ТИПОВОЙ ПРОЕКТ

902-3-89.90

УСТАНОВКИ БИОЛОГИЧЕСКОЙ И ГЛУБОКОЙ ОЧИСТКИ СТОЧНЫХ ВОД ЗАВОДСКОГО ИЗГОТОВЛЕНИЯ С НЕМЕТАЛЛИЧЕСКИМИ ЕМКОСТЯМИ ПРОИЗВОДИТЕЛЬНОСТЬЮ 100,50 м³/сутки

Альбом 4

КЖИ - Строительные изделия

gost.e-ecolog.ru

ЦЕНТРАЛЬНЫЙ ИНСТИТУТ ТИПОВОГО ПРОЕКТИРОВАНИЯ
ГОССТРОЯ СССР

Москва, А-445, Смольная ул., 22

Сдано в печать VIII 1994 года

Заказ № 6883 Тираж 3000 экз.

ТИПОВОЙ ПРОЕКТ
902-3-89.90

УСТАНОВКИ БИОЛОГИЧЕСКОЙ И ГЛУБОКОЙ ОЧИСТКИ СТОЧНЫХ ВОД ЗАВОДСКОГО ИЗГОТОВЛЕНИЯ С НЕМЕТАЛЛИЧЕСКИМИ ЕМКОСТЯМИ ПРОИЗВОДИТЕЛЬНОСТЬЮ 100,50 м³/сутки

Альбом 4.

Перечень альбомов

Альбом	1	ПЗ	— Пояснительная записка.
Альбом	2	ТХ	— Технологические решения.
		ОВ	— Отопление и вентиляция.
		ГП	— Генеральные планы.
		ЭМ	— Электротехнические решения
Альбом	3	КЖ	— Конструкции железобетонные
Альбом	4	КЖИ	— Строительные изделия
Альбом	5	СО	— Спецификации оборудования
Альбом	6	ВМ	— Ведомости потребности в материалах
Альбом	7	С	— Сметы. Часть 1. Часть 2

Примененные материалы: Типовой проект 196-000-506.86

Хозяйственное строение к садовым домикам.

© АПП цитп, 1991

Утвержден Госкомархитектуры
приказ № 167 от 9 октября 1990 г.

Разработан проектным институтом ЦНИИЭП инженерного оборудования

Главный инженер института А. Кетаов

Главный инженер проекта А. Будаева

Распространяет ЦИТП 125878, Москва, А-445, Смольная, 22.

Привязан:

Инв. №

Содержание альбома

Формат	Обозначение	Наименование	Стр.	Прим.
А3	ТП902-3-89.90- КЖИ. ТУ	Технические условия	3	
А3	4.0.0.0	Колодец (К1÷К8, К16, К17)	4	
А3	4.0.0.0СБ	Колодец (К1÷К8, К16, К17)	5	2 листа
		Сборочный чертеж.		
А3	2.0.0.0	Колодец (К9÷К15)	7	2 листа
А3	3.0.0.0	Колодец (К18÷К32)	9	2 листа
А3	3.0.0.0СБ	Колодец (К18÷К32)	11	4 листа
		Сборочный чертеж.		
А3	4.0.0.0	Кольцо стеновое (КС1, КС26÷КС28)	15	
А3	5.0.0.0	Кольцо стеновое (КС2÷КС4, КС6)	16	
А3	6.0.0.0	Кольцо стеновое (КС5, КС8, КС12)	17	
А3	7.0.0.0	Кольцо стеновое (КС7, КС9, КС10)	18	
А3	8.0.0.0	Кольцо стеновое (КС14, КС15, КС31)	19	
А3	9.0.0.0	Кольцо стеновое (КС16 КС17, КС19, КС20)	20	
А3	10.0.0.0	Кольцо стеновое (КС18, КС23, КС40, КС41)	21	
А3	11.0.0.0	Кольцо стеновое (КС21, КС22, КС24)	22	
А3	12.0.0.0	Кольцо стеновое (КС25, КС29, КС30)	23	
А3	13.0.0.0	Кольцо стеновое (КС32÷КС34)	24	
А3	14.0.0.0	Кольцо стеновое (КС35, КС39)	25	
А3	15.0.0.0	Кольцо стеновое (КС36÷КС38)	26	
А3	16.0.0.0	Кольцо стеновое (КС13, КС42)	27	

Формат	Обозначение	Наименование	Стр.	Прим.
А3	ТП902-3-89.90-КЖИ.17.0.0.0	Плита днища (ПД1, ПД2)	28	
А4	18.0.0.0	Плита днища (ПД3, ПД5)	29	
А4	19.0.0.0	Плита днища ПДЧ		
А3	20.0.0.0	Тумба бетонная (ТБ1, ТБ2)	30	
А3	0.1.0.0	Щит (Щ1, Щ2)	31	
А3	0.2.0.0	Щит (Щ3, Щ4)	32	
А3	0.3.0.0	Щит струенаправляющий (Щ5÷Щ7)	33	
А3	0.4.0.0	Щит струенаправляющий (Щ8÷Щ10)	34	
А3	0.5.0.0	Щит струенаправляющий (Щ11÷Щ13)	35	
А3	0.6.0.0	Патрубок (МН1÷МН5)	36	
А4	0.7.0.0	Изделие закладное МН6	37	
А4	0.8.0.0	Изделие закладное МН7		
А3	21.0.0.0	Кольцо стеновое КС41	38	
А4	0.9.0.0	Изделие закладное МН8	39	

Типовой проект 902-3-89.90 Альбом V

Инв. № подл. | Подп. и дата | Взам. инв. №

В альбоме даны железобетонные, бетонные, деревянные и закладные изделия.

Сборные железобетонные кольца и плиты днищ приняты по серии 3.900-3 вып.7 с дополнениями по данному альбому.

Кольца стеновые отличаются от серийных наличием закладных деталей и устройством шпонки.

Бетон сборных железобетонных изделий принят по морозостоикости F100, По водонепроницаемости - W4 в соответствии с требованиями ГОСТ 26633-85 „Бетон тяжелый. Технические условия".

Все деревянные изделия выполнены из антисептированной древесины хвойных пород.

Закладные изделия должны изготавливаться в соответствии с ГОСТ 10922-75 „Арматурные изделия и закладные детали сварные для железобетонных конструкций. Технические требования и методы испытаний."

На поверхность закладных деталей нанести цинковое покрытие слоем 0,05 мм по ГОСТ 9.307-89.

			ТП 902-3-89.90	КЖИ. ТУ	
ПРОВЕР.	ЛОУЦКЕР				
ВЕД. ИНЖ.	СМИРНОВА				
ГЛ. КОНСТ.	ЛОУЦКЕР				
ГЛ. СПЕЦ.	ПРОНИН		Технические условия	Стадия: Р; Лист: 1; Листов:	
Н. КОНТР.	ПРОХОРОВА			ЦНИИЭП инженерного оборудования г. Москва	
НАЧ. ОТД.	ПИСЬМАН				

Альбом ч

Формат	Зона	Позиц	Обозначение	Наименование	Количество на исполнение КЖИ. 1.0.0.0										Примечание
					–	01	02	03	04	05	06	07	08	09	
				Документация											
А3			ТП902-3-89.90- КЖИ. ТУ	Технические условия	×	×	×	×	×	×	×	×	×	×	
			КЖИ.1.0.0.0СБ	Сборочный чертеж	×	×	×	×	×	×	×	×	×	×	
				Сборочные единицы											
А3		1	ТП 902-3-89.90- КЖИ.ч.0.0.0	Кольцо стеновое КС1	1	1	1	1	1	1	1	1	1	1	
А3		2	5.0.0.0	Кольцо стеновое КС2	2		1	1	1			1	1	1	
А3		3	5.0.0.0-01	Кольцо стеновое КС3	1										
А3		4	5.0.0.0-02	Кольцо стеновое КС4	1										
А3		5	6.0.0.0	Кольцо стеновое КС5		1			1	1	1		1	1	
А3		6	5.0.0.0-03	Кольцо стеновое КС6		1				1	1				
А3		7	7.0.0.0	Кольцо стеновое КС7		1	1	1			1				
А3		8	6.0.0.0-01	Кольцо стеновое КС8			1	1				1			
А3		9	7.0.0.0-01	Кольцо стеновое КС9					1			1			
А3		10	7.0.0.0-02	Кольцо стеновое КС10						1					
А3		11	8.0.0.0	Кольцо стеновое КС11									1		
А3		12	8.0.0.0-01	Кольцо стеновое КС15										1	
А3		13	12.0.0.0	Плита днища ПД1	1	1	1	1	1	1	1	1	1	1	
				Детали											
		14		Уголок 63×63×5-В ГОСТ 8509-86 / С 235 ГОСТ 27772-88 Г-50	36	28	28	28	28	28	28	28	28	28	0.24 кг
				Стандартные изделия											
		15		Болт М8×25,58 ГОСТ 7796-70*	16	12	12	12	12	12	12	12	12	12	0,02 КГ
		16		Гайка М6,5 ГОСТ 5915-70*	16	12	12	12	12	12	12	12	12	12	0,01 КГ
		17		Шайба 26.01 ГОСТ 11371-70*	16	12	12	12	12	12	12	12	12	12	0,01 КГ
				Материалы:											
		18		Шнур тернита ФЭ0 ГОСТ 19177-81	26,4	19,8	19,8	19,8	19,8	19,8	19,8	19,8	19,8	19,8	П.М.
				Марка	К1	К2	К3	К4	К5	К6	К7	К8	К16	К17	

Взам. инв. №

Инв. № подл. | Подп. и дата

Привязан

Инв. №

Провер.	Лоуцкер	
Нач.I кат.	С.Мирнова	
Гл.конст.	Лоуцкер	
Гл.спец.	Пронин	
Н.контр.	Прохорова	
Нач.отд.	Письман	

ТП 902-3-89.90 КЖИ. 1.0.0.0

Колодец (К1 ÷ К8, К16, К17)

Стадия	Лист	Листов
Р		1

ЦНИИЭП инженерного оборудования г. Москва.

Альбом 7

Рис.1

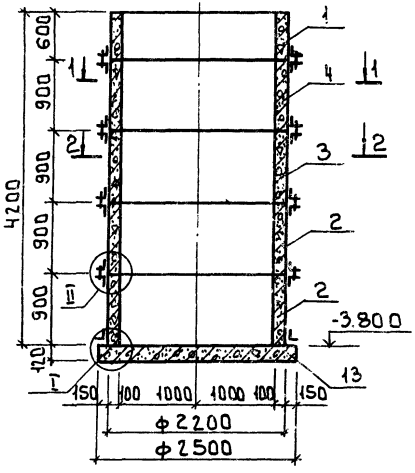

Рис.2

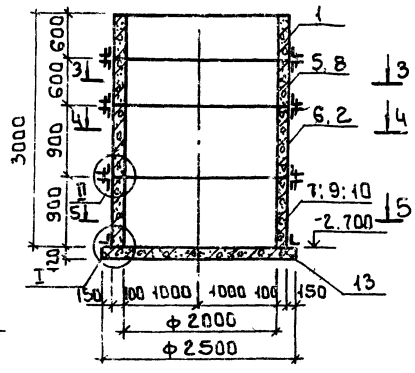

Обозначение	Рис.	Марка	Масса кг
т.п.902-3-89-90- КЖ.И.1.0.0.0.	1	К1	8330
-01	2	К2	6370
-02	2	К3	6370
-03	2	К4	6370
-04	2	К5	6370
-05	2	К6	6370
-06	2	К7	6370
-07	2	К8	6370
-08	2	К16	6370
-09	2	К17	6370

1-1

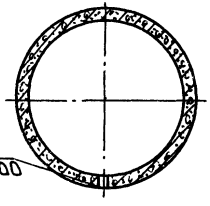

для К1 ось на отм.-1.000

3-3

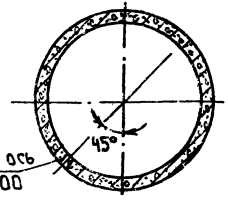

для К3;К4,К8 ось на отм.-0.600

4-4

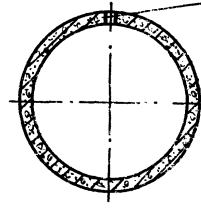

для К2,К6,К7 ось на отм. 1.000

5-5

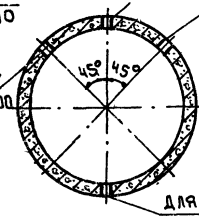

для К5,К16,К17, ось на отм.-2.500

для К2,К4,К6,К16 на отм.-2.300

для К3,К7,К17 ось на отм.-2.300

для К6, К8 ось на отм.-2.500

2-2

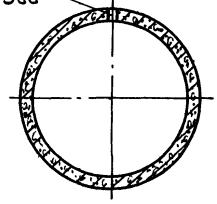

для К1 ось на отм.-1.500

Привязан

Провер.	Лоцикер	
Вед.инж.	Смирнова	
Гл.констр.	Лоцикер	
Гл.спец.	Пронин	
Н.контр.	Прохорова	

т.п. 902-3-89.90 КЖ.И.1.0.0.0.СБ

Колодец (К1÷К8, К16, К17) Сборочный чертеж.

Стадия	Масса	Масштаб
Р	см. табл.	1:50
Лист 1	Листов 2	

ЦНИИЭП инженерного оборудования

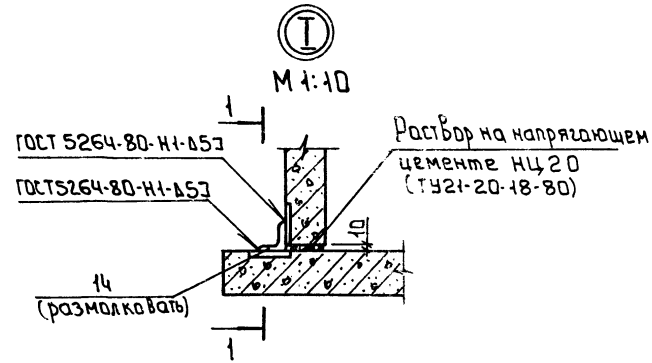

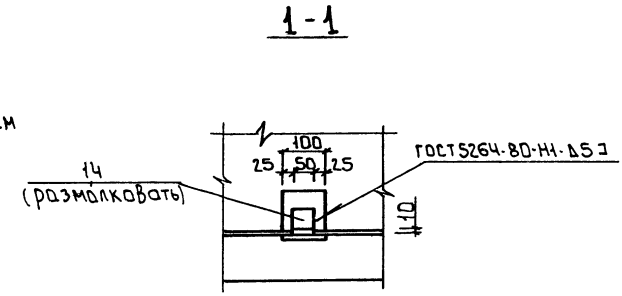

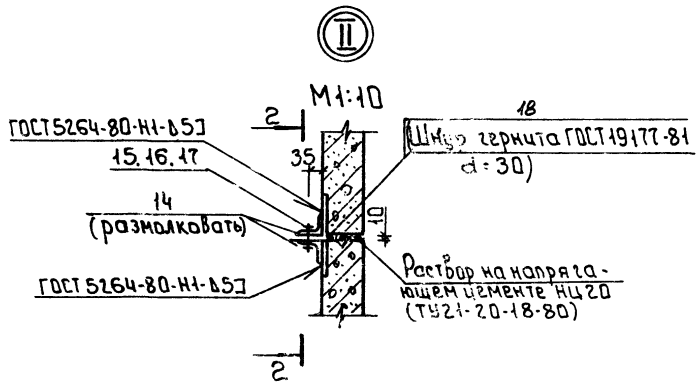

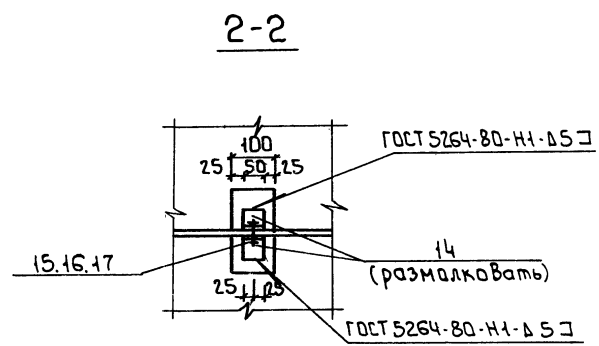

1 Для заделки стыков применять раствор на напрягающем цементе НЦ-20(ТУ21-20-18-80) состава 1:1.5 (НЦ : песок) по массе при В/Ц = 0.45.

2 Для обеспечения твердения и расширения НЦ открытые поверхности стыка должны периодически увлажняться поливкой водой или иным способом в течение 5÷10 суток.

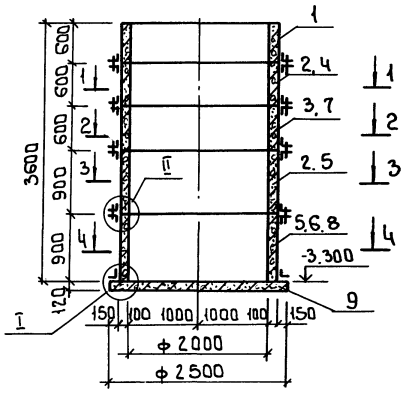

1 - 1

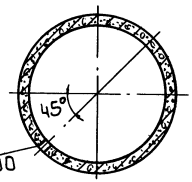

для К13
ось на отм. -0.600

Формат	Зона	Поз.	Обозначение	Наименование	Количество на испол. КЖ.И.2.0.0.0 —	01	02	03	04	05	06	Примечание
				Документация								
А3			т.п.902-3-89-90- КЖ.И. ТУ	Технические условия	×	×	×	×	×	×	×	
				Сборочные единицы								
А3		1	т.п.902-3-89.90- КЖ.И.4.0.0.0	Кольцо стеновое КС1	1	1	1	1	1	1	1	
А3		2	5.0.0.0	Кольцо стеновое КС2	1	1			1			
А3		3	6.0.0.0	Кольцо стеновое КС5	2	2	1	1	1	2	2	
А3		4	6.0.0.0-01	Кольцо стеновое КС8					1			
А3		5	7.0.0.0-01	Кольцо стеновое КС9	1		1	1	1	1	1	
А3		6	6.0.0.0-02	Кольцо стеновое КС11		1				1	1	
А3		7	6.0.0.0-03	Кольцо стеновое КС12			1	1				
А3		8	8.0.0.0-02	Кольцо стеновое КС31			1	1				
А3		9	17.0.0.0	Плита днища ПД1	1	1	1	1	1	1	1	
				Детали								
		10		Уголок $\frac{63\times63\times5-В\ ГОСТ\ 8509-86}{С235\ ГОСТ\ 27772-88}$ L=50	36	36	36	36	36	36	36	0.24 кг
				Стандартные изделия								
		11		Болт М6-25.58 ГОСТ 7796-70*	16	16	16	16	16	16	16	0.02 кг
		12		Гайка М6.5 ГОСТ 5915-70*	16	16	16	16	16	16	16	0.01 кг
		13		Шайба 26.01. ГОСТ 11371-78*	16	16	16	16	16	16	16	0.01 кг
				Материалы:								
		14		Шнур гернита ГОСТ 19177-81 ф 30	26.4	26.4	26.4	26.4	26.4	26.4	26.4	п.м.
				Марка	К9	К10	К11	К12	К13	К14	К15	

Обозначение		Марка	Масса, кг
т.п.902-3-89.90	КЖ.И.2.0.0.0	К9	7350
	-01	К10	
	-02	К11	
	-03	К12	
	-04	К13	
	-05	К14	
	-06	К15	

Привязан

Инв.№

Провер.	Лоцикер	
Вед.инж.	Смирнова	
Гл.констр.	Лоцикер	
Гл.спец.	Пронин	
Н.контр.	Прокарова	
Нач.отд.	Письман	

т.п.902-3-89.90 КЖ.И.2.0.0.0.

Колодец (К9 ÷ К15)

Стадия	Масса	Масштаб
Р	см. табл.	1:50
Лист 1	Листов 2	

ЦНИИЭП инженерного оборудования г. Москва

2-2

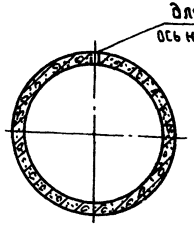

I

М1:10

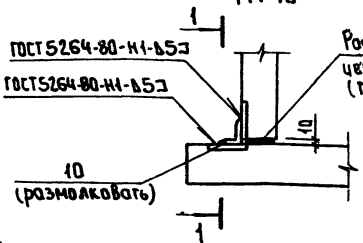

1-1

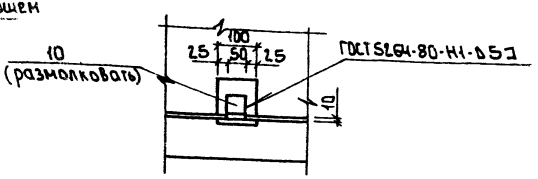

3-3

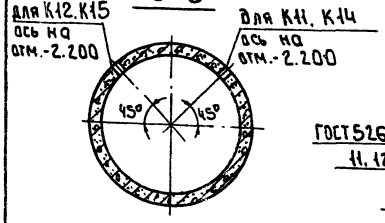

II

М1:10

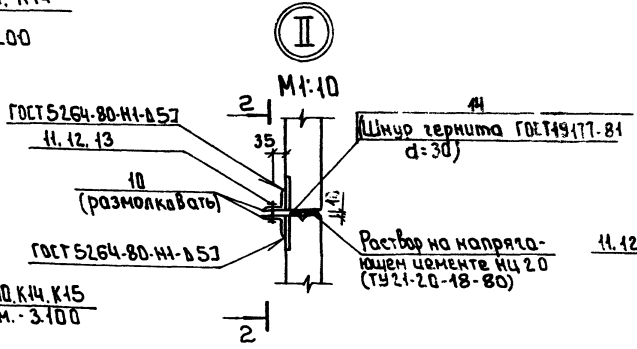

2-2

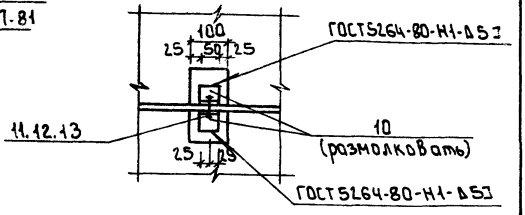

4-4

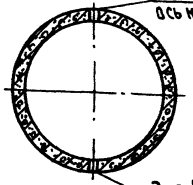

1. Для заделки стыков применять раствор на напрягающем цементе НЦ-20 (ТУ 21-20-18-80) состава 1:1.5 (НЦ:песок) по массе при В/Ц=0.45
2. Для обеспечения твердения и расширения НЦ открытые поверхности стыка должны периодически увлажняться поливкой водой или иным способом в течение 5÷10 суток.

Альбом 4

Инв.№подл. | Подпись и дата | Взам.инв.№

Формат	Зона	Позиц	Обозначение	Наименование	Количество на исполнение КЖ.И. 3.0.0.0 —	01	02	03	04	05	06	07	08	09	10	11	12	13	14	Примеч
				Документация																
А3			ТП 902-3-89.90- КЖ.И. ТУ	Технические условия																
			КЖ.И.3.0.0.0СБ	Колодец (К18÷31) сборочный чертеж																
				Сборочные единицы																
А3		1	ТП 902-3-89.90-КЖ.И. Ч.0.0.0	Кольцо стеновое КС1					1	1	1									
А3		2	5.0.0.0	Кольцо стеновое КС2							1	1								
А3		3	6.0.0.0	Кольцо стеновое КС5					1											
А3		4	9.0.0.0-01	Кольцо стеновое КС16	1															
А3		5	9.0.0.0-02	Кольцо стеновое КС17	1															
А3		6	10.0.0.0	Кольцо стеновое КС18		1		1							1		1			
А3		7	9.0.0.0-03	Кольцо стеновое КС19		1														
А3		8	9.0.0.0	Кольцо стеновое КС20		1	1	1												
А3		9	11.0.0.0	Кольцо стеновое КС21			1													
А3		10	11.0.0.0-01	Кольцо стеновое КС22			1													
А3		11	10.0.0.0-01	Кольцо стеновое КС23			1								1					
А3		12	11.0.0.0-02	Кольцо стеновое КС24				1												
А3		13	12.0.0.0	Кольцо стеновое КС'5								1								
А3		14	4.0.0.0-01	Кольцо стеновое КС26					1											
А3		15	4.0.0.0-02	Кольцо стеновое КС27						1										
А3		16	4.0.0.0-03	Кольцо стеновое КС28						1										
А3		17	12.0.0.0-01	Кольцо стеновое КС29							1									
А3		18	12.0.0.0-02	Кольцо стеновое КС30								1								
А3		19	13.0.0.0	Кольцо стеновое КС32									1							
А3		20	13.0.0.0-01	Кольцо стеновое КС33									1							
А3		21	13.0.0.0-02	Кольцо стеновое КС34									1							
А3		22	14.0.0.0	Кольцо стеновое КС35										1		1		1		

Привязан

Инв. №

Провер.	Лоуцкер	
Вед.инж.	Смирнова	
Гл.конст	Лоуцкер	
Гл.спец.	Пронин	
Н.контр.	Прохорова	
Нач.отд.	Письман	

ТП 902-3-89.90 КЖ.И. 3.0.0.0

Колодец (К 18 ÷ К 32)

Стадия	Лист	Листов
		2

ЦНИИЭП инженерного оборудования г. Москва.

Альбом 4

Формат	Зона	Поз.	Обозначение	Наименование	Количество на исполнение КЖ.И. 3.0.0.0 —	01	02	03	04	05	06	07	08	09	10	11	12	13	14	Примеч
А3		23	т.п.902-3-89.90-КЖ.И.15.0.0.0	Кольца стеновое КС36										1						
А3		24	15.0.0.0-01	Кольца стеновое КС37										1						
А3		25	15.0.0.0-02	Кольца стеновое КС38												2				
А3		26	14.0.0.0-01	Кольца стеновое КС39														1		
А3		27	10.0.0.0-02	Кольца стеновое КС40													2			
А3		28	10.0.0.0-03	Кольца стеновое КС41											1					
А3		29	16.0.0.0	Кольца стеновое КС42															1	
А3		30	16.0.0.0-01	Кольца стеновое КС13															1	
А3		31	17.0.0.0-01	Плита днища ПД2					1	1	1	1								
А4		32	18.0.0.0	Плита днища ПД3									1	1		1		1		
А4		33	19.0.0.0	Плита днища ПД4	1	1	1	1							1		1			
А4		34	18.0.0.0-01	Плита днища ПД5															1	
А3		35	20.0.0.0	Тумба бетонная ТБ1					1	1	1	1								
А3		36	20.0.0.0-01	Тумба бетонная ТБ2	1	1	1	1												
				Детали																
		37		Уголок 63×63×5-В ГОСТ 8509-86 / С 255 ГОСТ 27772-88 L=50	20	28	28	36	28	28	28	28	20	20	20	20	20	12		0.24 кг
				Стандартные изделия																
		38		Болт М6×25.58 ГОСТ 7796-70*	8	12	12	16	12	12	12	12	8	8	8	8	8	4		0.02 кг
		39		Гайка М6.5 ГОСТ 5915-70*	8	12	12	16	12	12	12	12	8	8	8	8	8	4		0.01 кг
		40		Шайба 26.01 ГОСТ 11371-78*	8	12	12	16	12	12	12	12	8	8	8	8	8	4		0.01 кг
				Материалы:																
		41		Шнур гернита ГОСТ 19177-81 ф 30																п.м.
				Марка	К18	К19	К20	К21	К22	К23	К24	К25	К26	К27	К28	К29	К30	К31	К32	

Рис.1

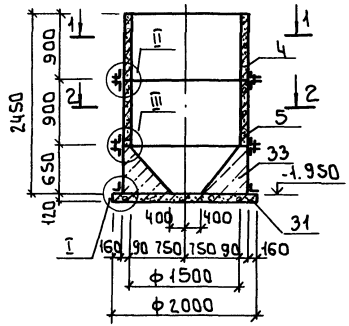

Рис.2

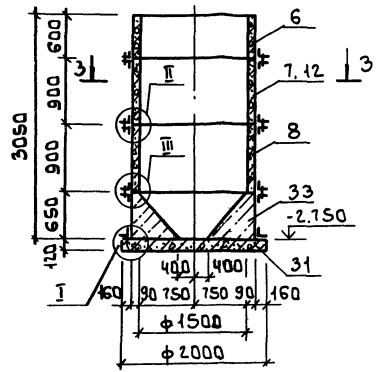

Рис.3

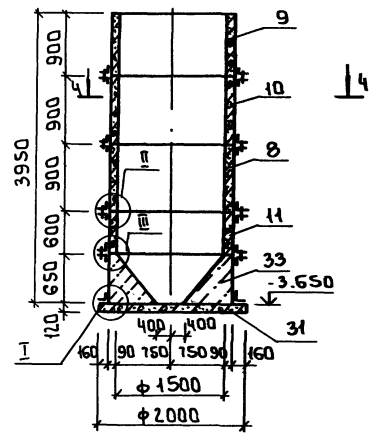

1-1

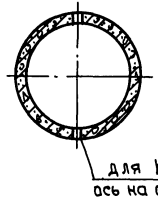

2-2



3-3



4-4

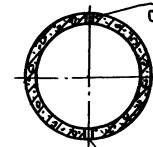

Обозначение		Рис.	Марка	Масса кг
т.п.902-3-89.90 -	КЖ.И.3.0.0.0.	1	К18	5172
	-01	2	К19	5832
	-02	2	К21	5832
	-03	3	К20	6832

Привязан

Инв.№

Провер.	Лоцикер	
Вед.инж.	Смирнова	
Гл.констр.	Лоцикер	
Гл.спец.	Пронин	
Н.контр.	Прокарова	
Нач.отд.	Письман	

т.п.902-3-89.90 КЖ.И.3.0.0.0.СБ

Колодец (К18÷К32) Сборочный чертеж

Стадия	Масса	Масштаб
Р	см. табл.	1:50
Лист	Листов 4	

ЦНИИЭП инженерного оборудования г.Москва

Рис.1

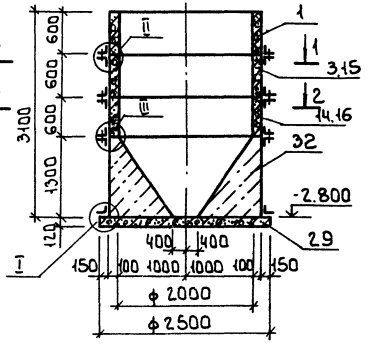

Рис.2

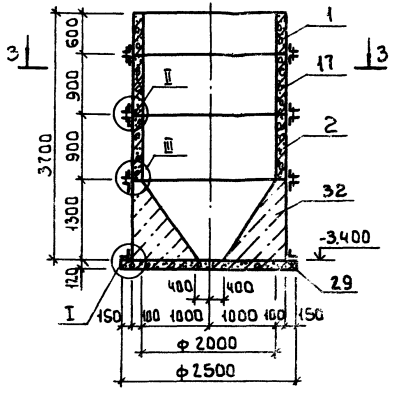

Рис.3

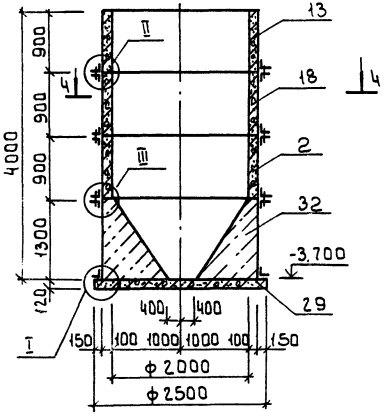

1-1

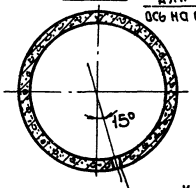

Для К23
Ось на отм. -0.600

2-2



Для К22
Ось на отм. -1.200
Для К23
Ось на отм. -1.000

3-3

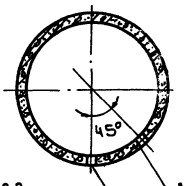

Для К24
Ось на отм. -0.600
Для К24
Ось на отм. -1.000

4-4

Для К25
Ось на отм. -1.000

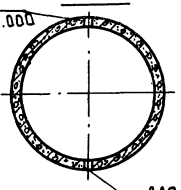

Для К25
Ось на отм. -1.200

Обозначение	Рис.	Марка	Масса, кг
Т.П.902-3-89.90- КЖ.М.3.0.0.0-04	1	К22	12210
-05	1	К23	12210
-06	2	К24	13190
-07	3	К25	13680

Т.П. 902-3.89.90 КЖ.М.3.0.0.0 СБ Лист 2

Альбом 4

Инв. № подл. | Подпись и дата | Взам. инв. №

Рис.1

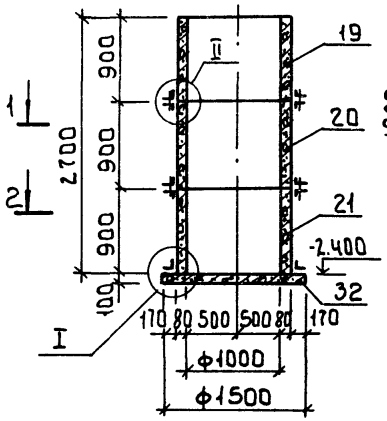

Рис.2

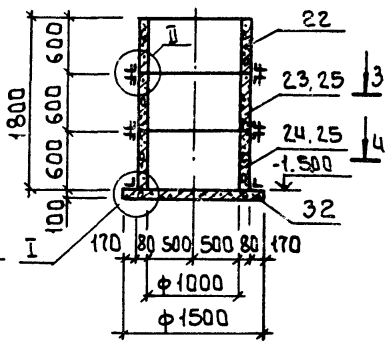

Рис.3

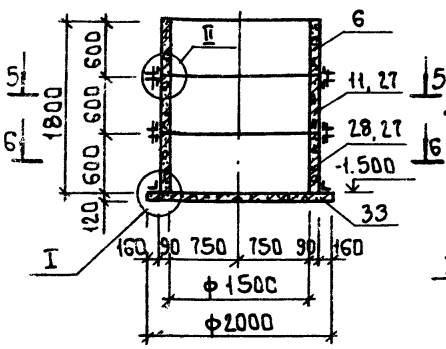

Рис.4

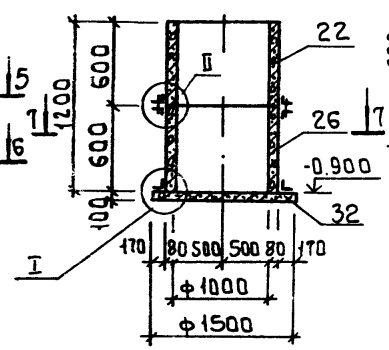

Рис.5

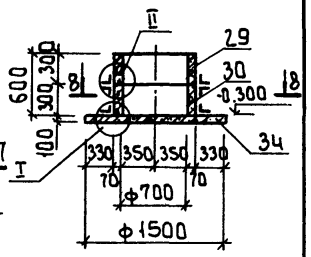

1-1

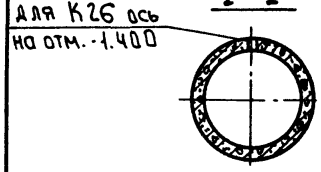

3-3

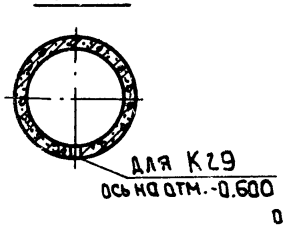

5-5

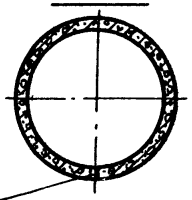

7-7

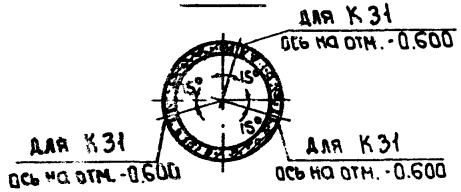

8-8

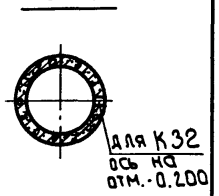

2-2

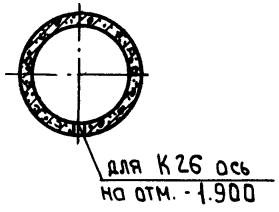

4-4

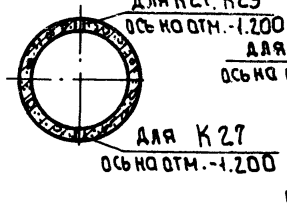

6-6

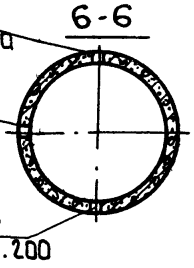

Обозначение	Рис.	Марка	Масса кг
т.п.902-3-89.90 КЖ.И.3.000-08	1	К26	2240
-09	2	К27	1640
-10	3	К28	2920
-11	2	К29	1640
-12	3	К30	2920
-13	4	К31	1240
-14	5	К32	700

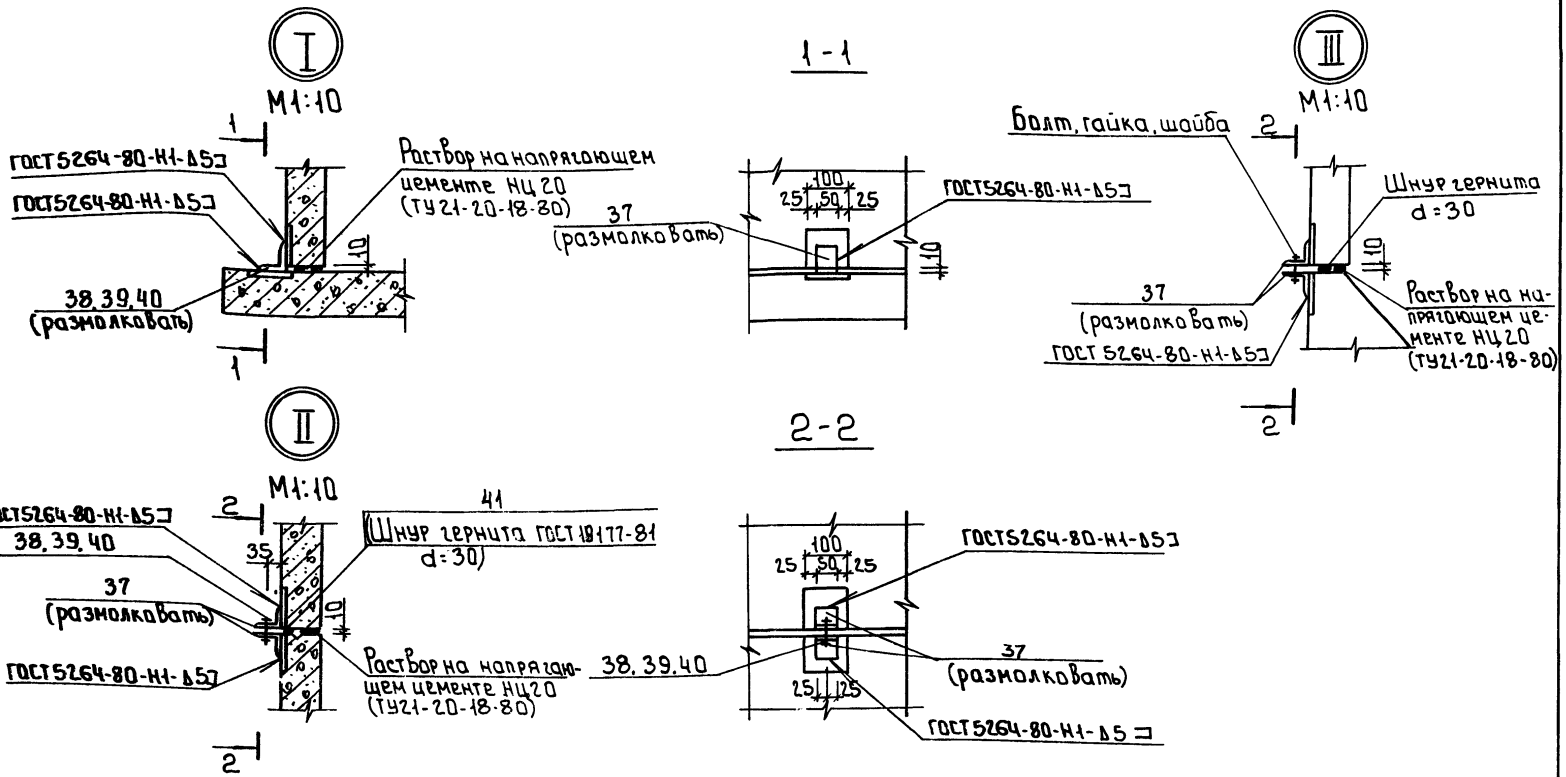

1 Для заделки стыков применять раствор на напрягающем цементе НЦ-20 (ТУ 21-20-18-20) состава 1:1,5 (НЦ:песок) по массе при В/Ц=0.45.

2 Для обеспечения твердения и расширения НЦ открытые поверхности стыка должны периодически увлажняться поливкой водой или иным способом в течение 5÷10 суток.

Альбом 4

Инв. № подл. | Подпись и дата | Взам. инв. №

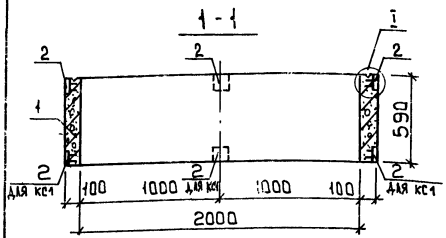

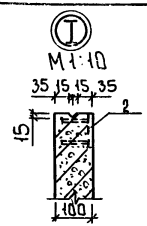

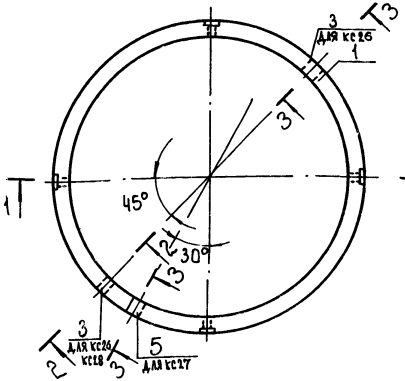

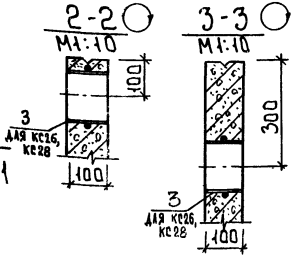

Формат	Зона	Поз.	Обозначение	Наименование	Кол.	Примеч
				Документация		
А3			т.п.902-3-89.90-КЖ.И.ТУ	Технические условия		
			3.900-3. Вып.7	Изделия для круглых колодцев		
				Сборочные единицы		
		1	3.900-3. Вып.7	Кольцо стеновое КЦ-20-6	1	
А4		2	т.п.902-3-89.90-КЖ.И.0.7.0.0	Изделие закладное МН6	4	
			Перемычные данные для исполнений			
			т.п.902-3-89.90 - КЖ.И.4.0.0.0	Отсутствуют		
				т.п.902-3-89.90 КЖ.И.4.0.0.0-01		
				Сборочные единицы		
А4		2	т.п.902-3-89.90-КЖ.И.0.7.0.0	Изделие закладное МН6	4	
А3		3	т.п.902-3-89.90-КЖ.И.0.6.0.0	Патрубок МН1	2	
				т.п.902-3-89.90 КЖ.И.4.0.0.0-02		
				Сборочные единицы		
А4		2	т.п.902-3-89.90-КЖ.И.0.7.0.0	Изделие закладное МН6	4	
А3		3	КЖ.И.0.6.0.0	Патрубок МН1	1	
				т.п.902-3-89.90 КЖ.И.4.0.0.0-03		
				Сборочные единицы		
А4		2	т.п.902-3-89.90-КЖ.И.0.7.0.0	Изделие закладное МН6	4	
А3		3	КЖ.И.0.6.0.0	Патрубок МН1	1	

Ведомость расхода стали на дополнительные закладные изделия на элемент. КР

Марка элемента	Изделия закладные				Всего
	Арматура класса		Прокат марки		
	А-I	А-III	Ст3кп3-1	В-Вст3сп	
	ГОСТ 5781-82		ГОСТ 103-76	ГОСТ 10704-76	
	ф12	ф8	S6	Труба ф152×4,5	
КС1		0.32	1.88		2.2
КС26	0.90	0.64	3.76	3.26	8.56
КС27	0.45	0.64	3.76	1.63	6.48
КС28	0.45	0.64	3.76	1.63	6.48

1. Арматуру кольца, перерезаемую патрубками, отогнуть и приварить к корпусу патрубка.
2. Отверстия для скоб по серии 3.900-3 Вып.7 не предусматривать.

Обозначение	Марка
т.п.902-3-89.90-КЖ.И.4.0.0.0.	КС1
-01	КС26
-02	КС27
-03	КС28

Привязан

Инв.№

Провер.	Лоцикер	
Вед.инж.	Смирнова	
Гл.констр.	Лоцикер	
Гл.спец.	Пронин	
Н.контр.	Прокорова	
Нач.отд.	Письман	

т.п. 902-3-89.90 КЖ.И.4.0.0.0.

Кольцо стеновое (КС1, КС26 ÷ КС28)

Стадия	Масса	Масштаб
Р	980	1:25
Лист	Листов 1	

ЦНИИЭП инженерного оборудования г. Москва

Альбом Ч

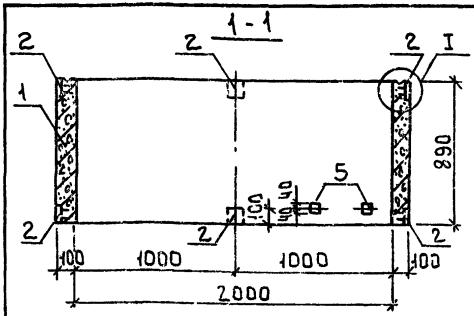

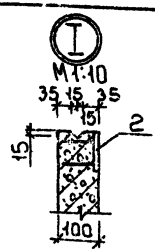

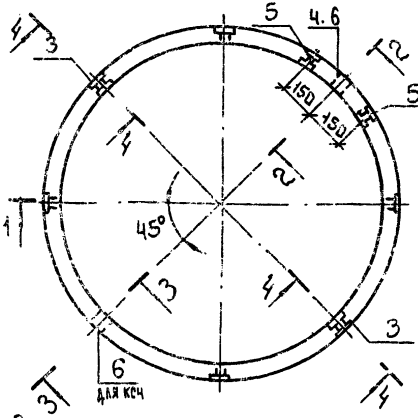

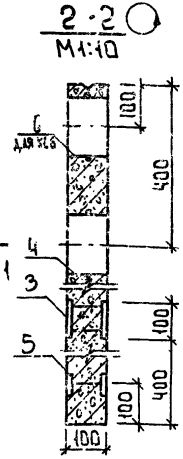

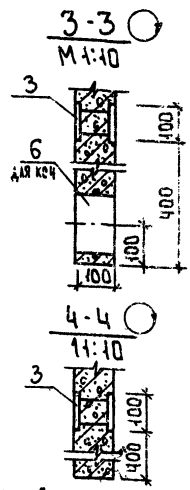

Формат	Зона	Поз.	Обозначение	Наименование	Кол.	Примеч.
				Документация		
А3		—	т.п.902-3-89.90 КЖ.И.ТУ	Технические условия		
			3.900-3, Вып.7	Изделия для круглых колодцев		
				Сборочные единицы		
		1	3.900-3, Вып.7	Кольцо стеновое КЦ-20-9	1	
А4		2	т.п.902-3-89.90 КЖ.И.07.0.0.	Изделие закладное МН6	8	
			Переменные данные для исполнений			
				т.п.902-3-89.90 КЖ.И.3.0.0.0		
				Сборочные единицы		
А4		3	т.п.902-3-89.90 КЖ.И.09.0.0	Изделие закладное МН8	4	
				т.п.902-3-89.90 КЖ.И.5.0.0.0-01		
				Сборочные единицы		
А4		4	т.п.902-3-89.90 КЖ.И.06.0.0-01	Патрубок МН2	1	
				т.п.902-3-89.90 КЖ.И.5.0.0.0-02		
				Сборочные единицы		
А3		5	т.п.902-3-89.90 КЖ.И.08.0.0.	Изделие закладное МН7	2	
А3		6	КЖ.И.06.0.0.	Патрубок МН1	1	
				т.п.902-3-89.90 КЖ.И.5.0.0.0-03		
				Сборочные единицы		
А3		6	т.п.902-3-89.90 КЖ.И.06.0.0.	Патрубок МН1	1	

Ведомость расхода стали на дополнительные закладные изделия на элемент, кг

Марка элемента	Изделия закладные					Всего
	Арматура класса		Прокат марки			
	А-I	А-III	Ст3кп3-1	В-ВСт3сп		
	ГОСТ 5781-82		ГОСТ 103-76	ГОСТ 10704-76		
	ф12	ф8	S6	труба Ø152х4.5	труба Ø168х5	
КС2		1.44	7.52			8.96
КС3	0.49	0.64	3.76		2.01	6.9
КС4	0.45	0.80	4.14	1.63		7.02
КС6	0.45	0.64	3.76	1.63		6.48

1 Арматуру кольца, перерезаемую патрубками, отогнуть и приварить к корпусу патрубка.
2 Отверстия для скоб по серии 3.900-3 Вып.7 не предусматривать.

Обозначение	Марка
т.п.902-3-89.90 КЖ.И.5.0.0.0	КС2
-01	КС3
-02	КС4
-03	КС6

Привязан

Инв.№

Взам.инв.№ | Подпись и дата | Инв.№подл.

Провер.	Лоцикер	
Вед.инж.	Смирнова	
Гл.констр.	Лоцикер	
Гл.спец.	Пронин	
Н.контр.	Прокорова	
Нач.отд.	Лисман	

т.п.902-3-89.90 КЖ.И.5.0.0.0.

Кольцо стеновое (КС2 ÷ КС4, КС6)

Стадия	Масса	Масштаб
Р	1470	1:25
Лист	Листов 1	

ЦНИИЭП инженерного оборудования г.Москва

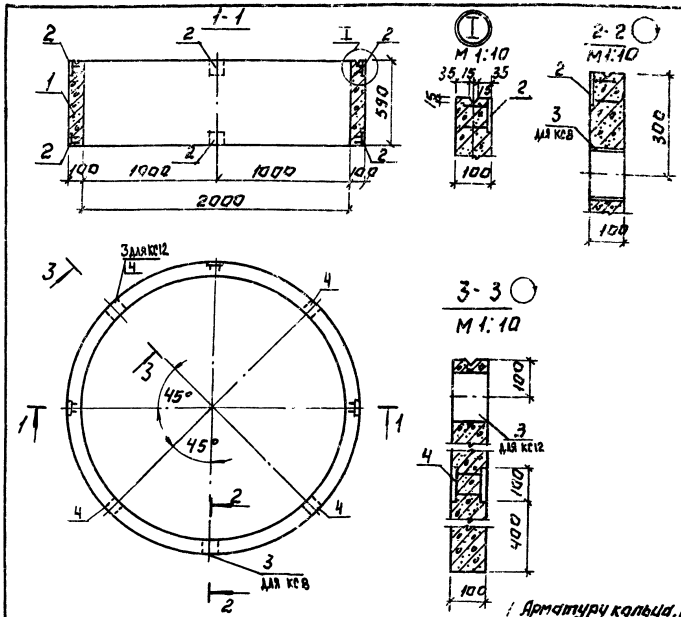

Формат	Зона	Позиц	Обозначение	Наименование	Кол.	Примеч.
				Документация		
А3		-	ТП902-3-89.90 КЖ.И.ТУ	Технические условия		
			3.900-3, Вып. 7	Изделия для круглых колодцев		
				Сборочные единицы		
		1	3.900-3, Вып. 7	Кольцо стеновое КЦ-10-6	1	
А4		2	ТП902-3-89.90 КЖ.И.0.7.0.0	Изделие закладное МН6	8	
			Переменные данные	для исполнений		
			ТП902-3-89.90 КЖ.И.6.0.0.0	Отсутствуют		
				ТП902-3-89.90 КЖ.И.6.0.0.0-01		
				Сборочные единицы		
А3		3	ТП902-3-89.90 КЖ.И.0.6.0.0	Патрубок МН1	1	
				ТП902-3-89.90 КЖ.И.6.0.0.0-02		
				Сборочные единицы		
А3			ТП902-3-89.90 КЖ.И.0.6.0.0	Патрубок МН1	1	

1. Арматуру кольца, перерезаемую патрубками, отогнуть и приварить к корпусу патрубка.
2. Отверстия для скоб по серии 3.900-3 Вып. 7 не предусматривать.

Обозначение	Марка
ТП902-3-89.90 КЖ.И.6.0.0.0	КС5
-01	КС8
-02	КС12

Ведомость расхода стали на дополнительные закладные изделия на элемент, кГ

Марка элемента	Изделия закладные				Всего
	Арматура класса		Прокат марки		
	А-I	А-III	СТ3кп3-1	В-ВСТ3сп	
	ГОСТ 5781-82		ГОСТ103-76	ГОСТ 10704-76	
	Ф 12	Ф 8	S6	Труба Ф152×4,5	
КС 5		0.64	3.76		4.4
КС 8	0.45	0.64	3.76	1.63	6.48
КС 12	0.45	1.4	-	1.63	.4

Привязан:

Инв. №

Провер	Лоуцкер	
Вед. инж.	Смирнова	
Гл. конст.	Лоуцкер	
Гл. спец.	Пронин	
Н. контр.	Прохорова	
Нач. отд.	Письман	

ТП902-3-89.90 КЖ.И 6.0.0.0

Кольцо стеновое (КС5; КС8; КС12)

Стадия	Масса	Масштаб
Р	980	1:25

Лист: Листов: 1

ЦНИИЭП Инженерного оборудования г. Москва

Альбом 4

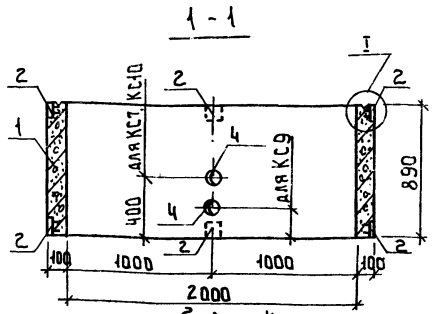

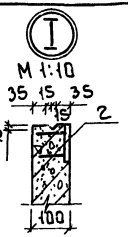

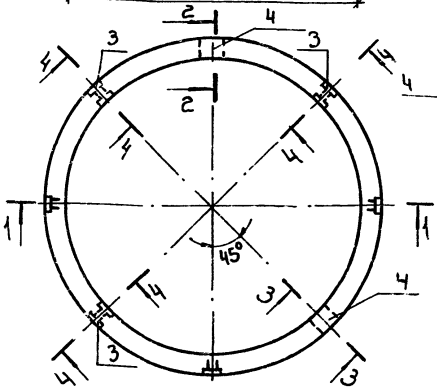

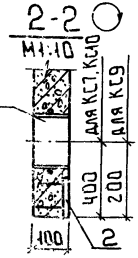

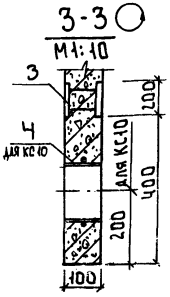

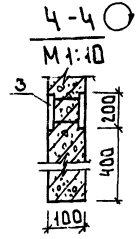

Формат	Зона	Поз.	Обозначение	Наименование	Кол.	Примеч.
				Документация		
А3		-	т.п.902-3-89.90 КЖ.И.ТУ	Технические условия		
			3.900-3, Вып.7	Изделия для круглых колодцев		
				Сборочные единицы		
		1	3.900-3. Вып.7	Кольцо стеновое КЦ-20-9	1	
А4		2	т.п.902-3-89.90 КЖ.И.07.00	Изделие закладное МН6	8	
А4		3	КЖ.И.09.00.	Изделие закладное МН8	4	
			Переменные данные для исполнений			
				т.п.902-3-89.90 КЖ.И.7.0.0.0		
				т.п.902-3-89.90 КЖ.И.7.0.0.0-01		
				Сборочные единицы		
А3		4	т.п.902-3-89.90 КЖ.И.06.00.	Патрубок МН1	1	
				т.п.902-3-89.90 КЖ.И.7.0.0.0-02		
				Сборочные единицы		
А3		4	т.п.902-3-89.90 КЖ.И.06.00.	Патрубок МН1	2	

1. Арматуру кольца, перерезаемую патрубками, отогнуть и приварить к корпусу патрубка.
2. Отверстия для скоб по серии 3.900-3 Вып.7 не предусматривать.

Обозначение	Марка
т.п.902-3-89.90 КЖ.И.7.0.0.0	КС7
-01	КС9
-02	КС10

Ведомость расхода стали на дополнительные закладные изделия на элемент, кг

Марка элемента	Изделия закладные					Всего
	Арматура класса		Прокат марки			
	А I	А III	Ст3кп3-1	В-Вст3сп		
	ГОСТ 5781-82		ГОСТ 103-76	ГОСТ 10704-76		
	ф12	ф8	S6	Труба ф152×4-5		
КС7	0.45	1.44	7.52	1.63		11.04
КС9	0.45	1.44	7.52	1.63		11.04
КС10	0.45	1.44	7.52	1.63		11.04

Инв.№ подл. | Подпись и дата | Взам. инв.№

Привязан

Инв.№

Провер.	Лоцикер	
Вед.инж.	Смирнова	
Гл.констр.	Лоцикер	
Гл.спец.	Пронин	
Н.контр.	Прохорова	
Нач.отд.	Письман	

т.п.902-3-89.90 КЖ.И.7.0.0.0

Кольцо стеновое (КС7, КС9, КС10)

Стадия	Масса	Масштаб
Р	1470	1:25
Лист	Листов 1	

ЦНИИЭП инженерного оборудования г. Москва

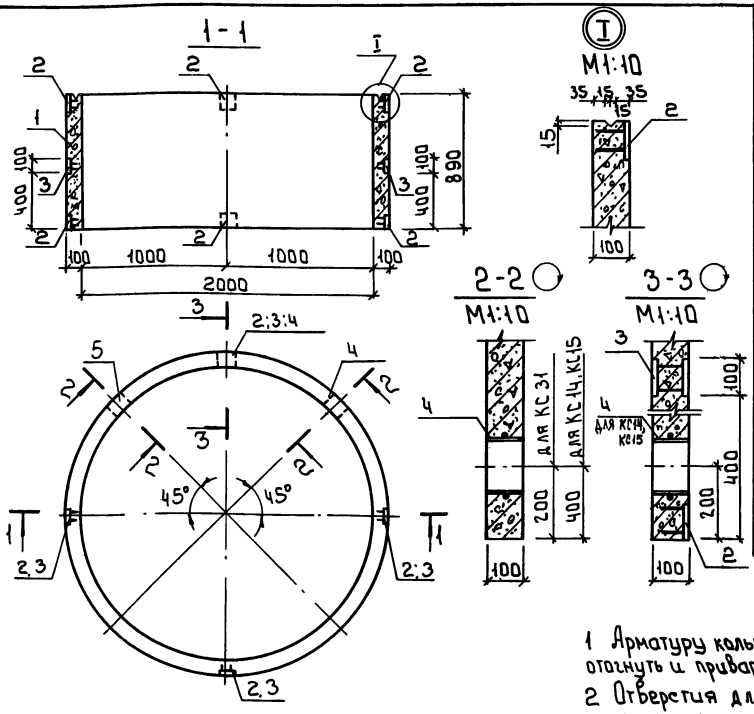

Формат	Зона	Поз.	Обозначение	Наименование	Кол.	Примеч.
				Документация		
А3		—	т.п.902-3-89.90 КЖ.И.ТУ	Технические условия		
			3.900-3 Вып.7	Изделия для круглых колодцев		
				Сборочные единицы		
		1	3.900-3 Вып.7	Кольцо стеновое КЦ-20-9	1	
А4		2	т.п.902-3-89.90 КЖ.И.07.0.0	Изделие закладное МН6	8	
А4		3	КЖ.И.09.0.0.	Изделие закладное МН8	4	
			Переменные данные для исполнений			
				т.п.902-3-89.90 КЖ.И.8.0.0.0.		
				Сборочные единицы		
А3		4	т.п.902-3-89.90 КЖ.И.06.0.0.	Патрубок МН1	2	
				т.п.902-3-89.90 КЖ.И.8.0.0.0-01		
				Сборочные единицы		
А3		4	т.п.902-3-89.90 КЖ.И.06.0.0.	Патрубок МН1	2	
				т.п.902-3-89.90 КЖ.И.8.0.0.0-02		
				Сборочные единицы		
А3		4	т.п.902-3-89.90 КЖ.И.06.0.0.	Патрубок МН1	1	

1 Арматуру кольца, перерезаемую патрубками, отогнуть и приварить к корпусу патрубка.

2 Отверстия для скоб по серии 3.900-3 Вып.7 не предусматривать.

Ведомость расхода стали на дополнительные закладные изделия на элемент, кг

Марка элемента	Изделия закладные				Всего
	Арматура класса		Прокат марки		
	A-I	A-III	Ст3кп3-1	В-Вст3сп	
	ГОСТ 5781-82		ГОСТ 103-76	ГОСТ 10704-76	
	ф12	ф8	S6	трубо ф152*4.5	
КС14	0.90	1.44	7.52	3.26	13.12
КС15	0.90	1.44	7.52	3.26	13.12
КС31	0.45	1.44	7.52	1.63	11.04

Обозначение		Марка
т.п.902-3-89.90	КЖ.И.8.0.0.0	КС14
	-01	КС15
	-02	КС31

Привязан

Инв.№

Провер.	Лоцкер	
Вед.инж.	Смирнова	
Гл.констр.	Лоцкер	
Гл.спец.	Пронин	
Н.контр.	Прохорова	
Нач.отд.	Письман	

т.п.902-3-89.90 КЖ.И.8.0.0.0.

Кольцо стеновое (КС14; КС15; КС31)

Стадия	Масса	Масштаб
Р	1470	1:25
Лист	Листов 1	

ЦНИИ ЭП инженерного оборудования г. Москва

Альбом 4

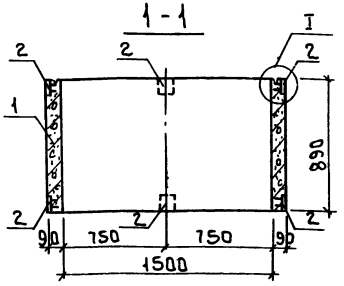

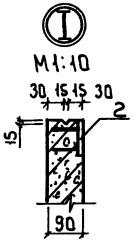

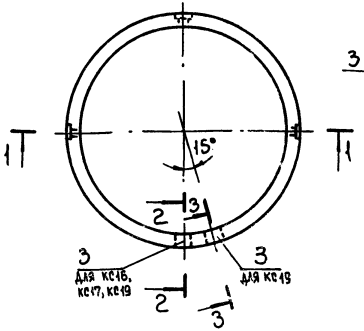

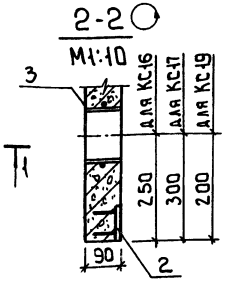

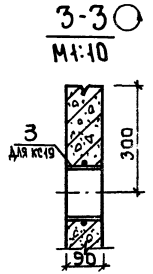

Формат	Зона	Поз.	Обозначение	Наименование	Кол.	Примеч.
				Документация		
А3		—	т.п.902-3-89.90 КЖ.И.ТУ	Технические условия		
			3.900-3; Вып.7	Изделия для круглых колодцев		
				Сборочные единицы		
		1	3.900-3; Вып.7	Кольцо стеновое КЦ-15-9	1	
А4		2	т.п.902-3-89.90 КЖ.И.0.7.0.0.	Изделие закладное МН6	8	
			Переменные данные для исполнений			
			ТП 902-3-89.90 КЖ.И.9.0.0.0	Отсутствуют		
				ТП 902-3-89.90 КЖ.И.9.0.0.0-04		
				Сборочные единицы		
А3		3	т.п.902-3-89.90 КЖ.И.0.6.0.0-02	Патрубок МН3	1	
				т.п.902-3-89.90 КЖ.И.9.0.0.0-02		
				Сборочные единицы		
А3		4	т.п.902-3-89.90 КЖ.И.0.6.0.0-02	Патрубок МН3	1	
				т.п.902-3-89.90 КЖ.И.9.0.0.0-03		
				Сборочные единицы		
А3		5	т.п.902-3-89.90 КЖ.И.0.6.0.0-02	Патрубок МН3	2	

Ведомость расхода стали на дополнительные закладные изделия на элемент, кг

Марка элемента	Изделия закладные				Всего
	Арматура класса		Прокат марки		
	А-I	А-III	Ст3кп3-1	В-ВСт3сп	
	ГОСТ 5781-82		ГОСТ 103-76	ГОСТ 10704-76	
	ф12	ф8	S6	Труба ф152×4.5	
КС20		0.64	3.76		4.4
КС16	0.45	0.64	3.76	1.47	6.32
КС17	0.45	0.64	3.76	1.47	6.32
КС19	0.90	0.64	3.76	2.94	8.24

1. Арматуру кольца, перерезаемую патрубками, отогнуть и приварить к корпусу патрубка.
2. Отверстия для скоб по серии 3.900-3 Вып.7 не предусматривать.

Обозначение		Марка
т.п.902-3-89.90	КЖ.И.9.0.0.0	КС20
	-01	КС16
	-02	КС17
	-03	КС19

Привязан

Инв.№

Инв.№ подл. | Подпись и дата | Взам.инв.№

Провер.	Лоцикер	
Вед.инж.	Смирнова	
Гл.конс.	Лоцикер	
Гл.спец.	Пронин	
Н.контр.	Прогорова	
Нач.отд.	Лисьман	

т.п.902-3-89.90 КЖ.И.9.0.0.0.

Кольцо стеновое (КС16; КС17; КС19; КС20)

Стадия	Масса	Масшт.
Р	1000	1:25
Лист	Листов 1	

ЦНИИЭП инженерного оборудования г. Москва

Альбом VI

1 - 1

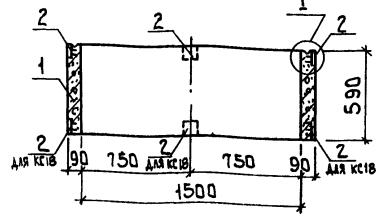

I
М1:10

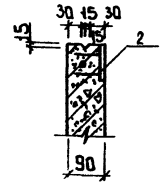

2-2
М1:10

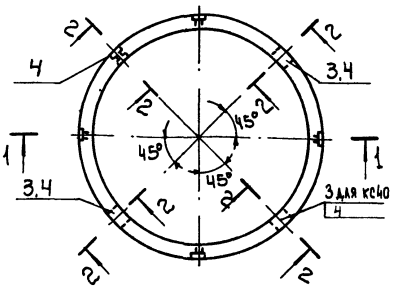

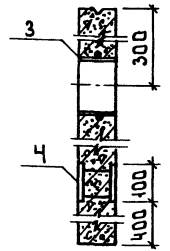

Формат	Зона	Поз.	Обозначение	Наименование	Кол.	Примеч.
				Документация		
А3		—	т.п.902-3-89.90 КЖ.И.ТУ	Технические условия		
			3.900-3 Вып.7	Изделия для круглых колодцев		
				Сборочные единицы		
		1	3.900-3 Вып.7	Кольца стеновые КЦ-15-6	1	
А4		2	т.п.902-3-89.90 КЖ.И.О.7.0.0.	Изделие закладное МН6	4	
			Переменные данные для исполнений			
			т.п.902-3-89.90 КЖ.И. 10.0.0.0	Отсутствуют		
				т.п.902-3-89.90 КЖ.И. 10.0.0.0-01		
				Сборочные единицы		
А4			т.п.902-3-89.90 КЖ.И.О.7.0.0	Изделие закладное МН6	4	
				т.п.902-3-89.90 КЖ.И.10.0.0.0-02		
				Сборочные единицы		
А4			т.п.902-3-89.90 КЖ.И.О.7.0.0	Изделие закладное МН6	4	
А3			КЖ.И.О.6.0.0-02	Патрубок МН3	1	
А4			КЖ.И.О.9.0.0.	Изделие закладное МН8	4	
				т.п.902-3-89.90 КЖ.И.10.0.0.0-02		
				Сборочные единицы		
А4			т.п.902-3-89.90 КЖ.И.О.7.0.0	Изделие закладное МН6	4	
А4			КЖ.И.О.9.0.0	Изделие закладное МН8	4	
А3			КЖ.И.О.6.0.0-02	Патрубок МН3	3	

Ведомость расхода стали на дополнительные закладные изделия на элемент, кг

Марка элемента	Изделия закладные				Всего
	Арматура класса		Прокат марки		
	A-I	A-III	Ст3кп3-1	В-Вст3сп	
	ГОСТ 5781-82		ГОСТ 103-76	ГОСТ 10704-76	
	ф12	ф8	S6	трубы ф152×4,5	
КС18		0.32	1.88		2.2
КС23		0.64	3.76		4.4
КС40	0.45	1.44	7.52	1.47	10.88
КС41	1.35	1.44	7.52	4.41	14.72

1 Арматуру кольца, перерезаемую патрубками, отогнуть и приварить к корпусу патрубка.
2 Отверстия для скоб по серии 3.900-3 Вып.7 не предусматривать.

Обозначение	Марка
т.п.902-3-89.90 КЖ.И.10.0.0.0	КС18
-01	КС23
-02	КС40
-03	КС41

Привязан

Инв.№

Провер.	Лоцикер	
Вед.инж.	Смирнова	
Гл.констр.	Лоцикер	
Гл.спец.	Пронин	
Н.контр.	Прокорова	
Нач.отд.	Письман	

т.п.902-3-89.90 КЖ.И.10.0.0.0.

Кольцо стеновое (КС18, КС23, КС40, КС41)

Стадия	Масса	Масштаб
Р	660	1:25
Лист	Листов 1	

ЦНИИЭП инженерного оборудования г. Москва

Альбом 4

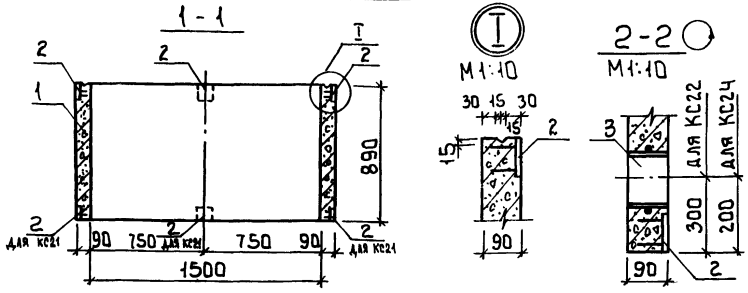

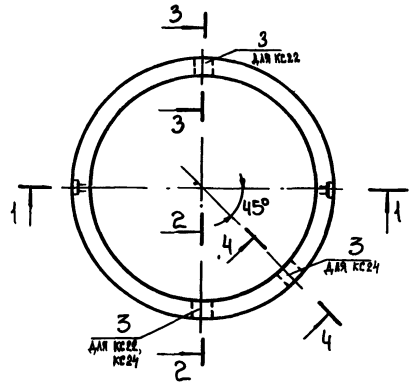

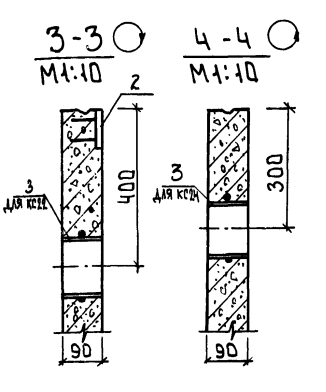

Формат	Зона	Поз.	Обозначение	Наименование	Кол.	Примеч.
				Документация		
А3		—	т.п.902-3-89.90 КЖ.И.ТУ	Технические условия		
			3.900-3. Вып.7	Изделия для круглых колодцев		
				Сборочные единицы		
		1	3.900-3. Вып.7	Кольцо стеновое КЦ-15-6	1	
А4		2	т.п.902-3-89.90 КЖ.И.0.7.0.0	Изделие закладное МН6	4	
			Переменные данные для исполнений			
			т.п.902-3-89.90 КЖ.И.11.0.0.0	Отсутствуют		
				т.п.902-3-89.90 КЖ.И.11.0.0.0-01		
				Сборочные единицы		
А4		2	т.п.902-3-89.90 КЖ.И.0.7.0.0	Изделие закладное МН6	4	
А3		3	т.п.902-3-89.90 КЖ.И.0.6.0.0-02	Патрубок МН3	2	
				т.п.902-3-89.90 КЖ.И.11.0.0.0-02		
				Сборочные единицы		
А4		2	т.п.902-3-89.90 КЖ.И.0.7.0.0	Изделие закладное МН6	4	
А3		3	т.п.902-3-89.90 КЖ.И.0.6.0.0-02	Патрубок МН3	2	

Ведомость расхода стали на дополнительные закладные изделия на элемент, кг

Марка элемента	Изделия закладные				Всего
	Арматура класса		Прокат марки		
	А-I	А-III	Ст3кп3-1	В-Вст3сп	
	ГОСТ 5781-82		ГОСТ 103-76	ГОСТ 10704-76	
	ф12	ф8	S6	Труба ф152х4.2	
КС21		0.32	1.88		2.2
КС22	0.90	0.64	3.76	2.94	8.24
КС24	0.90	0.64	3.76	2.94	8.24

1. Арматуру кольца, перерезаемую патрубками, отогнуть и приварить к корпусу патрубка.
2. Отверстия для скоб по серии 3.900-3 Вып.7 не предусматривать.

Обозначение	Марка
т.п.902-3-89.90 КЖ.И.11.0.0.0	КС21
-01	КС22
-02	КС24

Привязан

Инв.№

Инв.№подл. | Подпись и дата | Взам.инв.№

Провер.	Лоуикер	
Вед.инж.	Смирнова	
Гл.констр.	Лоуикер	
Гл.спец.	Пронин	
Н.контр.	Прохорова	
Нач.отд.	Письман	

т.п.902-3-89.90 КЖ.И.11.0.0.0.

Кольцо стеновое (КС21, КС22, КС24)

Стадия	Масса	Масшт
Р	1000	1:25
Лист	Листов 1	

ЦНИИЭП инженерного оборудования г. Москва

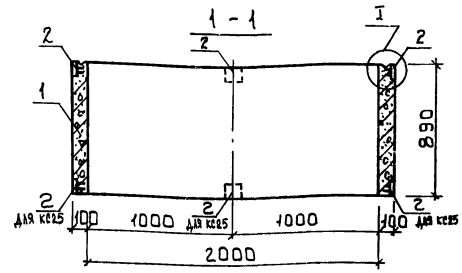

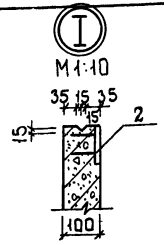

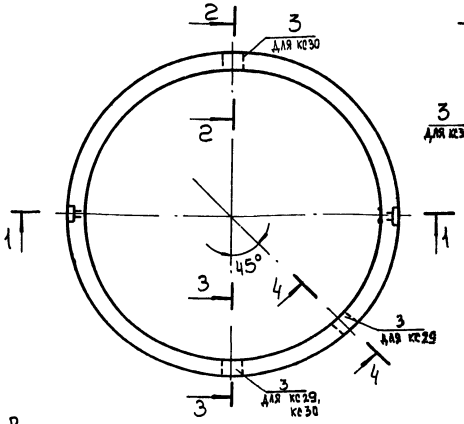

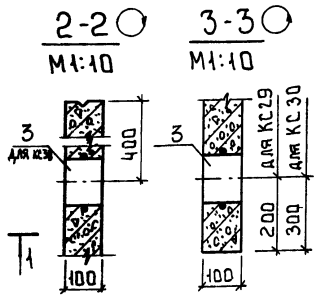

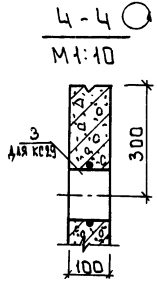

Формат	Зона	Поз.	Обозначение	Наименование	Кол.	Примеч.
				Документация		
А3		—	т.п.902-3-89.90 КЖ.И.ТУ	Технические условия		
			3.900-3 Вып.7	Изделия для круглых колодцев.		
				Сборочные единицы		
		1	3.900-3 Вып.7	Кольцо стеновое КЦ-20-9	1	
А4		2	т.п.902-3-89.90 КЖ.И.0.7.0.0.	Изделие закладное МН6	4	
			Переменные данные для исполнений			
			т.п.902-3-89.90 КЖ.И.12.0.0.0	Отсутствуют		
				т.п.902-3-89.90 КЖ.И.12.000-01		
				Сборочные единицы		
А4		2	т.п.902-3-89.90 КЖ.И.0.7.0.0	Изделие закладное МН6	4	
А3		3	т.п.902-3-89.90 КЖ.И.0.6.0.0	Патрубок МН1	2	
				т.п.902-3-89.90 КЖ.И.12.000-02		
				Сборочные единицы		
А4		2	т.п.902-3-89.90 КЖ.И.0.7.0.0.	Изделие закладное МН6	4	
А3		3	т.п.902-3-89.90 КЖ.И.0.6.0.0	Патрубок МН1	2	

1. Арматуру кольца, перерезаемую патрубками, отогнуть и приварить к корпусу патрубка.
2. Отверстия для скоб по серии 3.900-3 Вып.7 не предусматривать.

Обозначение	Марка
т.п.902-3-89.90 КЖ.И.12.0.0.0	КС25
-01	КС29
-02	КС30

Ведомость расхода стали на дополнительные закладные изделия на элемент, кг

Марка элемента	Изделия закладные				Всего
	Арматура класса		Прокат марки		
	А-I	А-III	Ст3кп3-1	В-Вст3сп	
	ГОСТ 5781-82		ГОСТ 103-76	ГОСТ 10704-76	
	ф12	ф8	S6	Труба ф152-4,5	
КС25		0.32	1.88		2.2
КС29	0.90	0.64	3.76	3.26	8.56
КС30	0.90	0.64	3.76	3.26	8.56

Привязан

Инв.№

Провер.	Лоцикер	
Вед.инж.	Смирнова	
Гл.констр.	Лоцикер	
Гл.спец.	Пронин	
Н.контр.	Прокарова	
Нач.отд.	Письман	

т.п.902-3-89.90 КЖ.И.12.0.0.0.

Кольцо стеновое (КС25, КС29, КС30)

Стадия	Масса	Масшт.
Р	1470	1:25
Лист	Листов 1	

ЦНИИЭП инженерного оборудования г. Москва

Альбом 4

Инв.№ подл. | Подпись и дата | Взам.инв.№

Альбом 4

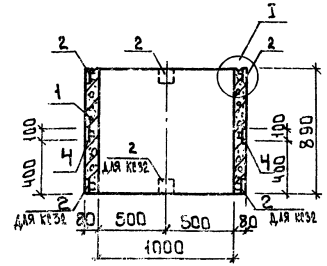

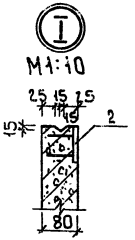

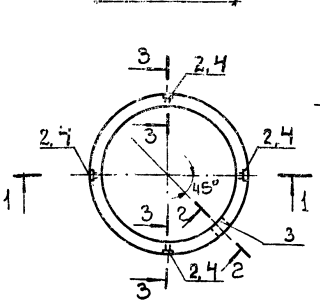

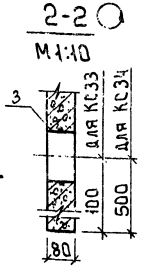

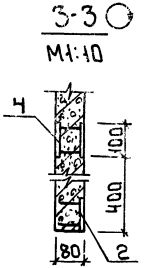

Формат	Зона	Поз.	Обозначение	Наименование	Кол.	Примеч.
				Документация		
А3		—	т.п.902-3-89.90 КЖ.И.ТУ	Технические условия		
			3.900-3, Вып.7	Изделия для круглых колодцев		
				Сборочные единицы		
		1	3.900-3, Вып.7	Кольцо стеновое КЦ-10-9	1	
А4		2	т.п.902-3-89.90 КЖ.И.07.0.0.	Изделие закладное МН-6	4	
			Переменные данные для исполнений			
			т.п.902-3-89.90 КЖ.И.13.0.0.0	Отсутствуют		
				т.п.902-3-89.90 КЖ.К.13.0.0.0-01		
				Сборочные единицы		
А4		2	т.п.902-3-89.90 КЖ.И.07.0.0	Изделие закладное МН6	4	
А3		3	КЖ.И.06.00-03	Патрубок МН4	1	
				т.п.902-3-89.90 КЖ.И.13.0.0.0-02		
				Сборочные единицы		
А4		2	т.п.902-3-89.90 КЖ.И.07.0.0	Изделие закладное МН6	4	
А3		3	КЖ.И.06.00-03	Патрубок МН4	1	
А4		4	КЖ.И.0.90.0	Изделие закладное МН8	4	

Ведомость расхода стали на дополнительные закладные изделия на элемент, кг

Марка элемента	Изделия закладные				Всего
	Арматура класса		Прокат марки		
	А-I ГОСТ 5781-82	А-III	Ст3кп3-1 ГОСТ 103-76	В-Ст3сп ГОСТ 10704-76	
	ф12	ф8	Sб	трубы ф152×4,5	
КС32		0.32	1.88		2.2
КС33	0.45	0.64	3.76	1.31	6.16
КС34	0.45	1.44	7.52	1.31	10.72

1. Арматуру кольца, перерезаемую патрубками, отогнуть и приварить к корпусу патрубка.
2. Отверстия для скоб по серии 3.900-3 Вып.7 не предусматривать.

Обозначение	Марка
т.п.902-3-89.90 КЖ.И.13.0.0.0	КС32
-01	КС33
-02	КС34

Привязан

Инв.№

Инв.№ подл. | Подпись и дата | Взам. инв.№

Провер.	Лоцкер		
Вед.инж.	Смирнова		
Гл.констр.	Лоцкер		
Гл.спец.	Пронин		
Н.контр.	Прокорова		
Нач.отд.	Письман		

т.п.902-3-89.90 КЖ.И.13.0.0.0.

Кольцо стеновое (КС32 ÷ КС34)

Стадия	Масса	Масштаб
Р	600	1:25
Лист	Листов 1	

ЦНИИЭП инженерного оборудования г. Москва

24584-04 25

Альбом ч

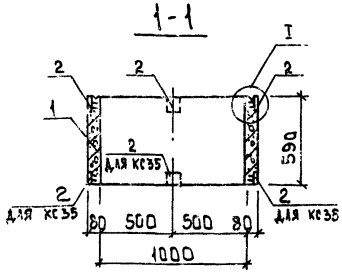

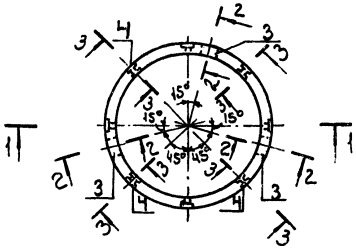

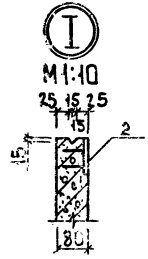

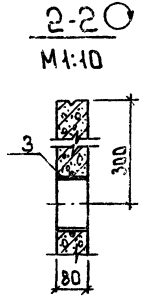

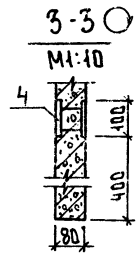

Формат	Зона	Поз.	Обозначение	Наименование	Кол.	Примеч.
				Документация		
А3		—	т.п.902-3-89.90 КЖ.И.ТУ	Технические условия		
			3.900-3 Вып.7	Изделия для круглых колодцев		
				Сборочные единицы		
		1	3.900-3 Вып.7	Кольца стеновое КЦ-10-6	1	
А4		2	т.п.902-3-89.90 КЖ.И.0.7.0.0	Изделие закладное МН6	4	
			Переменные данные для исполнений			
			т.п.902-3-89.90 КЖ.И.14.0.0.0	Отсутствуют		
				т.п.902-3-89.90 КЖ.И.14.0.0.0-04		
				Сборочные единицы		
А4		2	т.п.902-3-89.90 КЖ.И.0.7.0.0	Изделие закладное МН6	4	
А4		3	КЖ.И.0.6.0.0-03	Патрубок МН4	3	
А4		4	КЖ.И.0.9.0.0	Изделие закладное МН8	4	

1 Арматуру кольца, перерезаемую патрубками, отогнуть и приварить к корпусу патрубка.
2 Отверстия для скоб по серии 3.900-3 Вып.7 не предусматривать.

Ведомость расхода стали на дополнительные закладные изделия на элемент, кг

Марка элемента	Изделия закладные				Всего
	Арматура класса		Прокат марки		
	А-I	А-III	Ст3кп3-1	В-Ст3сп	
	ГОСТ 5781-82		ГОСТ 103-76	ГОСТ 10704-76	
	ф12	ф8	S6	Труба ф152×4.5	
КС35		0.32	1.88		2.2
КС39	1.35	1.44	7.52	3.96	14.27

Обозначение	Марка
т.п.902-3-89.90 КЖ.И.14.0.0.0	КС35
-01	КС39

Привязан

Инв.№

Провер.	Лоцкер	
Вед.инж.	Смирнова	
Гл.констр.	Лоцкер	
Гл.спец.	Пронин	
Н.контр.	Проскурова	
Нач.отд.	Письман.	

т.п.902-3-89.90 КЖ.И.14.0.0.0.

Кольца стеновые (КС35, КС39)

Стадия	Масса	Масштаб
Р	400	1:25
Лист	Листов 1	

ЦНИИЭП инженерного оборудования г. Москва

Альбом 4

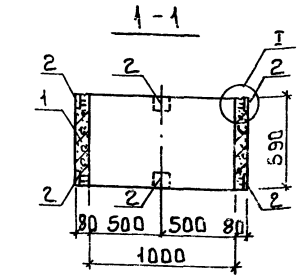

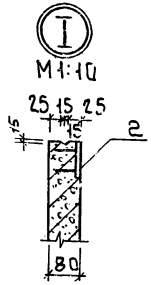

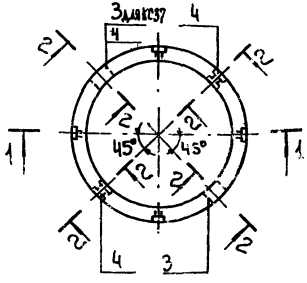

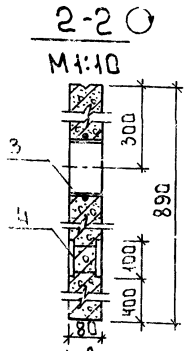

Формат	Зона	Поз.	Обозначение	Наименование	Кол	Примеч
				Документация		
А3		—	Т.П.902-3-89.90 КЖ.И.ТУ	Технические условия		
			3.900-3 Вып. 7	Изделия для круглых колодцев		
				Сборочные единицы		
		1	3.900-3 Вып. 7	Кольцо стеновое КЦ-10-6	1	
А4		2	Т.П.902-3-89.90 КЖ.И.0.7.0.0.	Изделие закладное МН6	8	
			Переменные данные для исполнений			
			Т.П.902-3-89.90 КЖ.И.15.0.0.0	Отсутствуют		
				Т.П.902-3-89.90 КЖ.И.15.0.0.0-01		
				Сборочные данные		
А3		3	Т.П.902-3-89.90 КЖ.И.0.6.0.0-03	Патрубок МН4	2	
А4		4	КЖ.И.0.9.0.0.	Изделие закладное МН8	4	
				Т.П.902-3-89.90 КЖ.И.15.0.0.0-02		
				Сборочные единицы		
А4		4	Т.П.902-3-89.90 КЖ.И.0.9.0.0.	Изделие закладное МН8	4	
А4		3	КЖ.И.0.6.0.0-03	Патрубок МН4	1	

1. Арматуру кольца, перерезаемую патрубками, отогнуть и приварить к корпусу патрубка.
2. Отверстия для скоб по серии 3.900-3 Вып.7 не предусматривать.

Обозначение	Марка
Т.П.902-3-89.90 КЖ.И.15.0.0.0	КС36
-01	КС37
-02	КС38

Ведомость расхода стали на дополнительные закладные изделия на элемент, кг

Марка элемента	Изделия закладные				Всего
	Арматура класса		Прокат марки		
	А-I	А-III	Ст3кп3-1	В-ВСт3сп	
	ГОСТ 5781-82		ГОСТ 103-76	ГОСТ 10704-76	
	ф12	ф8	96	Труба ф157 х4.5	
КС36		0.64	3.76		4.4
КС37	0.90	1.44	7.52	2.62	12,48
КС38	0.45	1.44	7.52	1.31	6.96

Привязан

Инв. №

Провер.	Лоцикер	
Вед. инж.	Смирнова	
Гл. констр.	Лоцикер	
Гл. спец.	Пронин	
Н. контр.	Прохорова	
Нач. отд.	Письман	

т.п. 902-3-89.90 КЖ.И.15.0.0.0.

Кольцо стеновое (КС36 ÷ КС38)

Стадия	Масса	Масшт.
Р	400	1:25
Лист	Листов 1	

ЦНИИЭП инженерного оборудования г. Москва

Инв. № подл. | Подпись и дата | Взам. инв. №

Альбом 4

1 - 1

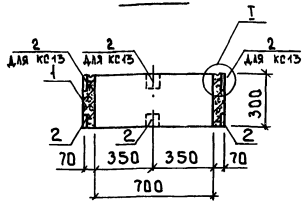

I
М1:10

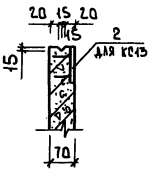

2-2
М1:10

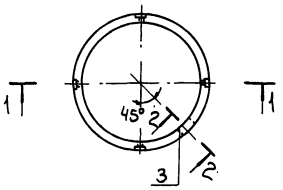

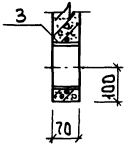

Формат	Зона	Поз.	Обозначение	Наименование	Кол.	Примеч.
				Документация		
А3		—	т.п.902-3-89.90 КЖ.И. ТУ	Технические условия		
			3.900-3 Вып.7	Изделия для круглых колодцев		
				Сборочные единицы		
		1	3.900-3 Вып.7	Кольцо стеновое КЦ-7-3	1	
А4		2	т.п.902-3-89.90 КЖ.И.0.7.0.0	Изделие закладное МН6	4	
			Переменные данные для исполнений			
			т.п.902-3-89.90 КЖИ.16.0.0.0	Отсутствуют		
				т.п.902-3-89.90 КЖ.И.16.0.0.0-01		
				Сборочные единицы		
А4			т.п.902-3-89.90 КЖ.И.0.7.0.0	Изделие закладное МН6	4	
А3			КЖ.И.0.6.0.0-01	Изделие закладное МН5	1	

1. Арматуру кольца, перерезаемую патрубками, отогнуть и приварить к корпусу патрубка.
2. Отверстия для скоб по серии 3.900-3 Вып.7 не предусматривать.

Ведомость расхода стали на дополнительные закладные изделия на элемент, кг

Марка элемента	Изделие закладное				Всего
	Арматура класса		Прокат марки		
	А-I	А-III	Ст3кп3-1	В-ВСт3сп	
	ГОСТ 5781-82		ГОСТ 103-76	ГОСТ 10704-76	
	ф12	ф8	S6	труба ф152×4.5	
КС42		0.32	1.88		2.2
КС13	0.45	0.64	3.76	1.15	6.0

Обозначение	Марка
т.п.902-3-89.90 КЖ.И.16.0.0.0	КС42
-01	КС13

Привязан

Инв.№

Провер.	Поцикер	
Вед.инж.	Смирнова	
Гл.констр.	Поцикер	
Гл.спец.	Прокин	
Н.контр.	Прохорова	
Нач.отд.	Письман	

т.п.902-3-89.90 КЖ.И.16.0.0.0.

Кольцо стеновое (КС13, КС42)

Стадия	Масса	Масштаб
Р	130	1:20
Лист	Листов 1	

ЦНИИЭП инженерного оборудования г.Москва

Альбом 4

1-1

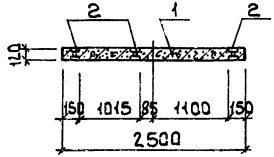

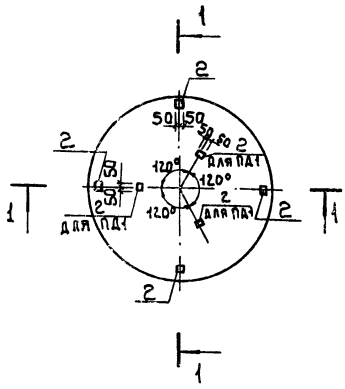

Формат	Зона	Поз.	Обозначение	Наименование	Кол.	Примеч.
				Документация		
А3		—	т.п.902-3-89.90 КЖ.И.ТУ	Технические условия		
			3.900-3. Вып.7	Изделия для круглых колодцев		
				Сборочные единицы		
		1	3.900-3. Вып.7	Плита днища КЦД20	1	
			Переменные данные для исполнения			
				т.п902-3-89.90-КЖ.И.17.0.0.0		
				Сборочные единицы		
А4		2	т.п.902-3-89.90- КЖ.И.0.9.0.0	Изделие закладное МН8	7	
				т.п902-3-89.90-КЖ.И.17.0.0.0-01		
				Сборочные единицы		
А4		2	т.п902-3-89.90- КЖ.И.0.9.0.0	Изделие закладное МН8	4	

Ведомость расхода стали на дополнительные закладные изделия, кг

Марка элемента	Изделия закладные				Всего
	Арматура класса		Прокат марки		
	A-III		Ст3кп3-1		
	ГОСТ5781-82		ГОСТ103-76		
	ф8		S6		
ПД1	1.4		6.6		8.0
ПД2	0.8		3.8		4.6

Обозначение	Марка
т.п.902-3-89.90 - КЖ.И.17.0.0.0	ПД1
-01	ПД2

Привязан

Инв.№

Инв.№ подл. | Подпись и дата | Взам. инв.№

Провер.	Лаучкер		
Вед.инж.	Смирнова		
Гл.констр.	Лаучкер		
Гл.спец.	Промин		
Н.контр.	Прокорова		
Нач.отд.	Письман		

т.п. 902-3-89.90 КЖ.И.17.0.0.0.

Плита днища (ПД1, ПД2)

Стадия	Масса	Масштаб
Р	1470	1:50
Лист	Листов 1	

ЦНИИЭП инженерного оборудования г. Москва

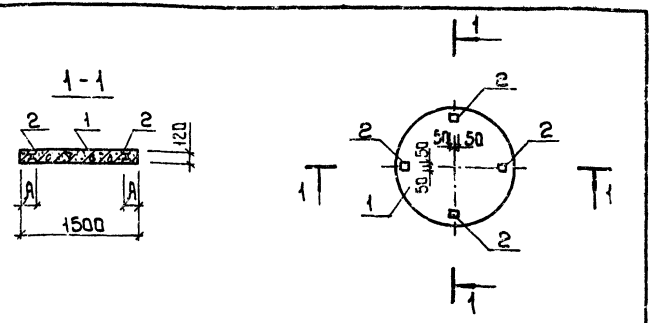

Формат	Зона	Поз.	Обозначение	Наименование	Кол.	Примеч.
				Документация		
А3		—	ТП902-3-89.90- КЖ.И.ТУ	Технические условия		
			3.900-3, Вып.7	Изделия для круглых колодцев		
				Сборочные единицы		
		1	3.900-3. Вып.7	Плита днища КЦД10	1	
Ач		2	ТП902-3-89.90-КЖ.И.09.0.0	Изделие закладное МН8	4	

Ведомость расхода стали на дополнительные закладные изделия, кг

Марка элемента	Изделия закладные				Всего
	Арматура класса		Прокат марки		
	A-III		Ст3кп3-1		
	ГОСТ5781-82		ГОСТ 103-76		
	ф8		56		
ПД3, ПД5	0.8		3.8		4.6

Обозначение	Марка	Д. мн
Т.П902-3-89.90-КЖ.И.18.0.0.0	ПД3	170
-01	ПД5	330

Привязан

Инв.№

Обер.	Лоуцкер		
Д.инж	Смирнова		
Констр.	Лоуцкер		
Спец.	Пронин		
Контр.	Прокорова		
Нач.отд	Письман		

ТП 902-3-89.90 КЖ.И.18.0.0.0.

Плита днища (ПД3, ПД5)

Стадия	Масса	Масшт.
Р	440	1:25
Лист	Листов 1	

ЦНИИЭП инженерного оборудования г. Москва

Альбом

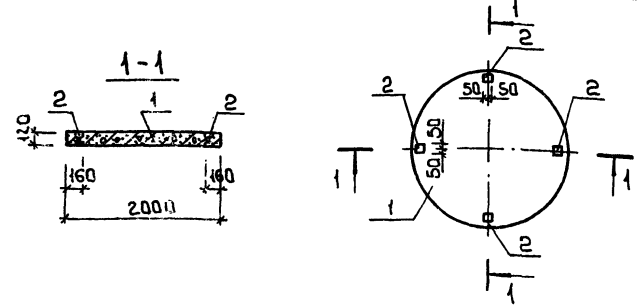

Формат	Зона	Поз.	Обозначение	Наименование	Кол.	Примеч.
				Документация		
А3		—	ТП902-3-89.90- КЖ.И.ТУ	Технические условия		
			3.900-3, Вып.7	Изделия для круглых колодцев		
				Сборочные единицы		
		1	3.900-3, Вып.7	Плита днища КЦД 15	1	
Ач		2	Т.П.902-3-89.90- КЖ.И.09.0.0	Изделие закладное МН8	4	

Ведомость расхода стали на дополнительные закладные изделия, кг

Марка элемента	Изделия закладные				Всего
	Арматура класса		Прокат марки		
	A-III		Ст3кп3-1		
	ГОСТ5781-82		ГОСТ 103-76		
	ф8		56		
ПД5	0.8		3.8		4.6

Привязан

Инв.№

Инв.№ подл. | Подпись и дата | Взам. инв.№

Провер.	Лоуцкер		
Вед.инж.	Смирнова		
Гл.констр.	Лоуцкер		
Гл.спец.	Пронин		
Н.контр.	Прокорова		
Нач.отд.	Письман		

ТП 902-3-89.90 КЖ.И.19.0.0.0.

Плита днища ПД4

Стадия	Масса	Масшт.
Р	940	1:50
Лист	Листов 1	

ЦНИИЭП инженерного оборудования г. Москва

Альбом 4

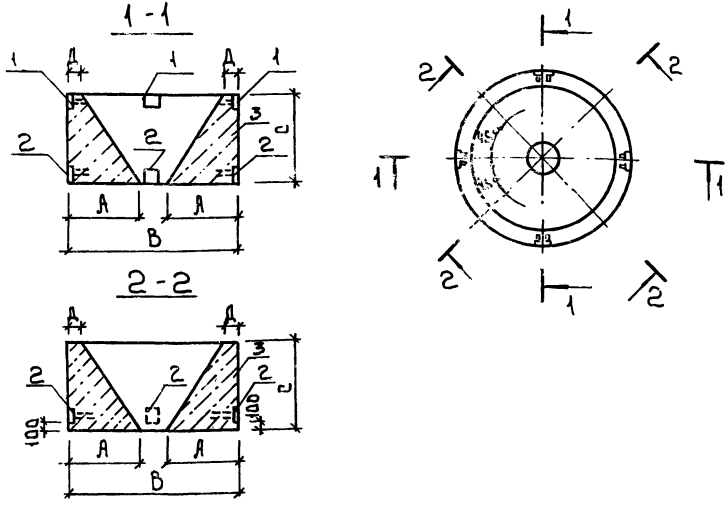

Формат	Зона	Поз.	Обозначение	Наименование	Кол.	Примеч.
				Документация		
А3			т.п.902-3-89.90-КЖ.И.ТУ	Технические условия		
				т.п902-3-89.90-КЖ.И.20.0.0.0		
				Сборочные единицы		
А4		1	т.п.902-3-89.90-КЖ.И.07.0.0	Изделие закладное МН5	4	
		2	1.400-15.В1.120-05	Изделие закладное МН105-6	8	
				Материалы:		
				Бетон В15, F150, W4	3,25	м³
				т.п.902-3-89.90-КЖ.И.20.0.00-01		
				Сборочные единицы		
А4		1	т.п902-3-89.90-КЖ.И.07.0.0	Изделие закладное МН6	4	
		2	1.400-15.В1.120-05.	Изделие закладное МН105-6	8	
				Материалы:		
		3		Бетон В15, F150, W4	0,93	м³

Ведомость расхода стали на элемент, кг

Марка элемента	Изделия закладные				Всего
	Арматура класса		Прокат марки		
	А-III		С235		
	ГОСТ5781-82		ГОСТ19903-74		
	ф8		56	58	
ТБ1	1.12		5.88	3.2	10.2
ТБ2	1.12		5.88	3.2	10.2

Обозначение	Марка	Размеры, мм А	В	С	Д	Масса, кг
т.п.902-3-89.90-КЖ.И.20.0.0.0	ТБ1	900	2200	1300	100	7800
-01	ТБ2	640	1680	650	90	2232

Привязан

Инв. № подл. | Подпись и дата | Взам. инв. №

Провер.	Лоцикер		
Вед.инж.	Смирнова		
Гл.констр.	Лоцикер		
Гл.спец.	Пронин		
Н.контр.	Прокорова		
Нач.отд.	Письман		

т.п. 902-3-89.90 КЖ.И.20.0.0.0

Тумба бетонная (ТБ1, ТБ2)

Стадия	Масса	Масштаб
Р	см. табл.	

Лист | Листов 1

ЦНИИЭП инженерного оборудования г. Москва

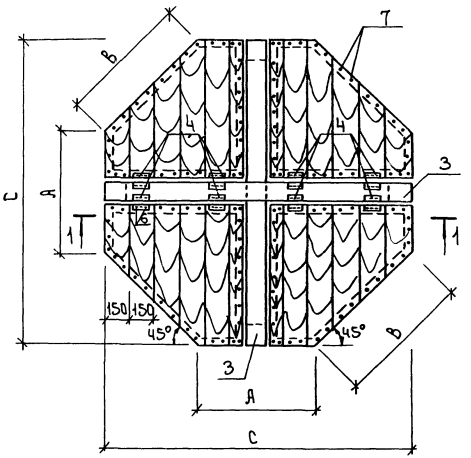

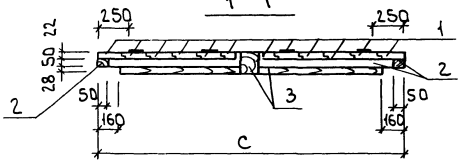

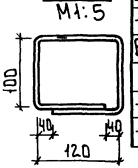

поз. 5
М1:5

Формат	Зона	Поз.	Обозначение	Наименование	Кол.	Примеч
				Документация		
			т.п.902-3-89.90- КЖ.И.ТУ	Технические условия		
				т.п.902-3-89.90- КЖ.И.0.1.0.0		
				Детали		
Бч		1	т.п.902-3-89.90- КЖ.И.0.1.0.1	Доска б-22 ГОСТ 8486-86Е р:1080	24	2.35кг
Бч		2		Брусок 50×50 ГОСТ 8486-86Е $р_{общ.}$:142	п.м.	23.43кг
Бч		3		Брус 100×100 ГОСТ 8486-86Е р:2260	2	14.92кг
—		4		Петля ПН1-400 ГОСТ 5088-78*	4	
Бч		5		ф10АI ГОСТ 5781-82 р:480	2	0.30кг
				Стандартные изделия		
—		6		Шурупы А4×30 ГОСТ 1145-80*	64	
—		7		Гвозди К2.5×60 ГОСТ 4028-63*	120	
				т.п.902-3-89.90-КЖ.И.0.1.0.0-Д1		
				Детали		
Бч		1	т.п.902-3-89.90- КЖ.И.0.1.0.1	Доска б-22 ГОСТ 8486-86Е р:830	24	1.81 кг
Бч		2		Брусок 50×50 ГОСТ 8486-86Е $р_{общ.}$:109	п.м.	18.0 кг
Бч		3		Брус 100×100 ГОСТ 8486-86Е р:1740	2	11.48кг
—		4		Петля ПН1-400 ГОСТ 5088-78*	4	
Бч		5		ф10АIII ГОСТ 5781-82 р:480	2	0.30
				Стандартные изделия		
—		6		Шурупы А4-30 ГОСТ 1145-80*	64	
—		7		Гвозди К2.5×60 ГОСТ 4028-63*	100	

Сорт пиломатериалов-4

Обозначение	Марка	Размеры, мм А	В	С	Масса, кг
т.п902-3-89.90- КЖ.И.0.1.0.0	Ш1	900	900	2260	98.7
-Д1	Ш2	680	680	1740	73.4

Привязан

Инв.№

Провер.	Лоцикер	
Вед.инж.	Смирнова	
Гл.конст.	Лоцикер	
Гл.спец.	Пронин	
Н.контр.	Прохорова	
Нач.отд.	Письман	

т.п.902-3-89.90 КЖ.И.0.1.0.0.

Щит (Ш1; Ш2)

Стадия	Масса	Масшт.
Р	см. табл.	
Лист	Листов 1	

ЦНИИЭП инженерного оборудования г. Москва

Альбом 4

Подпись и дата | Инв.№ подл. | Взам.инв.№

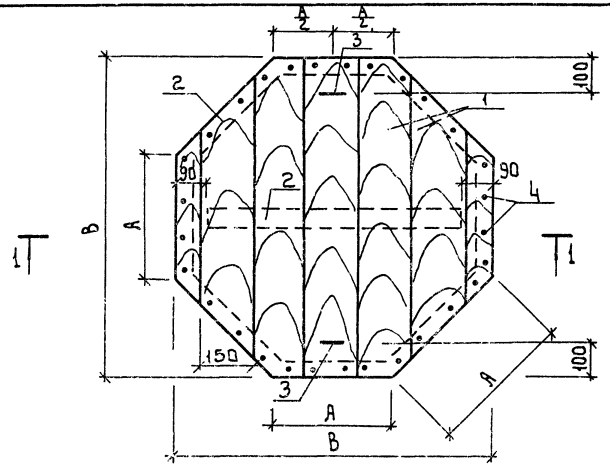

1-1

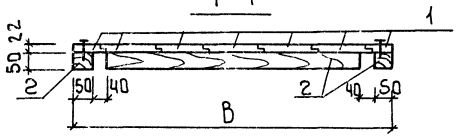

Поз. 3
М 1:5

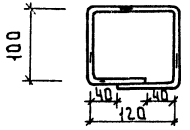

Формат	Зона	Поз.	Обозначение	Наименование	Кол.	Примеч.
				Документация		
			т.п.902-3-89.90-КЖ.И.ТУ	Технические условия		
				т.п.902-3-89.90-КЖ.И.0.2.0.0		
				Детали		
Бч		1	т.п.902-3-89.90-КЖ.И.0.2.0.1	Доска б·22 ГОСТ 8486-86Е ℓ=1220	8	2.66 кг
Бч		2	2	Брусок 50·50 ГОСТ 8486-86Е ℓ общ 3.4 п.м.		7.92 кг
Бч		3	3	ф10АI ГОСТ 5781-82 ℓ=480	2	0.30 кг
				Стандартные изделия		
—		4		Гвозди К2.5×60 ГОСТ 4028-63*	80	
				т.п.902-3-89.90-КЖ.И.0.2.0.0-01		
				Детали		
Бч		1	т.п.902-3-89.90-КЖ.И.0.2.0.1	Доска б·22 ГОСТ 8486-86Е ℓ=900	12	1.96 кг
Бч		2	2	Брусок 50·50 ГОСТ 8486-86Е ℓ общ 3.4 п.м.		5.68 кг
Бч		3	3	ф10АI ГОСТ 5781-82 ℓ=480	2	0.30 кг
				Стандартные изделия		
—		4		Гвозди К2.5×60 ГОСТ 4028-63*	60	

Сорт пиломатериалов В-4

Обозначение	Марка	Размеры, мм А	Размеры, мм В	Масса кг
т.п.902-3-89.90 - КЖ.И.0.2.0.0	Щ3	470	1220	29.8
-01	Щ4	340	900	28.6

Привязан

Инв.№

Провер.	Лоцикер	
Вед.инж.	Смирнова	
Гл.констр.	Лоцикер	
Гл.спец.	Пронин	
Н.контр.	Прохорова	
Нач.отд.	Лисьман	

т.п. 902-3-89.90 КЖ.И.0.2.0.0.

Щит (Щ3, Щ4)

Стадия	Масса	Масшт
Р	см. табл.	
Лист	Листов 1	

ЦНИИЭП инженерного оборудования г. Москва

Инв.№ подл. | Подпись и дата | Взам.инв.№

А любом Ч

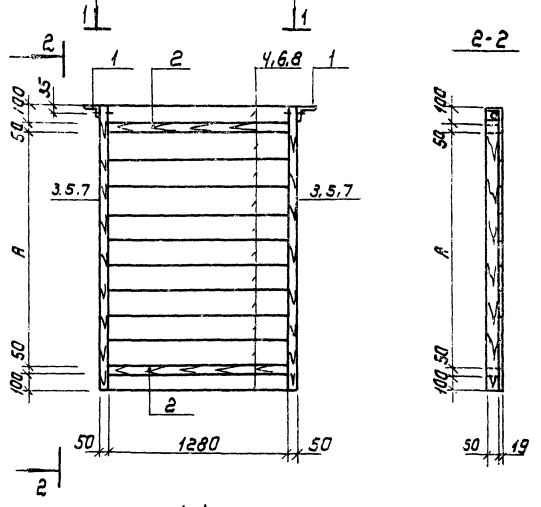

Сорт лиломатериалов-Ч.

Формат	Зона	Поз.	Обозначение	Наименование	Кол	Примеч.
				Документация		
А3		—	Т.П.902-3-89.90 КЖ.И ТУ	Технические условия		
				Детали		
Бч		1	Т.П.902-3-89.90 КЖ.И 0.3.0.1	Уголок 100х63х8-В ГОСТ 8510-86 с 235 ГОСТ 27772-88 ℓ=50	2	0.49кг
				Материалы		
Бч		2	КЖ.И 0.3.0.2	Брус 50х50 ГОСТ 8486-86Е ℓ=1280	2	2.11 кг
			Переменные данные для исполнений			
				Т.П.902-3-89.90 КЖ.И 0.3.0.0		
				Материалы		
Бч		3	Т.П.902-3-89.90 КЖ.И.0.3.0.3	Брус 50х50 ГОСТ 8486-86Е ℓ=1950	2	2.39 кг
Бч		4	4	Доска Б=19 ГОСТ 8486-86Е ℓ=1380	10	2.60кг
				Стандартные изделия		
—				Гвозди К2.5х60 ГОСТ 4028-63	68	
				Т.П.902-3-89.90 КЖ.И.0.3.0.0-01		
				Материалы		
Бч		5	Т.П.902-3-89.90 КЖ.И.0.3.0.5	Брус 50х50 ГОСТ 8486-86Е ℓ=2250	2	3.71 кг
Бч		6	5	Доска Б=19 ГОСТ 8486-86Е ℓ=1380	15	2.60 кг
				Стандартные изделия		
—				Гвозди К2.5х60 ГОСТ 4028-63	88	
				Т.П.902-3-89.90 КЖ.И.0.3.0.0-02		
				Материалы		
Бч		7	Т.П.902-3-89.90 КЖ.И.0.3.0.7	Брус 50х50 ГОСТ 8486-86Е ℓ=3150	2	5.20 кг
Бч		8	8	Доска Б=19 ГОСТ 8486-86Е ℓ=1380	21	2.60 кг
				Стандартные изделия		
—				Гвозди К2.5х60 ГОСТ 4028-63	112	

Обозначение		Марка	А	Масса кг
Т.902-3-89.90	КЖ.И.0.3.0.0	Щ5	1150	36.0
	-01	Щ6	1950	51.6
	-02	Щ7	2850	70.2

Привязан

Инв.№

Провер.	Лоучкер	
Вед. инж.	Смирнова	
Гл. констр.	Лоучкер	
Гл. спец.	Пронин	
Н. контр.	Прохорова	
Нач. отд.	Лисьман	

Т.П. 902-3-89.90 КЖ.И 0.3.0.0

Щит струенаправляющий (Щ5 ÷ Щ7)

Стадия	Масса	Масштаб
Р	см. табл.	1:25
Лист	Листов 1	

ЦНИИЭП инженерного оборудования г. Москва

Альбом Ч

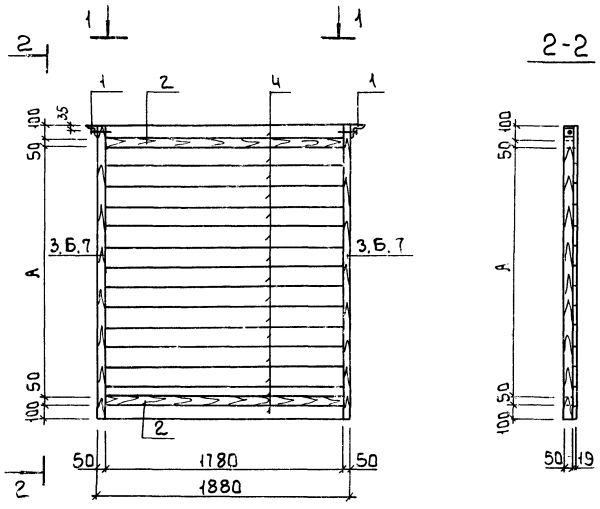

Сорт пиломатериалов - Ч.

Обозначение	Марка	Д. мм	Масса, кг
т.п 902-3-89.90-КЖ.И.0.Ч.0.0	Щ8	1500	55,3
-01	Щ9	2100	71.4
-02	Щ10	2400	79.5

Привязан

Инв.№

Инв.№ подл. | Подпись и дата | Взам.инв.№

Формат	Зона	Поз.	Обозначение	Наименование	Кол	Примеч
				Документация		
А3		—	т.п 902-3-89.90-КЖ.И.ТУ	Технические условия		
				Детали		
Бч		1	т.п 902-3-89.90-КЖ.И.0.Ч.0.1	Уголок 100×63×8-В ГОСТ 8510-86 с 235 ГОСТ 27772-88 ℓ=50	2	0.49кг
				Материалы		
Бч		2	КЖ.И.0.Ч.0.2	Брус 50×50 ГОСТ 8486-86Е, ℓ=1780	2	2.94 кг
			Переменные данные для исполнений			
				т.п.902-3-89.90-КЖ.И.0.Ч.0.0.		
				Материалы		
Бч		3	т.п.902-3-89.90-КЖ.И.0.Ч.0.3	Брус 50×50 ГОСТ 8486-86Е, ℓ=1800	2	2.97 кг
Бч		4	4	Доска 8-19 ГОСТ 8486-86Е, ℓ=1880	12	3.54 кг
				Стандартные изделия		
—		5		Гвозди К2.5×60 ГОСТ 4028-63	86	
				т.п 902-3-89.90-КЖ.И.0.Ч.0.01		
				Материалы		
Бч		6	т.п.902-3-89.90-КЖ.И.0.Ч.0.5	Брус 50×50 ГОСТ 8486-86Е, ℓ=2400	2	3.96 кг
Бч		4	6	Доска 8-19 ГОСТ 8486-86Е, ℓ=1880	16	3.54 кг
				Стандартные изделия		
—		5		Гвозди К2.5×60 ГОСТ 4028-63	102	
				т.п.902-3-89.90-КЖ.И.0.Ч.0.0-02		
				Материалы		
Бч		7	т.п.902-3-89.90-КЖ.И.0.Ч.0.7	Брус 50×50 ГОСТ 8486-86Е, ℓ=2700	2	4.46 кг
Бч		4	8	Доска 8-19 ГОСТ 8486-86Е, ℓ=1880	18	3.54 кг
				Стандартные изделия		
—		5		Гвозди К2.5×60 ГОСТ 4028-63	110	

Провер	Лоцикер	
Вед.инж.	Смирнова	
Гл.констр	Лоцикер	
Гл.спец.	Пронин	
Н.контр	Прозорова	
Нач.отд	Письман	

т.п. 902-3-89.90 КЖ.И.0.Ч.0.0.

Щит струенаправляющий (Щ8 ÷ Щ10)

Стадия	Масса	Масшт.
Р	см. табл.	
Лист	Листов 1	

ЦНИИЭП инженерного оборудования г. Москва

Альбом 4

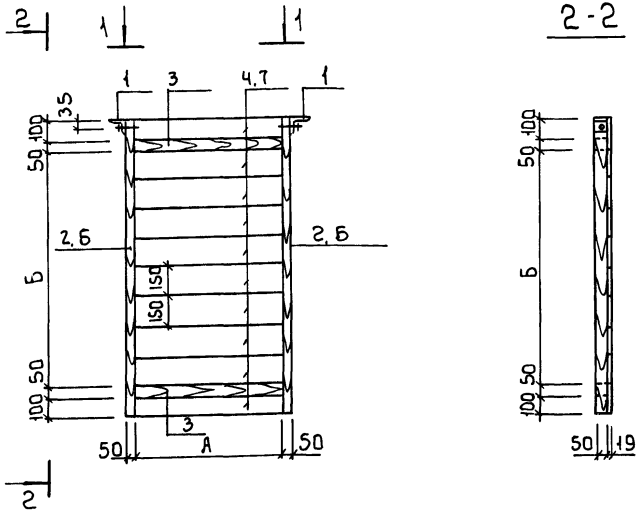

Сорт пиломатериалов - 4

Формат	Зона	Поз.	Обозначение	Наименование	Кол.	Примеч.
				Документация		
А3		--	т.п.902-3-89.90- КЖ.И.ТУ	Технические условия		
				Детали		
Бч		1	тп 902-3-89.90- КЖ.И.0.5.0.1	Уголок 100×63×8-В ГОСТ 8510-86 С 235 ГОСТ 27772-88 ℓ:50	2	0.49кг
			Переменные данные для исполнений			
				т.п. 902-3-89.90-КЖ.И.0.5.0.0.		
				Материалы		
Бч		2	т.п.902-3-89.90- КЖ.И.0.5.0.2	Брус 50×50 ГОСТ 8486-86Е, ℓ:2400	2	3.96кг
Бч		3	3	Брус 50×50 ГОСТ 8486-86Е, ℓ:790	2	1.30кг
Бч		4	4	Доска б:19 ГОСТ 8486-86Е ℓ:880	16	1.66кг
				Стандартные изделия		
		5		Гвозди К2.5×60 ГОСТ 4028-63	82	
				т.п.902-3-89.90-КЖ.И.0.5.0.0-01		
				Материалы		
Бч		5	т.п.902-3-89.90- КЖ.И.0.5.0.5	Брус 50×50 ГОСТ 8486-86Е, ℓ:1500	2	2.48кг
Бч		3	6	Брус 50×50 ГОСТ 8486-86Е, ℓ:790	2	1.30кг
Бч		4	7	Доска б:19 ГОСТ 8486-86Е, ℓ:880	10	1.66кг
				Стандартные изделия		
		5		Гвозди К2.5×60 ГОСТ 4028-63	58	
				т.п.902-3-89.90-КЖ.И.0.5.0.0-02		
				Материалы		
Бч		6	т.п.902-3-89.90- КЖ.И.0.5.0.8	Брус 50×50 ГОСТ 8486-86Е, ℓ:1500	2	2.48кг
Бч		7	9	Брус 50×50 ГОСТ 8486-86Е, ℓ:1200	2	1.98кг
Бч		8	10	Доска б:19 ГОСТ 8486-86Е, ℓ:1300	10	2.45кг
				Стандартные изделия		
		5		Гвозди К2.5×60 ГОСТ 4028-63	66	

Обозначение	Марка	Размеры, мм А	Размеры, мм Б	Масса кг
т.п.902-3-89.90 - КЖ.И.0.5.0.0	Щ11	790	2100	38.1
-01	Щ12	790	1200	30.1
-02	Щ13	1200	1200	34.4

Привязан

Инв.№

Провер.	Лоуцкер	
Вед.инж.	Смирнова	
Гл.констр.	Лоуцкер	
Гл.спец.	Пронин	
Н.контр.	Прохорова	
Нач.отд.	Письман	

т.п. 902-3-89.90 КЖ.И.0.5.0.0

Щит струенаправляющий (Щ11 ÷ Щ13)

Стадия	Масса	Масшт.
Р	см. табл.	
Лист	Листов 1	

ЦНИИЭП инженерного оборудования г. Москва

1-1

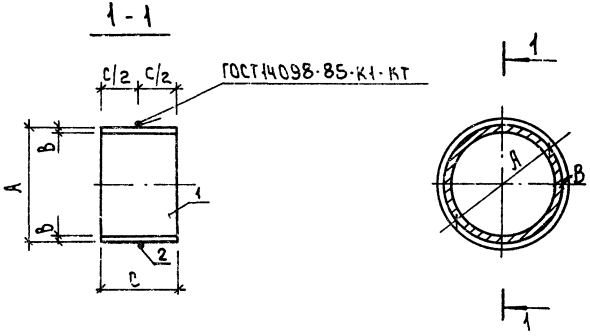

Обозначение	Марка	Размеры, мм			Масса, кг
		А	В	С	
т.п.902-3-89.90 - КЖ.И.0.6.0.0	МН1	152	4.5	100	2.08
-01	МН2	168	5	100	2.50
-02	МН3	152	4.5	90	1.92
-03	МН4	152	4.5	80	1.86
-04	МН5	152	4.5	70	1.60

Формат	Зона	Поз.	Обозначение	Наименование	Кол.	Примеч.
				Документация		
А3			т.п.902-3-89.90-КЖ.И.ТУ	Технические условия		
				т.п.902-3-89.90КЖ.И.0.6.0.0		
				Детали		
Бч		1	т.п.902-3-89.90-КЖ.И.0.6.0.1	Труба 152×4.5 ГОСТ10704-76 / В-Вст3спГОСТ10705-80 ℓ=100	1	1.63кг
Бч		2		ф12АI ГОСТ5781-82 ℓ=505	1	0.45кг
				т.п902-3-89.90КЖ.И.0.6.0.0-01		
				Детали		
Бч		1	т.п.902-3-89.90-КЖ.И.0.6.0.1	Труба 168×5 ГОСТ10704-76 / В-Вст3спГОСТ10705-80 ℓ=100	1	2.01кг
Бч		2		ф12АI ГОСТ5781-82 ℓ=560	1	0.49кг
				т.п902-3-89.90-КЖ.И.0.6.0.0-02		
				Детали		
Бч		1	т.п.902-3-89.90-КЖ.И.0.6.0.1	Труба 152×4.5 ГОСТ10704-76 / В-Вст3спГОСТ10705-80 ℓ=90	1	1.47кг
Бч		2		ф12АI ГОСТ5781-82 ℓ=505	1	0.45кг
				т.п902-3-89.90-КЖ.И.0.6.0.0-03		
				Детали		
Бч		1	т.п.902-3-89.90-КЖ.И.0.6.0.1	Труба 152×4.5 ГОСТ10704-76 / В-Вст3спГОСТ10705-80 ℓ=80	1	1.31кг
Бч		2		ф12АI ГОСТ5781-82 ℓ=505	1	0.45кг
				т.п902-3-89.90-КЖ.И.0.6.0.0-04		
				Детали		
Бч		1	т.п.902-3-89.90-КЖ.И.0.6.0.1	Труба 152×4.5 ГОСТ10704-76 / В-Вст3спГОСТ10705-80 ℓ=70	1	1.15кг
Бч		2		ф12АI ГОСТ5781-82 ℓ=505	1	0.45кг

Привязан

Инв.№

Провер.	Лоучкер	
Нач.цех.	Смирнова	
Гл.констр.	Лоучкер	
Гл.спец.	Пронин	
Н.контр.	Прохорова	
Нач.отд.	Письман	

т.п. 902-3-89.90 КЖ.И.0.6.0.0.

Патрубок (МН1 ÷ МН5)

Стадия	Масса	Масшт.
Р	См. табл.	
Лист	Листов 1	

ЦНИИЭП инженерного оборудования г. Москва

Инв.№ подл. | Подпись и дата | Взам. инв.№

Копировал

Альбом 4

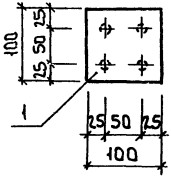

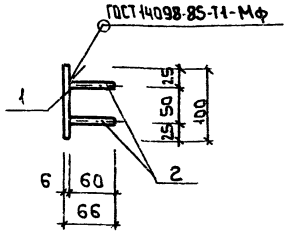

Формат	Зона	Поз.	Обозначение	Наименование	Кол.	Примеч.
				Документация		
А3		—	т.п.902-3-89.90-КЖ.И.ТУ	Технические условия		
				Детали		
Бч		1	т.п.902-3-89.90-КЖ.И.О.7.О.1	Полоса $\frac{Б2\ 6\times100\ ГОСТ103-76}{Ст3кп3-1\ ГОСТ535-88}$ ℓ=100	1	0.47кг
Бч		2	2	ф8 AIII ГОСТ5781-82 ℓ=60	4	0.02кг

Привязан

Инв.№

Провер.	Лоцикер		т.п.902-3-89.90	КЖ.И.О.7.О.О.	
Гл.инж.	Смирнова		Изделие закладное	Стадия	Масса	Масшт.
Гл.констр.	Лоцикер		МН6	Р	0.55	1:50
Гл.спец.	Пронин			Лист	Листов 1
Н.контр.	Прохорова			ЦНИИЭП инженерного оборудования г. Москва	
Нач.отд.	Письман				

Альбом 4

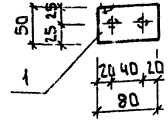

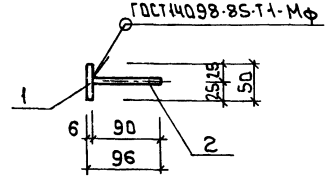

Формат	Зона	Поз.	Обозначение	Наименование	Кол.	Примеч.
				Документация		
А3		—	т.п.902-3-89.90-КЖ.И.ТУ	Технические условия		
				Детали		
Бч		1	т.п.902-3-89.90-КЖ.И.О.8.О.1	Полоса $\frac{Б2\ 6\times50\ ГОСТ103-76}{Ст3кп3-1\ ГОСТ535-88}$ ℓ=80	1	0.19кг
Бч		2	2	ф8 AIII ГОСТ5781-82 ℓ=90	2	0.04кг

Привязан

Инв.№

Взам. инв.№ | Подпись и дата | Инв.№ подл.

Провер.	Лоцикер		т.п.902-3-89.90	КЖ.И.О.8.О.О.	
Гл.инж.	Смирнова		Изделие закладное	Стадия	Масса	Масшт.
Гл.констр.	Лоцикер		МН7	Р	0.27	1:50
Гл.спец.	Пронин			Лист	Листов 1
Н.контр.	Прохорова			ЦНИИЭП инженерного оборудования г. Москва	
Нач.отд.	Письман				

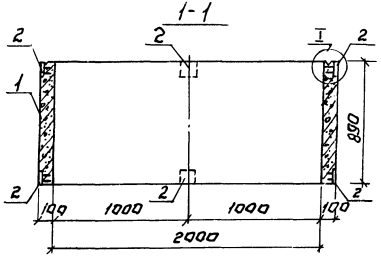

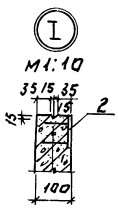

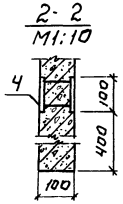

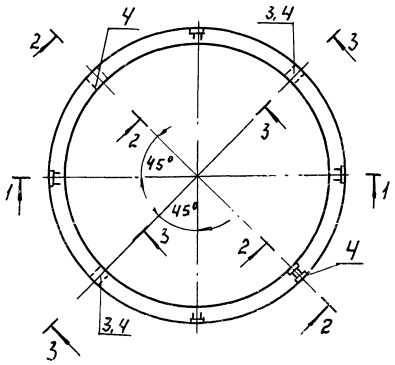

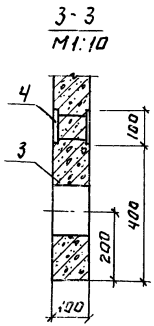

Формат	Зона	Позиц.	Обозначение	Наименование	Кол.	Примеч.
				Документация		
А3		-	ТП 902-3-89.90 - КЖ.И ТУ	Технические условия		
			3.900-3. Вып. 7	Изделия для круглых колодцев		
				Сборочные единицы		
		1	3.900-3. Вып. 7	Кольцо стеновое КЦ 20-6	1	
А4		2	ТП 902-3-89.90 - КЖ.ц 07.00	Изделие закладное МН 6	8	
А3		3	КЖ.И.0.6.0.0	Патрубок МН 1	2	
А4		4	КЖ.И.0.9.0.0	Изделие закладное МН 8	4	

Ведомость расхода стали на дополнительные закладные изделия на элемент, кГ

Марка элемента	Изделия закладные				Всего
	Арматура класса		Прокат марки		
	А-I	А-III	Ст3кп 3-1	В-Вст3сп	
	ГОСТ 5781-82		ГОСТ 103-76	ГОСТ 10704-76	
	Ф 12	Ф 8	86	трубы Ф 154х4,5	
КС 11	0.90	1,44	7.52	3,26	13,12

1. Арматуру кольца, перезаемую патрубками, отогнуть и приварить к корпусу патрубка.
2. Отверстия для скоб по серии 3.900-3 Вып. 7 не предусматривать.

Провер.	Лоуцкер		
Вед. инж.	Смирнова		
Гл. конст.	Лоуцкер		
Гл. спец.	Пронин		
Н. контр.	Прохорова		
Нач. отд.	Письман		

ТП 902-3-89.90 КЖ.И.21.0.00

Кольцо стеновое КС 11

Стадия	Масса	Масштаб
Р	1470	1:25
Лист:	Листов: 1	

ЦНИИЭП инженерного оборудования г. Москва

Инв. № подл. | Подпись и дата | Взам. инв. №

Альбом 4

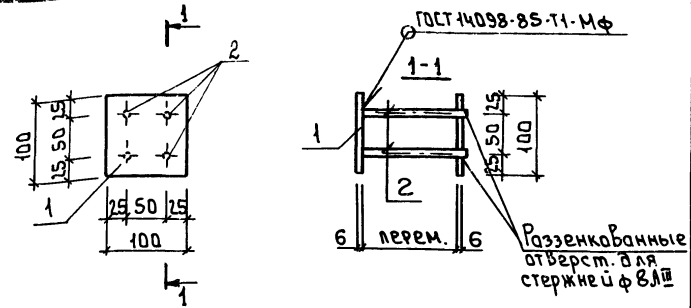

Формат	Зона	Поз.	Обозначение	Наименование	Кол.	Примеч.
				Документация		
А3		—	т.п.902-3-89.90- КЖ.И.ТУ	Технические условия		
				Детали		
Бч		1	т.п. 902-3-89.90- КЖ.И.О.9.0.1	Полоса $\frac{Б2\ 6\times100\ ГОСТ\ 103-76}{Ст\ 3кп3-1\ ГОСТ\ 535-88}$ ℓ=100	2	0.47кг
Бч		2		ф8 AIII ГОСТ 5781-82 ℓ=120	4	0.05кг

Штыри поз.2 приварить к поз.1 после установки закладной детали. Расстояние между пластинами поз.1 определяется по месту.

Привязан

Инв.№

Подпись и дата | Взам.инв.№

Нач.отд.	Письман	
Н.контр.	Прокорова	
Гл.спец.	Пронин	
Гл.конст.	Поучкер	
Рук.гр. инж.	Мирнова	

т.п. 902-3-89.90 КЖ.И.О.9.0.0.

Изделие закладное МН8

Стадия	Масса	Масштаб
Р	1.14	1:50
Лист	Листов 1	

ЦНИИЭП инженерного оборудования г.Москва

gost.e-ecolog.ru

Привязан

Инв.№

Подпись и дата | Взам.инв.№ | Инв.№ подл.

Т. п. 902-3-89.90

Стадия	Масса	Масштаб
Лист	Листов	

ЦНИИЭП инженерного оборудования г.Москва