ТИПОВОЙ ПРОЕКТ
709-9-80.87

ЗАКРЫТЫЕ СКЛАДЫ
ДЛЯ РЕМОНТНО-ПРОИЗВОДСТВЕННЫХ БАЗ И РЕМОНТНО-ЭКСПЛУАТАЦИОННЫХ ПУНКТОВ ЭЛЕКТРОСЕТЕЙ

ЗАКРЫТЫЙ СКЛАД ДЛЯ РПБ-2
ОБЩЕЙ ПЛОЩАДЬЮ 724,2 м²/В ПАНЕЛЯХ/

АЛЬБОМ 2
СТРОИТЕЛЬНЫЕ ИЗДЕЛИЯ

23078/02

				Привязан:	
Инв.№					

gost.e-ecolog.ru

Отпечатано
в Новосибирском филиале ЦИТП
630064 г. Новосибирск пр. Карла Маркса 1

Выдано в печать "__" _____ 19__ г.
Заказ_____ Тираж_____

ТИПОВОЙ ПРОЕКТ
709-9-80.87

ЗАКРЫТЫЕ СКЛАДЫ

ДЛЯ РЕМОНТНО-ПРОИЗВОДСТВЕННЫХ БАЗ И РЕМОНТНО-ЭКСПЛУАТАЦИОННЫХ ПУНКТОВ ЭЛЕКТРОСЕТЕЙ

ЗАКРЫТЫЙ СКЛАД ДЛЯ РПБ-2
ОБЩЕЙ ПЛОЩАДЬЮ 243 м²/В ПАНЕЛЯХ/

АЛЬБОМ 2
СОСТАВ ПРОЕКТА

АЛЬБОМ 1 – ОБЩАЯ ПОЯСНИТЕЛЬНАЯ ЗАПИСКА. АРХИТЕКТУРНО-СТРОИТЕЛЬНЫЕ РЕШЕНИЯ. САНИТАРНО-ТЕХНИЧЕСКАЯ И ЭЛЕКТРО-ТЕХНИЧЕСКАЯ ЧАСТИ

АЛЬБОМ 2 – СТРОИТЕЛЬНЫЕ ИЗДЕЛИЯ.

АЛЬБОМ 3 – СПЕЦИФИКАЦИИ ОБОРУДОВАНИЯ.

АЛЬБОМ 4 – ВЕДОМОСТИ ПОТРЕБНОСТИ В МАТЕРИАЛАХ.

АЛЬБОМ 5 – СМЕТНАЯ ДОКУМЕНТАЦИЯ.

РАЗРАБОТАН ЮЖНЫМ ОТДЕЛЕНИЕМ ИНСТИТУТА ЭНЕРГОСЕТЬПРОЕКТ МИНЭНЕРГО СССР

ГЛАВНЫЙ ИНЖЕНЕР ОТДЕЛЕНИЯ Неведров Г.А.
ГЛАВНЫЙ ИНЖЕНЕР ПРОЕКТА Данилов Г.М.

РАБОЧИЙ ПРОЕКТ УТВЕРЖДЕН И ВВЕДЕН В ДЕЙСТВИЕ МИНЭНЕРГО СССР ПРОТОКОЛ ОТ 10.03.88 № 18

Привязан

Инв. №

Альбом 2

709-9-80.87

Ведомость рабочих чертежей комплекта АСИ

Шифр	Наименование	Страница
-ТТ	Технические требования	4
-0001СБ	Плиты покрытия ПГ-2АVТ-а; ПГ-3АVТ-а. Сборочный чертеж	5
-0001	Плиты покрытия ПГ-2АVТ-а; ПГ-3АТ-а. Спецификация	5
-0002СБ	Плиты покрытия ПГ-2АVТ-б; ПГ-3АVТ-б. Сборочный чертеж	6
-0002	Плиты покрытия ПГ-2АVТ-б; ПГ-3АVТ-б. Спецификация	6
-0003	Балка 2БДР 12-5АV-Т-а	7
-0004	Балка 2БДР-5АV-Т-б	8
-0005	Колонна К60-10-А	9
-0006	Колонна К60-10-Б	10
-0007	Колонна К60-10-В	11
-0008	Колонна К60-10-Г	12
-0009	Колонна К60-10-Д	13
-0010	Колонна К60-10-Е	14
-0011	Колонна К60-10-Ж	15
-0012	Колонна К60-10-И	16
-0013	Колонна К60-10-К	17
-0014	Колонна К60-10-Л	18
-0015СБ	Стеновые панели ПС60.18.2.0-19А-1-31А; ПС60.18.2.5-29А-1-31А; ПС60.18.3.0-29А-1-31А; ПС60.12.2.0-29А-1-31А; ПС60.12.2.5-39А-1-31А; ПС60.12.3.0-39А-1-31А; Сборочный чертеж	19
-0015	Стеновые панели ПС60.18.2.0-19А-1-31А; ПС60.18.2.5-29А-1-31А; ПС60.18.3.0-29А-1-31А; ПС60.12.2.0-29А-1-31А; ПС60.12.2.5-39А-1-31А; ПС60.12.3.0-39А-1-31А Спецификация	19
-0016СБ	Стеновые панели ПС60.12.2.0-29А-1-32А, ПС60.12.2.5-39А-1-32А; ПС60.12.3.0-39А-1-32А Сборочный чертеж	20

Взам.инв.№ | Подп. и дата | Инв.№ подл.

продолжение

Шифр	Наименование	Страница
-0016	Стеновые панели ПС60.12.2.0-29А-1-32А; ПС60.12.2.5-39А-1-32А; ПС60.12.3.0-39А-1-32А Спецификация	20
-0017СБ	Стеновые панели ПС60.18.2.0-19А-1-32А; ПС60.18.2.5-29А-1-32А; ПС60.18.3.0-29А-1-32А Сборочный чертеж	21
-0017	Стеновые панели ПС60.18.2.0-19А-1-32А; ПС60.18.2.5-29А-1-32А; ПС60.18.3.0-29А-1-32А. Спецификация	21
-0018СБ	Стеновые панели ПС60.18.2.0-49А-1-37А; ПС60.18.2.0-49А-2-37А; ПС60.18.2.5-49А-1-37А; ПС60.18.2.5-49А-2-37А; ПС60.18.3.0-69А-1-37А; ПС60.18.3.0-69А-2-37А. Сборочный чертеж	22
-0018	Стеновые панели ПС60.18.2.0-49А-1-37А; ПС60.18.2.0-49А-2-37А; ПС60.18.2.5-49А-1-37А; ПС60.18.2.5-49А-2-37А; ПС60.18.3.0-69А-1-37А; ПС60.18.3.0-69А-2-37А Спецификация	22
-0019СБ	Стеновые панели ПС60.18.2.0-49А-1-37Б; ПС60.18.2.5-49А-1-37Б; ПС60.18.3.0-49А-1-37Б Сборочный чертеж	23
-0019	Стеновые панели ПС60.18.2.0-49А-1-37Б; ПС60.18.2.5-49А-1-37Б; ПС60.18.3.0-49А-1-37Б. Спецификация	23
-0020СБ	Стеновые панели ПС60.18.2.0-49А-1-37В; ПС60.18.2.5-49А-1-37В; ПС60.18.3.0-69А-1-37В Сборочный чертеж	24
-0020	Стеновые панели ПС60.18.2.0-49А-1-37В; ПС60.18.2.5-49А-1-37В; ПС60.18.3.0-69А-1-37В. Спецификация	24
-0021СБ	Стеновые панели ПС60.18.2.0-49А-1-37Г; ПС60.18.2.5-49А-1-37Г; ПС60.18.3.0-49А-1-37Г Сборочный чертеж	25
-0021	Стеновые панели ПС60.18.2.0-49А-1-37Г; ПС60.18.2.5-49А-1-37Г; ПС60.18.3.0-49А-1-37Г. Спецификация	25
-0022СБ	Стеновые панели ПС60.18.2.0-49А-1-37Д; ПС60.18.2.5-49А-1-37Д; ПС60.18.3.0-49А-1-37Д Сборочный чертеж	26
-0022	Стеновые панели ПС60.18.2.0-49А-1-37Д; ПС60.18.2.5-49А-1-37Д; ПС60.18.3.0-49А-1-37Д Спецификация	26

продолжение

Шифр	Наименование	Страница
-0023СБ	Стеновые панели ПС60.18.2.0-4Я-1-37Е;	27
	ПС60.18.2.5-4Я-1-37Е; ПС60.18.3.0-6Я-1-37Е. Сборочный чертеж	
-0023	Стеновые панели ПС60.18.2.0-4Я-1-37Е,	27
	ПС60.18.2.5-4Я-1-37Е; ПС60.18.3.0-6Я-1-37Е	
	Спецификация	
-0024СБ	Стеновые панели ПС30.12.2.0-6Я-1-53А;	28
	ПС30.12.2.0-6Я-2-53А; ПС30.12.2.5-6Я-1-53А;	
	ПС30.12.2.5-6Я-2-53А; ПС30.12.3.0-6Я-1-53А;	
	ПС30.12.3.0-6Я-2-53А Сборочный чертеж	
-0024	Стеновые панели ПС30.12.2.0-6Я-1-53А;	28
	ПС30.12.2.0-6Я-2-53А; ПС30.12.2.5-6Я-1-53А;	
	ПС30.12.2.5-6Я-2-53А; ПС30.12.3.0-6Я-1-53А;	
	ПС30.12.3.0-6Я-2-53А Спецификация	
-0025СБ	Стеновые панели ПС30.12.2.0-6Я-1-53Б;	29
	ПС30.12.2.5-6Я-1-53Б; ПС30.12.3.0-6Я-1-53Б	
	Сборочный чертеж	
-0025	Стеновые панели ПС30.12.2.0-6Я-1-53Б;	29
	ПС30.12.2.5-6Я-1-53Б; ПС30.12.3.0-6Я-1-53Б	
	Спецификация	
-0026	Стеновая панель ПС600.12-1АIIУ-Т-1Б	30
-0027	Стеновые панели ПС600.12-1АIIУ-Т-1А; ПС600.18-1АIIУ-Т-1А	30
-0028СБ	Плиты покрытия ПГ-2АУТ-Б, ПГ-3АУТ-Б Сборочный чертеж	31
-0028	Плиты покрытия ПГ-2АУТ-Б; ПГ-3АУТ-Б Спецификация	31
-0029СБ	Насадки НС1; НС2 Сборочный чертеж	32
-0029	Насадки НС1; НС2 Спецификация	32
-0030	Консоль опорная РК-2А	33
-0031	Консоль опорная РК-1А	33
-0032	Консоль опорная РК-3А	34
-0033	Консоль опорная РК-5	34
-0034	Закладное изделие МН1	35
-0035	Закладное изделие МН2	35
-0036	Соединительный элемент МН3	36
-0037	Скоба МН4	36
-0038	Соединительный элемент МС1	37
-0039	Закладное изделие МН5	37
-0040СБ	Закладные изделия МН6, МН7 Сборочный чертеж	38
-0040	Закладные изделия МН6, МН7 Спецификация	38
-0041	Соединительный элемент ШТ-2	39
-0042	Соединительный элемент ШТ-1	39
-0043	Сетка арматурная С-1	40
-0044	Соединительный элемент полоса 8×100×300	40
-0045	Сетка арматурная С-2	41
-0046	Сетка арматурная С-3	41
-0047	Сетка арматурная С-4	42
-0048	Балка БМ2	42
-0049	Балка БМ1	43
-0050	Балка БМ3	43
-0051	Металлоконструкция МК1	44
-0052	Металлоконструкция МК2	44
-0053	Металлоконструкция МК3	45
-0054	Металлоконструкция МК4	45
-0055	Металлоконструкция МК5	46
-0056	Металлоконструкция МК6	46
-0057СБ	Насадки НУ1÷НУ4 Сборочный чертеж	47
-0057	Насадки НУ1÷НУ4 Спецификация	47
-0058	Соединительный элемент ТК5	48

Инв. № подл. | Подп. и дата | Взам. инв. №

Альбом 2

Технические требования к изготовлению арматурных закладных и сборных железобетонных изделий.

Арматурные, закладные, соединительные и сборные железобетонные изделия надлежит выполнять в точном соответствии с рабочими чертежами.

Сталь для изготовления арматурных изделий и закладных деталей должна отвечать требованиям ГОСТов и технических условий, указанных в спецификациях на рабочих чертежах, а также СНиП 2.03.01-84, профильный прокат и стальной лист для закладных деталей, должны кроме того, удовлетворять требованиям ГОСТ 380-71*

Арматура и закладные сварные изделия должны соответствовать требованиям ГОСТ 10922-75, сборные железобетонные изделия – требованиям ГОСТ 13015.1-81.

Приварку элементов изделий следует выполнять:

а) при соединении в тавр дуговой сваркой под слоем флюса на сварочных автоматах в соответствии с „Указаниями по сварке соединений в железобетонных конструкциях" СН 393-78 и ГОСТ 14098-85. При отсутствии оборудования для автоматической сварки допускается применение сварки под слоем флюса на оборудование с ручным приводом.

б) для арматурных сеток контактно-точечной сваркой по ГОСТ 14098-85 во всех пересечениях стержней.

Для изготовления изделий надлежит применять сталь марки Вст3.

для проката КП 2 и пс ТУ 14-1-3023-80.

для арматуры СН и пс по ГОСТ 380-71* и ТУ 14-1-3023-80.

Для сварочных работ следует применять электроды типа 342 по ГОСТ 9467-75.

Толщину сварных швов принять по наименьшей толщине свариваемых элементов. Пережог металла не допускается. Все наплывы, набрызги на лицевой стороне деталей должны быть удалены.

Транспортировка и хранение изделий должны быть организованы таким образом, чтобы оградить их от механических повреждений и загрязнения.

В наименовании стеновых панелей перед маркировкой схемы разбивки закладных 1 – обозначает прямое исполнение, 2 – зеркальное.

				709-9-80.87 АСИ-ТТ		
Гл.инж.пр.	Данилов			Технические требования	Стадия	Масса	Масштаб
Нач.отд.	Платонова		03.88		РП		
Н.контр.	Платонова				Лист	Листов	
Рук.гр.	Данилова						
Вед.инж.	Чурсина				ЭНЕРГОСЕТЬПРОЕКТ Южное отделение Ростов-на-Дону 1987		
Исполн.	Маликова						

Инв.№подл. | Подп. и дата | Взам.инв.№

Альбом 2

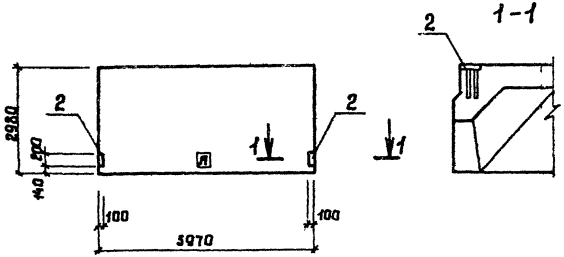

Обозначение	Наименование	Масса кг
АСИ-0001	ПГ-2АУТ^{а}	2653
-01	ПГ-3АУТ^{а}	2653

Ведомость расхода стали на дополнительные закладные изделия, кг

Марка элемента	Изделия закладные										Всего	Общий расход
	Арматура класса						Прокат марки					
	А III						ВСт3					
	ГОСТ 5781-82						ГОСТ 103-76					
	ф10	ф14				Итого	-б8			Итого		
ПГ-2АУТ^{а}	0.8					0.8	2.6			2.6	3.4	3.4
ПГ-3АУТ^{а}	0.8					0.8	2.6			2.6	3.4	3.4

Нач.отд.	Платонова	
Н.контр.	Платонова	
Рук.гр.	Данилова	
Вед.инж.	Чурсина	
Исполн.	Маликова	
Провер.	Кочеткова	

709-9-80.87 АСИ-0001СБ

Плиты покрытия ПГ-2АУТ^{а}; ПГ-3АУТ^{а} Сборочный чертеж

Стадия	Масса	Масштаб
РП	См. табл.	
Лист 1	Листов 2	

ЭНЕРГОСЕТЬПРОЕКТ Южное отделение г.Ростов-на-Дону, 1987

Формат А4

Инв.№ подл. | Подп. и дата | Взам.инв.№

Обозначение	Наименование	Кол. на исполн. АСИ-0001								Примечание
		-	01							
	Документация									
ГОСТ 22701.1-77	Плиты железобетонные предварительно напряженные размером 6×3м для покрытий производственных зданий	X	X							
	Сборочные единицы									
ГОСТ 22701.1-77	Плиты покрытия ПГ-2АУТ									
	ПГ-3АУТ		X							
ГОСТ 22701.5-77	Закладная деталь М8	2	2							1.7кг

Шифр	Лит.
ПГ-2АУТа	
ПГ-3АУТа	

Нач.отд.	Платонова	
Н.контр.	Платонова	
Рук.гр.	Данилова	
Вед.инж.	Чурсина	
Исполн.	Маликова	

709-9-80.87 АСИ-0001

Плиты покрытия ПГ-2АУТ^{а}; ПГ-3АУТ^{а} Спецификация

Лит.	Лист	Листов
1	2	2

ЭНЕРГОСЕТЬПРОЕКТ Южное отделение г.Ростов-на-Дону, 1987

Обозначение	Наименование	Масса кг
АСИ-	ПГ-2АУТ-б	2653
-01	ПГ-3АУТ-б	2653

Ведомость расхода стали на дополнительные закладные изделия кг

Марка элемента	Изделия закладные									Всего	Общий расход
	Арматура класса AIII ГОСТ 5781-82					Прокат марки Вст3 ГОСТ 8509-86					
	ф10	ф14			Итого	∠70×8			Итого		
ПГ-2АУТ-б	0,62	0,2			0,82	1,68			1,68	2,5	2,5
ПГ-3АУТ-б	0,62	0,2			0,82	1,68			1,68	2,5	2,5

Инв.№подл. | Подп. и дата | Взам.инв.№

Гл.инж.пр.	Данилов		
Нач.отд.	Платонова		
Н.контр.	Платонова		
Рук.гр.	Данилова		
Ведущ.	Чурсина		
Инженер	Кочеткова		

709-9-80.87 АСИ-0002СБ

Плиты покрытия ПГ-2АУТ-б; ПГ-3АУТ-б Сборочный чертеж

Стадия	Масса	Масштаб
РП	см табл.	
Лист 1	Листов 2	

ЭНЕРГОСЕТЬПРОЕКТ Южное отделение г. Ростов-на-Дону

Формат А4

Поз.	Обозначение	Наименование	Кол. на испол. АСИ-0002	Примечание
		Документация		
	ГОСТ 22701.1-77*	Плиты железобетонные предварительно напряженные размером 6×3 м для покрытий производственных зданий		
		сборочные единицы		
1	ГОСТ 22701.1-77*	Плиты покрытия ПГ-2АУТ	2	ПГ-2АУТ-б
		ПГ-3АУТ	2	ПГ-3АУТ-б
2	ГОСТ 22701.5-77*	Закладная деталь М9	2	1,25кг

Альбом 2

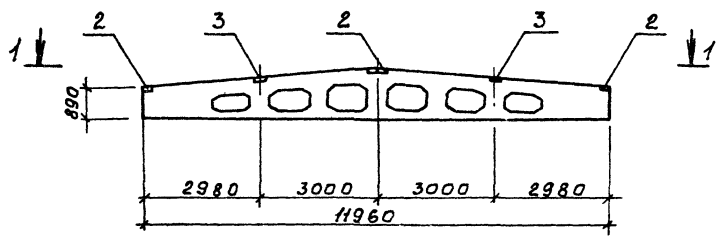

1-1

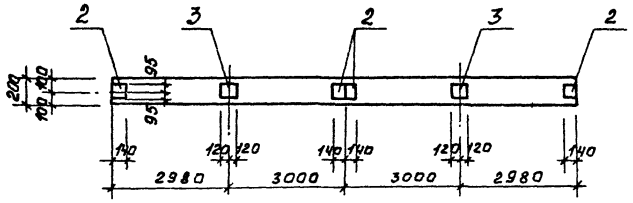

Формат	Зона	Позиц.	Обозначение	Наименование	Кол.	Примечание
				Документация		
			Серия 1.462.1-3/80 Вып.1	Железобетонные стропильные		
				решетчатые балки для покрытия		
				однопролетных зданий		
				Сборочные единицы		
		1	Серия 1.462.1-3/80 Вып.1	Балка 2БДР12-5АVТ		
		2	Серия 1.400-6/76 Вып.1	Изделие закладное М41-2	4	1,4кг
		3	Серия 1.400-6/76 Вып.1	Изделие закладное М43-3	2	2,4кг

Ведомость расхода стали на дополнительные закладные изделия, кг

Марка элемента	Изделия закладные									Общий расход
	Арматура класса AIII ГОСТ 5781-82					Прокат марки Вст3кп2 ГОСТ 103-76				
	ф8				Итого	-140х6	-190х6		Итого	Всего
2БДР12-5АV-Т-а	0,8				0,8	5,2	4,4		9,6	10,4	10,4

		709-9-80.87	АСЦ-0003
Гл.инж.пр.	Данилов		
Нач.отд.	Платонова	Балка 2БДР12-5АV-Т-а	Стадия: РП; Масса: 5010кг; Масштаб:
Н.контр.	Платонова		Лист 1; Листов 1
Рук.гр.	Данилова		
Вед.инж.	Чурсина		ЭНЕРГОСЕТЬПРОЕКТ Южное отделение г.Ростов-на-Дону, 1987
Исполн.	Маликова		
Провер.	Кочеткова		

Формат А3

Инв.№ подл. | Подп. и дата | Взам.инв.№

Альбом 2

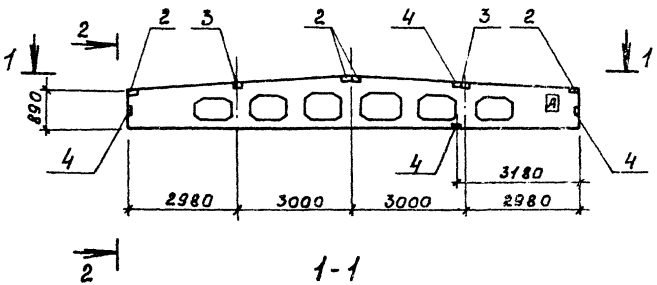

1-1

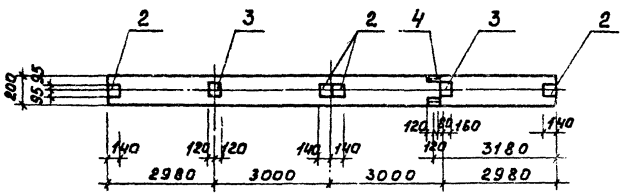

2-2

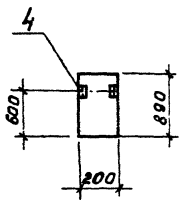

Формат	Зона	Поз.	Обозначение	Наименование	Кол.	Примечание
				Документация		
			Серия 1.462.1-3/80 Вып.1	Железобетонные стропильные решетчатые балки для покрытий одноэтажных зданий		
				Сборочные единицы		
		1	Серия 1.462.1-3/80 Вып.1	Балка 2БДР12-5АIIIТ		
		2	Серия 1.400-6/76 Вып.1	Изделие закладное М4-1-2	4	1,4 кг
		3	Серия 1.400-6/76 Вып.1	Изделие закладное М4-3-3	2	2,4 кг
		4	Серия 1.400-6/76 Вып.1	Изделие закладное М4-2-2	4	5,8 кг

Ведомость расхода стали на дополнительные закладные изделия, кг

Марка элемента	Изделия закладные										Общий расход
	Арматура класса					Прокат марки				Всего	
	AIII					Вст3кп2					
	ГОСТ 5781-82					ГОСТ 103-76					
	ф8	ф10			Итого	-140×6	-190×6	-240×7	Итого		
2БДР12-5АIIIТ-б	2,4	0,8			3,2	5,2	4,4	20,8	30,4	33,6	33,6

			709-9-80.87	АСИ-0004
Гл.инж.пр.	Данилов		Балка 2БДР12-5АIIIТ-б	Стадия: РП; Масса: 5034кг; Масштаб:
Нач.отд.	Платонова			Лист 1; Листов 1
Н.контр.	Платонова			
Рук.гр.	Данилова			
Ведущ.инж.	Чувсина			
Исполн.	Маликова			
Провер.	Качеткова			

Энергосетьпроект Южное отделение г. Ростов-на-Дону 1987

Формат А3

Инв.№ подл. | Подп. и дата | Взам.инв.№

Альбом 2

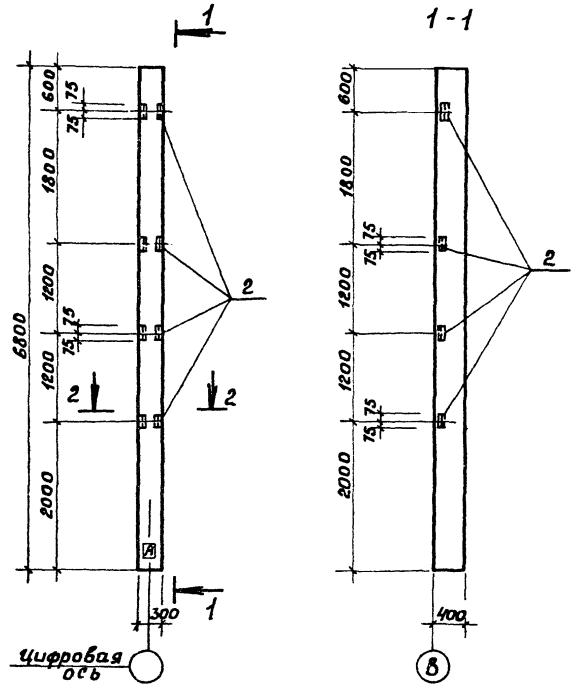

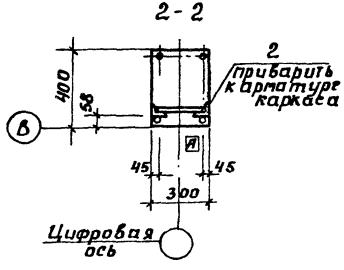

Формат	Зона	Поз.	Обозначение	Наименование	Кол.	Примечание
				Документация		
			Серия 1.423-3 вып.1	Железобетонные колонны		
				прямоугольного сечения		
				Сборочные единицы		
		1	Серия 1.423-3 вып.1	Колонна К60-10		
				Изделия закладные		
		2	Серия 1.423-3 вып.2	М1-13	4	1,7кг

Ведомость расхода стали на дополнительные закладные изделия, кг

Марка элемента	Изделия закладные									Общий расход
	Арматура класса A III				Прокат марки Вст3кл2				Всего	
	ГОСТ 5781-82				ГОСТ 8509-86			ГОСТ 103-76		
	ф12			Итого	∠63×5		Итого			
К60-10а	0,96			0,96	5,76		5,76		5,76	6,72

Гл.инж.	Данилов		709-9-80.87	АСИ-0005
Нач.отд	Платонова		Колонна К60-10а	Стадия: РП; Масса: 2018; Масштаб:
Н.контр	Платонова			Лист 1; Листов 1
Рук.гр	Данилова			ЭНЕРГОСЕТЬПРОЕКТ Южное отделение г. Ростов-на-Дону 1987
Ведущ.	Чурсина			
Исполн.	Маликова			
Провер.	Кочеткова			

Инв.№ подл. | Подп. и дата | Взам.инв.№

Формат А3

Альбом 2

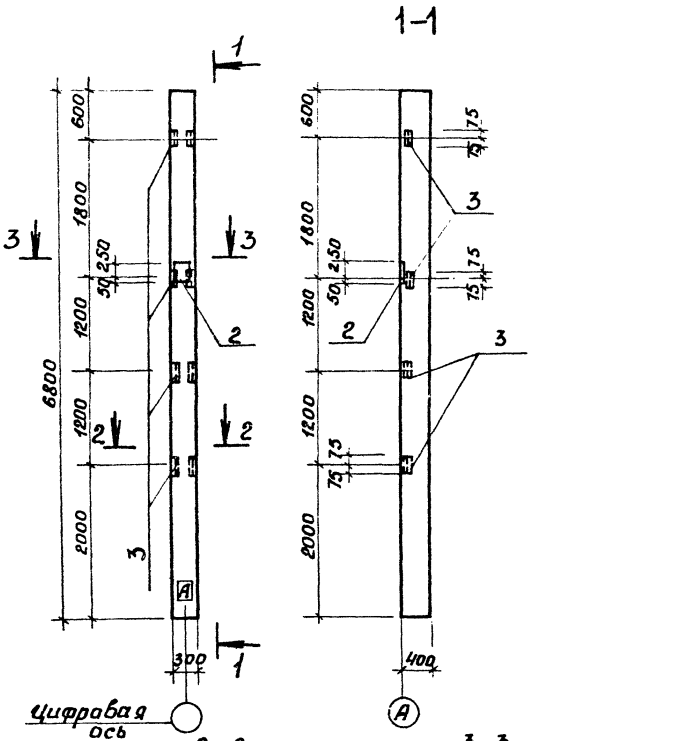

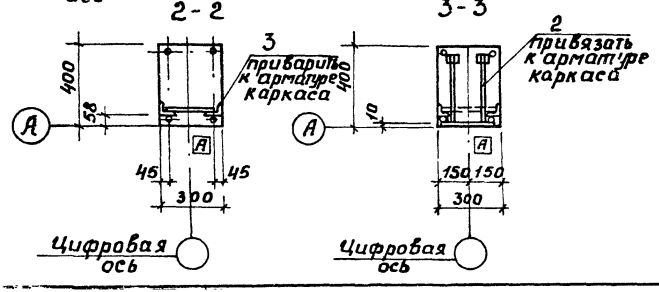

Формат	Зона	Позиц.	Обозначение	Наименование	Кол.	Примечание
				Документация		
			Серия 1.423-3 вып.1	Железобетонные колонны прямоугольного сечения		
				Сборочные единицы		
		1	Серия 1.423-3 вып.1	Колонна К60-10		
				Изделия закладные		
		2	Серия 1.423-3 вып.2	НМ1-4	1	11,2кг
		3	Серия 1423-3 вып.2	М1-13	4	1,7кг

Ведомость расхода стали на дополнительные закладные изделия

Марка элемента	Изделия закладные											Общий расход
	Арматура класса						Прокат марки				Всего	
	AI		AIII				Вст3кл2					
	ГОСТ5781-82		ГОСТ5781-82				ГОСТ103-76		ГОСТ8509-86			
	ф6	Итого	ф12	ф14	ф22	Итого	δ=10	Итого	63×5	Итого		
К60-10б	0,2	0,2	0,96	2,8	1,4	5,16	6,8	6,8	5,76	5,76	17,92	17,92

Гл.инж.пр.	Данилов		
Нач.отд.	Платонова		
Н.контр.	Платонова		
рук.гр.	Данилова		
Вед.инж.	Чурсина		
Исполн.	Маликова		
Провер.	Кочеткова		

709-9-80.87 АСИ 0006

Колонна К 60-10б

Стадия	Масса	Масштаб
РП	2018	
Лист 1	Листов 1	

ЭНЕРГОСЕТЬПРОЕКТ Южное отделение г. Ростов-на-Дону 1987

Формат А3

Инв.№подл. | Подп. и дата | Взам.инв.№

Альбом 2

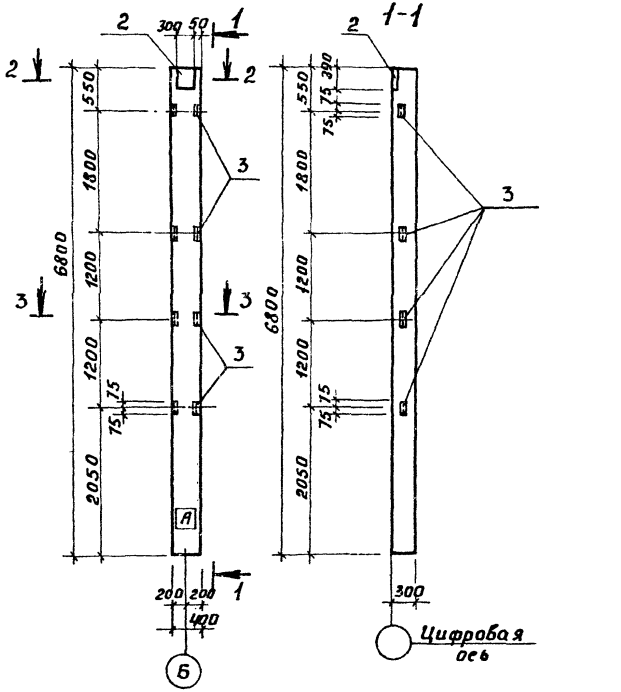

Формат	Зона	Позиц.	Обозначение	Наименование	Кол.	Примечание
				Документация		
			Серия 1.423-3 вып.1	Железобетонные колонны прямоугольного сечения		
				Сборочные единицы		
		1	Серия 1.423-3 вып.1	Колонны К60-10		
				Изделия закладные		
		2	Серия 1.423-3 вып.1	НМ1-1	1	10,4кг
		3	Серия 1.423-3 вып.1	М1-14	4	1,8 кг

Ведомость расхода стали на дополнительные закладные изделия, кг

Марка элемента	Изделия закладные										Всего	Общий расход
	Арматура класса						Прокат марки					
	AI		AIII				Вст3кп2					
	ГОСТ 5781-82		ГОСТ 5781-82				ГОСТ 103-76		ГОСТ 8509-86			
	ф6	Итого	ф12	ф14	ф22	Итого	б-10	Итого	∠63×5	Итого		
К60-10-В	0,2	0,2	1,32	2,0	1,4	4,72	6,8	6,8	5,76	5,76	12,56	17,48

Нач.отд	Платонова		709-9-80.87 АСИ-0007
Н.контр	Платонова		Колонна К60-10-В
Рук.гр.	Данилова		Стадия: РП; Масса: 2017; Масштаб
Ведущ.	Чурсина		Лист 1; Листов 1
Исполн.	Маликова		ЭНЕРГОСЕТЬПРОЕКТ Южное отделение г. Ростов-на-Дону 1987
Пробер.	Кочеткова		

Инв.№подл. | Подп.и дата | Взам.инв.№

Формат А3

Альбом 2

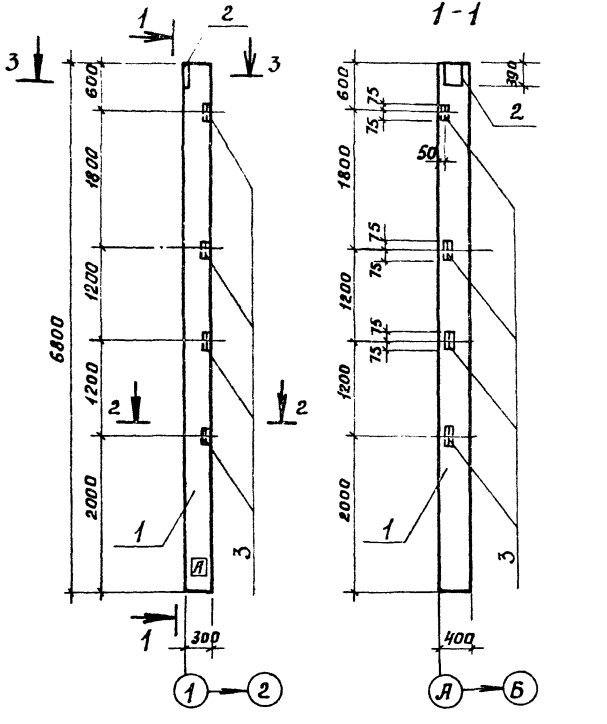

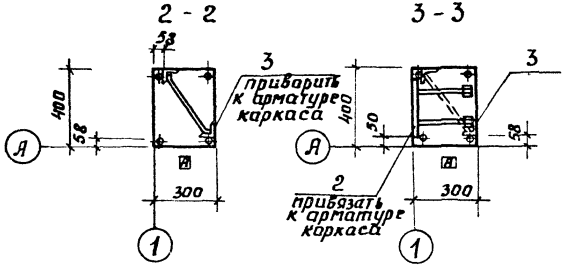

Формат	Зона	Поз.	Обозначение	Наименование	Кол.	Примечание
				Документация		
			Серия 1.423-3 вып.1	Железобетонные колонны прямоугольного сечения		
				Сборочные единицы		
		1	Серия 1.423-3 вып.1	Колонна К60-10		
				Изделия закладные		
		2	Серия 1.400-6/76 вып.1	М1-1-3	1	12,4 кг
		3	709-9-80.87 АСЦ-0039	МН5	4	1,82 кг

Ведомость расхода стали на дополнительные закладные изделия

Марка элемента	Изделия закладные										Общий расход
	Арматура класса AIII				Прокат марки Вст3кп2						
	ГОСТ 5781-82				ГОСТ 106-76			ГОСТ 8509-86			Всего
	ф12	ф14		Итого	δ=10		Итого	∠63×5		Итого	
К60-10-Г	1,52	2,0		3,52	10,4		10,4	5,76		5,76	16,16	19,68

Нач.отд.	Платонова		
Н.контр.	Платонова		
Рук.гр.	Данилова		
Ведущ.	Чурекина		
Исполн.	Маликова		
Провер.	Кочеткова		

709-9-80.87 АСЦ-0008

Колонна К60-10-Г

Стадия	Масса	Масштаб
РП	2018	
Лист 1	Листов 1	

ЭНЕРГОСЕТЬПРОЕКТ Южное отделение г.Ростов-на-Дону 1987

Формат А3

Инв.№ подл. | Подп. и дата | Взам. инв.№

Альбом 2

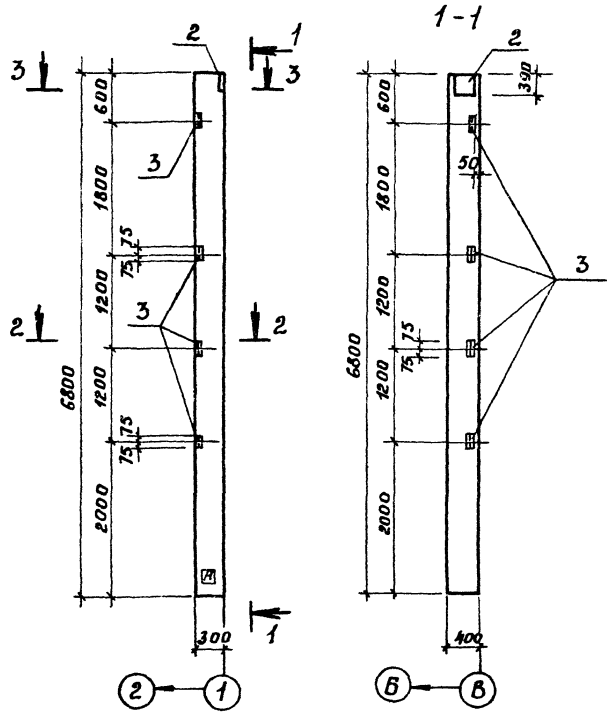

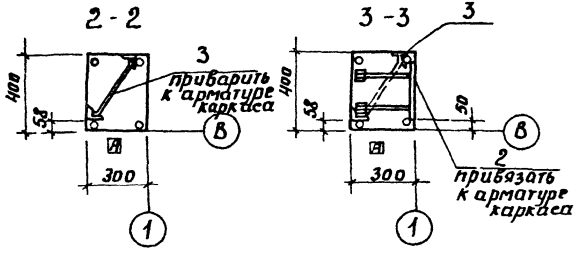

Формат	Зона	Поз.	Обозначение	Наименование	Кол.	Примечание
				Документация		
			Серия 1.423-3 вып.1	Железобетонные колонны прямоугольного сечения		
				Сборочные единицы		
		1	Серия 1.423-3 вып.1	Колонна К60-10		
				Закладное изделие		
		2	Серия 1.400-6/76 вып.1	МП-1-3	1	12,4 кг
		3	709-9-80.87 АСИ-0039	МН5	4	1,82 кг

Ведомость расхода стали на дополнительные закладные изделия, кг

Марка элемента	Изделия закладные											Общий расход
	Арматура класса AIII ГОСТ 5781-82				Прокат марки Вст3кп2 ГОСТ 8509-86			ГОСТ 103-76			Всего	
	ф12	ф14		Итого	63×5		Итого	δ-10		Итого		
К60-10-д	1,52	2,0		3,52	5,76		5,76	10,4		10,4	16,16	19,68

Нач.отд.	Платонова		
Н.контр.	Платонова		
Рук.гр.	Данилова		
Ведущ.	Чуреина		
Исполн.	Маликова		
Провер.	Качеткова		

709-9-80.87 АСИ-0009

Колонна К60-10-д

Стадия	Масса	Масштаб
РП	2040	
Лист 1	Листов 1	

ЭНЕРГОСЕТЬПРОЕКТ Южное отделение г. Ростов-на-Дону 1987

Формат А3

Инв.№подл. | Подп. и дата | Взам.инв.№

Альбом 2

1-1

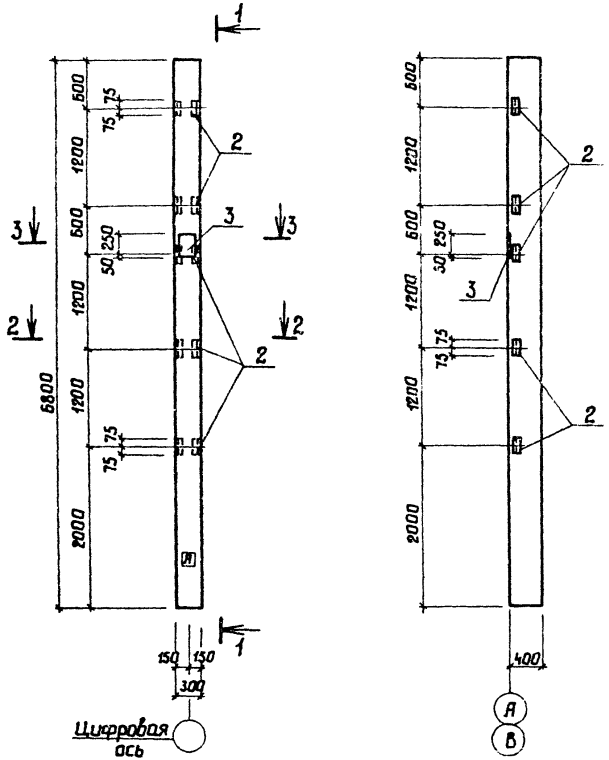

Формат	Зона	Поз.	Обозначение	Наименование	Кол.	Примечание
				Документация		
			Серия 1.423-3 вып.1	Железобетонные колонны		
				прямоугольного сечения		
				Сборочные единицы		
		1	Серия 1.423-3 вып.1	Колонна К60-10		
				Изделие закладное		
		2	Серия 1.423-3 вып.2	М1-13	5	1.7кг
		3	Серия 1.423-3 вып.2	НМ1-4	1	11.2кг

Ведомость расхода стали на дополнительные закладные изделия, кг

Марка элемента	Изделия закладные										Всего	Общий расход
	Арматура класса						Прокат марки					
	AI		AIII				Вст3кп2					
	ГОСТ5781-82		ГОСТ5781-82				ГОСТ1103-76		ГОСТ8509-86			
	ф6	Итого	ф12	ф14	ф22	Итого	-300×10	Итого	L63×5	Итого		
К60-10-е	0.2	0.2	1.2	2.8	1.4	5.4	6.8	6.8	7.2	7.2	19.6	19.6

2-2

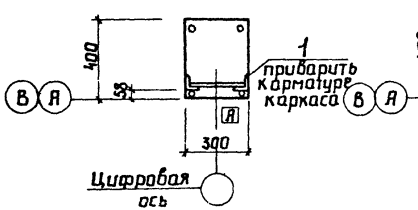

3-3

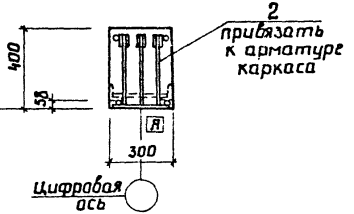

Нач.отд.	Платонова		
Н.контр.	Платонова		
Рук.гр.	Данилова		
Вед.инж.	Чурсина		
Инженер	Качеткова		
Исполн.	Маликова		

709-9-80.87 АСИ-0010

Колонна К60-10-е

Стадия	Масса	Масштаб
РП	2020	
Лист 1	Листов 1	

ЭНЕРГОСЕТЬПРОЕКТ
Южное отделение
г. Ростов-на-Дону, 1987

Формат А3

Инв.№подл. | Подп. и дата | Взам.инв.№

Альбом 2

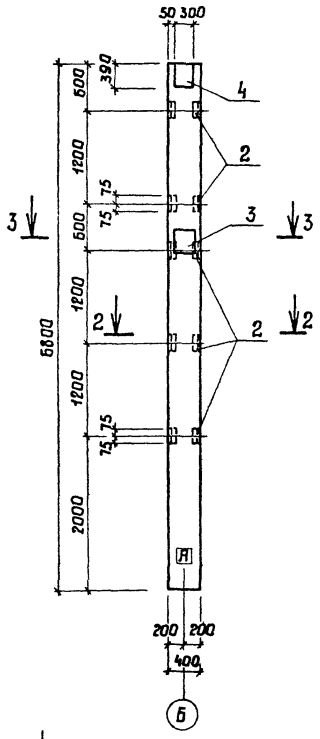

1-1

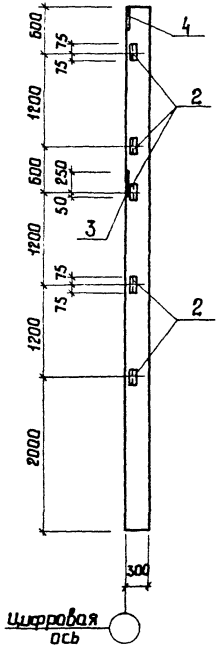

2-2

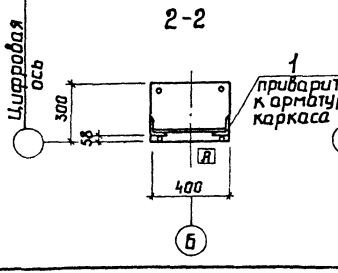

3-3

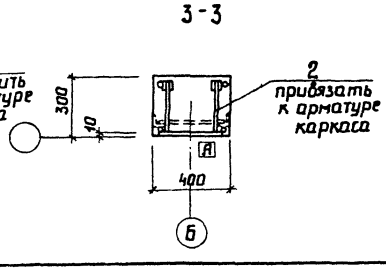

Формат	Зона	Поз.	Обозначение	Наименование	Кол.	Примечание
				Документация		
			Серия 1.423-3 вып.1	Железобетонные колонны		
				прямоугольного сечения		
				Сборочные единицы		
		1	Серия 1.423-3 вып.1	Колонны К60-10		
				Изделие закладное		
		2	Серия 1.423-3 вып.2	М1-14	5	1.8кг
		3	Серия 1.423-3 вып.2	НМ1-1	1	10.4кг
		4	Серия 1.400-6/76 вып.1	М1-1-3	1	12.4кг

Ведомость расхода стали на дополнительные закладные изделия, кг

Марка элемента	Изделия закладные											Общий расход
	Арматура класса						Прокат марки				Всего	
	AI		AIII				Вст3 кп2					
	ГОСТ5781-82		ГОСТ 5781-82				ГОСТ8509-76		ГОСТ103-76			
	ф6	Итого	ф12	ф14	ф22	Итого	L63×5	Итого	δ=10	Итого		
К60-10-ж	0.2	0.2	1.65	4.0	1.4	7.05	7.2	7.2	17.2	24.4	31.65	31.65

Нач.отд.	Платонова		
Н. контр.	Платонова		
Рук.гр.	Данилова		
Вед.инж.	Чурсина		
Исполн.	Маликова		
Провер.	Кочеткова		

709-9-80.87 АСИ-0011

Колонна К60-10-ж

Стадия	Масса	Масштаб
РП	2032	
Лист 1	Листов 1	

ЭНЕРГОСЕТЬПРОЕКТ
Южное отделение
Ростов-на-Дону, 1987

Формат А3

Инв.№ подл. | Подп. и дата | Взам.инв.№

Альбом 2

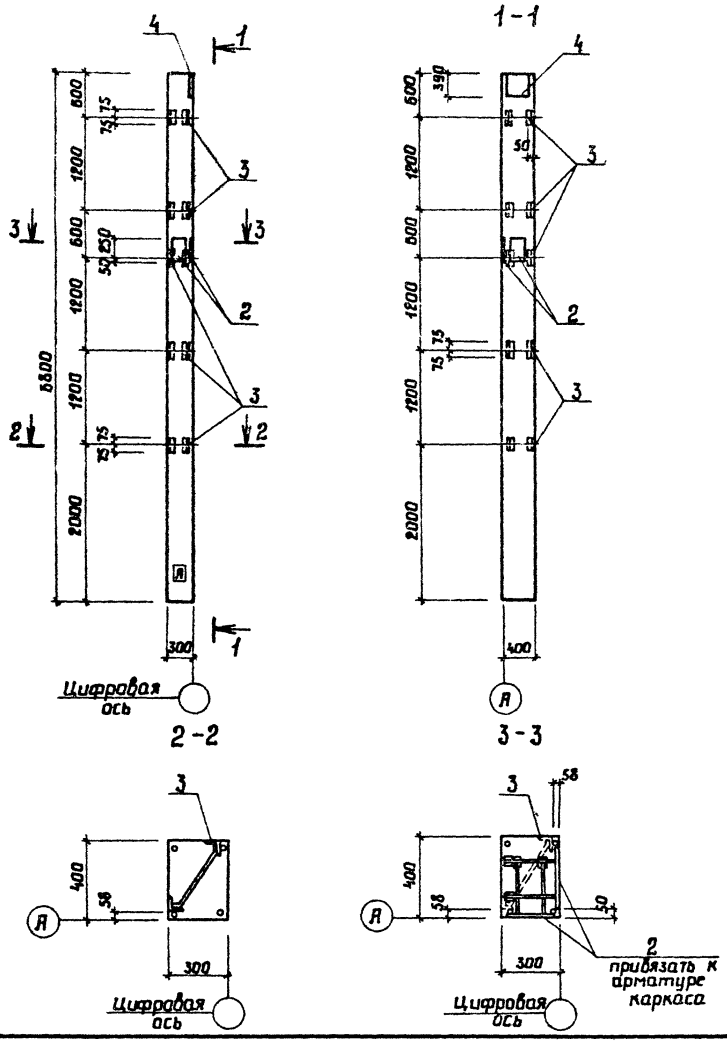

Формат	Зона	Поз.	Обозначение	Наименование	Кол.	Примечание
				Документация		
			Серия 1.423-3 вып.1	Железобетонные колонны прямоугольного сечения		
				Сборочные единицы		
		1	Серия 1.423-3 вып.1	Колонна К60-10		
				Изделие закладное		
		2	Серия 1.423-3 вып.2	НМ1-1	2	10.4кг
		3	709-9-80.87 АСИ-0039	МН5	5	1.82кг
		4	Серия 1.400-6/76 вып.1	М1-1-3	1	12.4кг

Ведомость расхода стали на дополнительные закладные изделия, кг

Марка элемента	Изделия закладные											Общий расход
	Арматура класса						Прокат марки				всего	
	AI		AIII				Вст3кп2					
	ГОСТ5781-82		ГОСТ5781-82				ГОСТ103-76		ГОСТ8509-86			
	ф6	Итого	ф12	ф14	ф22	Итого	б=10	Итого	L63×5	Итого		
К60-10-и	0.4	0.4	1.9	6.0	2.8	10.7	24.0	24.0	7.2	7.2	42.3	42.3

Нач.отд.	Платонова		
Н.контр.	Платонова		
Рук.гр.	Данилова		
Вед.инж.	Чурсина		
Исполн.	Маликова		
Провер.	Качеткова		

709-9-80.87 АСИ-0012

Колонна К60-10-и

Стадия	Масса	Масштаб
РП	2042	
Лист 1	Листов 1	

ЭНЕРГОСЕТЬПРОЕКТ
Южное отделение
Ростов-на-Дону, 1987

Формат А3

Инв.№ подл. | Подп. и дата | Взам.инв.№

Альбом 2

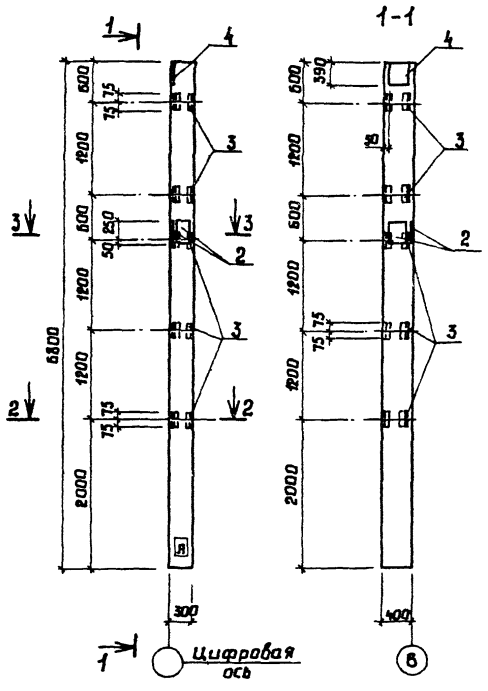

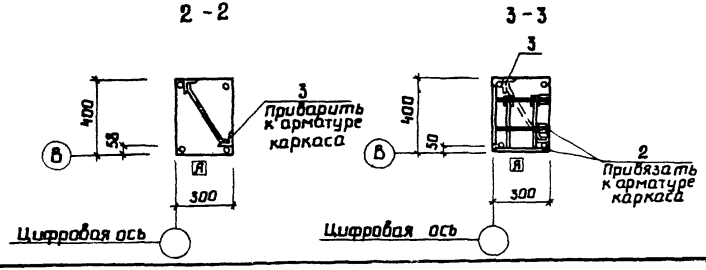

Формат	Зона	Поз.	Обозначение	Наименование	Кол.	Примечание
				Документация		
			Серия 1.423-3 вып.1	Железобетонные колонны		
				прямоугольного сечения		
				Сборочные единицы		
		1	Серия 1.423-3 вып.1	Колонна К60-10		
				Изделия закладные		
		2	Серия 1.423-3 вып.2	НМ1-4	2	11.2кг
		3	709-9-80.87 АСИ-0039	МН5	5	1.82кг
		4	Серия 1.400-6/76 вып.1	М1-1-3	1	12.4кг.

Ведомость расхода стали на дополнительные закладные изделия, кг

Марка элемента	Изделия закладные										Всего	Общий расход
	Арматура класса						Прокат марки					
	AI		AIII				Вст3кп2					
	ГОСТ 5781-82		ГОСТ 5781-82				ГОСТ 8509-86		ГОСТ 103-76			
	ф6	Итого	ф12	ф14	ф22	Итого	L63×5	Итого	δ=10	Итого		
К60-10-К	0.4	0.4	1.9	7.6	2.8	12.3	7.2	7.2	24.0	24.0	43.9	43.9

			709-9-80.87	АСИ-0013	
			Колонна К60-10-К	Стадия: РП	Масса: 2044
Нач.отд.	Платонова			Лист 1	Листов 1
Н.контр.	Платонова			ЭНЕРГОСЕТЬПРОЕКТ Южное отделение Ростов-на-Дону 737	
Рук.гр.	Данилова				
Ведущ.	Чургина				
Исполн.	Маликова				
Провер.	Кочеткова				

Инв.№подл. | Подп. и дата | Взам.инв.№

Формат А3

Альбом 2

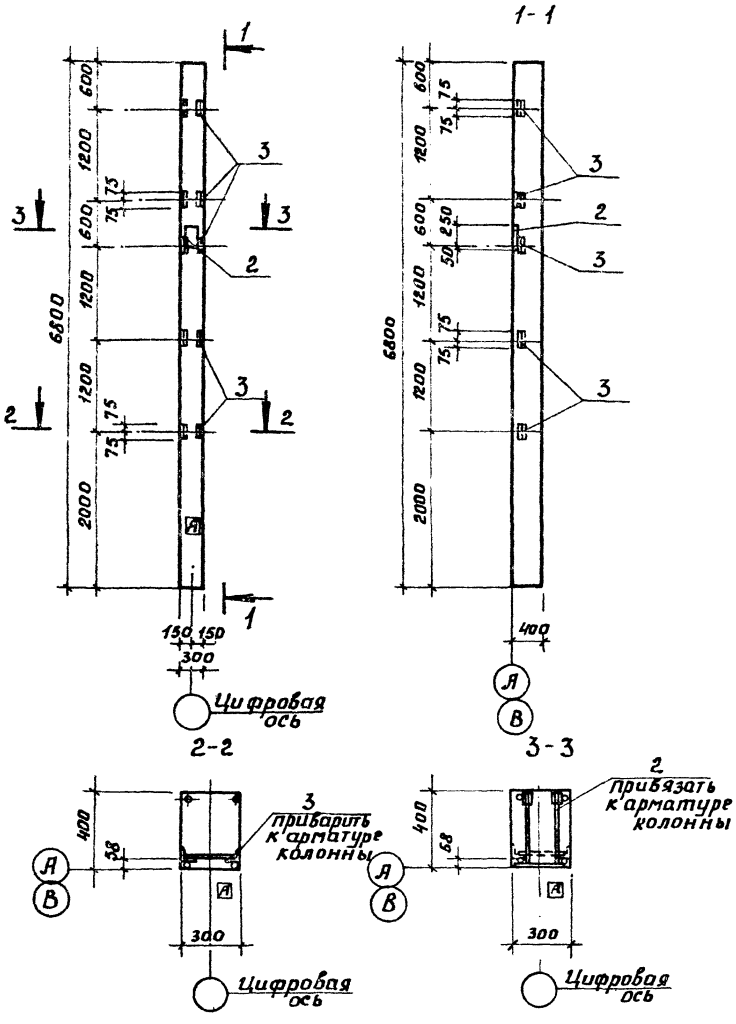

Формат	Зона	Позиц.	Обозначение	Наименование	Кол.	Примечание
				Документация		
			Серия 1.423-3 вып.1	Железобетонные колонны прямоугольного сечения		
				Сборочные единицы		
		1	Серия 1.423-3 вып.1	Колонна К 60-10		
				Изделия закладные		
		2	Серия 1.423-3 вып.2	НМ1-4	1	11,2кг
		3	Серия 1.423-3 вып.2	М1-13	5	1,7кг

Ведомость расхода стали на дополнительные закладные изделия, кг

Марка элемента	Изделия закладные											Общий расход
	Арматура класса						Прокат стали Ст3 кл2				Всего	
	AI		AIII				ГОСТ 19903-86		ГОСТ 19903-86			
	ГОСТ 5781-82		ГОСТ 5781-82									
	ф6	Итого	ф12	ф14	ф22	Итого	δ=10	Итого	∠63×5	Итого		
К60-10-Л	0,2	0,2	1,2	2,8	1,4	5,4	6,8	6,8	7,2	7,2	19,6	19,6

Нач.отд.	Платонова		709-9-80.87 АСИ-0014
Н.контр.	Платонова		Колонна К 60-10-Л
Рук.гр.	Данилова		Стадия: РП; Масса: 2020; Масштаб:
Ведущ.	Урсина		Лист 1; Листов 1
Инжен.	Кочеткова		ВНЕРГОСЕТЬПРОЕКТ Южное отделение г.Ростов-на-Дону 1987

Инв.№подл. | Подп. и дата | Взам.инв.№

Формат А3

Альбом 2

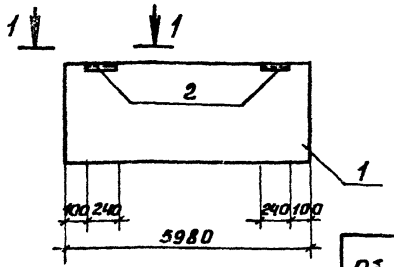

1-1

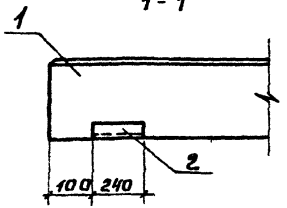

Обозначение	Наименование	Масса кг
АСИ-0015	ПС60.18.2.0-1Я-1-31А	2164
-01	ПС60.18.2.5-2Я-1-31А	2704
-02	ПС60.18.3.0-2Я-1-31А	3234
-03	ПС60.12.2.0-2Я-1-31А	1434
-04	ПС60.12.2.5-3Я-1-31А	1794
-05	ПС60.12.3.0-3Я-1-31А	2154

Ведомость расхода стали на дополнительные закладные изделия, кг

Марка элемента	Изделия закладные											Общий расход
	Арматура класса				Прокат марки						Всего	
	АIII				Вст3 кп2							
	ГОСТ5781-82				ГОСТ19903-74			ГОСТ8509-86				
	ф10			Итого	60×6		Итого	∠63×63×6		Итого		
ПС60.18.2.0-1Я-1-31А ПС60.18.2.5-2Я-1-31А ПС60.18.3.0-2Я-1-31А ПС60.12.2.0-2Я-1-31А ПС60.12.2.5-3Я-1-31А ПС60.12.3.0-3Я-1-31А	0,4			0,4	1,12		1,12	2,74		2,74	4,26	4,26

Нач.отд.	Платонова	
Н.контр.	Платонова	
Рук.гр.	Данилова	
Вед.инж.	Чурсина	
Инженер	Константинова	

709-9-80.87 АСИ-0015СБ

Стеновые панели ПС60.18.2.0-1Я-1-31А; ПС60.18.2.5-2Я-1-31А; ПС60.18.3.0-2Я-1-31А; ПС60.12.2.0-2Я-1-31А; ПС60.12.2.5-3Я-1-31А; ПС60.12.3.0-3Я-1-31А. Сборочный чертеж

Стадия	Масса	Масштаб
РП	см. табл.	б/м

Лист 1 | Листов 2

ЭНЕРГОСЕТЬПРОЕКТ Южное отделение г. Ростов-на-Дону 1987

Инв. № подл. | Подп. и дата | Взам. инв. №

Формат А4

Альбом 2

Обозначение	Наименование	Кол. на исполн. АСИ-0015								Примечание
		-	01	02	03	04	05			
	Документация									
1	1.030.1-1.1-1 07 и АСИ-ТТ	X	X	X						
1	1.030.1-1.1-1 05, АСИ-ТТ				X	X	X			
	Сборочные единицы									
2	1.030.1-1 1-3 30-01	2	2	2	2	2	2			2,14 кг

Шифр	Лит.
ПС60.18.2.0-1Я-1-31А	
ПС60.18.2.5-2Я-1-31А	
ПС60.18.3.0-2Я-1-31А	
ПС60.12.2.0-2Я-1-31А	
ПС60.12.2.5-3Я-1-31А	
ПС60.12.3.0-3Я-1-31А	

Нач.отд.	Платонова	
Н.контр.	Платонова	
Рук.гр.	Данилова	
Вед.инж.	Чурсина	
Инжен.	Константинова	

709-9-80.87 АСИ-0015

Стеновые панели ПС60.18.2.0-1Я-1-31А; ПС60.18.2.5-2Я-1-31А; ПС60.18.3.0-2Я-1-31А; ПС60.12.2.0-2Я-1-31А; ПС60.12.2.5-3Я-1-31А; ПС60.12.3.0-3Я-1-31А. Спецификация

Лит.	Лист	Листов
	2	2

ЭНЕРГОСЕТЬПРОЕКТ Южное отделение г. Ростов-на-Дону 1987

Формат А4

Альбом 2

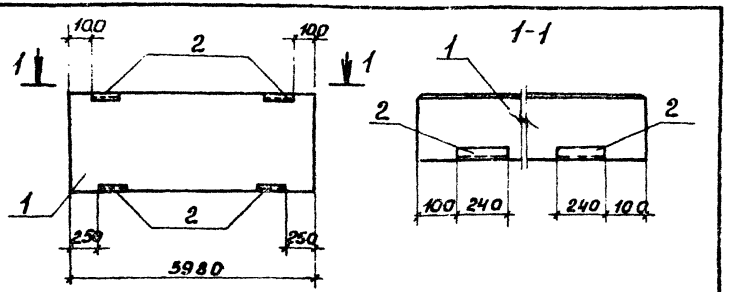

Обозначение	Наименование	Масса кг
АСИ-0016	ПС60.12.2.0-2Я-1-32А	1439
-01	ПС60.12.2.5-3Я-1-32А	1799
-02	ПС60.12.3.0-3Я-1-32А	2159

Ведомость расхода стали на дополнительные закладные изделия, кг

Марка элемента	Изделия закладные										Всего	Общий расход
	Арматура класса				Прокат марки							
	АIII				Вст3кп2							
	ГОСТ 5781-82				ГОСТ 19903-74			ГОСТ 8509-86				
	ф10			Итого	60×6		Итого	∠63×6		Итого		
ПС60.12.2.0-2Я-1-32А	0,8			0,8	2,24		2,24	5,48		5,48	8,52	8,52
ПС60.12.2.5-3Я-1-32А												
ПС60.12.3.0-3Я-1-32А												

Гл.инж.пр.	Данилов		
Нач.отд.	Платонова		
Н.контр.	Платонова		
Рук.гр.	Данилова		
Вед.инж.	Чурсина		
Инженер	Константинова		

709-9-80.87 АСИ-0016 СБ

Стеновые панели ПС60.12.2.0-2Я-1-32А; ПС60.12.2.5-3Я-1-32А; ПС60.12.3.0-3Я-1-32А

Сборочный чертеж

Стадия	Масса	Масштаб
РП	см табл	б/м
Лист	Листов	

ЭНЕРГОСЕТЬПРОЕКТ Южное отделение г. Ростов-на-Дону, 1987

Формат А4

Альбом 2

Формат	Зона	Позиц.	Обозначение	Наименование	Кол. на исполн. -	01	02	Примечание
				Документация				
		1	1.030.1-1.1-1 05; АСИ-ТТ	Сборочный чертеж				
				Сборочные единицы				
		2	1.030.1-1.1-3 30-01	Закладная деталь М2	4	4	4	2,14кг

Ц.цифр	Лит.
ПС60.12.2.0-2Я-1-32А	
ПС60.12.2.5-3Я-1-32А	
ПС60.12.3.0-3Я-1-32А	

Гл.инж.пр.	Данилов		
Н.отд.	Платонова		
Н.контр.	Платонова		
Рук.гр.	Данилова		
Вед.инж.	Чурсина		
Инженер	Константинова		

709-9-80.87 АСИ-0016

Стеновые панели ПС60.12.2.0-2Я-1-32А ПС60.12.2.5-3Я-1-32А ПС60.12.3.0-3Я-1-32А

Спецификация

Лит.	Лист	Листов

ЭНЕРГОСЕТЬПРОЕКТ Южное отделение г. Ростов-на-Дону, 1987

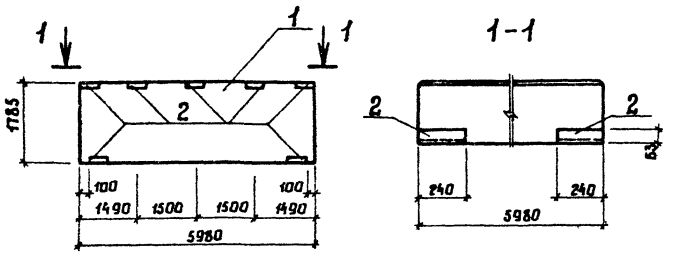

Обозначение	Наименование	Масса кг
АСИ-0017	ПС60.18.2.0-1Я-1-32А	2175
-01	ПС60.18.2.5-2Я-1-32А	2715
-02	ПС60.18.3.0-2Я-1-32А	3245

Ведомость расхода стали на дополнительные закладные изделия, кг

Марка элемента	Изделия закладные										Всего	Общий расход
	Арматура класса AIII					Прокат марки ВСт3кп2						
	ГОСТ 5781-82					ГОСТ 8509-86		ГОСТ 19903-74				
	ф10				Итого	L63×63×6	Итого	-60×6		Итого		
ПС60.18.2.0-1Я-1-32А ПС60.18.2.5-2Я-1-32А ПС60.18.3.0-2Я-1-32А	1.4				1.4	9.59	9.59	3.92		3.92	14.91	14.91

Инв.№подл.	Подп. и дата	Взам.инв.№		

Нач.отд	Платонова		709-9-80.87 АСИ-0017СБ			
Н.контр.	Платонова		Стеновые панели ПС60.18.2.0-1Я-1-32А ПС 60.18.2.5-2Я-1-32А ПС 60.18.3.0-2Я-1-32А Сборочный чертеж	Стадия: РП	Масса: См. табл.	Масштаб: б/м
Рук.гр.	Данилова			Лист 1	Листов 2	
Ст.инж	Киреева		ЭНЕРГОСЕТЬПРОЕКТ Южное отделение Ростов-на-Дону, 1987			
Инжен.	Константинова					

Формат А4

Обозначение				Наименование	Кол. на испол. АСИ-0017			Примечание
					-	01	02	
				Документация				
	1	1.030.1-1.1-1	ОТ;АСИ	Сборочный чертеж				
				Сборочные единицы				
	2	1.030.1-1.1-3	30-01	Закладная деталь М2	7	7	7	2.14кг

Альбом 2

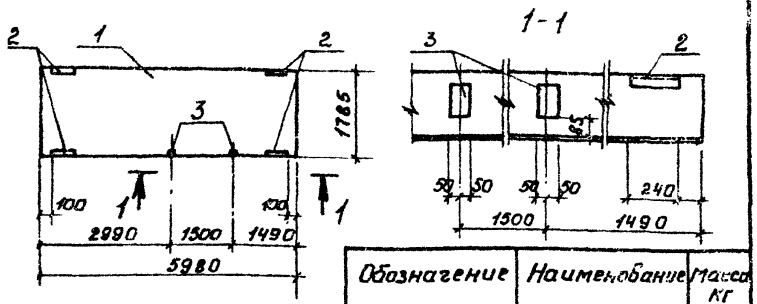

Обозначение	Наименование	Масса кг
АСИ-0018	ПС60.18.2.0-4Я-1-37А	2201
-01	ПС60.18.2.0-4Я-2-37А	2201
-02	ПС60.18.2.5-4Я-1-37А	2731
-03	ПС60.18.2.5-4Я-2-37А	2731
-04	ПС60.18.3.0-6Я-1-37А	3251
-05	ПС60.18.3.0-6Я-2-37А	3251

Ведомость расхода стали на дополнительные закладные изделия, кг

Марка элемента	Изделия закладные											Общий расход
	Арматура класса А III				Прокат марки В ст3 кп2						Всего	
	ГОСТ 5781-82				ГОСТ 19903-74			ГОСТ 8509-86				
	ф10			Итого	-100×8	-60×6	Итого	163×63×8		Итого		
ПС60.18.2.0-4Я-1-37А	1,56			1,56	2,0	2,24	4,24	5,48		5,48	11,28	11,28
ПС60.18.2.0-4Я-2-37А												
ПС60.18.2.5-4Я-1-37А												
ПС60.18.2.5-4Я-2-37А												
ПС60.18.3.0-6Я-1-37А												
ПС60.18.3.0-6Я-2-37А												

Взам. инв. №

Подп. и дата

Инв. № подл.

Нач. отд.	Платонова	
Н. контр.	Платонова	
Рук. гр.	Данилова	
Вед. инж.	Чурсина	
Инжен.	Константинова	

709-9-80.87 АСИ-0018СБ

Стеновые панели ПС60.18.2.0-4Я-1-37А; ПС60.18.2.0-4Я-2-37А; ПС60.18.2.5-4Я-1-37А; ПС60.18.2.5-4Я-2-37А; ПС60.18.3.0-6Я-1-37А; ПС60.18.3.0-6Я-2-37А. Сборочный чертеж

Стадия	Масса	Масштаб
РП	см. табл.	б/м

Лист 1 | Листов 2

ЭНЕРГОСЕТЬПРОЕКТ Южное отделение г. Ростов-на-Дону 1987

Формат А4

Альбом 2

Шифр	Лит.	Кол. на исполн. АСИ-0018						Примечание
		–	01	02	03	04	05	
ПС60.18.2.0-4Я-1-37А								
ПС60.18.2.0-4Я-2-37А								
ПС60.18.2.5-4Я-1-37А								
ПС60.18.2.5-4Я-2-37А								
ПС60.18.3.0-6Я-1-37А								
ПС60.18.3.0-6Я-2-37А								

Инв. № подл.	Подп. и дата	Взам. инв. №	Обозначение	Наименование	Кол. на исполн. АСИ-0018						Примечание
				Документация							
				Сборочный чертеж							
				Сборочные единицы							
			1 1.030.1-1.1-1 07; АСИ-ТТ	Закладная деталь М2	4	4	4	4	4	4	2,14 кг
			2 1.030.1-1.1-3 30-01	Закладная деталь М9	2	2	2	2	2	2	1,38 кг
			3 1.030.1-1.1-3 36								

Формат | Зона | Позиц.

709-9-80.87 АСИ-0018

Нач. отд.	Платонова	
Н. контр.	Платонова	
Рук. гр.	Данилова	
Вед. инж.	Чурсина	
Инжен.	Константинова	

Стеновые панели ПС60.18.2.0-4Я-1-37А; ПС60.18.2.0-4Я-2-37А; ПС60.18.2.5-4Я-1-37А; ПС60.18.2.5-4Я-2-37А; ПС60.18.3.0-6Я-1-37А; ПС60.18.3.0-6Я-2-37А. Спецификация

Лит.	Лист	Листов
	2	2

ЭНЕРГОСЕТЬПРОЕКТ Южное отделение г. Ростов-на-Дону 1987

Формат А4

Альбом 2

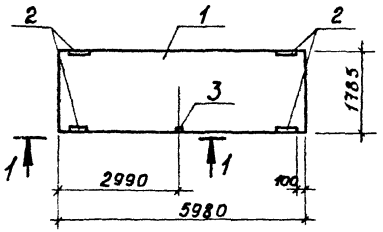

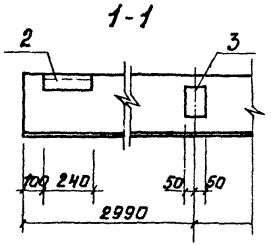

Обозначение	Наименование	Масса кг
АСИ-0019	ПС60.18.2.0-4Я-1-37Б	2250
-01	ПС60.18.2.5-4Я-1-37Б	2740
-02	ПС60.18.3.0-6Я-1-37Б	3250

Ведомость расхода стали на дополнительные закладные изделия, кг

Марка элемента	Изделия закладные											Общий расход
	Арматура класса				Прокат марки						Всего	
	А III				В Ст3 кп2							
	ГОСТ 5781-82				ГОСТ 19903-74			ГОСТ 8509-86				
	ф10			Итого	-100×8	-60×6	Итого	∠63×63×6		Итого		
ПС60.18.2.0-4Я-1-37Б ПС60.18.2.5-4Я-1-37Б ПС60.18.3.0-6Я-1-37Б	1,18			1,18	1,0	2,24	3,24	5,48		5,48	9,9	9,9

709-9-80.87 АСИ-0019СБ

Стеновые панели
ПС60.18.2.0-4Я-1-37Б
ПС60.18.2.5-4Я-1-37Б
ПС60.18.3.0-4Я-1-37Б
Сборочный чертеж

Стадия	Масса	Масштаб
РП	см. табл.	б/м

Лист 1 | Листов 2

ЭНЕРГОСЕТЬПРОЕКТ
Южное отделение
г. Ростов-на-Дону, 1987 г.

Формат А4

Инв. № подл.	Подп. и дата	Взам. инв. №

Нач. отд.	Платонова	
Н. контр.	Платонова	
Рук. гр.	Данилова	
Вед. инж.	Чурсина	
Инжен.	Константинова	

Альбом 2

Формат	Зона	Позиц.	Обозначение	Наименование	Кол. на исполн. АСИ-0019				Примечание
					-	01	02		
				Документация					
		1	1.030.1-1.1-1 07; АСИ-17	Сборочный чертеж	X	X	X		
				Сборочные единицы					
		2	1.030.1-1 1-3 30-01	Закладная деталь М2	4	4	4		2,14 кг
		3	1.030.1-1 1-3 36	Закладная деталь М9	1	1	1		1,38 кг

Шифр	Лит.
ПС60.18.2.0-4Я-1-37Б	
ПС60.18.2.5-4Я-1-37Б	
ПС60.18.3.0-6Я-1-37Б	

709-9-80.87 АСИ-0019

Стеновые панели
ПС60.18.2.0-4Я-1-37Б
ПС60.18.2.5-4Я-1-37Б
ПС60.18.3.0-4Я-1-37Б
Спецификация

Лит.	Лист	Листов
	2	2

ЭНЕРГОСЕТЬПРОЕКТ
Южное отделение
г. Ростов-на-Дону 1987

Формат А4

Нач. отд.	Платонова	
Н. контр.	Платонова	
Рук. гр.	Данилова	
Вед. инж.	Чурсина	
Инжен.	Константинова	

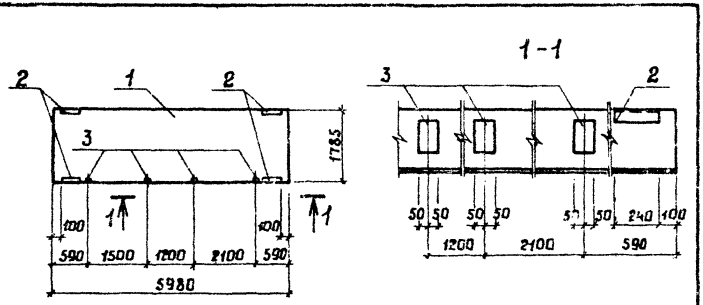

Обозначение	Наименование	Масса кг
АСИ-0020	ПС60.18.2.0-4Я-1-37В	2204
-01	ПС60.18.2.5-4Я-1-37В	2734
-02	ПС60.18.3.0-6Я-1-37В	3254

Ведомость расхода стали на дополнительные закладные изделия, кг

Марка элемента	Изделия закладные										Всего	Общий расход
	Арматура класса				Прокат марки							
	AIII				ВСт3кп2							
	ГОСТ5781-82				ГОСТ19903-74				ГОСТ8509-86			
	ф10			Итого	-100×8	-60×6	Итого	∠63×63×6		Итого		
ПС60.18.2.0-4Я-1-37В ПС60.18.2.5-4Я-1-37В ПС60.18.3.0-6Я-1-37В	2.32			2.32	4.0	2.24	6.24	5.48		5.48	14.04	14.04

Инв.№подл.	Подп. и дата	Взам.инв.№	

709-9-80.87 АСИ-0020СБ

Стеновые панели ПС60.18.2.0-4Я-1-37В; ПС60.18.2.5-4Я-1-37В; ПС60.18.3.0-6Я-1-37В Сборочный чертеж

Стадия	Масса	Масштаб
РП	См. табл.	б/м
Лист 1	Листов 2	

ЭНЕРГОСЕТЬПРОЕКТ Южное отделение г. Ростов-на-Дону, 1987

Нач.отд	Платонова	
Н.контр.	Платонова	
Рук.гр.	Данилова	
Вед.инж.	Чурсина	
Инженер	Константинова	

Формат А4

Позиция	Обозначение	Наименование	Кол. на испол. АСИ-0020 -	01	02	Примечание
		Документация				
1	1.030.1-1.1-1 07;АСИ-ТТ	Сборочный чертеж		X	X	
		Сборочные единицы				
2	1.030.1-1.1-3 30-01	Закладная деталь М2	4	4	4	2.14кг
3	1.030.1-1.1-3 36	Закладная деталь М9	4	4	4	1.38кг

Лист.	№ докум.	Подп.	Дата

ПС60.18.2.0 4Я-1-37В
ПС60.18.2.5 4Я-1-37В
ПС60.18.3.0 6Я-1-37В

Инв.№подл.	Подп. и дата	Взам.инв.№	

709-9-80.87 АСИ-0020

Стеновые панели ПС60.18.2.0-4Я-1-37В; ПС60.18.2.5-4Я-1-37В; ПС60.18.3.0-4Я-1-37В Спецификация

Лит.	Лист	Листов
	2	2

ЭНЕРГОСЕТЬПРОЕКТ Южное отделение г. Ростов-на-Дону, 1987

Нач.отд	Платонова	
Н.контр.	Платонова	
Рук.гр.	Данилова	
Вед.инж.	Чурсина	
Инженер	Константинова	

Формат А4

Альбом 2

Обозначение	Наименование	Масса кг
АСИ-0021	ПС60.18.2.0-4Я-1-37Г	2204
-01	ПС60.18.2.5-4Я-1-37Г	2734
-02	ПС60.18.3.0-6Я-1-37Г	3254

Ведомость расхода стали на дополнительные закладные изделия, кг

Марка элемента	Изделия закладные												Всего	Общий расход
	Арматура класса				Прокат марки									
	AIII				ВСт3 кп2									
	ГОСТ 5781-82				ГОСТ 19903-74				ГОСТ 8509-86					
	ф10			Итого	-100×8	-60×6	Итого	L63×63×6			Итого			
ПС60.18.2.0-4Я-1-37Г ПС60.18.2.5-4Я-1-37Г ПС60.18.3.0-6Я-1-37Г	2.32			2.32	4.0	2.24	6.24	5.48			5.48		14.04	14.04

	709-9-80.87	АСИ-0021 СБ	
Нач.отд. Платонова	Стеновые панели ПС60.18.2.0-4Я-1-37Г ПС60.18.2.5-4Я-1-37Г ПС60.18.3.0-6Я-1-37Г Сборочный чертеж	Стадия: РП	Масса: См. табл.
Н.контр. Платонова			Масштаб: б/м
Рук.гр. Данилова		Лист 1	Листов 2
Вед.инж. Чурсина		ЭНЕРГОСЕТЬПРОЕКТ Южное отделение Ростов-на-Дону, 1987	
Инженер Константинова			

Инв.N подл. | Подп. и дата | Взам.инв.N

Альбом 2

Поз.	Обозначение	Наименование	Кол. на испол. АСИ-0021			Примечание
			-	01	02	
		Документация				
1	1.030.1-1.1-1 07-АСИ-77	Сборочный чертеж				
		Сборочные единицы				
2	1.030.1-1.1-3 30-01	Закладная деталь М2	4	4	4	2.14кг
3	1.030.1-1.1-3 36	Закладная деталь М9	4	4	4	1.38кг

Изм.	Лист	Докум.	Подп.	Дата

	709-9-80.87	АСИ-0021	
Нач.отд. Платонова	Стеновые панели ПС60.18.2.0-4Я-1-37Г ПС60.18.2.5-4Я-1-37Г ПС60.18.3.0-6Я-1-37Г Спецификация	Лит.	Лист 2	Листов 2
Н.контр. Платонова		ЭНЕРГОСЕТЬПРОЕКТ Южное отделение г. Ростов-на-Дону, 1987		
Рук.гр. Данилова				
Вед.инж. Чурсина				
Инженер Константинова				

Инв.N подл. | Подп. и дата | Взам.инв.N

Формат А4

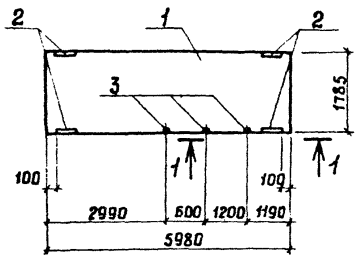

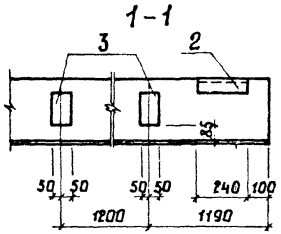

Обозначение	Наименование	Масса кг
АСИ-0022	ПС60.18.2,0-4Я-1-37Д	2201
-01	ПС60.18.2,5-4Я-1-37Д	2733
-02	ПС60.18.3,0-6Я-1-37Д	3253

Ведомость расхода стали на дополнительные закладные изделия, кг

Марка элемента	Изделия закладные										Всего	Общий расход
	Арматура класса				Прокат марки							
	AIII				ВСт3кп2							
	ГОСТ 5781-82				ГОСТ 19903-74			ГОСТ 8509-86				
	ф10			Итого	-100×8	-60×6	Итого	L53×53×6		Итого		
ПС60.18.2.0-4Я-1-37Д	1.94			1.94	3.0	2.24	5.24	5.48		5.48	12.66	12.66
ПС60.18.2.5-4Я-1-37Д												
ПС60.18.3.0-6Я-1-37Д												

709-9-80.87	АСИ-0022СБ	
Стеновые панели ПС60.18.2.0-4Я-1-37Д ПС60.18.2.5-4Я-1-37Д ПС60.18.3.0-6Я-1-37Д Сборочный чертеж	Стадия: РП	Масса: см. табл. Масштаб: б/м
	Лист 1	Листов 2
	ЭНЕРГОСЕТЬПРОЕКТ Южное отделение г. Ростов-на-Дону, 1987	

Нач. отд.	Платонова	
Н. контр.	Платонова	
Рук. гр.	Данилова	
Вед. инж.	Чурсина	
Инженер	Константинова	

Инв. N подл. | Подп. и дата | Взам. инв. N

Формат А4

Обозначение	Наименование	Кол. на испол. –	01	02	АСИ-0022	Примечание
	Документация					
1.030.1-1.1-1 ОТ; АСИ-ТТ	Сборочный чертеж					
	Сборочные единицы					
1.030.1-1.1-3 30-01	Закладная деталь М2	4	4	4		2.14кг
1.030.1-1.1-3 36	Закладная деталь М9	3	3	3		1.38кг

Лит | Масса | Масштаб

ПС60.18.2.0-4Я-1-37Д
ПС60.18.2.5-4Я-1-37Д
ПС60.18.3.0-6Я-1-37Д
-4Я-1-37Д
-6Я-1-37Д

709-9-80.87	АСИ 0022	
Стеновые панели ПС60.18.2.0-4Я-1-37Д ПС60.18.2.5-4Я-1-37Д ПС60.18.3.0-6Я-1-37Д Спецификация	Лит. 2	Лист 2 Листов 2
	ЭНЕРГОСЕТЬПРОЕКТ Южное отделение г. Ростов-на-Дону, 1987	

Нач. отд.	Платонова	
Н. контр.	Платонова	
Рук. гр.	Данилова	
Вед. инж.	Чурсина	
Инженер	Константинова	

Инв. N подл. | Подп. и дата | Взам. инв. N

Формат А4

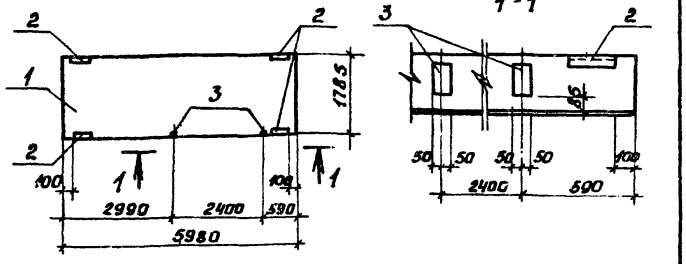

Обозначение	Наименование	Масса кг
АСИ-0023	ПС60.18.20-4я-1-37Е	2201
-01	ПС60.18.25-4я-1-37Е	2731
-02	ПС60.18.30-6я-1-37Е	3251

Ведомость расхода стали на дополнительные закладные изделия, кг

Марка элемента	Изделия закладные											Всего расход	Общий
	Арматура класса			Прокат марки									
	AIII			Вст3кп2									
	ГОСТ 5781-82			ГОСТ 19903-74				ГОСТ 8509-86					
	ф10			Итого	-100×8	-60×6	Итого	∠63×63×6			Итого		
ПС60.18.20-4я-1-37Е ПС60.18.25-4я-1-37Е ПС60.18.30-6я-1-37Е	1,56			1,56	2,0	2,24	4,24	5,48			5,48	11,28	11,28

Нач.отд	Платонова		
Н.контр	Платонова		
Рук.гр	Данилова		
Ведущ.	Чурсина		
Инжен.	Константинова		

709-9-80.87 АСИ-0023СБ

Стеновые панели ПС60.18.20-4я-1-37Е, ПС60.18.25-4я-1-37Е, ПС60.18.30-6я-1-37Е. Сборочный чертеж

Стадия	Масса	Масштаб
РП	см. табл.	б/м
Лист 1	Листов 2	

ЭНЕРГОСЕТЬПРОЕКТ Южное отделение г. Ростов-на-Дону 1983

Формат А4

Кол. на испол. АСИ-0023: - | 01 | 02

Поз.	Обозначение	Наименование	Примечание
		Документация	
1	1.030.1-1.1-1 ОТ; АСИТТ	Сборочный чертеж	
		Сборочные единицы	
2	1.030.1-1.1-3 30-01	Закладная деталь М2	2,14 кг
3	1.030.1-1.1-3 36	Закладная деталь М9	1,38 кг

Шифр ПС60.18.20-4я-1-37Е | ПС60.18.25-4я-1-37Е | ПС60.18.30-6я-1-37Е

Нач.отд	Платонова		
Н.контр	Платонова		
Рук.гр	Данилова		
Ведущ.	Чурсина		
Инжен.	Константинова		

709-9-80.87 АСИ-0023

Стеновые панели ПС60.18.20-6я-1-37Е, ПС60.18.25-6я-1-37Е, ПС60.18.30-6я-1-37Е. Спецификация

Лит.	Лист	Листов
	2	2

ЭНЕРГОСЕТЬПРОЕКТ Южное отделение г. Ростов-на-Дону 1983

Формат А4

Альбом 2

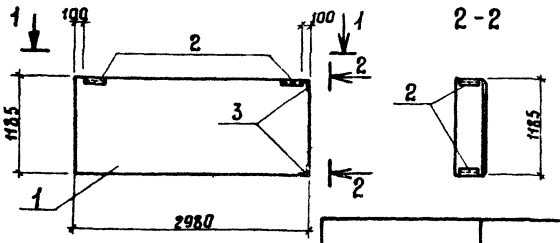

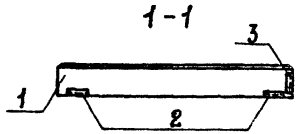

Обозначение	Наименование	Масса кг
АСИ-0024	ПС30.12.2.0-БЯ-1-53А	727
-01	ПС30.12.2.0-БЯ-2-53А	727
-02	ПС30.12.2.5-БЯ-1-53А	907
-03	ПС30.12.2.5-БЯ-2-53А	907
-04	ПС30.12.3.0-БЯ-1-53А	1077
-05	ПС30.12.3.0-БЯ-2-53А	1077

Ведомость расхода стали на дополнительные закладные изделия, кг

Марка элемента	Изделия закладные											Общий расход
	Арматура класса				Прокат марки						Всего	
	А III				ВСт3 кп2							
	ГОСТ 5781-82				ГОСТ 19903-74			ГОСТ 8509-86				
	ф10			Итого	-60×6		Итого	L63×63×6		Итого		
ПС30.12.2.0-БЯ-1-53А ПС30.12.2.0-БЯ-2-53А	1.28			1.28	1.12		1.12	4.58		4.58	6.98	6.98
ПС30.12.2.5-БЯ-1-53А ПС30.12.2.5-БЯ-2-53А ПС30.12.3.0-БЯ-1-53А ПС30.12.3.0-БЯ-2-53А												

Взам. инв. N | Подп. и дата | Инв. N подл.

709-9-80.87 АСИ-0024СБ

Стеновые панели: ПС30.12.2.0-БЯ-1-53А; ПС30.12.2.0-БЯ-2-53А; ПС30.12.2.5-БЯ-1-53А; ПС30.12.2.5-БЯ-2-53А; ПС30.12.3.0-БЯ-1-53А; ПС30.12.3.0-БЯ-2-53А
Сборочный чертеж

Стадия	Масса	Масштаб
РП	См. табл.	б/м

Лист 1 | Листов 2

Нач.отд.	Платонова	
Н.контр.	Платонова	
Рук.гр.	Данилова	
Вед.инж.	Чурсина	
Инженер	Константинова	

ЭНЕРГОСЕТЬПРОЕКТ
Южное отделение
Ростов-на-Дону, 1987

Альбом 2

Формат	Зона	Поз.	Обозначение	Наименование	Кол. на исполн. АСИ-0024							Примечание
					-	01	02	03	04	05		
				Документация								
		1	1.030.1-1.1-1 02; АСИ-ТТ	Сборочный чертеж	X	X	X	X	X	X		
				Сборочные единицы								
		2	1.030.1-1.1-3 30-02	Закладная деталь М2	2	2	2	2	2	2		2.14 кг
		3	1.030.1-1.1-3 35-01	Закладная деталь М11	2	2	2	2	2	2		1.36 кг

Шифр	Лит
ПС30.12.2.0-БЯ-1-53А	
ПС30.12.2.0-БЯ-2-53А	
ПС30.12.2.5-БЯ-1-53А	
ПС30.12.2.5-БЯ-2-53А	
ПС30.12.3.0-БЯ-1-53А	
ПС30.12.3.0-БЯ-2-53А	

Инв. N подл. | Подп. и дата | Взам. инв. N

709-9-80.87 АСИ-0024

Стеновые панели ПС30.12.2.0-БЯ-1-53А; ПС30.12.2.0-БЯ-2-53А; ПС30.12.2.5-БЯ-1-53А; ПС30.12.2.5-БЯ-2-53А; ПС30.12.3.0-БЯ-1-53А; ПС30.12.3.0-БЯ-2-53А. Спецификация.

Лит.	Лист	Листов
	2	2

ЭНЕРГОСЕТЬПРОЕКТ
Южное отделение
г. Ростов-на-Дону, 1987

Альбом 2

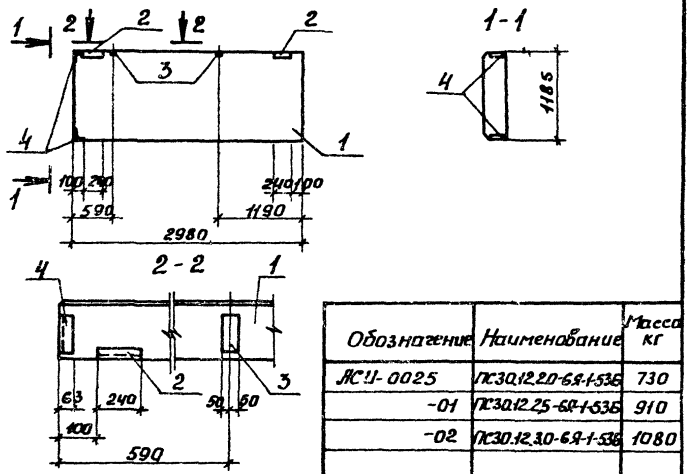

Обозначение	Наименование	Масса кг
АСЦ-0025	ПС30.12.20-6Я-1-53Б	730
-01	ПС30.12.25-6Я-1-53Б	910
-02	ПС30.12.30-6Я-1-53Б	1080

Ведомость расхода стали на дополнительные закладные изделия, кг

Марка элемента	Изделия закладные										Всего	Общий расход
	Арматура класса			Прокат марки								
	AIII			Вст3кп2								
	ГОСТ 5781-82			ГОСТ 19903-74				ГОСТ 8509-86				
	ф10		Итого	-100×5	-60×6	Итого	∠63×63×6		Итого			
ПС30.12.20-6Я-1-53Б	2,04		2,04	2,0	1,12	3,12	4,58		4,58		9,74	9,74
ПС30.12.25-6Я-1-53Б												
ПС30.12.30-6Я-1-53Б												

Инв.№подл. | Подп. и дата | Взам.инв.№

709-9-80.87		АСЦ-0025СБ	
Стеновые панели ПС30.12.20-6Я-1-53Б ПС30.12.25-6Я-1-53Б ПС30.12.30-6Я-1-53Б Сборочный чертеж		Стадия	Масса
		РП	см. табл.
		Лист 1	Листов 2
		ЭНЕРГОСЕТЬПРОЕКТ Южное отделение г. Ростов-на-Дону 1983	

Нач.отд.	Платонова	
Н.контр.	Платонова	
Рук.гр.	Данилова	
Ведущ.	Чурсина	
Инженер	Константинова	

Формат А4

Альбом 2

| Обозначение | Наименование | Кол. на испол. АСЦ-0025 | | | | | | | | | | | |

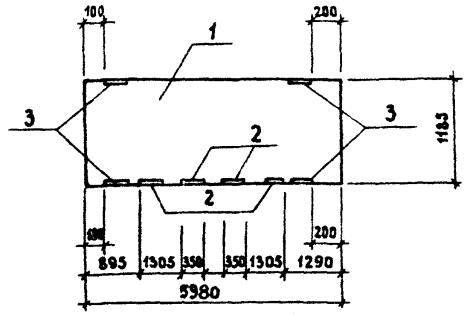

Формат	Зона	Позиц.	Обозначение	Наименование	Кол.	Примечание
				Документация		
			1.432 – 15	Стеновые панели		
				Сборочные единицы		
		1	1.432 – 15 вып.1 л.3	ПС600.12-1АIIIУ-Т-1	1	1220 кг
		2	1.432 – 15 вып. 2 л.5	Закладная деталь М2	4	дополнит. закладные
		3	1.432 – 15 вып. 2 л.5	Закладная деталь М1	4	

Ведомость расхода стали на дополнительные закладные изделия, кг

Марка элемента	Изделия закладные										Всего	Общий расход
	Арматура класса AIII				Прокат марки Вст3кп2							
	ГОСТ 5781-82				ГОСТ 8509-86							
	ф10			Итого	L56×5					Итого		
ПС600.12-1АIIIУ-Т-1	0,75			0,75	1,49					1,49	2,24	2,24

Панель ПС600.12-1АIIIУ-Т-1б отличается от ПС600.12-1АIIIУ-Т-1 по серии 1.432-15 вып.1 лист 3 установкой дополнительных закладных деталей поз.2 и перестановкой закладных деталей поз.3 по данному чертежу

Нач.отд	Платонова		
Н.контр	Данилова		
Рук.гр.	Данилова		
Вед.инж.	Чурсина		
Инженер	Константинова		

709-9-80.87 АСИ-0026

Стеновая панель ПС600.12-1АIIIУ-Т-1б

Стадия	Масса	Масштаб
Рп	1229 кг	б/м
Лист 1	Листов 1	

ЭНЕРГОСЕТЬПРОЕКТ Южное отделение г.Ростов-на-Дону, 1986

Формат А4

Инв.№подл. | Подп. и дата | Взам.инв.№

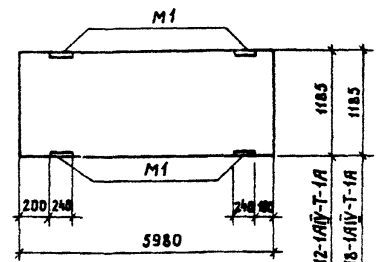

Обозначение	Наименование	Масса кг
1.432-15 Вып.3-АСИ.0027	ПС600.12-1АIIIУ-Т-1А	1220
1.432-15 Вып.5-АСИ.0027	ПС600.18-1АIIIУ-Т-1А	1870

Панели ПС600.12-1АIIIУ-Т-1А и ПС600.18-1АIIIУ-Т-1А отличаются соответственно от ПС600.12-1АIIIУ-Т-1 и ПС600.18-1АIIIУ-Т-1 по серии 1.432-15 вып.1 перестановкой закладных деталей М1 по данному чертежу

Нач.отд	Платонова		
Н.контр	Данилова		
Рук.гр	Данилова		
Вед.инж.	Чурсина		
Инженер	Константинова		

709-9-80.87 АСИ-0027

Стеновые панели ПС600.12-1АIIIУ-Т-1А ПС600.18-1АIIIУ-Т-1А

Стадия	Масса	Масштаб
Рп	сл. табл.	б/м
Лист 1	Листов 1	

ЭНЕРГОСЕТЬПРОЕКТ Южное отделение г.Ростов-на-Дону, 1987

Формат А4

Инв.№подл. | Подп. и дата | Взам.инв.№

Обозначение	Наименование	Масса кг
АСИ-0028	ПГ-2АVТ-6	2659
-01	ПГ-3АVТ-6	2659

Марка элемента	Изделия закладные: Арматура класса AIII ГОСТ 5781-82 ф10	ф14		Итого	Прокат марки Ст3 ГОСТ 103-76 -8	Итого	ГОСТ 8509-86 L70×8		Итого	Всего	Общий расход
ПГ-2АVТ-6	1.42	0.2		1.62	5.2	5.2	1.68		1.68	8.5	8.5
ПГ-3АVТ-6	1.42	0.2		1.62	5.2	5.2	1.68		1.68	8.5	8.5

Инв.№подл. | Подп. и дата | Взам.инв.№

Нач.отд.	Платонова	
Н.контр.	Платонова	
Рук.гр.	Данилова	
Вед.инж.	Чурсина	
Инженер	Качткова	

709-9-80.87 АСИ-0028 СБ

Плиты покрытия ПГ-2АVТ-6; ПГ-3АVТ-6
Сборочный чертеж

Стадия	Масса	Масштаб
РП	См. табл.	
Лист 1	Листов 2	

ЭНЕРГОСЕТЬПРОЕКТ
Южное отделение
Ростов-на-Дону, 1987

Формат А4

Обозначение	Наименование	Кол. на испол. АСИ-0028	Примечание
	Документация		
ГОСТ 22701.1-77	Плиты железобетонные предварительно напряженные размером 6×3м для покрытий производственных зданий		
	Сборочные единицы		
1 ГОСТ 22701.1-77	Плиты покрытия ПГ-2АVТ	2	1.25кг
	ПГ-3АVТ	4	1.7кг
2 ГОСТ 22701.5-77	Закладная деталь М9	2	
3 ГОСТ 22701.5-77	Закладная деталь М8	4	

Инв.№подл. | Подп. и дата | Взам.инв.№

Нач.отд.	Платонова	
Н.контр.	Платонова	
Рук.гр.	Данилова	
Вед.инж.	Чурсина	
Инженер	Качткова	

709-9-80.87 АСИ-0028

Плиты покрытия ПГ-2АVТ-6; ПГ-3АVТ-6
Спецификация

Лит	Лист	Листов
	2	2

ЭНЕРГОСЕТЬПРОЕКТ
Южное отделение
г. Ростов-на-Дону, 1987

Формат А4

Инв.№подл. | Подп. и дата | Взам.инв.№

Альбом 2

Гл.инж.пр.	Данилов		
Нач.отд.	Платонова		
Н.контр.	Платонова		
Рук.гр.	Данилова		
Ведущ.инж.	Чурсина		
Инженер	Куюкова		

Обозначение	Марка	A, мм	Масса, кг
АСИ 0029 -01	НС1	2070	70,8
	НС2	2670	124,0

709-9-80.87 АСИ-0029сб

Насадки НС1; НС2
Сборочный чертеж

Стадия	Масса	Масштаб
РП		
Лист 1	Листов 1	

ЭНЕРГОСЕТЬПРОЕКТ
Южное отделение
г. Ростов-на-Дону 1987

Формат А4

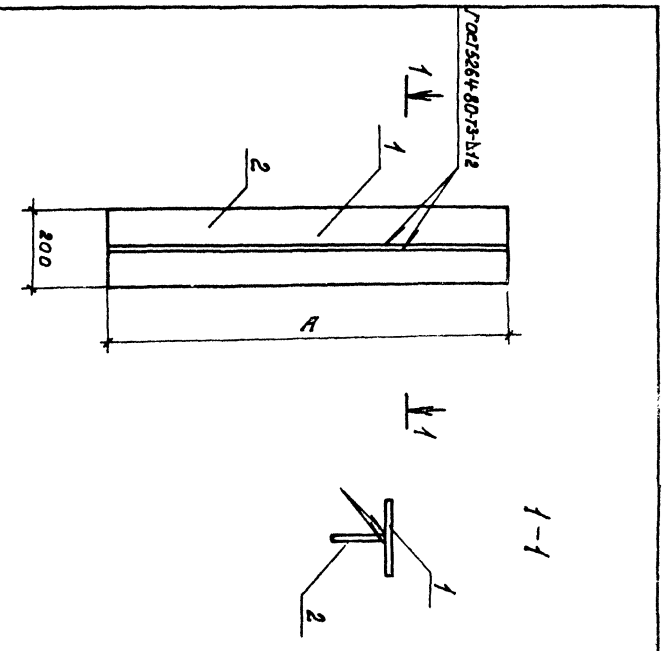

Инв.№подл. | Подп. и дата | Взам.инв.№

Формат	Зона	Поз.	Обозначение	Наименование	Кол. на испол. АСИ-0029 –	01								Примечание Масса, кг
				Документация										
А3			АСИ-ТТ	Технические требования										
А4			АСИ-0029сб	Сборочный чертеж										
				Детали										
				Полоса 200×14 ГОСТ103-76 / Ст3сп ГОСТ535-79										
Б4		1	АСИ-0029.01	ℓ = 2070	1									45,5
				Полоса 130×12 ГОСТ103-76 / Ст3сп ГОСТ535-79										
Б4		2	АСИ-0029.02	ℓ = 2070	1									25,3
				Полоса 200×20 ГОСТ103-76 / Ст3сп ГОСТ535-79										
Б4		1	АСИ-0029.03	ℓ = 2670		1								83,8
				Полоса 160×12 ГОСТ103-76 / Ст3сп ГОСТ535-79										
Б4		2	АСИ-0029.04	ℓ = 2670		1								40,2

Гл.инж.пр.	Данилов	
Нач.отд.	Платонова	
Н.контр.	Платонова	
Рук.гр.	Данилова	
Ведущ.инж.	Чурсина	
Инженер	Куюкова	

709-9-80.87 АСИ-0029

Насадки НС1; НС2
Спецификация

Стадия	Лист	Листов
РП	1	1

ЭНЕРГОСЕТЬПРОЕКТ
Южное отделение
г. Ростов-на-Дону 1987

Формат А4

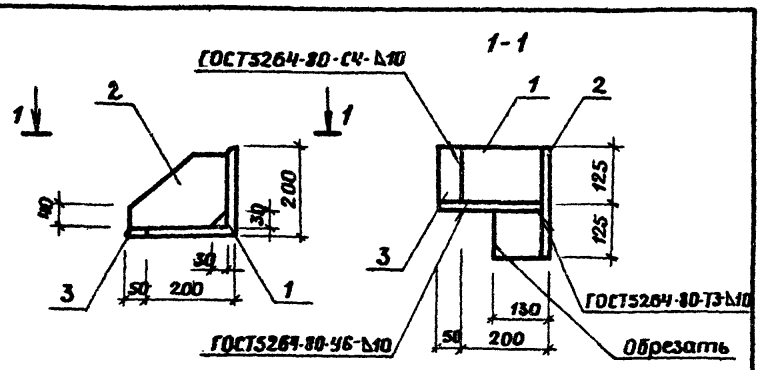

Форм.	Зона	Поз.	Обозначение	Наименование	Кол	Примечание
				Документация		
А3			АСЦ-ТТ	Технические требования		
				Детали		
				Уголок $\frac{200\times14\ ГОСТ\ 8509-86}{Ст3сп\ ГОСТ\ 535-79}$		
Бч		1	АСЦ-0030.1	$\ell = 250$	1	10.7 кг
				Полоса $\frac{10\times180\times230\ ГОСТ\ 103-76}{Ст3сп\ ГОСТ\ 535-79}$		
Бч		2	АСЦ-0030.2	$\ell = 250$	1	3.3 кг
				Полоса $\frac{14\times50\times125\ ГОСТ\ 103-76}{Ст3сп\ ГОСТ\ 535-79}$		
Бч		3	АСЦ-0030.3	$\ell = 125$	1	0.7 кг

		709-9-80.87	АСЦ-0030	
Гл.инж.пр.	Данилов			
Нач.отд.	Платонов	Консоль опорная РК-2А	Стад.	Масса	Масштаб
Н.контр.	Платонова		Р	14.7 кг	1:10
Рук.гр.	Данилова		Лист 1	Листов 1
Вед.инж.	Чурсина		ЭНЕРГОСЕТЬПРОЕКТ Южное отделение г. Ростов-на-Дону 1987	
Исполн.	Маликова			

Инв.№ подл. | Подп. и дата | Взам. инв.№

Формат А4

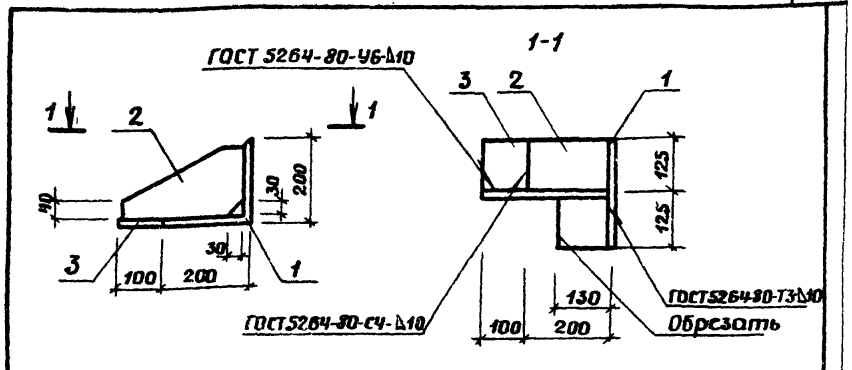

Форм.	Зона	Поз.	Обозначение	Наименование	Кол	Примечание
				Документация		
А			АСЦ-ТТ	Технические требования		
				Детали		
				Уголок $\frac{200\times14\ ГОСТ\ 8509-86}{Ст3сп\ ГОСТ\ 535-79}$		
Бч		1	АСЦ-0031.1	$\ell = 250$	1	10.7 кг
				Полоса $\frac{10\times180\times280\ ГОСТ\ 103-76}{Ст3сп\ ГОСТ\ 535-79}$		
Бч		2	АСЦ-0031.2	$\ell = 250$	1	4.0 кг
				Полоса $\frac{14\times100\times125\ ГОСТ\ 103-76}{Ст3сп\ ГОСТ\ 535-79}$		
Бч		3	АСЦ-0031.3	$\ell = 125$	1	1.4 кг

		709-9-80.87	АСЦ-0031	
Гл.инж.пр.	Данилов			
Нач.отд.	Платонова	Консоль опорная РК-1А	Стад.	Масса	Масштаб
Н.контр.	Платонова		Р	16.1 кг	1:10
Рук.гр.	Данилова		Лист 1	Листов 1
Вед.инж.	Чурсина		ЭНЕРГОСЕТЬПРОЕКТ Южное отделение г. Ростов-на-Дону 1987	
Исполн.	Маликова			

Инв.№ подл. | Подп. и дата | Взам. инв.№

Формат А4

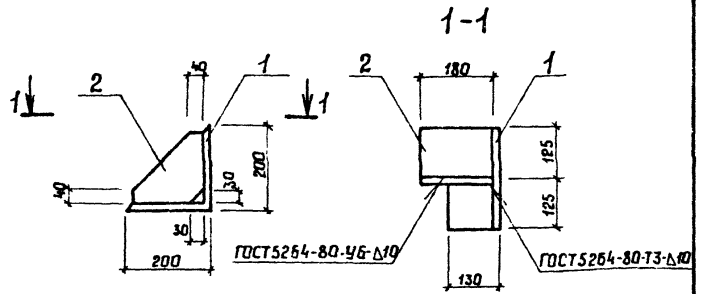

Формат	Зона	Поз.	Обозначение	Наименование	Кол.	Примечание
				Документация		
А3			АСИ-ТТ	Технические требования		
				Детали		
				Уголок 200×14 ГОСТ8509-86 / Ст3сп ГОСТ535-79		
Б4		1	АСИ-0032.1	ℓ = 250	1	10.7кг
				Полоса 10×180×180 ГОСТ103-76 / Ст3сп ГОСТ535-79		
Б4		2	АСИ-0032.2	ℓ = 250	1	2.5кг

Гл.инж.пр.	Данилов	
Нач.отд.	Платонова	
Н.контр.	Платонова	
Рук.гр.	Данилова	
Вед.инж.	Чурсина	
Испол.	Маликова	

709-9-80.87 АСИ-0032

Консоль опорная РК-3Я

Стадия	Масса	Масштаб
РП	13.2кг	1:10
Лист 1	Листов 1	

ЭНЕРГОСЕТЬПРОЕКТ Южное отделение Ростов-на-Дону, 1987

Формат А4

Инв.№подл. | Подп. и дата | Взам.инв.№

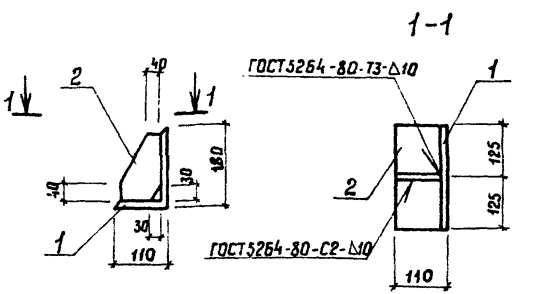

Формат	Зона	Поз.	Обозначение	Наименование	Кол.	Примечание
				Документация		
А3			АСИ-ТТ	Технические требования		
				Детали		
				Уголок 180×110×10 ГОСТ8510-86 / Ст3сп ГОСТ535-79		
Б4		1	АСИ-0033.1	ℓ = 250	1	5.6 кг
				Полоса 10×100×180 ГОСТ103-76 / Ст3сп ГОСТ535-79		
Б4		2	АСИ-0033.2	ℓ = 250	1	1.96кг

Гл.инж.пр.	Данилов	
Нач.отд.	Платонова	
Н.контр.	Платонова	
Рук.гр.	Данилова	
Вед.инж.	Чурсина	
Испол.	Маликова	

709-9-80.87 АСИ-0033

Консоль опорная РК-5

Стадия	Масса	Масштаб
РП	7.55кг	1:10
Лист 1	Листов 1	

ЭНЕРГОСЕТЬПРОЕКТ Южное отделение Ростов-на-Дону, 1987

Формат А4

Инв.№подл. | Подп. и дата | Взам.инв.№

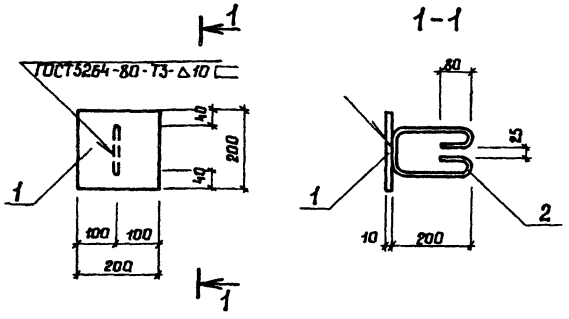

Формат	Зона	Поз.	Обозначение	Наименование	Кол.	Примеч.
				Документация		
А3			АСИ-ТТ	Технические требования		
				Детали		
				Полоса 200×10 ГОСТ 103-76 / Ст3сп ГОСТ 535-79		
Б4		1	АСИ-0034.1	ℓ = 200	1	3.14
				10 А I ГОСТ 5781-82		
Б4		2	АСИ-0034.2	ℓ = 840	1	0.51

Гл.инж.пр.	Данилов		
Нач.отд.	Платонова		
Н.контр.	Платонова		
Рук.гр.	Данилова		
Вед.инж.	Чурсина		
Инженер.	Кунакова		

709-9-80.87 АСИ-0034

Закладное изделие МН1

Стадия	Масса	Масштаб
РП	3.65кг	1:10
Лист 1	Листов 1	

ЭНЕРГОСЕТЬПРОЕКТ
Южное отделение
Ростов-на-Дону, 1987

Формат А4

Инв.№подл. | Подп. и дата | Взам.инв.№

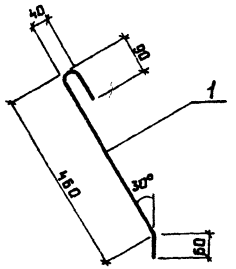

Длина — 550 мм

Гл.инж.пр.	Данилов		
Нач.отд.	Платонова		
Н.контр.	Платонова		
Рук.гр.	Данилова		
Вед.инж.	Чурсина		
Инженер.	Кунакова		

709-9-80.87 АСИ-0035

Закладное изделие МН2

Стадия	Масса	Масштаб
РП	0.26кг	1:10
Лист 1	Листов 1	

8 А I ГОСТ 5781-82

ЭНЕРГОСЕТЬПРОЕКТ
Южное отделение
Ростов-на-Дону, 1987

Формат А4

Инв.№подл. | Подп. и дата | Взам.инв.№

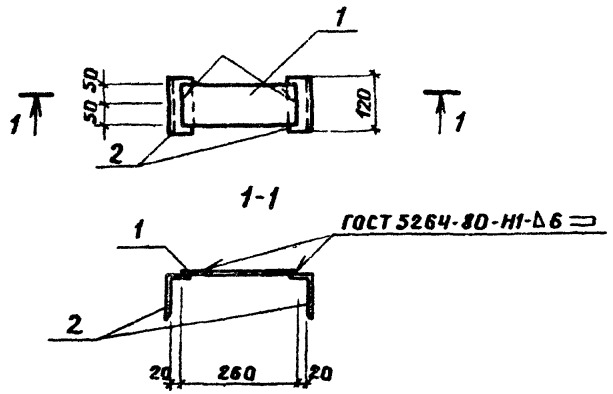

Формат	Зона	Позиция	Обозначение	Наименование	Кол.	Приме
				Документация		
А3			АСЦ-ТТ	Технические требования		
				Детали		
				Полоса 100×6 ГОСТ 103-76 / Ст3сп ГОСТ 535-79		
Бч		1	АСЦ-0036.1	ℓ = 260	1	1.22
				Уголок 100×63×6 ГОСТ / Ст3сп ГОСТ 535-79		
Бч		2	АСЦ-0036.2	ℓ = 120	2	0.9

Взам. инв. № | Подп. и дата | Инв. № подл.

Гл. инж. пр.	Данилов	
Нач. отд.	Платонова	
н. конт.	Платонова	
Рук. гр.	Данилова	
Вед. инж.	Чурсина	
Инжен.	Кунякова	

709-9-80.87 АСЦ-0036

Соединительный элемент МН3

Стад	Масса	Масшт.
РП	3.02 кг	1:10
Лист 1	Листов 1	

ЭНЕРГОСЕТЬПРОЕКТ Южное отделение г. Ростов-на-Дону 1987г.

Формат А4

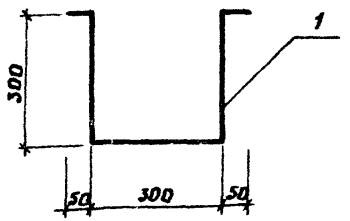

Длина - 1000 мм

Взам. инв. № | Подп. и дата | Инв. № подл.

Гл. инж. пр.	Данилов	
Нач. отд.	Платонова	
н. конт.	Платонова	
Рук. гр.	Данилова	
Вед. инж.	Чурсина	
Инжен.	Кунякова	

709-9-80.87 АСЦ-0037

Скоба МН4

16А I ГОСТ 5781-82

Стад	Масса	Масшт.
РП	1.58 кг	
Лист 1	Листов 1	

ЭНЕРГОСЕТЬПРОЕКТ Южное отделение г. Ростов-на-Дону 1987г.

Формат А4

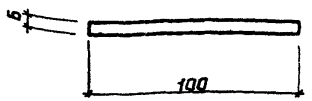

Длина ——— 100 мм

Гл.инж.пр	Данилов	709-9-80.87	АСИ-0038
Нач.отд.	Платонова	Соединительный элемент МС1	Стадия: РП; Масса: 0.47кг; Масштаб: 1:10
Н.контр.	Платонова		Лист 1; Листов 1
Рук.гр.	Данилова	Полоса 6×100×100 ГОСТ 103-76 / Ст 3сп ГОСТ 535-79	ЭНЕРГОСЕТЬПРОЕКТ Южное отделение Ростов-на-Дону, 1987
Вед.инж.	Чурсина		
Инженер	Кукокова		

Инв.№ подл. | Подп. и дата | Взам.инв.№

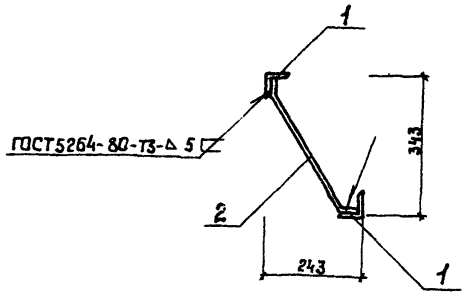

Формат	Зона	Поз.	Обозначение	Наименование	Кол.	Примеч.
				Документация		
А3			АСИ-ТТ	Технические требования		
				Детали		
				Уголок 63×5 ГОСТ 8509-86 / Ст3сп ГОСТ 535-79		
Б4		1	АСИ-0039.1	ℓ = 150	2	0.72
				12 А III ГОСТ 5781-82		
Б4		2	АСИ-0039.2	ℓ = 430	1	0.38

Гл.инж.пр	Данилов	709-9-80.87	АСИ-0039
Нач.отд.	Платонова	Закладное изделие МН5	Стадия: РП; Масса: 1.82кг; Масштаб: 1:10
Н.контр.	Платонова		Лист 1; Листов 1
Рук.гр.	Данилова		ЭНЕРГОСЕТЬПРОЕКТ Южное отделение Ростов-на-Дону, 1987
Вед.инж.	Чурсина		
Инженер	Кукокова		

Инв.№ подл. | Подп. и дата | Взам.инв.№

Альбом 2

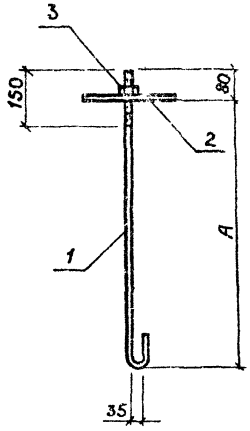

Обозначение	Марка	А мм	Масса кг
АСЦ-0040	МН6	1300	5.81
-01	МН7	1700	6.06

Гл.инж.пр.	Данилов	
Нач.отд.	Платонов	
Н.конт.	Платонов	
Рук.гр.	Данилова	
Вед.инж.	Чурсина	
Инжен.	Куюкова	

709-9-80.87 АСЦ-0040сб

Закладные изделия МН6; МН7 Сборочный чертеж

Стад	Масса	Масшт
РП	см. табл.	

Лист 1 Листов 2

ЭНЕРГОСЕТЬПРОЕКТ Южное отделение г.Ростов-на-Дону 1987

Формат А4

Инв.№подл. | Подп. и дата | Взам.инв.№

Форм	Зона	Поз.	Обозначение	Наименование	Кол. на исполн. АСЦ-0040		Примечание Масса, кг
				Документация			
А3			АСЦ-ТТ	Технические требования			
			АСЦ-0040	Сборочный чертеж			
				Детали			
				10АI ГОСТ 5781-82			
БУ		1	АСЦ-0040	ℓ=1450	1		0.89
БУ		1	АСЦ-0040	ℓ=1850		1	1.14
				Полоса 250×10 ГОСТ 103-76 Ст3СП ГОСТ 535-79			
БУ		2	АСЦ-0040	ℓ=250	1	1	4.91
БУ		3	АСЦ-0040	Гайка М10	1	1	0.01

Гл.инж.пр.	Данилов	
Нач.отд.	Платонов	
Н.конт.	Платонов	
Рук.гр.	Данилова	
Вед.инж.	Чурсина	
Инжен.	Куюкова	

709-9-80.87 АСЦ-0040

Закладные изделия МН6, МН7 Спецификация

Стад	Лист	Листов
РП	2	2

ЭНЕРГОСЕТЬПРОЕКТ Южное отделение г.Ростов-на-Дону 1987

Формат А4

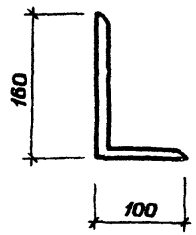

Длина —— 200 мм

			709-9-80.87 АСЦ-0041		
Гл.инпр	Данилов		Соединительный элемент ИТ-2	Стад.	Масса	Масшт
Нач.от	Платонов			РП	3,96кг	
н.конт	Платонова			Лист 1	Листов 1
Рук.гр.	Данилова		Уголок 160×100×10 ГОСТ 8510-86 В ст3 КП ГОСТ 535-79	ЭНЕРГОСЕТЬПРОЕКТ Южное отделение г.Ростов-на-Дону 1987
Ст.инж	Киреева			

Инв.№ подл. | Подп. и дата | Взам.инв.№

Формат А4

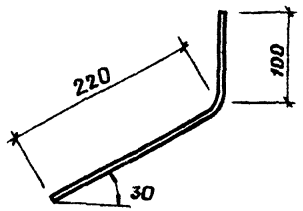

Длина —— 320 мм

			709-9-80.87 АСЦ-0042		
Гл.инпр	Данилов		Соединительный элемент ИТ-1	Стад.	Масса	Масшт
Нач.от	Платонов			РП	0,3кг	
н.конт	Платонова			Лист 1	Листов 1
Рук.гр.	Данилова		12 А1 ГОСТ 5781-82	ЭНЕРГОСЕТЬПРОЕКТ Южное отделение г.Ростов-на-Дону 1987
Ст.инж	Киреева			

Инв.№ подл. | Подп. и дата | Взам.инв.№

Формат А4

Альбом 2

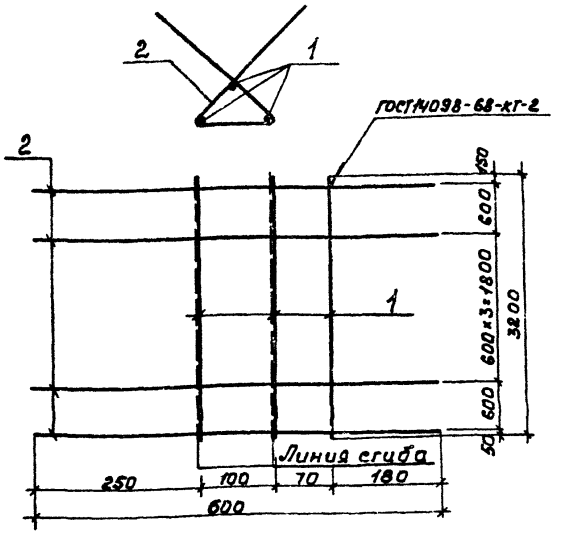

Формат	Зона	Позиц.	Обозначение	Наименование	Кол.	Примеч.
				Документация		
А3			АСИ-ТТ	Технические требования		
				Детали		
Б4	1		АСИ-0043	ф12 AIII ГОСТ 5781-82 ℓ=3200	3	2,84 кг
Б4	2		АСИ-0043.01	ф8 AI ГОСТ 5781-82 ℓ=600	6	0,24 кг

Взам. инв. № | Подп. и дата | Инв. № подл.

			709-9-80.87 АСИ-0043			
Гл. инж. пр.	Данилов		Сетка арматурная С1	Стадия	Масса	Масштаб
Нач. отд.	Платонова			РП	9,96 кг	
Н. контр.	Платонова			Лист 1	Листов 1	
Рук. гр.	Данилова			ЭНЕРГОСЕТЬПРОЕКТ Южное отделение г. Ростов-на-Дону, 1987		
Ст. инж.	Киреева					

Формат А4

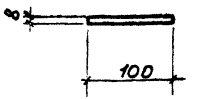

Длина ——— 300 мм

Взам. инв. № | Подп. и дата | Инв. № подл.

			709-9-80.87 АСИ-0044			
Гл. инж. пр.	Данилов		Соединительный элемент полоса 8×100×300	Стадия	Масса	Масштаб
Нач. отд.	Платонова			РП	1,9 кг	
Н. контр.	Платонова			Лист 1	Листов 1	
Рук. гр.	Данилова		Полоса 8×100 ГОСТ 103-76 / Вст3кп2 ГОСТ 535-79	ЭНЕРГОСЕТЬПРОЕКТ Южное отделение г. Ростов-на-Дону, 1987		
Ст. инж.	Киреева					

Формат А4

Альбом 2

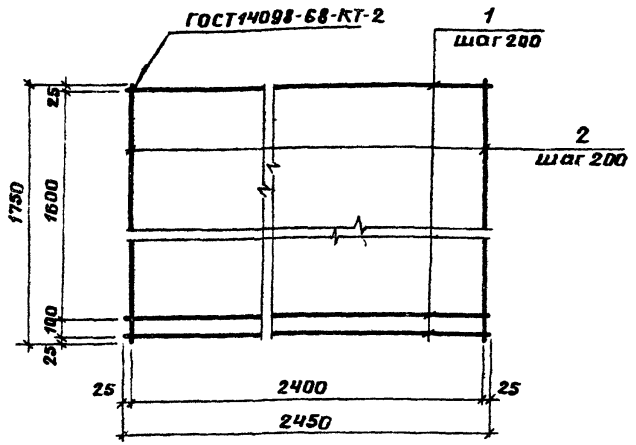

Формат	Зона	Позиц.	Обозначение	Наименование	Кол.	Примеч.
				Документация		
А3			АСИ-ТТ	Технические требования		
				Детали		
Б4		1	АСИ-0045.1	12А III ГОСТ5781-82 ℓ=2450	13	2.18 кг
Б4		2	АСИ-0045.2	ℓ=1750	10	1.55 кг

Взам. инв. | Подп. и дата | Инв. № подл.

Гл.инж.пр.	Данилов	
Нач.отд.	Платонова	
Н.конт.	Платонова	
Рук.гр.	Данилова	
Вед.инж.	Чурсина	
Инжен.	Куюкова	

709-9-80.87 АСИ-0045

Сетка арматурная С2

Стад	Масса	Масшт.
РП	43.8 кг	

Лист 1 | Листов 1

ЭНЕРГОСЕТЬПРОЕКТ
Южное отделение
г.Ростов-на-Дону 1987г.

Формат А4

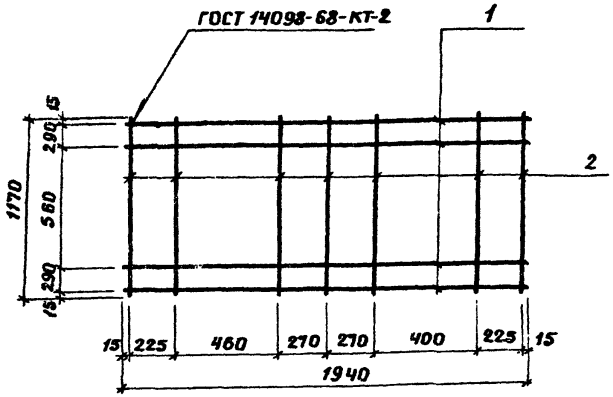

Формат	Зона	Позиц.	Обозначение	Наименование	Кол.	Примеч.
				Документация		
А3			АСИ-ТТ	Технические требования		
				Детали		
Б4		1	АСИ-0046.1	8А III ГОСТ5781-82 ℓ=1870	4	0.74 кг
Б4		2	АСИ-0046.2	ℓ=1170	7	0.46 кг

Взам. инв. | Подп. и дата | Инв. № подл.

Гл.инж.пр.	Данилов	
Нач.отд.	Платонова	
Н.конт.	Платонова	
Рук.гр.	Данилова	
Вед.инж.	Чурсина	
Инжен.	Куюкова	

709-9-80.87 АСИ-0046

Сетка арматурная С3

Стад	Масса	Масшт.
РП	6.3 кг	

Лист 1 | Листов 1

ЭНЕРГОСЕТЬПРОЕКТ
Южное отделение
г.Ростов-на-Дону 1987г.

Формат А4

Альбом 2

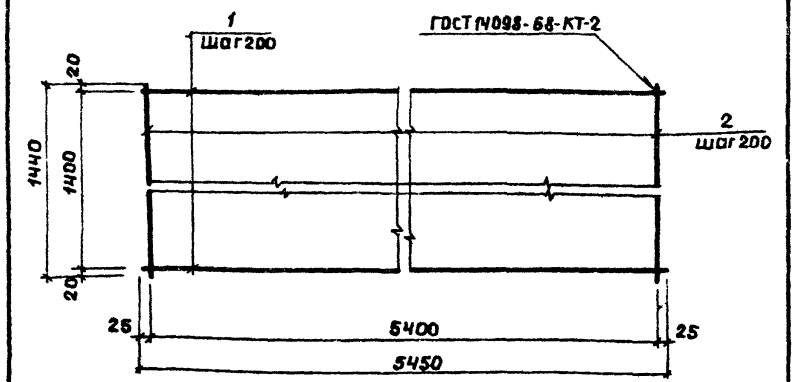

Форм	Зона	Позиц	Обозначение	Наименование	Кол	Примеч
				Документация		
А3			АСЦ-ТТ	Технические требования		
				Детали		
				10 А III ГОСТ 5781-82		
Бч		1	АСЦ-0047.1	ℓ = 5450	8	3.36 кг
Бч		2	АСЦ-0047.2	ℓ = 1440	28	0.89 кг

Инв.№ подл. | Подп. и дата | Взам. инв.№

709-9-80.87		АСЦ-0047
Сетка арматурная С 4	Стад	Масса	Масшт
	Р П	51.8 кг	
	Лист 1	Листов 1
	ЭНЕРГОСЕТЬПРОЕКТ Южное отделение г. Ростов-на-Дону 1987	

Гл. инж. пр. Данилов
Нач. отд. Платонова
Н. контр. Платонова
Рук. гр. Данилова
Вед. инж. Чурсина
Инжен. Кукокова

Формат А4

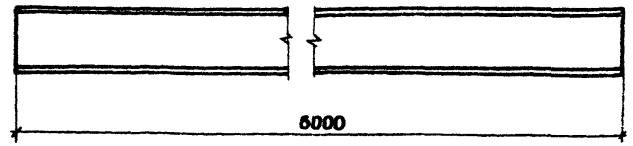

Инв.№ подл. | Подп. и дата | Взам. инв.№

709-9-80.87		АСЦ-0048
Балка БМ 2	Стад	Масса	Масшт
	Р П	301.2 кг	1:20
	Лист 1	Листов 1
Двутавр 30М ГОСТ 19425-74* из Ст3пс2 ГОСТ 535-58	ЭНЕРГОСЕТЬПРОЕКТ Южное отделение г. Ростов-на-Дону 1987	

Гл. инж. пр. Данилов
Нач. отд. Платонова
Н. контр. Платонова
Рук. гр. Данилова
Вед. инж. Чурсина
Инжен. Кукокова

Формат А4

Альбом 2

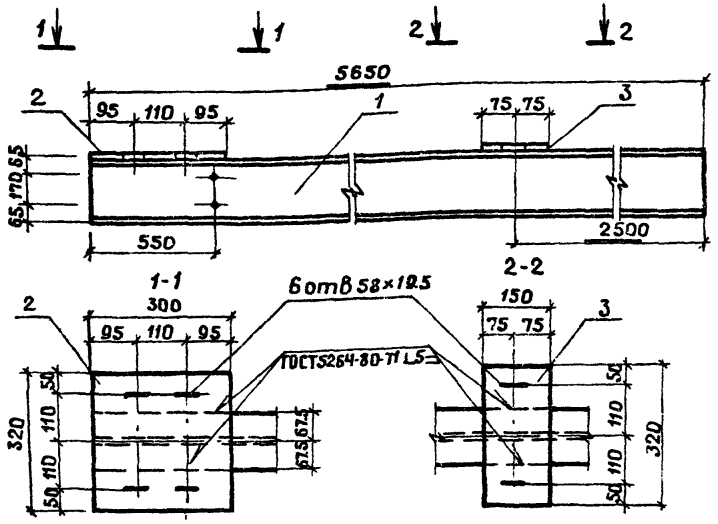

Форм	Зона	Позиц	Обозначение	Наименование	Кол	Примеч
				Документация		
А3			АСИ-ТТ	Технические требования		
				Детали		
				Двутавр 30М ГОСТ 19425-74* Вст3пс2 ГОСТ 535-79		
Бч		1	АСИ-0049.1	ℓ = 5650	1	283.83кг
Бч		2	АСИ-0049.2	Полоса $\frac{300\times10\ \text{ГОСТ}\ 103\text{-}76}{\text{Ст3 ГОСТ}\ 535\text{-}79}$ ℓ=320	1	7.54кг
Бч		3	АСИ-0049.3	Полоса $\frac{150\times10\ \text{ГОСТ}\ 103\text{-}76}{\text{Ст3 ГОСТ}\ 535\text{-}79}$ ℓ=320	1	3.77кг

Инв.№ подл. | Подп. и дата | Взам. инв.№

709-9-80.87 АСИ-0049

Гл.инж.пр	Данилов	Балка БМ1	Стад	Масса	Масшт
Нач.отд	Платонов		Р	294.94кг	1:20
Н.контр	Платонов		Лист 1	Листов 1	
Рук.гр.	Данилова		ЭНЕРГОСЕТЬПРОЕКТ Южное отделение г. Ростов-на-Дону 1987		
Ст.инж.	Киреева				
Инжен.	Кукюкова				

Формат А4

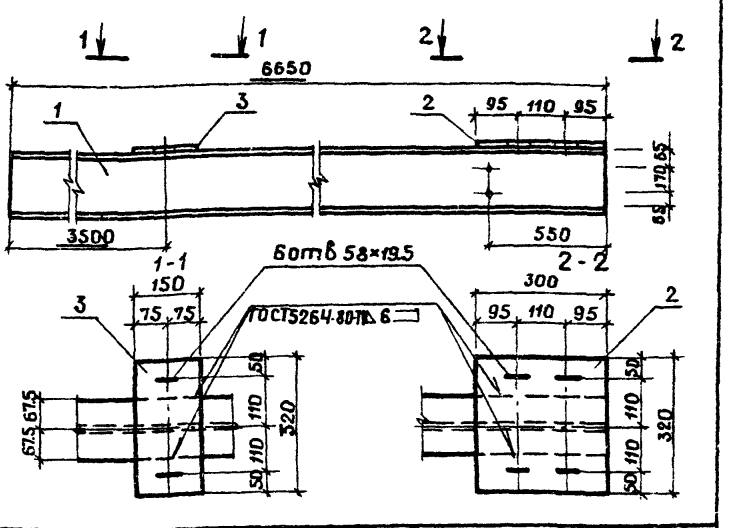

Форм	Зона	Позиц	Обозначение	Наименование	Кол	Примеч
				Документация		
А3			АСИ-ТТ	Технические требования		
				Детали		
				Двутавр 30М ГОСТ 19425-74* Вст3пс2 ГОСТ 535-79		
Бч		1	АСИ-0050.1	ℓ = 6650	1	333.83кг
Бч		2	АСИ-0050.2	Полоса $\frac{300\times10\ \text{ГОСТ}\ 103\text{-}76}{\text{Ст3 ГОСТ}\ 535\text{-}79}$ ℓ=320	1	7.54кг
Бч		3	АСИ-0050.3	Полоса $\frac{150\times10\ \text{ГОСТ}\ 103\text{-}76}{\text{Ст3 ГОСТ}\ 535\text{-}79}$ ℓ=320	1	3.77кг

Инв.№ подл. | Подп. и дата | Взам. инв.№

709-9-80.87 АСИ-0050

Гл.инж.пр	Данилов	Балка БМ3	Стад	Масса	Масшт
Нач.отд	Платонов		Р	341.4кг	1:20
Н.контр	Платонов		Лист 1	Листов 1	
Рук.гр.	Данилова		ЭНЕРГОСЕТЬПРОЕКТ Южное отделение г. Ростов-на-Дону 198		
Ст.инж.	Киреева				
Инжен.	Кукюкова				

Формат А4

Альбом 2

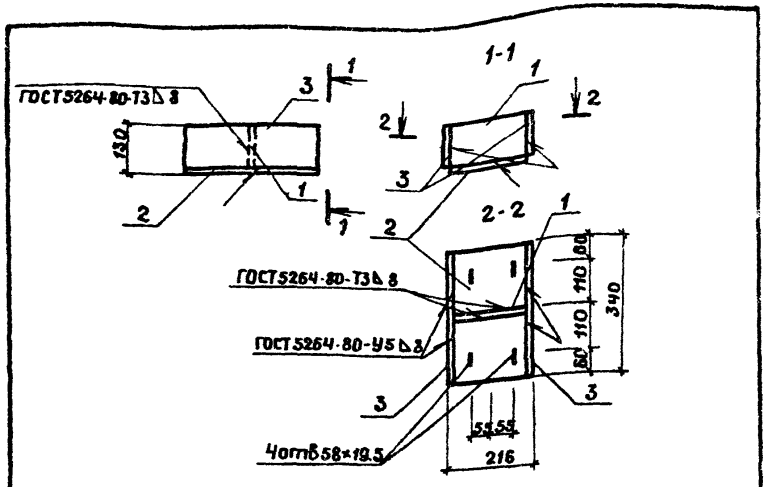

Форм	Зона	Позиц	Обозначение	Наименование	Кол	Примеч
				Документация		
А3			АСЦ-ТТ	Технические требования		
				Детали		
				Полоса 8×120 ГОСТ 103-76 / Ст3сп ГОСТ 535-79		
БЧ		1	АСЦ-0051.1	ℓ = 200	1	1.5
				Полоса 10×200 ГОСТ 103-76 / Ст3сп ГОСТ 535-79		
БЧ		2	АСЦ-0051.2	ℓ = 340	1	5.3
				Полоса 8×120 ГОСТ 103-76 / Ст3сп ГОСТ 535-79		
БЧ		3	АСЦ-0051.3	ℓ = 340	2	5.1

Инв.№подл. | Подп. и дата | Взам.инв.№

	709-9-80.87	АСЦ-0051
Гл.инж.пр. Данилов	Металлоконструкция МК1	Стад: РП; Масса: 11.9кг; Масшт: 1:10
Нач.отд. Платонова		Лист 1; Листов 1
Н.контр. Платонова		ЭНЕРГОСЕТЬПРОЕКТ Южное отделение г.Ростов-на-Дону
Рук.гр. Данилова		
Вед.инж. Чурсина		
Инжен. Куюкова		

Формат А4

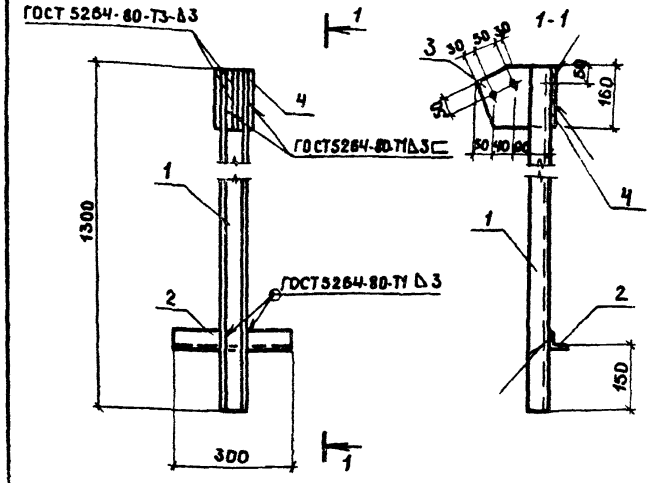

Форм	Зона	Позиц	Обозначение	Наименование	Кол	Примеч
				Документация		
А3			АСЦ-ТТ	Технические требования		
				Детали		
				Швеллер 60×50×3 ГОСТ 8278-83 / Ст3сп ГОСТ 535-79		
БЧ		1	АСЦ-0052.1	ℓ = 1300	1	4.6
				Уголок 50×5 ГОСТ 8509-86 / Ст3сп ГОСТ 535-79		
БЧ		2	АСЦ-0052.2	ℓ = 300	1	1.4
БЧ		3	АСЦ-0052.3	Полоса 160×6 ГОСТ 103-76 / Ст3сп ГОСТ 535-79 ℓ=180	1	1.4
БЧ		4	АСЦ-0052.4	Полоса 100×8 ГОСТ 103-76 / Ст3сп ГОСТ 535-79 ℓ=160	1	1.0

Инв.№подл. | Подп. и дата | Взам.инв.№

	709-9-80.87	АСЦ-0052
Гл.инж.пр. Данилов	Металлоконструкция МК2	Стад: РП; Масса: 8.1кг; Масшт: 1:10
Нач.отд. Платонова		Лист 1; Листов 1
Н.контр. Платонова		ЭНЕРГОСЕТЬПРОЕКТ Южное отделение г.Ростов-на-Дону
Рук.гр. Данилова		
Вед.инж. Чурсина		
Инжен. Куюкова		

Формат А4

Альбом 2

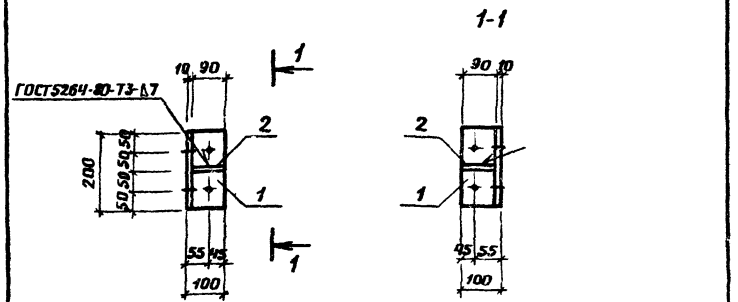

Форм.	Зона	Позиц.	Обозначение	Наименование	Кол	Примеч.
				Документация		
А3			АСИ-ТТ	Технические требования		
				Детали		
				Уголок 100×7 ГОСТ 8509-86 / Ст3сп ГОСТ 535-79		
Бч		1	АСИ-0053.1	ℓ = 200	1	2.2 кг
				Полоса 90×7 ГОСТ 103-76 / Ст3сп ГОСТ 535-79		
Бч		2	АСИ-0053.2	ℓ = 90	1	0.5 кг

Гл.инж.пр.	Данилов		
Нач.отд.	Платонов		
Н.контр.	Платонова		
Рук.гр.	Данилова		
Ведущ.	Чурсина		
Инжен.	Кукокова		

709-9-80.87 АСИ-0053

Металлоконструкция МК3

Стад.	Масса	Масшт.
РП	2.7кг	1:10
Лист 1	Листов 1	

ЭНЕРГОСЕТЬПРОЕКТ Южное отделение г. Ростов-на-Дону 1987

Формат А4

Инв.№ подл. | Подп. и дата | Взам. инв.№

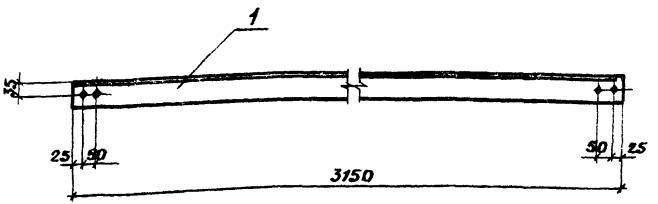

Форм.	Зона	Позиц.	Обозначение	Наименование	Кол	Примеч.
				Документация		
А3			АСИ-ТТ	Технические требования		
				Детали		
				Уголок 63×5 ГОСТ 8509-86 / Ст3сп ГОСТ 535-79		
Бч		1	АСИ-0054	ℓ = 3150	1	15.2 кг

Гл.инж.пр.	Данилов		
Нач.отд.	Платонов		
Н.контр.	Платонова		
Рук.гр.	Данилова		
Ведущ.	Чурсина		
Инжен.	Кукокова		

709-9-80.87 АСИ-0054

Металлоконструкция МК4

Стад.	Масса	Масшт.
РП	15.2кг	1:10
Лист 1	Листов 1	

ЭНЕРГОСЕТЬПРОЕКТ Южное отделение г. Ростов-на-Дону 1987

Формат А4

Инв.№ подл. | Подп. и дата | Взам. инв.№

Альбом 2

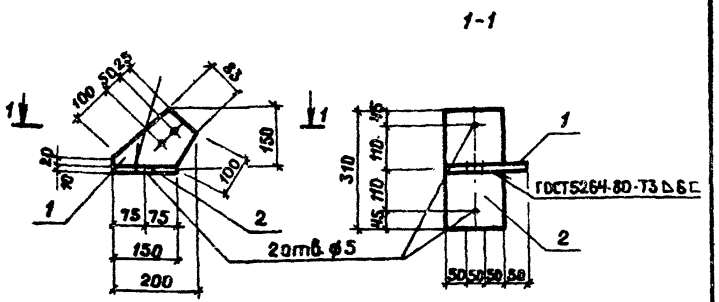

Форм	Зона	Позиц	Обозначение	Наименование	Кол	Примеч
				Документация		
А3			АСЦ-ТТ	Технические требования		
				Детали		
				Полоса 150×6 ГОСТ 103-76 / Ст3сп ГОСТ 535-79		
Бч		1	АСЦ-0055.1	ℓ=200	1	1.4
				Полоса 310×10 ГОСТ 103-76 / Ст3сп ГОСТ 535-79		
Бч		2	АСЦ-0055.2	ℓ=150	1	3.7

Взам. инв. | Подп. и дата | Инв. подл.

Гл.инж.пр.	Данилов	
Нач.отд.	Платонова	
Н.конт.	Платонова	
Рук.гр.	Данилова	
Вед.инж.	Чурсина	

709-9-80.87 АСЦ-0055

Металлоконструкция МК 5

Стад	Масса	Масшт
РП	5.1	1:10

Лист 1 | Листов 1

ЭНЕРГОСЕТЬПРОЕКТ
Южное отделение
г. Ростов-на-Дону 1987

Формат А4

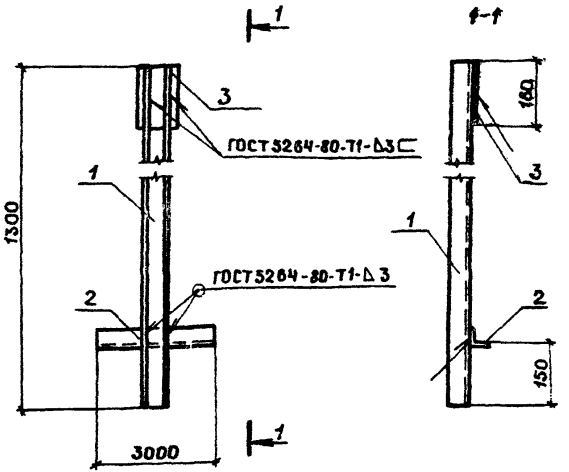

Форм	Зона	Позиц	Обозначение	Наименование	Кол	Примеч
				Документация		
А3			АСЦ-ТТ	Технические требования		
				Детали		
				Швеллер 60×50×3 ГОСТ 8278-83 / Ст3сп ГОСТ 535-79		
Бч		1		ℓ=1300	1	4.6
			АСЦ-1056.1	Уголок 50×5 ГОСТ 8509-86 / Ст3сп ГОСТ 535-79		
Бч		2		ℓ=300	1	1.1
				Полоса 100×8 ГОСТ 103-76 / Ст3сп ГОСТ 535-79		
Бч		3	АСЦ-0056.2	ℓ=160	1	1.0

Взам. инв. | Подп. и дата | Инв. подл.

Гл.инж.пр.	Данилов	
Нач.отд.	Платонова	
Н.конт.	Платонова	
Рук.гр.	Данилова	
Вед.инж.	Чурсина	
Инжен.	Куюкова	

709-9-80.87 АСЦ-0056

Металлоконструкция МК 6

Стад	Масса	Масшт
РП	8.7кг	1:10

Лист 1 | Листов 1

ЭНЕРГОСЕТЬПРОЕКТ
Южное отделение
г. Ростов-на-Дону 1987

Альбом 2

Инв. № подл.	Подп. и дата	Взам. инв. №

Гл. инж. пр.	Данилов	
Нач. отд.	Платонова	
Н. контр.	Платонова	
Рук. гр.	Данилова	
Ведущ.	Чурсина	
Инжен.	Кукюкова	

709-9-80.87 АСИ-0057 СБ

Насадки НУ1 ÷ НУ4
Сборочный чертеж

Стадия: РП | Масса: см. табл. | Масштаб:

Лист 1 | Листов 1

ЭНЕРГОСЕТЬПРОЕКТ
Южное отделение
г. Ростов-на-Дону 1987 г.

Обозначение	Марка	A мм	Масса кг
709-9-80.87 АСИ-0057 -01	НУ1	2070	41,0
-02	НУ2	2070	41,0
-03	НУ3	2670	70,5
	НУ4	2670	70,5

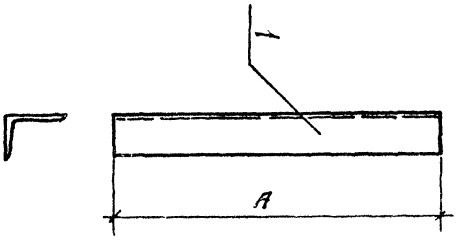

Формат А4

Инв. № подл.	Подп. и дата	Взам. инв. №

Формат	Зона	Поз.	Обозначение	Наименование	Кол. на испол. АСИ-0058 —	01	02	03	Примечание Масса, кг
				Документация					
А3			АСИ-ТТ	Технические требования					
А4			АСИ-0057 СБ	Сборочный чертеж					
				Детали					
				Уголок 160×100×10 ГОСТ 8510-86 / Ст3сп ГОСТ 535-79					
Б4		1	АСИ-0057.01	ℓ = 2070	1				41,0
Б4		1	АСИ-0057.02	ℓ = 2070		1			41,0
				Уголок 180×110×12 ГОСТ 8510-86 / Ст3сп ГОСТ 535-79					
Б4		1	АСИ-0057.03	ℓ = 2670			1		70,5
Б4		1	АСИ-0057.04	ℓ = 2670				1	70,5

Гл. инж. пр.	Данилов	
Нач. отд.	Платонова	
Н. контр.	Платонова	
Рук. гр.	Данилова	
Ведущ.	Чурсина	
Инжен.	Кукюкова	

709-9-80.87 АСИ-0057

Насадки НУ1 ÷ НУ4
Спецификация

Литера | Лист 1 | Листов 1

ЭНЕРГОСЕТЬПРОЕКТ
Южное отделение
г. Ростов-на-Дону 1987 г.

Формат А4

Альбом 2

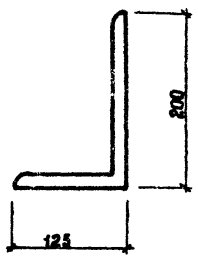

Длина ——— 360 мм

				709-9-80.87		АСИ-0058	
Гл.инж.пр.	Данилов			Соединительный элемент ТК-5	Стадия	Масса	Масштаб
Нач.отд.	Платонова				РП	9.96кг	
Рук.гр.	Данилова				Лист 1	Листов 1	
Вед.инж.	Чурсина			Уголок $\frac{Б\text{-}200\times125\times11\,ГОСТ\,8510\times86}{Ст3сп\ ГОСТ\ 535\text{-}79}$	ЭНЕРГОСЕТЬПРОЕКТ Южное отделение Ростов-на-Дону, 1987		
Исполн.	Маликова						

Взам.инв.N

Подп. и дата

Инв.N подл.

gost.e-ecolog.ru

Формат А4