ТИПОВЫЕ ПРОЕКТНЫЕ РЕШЕНИЯ

705-5-024.86

РЕЗЕРВУАР СТАЛЬНОЙ ВЕРТИКАЛЬНЫЙ ДЛЯ АГРЕССИВНЫХ ХИМИЧЕСКИХ ПРОДУКТОВ ОБЪЕМОМ 2500 $м^3$, СОБИРАЕМЫЙ МЕТОДОМ РУЛОНИРОВАНИЯ

АЛЬБОМ III

Приспособления для монтажа резервуара

gost.e-ecolog.ru

Привязан:

Инв. №

ТИПОВЫЕ ПРОЕКТНЫЕ РЕШЕНИЯ

705-5-024.86

РЕЗЕРВУАР СТАЛЬНОЙ ВЕРТИКАЛЬНЫЙ ДЛЯ АГРЕССИВНЫХ ХИМИЧЕСКИХ ПРОДУКТОВ ОБЪЕМОМ 2500 м³, СОБИРАЕМЫЙ МЕТОДОМ РУЛОНИРОВАНИЯ

АЛЬБОМ III

СОСТАВ

АЛЬБОМ I Конструкции металлические
АЛЬБОМ II Технология монтажа и сварки резервуара
АЛЬБОМ III Приспособления для монтажа резервуара
АЛЬБОМ IV Сметы

Разработаны
Ордена Трудового Красного Знамени ЦНИИПРОЕКТСТАЛЬКОНСТРУКЦИЯ им. Мельникова - альбомы I-IV
Гипронефтеспецмонтаж - альбомы II-III

Утверждены и введены в действие Министерством по производству минеральных удобрений
Письмо N-25-1280т 25.05. 1986г

Главный инженер института Гольденберг И.С.
Главный инженер проекта Мелешин Б.А

Привязан:

Инв. №

Содержание

Обозначение	Наименование	Стр.
1326.11.00.000СБ	Стойка монтажная. Сборочный чертеж	4,5
1326.11.00.00	Стойка монтажная 2 листа	5
1326.11.01.000СБ	Стойка верхняя. Сборочный чертеж	6
1326.11.01.00	Стойка верхняя	6
1326.11.02.000СБ	Стойка нижняя. Сборочный чертеж	6
1326.11.03.000СБ	Лестница. Сборочный чертеж	7
1326.11.03.00	Лестница	7
1326.11.02.00	Стойка нижняя	7
1326.11.04.000СБ	Подлог. Сборочный чертеж	8
1326.11.04.00	Подлог	8
1326.11.04.01	Ниверлар	8
1326.11.05.000СБ	Стойка соединя. Сборочный чертеж	9
1326.11.05.00	Стойка соединя	9
1352.64.00.00	Ограждение лестное	9
1326.12.00.00	Стенд для укрупнительной сборки	9
1326.12.00.00СБ	Стенд для укрупнительной сборки. Сборочный чертеж	10
1326.13.00.00	Штурвар для отводного блока Q=10т	11
1326.13.00.00СБ	Штурвар для отводного блока Q=10т. Сборочный чертеж	11
1326.13.00.01	Накладка	11
1326.14.00.000СБ	Площадка на постамент. Сборочный чертеж	12
1326.14.00.00	Площадка на постамент 2 листа	13
1851.64.00.00СБ	Настил. Сборочный чертеж	13
1851.64.00.00	Настил	13
1862.12.00.000СБ	Заперное устройство. Сборочный чертеж	14
1862.12.02.000СБ	Стойка. Сборочный чертеж	14
1862.12.03.000СБ	Ось. Сборочный чертеж	14
1862.12.01.02	Кронштейн	15
1862.12.01.00СБ	Хомут. Сборочный чертеж	15
1862.12.00.01	Пластина	15
1862.12.01.01	Скоба	15
1862.12.00.00	Заперное устройство	16
1862.12.02.00	Стойка	16
1862.12.03.00	Ось	16
1862.12.01.00	Хомут	16
1864.03.01.00	Корпус	17
1864.03.00.00	Струбцина для прижима обво-зочного уголка	17
1864.03.00.000СБ	Струбцина для прижима обво-зочного уголка. Сборочный чертеж	17
1864.03.01.02	Гайка	18
1864.03.00.02	Винт	18
1864.03.01.000СБ	Корпус. Сборочный чертеж	18
1867.11.00.00	Клин	19
1867.11.00.01	Уголок	19
1867.11.00.00СБ	Клин. Сборочный чертеж	19
1865.50.00.00	Ролик поддерживающий	20
1865.50.00.01	Скоба	20
1865.50.00.000СБ	Ролик поддерживающий. Сборочный чертеж	20
1861.13.00.000СБ	Подмости. Сборочный чертеж	21
1861.13.00.00	Подмости	21
1861.13.00.01	Скоба	21
1861.13.01.000СБ	Площадка. Сборочный чертеж	22
1861.13.01.00	Площадка	22
1861.13.01.01	Крюк	22
1861.13.02.000СБ	Лестница. Сборочный чертеж	23
1861.13.02.00	Лестница. 3 листа	23
1861.13.00.00	Подмости. 3 листа	24
1855К.11.00.000СБ	Захват для подъёма рулонов массой 45÷65 т краном	25
1855К.11.02.000СБ	Упор. Сборочный чертеж	25
1855К.11.01.00	Корпус. 2 листа	26
1855К.11.00.00	Захват для подъёма рулонов массой 45÷65т краном	26
1855К.11.02.00	Упор	26
1855К.11.01.000СБ	Корпус. Сборочный чертеж	27
1855К.11.01.03	Гайка	28
1855К.11.01.13	Ребро	28
1855К.11.01.05	Накладка	28
1855К.11.02.02	Подпятник	29
1855К.11.02.03	Кольцо заперное	29
1855К.11.02.01	Винт	29
1855К.11.01.11	Фланец	30
1855К.11.01.08	Ребро	30
1855К.11.01.07	Пластина	30
1855К.11.01.06	Стенка	31
1855К.11.01.01	Щека	31
1855К.14.00.000СБ	Шарнир для подъёма рулонов массой 45÷65т краном. Сборочный чертеж	32
1855К.14.01.000СБ	Опора. Сборочный чертеж	33
1855К.14.01.00	Опора 2 листа	34
1855К.14.00.00	Шарнир для подъёма рулонов массой 45÷65 т краном 2 листа	34
1855К.14.01.13	Ребро	35
1855К.14.03.00	Палец	35
1855К.14.03.000СБ	Палец. Сборочный чертеж	35
1855К.14.02.000СБ	Основание. Сборочный чертеж	36
1855К.14.01.08	Фиксатор	36
1855К.14.01.11	Сектор	36
1855К.14.02.00	Основание	36
1855К.14.01.04	Кронштейн	37
1855К.14.01.14	Кронштейн	37
1855К.14.01.03	Ушко	37
1855К.14.01.05	Ребро	37
1866.07.00.000СБ	Приспособление для замачивания вертикального монтажного стека. Сборочный чертеж	38
1866.07.00.00	Приспособление для замачи-	

Альбом III

Типовые проектные решения 705-5-024.86

Обозначение	Наименование	Стр.
	ния вертикального монтажного	
	стыка стенки 4 листа	39
ПВ6.07.02.00СБ	Балка. Сборочный чертеж	40
ПВ6.07.03.00СБ	Лестница. Сборочный чертеж	41
ПВ6.07.02.06	Гайка	41
ПВ6.07.02.07	Стойка	41
ПВ6.07.03.00	Лестница. 3 листа	42
ПВ6.07.02.02	Ловитель	42
ПВ6.07.02.01	Кронштейн	43
ПВ6.07.02.03	Пластина	43
ПВ6.07.04.05	Основание	43
ПВ6.07.04.06	Основание болтовое	43
ПВ6.07.01.03	Швеллер	44
ПВ6.07.01.02	Швеллер	44
ПВ6.07.01.05	Швеллер	44
ПВ6.07.01.04	Швеллер	44
ПВ6.07.02.00	Балка 4 листа	45
ПВ6.07.04.00СБ	Площадка. Сборочный чертеж	46
ПВ6.07.04.00	Площадка. 2 листа	46
ПВ6.07.01.00СБ	Кронштейн. Сборочный чертеж	47
ПВ6.07.01.01	Косынка	47
ПВ6.07.01.00	Кронштейн	47
ПВ6.07.00-02	Винт	47
ПВ3.02.00.00СБ	Слово для разворачивания рулона	
	Сборочный чертеж	48
ПВ3.02.00.01	Палец	48
ПВ3.02.00.00	Слово для разворачивания рулона	48
ПВ3.02.02.00СБ	Корпус. Сборочный чертеж	48
ПВ3.02.02.02	Щека	49
ПВ3.02.02.00	Корпус	49
ПВ3.02.01.01	Втулка	50
ПВ3.02.01.02	Кольцо	50
ПВ3.02.01.00СБ	Втулка. Сборочный чертеж	50
ПВ3.02.01.00	Втулка	50
ПВ4.05.00.03	Гайка	51
ПВ4.05.01.01	Уголок	51
ПВ4.05.00.00СБ	Стяжное приспособление. Сборочный чертеж	51
ПВ4.05.01.02	Ребро	51
ПВ4.05.01.00	Кронштейн	52
ПВ4.05.00.02	Сухарь	52
ПВ4.05.00.00	Стяжное приспособление	52
ПВ4.05.01.00СБ	Кронштейн. Сборочный чертеж	52
ПВ5.84.00.00СБ	Кронштейн. Сборочный чертеж	53
ПВ5.84.00.00	Кронштейн	53
ПП7.07.00.00	Карман	53
ПВ12.02.00.00	Поддон	54
ПВ81.04.00.00	Кронштейн для расчалок	54
ПВ81.04.00.01	Пластина	54
ПВ81.04.00.00СБ	Кронштейн для расчалок. Сборочный чертеж	54
ПВ12.01.00.01	Серьга	55
ПВ12.01.00.00СБ	Отвес. Сборочный чертеж	55

Продолжение таблицы

Обозначение	Наименование	Стр.
ПВ12.01.00.02	Груз	55
ПВ12.01.00.00	Отвес	55
ПВ9.20.00.00	Лестница. 2 листа	56
ПВ9.20.00.00СБ	Лестница. Сборочный чертеж	56
ПВ9.20.00.00	Лестница. 4 листа	57
ПВ6.04.00.00СБ	Приспособление для формования. Сборочный чертеж	58
ПВ6.04.00.00	Приспособление для формования. 2 листа	59
ПВ6.04.00.02	Ловитель	59
ПВ6.04.00.01	Стойка	59
ПВ6.04.01.00СБ	Раскос. Сборочный чертеж	60
ПВ6.04.00.10	Косынка	60
ПВ6.04.01.00	Раскос	60
ПВ6.04.01.01	Уголок	61
ПВ6.04.00.01	Уголок	61
ПВ6.04.00.07	Пластина	62
ПВ6.04.00.04	Пластина	62
ПВ6.04.00.08	Стойка	62
ПВ6.04.00.03	Косынка	62
ПВ10.05.00.00СБ	Строп 4-х ветвевой Q=5т. Сборочный чертеж	63
ПВ10.05.00.00	Строп 4-х ветвевой Q=5т	63
ПВ10.04.00.00СБ	Строп 3-х ветвевой Q=3т. Сборочный чертеж	63
ПВ10.04.00.00	Строп 3-х ветвевой Q=3т	63
ПВ8.05.00.00СБ	Упор клиновой. Сборочный чертеж	64
ПВ8.05.00.04	Диафрагма	65
ПВ8.05.00.01	Ось	65
ПВ8.05.00.00	Упор клиновой. 2 листа	65
ПВ8.05.00.07	Ручка	66
ПВ8.05.00.09	Уголок	66
ПВ8.05.00.08	Уголок	66
ПВ8.05.00.10	Уголок	66
ПВ8.05.00.11	Уголок	67
ПВ8.05.00.13	Уголок	67
ПВ7.84.03.00СБ	Опора ролика. Сборочный чертеж	67
ПВ7.84.00.00СБ	Опора роликовая поворотная	68
ПВ7.84.00.00СБ	Опора роликовая поворотная сборочный чертеж	68
ПВ7.84.01.00СБ	Основание ролика. Сборочный чертеж	68
ПВ7.84.01.00	Основание ролика	69
ПВ7.84.02.00СБ	Ролик. Сборочный чертеж	69
ПВ7.84.02.00	ролик	69
ПВ7.84.03.00	Опора ролика	69

1326.П1.00.00СБ

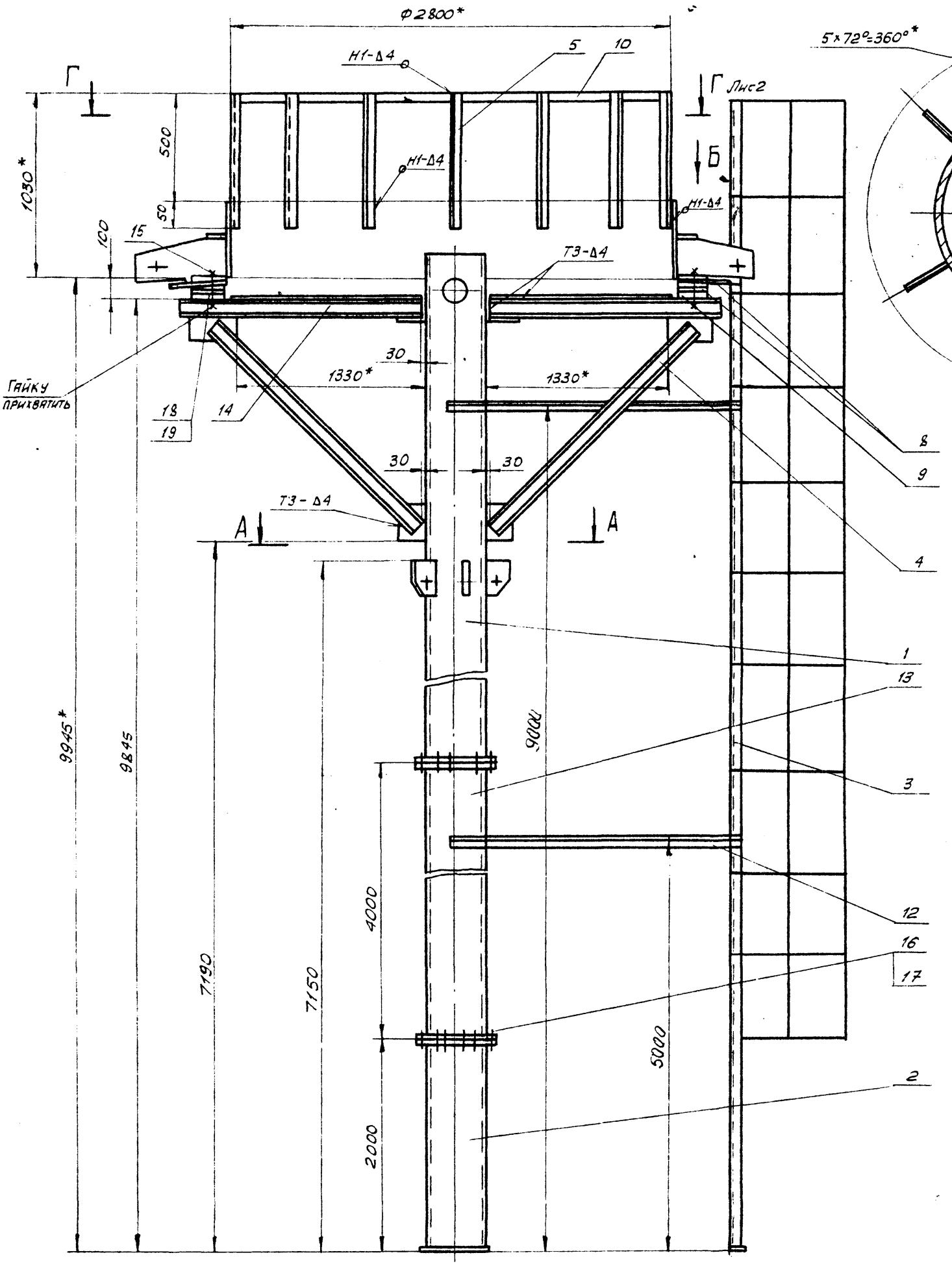

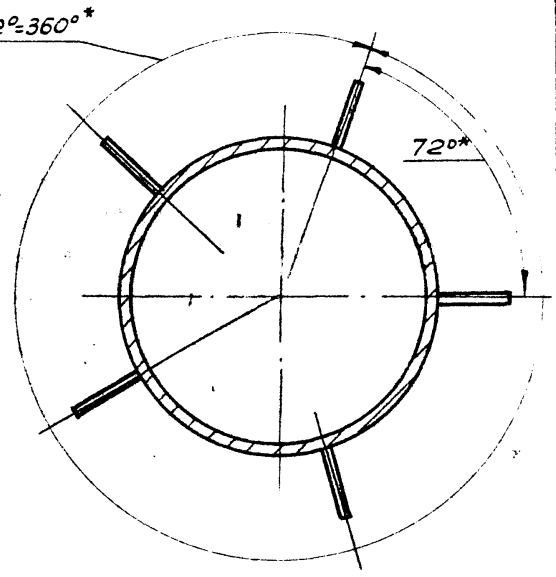

А - А
м 1:5

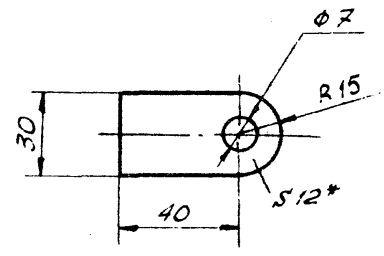

Поз. 11
м 1:2

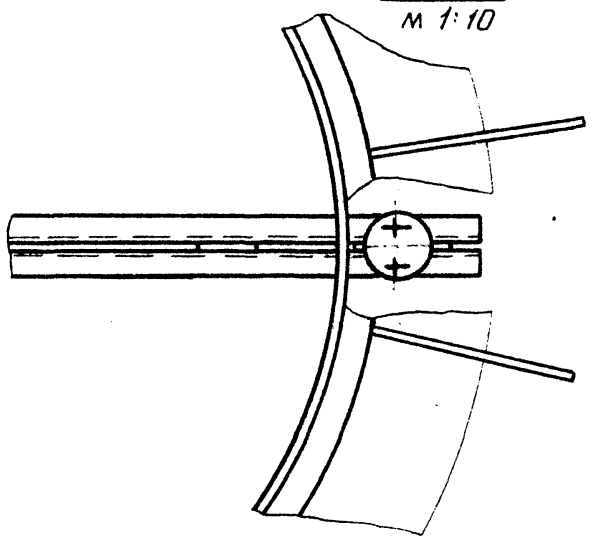

Вид Б
м 1:10

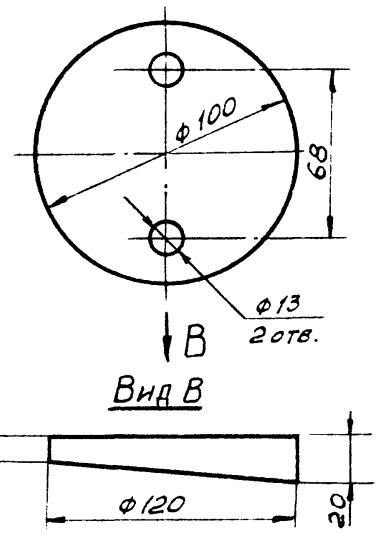

Поз. 8
м 1:2

Вид В

1. Сварка ручная электродуговая по ГОСТ 5264-80. Электроды сварочные типа Э42А ГОСТ 9467-75.
2. H16, h16, ± JT16/2.
3. Шероховатость поверхностей реза для дет. Б4 - 25.
4. Лестница поз. 3 должна быть надежно закреплена со стойкой с пом. дет. поз. 12, 6, 7.
5. Отверстия Ф13 в центральном кольце должны быть согласованы с отв. Ф13 в подкосах поз. 4.
6. * Размеры для справок.
7. Масса стойки дана без учета массы центрального кольца

Изм.	Лист	№ докум.	Подп.	Дата	1326.П1.00.00СБ			
Разраб.		Числова		12.85	Стойка монтажная	Лит.	Масса	Масшт.
Пров.							1350	1:10
Т. контр.					Сборочный чертеж	Лист 1	Листов 2	
ГИП		Мелешин		12.85		Гипронефтеспецмонтаж г. Москва		
Н. контр.		Панова		12.85				
Утв		Кузнецов		12.85				

Альбом III

Типовые проектные решения

Инв. № подл. | Подп. и дата | Взам. инв. № | Инв. № дубл. | Подп. и дата

21523-03

1326.П1.00.00СБ

Типовые проектные решения 705-5-024.86
Альбом III

Г-Г лист 1

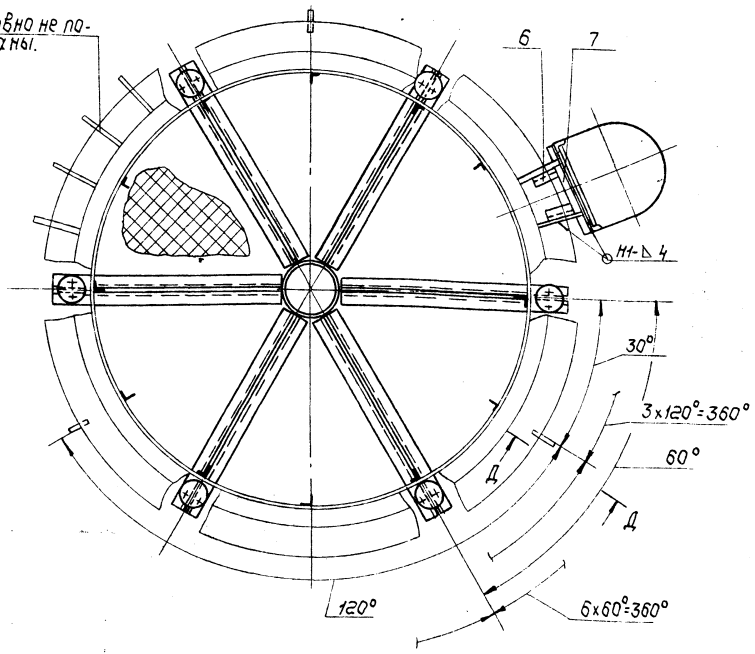

Д-Д повернуто
М1:2

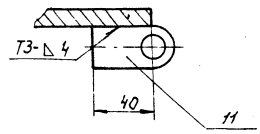

Изм	Лист	№докум	Подп.	Дата	1326.П1.00.00СБ	Лист 2

Формат	Зона	Поз.	Обозначение	Наименование	Кол.	Примечание
Б4		10	1326.П1.00.06	Полоса ограждения		
				Полоса 4×4 ГОСТ 103-76 / Ст3 ГОСТ 535-79		
				L = 8000	1	10 кг
Б4		11	1326.П1.00.07	Кронштейн		
				Лист Б-10 ГОСТ 19903-74 / Ст3 ГОСТ 14637-79		
				55×30	3	0,1 кг
Б4		12	1326.П1.00.08	Уголок		
				Уголок Б-45×45×5 ГОСТ 8509-72 / Ст3 ГОСТ 535-79		
				L = 1900	4	6,4 кг
				Материалы		
		14		Лист просечно-вытяжной ПВ508 ГОСТ 8706-78	24	кг
				Стандартные изделия		
				Болты ГОСТ 7798-70		
		15		М10×130.58.013	24	
		16		М20×60.58.013	24	
				Гайки ГОСТ 5915-70		
		17		М20.4.013	48	
		18		М10.4.013	12	
		19		Шайба 10.01. ГОСТ 10906-78	12	

Изм	Лист	№докум	Подп.	Дата	1326.П1.00.00	Лист 2

Формат	Зона	Поз.	Обозначение	Наименование	Кол.	Примечание
				Документация		
А2			1326.П1.00.00	Сборочный чертеж		
				Сборочные единицы		
А4		1	1326.П1.01.00	Стойка верхняя	1	
А4		2	1326.П1.02.00	Стойка нижняя	1	
А4		3	1326.П1.03.00	Лестница	1	
А4		4	1326.П1.04.00	Подкос	6	
А4		13	1326.П1.05.00	Стойка средняя	1	
				Детали		
Б4		5	1326.П1.00.01	Ограждение		
				Уголок Б-32×32×4 ГОСТ 8509-72 / Ст3 ГОСТ 535-79		
				L = 530	12	1 кг
				Уголок		
				Уголок Б-45×45×5 ГОСТ 8509-72 / Ст3 ГОСТ 535-79		
Б4		6	1326.П1.00.02	L = 250	2	0,85 кг
Б4		7	1326.П1.00.03	L = 600	1	2 кг
Б4		8	1326.П1.00.04	Шайба косая		
				Круг В-100 ГОСТ 2590-71 / Ст3 ГОСТ 535-79		
				S = 20	12	1 кг
Б4		9	1326.П1.00.05	Шайба прямая		
				Круг В-120 ГОСТ 2590-71 / Ст3 ГОСТ 535-79		
				S = 20	24	1,09 кг

Изм	Лист	№докум	Подп.	Дата	1326.П1.00.00			
Разраб.	Числова			12.85	Стойка монтажная	Лит	Лист 1	Листов 2
Провер.	Мелешин			12.85				
ГИП	Мелешин			12.85		Гипронефтеспецмонтаж г. Москва		
Н.контр.	Панова			12.85				
Утв.	Кузнецов			12.85				

Инв.№подл. | Подп.и дата | Взам.инв.№ | Инв.№дубл. | Подп.и дата

Типовые проектные решения 705-5-024.86
Альбом III

1326.П1.01.00 СБ

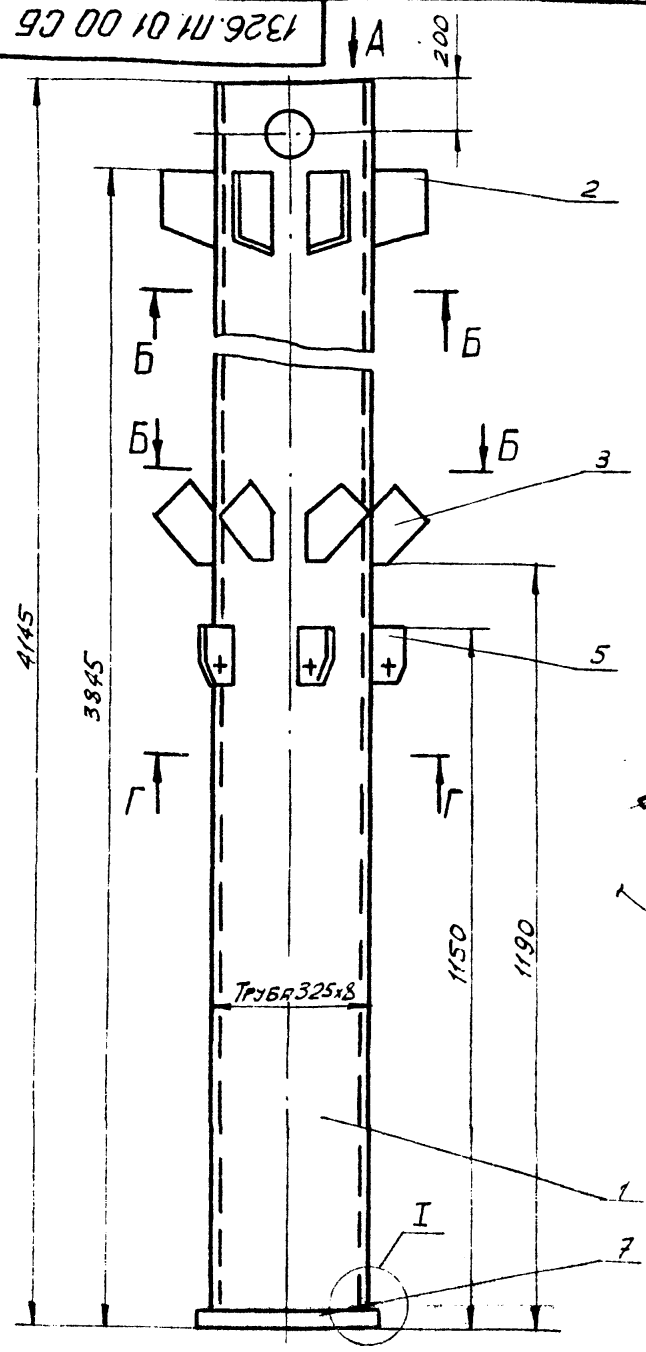

Вид А

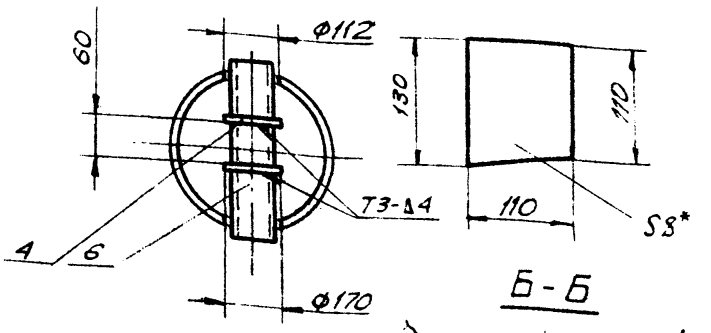

Поз 2
м 1:5

I
м 1:5 повернуто

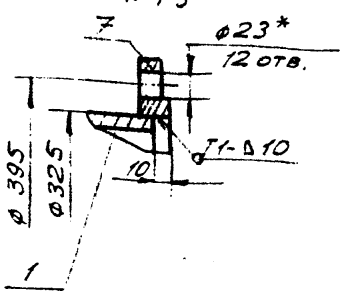

Б-Б

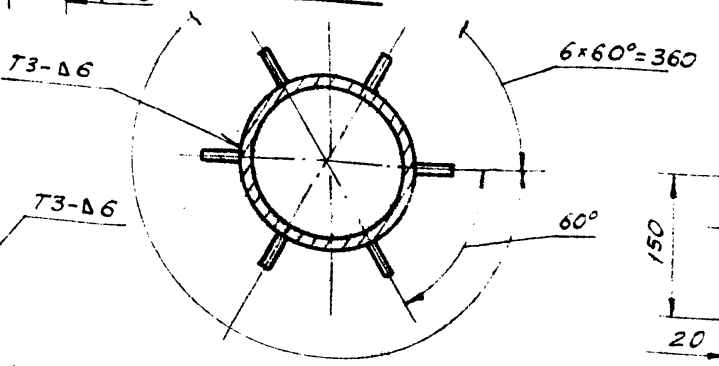

Г-Г

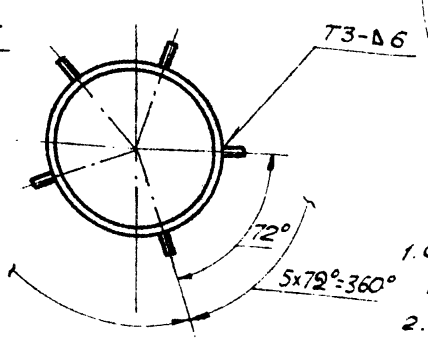

Поз 6
м 1:5

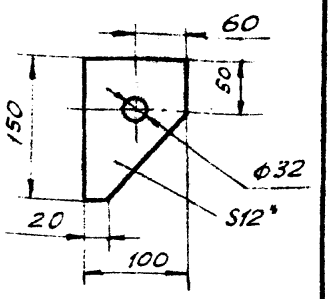

Поз.3
м 1:5

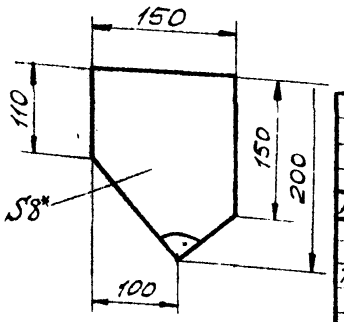

1. Сварка ручная электродуговая по ГОСТ 5264-80. Электроды сварочные типа Э42А ГОСТ 9467-75.
2. $H16, h16, \pm \frac{IT16}{2}$.
3. Шероховатость поверхностей реза для дет. Б4 - $\frac{25}{V}$.
4. * Размеры для справок.

Изм.	Лист	№ докум.	Подп.	Дата
Разраб.		Числова		12.85
Пров.				
Т. контр.				
ГИП		Мелешин		12.85
Н. контр.		Панова		12.85
Утв.		Кузнецов		12.85

1326 П1.01.00 СБ

Стойка верхняя
Сборочный чертеж

Лит.	Масса	Масштаб
	287	1:10
Лист	Листов 1	

Гипронефтеспецмонтаж г. Москва

Инв. № подл. | Подп. и дата | Взам. инв. № | Инв. № дубл. | Подп. и дата

1326.П1.02.00 СБ

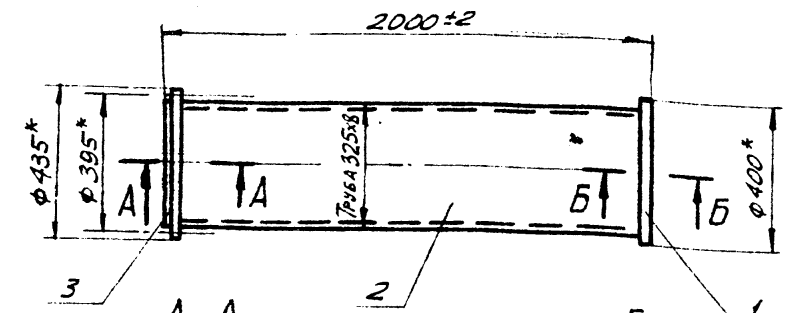

А-А
м 1:2

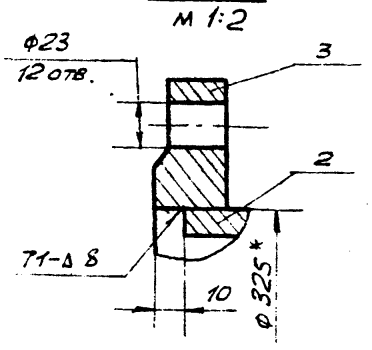

Б-Б
м 1:2

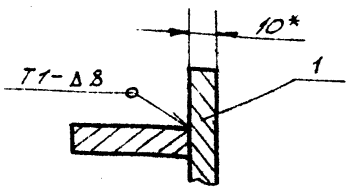

1. Сварка ручная электродуговая по ГОСТ 5264-80. Электроды сварочные типа Э42А ГОСТ 9467-75.
2. $H16, h16, \pm \frac{IT16}{2}$.
3. Шероховатость поверхностей реза для дет. Б4 - $\frac{50}{V}$.
4. * Размеры для справок.

Изм.	Лист	№ докум.	Подп.	Дата
Разраб.		Числова		12.85
Пров.				
Т. контр.				
ГИП		Мелешин		12.85
Н. контр.		Панова		12.85
Утв.		Кузнецов		12.85

1326.П1.02.00 СБ

Стойка нижняя
Сборочный чертеж

Лист	Масса	Масшт.
	151	1:10
Лист	Листов	

Гипронефтеспецмонтаж г. Москва

Инв. № подл. | Подп. и дата | Взам. инв. № | Инв. № дубл. | Подп. и дата

Формат	Зона	Поз.	Обозначение	Наименование	Кол.	Примеч.
				Документация		
А3			1326.П1.01.00 СБ	Сборочный чертеж		
				Детали		
Б4		1	1326.П1.01.01	Стойка		
				Труба $\frac{325\times8\ \text{ГОСТ}\ 8732-78}{\text{В-10 ГОСТ}\ 8731-74}$		
				$L = 4135$	1	257 кг
				Лист		
				Лист $\frac{\text{Б-8 ГОСТ}\ 19903-74}{\text{Ст. 3 ГОСТ}\ 14637-79}$		
Б4		2	1326.П1.01.02	130×110	6	0,8 кг
Б4		3	1326.П1.01.03	150×200	6	0,9 кг
Б4		4	1326.П1.01.04	$D=170; d=110$	2	0,3 кг
Б4		5	1326.П1.01.05	Лист		
				Лист $\frac{\text{Б-12 ГОСТ}\ 19903-74}{\text{Ст. 3 ГОСТ}\ 14637-79}$		
				150×100	5	0,7 кг
Б4		6	1326.П1.01.06	Труба		
				Труба $\frac{108\times6\ \text{ГОСТ}\ 8732-78}{\text{В-10 ГОСТ}\ 8731-74}$		
				$L = 350$	1	5 кг
				Стандартные изделия		
		7		Фланец 300×2,5		
				ГОСТ 12820-80	1	9,74 кг

1326.П1.01.00

Стойка верхняя

Лит.	Лист	Листов
		1

Гипронефтеспецмонтаж г. Москва

Типовые проектные решения 705-5-024.86 Альбом III

Вид А

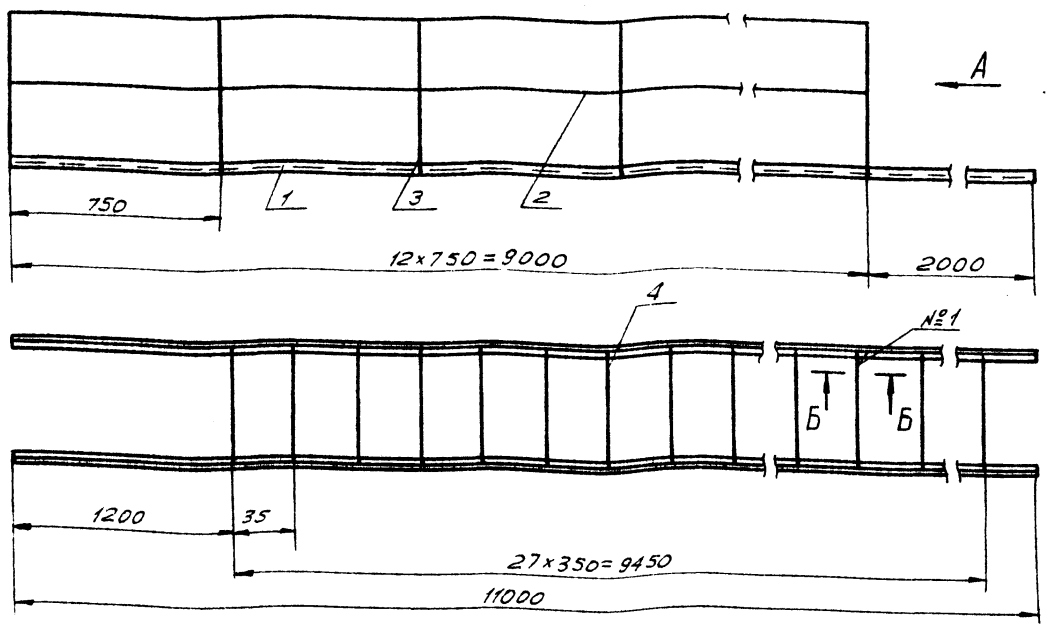

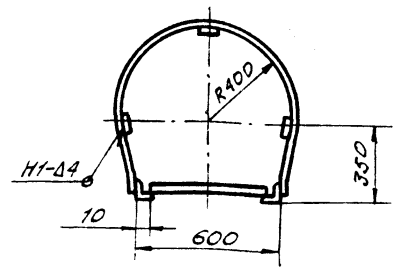

Б-Б
м 1:2

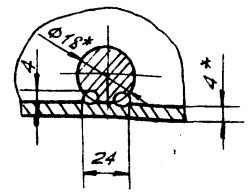

1. Шов №1 - сварка ручная электродуговая. Сварные швы по ГОСТ 5264-80. Электроды сварочные типа Э42А ГОСТ 9467-75
2. $H16, h16, \pm \frac{IT16}{2}$
3. Шероховатость поверхностей реза для дет. Б4 - $\sqrt{50}$.
4. * Размер для справок.

Изм.	Лист	№ докум.	Подп.	Дата
Разраб.		Числова		12.85
Пров.				
Т. контр.				
ГИП		Мелешин		12.85
Н. контр.		Панова		12.85
Утв.		Кузнецов		12.85

1326.П1.03.00 СБ

Лестница
Сборочный чертеж

Лит.	Масса	Масшт.
	110	1:20

Лист	Листов 1

Гипронефтеспецмонтаж г. Москва

Инв. № подл. | Подп. и дата | Взам. инв. № | Инв. № дубл. | Подп. и дата

Формат	Зона	Поз.	Обозначение	Наименование	Кол.	Примеч.
				Документация		
А3			1326.П1.03.00 СБ	Сборочный чертеж		
				Детали		
Б4		1	1326.П1.03.01	Уголок		
				Уголок Б-40×40×4 ГОСТ 8509-72 / Ст.3 ГОСТ 535-79		
				L=11000	2	22 кг
				Ограждение		
				Полоса 4×40 ГОСТ 103-76 / Ст.3 ГОСТ 535-79		
Б4		2	1326.П1.03.02	L=9000	3	6 кг
Б4		3	1326.П1.03.03	L=1920	13	1,2 кг
				Ступень		
				Круг В-18 ГОСТ 2590-71 / Ст.3 ГОСТ 535-79		
				L=580	28	1,1 кг

Изм.	Лист	№ докум.	Подп.	Дата
Разраб.		Числова		12.85
Пров.				
Т. контр.				
ГИП		Мелешин		12.85
Н. контр.		Панова		12.85
Утв.		Кузнецов		12.85

1326.П1.03.00

Лестница

Лит.	Лист	Листов
		1

Гипронефтеспецмонтаж г. Москва

Инв. № подл. | Подп. и дата | Взам. инв. № | Инв. № дубл. | Подп. и дата

Формат	Зона	Поз.	Обозначение	Наименование	Кол.	Примеч.
				Документация		
А4			1326.П1.02.00 СБ	Сборочный чертеж		
				Детали		
Б4		1	1326.П1.02.01	Опора		
				Лист Б-8 ГОСТ 19903-74 / Ст.3 ГОСТ 14637-79		
				D=400	1	8 кг
Б4		2	1326.П1.02.02	Труба		
				Труба 325×8 ГОСТ 8732-78 / В10 ГОСТ 8731-74		
				L=1980	1	124 кг
				Стандартные изделия		
		3		Фланец 300×2,5 ГОСТ 12820-80	1	9 кг

Изм.	Лист	№ докум.	Подп.	Дата
Разраб.		Числова		12.85
Пров.				
ГИП		Мелешин		12.85
Н. контр.		Панова		12.85
Утв.		Кузнецов		12.85

1326.П1.02.00

Стойка нижняя

Лит.	Лист	Листов
		1

Гипронефтеспецмонтаж г. Москва

Инв. № подл. | Подп. и дата | Взам. инв. № | Инв. № дубл. | Подп. и дата

1326.П1.04.00СБ

Типовые проектные решения 705-5-084.86
Альбом III

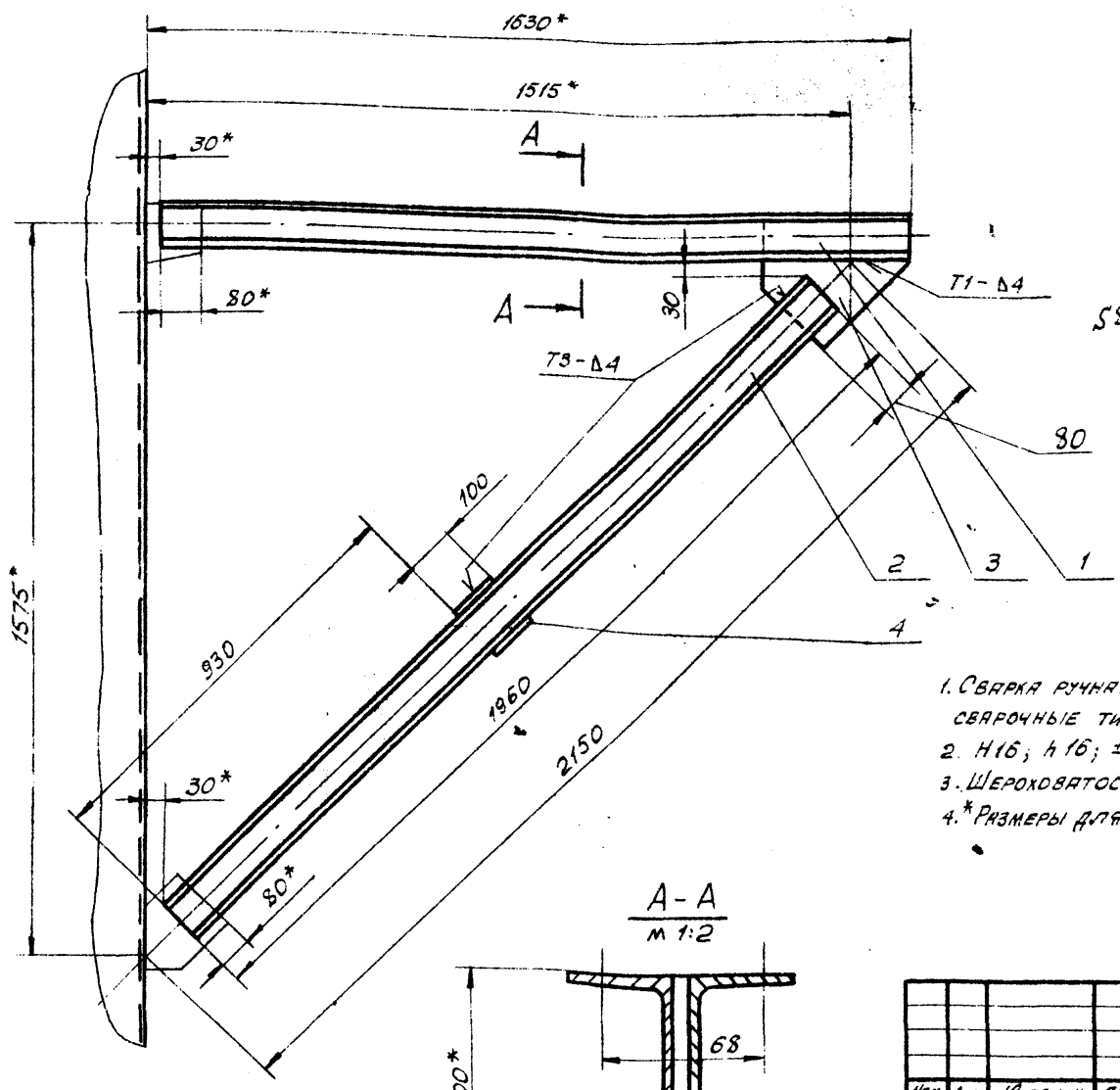

Поз 3
м 1:5

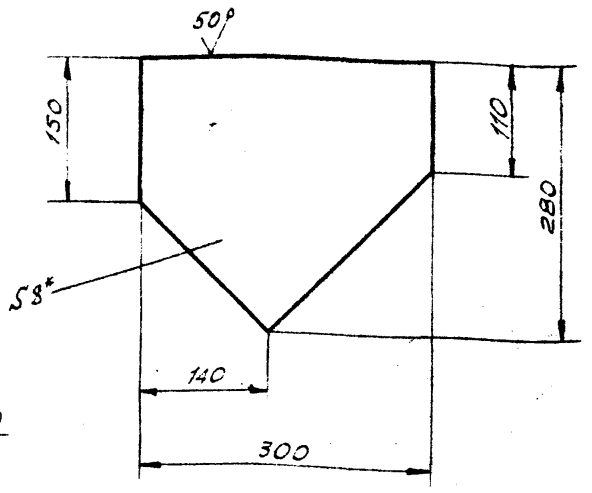

1. Сварка ручная электродуговая по ГОСТ 5264-80. Электроды сварочные типа Э42А ГОСТ 9467-75.
2. H16; h16; ± JT16/2.
3. Шероховатость поверхностей реза для дет. Б4 - 25.
4. *Размеры для справок.

А-А
м 1:2

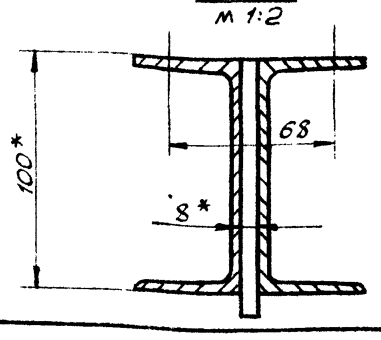

Изм.	Лист	№ докум.	Подп.	Дата
Разраб.		Числова		12.85
Пров.				
Т.контр.				
ГИП		Мелешин		12.85
Н.контр.		Панова		12.85
Утв.		Кузнецов		12.85

1326.П1.04.00 СБ

Подкос
Сборочный чертеж

Лит.	Масса	Масшт.
	68	1:10
Лист	Листов 1	

Гипронефтеспецмонтаж г. Москва

1326.П1.04.01

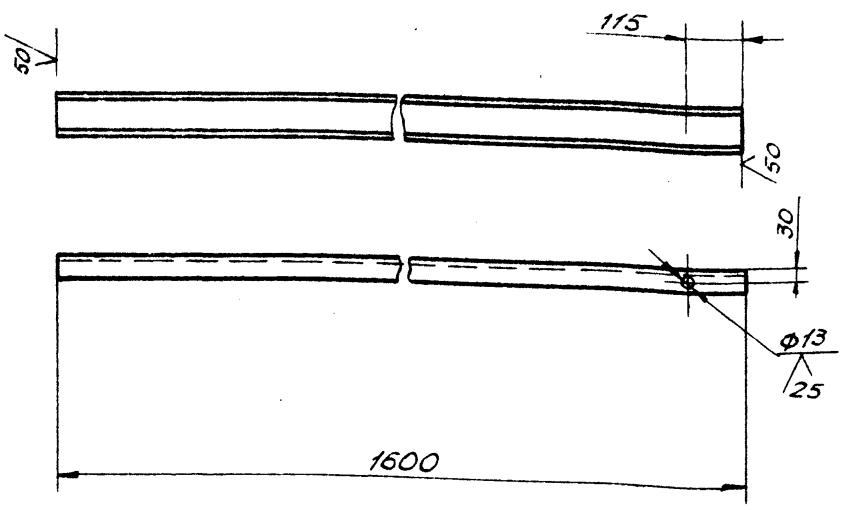

Неуказанные предельные отклонения размеров:
H16, h16, ± JT16/2.

Изм.	Лист	№ докум.	Подп.	Дата
Разраб.		Числова		12.85
Пров.				
Т.контр.				
ГИП		Мелешин		12.85
Н.контр.		Панова		12.85
Утв.		Кузнецов		12.85

1326.П1.04.01

Швеллер

Лит.	Масса	Масшт.
	13,7	—
Лист	Листов 1	

Швеллер 10 ГОСТ 8240-72 / Ст.3 ГОСТ 535-79

Гипронефтеспецмонтаж г. Москва

Формат	Зона	Поз.	Обозначение	Наименование	Кол.	Примеч.
				Документация		
А3			1326.П1.04.00	Сборочный чертеж		
				Детали		
А4		1	1326.П1.04.01	Швеллер	2	
Б4		2	1326.П1.04.02	Швеллер 10 ГОСТ 8240-72 / Ст.3 ГОСТ 535-79		
				L = 1960	2	16,7 кг
				Косынка		
				Лист Б-8 ГОСТ 19903-74 / Ст.3 ГОСТ 14637-79		
Б4		3	1326.П1.04.03	300х280	1	6,6 кг
Б4		4	1326.П1.04.04	100х110	1	0,6 кг

Изм.	Лист	№ докум.	Подп.	Дата
Разраб.		Числова		12.85
Провер.				
ГИП		Мелешин		12.85
Н.контр.		Панова		12.85
Утв.		Кузнецов		12.85

1326.П1.04.00

Подкос

Лит.	Лист	Листов
		1

Гипронефтеспецмонтаж г. Москва

21523-03

Типовые проектные решения 705-5-024.86
Альбом III

Формат	Зона	Поз.	Обозначение	Наименование	Кол.	Примеч.
				Документация		
А4			1326.П1.05.00 СБ	Сборочный чертеж		
				Детали		
Б4		1	1326.П1.05.01	Труба		
				Труба 325х8 ГОСТ 8732-78 / В10 ГОСТ 8731-74		
				L = 3980	1	248 кг
				Стандартные изделия		
				Фланец 300х2,5 ГОСТ 12820-80	2	9 кг

Подп. и дата | Инв. № дубл. | Взам. инв. № | Инв. № подл. | Подп. и дата

Изм.	Лист	№ докум.	Подп.	Дата
Разраб.	Числова			12.85
Пров.				
ГИП	Мелешин			12.85
Н.контр.	Панова			12.85
Утв.	Кузнецов			12.85

1326.П1.05.00

Стойка средняя

Лит.	Лист	Листов
		1

Гипронефтеспецмонтаж г. Москва

1326.П1.05.00 СБ

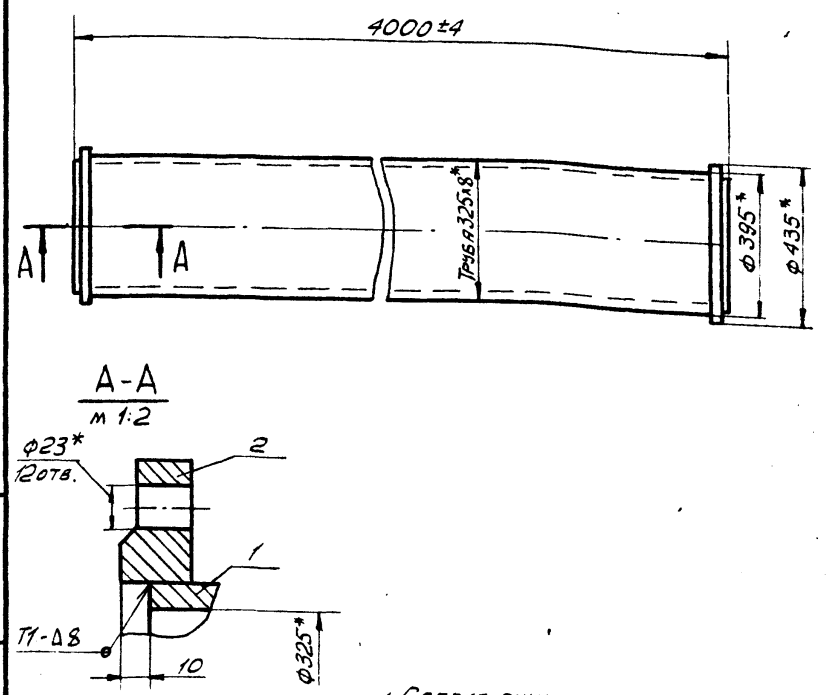

1. Сварка ручная электродуговая ГОСТ 9467-75. Электроды сварочные типа Э42А ГОСТ 9467-75.
2. Шероховатость поверхностей реза для дет Б4 - 50
3. * Размеры для справок.

Подп. и дата | Инв. № дубл. | Взам. инв. № | Инв. № подл. | Подп. и дата

Изм.	Лист	№ докум.	Подп.	Дата
Разраб.	Числова			12.85
Пров.				
Т. контр.				
ГИП	Мелешин			12.85
Н. контр.	Панова			12.85
Утв.	Кузнецов			12.80

Стойка средняя
Сборочный чертеж

Лит.	Масса	Масштаб
	270	1:10
Лист	Листов 1	

Гипронефтеспецмонтаж г. Москва

Формат	Зона	Поз.	Обозначение	Наименование	Кол.	Примеч.
				Документация		
А2			1326.П2.00.00 СБ	Сборочный чертеж		
				Детали		
				Косынка		
				Лист Б-8 ГОСТ 19903-74 / Ст.3 ГОСТ 14637-79		
Б4		1	1326.П2.00.01	330х550	3	11 кг
Б4		2	1326.П2.00.02	1400х350	1	32 кг
				Уголок		
				Уголок Б-63х63х5 ГОСТ 8509-72 / Ст.3 ГОСТ 535-79		
Б4		3	1326.П2.00.03	L = 1200	2	4,3 кг
Б4		4	1326.П2.00.04	L = 600	2	2,15 кг
Б4		5	1326.П2.00.05	L = 1190	2	4,3 кг
Б4		6	1326.П2.00.06	L = 1080	2	2,9 кг
Б4		7	1326.П2.00.07	L = 1100	2	3,4 кг
Б4		8	1326.П2.00.08	L = 1100	2	2,2 кг
Б4		9	1326.П2.00.09	L = 590	1	2,2 кг
Б4		10	1326.П2.00.10	L = 1180	2	3,7 кг
				Лист Б-8 ГОСТ 19903-74 / Ст.3 ГОСТ 14637-79		
Б4		11	1326.П2.00.11	1230х300	1	27 кг
Б4		12	1326.П2.00.12	80х80	4	0,4 кг

Подп. и дата | Инв. № дубл. | Взам. инв. № | Инв. № подл. | Подп. и дата

Изм.	Лист	№ докум.	Подп.	Дата
Разраб.	Числова			12.85
Провер.				
ГИП	Мелешин			12.85
Н.контр.	Панова			12.85
Утв.	Кузнецов			12.85

1326.П2.00.00

Стенд для укрупнительной сборки

Лит.	Лист	Листов
		1

Гипронефтеспецмонтаж г. Москва

ПВ 52.64.00.00

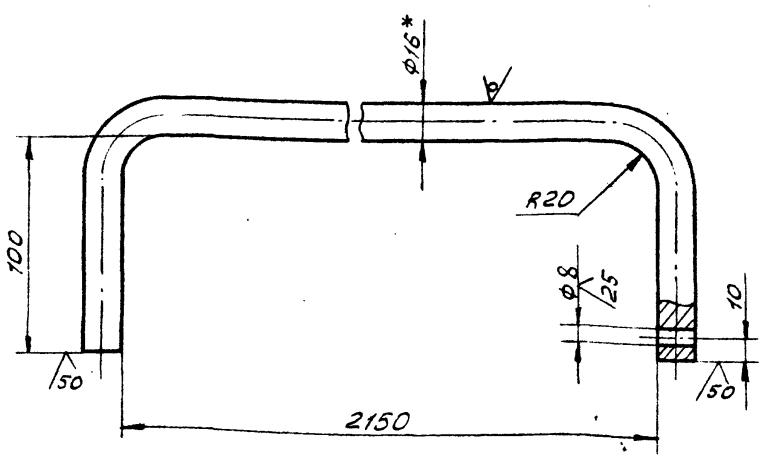

1. H16, h16, ± JT16/2.
2. Длина заготовки.
3. * Размер для справок.

Подп. и дата | Инв. № дубл. | Взам. инв. № | Инв. № подл. | Подп. и дата

Изм.	Лист	№ докум.	Подп.	Дата
Разраб.	Пак			12.85
Пров.	Числова			12.85
Т. контр.				
ГИП	Мелешин			12.85
Н. контр.	Панова			12.85
Утв.	Кузнецов			12.85

Ограждение жесткое

Круг В16 ГОСТ 2590-71 / Ст.3 ГОСТ 535-79

Лит.	Масса	Масштаб
	3,8	1:5
Лист	Листов 1	

Гипронефтеспецмонтаж г. Москва

21523-03

1326.П2.00.00СБ

Альбом III

Типовые проектные решения 705-5-024.86

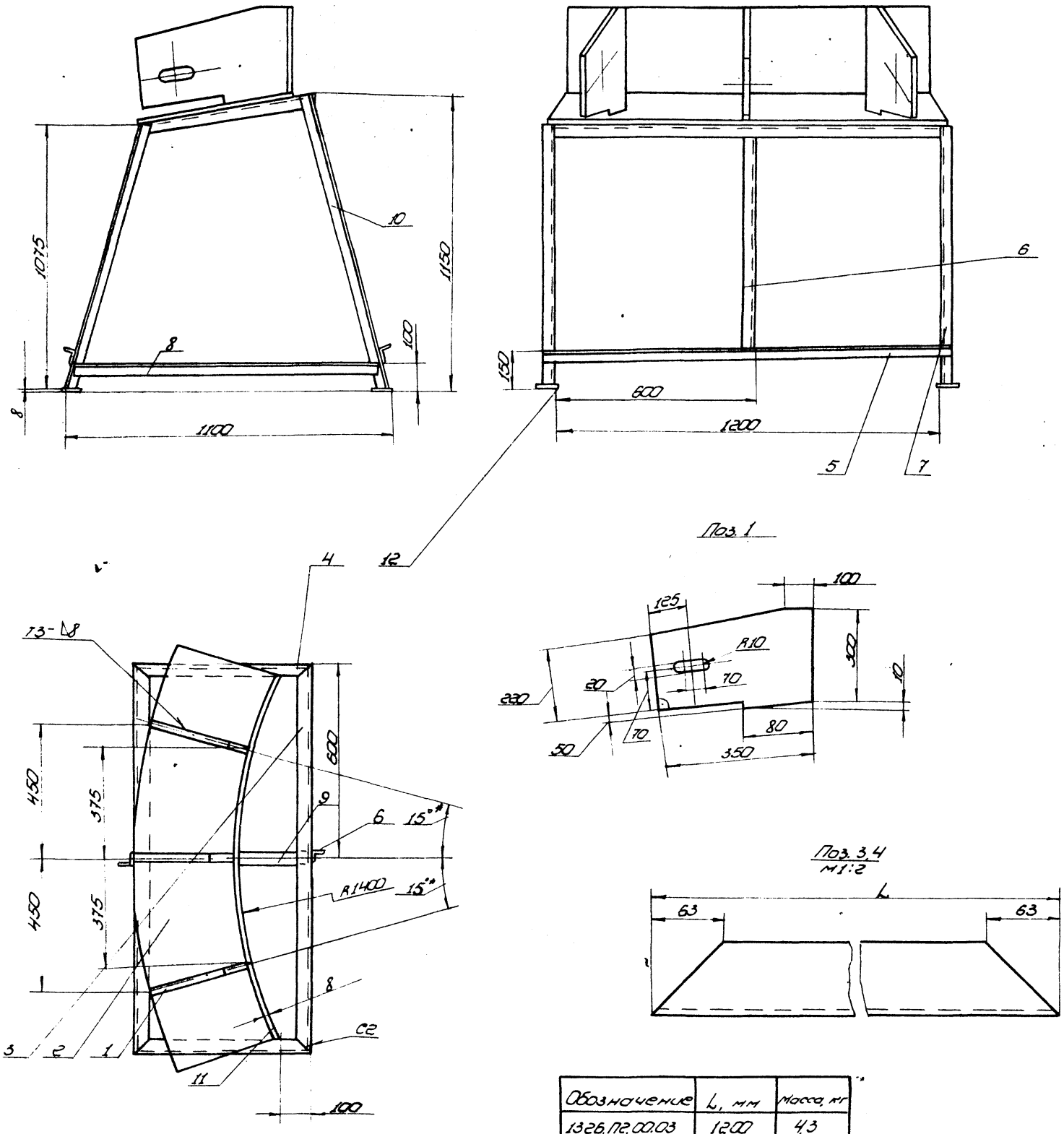

Обозначение	L, мм	Масса, кг
1326.П2.00.03	1200	4,3
" -01	600	2,15

1.* Сварка ручная электродуговая по ГОСТ 5264-80
Неуказанные швы сварных соединений выполнять по контуру прилегания деталей Δ5.
Электроды сварочные типа Э42А ГОСТ 9467-75.

2. H16, h16, $\pm \frac{IT16}{2}$.

3. Шероховатость поверхностей реза для дет. 64 $\sqrt{25}$.

4.* Размеры для справок.

Изм.	Лист	№ докум.	Подп.	Дата
Разраб.		Числова		12.85
Пров.				
Т. контр.				
ГИП		Мелешин		12.85
Н. контр.		Панова		12.85
Утв.		Кузнецов		12.85

1326.П2.00.00СБ

Стенд для укрупнительной сборки. Сборочный чертеж

Лит.	Масса	Масштаб
	170	1:10

Лист | Листов 1

Гипронефтеспецмонтаж г. Москва

Инв. № подл. | Подп. и дата | Взам. инв. № | Инв. № дубл. | Подп. и дата

Копировал | Формат

Типовые проектные решения 705-5-024.86
Альбом III

Формат	Зона	Поз.	Обозначение	Наименование	Кол.	Примеч.
				Документация		
А3			1326.ПЗ.00.00СБ	Сборочный чертеж		
				Детали		
А4		1	1326.ПЗ.00.01	Накладка	2	
				Лист		
				Лист 6-S ГОСТ 19903-74 / Ст.3 ГОСТ 14637-79		
Б4		2	1326.ПЗ.00.02	S14; 120×110	2	1,5 кг
Б4		3	1326.ПЗ.00.03	S20; 280×240	1	10,5 кг
Б4		4	1326.ПЗ.00.04	S10; 120×120	4	1,12 кг
Б4		5	1326.ПЗ.00.05	D=180; d=165	1	2 кг
Б4		6	1326.ПЗ.00.06	Труба		
				Труба 159×10 ГОСТ 8732-78 / В 10 ГОСТ 8731-74		
				L=320	1	11 кг
				Стандартные изделия		
				Ось 22-50×90 ГОСТ 9650-80	1	
				Шплинт 7,5×60 ГОСТ 397-79	1	

Инв.№ подл. | Подп. и дата | Взам. инв.№ | Инв.№ дубл. | Подп. и дата

Изм.	Лист	№ докум.	Подп.	Дата
Разраб.		Числова		12.85
Провер.		Ларионов		12.85
ГИП		Мелешин		12.85
Н.контр.		Панова		12.85
Утв.		Кузнецов		12.85

1326.ПЗ.00.00

Штуцер для отводного блока Q=10 т

Лит.	Лист	Листов
		1

Гипронефтеспецмонтаж г. Москва

1326.ПЗ.00.01

255, R30, Ф52, 100, 60

Неуказанные предельные отклонения размеров: H16, h16, ± JT16/2

Изм.	Лист	№ докум.	Подп.	Дата
Разраб.		Числова		12.85
Пров.		Ларионов		12.85
Т.контр.				
ГИП		Мелешин		12.85
Н.контр.		Панова		12.85
Утв.		Кузнецов		12.85

1326.ПЗ.00.01

Накладка

Лит.	Масса	Масшт.
	2,8	1:5
Лист	Листов 1	

Лист 6-14 ГОСТ 19903-74 / Ст.3 ГОСТ 14637-79

Гипронефтеспецмонтаж г. Москва

1326.ПЗ.00.00СБ

Поз.3 м 1:10

Ф180, Ф12*, R25, 20, 50, 70, 60, Ф50, 48*, Ф159, 180, 300, 400, 34, 8, 9, 1, 2, 3, 4, 5, 6, 7, Т1-Δ8, Т3-Δ8, А-А

Поз.3 м 1:10

S20*, R120, 240, 160, Ф170, 120, 280

Поз.4

S10*, 120, 50, 50, 120

1. Сварные швы выполнять по ГОСТ 5264-80. Электроды сварочные типа Э42А ГОСТ 9467-75. Шов № 1 - сварка ручная электродуговая.
2. H16, h16, ± JT16/2.
3. Шероховатость поверхностей реза для дет. Б4 - 50.
4. * Размеры для справок.

Изм.	Лист	№ докум.	Подп.	Дата
Разраб.		Числова		12.85
Пров.		Ларионов		12.85
Т.контр.				
ГИП		Мелешин		12.85
Н.контр.		Панова		12.85
Утв.		Кузнецов		12.85

1326.ПЗ.00.00СБ

Штуцер для отводного блока Q=10 т.

Сборочный чертеж

Лит.	Масса	Масшт.
	36,7	1:5
Лист	Листов 1	

Гипронефтеспецмонтаж г. Москва

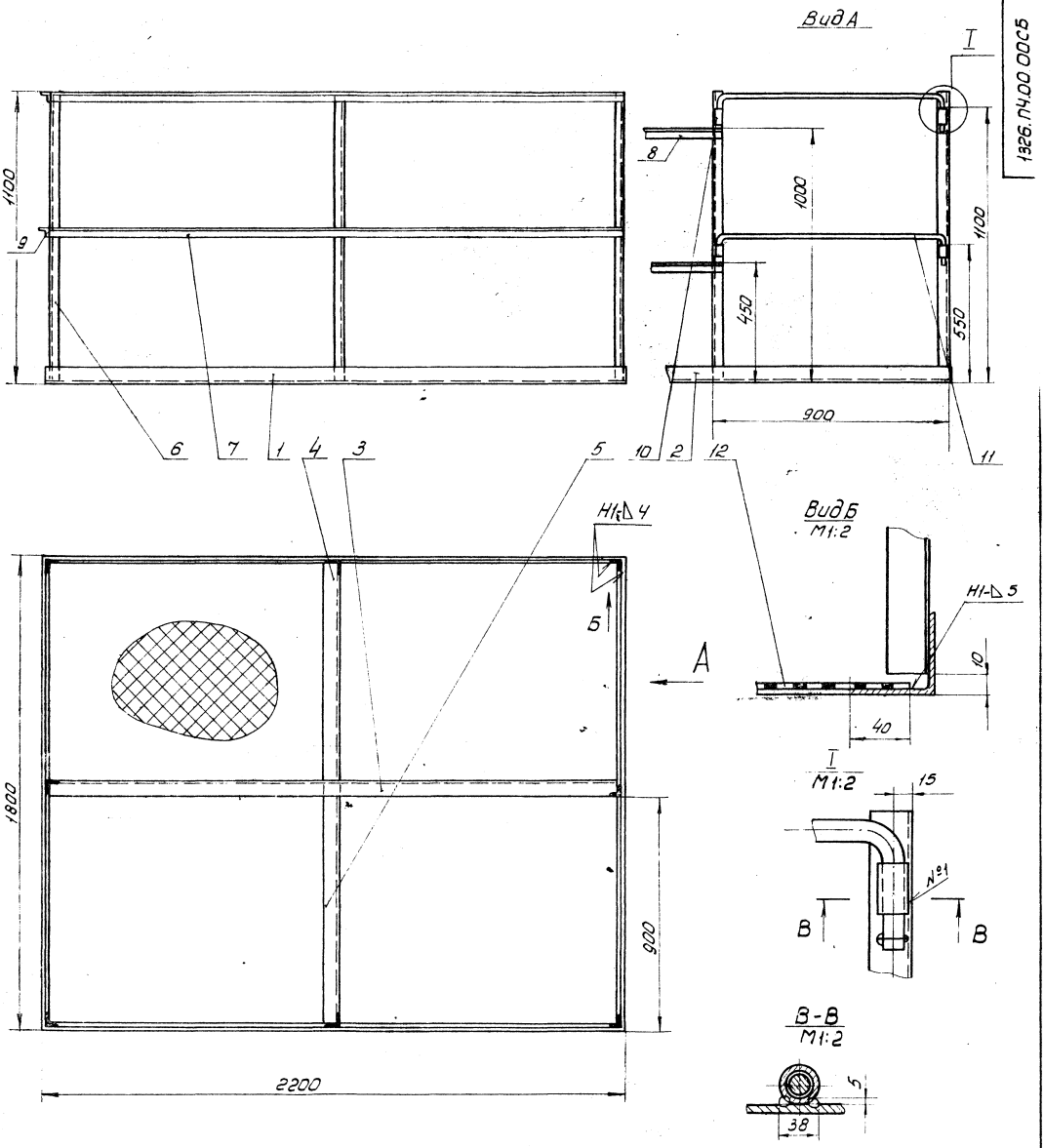

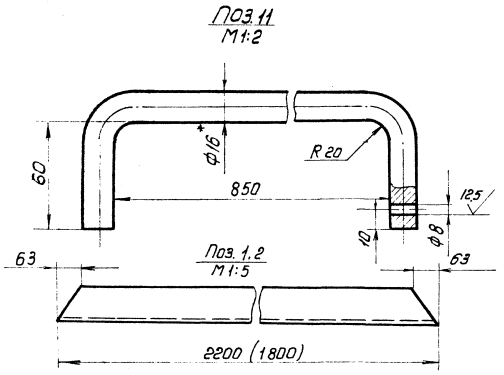

1. Сварка ручная электродуговая по ГОСТ 5264-80 Электроды сварочные типа Э42А ГОСТ 9467-75. Шов №1 сварка ручная электродуговая. Варить по контуру прилегания деталей Δ5.
2. Н16, h16, $\pm\frac{JT16}{2}$
3. Шероховатость поверхностей реза для дет. Б4-$\sqrt{23}$.
4. *Размер для справок.
5. Размер в скобках для поз. 2

Изм.	Лист	№ докум.	Подп.	Дата	1326.П4.00.00СБ			
Разраб.		Числова		12.85	Площадка на постамент. Сборочный чертеж	Лит.	Масса	Масштаб
Пров.							187	1:10
Т.контр.						Лист		Листов 1
ГИП		Мелешин		12.85		Гипронефтеспецмонтаж г. Москва		
Н.контр.		Панова		12.85				
Утв.		Кузнецов		12.85				

Типовые проектные решения 705-5-024.86 Альбом III

Инв. № подл. | Подп. и дата | Взам. инв. № | Инв. № дубл. | Подп. и дата

21523-03

Типовые проектные решения 705-5-024.86
Альбом III

Формат	Зона	Поз.	Обозначение	Наименование	Кол.	Примеч.
				Материалы		
		12		Настил ПВ-50 8 ГОСТ 8706-78		
				1760×2160	1	81 кг

Инв. № подл. | Подп. и дата | Взам. инв. № | Инв. № дубл. | Подп. и дата

Изм.	Лист	№ докум.	Подп.	Дата

1326.П4.00.00

Лист 2

Формат	Зона	Поз.	Обозначение	Наименование	Кол.	Примеч.
				Документация		
А2			1326.П4.00.00СБ	Сборочный чертеж		
				Детали		
				Уголок		
				Уголок Б-63×63×5 ГОСТ 8509-72 / Ст.3 ГОСТ 535-79		
Б4		1	1326.П4.00.01	L=2200	2	10,5 кг
Б4		2	1326.П4.00.02	L=1800	2	8,7 кг
Б4		3	1326.П4.00.03	L=2200	1	10,5 кг
Б4		4	1326.П4.00.04	L=840	1	4 кг
Б4		5	1326.П4.00.05	L=960	1	4,6 кг
				Уголок		
				Уголок Б-32×32×4 ГОСТ 8509-72 / Ст.3 ГОСТ 535-79		
Б4		6	1326.П4.00.06	L=1150	8	2,2 кг
Б4		7	1326.П4.00.07	L=2200	4	4,2 кг
Б4		8	1326.П4.00.08	L=930	2	1,8 кг
Б4		9	1326.П4.00.09	L=1800	2	3,5 кг
Б4		10	1326.П4.00.10	Втулка		
				Труба 20×2,8 ГОСТ 3262-75		
				L=30	4	0,03 кг
Б4		11	1326.П4.00.11	Круг		
				Круг В-16 ГОСТ 2590-71 / Ст.3 ГОСТ 535-79		
				L=1000	2	1,6 кг

Инв. № подл. | Подп. и дата | Взам. инв. № | Инв. № дубл. | Подп. и дата

Изм.	Лист	№ докум.	Подп.	Дата
Разраб.		Числова		12.85
Пров.				
ГИП		Мелешин		12.85
Н.контр.		Панова		12.85
Утв.		Кузнецов		12.85

1326.П4.00.00

Площадка на постамент

Лит.	Лист	Листов
	1	2

Гипронефтеспецмонтаж г. Москва

Формат	Зона	Поз.	Обозначение	Наименование	Кол.	Примеч.
				Документация		
А4			ПВ 51.64.00.00 СБ	Сборочный чертеж		
				Детали		
Б4		1	ПВ 51.64.00.01	Брус		
				Дерево ГОСТ 8486-66	2	4,2 кг
				Стандартные изделия		
		2		Гвозди 5,9×100 ГОСТ 283-75		0,7 кг
				Материалы		
				Дерево 40×220 ГОСТ 8486-66		0,067 м³

Инв. № подл. | Подп. и дата | Взам. инв. № | Инв. № дубл. | Подп. и дата

Изм.	Лист	№ докум.	Подп.	Дата
Разраб.		Числова		12.85
Пров.				
Т.контр.				
ГИП		Мелешин		12.85
Н.контр.		Панова		12.85
Утв.		Кузнецов		12.85

ПВ 51.64.00.00

Настил

Лит.	Лист	Листов
	1	1

Гипронефтеспецмонтаж г. Москва

ПВ 51.64.00.00СБ

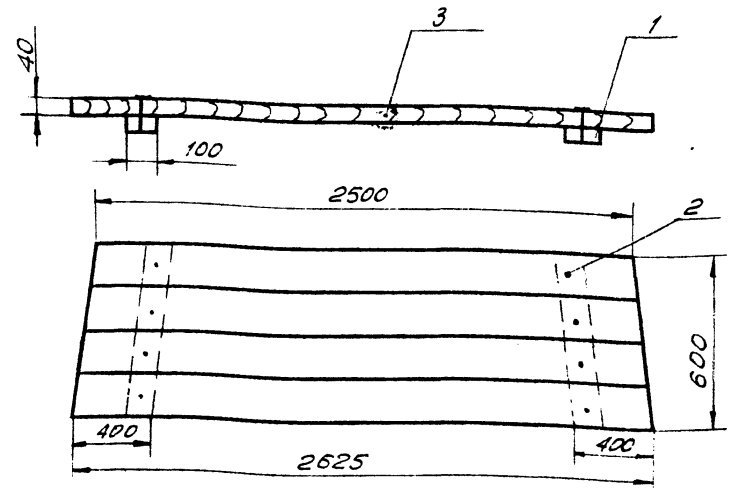

Изготовить 30 шт.

Изм.	Лист	№ докум.	Подп.	Дата
Разраб.		Числова		12.85
Пров.				
Т.контр.				
ГИП		Мелешин		12.85
Н.контр.		Панова		12.85
Утв.		Кузнецов		12.85

ПВ 51.64.00.00СБ

Настил

Сборочный чертеж

Лит.	Масса	Масшт.
	37	1:20

Лист	Листов 1

Гипронефтеспецмонтаж г. Москва

Типовые проектные решения 705-5-024.86
Альбом III

ПВ2 12 03 00 СБ

А (√)

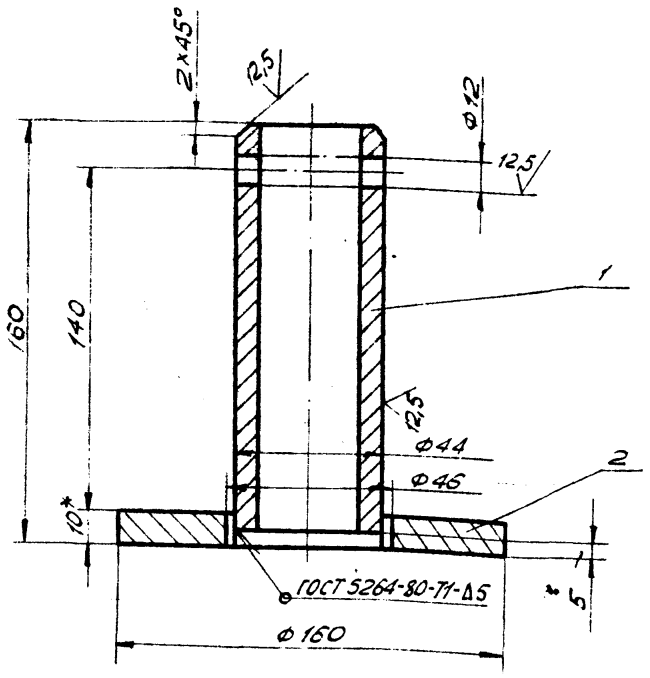

1. Электроды сварочные типа Э42А ГОСТ 9467-75.
2. Шероховатость поверхностей для дет. Б4 $\frac{50}{}$.
3. H16, h16, $\pm \frac{JT16}{2}$.
4* Размеры для справок.

Изм.	Лист	№ докум.	Подп.	Дата
Разраб.		Кузьмина		12.85
Пров.				
Т.контр.				
ГИП		Мелешин		12.85
Н.контр.		Панова		12.85
Утв.		Кузнецов		12.85

ПВ2.12.03.00 СБ

Ось

Сборочный чертеж

Лит.	Масса	Масшт.
И	2,15	1:2
Лист	Листов 1	

Гипронефтеспецмонтаж г. Москва

Подп. и дата | Инв. № подл. | Взам. инв. № | Инв. № дубл. | Подп. и дата

ПВ2 12 02 00 СБ

А (√)

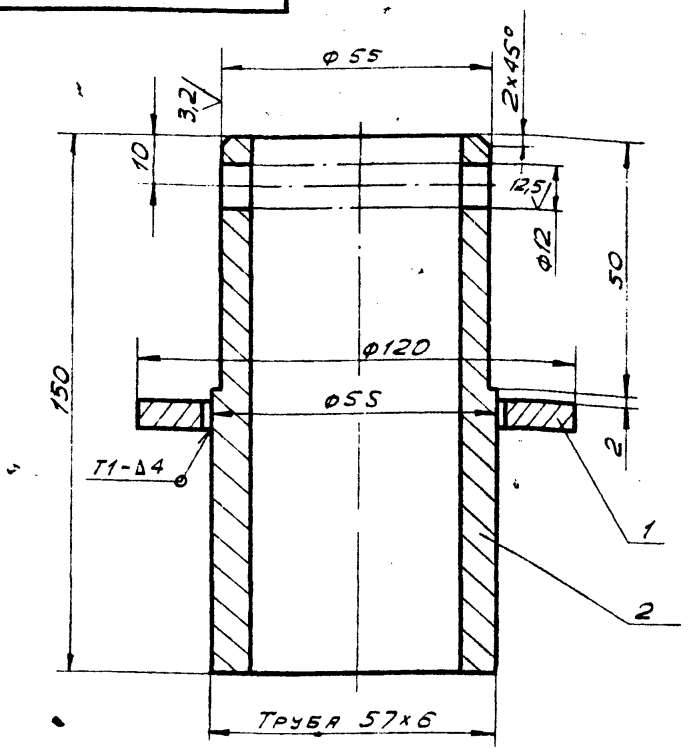

1. Сварные швы по ГОСТ 5264-80.
Электроды сварочные типа Э42 ГОСТ 9467-75.
2. Шероховатость поверхностей для дет. Б4 $\frac{50}{}$.
3. H16, h16, $\pm \frac{JT16}{2}$.
4. * Размеры для справок.

Изм.	Лист	№ докум.	Подп.	Дата
Разраб.		Кузьмина		12.85
Пров.				
Т.контр.				
ГИП		Мелешин		12.85
Н. контр.		Панова		12.85
Утв.		Кузнецов		12.85

ПВ2 12 02 00 СБ

Стойка

Сборочный чертеж

Лит.	Масса	Масштаб
И	1,2	1:1
Лист	Листов 1	

Гипронефтеспецмонтаж г. Москва

Подп. и дата | Инв. № подл. | Взам. инв. № | Инв. № дубл. | Подп. и дата

ПВ2 12 00 00 СБ

А (√)

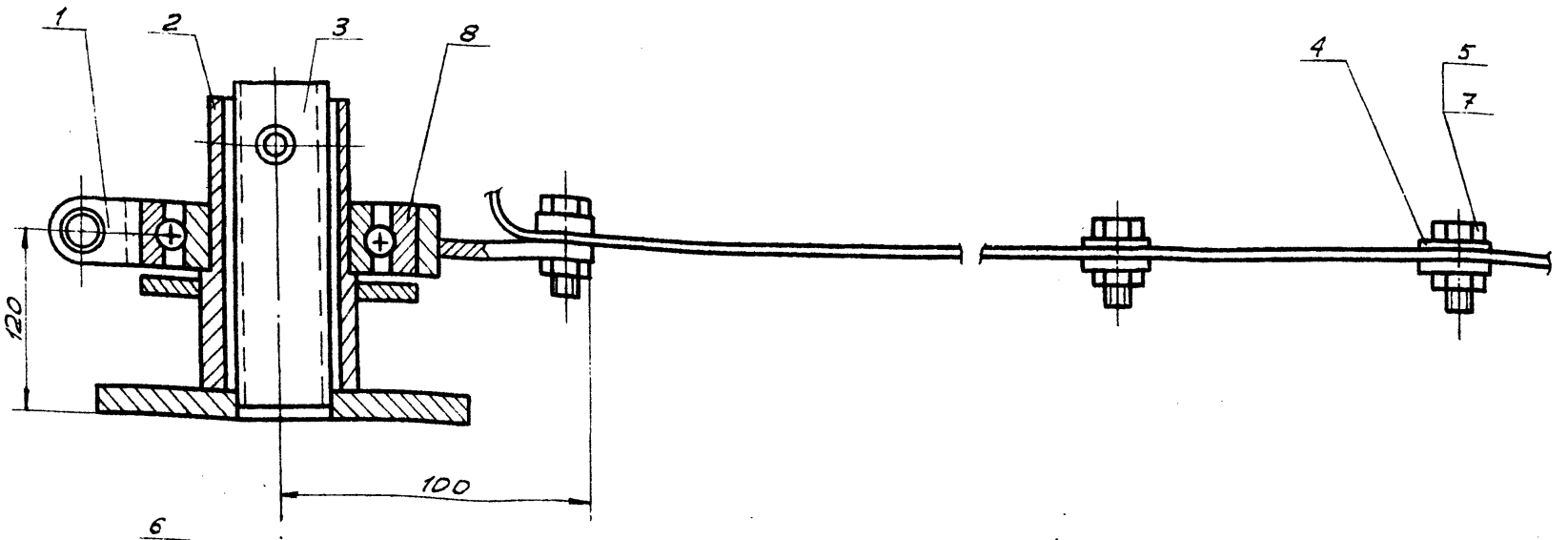

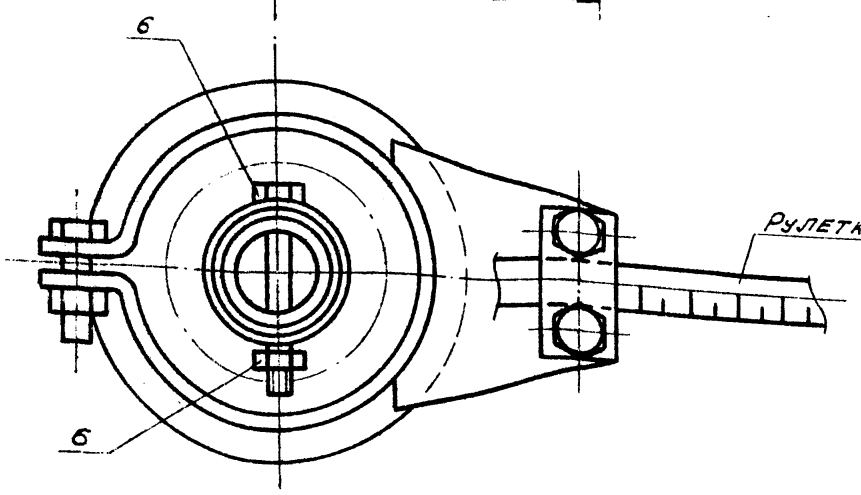

Неуказанные предельные отклонения размеров $\pm \frac{JT16}{2}$.

Изм.	Лист	№ докум.	Подп.	Дата
Разраб.		Кузьмина		12.85
Пров.				
Т. контр.				
ГИП		Мелешин		12.85
Н. контр.		Панова		12.85
Утв.		Кузнецов		12.85

ПВ2.12.00.00 СБ

Замерное устройство

Сборочный чертеж

Лит.	Масса	Масштаб
И	5,0	1:2
Лист	Листов 1	

Гипронефтеспецмонтаж г. Москва

Подп. и дата | Инв. № подл. | Взам. инв. № | Инв. № дубл. | Подп. и дата

21323-03

Типовые проектные решения 705-5-024.86
Альбом III

ПВ2.12.01.02

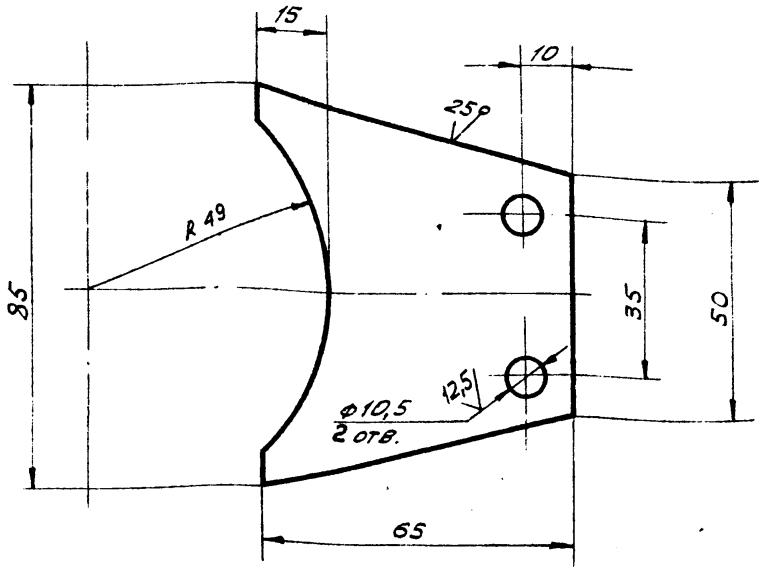

Неуказанные предельные отклонения размеров:
H16, h16, ± JT16/2.

Изм.	Лист	№ докум.	Подп.	Дата
Разраб.		Кузьмина		12.85
Пров.				
Т.контр.				
ГИП		Мелешин		12.85
Н.контр.		Панова		12.85
Утв.		Кузнецов		12.85

ПВ2.12.01.02

Кронштейн

Лит.	Масса	Масшт.
И	0,2	1:1
Лист	Листов 1	

Лист Б-6 ГОСТ 19903-74
Ст. 3 ГОСТ 14637-79

Гипронефтеспецмонтаж г. Москва

ПВ2.12.01.00 СБ

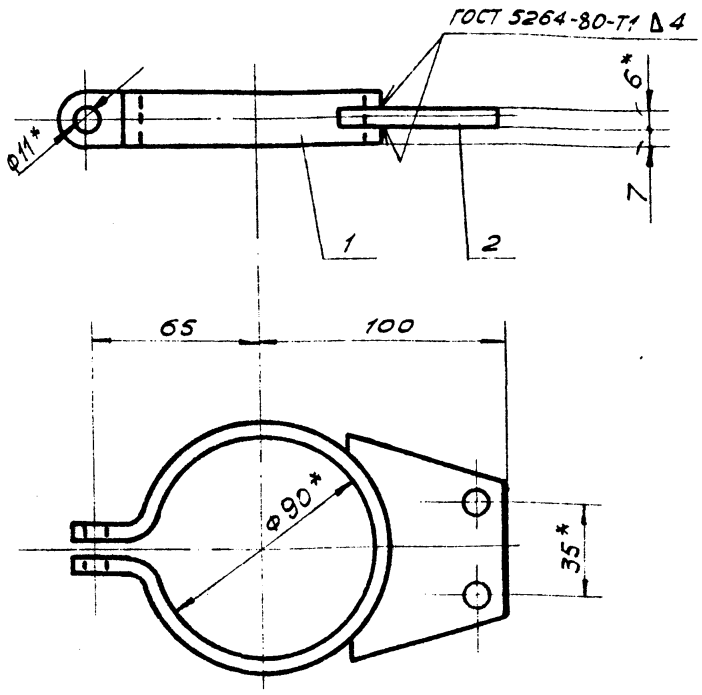

1. Сварку производить электродом типа Э42А ГОСТ 9467-75.
2. H16, h16, ± JT16/2.
3.* Размеры для справок.

Изм.	Лист	№ докум.	Подп.	Дата
Разраб.		Кузьмина		12.85
Пров.				
Т.контр.				
ГИП		Мелешин		12.85
Н.контр.		Панова		12.85
Утв.		Кузнецов		12.85

ПВ2.12.01.00 СБ

Хомут

Сборочный чертеж

Лит.	Масса	Масшт.
И	0,4	1:2
Лист	Листов 1	

Гипронефтеспецмонтаж г. Москва

ПВ2.12.00.01

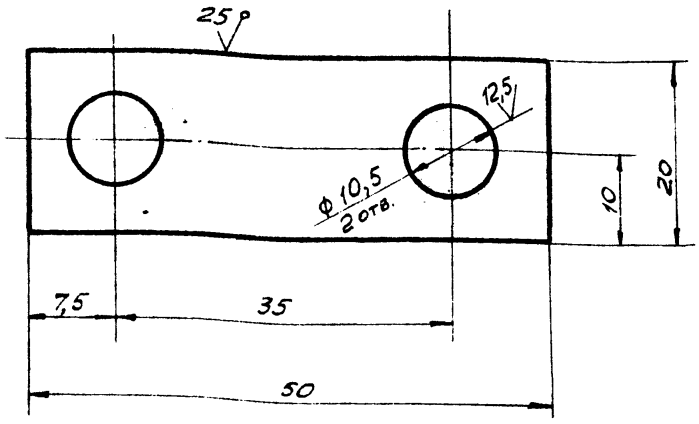

Неуказанные предельные отклонения размеров:
H16, h16, ± JT16/2.

Изм.	Лист	№ докум.	Подп.	Дата
Разраб.		Кузьмина		12.85
Пров.				
Т.контр.				
ГИП		Мелешин		12.85
Н.контр.		Панова		12.85
Утв.		Кузнецов		12.85

ПВ2.12.00.01

Пластина

Лит.	Масса	Масшт.
И	0,025	2:1
Лист	Листов	

Лист Б-3 ГОСТ 19903-74
Ст. 3 ГОСТ 16523-70

Гипронефтеспецмонтаж г. Москва

ПВ2.12.01.01

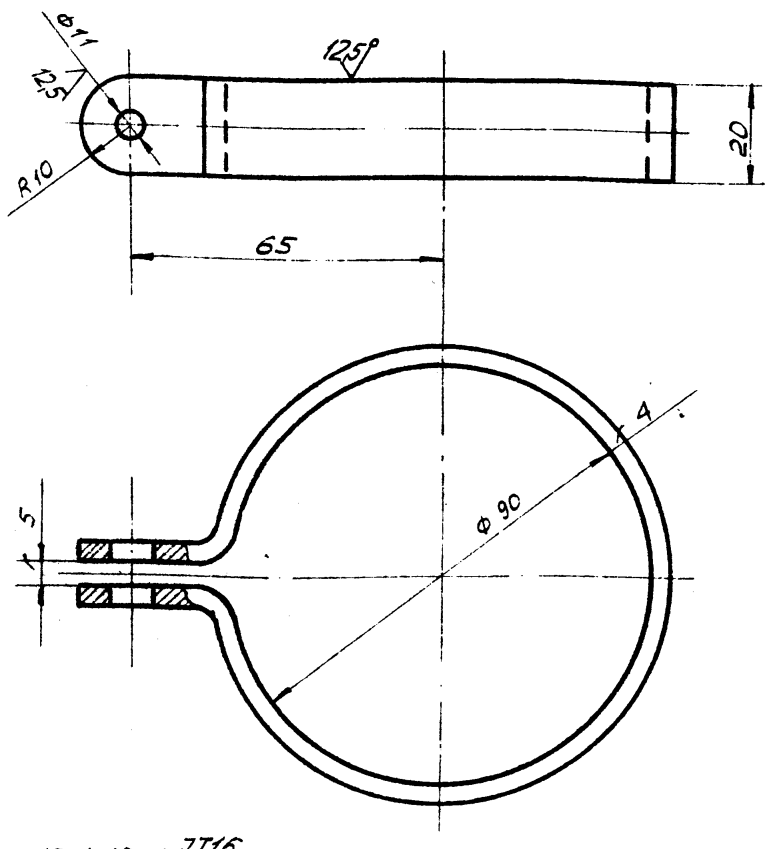

1. H16, h16, ± JT16/2.
2.* Размеры для справки.
3. Размеры заготовки 4×20×330.

Изм.	Лист	№ докум.	Подп.	Дата
Разраб.		Кузьмина		12.85
Пров.				
Т.контр.				
ГИП		Мелешин		12.85
Н.контр.		Панова		12.85
Утв.		Кузнецов		12.85

ПВ2.12.01.01

Скоба

Лит.	Масса	Масшт.
И	0,2	1:1
Лист	Листов	

Лист Б-4 ГОСТ 19903-74
Ст. 3 ГОСТ 14637-79

Гипронефтеспецмонтаж г. Москва

Типовые проектные решения 705-5-024.86
Альбом III

Формат	Зона	Поз	Обозначение	Наименование	Кол.	Примеч.
				Документация		
12			ПВ2.12.00.00 СБ	Сборочный чертеж		
				Сборочные единицы		
11		1	ПВ2.12.01.00	Хомут	1	
11		2	ПВ2.12.02.00	Стойка	1	
11		3	ПВ2.12.03.00	Ось	1	
				Детали		
11		4	ПВ2.12.00.01	Пластина	21	
				Стандартные изделия		
		5		Болт М10х22.58.026 ГОСТ 7798-70	11	
		6		Болт М10х75.58.026 ГОСТ 7798-70	1	
		7		Гайка М10.4.026 ГОСТ 5915-70	12	
		8		Подшипник 211 ГОСТ 8338-75	1	

Инв.№ подл. | Подп. и дата | Взам. инв.№

Изм.	Лист	№ докум.	Подп.	Дата
Разраб.	Кузьмина			12.85
Пров.				
ГИП	Мелешин			12.85
Н.контр.	Панова			12.85
Утв.	Кузнецов			12.85

ПВ 2.12.00.00

Замерное устройство

Лит.	Лист	Листов
И		1

Гипронефтеспецмонтаж г. Москва

Формат	Зона	Поз.	Обозначение	Наименование	Кол.	Примеч.
				Документация		
11			ПВ2.12.02.00 СБ	Сборочный чертеж		
				Детали		
Б4		1	ПВ2.12.02.01	Фланец Лист Б-5 ГОСТ 19903-74 / Ст.3 ГОСТ 14637-79		
				D=120, d=60	1	0,2 кг
Б4		2	ПВ2.12.02.02	Труба		
				Труба 57х6 ГОСТ 8732-78 / В10 ГОСТ 8731-74		
				L=150	1	1,0 кг

Инв.№ подл. | Подп. и дата | Взам. инв.№

Изм.	Лист	№ докум.	Подп.	Дата
Разраб.	Кузьмина			12.85
Пров.				
ГИП	Мелешин			12.85
Н.контр.	Панова			12.85
Утв.	Кузнецов			12.85

ПВ 2.12.02.00

Стойка

Лит.	Лист	Листов
И		1

Гипронефтеспецмонтаж г. Москва

Формат	Зона	Поз	Обозначение	Наименование	Кол.	Примеч.
				Документация		
11			ПВ2.12.03.00 СБ	Сборочный чертеж		
				Детали		
Б4		1	ПВ2.12.03.01	Труба		
				Труба 45х5 ГОСТ 8732-70 / В10 ГОСТ 8731-74		
				L=155	1	0,65 кг
Б4		2	ПВ2.12.03.02	Фланец		
				Лист Б-10 ГОСТ 19903-74 / Ст.3 ГОСТ 14637-79		
				D=160, d=46	1	1,5 кг

Инв.№ подл. | Подп. и дата | Взам. инв.№ | Инв.№ дубл. | Подп. и дата

Изм.	Лист	№ докум.	Подп.	Дата
Разраб.	Кузьмина			12.85
Пров.				
ГИП	Мелешин			12.85
Н.контр.	Панова			12.85
Утв.	Кузнецов			12.85

ПВ 2.12.03.00

Ось

Лит.	Лист	Листов
И		1

Гипронефтеспецмонтаж г. Москва

Формат	Зона	Поз.	Обозначение	Наименование	Кол.	Примеч.
				Документация		
11			ПВ2.12.01.00 СБ	Сборочный чертеж		
				Детали		
11		1	ПВ2.12.01.01	Скоба	1	
11		2	ПВ2.12.01.02	Кронштейн	1	

Инв.№ подл. | Подп. и дата | Взам. инв.№ | Инв.№ дубл. | Подп. и дата

Изм.	Лист	№ докум.	Подп.	Дата
Разраб.	Кузьмина			12.85
Пров.				
ГИП	Мелешин			12.85
Н.контр.	Панова			12.85
Утв.	Кузнецов			12.85

ПВ 2.12.01.00

Хомут

Лит.	Лист	Листов
И		1

Гипронефтеспецмонтаж г. Москва

Типовые проектные решения 705-5-024.86 Альбом III

27523-03

Формат	Зона	Поз.	Обозначение	Наименование	Кол.	Примечание
				Документация		
А3			ПВ4.03.01.00 СБ	Сборочный чертеж		
				Детали		
Б4		1	ПВ4.03.01.01	Пластина		
				Лист Б-24 ГОСТ 19903-74 Ст3 ГОСТ 14637-79		
				130 х 260	1	3.8 кг
А4		2	ПВ4.03.01.02	Гайка	1	

Изм.	Лист	№ докум.	Подп.	Дата
Разраб.	Пак		Пак	12.85
Пров.	Числова		Числ	12.85
Т.контр.				
Н.контр.	Панова			12.85
Утв.	Кузнецов			12.85

ПВ4.03.01.00

Корпус

Лит.	Лист	Листов
И		1

Гипронефтеспецмонтаж г. Москва

Формат	Зона	Поз.	Обозначение	Наименование	Кол.	Примечание
				Документация		
А3			ПВ4.03.00.00 СБ	Сборочный чертеж		
				Сборочные единицы		
А4		1	ПВ4.03.01.00	Корпус	1	
				Детали		
Б1		2	ПВ4.03.00.01	Ручка		
				Круг В-18 ГОСТ 2590-71 Ст3 ГОСТ 535-79		
				L=180	1	0.4 кг.
А4		3	ПВ4.03.00.02	Винт	1	

Изм.	Лист	№ докум.	Подп.	Дата
Разраб.	Пак		Пак	12.85
Пров.	Числова		Числ	12.85
Т.контр.	Мелешин			12.85
Н.контр.	Панова			12.85
Утв.	Кузнецов			12.85

ПВ4.03.00.00

Струбцина для прижима обвязочного уголка.

Лит.	Лист	Листов
И		1

Гипронефтеспецмонтаж г. Москва

ПВ4.03.00.00 СБ

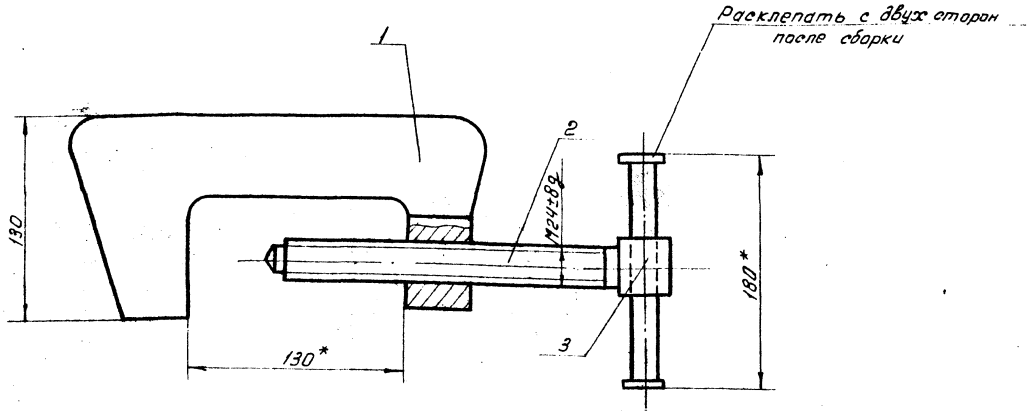

*Размеры для справок

Изм.	Лист	№ докум.	Подп.	Дата
Разраб.	Пак		Пак	12.85
Пров.	Числова		Числ	12.85
Н.контр.				
Т.НП	Мелешин			12.85
Н.контр.	Панова			12.85
Утв.	Кузнецов			12.85

ПВ4.03.00.00 СБ

Струбцина для прижима обвязочного уголка Сборочный чертеж

Лит.	Масса	Масштаб
И	5.2	1:2
Лист	Листов 1	

Гипронефтеспецмонтаж г. Москва

Инв.№ подл. | Подп. и дата | Взам. инв.№ | Инв.№ дубл. | Подп. и дата

ПВЧ.03.01.02

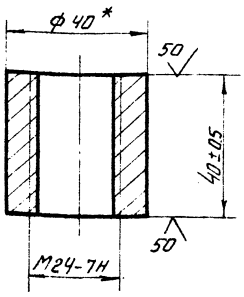

*Размер для справок.

Изм.	Лист	№ докум.	Подп.	Дата
Разраб.		Пак		12.85
Пров.		Числова		12.85
Т. контр.				
ГИП		Мелешин		12.85
Н. контр.		Панова		12.85
Утв.		Кузнецов		12.85

ПВЧ.03.01.02

Гайка

Лит.	Масса	Масштаб
И	0.25	1:1
Лист	Листов 1	

Круг В-40 ГОСТ 2590-71 / Ст.3 ГОСТ 535-79

Гипронефтеспецмонтаж г. Москва

ПВЧ.03.00.02

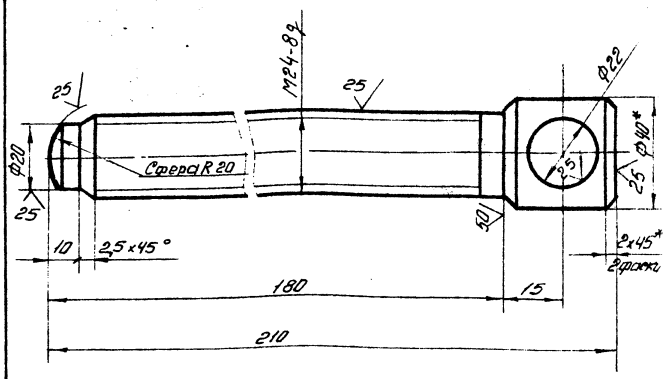

1. H16, h16, $\pm\frac{JT16}{2}$
2. *Размер для справок

Изм.	Лист	№ докум.	Подп.	Дата
Разраб.		Пак		12.85
Пров.		Числова		12.85
Т. контр.				
ГИП		Мелешин		12.85
Н. контр.		Панова		12.85
Утв.		Кузнецов		12.85

ПВЧ.03.00.02

Винт

Лит.	Масса	Масштаб
И	0.8	1:1
Лист	Листов 1	

Круг В-40 ГОСТ 2590-71 / Ст.3 ГОСТ 535-79

Гипронефтеспецмонтаж г. Москва

ПВЧ.03.01.00СБ

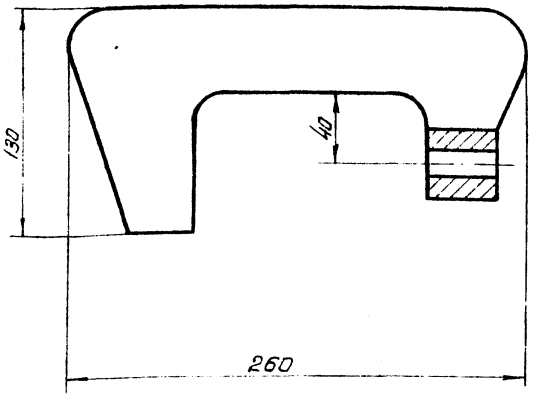

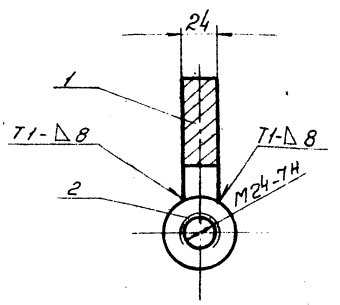

Поз. 1

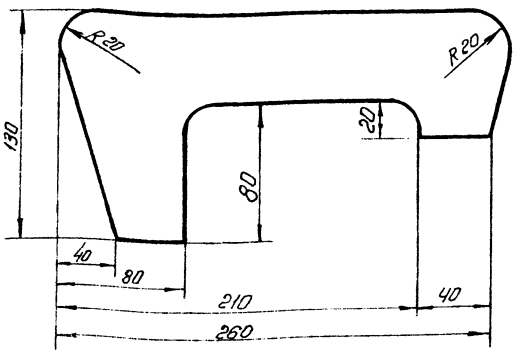

1. Сварные швы по ГОСТ 5264-80 Электроды сварочные типа Э42А ГОСТ 9467-75
2. H16, h16, $\pm\frac{JT16}{2}$
3. *Размер для справок.

Изм.	Лист	№ докум.	Подп.	Дата
Разраб.		Пак		12.85
Пров.		Числова		12.85
Т. контр.				
ГИП		Мелешин		12.85
Н. контр.		Панова		12.85
Утв.		Кузнецов		12.85

ПВЧ.03.01.00СБ

Корпус

Сборочный чертеж

Лит.	Масса	Масштаб
И	4.0	1:2
Лист	Листов 1	

Гипронефтеспецмонтаж г. Москва

Инв.№ подл. | Подп. и дата | Взам. инв.№ | Инв.№ дубл. | Подп. и дата

Типовые проектные решения 705-5-024.86
Альбом III

Формат	Зона	Поз.	Обозначение	Наименование	Кол.	Примечание
				Документация		
А3			ПВ7.11.00.00.СБ	Сборочный чертеж		
				Детали		
А4		1	ПВ7.11.00.01	Уголок	2	

ПВ7.11.00.00

Изм.	Лист	№ докум.	Подп.	Дата
Разраб.		Лак		12.85
Пров.		Числова		12.85
ГИП		Мелешин		12.85
Н.контр.		Панова		12.85
Утв.		Кузнецов		12.85

Клин

Лит.	Масса	Масштаб
И		
Лист	Листов 1	

Гипронефтеспецмонтаж г. Москва

Инв.№ подл. | Подп. и дата | Взам. инв.№ | Инв.№ дубл. | Подп. и дата

ПВ7.11.00.01

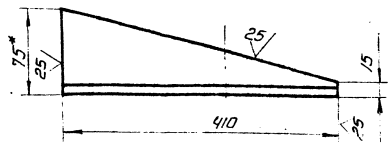

1. h16
2. *Размер для справок.

Изм.	Лист	№ докум.	Подп.	Дата
Разраб.		Лак		12.85
Пров.		Числова		12.85
Т.контр.				
ГИП		Мелешин		12.85
Н.контр.		Панова		12.85
Утв.		Кузнецов		12.85

Уголок

Лит.	Масса	Масштаб
И	3.5	1:5
Лист	Листов 1	

Уголок Б-75×75×8 ГОСТ 8509-72 / Ст.3 ГОСТ 535-79

Гипронефтеспецмонтаж г. Москва

Инв.№ подл. | Подп. и дата | Взам. инв.№ | Инв.№ дубл. | Подп. и дата

ПВ7.11.00.00СБ

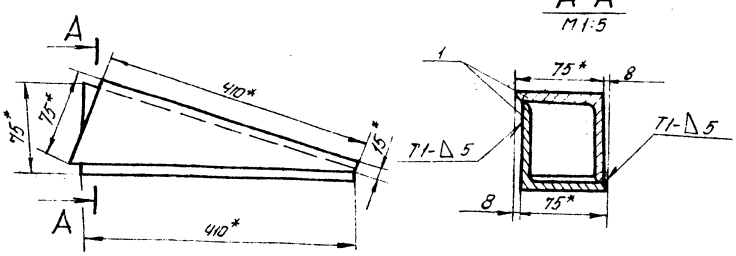

1. Сварные швы по ГОСТ 5264-80 Электроды сварочные типа Э42А по ГОСТ 9467-75
2. Неуказанные предельные отклонения размеров $\pm \frac{IT16}{2}$
3. *Размеры для справок.

ПВ7.11.00.00СБ

Изм.	Лист	№ докум.	Подп.	Дата
Разраб.		Лак		12.85
Пров.		Числова		12.85
Т.контр.				
ГИП		Мелешин		12.85
Н.контр.		Панова		12.85
Утв.		Кузнецов		12.85

Клин
Сборочный чертеж

Лит.	Масса	Масштаб
И	4.0	1:5
Лист	Листов 1	

Гипронефтеспецмонтаж г. Москва

Инв.№ подл. | Подп. и дата | Взам. инв.№ | Инв.№ дубл. | Подп. и дата

Типовые проектные решения 705-5-024.86
Альбом III

Формат	Зона	Поз.	Обозначение	Наименование	Кол.	Примечание
				Документация		
А3			ПВ5.50.00.00 СБ	Сборочный чертеж		
				Детали		
А4		1	ПВ5.50.00.01	Скоба	2	
Б4		2	ПВ5.50.00.02	Труба		
				Труба 133×8 ГОСТ 8732-78 / В10 ГОСТ 8731-74		
				L=545	1	12.45 кг
Б4		3	ПВ5.50.00.03	Труба		
				Труба 159×10 ГОСТ 8732-78 / Ст3 ГОСТ 8731-74		
				L=500	1	18.5 кг
Б4		4	ПВ5.50.00.04	Основание		
				Лист Б-10 ГОСТ 19903-74 / Ст3 ГОСТ 14637-79		
				250×545	1	10.0 кг

ПВ5.50.00.00

Изм.	Лист	№ докум.	Подп.	Дата
Разраб.	Пак		Пак	12.85
Пров.	Числова		Числова	12.85
ГИП	Мелешин			12.85
Н. контр.	Панова		Панова	12.85
Утв.	Кузнецов			12.85

Ролик поддерживающий

Лит.	Лист	Листов
И		1

Гипронефтеспецмонтаж г. Москва

ПВ5.50.00.01

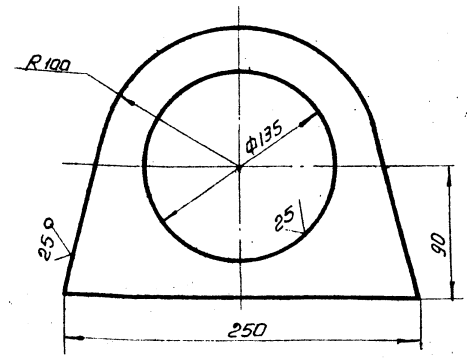

Неуказанные предельные отклонения размеров:
H16, h16, $\pm \frac{JT16}{2}$

Изм.	Лист	№ докум.	Подп.	Дата
Разраб.	Пак		Пак	12.85
Пров.	Числова		Числова	12.85
Т. контр.				
ГИП	Мелешин			12.85
Н. контр.	Панова		Панова	12.85
Утв.	Кузнецов			12.85

Скоба

Лит.	Масса	Масштаб
И	3.0	1:2.5
Лист	Листов 1	

Лист Б-10 ГОСТ 19903-74 / Ст3 ГОСТ 14637-79

Гипронефтеспецмонтаж г. Москва

ПВ5.50.00.00 СБ

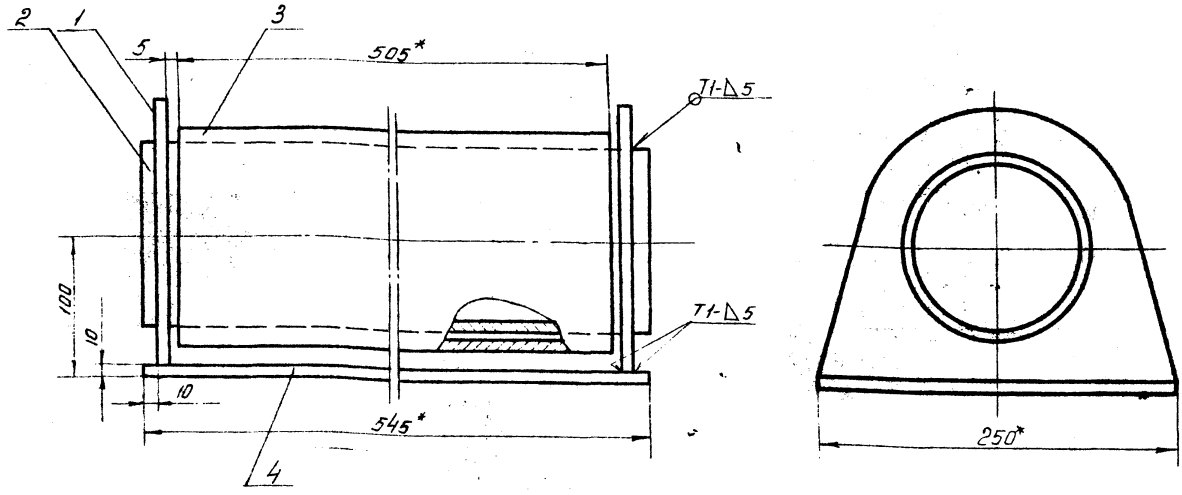

1. Сварные швы по ГОСТ 5264-80
Электроды сварочные типа Э42А ГОСТ 9467-75
2. H16, h16, $\pm \frac{JT16}{2}$.
3. Шероховатость поверхностей реза для деталей Б4- $\sqrt{25}$
4. *Размеры для справок.

Изм.	Лист	№ докум.	Подп.	Дата
Разраб.	Пак		Пак	12.85
Пров.	Числова		Числова	12.85
Т. контр.				
ГИП	Мелешин			12.85
Н. контр.	Панова		Панова	12.85
Утв.	Кузнецов			12.85

Ролик поддерживающий
Сборочный чертеж

Лит.	Масса	Масштаб
И	47.0	1:2.5
Лист	Листов 1	

Гипронефтеспецмонтаж г. Москва

Инв. № подл. | Подп. и дата | Взам. инв. № | Инв. № дубл. | Подп. и дата

Типовые проектные решения 705-5-024.86
Альбом III

ПВ 61. 13. 00. 00 СБ

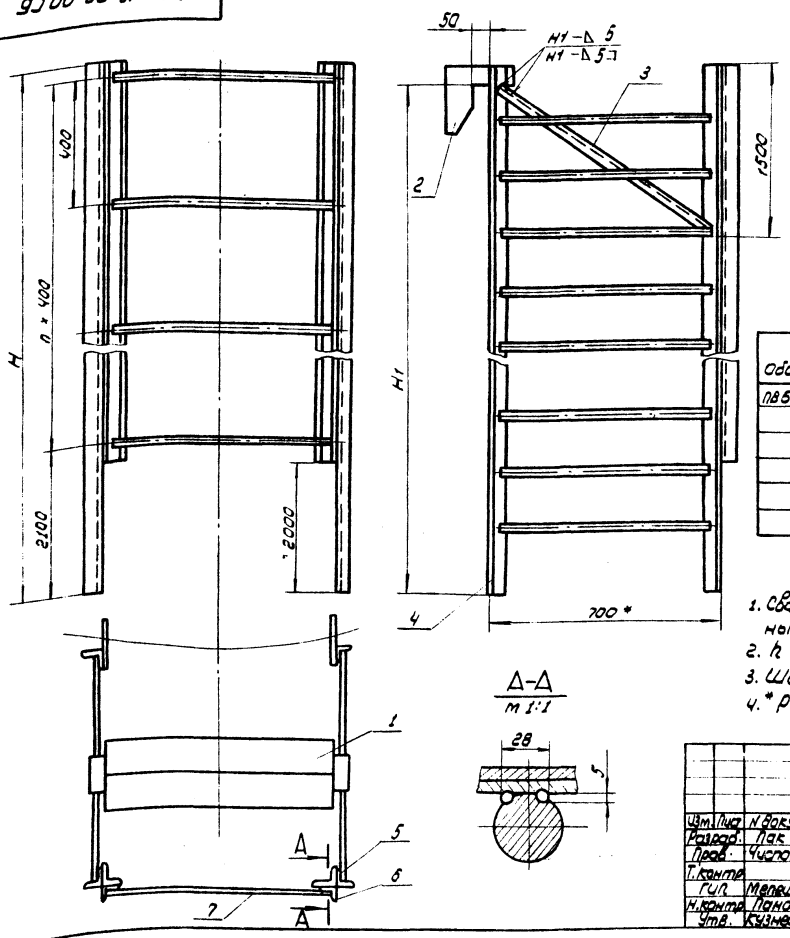

Обозначение	Размеры, мм		n	Масса, кг	Примечание
	Н	Н1			
ПВ61.13.00.00 –	4440	4330	5	122.0	V = 50 m³
– 01	5930	5820	9	175.0	V = 80 m³
– 02	5930	5820	9	175.0	V = 100 m³
– 03	7420	7310	15	232.0	V = 200 m³
– 04	9000	8890	17	287.4	V = 320 m³
– 05	10400	10290	20	338.7	V = 500.2500 m³

1. Сварка ручная электродуговая. Электроды сварочные типа Э42А ГОСТ 9467-75
2. h 16, ± $\frac{IT16}{2}$
3. Шероховатость поверхностей реза для дет. Б4 50
4. * Размер для справок.

Изм.	Лист	N докум.	Подп.	Дата
Разраб.		Пак		12.85
Пров.		Числова		12.85
Т. контр.				
ГИП		Мелешин		12.85
Н. контр.		Панова		12.85
Утв.		Кузнецов		12.85

ПВ 61. 13. 00. 00 СБ

Подмости
Сборочный чертеж

Лит	Масса	Масштаб
И	ст. табл.	1:10

Лист | Листов 1

Гипронефтеспецмонтаж г. Москва

ПВ 61. 13. 00. 01.

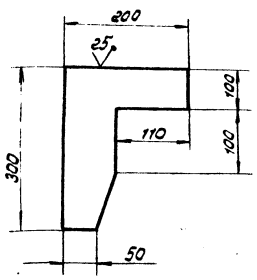

Неуказанные предельные отклонения размеров:
h 16, ± $\frac{IT16}{2}$

Изм.	Лист	N докум.	Подп.	Дата
Разраб.		Пак		12.85
Пров.		Числова		12.85
Т. контр.				
ГИП		Мелешин		12.85
Н. контр.		Панова		12.85
Утв.		Кузнецов		12.85

ПВ 61. 13. 00. 01.

Скоба

Лит.	Масса	Масштаб
И	0,25	1:5

Лист | Листов 1

Лит Б-8 ГОСТ 19903-74 / Ст.3 ГОСТ 14637-79

Гипронефтеспецмонтаж г. Москва

Формат	Зона	Поз.	Обозначение	Наименование	Кол.	Примечание
				Документация		
А3			ПВ61.13.00.00 СБ	Сборочный чертеж		
				Сборочные единицы		
А4		1	ПВ 61.13.01.00	Площадка	1	
				Детали		
А4		2	ПВ 61.13.00.01	Скоба	2	
Б4		3	ПВ 61.13.00.02	Уголок		
				Уголок $\frac{Б\text{-}50\times50\times3\ ГОСТ\ 8509\text{-}72}{Ст.3\ ГОСТ\ 535\text{-}79}$		
				L = 800	2	2,36кг
			Переменные данные	для исполнений		
				ПВ 61.13.00.00 Ст.СБ		
				Сборочные единицы		
А4		4	ПВ61.13.02.00	Лестница	2	
				Детали		
Б4		5	ПВ61.13.00.03	Уголок		
				Уголок $\frac{Б\text{-}63\times63\times4\ ГОСТ\ 8509\text{-}72}{Ст.3\ ГОСТ\ 535\text{-}79}$		
				L = 2440	2	11,6кг
Б4		6	ПВ 61.13.00.04	Уголок		
				Уголок $\frac{Б\text{-}50\times50\times3\ ГОСТ\ 8509\text{-}72}{Ст.3\ ГОСТ\ 535\text{-}79}$		
				L = 2440	2	6,9кг
Б4		7	ПВ 61.13.00.05	Круг		
				Круг $\frac{8\text{-}18\ ГОСТ\ 2590\text{-}71}{Ст.3\ ГОСТ\ 535\text{-}79}$		

Изм.	Лист	N докум.	Подп.	Дата
Разраб.		Пак		12.85
Пров.		Числова		12.85
ГИП		Мелешин		12.85
Н. контр.		Панова		12.85
Утв.		Кузнецов		12.85

ПВ 61. 13. 00. 00

Подмости

Лит.	Лист	Листов
	1	4

Гипронефтеспецмонтаж г. Москва

Инв. N подл. | Подп. и дата | Взам. инв. N | Инв. N дубл. | Подп. и дата

ПВ61.13.01.00СБ

Типовые проектные решения 705-5-024.86 Альбом III

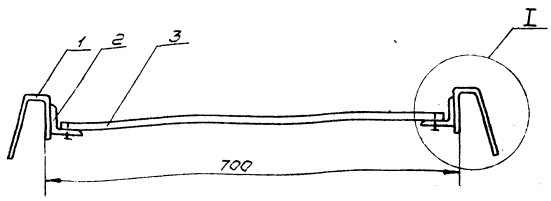

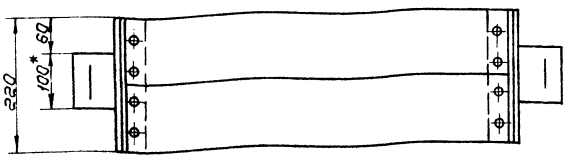

I
М1:2

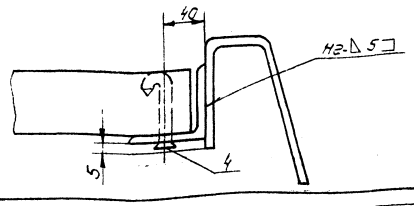

1. Сварные швы по ГОСТ 5264-80. Электроды сварочные типа Э42А ГОСТ 9467-75.

2. h N6; $\pm \frac{IT16}{2}$.

3. Шероховатость поверхностей реза для деталей Б4 $\frac{50}{\sqrt{}}$

4.* Размер для справок.

Изм.	Лист	№ докум.	Подп.	Дата	ПВ61.13.01.00СБ			
Разраб.		Пак		12.85	Площадка	Лит.	Масса	Масшт.
Пров.		Числова		12.85	Сборочный чертеж	И	4,2	1:5
Т. контр.						Лист	Листов 1	
ГИП		Нелешин		12.85		Гипронефтеспецмонтаж г. Москва		
Н. контр.		Панова		12.85				
Утв.		Кузнецов		12.85				

ПВ61.13.01.01

$\frac{25}{(\sqrt{})}$

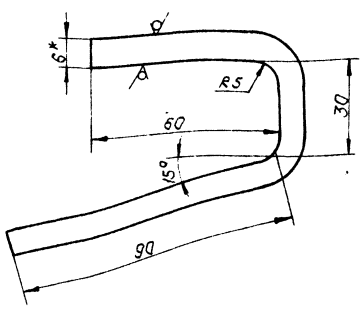

1. h N16, $\pm \frac{IT16}{2}$

2.* Размер для справок.

Изм.	Лист	№ докум.	Подп.	Дата	ПВ61.13.01.01			
Разраб.		Пак		12.85	Крюк	Лит.	Масса	Масшт.
Пров.		Числова		12.85		И	0,5	1:1
Т. контр.						Лист	Листов 1	
ГИП		Нелешин		12.85	Полоса 6х100 ГОСТ 103-76 Ст 3 ГОСТ 535-79	Гипронефтеспецмонтаж г. Москва		
Н. контр.		Панова		12.85				
Утв.		Кузнецов		12.85				

Формат	Зона	Поз.	Обозначение	Наименование	Кол.	Примечание
				Документация		
А2			ПВ61.13.01.00СБ	Сборочный чертеж		
				Детали		
А1		1	ПВ61.13.01.01	Крюк	2	
Б4		2	ПВ61.13.01.02	Полоса		
				Уголок 5-50х50х3 ГОСТ 8509-72 Ст 3 ГОСТ 535-79		
				L = 220	2	0,51 кг
Б4		3	ПВ61.13.01.03	Брус		
				Сосна 40х110 ГОСТ 8486-66		
				L = 675	2	1,0 кг
				Стандартные изделия		
		4		Гвозди 6х50 ГОСТ 283-75	10	

Изм.	Лист	№ докум.	Подп.	Дата	ПВ61.13.01.00			
Разраб.		Пак		12.85	Площадка	Лит.	Лист	Листов 1
Пров.		Числова		12.85		И		
ГИП		Нелешин		12.85		Гипронефтеспецмонтаж г. Москва		
Н. контр.		Панова		12.85				
Утв.		Кузнецов		12.85				

Инв. № подл. | Подп. и дата | Взам. инв. № | Инв. № дубл. | Подп. и дата

Типовые проектные решения 705-5-024.86 Альбом III

21.12.03

ПВ61.13.02.00СБ

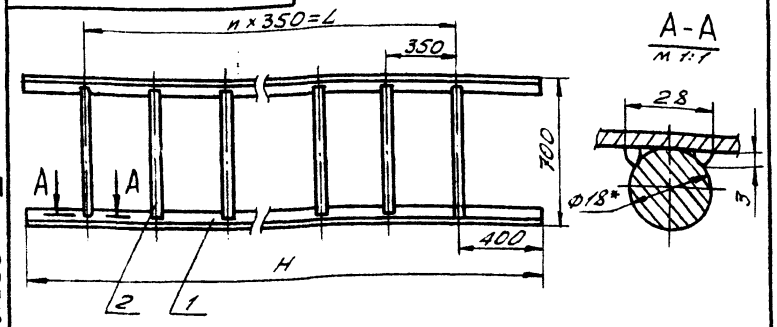

Обозначение	Размеры, мм H	Размеры, мм L	n	Масса, кг
ПВ61.13.02 00	4440	3850	11	35,3
-01	5930	5250	15	47,6
-02	5930	5250	15	47,6
-03	7420	6650	19	60,24
-04	9000	8400	24	74,24
-05	10400	9800	28	86,1

1. Сварка ручная электродуговая. Электроды сварочные типа Э42А 9467-75.
2. $h\ 16;\ \pm\frac{JT16}{2}$.
3. Шероховатость поверхностей реза для дет. Б4 $\overset{50}{\nabla}$.
4. * Размер для справок.

Изм.	Лист	№ докум.	Подп.	Дата
Разраб.		Пак		12.85
Пров.		Числова		12.85
Т. контр.				
ГИП		Мелешин		12.85
Н. контр.		Панова		12.85
Утв.		Кузнецов		12.85

ПВ61.13.02.00 СБ

Лестница

Сборочный чертеж

Лит.	Масса	Масшт.
И	См. табл.	1:20

Лист	Листов 1

Гипронефтеспецмонтаж г. Москва

Инв. № подл. | Подп. и дата | Взам. инв. № | Инв. № дубл. | Подп. и дата

Формат	Зона	Поз.	Обозначение	Наименование	Кол.	Примеч.
				ПВ61.13.02.00-05 См. СБ		
				Детали		
Б4		1	ПВ61.13.02.01	Уголок		
				Уголок Б-50×50×3 ГОСТ 8509-72 / Ст.3 ГОСТ 535-79		
				L=10360	2	24,0 кг
Б4		2	ПВ61.13.02.02	Круг		
				Круг В-18 ГОСТ 2590-71 / Ст.3 ГОСТ 535-79		
				L=680	28	1,36 кг

Инв. № подл. | Подп. и дата | Взам. инв. № | Инв. № дубл. | Подп. и дата

Изм.	Лист	№ докум.	Подп.	Дата

ПВ 61.13 02.00

Лист 3

Формат	Зона	Поз.	Обозначение	Наименование	Кол.	Примеч.
				ПВ61.13.02.00-02 см. СБ		
				Детали		
Б4		1	ПВ61.13.02.01	Уголок		
				Уголок Б-50×50×3 ГОСТ 8509-72 / Ст.3 ГОСТ 535-79		
				L=5930	2	13,6 кг
Б4		2	ПВ61.13.02.02	Круг		
				Круг В-18 ГОСТ 2590-71 / Ст.3 ГОСТ 535-79		
				L=680	15	1,36 кг
				ПВ61.13.02.00-03 см. СБ		
				Детали		
Б4		1	ПВ61.13.02.01	Уголок		
				Уголок Б-50×50×3 ГОСТ 8509-72 / Ст.3 ГОСТ 535-79		
				L=7420	2	17,2 кг
Б4		2	ПВ61.13.02.02	Круг		
				Круг Б-18 ГОСТ 2590-71 / Ст.3 ГОСТ 535-79		
				L=680	19	1,36 кг
				ПВ61.13.02.00-04 см. СБ		
				Детали		
Б4		1	ПВ61.13.02.01	Уголок		
				Уголок Б-50×50×3 ГОСТ 8509-72 / Ст.3 ГОСТ 535-79		
				L=9000	2	20,8 кг
Б4		2	ПВ61.13.02.02	Круг		
				Круг В-18 ГОСТ 2590-71 / Ст.3 ГОСТ 535-79		
				L=680	24	1,36 кг

Инв. № подл. | Подп. и дата | Взам. инв. № | Инв. № дубл. | Подп. и дата

Изм.	Лист	№ докум.	Подп.	Дата

ПВ 61.13.02.00

Лист 2

Формат	Зона	Поз.	Обозначение	Наименование	Кол.	Примеч.
				Документация		
А4			ПВ61.13.02.00	Сборочный чертеж		
			Переменные данные	Для исполнений		
				ПВ61.13.02.00 см. СБ		
				Детали		
Б4		1	ПВ61.13.02.01	Уголок		
				Уголок Б-50×50×3 ГОСТ 8509-72 / Ст.3 ГОСТ 535-79		
				L=4440	2	10,2 кг
Б4		2	ПВ61.13.02.02	Круг		
				Круг В-18 ГОСТ 2590-71 / Ст.3 ГОСТ 535-79		
				L=680	11	1,36 кг
				ПВ61.13.02.00-01 см. СБ		
				Детали		
Б4		1	ПВ61.13.02.01	Уголок		
				Уголок Б-50×50×3 ГОСТ 8509-72 / Ст.3 ГОСТ 535-79		
				L=5930	2	13,6 кг
Б4		2	ПВ61.13.02.02	Круг		
				Круг В-18 ГОСТ 2590-71 / Ст.3 ГОСТ 535-79		
				L=680	15	1,36 кг

Инв. № подл. | Подп. и дата | Взам. инв. № | Инв. № дубл. | Подп. и дата

Изм.	Лист	№ докум.	Подп.	Дата
Разраб.		Пак		12.85
Провер.		Числова		12.85
ГИП		Мелешин		12.85
Н. контр.		Панова		12.85
Утв.		Кузнецов		12.85

ПВ 61.13.02.00

Лестница

Лит.	Лист	Листов
И		3

Гипронефтеспецмонтаж г. Москва

Типовые проектные решения 705-5-024.86
Альбом III

Формат	Зона	Поз.	Обозначение	Наименование	Кол.	Примеч.
				L=680	6	1,36 кг
				ПВ61.13.00.00-01 См СБ		
				Сборочные единицы		
А4		4	ПВ61.13.02.00-01	Лестница	2	
				Детали		
Б4		5	ПВ61.13.00.03	Уголок		
				Уголок Б-63х63х4 ГОСТ 8509-72 / Ст.3 ГОСТ 535-79		
				L=3930	2	19,5 кг
Б4		6	ПВ61.13.00.04	Уголок		
				Уголок Б-50х50х3 ГОСТ 8509-72 / Ст.3 ГОСТ 535-79		
				L=3930	2	11,6 кг
Б4		7	ПВ61.13.00.05	Круг		
				Круг В-18 ГОСТ 2590-71 / Ст.3 ГОСТ 535-79		
				L=680	10	1,36 кг
				ПВ61.13.00.00-02 См. СБ		
				Сборочные единицы		
А4		4	ПВ61.13.02.00-02	Лестница	2	
				Детали		
Б4		5	ПВ61.13.00.03	Уголок		
				Уголок Б-63х63х4 ГОСТ 8509-72 / Ст.3 ГОСТ 535-79		
				L=3930	2	19,5 кг
Б4		6	ПВ61.13.00.04	Уголок		
				Уголок Б-50х50х3 ГОСТ 8509-72 / Ст.3 ГОСТ 535-79		
				L=3930	2	11,6 кг

Инв. № подл. | Подп. и дата | Взам. инв. № | Инв. № дубл. | Подп. и дата

Изм. | Лист | № докум. | Подп. | Дата

ПВ61.13.00.00

Лист 2

Формат	Зона	Поз.	Обозначение	Наименование	Кол.	Примеч.
Б4		7	ПВ61.13.00.05	Круг		
				Круг В-18 ГОСТ 2590-71 / Ст.3 ГОСТ 535-79		
				L=680	10	1,36 кг
				ПВ61.13.00.00-03 См. СБ		
				Сборочные единицы		
А4		4	ПВ61.13.02.00-03	Лестница	2	
				Детали		
Б4		5	ПВ61.13.00.03	Уголок		
				Уголок Б-63х63х4 ГОСТ 8509-72 / Ст.3 ГОСТ 535-79		
				L=5420	2	26,9 кг
Б4		6	ПВ61.13.00.04	Уголок		
				Уголок Б-50х50х3 ГОСТ 8509-72 / Ст.3 ГОСТ 535-79		
				L=5420	2	16,1 кг
Б4		7	ПВ61.13.00.05	Круг		
				Круг В-18 ГОСТ 2590-71 / Ст.3 ГОСТ 535-79		
				L=680	16	1,36 кг
				ПВ61.13.00.00-04 см СБ		
				Сборочные единицы		
А4		4	ПВ61.13.02.00-04	Лестница	2	
				Детали		
Б4		5	ПВ61.13.00.03	Уголок		
				Уголок Б-63х63х4 ГОСТ 8509-72 / Ст.3 ГОСТ 535-79		
				L=7000	2	34,6 кг
Б4		6	ПВ61.13.00.04	Уголок		

Инв. № подл. | Подп. и дата | Взам. инв. № | Инв. № дубл. | Подп. и дата

Изм. | Лист | № докум. | Подп. | Дата

ПВ61.13.00.00

Лист 3

Формат	Зона	Поз.	Обозначение	Наименование	Кол.	Примеч.
				Уголок Б-50х50х3 ГОСТ 8509-72 / Ст.3 ГОСТ 535-79		
				L=7000	2	20,7 кг
Б4		7	ПВ61.13.00.05	Круг		
				Круг В-18 ГОСТ 2590-71 / Ст.3 ГОСТ 535-79		
				L=680	18	1,36 кг
				ПВ61.13.00.00-03 См. СБ		
				Сборочные единицы		
А4		4	ПВ61.13.02.00-05	Лестница	2	
				Детали		
Б4		5	ПВ61.13.00.03	Уголок		
				Уголок Б-63х63х4 ГОСТ 8509-72 / Ст.3 ГОСТ 535-79		
				L=8400	2	41,6 кг
Б4		6	ПВ61.13.00.04	Уголок		
				Уголок Б-50х50х3 ГОСТ 8509-72 / Ст.3 ГОСТ 535-79		
				L=8400	2	24,9 кг
Б4		7	ПВ61.13.00.05	Круг		
				Круг В-18 ГОСТ 2590-71 / Ст.3 ГОСТ 535-79		
				L=680	21	1,36 кг

Инв. № подл. | Подп. и дата | Взам. инв. № | Инв. № дубл. | Подп. и дата

Изм. | Лист | № докум. | Подп. | Дата

ПВ61.13.00.00

Лист 4

с 523-03

ПВ5К.11.02.00СБ

Типовые проектные решения 705-5-024.86
Альбом III

Инв.№подл. | Подп. и дата | Взам.инв.№ | Инв.№дубл. | Подп. и дата

А-А

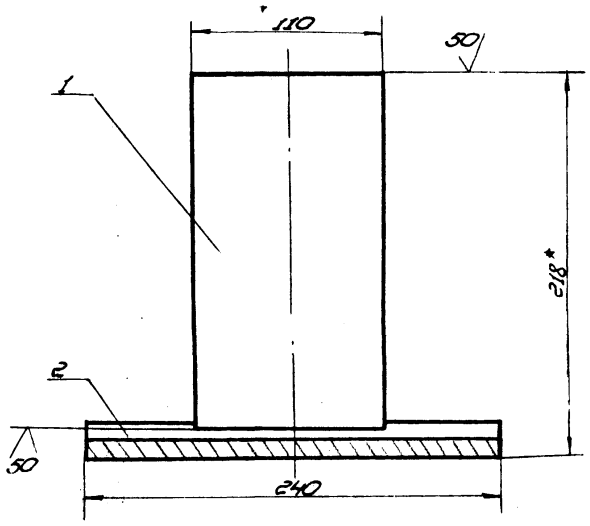

Поз. 2

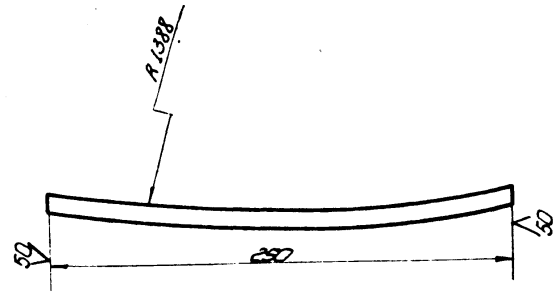

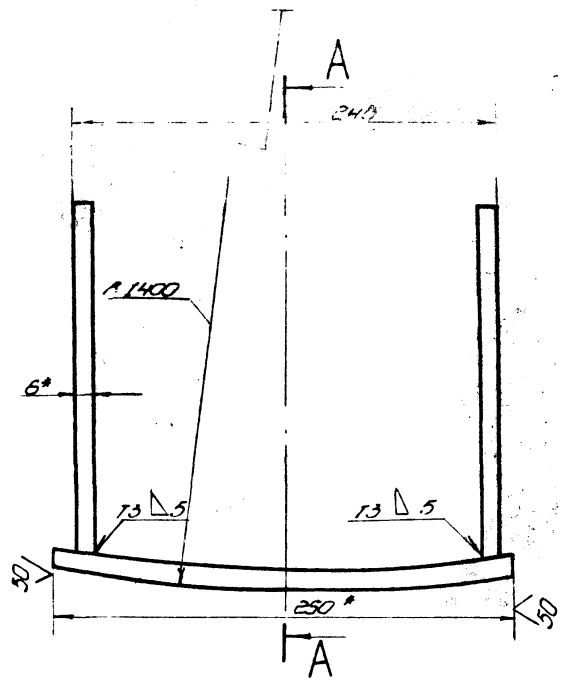

1. Сварные швы по ГОСТ 5264-80.
   Сварочные электроды типа Э42А по ГОСТ 9467-75.
2. $H16,\ h16,\ ^{\pm IT16}/_{2}$.
3. * Размеры для справок.

Изм.	Лист	№ докум.	Подп.	Дата	ПВ5К.11.02.00СБ	
Разраб.		Числова		12.85	Упор	Лит. И; Масса 84; Масштаб 1:2,5
Пров.		Кузьмина		12.85	Сборочный чертеж	Лист; Листов 1
Т.контр.						Гипронефтеспецмонтаж г. Москва
ГИП		Мелешин		12.85		
Н.контр.		Попова		12.85		
Утв.		Кузнецов		12.85		

Копировал — Формат А2

ПВ5К.11.00.00СБ

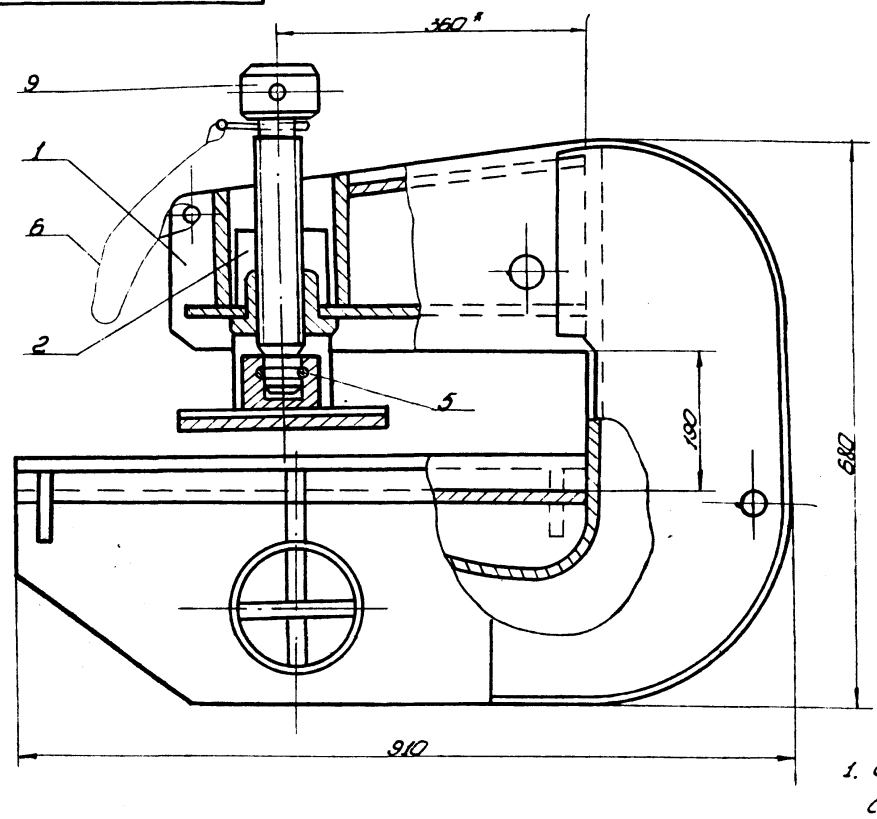

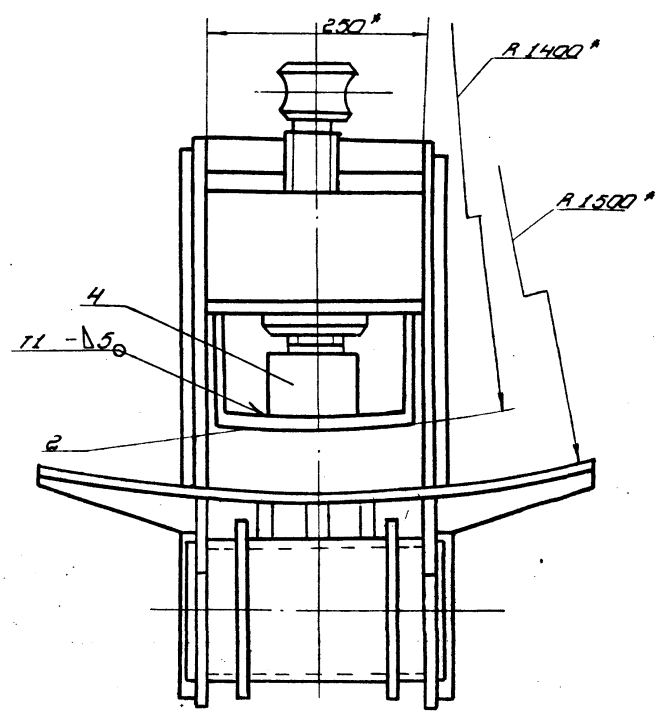

1. Сварные швы по ГОСТ 5264-80.
   Сварочные электроды типа Э42А по ГОСТ 9467-75
2. $H16,\ h16,\ ^{\pm IT16}/_{2}$.
3. * Размеры для справок.

Изм.	Лист	№ докум.	Подп.	Дата	ПВ5К.11.00.00СБ	
Разраб.		Числова		12.85	Захват для подъёма рулонов массой 45÷65т краном	Лит. И; Масса 2250; Масштаб 1:5
Пров.		Кузьмина		12.85	Сборочный чертеж	Лист; Листов 1
Т.контр.						Гипронефтеспецмонтаж г. Москва
ГИП		Мелешин		12.85		
Н.контр.		Попова		12.85		
Утв.		Кузнецов		12.85		

Копировал — Формат А2

Типовые проектные решения 705-5-024.86
Альбом III

Формат	Зона	Поз	Обозначение	Наименование	Кол.	Примеч.
				Документация		
А2			ПВ 5К.11.01.00 СБ	Сборочный чертеж		
				Детали		
А3		1	ПВ 5К.11.01.01	Щека	2	
Б4		2	ПВ5К.11.01.02	Пластина		
				Полоса 12х250 ГОСТ 103-76 Ст.3 ГОСТ 535-79		
				L=140	1	3,3кг
А4		3	ПВ5К.11.01.03	Гайка		
Б4		4	ПВ5К.11.01.04	Пластина		
				Полоса 12х250 ГОСТ 103-76 Ст.3 ГОСТ 535-79		
				L=160	1	3,8кг
А3		5	ПВ 5К.11.01.05	Накладка	2	
А3		6	ПВ 5К.11.01.06	Стенка		
А3		7	ПВ 5К.11.01.07	Пластина		
Б4		8	ПВ5К.11.01.08	Ложе		
				Полоса 12х670 ГОСТ 103-76 Ст.3 ГОСТ 535-79		
				L=655	1	31,5кг
А4		9	ПВ5К.11.01.09	Ребро	4	
			-01	Ребро	2	

Инв.№ подл. | Подп. и дата | Взам. инв.№ | Инв.№ дубл. | Подп. и дата

Изм.	Лист	№ докум.	Подп.	Дата
Разраб.	Числова			12.85
Пров.	Кузьмина			12.85
ГИП	Мелешин			12.85
Н.контр.	Панова			12.85
Утв.	Кузнецов			12.85

ПВ 5К.11.01.00

Корпус

Лит. И | Лист 1 | Листов 2

Гипронефтеспецмонтаж г. Москва

Формат	Зона	Поз	Обозначение	Наименование	Кол.	Примеч
Б4		11	ПВ 5К.11.01.10	Ось		
				Труба 159х8 ГОСТ 8732-78 В-10 ГОСТ 8731-74		
				L=300	1	9,0м
А4		12	ПВ5К.11.01.11	Фланец	2	
А4		13	ПВ5К.11.01.12	Ребро	3	
Б4		14	ПВ5К.11.01.13	Пластина		
				Полоса 8х85 ГОСТ 103-76 Ст.3 ГОСТ 535-79		
				L=300	2	1,30кг
Б4		15	ПВ5К.11.01.14	Пластина		
				Полоса 8х140 ГОСТ 103-76 Ст.3 ГОСТ 535-79		
				L=300	1	2,60кг
Б4		16	ПВ5К.11.01.15	Пластина		
				Лист Б-12 ГОСТ 19903-74 Ст.3 ГОСТ 14637-79		
				250х290	1	11,0кг

Инв.№ подл. | Подп. и дата | Взам. инв.№ | Инв.№ дубл. | Подп. и дата

Изм. | Лист | № докум. | Подп. | Дата

ПВ 5К.11.01.00

Лист 2

Формат	Зона	Поз.	Обозначение	Наименование	Кол.	Примеч
				Документация		
А3			ПВ5К.11.02.00 СБ	Сборочный чертеж		
				Детали		
Б4		1	ПВ5К.11.02.01	Пластина		
				Полоса 6х110 ГОСТ 103-76 Ст.3 ГОСТ 535-79		
				L=200	2	1,0кг
Б4		2	ПВ5К.11.02.02	Пластина		
				Полоса 12х240 ГОСТ 103-76 Ст.3 ГОСТ 535-79		
				L=267	1	5,4кг

Инв.№ подл. | Подп. и дата | Взам. инв.№ | Инв.№ дубл. | Подп. и дата

Изм.	Лист	№ докум.	Подп.	Дата
Разраб.	Числова			12.85
Пров.	Кузьмина			12.85
ГИП	Мелешин			12.85
Н.контр.	Панова			12.85
Утв.	Кузнецов			12.85

ПВ 5К.11.02.00

Упор

Лит. И | Лист 1 | Листов 1

Гипронефтеспецмонтаж г. Москва

Формат	Зона	Поз.	Обозначение	Наименование	Кол.	Примеч
				Документация		
А3			ПВ5К.11.00.00 СБ	Сборочный чертеж		
				Сборочные единицы		
А4		1	ПВ5К.11.01.00	Корпус	1	
А4		2	ПВ 5К.11.02.00	Упор	1	
				Детали		
А3		3	ПВ5К.11.00.01	Винт	1	
А4		4	ПВ5К.11.00.02	Подпятник	1	
А4		5	ПВ5К.11.00.03	Кольцо запорное	1	
				Материалы		
		6		Проволока 1 ГОСТ 3282-74		0,10кг

Инв.№ подл. | Подп. и дата | Взам. инв.№ | Инв.№ дубл. | Подп. и дата

Изм.	Лист	№ докум.	Подп.	Дата
Разраб.	Числова			12.85
Пров.	Кузьмина			12.85
ГИП	Мелешин			12.85
Н.контр.	Панова			12.85
Утв.	Кузнецов			12.85

ПВ 5К.11.00.00

Захват для подъема рулонов массой 45÷65т краном

Лит. И | Лист 1 | Листов 1

Гипронефтеспецмонтаж г. Москва

ПВ5кг.11.01.00 сб

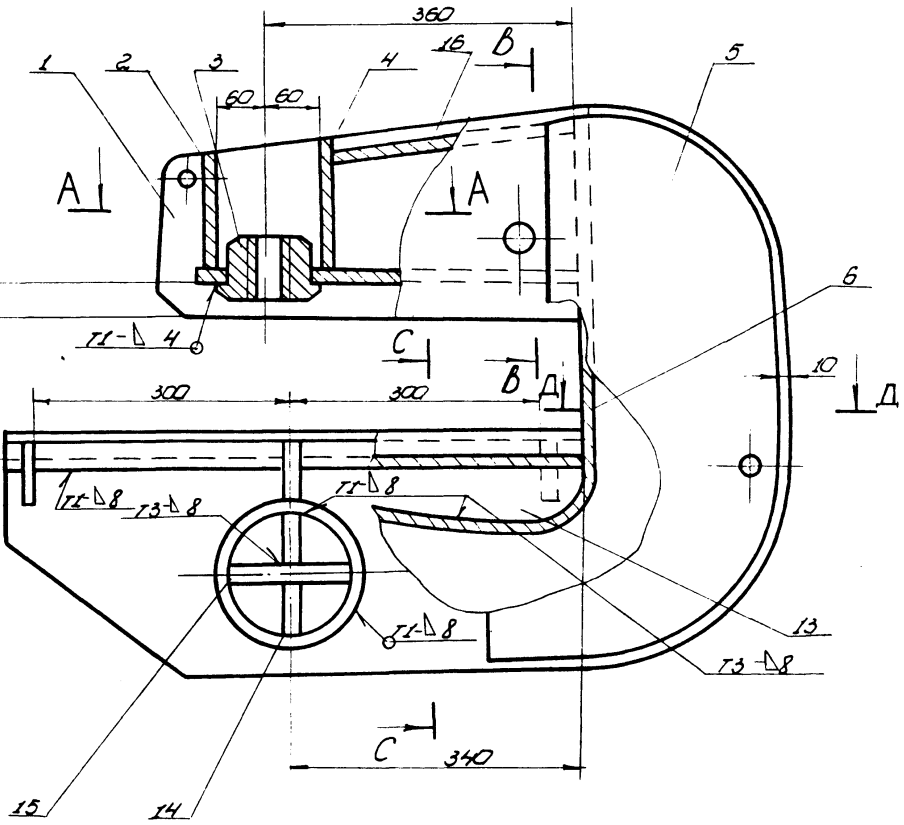

А-А

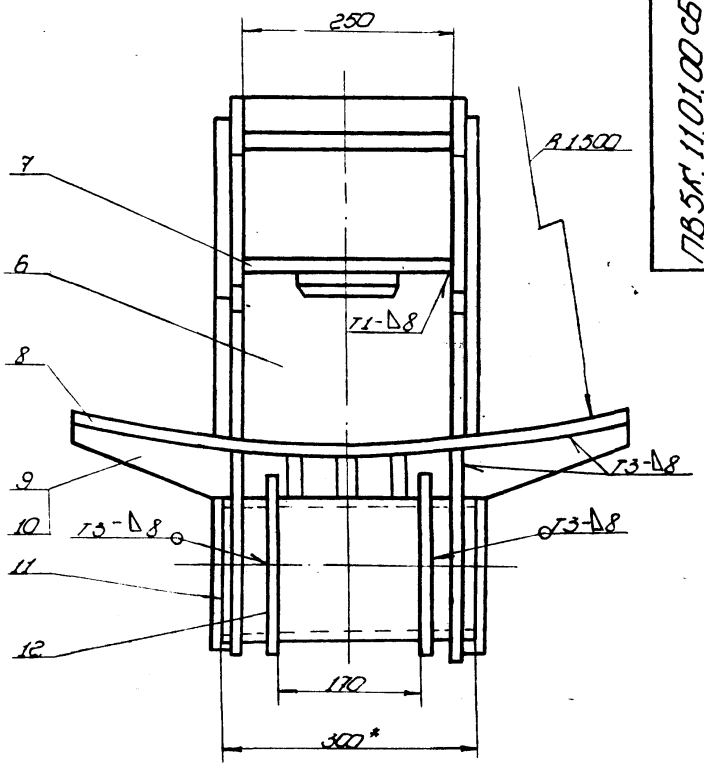

С-С

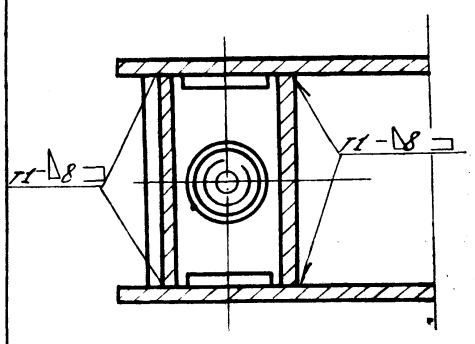

В-В

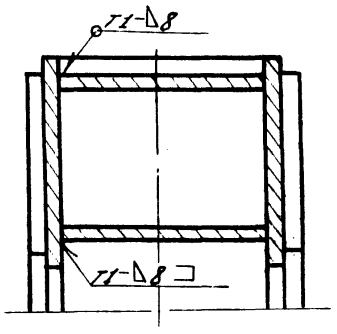

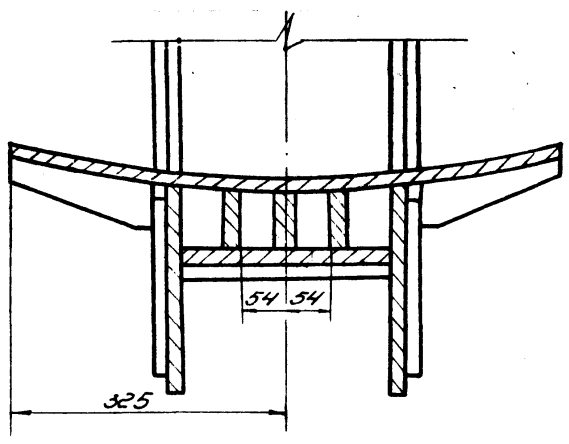

Д-Д

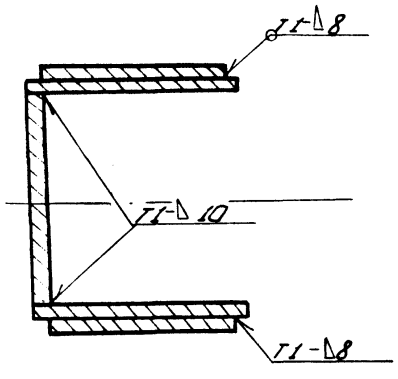

1. Сварные швы по ГОСТ 5264-80.
   Электроды сварочные типа Э42А по ГОСТ 9467-75.
2. Приварку дет. поз. 6 выполнить после приварки 3-х деталей поз. 13 к дет. поз. 8.
3. Н16, h16, $\pm \frac{IT16}{2}$.
4. Шероховатость поверхностей реза для дет. 64 $\frac{50}{}$.
5. * Размеры для справок.

Изм.	Лист	№ докум.	Подп.	Дата
Разраб.		Числова		12.85
Пров.		Кудинина		12.85
Т. контр.				
ГИП		Мелешин		12.85
Н. контр.		Попова		12.85
Утв.		Кузнецов		12.85

ПВ5кг.11.01.00 СБ

Корпус

Сборочный чертеж

Лит.	Масса	Масштаб
И	2100	1:5
Лист	Листов 1	

Гипронефтеспецмонтаж г. Москва

Копировал

Формат

Типовые проектные решения 705-5-024.86 Альбом III

Инв. № подл. | Подп. и дата | Взам. инв. № | Инв. № дубл. | Подп. и дата

ПВ5К.11.01.03

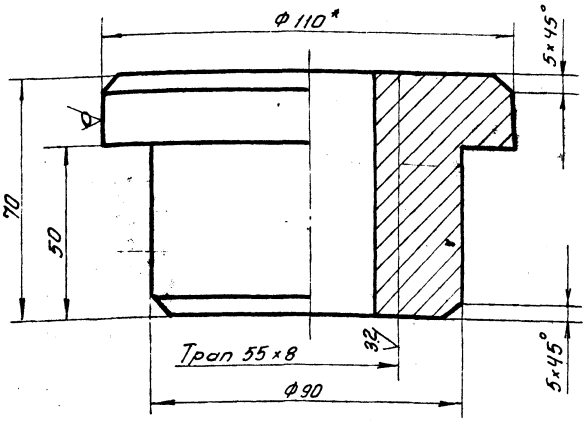

1. H16, h16, $\pm \frac{IT16}{2}$
2. *Размер для справок.

Изм.	Лист	№ докум.	Подп.	Дата
Разраб.		Чистова		12.85
Пров.		Кузьмина		12.85
Т. контр.				
ГИП		Мелешин		12.85
Н. контр.		Панова		12.85
Утв.		Кузнецов		12.85

ПВ5К.11.01.03

Гайка

Лит.	Масса	Масштаб
И	3,0	1:1

Лист | Листов 1

Круг В-110 ГОСТ 2590-71 / Ст.3 ГОСТ 535-79

Гипронефтеспецмонтаж г. Москва

ПВ5К.11.01.13

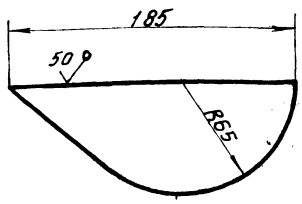

Неуказанные предельные отклонения размеров: $\pm \frac{IT16}{2}$

Изм.	Лист	№ докум.	Подп.	Дата
Разраб.		Чистова		12.85
Пров.		Кузьмина		12.85
Т. контр.				
ГИП		Мелешин		12.85
Н. контр.		Панова		12.85
Утв.		Кузнецов		12.85

ПВ5К.11.01.13

Ребро

Лит.	Масса	Масштаб
И	1,5	1:1

Лист | Листов 1

Лист Б-12 ГОСТ 19903-74 / Ст.3 ГОСТ 14637-79

Гипронефтеспецмонтаж г. Москва

ПВ5К.11.01.05

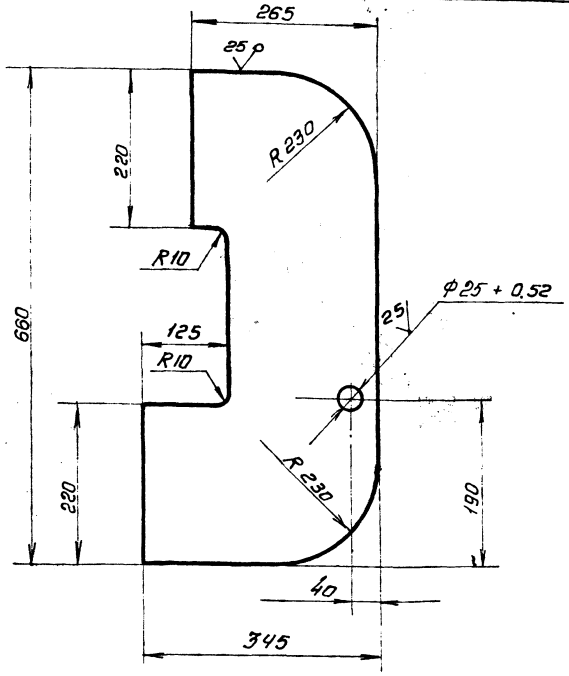

Неуказанные предельные отклонения размеров: H16, h16, $\pm \frac{IT16}{2}$

Изм.	Лист	№ докум.	Подп.	Дата
Разраб.		Чистова		12.85
Пров.		Кузьмина		12.85
Т. контр.				
ГИП		Мелешин		12.85
Н. контр.		Панова		12.85
Утв.		Кузнецов		12.85

ПВ5К.11.01.05

Накладка

Лит.	Масса	Масштаб
И	19,0	1:5

Лист | Листов 1

Лист Б-12 ГОСТ 19903-74 / Ст.3 ГОСТ 14637-79

Гипронефтеспецмонтаж г. Москва

Инв.№ подл. | Подп. и дата | Взам. инв.№ | Инв.№ дубл. | Подп. и дата

ПВ5К.11.00.02

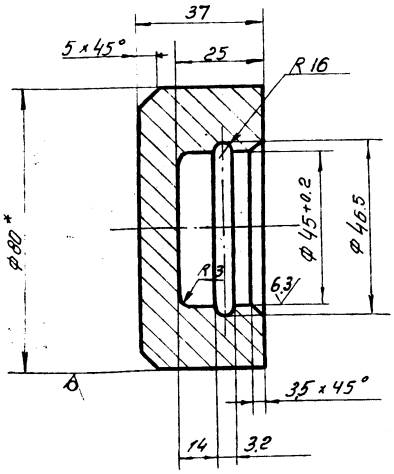

1. H16, $h16 \pm \frac{JT16}{2}$
2. *Размер для справок.

Изм.	Лист	№ докум.	Подп.	Дата	ПВ 5К. 11. 00. 02		
Разраб.		Числова		12.85	Подпятник	Лит.	Масса 0.9	Масштаб 1:1
Пров.		Кузьмина		12.85		И		
Т.контр.						Лист	Листов 1	
ГИП		Мелешин		12.85	Круг В-80 ГОСТ 2590-71 / Ст.3 ГОСТ 535-79	Гипронефтеспецмонтаж г. Москва	
Н.контр.		Панова		12.85			
Утв.		Кузнецов		12.85			

Инв.№ подл. | Подп. и дата | Взам. инв.№ | Инв.№ дубл. | Подп. и дата

ПВ5К.11.00.03

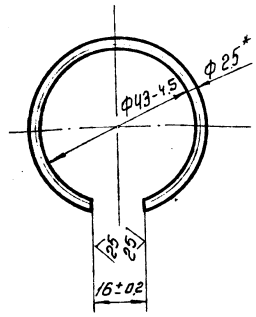

1. Длина заготовки 124 ± 0.5 мм
2. *Размер для справок

Изм.	Лист	№ докум.	Подп.	Дата	ПВ 5К. 11. 00. 03		
Разраб.		Числова		12.85	Кольцо запорное	Лит.	Масса 0.01	Масштаб 1:1
Пров.		Кузьмина		12.85		И		
Т.контр.						Лист	Листов 1	
ГИП		Мелешин		12.85	Проволока II-2.5 ГОСТ 9389-75	Гипронефтеспецмонтаж г. Москва	
Н.контр.		Панова		12.85			
Утв.		Кузнецов		12.85			

Инв.№ подл. | Подп. и дата | Взам. инв.№ | Инв.№ дубл. | Подп. и дата

ПВ5К.11.00.01

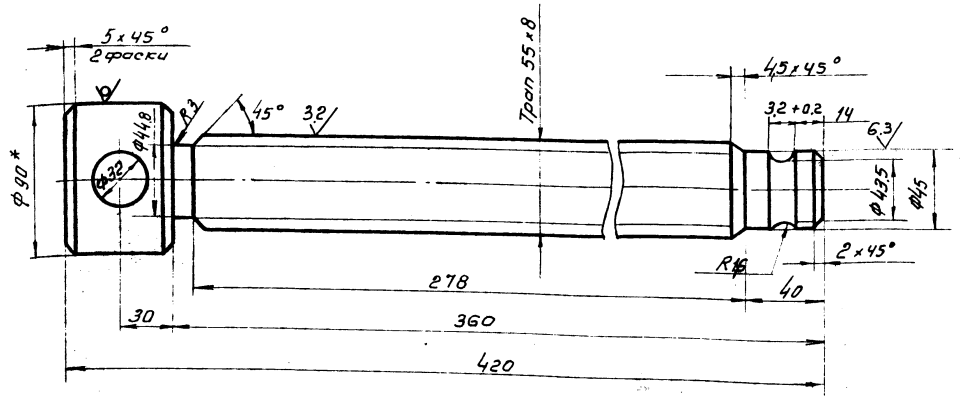

1. H16, h16, $\pm \frac{JT16}{2}$
2. *Размер для справок.

Изм.	Лист	№ докум.	Подп.	Дата	ПВ5К. 11. 00. 01		
Разраб.		Числова		12.85	Винт	Лит.	Масса 9.5	Масштаб 1:2
Пров.		Кузьмина		12.85		И		
Т.контр.						Лист	Листов 1	
ГИП		Мелешин		12.85	Круг В-90 ГОСТ 2590-71 / Ст.3 ГОСТ 535-79	Гипронефтеспецмонтаж г. Москва	
Н.контр.		Панова		12.85			
Утв.		Кузнецов		12.85			

Инв.№ подл. | Подп. и дата | Взам. инв.№ | Инв.№ дубл. | Подп. и дата

Типовые проектные решения 705-5-024.88
Альбом III

ПВ5К.11.01.11

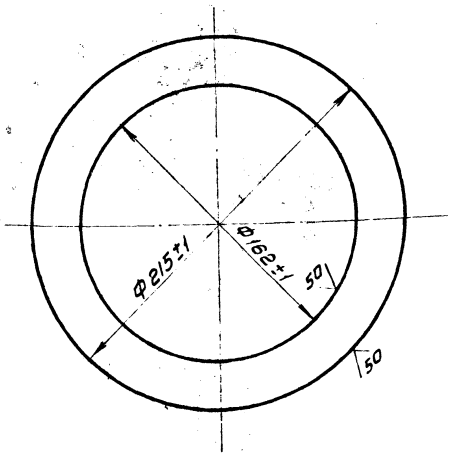

Изм.	Лист	№ докум.	Подп.	Дата
Разраб.		Числова		12.85
Пров.		Кузьмина		12.85
Т.контр.				
ГИП		Мелешин		12.85
Н.контр.		Панова		12.85
Утв.		Кузнецов		12.85

ПВ5К.11.01.11

Фланец

Лит.	Масса	Масштаб
И	1.0	1:2

Лист | Листов 1

Лист Б-8 ГОСТ 19903-74
Ст.3 ГОСТ 14637-79

Гипронефтеспецмонтаж г. Москва

Инв.№ подл. | Подп. и дата | Взам. инв.№ | Инв.№ дубл. | Подп. и дата

ПВ5К.11.01.09

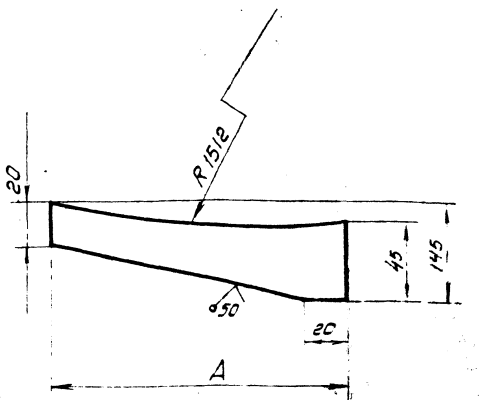

Обозначение	А, мм	Масса, кг
ПВ5К.11.01.09	185	0.62
-01	170	0.58

1. Неуказанные предельные отклонения размеров: $h16, \pm \frac{JT16}{2}$

Изм.	Лист	№ докум.	Подп.	Дата
Разраб.		Мелешин		12.85
Пров.		Кузьмина		12.85
Т.контр.				
ГИП		Мелешин		12.85
Н.контр.		Панова		12.85
Утв.		Кузнецов		12.85

ПВ5К.11.01.09

ребро

Лит.	Масса	Масштаб
И	См. табл.	-

Лист | Листов 1

Полоса 12х75 ГОСТ 103-76
Ст.3 ГОСТ 535-79

Гипронефтеспецмонтаж г. Москва

Инв.№ подл. | Подп. и дата | Взам. инв.№ | Инв.№ дубл. | Подп. и дата

ПВ5К.11.01.07

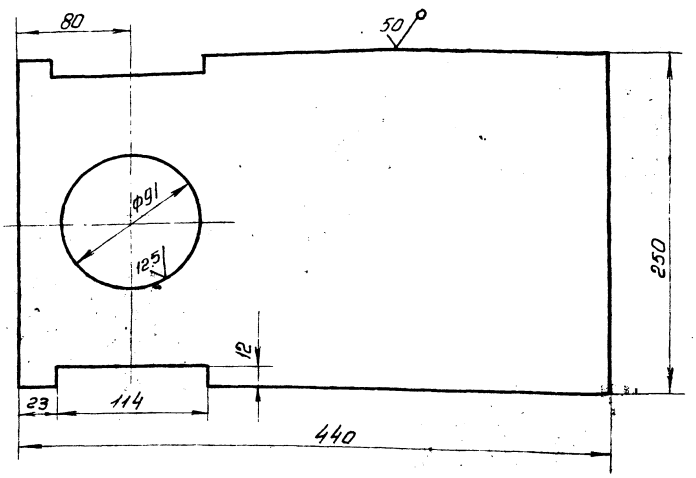

Неуказанные предельные отклонения размеров: $H16, h16 \pm \frac{JT16}{2}$

Изм.	Лист	№ докум.	Подп.	Дата
Разраб.		Числова		12.85
Пров.		Кузьмина		12.85
Т.контр.				
ГИП		Мелешин		12.85
Н.контр.		Панова		12.85
Утв.		Кузнецов		12.85

ПВ5К.11.01.07

Пластина

Лит.	Масса	Масштаб
И	12.1	1:25

Лист | Листов 1

Лист Б-12 ГОСТ 19903-74
Ст.3 ГОСТ 14637-79

Гипронефтеспецмонтаж г. Москва

Инв.№ подл. | Подп. и дата | Взам. инв.№ | Инв.№ дубл. | Подп. и дата

Типовые проектные решения 725-5-024.86
Альбом III

ПВ5К. 11. 01. 06

50 √(√)

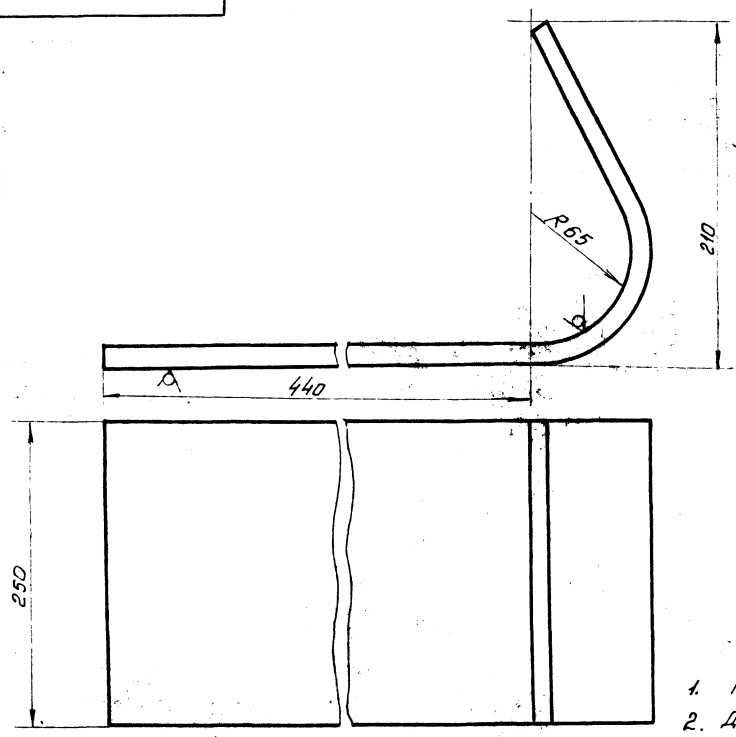

1. H16, h16, $\pm \frac{IT16}{2}$
2. Длина заготовки 700 ± 2,5 мм.

Изм.	Лист	№ докум.	Подп.	Дата
Разраб.		Чуспова		12.85
Пров.		Кузьмина		12.85
Т. контр.				
ГИП		Мелешин		12.85
Н. контр.		Панова		12.85
Утв.		Кузнецов		12.85

ПВ5К. 11. 01. 06

Стенка

Лит.	Масса	Масштаб
И	15.0	1:2

Лист | Листов 1

Лист Б-12 ГОСТ 19903-74
Ст.3 ГОСТ 14637-79

Гипронефтеспецмонтаж г. Москва

Инв. № подл. | Подп. и дата | Взам. инв. № | Инв. № дубл. | Подп. и дата

ПВ5К. 11. 01. 01

125 √(√)

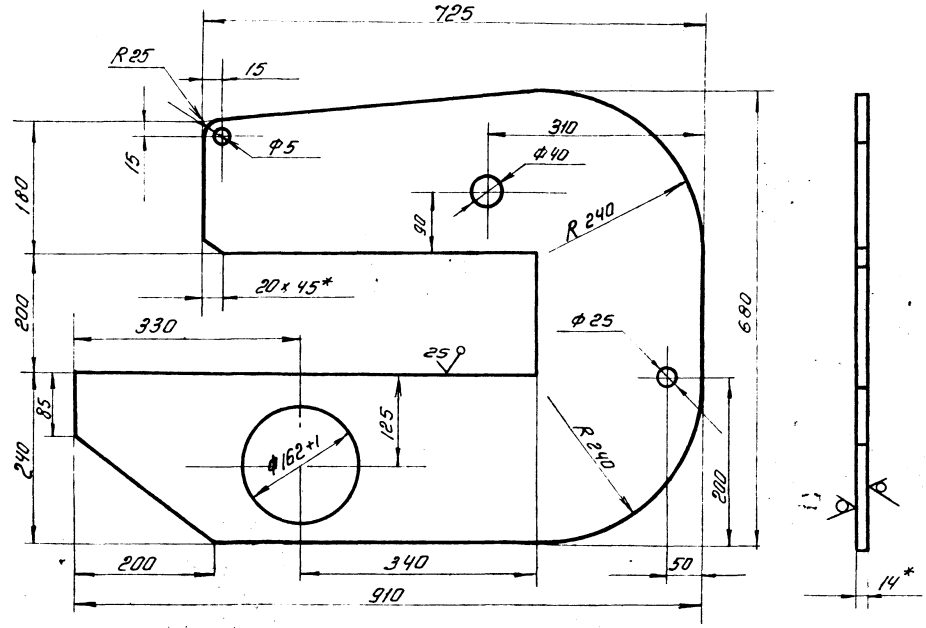

1. H16, h16, $\pm \frac{IT16}{2}$
2. *Размер для справок.

Изм.	Лист	№ докум.	Подп.	Дата
Разраб.		Чуспова		12.85
Пров.		Кузьмина		12.85
Т. контр.				
ГИП		Мелешин		12.85
Н. контр.		Панова		12.85
Утв.		Кузнецов		12.85

ПВ 5К. 11. 01. 01

Щека

Лит.	Масса	Масштаб
И	40.0	1:5

Лист | Листов 1

Лист Б-14 ГОСТ 19903-74
Ст.3 ГОСТ 14637-79

Гипронефтеспецмонтаж г. Москва

Инв. № подл. | Подп. и дата | Взам. инв. № | Инв. № дубл. | Подп. и дата

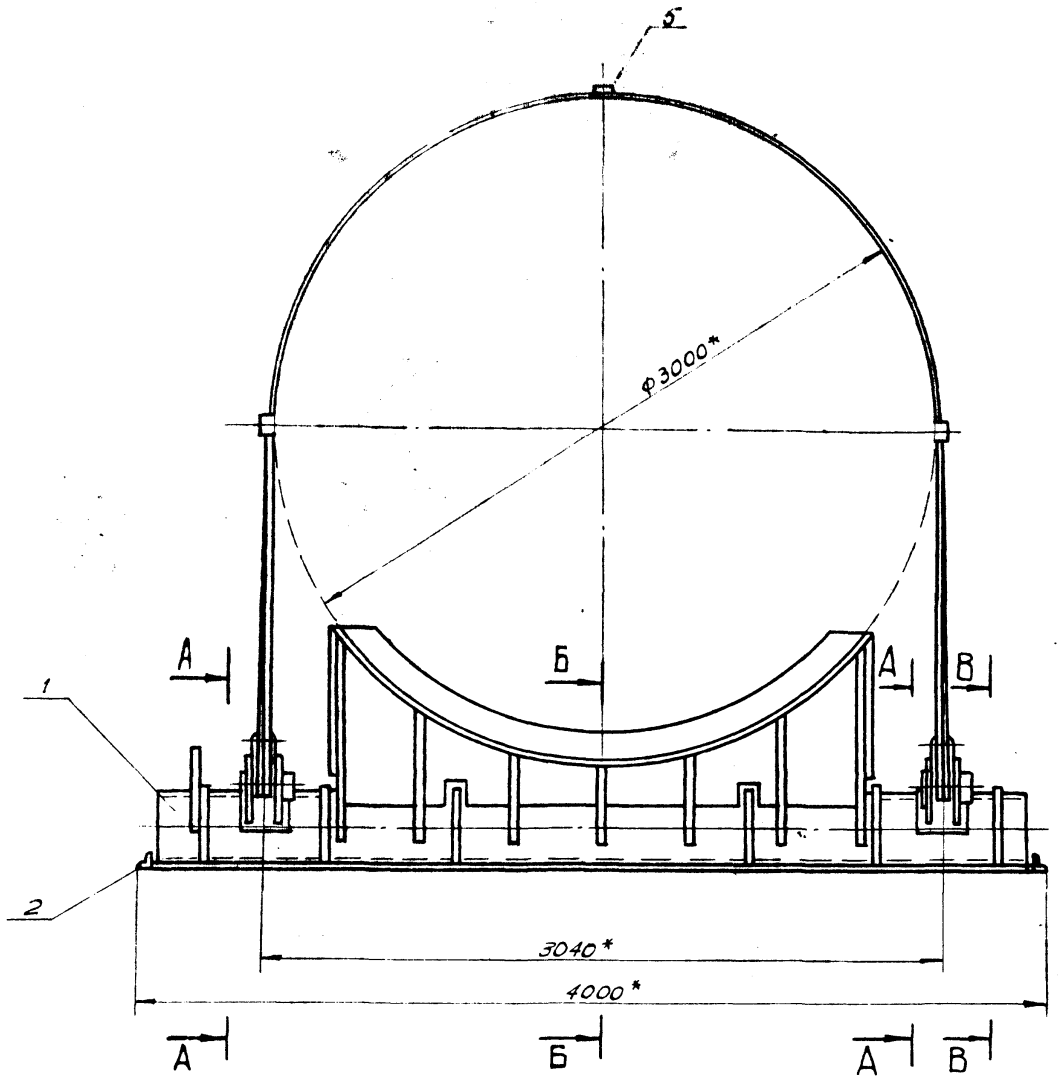

Б-Б
м 1:10 (в откинутом положении)

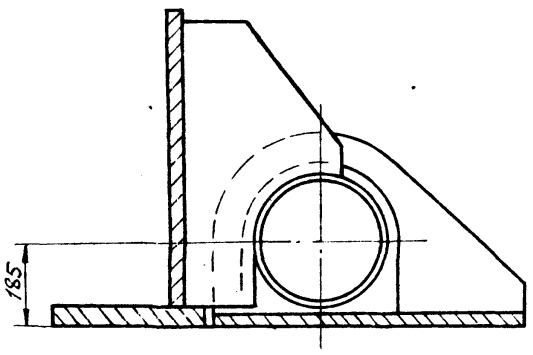

В-В
м 1:10

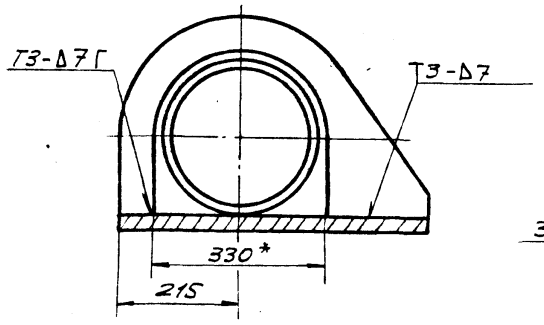

Вид Г
м 1:5

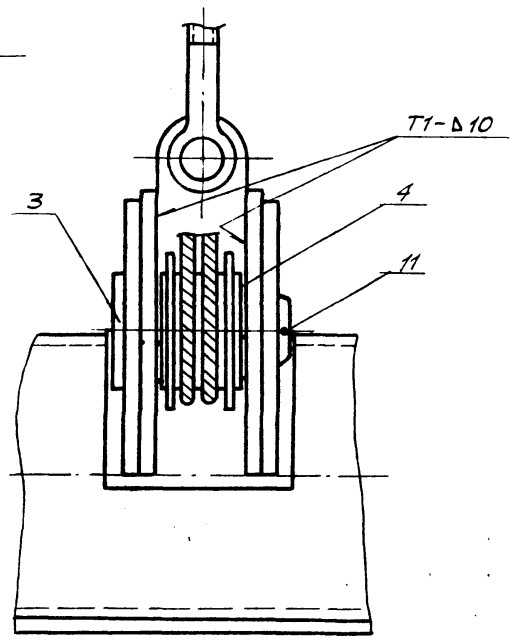

Вид Д
м 1:5

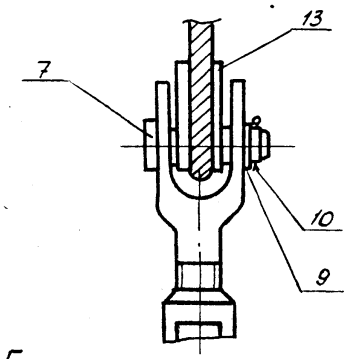

А-А
м 1:5

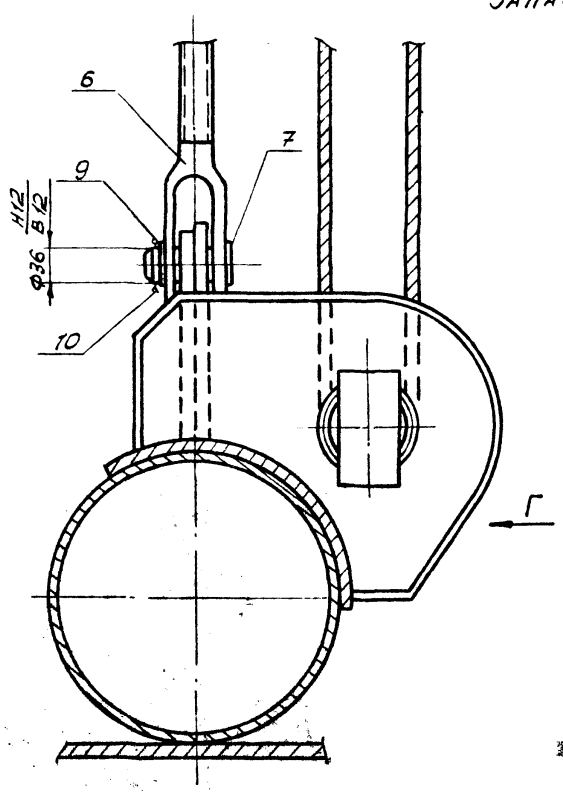

Схема 1
Запасовка каната поз.

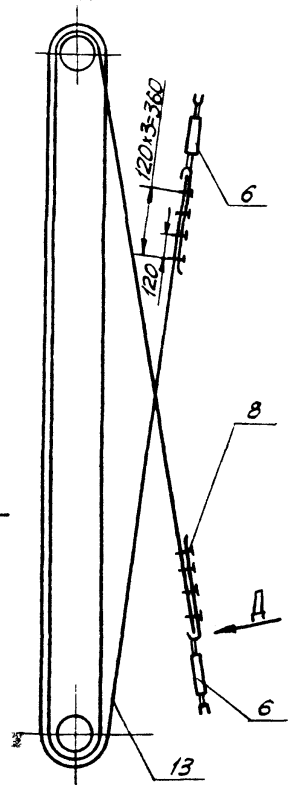

1. Сварные швы выполнять по ГОСТ 5264-80.
Электроды типа Э42А ГОСТ 9467-75.
2. $H16;\ h16;\ \pm\frac{IT16}{2}$.
3. Шероховатость поверхностей для дет. Б4- $\frac{50}{}$.
4. * Размеры для справок.

					ПВ5К.14.00.00 СБ		
Изм.	Лист	№ докум.	Подп.	Дата	Шарнир для подъема рулонов массой 45;65т краном. Сборочный чертеж	Лит.	Масса	Масштаб
Разраб.		Пак		12.85		И	1500	1:20
Пров.		Числова		12.85		Лист	Листов 1	
Т.контр.								
ГИП		Мелешин		12.85			Гипронефтеспецмонтаж г. Москва	
Н.контр.		Лянова		12.85				
Утв		Кузнецов		12.85				

Инв.№ подл. | Подп. и дата | Взам.инв.№ | Инв.№ дубл. | Подп. и дата

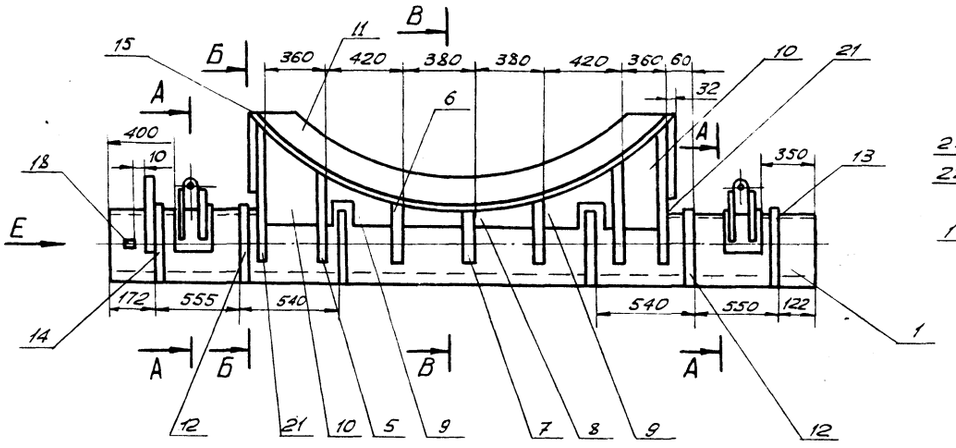

Вид Е
м 1:10

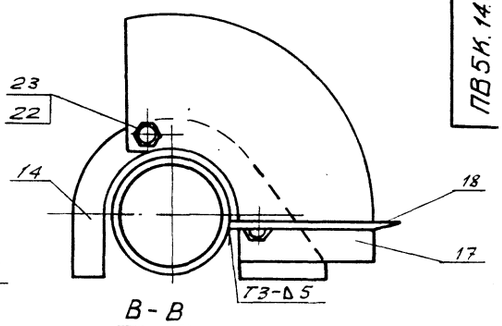

В-В
м 1:10

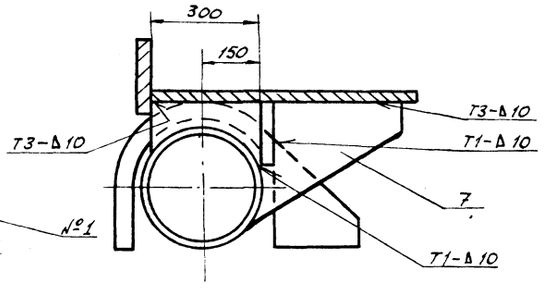

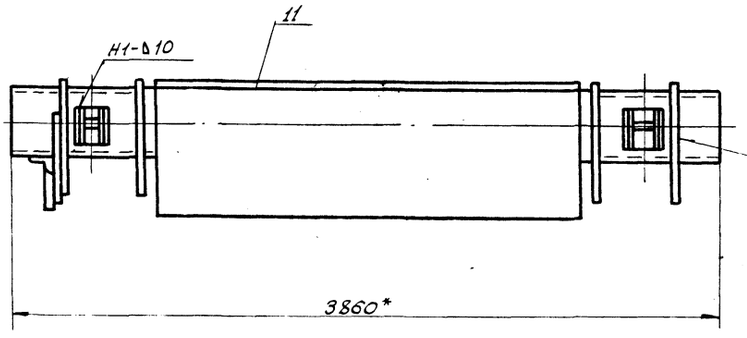

И-И
м 1:10

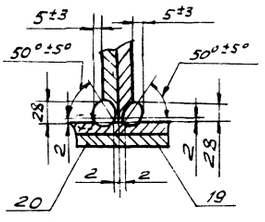

Б-Б
м 1:10

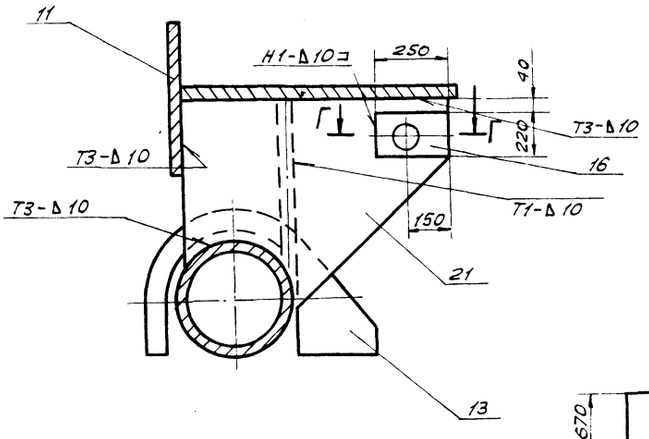

Г-Г
м 1:1

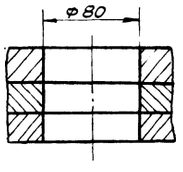

Поз. 11
м 1:4

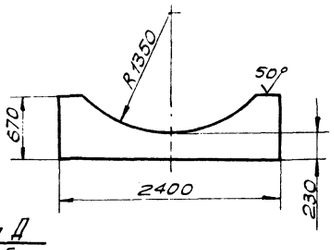

Поз. 10
м 1:1

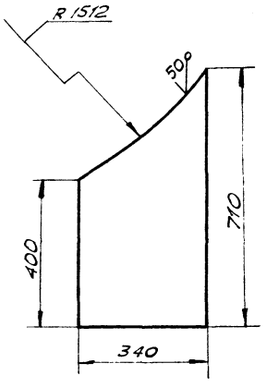

А-А
м 1:5

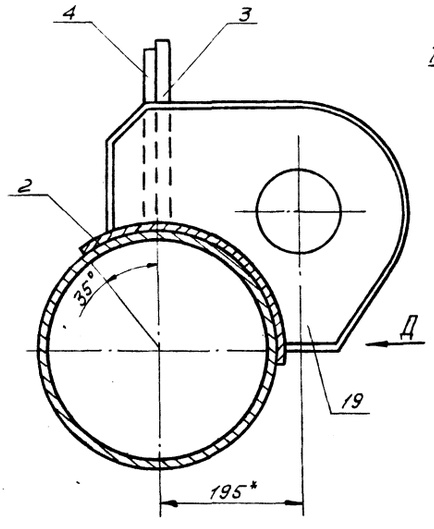

Вид Д
м 1:5

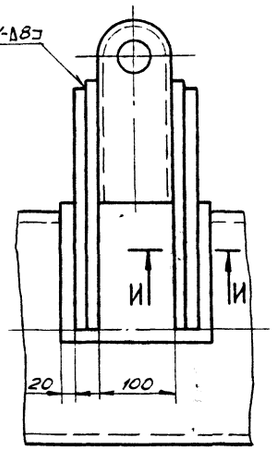

1. Сварные швы выполнять по ГОСТ 5264-80.
Электроды сварочные типа Э42А ГОСТ 9467-75.

2. $H16;\ h16;\ \pm\frac{JT16}{2}$.

3. Шероховатость поверхностей реза для дет. Б4 $\frac{50}{\sqrt{\ }}$.

4.* Размеры для справок.

					ПВ5К.14.01.00 СБ		
Изм.	Лист	№ докум.	Подп.	Дата			
Разраб.		ПАК		12.85	Опора	Лит.	Масса	Масшт.
Пров.		Числова		12.85			2025	1:20
Т.контр.					Сборочный чертеж	Лист	Листов 1	
ГИП		Мелешин		12.85		Гипронефтеспецмонтаж г. Москва		
Н.контр.		Панова		12.85				
Утв.		Кузнецов		12.85				

Инв.№ подл. | Подп. и дата | Инв.№ дубл. | Взам. инв.№ | Инв.№ отдел. | Подп. и дата

Типовые проектные решения 705-5-024.86 Альбом III

ПВ5К.14.01.03

Формат	Зона	Поз.	Обозначение	Наименование	Кол.	Примеч.
				2400х670	1	330,0кг
А4		12	ПВ5К.14.01.08	Фиксатор	2	
		13	-01	Фиксатор	3	
		14	-02	Фиксатор	1	
Б4		15	ПВ5К.14.01.09	Ложе		
				Лист Б-12 ГОСТ 19903-74 Ст.3 ГОСТ 14637-79		
				830х2780	1	185кг
Б4		16	ПВ6К.14.01.10	Накладка		
				Лист Б-16 ГОСТ 19903-74 Ст.3 ГОСТ 14637-79		
				220х250	4	5,0кг
А4		17	ПВ5К.14.01.11	Сектор		
Б4		18	ПВ5К.14.01.12	Стрелка		
				Полоса Б4х20 ГОСТ 103-76 Ст.3 ГОСТ 535-79		
				L=500	1	0,5кг
А4		19	ПВ5К.14.01.13	Ребро	4	
		20	-01	Ребро	4	
А4		21	ПВ5К.14.01.14	Кронштейн	2	
				Стандартные изделия		
		22		Болт М12х40.58.013 ГОСТ 7798-70	2	0,04кг
		23		Гайка М12.58.013 ГОСТ 5915-70	2	0,02кг

Инв.№ подл. | Подп. и дата | Взам. инв.№ | Инв.№ дубл. | Подп. и дата

Изм.	Лист	№ докум.	Подп.	Дата	ПВ5К.14.01.00	Лист 2

Формат	Зона	Поз.	Обозначение	Наименование	Кол.	Примеч.
				Документация		
А2			ПВ5К.14.01.00 СБ	Сборочный чертеж		
				Детали		
Б4		1	ПВ5К.14.01.01	Основание опоры		
				Труба 325х15 ГОСТ 8732-78 В10 ГОСТ 8731-74		
				L=3860	1	415кг
Б4		2	ПВ5К.14.01.02	Бандаж		
				Полоса Б10х210 ГОСТ 103-76 Ст.3 ГОСТ 535-79		
				L=450	2	2,0кг
А4		3	ПВ5К.14.01.03	Ушко	2	
		4	-01	Ушко	2	
А4		5	ПВ5К.14.01.04	Кронштейн	2	
		6	-01	Кронштейн	2	
		7	-02	Кронштейн	1	
А4		8	ПВ5К.14.01.05	Ребро	2	
		9	-01	Ребро	2	
Б4		10	ПВ5К.14.01.06	Ребро		
				Лист Б-10 ГОСТ 19903-74 Ст.3 ГОСТ 14637-79		
				710х340	2	14,7кг
Б4		11	ПВ5К.14.01.07	Вертикальный лист		
				Лист Б-34 ГОСТ 19903-74 Ст.3 ГОСТ 14637-79		

Инв.№ подл. | Подп. и дата | Взам. инв.№ | Инв.№ дубл. | Подп. и дата

Изм.	Лист	№ докум.	Подп.	Дата	ПВ5К.14.01.00			
Разраб.		Пак		12.85	Опора	Лит. И	Лист 1	Листов 2
Пров.		Числова		12.85		Гипронефтеспецмонтаж г. Москва		
ГИП		Мелешин		12.85				
Н.контр.		Панова		12.85				
Утв.		Кузнецов		12.85				

Формат	Зона	Поз.	Обозначение	Наименование	Кол.	Примеч.
				Стандартные изделия		
		6		Талреп 63 ВВ ОСТ 5.2314-79	2	14,5кг
		7		Ось 22-36х100 Ст.3 ГОСТ 9650-71	4	
		8		Зажим ЗК-19 ТУ36 1839-75	8	0,57кг
		9		Шайба 36.01.013 ГОСТ 9649-78	4	0,44кг
				Шплинт ГОСТ 397-79		
		10		6,3х60.002	4	0,02кг
		11		10х120.002	2	0,05кг
		12		Коуш 56 ГОСТ 2224-72	1	1,85кг
				Материалы		
		13		Канат 18,0-Г-І-1764-(180) ГОСТ 7668-80	1	

Инв.№ подл. | Подп. и дата | Взам. инв.№ | Инв.№ дубл. | Подп. и дата

Изм.	Лист	№ докум.	Подп.	Дата	ПВ5К.14.00.00	Лист 2

Формат	Зона	Поз.	Обозначение	Наименование	Кол.	Примеч.
				Документация		
А2			ПВ5К.14.00.00 СБ	Сборочный чертеж		
				Сборочные единицы		
А4		1	ПВ5К.14.01.00	Опора		
А4		2	ПВ5К.14.02.00	Основание		
А4		3	ПВ5К.14.03.00	Палец		
				Детали		
Б4		4	ПВ5К.14.00.01	Труба 133х8 ГОСТ 8732-78 Труба В10 ГОСТ 8731-74		
				L=95	1	2,5кг
Б4		5	ПВ5К.14.00.02	Проставка Швеллер 18 ГОСТ 8240-72 Ст.3 ГОСТ 535-79		
				L=60	3	0,52кг
Б4		14	ПВ5К.14.00.03	Лист Б-10 ГОСТ 19903-74 Лист Ст.3 ГОСТ 14637-78		
				D=180, d=135	2	0,87кг

Инв.№ подл. | Подп. и дата | Взам. инв.№ | Инв.№ дубл. | Подп. и дата

Изм.	Лист	№ докум.	Подп.	Дата	ПВ5К.14.00.00			
Разраб.		Пак		12.85	Шарнир для подъема рулонов массой 45÷65т краном	Лит. И	Лист 1	Листов 2
Пров.		Числова		12.85		Гипронефтеспецмонтаж г. Москва		
ГИП		Мелешин		12.85				
Н.контр.		Панова		12.85				
Утв.		Кузнецов		12.85				

Типовые проектные решения 705-5-024.86
Альбом III

ПВ 5К.14.01.13

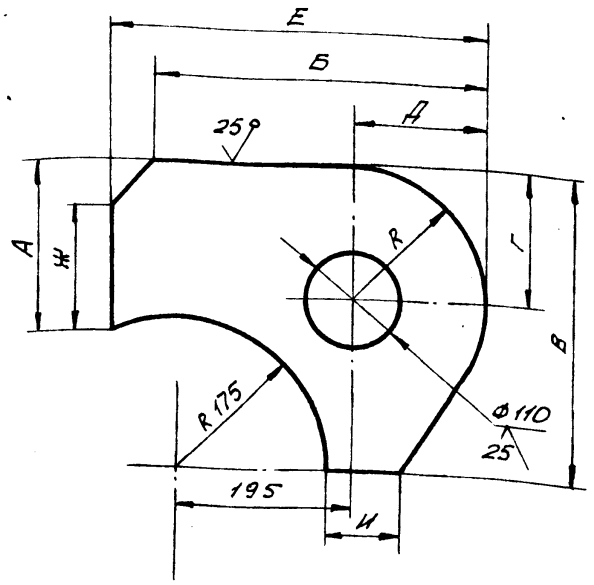

Обозначение	Размеры, мм									Масса, кг
	А	Б	В	Г	Д	Е	Ж	И	R	
ПВ 5К.14.01.13	175	370	340	150	150	420	125	75	150	15,5
-01	165	360	330	140	140	410	115	65	140	14,5

Изм.	Лист	№ докум.	Подп.	Дата
Разраб.	Пак			12.85
Пров.	Числова			12.85
Т.контр.				
ГИП	Мелешин			12.85
Н.контр.	Панова			12.85
Утв.	Кузнецов			12.85

ПВ 5К.14.01.13

Ребро

Лит.	Масса	Масшт.
И	См. табл.	1:5
Лист	Листов 1	

Лист Б-18 ГОСТ 19903-74
Ст.3 ГОСТ 14637-79

Гипронефтеспецмонтаж г. Москва

Формат	Зона	Поз.	Обозначение	Наименование	Кол.	Приме
				Документация		
А4			ПВ 5К.14.03.00 СБ	Сборочный чертеж		
				Детали		
Б4		1	ПВ5К.14.03.01	Вкладыш		
				Лист Б-25 ГОСТ 19903-74 / Ст.3 ГОСТ 14637-79		
				76×195	2	2,9 кг
Б4		2	ПВ5К.14.03.02	Палец		
				Труба 108×6 ГОСТ 8732-78 / В 10 ГОСТ 8731-74		
				L=180	1	2,8 кг
Б4		3	ПВ5К.14.03.03	Головка		
				Лист Б10 ГОСТ 19903-74 / Ст.3 ГОСТ 14637-79		
				130×70	1	0,7 кг

Изм.	Лист	№ докум.	Подп.	Дата
Разраб.	Пак			12.85
Пров.	Числова			12.85
ГИП	Мелешин			12.85
Н.контр.	Панова			12.85
Утв.	Кузнецов			12.85

ПВ 5К.14.03.00

Палец

Лит.	Лист	Листов
		1

Гипронефтеспецмонтаж г. Москва

ПВ 5К.14.03.00 СБ

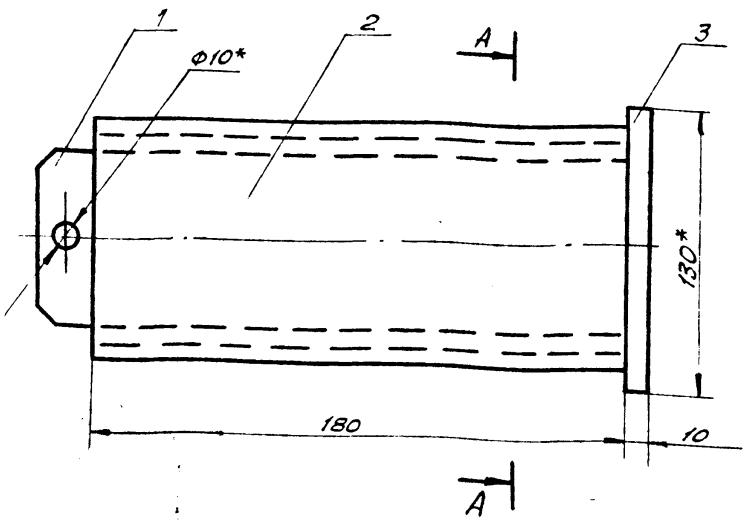

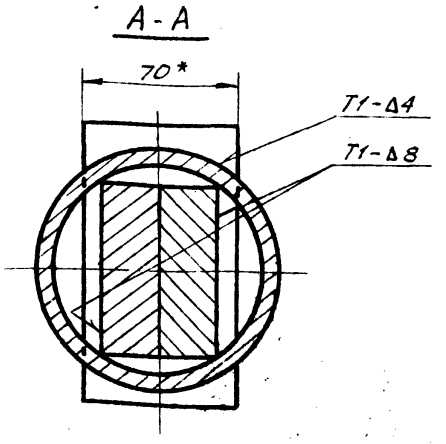

Дет. поз.2
м 1:2,5

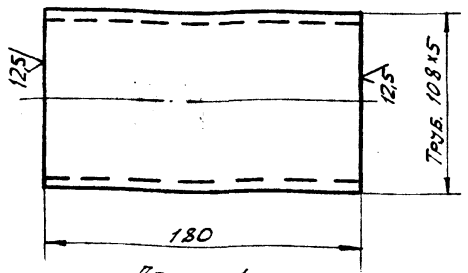

Дет. поз.1
м 1:2,5

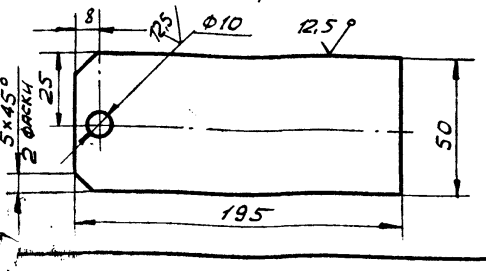

1. Сварные швы выполнять по ГОСТ 5264-80. Электроды сварочные типа Э42 ГОСТ 9467-75
2. $H16; h16; \pm \frac{JT16}{2}$.
3. Шероховатость поверхностей деталей Б4 - $\frac{25}{V}$.
4. * Размеры для справок.

Изм.	Лист	№ докум.	Подп.	Дата
Разраб.	Пак			12.85
Пров.	Числова			12.85
Т.контр.				
ГИП	Мелешин			12.85
Н.контр.	Панова			12.85
Утв.	Кузнецов			12.85

ПВ 5К.14.03.00 СБ

Палец
Сборочный чертеж

Лит.	Масса	Масшт.
И	9,5	1:2
Лист	Листов 1	

Гипронефтеспецмонтаж - Москва

Инв.№ подл. | Подп. и дата | Взам. инв.№ | Инв.№ дубл. | Подп. и дата

Типовые проектные решения 705-5-024.86
Альбом III

ПВ5К.14.02.00 СБ

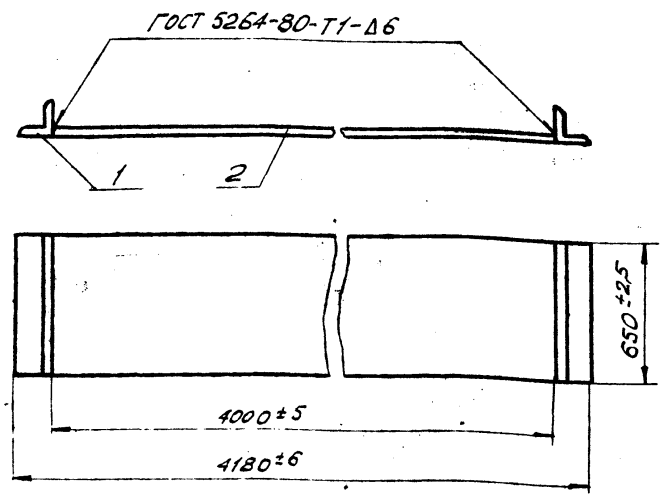

1. Электроды типа Э42А ГОСТ 9465-75.
2. Шероховатость поверхностей реза для деталей Б4 - 50.

Изм.	Лист	№ докум.	Подп.	Дата
Разраб.		ПАК		12.85
Пров.		Числова		12.85
Т.контр.				
ГИП		Мелешин		12.85
Н.контр.		Панова		12.85
Утв.		Кузнецов		12.85

ПВ 5К.14.02.00 СБ

Основание
Сборочный чертеж

Лит.	Масса	Масшт.
	455,0	1:20
Лист	Листов 1	

Гипронефтеспецмонтаж г. Москва

Инв.№ подл. | Подп. и дата | Взам. инв.№ | Инв.№ дубл. | Подп. и дата

ПВ5К.14.01.08

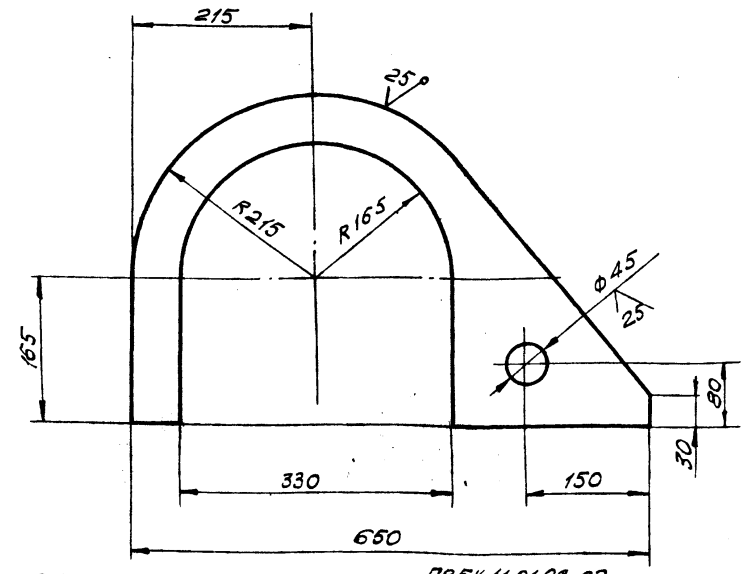

ПВ5К.14.01.08-01
Остальное см. ПВ5К.14.01.09
м 1:20

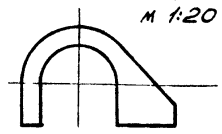

ПВ5К.14.01.08-02
Остальное см. ПВ5К.14.01.09
м 1:20

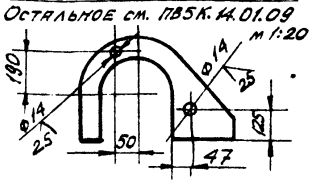

Неуказанные предельные отклонения размеров:
H16; h16; ± JT16/2.

Изм.	Лист	№ докум.	Подп.	Дата
Разраб.		ПАК		12.85
Пров.		Числова		12.85
Т.контр.				
ГИП		Мелешин		12.85
Н.контр.		Панова		12.85
Утв.		Кузнецов		12.85

ПВ 5К.14.01.08

Фиксатор

Лит.	Масса	Масштаб
	14,0	1:5
Лист	Листов 1	

Лист Б-16 ГОСТ 19903-74
Ст. 3 ГОСТ 14637-79

Гипронефтеспецмонтаж г. Москва

Инв.№ подл. | Подп. и дата | Взам. инв.№ | Инв.№ дубл. | Подп. и дата

Формат	Зона	Поз.	Обозначение	Наименование	Кол.	Примеч.
				Документация		
А4			ПВ5К.14.02.00 СБ	Сборочный чертеж		
				Детали		
Б4		1	ПВ5К.14.02.01	Пластина Лист Б-20 ГОСТ 19903-74 Ст.3 ГОСТ 14637-79 650×4000	1	440 кг
Б4		2	ПВ5К.14.02.02	Упор Уголок Б-90×90×5 ГОСТ 8509-72 Ст.3 ГОСТ 535-79 L=650	2	5,8 кг

Изм.	Лист	№ докум.	Подп.	Дата
Разраб.		ПАК		12.85
Пров.		Числова		12.85
Т.контр.				
ГИП		Мелешин		12.85
Н.контр.		Панова		12.85
Утв.		Кузнецов		12.85

ПВ 5К.14.02.00

Основание

Лит.	Лист	Листов
		1

Гипронефтеспецмонтаж г. Москва

Инв.№ подл. | Подп. и дата | Взам. инв.№ | Инв.№ дубл. | Подп. и дата

ПВ5К.14.01.11

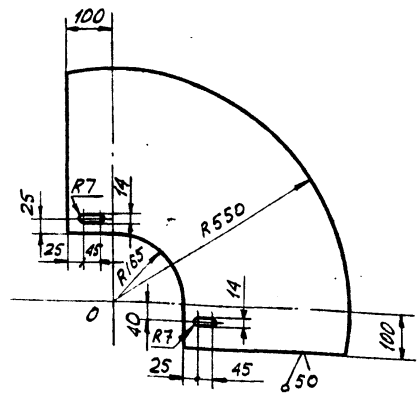

Неуказанные предельные отклонения размеров:
H16; h16; ± JT16/2.

Изм.	Лист	№ докум.	Подп.	Дата
Разраб.		ПАК		12.85
Пров.		Числова		12.85
Т.контр.				
ГИП		Мелешин		12.85
Н.контр.		Панова		12.85
Утв.		Кузнецов		12.85

ПВ 5К.14.01.11

Сектор

Лит.	Масса	Масштаб
И	20	1:10
Лист	Листов 1	

Лист Б-5 ГОСТ 19903-74
Ст 3 ГОСТ 14637-79

Гипронефтеспецмонтаж г. Москва

Инв.№ подл. | Подп. и дата | Взам. инв.№ | Инв.№ дубл. | Подп. и дата

ПВ5К.14.01.04

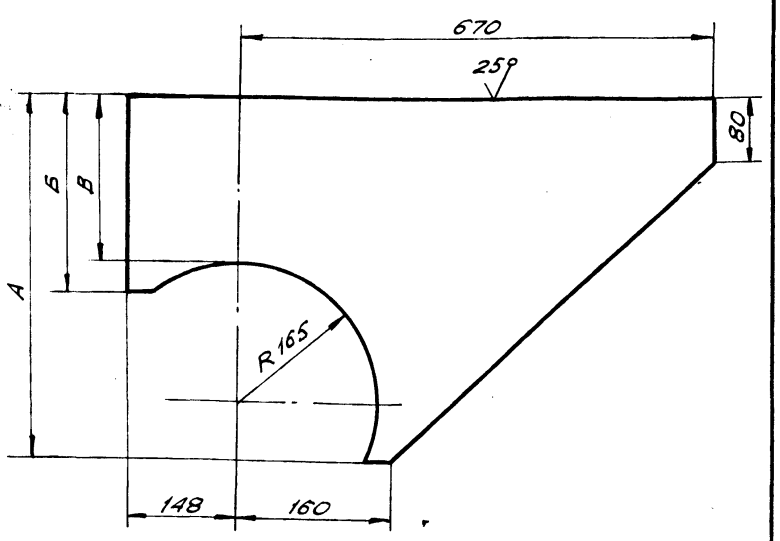

Обозначение	Размеры, мм			Масса, кг
	А	В	Б	
ПВ5К.14.01.04	570	325	395	29,0
-01	400	155	225	24,0
-02	310	95	165	19,0

Неуказанные предельные отклонения размеров: $H16, h16, \pm \frac{JT16}{2}$

Изм.	Лист	№ докум.	Подп.	Дата
Разраб.	Пак			12.85
Пров.	Числова			12.85
Т.контр.				
ГИП	Мелешин			12.85
Н.контр.	Панова			12.85
Утв.	Кузнецов			12.85

ПВ5К.14.01.04

Кронштейн

Лит.	Масса	Масшт.
	См. табл.	1:5
Лист	Листов	

Лист: Б-16 ГОСТ 19903-74 / Ст.3 ГОСТ 14637-79

Гипронефтеспецмонтаж г. Москва

Подп. и дата | Инв. № подл. | Взам. инв. № | Инв. № дубл. | Подп. и дата

ПВ5К.14.01.14

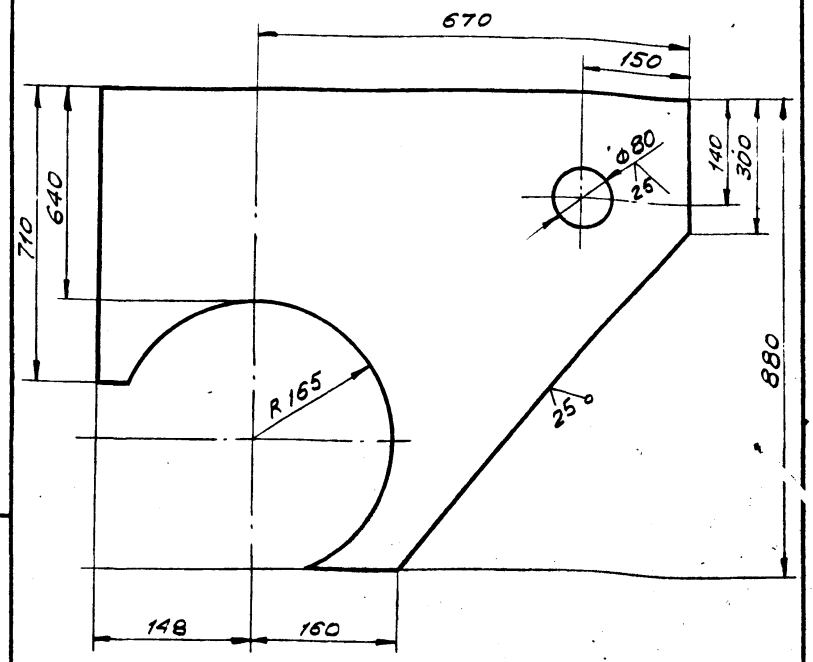

Неуказанные отклонения размеров: $H16; h16; \pm \frac{JT16}{2}$.

Изм.	Лист	№ докум.	Подп.	Дата
Разраб.	Пак			12.85
Пров.	Числова			12.85
Т.контр.				
ГИП	Мелешин			12.85
Н.контр.	Панова			12.85
Утв.	Кузнецов			12.85

ПВ5К.14.01.14

Кронштейн

Лит.	Масса	Масшт.
	60,0	1:5
Лист	Листов 1	

Лист: Б-16 ГОСТ 19903-74 / Ст.3 ГОСТ 14637-79

Гипронефтеспецмонтаж г. Москва

Подп. и дата | Инв. № подл. | Взам. инв. № | Инв. № дубл. | Подп. и дата

ПВ5К.14.01.05

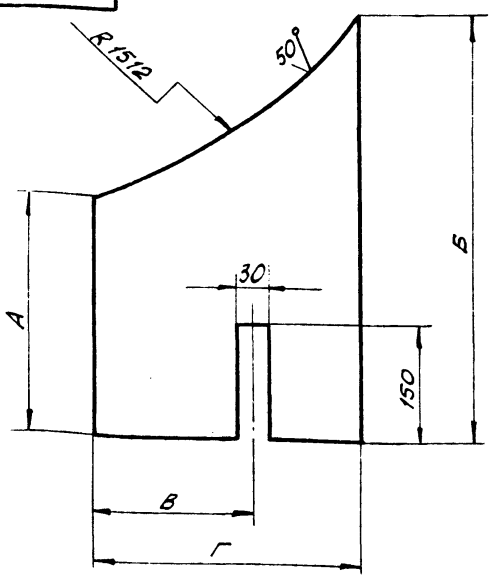

Обозначение	Размеры, мм				Масса, кг
	А	Б	В	Г	
ПВ5К.14.01.05	165	220	-	360	5,1
-01	230	390	290	400	9,0

Неуказанные предельные отклонения размеров: $H16; h16; \pm \frac{JT16}{2}$.

Изм.	Лист	№ докум.	Подп.	Дата
Разраб.	Пак			12.85
Пров.	Числова			12.85
Т.контр.				
ГИП	Мелешин			12.85
Н.контр.	Панова			12.85
Утв	Кузнецов			12.85

ПВ5К.14.01.05

Ребро

Лит.	Масса	Масшт.
	См. табл.	1:5
Лист	Листов 1	

Лист: Б-16 ГОСТ 19903-74 / Ст.3 ГОСТ 14637-79

Гипронефтеспецмонтаж г. Москва

Подп. и дата | Инв. № подл. | Взам. инв. № | Инв. № дубл. | Подп. и дата

ПВ5К.14.01.03

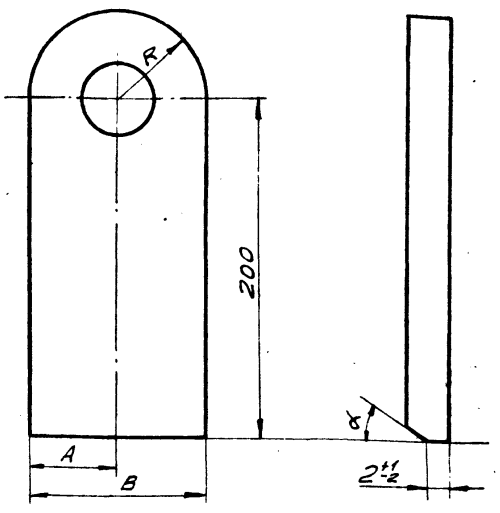

Обозначение	Размеры, мм			α°	Масса, кг
	А	В	R		
ПВ5К.14.01.03	50	100	50	15°	3,2
-01	40	80	40	30	2,4

Неуказанные предельные отклонения размеров: $H16, h16, \pm \frac{JT16}{2}$.

Изм.	Лист	№ докум.	Подп.	Дата
Разраб.	Кузьмина			12.85
Пров.	Числова			12.85
Т.контр.				
ГИП	Тюрин			12.85
Н.контр.	Панова			12.85
Утв	Кузнецов			12.85

ПВ5К.14.01.03

Ушко

Лит.	Масса	Масшт.
И	См. табл.	1:2,5
Лист	Листов 1	

Лист: Б-18 ГОСТ 19903-74 / Ст.3 ГОСТ 14637-79

Гипронефтеспецмонтаж г. Москва

Подп. и дата | Инв. № подл. | Взам. инв. № | Инв. № дубл. | Подп. и дата

Типовые проектные решения 705-5-024.86 Альбом III

ПВ6.07.00.00СБ

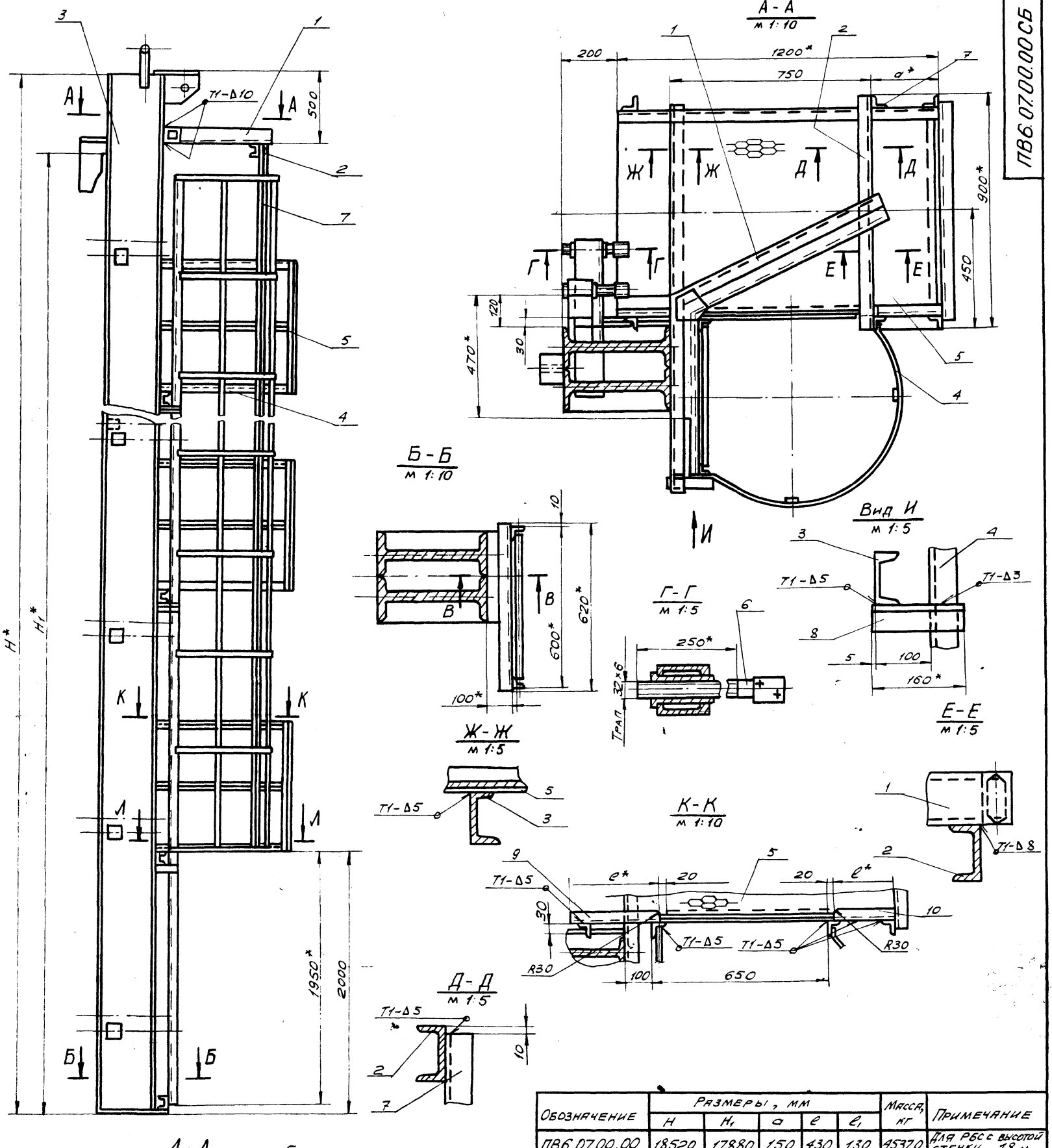

Обозначение	Размеры, мм					Масса, кг	Примечание
	H	H_1	a	e	e_1		
ПВ6.07.00.00	18520	17880	150	430	130	4537,0	Для РБС с высотой стенки 18 м
-01	12520	11920	290	290	270	2200,0	-//- 12 м
-02	10520	8940	350	230	330	1530,0	-//- 9 м
-03	8520	7450	410	170	390	1100,0	-//- 7,5 м
-04	6520	5960	410	170	390	830,0	-//- 5 м

1. Сварные швы по ГОСТ 5264-80. Электроды типа Э42А ГОСТ 9467-75.
2. H16; h16; $\pm \frac{JT16}{2}$.
3. Шероховатость поверхностей реза для дет. Б4 $\overset{25}{\surd}$.
4. * Размеры для справок.

Изм.	Лист	№ докум.	Подп.	Дата
Разраб.		Пак	Пак	12.85
Пров.		Числова	[illegible]	12.85
Т. контр.				
ГИП		Мелешин	[illegible]	12.85
Н. контр.		Панова	[illegible]	12.85
Утв.		Кузнецов	[illegible]	12.85

ПВ6.07.00.00 СБ

Приспособление для замыкания вертикального монтажного стыка

Сборочный чертеж

Лит.	Масса	Масштаб
И	См. табл.	1:20

Лист | Листов 1

Гипронефтеспецмонтаж г. Москва

Инв. № подл. | Подп. и дата | Взам. инв. № | Инв. № дубл. | Подп. и дата

Формат	Зона	Поз	Обозначение	Наименование	Кол.	Примечание
				ПВ6.07.00.00-04 См. СБ		
				Сборочные единицы		
А4		3	ПВ6.07.02.00-04	Балка	1	
А4		4	ПВ6.07.03.00-03	Лестница	1	
А4		5	ПВ6.07.04.00	Площадка	2	
				Детали		
А4		6	ПВ6.07.00.02	Винт	4	
				Уголок		
				Уголок 6-50×50×5 ГОСТ 8509-72 / Ст.3 ГОСТ 535-79		
Б4		7	ПВ6.07.00.03	L = 4000	2	15,1кг
Б4		8	ПВ6.07.00.04	L = 160	4	0,6кг
Б4		9	ПВ6.07.00.05	L = 170	2	0,64кг
Б4		10	ПВ6.07.00.06	L = 390	2	1,5кг

Инв.№ подл. | Подп. и дата | Взам. инв.№ | Инв.№ дубл. | Подп. и дата | Инв.№ подл.

Изм. Лист № докум. Подп. Дата

ПВ6.07.00.00

Лист 4

Формат	Зона	Поз	Обозначение	Наименование	Кол.	Примечание
				Детали		
А4		6	ПВ6.07.00.02	Винт	12	
				Уголок		
				Уголок 6-50×50×5 ГОСТ 8509-72 / Ст.3 ГОСТ 535-79		
Б4		7	ПВ6.07.00.03	L = 800	2	30,2кг
Б4		8	ПВ6.07.00.04	L = 160	8	0,6кг
Б4		9	ПВ6.07.00.05	L = 230	4	1,1кг
Б4		10	ПВ6.07.00.06	L = 330	4	1,0кг
				ПВ6.07.00.00-03 См. СБ		
				Сборочные единицы		
А4		3	ПВ6.07.02.00-03	Балка	1	
А4		4	ПВ6.07.03.00.03	Лестница	1	
А4		5	ПВ6.07.04.00	Площадка	3	
				Детали		
А4		6	ПВ6.07.00.02	Винт	6	
				Уголок		
				Уголок 6-50×50×5 ГОСТ 8509-72 / Ст.3 ГОСТ 535-79		
Б4		7	ПВ6.07.00.03	L = 6000	2	22,6кг
Б4		8	ПВ6.07.00.04	L = 160	6	0,6кг
Б4		9	ПВ6.07.00.05	L = 170	3	0,64кг
Б4		10	ПВ6.07.00.06	L = 320	3	1,5кг

Инв.№ подл. | Подп. и дата | Взам. инв.№ | Инв.№ дубл. | Подп. и дата | Инв.№ подл.

Изм. Лист № докум. Подп. Дата

ПВ6.07.00.00

Лист 3

Формат	Зона	Поз	Обозначение	Наименование	Кол.	Примечание
				Уголок		
				Уголок 6-50×50×5 ГОСТ 8509-72 / Ст.3 ГОСТ 535-79		
Б4		7	ПВ6.07.00.03	L = 15000	2	60,0кг
Б4		8	ПВ6.07.00.04	L = 160	15	0,6кг
Б4		9	ПВ6.07.00.05	L = 430	8	1,5кг
Б4		10	ПВ6.07.00.06	L = 130	8	0,5кг
				ПВ6.07.00.00-01 См. СБ		
				Сборочные единицы		
А4		3	ПВ6.07.02.00-01	Балка	1	
А4		4	ПВ6.07.03.00-01	Лестница	1	
А4		5	ПВ6.07.04.00.	Площадка	5	
				Детали		
А4		6	ПВ6.07.00.02	Винт	16	
				Уголок		
				Уголок 6-50×50×5 ГОСТ 8509-72 / Ст.3 ГОСТ 535-79		
Б4		7	ПВ6.07.00.03	L = 10000	2	37,7кг
Б4		8	ПВ6.07.00.04	L = 160	10	0,6кг
Б4		9	ПВ6.07.00.05	L = 290	5	1,1кг
Б4		10	ПВ6.07.00.06	L = 270	5	1,0кг
				ПВ6.07.00.00-02 См. СБ		
				Сборочные единицы		
А4		3	ПВ6.07.02.00-02	Балка	1	
А4		4	ПВ6.07.03.00-02	Лестница	1	
А4		5	ПВ6.07.04.00	Площадка	4	

Инв.№ подл. | Подп. и дата | Взам. инв.№ | Инв.№ дубл. | Подп. и дата | Инв.№ подл.

Изм. Лист № докум. Подп. Дата

ПВ6.07.00.00

Лист 2

Формат	Зона	Поз.	Обозначение	Наименование	Кол.	Примечание
				Документация		
А2			ПВ6.07.00.00 СБ	Сборочный чертеж		
				Сборочные единицы		
А4		1	ПВ6.07.01.00	Кронштейн	1	
				Детали		
Б4		2	ПВ6.07.00.01	Швеллер		
				Швеллер 10 ГОСТ 8240-72 / Ст.3 ГОСТ 535-79		
				L = 900	1	
				Переменные данные для исполнений		
				ПВ6.07.00.00 См. СБ		
				Сборочные единицы		
А4		3	ПВ6.07.02.00	Балка	1	
А4		4	ПВ6.07.03.00	Лестница	1	
А4		5	ПВ6.07.04.00	Площадка	8	
				Детали		
А4		6	ПВ6.07.00.02	Винт	24	

Инв.№ подл. | Подп. и дата | Взам. инв.№ | Инв.№ дубл. | Подп. и дата | Инв.№ подл.

Изм. Лист № докум. Подп. Дата

ПВ6.07.00.00

Разраб.	Пак		12.85
Пров.	Чуслова		12.85
ГИП	Мелешин		12.85
Н. контр.	Панова		12.85
Утв.	Кузнецов		12.85

Приспособление для замыкания вертикального монтажного стыка

Лит.	Лист	Листов
И	1	4

Гипронефтеспецмонтаж г. Москва

27523-03

Типовые проектные решения 705-5-024.86 Альбом III

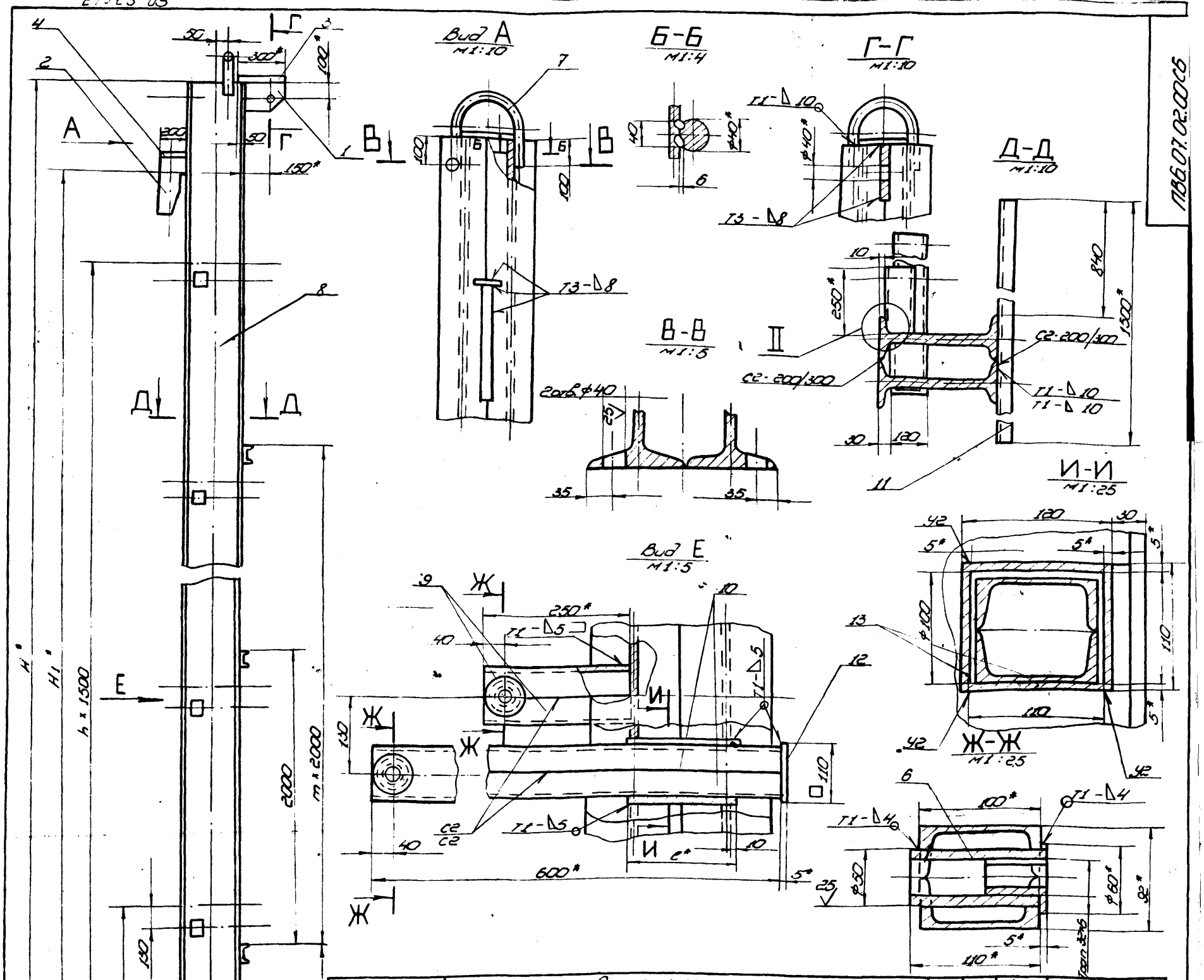

Обозначение	Размеры, мм												n	m	Масса, кг	Примечание
	H	H1	B	B1	L	L1	l1	d	h	h1	c	z				
ПВ6.07.02.00	18520	17880	340	370	500	610	200	80	12	20,5	12	35	11	7	3437,0	для РВС с высотой стенки 18м
-01	12520	11920	290	320	360	470	175	68	10	17	8	3	1	4	1496,0	—"— 12м
-02	10520	8940	270	300	300	410	165	64	7,5	14,5	7	2,5	5	3	987,0	—"— 9м
-03	8520	7450	250	260	240	350	140	55	7,5	13,5	6	2	4	2	645,0	—"— 7,5м
-04	6520	5960	250	260	240	350	140	55	7,5	13,5	6	2	3	1	505,0	—"— 5м

1. Сварные швы по ГОСТ 5264-80.
   Электроды сварочные типа Э42А по ГОСТ 9467-75.
2. H16, h16, $\pm\frac{JT16}{2}$.
3. Сборку балки выполнять в следующей последовательности:
   1) сварить между собой две дет. поз. 8.
   2) в изготовленном элементе прорезать окно (см. И-И).
   3) дет. поз. 13 сварить в коробку (см. И-И).
   4) коробки установить в подготовленные окна и приварить (см. вид Е).
   5) сварить между собой попарно детали поз. 9, 10 (см. вид Е). Вырезать отверстие ф50, вставить и приварить гайку дет. поз. 6 (Ж-Ж).
   6) завести готовые элементы (поз. 6) в коробки, установить и приварить пластину дет. поз. 12.
   7) сварить между собой попарно детали поз. 9 (см. вид Е). Вырезать отв. ф50, вставить и приварить гайку дет. 6 (см. Ж-Ж). Готовые элементы обрезать по контуру сопрягаемой детали (см. II). Установить их и приварить.
   8) произвести установку и приварку всех остальных деталей балки.
4. Шероховатость поверхностей реза для дет. 64 $\overset{25}{\nabla}$.
5. * Размеры для справок.

Указания

1. При сборке обеспечить меры, исключающие сварочную деформацию узлов балки.
2. После окончания сборки трущиеся поверхности узлов смазать солидолом.

Изм.	Лист	№ докум.	Подп.	Дата
Разраб.		Пак		12.85
Пров.		Числова		12.85
Т. контр.				
Гип.		Мелешин		12.85
Н. контр.		Панова		12.85
Утв.		Кузнецов		12.85

ПВ6.07.02.00 СБ

Балка

Сборочный чертеж

Лит.	Масса	Масштаб
И	см. табл.	1:20

Лист | Листов 1

Гипронефтеспецмонтаж г. Москва

Копировал | Формат

Инв. № подл. | Подп. и дата | Взам. инв. № | Инв. № дубл. | Подп. и дата

21523-03

Типовые проектные решения 705-5-024.86
Альбом III

ПВ6.07.03.00СБ

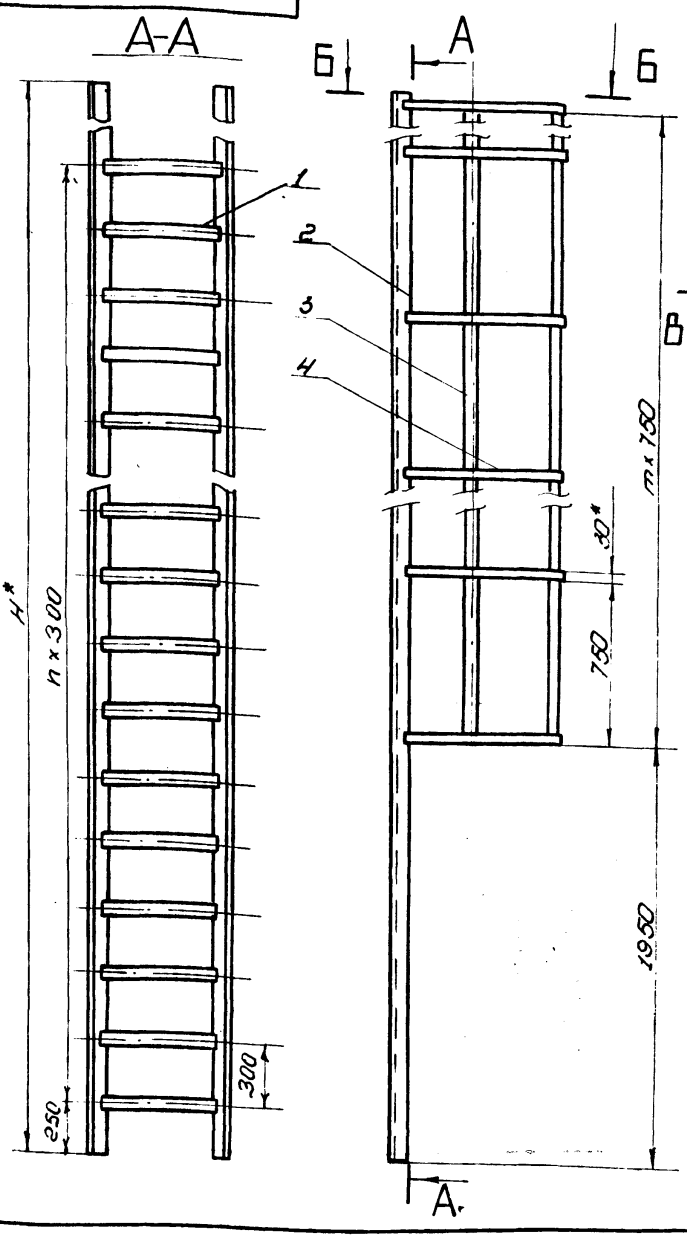

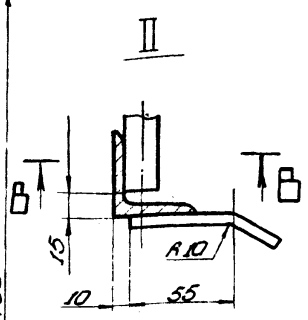

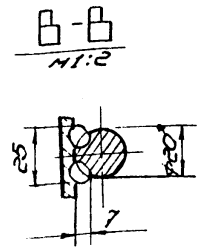

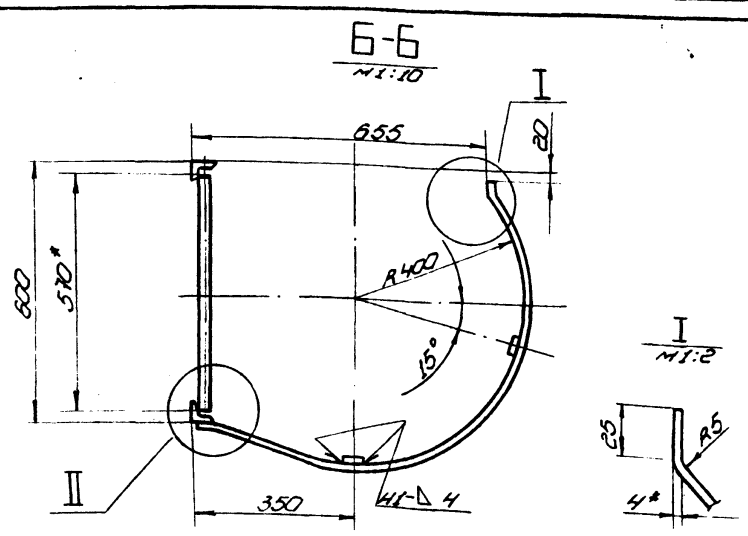

Обозначение	H, мм	n	m	Масса, кг	Примечание
ПВ6.07.03.00	17750	56	21	310,0	Для РВС с высотой стенки 18м
-01	11750	36	13	210,0	—"— 12м
-02	9500	29	10	162,0	—"— 9м
-03	7250	21	7	120,0	—"— 7,5м
-04	5750	16	5	94,0	—"— 5м

1. Сварка ручная электродуговая. Электрода типа Э42А ГОСТ 9467-75. Сварные швы по ГОСТ 5264-80.
2. H16, h16, $\pm \frac{IT16}{2}$.
3. Шероховатость поверхностей реза для дет. 64 $\overset{50}{\nabla}$.
4. * Размеры для справок.

Изм.	Лист	№ докум.	Подп.	Дата
Разраб.		Пак		12.85
Пров.		Числова		12.85
Т.контр.				
ГИП		Мелешин		12.85
Н.контр.		Панова		12.85
Утв.		Кузнецов		12.85

ПВ6.07.03.00СБ

Лестница
Сборочный чертеж

Лит.	Масса	Масштаб
И	см. табл.	1:20

Лист | Листов 1

Гипронефтеспецмонтаж г. Москва

Копировал | формат 12

ПВ6.07.02.06

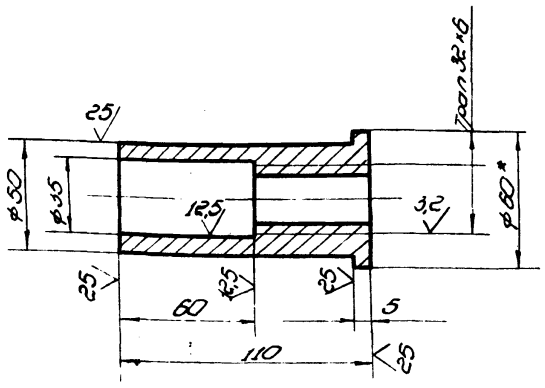

1. H16, h16, $\pm \frac{IT16}{2}$.
2. * Размер для справок.

Изм.	Лист	№ докум.	Подп.	Дата
Разраб.		Пак		12.85
Пров.		Числова		12.85
Т.контр.				
ГИП		Мелешин		12.85
Н.контр.		Панова		12.85
Утв.		Кузнецов		12.85

ПВ6.07.02.06

Гайка

Лит.	Масса	Масштаб
И	0,5	1:2

Лист | Листов 1

Круг В-60 ГОСТ 2590-71
Ст.3 ГОСТ 535-79

Гипронефтеспецмонтаж г. Москва

Копировал | формат 11

ПВ6.07.02.07

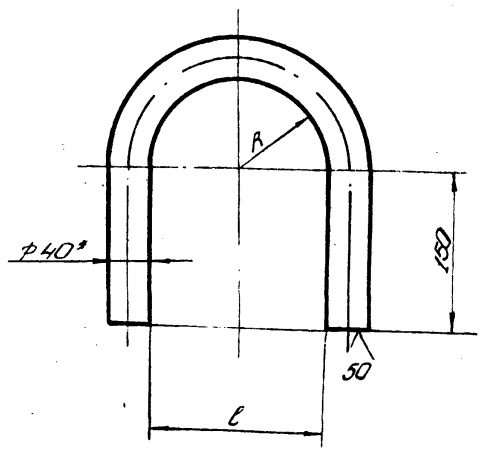

Обозначение	Размеры, мм A	Размеры, мм l	Масса, кг	Примечание
ПВ6.07.01.07	92 + 3,5	184 + 4,5	5,8	Длина заготовки L = 655 ± 2,5 мм
-01	78 + 3,0	156 + 4,0	5,3	—"— 810 ± 2,2 мм
-02	72 + 3,0	144 + 4,0	5,2	—"— 590 ± 2,2 мм
-03	62 + 3,0	124 + 4,0	4,9	—"— 550 ± 2,2
-04	62 + 3,0	124 + 4,0	4,9	—"— L = 560 ± 2,2 мм

1. H16, h16, $\pm \frac{IT16}{2}$.
2. * Размер для справок.

Изм.	Лист	№ докум.	Подп.	Дата
Разраб.		Пак		12.85
Пров.		Числова		12.85
Т.контр.				
ГИП		Мелешин		12.85
Н.контр.		Панова		12.85
Утв.		Кузнецов		12.85

ПВ6.07.02.07

Скоба

Лит.	Масса	Масштаб
И	см. табл.	—

Лист | Листов 1

Круг В-40 ГОСТ 2590-71
Ст.3 ГОСТ 535-79

Гипронефтеспецмонтаж г. Москва

Копировал | формат 11

Типовые проектные решения 705-5-024.86
Альбом III

21523-09

Формат	Зона	Поз.	Обозначение	Наименование	Кол.	Примеч.
				Круг В-20 ГОСТ 2590-71 / Ст.3 ГОСТ 535-79		
				L = 570	7	1,95кг
Б4		2	ПВ6.07.03.02	Уголок		
				Уголок Б-50х50х5 ГОСТ 8509-72 / Ст.3 ГОСТ 535-79		
				L = 11750	2	44,3кг
				Ограждение		
				Полоса 4х30 ГОСТ 103-76 / Ст.3 ГОСТ 535-79		
Б4		3	ПВ6.07.03.03	L = 9770	2	9,2кг
Б4		4	ПВ6.07.03.04	L = 1350	14	1,3кг
				ПВ6.07.03.00.02 См. СБ		
				Детали		
Б4		1	ПВ6.07.03.01	Круг		
				Круг В-20 ГОСТ 2590-71 / Ст.3 ГОСТ 535-79		
				L = 570	30	1,95кг
Б4		2	ПВ6.07.03.02	Уголок		
				Уголок Б-50х50х5 ГОСТ 8509-72 / Ст.3 ГОСТ 535-79		
				L = 9500	2	36,0кг
				Ограждение		
				Полоса 4х30 ГОСТ 103-76 / Ст.3 ГОСТ 535-79		
Б4		3	ПВ6.07.03.03	L = 7520	2	7,0кг
Б4		4	ПВ6.07.03.04	L = 1350	11	1,3кг

Инв.№подл. | Подп. и дата | Взам.инв.№ | Инв.№дубл. | Подп. и дата

Изм. Лист № докум. Подп. Дата

ПВ6.07.03.00 Лист 2

Формат	Зона	Поз.	Обозначение	Наименование	Кол.	Примеч.
			ПВ6.07.03.00-03 См. СБ			
				Детали		
Б4		1	ПВ6.07.03.01	Круг		
				Круг В-20 ГОСТ 2590-71 / Ст.3 ГОСТ 535-79		
				L = 570	22	1,95кг
Б4		2	ПВ6.07.03.02	Уголок		
				Уголок Б-50х50х5 ГОСТ 8509-72 / Ст.3 ГОСТ 535-79		
				L = 7250	2	27,3кг
				Ограждение		
				Полоса 4х30 ГОСТ 103-76 / Ст.3 ГОСТ 535-79		
Б4		3	ПВ6.07.03.03	L = 5270	2	5,0кг
Б4		4	ПВ6.07.03.04	L = 1350	8	1,3кг
				ПВ6.07.03.00-04 См. СБ		
				Детали		
Б4		1	ПВ6.07.03.01	Круг		
				Круг В-20 ГОСТ 2590-71 / Ст.3 ГОСТ 535-79		
				L = 570	17	1,95кг
Б4		2	ПВ6.07.03.02	Уголок		
				Уголок Б-50х50х5 ГОСТ 8509-72 / Ст.3 ГОСТ 535-79		
				L = 5750	2	22,0кг
				Ограждение		
				Полоса 4х30 ГОСТ 103-76 / Ст.3 ГОСТ 535-79		
Б4		3	ПВ6.07.03.03	L = 3770	2	3,5кг
Б4		4	ПВ6.07.03.04	L = 1350	6	1,3кг

Инв.№подл. | Подп. и дата | Взам.инв.№ | Инв.№дубл. | Подп. и дата

Изм. Лист № докум. Подп. Дата

ПВ6.07.03.00 Лист 3

ПВ6.07.02.02

(V)

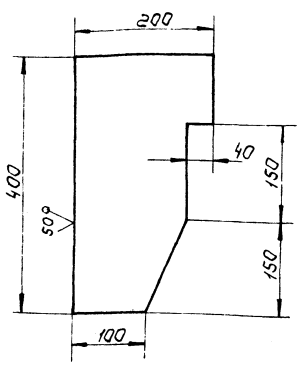

Неуказанные предельные отклонения размеров: h16; ±IT16/2.

Изм.	Лист	№ докум.	Подп.	Дата
Разраб.		Пак		12.85
Пров.		Числова		12.85
Т.контр.				
ГИП		Мелешин		12.85
Н.контр.		Панова		12.85
Утв.		Кузнецов		12.85

ПВ6.07.02.02

Ловитель

Лит.	Масса	Масштаб
И	8.0	1:5

Лист | Листов 1

Лист 6-14 ГОСТ 19903-74 / Ст.3 ГОСТ 14637-79

Гипронефтеспецмонтаж г. Москва

Инв.№подл. | Подп. и дата | Взам.инв.№ | Инв.№дубл. | Подп. и дата

Формат	Зона	Поз.	Обозначение	Наименование	Кол.	Примеч.
				Документация		
А3			ПВ6.07.03.00 СБ	Сборочный чертеж		
			Переменные данные	для изменений		
				ПВ6.07.03.00 См. СБ		
				Детали		
Б4		1	ПВ6.07.03.01	Круг		
				Круг В-20 ГОСТ 2590-71 / Ст.3 ГОСТ 535-79		
				L = 570	1	1,95кг
Б4		2	ПВ6.07.03.02	Уголок		
				Уголок Б-50х50х5 ГОСТ 8509-72 / Ст.3 ГОСТ 535-79		
				L = 17750	2	67,0кг
				Ограждение		
				Полоса 4х30 ГОСТ 103-76 / Ст.3 ГОСТ 535-79		
Б4		3	ПВ6.07.03.03	L = 15770	2	15,0кг
Б4		4	ПВ6.07.03.04	L = 1350	22	1,3кг
				ПВ6.07.03.00-01 См. СБ		
				Детали		
Б4		1	ПВ6.07.03.01	Круг		

Инв.№подл. | Подп. и дата | Взам.инв.№ | Инв.№дубл. | Подп. и дата

Изм.	Лист	№ докум.	Подп.	Дата
Разраб.		Пак		12.85
Пров.		Числова		12.85
ГИП		Мелешин		12.85
Н.контр.		Панова		12.85
Утв.		Кузнецов		12.85

ПВ6.07.03.00

Лестница

Лит.	Лист	Листов
И	1	4

Гипронефтеспецмонтаж г. Москва

ПВ6.07.02.01

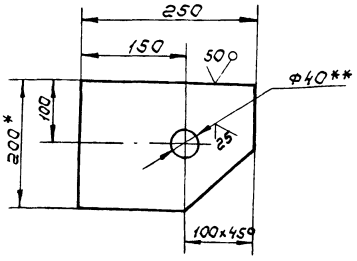

1. H16, h16, $\pm\frac{IT16}{2}$

2. ** Острые кромки отв. ф40 скруглить радиусом 5мм.

3. * Размеры для справок.

Изм.	Лист	№ докум.	Подп.	Дата
Разраб.		Кузьмина		12.85
Пров.		Числова		12.85
Т. контр.				
ГИП		Мелешин		12.85
Н. контр.		Панова		12.85
Утв.		Кузнецов		12.85

ПВ6.07.02.01

Кронштейн

Лит.	Масса	Масшт.
И	4,8	1:5

Лист | Листов 1

Полоса 14х200 ГОСТ 103-76 Ст. 3 ГОСТ 535-79

Гипронефтеспецмонтаж г. Москва

Инв. № подл. | Подп. и дата | Взам. инв. № | Инв. № дубл. | Подп. и дата

ПВ6.07.02.03

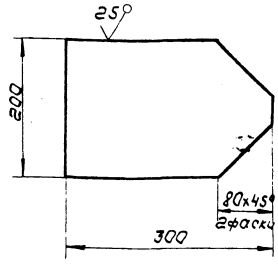

Неуказанные предельные отклонения размеров: h16, $\pm\frac{IT16}{2}$

Изм.	Лист	№ докум.	Подп.	Дата
Разраб.		Кузьмина		12.85
Пров.		Числова		12.85
Т. контр.				
ГИП		Мелешин		12.85
Н. контр.		Панова		12.85
Утв.		Кузнецов		12.85

ПВ6.07.02.03

Пластина

Лит.	Масса	Масшт.
И	6,0	1:5

Лист | Листов 1

Лист Б-14 ГОСТ 19903-74 Ст. 3 ГОСТ 14637-79

Гипронефтеспецмонтаж г. Москва

Инв. № подл. | Подп. и дата | Взам. инв. № | Инв. № дубл. | Подп. и дата

ПВ6.07.04.06

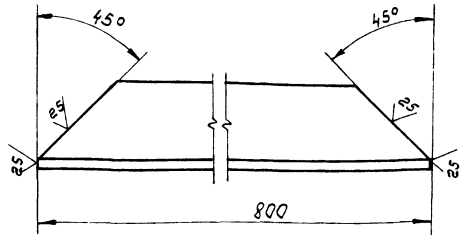

Неуказанные предельные отклонения размеров: h16.

Изм.	Лист	№ докум.	Подп.	Дата
Разраб.		Кузьмина		12.85
Пров.		Числова		12.85
Т. контр.				
ГИП		Мелешин		12.85
Н. контр.		Панова		12.85
Утв.		Кузнецов		12.85

ПВ6.07.04.06

Основание боковое

Лит.	Масса	Масшт.
И	3,0	1:2

Лист | Листов 1

Уголок Б-50х50х5 ГОСТ 8509-72 Ст. 3 ГОСТ 535-79

Гипронефтеспецмонтаж г. Москва

Инв. № подл. | Подп. и дата | Взам. инв. № | Инв. № дубл. | Подп. и дата

ПВ6.07.04.05

ПВ6.07.04.05

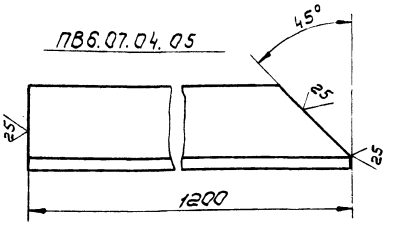

ПВ6.07.04.05-01

Зеркальное отражение, остальное см. ПВ6.07.04.05

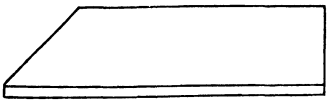

Неуказанные предельные отклонения размеров: h16.

Изм.	Лист	№ докум.	Подп.	Дата
Разраб.		Кузьмина		12.85
Пров.		Числова		12.85
Т. контр.				
ГИП		Мелешин		12.85
Н. контр.		Панова		12.85
Утв.		Кузнецов		12.85

ПВ6.07.04.05

Основание

Лит.	Масса	Масшт.
И	4,5	1:2

Лист | Листов 1

Уголок Б-50х50х5 ГОСТ 8509-72 Ст. 3 ГОСТ 535-79

Гипронефтеспецмонтаж г. Москва

Инв. № подл. | Подп. и дата | Взам. инв. № | Инв. № дубл. | Подп. и дата

Типовые проектные решения 705-5-824.86
Альбом III

21523 03

ПВ6.07.01.03

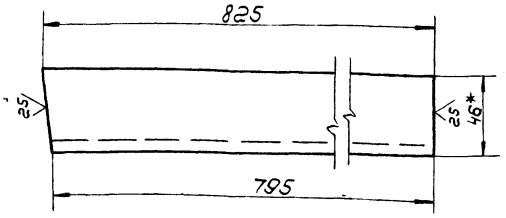

1. h16, $\pm \frac{IT16}{2}$.

2.* Размер для справок.

Изм.	Лист	№ докум.	Подп.	Дата
Разраб.	Числова			12.85
Пров.	Кузьмина			12.85
Т. контр.				
ГИП	Нелешин			12.85
Н. контр.	Панова			12.85
Утв.	Кузнецов			12.85

ПВ6.07.01.03

Швеллер

Лит.	Масса	Масшт.
И	7,1	1:2
Лист	Листов 1	

Швеллер 10 ГОСТ 8240-72 Ст 3 ГОСТ 535-79

Гипронефтеспецмонтаж г. Москва

Инв. № подл. | Подп. и дата | Взам. инв. № | Инв. № дубл. | Подп. и дата

ПВ6.07.01.02

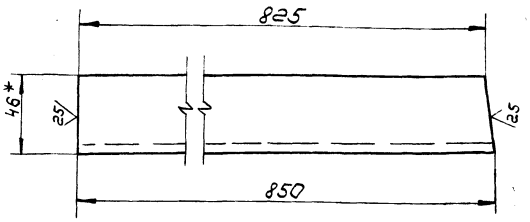

1. h16, $\pm \frac{IT16}{2}$

2.* Размер для справок.

Изм.	Лист	№ докум.	Подп.	Дата
Разраб.	Числова			12.85
Пров.	Кузьмина			12.85
Т. контр.				
ГИП	Нелешин			12.85
Н. контр.	Панова			12.85
Утв.	Кузнецов			12.85

ПВ6.07.01.02

Швеллер

Лит.	Масса	Масшт.
И	7,3	1:2
Лист	Листов 1	

Швеллер 10 ГОСТ 8240-72 Ст 3 ГОСТ 535-79

Гипронефтеспецмонтаж г. Москва

Инв. № подл. | Подп. и дата | Взам. инв. № | Инв. № дубл. | Подп. и дата

ПВ6.07.01.05

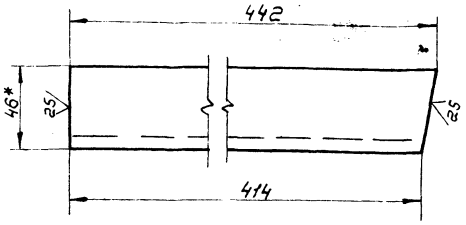

1. h16, $\pm \frac{IT16}{2}$.

2.* Размеры для справок.

Изм.	Лист	№ докум.	Подп.	Дата
Разраб.	Числова			12.85
Пров.	Кузьмина			12.85
Т. контр.				
ГИП	Нелешин			12.85
Н. контр.	Панова			12.85
Утв.	Кузнецов			12.85

ПВ6.07.01.05

Швеллер

Лит.	Масса	Масшт.
И	3,8	1:2
Лист	Листов 1	

Швеллер 10 ГОСТ 8240-72 Ст 3 ГОСТ 535-79

Гипронефтеспецмонтаж г. Москва

Инв. № подл. | Подп. и дата | Взам. инв. № | Инв. № дубл. | Подп. и дата

ПВ6.07.01.04

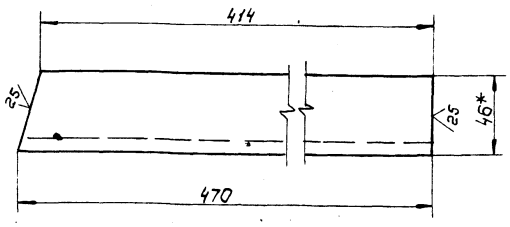

1. h16, $\pm \frac{IT16}{2}$.

2.* Размер для справок.

Изм.	Лист	№ докум.	Подп.	Дата
Разраб.	Числова			12.85
Пров.	Кузьмина			12.85
Т. контр.				
ГИП	Нелешин			12.85
Н. контр.	Панова			12.85
Утв.	Кузнецов			12.85

ПВ6.07.01.04

Швеллер

Лит.	Масса	Масшт.
И	4,0	1:2
Лист	Листов 1	

Швеллер 10 ГОСТ 8240-72 Ст 3 ГОСТ 535-79

Гипронефтеспецмонтаж г. Москва

Инв. № подл. | Подп. и дата | Взам. инв. № | Инв. № дубл. | Подп. и дата

Типовые проектные решения 705-5-024.86 Альбом III

21523-03

Формат	Зона	Поз.	Обозначение	Наименование	Кол.	Примечание
Б4		14	ПВ6.07.02.14	Косынка		
				Лист 5-20 ГОСТ 19903-74 / Ст.3 ГОСТ 14637-79		
				300×410	1	19,3кг

Инв.№подл. | Подп. и дата | Взам.инв.№ | Инв.№дубл. | Подп. и дата

Изм.	Лист	№ докум.	Подп.	Дата	ПВ6.07.02.00	Лист 4

Формат	Зона	Поз.	Обозначение	Наименование	Кол.	Примечание
				Полоса		
				Полоса 5×110 ГОСТ 103-76 / Ст.3 ГОСТ 535-79		
Б4		12	ПВ6.07.02.12	L=110	8	0,5кг
Б4		13	ПВ6.07.02.13	L=175	32	0,75кг.
Б4		14	ПВ6.07.02.14	Косынка		
				Лист 5-20 ГОСТ 19903-74 / Ст.3 ГОСТ 14637-79		
				320×470	1	23,6кг
				ПВ6.07.02.00-02 См.СБ		
				Детали		
А4		6	ПВ6.07.02.06	Гайка	12	
А4		7	ПВ6.07.02.07-02	Скоба	1	
Б4		8	ПВ6.07.02.08	Стойка		
				Двутавр 30 ГОСТ 8239-72 / Ст.3 ГОСТ 535-79		
				L=10500	2	383,0кг
				Швеллер		
				Швеллер 10 ГОСТ 8240-72 / Ст.3 ГОСТ 535-79		
Б4		9	ПВ6.07.02.09	L=250	12	2,15кг
Б4		10	ПВ6.07.02.10	L=600	12	5,2кг
Б4		11	ПВ6.07.02.11	L=1500	4	12,85кг
				Полоса		
				Полоса 5×110 ГОСТ 103-76 / Ст.3 ГОСТ 535-79		
Б4		12	ПВ6.07.02.12	L=110	6	0,5кг
Б4		13	ПВ6.07.02.13	L=165	24	0,7кг

Инв.№подл. | Подп. и дата | Взам.инв.№ | Инв.№дубл. | Подп. и дата

Изм.	Лист	№ докум.	Подп.	Дата	ПВ6.07.02.00	Лист 3

Формат	Зона	Поз.	Обозначение	Наименование	Кол.	Примечание
				Швеллер		
				Швеллер 10 ГОСТ 8240-72 / Ст.3 ГОСТ 535-79		
Б4		9	ПВ6.07.02.09	L=250	24	2,15кг
Б4		10	ПВ6.07.02.10	L=600	24	52кг
Б4		11	ПВ6.07.02.11	L=1500	8	12,85кг
				Полоса		
				Полоса 5×110 ГОСТ 103-76 / Ст.3 ГОСТ 535-79		
Б4		12	ПВ6.07.02.12	L=110	12	0,5кг
Б4		13	ПВ6.07.02.13	L=200	48	0,86кг
Б4		14	ПВ6.07.02.14	Косынка		
				Лист 5-20 ГОСТ 19903-74 / Ст.3 ГОСТ 14637-79		
				370×610		
				ПВ6.07.02.00-01 См.СБ		
				Детали		
А4		6	ПВ6.07.02.06	Гайка	16	
А4		7	ПВ6.07.02.07-01	Скоба	1	
Б4		8	ПВ6.07.02.08	Стойка		
				Двутавр 35 ГОСТ 8239-72 / Ст.3 ГОСТ 535-79		
				L=12500	2	608,0кг
				Швеллер		
				Швеллер 10 ГОСТ 8240-72 / Ст.3 ГОСТ 535-79		
Б4		9	ПВ6.07.02.09	L=250	16	2,15кг
Б4		10	ПВ6.07.02.10	L=600	16	5,2кг
Б4		11	ПВ6.07.02.11	L=1500	5	12,85кг

Инв.№подл. | Подп. и дата | Взам.инв.№ | Инв.№дубл. | Подп. и дата

Изм.	Лист	№ докум.	Подп.	Дата	ПВ6.07.02.00	Лист 2

Формат	Зона	Поз.	Обозначение	Наименование	Кол.	Примечание
				Документация		
А2			ПВ6.07.02.00 СБ	Сборочный чертеж		
				Детали		
А4		1	ПВ6.07.02.01	Кронштейн	1	
А4		2	ПВ6.07.02.02	Ловитель	1	
А4		3	ПВ6.07.02.03	Пластина	1	
Б4		4	ПВ6.07.02.04	Ребро		
				Полоса 74×100 ГОСТ 103-76 / Ст.3 ГОСТ 535-79		
				L=200	1	2,2кг
Б4		5	ПВ6.07.02.05	Перекладина		
				Швеллер 10 ГОСТ 8240-72 / Ст.3 ГОСТ 535-79		
				L=620	1	5,35кг
				Переменные данные для исполнений		
				ПВ6.07.02.00 См.СБ		
				Детали		
А4		6	ПВ6.07.02.06	Гайка	24	
А4		7	ПВ6.07.02.07	Скоба	1	
Б4		8	ПВ6.07.02.08	Стойка		
				Двутавр 30 ГОСТ 8239-72 / Ст.3 ГОСТ 535-79		
				L=18500	2	1421,0кг

Инв.№подл. | Подп. и дата | Взам.инв.№ | Инв.№дубл. | Подп. и дата

Изм.	Лист	№ докум.	Подп.	Дата	ПВ6.07.02.00		
Разраб.		Пак			Балка	Лит. И	Лист 1	Листов 4
Пров.		Числова				Гипронефтеспецмонтаж г. Москва		
ГИП		Мелешин						
Н.контр.		Панова						
ГИП		Кузнецов						

Типовые проектные решения 705-5-024.86 Альбом III

ПВ6.07.04.00 СБ

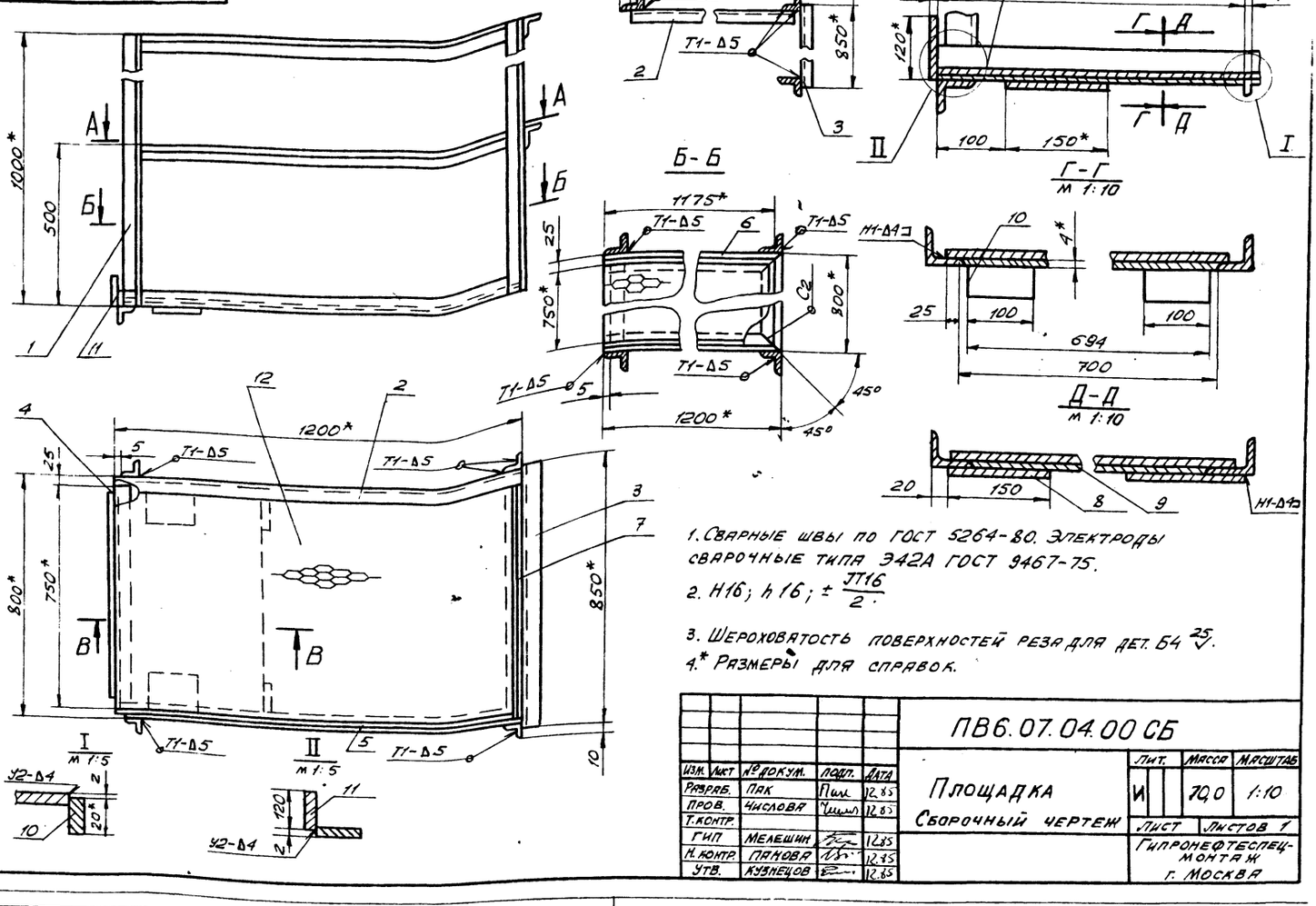

1. Сварные швы по ГОСТ 5264-80. Электроды сварочные типа Э42А ГОСТ 9467-75.
2. $H16;\ h16;\ \pm\frac{JT16}{2}$.
3. Шероховатость поверхностей реза для дет. Б4 $\frac{25}{\sqrt{}}$.
4.* Размеры для справок.

Изм.	Лист	№ докум.	Подп.	Дата
Разраб.		Пак		12.85
Пров.		Числова		12.85
Т.контр.				
ГИП		Мелешин		12.85
Н.контр.		Панова		12.85
Утв.		Кузнецов		12.85

ПВ6.07.04.00 СБ

Площадка
Сборочный чертеж

Лит.	Масса	Масштаб
И	70,0	1:10
Лист	Листов 1	

Гипронефтеспецмонтаж г. Москва

Формат	Зона	Поз.	Обозначение	Наименование	Кол.	Примеч.
Б4		13	ПВ6.07.04.12	Ограждение		
				Лист Б-2 ГОСТ 19903-74 / Ст.3 ГОСТ 16523-70		
				100×3200	1	5,0 кг

ПВ6.07.04.00

Лист 2

Формат	Зона	Поз.	Обозначение	Наименование	Кол.	Примеч.
				Документация		
А3			ПВ6.07.04.00 СБ	Сборочный чертеж		
				Детали		
				Каркас		
				Уголок Б-50×50×5 ГОСТ 8509-72 / Ст.3 ГОСТ 535-79		
Б4		1	ПВ6.07.04.01	L = 1000	4	3,77 кг
Б4		2	ПВ6.07.04.02	L = 1200	2	4,5 кг
Б4		3	ПВ6.07.04.03	L = 850	2	3,2 кг
Б4		4	ПВ6.07.04.04	L = 750	1	2,8 кг
А4		5	ПВ6.07.04.05	Основание	1	
А4		6	ПВ6.07.04.05-01	Основание	1	
А4		7	ПВ6.07.04.06	Основание боковое	1	
				Косынка		
				Лист Б-4 ГОСТ 19903-74 / Ст.3 ГОСТ 14637-79		
Б4		8	ПВ6.07.04.07	150×150	2	0,7 кг
Б4		9	ПВ6.07.04.08	694×450	1	1,0 кг
Б4		10	ПВ6.07.04.09	100×20	2	0,5 кг
Б4		11	ПВ6.07.04.10	120×700	1	2,6 кг
Б4		12	ПВ6.07.04.11	Настил		
				Лист ПВ506		
				ГОСТ 8706-79		
				750×1125	1	13,8 кг

ПВ6.07.04.00

Изм.	Лист	№ докум.	Подп.	Дата
Разраб.		Пак		12.85
Пров.		Числова		12.85
ГИП		Мелешин		12.85
Н.контр.		Панова		12.85
Утв.		Кузнецов		12.85

Площадка

Лит.	Лист	Листов
И	1	2

Гипронефтеспецмонтаж г. Москва

ПВ6.07.01.00СБ

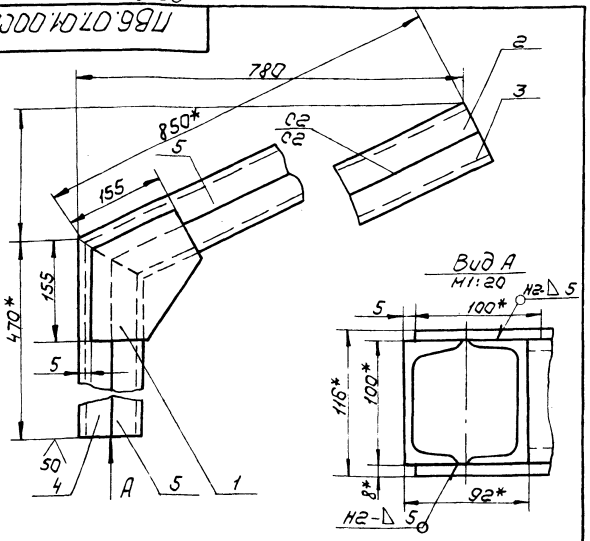

1. Сварные швы по ГОСТ 5264-80.
   Электроды сварочные типа Э42А по ГОСТ 9467-75.
2. H16, h16, $\pm\frac{IT16}{2}$.
3. * Размеры для справок.

Изм.	Лист	№ докум.	Подп.	Дата
Разраб.		Числова		12.85
Пров.		Кузьмина		12.85
Т. контр.				
ГИП		Нелешин		12.85
Н. контр.		Панова		12.85
Утв.		Кузнецов		12.85

ПВ6.07.01.00СБ

Кронштейн сборочный чертеж

Лит.	Масса	Масшт.
И	25,50	1:5
Лист	Листов 1	

Гипронефтеспецмонтаж г. Москва

ПВ6.07.01.01

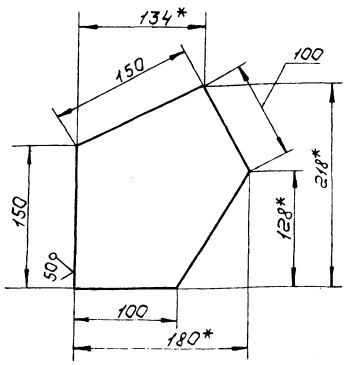

1. h16, $\pm\frac{IT16}{2}$.
2. * Размеры для справок.

Изм.	Лист	№ докум.	Подп.	Дата
Разраб.		Числова		12.85
Пров.		Кузьмина		12.85
Т. контр.				
ГИП		Нелешин		12.85
Н. контр.		Панова		12.85
Утв.		Кузнецов		12.85

ПВ6.07.01.01

Косынка

Лит.	Масса	Масшт.
И	1,30	1:2,5
Лист	Листов 1	

Лист Б-В ГОСТ 19903-74
Ст. 3 ГОСТ 14637-79

Гипронефтеспецмонтаж г. Москва

ПВ6.07.00.02

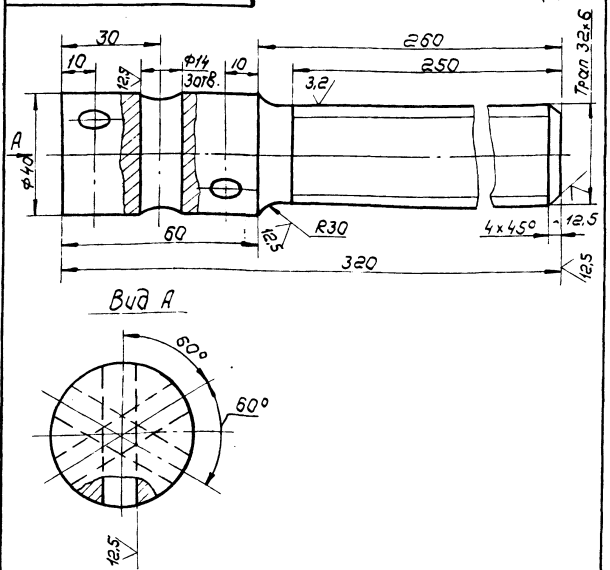

Неуказанные предельные отклонения размеров: H16; h16; $\pm\frac{IT16}{2}$

Изм.	Лист	№ докум.	Подп.	Дата
Разраб.		Числова		12.85
Пров.		Кузьмина		12.85
Т. контр.				
ГИП		Нелешин		12.85
Н. контр.		Панова		12.85
Утв.		Кузнецов		12.85

ПВ6.07.00.02

Винт

Лит.	Масса	Масшт.
И	22	1:1
Лист	Листов 1	

Круг В-40 ГОСТ 2590-71
Ст. 3 ГОСТ 535-79

Гипронефтеспецмонтаж г. Москва

Формат	Зона	Поз.	Обозначение	Наименование	Кол.	Примечание
				Документация		
11			ПВ6.07.01.00 СБ	Сборочный чертеж		
				Детали		
11		1	ПВ6.07.01.01	Косынка	2	
11		2	ПВ6.07.01.02	Швеллер	1	
11		3	ПВ6.07.01.03	Швеллер	1	
11		4	ПВ6.07.01.04	Швеллер	1	
11		5	ПВ6.07.01.05	Швеллер	1	

Изм.	Лист	№ докум.	Подп.	Дата
Разраб.		Числова		12.85
Пров.		Кузьмина		12.85
ГИП		Нелешин		12.85
Н. контр.		Панова		12.85
Утв.		Кузнецов		12.85

ПВ6.07.01.00

Кронштейн

Лит.	Лист	Листов
И		1

Гипронефтеспецмонтаж г. Москва

Инв. № подл. | Подп. и дата | Взам. инв. № | Инв. № дубл. | Подп. и дата

ПВ3.02.00.00СБ

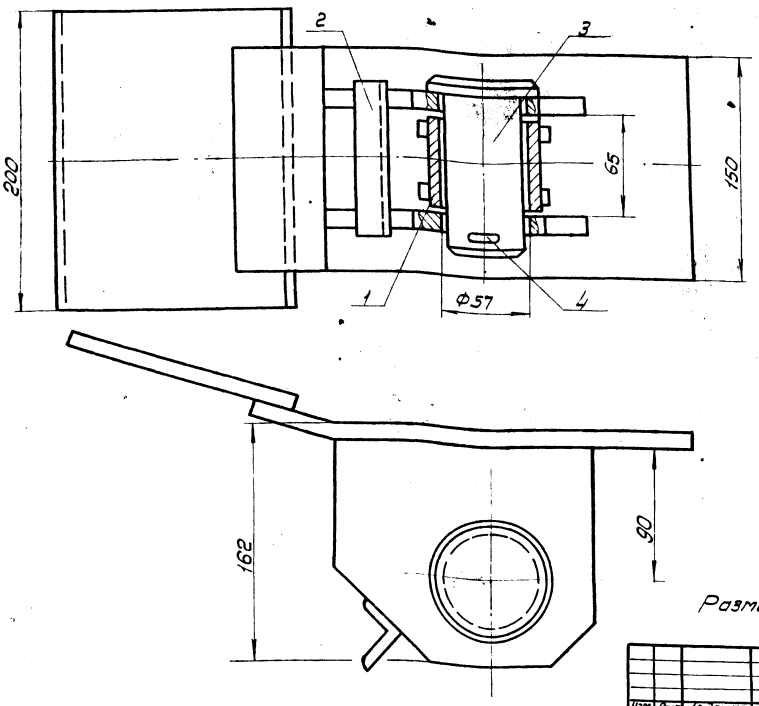

Размеры для справок

Изм.	Лист	№ докум.	Подп.	Дата	ПВ3.02.00.00СБ			
Разраб.		Пак		12.85	Скоба для развертывания рулона Сборочный чертеж	Лит.	Масса	Масштаб
Пров.		Числова		12.85			19,0	1:2
Т.контр.						Лист	Листов 1	
ГИП		Мелешин		12.85		Гипронефтеспецмонтаж г. Москва		
Н.контр.		Панова		12.85				
Утв.		Кузнецов		12.85				

ПВ3.02.00.01

25 √(√)

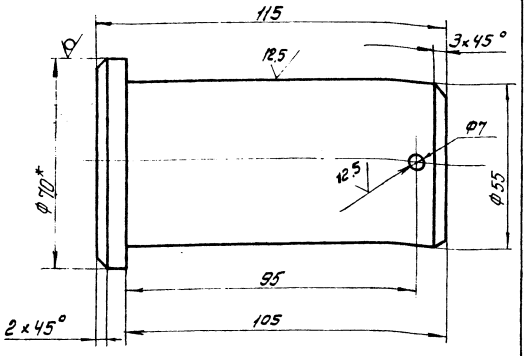

1. Неуказанные предельные отклонения размеров: $H14, h14, \pm \frac{JT16}{2}$

Изм.	Лист	№ докум.	Подп.	Дата	ПВ3.02.00.01			
Разраб.		Пак		12.85	Палец	Лит.	Масса	Масштаб
Пров.		Числова		12.85			2.2	1:1
Т.контр.						Лист	Листов 1	
ГИП		Мелешин		12.85	Круг В-70 ГОСТ 2590-71 Ст.5 ГОСТ 535-79	Гипронефтеспецмонтаж г. Москва		
Н.контр.		Панова		12.85				
Утв.		Кузнецов		12.85				

Формат	Зона	Поз.	Обозначение	Наименование	Кол.	Примечание
				Документация		
А3			ПВ3.02.00.00СБ	Сборочный чертеж		
				Сборочные единицы		
А4		1	ПВ3.02.01.00	Втулка	1	
А4		2	ПВ3.02.02.00	Корпус	1	
				Детали		
А4		3	ПВ3.02.00.01	Палец	1	
				Стандартные изделия		
		4		Шплинт 6,3×75-005 ГОСТ 397-79	1	0,02 кг

Изм.	Лист	№ докум.	Подп.	Дата	ПВ3.02.00.00			
Разраб.		Пак		12.85	Скоба для развертывания рулона	Лит.	Лист	Листов 1
Пров.		Числова		12.85				
ГИП		Мелешин		12.85		Гипронефтеспецмонтаж г. Москва		
Н.контр.		Панова		12.85				
Утв.		Кузнецов		12.86				

Типовые проектные решения 705-5-024.86
Альбом III

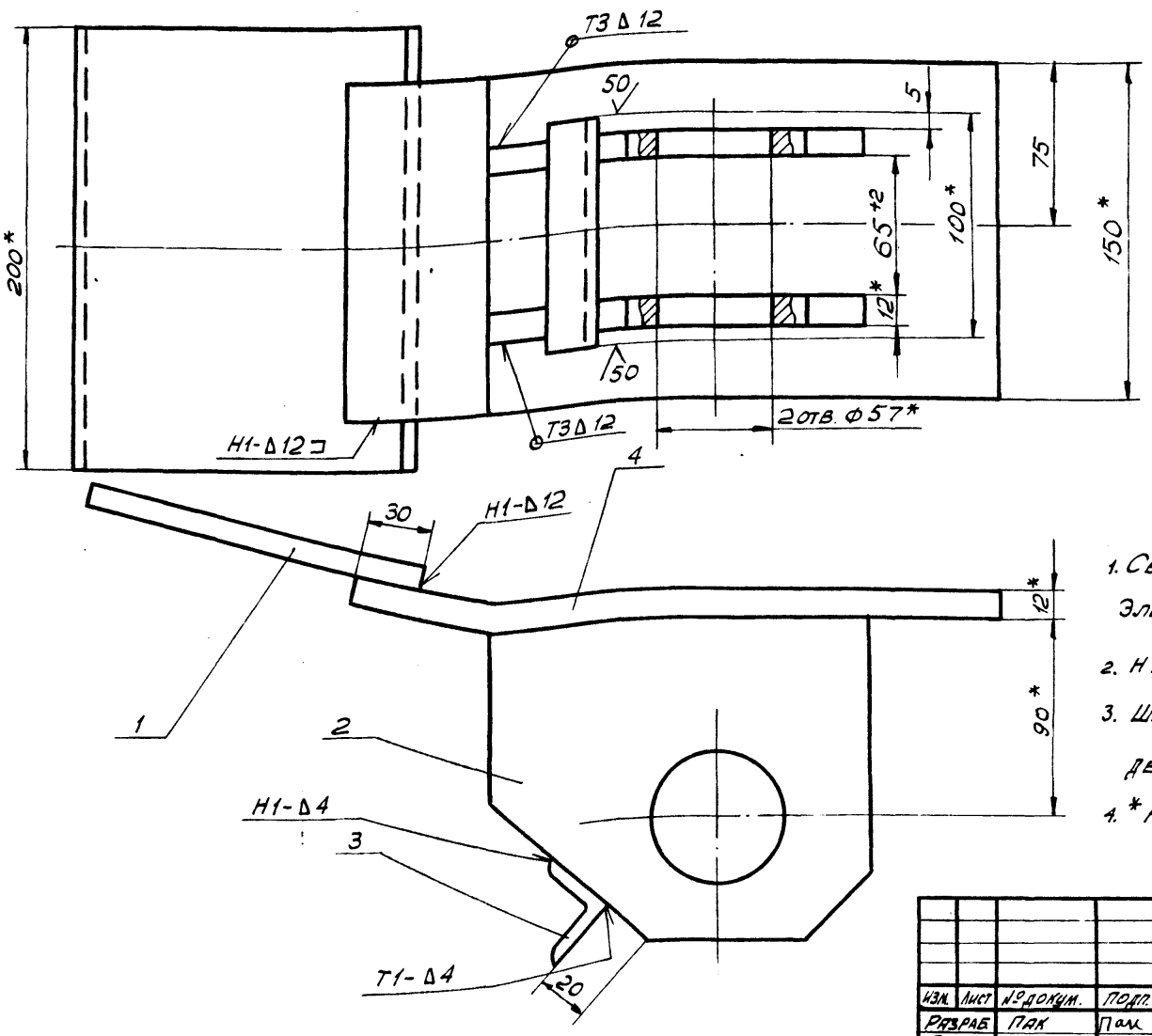

Поз. 4
м 1:4

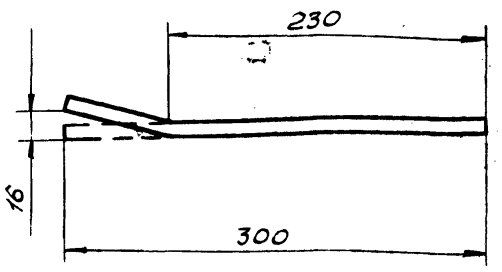

1. Сварные швы по ГОСТ 5264-80.
Электроды типа Э42А ГОСТ 9467-75
2. $H16, h16, \pm \frac{IT16}{2}$.
3. Шероховатость поверхностей реза для дет. Б4 - $\frac{25}{\sqrt{}}$.
4. * Размеры для справок.

Изм.	Лист	№ докум.	Подп.	Дата
Разраб.	Пак		Пак	12.85
Пров.	Числова		Числ	12.85
Т. контр.				
ГИП	Мелешин			12.85
Н. контр.	Панова			12.85
Утв.	Кузнецов			12.85

ПВ3.02.02.00 СБ

Корпус
Сборочный чертеж

Лит.	Масса	Масштаб
	10,0	1:2
Лист	Листов 1	

Гипронефтеспецмонтаж г. Москва

Взам. инв. № | Инв. № дубл. | Подп. и дата | Инв. № подл.

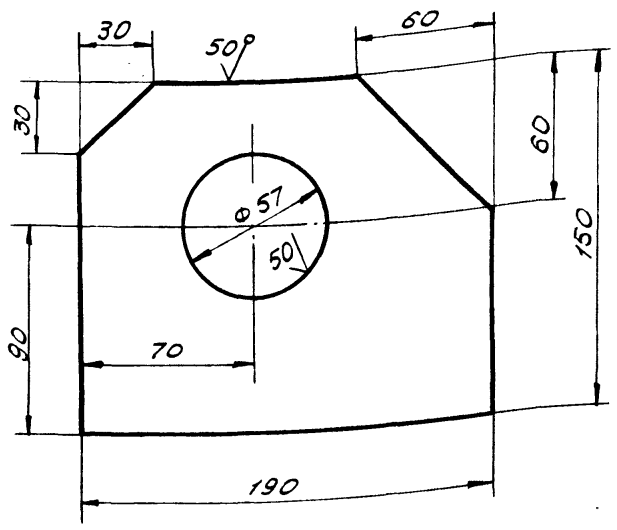

Неуказанные предельные отклонения размеров:
$H16, h16, \pm \frac{IT16}{2}$.

Изм.	Лист	№ докум.	Подп.	Дата
Разраб.	Пак		Пак	12.85
Пров.	Числова		Числ	12.85
Т. контр.				
ГИП	Мелешин			12.85
Н. контр.	Панова			12.85
Утв.	Кузнецов			12.85

ПВ3.02.02.02

Щека

Лит.	Масса	Масшт.
	2,5	1:2
Лист	Листов 1	

Полоса $\frac{Б\text{-}12\times150\ ГОСТ\ 103\text{-}76}{Ст.\ 3\ ГОСТ\ 535\text{-}79}$

Гипронефтеспецмонтаж г. Москва

Взам. инв. № | Инв. № дубл. | Подп. и дата | Инв. № подл.

Формат	Зона	Поз.	Обозначение	Наименование	Кол.	Примеч.
				Документация		
А3			ПВ3.02.02.00 СБ	Сборочный чертеж		
				Детали		
Б4		1	ПВ3.02.02.01	Пластина		
				Полоса $\frac{Б\text{-}12\times150\ ГОСТ\ 103\text{-}76}{Ст.\ 3\ ГОСТ\ 535\text{-}79}$		
				L = 200	1	3,0 кг
А4		2	ПВ3.02.02.02	Щека	2	
Б4		3	ПВ3.02.02.03	Перекладина		
				Уголок $\frac{Б\text{-}32\times32\times4\ ГОСТ\ 8509\text{-}72}{Ст.\ 3\ ГОСТ\ 535\text{-}79}$		
				L = 100	1	0,2 кг
Б4		4	ПВ3.02.02.04	Пластина		
				Полоса $\frac{Б\text{-}12\times150\ ГОСТ\ 103\text{-}76}{Ст.\ 3\ ГОСТ\ 535\text{-}79}$	1	4,2 кг

Изм.	Лист	№ докум.	Подп.	Дата
Разраб.	Пак		Пак	12.85
Пров.	Числова		Числ	12.85
ГИП	Мелешин			12.85
Н. контр.	Панова			12.85
Утв.	Кузнецов			12.85

ПВ3.02.02.00

Корпус

Лит.	Лист	Листов
		1

Гипронефтеспецмонтаж г. Москва

Взам. инв. № | Инв. № дубл. | Подп. и дата | Инв. № подл.

ПВЗ.02.01.01

50 (√)

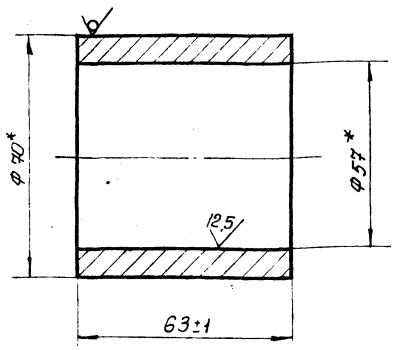

*Размер для справок

Изм.	Лист	№ докум.	Подп.	Дата
Разраб.	Пак			12.85
Пров.	Чиелева			12.85
Т.контр.				
ГИП	Мелешин			12.85
Н.контр.	Панова			12.85
Утв.	Кузнецов			12.85

ПВЗ. 02. 01. 01

Втулка

Лит.	Масса	Масштаб
	0,7	1:1
Лист	Листов 1	

Труба 70×8 ГОСТ 8732-72 / В10 ГОСТ 8731-74

Гипронефтеспецмонтаж г. Москва

ПВЗ.02.01.02

25 (√)

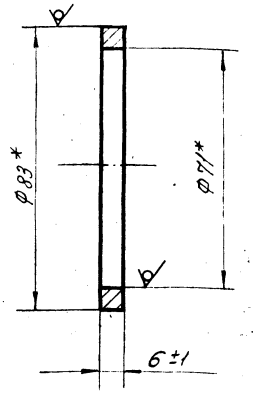

*Размер для справок.

Изм.	Лист	№ докум.	Подп.	Дата
Разраб.	Пак			12.85
Пров.	Чиспова			12.85
Т.контр.				
ГИП	Мелешин			12.85
Н.контр.	Панова			12.85
Утв.	Кузнецов			12.85

ПВЗ. 02. 01. 02

Кольцо

Лит.	Масса	Масштаб
	0.15	1:1
Лист	Листов 1	

Труба 83×6 ГОСТ 8732-78 / В10 ГОСТ 8731-74

Гипронефтеспецмонтаж г. Москва

ПВЗ.02.01.00СБ

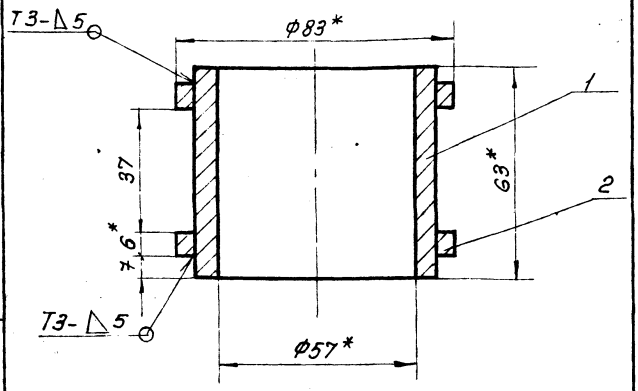

1. Сварные швы по ГОСТ 5264-80
Электроды типа 342А ГОСТ 9467-75.
2. Н16, $\pm \frac{IT16}{2}$
3. *Размеры для справок.

Изм.	Лист	№ докум.	Подп.	Дата
Разраб.	Пак			12.85
Пров.	Чиспова			12.85
Т.контр.				
ГИП	Мелешин			12.85
Н.контр.	Панова			12.85
Утв.	Кузнецов			12.85

ПВЗ.02.01.00СБ

Втулка
Сборочный чертеж

Лит.	Масса	Масштаб
	1.2	1:1
Лист	Листов 1	

Гипронефтеспецмонтаж г. Москва

Формат	Зона	Поз.	Обозначение	Наименование	Кол.	Примечание
				Документация		
А4			ПВЗ.02.01.00 СБ	Сборочный чертеж		
				Детали		
А4		1	ПВЗ.02.01.01	Втулка	1	
А4		2	ПВЗ.02.01.02	Кольцо	2	

Изм.	Лист	№ докум.	Подп.	Дата
Разраб.	Пак			12.85
Пров.	Чиспова			12.85
Гип.	Мелешин			12.85
Н.контр.	Панова			12.85
Утв.	Кузнецов			12.85

ПВЗ.02.01.00

Втулка

Лит.	Лист	Листов
		1

Гипронефтеспецмонтаж г. Москва

Инв.№ подл. | Подп. и дата | Взам. инв.№ | Инв.№ дубл. | Подп. и дата

Типовые проектные решения 705-5-024.86
Альбом III

ПВ4.05.00.03

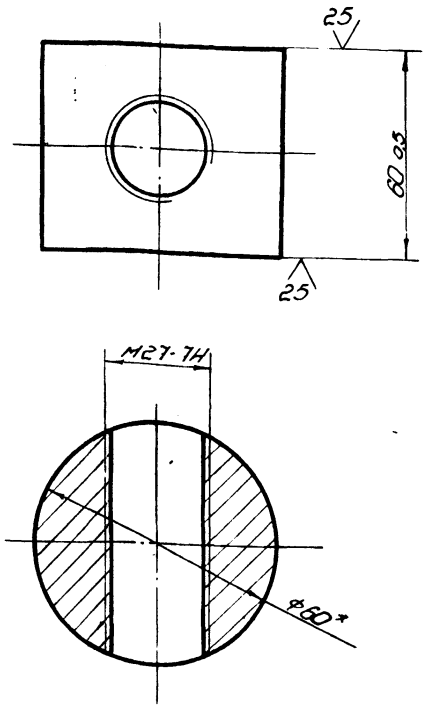

*Размер для справок.

Изм.	Лист	№ докум.	Подп.	Дата	ПВ4.05.00.03			
Разраб.		Числова		12.85	Гойка	Лит.	Масса	Масштаб
Пров.		Яшина		12.85			1.2	1:1
Т. контр.						Лист	Листов 1	
ГИП		Мелешкин		12.85	Круг В-60 ГОСТ 2590-71 / Ст. 3 ГОСТ 535-79	Гипронефтеспецмонтаж г. Москва		
Н. контр.		Попова		12.85				
Нач.		Кузнецов		12.85				

Копировал — Формат А1

ПВ4.05.01.01

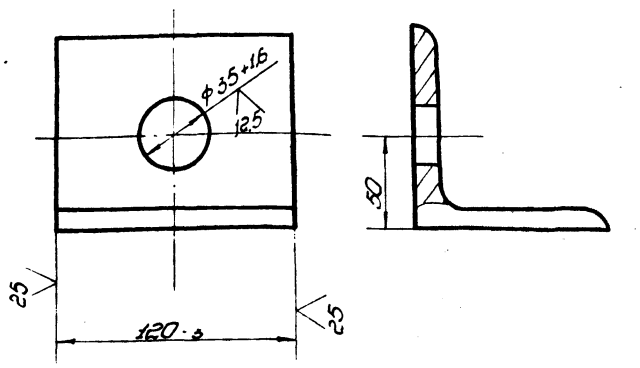

Изм.	Лист	№ докум.	Подп.	Дата	ПВ4.05.01.01			
Разраб.		Числова		12.85	Уголок	Лит.	Масса	Масштаб
Пров.		Яшина		12.85			1.25	1:2
Т. контр.						Лист	Листов 1	
ГИП		Мелешкин		12.85	Уголок 6-90×90×8 ГОСТ 8509-72 / Ст. 3 ГОСТ 535-79	Гипронефтеспецмонтаж г. Москва		
Н. контр.		Попова		12.85				
Нач.		Кузнецов		12.85				

Копировал — Формат А1

ПВ4.05.00.05б

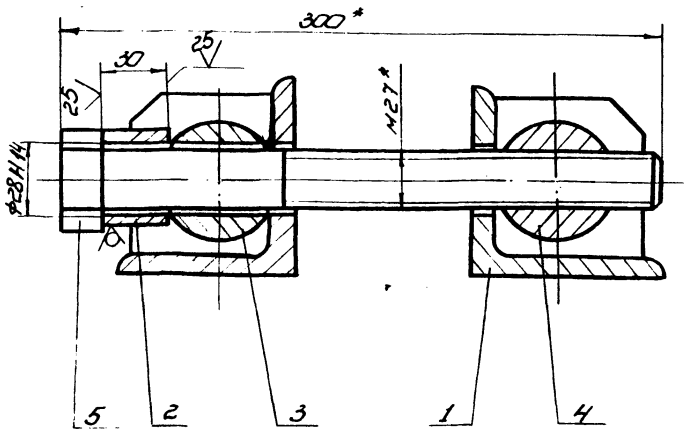

*Размеры для справок

Изм.	Лист	№ докум.	Подп.	Дата	ПВ4.05.00.05б			
Разраб.		Яшина		12.85	Стяжное приспособление	Лит.	Масса	Масштаб
Пров.		Числова		12.85			7.6	1:2
Т. контр.						Лист	Листов 1	
ГИП		Мелешкин		12.85	Сборочный чертеж	Гипронефтеспецмонтаж г. Москва		
Н. контр.		Попова		12.85				
Нач.		Кузнецов		12.85				

Копировал — Формат А1

ПВ4.05.01.02

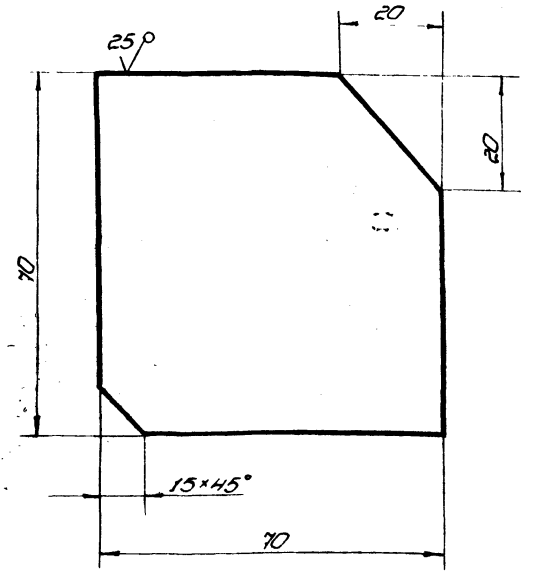

Неуказанные предельные отклонения размеров: $h16, -\pm\frac{IT16}{2}$.

Изм.	Лист	№ докум.	Подп.	Дата	ПВ4.05.01.02			
Разраб.		Яшина		К.А.	Ребро	Лит.	Масса	Масштаб
Пров.		Числова		К.85			0,3	1:1
Т. контр.						Лист	Листов 1	
ГИП		Мелешкин		12.85	Лист В8 ГОСТ 19903-74 / Ст. 3 ГОСТ 14637-79	Гипронефтеспецмонтаж г. Москва		
Н. контр.		Попова		12.85				
Нач.		Кузнецов		12.85				

Копировал — Формат А1

27535.03

Типовые проектные решения 705-5-024.86 Альбом III

Формат	Зона	Поз.	Обозначение	Наименование	Кол.	Примечание
				Документация		
А4			ПВ4.05.01.00 СБ	Сборочный чертеж		
				Детали		
А4	1		ПВ4.05.01.01	Ребро	2	
А4	2		ПВ4.05.01.02	Уголок	1	

Изм.	Лист	№ докум.	Подп.	Дата	ПВ4.05.01.00			
Разраб.		Кузьмина		12.85	Кронштейн	Лит.	Лист	Листов
Пров.						И		1
Гл. инж.		Тюрин		12.85		Гипронефтеспецмонтаж г. Москва		
Н. контр.		Попова		12.85				
Утв.		Кузнецов		12.85				

Инв. № подл. | Подп. и дата | Взам. инв. № | Инв. № дубл. | Подп. и дата

ПВ4.05.00.02

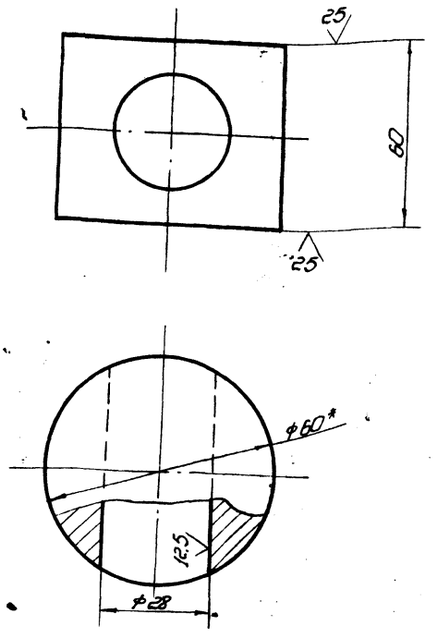

1. H16, h16, ±IT16/2.
2. * Размер для справок.

Изм.	Лист	№ докум.	Подп.	Дата	ПВ4.05.00.02			
Разраб.		Кузьмина		12.85	Сухарь	Лит.	Масса	Масштаб
Пров.						И	1,2	1:2
Гл. конструктор						Лист	Листов 1	
ГИП		Мелешин		12.85	Круг В.60 ГОСТ 2590-71 Ст.3 ГОСТ 535-79	Гипронефтеспецмонтаж г. Москва		
Н. контр.		Попова		12.85				
Утв.		Кузнецов		12.85				

Копировал

Формат	Зона	Поз.	Обозначение	Наименование	Кол.	Примечание
				Документация		
А4			ПВ4.05.00.00 СБ	Сборочный чертеж		
				Сборочные единицы		
А4	1		ПВ4.05.01.00	Кронштейн	2	
				Детали		
Б4	2		ПВ4.05.00.01	Втулка		
				Круг В45 ГОСТ 2590-71 Ст.3 ГОСТ 535-79		
				L=30	1	0,15 кг
А4	3		ПВ4.05.00.02	Сухарь	1	
А4	4		ПВ4.05.00.03	Гайка	1	
				Стандартные изделия		
				Болт М27×300×58.026 ГОСТ 7798-70	1	

Изм.	Лист	№ докум.	Подп.	Дата	ПВ4.05.00.00			
Разраб.		Кузьмина		12.85	Стяжное приспособление	Лит.	Лист	Листов
Пров.						И		1
Гл. конструктор						Гипронефтеспецмонтаж г. Москва		
Н. контр.		Попова		12.85				
Утв.		Кузнецов		12.85				

Копировал

ПВ4.05.02.00.06

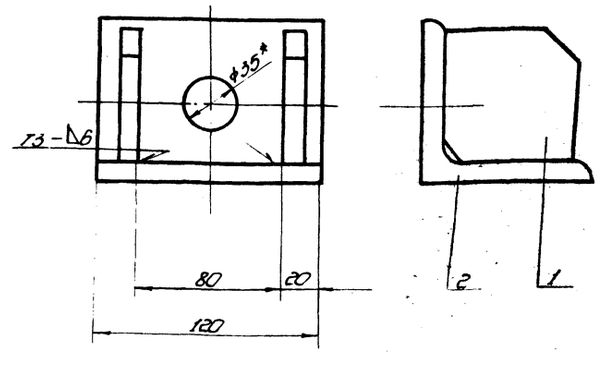

1. Сварку производить по ГОСТ 5264-80.
Электроды сварочные типа Э42А ГОСТ 9467-75.
2. ±IT16/2.
3. * Размер для справок.

Изм.	Лист	№ докум.	Подп.	Дата	ПВ4.05.01.00 СБ			
Разраб.		Кузьмина		12.85	Кронштейн	Лит.	Масса	Масштаб
Пров.						И	1,85	1:2
Гл. конструктор					Сборочный чертеж	Лист	Листов 1	
ГИП		Мелешин		12.85		Гипронефтеспецмонтаж г. Москва		
Н. контр.		Попова		12.85				
Утв.		Кузнецов		12.85				

Копировал

Формат А1

ПВ5.64.00.00СБ

Типовые проектные решения 705-5-024.86
Альбом III

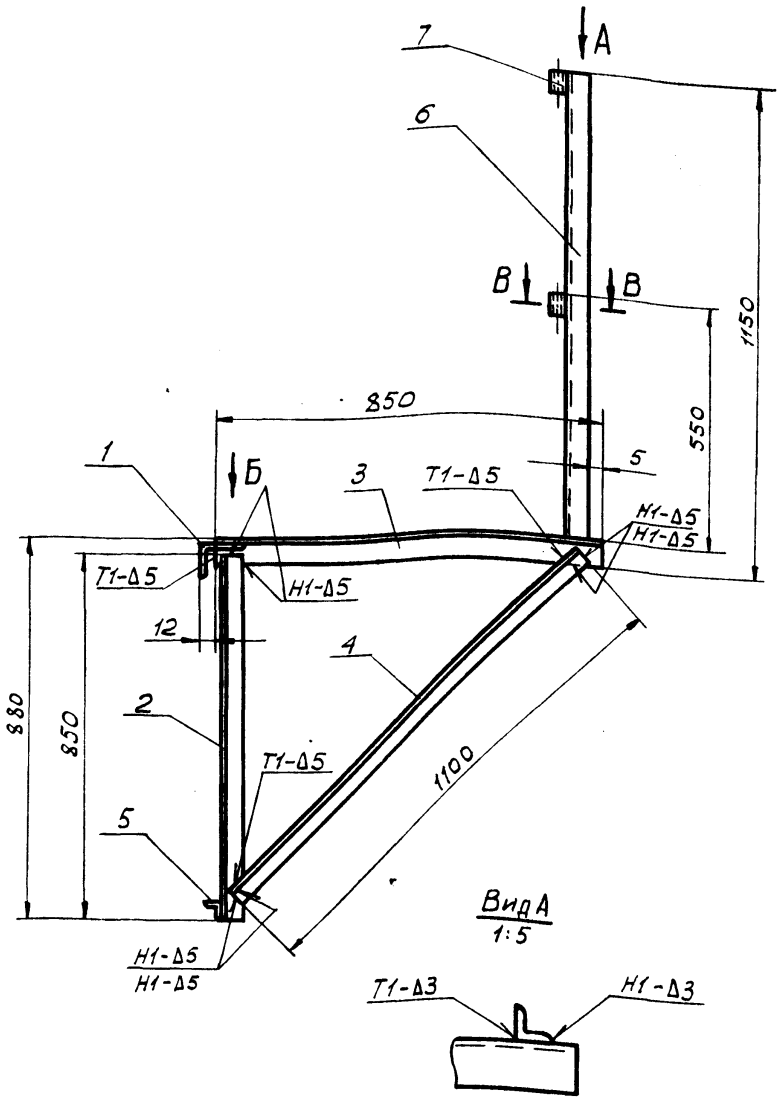

Вид А
1:5

Вид Б
м 1:2

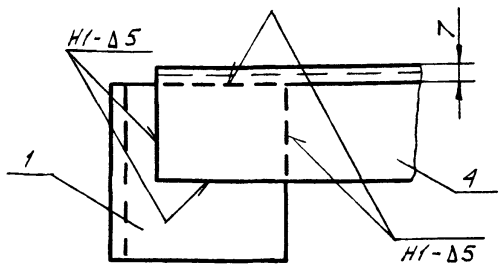

Поз.1
м 1:2

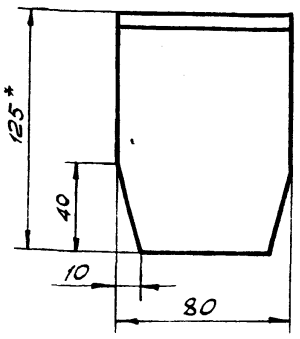

В-В
м 1:1

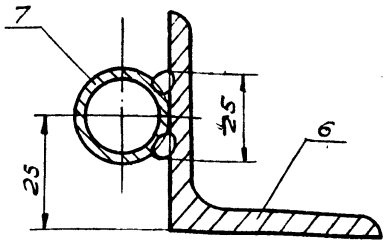

1. Сварочные швы по ГОСТ 5264-80. Электроды сварочные типа Э42А ГОСТ 9467-75.
2. $H16, h16, \pm \frac{IT16}{2}$
3. Шероховатость поверхностей реза для дет. Б4 - $\frac{25}{\sqrt{}}$.

Изм.	Лист	№ докум.	Подп.	Дата	ПВ5.64.00.00СБ			
Разраб.		Пак		12.85	Кронштейн	Лит.	Масса	Масшт.
Пров.		Числова		12.85			15,2	1:10
Т.контр.					Сборочный чертеж	Лист	Листов 1	
ГИП		Мелешин		12.85				
Н.контр.		Панова		12.85		Гипронефтеспецмонтаж г. Москва		
Утв.		Кузнецов		12.85				

Инв.№ подл. | Подп. и дата | Взам. инв.№ | Инв.№ дубл. | Подп. и дата

ПП7.07.00.00



Длина заготовки $L = 110$ мм

Изм.	Лист	№ докум.	Подп.	Дата	ПП7.07.00.00			
Разраб.		Пак		12.85	Карман	Лит.	Масса	Масштаб
Пров.		Числова		12.85			0,5	1:2
Т.контр.					Швеллер 14 ГОСТ 8240-72 / Ст.3 ГОСТ 14637-79	Лист	Листов 1	
ГИП		Мелешин		12.85		Гипронефтеспецмонтаж г. Москва		
Н.контр.		Панова		12.85				
Утв.		Кузнецов		12.85				

Инв.№ подл. | Подп. и дата | Взам. инв.№ | Инв.№ дубл. | Подп. и дата

Формат	Зона	Поз.	Обозначение	Наименование	Кол.	Примеч.
				Документация		
А3			ПВ5.64.00.00СБ	Сборочный чертеж		
				Детали		
Б4		1	ПВ5.64.00.01	Крюк		
				Уголок Б-125×80×8 ГОСТ 8510-72 / Ст.3 ГОСТ 535-79		
				$L = 80$	1	0,1 кг
				Уголок		
				Уголок Б-50×50×5 ГОСТ 8509-72 / Ст.3 ГОСТ 535-79		
Б4		2	ПВ5.64.00.02	$L = 850$	1	3,2 кг
Б4		3	ПВ5.64.00.03	$L = 850$	1	3,2 кг
Б4		4	ПВ5.64.00.04	$L = 1100$	1	4,2 кг
Б4		5	ПВ5.64.00.05	Упор		
				Уголок Б-28×28×3 ГОСТ 8509-72 / Ст.3 ГОСТ 535-79		
				$L = 70$	1	0,1 кг
Б4		6	ПВ5.64.00.06	Ограждение		
				Уголок Б-50×50×5 ГОСТ 8509-72 / Ст.3 ГОСТ 535-79		
				$L = 1100$	1	4,2 кг
Б4		7	ПВ5.64.00.07	Труба		
				Труба 20×2,8 ГОСТ 3262-75		
				$L = 50$	2	0,07 кг

Изм.	Лист	№ докум.	Подп.	Дата	ПВ5.64.00.00			
Разраб.		Пак		К.85	Кронштейн	Лит.	Лист	Листов
Пров.		Числова		12.85				1
ГИП		Мелешин		12.85		Гипронефтеспецмонтаж г. Москва		
Н.контр.		Панова		12.85				
Утв.		Кузнецов		12.85				

Инв.№ подл. | Подп. и дата | Взам. инв.№ | Инв.№ дубл. | Подп. и дата

Типовые проектные решения 705-5-024.86
Альбом III

ПВ12.02.00.00

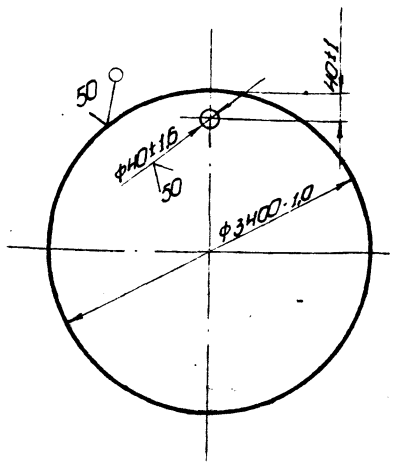

Изм.	Лист	№ докум.	Подп.	Дата
Разраб.		Кузьмина		12.85
Пров.		Кузьмина		12.85
Т.контр.				
ГИП		Мелешин		12.85
Н.контр.		Попова		12.85
Утв.		Кузнецов		12.85

ПВ12.02.00.00

Поддон

Лит.	Масса	Масштаб
И	580	1:20
Лист	Листов 1	

Лист 5-8 ГОСТ 19903-74
Ст 3 ГОСТ 14637-79

Гипронефтеспецмонтаж г. Москва

Копировал

Формат А4

Поз.	Обозначение	Наименование	Кол.	Примечание
		Документация		
	ПВ8.04.00.00 СБ	Сборочный чертеж		
		Детали		
1	ПВ8.04.00.01	Пластина	1	
		Опора		
		Уголок Б63×40×4 ГОСТ 8509-72 Ст. 3 ГОСТ 535-79		
2	ПВ8.04.00.02	L = 50	1	0,16кг
3	ПВ8.04.00.03	L = 250	1	0,80кг
		Стандартные изделия		
4		Слобо СА-2.5 ОСТ 5.2312-79	2	1,38кг

Инв.№ подл. | Подп. и дата | Взам. инв.№ | Инв.№ дубл. | Подп. и дата

Изм.	Лист	№ докум.	Подп.	Дата
Разраб.		Кузьмина		12.85
Пров.		Кузьмина		12.85
Т.контр.				
ГИП		Мелешин		12.85
Н.контр.		Попова		12.85
Утв.		Кузнецов		12.85

ПВ8.04.00.00

Кронштейн для расчалок

Лит.	Масса	Масштаб
И		1
Лист	Листов 1	

Гипронефтеспецмонтаж г. Москва

Копировал

Формат А4

ПВ8.04.00.01

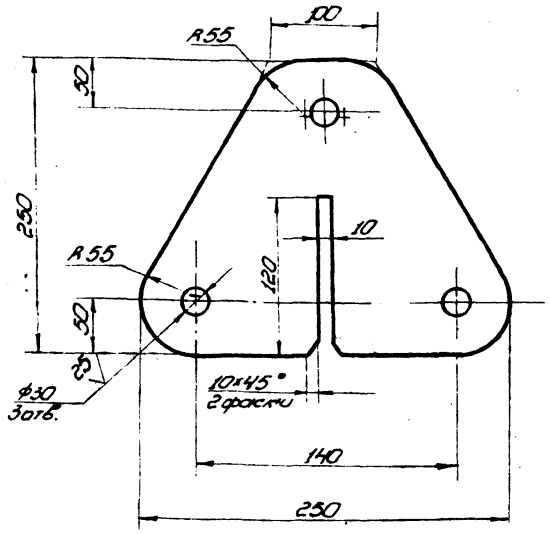

Неуказанные предельные отклонения размеров: h16, H16, ±IT16/2.

Изм.	Лист	№ докум.	Подп.	Дата
Разраб.		Кузьмина		12.85
Пров.		Кузьмина		12.85
Т.контр.				
ГИП		Мелешин		12.85
Н.контр.		Попова		12.85
Утв.		Кузнецов		12.85

ПВ8.04.00.01

Плостина

Лит.	Масса	Масштаб
И	6,3	1:4
Лист	Листов 1	

Лист 6-14 ГОСТ 19903-74
Ст 3 ГОСТ 14637-79

Гипронефтеспецмонтаж г. Москва

Копировал

Формат А4

ПВ8.04.00.00 СБ

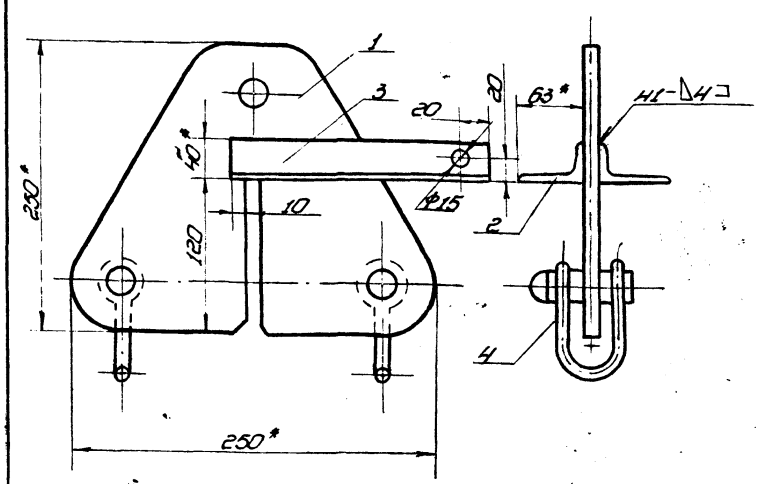

1. Сварные швы по ГОСТ 5264-80.
Электроды типа Э42А ГОСТ 9467-75.
2. H16, h16, ±IT16/2.
3. * Размеры для справок.

Изм.	Лист	№ докум.	Подп.	Дата
Разраб.		Кузьмина		12.85
Пров.		Кузьмина		12.85
Т.контр.				
ПП		Мелешин		12.85
Н.контр.		Попова		12.85
Утв.		Кузнецов		12.85

ПВ8.04.00.00 СБ

Кронштейн для расчалок
Сборочный чертеж

Лит.	Масса	Масштаб
И	8,0	1:4
Лист	Листов 1	

Гипронефтеспецмонтаж г. Москва

Копировал

Формат А4

ПВ 12.01.00.01

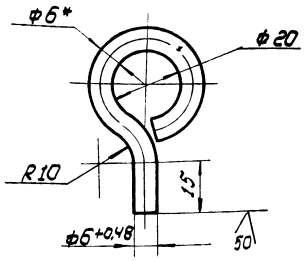

1. Длина заготовки 115 ± 0,7мм.
2. H16, h 16, ± IT16/2
3. * Размер для справок.

Изм.	Лист	№ докум.	Подп.	Дата
Разраб.		Яшина		12.85
Пров.		Числова		12.85
Т. контр.				
ГИП		Телешин		12.85
Н. контр.		Панова		12.85
Утв.		Кузнецов		12.85

ПВ 12.01.00.01

Серега

Лит.	Масса	Масштаб
	0.03	1:1
Лист	Листов 1	

Круг В-Б ГОСТ 2590-71 / Ст.3 ГОСТ 535-79

Гипронефтеспецмонтаж г. Москва

ПВ 12.01.00.00СБ

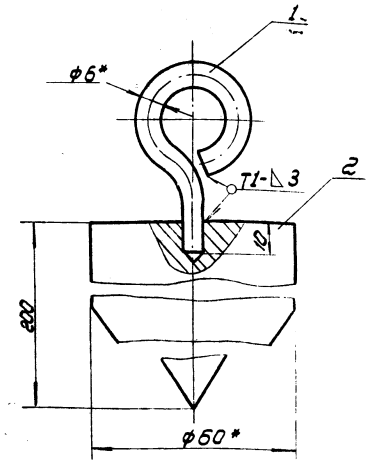

1. Сварные швы по ГОСТ 5264-80.
Электроды типа Э42А ГОСТ 9467-75.
2. H16, h 16, ± IT16/2
3. * Размеры для справок.

Изм.	Лист	№ докум.	Подп.	Дата
Разраб.		Яшина		12.85
Пров.		Числова		12.85
Т. контр.				
ГИП		Телешин		12.85
Н. контр.		Панова		12.85
Утв.		Кузнецов		12.85

ПВ 12.01.00.00СБ

Отвес

Сборочный чертеж

Лит.	Масса	Масштаб
	4.0	1:1
Лист	Листов 1	

Гипронефтеспецмонтаж г. Москва

ПВ 12.01.00.02

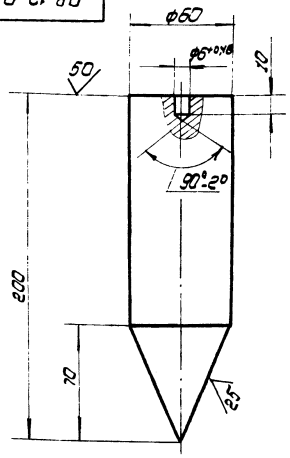

1. Длина заготовки 200 ± 1,5мм.
2. H16, h 16, ± IT16/2

Изм.	Лист	№ докум.	Подп.	Дата
Разраб.		Яшина		12.85
Пров.		Числова		12.85
Т. контр.				
ГИП		Телешин		12.85
Н. контр.		Панова		12.85
Утв.		Кузнецов		12.85

ПВ 12.01.00.02

Груз

Лит.	Масса	Масштаб
	3.9	1:2
Лист	Листов 1	

Круг В-60 ГОСТ 2590-71 / Ст.3 ГОСТ 535-79

Гипронефтеспецмонтаж г. Москва

Формат	Зона	Поз.	Обозначение	Наименование	Кол.	Примечание
				Документация		
А4			ПВ 12.01.00.00	Сборочный чертеж		
				Детали		
А4		1	ПВ 12.01.00.01	Серега	1	
А4		2	ПВ 12.01.00.02	Груз	1	

Изм.	Лист	№ докум.	Подп.	Дата
Разраб.		Яшина		12.85
Пров.		Числова		12.85
Т. контр.				
ГИП		Телешин		12.85
Н. контр.		Панова		12.85
Утв.		Кузнецов		12.85

ПВ 12.01.00.00

Отвес

Лит.	Лист	Листов
		1

Гипронефтеспецмонтаж г. Москва

Типовые проектные решения 705-5-024.86
Альбом III

21523-03

Формат	Зона	Поз.	Обозначение	Наименование	Кол.	Примеч.
Б4		5	ПВ9.20.00.05	Полоса		
				Полоса 4х20 ГОСТ 103-76 / Ст. 3 ГОСТ 535-79		
				L=1500	3	0,9 кг
Б4		6	ПВ9.20.00.06	Круг		
				Круг В-18 ГОСТ 2590-71 / Ст. 3 ГОСТ 535-79		
				L=580	11	1,1 кг
				ПВ9.20.00.00-01 см. СБ		
				Детали		
Б4		3	ПВ9.20.00.03	Уголок		
				Уголок Б-40х40х4 ГОСТ 8509-72 / Ст. 3 ГОСТ 535-79		
				L=4460	2	13,8 кг
Б4		4	ПВ9.20.00.04	Полоса		
				Полоса 4х20 ГОСТ 103-75 / Ст. 3 ГОСТ 535-79		
				L=1920	4	1,2 кг
Б4		5	ПВ9.20.00.05	Полоса		
				Полоса 4х20 ГОСТ 103-76 / Ст. 3 ГОСТ 535-79		
				L=2250	3	1,4 кг
Б4		6	ПВ9.20.00.06	Круг		
				Круг В-18 ГОСТ 2590-71 / Ст. 3 ГОСТ 535-79		
				L=580		

Изм.	Лист	№ докум.	Подп.	Дата	ПВ9.20.00.00	Лист 2

Формат	Зона	Поз.	Обозначение	Наименование	Кол.	Прим.
				Документация		
А3			ПВ9.20.00.00 СБ	Сборочный чертеж		
				Детали		
Б4		1	ПВ9.20.00.01	Уголок		
				Уголок Б-40х40х4 ГОСТ 8509-72 / Ст. 3 ГОСТ 535-79		
				L=270	2	0,45 кг
				Уголок		
				Уголок Б-40х40х4 ГОСТ 8509-72 / Ст. 3 ГОСТ 535-79		
Б4		2	ПВ9.20.00.02	L=300	2	0,8 кг
Б4		7	ПВ9.20.00.07	L=150	2	0,4 кг
			Переменные данные	для исполнений		
				ПВ9.20.00.00 см. СБ		
				Детали		
Б4		3	ПВ9.20.00.03	Уголок		
				Уголок Б-40х40х4 ГОСТ 8509-73 / Ст. 3 ГОСТ 535-79		
				L=3710	2	11,5 кг
Б4		4	ПВ9.20.00.04	Полоса		
				Полоса 4х20 ГОСТ 103-75 / Ст. 3 ГОСТ 535-79		
				L=1920	3	12 кг

Изм.	Лист	№ докум.	Подп.	Дата	ПВ9.20.00.00			
Разраб.		Кузьмина		12.85	Лестница	Лит. И	Лист 1	Листов 6
Пров.		Числова		12.85		Гипронефтеспецмонтаж г. Москва		
ГИП		Мелешин		12.85				
Н.контр.		Панова		12.85				
Утв.		Кузнецов		12.85				

ПВ9.20.00.00 СБ

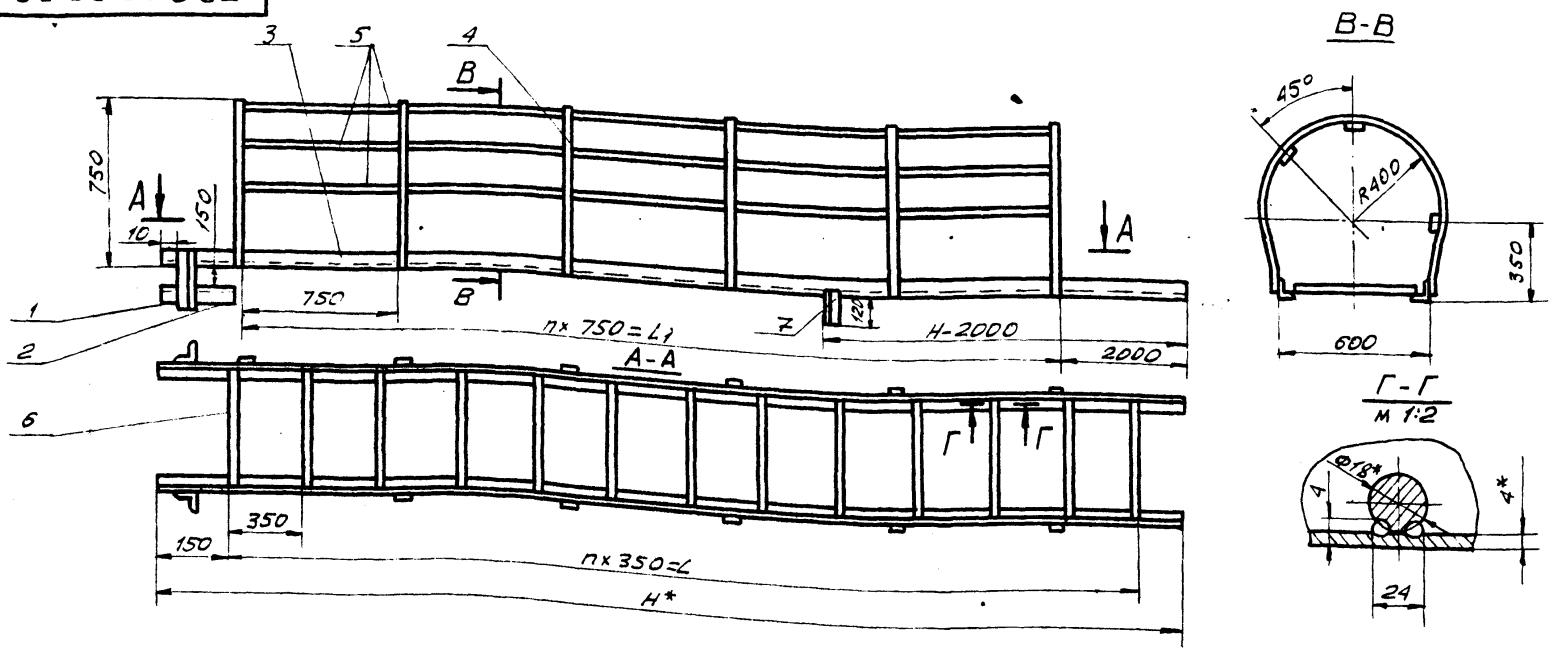

Обозначение	Размеры, мм L	L1	H*	n	n1	Масса, кг
ПВ9.20.00.00	3500	1500	3710	10	2	43,9
ПВ9.20.00.00-01	4200	2250	4460	12	3	53,4
ПВ9.20.00.00-02	5600	3750	5960	16	5	72,4
ПВ9.20.00.00-03	7000	5250	7440	20	7	90
ПВ9.20.00.00-04	8400	6750	8940	24	9	104,6
ПВ9.20.00.00-05	11550	9750	11920	33	13	141,0
ПВ9.20.00.00-06	15750	13500	15000	45	18	185,0

1. Неуказанные швы сварных соединений Н1-Δ4 по контуру прилегания деталей. Сварные швы по ГОСТ 5264-80. Шов №1 сварка ручная электродуговая. Электроды сварочные типа Э-42А ГОСТ 9457-75.
2. Н16, h 16, ± $\frac{JT16}{2}$.
3. Шероховатость поверхностей реза для дет. Б4-$\overset{50}{\surd}$.
4. * Размеры для справок.

Изм.	Лист	№ докум.	Подп.	Дата	ПВ9.20.00.00 СБ			
Разраб.		Кузьмина		12.85	Лестница Сборочный чертеж	Лит. И	Масса См. табл.	Масшт. –
Пров.		Числова		12.85		Лист	Листов 1	
Т.контр.						Гипронефтеспецмонтаж г. Москва		
ГИП		Мелешин		12.85				
Н.контр.		Панова		12.85				
Утв.		Кузнецов		12.85				

Инв. № подл. | Подп. и дата | Взам. инв. № | Инв. № дубл. | Подп. и дата

Формат	Зона	Поз.	Обозначение	Наименование	Кол.	Примечание
Б4		5	ПВ9.20.00.05	Полоса		
				Полоса 4х20 ГОСТ 103-76 / Ст.3 ГОСТ 535-79		
				L=13500	3	8,9 кг
Б4		6	ПВ9.20.00.06	Круг		
				Круг В18 ГОСТ 2590-71 / Ст.3 ГОСТ 535-79		
				L=580	46	1,1 кг

Инв.№ подл. | Подп. и дата | Взам. инв.№ | Инв.№ дубл. | Подп. и дата

Изм. Лист № докум. Подп. Дата

ПВ9.20.00.00

Лист 6

Формат	Зона	Поз.	Обозначение	Наименование	Кол.	Примечание
				ПВ9.20.00.00-05 см. СБ		
				Детали		
Б4		3	ПВ9.20.00.03	Уголок		
				Уголок Б-40х40х4 ГОСТ 8509-72 / Ст.3 ГОСТ 535-79		
				L=11920	2	35,7 кг
Б4		4	ПВ9.20.00.04	Полоса		
				Полоса 4х20 ГОСТ 103-76 / Ст.3 ГОСТ 535-79		
				L=1920	13	1,2 кг
Б4		5	ПВ9.20.00.05	Полоса		
				Полоса 4х20 ГОСТ 103-75 / Ст.3 ГОСТ 535-79		
				L=9750	3	5,9 кг
Б4		6	ПВ9.20.00.06	Круг		
				Круг В18 ГОСТ 2590-71 / Ст.3 ГОСТ 535-79		
				L=580	33	1,1 кг
				ПВ9.20.00.00-06 см. СБ		
				Детали		
Б4		3	ПВ9.20.00.03	Уголок		
				Уголок Б-40х40х4 ГОСТ 8509-72 / Ст.3 ГОСТ 535-79		
				L=16000	2	44,7 кг
Б4		4	ПВ9.20.00.04	Полоса		
				Полоса 4х20 ГОСТ 103-75 / Ст.3 ГОСТ 535-79		
				L=1920	19	1,2 кг

Инв.№ подл. | Подп. и дата | Взам. инв.№ | Инв.№ дубл. | Подп. и дата

Изм. Лист № докум. Подп. Дата

ПВ9.20.00.00

Лист 5

Формат	Зона	Поз.	Обозначение	Наименование	Кол.	Примечание
Б4		5	ПВ9.20.00.05	Полоса		
				Полоса 4х20 ГОСТ 103-76 / Ст.3 ГОСТ 535-79		
				L=5250	3	3,3 кг
Б4		6	ПВ9.20.00.06	Круг		
				Круг В18 ГОСТ 2590-71 / Ст.3 ГОСТ 535-79		
				L=580	20	1,1 кг
				ПВ9.20.00.00-04 см. СБ		
				Детали		
Б4		3	ПВ9.20.00.03	Уголок		
				Уголок Б-40х40х4 ГОСТ 8509-72 / Ст.3 ГОСТ 535-79		
				L=8940	2	26,8 кг
Б4		4	ПВ9.20.00.04	Полоса		
				Полоса 4х20 ГОСТ 103-76 / Ст.3 ГОСТ 535-79		
				L=1920	10	1,2 кг
Б4		5	ПВ9.20.00.05	Полоса		
				Полоса 4х20 ГОСТ 103-76 / Ст.3 ГОСТ 535-79		
				L=6750	3	4,2 кг
Б4		6	ПВ9.20.00.06	Круг		
				Круг В18 ГОСТ 2590-71 / Ст.3 ГОСТ 535-79		
				L=580	24	1,1 кг

Инв.№ подл. | Подп. и дата | Взам. инв.№ | Инв.№ дубл. | Подп. и дата

Изм. Лист № докум. Подп. Дата

ПВ9.20.00.00

Лист 4

Формат	Зона	Поз.	Обозначение	Наименование	Кол.	Примечание
				ПВ9.20.00.00-02 см. СБ		
				Детали		
Б4		3	ПВ9.20.00.03	Уголок		
				Уголок Б-40х40х4 ГОСТ 8509-72 / Ст.3 ГОСТ 535-79		
				L=5950	2	13,4 кг
Б4		4	ПВ9.20.00.04	Полоса		
				Полоса 4х20 ГОСТ 103-76 / Ст.3 ГОСТ 535-79		
				L=1920	6	1,2 кг
Б4		5	ПВ9.20.00.05	Полоса		
				Полоса 4х20 ГОСТ 103-76 / Ст.3 ГОСТ 535-79		
				L=3750	3	2,4 кг
Б4		6	ПВ9.20.00.06	Круг		
				Круг В18 ГОСТ 2590-71 / Ст.3 ГОСТ 535-79		
				L=580	17	1,1 кг
				ПВ9.20.00.00-03 см. СБ.		
				Детали		
Б4		3	ПВ9.20.00.03	Уголок		
				Уголок Б-40х40х4 ГОСТ 8509-72 / Ст.3 ГОСТ 535-79		
				L=7440	2	22,8 кг
Б4		4	ПВ9.20.00.04	Полоса		
				Полоса 4х20 ГОСТ 103-76 / Ст.3 ГОСТ 535-79		
				L=1920	8	1,2 кг

Инв.№ подл. | Подп. и дата | Взам. инв.№ | Инв.№ дубл. | Подп. и дата

Изм. Лист № докум. Подп. Дата

ПВ9.20.00.00

Лист 3

Типовые проектные решения 705-5-024.86 Альбом III

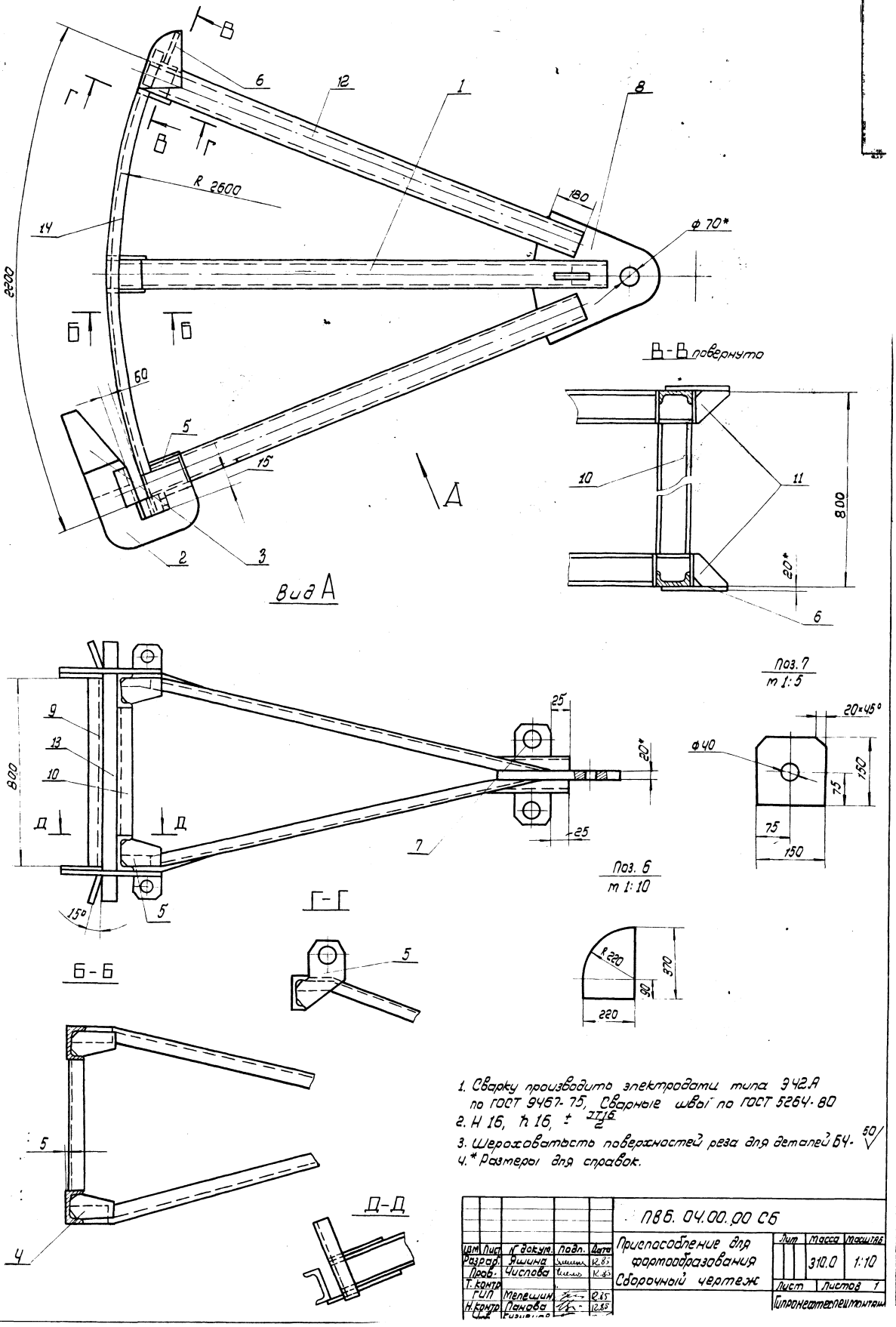

1. Сварку производить электродами типа Э42А по ГОСТ 9467-75, Сварные швы по ГОСТ 5264-80
2. Н 16, h 16, $\pm \frac{IT16}{2}$
3. Шероховатость поверхностей реза для деталей Б4-50
4. * Размеры для справок.

					ПВБ. 04.00.00 СБ		
Изм	Лист	№ докум.	Подп.	Дата	Приспособление для фортообразования Сборочный чертеж	Лит	Масса 310.0	Масштаб 1:10
Разраб.		Яшина		12.85				
Пров.		Числова		12.85				
Т. контр.						Лист	Листов 1
ГИП		Мелешин		12.85		Гипронефтеспецмонтаж	
Н. контр.		Панова		12.85			

Инв. № подл. | Подп. и дата | Взам. инв. № | Инв. № подл. | Подп. и дата

Типовые проектные решения 705-5-024.86 Альбом III

21523-03

Формат	Зона	Поз.	Обозначение	Наименование	Кол.	Примечание
				Документация		
А2			ПВ6.04.00.00 СБ	Сборочный чертеж		
				Сборочные единицы		
А4		1	ПВ6.04.01.00	Раскос	2	
				Детали		
А4		2	ПВ6.04.00.01	Скоба	2	
А4		3	ПВ6.04.00.02	Ловитель	2	
А4		4	ПВ6.04.00.03	Косынка	10	
А4		5	ПВ6.04.00.04	Пластина	4	
Б4		6	ПВ6.04.00.05	Шаблон		
				лист Б-2 ГОСТ 19903-74 Ст.3 ГОСТ 14637-79		
				220×310	2	7.0 кг
Б4		7	ПВ6.04.00.06	Кронштейн		
				лист Б-6 ГОСТ 19903-74 Ст.3 ГОСТ 14637-79		
				150×150	2	2.8 кг
А4		8	ПВ6.04.00.07	Пластина	1	
А4		9	ПВ6.04.00.08	Стойка	1	
Б4		10	ПВ6.04.00.09	Стойка		
				Швеллер 14 ГОСТ 8240-72 Ст.3 ГОСТ 535-79		
				L = 520	3	6.3 кг

Инв.№ подл. | Подп. и дата | Взам. инв.№ | Инв.№ дубл. | Подп. и дата

Изм.	Лист	№ докум.	Подп.	Дата
Разраб.		Яшина		12.85
Провер.		Числова		12.85
ГИП		Мелешин		12.85
Н.контр.		Панова		12.85
Утв.		Кузнецов		12.85

ПВ6.04.00.00

Приспособление для формообразования

Лит.	Лист	Листов
	1	2

Гипронефтеспецмонтаж г. Москва

ПВ6.04.00.02

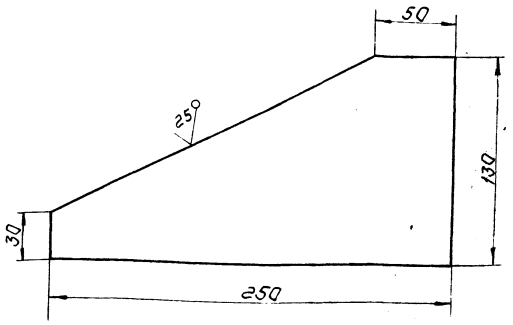

Неуказанные предельные отклонения размеров: ± IT16/2.

ПВ6.04.00.02

Ловитель

Изм.	Лист	№ докум.	Подп.	Дата
Разраб.		Яшина		12.85
Пров.		Числова		12.85
Т.контр.				
ГИП		Мелешин		12.85
Н.контр.		Панова		12.85
Утв.		Кузнецов		12.85

Лит. | Масса 1,25 | Масшт. 1:2

Лист | Листов 1

Лист Б-6 ГОСТ 19903-74 Ст.3 ГОСТ 14637-79

Гипронефтеспецмонтаж г. Москва

Формат	Зона	Поз.	Обозначение	Наименование	Кол.	Примечание
А4		11	ПВ6.04.00.10	Косынка	2	
А4		12	ПВ6.04.00.11	Укосина	4	
Б4		13	ПВ6.04.00.12	Полоса		
				лист Б-6 ГОСТ 19903-74 Ст.3 ГОСТ 14637-79		
				60×1060	1	3.0 кг
Б4		14	ПВ6.04.00.13	Шаблон		
				Швеллер 14 ГОСТ 8240-72 Ст.3 ГОСТ 535-79		
				L = 2300	2	27.0 кг

Инв.№ подл. | Подп. и дата | Взам. инв.№ | Инв.№ дубл. | Подп. и дата

Изм.	Лист	№ докум.	Подп.	Дата

ПВ6.04.00.00

Лист 2

ПВ6.04.00.01

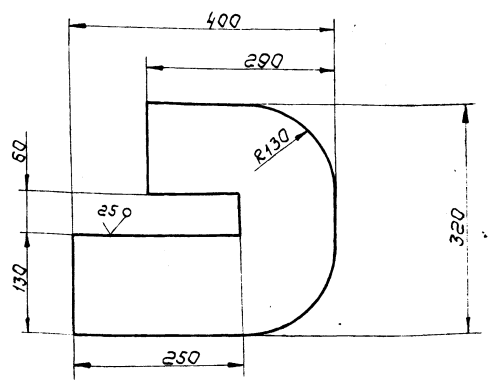

Неуказанные предельные отклонения размеров: H16; h16; ± IT16/2.

ПВ6.04.00.01

Скоба

Изм.	Лист	№ докум.	Подп.	Дата
Разраб.		Яшина		12.85
Пров.		Числова		12.85
Т.контр.				
ГИП		Мелешин		12.85
Н.контр.		Панова		12.85
Утв.		Кузнецов		12.85

Лит. | Масса 15,0 | Масшт. 1:5

Лист | Листов 1

Лист Б-2 ГОСТ 19903-74 Ст.3 ГОСТ 14637-79

Гипронефтеспецмонтаж г. Москва

Типовые проектные решения 705-5-024.86
Альбом III

ПВ6.04.01.00СБ

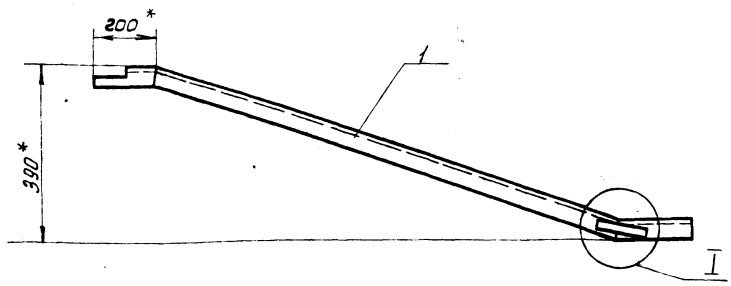

I
М 1:2

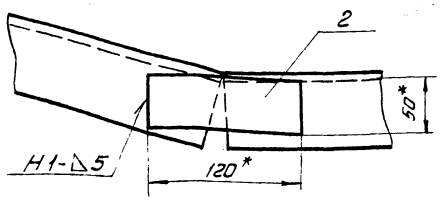

1. Сварку производить по ГОСТ 5264-80. Электроды сварочные типа Э 42А ГОСТ 9467-75
2. $H16,\ h16. \pm \frac{IT16}{2}$
3. Шероховатость поверхностей реза для деталей Б4- 50
4. *Размер для справок.

Изм.	Лист	№ докум.	Подп.	Дата
Разраб.		Яшина		12.85
Пров.		Числова		12.85
Т.контр.				
ГИП		Мелешин		12.85
Н.контр.		Панова		12.85
Утв.		Кузнецов		12.85

ПВ6.04.01.00СБ

Раскос

Сборочный чертеж

Лит.	Масса	Масштаб
	20.5	1:10
Лист	Листов 1	

Гипронефтеспецмонтаж г. Москва

Формат	Зона	Поз.	Обозначение	Наименование	Кол.	Примечание
				Документация		
А3			ПВ6.04.01.00СБ	Сборочный чертеж		
				Детали		
А4		1	ПВ6.04.01.01	Укосина	1	
Б4		2	ПВ6.04.01.02	Пластина		
				Лист Б6 ГОСТ 19903-74 / Ст3 ГОСТ 14637-79		
				120×50	1	0.3кг

Изм.	Лист	№ докум.	Подп.	Дата
Разраб.		Яшина		12.85
Пров.		Числова		12.85
ГИП		Мелешин		12.85
Н.контр.		Панова		12.85
Утв.		Кузнецов		12.85

ПВ6.04.01.00

Раскос

Лит.	Лист	Листов
		1

Гипронефтеспецмонтаж г. Москва

ПВ6.04.00.10

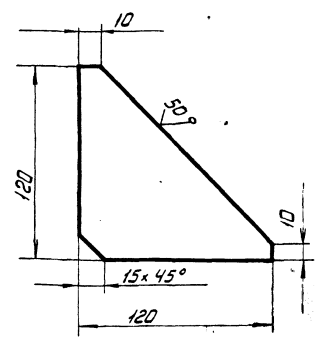

Неуказанные предельные отклонения размеров $\pm \frac{IT16}{2}$

Изм.	Лист	№ докум.	Подп.	Дата
Разраб.		Яшина		12.85
Пров.		Числова		12.85
Т.контр.				
ГИП		Мелешин		12.85
Н.контр.		Панова		12.85
Утв.		Кузнецов		12.85

ПВ6.04.00.10

Косынка

Б-8 ГОСТ 19903-74
Лист Ст3 ГОСТ 14637-79

Лит.	Масса	Масштаб
	0.7	1:2
Лист	Листов 1	

Гипронефтеспецмонтаж г. Москва

ПВ6.04.01.01

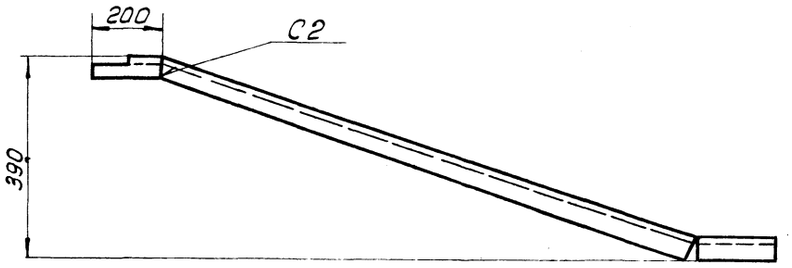

Развертка
М1:1

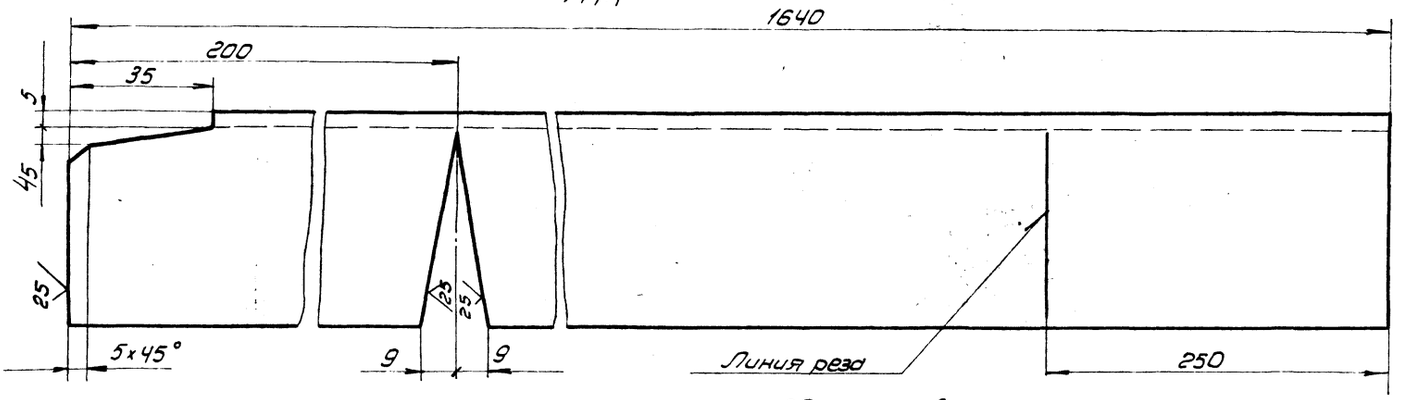

1. Сварку производить по ГОСТ 5264-80 Электроды сварочные типа Э42А ГОСТ 9467-75
2. $H16,\ h16,\ \pm\frac{IT16}{2}$

					ПВ6.04.01.01	
Изм.	Лист	№ докум.	Подп.	Дата	Укосина	Лит. / Масса 20.0 / Масштаб 1:10
Разраб.		Яшина		12.85		Лист / Листов 1
Пров.		Числова		12.85		
Т.контр.						
ГИП		Мелешин		12.85	Швеллер 14 ГОСТ 8240-72 Ст3 ГОСТ 535-79	Гипронефтеспецмонтаж г. Москва
Н.контр.		Панова		12.85		
Утв.		Кузнецов		12.85		

ПВ6.04.00.11

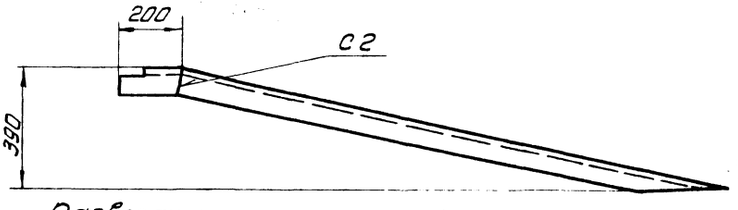

Развертка
М1:1

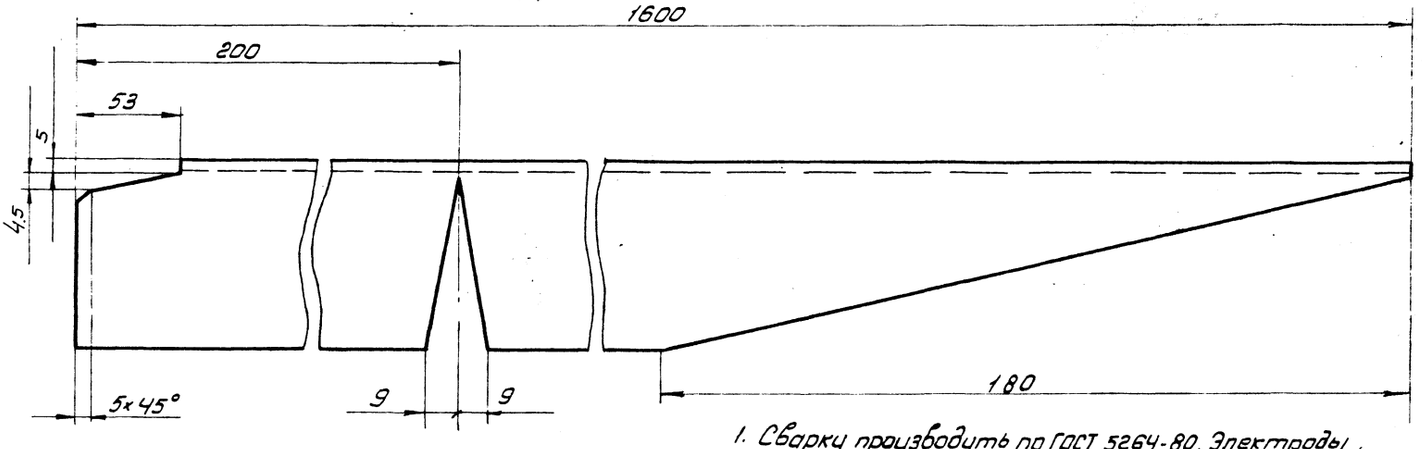

1. Сварку производить по ГОСТ 5264-80. Электроды сварочные типа Э42А ГОСТ 9467-75
2. Шероховатость поверхностей реза для деталей Б4 $\sqrt{50}$
3. $H16,\ h16 \pm \frac{IT16}{2}$

					ПВ6.04.00.11	
Изм.	Лист	№ докум.	Подп.	Дата	Укосина	Лит. / Масса 19.7 / Масштаб 1:10
Разраб.		Яшина		12.85		Лист / Листов 1
Пров.		Числова		12.85		
Т.контр.						
ГИП		Мелешин		2.85	Швеллер 14 ГОСТ 8240-72 Ст3 ГОСТ 535-79	Гипронефтеспецмонтаж г. Москва
Н.контр.		Панова		12.85		
Утв.		Кузнецов		12.85		

Инв.№ подл. | Подп. и дата | Взам. инв.№ | Инв.№ дубл. | Подп. и дата

21523-03

Типовые проектные решения 705-5-024.86
Альбом III

ПВ6.04.00.07

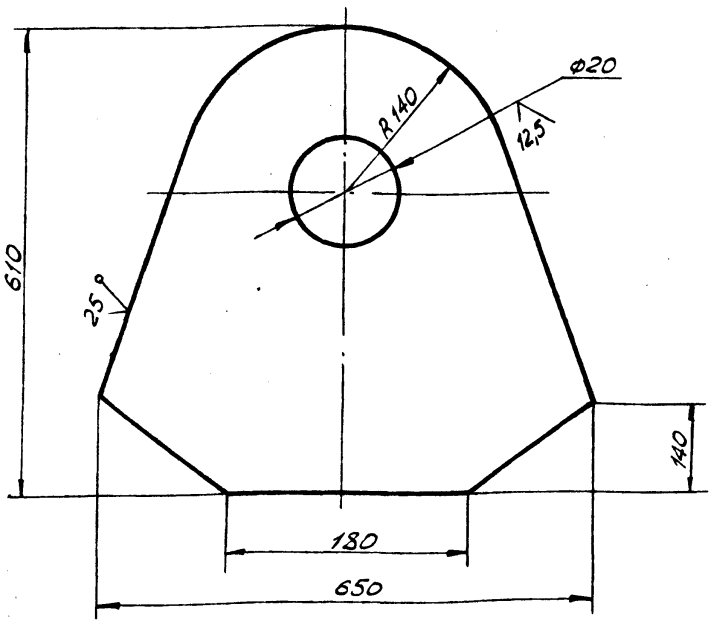

Неуказанные предельные отклонения размеров:
$h16, \pm \frac{IT16}{2}$.

				ПВ6.04.00.07	
Изм.	Лист	№ докум.	Подп.	Дата	
Разраб.		Яшина		12.85	Пластина
Пров.		Числова		12.85	
Т.контр.					
ГИП		Мелешин		12.85	
Н.контр.		Панова		12.85	Лист 6-20 ГОСТ 19903-74 / Ст.3 ГОСТ 14637-79
Утв.		Кузнецов		12.85	

Лит.	Масса	Масштаб
	40,0	1:5
Лист	Листов	

Гипронефтеспецмонтаж г. Москва

ПВ6.04.00.04

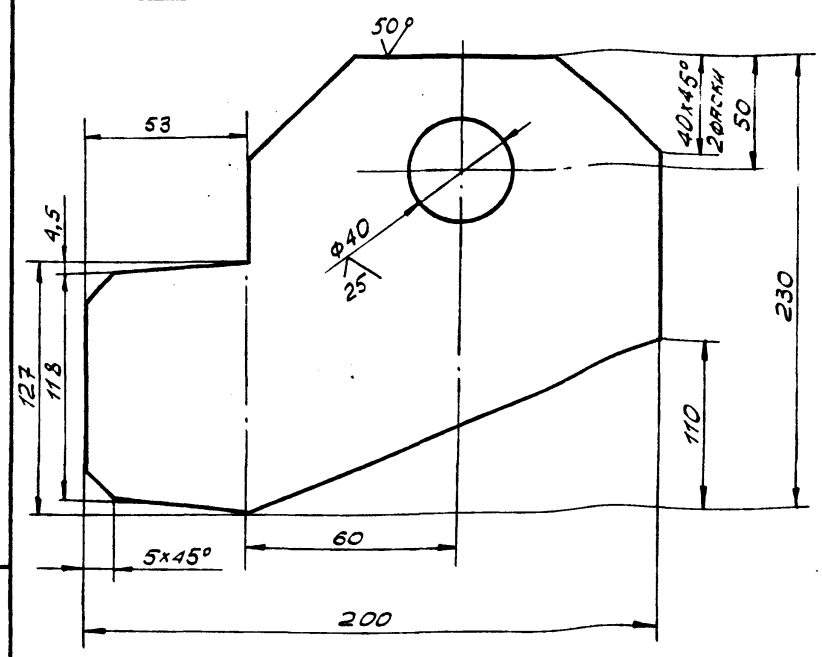

Неуказанные предельные отклонения размеров:
$H16, h16, -\pm \frac{IT16}{2}$.

				ПВ6.04.00.04	
Изм.	Лист	№ докум.	Подп.	Дата	
Разраб.		Яшина		12.85	Пластина
Пров.		Числова		12.85	
Т.контр.					
ГИП		Мелешин		12.85	
Н.контр.		Панова		12.85	Лист 5-8 ГОСТ 19903-74 / Ст.3 ГОСТ 14637-79
Утв.		Кузнецов		12.85	

Лит.	Масса	Масштаб
	2,5	1:2
Лист	Листов 1	

Гипронефтеспецмонтаж г. Москва

ПВ6.04.00.08

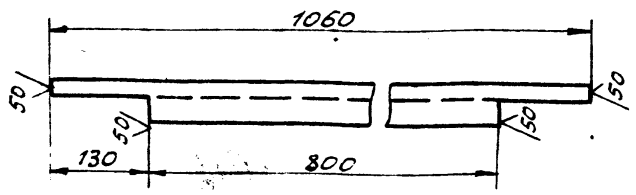

Неуказанные предельные отклонения размеров: $\pm \frac{IT16}{2}$.

				ПВ6.04.00.08	
Изм.	Лист	№ докум.	Подп.	Дата	
Разраб.		Яшина		12.85	Стойка
Пров.		Числова		12.85	
Т.контр.					
ГИП		Мелешин		12.85	
Н.контр.		Панова		12.85	Швеллер 14 ГОСТ 8240-72 / Ст.3 ГОСТ 535-79
Утв.		Кузнецов		12.85	

Лит.	Масса	Масштаб
	8,0	1:10
Лист	Листов 1	

Гипронефтеспецмонтаж г. Москва

ПВ6.04.00.03

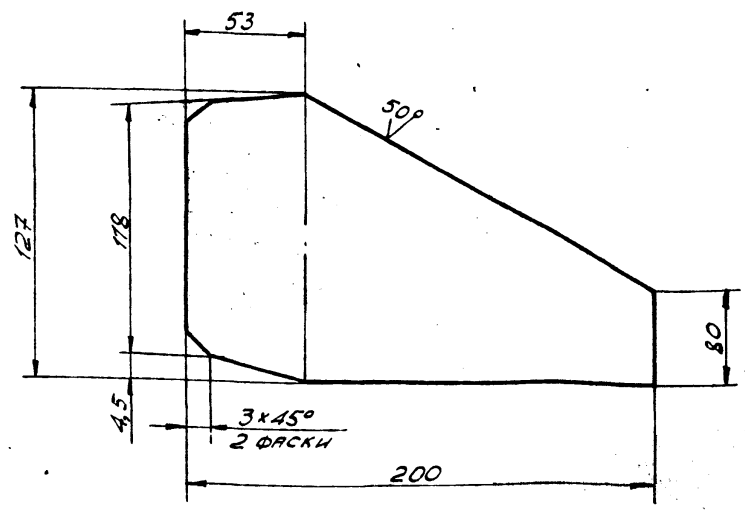

Неуказанные предельные отклонения размеров:
$h16, \pm \frac{IT16}{2}$.

				ПВ6.04.00.03	
Изм.	Лист	№ докум.	Подп.	Дата	
Разраб.		Яшина		12.85	Косынка
Пров.		Числова		12.85	
Т.контр.					
ГИП		Мелешин		12.85	
Н.контр.		Панова		12.85	Лист 6-6 ГОСТ 19903-74 / Ст.3 ГОСТ 14637-79
Утв.		Кузнецов		12.85	

Лит.	Масса	Масштаб
	1,0	1:2
Лист	Листов 1	

Гипронефтеспецмонтаж г. Москва

Инв.№ подл. | Подп. и дата | Взам.инв.№ | Инв.№ дубл. | Подп. и дата

Типовые проектные решения 705-5-02.86
Альбом III

ПВ 10.05.00.00 СБ

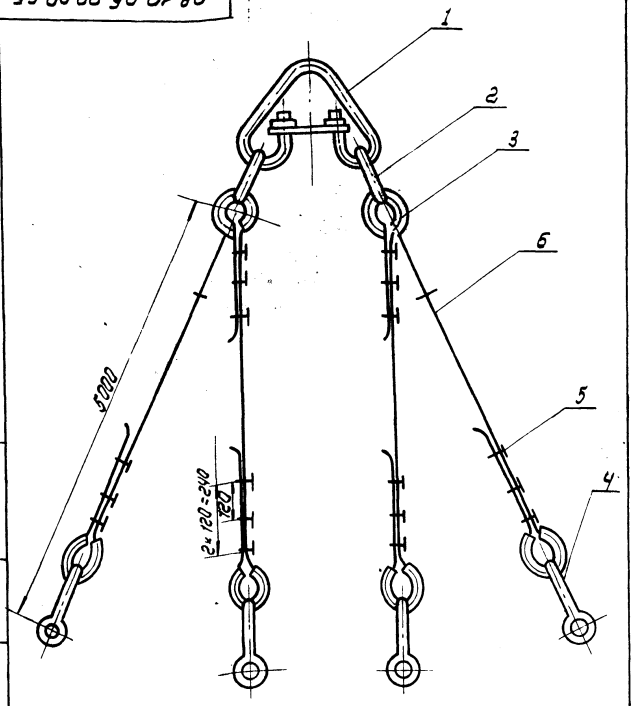

Изм.	Лист	№ докум.	Подп.	Дата
Разраб.		Кузьмина		12.85
Провер.		Числова		12.85
Т. контр.				
ГИП		Тюрин		12.85
Н. контр.		Панова		12.85
Утв.		Кузнецов		12.85

ПВ 10.05.00.00 СБ

Строп 4-х ветвевой Q=5т
Сборочный чертеж

Лит.	Масса	Масштаб
И	87,9	—
Лист	Листов 1	

Гипронефтеспецмонтаж г. Москва

Инв. № подл. | Подп. и дата | Взам. инв. № | Инв. № дубл. | Подп. и дата

Формат	Зона	Поз.	Обозначение	Наименование	Кол.	Примечание
				Документация		
А4			ПВ 10.05.00.00 СБ	Сборочный чертеж		
				Стандартные изделия		
		1		Звено Рт I-10,0		
				ГОСТ 25573-82	1	22,4 кг
		2		Звено Рт I-2,5		
				ГОСТ 25573-82	2	3,0 кг
		3		Коуш 56		
				ГОСТ 2224-72	8	0,2 кг
		4		3,2-16		
				ТУ 36.1839-75	24	0,32 кг
		5		Скоба СА-1,6		
				ОСТ 5.2312-79	4	0,51 кг
				Материалы		
		6		Канат 15-Г-I-1764(180)		
				ГОСТ 7668-80		
				L=6000±1,0 мм.	4	5,1 кг

Изм.	Лист	№ докум.	Подп.	Дата
Разраб.		Числова		12.85
Пров.		Кузьмина		12.85
ГИП		Тюрин		12.85
Н. контр.		Панова		12.85
Утв.		Кузнецов		12.85

ПВ 10.05.00.00

Строп 4-х ветвевой. Q=5т

Лит.	Лист	Листов
		1

Гипронефтеспецмонтаж г. Москва

ПВ 10.04.00.00 СБ

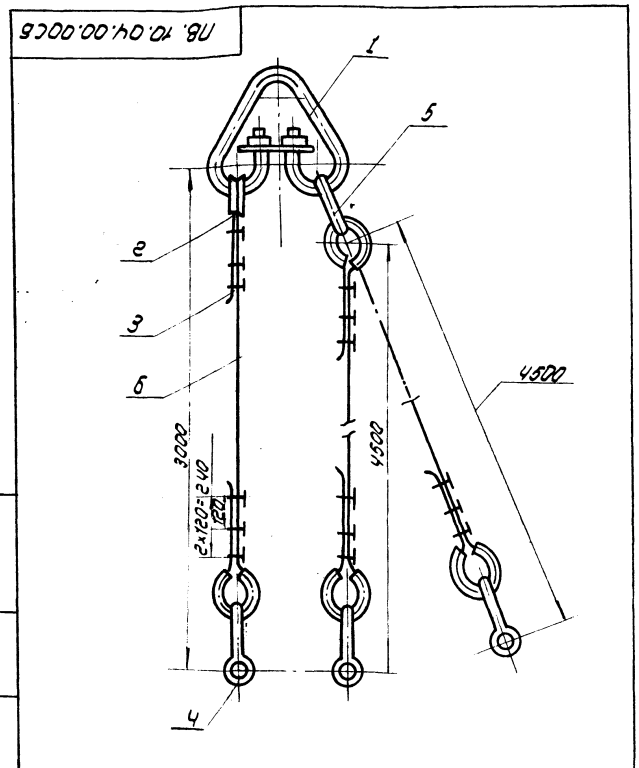

Изм.	Лист	№ докум.	Подп.	Дата
Разраб.		Числова		12.85
Пров.		Кузьмина		12.85
Т. контр.				
ГИП		Тюрин		12.85
Н. контр.		Панова		12.85
Утв.		Кузнецов		12.85

ПВ 10.04.00.00 СБ

Строп 3-х ветвевой Q=3т
Сборочный чертеж

Лит.	Масса	Масштаб
И	68,7	—
Лист 1	Листов 1	

Гипронефтеспецмонтаж г. Москва

Инв. № подл. | Подп. и дата | Взам. инв. № | Инв. № дубл. | Подп. и дата

Формат	Зона	Поз.	Обозначение	Наименование	Кол.	Примечание
				Документация		
А4			ПВ 10.04.00.00 СБ	Сборочный чертеж		
				Стандартные изделия		
		1		Звено Рт I-100		
				ГОСТ 25573-82	1	22,40 кг
		2		Коуш 56		
				ГОСТ 2224-72	6	0,2 кг
		3		3,2-16		
				ТУ36-1839-75	18	0,32 кг
		4		Скоба СА 1,6		
				ГОСТ 5.2312-79	3	0,51 кг
		5		Звено Рт I-1,6		
				ГОСТ 25573-82	1	1,69 кг
				Материалы		
				Канат 15Г-I-1764-(180)		
				ГОСТ 7668-80		
		6		L=4000	1	3,4 кг
		7		L=5500	2	4,7 кг

Изм.	Лист	№ докум.	Подп.	Дата
Разраб.		Числова		12.85
Пров.		Кузьмина		12.85
ГИП		Тюрин		12.85
Н. контр.		Панова		12.85
Утв.		Кузнецов		12.85

ПВ 10.04.00.00

Строп 3-х ветвевой. Q=3т

Лит.	Лист	Листов
		1

Гипронефтеспецмонтаж г. Москва

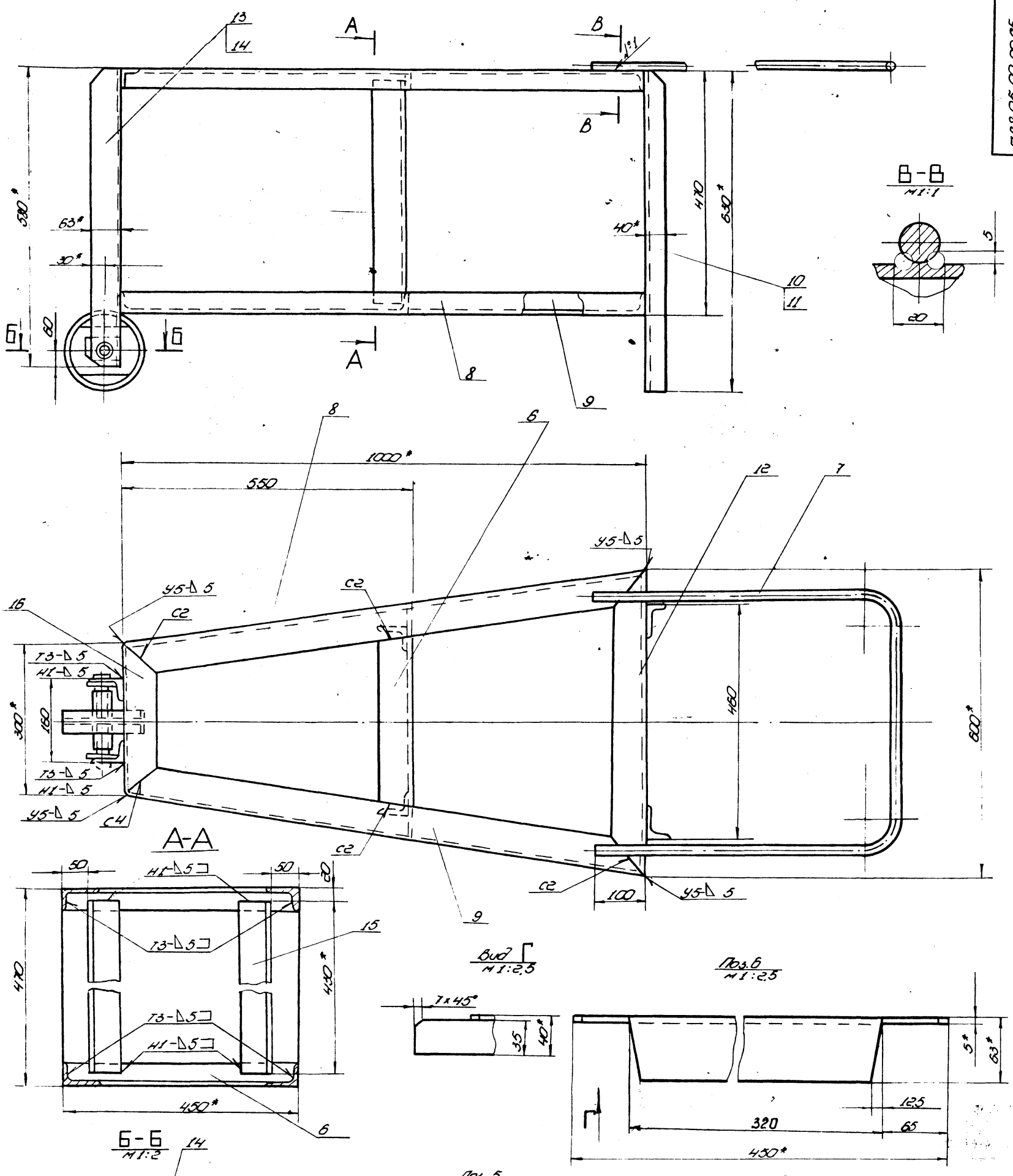

1. Сварные швы по ГОСТ 5264-80. Электроды типа Э42А ГОСТ 9467-75 шов №1 - сварка ручная электродуговая.
2. H14, h16, $\pm\frac{IT16}{2}$.
3. * Размеры для справок.
4. ** Отверстие ф 26 в дет. поз. 5 сверлить после сварки.
5. Шероховатость поверхности для деталей 64 $\overset{50}{\vee}$.

Изм.	Лист	№ докум.	Подп.	Дата	ПВ8.05.00.00СБ			
Разраб.		Пак		12.85	Упор клиновый	Лит.	Масса	Масштаб
Пров.		Числова		12.85	Сборочный чертеж		46,5	1:5
Т. контр.						Лист	Листов 1	
ГИП		Мелешин		12.85		Гипронефтеспец-монтаж г. Москва		
Н. контр.		Панова		12.85				
Утв.		Кузнецов		12.85				

Копировал
Формат

Типовые проектные решения 705-5-424.00
Альбом III

ПВ8.05.00.04

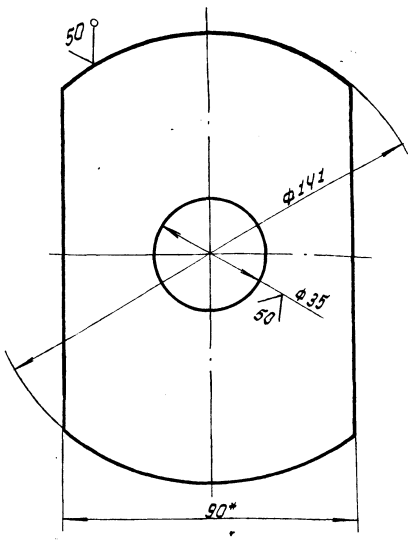

1. Н16, h16, $\pm \frac{\text{УТ16}}{2}$
2. * Размер для справок

Изм	Лист	№ докум	Подп.	Дата	ПВ8.05.00.04	Лит	Масса	Масштаб
Разраб.		Пак	Пак	12.85	Диафрагма		0,65	1:1
Пров.		Числова	Числ	12.85		Лист	Листов 1	
Т. контр								
ГИП		Мелешин		12.85	Полоса Б-8×90 ГОСТ 103-76 / Ст.3 ГОСТ 535-79	Гипронефтеспецмонтаж г. Москва		
Н. контр		Панова		12.85				
Утв.		Кузнецов		12.85				

ПВ8.05.00.01

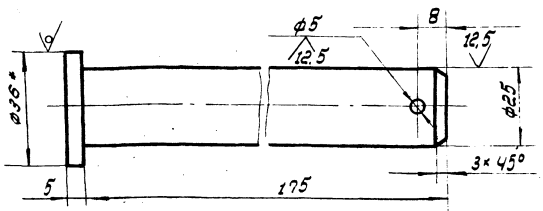

1. Н16, h16, $\pm \frac{\text{УТ16}}{2}$
2. * Размер для справок

Изм	Лист	№ докум.	Подп.	Дата	ПВ8.05.00.01	Лит	Масса	Масштаб
Разраб.		Пак	Пак	12.85	Ось		0,70	1:1
Пров.		Числова	Числ	12.85		Лист	Листов 1	
Т. контр								
ГИП		Мелешин		12.85	Круг В-36 ГОСТ 2590-71 / Ст.3 ГОСТ 535-79	Гипронефтеспецмонтаж г. Москва		
Н. контр		Панова		12.85				
Утв.		Кузнецов		12.85				

Формат	Зона	Поз.	Обозначение	Наименование	Кол.	Примечание
Б4		15	ПВ8.05.00.12	Уголок		
				Уголок Б-63×40×6 ГОСТ 8510-72 / Ст.3 ГОСТ 535-79		
				L = 430	2	1,68 кг
А4		16	ПВ8.05.00.13	Уголок	2	
				Стандартные изделия		
		17		Шайба 25.04.016		
				ГОСТ 11371-78	1	0,02 кг
		18		Шплинт 5×50.002		
				ГОСТ 397-79	1	0,01 кг

Изм	Лист	№ докум.	Подп.	Дата	ПВ8.05.00.00	Лист 2

Формат	Зона	Поз.	Обозначение	Наименование	Кол	Примечание
				Документация		
Б4			ПВ8.05.00.00 СБ	Сборочный чертеж		
				Детали		
А4		1	ПВ8.05.00.01	Ось	1	
Б4		2	ПВ8.05.00.02	Ступица		
				Труба 25×3,2 ГОСТ 3262-75		
				L = 130	1	0,38 кг
Б4		3	ПВ8.05.00.03	Обод		
				Труба 159×8 ГОСТ 8732-78 / В-10 ГОСТ 8731-74		
				L = 50	1	1,50 кг
А4		4	ПВ8.05.00.04	Диафрагма	1	
Б4		5	ПВ8.05.00.05	Накладка		
				Полоса Б-8×50 ГОСТ 103-76 / Ст.3 ГОСТ 535-79		
				L = 62	2	0,16 кг
А4		6	ПВ8.05.00.06	Перекладина	2	
А4		7	ПВ8.05.00.07	Ручка	1	
А4		8	ПВ8.05.00.08	Уголок	2	
А4		9	ПВ8.05.00.08-01	Уголок	2	
А4		10	ПВ8.05.00.09	Уголок	2	
А4		11	ПВ8.05.00.09-01	Уголок	2	
А4		12	ПВ8.05.00.10	Уголок	2	
А4		13	ПВ8.05.00.11	Уголок	2	
А4		14	ПВ8.05.00.11-01	Уголок	2	

Изм	Лист	№ докум.	Подп.	Дата	ПВ8.05.00.00	Лит.	Лист 1	Листов 2
Разраб.		Пак	Пак	12.85	Упор клиновый			
Пров.		Числова	Числ	12.85		Гипронефтеспецмонтаж г. Москва		
ГИП		Мелешин		12.85				
Н. контр		Панова		12.85				
Утв		Кузнецов		12.85				

ПВ8.05.00.07

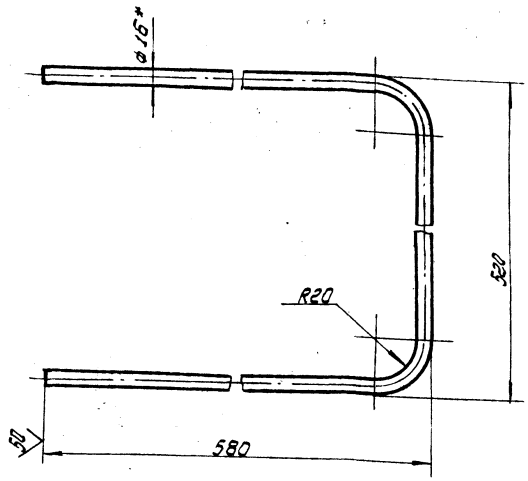

1. Длина заготовки 1600мм.
2. H16, h16, ± IT16/2
3. * Размер для справок.

Изм.	Лист	N докум.	Подп.	Дата	ПВ8.05.00.07	Лит.	Масса	Масштаб
Разраб.		Яшина		12.85	Ручка		2,5	1:4
Пров.		Числова		12.85		Лист	Листов 1	
Т. контр.								
ГИП		Мелешин		12.85	Круг В16 ГОСТ 2590-71 Ст.3 ГОСТ 535-79	Гипронефтеспецмонтаж г. Москва		
Н. контр.		Панова		12.85				
Утв.		Кузнецов		12.85				

Инв.№ подл. | Подп. и дата | Взам. инв.№ | Инв.№ дубл. | Подп. и дата

ПВ8.05.00.09

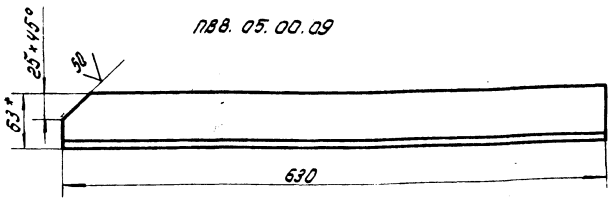

ПВ8.05.00.09-01 - зеркальное отражение остальное см. ПВ8.05.00.09.

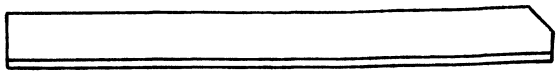

1. H16, h16, ± IT16/2
2. * Размер для справок.

Изм.	Лист	N докум.	Подп.	Дата	ПВ8.05.00.09	Лит.	Масса	Масштаб
Разраб.		Яшина		12.85	Уголок		2,46	1:4
Пров.		Числова		12.85		Лист	Листов 1	
Т. контр.								
ГИП		Мелешин		12.85	6-63×40×5 ГОСТ 8510-72 Ст.3 ГОСТ 535-79	Гипронефтеспецмонтаж г. Москва		
Н. контр.		Панова		12.85	Уголок			
Утв.		Кузнецов		12.85				

Инв.№ подл. | Подп. и дата | Взам. инв.№ | Инв.№ дубл. | Подп. и дата

ПВ8.05.00.08

ПВ8.05.00.08

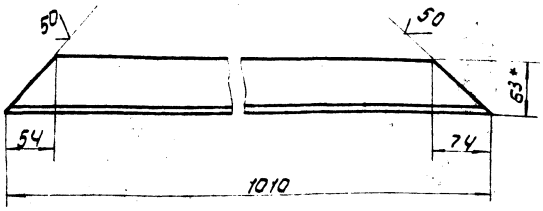

ПВ8.05.00.08-01 - зеркальное отражение остальное см. ПВ8.05.00.08

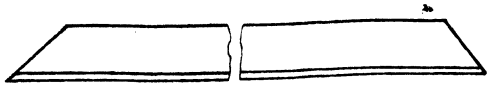

1. H16, h16, ± IT16/2
2. * Размер для справок

Изм.	Лист	N докум.	Подп.	Дата	ПВ8.05.00.08	Лит.	Масса	Масштаб
Разраб.		Яшина		12.85	Уголок		3,95	1:4
Пров.		Числова		12.85		Лист	Листов 1	
Т. контр.								
ГИП		Мелешин		12.85	6-63×40×5 ГОСТ 8510-72 Ст.3 ГОСТ 535-79	Гипронефтеспецмонтаж г. Москва		
Н. контр.		Панова		12.85				
Утв.		Кузнецов		12.85				

Инв.№ подл. | Подп. и дата | Взам. инв.№ | Инв.№ дубл. | Подп. и дата

ПВ8.05.00.10

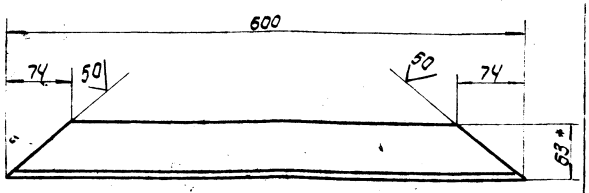

1. H16, h16, ± IT16/2
2. * Размеры для справок

Изм.	Лист	N докум.	Подп.	Дата	ПВ8.05.00.10	Лит.	Масса	Масштаб
Разраб.		Яшина		12.85	Уголок		2,35	1:4
Пров.		Числова		12.85		Лист	Листов	
Т. контр.								
ГИП		Мелешин		12.85	6-63×40×5 ГОСТ 8510-72 Ст.3 ГОСТ 535-79	Гипронефтеспецмонта. г. Москва		
Н. контр.		Панова		12.85				
Утв.		Кузнецов		12.85				

Инв.№ подл. | Подп. и дата | Взам. инв.№ | Инв.№ дубл. | Подп. и дата

Типовые проектные решения 705-5-024.86
Альбом III

ПВ8.05.00.11

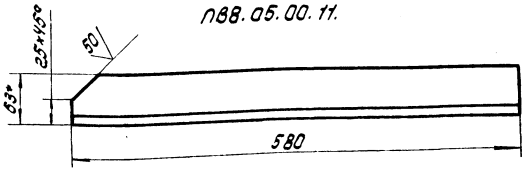

ПВ8.05.00.11-01- зеркальное отражение
остальное см. ПВ8.05.00.17

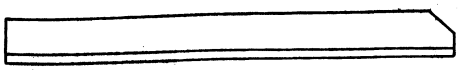

1. Н16, h16, ± IT16/2
2. * Размер для справок

Изм.	Лист	N докум.	Подп.	Дата
Разраб.		Яшина		12.85
Пров.		Чиспова		12.85
Т. контр.				
ГИП		Мелешин		12.85
Н. контр.		Панова		12.85
Утв.		Кузнецов		12.85

ПВ8.05.00.11

Уголок

Лит.	Масса	Масштаб
	2,27	1:4
Лист	Листов 1	

Уголок 6-63×40×5 ГОСТ 8.510-72
Ст.3 ГОСТ 535-79

Гипронефтеспецмонтаж г. Москва

Инв.№ подл. | Подп. и дата | Взам. инв.№ | Инв.№ дубл. | Подп. и дата

ПВ8.05.00.13

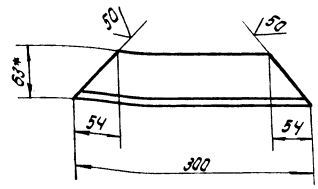

1. Н16, h16, ± IT16/2
2. * Размер для справок.

Изм.	Лист	N докум.	Подп.	Дата
Разраб.		Яшина		12.85
Пров.		Чиспова		12.85
Т. контр.				
ГИП		Мелешин		12.85
Н. контр.		Панова		12.85
Утв.		Кузнецов		12.85

ПВ8.05.00.13

Уголок

Лит.	Масса	Масштаб
	1,17	1:4
Лист	Листов 1	

Уголок 6-63×40×5 ГОСТ 8.510-72
Ст.3 ГОСТ 535-79

Гипронефтеспецмонтаж г. Москва

Инв.№ подл. | Подп. и дата | Взам. инв.№ | Инв.№ дубл. | Подп. и дата

ПВ7.84.03.00СБ

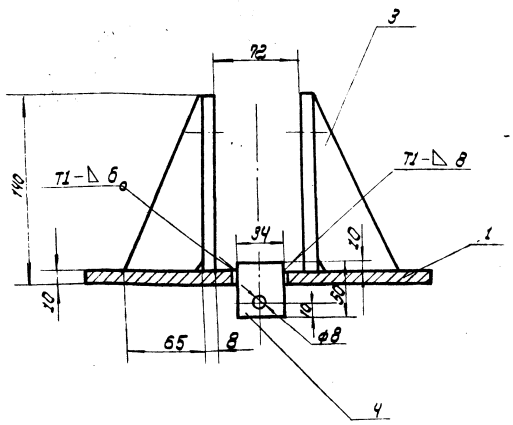

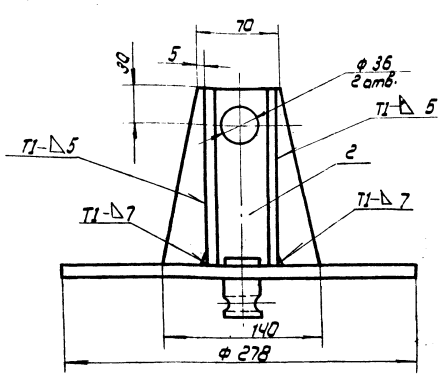

1. Сварные швы по ГОСТ 5264-80. Электроды типа Э42А ГОСТ 9467-75
2. Н16, h16, ± IT16/2
3. Шероховатость поверхностей реза для дет. 64 25

Изм.	Лист	N докум.	Подп.	Дата
Разраб.		Субботина		12.85
Пров.				
Т. контр.				
ГИП		Мелешин		12.85
Н. контр.		Панова		12.85
Утв.		Кузнецов		12.85

ПВ7.84.03.00СБ

Опора ролика
Сборочный чертеж

Лит.	Масса	Масштаб
	21,2	1:2,5
Лист	Листов 1	

Гипронефтеспецмонтаж г. Москва

Инв.№ подл. | Подп. и дата | Взам. инв.№ | Инв.№ дубл. | Подп. и дата

Типовые проектные решения 705-5-024.86 Альбом III

ПВ7.84.00.00СБ

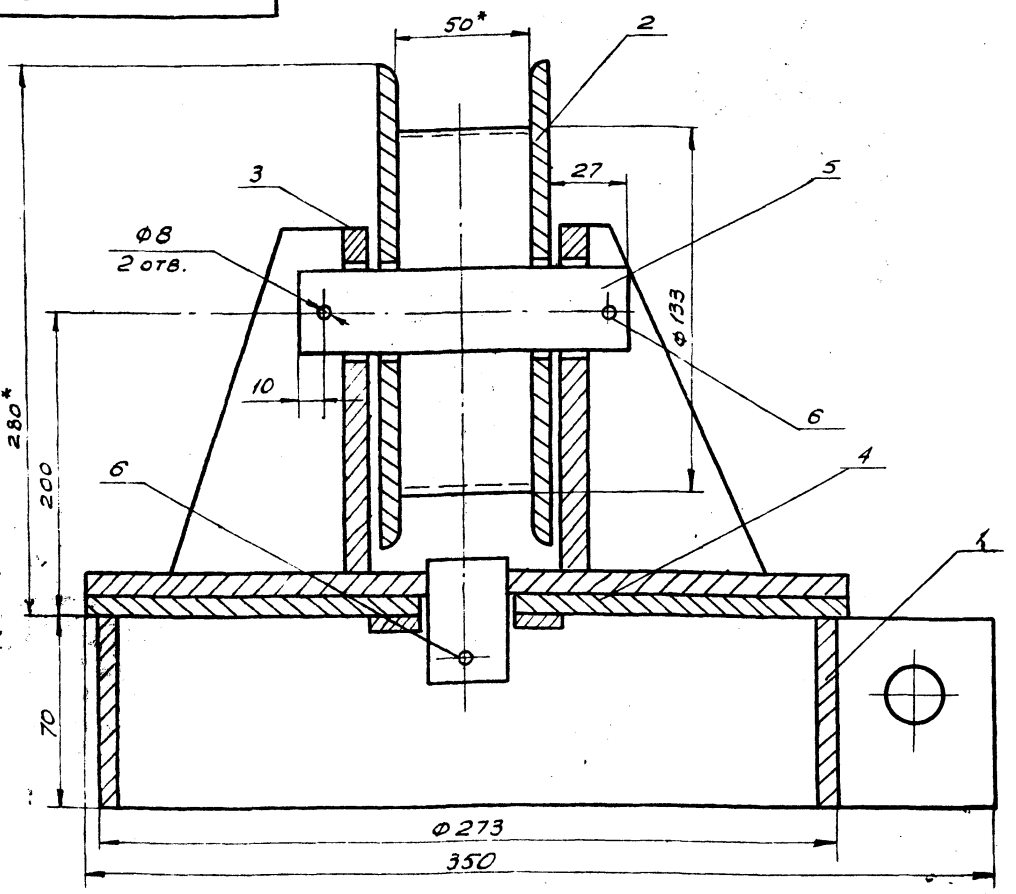

1. Сварные швы по ГОСТ 5264-80. Электроды типа Э42 ГОСТ 9467-75.
2. H16, h16, $\pm \frac{JT16}{2}$.
3. * Размеры для справок.

					ПВ7.84.00.00 СБ	
Изм.	Лист	№ докум.	Подп.	Дата	Опора роликовая поворотная Сборочный чертеж	Литер. И; Масса 34,3; Масшт. 1:2
Разраб.		Субботина		12.85		Лист; Листов 1
Пров.						Гипронефтеспецмонтаж г. Москва
Т. контр.		Мелешин		12.85		
ГИП		Мелешин		12.85		
Н. контр.		Панова		12.85		
Утв.		Кузнецов		12.85		

Инв. № подл. | Подп. и дата | Взам. инв. № | Инв. № дубл. | Подп. и дата

ПВ7.84.01.00СБ

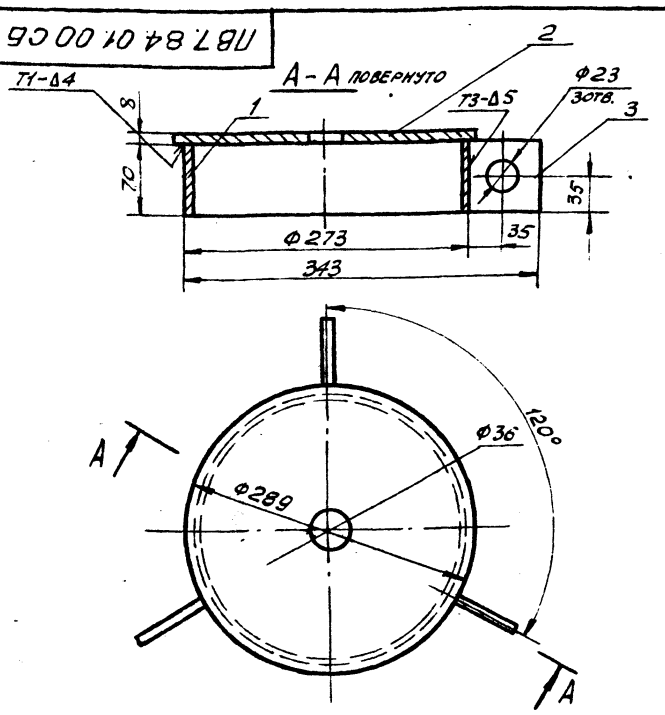

1. Сварные швы по ГОСТ 5264-80. Электроды типа Э42А ГОСТ 9467-75
2. H16, h16, $\pm \frac{JT16}{2}$.
3. Шероховатость поверхностей реза для деталей Б4 – $\frac{25}{}$.

					ПВ7.84.01.00 СБ	
Изм.	Лист	№ докум.	Подп.	Дата	Основание ролика Сборочный чертеж	Литер. И; Масса 8:8; Масшт. 1:40
Разраб.		Субботина		12.85		Лист; Листов 1
Пров.						Гипронефтеспецмонтаж г. Москва
Т. контр.						
ГИП		Мелешин		12.85		
Н. контр.		Панова		12.85		
Утв.		Кузнецов		12.85		

Формат	Зона	Поз	Обозначение	Наименование	Кол.	Примеч.
				Документация		
А2			ПВ7.84.00.00СБ	Сборочный чертеж		
				Сборочные единицы		
А4		1	ПВ7.84.01.00	Основание ролика	1	
А4		2	ПВ7.84.02.00	Ролик	1	
А3		3	ПВ7.84.03.00	Опора ролика	1	
				Детали		
Б4		4	ПВ7.84.00.01	Фланец		
				Лист Б-6 ГОСТ 19903-74 Ст.3 ГОСТ 14637-79		
				D=65, d=35	1	0,11 кг
Б4		5	ПВ7.84.00.02	Ось		
				Круг В-34 ГОСТ 2590-71 Ст.3 ГОСТ 535-79		
				L=120	1	29,6 кг
				Стандартные изделия		
		6		Шплинт 7х50.002 ГОСТ 397-79	3	

					ПВ7.84.00 00	
Изм.	Лист	№ докум.	Подп.	Дата	Опора роликовая поворотная	Лит. И; Лист; Листов 1
Разраб.		Субботина		12.85		Гипронефтеспецмонтаж г. Москва
Пров.						
ГИП		Мелешин		12.85		
Н. контр.		Панова		12.85		
Утв.		Кузнецов		12.85		

Инв. № подл. | Подп. и дата | Взам. инв. № | Инв. № дубл. | Подп. и дата

Типовые проектные решения 705-5-024.86
Альбом III

27523-03

ПВ7.84.02.00.СБ

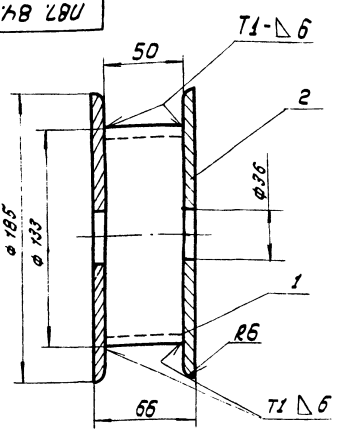

1. Сварные швы по ГОСТ 5264-80. Электроды типа Э42А ГОСТ 9467-75.
2. $H\,16$, $h\,16$, $\pm \frac{IT16}{2}$.
3. Шероховатость поверхностей реза для деталей Б4- 25

Изм.	Лист	N докум.	Подп.	Дата
Разраб.		Субботина		12.85
Пров.				
Т. контр.				
ГИП		Телешин		12.85
Н. контр.		Панова		12.85
Утв.		Кузнецов		12.85

ПВ7.84.02.00.СБ

Ролик
Сборочный чертеж

Литер	Масса	Масштаб
И	4,3	1:2
Лист	Листов 1	

Гипронефтеспецмонтаж г. Москва

Формат	Зона	Поз.	Обозначение	Наименование	Кол.	Примечание
				Документация		
А4			ПВ7.84.02.00 СБ	Сборочный чертеж		
				Детали		
Б4		1	ПВ7.84.02.01	Труба		
				Труба 133×7 ГОСТ 8732-78 / Б-10 ГОСТ 8731-74		
				L = 50 ± 1	1	1,1 кг
Б4		2	ПВ7.84.02.02	Диск		
				Лист Б-8 ГОСТ 19903-74 / Ст.3 ГОСТ 14637-79		
				D = 185; α = 36	2	1,6 кг

Изм.	Лист	N докум.	Подп.	Дата
Разраб.		Субботина		12.85
Пров.				
ГИП		Телешин		12.85
Н. контр.		Панова		12.85
Утв.		Кузнецов		12.85

ПВ7.84.02.00

Ролик

Лит.	Лист	Листов
И		1

Гипронефтеспецмонтаж г. Москва

Формат	Зона	Поз.	Обозначение	Наименование	Кол.	Примечание
				Документация		
А4			ПВ7.84.01.00 СБ	Сборочный чертеж		
				Детали		
Б4		1	ПВ7.84.01.01	Труба		
				Труба 273×8 ГОСТ 8732-78 / 8-10 ГОСТ 8731-74		
				L = 70	1	9,2 кг
Б4		2	ПВ7.84.01.02	Диск		
				Лист Б-10 ГОСТ 19903-74 / Ст3 ГОСТ 14637-79		
				D = 295; α = 36	1	4,9 кг
Б4		3	ПВ7.84.01.03	Пластина		
				Лист Б-10 ГОСТ 19903-74 / Ст3 ГОСТ 14637-79		
				70×70	3	0,23 кг

Изм.	Лист	N докум.	Подп.	Дата
Разраб.		Субботина		12.85
Пров.				
ГИП		Телешин		12.85
Н. контр.		Панова		12.85
Утв.		Кузнецов		12.85

ПВ7.84.01.00

Основание ролика

Лит.	Лист	Листов
И		1

Гипронефтеспецмонтаж г. Москва

Формат	Зона	Поз.	Обозначение	Наименование	Кол.	Примечание
				Документация		
А3			ПВ7.84.03.00 СБ	Сборочный чертеж		
				Детали		
Б4		1	ПВ7.84.03.01	Диск		
				Лист Б-10 ГОСТ 19903-74 / Ст3 ГОСТ 14637-79		
				D = 278; α = 35	1	4,7 кг
Б4		2	ПВ7.84.03.02	Пластина		
				Лист Б-8 ГОСТ 19903-74 / Ст.3 ГОСТ 14637-79		
				140×140	2	0,92 кг
Б4		3	ПВ7.84.03.03	Ребро		
				Лист Б-10 ГОСТ 19903-74 / Ст.3 ГОСТ 14637-79		
				140×65	4	0,6 кг
Б4		4	ПВ7.84.03.04	Цапфа		
				Круг 8-34 ГОСТ 2590-71 / Ст3 ГОСТ 535-79		
				L = 50	1	12,3 кг

Изм.	Лист	N докум.	Подп.	Дата
Разраб.		Субботина		12.85
Пров.				
ГИП		Телешин		12.85
Н. контр.		Панова		12.85
Утв.		Кузнецов		12.85

ПВ7.84.03.00

Опора ролика

Лит.	Лист	Листов
И		1

Гипронефтеспецмонтаж г. Москва

gost.e-ecolog.ru