ТИПОВЫЕ ПРОЕКТНЫЕ РЕШЕНИЯ

705-5-018.86

РЕЗЕРВУАР СТАЛЬНОЙ ВЕРТИКАЛЬНЫЙ ДЛЯ АГРЕССИВНЫХ ХИМИЧЕСКИХ ПРОДУКТОВ ОБЪЕМОМ 50 м³, СОБИРАЕМЫЙ МЕТОДОМ РУЛОНИРОВАНИЯ

АЛЬБОМ III

Приспособления для монтажа резервуаров объемом 50, 80, 100, 200, 320, 500 м³

Привязан:

Инв. №

gost.e-ecolog.ru

ТИПОВЫЕ ПРОЕКТНЫЕ РЕШЕНИЯ

705-5-018.86

РЕЗЕРВУАР СТАЛЬНОЙ ВЕРТИКАЛЬНЫЙ ДЛЯ АГРЕССИВНЫХ ХИМИЧЕСКИХ ПРОДУКТОВ ОБЪЕМОМ 50 $м^3$ СОБИРАЕМЫЙ МЕТОДОМ РУЛОНИРОВАНИЯ

АЛЬБОМ III

СОСТАВ

Альбом I Конструкции металлические
Альбом II Технология монтажа и сварки резервуаров объемом 50, 80, 100, 200, 320, 500 $м^3$
Альбом III Приспособления для монтажа резервуаров объемом 50, 80, 100, 200, 320, 500 $м^3$
Альбом IV Сметы.

Разработаны
Ордена Трудового Красного Знамени ЦНИИПроектстальконструкция им. Мельникова - Альбомы I, IV
Гипронефтеспецмонтаж - Альбомы II, III

Утверждены и введены в действие Министерством по производству минеральных удобрений
Письмо №25-128 от 25.05. 1986 г.

Главный инженер института — Гольденберг И.С.

Главный инженер проекта — Мелешин Б.А.

ЦЕНТРАЛЬНЫЙ ИНСТИТУТ ТИПОВОГО ПРОЕКТИРОВАНИЯ ГОССТРОЯ СССР
КАЗАХСКИЙ ФИЛИАЛ

Заказ № 2676 Тираж 560 экз. Цена 4-86 Инв № 705-5-088.86 Сдано в печать 14/VII
а 3 отд

Содержание

Обозначение	Наименование	Стр.
1326.ПЗ.00.00	Штуцер для отводного блока. Q=10т	4
1326.ПЗ.00.01	Накладка	4
1326.ПЗ.00.00СБ	Штуцер для отводного блока Q=10т. Сборочный чертеж	4
1326.ПЧ.00.00СБ	Площадка на постамент. Сборочный чертеж	5
1326.ПЧ.00.00	Площадка на постамент 2 листа	6
ПВ65.07.03.00	Лестница 2 листа	6
ПВ65.07.00.00СБ	Приспособление для замыкания вертикального монтажного стыка. Сборочный чертеж.	7
ПВ65.07.02.00СБ	Балка. Сборочный чертеж	8
ПВ65.07.02.00	Балка 2 листа	9
ПВ65.07.00.00	Приспособление для замыкания вертикального монтажного стыка 2 листа	9
ПВ65.07.01.00СБ	Площадка. Сборочный чертеж	10
ПВ65.07.02.06	Гайка	11
ПВ65.07.02.08	Уголок	11
ПВ65.07.02.05	Ловитель	11
ПВ65.07.02.07	Винт	11
ПВ65.07.01.00СБ	Площадка 2 листа	12
ПВ65.07.02.02	Ухо	12
ПВ65.07.03.00СБ	Лестница. Сборочный чертеж	13
ПВ65.07.02.11	Уголок	13
ПВ65.07.02.09	Уголок	13
ПВ31.02.00.00СБ	Скоба для развертывания рулона. Сборочный чертеж	14
ПВ31.02.00.00	Скоба для развертывания рулона	14
ПВ31.02.00.01	Палец	14
ПВ31.02.01.01	Втулка	15
ПВ31.02.01.02	Кольцо	15
ПВ31.02.01.00СБ	Втулка Сборочный чертеж	15
ПВ31.02.01.00	Втулка	15
ПВ31.02.00.00СБ	Корпус. Сборочный чертеж	16
ПВ31.02.02.02	Щека	16
ПВ31.02.02.00	Корпус	16
ПВ9.20.00.00	Лестница 2 листа	17
ПВ9.20.00.00СБ	Лестница. Сборочный чертеж	17
ПВ9.20.00.00	Лестница 4 листа	18
ПВ7.11.00.00	Клин	19
ПВ7.11.00.01	Уголок	19
ПВ7.11.00.00СБ	Клин. Сборочный чертеж	19
ПВ12.02.00.00	Поддон	20
ПВ81.04.00.00	Кронштейн для расчалок	20
ПВ81.04.00.00СБ	Кронштейн для расчалок. Сборочный чертеж	20
ПВ81.04.00.01	Пластина	20
ПВ12.01.00.02	Груз	21
ПВ12.01.00.01	Серьга	21
ПВ12.01.00.00СБ	Отвес. Сборочный чертеж	21
ПВ12.01.00.00	Отвес	21
ПВ4.05.00.03	Гайка	22
ПВ4.05.01.01	Уголок	22
ПВ4.05.00.00СБ	Стяжное приспособление. Сборочный чертеж.	22

Обозначение	Наименование	Стр.
ПВ4.05.01.02	Ребро	23
ПВ4.05.01.00	Кронштейн	23
ПВ4.05.00.02	Сухарь	23
ПВ4.05.00.00	Стяжное приспособление	23
ПВ4.05.01.00	Кронштейн. Сборочный чертеж	23
ПВ5.64.00.00СБ	Кронштейн. Сборочный чертеж	24
ПВ5.64.00.00	Кронштейн	24
ПВ7.07.00.00	Карман	24
ПВ51.64.00.00	Настил	25
ПВ51.64.00.00СБ	Настил. Сборочный чертеж	25
ПВ52.64.00.00	Ограждение жесткое	25
ПВ6.04.00.00СБ	Приспособление для формообразования. Сборочный чертеж	26
ПВ6.04.00.00	Приспособление для формообразования 2 листа	27
ПВ6.04.00.02	Ловитель	27
ПВ6.04.00.01	Скоба	27
ПВ6.04.00.07	Пластина	28
ПВ6.04.00.04	Пластина	28
ПВ6.04.00.08	Стойка	28
ПВ6.04.00.03	Косынка	28
ПВ6.04.01.00СБ	Раскос. Сборочный чертеж	29
ПВ6.04.00.10	Косынка	29
ПВ6.04.01.00	Раскос	29
ПВ6.04.01.01	Укосина	30
ПВ6.04.00.11	Укосина	30
ПВ4.03.01.00	Корпус	31
ПВ4.03.00.00	Струбцина для прижима обвязочного уголка	31
ПВ4.03.00.00СБ	Струбцина для прижима обвязочного уголка. Сборочный чертеж	31
ПВ4.03.01.02	Гайка	32
ПВ4.03.00.02	Винт	32
ПВ4.03.01.00СБ	Корпус. Сборочный чертеж	32
ПВ61.13.00.00СБ	Подмости. Сборочный чертеж	33
ПВ61.13.00.00	Подмости	33
ПВ61.13.00.01	Скоба	33
ПВ61.13.02.00СБ	Лестница. Сборочный чертеж	34
ПВ61.13.02.00	Лестница 3 листа	34
ПВ61.13.00.00	Подмости 3 листа	35
ПВ61.13.01.00СБ	Площадка. Сборочный чертеж	36
ПВ61.13.01.00	Площадка	36
ПВ61.13.01.01	Крюк	36
ПВ10.05.02.00СБ	Строп 4х ветвевой Q=5т. Сборочный чертеж	37
ПВ10.05.00.00	Строп 4-х ветвевой Q=5т	37
ПВ10.04.00.00СБ	Строп 3-х ветвевой Q=3т. Сборочный чертеж	37
ПВ10.04.00.00	Строп 3-х ветвевой Q=3т	37
ПВ10.10.00.00СБ	Траверса для подъема рулона стенки. Сборочный чертеж	38
ПВ10.10.00.00	Траверса для подъема рулона стенки 2 листа.	38
ПВ10.10.00.00	Траверса для подъема рулона стенки. 2 листа	39
ПВ5К.10.00.00	Шарнир для подъема рулонов	39
ПВ5К.10.00.05	Проушина	39

маленькие

Типовые проектные решения 705-5-018.86 Альбом III

Продолжение таблицы

Обозначение	Наименование	Стр.
ПВ5К.10.00.00СБ	Шарнир для подъема рулонов. Сборочный чертеж.	40
ПВ5К.10.00.00	Шарнир для подъема рулонов 2 листа	40
1326.П14.00.00СБ	Опора. Сборочный чертеж	41
1326.П14.00.00	Опора	41
ПВ5К.10.00.00	Шарнир для подъема рулонов	41
ПВ8.05.00.00СБ	Упор клиновой. Сборочный чертеж	42
ПВ8.05.00.04	Диафрагма	43
ПВ8.05.00.01	Ось	43
ПВ8.05.00.00	Упор клиновой. 2 листа	43
ПВ8.05.00.07	Ручка	44
ПВ8.05.00.09	Уголок	44
ПВ8.05.00.08	Уголок	44
ПВ8.05.00.10	Уголок	44
ПВ8.05.00.11	Уголок	45
ПВ8.05.00.13	Уголок	45
ПВ7.84.03.00СБ	Опора ролика. Сборочный чертеж	45
ПВ7.84.00.00СБ	Опора роликовая поворотная. Сборочный чертеж	46
ПВ7.84.00.00	Опора роликовая поворотная	46
ПВ7.84.01.00СБ	Основание ролика. Сборочный чертеж	46
ПВ7.84.02.00СБ	Ролик. Сборочный чертеж	47
ПВ7.84.01.00	Основание ролика	47
ПВ7.84.03.00	Опора ролика	47
ПВ7.84.02.00	Ролик	47
ПВ2.04.00.00	Приспособление для разметки днища. 2 листа	48
ПВ2.04.00.00СБ	Приспособление для разметки днища. Сборочный чертеж	48
ПВ2.04.04.03	Бабышка	49
ПВ2.04.00.01	Чертилка	49
ПВ2.04.00.02	Ось	49
ПВ2.04.03.01	Пластина	49
ПВ2.04.03.00СБ	Штанга. Сборочный чертеж	50
ПВ2.04.03.00	Штанга 2 листа	50
ПВ2.04.04.01	Бабышка	51
ПВ2.04.04.00СБ	Движок. Сборочный чертеж	51
ПВ2.04.04.00	Движок 2 листа	51
ПВ2.04.02.01	Пластина	52
ПВ2.04.02.00СБ	Кронштейн. Сборочный чертеж	52
ПВ2.04.03.00	Штанга	52
ПВ2.04.02.00	Кронштейн	52
ПВ6.07.00.00СБ	Приспособление для замыкания вертикального монтажного стыка. Сборочный чертеж	53
ПВ6.07.00.00	Приспособление для замыкания вертикального монтажного стыка 4 листа	54
ПВ6.07.01.00СБ	Кронштейн. Сборочный чертеж	55
ПВ6.07.01.01	Косынка	55
ПВ6.07.00.02	Винт	55
ПВ6.07.01.00	Кронштейн	55
ПВ6.07.02.00СБ	Балка. Сборочный чертеж	56
ПВ6.07.02.00	Балка. 4 листа	57
ПВ6.07.03.00СБ	Лестница. Сборочный чертеж	58
ПВ6.07.02.06	Гайка	58
ПВ6.07.02.07	Скоба	58
ПВ6.07.03.00	Лестница. 3 листа	59
ПВ6.07.02.02	Ловитель	59
ПВ6.07.04.00СБ	Площадка. Сборочный чертеж	60
ПВ6.07.04.00	Площадка	60
ПВ6.07.02.00	Балка	60
ПВ6.07.02.01	Кронштейн	61
ПВ6.07.02.03	Пластина	61
ПВ6.07.04.06	Основание боковое	61
ПВ6.07.04.05	Основание	61
ПВ6.07.01.03	Швеллер	62
ПВ6.07.01.02	Швеллер	62
ПВ6.07.01.05	Швеллер	62
ПВ6.07.01.04	Швеллер	62

21517-03

Альбом III

ТПР 705-5-018.86

Формат	Зона	Поз.	Обозначение	Наименование	Кол.	Примеч.
				Документация		
А3			1326.ПЗ.00.00 СБ	Сборочный чертеж		
				Детали		
А4		1	1326.ПЗ.00.01	Накладка	2	
				Лист Б-5 ГОСТ 19903-74 / Ст.3 ГОСТ 14637-79		
Б4		2	1326.ПЗ.00.02	S 14; 120×110	2	1,5 кг
Б4		3	1326.ПЗ.00.03	S 20; 280×240	1	10,5 кг
Б4		4	1326.ПЗ.00.04	S 10; 120×120	4	1,12 кг
Б4		5	1326.ПЗ.00.05	D=180; d=165	1	2 кг
Б4		6	1326.ПЗ.00.06	Труба		
				Труба 159×10 ГОСТ 8732-78 / В 10 ГОСТ 8731-74		
				L=320	1	11 кг
				Стандартные изделия		
		7		Ось 22-50×80 ГОСТ 9650-80	1	
		8		Шплинт 7,5×60 ГОСТ 397-79	1	

Изм. Лист № докум. Подп. Дата

Разраб. Числова

Пров. Ларионов

Гип Мелешин

Н.контр. Панова

Утв. Кузнецов

1326.ПЗ.00.00

Штуцер для отводного блока Q = 10 т

Лит. | Лист | Листов 1

Гипронефтеспецмонтаж г. Москва

Подп. и дата | Инв.№ подл. | Взам.инв.№ | Инв.№ дубл. | Подп. и дата

4

1326.ПЗ.00.01

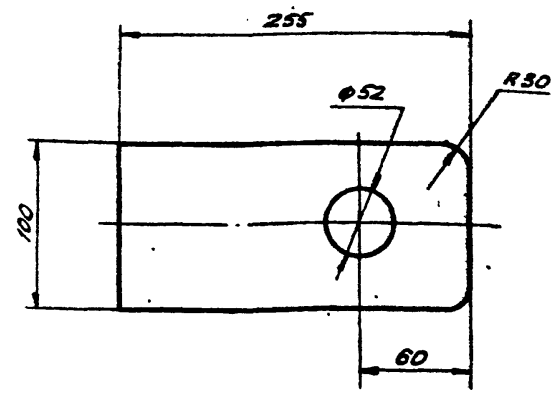

Неуказанные предельные отклонения размеров: $H16, h16, \pm \frac{JT16}{2}$.

Изм. Лист № докум. Подп. Дата

Разраб. Числова

Пров. Ларионов

Т.контр.

Гип Мелешин

Н.контр. Панова

Утв. Кузнецов

1326.ПЗ.00.01

Накладка

Лит. | Масса | Масшт.: 2,8 | 1:5

Лист | Листов 1

Лист Б-14 ГОСТ 19903-74 / Ст.3 ГОСТ 14637-79

Гипронефтеспецмонтаж г. Москва

Подп. и дата | Инв.№ подл. | Взам.инв.№ | Инв.№ дубл. | Подп. и дата

1326.ПЗ.00.00 СБ

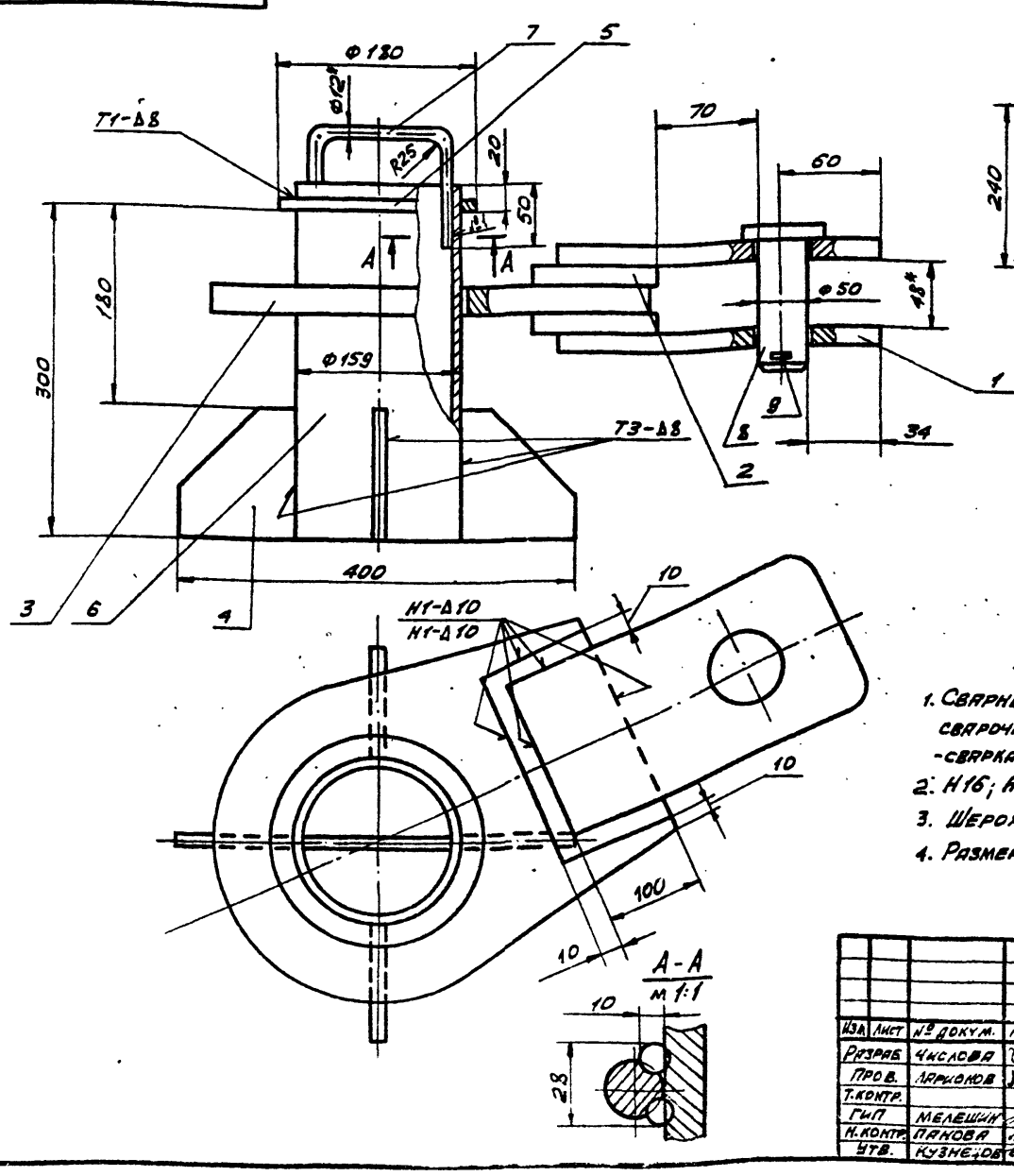

Поз. 3
м 1:10

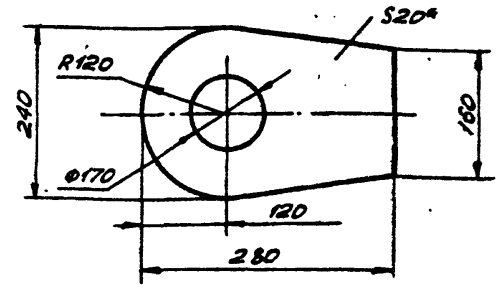

Поз. 4

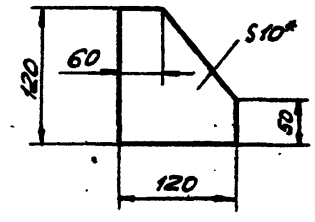

1. Сварные швы выполнять по ГОСТ 5264-80. Электроды сварочные типа Э42А ГОСТ 9467-75. Шов № 1 – сварка ручная электродуговая.
2. $H16; h16; \pm \frac{JT16}{2}$.
3. Шероховатость поверхностей реза для дет. Б4 – $\frac{50}{V}$.
4. Размеры для справок.

Изм. Лист № докум. Подп. Дата

Разраб. Числова

Пров. Ларионов

Т.контр.

Гип Мелешин

Н.контр. Панова

Утв. Кузнецов

1326.ПЗ.00.00 СБ

Штуцер для отводного блока Q = 10 т.

Сборочный чертеж

Лит. | Масса: 36,7 | Масшт.: 1:5

Лист | Листов 1

Гипронефтеспецмонтаж г. Москва

Подп. и дата | Инв.№ подл. | Взам.инв.№ | Инв.№ дубл. | Подп. и дата

ТПР 705-5-018.86 Альбом III

1326.ПЧ.00.00СБ

Вид А

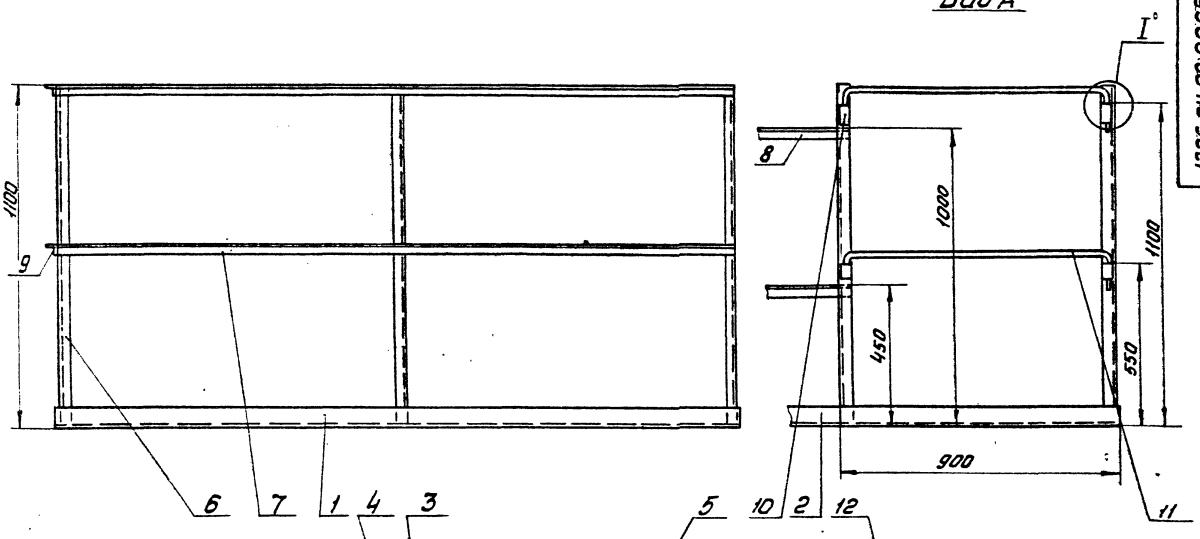

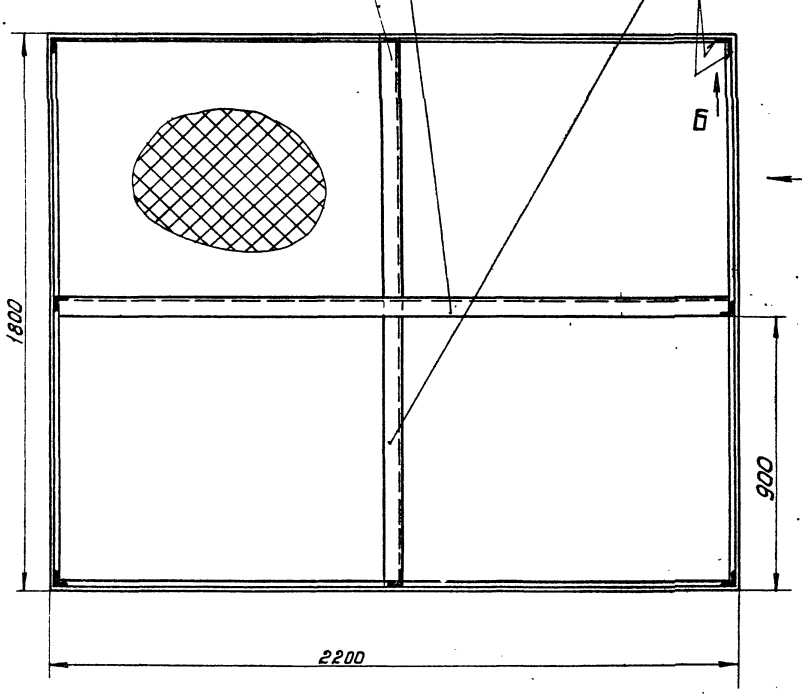

Вид Б
М1:2

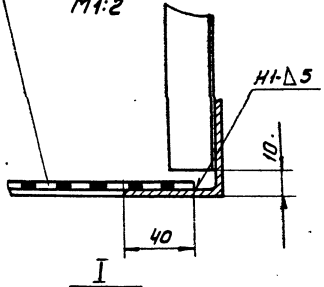

I
М1:2

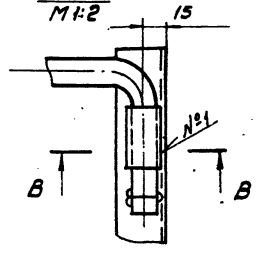

В - В
М1:2

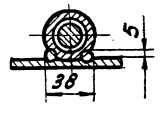

Поз. 11
М1:2

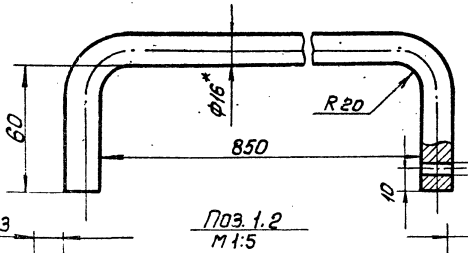

Поз. 1.2
М1:5

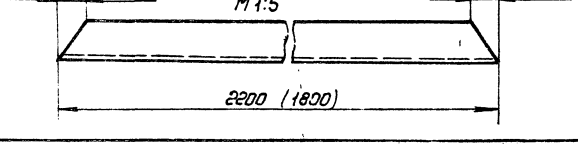

1. Сварка ручная электродуговая по ГОСТ 5264-80 Электроды сварочные типа Э42А ГОСТ 9467-75. Шов №1 Сварка ручная электродуговая. Варить по контуру прилегания деталей - Δ5.
2. $H16, h16, \pm\frac{IT16}{2}$
3. Шероховатость поверхностей реза для дет. Б4 - $\frac{25}{V}$.
4. *Размер для справок.
5. Размер в скобках для поз. 2

					1326.ПЧ.00.00СБ		
Изм.	Лист	№ докум.	Подп.	Дата		Лит.	Масса	Масштаб
Разраб.		Чиспова		12.85	Площадка на постамент. Сборочный чертеж		187	1:10
Пров.						Лист	Листов 1
Т. контр.							
ГИП		Мелешин		12.85		Гипронефтеспецмонтаж г. Москва	
Н. контр.		Панаева		12.85			
Утв.		Кузнецов		12.85			

Инв. № подл. | Подп. и дата | Взам. инв. № | Инв. № дубл. | Подп. и дата

Формат	Зона	Поз.	Обозначение	Наименование	Кол.	Примеч.
				Материалы		
		12		Настил ПВ-508 ГОСТ 8706-78		
				1760×2160	1	81 кг

Инв. № подл. | Подп. и дата | Взам. инв. № | Инв. № дубл. | Подп. и дата

Изм.	Лист	№ докум.	Подп.	Дата	1326.П4.00.00	Лист 2

Формат	Зона	Поз.	Обозначение	Наименование	Кол.	Примеч.
				Документация		
А2			1326.П4.00.00 СБ	Сборочный чертеж		
				Детали		
				Уголок		
				Уголок Б-63×63×5 ГОСТ 8509-72 / Ст.3 ГОСТ 535-79		
Б4		1	1326.П4.00.01	L=2200	2	10,5 кг
Б4		2	1326.П4.00.02	L=1800	2	8,7 кг
Б4		3	1326.П4.00.03	L=2200	1	10,5 кг
Б4		4	1326.П4.00.04	L=840	1	4 кг
Б4		5	1326.П4.00.05	L=960	1	4,6 кг
				Уголок		
				Уголок Б-32×32×4 ГОСТ 8509-72 / Ст.3 ГОСТ 535-79		
Б4		6	1326.П4.00.06	L=1150	8	2,2 кг
Б4		7	1326.П4.00.07	L=2200	4	4,2 кг
Б4		8	1326.П4.00.08	L=930	2	1,8 кг
Б4		9	1326.П4.00.09	L=1800	2	3,5 кг
Б4		10	1326.П4.00.10	Втулка		
				Труба 20×2,8 ГОСТ 3262-75		
				L=30	4	0,03 кг
Б4		11	1326.П4.00.11	Круг		
				Круг В-16 ГОСТ 2590-71 / Ст.3 ГОСТ 535-79		
				L=1000	2	1,6 кг

Инв. № подл. | Подп. и дата | Взам. инв. № | Инв. № дубл. | Подп. и дата

Изм.	Лист	№ докум.	Подп.	Дата	1326.П4.00.00		
Разраб.		Числова		12.85	Площадка на постамент	Лит.	Лист 1 / Листов 2
Пров.						Гипронефтеспецмонтаж г. Москва	
ГИП		Желешин		12.85			
Н.контр.		Панова		12.85			
Утв.		Кузнецов		12.85			

Формат	Зона	Поз.	Обозначение	Наименование	Кол.	Примеч.
			ПВ65.07.03.00-01 см. СБ			
				Детали		
Б4		1	ПВ65.07.03.01	Круг		
				Круг В-20 ГОСТ 2690-71 / Ст.3 ГОСТ 535-79		
				L=570	11	14 кг
Б4		2	ПВ65.07.03.02-01	Уголок		
				Уголок Б-50×50×5 ГОСТ 8509-72 / Ст.3 ГОСТ 535-79		
				L=3250	2	12,3 кг
Б4		3	ПВ65.07.03.03	Полоса		
				Полоса 4×30 ГОСТ 103-76 / Ст.3 ГОСТ 535-79		
				L=750	2	0,7 кг
Б4		4	ПВ65.07.03.04	Полоса		
				Полоса 4×30 ГОСТ 103-76 / Ст.3 ГОСТ 535-79		
				L=1350	2	1,3 кг

Инв. № подл. | Подп. и дата | Взам. инв. № | Инв. № дубл. | Подп. и дата

Изм.	Лист	№ докум.	Подп.	Дата	ПВ65.07.03.00	Лист 2

Формат	Зона	Поз.	Обозначение	Наименование	Кол.	Примеч.
				Документация		
А2			ПВ65.07.03.00 СБ	Сборочный чертеж		
			Переменные данные	для исполнений		
				ПВ65.07.03.00 См. СБ		
				Детали		
Б4		1	ПВ65.07.03.01	Круг		
				Круг В-20 ГОСТ 2590-71 / Ст.3 ГОСТ 535-79		
				L=570	8	1,4 кг
Б4		2	ПВ65.07.03.02	Уголок		
				Уголок Б-50×50×5 ГОСТ 8509-72 / Ст.3 ГОСТ 535-79		
				L=2600	2	9,8 кг
Б4		3	ПВ65.07.03.03	Полоса		
				Полоса 4×30 ГОСТ 103-76 / Ст.3 ГОСТ 535-79		
				L=750	2	0,7 кг
Б4		4	ПВ65.07.03.04	Полоса		
				Полоса 4×30 ГОСТ 103-76 / Ст.3 ГОСТ 535-79		
				L=1350	2	1,3 кг

Инв. № подл. | Подп. и дата | Взам. инв. № | Инв. № дубл. | Подп. и дата

Изм.	Лист	№ докум.	Подп.	Дата	ПВ65.07.03.00		
Разраб.		Кузьмина		12.85	Лестница	Лит. И	Лист 1 / Листов 2
Пров.		Числова		12.85		Гипронефтеспецмонтаж г. Москва	
ГИП		Шитиков		12.85			
Н.контр.		Панова		12.85			
Утв.		Кузнецов		12.85			

21517-03

ТПР 705-5-018.86 Альбом III

ПВ65.07.00.00СБ

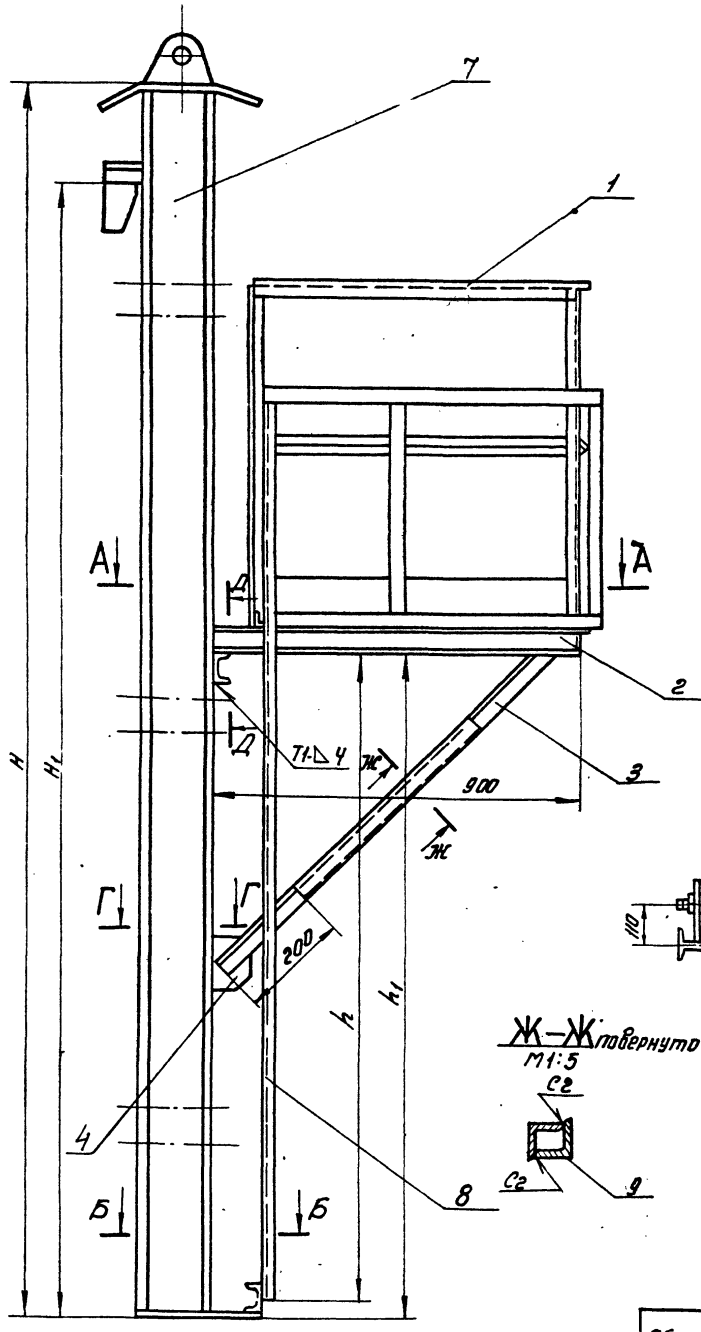

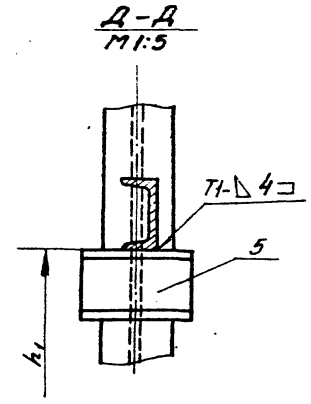

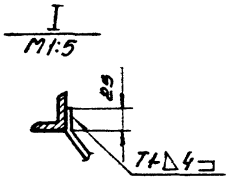

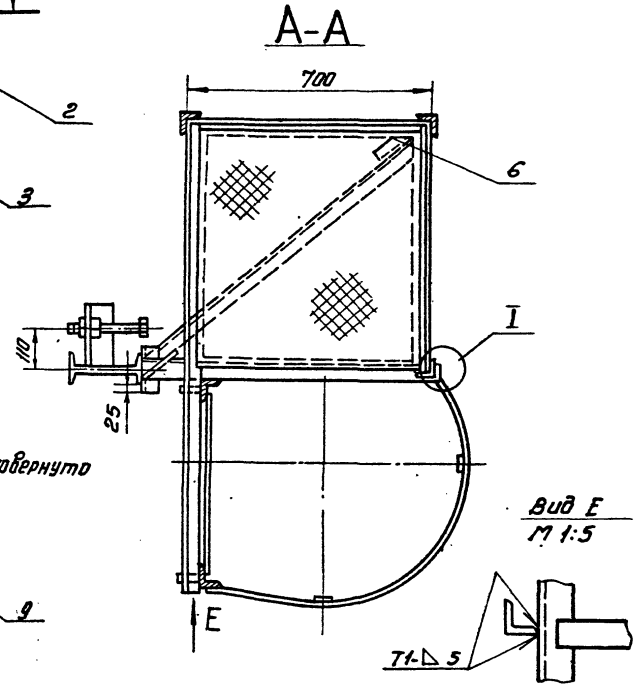

Обозначение	Размеры, мм				Масса, к	Примечание
	H	H1	h	h1		
ПВ65.07.00.00-	2980	3380	1700	1750	210	Высота стенки 2960
-01	4470	4870	2400	2450	250	—"— 4470

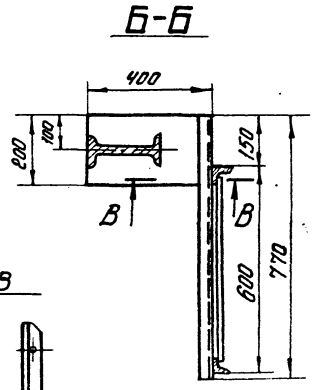

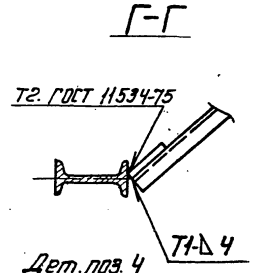

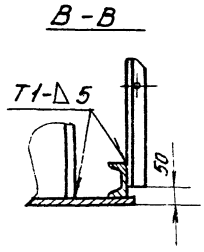

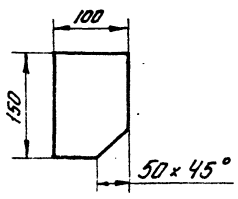

1. Сварные швы по ГОСТ 5264-80. Электроды сварочные типа Э42А ГОСТ 9467-75.
2. Н16, $\pm\frac{JT16}{2}$
3. Шероховатость поверхностей реза для деталей Б4 $\overset{25}{\vee}$
4. * Размеры для справок.

Изм.	Лист	№ докум.	Подп.	Дата
Разраб.		Кузьмина		12.85
Пров.		Часлова		12.85
Т.контр.				
ГИП		Мелешин		12.85
Н.контр.		Панова		12.85
Утв.		Кузнецов		12.85

ПВ65.07.00.00СБ

Приспособление для замыкания вертикального монтажного стыка

Сборочный чертеж

Лит.	Масса	Масштаб
	См. табл.	1:10

Лист | Листов 1

Гипронефтеспецмонтаж г. Москва

Инв. № подл. | Подп. и дата | Взам. инв. № | Инв. № дубл. | Подп. и дата

21517-03

ТПР 705-018.86 Альбом III

ПВ65.07.02.00СБ

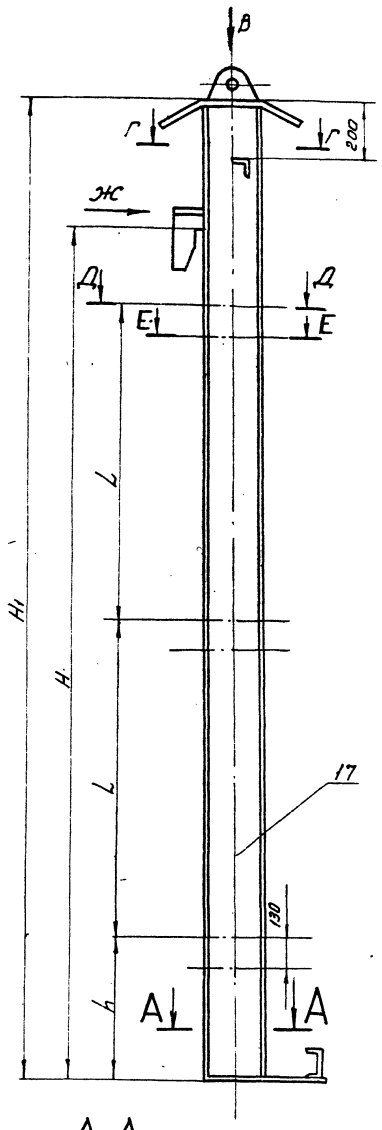

Вид В
М 1:5

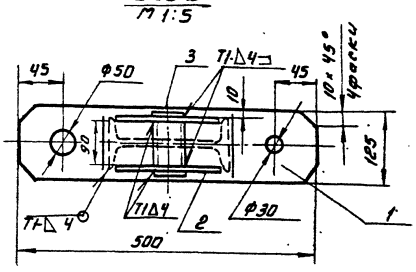

Д-Д
М 1:5

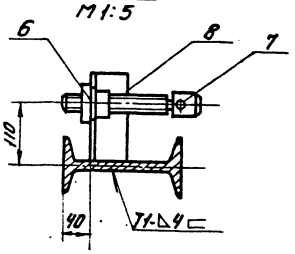

Е-Е
М 1:5

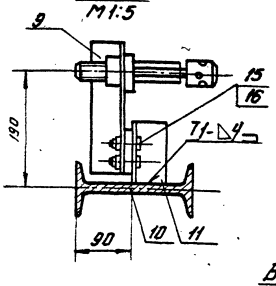

Г-Г
М 1:5

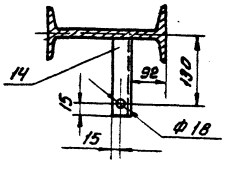

Вид Ж
М 1:5

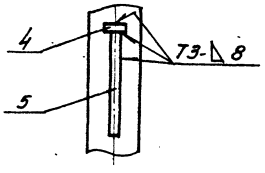

Обозначение	Размеры, мм				Масса кг	Примечание
	H	H1	h	L		
ПВ65.07.02.00	2980	3380	350	1215	126.0	$P_p V = 50 м^3$
01	4470	4870	600	1635	158.0	$P_p V = 80 м^3$

А-А

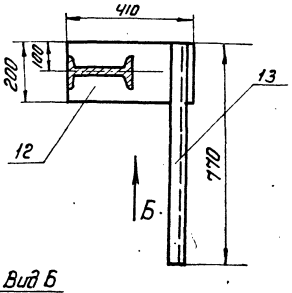

1. Сварные швы по ГОСТ 5264-80. Электроды сварочные типа Э42А ГОСТ 9467-75.
2. H16, $h16 \pm \frac{JT16}{2}$
3. Шероховатость поверхностей реза для деталей Б4 $^{25}\sqrt{}$
4. *Размеры для справок.

Вид Б

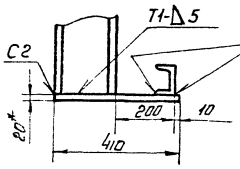

Дет. поз. 4
М 1:2

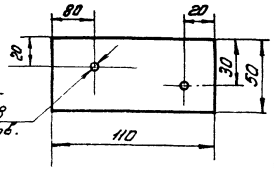

Изм.	Лист	№ докум.	Подп.	Дата
Разраб.		Кузьмина		12.85
Пров.		Числова		12.85
Т. контр.				
ГИП		Мелешин		12.85
Н. контр.		Панова		12.85
Утв.		Кузнецов		12.85

ПВ65.07.02.00СБ

Балка

Сборочный чертеж

Лит.	Масса	Масштаб
	Ст. табл.	1:10

Лист | Листов 1

Гипроцентрсоцмонтаж г. Москва

Инв. № подл. | Подп. и дата | Взам. инв. № | Инв. № дубл. | Подп. и дата

ТПР 705-5-018.86 Альбом III

Формат	Зона	Поз.	Обозначение	Наименование	Кол.	Примеч.
А4		11	ПВ 65.07.02.11	Уголок	3	
Б4		12	ПВ 65.07.02.12	Опора		
				Лист Б-20 ГОСТ 19903-74 / Ст.3 ГОСТ 14637-79		
				200х410	1	12,5 кг
Б4		13	ПВ 65.07.02.13	Швеллер		
				Швеллер 10 ГОСТ 8240-72 / Ст.3 ГОСТ 535-79		
				L=770	1	6,7 кг
Б4		14	ПВ 65.07.02.14	Уголок		
				Уголок Б-32х32х3 ГОСТ 8509-72 / Ст.3 ГОСТ 535-79		
				L=145	1	0,3 кг
				Стандартные изделия		
		15		м 16х32. 58.026		
				ГОСТ 7798-70	6	
		16		м 16.4.026		
				ГОСТ 5915-70	6	
			Переменные данные	Для исполнений		
				ПВ 65.07.02.00 Сп. СБ		
				Детали		
Б4		17	ПВ 65.07.02.00	Балка		
				Двутавр 20 ГОСТ 8239-72 / Ст.3 ГОСТ 535-79		
				L=3350	1	70,35
				ПВ 65.07.02.00-01 Сп. СБ		
				Детали		
Б4		17	ПВ 65.07.02.00-01	Балка		
				Двутавр 20 ГОСТ 8239-72 / Ст.3 ГОСТ 535-79		
				L=4840	1	101,64

Изм. Лист № докум. Подп. Дата — ПВ 65.07.02.00 — Лист 2

Инв. № подл. | Подп. и дата | Взам. инв. № | Инв. № дубл. | Подп. и дата

Формат	Зона	Поз.	Обозначение	Наименование	Кол.	Примеч.
				Документация		
А2			ПВ 65.07.02.00 СБ	Сборочный чертеж		
				Детали		
Б4		1	ПВ 65.07.02.01	Пластина		
				Лист Б-10 ГОСТ 19903-74 / Ст.3 ГОСТ 14637-79		
				L=500	1	4,9 кг
А4		2	ПВ 65.07.02.02	Ухо	2	1,6 кг
Б4		3	ПВ 65.07.02.03	Труба		
				Труба 57х4 ГОСТ 8732-78 / В 10 ГОСТ 8731-74		
				L=125	1	0,7 кг
Б4		4	ПВ 65.07.02.04	Ребро		
				Полоса 14х100 ГОСТ 103-76 / Ст.3 ГОСТ 535-79		
				L=200	1	22 кг
А4		5	ПВ 65.07.02.05	Ловитель	1	
А4		6	ПВ 65.07.02.06	Гайка	6	
А4		7	ПВ 65.07.02.07	Винт	6	
А4		8	ПВ 65.07.02.08	Уголок	3	
А4		9	ПВ 65.07.02.09	Уголок	3	
Б4		10	ПВ 65.07.02.10	Пластина		
				Лист Б-8 ГОСТ 19903-74 / Ст.3 ГОСТ 14637-79		
				110х50	3	0,4 кг

Изм. Лист № докум. Подп. Дата — ПВ 65.07.02.00

Разраб. Кузьмина 12.85 | Пров. Числова 12.85 | ГИП Мелешин 12.85 | Н.контр. Панова 12.85 | Утв. Кузьмина 12.85

Балка

Лит. И | Лист 1 | Листов 2

Гипронефтеспецмонтаж г. Москва

Инв. № подл. | Подп. и дата | Взам. инв. № | Инв. № дубл. | Подп. и дата

Формат	Зона	Поз.	Обозначение	Наименование	Кол.	Примеч.
				Уголок 6-50х50х5 ГОСТ 8509-72 / Ст.3 ГОСТ 535-79		
Б4		6	ПВ 65.07.00.05	L=200	1	0,8 кг
Б4		9	ПВ 65.07.00.06	L=800	1	3,0 кг
			Переменные данные	Для исполнений		
				ПВ 65.07.00.00 Сп. СБ		
				Сборочные единицы		
А4		7	ПВ 65.07.02.00	Балка	1	
А4		8	ПВ 65.07.03.00	Лестница	1	
				ПВ 65.07.00.00-01 Сп. СБ		
				Сборочные единицы		
А4		7	ПВ 65.07.02.00-01	Балка	1	
А4		8	ПВ 65.07.03.00-01	Лестница	1	

Изм. Лист № докум. Подп. Дата — ПВ 65.07.00.00 — Лист 2

Инв. № подл. | Подп. и дата | Взам. инв. № | Инв. № дубл. | Подп. и дата

Формат	Зона	Поз.	Обозначение	Наименование	Кол.	Примеч.
				Документация		
А2			ПВ 65.07.00.00 СБ	Сборочный чертеж		
				Сборочные единицы		
А4		1	ПВ 65.07.01.00	Площадка	1	
				Детали		
Б4		2	ПВ 65.07.00.01	Опора		
				Швеллер 10 ГОСТ 8240-72 / Ст.3 ГОСТ 535-79		
				L=1100	1	9,5 кг
Б4		3	ПВ 65.07.00.02	Раскос		
				Уголок 6-50х50х5 ГОСТ 8509-72 / Ст.3 ГОСТ 535-79		
				L=1250	1	4,7 кг
Б4		4	ПВ 65.07.00.03	Косынка		
				Лист Б-8 ГОСТ 19903-74 / Ст.3 ГОСТ 14637-79		
				150х100	1	0,8 кг
Б4		5	ПВ 65.07.00.04	Швеллер		
				Швеллер 10 ГОСТ 8240-72 / Ст.3 ГОСТ 535-79		
				L=150	1	1,3 кг
Б4		6	ПВ 65.07.00.05	Уголок		

Изм. Лист № докум. Подп. Дата — ПВ 65.07.00.00

Разраб. Кузьмина 12.85 | Пров. Числова 12.85 | ГИП Мелешин 12.85 | Н.контр. Панова 12.85 | Утв. Кузнецов 12.85

Приспособление для замыкания вертикального монтажного стыка

Лит. И | Лист 1 | Листов 2

Гипронефтеспецмонтаж г. Москва

Инв. № подл. | Подп. и дата | Взам. инв. № | Инв. № дубл. | Подп. и дата

21517-03

ТПР 705-5-018.86 Альбом III

ПВ65.07.01.00СБ

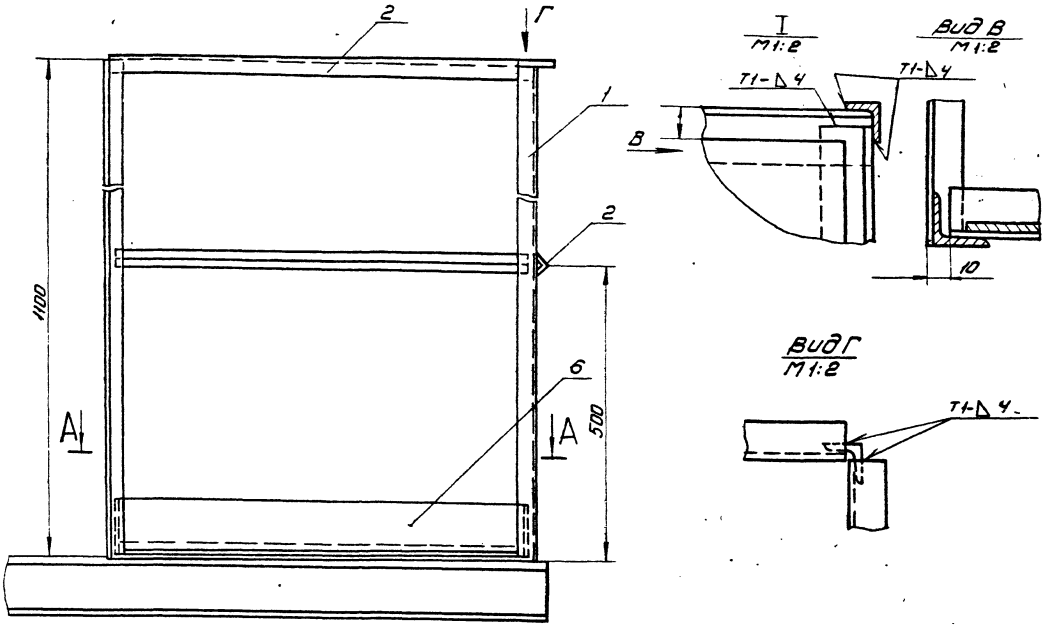

А-А

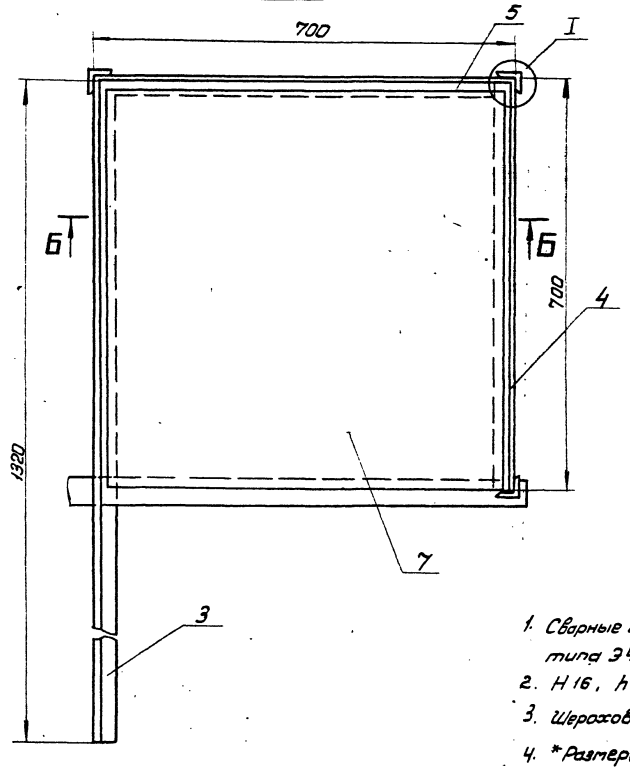

1. Сварные швы по ГОСТ 6264-80. Электроды сварочные типа Э42А ГОСТ 9467-75.
2. Н16, h16, $\pm \frac{JT16}{2}$
3. Шероховатость поверхностей реза для дет. Б4 $\overset{25}{\vee}$
4. *Размеры для справок.

Б-Б

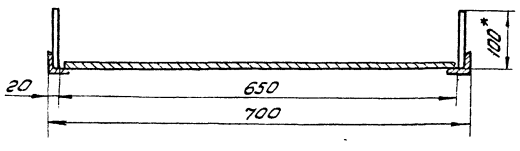

Изм.	Лист	№ докум.	Подп.	Дата	ПВ65. 07. 01. 00СБ			
Разраб.		Кузьмина		12.85	Площадка	Лит.	Масса	Масштаб
Пров.		Чиепова		12.85	Сборочный чертеж	И	27.0	1:5
Гип.		Мелешин		12.85		Лист	Листов 1	
Н. контр.		Панова		12.85		Гипронефтеспецпромсоюз г. Москва		
Утв.		Кузнецов		12.85				

Инв. № подл. | Подп. и дата | Взам. инв. № | Инв. № дубл. | Подп. и дата

21517-03

ТПР 705-5-018.86 Альбом III

ПВ65.07.02.06

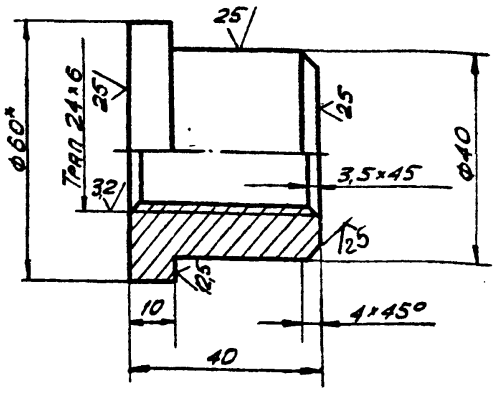

1. H16, h16, $\pm \frac{JT16}{2}$.
2. * Размер для справок.

Изм.	Лист	№ докум.	Подп.	Дата
Разраб.		Кузьмина		12.85
Пров.		Числова		12.85
Т. контр.				
ГИП		Мелешин		12.85
Н. контр.		Панова		12.85
Утв.		Кузнецов		12.85

ПВ65.07.02.06

Гайка

Лит. И | Масса 0,4 | Масштаб 1:1

Лист | Листов 1

Круг В-60 ГОСТ 2590-71 / Ст.3 ГОСТ 535-79

Гипронефтеспецмонтаж г. Москва

Инв. № подл. | Подп. и дата | Взам. инв. № | Инв. № дубл. | Подп. и дата

ПВ65.07.02.08

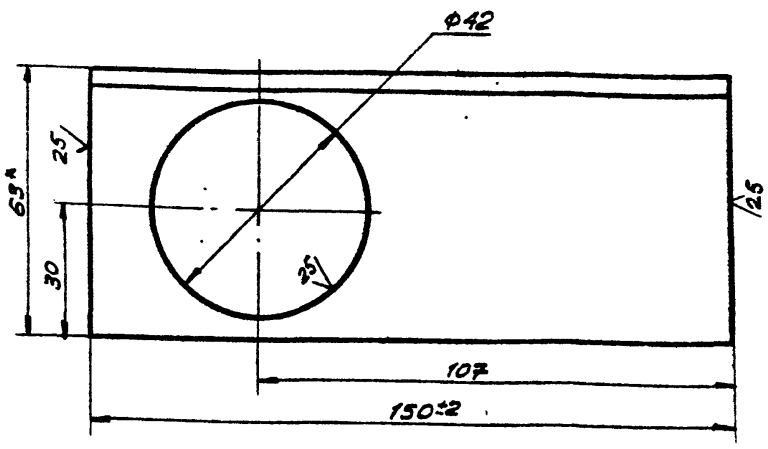

1. H16, $\pm \frac{JT16}{2}$.
2. * Размер для справок.

Изм.	Лист	№ докум.	Подп.	Дата
Разраб.		Кузьмина		12.85
Пров.		Числова		12.85
Т. контр.				
ГИП		Мелешин		12.85
Н. контр.		Панова		12.85
Утв.		Кузнецов		12.85

ПВ65.07.02.08

Уголок

Лит. | Масса 0,6 | Масштаб 1:1

Лист | Листов 1

Уголок 6-63х63х4 ГОСТ 8509-72 / Ст.3 ГОСТ 535-79

Гипронефтеспецмонтаж г. Москва

Инв. № подл. | Подп. и дата | Взам. инв. № | Инв. № дубл. | Подп. и дата

ПВ65.07.02.05

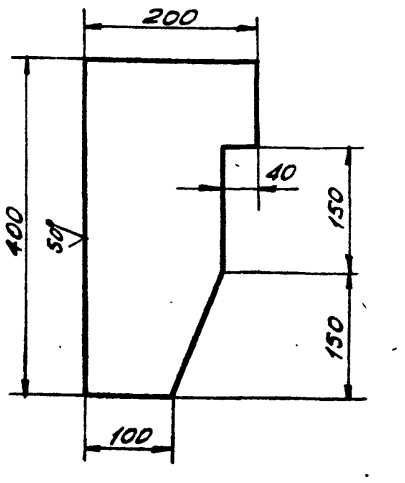

Неуказанные предельные отклонения размеров: h16; $\pm \frac{JT16}{2}$.

Изм.	Лист	№ докум.	Подп.	Дата
Разраб.		Кузьмина		12.85
Пров.		Числова		12.85
Т. контр.				
ГИП		Мелешин		12.85
Н. контр.		Панова		12.85
Утв.		Кузнецов		12.85

ПВ65.07.02.05

Ловитель

Лит. И | Масса 8,0 | Масштаб 1:5

Лист | Листов 1

Лист Б-14 ГОСТ 19903-74 / Ст.3 ГОСТ 14637-79

Гипронефтеспецмонтаж г. Москва

Инв. № подл. | Подп. и дата | Взам. инв. № | Инв. № дубл. | Подп. и дата

ПВ65.07.02.07

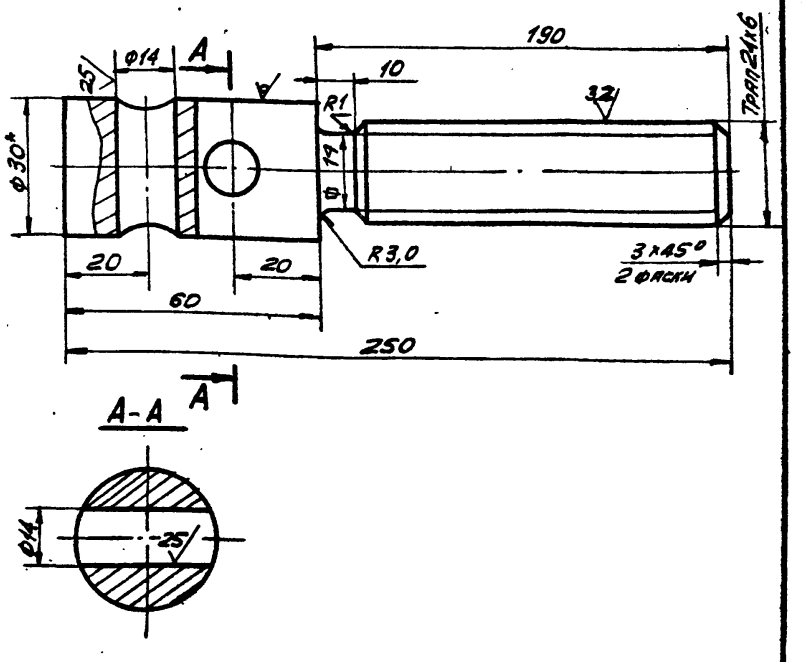

1. H16, h16, $\pm \frac{JT16}{2}$.
2. * Размер для справок.

Изм.	Лист	№ докум.	Подп.	Дата
Разраб.		Кузьмина		12.85
Пров.		Числова		12.85
Т. контр.				
ГИП		Мелешин		12.85
Н. контр.		Панова		12.85
Утв.		Кузнецов		12.85

ПВ65.07.02.07

Винт

Лит. И | Масса 1,1 | Масштаб 1:1

Лист | Листов 1

Круг В-32 ГОСТ 2590-71 / Ст.3 ГОСТ 535-79

Гипронефтеспецмонтаж г. Москва

Инв. № подл. | Подп. и дата | Взам. инв. № | Инв. № дубл. | Подп. и дата

21517-03

ТПР 705-5-018.86 Альбом III

Формат	Зона	Поз.	Обозначение	Наименование	Кол.	Примеч.
Б4		6	ПВ65.07.01.06	Лист		
				Лист Б-1 ГОСТ 19903-74 / Ст.3 ГОСТ 16523-70		
				100×2000	1	1,6 кг
Б4		7	ПВ65.07.01.07	Настил		
				Лист ПВ 506×660×680		
				ГОСТ 8706-78.	1	7,0 кг

Изм.	Лист	№ докум.	Подп.	Дата	ПВ 65.07.01.00	Лист 2

Инв. № подл. | Подп. и дата | Взам. инв. № | Инв. № дубл. | Подп. и дата

12

Формат	Зона	Поз.	Обозначение	Наименование	Кол.	Примеч.
				Документация		
Б4			ПВ65.07.01.00.СБ	Сборочный чертеж		
				Детали		
Б4		1	ПВ 65.07.01.01	Стойка		
				Уголок Б-36×36×4 ГОСТ 8509-72 / Ст.3 ГОСТ 535-79		
				L=1100	3	2,3 кг
Б4		2	ПВ65.07.01.02	Ограждение		
				Уголок Б-25×25×3 ГОСТ 8509-72 / Ст.3 ГОСТ 535-79		
				L=690	4	0,8 кг
Б4		3	ПВ65.07.01.03	Уголок		
				Уголок Б-36×36×4 ГОСТ 8509-72 / Ст.3 ГОСТ 535-79		
				L=1320	1	2,15 кг
Б4		4	ПВ65.07.01.04	Уголок		
				Уголок Б-36×36×4 ГОСТ 8509-72 / Ст.3 ГОСТ 535-79		
				L=690	1	1,5 кг
Б4		5	ПВ65.07.01.05	Уголок		
				Уголок Б-36×36×4 ГОСТ 8509-72 / Ст.3 ГОСТ 535-79		
				L=700	1	1,52 кг

Инв. № подл. | Подп. и дата | Взам. инв. № | Инв. № дубл. | Подп. и дата

Изм.	Лист	№ докум.	Подп.	Дата	ПВ 65.07.01.00 ОБ			
Разраб.		Кузьмина		12.85	Площадка	Лит. И	Лист 1	Листов 2
Пров.		Числова		12.85		Гипронефтеспецмонтаж г. Москва		
ГИП		Мелешин		12.85				
Н. контр.		Панова		12.85				
Утв.		Кузнецов		12.85				

ПВ65.07.02.02

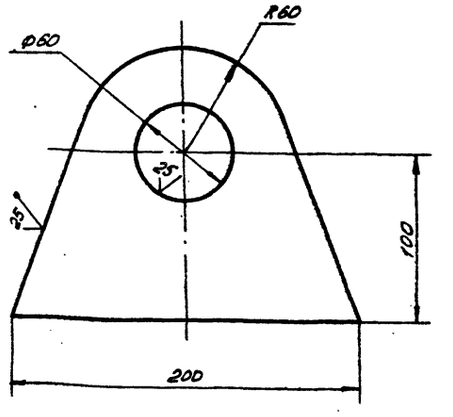

Неуказанные предельные отклонения размеров: $H16, h16, \pm \frac{IT16}{2}$.

Инв. № подл. | Подп. и дата | Взам. инв. № | Инв. № дубл. | Подп. и дата

Изм.	Лист	№ докум.	Подп.	Дата	ПВ 65.07.02.02			
Разраб.		Кузьмина		12.85	Ухо	Лит. И	Масса 1,6	Масшт. 1:2
Пров.		Числова		12.85		Лист	Листов 1	
Т. контр.						Гипронефтеспецмонтаж г. Москва		
ГИП		Мелешин		12.85				
Н. контр.		Панова		12.85				
Утв.		Кузнецов		12.85				

Лист Б-10 ГОСТ 19903-74 / Ст.3 ГОСТ 14637-79

ТПР 705-5-018.86 Альбом III

ПВ 65.07.03.00СБ

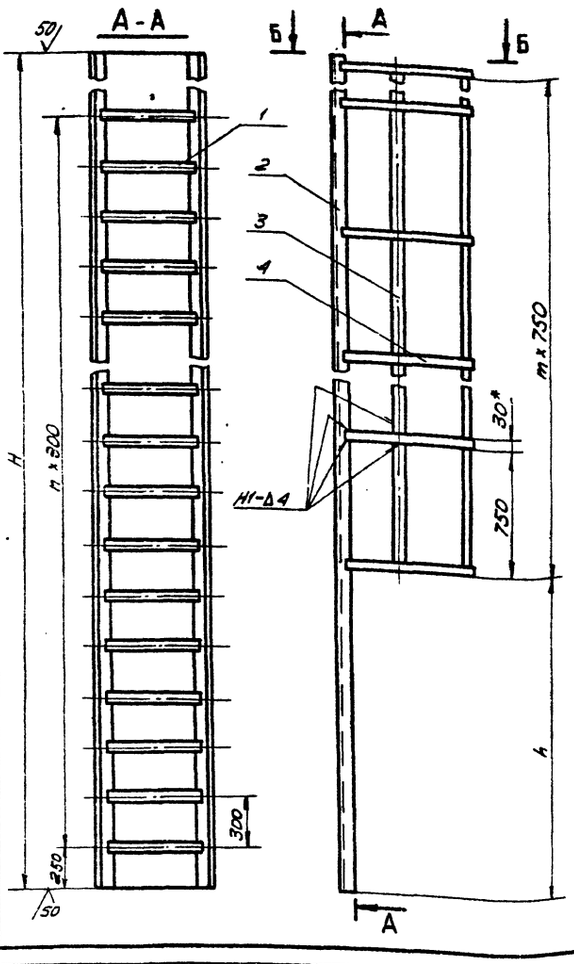

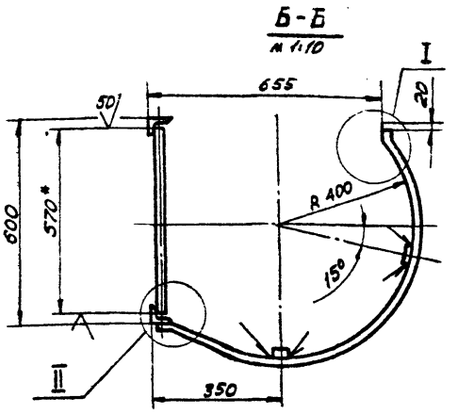

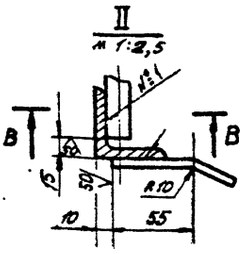

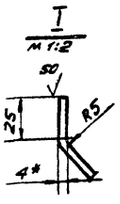

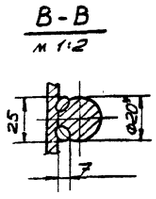

Обозначение	H, мм	h, мм	n	m	Масса, кг	Примечание
ПВ 65.07.03.00	2600	1750	7	1	35,0	Высота стенки 2980
-01	3250	2450	10	1	44,0	-"- 4470

1. Шов №1 - сварка ручная электродуговая. Сварку производить электродами типа Э42А ГОСТ 9467-75. Сварные швы по ГОСТ 5264-80.
2. $H16, h16, \pm \frac{JT16}{2}$.
3. * Размеры для справок.

Изм.	Лист	№ докум.	Подп.	Дата
Разраб.	Кузьмина			12.85
Пров.	Числова			12.85
Т.контр.				
ГИП	Мелешин			12.85
Н.контр.	Панова			12.85
Утв.	Кузнецов			12.85

ПВ 65.07.03.00 СБ

Лестница
Сборочный чертеж

Лит.	Масса	Масштаб
	См. табл.	1:20
Лист	Листов 1	

Гипронефтеспецмонтаж г. Москва

ПВ 65.07.02.11

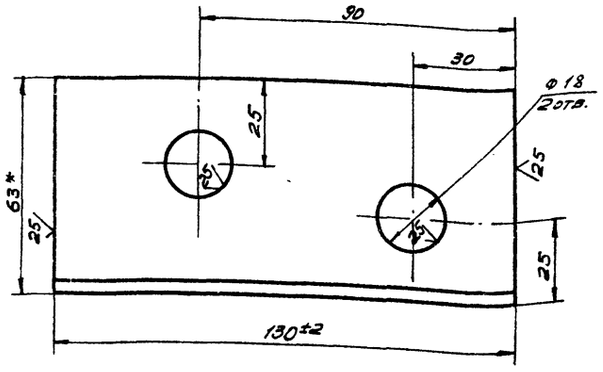

Неуказанные предельные отклонения размеров: $H16, \pm \frac{JT16}{2}$.

Изм.	Лист	№ докум.	Подп.	Дата
Разраб.	Кузьмина			12.85
Пров.	Числова			12.85
Т.контр.				
ГИП	Мелешин			12.85
Н.контр.	Панова			12.85
Утв.	Кузнецов			12.85

ПВ 65.07.02.11

Уголок

Лит.	Масса	Масштаб
И	0,5	1:1
Лист	Листов 1	

Уголок 6-63х63х4 ГОСТ 8509-72 / Ст. 3 ГОСТ 535-79

Гипронефтеспецмонтаж г. Москва

ПВ 65.07.02.09

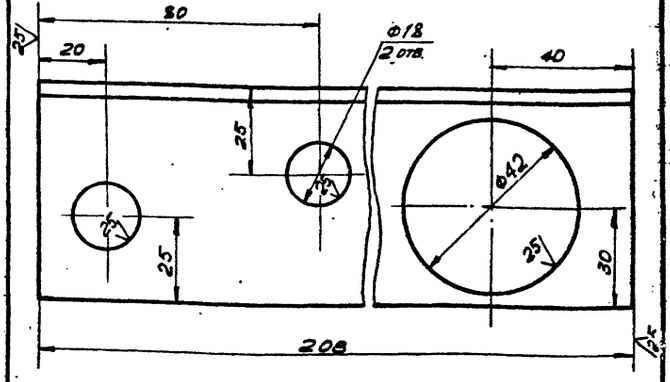

Неуказанные предельные отклонения размеров: $H16, \pm \frac{JT16}{2}$.

Изм.	Лист	№ докум.	Подп.	Дата
Разраб.	Кузьмина			12.85
Пров.	Числова			12.85
Т.контр.				
ГИП	Мелешин			12.85
Н.контр.	Панова			12.85
Утв.	Кузнецов			12.85

ПВ 65.07.02.09

Уголок

Лит.	Масса	Масштаб
И	0,8	1:1
Лист	Листов 1	

Уголок 6-63х63х4 ГОСТ 8509-72 / Ст. 3 ГОСТ 535-79

Гипронефтеспецмонтаж г. Москва

ТПР 705-5-018.86 Альбом III

ПВ31.02.00.00СБ

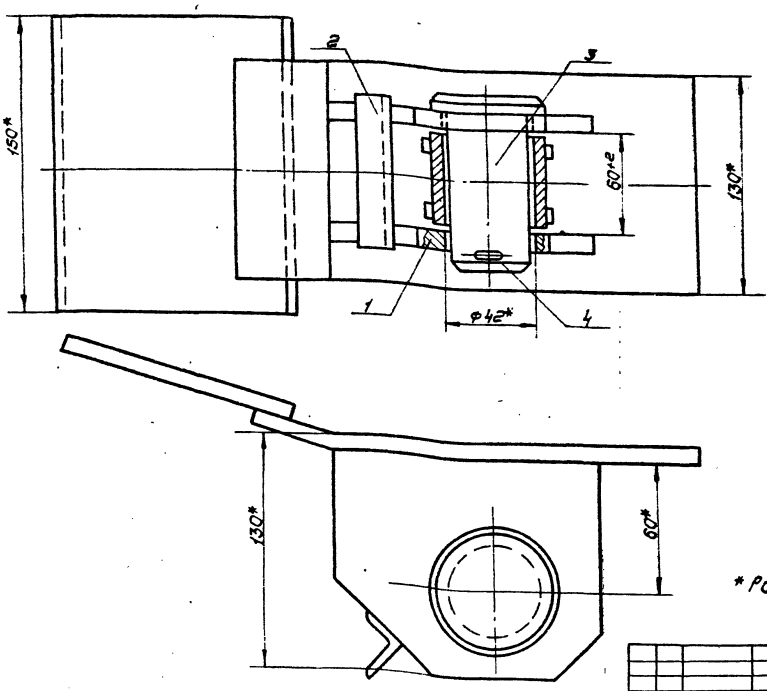

* Размеры для справок.

Изм.	Лист	№ докум.	Подп.	Дата
Разраб.		Числова		12.85
Пров.				
Т. контр.				
ГИП		Мелешкин		12.85
Н. контр.		Панова		12.85
Утв.		Кузнецов		12.85

ПВ31.02.00.00СБ

Скоба для развертывания рулона. Сборочный чертеж

Лит.	Масса	Масшт.
И	9,4	1:2
Лист	Листов 1	

Типронефтеспецмонтаж г. Москва

Инв. № подл. | Подп. и дата | Инв. № дубл. | Взам. инв. № | Подп. и дата

ПВ31.02.00.01

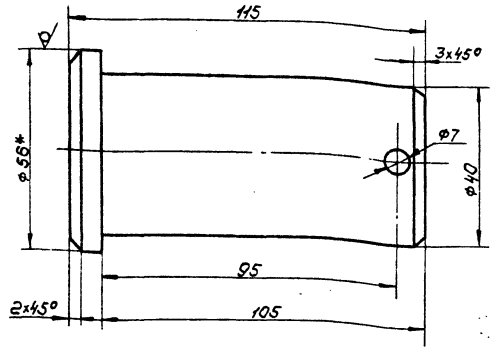

1. H16, h16, $\pm\frac{IT16}{2}$.
2* Размер для справок.

Изм.	Лист	№ докум.	Подп.	Дата
Разраб.		Числова		12.85
Пров.				
Т. контр.				
ГИП		Мелешкин		12.85
Н. контр.		Панова		12.85
Утв.		Кузнецов		12.85

ПВ31.02.00.01

Палец

Круг Б-56 ГОСТ 2590-71 Ст3 ГОСТ 535-79

Лит.	Масса	Масшт.
И	1,2	1:1
Лист	Листов 1	

Типронефтеспецмонтаж г. Москва

Форм. Зона	Поз.	Обозначение	Наименование	Кол.	Примечание
			Документация		
А3		ПВ31.02.00.00СБ	Сборочный чертеж		
			Сборочные единицы		
А4	1	ПВ31.02.01.00	Втулка	1	
А4	2	ПВ31.02.02.00	Корпус	1	
			Детали		
А4	3	ПВ31.02.08.01	Палец	1	
			Стандартные изделия		
	4		Шплинт 6,3х60-002 ГОСТ 397-79	1	

Изм.	Лист	№ докум.	Подп.	Дата
Разраб.		Числова		12.85
Пров.				
Т. контр.				
ГИП		Мелешкин		12.85
Н. контр.		Панова		12.85
Утв.		Кузнецов		12.85

ПВ31.02.00.00

Скоба для развертывания рулона.

Лит.	Лист	Листов
И		1

Типронефтеспецмонтаж г. Москва

ТПР 705-5-018.86 Альбом III

215-17-03

ПВ31.02.01.01

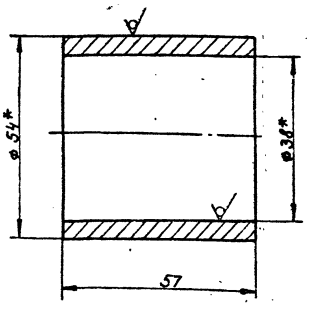

* Размеры для справок.

Изм.	Лист	№ докум.	Подп.	Дата	ПВ31.02.01.01		
Разраб.		Числова		12.85	Втулка	Лит.	Масса	Масшт.
Пров.						И	0,7	1:1
Т. контр.						Лист	Листов 1
ГИП		Нелешин		12.85	Труба 54х8 ГОСТ 8732-78 В10 ГОСТ 8731-74	Гипронефтеспецмонтаж г. Москва
Н. контр.		Панова		12.85		
Утв.		Кузнецов		12.85		

Инв. № подл. | Подп. и дата | Взам. инв. № | Инв. № дубл. | Подп. и дата

ПВ31.02.01.02

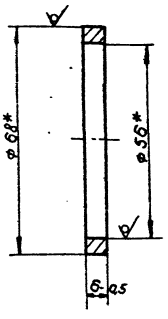

* Размеры для справок.

Изм.	Лист	№ докум.	Подп.	Дата	ПВ31.02.01.02		
Разраб.		Числова		12.85	Кольцо	Лит.	Масса	Масшт.
Пров.						И	0,2	1:1
Т. контр.						Лист	Листов 1
ГИП		Нелешин		12.85	Труба 68х6 ГОСТ 8732-78 В10 ГОСТ 8731-74	Гипронефтеспецмонтаж г. Москва
Н. контр.		Панова		12.85		
Утв.		Кузнецов		12.85		

Инв. № подл. | Подп. и дата | Взам. инв. № | Инв. № дубл. | Подп. и дата

ПВ31.02.01.00СБ

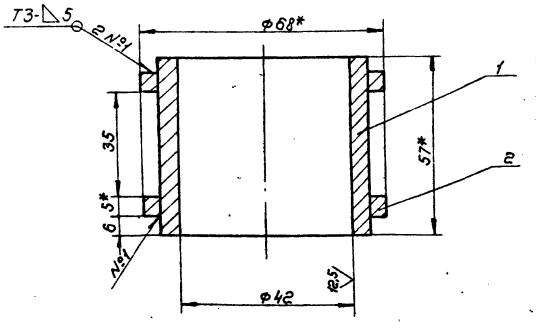

1. Сварные швы по ГОСТ 5264-80.. Электроды типа Э42А ГОСТ 9467-75.
2. H16; $\pm \frac{IT16}{2}$.
3. *Размеры для справок.

Изм.	Лист	№ докум.	Подп.	Дата	ПВ31.02.01.00СБ		
Разраб.		Числова		12.85	Втулка	Лит.	Масса	Масшт.
Пров.					Сборочный чертеж	И	1,2	1:1
Т. контр.						Лист	Листов 1
ГИП		Нелешин		12.85		Гипронефтеспецмонтаж г. Москва
Н. контр.		Панова		12.85		
Утв.		Кузнецов		12.85		

Инв. № подл. | Подп. и дата | Взам. инв. № | Инв. № дубл. | Подп. и дата

Формат	Зона	Поз.	Обозначение	Наименование	Кол.	Примечание
				Документация		
А4			ПВ31.02.01.00СБ	Сборочный чертеж		
				Детали		
А4		1	ПВ31.02.01.01	Втулка	1	
А4		2	ПВ31.02.01.02	Кольцо	2	

Изм.	Лист	№ докум.	Подп.	Дата	ПВ31.02.01.00		
Разраб.		Числова		12.85	Втулка	Лит.	Лист	Листов
Пров.						И		1
ГИП		Нелешин		12.85		Гипронефтеспецмонтаж г. Москва
Н. контр.		Панова		12.85		
Утв.		Кузнецов		12.85		

Инв. № подл. | Подп. и дата | Взам. инв. № | Инв. № дубл. | Подп. и дата

21517-03

ПВ31.02.02.00СБ

ТПР 705-5-018.86 Альбом III

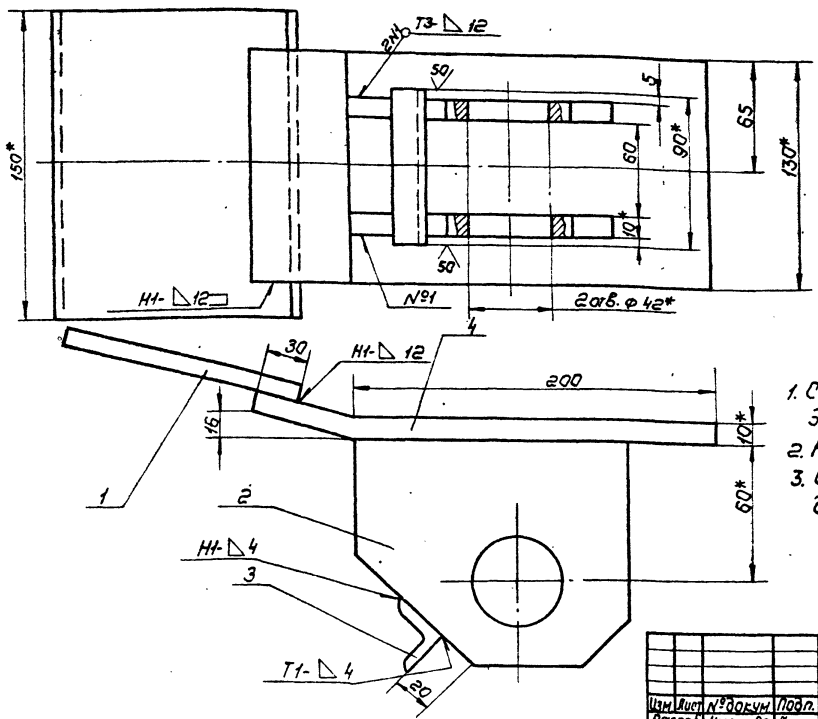

1. Сварные швы по ГОСТ 5264-80. Электроды типа Э42А ГОСТ 9467-75.
2. Н16, h16, $\pm \frac{IT16}{2}$.
3. Шероховатость поверхностей реза для дет. Б4 - 50.

Изм.	Лист	№ докум.	Подп.	Дата	ПВ31.02.00.00СБ			
Разраб.		Числова		12.85	Корпус Сборочный чертеж	Лит. И	Масса 8.0	Масшт 1:2
Провер.						Лист	Листов 1	
Т.контр.						Гипронефтеспец-монтаж г. Москва		
ГИП		Мелешин		12.85				
Н.контр.		Панова		12.85				
Утв.		Кузнецов		12.85				

Инв.№ подл. | Подп. и дата | Взам. инв.№ | Инв.№ дубл. | Подп. и дата

ПВ31.02.02.02

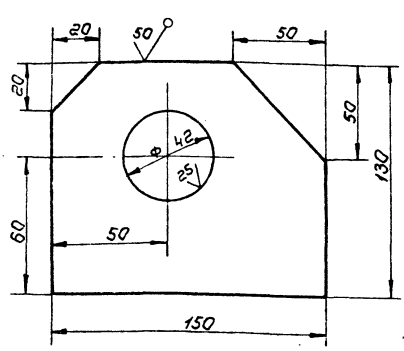

Неуказанные предельные отклонения размеров: Н16; h16; $\pm \frac{IT16}{2}$.

Изм.	Лист	№ докум.	Подп.	Дата	ПВ31.02.02.02			
Разраб.		Числова		12.85	Щека	Лит. И	Масса 2.5	Масшт 1:2
Провер.						Лист	Листов 1	
Т.контр.						Гипронефтеспец-монтаж г. Москва		
ГИП		Мелешин		12.85	Полоса 12х150 ГОСТ 103-76 Ст.3 ГОСТ 535-79			
Н.контр.		Панова		12.85				
Утв.		Кузнецов		12.85				

Инв.№ подл. | Подп. и дата | Взам. инв.№ | Инв.№ дубл. | Подп. и дата

Формат	Зона	Поз.	Обозначение	Наименование	Кол.	Примечание
				Документация		
12			ПВ31.02.02.00СБ	Сборочный чертеж		
				Детали		
Б4		1	ПВ31.02.02.01	Пластина		
				Полоса Б10х150 ГОСТ 103-76 Ст.3 ГОСТ 535-79		
				L = 200	1	3,0кг
Н		2	ПВ31.02.02.02	Щека	2	
Б4		3	ПВ31.02.02.03	Перекладина		
				Уголок Б-25х25х4 ГОСТ 8509-72 Ст3 ГОСТ 535-79		
				L=100	1	0,20кг
Б4		4	ПВ31.02.02.04	Пластина	7	
				Полоса Б-10х150 ГОСТ 103-76 Ст3 ГОСТ 535-79		
				L = 270	1	4,20кг

Изм.	Лист	№ докум.	Подп.	Дата	ПВ31.02.02.00			
Разраб.		Числова		12.85	Корпус	Лит. И	Лист	Листов 1
Пров.		Мелешин		12.85		Гипронефтеспец-монтаж г. Москва		
ГИП		Мелешин		12.85				
Н.контр.		Панова		12.85				
Утв.		Кузнецов		12.85				

Инв.№ подл. | Подп. и дата | Взам. инв.№ | Инв.№ дубл. | Подп. и дата

21577-03

ТПР 705-5-018.86 Альбом III

Формат	Зона	Поз.	Обозначение	Наименование	Кол.	Примеч.
Б4		5	ПВ9.20.00.05	Полоса		
				Полоса 4х20 ГОСТ 103-75 / Ст.3 ГОСТ 535-79		
				L = 1500	3	0,9 кг
Б4		6	ПВ9.20.00.06	Круг		
				Круг В-18 ГОСТ 2590-71 / Ст.3 ГОСТ 535-79		
				L = 580	11	1,1 кг
				ПВ9.20.00.00-01 см. СБ		
				Детали		
Б4		3	ПВ9.20.00.03	Уголок		
				Уголок Б-40х40х4 ГОСТ 8509-72 / Ст.3 ГОСТ 535-79		
				L = 4460	2	13,8 кг
Б4		4	ПВ9.20.00.04	Полоса		
				Полоса 4х20 ГОСТ 103-75 / Ст.3 ГОСТ 535-79		
				L = 1920	4	1,2 кг
Б4		5	ПВ9.20.00.05	Полоса		
				Полоса 4х20 ГОСТ 103-75 / Ст.3 ГОСТ 535-79		
				L = 2250	3	1,4 кг
Б4		6	ПВ9.20.00.06	Круг		
				Круг В-18 ГОСТ 2590-71 / Ст.3 ГОСТ 535-79		
				L = 580		

Инв. № подл. | Подп. и дата | Взам. инв. № | Инв. № дубл. | Подп. и дата

Изм.	Лист	№ докум.	Подп.	Дата

ПВ 9.20.00.00

Лист 2

Формат	Зона	Поз.	Обозначение	Наименование	Кол.	Примеч.
				Документация		
А3			ПВ 9.20.00.00 СБ	Сборочный чертеж		
				Детали		
Б4		1	ПВ 9.20.00.01	Уголок		
				Уголок Б-40х40х4 ГОСТ 8509-72 / Ст.3 ГОСТ 535-79		
				L = 270	2	0,45 кг
				Уголок		
				Уголок Б-40х40х4 ГОСТ 8509-72 / Ст.3 ГОСТ 535-79		
Б4		2	ПВ 9.20.00.02	L = 300	2	0,8 кг
Б4		7	ПВ 9.20.00.07	L = 150	2	0,4 кг
			Переменные данные	для исполнений	-	
				ПВ 9.20.00.00 см СБ		
				Детали		
Б4		3	ПВ 9.20.00.03	Уголок		
				Уголок Б-40х40х4 ГОСТ 8509-72 / Ст.3 ГОСТ 535-79		
				L = 3710	2	11,5 кг
Б4		4	ПВ 9.20.00.04	Полоса		
				Полоса 4х20 ГОСТ 103-75 / Ст.3 ГОСТ 535-79		
				L = 1920	3	12 кг

Инв. № подл. | Подп. и дата | Взам. инв. № | Инв. № дубл. | Подп. и дата

Изм.	Лист	№ докум.	Подп.	Дата
Разраб.	Кузьмина			12.85
Пров.	Числова			12.85
ГИП	Мелешин			12.85
Н.контр.	Панова			12.85
Утв.	Кузнецов			12.85

ПВ 9.20.00.00

Лестница

Лит.	Лист	Листов
И	1	6

Гипронефтеспецмонтаж г. Москва

ПВ9.20.00.00 СБ

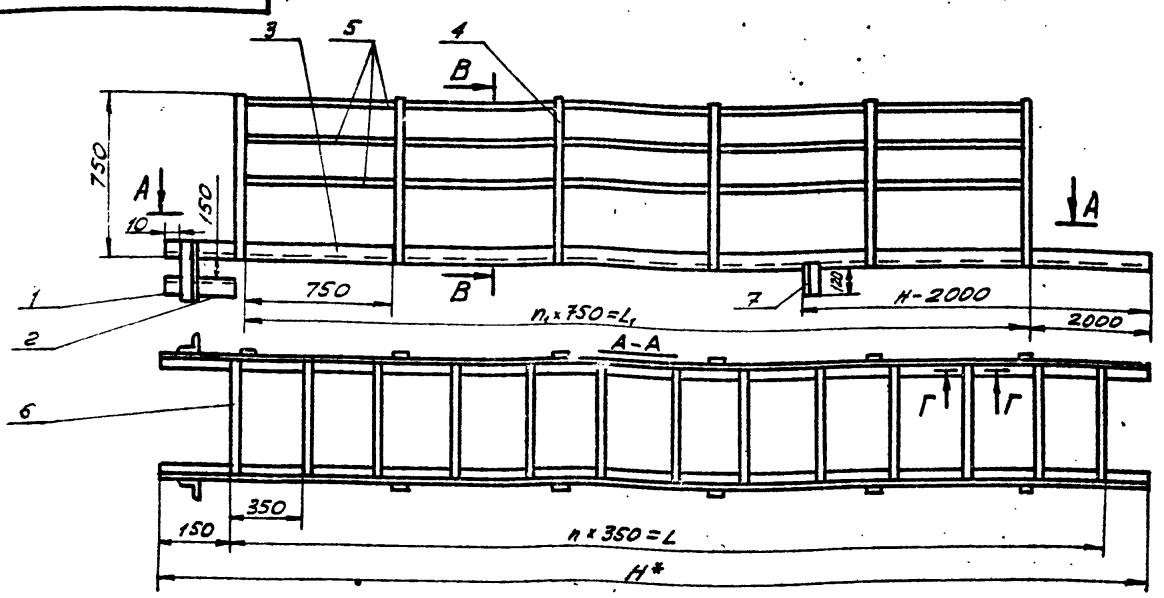

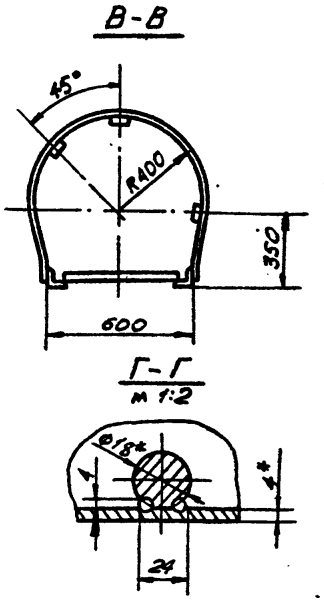

Обозначение	Размеры, мм L	L₁	H*	n	n₁	Масса, кг
ПВ9.20.00.00	3500	1500	3710	10	2	43,9
ПВ9.20.00.00-01	4200	2250	4460	12	3	53,4
ПВ9.20.00.00-02	5600	3750	5960	16	5	72,4
ПВ9.20.00.00-03	7000	5250	7440	20	7	90
ПВ9.20.00.00-04	8400	6750	8940	24	9	104,6
ПВ9.20.00.00-05	11550	9750	11920	33	13	141,0
ПВ9.20.00.00-06	15750	13500	15000	45	18	185,0

1. Неуказанные швы сварных соединений Н1-Д4 по контуру прилегания деталей. Сварные швы по ГОСТ 5264-80. Шов №1 сварка ручная электродуговая. Электроды сварочные типа Э42А ГОСТ 9467-75.
2. $H16, h16, \pm \frac{JT16}{2}$.
3. Шероховатость поверхностей реза для дет. Б4 - 50.
4. * Размеры для справок.

Инв. № подл. | Подп. и дата | Взам. инв. № | Инв. № дубл. | Подп. и дата

Изм.	Лист	№ докум.	Подп.	Дата
Разраб.	Кузьмина			12.85
Пров.	Числова			12.85
Т.контр.				
ГИП	Мелешин			12.85
Н.контр.	Панова			12.85
Утв.	Кузнецов			12.85

ПВ 9.20.00.00 СБ

Лестница

Сборочный чертеж

Лит.	Масса	Масштаб
И	Сп. таб.	-
Лист	Листов 1	

Гипронефтеспецмонтаж г. Москва

Формат	Зона	Поз.	Обозначение	Наименование	Кол.	Примечание
Б4		5	ПВ9.20.00.05	Полоса		
				Полоса 4х20 ГОСТ 103-76 / Ст.3 ГОСТ 535-79		
				L=13500	3	8.9кг
Б4		6	ПВ9.20.00.06	Круг		
				Круг В18 ГОСТ 2590-71 / Ст.3 ГОСТ 535-79		
				L=580	46	1.1кг

Формат	Зона	Поз.	Обозначение	Наименование	Кол.	Примечание
				ПВ9.20.00.00-05 См.СБ		
				Детали		
Б4		3	ПВ9.20.00.03	Уголок		
				Уголок Б-40х40х4 ГОСТ 8509-72 / Ст.3 ГОСТ 535-79		
				L=11920	2	35.7кг
Б4		4	ПВ9.20.00.04	Полоса		
				Полоса 4х20 ГОСТ 103-76 / Ст.3 ГОСТ 535-79		
				L=1920	13	1.2кг
Б4		5	ПВ9.20.00.05	Полоса		
				Полоса 4х20 ГОСТ 103-75 / Ст.3 ГОСТ 535-79		
				L=9750	3	5.9кг
Б4		6	ПВ9.20.00.06	Круг		
				Круг В18 ГОСТ 2590-71 / Ст.3 ГОСТ 535-79		
				L=580	33	1.1кг
				ПВ9.20.00.00-06 См.СБ		
				Детали		
Б4		3	ПВ9.20.00.03	Уголок		
				Уголок Б-40х40х4 ГОСТ 8509-72 / Ст.3 ГОСТ 535-79		
				L=16000	2	44.7кг
Б4		4	ПВ9.20.00.04	Полоса		
				Полоса 4х20 ГОСТ 103-75 / Ст.3 ГОСТ 535-79		
				L=1920	19	1.2кг

Формат	Зона	Поз.	Обозначение	Наименование	Кол.	Примечание
Б4		5	ПВ9.20.00.05	Полоса		
				Полоса 4х20 ГОСТ 103-76 / Ст.3 ГОСТ 535-79		
				L=5250	3	3.3кг
Б4		6	ПВ9.20.00.06	Круг		
				Круг В18 ГОСТ 2590-71 / Ст.3 ГОСТ 535-79		
				L=580	20	1.1кг
				ПВ9.20.00.00-04 См.СБ		
				Детали		
Б4		3	ПВ9.20.00.03	Уголок		
				Уголок Б-40х40х4 ГОСТ 8509-72 / Ст.3 ГОСТ 535-79		
				L=8940	2	56.8кг
Б4		4	ПВ9.20.00.04	Полоса		
				Полоса 4х20 ГОСТ 103-76 / Ст.3 ГОСТ 535-79		
				L=1920	10	1.2кг
Б4		5	ПВ9.20.00.05	Полоса		
				Полоса 4х20 ГОСТ 103-76 / Ст.3 ГОСТ 535-79		
				L=6750	3	4.2кг
Б4		6	ПВ9.20.00.06	Круг		
				Круг В18 ГОСТ 2590-71 / Ст.3 ГОСТ 535-79		
				L=580	24	1.1кг

Формат	Зона	Поз.	Обозначение	Наименование	Кол.	Примечание
				ПВ9.20.00.00-02 См.СБ		
				Детали		
Б4		3	ПВ9.20.00.03	Уголок		
				Уголок Б-40х40х4 ГОСТ 8509-72 / Ст.3 ГОСТ 535-79		
				L=5850	2	18.4кг
Б4		4	ПВ9.20.00.04	Полоса		
				Полоса 4х20 ГОСТ 103-76 / Ст.3 ГОСТ 535-79		
				L=1920	6	1.2кг
Б4		5	ПВ9.20.00.05	Полоса		
				Полоса 4х20 ГОСТ 103-76 / Ст.3 ГОСТ 535-79		
				L=3750	3	24кг
Б4		6	ПВ9.20.00.06	Круг		
				Круг В18 ГОСТ 2590-71 / Ст.3 ГОСТ 535-79		
				L=580	17	1.1кг
				ПВ9.20.00.00-03 См.СБ		
				Детали		
Б4		3	ПВ9.20.00.03	Уголок		
				Уголок Б-40х40х4 ГОСТ 8509-72 / Ст.3 ГОСТ 535-79		
				L=7440	2	22.8кг
Б4		4	ПВ9.20.00.04	Полоса		
				Полоса 4х20 ГОСТ 103-75 / Ст.3 ГОСТ 535-79		
				L=1920	8	1.2кг

Альбом III

ТПР 705-5-018.86

Формат	Зона	Поз.	Обозначение	Наименование	Кол.	Примечание
				Документация		
А3			ПВ7.11.00.00СБ	Сборочный чертеж		
				Детали		
А		1	ПВ7.11.00.01	Уголок	2	

ПВ7.11.00.00

Клин

Изм.	Лист	№ докум.	Подп.	Дата
Разраб.		Лак		12.85
Пров.		Числова		12.85
ГИП		Мелешин		12.85
Н. контр.		Панова		12.85
Утв.		Кузнецов		12.85

Лит.	Масса	Масштаб
И		
Лист	Листов 1	

Гипронефтеспецмонтаж г. Москва

Инв. № подл. | Подп. и дата | Взам. инв. № | Инв. № дубл. | Подп. и дата

ПВ7.11.00.01

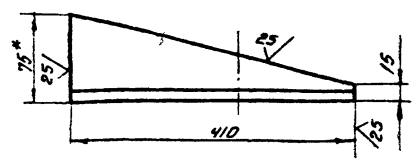

1. h 16

2 * Размер для справок.

ПВ7.11.00.01

Уголок

Уголок Б-75×75×8 ГОСТ 8509-72
Ст.3 ГОСТ 535-79

Изм.	Лист	№ докум.	Подп.	Дата
Разраб.		Лак		12.85
Пров.		Числова		12.85
Т. контр.				
ГИП		Мелешин		12.85
Н. контр.		Панова		12.85
Утв.		Кузнецов		12.85

Лит.	Масса	Масштаб
И	3,5	1:5
Лист	Листов 1	

Гипронефтеспецмонтаж г. Москва

Инв. № подл. | Подп. и дата | Взам. инв. № | Инв. № дубл. | Подп. и дата

ПВ7.11.00.00СБ

А–А
М 1:5

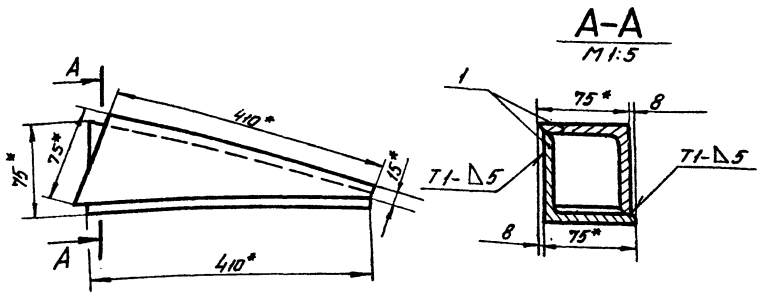

1. Сварные швы по ГОСТ 5264-80. Электроды сварочные типа Э42А по ГОСТ 9467-75 $\pm \frac{7716}{2}$

3 * Размеры для справок.

ПВ7.11.00.00СБ

Клин
Сборочный чертеж

Изм.	Лист	№ докум.	Подп.	Дата
Разраб.		Лак		12.85
Пров.		Числова		12.85
Т. контр.				
ГИП		Мелешин		12.85
Н. контр.		Панова		12.85
Утв.		Кузнецов		12.85

Лит.	Масса	Масштаб
И	4,0	1:5
Лист	Листов 1	

Гипронефтеспецмонтаж г. Москва

Инв. № подл. | Подп. и дата | Взам. инв. № | Инв. № дубл. | Подп. и дата

ТПР 705-5-018.86 Альбом III

21517-05

ПВ12.02.00.00

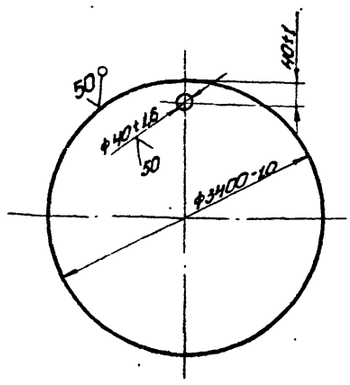

Изм.	Лист	№ докум.	Подп.	Дата
Разраб.		Кузьмина		12.85
Пров.		Кузьмина		12.85
Т. контр.				
ГИП		Мелешин		12.85
Н. контр.		Панова		12.85
Утв.		Кузнецов		12.85

ПВ12.02.00.00

Поддон

Лит.	Масса	Масштаб
И	580,0	1:20

Лист | Листов 1

Лист Б-8 ГОСТ 19903-74
Ст-3 ГОСТ 14637-79

Гипронефтеспец. монтаж г. Москва

Копировал | Формат 11

			Обозначение	Наименование		Примечание
				Документация		
А4			ПВ8.04.00.00СБ	Сборочный чертеж		
				Детали		
А4		1	ПВ8.04.00.01	Пластина	1	
				Опора		
				Уголок Б-63×40×4 ГОСТ 8509-72 Ст-3 ГОСТ 535-79		
Б4		2	ПВ8.04.00.02	L = 50	1	0,16кг
Б4		3	ПВ8.04.00.03	L = 250	1	0,80кг
				Стандартные изделия		
				Скоба СЛ-25 ОСТ 5.2312-79	2	1,38кг

ПВ81.04.00.00

Кронштейн для расчалок

Изм.	Лист	№ докум.	Подп.	Дата
Разраб.		Кузьмина		12.85
Пров.		Кузьмина		12.85
ГИП		Мелешин		12.85
Н. контр.		Панова		12.85
Утв.		Кузнецов		12.85

Лит.	Лист	Листов
И		1

Гипронефтеспец. монтаж г. Москва

Копировал | Формат 11

ПВ81.04.00.01

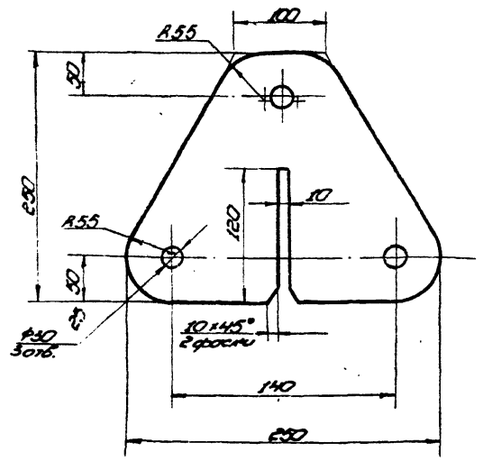

Неуказанные предельные отклонения размеров: h16, H16, $\pm\frac{IT16}{2}$.

ПВ81.04.00.01

Пластина

Изм.	Лист	№ докум.	Подп.	Дата
Разраб.		Кузьмина		12.85
Пров.		Кузьмина		12.85
Т. контр.				
ГИП		Мелешин		12.85
Н. контр.		Панова		12.85
Утв.		Кузнецов		12.85

Лит.	Масса	Масштаб
И	6,3	1:4

Лист | Листов 1

Лист Б14 ГОСТ 19903-74
Ст-3 ГОСТ 14637-79

Гипронефтеспец. монтаж г. Москва

Копировал | Формат 11

ПВ81.04.00.00СБ

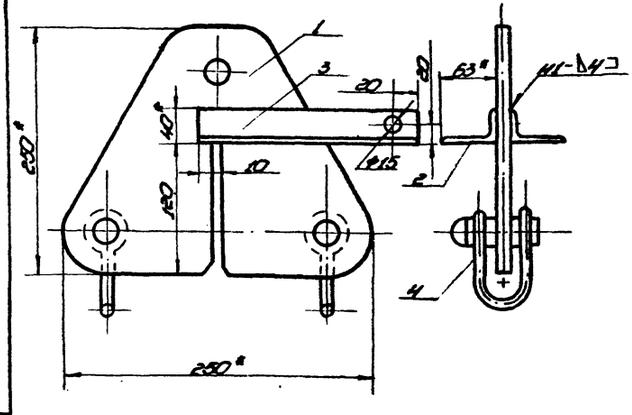

1. Сварные швы по ГОСТ 5264-80. Электроды типа Э42А ГОСТ 9467-75.
2. H16, h16, $\pm\frac{IT16}{2}$
3. * Размеры для справок.

ПВ81.04.00.00СБ

Кронштейн для расчалок. Сборочный чертеж

Изм.	Лист	№ докум.	Подп.	Дата
Разраб.		Кузьмина		12.85
Пров.		Кузьмина		12.85
Т. контр.				
ГИП		Мелешин		12.85
Н. контр.		Панова		12.85
Утв.		Кузнецов		12.85

Лит.	Масса	Масштаб
И	8,0	1:4

Лист | Листов 1

Гипронефтеспец. монтаж г. Москва

Копировал | Формат 11

ПВ12.01.00.01

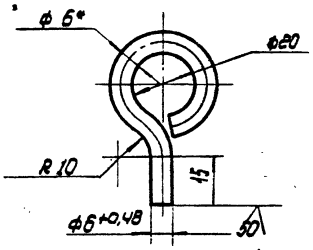

1. Длина заготовки 115 ± 0,7 мм
2. H16, h16, ± IT16/2
3. * Размер для справок.

Изм.	Лист	N докум.	Подп.	Дата	ПВ 12.01.00.01		
Разраб.	Ишина			12.85	Серьга	Лит	Масса	Масштаб
Пров.	Числова			12.85			0,09	1:1
Т.контр.						Лист	Листов 1
ГИП	Мелешин			12.85	Круг В-Б ГОСТ 2590-71 / Ст.3 ГОСТ 535-79	Гипронефтеспецмонтаж г. Москва	
Н.контр.	Панова			12.85			
Утв.	Кузнецов			12.85			

ПВ12.01.00.00 СБ

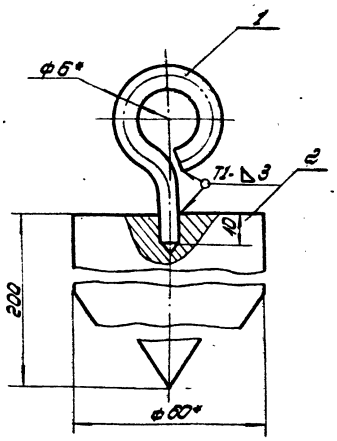

1. Сварные швы по ГОСТ 5264-80
   Электроды типа 342А ГОСТ 9467-75.
2. H16, h16, ± IT16/2
3. * Размеры для справок.

Изм.	Лист	N докум.	Подп.	Дата	ПВ 12.01.00.00 СБ		
Разраб.	Ишина			12.85	Отвес	Лит	Масса	Масштаб
Пров.	Числова			12.85	Сборочный чертеж		4,0	1:1
Т.контр.						Лист	Листов 1
ГИП	Мелешин			12.85		Гипронефтеспецмонтаж г. Москва	
Н.контр.	Панова			12.85			
Утв.	Кузнецов			12.85			

ПВ12.01.00.02

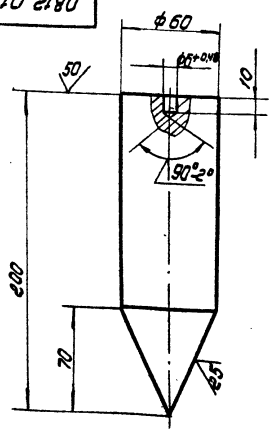

1. Длина заготовки 200 ± 1,5 мм.
2. H16, h16, ± IT16/2

Изм.	Лист	N докум.	Подп.	Дата	ПВ.12.01.00.02		
Разраб.	Ишина			12.85	Груз	Лит	Масса	Масштаб
Пров.	Числова			12.85			3,9	1:2
Т.контр.						Лист	Листов 1
ГИП	Мелешин			12.85	Круг В-50 ГОСТ 2590-71 / Ст.3 ГОСТ 535-79	Гипронефтеспецмонтаж г. Москва	
Н.контр.	Панова			12.85			
Утв.	Кузнецов			12.85			

Формат	Зона	Поз.	Обозначение	Наименование	Кол.	Примечание
				Документация		
А4			ПВ 12.01.00.00	Сборочный чертеж		
				Детали		
А4		1	ПВ 12.01.00.01	Серьга	1	
А4		2	ПВ.12.01.00.02	Груз	1	

Изм.	Лист	N докум.	Подп.	Дата	ПВ 12.01.00.00			
Разраб.	Ишина			12.85	Отвес	Лит	Лист	Листов 1
Пров.	Числова			12.85		Гипронефтеспецмонтаж г. Москва		
ГИП	Мелешин			12.85				
Н.контр.	Панова			12.85				
Утв.	Кузнецов			12.85				

21517-03

ПВ4.05.00.03

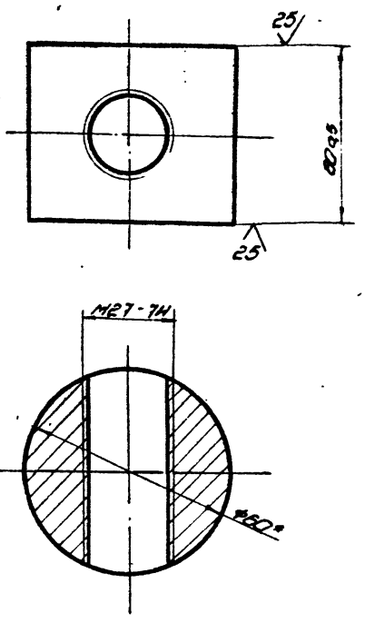

*Размер для справок

Изм.	Лист	№ докум.	Подп.	Дата
Разраб.		Числова		12.85
Пров.		Яшина		12.85
Т. контр.				
ГИП		Мелешин		12.85
Н. контр.		Панова		12.85
Утв.		Кузнецов		12.85

ПВ4.05.00.03

Гайка

Лит.	Масса	Масштаб
	1,2	1:1

Лист | Листов 1

Круг В-60 ГОСТ 2590-71 / Ст.3 ГОСТ 535-79

Гипронефтеспецмонтаж г. Москва

Копировал | формат 11

ПВ4.05.01.01

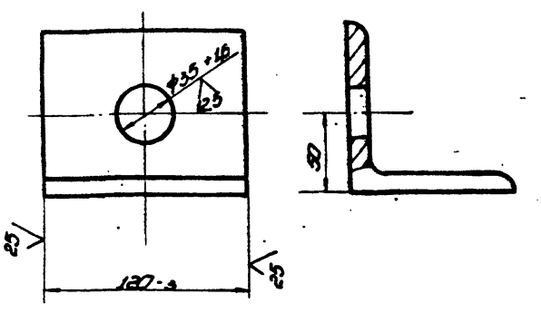

Изм.	Лист	№ докум.	Подп.	Дата
Разраб.		Числова		12.85
Пров.		Яшина		12.85
Т. контр.				
ГИП		Мелешин		12.85
Н. контр.		Панова		12.85
Утв.		Кузнецов		12.85

ПВ4.05.01.01

Уголок

Лит.	Масса	Масштаб
	1,25	1:2

Лист | Листов 1

Уголок Б-90×90×8 ГОСТ 8509-72 / Ст.3 ГОСТ 535-79

Гипронефтеспецмонтаж г. Москва

Копировал | формат 11

ПВ4.05.00.00.СБ

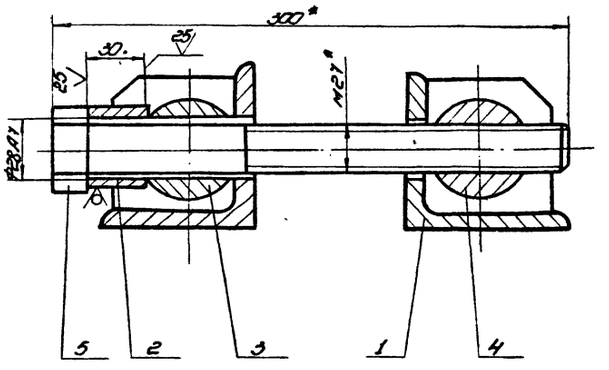

*Размеры для справок.

Изм.	Лист	№ докум.	Подп.	Дата
Разраб.		Яшина		12.85
Пров.		Числова		12.85
Т. контр.				
ГИП		Мелешин		12.85
Н. контр.		Панова		12.85
Утв.		Кузнецов		12.85

ПВ4.05.00.00.СБ

Стяжное приспособление

Сборочный чертеж

Лит.	Масса	Масштаб
	7,6	1:2

Лист | Листов 1

Гипронефтеспецмонтаж г. Москва

Копировал | формат 11

ПВ4.05.01.02

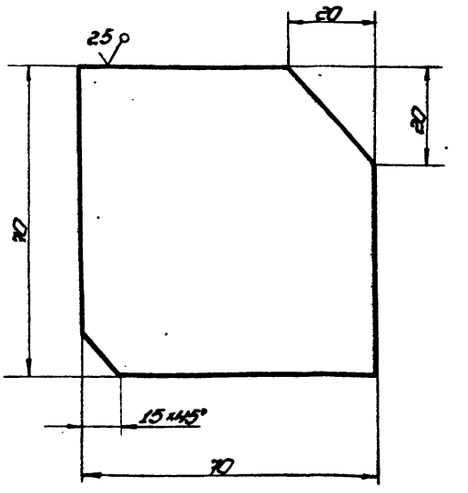

Неуказанные предельные отклонения размеров: $h\,16$, $\pm\frac{IT16}{2}$

Изм.	Лист	№ докум.	Подп.	Дата
Разраб.		Яшина		12.85
Пров.		Числова		12.85
Т. контр.				
ГИП		Мелешин		12.85
Н. контр.		Панова		12.85
Утв.		Кузнецов		12.85

ПВ4.05.01.02

Ребро

Лит.	Масса	Масштаб
	0,3	1:1

Лист | Листов 1

Лист Б-8 ГОСТ 19903-74 / Ст.3 ГОСТ 14637-79

Гипронефтеспецмонтаж г. Москва

21577-03

ТПР 705-5-018.86 Альбом III

Поз.	Обозначение	Наименование	Кол.	Примечание
		Документация		
А4	ПВ4.05.01.00СБ	Сборочный чертеж		
		Детали		
А4 1	ПВ4.05.01.01	Ребро	2	
А4 2	ПВ4.05.01.02	Уголок	1	

Изм.	Лист	№ докум.	Подп.	Дата
Разраб.		Кузьмина		12.85
Пров.				
ГИП		Пронин		12.85
Н. контр.		Попова		12.85
Утв.		Кулешов		12.85

ПВ4.05.01.00

Кронштейн

Лит. И | Лист | Листов 1

Гипронефтеспецмонтаж г. Москва

Копировал

Формат А4

Инв. № подл. | Подп. и дата | Взам. инв. № | Инв. № дубл. | Подп. и дата

ПВ4.05.00.00

Поз.	Обозначение	Наименование	Кол.	Примечание
		Документация		
А4	ПВ4.05.00.00СБ	Сборочный чертеж		
		Сборочные единицы		
А4 1	ПВ4.05.01.00	Кронштейн	2	
		Детали		
Б4 2	ПВ4.05.00.01	Втулка		
		Круг $\frac{Б\,45\ ГОСТ\ 2590-71}{Ст.3\ ГОСТ\ 535-79}$		
		$L = 30$	1	0,15 кг
А4 3	ПВ4.05.00.02	Сухарь		
А4 4	ПВ4.05.00.03	Гайка		
		Стандартные изделия		
		Болт М27×300×58.025 ГОСТ 7798-70	1	

Изм.	Лист	№ докум.	Подп.	Дата
Разраб.		Кузьмина		12.85
Пров.				
Т. контр.		Мелешин		12.85
Н. контр.		Попова		12.85
Утв.		Кулешов		12.85

ПВ4.05.00.00

Стяжное приспособление

Лит. И | Лист | Листов 1

Гипронефтеспецмонтаж г. Москва

Копировал

Формат А4

Инв. № подл. | Подп. и дата | Взам. инв. № | Инв. № дубл. | Подп. и дата

ПВ4.05.00.02

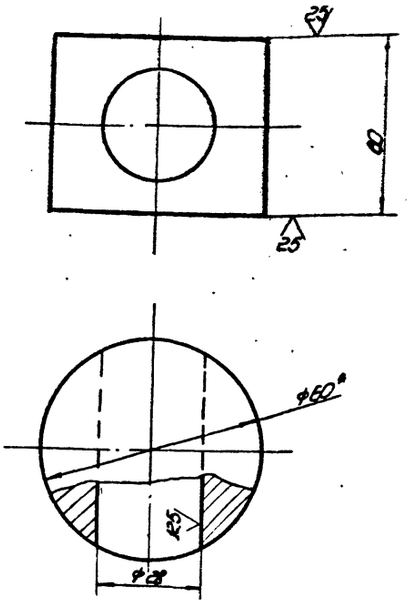

1. $h16$; $h16$; $\pm \frac{IT16}{2}$
2. * Размер для справок.

Изм.	Лист	№ докум.	Подп.	Дата
Разраб.		Кузьмина		12.85
Пров.				
Т. контр.				
ГИП		Мелешин		12.85
Н. контр.		Попова		12.85
Утв.		Кулешов		12.85

ПВ4.05.00.02

Сухарь

Лит.	Масса	Масштаб
И	1,2	1:1

Круг $\frac{Б\,60\ ГОСТ\ 2590-71}{Ст.3\ ГОСТ\ 535-79}$

Лист | Листов 1

Гипронефтеспецмонтаж г. Москва

Копировал

Формат А4

Инв. № подл. | Подп. и дата | Взам. инв. № | Инв. № дубл. | Подп. и дата

ПВ4.05.02.00СБ

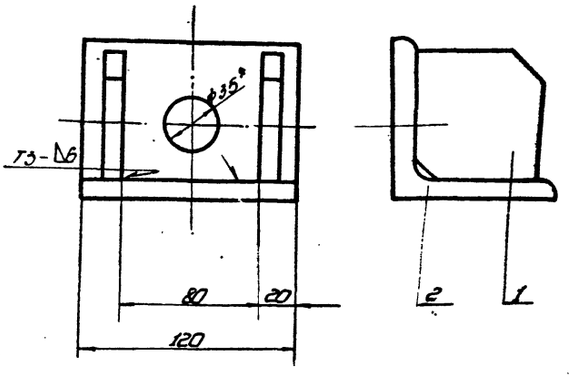

1. Сварку производить по ГОСТ 5264-80.
   Электроды сварочные типа Э42А ГОСТ 9467-75.
2. $\pm \frac{IT16}{2}$
3. * Размер для справок.

Изм.	Лист	№ докум.	Подп.	Дата
Разраб.		Кузьмина		12.85
Пров.				
Т. контр.				
ГИП		Мелешин		12.85
Н. контр.		Попова		12.85
Утв.		Кулешов		12.85

ПВ4.05.01.00

Кронштейн

Сборочный чертёж

Лит.	Масса	Масштаб
И	1,85	1:2

Лист | Листов 1

Гипронефтеспецмонтаж г. Москва

Копировал

Формат А4

Инв. № подл. | Подп. и дата | Взам. инв. № | Инв. № дубл. | Подп. и дата

ПВ 5.64.00.00 СБ

ТПП 705-5-018.86 Альбом III

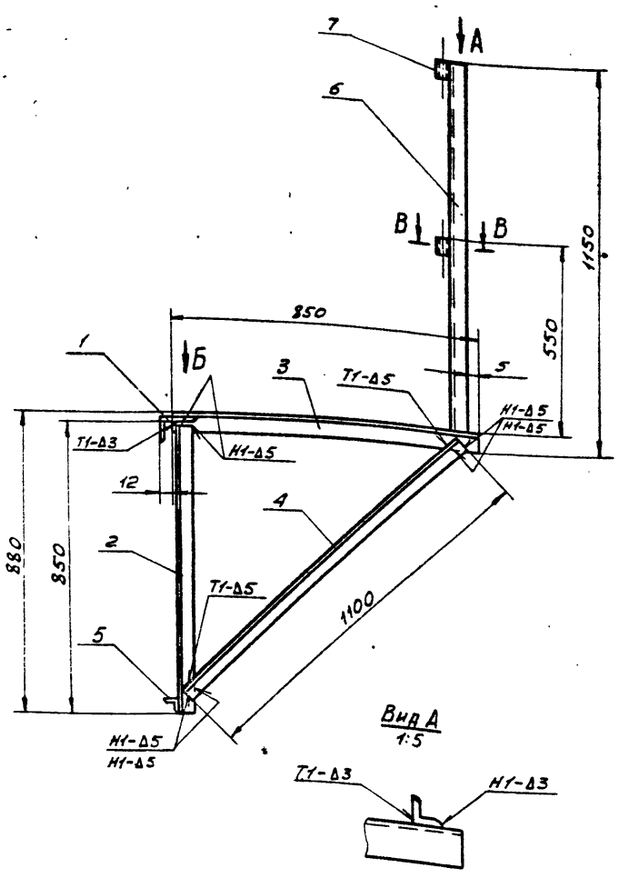

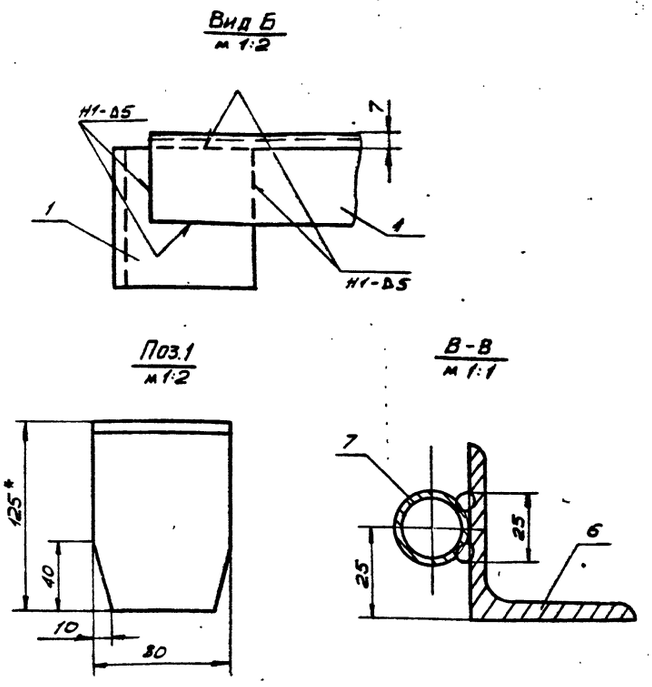

1. Сварочные швы по ГОСТ 5264-80. Электроды сварочные типа Э42А ГОСТ 9467-75.
2. Н 16, h 16, $\pm\frac{JT16}{2}$.
3. Шероховатость поверхностей реза для дет. Б4 $-\frac{25}{\sqrt{}}$.

Изм.	Лист	№ докум.	Подп.	Дата	ПВ 5.64.00.00 СБ			
Разраб.		Пак		12.85	Кронштейн Сборочный чертеж	Лит.	Масса 15,2	Масшт. 1:10
Пров.		Числова		12.85		Лист	Листов 1	
Т. контр.						Гипронефтеспецмонтаж г. Москва		
Гип		Мелешин		12.85				
Н. контр.		Панова		12.85				
Утв.		Кузнецов		12.85				

ПП7.07.00.00



Длина заготовки L = 110 мм.

Изм.	Лист	№ докум.	Подп.	Дата	ПП7.07.00.00			
Разраб.		Пак		12.85	Карман	Лит.	Масса 0,5	Масштаб 1:2
Пров.		Числова		12.85		Лист	Листов 1	
Т. контр.								
Гип		Мелешин		12.85	Швеллер 14 ГОСТ 8240-72 / Ст.3 ГОСТ 14637-79	Гипронефтеспецмонтаж г. Москва		
Н. контр.		Панова		12.85				
Утв.		Кузнецов		12.85				

Формат	Зона	Поз.	Обозначение	Наименование	Кол.	Примеч.
				Документация		
А3			ПВ5.64.00.00СБ	Сборочный чертеж		
				Детали		
Б4		1	ПВ5.64.00.01	Крюк		
				Уголок Б-125×80×8 ГОСТ 8510-72 / Ст.3 ГОСТ 535-79		
				L=80	1	0,1кг
				Уголок		
				Уголок Б-50×50×5 ГОСТ 8509-72 / Ст.3 ГОСТ 535-79		
Б4		2	ПВ5.64.00.02	L = 850	1	3,2кг
Б4		3	ПВ5.64.00.03	L = 850	1	3,2кг
Б4		4	ПВ5.64.00.04	L = 1100	1	4,2кг
Б4		5	ПВ5.64.00.05	Упор		
				Уголок Б-28×28×3 ГОСТ 8509-72 / Ст.3 ГОСТ 535-79		
				L=70	1	0,1кг
Б4		6	ПВ5.64.00.06	Ограждение		
				Уголок Б-50×50×5 ГОСТ 8509-72 / Ст.3 ГОСТ 535-79		
				L=1100	1	4,2кг
Б4		7	ПВ5.64.00.07	Труба		
				Труба 20×2,8 ГОСТ 3262-72		
				L=50	2	0,07кг

Изм.	Лист	№ докум.	Подп.	Дата	ПВ 5.64.00.00			
Разраб.		Пак		12.85	Кронштейн	Лит.	Лист	Листов 1
Пров.		Числова		12.85		Гипронефтеспецмонтаж г. Москва		
Гип		Мелешин		12.85				
Н. контр.		Панова		12.85				
Утв.		Кузнецов		12.85				

Инв. № подл. | Подп. и дата | Взам. инв. № | Инв. № дубл. | Подп. и дата

Формат	Зона	Поз.	Обозначение	Наименование	Кол.	Примеч.
				Документация		
А1			ПВ51.64.00.00 СБ	Сборочный чертеж		
				Детали		
54		1	ПВ 51.64.00.01	Брус		
				Дерево ГОСТ 8486-66	2	4,2 кг
				Стандартные изделия		
		2		Гвозди 5,9×100		
				ГОСТ 283-75		0,7 кг
			Переменные данные	**Для исполнений**		
				ПВ51.64.00.00 см. СБ		
				Материалы		
		3		Дерево 40×220 ГОСТ 8486-66		0,069 м³
				ПВ51.64.00.00-01 см. СБ		
				Материалы		
		3		Дерево 40×220 ГОСТ 8486-66		0,067 м³
				ПВ51.64.00.00-02 см. СБ		
				Материалы		
		3		Дерево 40×220 ГОСТ 8486-66		0,066 м³
				ПВ51.64.00.00-03 см. СБ		
				Материалы		
		3		Дерево 40×220 ГОСТ 8486-66		0,064 м³

Инв. № подл. | Подп. и дата | Взам. инв. № | Инв. № дубл. | Подп. и дата

Изм.	Лист	№ докум.	Подп.	Дата
Разраб.		ПАК		12.85
Провер.		Числова		12.85
Т.контр.				
ГИП		Мелешин		12.85
Н.контр.		Панова		12.85
Утв.		Кузнецов		12.85

ПВ 51.64.00.00

Настил

Лит.	Масса	Масштаб
Лист 1	Листов 2	

Гипронефтеспецмонтаж г. Москва

ПВ 52.64.00.00

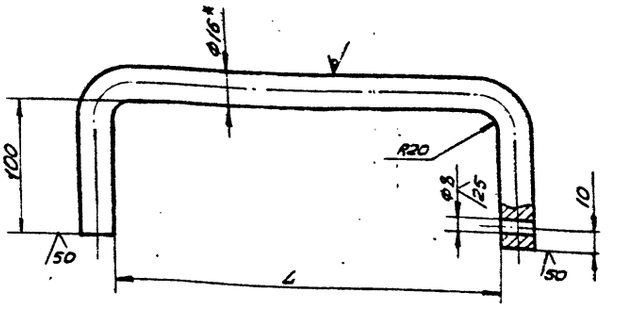

Обозначение	Размеры, мм L	Размеры, мм L_1 заготовки	Емкость, $V_м^3$	Масса, кг	Колич., шт.
ПВ52.64.00.00	2510	2710	50;80	4,35	14
-01	2410	2610	100	4,2	18
-02	2315	2515	200	4,0	20
-03	2240	2440	320	3,9	24
-04	2190	2390	500	3,8	26

1. H 16, h 16, $\pm \frac{IT16}{2}$
2. * Размер для справок.

Инв. № подл. | Подп. и дата | Взам. инв. № | Инв. № дубл. | Подп. и дата

Изм.	Лист	№ докум.	Подп.	Дата
Разраб.		ПАК		12.85
Пров.		Числова		12.85
Т.контр.				
ГИП		Мелешин		12.85
Н.контр.		Панова		12.85
Утв.		Кузнецов		12.85

ПВ 52.64.00.00

Ограждение жесткое

Круг В16 ГОСТ 2590-71 Ст.3 ГОСТ 535-79

Лит.	Масса	Масштаб
	См. табл.	1:5
Лист	Листов 1	

Гипронефтеспецмонтаж г. Москва

Формат	Зона	Поз.	Обозначение	Наименование	Кол.	Примеч.
				ПВ51.64.00.00-04 см. СБ		
				Материалы		
		3		Дерево 40×220 ГОСТ 8486-66		0,063 м³

Инв. № подл. | Подп. и дата | Взам. инв. № | Инв. № дубл. | Подп. и дата

Изм.	Лист	№ докум.	Подп.	Дата

ПВ 51.64.00.00

Лист 2

ПВ 51.64.00.00СБ

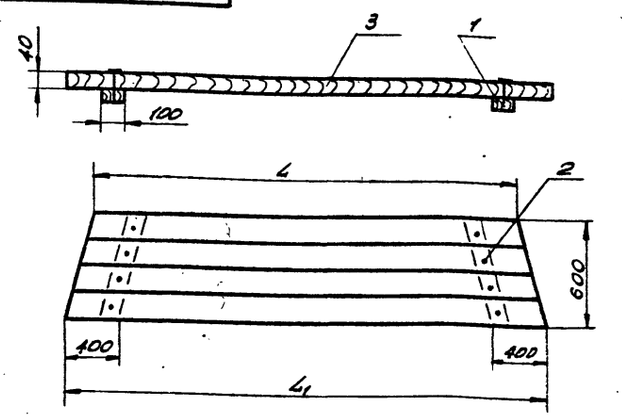

Обозначение	Размеры, мм L	Размеры, мм L_1	Емкость, $V_м^3$	Масса, кг	Колич., шт.
ПВ51.64.00.00	2620	3110	50;80	41,2	7
-01	2600	3010	100	40,3	9
-02	2560	2915	200	39,4	10
-03	2530	2840	320	38,6	12
-04	2510	2790	500	38,1	13

Инв. № подл. | Подп. и дата | Взам. инв. № | Инв. № дубл. | Подп. и дата

Изм.	Лист	№ докум.	Подп.	Дата
Разраб.		ПАК		12.85
Пров.		Числова		12.85
Т.контр.				
ГИП		Мелешин		12.85
Н.контр.		Панова		12.85
Утв.		Кузнецов		12.85

ПВ 51.64.00.00 СБ

Настил

Сборочный чертеж

Лит.	Масса	Масштаб
	См. табл.	1:20
Лист	Листов 1	

Гипронефтеспецмонтаж г. Москва

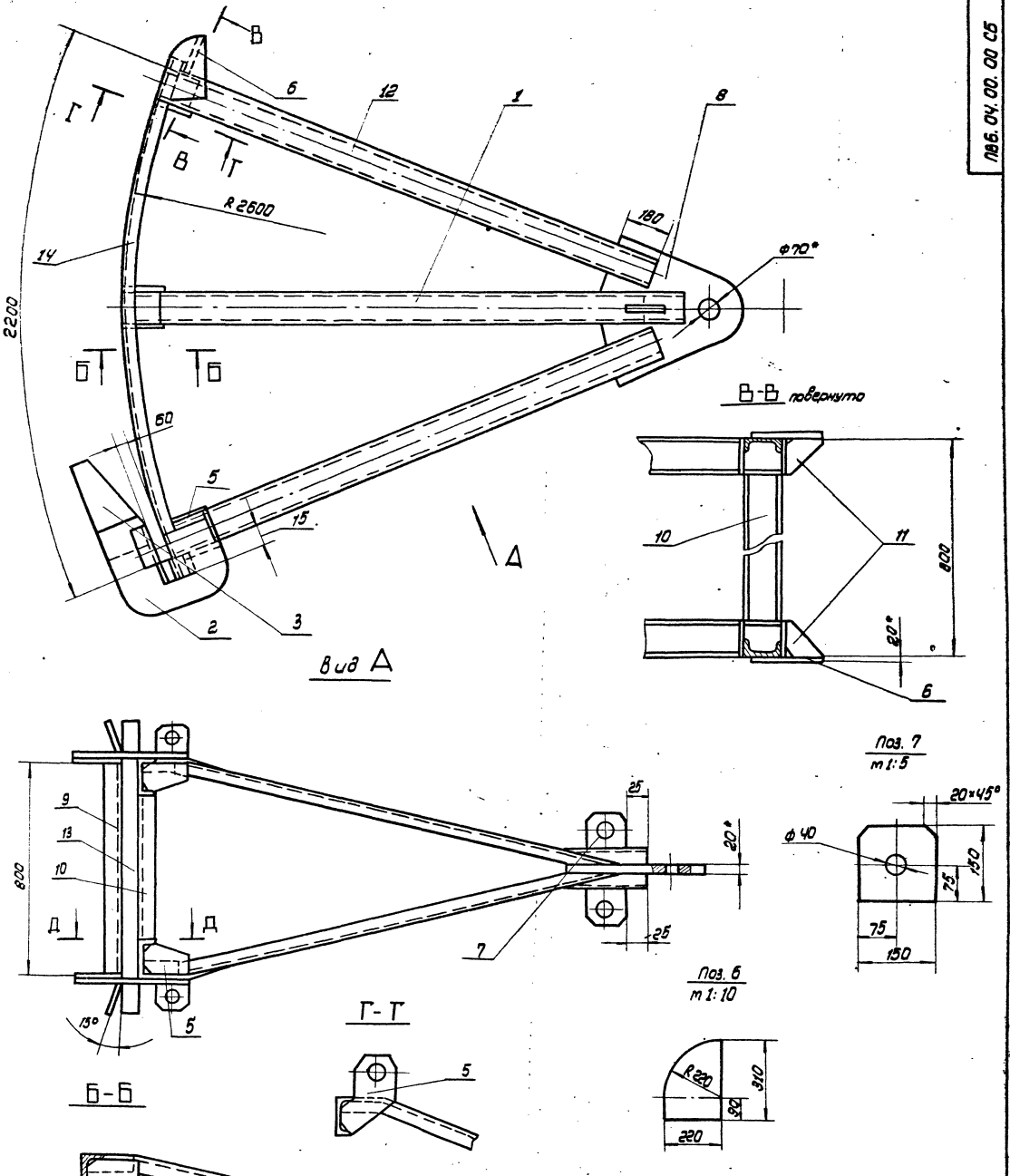

1. Сварку производить электродами типа Э42А по ГОСТ 9467-75. Сварные швы по ГОСТ 5264-80.
2. Н16, h16, $\frac{\sigma_{T16}}{2}$
3. Шероховатость поверхностей реза для деталей 64-50
4. * Размеры для справок.

					ПВ6.04.00.00 СБ			
Изм.	Лист	№ докум.	Подп.	Дата	Приспособление для фортообразования Сборочный чертеж	Лит	Масса	Масштаб
Разраб.		Яшина		12.85			310.0	1:10
Пров.		Чиспова		12.85		Лист	Листов 1	
Т. контр.								
Н. контр.		Пенешун		12.85		Гипроэнергоспецмонтаж г. Москва		
Утв.		Кузнецов		12.85				

Изм. Кол. Подп. и дата | Взам. инв. № | Инв. № дубл. | Подп. и дата

Альбом III

ТПР 705-5-018.86

Формат	Зона	Поз.	Обозначение	Наименование	Кол.	Примечание
				Документация		
А3			ПВ6.04.00.00 СБ	Сборочный чертеж		
				Сборочные единицы		
А4		1	ПВ6.04.01.00	Раскос	2	
				Детали		
А4		2	ПВ6.04.00.01	Скоба	2	
А4		3	ПВ6.04.00.02	Ловитель	2	
А4		4	ПВ6.04.00.03	Косынка	10	
А4		5	ПВ6.04.00.04	Пластина	4	
Б4		6	ПВ6.04.00.05	Шаблон		
				Лист Б-20 ГОСТ 19903-74 Ст.3 ГОСТ 14637-79		
				220×310	2	7.0 кг
Б4		7	ПВ6.04.00.06	Кронштейн		
				Лист Б-6 ГОСТ 19903-74 Ст.3 ГОСТ 14637-79		
				150×150	2	2.8 кг
А4		8	ПВ6.04.00.07	Пластина	1	
А4		9	ПВ6.04.00.08	Стойка	1	
Б4		10	ПВ6.04.00.09	Стойка		
				Швеллер 14 ГОСТ 8240-72 Ст.3 ГОСТ 535-79		
				L = 520	3	6,3 кг

Инв.№ подл. | Подп. и дата | Взам.инв.№ | Инв.№ дубл. | Подп. и дата

Изм.	Лист	№ докум.	Подп.	Дата
Разраб.		Яшина		12.85
Пров.		Чуклова		12.85
Т.контр.				
ГИП		Нелешин		12.85
Н.контр.		Панова		12.85
Утв.		Кузнецов		12.85

ПВ6.04.00.00

Приспособление для формообразования

Лит.	Лист	Листов
	1	2

Гипронефтеспецмонтаж г. Москва

ПВ6.04.00.02

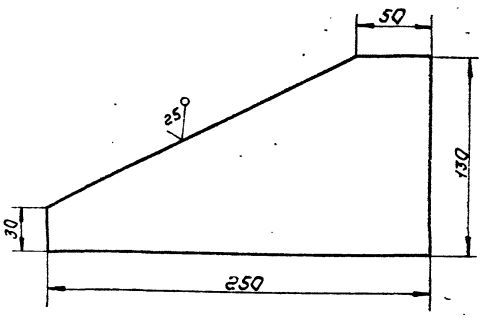

Неуказанные предельные отклонения размеров: $\pm \frac{IT16}{2}$

Изм.	Лист	№ докум.	Подп.	Дата
Разраб.		Яшина		12.85
Пров.		Чуклова		12.85
Т.контр.				
ГИП		Нелешин		12.85
Н.контр.		Панова		12.85
Утв.		Кузнецов		12.85

Ловитель

Лит.	Масса	Масшт.
	1,25	1:2

Лист Б-6 ГОСТ 19903-74 Ст.3 ГОСТ 14637-79

Гипронефтеспецмонтаж г. Москва

Формат	Зона	Поз.	Обозначение	Наименование	Кол.	Примечание
А4		11	ПВ6.04.00.10	Косынка	2	
А4		12	ПВ6.04.00.11	Уголок	4	
Б4		13	ПВ6.04.00.12	Полоса		
				Лист Б-6 ГОСТ 19903-74 Ст.3 ГОСТ 14637-79		
				60×1060	1	3,0 кг
Б4		14	ПВ6.04.00.13	Шаблон		
				Швеллер 14 ГОСТ 8240-72 Ст.3 ГОСТ 535-79		
				L = 2300	2	27,0 кг

Инв.№ подл. | Подп. и дата | Взам.инв.№ | Инв.№ дубл. | Подп. и дата

Изм.	Лист	№ докум.	Подп.	Дата

ПВ6.04.00.00

Лист 2

ПВ6.04.00.01

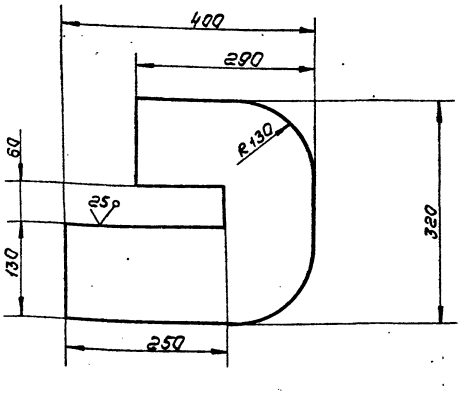

Неуказанные предельные отклонения размеров: H16; h16; $\pm \frac{IT16}{2}$.

Изм.	Лист	№ докум.	Подп.	Дата
Разраб.		Яшина		12.85
Пров.		Чуклова		12.85
Т.контр.				
ГИП		Нелешин		12.85
Н.контр.		Панова		12.85
Утв.		Кузнецов		12.85

Скоба

Лит.	Масса	Масшт.
	15,0	1:5

Лист Б-20 ГОСТ 19903-74 Ст.3 ГОСТ 14637-79

Гипронефтеспецмонтаж г. Москва

ПВ6.04.00.07

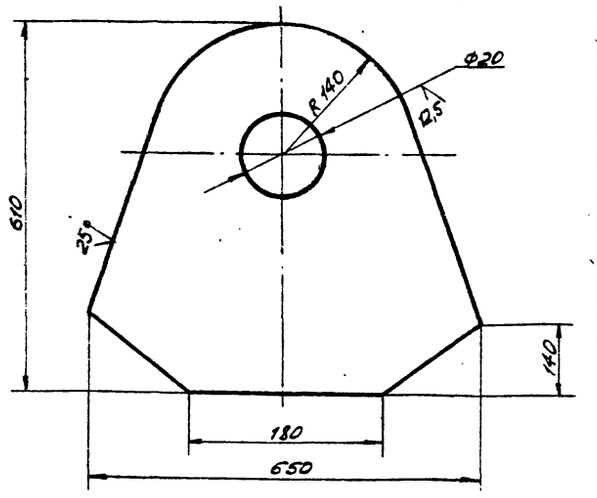

Неуказанные предельные отклонения размеров: $h16; \pm \frac{IT16}{2}$.

Изм.	Лист	№ докум.	Подп.	Дата
Разраб.	Яшина			12.85
Пров.	Числова			12.85
Т.контр.				
ГИП	Рохин			12.85
Н.контр.	Панова			12.85
УТВ.	Кузнецов			12.85

Пластина

Лит.	Масса	Масшт.
	40,0	1:5
Лист	Листов	

Лист Б-20 ГОСТ 19903-74 / Ст. 3 ГОСТ 14637-79

Гипронефтеспецмонтаж г. Москва

ПВ6.04.00.04

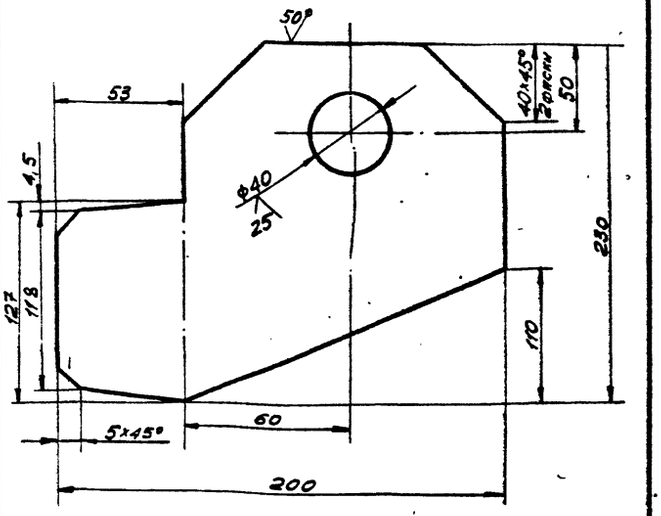

Неуказанные предельные отклонения размеров: $H16; h16; \pm \frac{IT16}{2}$.

Изм.	Лист	№ докум.	Подп.	Дата
Разраб.	Яшина			12.85
Пров.	Числова			12.85
Т.контр.				
ГИП	Мелешин			12.85
Н.контр.	Панова			12.85
УТВ.	Кузнецов			12.85

Пластина

Лит.	Масса	Масшт.
	2,5	1:2
Лист	Листов 1	

Лист Б-8 ГОСТ 19903-74 / Ст. 3 ГОСТ 14637-79

Гипронефтеспецмонтаж г. Москва

ПВ6.04.00.08

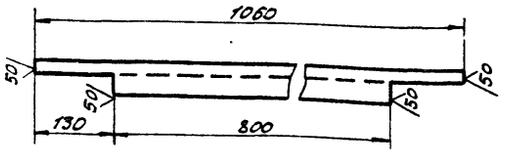

Неуказанные предельные отклонения размеров $\pm \frac{IT16}{2}$.

Изм.	Лист	№ докум.	Подп.	Дата
Разраб.	Яшина			12.85
Пров.	Числова			12.85
Т.контр.				
ГИП	Мелешин			12.85
Н.контр.	Панова			12.85
УТВ.	Кузнецов			12.85

Стойка

Лит.	Масса	Масшт.
	8,0	1:10
Лист	Листов 1	

Швеллер 14 ГОСТ 8240-72 / Ст. 3 ГОСТ 535-79

Гипронефтеспецмонтаж г. Москва

ПВ6.04.00.03

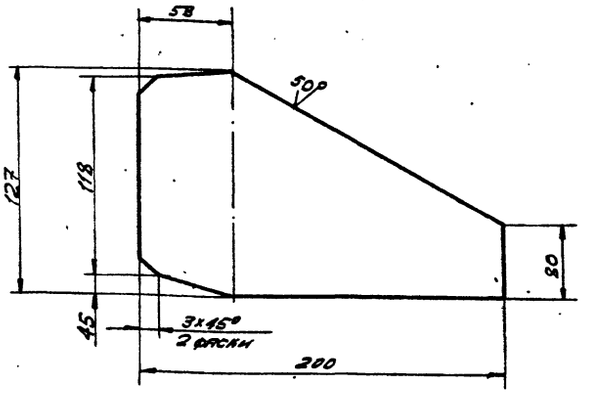

Неуказанные предельные отклонения размеров: $h16; \pm \frac{IT16}{2}$.

Изм.	Лист	№ докум.	Подп.	Дата
Разраб.	Яшина			12.85
Пров.	Числова			12.85
Т.контр.				
ГИП	Мелешин			12.85
Н.контр.	Панова			12.85
УТВ.	Кузнецов			12.85

Косынка

Лит.	Масса	Масшт.
	1,0	1:2
Лист	Листов 1	

Лист Б-6 ГОСТ 19903-74 / Ст. 3 ГОСТ 14637-79

Гипронефтеспецмонтаж г. Москва

ТПР 705-5-018.86 Альбом III

ПВ6.04.01.00 СБ

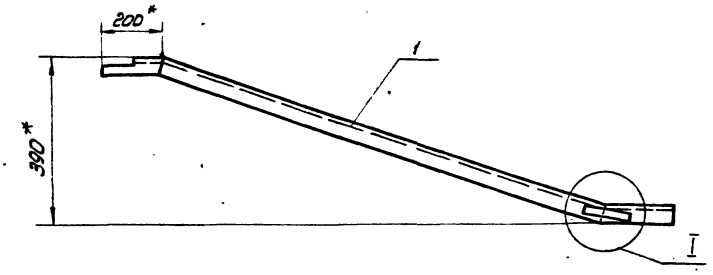

I
М 1:2

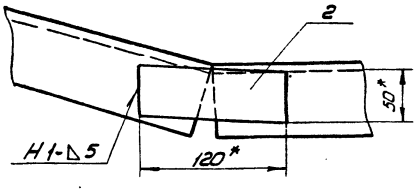

1. Сварку производить по ГОСТ 5264-80. Электроды сварочные типа Э42А ГОСТ 9467-75.
2. $H16,\ h16,\ \pm \frac{IT16}{2}$
3. Шероховатость поверхностей реза для деталей Б4- 50
4. *Размер для справок.

Изм.	Лист	№ докум.	Подп.	Дата
Разраб.		Яшина		12.85
Пров.		Чиспова		12.85
Т.контр.				
ГИП		Мелешин		12.85
Н.контр.		Панова		12.85
Утв.		Кузнецов		12.85

ПВ6.04.01.00 СБ

Раскос

Сварочный чертеж

Лит.	Масса	Масштаб
	20,5	1:10

Лист Листов 1

Гипронефтеспецмонтаж г. Москва

Формат	Зона	Поз.	Обозначение	Наименование	Кол.	Примечание
				Документация		
А3			ПВ6.04.01.00 СБ	Сборочный чертеж		
				Детали		
А4		1	ПВ6.04.01.01	Косина	1	
Б4		2	ПВ6.04.01.02	Пластина		
				Лист Б6 ГОСТ 19903-74 / Ст3 ГОСТ 14637-79		
				120×50	1	0,3 кг

Изм.	Лист	№ докум.	Подп.	Дата
Разраб.		Яшина		12.85
Пров.		Чиспова		12.85
ГИП		Мелешин		12.85
Н.контр.		Панова		12.85
Утв.		Кузнецов		12.85

ПВ6.04.01.00

Раскос

Лит.	Лист	Листов
		1

Гипронефтеспецмонтаж г. Москва

ПВ6.04.00.10

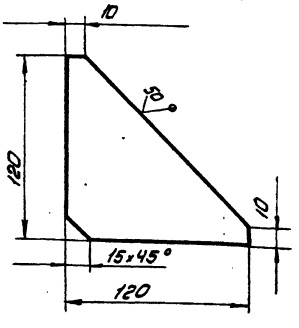

Неуказанные предельные отклонения размеров $\pm \frac{IT16}{2}$

Изм.	Лист	№ докум.	Подп.	Дата
Разраб.		Яшина		12.85
Пров.		Чиспова		12.85
Т.контр.				
ГИП		Мелешин		12.85
Н.контр.		Панова		12.85
Утв.		Кузнецов		12.85

ПВ6.04.00.10

Косынка

Б-8 ГОСТ 19903-74
Лист Ст3 ГОСТ 14637-79

Лит.	Масса	Масштаб
	0,7	1:2

Лист Листов 1

Гипронефтеспецмонтаж г. Москва

ТПР 705-5-018.86 Альбом III

ПВ6.04.01.01

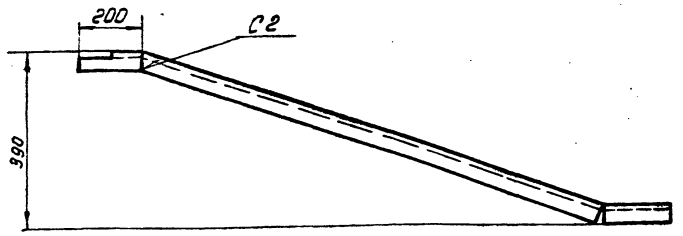

Развертка
М1:1

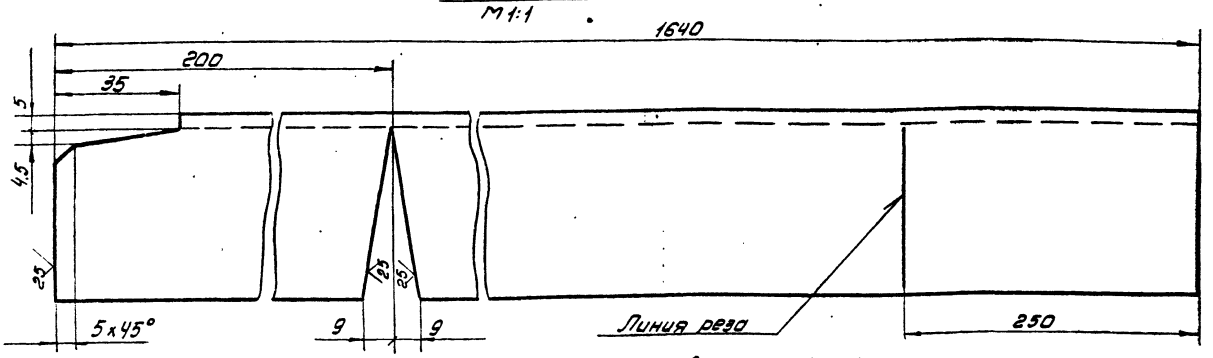

1. Сварку производить по ГОСТ 5264-80. Электроды сварочные типа Э42А ГОСТ 9467-75
2. H16, h16, $\pm \frac{IT16}{2}$

					ПВ6.04.01.01	
Изм.	Лист	№ докум.	Подп.	Дата	Укосина	Лит. / Масса / Масштаб
Разраб.		Яшина		12.85		20.0 / 1:10
Пров.		Числова		12.85		Лист / Листов 1
Т.контр.						Стройнефтеспецмонтаж г. Москва
ГИП		Мелешин		12.85		
Н.контр.		Панова		12.85		
Утв.		Кузнецов		12.85		

Швеллер 14 ГОСТ 8240-72 / Ст.3 ГОСТ 535-79

ПВ6.04.00.11

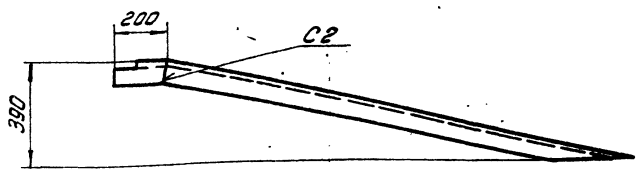

Развертка
М1:1

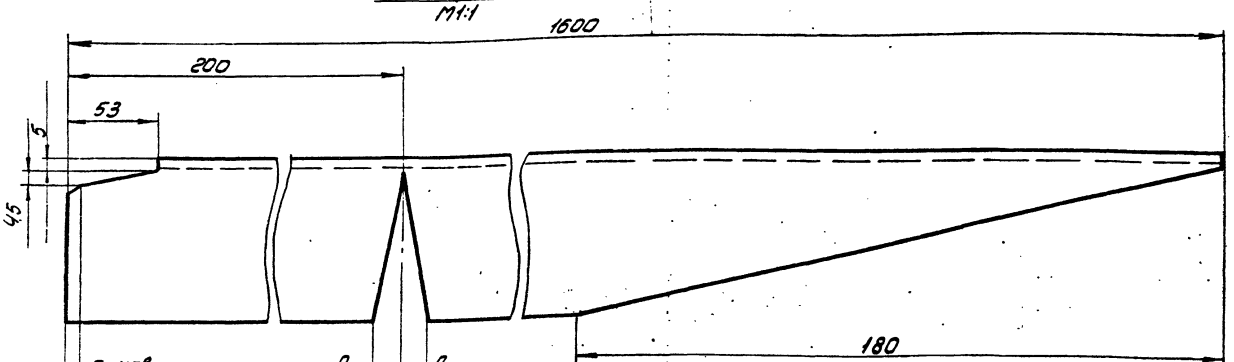

1. Сварку производить по ГОСТ 5264-80. Электроды сварочные типа Э42А ГОСТ 9467-75.
2. Шероховатость поверхностей реза для деталей Б4 $\sqrt{50}$
3. H16, h16 $\pm \frac{IT16}{2}$

					ПВ6.04.00.11	
Изм.	Лист	№ докум.	Подп.	Дата	Укосина	Лит. / Масса / Масштаб
Разраб.		Яшина		12.85		19.7 / 1:10
Пров.		Числова		12.85		Лист / Листов 1
Т.контр.						Стройнефтеспецмонтаж г. Москва
ГИП		Мелешин		12.85		
Н.контр.		Панова		12.85		
Утв.		Кузнецов		12.85		

Швеллер 14 ГОСТ 8240-72 / Ст.3 ГОСТ 535-79

ТПР 705-5-018.86 Альбом III

Формат	Зона	Поз.	Обозначение	Наименование	Кол.	Примечание
				Документация		
А3			ПВ4.03.01.00СБ	Сборочный чертеж		
				Детали		
Б4		1	ПВ4.03.01.01	Пластина		
				Лист $\frac{Б\text{-}24\ ГОСТ\ 19903\text{-}74}{Ст.3\ ГОСТ\ 14637\text{-}79}$		
				130 × 260	1	3.8 кг
А4		2	ПВ4.03.01.02	Гайка	1	

Изм.	Лист	№ докум.	Подп.	Дата
Разраб.		Пак		12.85
Пров.		Числова		12.85
ГИП		Мелешин		12.85
Н. контр.		Панова		12.85
Утв.		Кузнецов		12.85

ПВ4.03.01.00

Корпус

Лит.	Лист	Листов
И		1

Гипронефтеспецмонтаж г. Москва

Формат	Зона	Поз.	Обозначение	Наименование	Кол.	Примечание
				Документация		
А3			ПВ4.03.00.00СБ	Сборочный чертеж		
				Сборочные единицы		
А4		1	ПВ4.03.01.00	Корпус	1	
				Детали		
Б4		2	ПВ4.03.00.01	Ручка		
				Круг $\frac{В\ 18\ ГОСТ\ 2590\text{-}71}{Ст.3\ ГОСТ\ 535\text{-}79}$		
				L=180	1	0.4 кг
А4		3	ПВ4.03.00.02	Винт	1	

Изм.	Лист	№ докум.	Подп.	Дата
Разраб.		Пак		12.85
Пров.		Числова		12.85
ГИП		Мелешин		12.85
Н.контр.		Панова		12.85
Утв		Кузнецов		12.85

ПВ4.03.00.00

Струбцина для прижима обвязочного уголка.

Лит.	Лист	Листов
И		1

Гипронефтеспецмонтаж г. Москва

ПВ4.03.00.00СБ

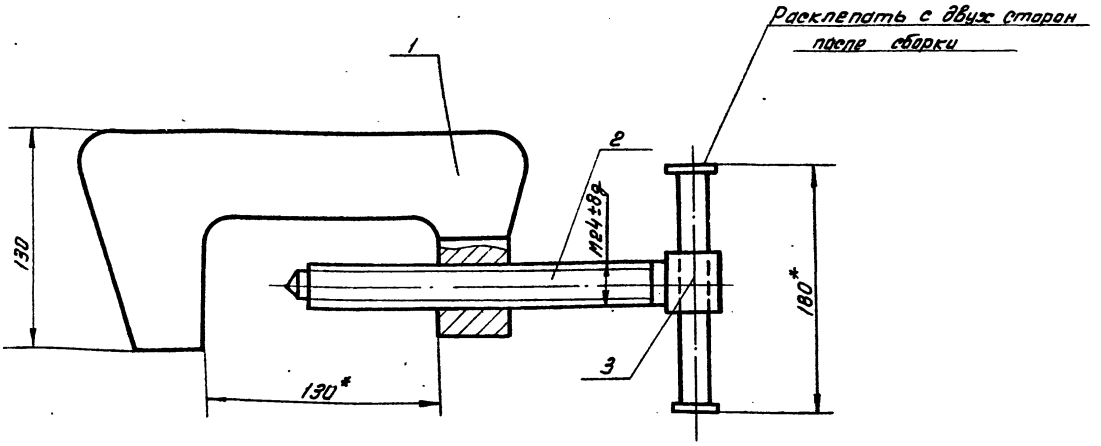

*Размеры для справок.

Изм.	Лист	№ докум.	Подп.	Дата
Разраб.		Пак		12.85
Пров.		Числова		12.85
Т.контр.				
ГИП		Мелешин		12.85
Н.контр.		Панова		12.85
Утв.		Кузнецов		12.85

ПВ4.03.00.00СБ

Струбцина для прижима обвязочного уголка Сборочный чертеж

Лит.	Масса	Масштаб
И	5.2	1:2

Лист	Листов 1

Гипронефтеспецмонтаж г. Москва

Инв. № подл. | Подп. и дата | Взам. инв. № | Инв. № дубл. | Подп. и дата

ТПР 705-5-018.86 Альбом III

ПВЧ.03.01.02

√(√)

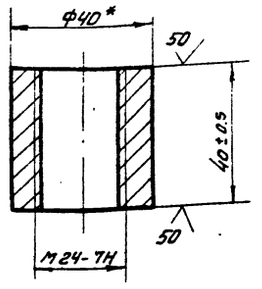

*Размер для справок.

Изм.	Лист	№ докум.	Подп.	Дата	ПВЧ.03.01.02			
Разраб.		Пак		12.85	Гайка	Лит.	Масса	Масштаб
Пров.		Числова		12.85		И	0.25	1:1
Т.контр.						Лист	Листов 1	
ГИП		Мелешин		12.85	В-40 ГОСТ 2590-71	Гипронефтеспецмонтаж г. Москва		
Н.контр.		Панова		12.85	Круг Ст.3 ГОСТ 535-79			
Утв.		Кузнецов		12.85				

ПВЧ.03.00.00

√(√)

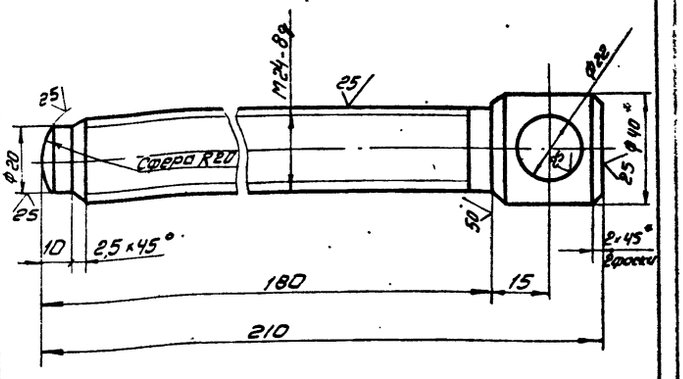

1. H16, h16, ± JT16/2
2* Размер для справок

Изм.	Лист	№ докум.	Подп.	Дата	ПВЧ.03.00.02			
Разраб.		Пак		12.85	Винт	Лит.	Масса	Масштаб
Пров.		Числова		12.85		И	0.8	1:1
Т.контр.						Лист	Листов 1	
ГИП		Мелешин		12.85	В-40 ГОСТ 2590-71	Гипронефтеспецмонтаж г. Москва		
Н.контр.		Панова		12.85	Круг Ст.3 ГОСТ 535-79			
Утв.		Кузнецов		12.85				

ПВЧ.03.01.00 СБ

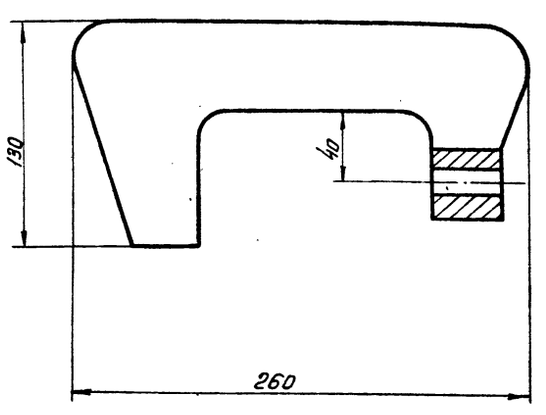

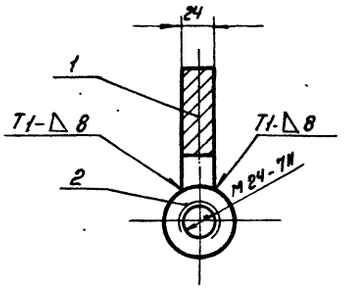

1. Сварные швы по ГОСТ 5264-80 Электроды сварочные типа Э42А ГОСТ 9467-75
2. H16, h16, ± JT16/2
3* Размер для справок

Поз.1

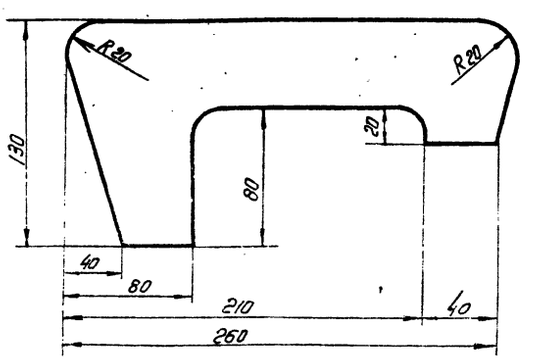

Изм.	Лист	№ докум.	Подп.	Дата	ПВЧ.03.01.00 СБ			
Разраб.		Пак		12.85	Корпус	Лит.	Масса	Масштаб
Пров.		Числова		12.85	Сборочный чертеж	И	4.0	1:2
Т.контр.						Лист	Листов 1	
ГИП		Мелешин		12.85		Гипронефтеспецмонтаж г. Москва		
Н.контр.		Панова		12.85				
Утв.		Кузнецов		12.85				

ТПР 705-5-018.86 Альбом III

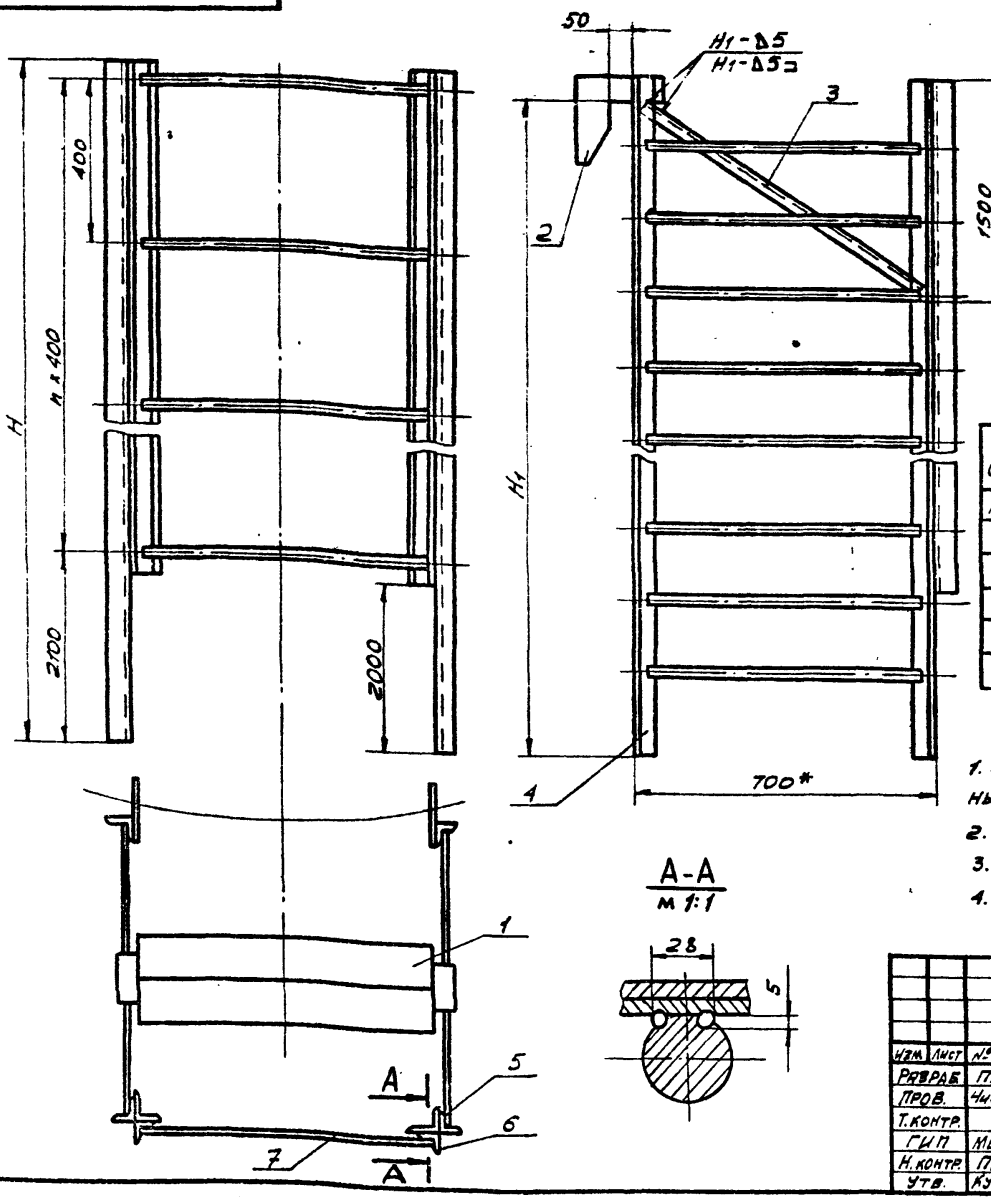

Обозначение	Размеры, мм		n	Масса, кг	Примечан.
	H	Hг			
ПВ61.13.00.00 -	4440	4330	5	122,0	V=50 м³
-01	5930	5820	9	175,0	V=80 м³
-02	5930	5820	9	175,0	V=100 м³
-03	7420	7310	15	232,0	V=200 м³
-04	9000	8890	17	287,4	V=320 м³
-05	10400	10290	20	338,7	V=500,2500 м³

1. Сварка ручная электродуговая. Электроды сварочные типа Э42А ГОСТ 9467-75.
2. $h16, \pm \frac{JT16}{2}$.
3. Шероховатость поверхностей реза для дет. Б4 $\frac{50}{}$.
4. *Размер для справок.

Изм.	Лист	№ докум.	Подп.	Дата
Разраб.		Пак		12.85
Пров.		Числова		12.85
Т.контр.				
ГИП		Мелешин		12.85
Н.контр.		Панова		12.85
Утв.		Кузнецов		12.85

ПВ 61.13.00.00 СБ

Подмости

Сборочный чертеж

Лит.	Масса	Масштаб
И	См. табл.	1:10
Лист	Листов 1	

Гипронефтеспецмонтаж г. Москва

Инв.№ подл. | Подп. и дата | Взам.инв.№ | Инв.№ дубл. | Подп. и дата

ПВ 61.13.00.01

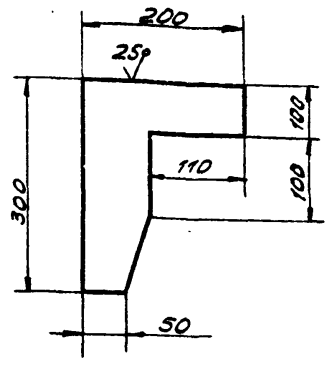

Неуказанные предельные отклонения размеров: $h16, \pm \frac{JT16}{2}$.

Изм.	Лист	№ докум.	Подп.	Дата
Разраб.		Пак		12.85
Пров.		Числова		12.85
Т.контр.				
ГИП		Мелешин		12.85
Н.контр.		Панова		12.85
Утв.		Кузнецов		12.85

ПВ 61.13.00.01

Скоба

Лист Б-8 ГОСТ 19903-74 / Ст.3 ГОСТ 14637-79

Лит.	Масса	Масшт.
И	0,25	1:5
Лист	Листов 1	

Гипронефтеспецмонтаж г. Москва

Формат	Зона	Поз.	Обозначение	Наименование	Кол.	Примеч.
				Документация		
А3			ПВ 61.13.00.00 СБ	Сборочный чертеж		
				Сборочные единицы		
А4		1	ПВ 61.13.01.00	Площадка	1	
				Детали		
А4		2	ПВ 61.13.00.01	Скоба	2	
Б4		3	ПВ 61.13.00.02	Уголок		
				Уголок Б-50х50х3 ГОСТ 8509-72 / Ст.3 ГОСТ 535-79		
				L = 800	2	2,36 кг
			Переменные данные	для исполнений		
				ПВ 61.13.00.00 см. СБ		
				Сборочные единицы		
А4		4	ПВ 61.13.02.00	Лестница	2	
				Детали		
Б4		5	ПВ 61.13.00.03	Уголок		
				Уголок Б-63х63х4 ГОСТ 8509-72 / Ст.3 ГОСТ 535-79		
				L = 2440	2	11,6 кг
Б4		6	ПВ 61.13.00.04	Уголок		
				Уголок Б-50х50х3 ГОСТ 8509-72 / Ст.3 ГОСТ 535-79		
				L = 2440	2	6,9 кг
Б4		7	ПВ 61.13.00.05	Круг		
				Круг В-18 ГОСТ 2590-71 / Ст.3 ГОСТ 535-79		

Инв.№ подл. | Подп. и дата | Инв.№ дубл. | Взам.инв.№ | Подп. и дата

Изм.	Лист	№ докум.	Подп.	Дата
Разраб.		Пак		12.85
Пров.		Числова		12.85
ГИП		Мелешин		12.85
Н.контр.		Панова		12.85
Утв.		Кузнецов		12.85

ПВ 61.13.00.00

Подмости

Лит.	Лист	Листов
	3	4

Гипронефтеспецмонтаж г. Москва

21517-03

ПВ61.13.02.00СБ

ТПР 705-5-018.86 Альбом III

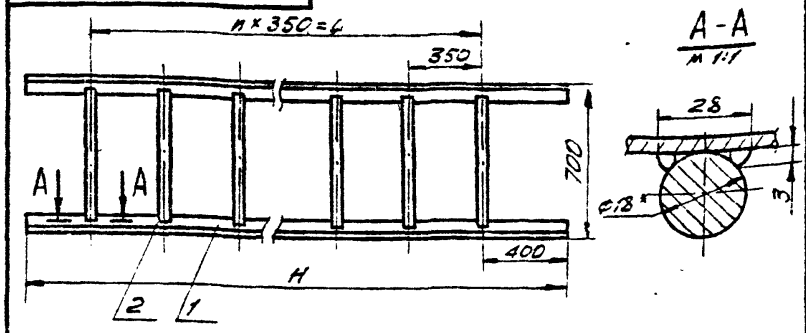

Обозначение	Размеры, мм H	Размеры, мм L	n	Масса, кг
ПВ61.13.02.00	4440	3850	11	35,3
-01	5930	5250	15	47,6
-02	5930	5250	15	47,6
-03	7420	6650	19	60,24
-04	9000	8400	24	74,24
-05	10400	9800	28	86,1

1. Сварка ручная электродуговая. Электроды сварочные типа Э42А ГОСТ 9467-75.
2. h 16, $\pm \frac{IT16}{2}$.
3. Шероховатость поверхностей реза для дет. Б4 $\frac{50}{}$.
4. * Размер для справок.

Изм.	Лист	№ докум.	Подп.	Дата
Разраб.	Пак			12.85
Пров.	Числова			12.85
Т. контр.				
ГИП	Мелешин			12.85
Н. контр.	Панова			12.85
Утв.	Кузнецов			12.85

ПВ61.13.02.00СБ

Лестница

Сборочный чертеж

Лит.	Масса	Масшт.
И	См. табл.	1:20

Лист	Листов 1

Гипронефтеспецмонтаж г. Москва

Инв. № подл. | Подп. и дата | Взам. инв. № | Инв. № дубл. | Подп. и дата

Формат	Зона	Поз.	Обозначение	Наименование	Кол.	Примеч.
				ПВ61.13.02.00-05 см СБ		
				Детали		
Б4		1	ПВ61.13.02.01	Уголок		
				Уголок Б-50×50×3 ГОСТ 8509-72 / Ст.3 ГОСТ 535-79		
				L=10360	2	24,0 кг
Б4		2	ПВ61.13.02.02	Круг		
				Круг В-18 ГОСТ 2590-71 / Ст.3 ГОСТ 535-79		
				L=680	28	1,36 кг

ПВ61.13.02.00

Лист 3

Инв. № подл. | Подп. и дата | Взам. инв. № | Инв. № дубл. | Подп. и дата

Формат	Зона	Поз.	Обозначение	Наименование	Кол.	Примеч.
				ПВ61.13.02.00-02 см. СБ		
				Детали		
Б4		1	ПВ61.13.02.01	Уголок		
				Уголок Б-50×50×3 ГОСТ 8509-72 / Ст.3 ГОСТ 535-79		
				L=5930	2	13,6 кг
Б4		2	ПВ61.13.02.02	Круг		
				Круг В-18 ГОСТ 2590-71 / Ст.3 ГОСТ 535-79		
				L=680	15	1,36 кг
				ПВ61.13.02.00-03 См. СБ		
				Детали		
Б4		1	ПВ61.13.02.01	Уголок		
				Уголок Б-50×50×3 ГОСТ 8509-72 / Ст.3 ГОСТ 535-79		
				L=7420	2	17,2 кг
Б4		2	ПВ61.13.02.02	Круг		
				Круг В-18 ГОСТ 2590-71 / Ст.3 ГОСТ 535-79		
				L=680	19	1,36 кг
				ПВ61.13.02.00-04 См СБ		
				Детали		
Б4		1	ПВ61.13.02.01	Уголок		
				Уголок Б-50×50×3 ГОСТ 8509-72 / Ст.3 ГОСТ 535-79		
				L=9000	2	20,8 кг
Б4		2	ПВ61.13.02.02	Круг		
				Круг В-18 ГОСТ 2590-71 / Ст.3 ГОСТ 535-79		
				L=680	24	1,36 кг

ПВ61.13.02.00

Лист 2

Инв. № подл. | Подп. и дата | Взам. инв. № | Инв. № дубл. | Подп. и дата

Формат	Зона	Поз.	Обозначение	Наименование	Кол.	Примеч.
				Документация		
А4			ПВ61.13.02.00	Сборочный чертеж		
				Переменные данные для исполнений		
				ПВ61.13.02.00 См. СБ		
				Детали		
Б4		1	ПВ61.13.02.01	Уголок		
				Уголок Б-50×50×3 ГОСТ 8509-72 / Ст.3 ГОСТ 535-79		
				L=4440	2	10,2 кг
Б4		2	ПВ61.13.02.02	Круг		
				Круг В-18 ГОСТ 2590-71 / Ст.3 ГОСТ 535-79		
				L=680	11	1,36 кг
				ПВ61.13.02.00-01 См. СБ		
				Детали		
Б4		1	ПВ61.13.02.01	Уголок		
				Уголок Б-50×50×3 ГОСТ 8509-72 / Ст.3 ГОСТ 535-79		
				L=5930	2	13,6 кг
Б4		2	ПВ61.13.02.02	Круг		
				Круг В-18 ГОСТ 2590-71 / Ст.3 ГОСТ 535-79		
				L=680	15	1,36 кг

ПВ61.13.02.00

Изм.	Лист	№ докум.	Подп.	Дата
Разраб.	Пак			12.85
Провер.	Числова			12.85
ГИП	Мелешин			12.85
Н. контр.	Панова			12.85
Утв.	Кузнецов			12.85

Лестница

Лит.	Лист	Листов
И		3

Гипронефтеспецмонтаж г. Москва

Формат	Зона	Поз.	Обозначение	Наименование	Кол.	Примеч.
Б4		7	ПВ61.13.00.05	Круг		
				Круг В-18 ГОСТ 2590-71 / Ст 3 ГОСТ 535-79		
				L=680	10	1,36 кг
				ПВ61.13.00.00-03 См. СБ		
				Сборочные единицы		
А4		4	ПВ61.13.02.00-03	Лестница	2	
				Детали		
Б4		5	ПВ61.13.00.03	Уголок		
				Уголок Б-63х63х4 ГОСТ 8509-72 / Ст. 3 ГОСТ 535-79		
				L=5420	2	26,9 кг
Б4		6	ПВ61.13.00.04	Уголок		
				Уголок Б-50х50х3 ГОСТ 8509-72 / Ст. 3 ГОСТ 535-79		
				L=5420	2	16,1 кг
Б4		7	ПВ61.13.00.05	Круг		
				Круг В-18 ГОСТ 2590-71 / Ст. 3 ГОСТ 535-79		
				L=680	16	1,36 кг
				ПВ61.13.00.00-04 См. СБ		
				Сборочные единицы		
А4		4	ПВ61.13.02.00-04	Лестница	2	
				Детали		
Б4		5	ПВ61.13.00.03	Уголок		
				Уголок Б-63х63х4 ГОСТ 8509-72 / Ст. 3 ГОСТ 535-79		
				L=7000	2	34,6 кг
Б4		6	ПВ61.13.00.04	Уголок		

Инв. № подл. | Подп. и дата | Взам. инв. № | Инв. № дубл. | Подп. и дата

Изм. Лист № докум. Подп. Дата

ПВ 61.13.00.00

Лист 3

Формат	Зона	Поз.	Обозначение	Наименование	Кол.	Примеч.
				L=680	6	1,36 кг
				ПВ61.13.00.00-01 См. СБ		
				Сборочные единицы		
А4		4	ПВ61.13.02.00-01	Лестница	2	
				Детали		
Б4		5	ПВ61.13.00.03	Уголок		
				Уголок Б-63х63х4 ГОСТ 8509-72 / Ст. 3 ГОСТ 535-79		
				L=3930	2	19,5 кг
Б4		6	ПВ6.13.00.04	Уголок		
				Уголок Б-50х50х3 ГОСТ 8509-72 / Ст. 3 ГОСТ 535-79		
				L=3930	2	11,6 кг
Б4		7	ПВ61.13.00.05	Круг		
				Круг В-18 ГОСТ 2590-71 / Ст. 3 ГОСТ 535-79		
				L=680	10	1,36 кг
				ПВ61.13.00.00-02 См. СБ		
				Сборочные единицы		
А4		4	ПВ61.13.02.00-02	Лестница	2	
				Детали		
Б4		5	ПВ61.13.00.03	Уголок		
				Уголок Б-63х63х4 ГОСТ 8509-72 / Ст. 3 ГОСТ 535-79		
				L=3930	2	19,5 кг
Б4		6	ПВ61.13.00.04	Уголок		
				Уголок Б-50х50х3 ГОСТ 8509-72 / Ст. 3 ГОСТ 535-79		
				L=3930	2	11,6 кг

Инв. № подл. | Подп. и дата | Взам. инв. № | Инв. № дубл. | Подп. и дата

Изм. Лист № докум. Подп. Дата

ПВ 61.13.00.00

Лист 2

Формат	Зона	Поз.	Обозначение	Наименование	Кол.	Примеч.
				Уголок Б-50х50х3 ГОСТ 8509-72 / Ст. 3 ГОСТ 535-79		
				L=7000	2	20,7 кг
Б4		7	ПВ61.13.00.05	Круг		
				Круг В-18 ГОСТ 2590-71 / Ст. 3 ГОСТ 535-79		
				L=680	18	1,36 кг
				ПВ61.13.00.00-03 См. СБ		
				Сборочные единицы		
А4		4	ПВ61.13.02.00-05	Лестница	2	
				Детали		
Б4		5	ПВ61.13.00.03	Уголок		
				Уголок Б-63х63х4 ГОСТ 8509-72 / Ст. 3 ГОСТ 535-79		
				L=8400	2	41,6 кг
Б4		6	ПВ61.13.00.04	Уголок		
				Уголок Б-50х50х3 ГОСТ 8509-72 / Ст. 3 ГОСТ 535-79		
				L=8400	2	24,9 кг
Б4		7	ПВ61.13.00.05	Круг		
				Круг В-18 ГОСТ 2590-71 / Ст. 3 ГОСТ 535-79		
				L=680	21	1,36 кг

Инв. № подл. | Подп. и дата | Взам. инв. № | Инв. № дубл. | Подп. и дата

Изм. Лист № докум. Подп. Дата

ПВ 61.13.00.00

Лист 4

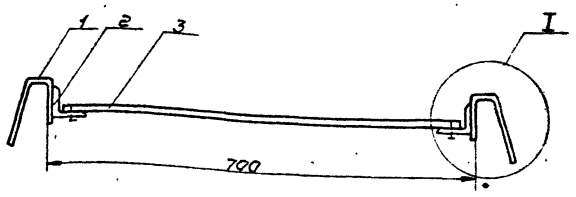

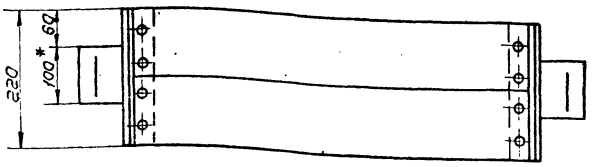

1. Сварные швы по ГОСТ 5264-80. Электроды сварочные типа Э42А ГОСТ 9467-75.
2. $h\ 16;\ \pm \frac{IT16}{2}$.
3. Шероховатость поверхностей реза для деталей 64 $\sqrt{}^{50}$
4. * Размер для справок.

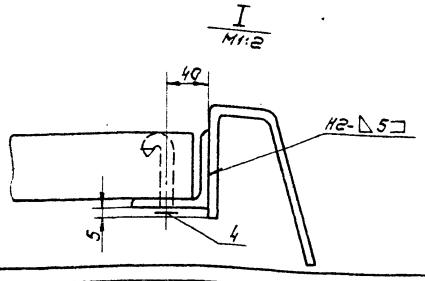

Изм.	Лист	№ докум.	Подп.	Дата
Разраб.		Пак		12.85
Пров.		Числова		12.85
Т. контр.				
ГИП		Мелешин		12.85
Н. контр.		Панова		12.85
УГВ		Кузнецов		12.85

ПВ61.13.01.00СБ

Площадка

Сборочный чертеж

Лит.	Масса	Масшт.
И	4,2	1:5

Лист | Листов 1

Гипронефтеспецмонтаж г. Москва

Инв. № подл. | Подп. и дата | Взам. инв. № | Инв. № дубл. | Подп. и дата

ПВ61.13.01.01

$\sqrt{}^{25}$ (√)

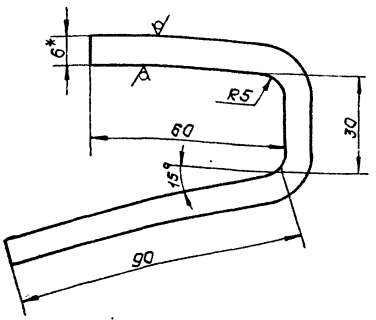

1. $H16,\ \pm \frac{IT16}{2}$.
2. * Размер для справок.

Изм.	Лист	№ докум.	Подп.	Дата
Разраб.		Пак		12.85
Пров.		Числова		12.85
Т. контр.				
ГИП		Мелешин		12.85
Н. контр.		Панова		12.85
УГВ		Кузнецов		12.85

ПВ61.13.01.01

Крюк

Полоса 6х100 ГОСТ 103-76 / Ст. 3 ГОСТ 535-79

Лит.	Масса	Масшт.
И	0,5	1:1

Лист | Листов 1

Гипронефтеспецмонтаж г. Москва

Формат	Зона	Поз.	Обозначение	Наименование	Кол.	Примечание
				Документация		
12			ПВ61.13.01.00СБ	Сборочный чертеж		
				Детали		
11	1		ПВ61.13.01.01	Крюк	2	
Б4	2		ПВ61.13.01.02	Полка		
				Уголок 5-50х50х3 ГОСТ 8509-72 / Ст. 3 ГОСТ 535-79		
				L = 220	2	0,51 кг
Б4	3		ПВ61.13.01.03	Брус		
				Сосна 40х110 ГОСТ 8486-66		
				L = 675	2	1,0 кг
				Стандартные изделия		
4	4			Гвозди 6х50 ГОСТ 283-75	10	

Изм.	Лист	№ докум.	Подп.	Дата
Разраб.		Пак		12.85
Пров.		Числова		12.85
ГИП		Мелешин		12.85
Н. контр.		Панова		12.85
УГВ		Кузнецов		12.85

ПВ61.13.01.00

Площадка

Лит.	Лист	Листов
И		1

Гипронефтеспецмонтаж г. Москва

Инв. № подл. | Подп. и дата | Взам. инв. № | Инв. № дубл. | Подп. и дата

ТПР 705-5-018.86 Альбом III

ПВ10.05.00.00СБ

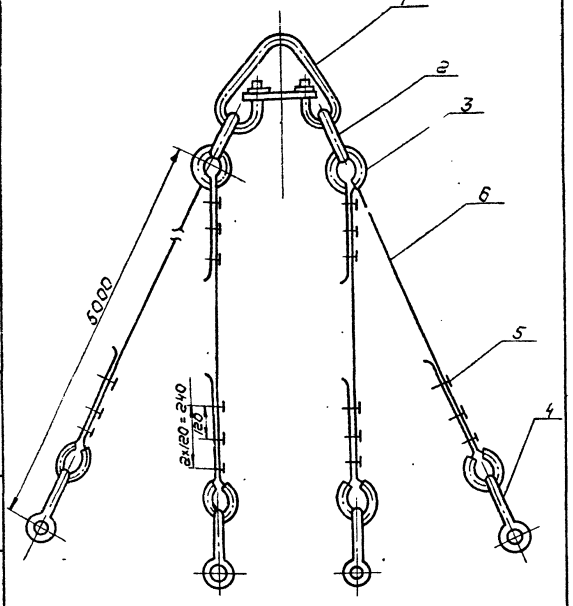

Изм.	Лист	№ докум.	Подп.	Дата
Разраб.		Пак		12.85
Пров.		Числова		12.85
Т. контр.				
ГИП		Нелешин		12.85
Н. контр.		Панова		12.85
Утв.		Кузнецов		12.85

ПВ10.05.00.00СБ

Строп 4-х ветвевой Q=5т
Сборочный чертеж

Лит.	Масса	Масшт.
И	87.9	—

Лист	Листов 1

Гипронефтеспецмонтаж г. Москва

Инв. № подл. | Подп. и дата | Взам. инв. № | Инв. № дубл. | Подп. и дата

Формат	Зона	Поз.	Обозначение	Наименование	Кол.	Примечание
				Документация		
А4			ПВ10.05.00.00СБ	Сборочный чертеж		
				Стандартные изделия		
		1		Звено Р1Т-100		
				ГОСТ 25573-82	1	22.4кг
		2		Звено Р1Т-2.5		
				ГОСТ 25573-82	2	3.0кг
		3		Коуш 55		
				ГОСТ 2224-72	8	0.2кг
		4		3К-16		
				ТУ36.1839-75	24	0.32кг
		5		Скоба СА-1.6		
				ОСТ 5.2312-79	4	0.51кг
				Материалы		
		6		Канат 15-г-г-1764/180		
				ГОСТ 7668-80		
				L=6000±10мм	4	5.1кг

Изм.	Лист	№ докум.	Подп.	Дата
Разраб.		Числова		12.85
Пров.		Кузьмина		12.85
ГИП		Нелешин		12.85
Н. контр.		Панова		12.85
Утв.		Кузнецов		12.85

ПВ10.05.00.00

Строп 4-х ветвевой Q=5т

Лит	Лист	Листов 1

Гипронефтеспецмонтаж г. Москва

ПВ10.04.00.00СБ

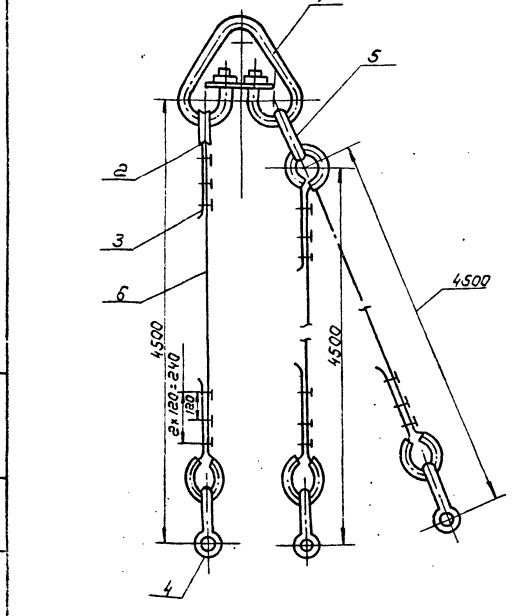

Изм.	Лист	№ докум.	Подп.	Дата
Разраб.		Числова		12.85
Пров.		Кузьмина		12.85
Т. контр.				
ГИП		Нелешин		12.85
Н. контр.		Панова		12.85
Утв.		Кузнецов		12.85

ПВ10.04.00.00СБ

Строп 3-х ветвевой Q=3т
Сборочный чертеж

Лит.	Масса	Масшт.
	58.7	—

Лист	Листов 1

Гипронефтеспецмонтаж г. Москва

Инв. № подл. | Подп. и дата | Взам. инв. № | Инв. № дубл. | Подп. и дата

Формат	Зона	Поз.	Обозначение	Наименование	Кол.	Примечание
				Документация		
А4			ПВ10.04.00.00СБ	Сборочный чертеж		
				Стандартные изделия		
		1		Звено Р1Т-100		
				ГОСТ 25573-82	1	22.4кг
		2		Коуш 55		
				ГОСТ 2224-72	6	0.2кг
		3		3К-15		
				ТУ36 1839-75	18	0.32кг
		4		Скоба СА 16		
				ГОСТ 5.2312-79	3	0.51кг
		5		Звено Р1Т-1.6		
				ГОСТ 25573-82	1	1.69кг
				Материалы		
				Канат 15г-г-1764-(180)		
				ГОСТ 7668-80		
		6		L=5500	3	3.4кг

Изм.	Лист	№ докум.	Подп.	Дата
Разраб.		Числова		12.85
Пров.		Кузьмина		12.85
ГИП		Нелешин		12.85
Н. контр.		Панова		12.85
Утв.		Кузнецов		12.85

ПВ10.04.00.00

Строп 3-х ветвевой Q=3т

Лит.	Лист	Листов 1
И		

Гипронефтеспецмонтаж г. Москва

ТПР 705-5-01886 Альбом III

ПВ 10.10.00.00 СБ

Обозначение	d, мм	d', мм	h	L, мм	H мм	d'', мм	Масса рулона, т	Масса, кг	Vм3
ПВ 10.10.00.00	108х6	11,5	3	70	150	89х6	2,9	116	50
ПВ 10.10.00.00	108х6	11,5	3	70	150	89х6	4,3	116	80
ПВ10.10.00.00	108х6	11,5	3	70	150	89х6	6,0	116	125
-01	133х8	1,5	3	70	180	89х6	7,2	167	200
-02	133х8	22	4	135	180	108х6	14,8	234	520
-03	159х8	27	4	165	200	133х6	25,6	313	500 (1250)

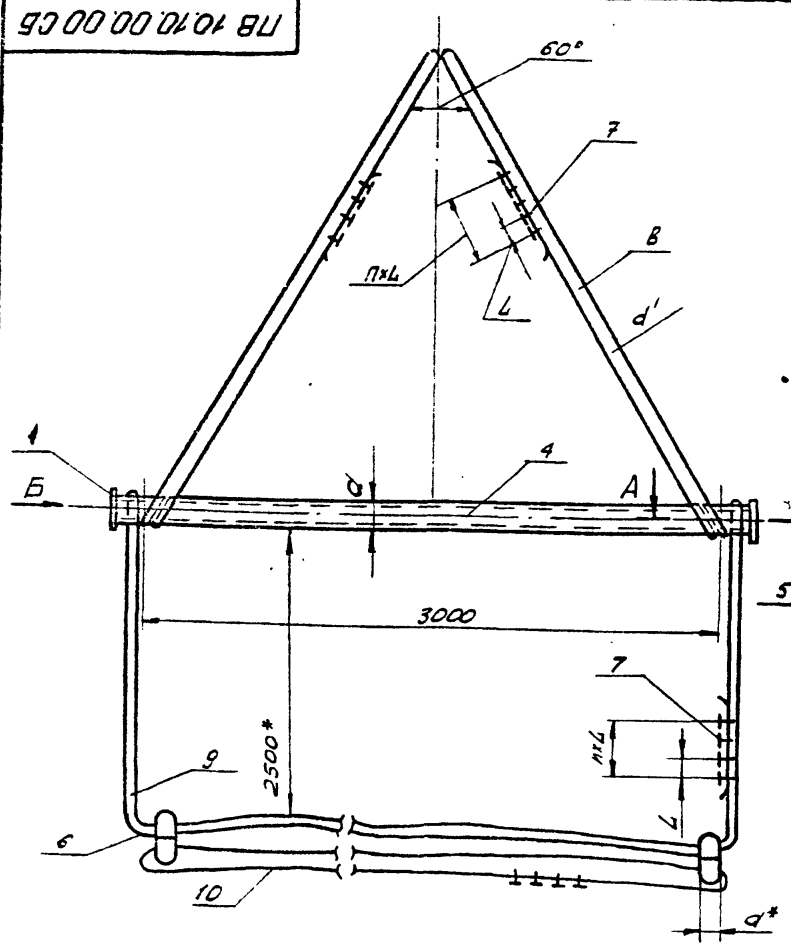

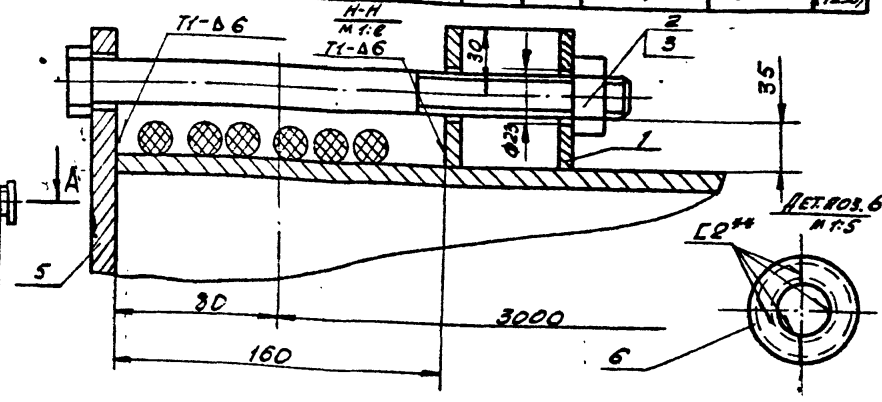

1. Сварные швы по ГОСТ 5264-80. Электроды сварочные типа Э42А ГОСТ 9467-75.
** Контроль УЗД по всему периметру шва согласно ГОСТ 14782-76.
2. $H16, h16, \pm \frac{IT16}{2}$.
3. Шероховатость поверхностей реза для дет. 64-$\frac{50}{V}$.
4. *Размеры для справок.

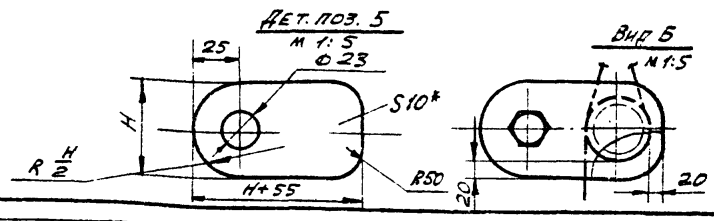

Изм.	Лист	№ докум.	Подп.	Дата
Разраб.	Числова			12.85
Пров.				
Т.контр.				
ГИП	Мелешин			12.85
Н.контр.	Панова			12.85
Утв	Кузнецов			12.85

ПВ 10.10.00.00 СБ

Траверса для подъема рулона стенки

Сборочный чертеж

Лит.	Масса	Масшт.
И	См. табл.	1:10
Лист	Листов 1	

Гипронефтеспецмонтаж г. Москва

Формат	Зона	Поз.	Обозначение	Наименование	Кол.	Примеч.
				Документация		
12			ПВ 10.10.00.00 СБ	Сборочный чертеж		
				Детали		
Б4		1	ПВ.10.10.00.01	Втулка		
				Труба 45х145 ГОСТ 8732-78 В10 ГОСТ 8731-74		
				L = 75	2	0,45 кг
				Стандартные изделия		
		2		Болт М20х240.58.013		
				ГОСТ 7798-70	2	
		3		Гайка М 20.4.013		
				ГОСТ 5915-70	2	
			Переменные данные	Для исполнений		
				ПВ 10.10.00.00 Сп. СБ		
				Детали		
Б4		4	ПВ 10.10.00.02	Труба		
				Труба 108х6 ГОСТ 8732-78 В10 ГОСТ 8731-74		
				L = 3160	1	46 кг
Б4		5	ПВ 10.10.00.03	Заглушка		
				Лист Б-10 ГОСТ 19903-74 Ст.3 ГОСТ 14637-79		
				150х205	2	2,3 кг
				Стандартные изделия		
		6		Отвод 90°-3750		
				ГОСТ 17375-77	4	10 кг

ПВ 10.10.00.00

Траверса для подъема рулона стенки

Лит.	Лист	Листов
И	1	2

Гипронефтеспецмонтаж г. Москва

Формат	Зона	Поз.	Обозначение	Наименование	Кол.	Примеч.
		7		Зажим ЗК-137У36		
				1839-75	12	0,12 кг
				Материалы		
		8		Канат 11,5-Г-I-1764-(180)		
				ГОСТ 7668-80		
				L = 6500	2	3,3 кг
				Канат 11,5-Г-I-1764-(180)		
				ГОСТ 7668-80		
		9		L = 11500	1	5,6 кг
		10		L = 19500	1	9,9 кг
				ПВ 10.10.00.00-01 Сп СБ		
				Детали		
Б4		4	ПВ 10.10.00.02-01	Труба		
				Труба 133х8 ГОСТ 8732-78 В10 ГОСТ 8731-74		
				L = 3160	1	80 кг
Б4		5	ПВ 10.10.00.03-01	Заглушка		
				Лист Б-10 ГОСТ 19903-74 Ст.3 ГОСТ 14637-79		
				180х235	2	2,5 кг
				Стандартные изделия		
		6		Отвод 90°-3750		
				ГОСТ 17375-77	4	10 кг
		7		Зажим ЗК-16 ТУ36		
				1839-75	12	0,16 кг
				Материалы		
		8		Канат 15-Г-I-1764-(180)		
				ГОСТ 7668-80		
				L = 6500	2	5,6 кг
		9		Канат 15-Г-I-1764-(180)		
				ГОСТ 7668-80		

ПВ 10.10.00.00

Лист 2

ТПР 705-5-018.86 Альбом III

Формат	Зона	Поз.	Обозначение	Наименование	Кол.	Примеч.
				Лист 6-10 ГОСТ 19903-74 Ст 3 ГОСТ 14637-79		
				200×255	2	2,7кг
				Стандартные изделия		
		6		Отвод 90°-2310-		
				ГОСТ 17375-77	4	18,8кг
		7		Зажим ЗК-277У36-		
				1839-75	16	0,61кг
				Материалы		
		8		Канат 27-Г-І-1764-(160)		
				ГОСТ 7668-80		
				L = 7000	2	19,6кг
				Канат 27-Г-І-1764-(160)		
				ГОСТ 7668-80		
		9		L = 12000	1	34кг
		10		L = 20000	1	56кг

Инв.№ подл. | Подп. и дата | Взам.инв.№ | Инв.№ дубл. | Подп. и дата

Изм. Лист № докум. Подп. Дата

ПВ10.10.00.00

Лист 4

Формат	Зона	Поз.	Обозначение	Наименование	Кол.	Примеч.
		24		L = 11300	1	18кг
				L = 19300	1	16,7кг
				ПВ10.10.00.00-02 См.СБ		
				Детали		
Б4		4	ПВ10.10.00.02-01	Труба		
				Труба 133×8 ГОСТ 8732-78 В10 ГОСТ 8731-74		
				L = 3160	1	80кг
Б4		5	ПВ10.10.00.03-01	Заглушка		
				Лист 6-10 ГОСТ 19903-74 Ст. 3 ГОСТ 14637-79		
				180×235	2	3,3кг
				Стандартные изделия		
		6		Отвод 90°-3000		
				ГОСТ 17375-77	4	15кг
		7		Зажим ЗК-23ТУ36-		
				1839-75	16	0,32
				Материалы		
		8		Канат 22-Г-І-1764-		
				-(180) ГОСТ 7668-80		
				L = 6800	2	12,5кг
				Канат 22-Г-І-1764(180)		
				ГОСТ 7668-80		
		9		L = 11800	1	22кг
		10		L = 19800	1	6кг
				ПВ10.10.00.00-03 См.СБ		
				Детали		
Б4		4	ПВ10.10.00.02-02	Труба		
				Труба 159×8 ГОСТ 8732-73 В10 ГОСТ 8731-74		
				L = 3160	1	95кг
Б4		5	ПВ10.10.00.03-02	Заглушка		

Инв.№ подл. | Подп. и дата | Взам.инв.№ | Инв.№ дубл. | Подп. и дата

Изм. Лист № докум. Подп. Дата

ПВ10.10.00.00

Лист 3

ПВ5К.10.00.05

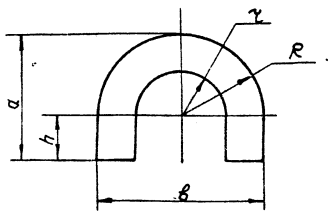

Обозначение	Vрезерв м³	Размеры R	r	h	a	в	Масса кг
ПВ5К.10.00.00-	50	120	60	60	180	240	1,88
-01	80	130	70	70	200	260	2,12
-02	100	130	70	70	200	260	2,12
-03	200	130	70	70	200	260	2,12
-04	320	145	85	85	230	290	2,47
-05	500	175	115	115	290	350	3,2

Инв.№ подл. | Подп. и дата | Взам.инв.№ | Инв.№ дубл. | Подп. и дата

Изм.	Лист	№ докум.	Подп.	Дата
Разраб.		Пак		12.85
Пров.		Числова		12.85
Т.контр.				
ГИП		Нелешин		12.85
Н.контр.		Псарева		12.85
Утв.		Кузнецов		

ПВ5К.10.00.05

Проушина

Лит.	Масса	Масш.
	см. табл.	

Лист | Листов 1

Гипронефтеспецмонтаж г. Москва

Лист 6-10 ГОСТ 19903-74 Ст. 3 ГОСТ 14637-79

Формат	Зона	Поз.	Обозначение	Наименование	Кол.	Примечание
				ПВ5К.10.00.00-03 См.СБ		
				Детали		
Б4		2	ПВ5К.10.00.02-03	Полоса		
				Полоса 6×120 ГОСТ 103-76 Ст 3 ГОСТ 535-79		
				L = 1200	2	0,68кг
Б4		3	ПВ5К.10.00.03-03	Косынка		
				Лист 6-12 ГОСТ 19903-74 Ст. 3 ГОСТ 14637-75		
				300×220	2	6,2кг
Б4		4	ПВ5К.10.00.04-03	Труба		
				Труба 133×6 ГОСТ 8732-78 В10 ГОСТ 8731-74		
				L = 2200	1	38,1кг
Б4		5	ПВ5К.10.00.05-03	Проушина		
				Лист 6-10 ГОСТ 19903-74 Ст. 3 ГОСТ 14637-79	2	
				ПВ5К.10.00.00-04 См.СБ		
				Детали		
Б4		2	ПВ5К.10.00.02-04	Полоса		
				Полоса 6×120 ГОСТ 103-76 Ст. 3 ГОСТ 535-79		
				L = 1230	2	0,7кг
Б4		3	ПВ5К.10.00.03-04	Косынка		
				Лист 6-14 ГОСТ 19903-74 Ст. 3 ГОСТ 14637-79		
				350×260	2	10кг
Б4		4	ПВ5К.10.00.04-04	Труба		
				Труба 159×8 ГОСТ 8732-78 В10 ГОСТ 8731-74		
				L = 2000	1	60кг

Инв.№ подл. | Подп. и дата | Взам.инв.№ | Инв.№ дубл. | Подп. и дата

Изм. Лист № докум. Подп. Дата

ПВ5К.10.00.00

Лист 3

ПВ5К.10.00.00 СБ

Альбом III

ТПР 705-5-018.86

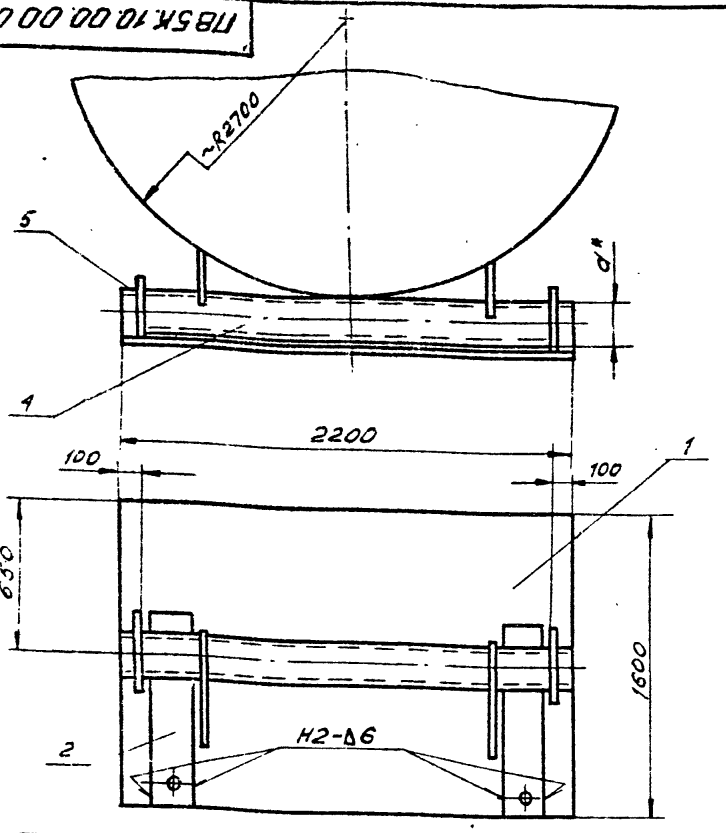

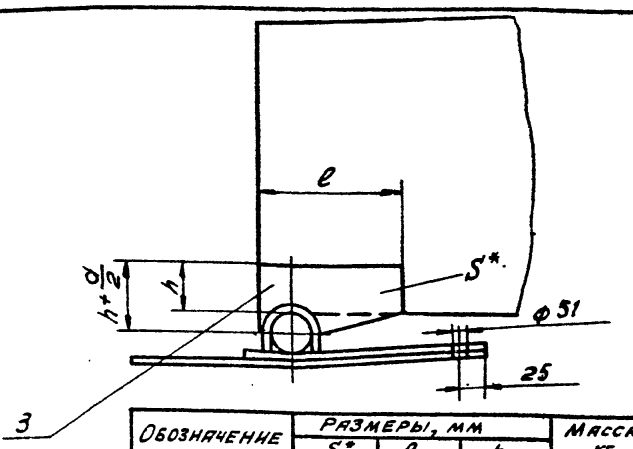

Обозначение	Размеры, мм			Масса, кг
	S*	ℓ	h	
ПВ5К.10.00.03	10	180	150	2,87
-01	12	240	150	4,9
-02	12	240	150	4,9
-03	12	300	150	6,2
-04	14	250	180	10
-05	14	350	200	11,8

Обозначение	d*, мм	Масса, подним. рулона, кг	V резерв. м³	Масса, кг
ПВ5К.10.00.00	108-5	3700	50	194
-01	133х6	4700	80	207,2
-02	133х6	5800	100	207,2
-03	133х6	5900	200	207,2
-04	159х8	1700	320	241,0
-05	219х8	27500	500	269,4

1. Сварные швы по ГОСТ 5264-80. Электроды сварочные типа Э42А ГОСТ 9467-75.
2. $H16, h16, \pm \frac{JT16}{2}$.
3. Шероховатость поверхностей реза для дет. Б4 - $\frac{50}{}$.
4. * Размеры для справок.

Изм.	Лист	№ докум.	Подп.	Дата
Разраб.	Пак			12.85
Пров.	Числова			12.85
Т.контр.				
ГИП	Мелешин			12.85
Н.контр.	Панова			12.85
Утв.	Кузнецов			12.85

ПВ5К.10.00.00 СБ

Шарнир для подъема рулонов

Сборочный чертеж

Лит.	Масса	Масшт.
И	См. табл.	1:20
Лист	Листов 1	

Гипронефтеспецмонтаж г. Москва

Формат	Зона	Поз.	Обозначение	Наименование	Кол.	Примеч.
				Полоса $\frac{6\times120\ ГОСТ\ 103-76}{Ст.3\ ГОСТ\ 535-79}$		
				ℓ = 1200	2	0,68 кг
Б4		3	ПВ5К.10.00.03-01	Косынка		
				Лист $\frac{6-12\ ГОСТ\ 19903-74}{Ст.3\ ГОСТ\ 14637-79}$		
				240х220	2	4,9 кг
Б4		4	ПВ5К.10.00.04-01	Труба		
				Труба $\frac{133\times6\ ГОСТ\ 8732-78}{В10\ ГОСТ\ 8731-74}$		
				ℓ = 2200	1	38,1 кг
А4		5	ПВ5К.10.00.05-01	Проушина		
				Лист $\frac{6-10\ ГОСТ\ 19903-74}{Ст.3\ ГОСТ\ 14637-79}$	2	
				ПВ5К.10.00.00-02 см. СБ		
				Детали		
Б4		2	ПВ5К.10.00.02-02	Полоса		
				Полоса $\frac{6\times120\ ГОСТ\ 103-76}{Ст.3\ ГОСТ\ 535-74}$		
				ℓ = 1200	2	0,68 кг
Б4		3	ПВ5К.10.00.03-02	Косынка		
				Лист $\frac{6-12\ ГОСТ\ 19903-74}{Ст.3\ ГОСТ\ 14637-79}$		
				240х200	2	4,9 кг
Б4		4	ПВ5К.10.00.04-02	Труба		
				Труба $\frac{133\times6\ ГОСТ\ 8732-78}{В10\ ГОСТ\ 8731-74}$		
				ℓ = 2200	1	38,1 кг
А4		5	ПВ5К.10.00.05-02	Проушина		
				Лист $\frac{6-10\ ГОСТ\ 19903-74}{Ст.3\ ГОСТ\ 14637-79}$	2	

Изм.	Лист	№ докум.	Подп.	Дата

ПВ5К.10.00.00

Лист 2

Формат	Зона	Поз.	Обозначение	Наименование	Кол.	Примеч.
				Документация		
А3			ПВ5К.10.00.00 СБ	Сборочный чертеж		
				Детали		
Б4		1	ПВ5К.10.00.01	Подкладной лист		
				Лист $\frac{6\ ГОСТ\ 19903-74}{Ст.3\ ГОСТ\ 14637-79}$		
				2200х1500	1	154 кг
			Переменные данные	для исполнений		
				ПВ5К.10.00.00 См. СБ		
				Детали		
Б4		2	ПВ5К.10.00.02	Полоса		
				Полоса $\frac{6\times120\ ГОСТ\ 103-76}{Ст.3\ ГОСТ\ 535-79}$		
				ℓ = 1100	2	0,6 кг
Б4		3	ПВ5К.10.00.03	Косынка		
				Лист $\frac{6-10\ ГОСТ\ 19903-74}{Ст.3\ ГОСТ\ 14637-79}$		
				180х205	2	2,87 кг
Б4		4	ПВ5К.10.00.04	Труба		
				Труба $\frac{108\times5\ ГОСТ\ 8732-78}{В10\ ГОСТ\ 8731-74}$		
				ℓ = 2200	1	30 кг
				Проушина		
				Лист $\frac{6-10\ ГОСТ\ 19903-74}{Ст.3\ ГОСТ\ 14637-79}$		
				ПВ5К.10.00.00-01 См. СБ		
				Детали		
Б4		2	ПВ5К.10.00.02-01	Полоса		

Изм.	Лист	№ докум.	Подп.	Дата
Разраб.	Пак			12.85
Пров.	Числова			12.85
Гип	Мелешин			12.85
Н.контр.	Панова			12.85
Утв.	Кузнецов			12.85

ПВ5К.10.00.00

Шарнир для подъема рулонов

Лит.	Лист	Листов
И	1	4

Гипронефтеспецмонтаж г. Москва

1326.П14.00.00СБ

ТПР 705-5-018.86 Альбом III

Инв.№ подл. | Подп. и дата | Взам. инв.№ | Инв.№ дубл. | Подп. и дата

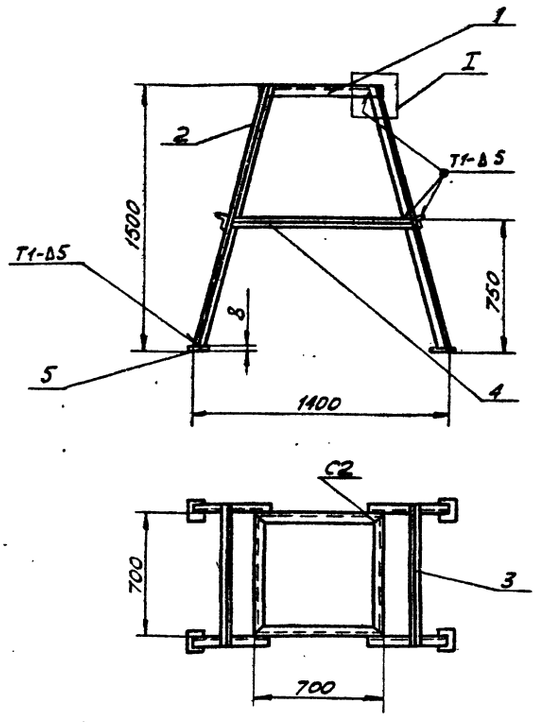

Поз. 1
м 1:2

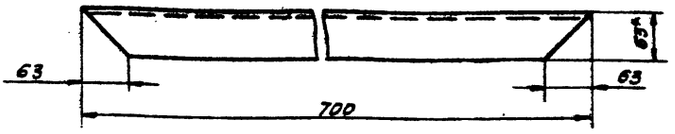

I
м 1:2

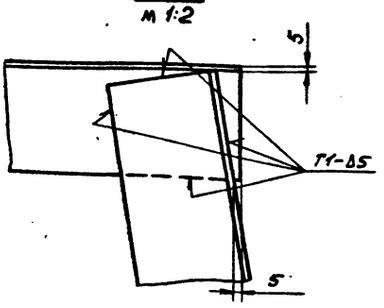

1. Сварные швы по ГОСТ 5264-80. Электроды сварочные типа Э42А ГОСТ 9467-75.
2. $H\,16, h\,16, \pm \frac{IT16}{2}$.
3. Шероховатость поверхностей реза для дет. Б4 – $\frac{25}{}$.
4. * Размер для справок.

					1326.П14.00.00 СБ			
Изм.	Лист	№ докум.	Подп.	Дата				
Разраб.		Числова		12.85	Опора	Лит.	Масса	Масшт.
Пров.							65	1:20
Т. контр.					Сборочный чертеж	Лист	Листов 1	
ГИП		Мелешин		12.85				
Н. контр.		Панова		12.85		Гипронефтеспецмонтаж г. Москва		
Утв.		Кузнецов		12.85				

Формат	Зона	Поз.	Обозначение	Наименование	Кол.	Примеч.
				Документация		
А3			1326.П14.00.00 СБ	Сборочный чертеж		
				Детали		
				Уголок		
				Уголок Б-63х63х5 ГОСТ 8509-72 / Ст.3 ГОСТ 535-79		
Б4		1	1326.П14.00.01	L=700	4	3,3 кг
Б4		2	1326.П14.00.02	L=1550	1	7,45 кг
Б4		3	1326.П14.00.03	L=830	2	4 кг
Б4		4	1326.П14.00.04	L=1100	2	5,3 кг
Б4		5	1326.П14.00.05	Подкладка		
				Лист Б-8 ГОСТ 19903-74 / Ст.3 ГОСТ 14637-79		
				100х100	4	0,6 кг

					1326.П14.00.00			
Изм.	Лист	№ докум.	Подп.	Дата				
Разраб.		Числова		12.85	Опора	Лит.	Лист	Листов
Пров.							1	
ГИП		Мелешин		12.85		Гипронефтеспецмонтаж г. Москва		
Н. контр.		Панова		12.85				
Утв.		Кузнецов		12.85				

Формат	Зона	Поз.	Обозначение	Наименование	Кол.	Примеч.
				ПВ5К.10.00.00-05 см.СБ		
				Детали		
Б4		2	ПВ5К.10.00.02-05	Полоса		
				Полоса Б×120 ГОСТ 103-76 / Ст.3 ГОСТ 535-79		
				L=1360	2	0,8 кг
Б4		3	ПВ5К.10.00.03-05	Косынка		
				Лист Б-14 ГОСТ 19903-74 / Ст.3 ГОСТ 14637-79		
				350×310	2	11,8 кг
Б4		4	ПВ5К.10.00.04-05	Труба		
				Труба 219х8 ГОСТ 8732-78 / В10 ГОСТ 8731-74		
				L=2200	1	35 кг
А4		5	ПВ5К.10.00.05-05	Проушина		
				Лист Б-10 ГОСТ 19903-74 / Ст.3 ГОСТ 14637-79	2	

					ПВ 5К.10.00.00		
Изм.	Лист	№ докум.	Подп.	Дата			
						Лист 4	

Подп. и дата | Инв.№ дубл. | Взам. инв.№ | Подп. и дата | Инв.№ подл.

21517-03

ТПР 705-5-018.86 Альбом III

П88.05.00.00 СБ

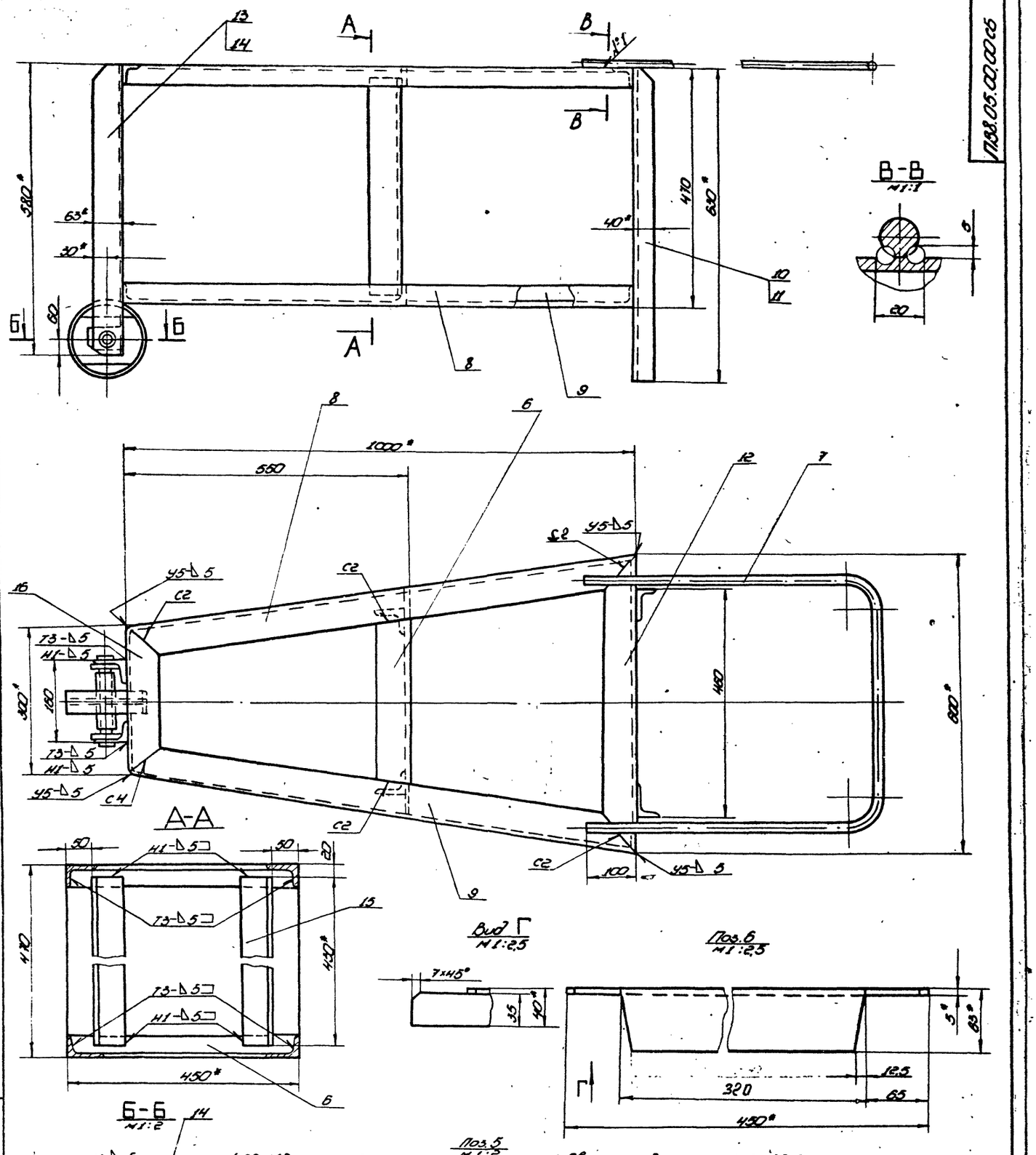

1. Сварные швы по ГОСТ 5264-80. Электроды типа Э42А ГОСТ 9467-75. Шов Л1 сварка ручная электродуговая.
2. Н14, h16, $\pm\frac{IT16}{2}$.
3. * Размеры для справок.
4. ** Отверстие ф26 в дет. поз. 5 сверлить после сварки.
5. Шероховатость поверхности для деталей Б4 ▽50.

Изм.	Лист	№ докум.	Подп.	Дата	П88.05.00.00 СБ		
Разраб.		Пак	Пак	12.85	Упор клиновый	Лит.	Масса 46,5	Масштаб 1:5
Пров.		Чистова	Чистова	12.85	Сборочный чертеж	Лист	Листов 1
Т.контр.						Гипромеханостроительная	
Гип		Мелешин		12.85			
Н.контр.		Панова		12.85			
Утв.		Кузнецов		12.85			

Копировал

Формат

ПВ8.05.00.04

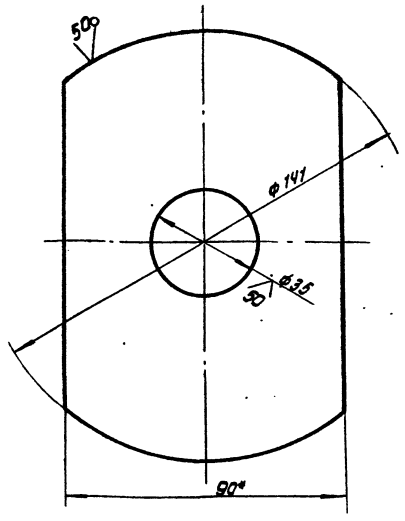

1. H16, h16, ± IT16/2
2. * Размер для справок.

Изм.	Лист	№ докум.	Подп.	Дата
Разраб.		Пак		12.85
Пров.		Числова		12.85
Т. контр.				
ГИП		Телешин		12.85
Н. контр.		Панова		12.85
Утв.		Кузнецов		12.85

ПВ8.05.00.04

Диафрагма

Лит	Масса	Масштаб
	0,65	1:1

Лист | Листов 1

Полоса Б-В×90 ГОСТ 103-76 / Ст.3 ГОСТ 535-79

Гипронефтеспецмонтаж г. Москва

Инв.№ подл. | Подп. и дата | Взам. инв.№ | Инв.№ дубл. | Подп. и дата

ПВ8.05.00.01

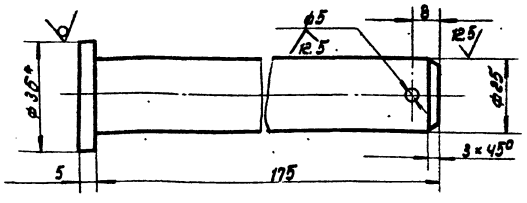

1. H16, h16, ± IT16/2
2. * Размер для справок

Изм.	Лист	№ докум.	Подп.	Дата
Разраб.		Пак		12.85
Пров.		Числова		12.85
Т. контр.				
ГИП		Мелешин		12.85
Н. контр.		Панова		12.85
Утв.		Кузнецов		12.85

ПВ8.05.00.01

Ось

Лит	Масса	Масштаб
	0,70	1:1

Лист | Листов 1

Круг 8-36 ГОСТ 2590-71 / Ст.3 ГОСТ 535-79

Гипронефтеспецмонтаж г. Москва

Инв.№ подл. | Подп. и дата | Взам. инв.№ | Инв.№ дубл. | Подп. и дата

Формат	Зона	Поз.	Обозначение	Наименование	Кол.	Примечание
Б4	15		ПВ8.05.00.12	Уголок		
				Уголок Б-63×40×5 ГОСТ 8510-72 / Ст.3 ГОСТ 535-79		
				L = 430	2	1,68 кг
А4	16		ПВ8.05.00.13	Уголок	2	
				Стандартные изделия		
		17		Шайба 25.04.016		
				ГОСТ 11371-78	1	0,02 кг
		18		Шплинт 5×50.002		
				ГОСТ 397-79	1	0,01 кг

Инв.№ подл. | Подп. и дата | Взам. инв.№ | Инв.№ дубл. | Подп. и дата

Изм.	Лист	№ докум.	Подп.	Дата

ПВ8.05.00.00

Лист 2

Формат	Зона	Поз.	Обозначение	Наименование	Кол.	Примечание
				Документация		
Б4			ПВ8.05.00.00 СБ.	Сборочный чертеж		
				Детали		
А4		1	ПВ8.05.00.01	Ось	1	
Б4		2	ПВ8.05.00.02	Ступица		
				Труба 25×3,2 ГОСТ 3262-75		
				L = 130	1	0,38 кг
Б4		3	ПВ8.05.00.03	Обод		
				Труба 159×8 ГОСТ 8732-78 / В-10 ГОСТ 8731-74		
				L = 50	1	1,30 кг
А4		4	ПВ8.05.00.04	Диафрагма	1	
Б4		5	ПВ8.05.00.05.	Накладка		
				Полоса Б-8×50 ГОСТ 103-76 / Ст.3 ГОСТ 535-79		
				L = 62	2	0,16 кг
А4		6	ПВ8.05.00.06	Перекладина	2	
А4		7	ПВ8.05.00.07	Ручка	1	
А4		8	ПВ8.05.00.08	Уголок	2	
А4		9	ПВ8.05.00.08.01	Уголок	2	
А4		10	ПВ8.05.00.09	Уголок	2	
А4		11	ПВ8.05.00.09-01	Уголок	2	
А4		12	ПВ8.05.00.10	Уголок	2	
А4		13	ПВ8.05.00.11	Уголок	2	
А4		14	ПВ8.05.00.11-01	Уголок	2	

Инв.№ подл. | Подп. и дата | Взам. инв.№ | Инв.№ дубл. | Подп. и дата

Изм.	Лист	№ докум.	Подп.	Дата
Разраб.		Пак		12.85
Пров.		Числова		12.85
ГИП		Мелешин		12.85
Н. контр.		Панова		12.85
Утв.		Кузнецов		12.85

ПВ8.05.00.00

Упор клиновый

Лит	Лист	Листов
	1	2

Гипронефтеспецмонтаж г. Москва

ТПР 705-5-018.86 Альбом III

21517-03

ПВВ. 05.00.07

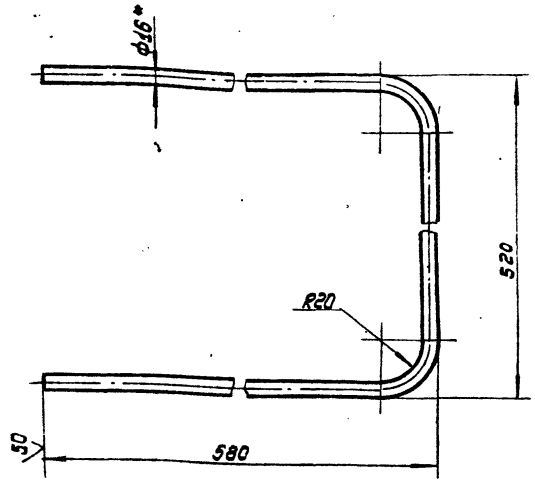

1. Длина заготовки 1600 мм.
2. Н 16, h 16, ± $\frac{IT16}{2}$
3. * Размер для справок

Изм.	Лист	N докум.	Подп.	Дата
Разраб.		Яшина		12.85
Пров.		Числова		12.85
Т. контр.				
ГИП		Мелешин		12.85
Н. контр.		Панова		12.85
Утв.		Кузнецов		12.85

ПВВ. 05.00.07

Ручка

Лит	Масса	Масштаб
	2.5	1:4

Лист | Листов 1

Круг Б-16 ГОСТ 2590-71 / Ст.3 ГОСТ 535-79

Гипронефтеспецмонтаж г. Москва

ПВВ. 05.00.09

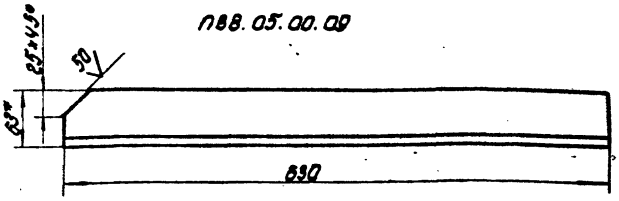

ПВВ. 05.00.09-01 - зеркальное отражение остальное см. ПВВ. 05.00.09

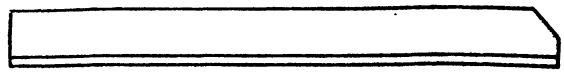

1. Н 16, h 16, ± $\frac{IT16}{2}$
2. * Размер для справок

Изм.	Лист	N докум.	Подп.	Дата
Разраб.		Яшина		12.85
Пров.		Числова		12.85
Т. контр.				
ГИП		Мелешин		12.85
Н. контр.		Панова		12.85
Утв.		Кузнецов		12.85

ПВВ. 05.00.09

Уголок

Лит	Масса	Масштаб
	2.46	1:4

Лист | Листов 1

Уголок Б-63×40×5 ГОСТ 8510-72 / Ст.3 ГОСТ 535-79

Гипронефтеспецмонтаж г. Москва

ПВВ. 05.00.08

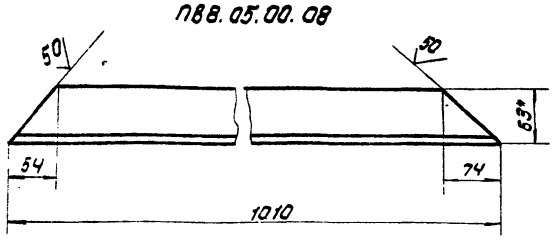

ПВВ. 05.00.08-01 - зеркальное отражение остальное см. ПВВ. 05.00.08

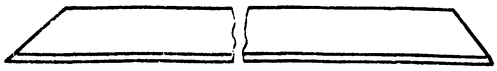

1. Н 16, h 16, ± $\frac{IT16}{2}$
2. * Размер для справок.

Изм.	Лист	N докум.	Подп.	Дата
Разраб.		Яшина		12.85
Пров.		Числова		12.85
Т. контр.				
ГИП		Мелешин		12.85
Н. контр.		Панова		12.85
Утв.		Кузнецов		12.85

ПВВ. 05.00.08

Уголок

Лит	Масса	Масштаб
	3.95	1:4

Лист | Листов 1

Уголок Б-63×40×5 ГОСТ 8510-72 / Ст.3 ГОСТ 535-79

Гипронефтеспецмонтаж г. Москва

ПВВ. 05.00.10

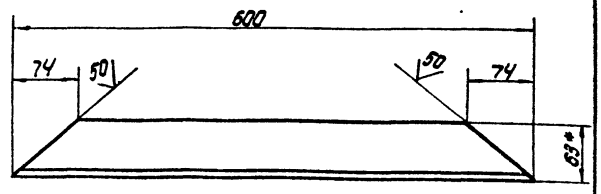

1. Н 16, h 16, ± $\frac{IT16}{2}$
2. * Размер для справок.

Изм.	Лист	N докум.	Подп.	Дата
Разраб.		Яшина		12.85
Пров.		Числова		12.85
Т. контр.				
ГИП		Мелешин		12.85
Н. контр.		Панова		12.85
Утв.		Кузнецов		12.85

ПВВ. 05.00.10

Уголок

Лит	Масса	Масштаб
	2.35	1:4

Лист | Листов 1

Уголок Б-63×40×5 ГОСТ 8510-72 / Ст.3 ГОСТ 535-79

Гипронефтеспецмонтаж г. Москва

ТПР 705-5-018.86 Альбом III

Инв.№ подл. | Подп. и дата | Взам. инв.№ | Инв.№ дубл. | Подп. и дата

П88.05.00.11

(√) А

П88.05.00.11

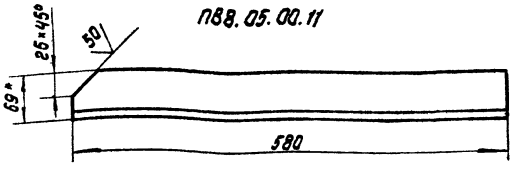

П88.05.00.11-01 - зеркальное отражение
остальное см. П88.05.00.11

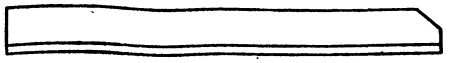

1. Н16, h 16, ± IT16/2
2. * Размер для справок

Изм.	Лист	N докум.	Подп.	Дата
Разраб.		Яшина		12.85
Пров.		Числова		12.85
Т.контр.				
ГИП		Мелешин		12.85
Н.контр.		Панова		12.85
Утв.		Кузнецов		12.85

П88.05.00.11

Уголок

Лит.	Масса	Масштаб
	2,27	1:4
Лист	Листов 1	

Уголок Б-63×40×5 ГОСТ 8.510-72 / Ст.3 ГОСТ 535-79

Гипронефтеспецмонтаж г. Москва

П88.05.00.13

(√) А

П88.05.00.13

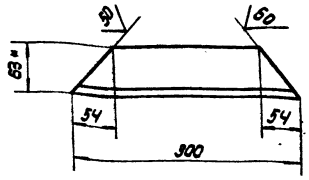

1. Н16, h 16, ± IT16/2
2. * Размер для справок.

Изм.	Лист	N докум.	Подп.	Дата
Разраб.		Яшина		12.85
Пров.		Числова		12.85
Т.контр.				
ГИП		Мелешин		12.85
Н.контр.		Панова		12.85
Утв.		Кузнецов		12.85

П88.05.00.13

Уголок

Лит.	Масса	Масштаб
	1,17	1:4
Лист	Листов 1	

Уголок Б-63×40×5 ГОСТ 8.510-72 / Ст.3 ГОСТ 535-79

Гипронефтеспецмонтаж г. Москва

П87.84.03.00.СБ

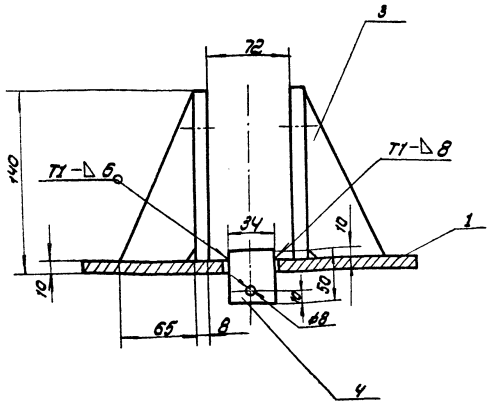

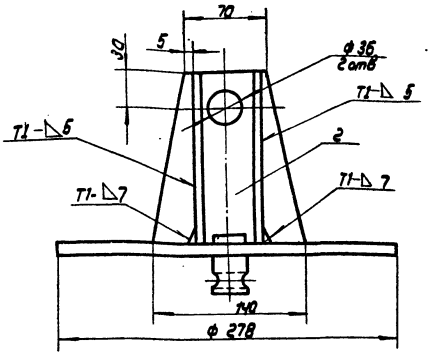

1. Сварные швы по ГОСТ 5264-80. Электроды типа Э42А ГОСТ 9467-75.
2. Н16, h 16, ± IT16/2
3. Шероховатость поверхностей реза для дет. 6Ч 25

Изм.	Лист	N докум.	Подп.	Дата
Разраб.		Сусаатина		12.85
Пров.				
Т.контр.				
ГИП		Мелешин		12.85
Н.контр.		Панова		12.85
Утв.		Кузнецов		12.85

П87.84.03.00 СБ

Опора ролика
Сборочный чертеж

Лит.	Масса	Масштаб
	21,2	1:2,5
Лист	Листов 1	

Гипронефтеспецмонтаж г. Москва

ТПР 705-5-018.86 Альбом III

ПВ7.84.00.00СБ

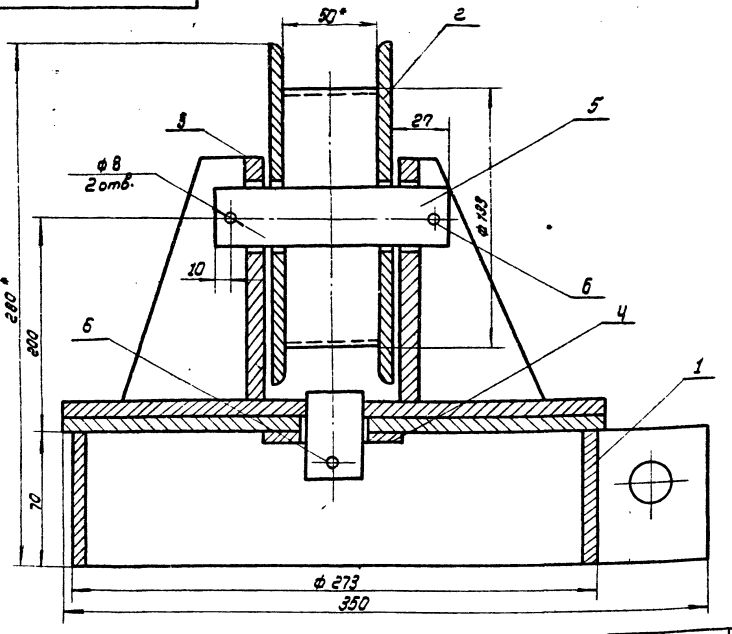

1. Сварные швы по ГОСТ 5264-80. Электроды типа Э42А. ГОСТ 9467-75.
2. Н16, h16, $\pm\frac{IT16}{2}$
3. * Размеры для справок

Изм	Лист	N докум.	Подп.	Дата	ПВ7.84.00.00 СБ	Лит.	Масса	Масштаб
Разраб.		Субботина	Субботина	12.85	Опора роликовая поворотная Сборочный чертеж	И	34.3	1:2
Пров.						Лист	Листов 1	
Т.контр						Гипронефтеспецмонтаж г. Москва		
ГИП		Мелешин		12.85				
Н.контр		Панова		12.85				
Утв.		Кузнецов		12.85				

ПВ7.84.01.00 СБ

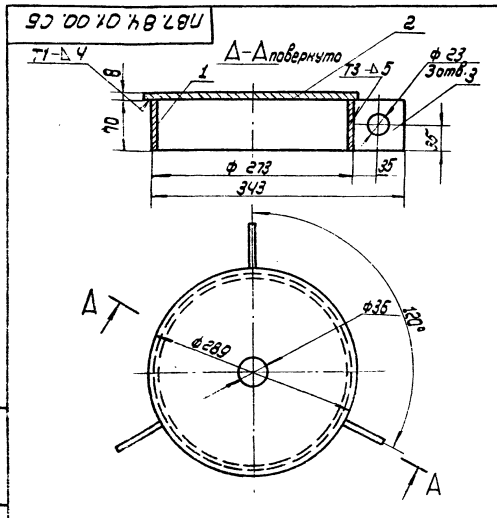

1. Сварные швы по ГОСТ 5264-80. Электроды типа Э42А ГОСТ 9467-75.
2. Н16, h16, $\pm\frac{IT16}{2}$
3. Шероховатость поверхностей реза для деталей Б4-25

Изм	Лист	N докум.	Подп.	Дата	ПВ7.84.01.00 СБ	Литера	Масса	Масштаб
Разраб.		Субботина	Субботина	12.85	Основание ролика Сборочный чертеж	И	5.8	1:40
Пров.						Лист	Листов 1	
Т.контр						Гипронефтеспецмонтаж г. Москва		
ГИП		Мелешин		12.85				
Н.контр		Панова		12.85				
Утв.		Кузнецов		12.85				

Формат	Зона	Поз.	Обозначение	Наименование	Кол.	Примечание
				Документация		
А3			ПВ7.84.00.00СБ	Сборочный чертеж		
				Сборочные единицы		
А4		1	ПВ7.84.01.00	Основание ролика	1	
А4		2	ПВ7.84.02.00	Ролик	1	
А4		3	ПВ7.84.03.00	Опора ролика	1	
				Детали		
Б4		4	ПВ7.84.00.01	Фланец		
				Лист $\frac{Б\text{-}6\ ГОСТ\ 19903\text{-}74}{Ст3\ ГОСТ\ 14637\text{-}79}$		
				D = 65-1; d = 35+1;	1	0.11 кг
Б4		5	ПВ7.84.00.02	Ось		
				Круг $\frac{В\text{-}34\ ГОСТ\ 2590\text{-}71}{Ст3\ ГОСТ\ 535\text{-}79}$		
				L = 120±2;	1	29.6 кг
				Стандартные изделия		
		6		Шплинт 7×50.002 ГОСТ 397-79	3	

Изм	Лист	N докум.	Подп.	Дата	ПВ7.84.00.00	Лит.	Лист	Листов
Разраб.		Субботина	Субботина	12.85	Опора роликовая поворотная	И		1
Пров.						Гипронефтеспецмонтаж г. Москва		
ГИП		Мелешин		12.85				
Н.контр		Панова		12.85				
Утв.		Кузнецов		12.85				

ПВ7.84.02.00.СБ

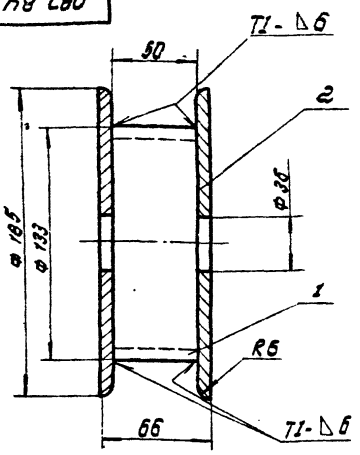

1. Сварные швы по ГОСТ 5264-80. Электроды типа Э42А ГОСТ 9467-75.
2. $H\ 16,\ h\ 16,\ \pm\frac{IT16}{2}$
3. Шероховатость поверхностей реза для деталей Б4 - $\sqrt{25}$

Изм.	Лист	N докум.	Подп.	Дата
Разраб.		Субботина		12.85
Пров.				
Т.контр.				
ГИП		Мелешин		12.85
Н.контр.		Панова		12.85
Утв.		Кузнецов		12.85

ПВ7.84.02.00.СБ

Ролик
Сборочный чертеж

Литер	Масса	Масштаб
И	4.3	1:2
Лист	Листов 1	

Гипронефтеспецмонтаж г. Москва

Инв.№ подл. | Подп. и дата | Взам. инв.№ | Инв.№ дубл. | Подп. и дата

Формат	Зона	Поз.	Обозначение	Наименование	Кол.	Примечание
				Документация		
А4			ПВ7.84.01.00 СБ	Сборочный чертеж		
				Детали		
Б4		1	ПВ7.84.01.01	Труба		
				Труба $\frac{273\times9\ ГОСТ\ 8732-78}{В-10\ ГОСТ\ 8731-71}$		
				L = 70	1	3,2 кг
Б4		2	ПВ7.84.01.02	Диск		
				Лист $\frac{Б-10\ ГОСТ\ 19903-74}{Ст.3\ ГОСТ\ 14637-79}$		
				D = 295 d = 36	1	4,9 кг
Б4		3	ПВ7.84.01.03	Пластина		
				Лист $\frac{Б-10\ ГОСТ\ 19903-74}{Ст.3\ ГОСТ\ 14637-79}$		
				70×70	3	0,23 кг

Изм.	Лист	N докум.	Подп.	Дата
Разраб.		Субботина		12.85
Пров.				
ГИП		Мелешин		12.85
Н.контр.		Панова		12.85
Утв.		Кузнецов		12.85

ПВ7.84.01.00

Основание ролика

Лит.	Лист	Листов
И		1

Гипронефтеспецмонтаж г. Москва

Формат	Зона	Поз.	Обозначение	Наименование	Кол.	Примечание
				Документация		
А3			ПВ7.84.02.00 СБ	Сборочный чертеж		
				Детали		
Б4		1	ПВ7.84.02.01	Труба		
				Труба $\frac{133\times7\ ГОСТ\ 8732-78}{В-10\ ГОСТ\ 8731-74}$		
				L = 50±1	1	1,1 кг
Б4		2	ПВ7.84.02.02	Диск		
				Лист $\frac{Б-8\ ГОСТ\ 19903-74}{Ст3\ ГОСТ\ 14637-79}$		
				D = 185 d = 36	2	1,6 кг

Изм.	Лист	N докум.	Подп.	Дата
Разраб.		Субботина		12.85
Пров.				
ГИП		Мелешин		12.85
Н.контр.		Панова		12.85
Утв.		Кузнецов		12.85

ПВ7.84.02.00

Ролик

Лит	Лист	Листов
И		1

Гипронефтеспецмонтаж г. Москва

Формат	Зона	Поз.	Обозначение	Наименование	Кол.	Примечание
				Документация		
А3			ПВ7.84.03.00 СБ.	Сборочный чертеж		
				Детали		
Б4		1	ПВ7.84.03.01	Диск		
				Лист $\frac{Б-10\ ГОСТ\ 19903-74}{Ст3\ ГОСТ\ 14637-79}$		
				D = 278; d = 36	1	4,7 кг
Б4		2	ПВ7.84.03.02	Пластина		
				Лист $\frac{Б-8\ ГОСТ\ 19903-74}{Ст3\ ГОСТ\ 14637-79}$		
				140×140	2	0,92 кг
Б4		3	ПВ7.84.03.03	Ребро		
				Лист $\frac{Б-10\ ГОСТ\ 19903-74}{Ст3.\ ГОСТ\ 14637-79}$		
				140×65	4	0,5 кг
Б4		4	ПВ7.84.03.04	Цапфа		
				Круг $\frac{В-34\ ГОСТ\ 2590-71}{Ст3\ ГОСТ\ 535-79}$		
				L = 50	1	12,3 кг

Изм.	Лист	N докум.	Подп.	Дата
Разраб.		Субботина		12.85
Пров.				
ГИП		Мелешин		12.85
Н.контр.		Панова		12.85
Утв.		Кузнецов		12.85

ПВ7.84.03.00

Опора ролика

Лит	Лист	Листов
И		1

Гипронефтеспецмонтаж г. Москва

Формат	Зона	Поз.	Обозначение	Наименование	Кол.	Примеч.
			ПВ2.04.00.00-03 СМ. СБ			
				Сборочные единицы		
А4		8	ПВ2.04.03.00-03	Штанга	1	
А4		9	ПВ2.04.04.00	Двинок	1	
			ПВ2.04.00.00-04 СМ. СБ			
				Сборочные единицы		
А4		8	ПВ2.04.03.00-04	Штанга	1	
А4		9	ПВ2.04.04.00	Двинок	1	
			ПВ2.04.00.00-05 СМ. СБ			
				Сборочные единицы		
А4		8	ПВ2.04.03.00-05	Штанга	1	
А4		9	ПВ2.04.04.00	Двинок	1	
			ПВ2.04.00.00-06 СМ. СБ			
				Сборочные единицы		
А4		8	ПВ2.04.03.00-06	Штанга	1	
А4		9	ПВ2.04.04.00-01	Двинок	1	
			ПВ2.04.00.00-07 СМ. СБ			
				Сборочные единицы		
А4		8	ПВ2.04.03.00-07	Штанга	1	
А4		9	ПВ2.04.04.00-01	Двинок	1	
			ПВ2.04.00.00-08 СМ. СБ			
				Сборочные единицы		
А4		8	ПВ2.04.03.00-08	Штанга	1	
А4		9	ПВ2.04.04.00-01	Двинок	1	
			ПВ2.04.00.00-09 СМ. СБ			
				Сборочные единицы		
А4		8	ПВ2.04.03.00-09	Штанга	1	
А4		9	ПВ2.04.04.00-02	Двинок	1	

Инв.№ подл. | Подп. и дата | Взам. инв.№ | Инв.№ дубл. | Подп. и дата

Изм.	Лист	№ докум.	Подп.	Дата	ПВ2.04.00.00		
Разраб.		Числова		12.85	Приспособление для разметки днища	Лит.	Лист 1	Листов 2
Пров.						И		
ГИП		Нелешин		12.85		Гипронефтеспецмонтаж г. Москва		
Н. контр.		Панова		12.85				
Утв.		Кузнецов		12.85				

Лист 2

Формат	Зона	Поз.	Обозначение	Наименование	Кол.	Примеч.
				Документация		
А3			ПВ2.04.00.00 СБ	Сборочный чертеж		
				Сборочные единицы		
А4		1	ПВ2.04.01.00	Ось	1	
А4		2	ПВ2.04.02.00	Кронштейн	1	
				Детали		
А4		3	ПВ2.04.00.01	Чертилка	1	
А4		4	ПВ2.04.00.02	Ось	1	
				Стандартные изделия		
		5		Болт М12×25.58.013 ГОСТ 7798-70	2	
		6		Шайба 20-02 ГОСТ 13371-78	2	
		7		Шплинт 4×32-02 ГОСТ 397-79	2	
			Переменные данные	для исполнений. ПВ2.04.00.00 СМ. СБ		
				Сборочные единицы		
А4		8	ПВ2.04.03.00	Штанга	1	
А4		9	ПВ2.04.04.00	Двинок	1	
				ПВ2.04.00.00-01 СМ. СБ		
				Сборочные единицы		
А4		8	ПВ2.04.03.00-01	Штанга	1	
А4		9	ПВ2.04.04.00	Двинок	1	
				ПВ2.04.00.00-02 СМ. СБ		
				Сборочные единицы		
А4		8	ПВ2.04.03.00-02	Штанга	1	
А4		9	ПВ2.04.04.00	Двинок	1	

Инв.№ подл. | Подп. и дата | Взам. инв.№ | Инв.№ дубл. | Подп. и дата

Изм.	Лист	№ докум.	Подп.	Дата	ПВ2.04.00.00		
Разраб.		Числова		12.85	Приспособление для разметки днища	Лит.	Лист 1	Листов 2
Пров.						И		
ГИП		Нелешин		12.85		Гипронефтеспецмонтаж г. Москва		
Н. контр.		Панова		12.85				
Утв.		Кузнецов		12.85				

ПВ2.04.00.00СБ

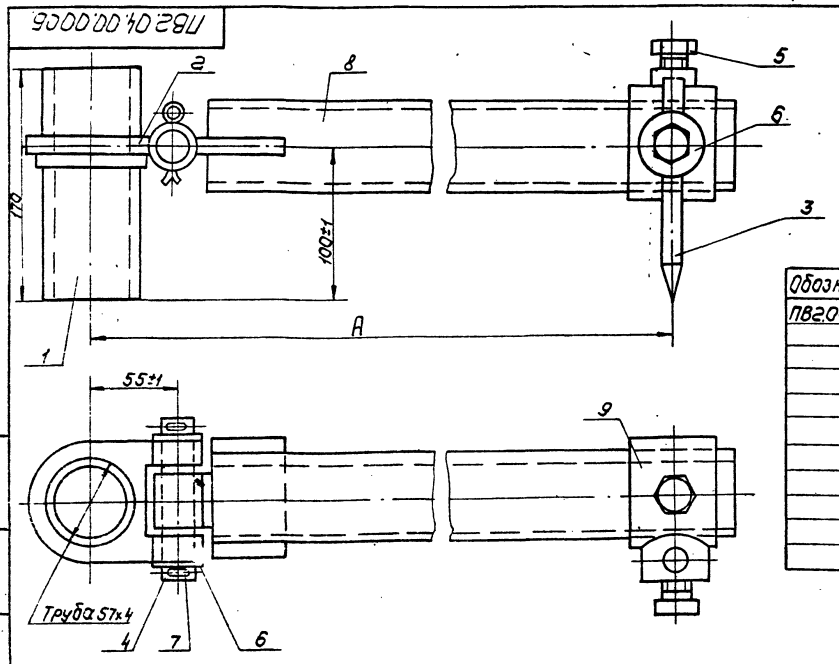

Обозначение	А, мм	Масса, кг
ПВ2.04.00.00	2400	38.7
-01	3000	43.2
-02	3400	45.6
-03	3800	48.7
-04	4300	52.4
-05	5300	58.9
-06	6165	61.9
-07	6650	63.5
-08	7590	68.5
-09	9490	120

Инв.№ подл. | Подп. и дата | Взам. инв.№ | Инв.№ дубл. | Подп. и дата

Изм.	Лист	№ докум.	Подп.	Дата	ПВ2.04.00.00 СБ			
Разраб.		Числова		12.85	Приспособление для разметки днища	Лит.	Масса	Масштаб
Пров.						И	См. табл.	—
Т. контр.					Сборочный чертеж	Лист	Листов 1	
ГИП		Нелешин		12.85		Гипронефтеспецмонтаж г. Москва		
Н. контр.		Панова		12.85				
Утв.		Кузнецов		12.85				

ТПР 705-5-018.86 Альбом III

ТПР 705-5-018.86 Альбом III

ПВ2.04.04.03

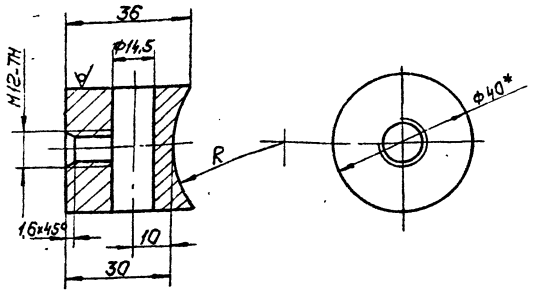

Обозначение	l, мм	Масса, кг
ПВ2.04.06.03	35	0,25
-01	45	0,245
-02	56	0,24

1. H16, h16, $\pm \frac{JT16}{2}$.
2. *Размер для справок.

Изм.	Лист	№ докум.	Подп.	Дата
Разраб.		Кузьмина		12.85
Пров.				
Т. контр.				
ГИП		Мелешин		12.85
Н. контр.		Панова		12.85
Утв.		Кузнецов		12.85

ПВ2.04.04.03 — Бобышка

Лит.	Масса	Масшт.
И	См. табл.	1:1

Лист | Листов 1

Круг В40 ГОСТ 2590-71 / Ст. 3 ГОСТ 535-79

Гипронефтеспецмонтаж г. Москва

Инв. № подл. | Подп. и дата | Взам. инв. № | Инв. № дубл. | Подп. и дата

ПВ2.04.00.01

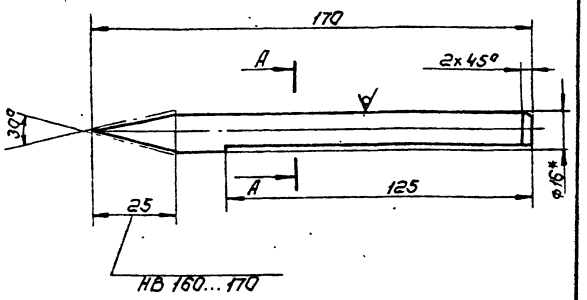

А - А повернута

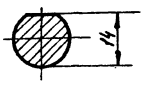

1. $\frac{JT16}{2}$.
2. *Размеры для справок.

Изм.	Лист	№ докум.	Подп.	Дата
Разраб.		Кузьмина		12.85
Пров.				
Т. контр.				
ГИП		Мелешин		12.85
Н. контр.		Панова		12.85
Утв.		Кузнецов		12.85

ПВ2.04.00.01 — Чертилка

Лит.	Масса	Масшт.
И	0,2	1:1

Лист | Листов 1

Круг В16 ГОСТ 2590-71 / 45 ГОСТ 1050-74

Гипронефтеспецмонтаж г. Москва

Инв. № подл. | Подп. и дата | Взам. инв. № | Инв. № дубл. | Подп. и дата

ПВ2.04.00.02

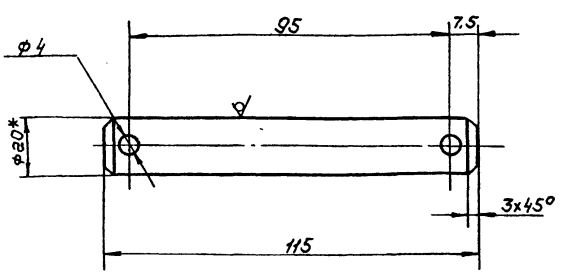

Неуказанные предельные отклонения размеров: H16, h16, $\pm \frac{JT16}{2}$.

Изм.	Лист	№ докум.	Подп.	Дата
Разраб.		Кузьмина		12.85
Пров.				
Т. контр.				
ГИП		Мелешин		12.85
Н. контр.		Панова		12.85
Утв.		Кузнецов		12.85

ПВ2.04.00.02 — Ось

Лит.	Масса	Масшт.
И	0,23	1:1

Лист | Листов 1

Круг В20 ГОСТ 2590-71 / Ст. 3 ГОСТ 535-79

Гипронефтеспецмонтаж г. Москва

Инв. № подл. | Подп. и дата | Взам. инв. № | Инв. № дубл. | Подп. и дата

ПВ2.04.03.01

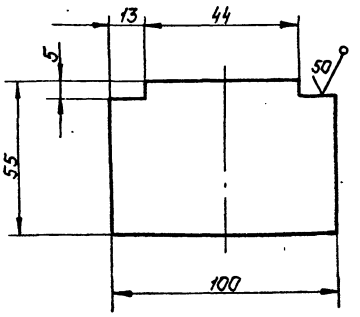

Неуказанные предельные отклонения размеров: h16; $\pm \frac{JT16}{2}$.

Изм.	Лист	№ докум.	Подп.	Дата
Разраб.		Кузьмина		12.85
Пров.				
Т. контр.				
ГИП		Мелешин		12.85
Н. контр.		Панова		12.85
Утв.		Кузнецов		12.85

ПВ2.04.03.01 — Пластина

Лит.	Масса	Масшт.
И	0,3	1:2

Лист | Листов 1

Лист Б-10 ГОСТ 19903-74 / Ст. 3 ГОСТ 14637-79

Гипронефтеспецмонтаж г. Москва

Инв. № подл. | Подп. и дата | Взам. инв. № | Инв. № дубл. | Подп. и дата

ПВ2.04.03.00СБ

Альбом III

ТПР 705-5-018.86

Инв.№подл. | Подп. и дата | Взам.инв.№ | Инв.№дубл. | Подп. и дата

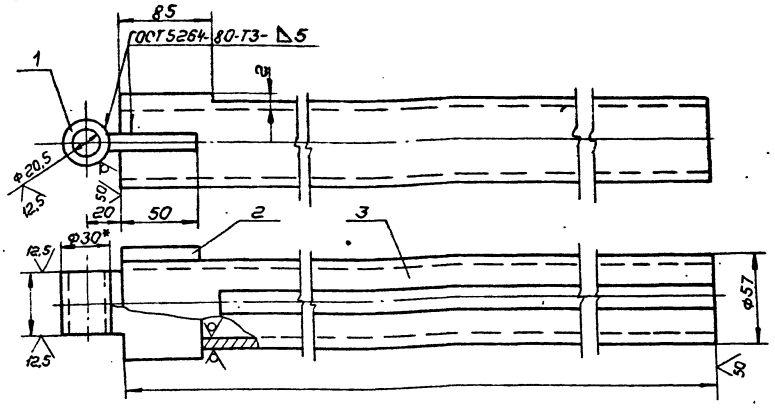

Обозначение	ℓ, мм	Масса, кг
ПВ2.04.03.00	2355	18,6
-01	2955	23,3
-02	3355	25,7
-03	3755	28,8
-04	4955	32,5
-05	5255	40,1
-06	6120	54,0
-07	6605	58,2
-08	7545	66,5
-09	9445	98,3

1. Электроды сварочные типа Э42А ГОСТ 9467-75.
2. $H16,\ h16,\ \pm\frac{IT16}{2}$.
3* Размер для справок.

Изм.	Лист	№ докум.	Подп.	Дата
Разраб.		Числова		12.85
Пров.				
Т.контр.				
ГИП		Нелешин		12.85
Н.контр.		Панова		12.85
Утв.		Кузнечов		12.85

ПВ2.04.03.00СБ

Штанга

Сборочный чертеж

Лит.	Масса	Масштаб
И	См. табл.	–

Лист | Листов 1

Гипронефтеспецмонтаж г. Москва

Формат	Зона	Поз.	Обозначение	Наименование	Кол.	Примеч.
				Документация		
А3			ПВ2.04.03.00СБ	Сборочный чертеж		
				Детали		
А4		1	ПВ2.04.03.01	Пластина		
Б4		2	ПВ2.04.03.02	Втулка		
				Круг $\frac{В30\ ГОСТ\ 2590-71}{Ст.3\ ГОСТ\ 535-79}$		
				L=44	1	0,1кг
				Переменные данные для исполнений		
				ПВ2.04.03.00СМ.СБ		
				Детали		
Б4		3	ПВ2.04.03.03	Труба		
				Труба $\frac{57\times6\ ГОСТ\ 8732-78}{В10\ ГОСТ\ 8731-74}$		
				L=2355	1	18,2кг
				ПВ2.04.03.00-01СМ.СБ		
				Детали		
Б4		3	ПВ2.04.03.03-01	Труба		
				Труба $\frac{57\times6\ ГОСТ\ 8732-78}{В10\ ГОСТ\ 8731-74}$		
				L=2955	1	22,9кг

Инв.№подл. | Подп. и дата | Взам.инв.№ | Инв.№дубл. | Подп. и дата

Изм.	Лист	№ докум.	Подп.	Дата
Разраб.		Числова		12.85
Пров.				
Т.контр.				
ГИП		Нелешин		12.85
Н.контр.		Панова		12.85
Утв.		Кузнечов		12.85

ПВ2.04.03.00

Штанга

Лит.	Масса	Масштаб
И		

Лист 1 | Листов 3

Гипронефтеспецмонтаж г. Москва

Формат	Зона	Поз.	Обозначение	Наименование	Кол.	Примеч.
				ПВ2.04.03.00.02СМ.СБ		
				Детали		
Б4		3	ПВ2.04.03.03-02	Труба		
				Труба $\frac{57\times6\ ГОСТ\ 8732-78}{В10\ ГОСТ\ 8731-74}$		
				L=3355	1	25,3кг
				ПВ2.04.03.00-03СМ.СБ		
				Детали		
Б4		3	ПВ2.04.03.03-03	Труба		
				Труба $\frac{57\times6\ ГОСТ\ 8732-78}{В10\ ГОСТ\ 8731-74}$		
				L=3755	1	28,4кг
				ПВ2.04.03.00-04СМ.СБ		
				Детали		
Б4		3	ПВ2.04.03.03-04	Труба		
				Труба $\frac{57\times6\ ГОСТ\ 8732-78}{В10\ ГОСТ\ 8731-74}$		
				L=4255	1	32,1кг
				ПВ2.04.03.00-05СМ.СБ		
				Детали		
Б4		3	ПВ2.04.03.03-05	Труба		
				Труба $\frac{57\times6\ ГОСТ\ 8732-78}{В10\ ГОСТ\ 8731-74}$		
				L=5255	1	39,7кг

Инв.№подл. | Подп. и дата | Взам.инв.№ | Инв.№дубл. | Подп. и дата

Изм. | Лист | № докум. | Подп. | Дата

ПВ2.04.03.00

Лист 2

ТПР 705-5-018.86 Альбом III

ПВ2.04.04.01

125 (√)

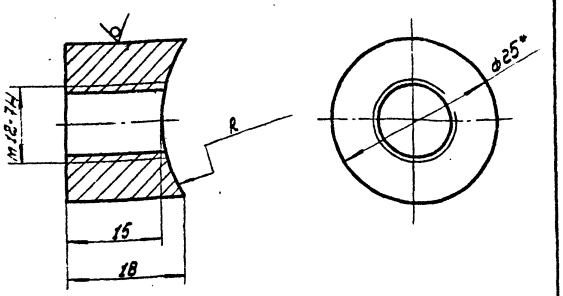

Обозначение	R, mm	Масса, кг
ПВ2.04.04.01	35	0,05
-01	45	0,045
-02	56	0,4

1. $h16, \pm \frac{IT16}{2}$
2. * Размер для справок.

Изм.	Лист	N докум.	Подп.	Дата
Разраб.		Кузьмина		12.85
Пров.		Чиспова		12.85
Т.контр.				
ГИП		Мельшин		12.85
Н.контр.		Панова		12.85
Утв.		Кузнецов		12.85

ПВ2.04.04.01

Бабышка

Лит	Масса	Масштаб
И	см. табл.	2:1
Лист	Листов 1	

Круг В14 ГОСТ 2590-71 / Ст.3 ГОСТ 535-79

Гипронефтеспецмонтаж г. Москва

Инв.№ подл. | Подп. и дата | Взам. инв.№ | Инв.№ дубл. | Подп. и дата

Формат	Зона	Поз.	Обозначение	Наименование	Кол.	Примечание
				ПВ2.04.04.00.02 см. СБ		
				Детали		
А4		1	ПВ2.04.04.01-02	Бабышка	1	
Б4		2	ПВ2.04.04.02-02	Труба		
				Труба 102×6 ГОСТ 8732-78 / В 10 ГОСТ 8731-74		
				L = 60	1	0,85 кг
А4		3	ПВ2.04.04.03-02	Бабышка		

Изм.	Лист	N докум.	Подп.	Дата

ПВ2.04.04.00

Лист 2

Инв.№ подл. | Подп. и дата | Взам. инв.№ | Инв.№ дубл. | Подп. и дата

ПВ2.04.04.00.СБ

50 (√)

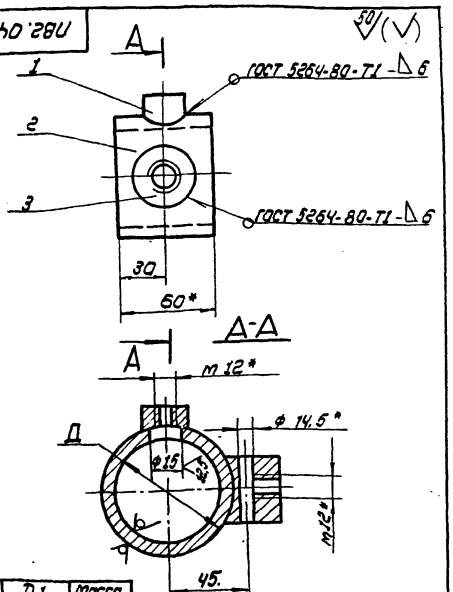

Обозначение	D1 mm	Масса, кг
ПВ2.04.04.00	Труба 70×6	0,9
-01	-"- 89×6	1,1
-02	-"- 102×6	1,2

1. Электроды сварочные типа Э-42А ГОСТ 9467-75
2. * Размер для справок

Изм.	Лист	N докум.	Подп.	Дата
Разраб.		Кузьмина		12.85
Пров.		Чиспова		12.85
Т.контр.				
ГИП		Мельшин		12.85
Н.контр.		Панова		12.85
Утв.		Кузнецов		12.85

ПВ2.04.04.00 СБ

Движок

Сборочный чертеж

Лит.	Масса	Масштаб
И	см. табл.	—
Лист	Листов 1	

Гипронефтеспецмонтаж г. Москва

Инв.№ подл. | Подп. и дата | Взам. инв.№ | Инв.№ дубл. | Подп. и дата

Формат	Зона	Поз.	Обозначение	Наименование	Кол.	Примечание
				Документация		
А4			ПВ2.04.04.00 СБ	Сборочный чертеж		
				Переменные данные для исполнений		
				ПВ2.04.04.00 см СБ		
				Детали		
А4		1	ПВ2.04.04.01	Бабышка	1	
Б4		2	ПВ2.04.04.02	Труба		
				Труба 70×6 ГОСТ 8732-78 / В 10 ГОСТ 8731-74		
				L = 60	1	0,6 кг
А4		3	ПВ2.04.04.03	Бабышка	1	
				ПВ2.04.04.00-01 см СБ		
				Детали		
А4		1	ПВ2.04.04.01-01	Бабышка	1	
Б4		2	ПВ2.04.04.02-01	Труба		
				Труба 89×6 ГОСТ 8732-78 / В 10 ГОСТ 8731-74		
				L = 60	1	0,75 кг
А4		3	ПВ2.04.04.03-01	Бабышка	1	

Изм.	Лист	N докум.	Подп.	Дата
Разраб.		Кузьмина		12.85
Пров.		Чиспова		12.85
ГИП		Мельшин		12.85
Н.контр.		Панова		12.85
Утв.		Кузнецов		12.85

ПВ2.04.04.00

Движок

Лит	Лист	Листов
И	1	2

Гипронефтеспецмонтаж г. Москва

Инв.№ подл. | Подп. и дата | Взам. инв.№ | Инв.№ дубл. | Подп. и дата

21517-05

ТПР 705-5-018.86 Альбом III

Формат	Зона	Поз.	Обозначение	Наименование	Кол.	Примечание
				ПВ2.04.03.00.06 см СБ		
				Детали		
Б4		3	ПВ2.04.03.03-06	Труба		
				Труба 70×6 ГОСТ 8732-78 / В10 ГОСТ 8731-74		
				L = 6120	1	53.6 кг
				ПВ2.04.03.00-07 см СБ		
				Детали		
Б4		3	ПВ2.04.03.03.07	Труба		
				Труба 70×6 ГОСТ 8732-78 / В10 ГОСТ 8731-74		
				L = 6605	1	57.8 кг
				ПВ2.04.03.00-08 см СБ		
				Детали		
Б4		3	ПВ2.04.03.03-08	Труба		
				Труба 70×6 ГОСТ 8732-78 / В10 ГОСТ 8731-74		
				L = 7545	1	66.1 кг
				ПВ2.04.03.00-09 см СБ		
				Детали		
Б4		3	ПВ2.04.03.03-09	Труба		
				Труба 89×6 ГОСТ 8732-78 / В10 ГОСТ 8731-74		
				L = 9445	1	97.9 кг

Изм. | Лист | N докум. | Подп. | Дата

ПВ2.04.03.00 — Лист 3

ПВ2.04.02.01

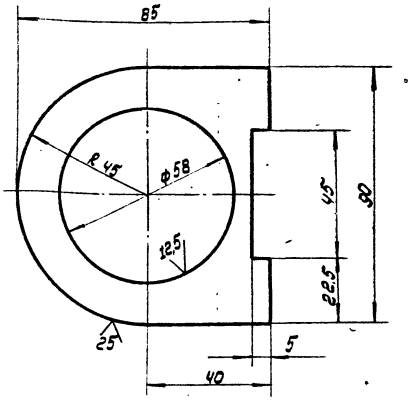

Предельные отклонения размеров:
Н 16, h 16, ± $\frac{IT16}{2}$

Изм.	Лист	N докум.	Подп.	Дата
Разраб.		Кузьмин		12.85
Пров.		Числова		12.85
Т. контр.				
Гип.		Мелешин		12.85
Н. контр.		Панова		12.85
Утв.		Кузнецов		12.85

ПВ2.04.02.01.

Пластина

Лит.	Масса	Масштаб
И	0.3	1:1

Лист | Листов 1

Лист Б-10 ГОСТ 19903-74 / Ст.3 ГОСТ 14637-79

Гипронефтеспецмонтаж г. Москва

ПВ2.04.02.00 СБ

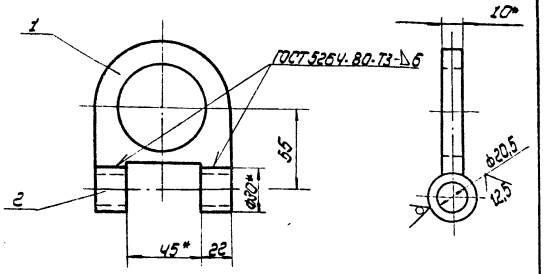

1. Электроды сварочные Э42А ГОСТ 9467-75.
2. h 16, ± $\frac{IT16}{2}$
3. * Размер для справок.

Изм.	Лист	N докум.	Подп.	Дата
Разраб.		Кузьмина		12.85
Пров.		Числова		12.85
Т. контр.				
Гип.		Мелешин		12.85
Н. контр.		Панова		12.85
Утв.		Кузнецов		12.85

ПВ2.04.02.00 СБ

Кронштейн
Сборочный чертеж

Лит.	Масса	Масштаб
И	0.35	1:2

Лист | Листов 1

Гипронефтеспецмонтаж г. Москва

Формат	Зона	Поз.	Обозначение	Наименование	Кол.	Примечание
				Документация		
А4			ПВ2.04.02.00 СБ	Сборочный чертеж		
				Детали		
А4		1	ПВ2.04.02.01	Пластина	1	
Б4		2	ПВ2.04.02.02	Втулка		
				Круг В30 ГОСТ 2590-71 / Ст.3 ГОСТ 535-79		
				L = 22	2	0,05 кг

Изм.	Лист	N докум.	Подп.	Дата
Разраб.		Кузьмина		12.85
Пров.		Числова		12.85
Гип.		Мелешин		12.85
Н. контр.		Панова		12.85
Утв.		Кузнецов		12.85

ПВ2.04.02.00

Кронштейн

Лит.	Лист	Листов
И		1

Гипронефтеспецмонтаж г. Москва

ТПР 115-5-018 86 Альбом III

ПВ6.07.00.00 СБ

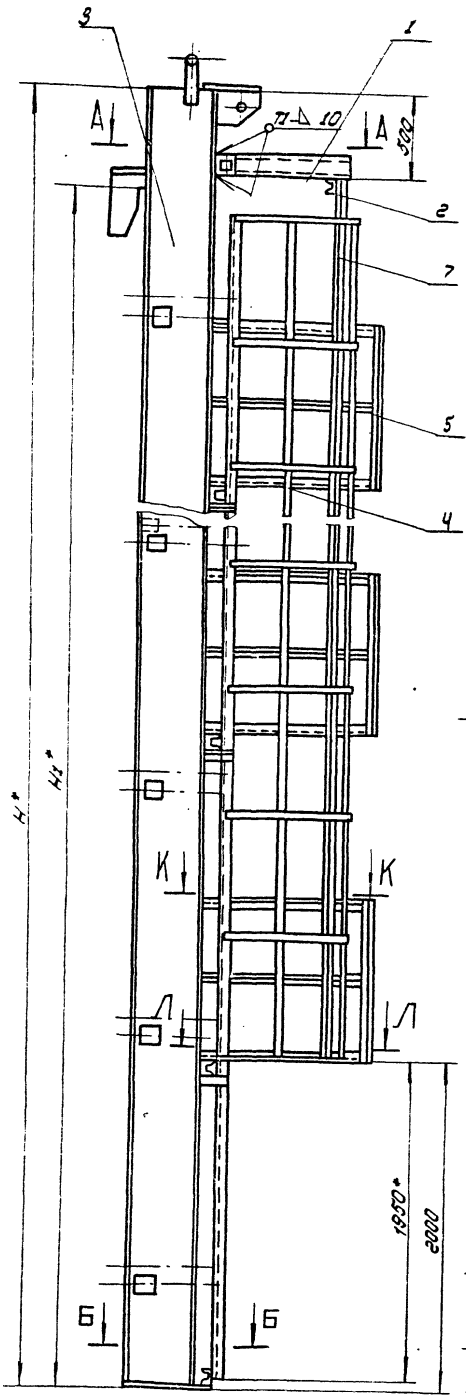

А-А
м 1:10

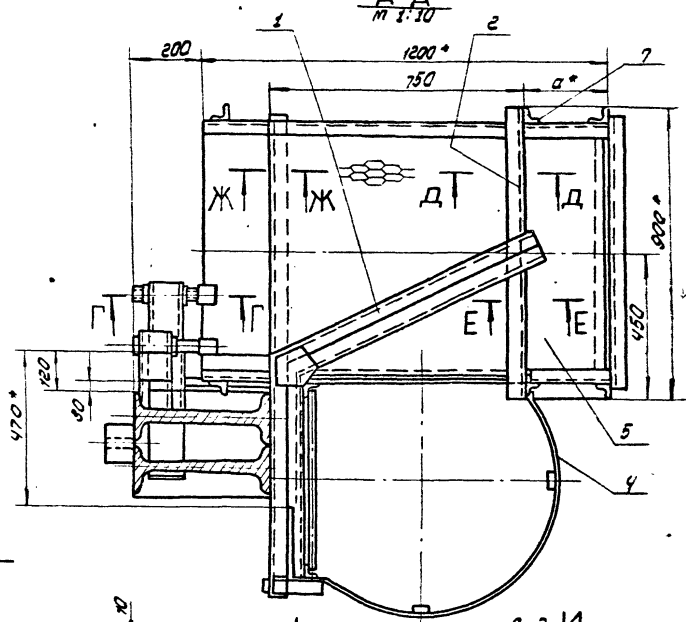

Б-Б
м 1:10

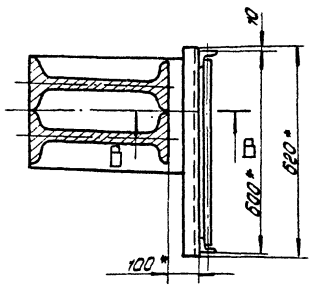

Ж-Ж
м 1:5

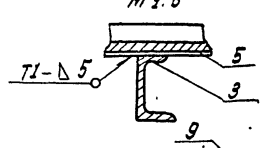

Г-Г
м 1:5

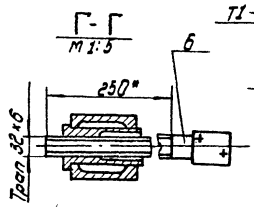

Вид И
м 1:5

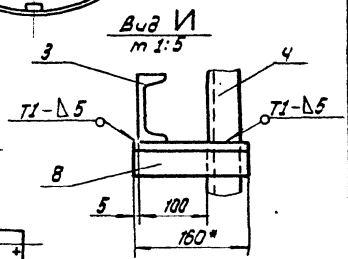

Е-Е
м 1:5

К-К
м 1:10

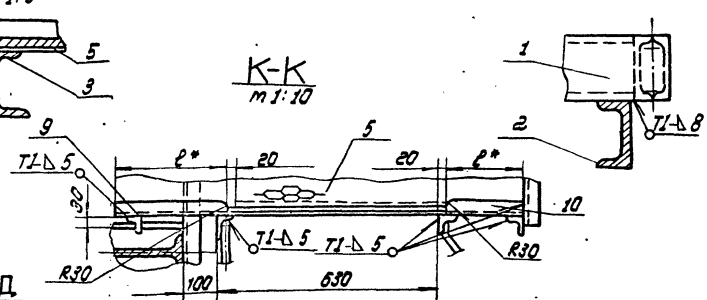

Д-Д
м 1:5

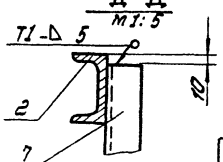

Л-Л
м 1:10

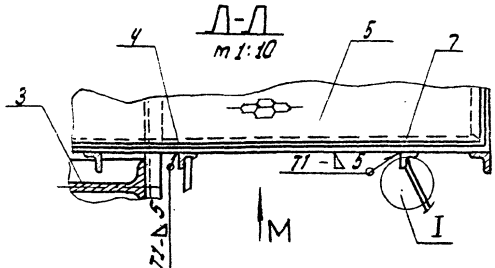

I
м 1:5

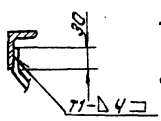

Вид М
м 1:10

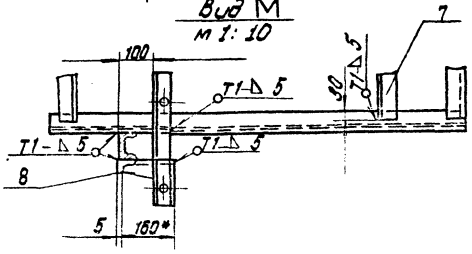

Б-Б
м 1:10

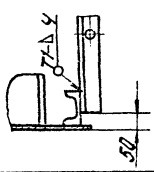

Обозначение	Размеры, мм					Масса, кг	Примечание
	Н	Н1	а	в	в1		
ПВ6.07.00.00	18520	17880	150	430	130	4587,0	Для ПВС с высотой стенки 18м
– 01	12 520	11 920	290	290	270	2200,0	" 12м
– 02	10520	8 940	350	230	330	1530,0	" 9м
– 03	8 520	7450	410	170	390	1100,0	" 7,5м
– 04	5520	5960	410	170	390	830,0	" 5м

1. Сварные швы по ГОСТ 5264-80. Электроды типа Э42А ГОСТ 9467-75.
2. Неуказанные предельные отклонения размеров: отверстий - $H16$; валов - $h16$; остальных $\pm \frac{IT16}{2}$.
3. Шероховатость поверхностей реза для дет. 64 $\sqrt{}$.
4. * Размеры для справок.

				ПВ6.07.00.00 СБ			
Изм.	Лист	№ докум.	Подп.	Дата			
Разраб.		Кузьмин		12.85	Приспособление для затягивания вертикального монтажного стыка. Сборочный чертеж	Лит. И	Масса см. мадл	Масштаб 1:20
Пров.		Чистова		12.85		Лист	Листов 1	
Т. контр.						Гипронефтеспецмонтаж г. Москва		
ГИП		Мрачник		12.85				
Н. контр.		Панова		12.85				
Утв.		Кузнецов		12.85				

Инв. № подл. | Подп. и дата | Взам. инв. №

21517-03

ТПР 705-5-018.86 Альбом III

Формат	Зона	Поз.	Обозначение	Наименование	Кол.	Примечание
				ПВБ.07.00.00-04 Ст. СБ		
				Сборочные единицы		
А4		3	ПВБ.07.02.00-04	Балка	1	
А4		4	ПВБ.07.03.00-03	Лестница	1	
А4		5	ПВБ.07.04-00.	Площадка	2	
				Детали		
А4		6	ПВБ.07.00.02	Винт		
				Уголок		
				Уголок Б-50×50×5 ГОСТ 8509-72 / Ст.3 ГОСТ 535-79		
Б4		7	ПВБ.07.00.03	L = 4000	2	15,1 кг
Б4		8	ПВБ.07.00.04	L = 160	4	0,6 кг
Б4		9	ПВБ.07.00.05	L = 170	2	0,64 кг
Б4		10	ПВБ.07.00.06	L = 390	2	1,5 кг

Инв. № подл. | Подп. и дата | Взам. инв. № | Инв. № дубл. | Подп. и дата

Изм. | Лист | № докум. | Подп. | Дата

ПВБ.07.00.00

Лист 4

Формат	Зона	Поз.	Обозначение	Наименование	Кол.	Примечание
				Детали		
А4		6	ПВБ.07.00.02	Винт	12	
				Уголок		
				Уголок Б-50×50×5 ГОСТ 8509-72 / Ст.3 ГОСТ 535-79		
Б4		7	ПВБ.07.00.03	L = 800	2	30,2 кг
Б4		8	ПВБ.07.00.04	L = 160	8	0,6 кг
Б4		9	ПВБ.07.00.05	L = 230	4	1,1 кг
Б4		10	ПВБ.07.00.06	L = 330	4	1,0 кг
				ПВБ.07.00.00-03 Ст. СБ		
				Сборочные единицы		
А4		3	ПВБ.07.02.00-03	Балка	1	
А4		4	ПВБ.07.03.00-03	Лестница	1	
А4		5	ПВБ.07.04.00	Площадка	3	
				Детали		
А4		6	ПВБ.07.00.02	Винт		
				Уголок		
				Уголок Б-50×50×5 ГОСТ 8509-72 / Ст.3 ГОСТ 535-79		
Б4		7	ПВБ.07.00.03	L = 6000	2	22,6 кг
Б4		8	ПВБ.07.00.04	L = 160	6	0,6 кг
Б4		9	ПВБ.07.00.05	L = 170	3	0,64 кг
Б4		10	ПВБ.07.00.06	L = 320	3	1,5 кг

Инв. № подл. | Подп. и дата | Взам. инв. № | Инв. № дубл. | Подп. и дата

Изм. | Лист | № докум. | Подп. | Дата

ПВБ.07.00.00

Лист 3

Формат	Зона	Поз.	Обозначение	Наименование	Кол.	Примечание
				Уголок		
				Уголок Б-50×50×5 ГОСТ 8509-72 / Ст.3 ГОСТ 535-79		
Б4		7	ПВБ.07.00.03	L = 15 000	2	60,0 кг
Б4		8	ПВБ.07.00.04	L = 160	15	0,5 кг
Б4		9	ПВБ.07.00.05	L = 430	8	1,5 кг
Б4		10	ПВБ.07.00.06	L = 150	8	0,5 кг
				ПВБ.07.00.00-01 Ст. СБ		
				Сборочные единицы		
А4		3	ПВБ.07.02.00-01	Балка	1	
А4		4	ПВБ.07.03.00-01	Лестница	1	
А4		5	ПВБ.07.04.00	Площадка	5	
				Детали		
А4		6	ПВБ.07.00.02	Винт	16	
				Уголок		
				Уголок Б-50×50×5 ГОСТ 8509-72 / Ст.3 ГОСТ 535-79		
Б4		7	ПВБ.07.00.03	L = 10 000	2	37,7 кг
Б4		8	ПВБ.07.00.04	L = 160	10	0,6 кг
Б4		9	ПВБ.07.00.05	L = 290	5	1,1 кг
Б4		10	ПВБ.07.00.06	L = 270	5	1,0 кг
				ПВБ.07.00.00-02 Ст. СБ		
				Сборочные единицы		
А4		3	ПВБ.07.02.00-02	Балка	1	
А4		4	ПВБ.07.03.00-02	Лестница	1	
А4		5	ПВБ.07.04.00	Площадка	4	

Инв. № подл. | Подп. и дата | Взам. инв. № | Инв. № дубл. | Подп. и дата

Изм. | Лист | № докум. | Подп. | Дата

ПВБ.07.00.00

Лист 2

Формат	Зона	Поз.	Обозначение	Наименование	Кол.	Примечание
				Документация		
А2			ПВБ.07.00.00 СБ	Сборочный чертеж		
				Сборочные единицы		
А4		1	ПВБ.07.01.00	Кронштейн		
				Детали		
Б4		2	ПВБ.07.00.01	Швеллер		
				Швеллер 10 ГОСТ 8240-72 / Ст.3 ГОСТ 535-79		
				L = 900		
			Переменные данные	для исполнений		
				ПВБ.07.00.00 Ст. СБ		
				Сборочные единицы		
А4		3	ПВБ.07.02.00	Балка	1	
А4		4	ПВБ.07.03.00	Лестница	1	
А4		5	ПВБ.07.04.00	Площадка	8	
				Детали		
А4		6	ПВБ.07.00.02	Винт	24	

Инв. № подл. | Подп. и дата | Взам. инв. № | Инв. № дубл. | Подп. и дата

ПВБ.07.00.00

Изм.	Лист	№ докум.	Подп.	Дата
Разраб.		Кузьмина	[illegible]	12.85
Пров.		Числова	[illegible]	12.85
ГИП		Мелешин	[illegible]	12.85
Н.контр.		Панова	[illegible]	12.85
Утв.		Кузнецов	[illegible]	12.85

Приспособление для замыкания вертикального монтажного стыка

Лит.	Лист	Листов
И	1	4

Гипроспецтелемонтаж г. Москва

ТПР 705-5-018.86 Альбом III

П86.07.01.00СБ

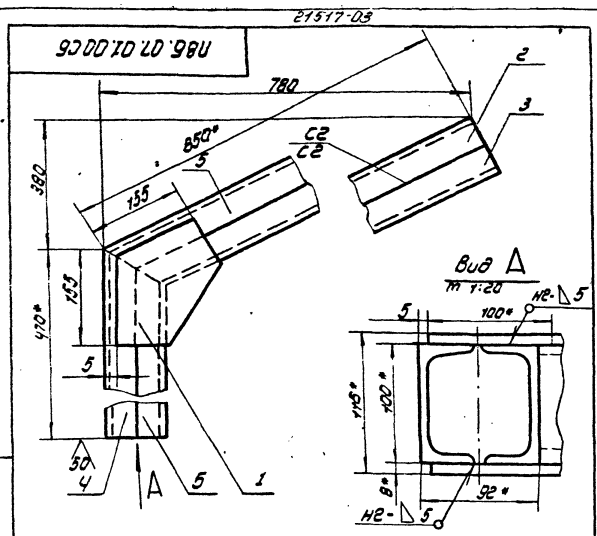

1. Сварные швы по ГОСТ 5264-80.
   Электроды сварочные типа Э42А по ГОСТ 9467-75.
2. Н16, h 16, ± IT16/2
3. * Размеры для справок.

Изм.	Лист	N докум.	Подп.	Дата
Разраб.		Числова		12.85
Пров.		Кузьмина		12.85
Т.контр.				
ГИП		Мелешкин		12.85
Н.контр.		Панова		12.85
Утв.		Кузнецов		12.85

П86.07.01.00СБ

Кронштейн
Сборочный чертеж

Лит.	Масса	Масштаб
И	25,50	1:5
Лист	Листов 1	

Гипронефтеспецмонтаж г. Москва

Инв.№подл. | Подп. и дата | Взам.инв.№ | Инв.№дубл. | Подп. и дата

П86.07.01.01

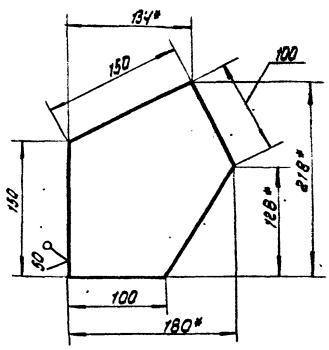

1. h 16, ± IT16/2
2. * Размеры для справок.

Изм.	Лист	N докум.	Подп.	Дата
Разраб.		Числова		12.85
Пров.		Кузьмина		12.85
Т.контр.				
ГИП		Мелешкин		12.85
Н.контр.		Панова		12.85
Утв.		Кузнецов		12.85

Косынка

Лист 6-В ГОСТ 19903-74
Ст3 ГОСТ 14637-79

Лит	Масса	Масштаб
И	1.30	1:2,5
Лист	Листов 1	

Гипронефтеспецмонтаж г. Москва

Инв.№подл. | Подп. и дата | Взам.инв.№ | Инв.№дубл. | Подп. и дата

П86.07.00.02

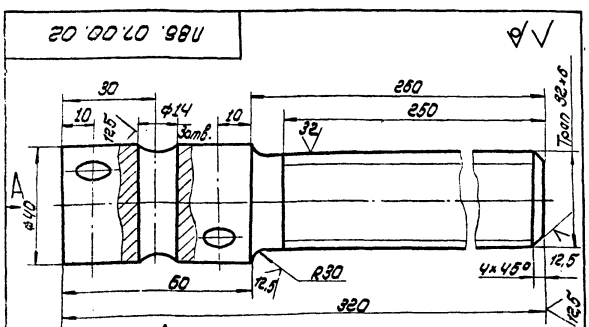

Вид А

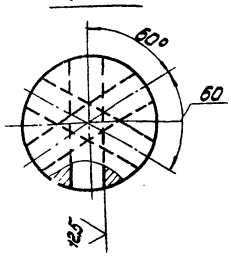

Неуказанные предельные отклонения размеров:
Н16, h 16, ± IT16/2

Изм.	Лист	N докум.	Подп.	Дата
Разраб.		Числова		12.85
Пров.		Кузьмина		12.85
Т.контр.				
ГИП		Мелешкин		12.85
Н.контр.		Панова		12.85
Утв.		Кузнецов		12.85

П86.07.00.02

Винт

Круг В-40 ГОСТ 2590-71
Ст.3 ГОСТ 535-79

Лит	Масса	Масштаб
И	22	1:1
Лист	Листов 1	

Гипронефтеспецмонтаж г. Москва

Инв.№подл. | Подп. и дата | Взам.инв.№ | Инв.№дубл. | Подп. и дата

Формат	Зона	Поз.	Обозначение	Наименование	Кол.	Примечание
				Документация		
А4			П86.07.01.00 СБ	Сборочный чертеж		
				Детали		
А4		1	П86.07.01.01	Косынка	2	
А4		2	П86.07.01.02	Швеллер	1	
А4		3	П86.07.01.03	Швеллер	1	
А4		4	П86.07.01.04	Швеллер	1	
А4		5	П86.07.01.05	Швеллер	1	

Изм.	Лист	N докум.	Подп.	Дата
Разраб.		Числова		11.85
Пров.		Кузьмина		12.85
ГИП		Мелешкин		12.85
Н.контр.		Панова		12.85
Утв.		Кузнецов		12.85

П86.07.01.00

Кронштейн

Лит	Лист	Листов
И		1

Гипронефтеспецмонтаж г. Москва

Инв.№подл. | Подп. и дата | Взам.инв.№ | Инв.№дубл. | Подп. и дата

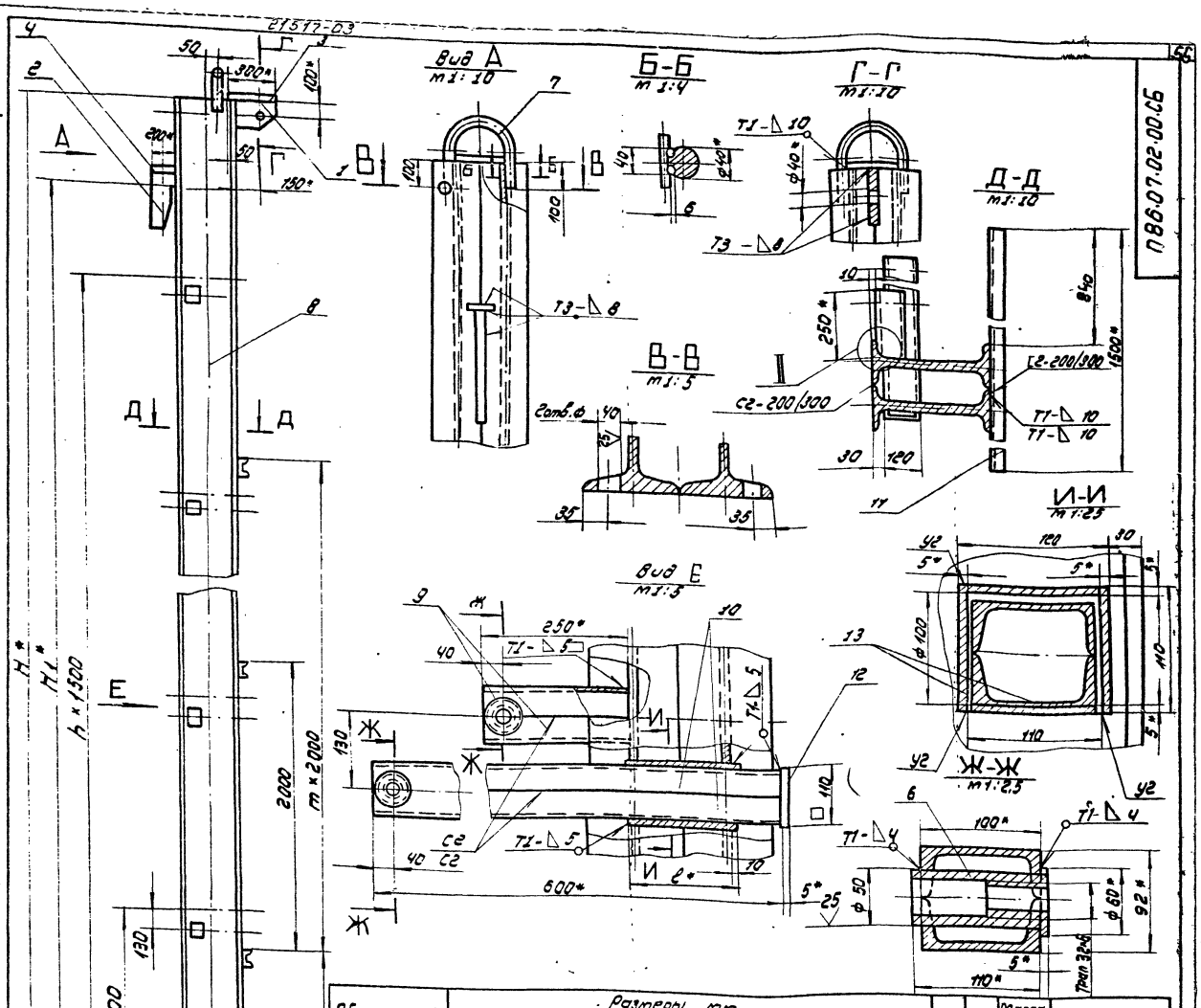

Обозначение	Размеры, мм														Масса, кг	Примечание
	H	H1	B	B1	L	L1	l	a	n	n1	c	z	n	m		
П86.07.02.00	18520	17880	340	370	500	610	200	80	12	20,5	12	3,5	11	7	3437.0	Для РВС с высотой стенки 18м
-01	12520	11920	290	320	360	470	175	68	10	17	8	3	7	4	1496.0	—"— 12м
-02	10520	8940	270	300	300	410	165	64	7,5	14,5	7	2,6	5	3	987.0	—"— 9м
-03	8520	7450	250	260	240	350	140	55	7,5	13,5	6	2	4	2	645.0	—"— 7,5м
-04	6520	5960	250	260	240	350	140	55	7,5	13,5	6	2	3	1	505.0	—"— 6м.

1. Сварные швы по ГОСТ 5264-80.
2. Электроды сварочные типа Э42А по ГОСТ 9467-75.
2. Н16; h 16; $\frac{\pm 1}{\pm 2}$
3. Сборку балки выполнять в следующей последовательности:
   1) сварить между собой две дет. поз. 8;
   2) в изготовленном элементе прорезать окно (см. И-И);
   3) дет. поз. 13 сварить в коробку (см. И-И);
   4) коробку установить в подготовленные окна и приварить (см. вид Е);
   5) сварить между собой попарно детали поз. 9, 10 (см. вид Е); вырезать отверстие ф 50, вставить и приварить гайку дет. поз. 6 (Ж-Ж);
   6) завести готовые элементы (поз. 6) в коробки, установить и приварить пластину дет. поз. 12;
   7) сварить между собой попарно детали поз. 9 (см. вид Е). Вырезать отв. ф 50, вставить и приварить гайку дет. 6 (см. Ж-Ж); Готовые элементы обрезать по контуру сопрягаемой детали (см. II). Установить их и приварить;
   8) произвести установку и приварку всех остальных деталей балки.
4. Шероховатость поверхностей реза для деталей БГ-∇
5. * Размеры для справок.

Примечания.

1. При сборке обеспечить меры, исключающие сварочную деформацию узлов балки.
2. После окончания сборки трущиеся поверхности узлов смазать солидолом.

Изм.	Лист	N докум.	Подп.	Дата	П86.07.02.00 СБ			
Разраб.		Кислова		12.85	Балка	Лит.	Масса кг.	Масштаб
Пров.		Сухтина		12.85	Сборочный чертеж	И		1:20
Т.контр.						Лист	Листов 1	
Н.контр.		Мелешин		12.85		Гипронефтеспецмонтаж г. Москва		
К.контр.		Панова		12.85				
Утв.		Кузнецов		12.85				

Инв.№ подл. | Подп. и дата | Взам.инв.№ | Инв.№ дубл. | Подп. и дата

ТПР 705-5-018 Альбом III

Формат	Зона	Поз.	Обозначение	Наименование	Кол.	Примечание
Б4		14	ПВБ. 07.02. 14	Косынка		
				Лист Б-20 ГОСТ 19903-74 / Ст.3 ГОСТ 14637-79		
				300 × 410	1	19,3 кг
				ПВБ.07.02.00-03 Ст. СБ		
				Детали		
А4		6	ПВБ.07.02.06	Гайка	10	
А4		7	ПВБ.07.02.07-02	Скоба	1	
Б4		8	ПВБ.07.02.08	Стойка		
				Двутавр 24 ГОСТ 8239-72 / Ст.3 ГОСТ 535-79		
				L = 8500	2	232,0 кг
				Швеллер		
				Швеллер 10 ГОСТ 8240-72 / Ст.3 ГОСТ 535-79		
Б4		9	ПВБ.07.02.09	L = 250	10	2,15 кг
Б4		10	ПВБ.07.02.10	L = 600	10	5,20 кг
Б4		11	ПВБ.07.02.11	L = 1500	3	12,85 кг
				Полоса		
				Полоса 5×110 ГОСТ 103-76 / Ст3 ГОСТ 535-79		
Б4		12	ПВБ.07.02.12	L = 110	5	0,5 кг
Б4		13	ПВБ.07.02.13	L = 140	20	0,5 кг
				Косынка		
				Лист Б-20 ГОСТ 19903-74 / Ст.3 ГОСТ 14637-79		
Б4		14	ПВБ.07.02.14	250 × 350	1	14,3 кг

Инв. N подл. | Подп. и дата | Взам. инв. N | Инв. N дубл. | Подп. и дата

Изм. | Лист | N докум. | Подп. | Дата

ПВБ. 07.02.00 — Лист 4

Формат	Зона	Поз.	Обозначение	Наименование	Кол.	Примечание
				Полоса		
				Полоса 5×110 ГОСТ 103-76 / Ст.3 ГОСТ 535-79		
Б4		12	ПВБ.07.02.12	L = 110	8	0,5 кг
Б4		13	ПВБ.07.02.13	L = 175	32	0,75 кг
Б4		14	ПВБ.07.02.14	Косынка		
				Лист Б-20 ГОСТ 19903-74 / Ст.3 ГОСТ 14637-79		
				320 × 470	1	23,6 кг
				ПВБ.07.02.00-02 Ст. СБ		
				Детали		
А4		6	ПВБ.07.02.06	Гайка	12	
А4		7	ПВБ.07.02.07-02	Скоба	1	
Б4		8	ПВБ.07.02.08	Стойка		
				Двутавр 30 ГОСТ 8239-72 / Ст.3 ГОСТ 535-79		
				L = 10 500	2	383,0 кг
				Швеллер		
				Швеллер 10 ГОСТ 8240-72 / Ст.3 ГОСТ 535-79		
Б4		9	ПВБ.07.02.09	L = 250	12	2,15 кг
Б4		10	ПВБ.07.02.10	L = 600	12	5,2 кг
Б4		11	ПВБ.07.02.11	L = 1500	4	12,85 кг
				Полоса		
				Полоса 5×110 ГОСТ 103-76 / Ст3 ГОСТ 535-79		
Б4		12	ПВБ.07.02.12	L = 110	6	0,5 кг
Б4		13	ПВБ.07.02.13	L = 165	24	0,7 кг

Инв. N подл. | Подп. и дата | Взам. инв. N | Инв. N дубл. | Подп. и дата

Изм. | Лист | N докум. | Подп. | Дата

ПВБ. 07.02.00 — Лист 3

Формат	Зона	Поз.	Обозначение	Наименование	Кол.	Примечание
				Швеллер		
				Швеллер 10 ГОСТ 8240-72 / Ст.3 ГОСТ 535-79		
Б4		9	ПВБ.07.02.09	L = 250	24	2,15 кг
Б4		10	ПВБ.07.02.10	L = 600	24	5,2 кг
Б4		11	ПВБ.07.02.11	L = 1500	8	12,85 кг
				Полоса		
				Полоса 5×110 ГОСТ 103-76 / Ст.3 ГОСТ 535-79		
Б4		12	ПВБ.07.02.12	L = 110	12	0,5 кг
Б4		13	ПВБ.07.02.13	L = 200	48	0,86 кг
Б4		14	ПВБ.07.02.14	Косынка		
				Лист Б-20 ГОСТ 19903-74 / Ст.3 ГОСТ 14637-79		
				370 × 610		
				ПВБ.07.02.00-01 Ст. СБ		
				Детали		
А4		6	ПВБ.07.02.06	Гайка	16	
А4		7	ПВБ.07.02.07-01	Скоба		
Б4		8	ПВБ.07.02.08	Стойка		
				Двутавр 36 ГОСТ 8239-72 / Ст3 ГОСТ 535-79		
				L = 12500	2	608,0 кг
				Швеллер		
				Швеллер 10 ГОСТ 8240-72 / Ст.3 ГОСТ 535-79		
Б4		9	ПВБ.07.02.09	L = 250	16	2,15 кг
Б4		10	ПВБ.07.02.10	L = 600	16	5,2 кг
Б4		11	ПВБ.07.02.11	L = 1500	5	12,85 кг

Инв. N подл. | Подп. и дата | Взам. инв. N | Инв. N дубл. | Подп. и дата

Изм. | Лист | N докум. | Подп. | Дата

ПВБ. 07.02.00 — Лист 2

Формат	Зона	Поз.	Обозначение	Наименование	Кол.	Примечание
				Документация		
А2			ПВБ.07.02.00 СБ	Сборочный чертеж		
				Детали		
А4		1	ПВБ.07.02.01	Кронштейн	1	
А4		2	ПВБ.07.02.02	Ловитель	1	
А4		3	ПВБ.07.02.03	Пластина	1	
Б4		4	ПВБ.07.02.04	Ребро		
				Полоса 14×100 ГОСТ 103-76 / Ст.3 ГОСТ 535-79		
				L = 200	1	2,2 кг
Б4		5	ПВБ.07.02.05	Перекладина		
				Швеллер 10 ГОСТ 8240-72 / Ст.3 ГОСТ 535-79		
				L = 620	1	5,35 кг
			Переменные данные	для исполнений		
				ПВБ.07.02.00 Ст. СБ		
				Детали		
А4		6	ПВБ.07.02.06	Гайка	24	
А4		7	ПВБ.07.02.07	Скоба		
Б4		8	ПВБ.07.02.08	Стойка		
				Двутавр 50 ГОСТ 8239-72 / Ст.3 ГОСТ 535-79		
				L = 18500	2	1421,0 кг

Инв. N подл. | Подп. и дата | Взам. инв. N | Инв. N дубл. | Подп. и дата

Изм.	Лист	N докум.	Подп.	Дата
Разраб.		Кузьмина		12.85
Пров.		Числова		12.85
Гип		Мелешин		12.85
Н. контр.		Панова		12.85
Утв.		Кузнецов		12.85

ПВБ. 07.02.00

Балка

Лит.	Лист	Листов
И	1	5

Типроэнергосельстроя г. Москва

21517-03

ТПР 705-5-018 Альбом III

58

П86.07.03.00 СБ

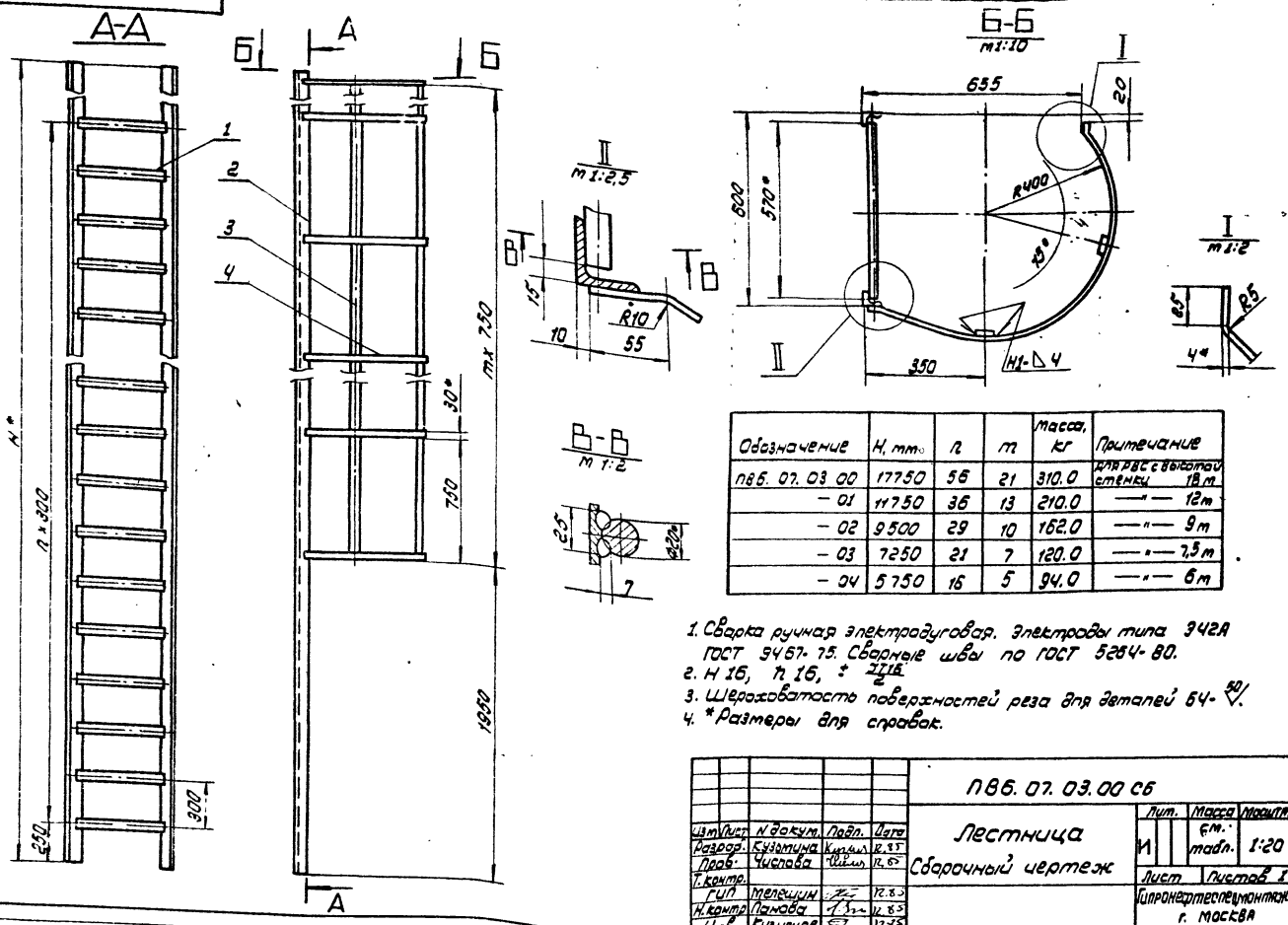

Обозначение	H, mm	n	m	Масса, кг	Примечание
П86.07.03.00	17750	56	21	310.0	для РВС с высотой стенки 18 m
-01	11750	36	13	210.0	—"— 12 m
-02	9500	29	10	162.0	—"— 9 m
-03	7250	21	7	120.0	—"— 7,5 m
-04	5750	16	5	94.0	—"— 6 m

1. Сварка ручная электродуговая. Электроды типа Э42А ГОСТ 9467-75. Сварные швы по ГОСТ 5264-80.
2. H 16, h 16, $\pm \frac{JT16}{2}$
3. Шероховатость поверхностей реза для деталей 64-50.
4. * Размеры для справок.

Изм	Лист	N докум.	Подп.	Дата	П86.07.03.00 СБ	Лит.	Масса	Масштаб
Разраб.		Кузьмина		12.85	Лестница	И	ст. табл.	1:20
Пров.		Числова		12.85	Сборочный чертеж	Лист	Листов 1	
Т.контр.						Гипронефтеспецмонтаж г. Москва		
ГИП		Мелешин		12.85				
Н.контр.		Панова		12.85				
Утв.		Кузнецов		12.85				

П86.07.02.06

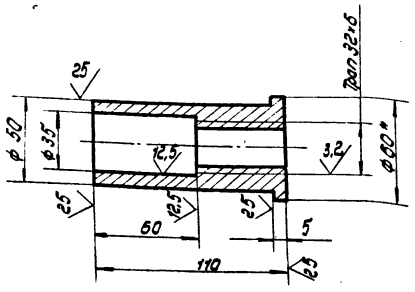

1. H16, h16, $\pm \frac{JT16}{2}$
2. * Размер для справок

Изм	Лист	N докум.	Подп.	Дата	П86.07.02.05	Лит.	Масса	Масштаб
Разраб.		Кузьмина		12.85	Гайка	И	0,5	1:2
Пров.		Числова		12.85		Лист	Листов 1	
Т.контр.								
ГИП		Мелешин		12.85	Круг В-60 ГОСТ 2590-71	Гипронефтеспецмонтаж г. Москва		
Н.контр.		Панова		12.85	Ст.3 ГОСТ 535-79			
Утв.		Кузнецов		12.85				

П86.07.02.07

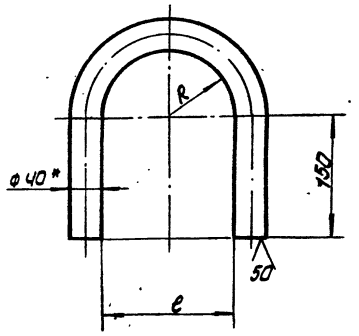

Обозначение	Размеры, mm A	Размеры, mm l	Масса, кг	Примечание
П86.07.01.07	92 + 3,5	184 + 4.6	5.8	Длина заготовки L = 655 ± 2,5 mm
-01	78 + 3.0	156 + 4.0	5.3	—"— 610 ± 2,2 mm
-02	72 + 3.0	144 + 4.0	5.2	—"— 590 ± 2,2 mm
-03	62 + 3,0	124 + 4.0	4.9	—"— 560 ± 2,2 mm
-04	62 + 3,0	124 + 4.0	4.9	—"— L = 560 ± 2,2 mm

1. H16, h16, $\pm \frac{JT16}{2}$
2. * Размер для справок.

Изм	Лист	N докум.	Подп.	Дата	П86.07.02.07	Лит.	Масса	Масштаб
Разраб.		Кузьмина		12.85	Скоба	И	ст. табл.	—
Пров.		Числова		12.85		Лист	Листов 1	
Т.контр.						Гипронефтеспецмонтаж г. Москва		
ГИП		Мелешин		12.85	Круг В-40 ГОСТ 2590-71			
Н.контр.		Панова		12.85	Ст.3 ГОСТ 535-79			
Утв.		Кузнецов		12.85				

21517-03

ТПР 705-5-018.86 Альбом III

Формат	Зона	Поз.	Обозначение	Наименование	Кол.	Примечание
				ПВ6.07.03.00.03 Ст.СБ		
				Детали		
Б4		1	ПВ6.07.03.01	Круг		
				Круг В-20 ГОСТ 2590-71 / Ст.3 ГОСТ 535-79		
				L = 570	22	1.95кг
Б4		2	ПВ6.07.03.02	Уголок		
				Уголок Б-50×50×5 ГОСТ 8509-72 / Ст.3 ГОСТ 535-79		
				L = 7250	2	27.3кг
				Ограждение		
				Полоса 4×30 ГОСТ 103-76 / Ст.3 ГОСТ 535-79		
Б4		3	ПВ6.07.03.03	L = 5270	2	5.0кг
Б4		4	ПВ6.07.03.04	L = 1350	8	1.3кг
				ПВ6.07.03.00-04 Ст.СБ		
				Детали		
Б4		1	ПВ6.07.03.01	Круг		
				Круг В-20 ГОСТ 2590-71 / Ст.3 ГОСТ 535-79		
				L = 570	17	1.95кг
Б4		2	ПВ6.07.03.02	Уголок		
				Уголок Б-50×50×5 ГОСТ 8509-72 / Ст.3 ГОСТ 535-79		
				L = 5750	2	22.0к
				Ограждение		
				Полоса 4×30 ГОСТ 103-76 / Ст.3 ГОСТ 535-79		
Б4		3	ПВ6.07.03.03	L = 3770	2	3.5кг
Б4		4	ПВ6.07.03.04	L = 1350	8	1.3кг

Изм. | Лист | N докум. | Подп. | Дата — ПВ6.07.03.00 — Лист 3

Инв. N подл. | Подп. и дата | Взам. инв. N | Инв. N дубл. | Подп. и дата

Формат	Зона	Поз.	Обозначение	Наименование	Кол.	Примечание
				Круг В-20 ГОСТ 2590-71 / Ст.3 ГОСТ 535-79		
				L = 570	37	1.95кг
Б4		2	ПВ6.07.03.02	Уголок		
				Уголок Б-50×50×5 ГОСТ 8509-72 / Ст.3 ГОСТ 535-79		
				L = 11750	2	44.3кг
				Ограждение		
				Полоса 4×30 ГОСТ 103-76 / Ст3 ГОСТ 535-79		
Б4		3	ПВ6.07.03.03	L = 9770	2	9.2кг
Б4		4	ПВ6.07.03.04	L = 1350	14	1.3кг
				ПВ6.07.03.00.02 Ст.СБ		
				Детали		
Б4		1	ПВ6.07.03.01	Круг		
				Круг В-20 ГОСТ 2590-71 / Ст3 ГОСТ 535-79		
				L = 570	30	1.95кг
Б4		2	ПВ6.07.03.02	Уголок		
				Уголок Б-50×50×5 ГОСТ 8509-72 / Ст.3 ГОСТ 535-79		
				L = 9500	2	36.0кг
				Ограждение		
				Полоса 4×30 ГОСТ 103-76 / Ст.3 ГОСТ 535-79		
Б4		3	ПВ6.07.03.03	L = 7520	2	7.0кг
Б4		4	ПВ6.07.03.04	L = 1350	11	1.3кг

Изм. | Лист | N докум. | Подп. | Дата — ПВ6.07.03.00 — Лист 2

Инв. N подл. | Подп. и дата | Взам. инв. N | Инв. N дубл. | Подп. и дата

ПВ6.07.02.02

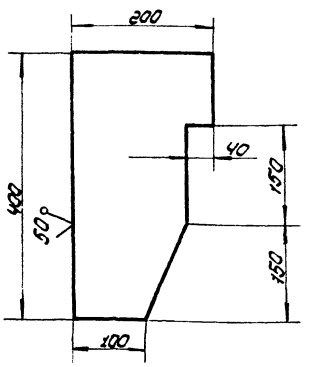

Неуказанные предельные отклонения размеров: валов - h 16, остальных ± $\frac{IT16}{2}$

Изм.	Лист	N докум.	Подп.	Дата
Разраб.		Кузьмина		12.85
Пров.		Числова		12.85
ГИП		Мелешин		12.85
Н.контр.		Панова		12.85
Утв.		Кузнецов		12.85

ПВ6.07.02.02

Лавитель

Лит.	Масса	Масштаб
И	8.0	1:5

Лист | Листов 1

Лист Б-14 ГОСТ 19903-74 / Ст.3 ГОСТ 14637-79

Гипроцентрспецмонтаж г. Москва

Инв. N подл. | Подп. и дата | Взам. инв. N | Инв. N дубл. | Подп. и дата

Формат	Зона	Поз.	Обозначение	Наименование	Кол.	Примечание
				Документация		
А2			ПВ6.07.03.00 СБ	Сборочный чертеж		
			Переменные данные	для изменений		
				ПВ6.07.03.00 Ст.СБ		
				Детали		
Б4		1	ПВ6.07.03.01	Круг		
				Круг В-20 ГОСТ 2590-71 / Ст3 ГОСТ 535-79		
				L = 570	57	1.95кг
Б4		2	ПВ6.07.03.02	Уголок		
				Уголок Б-50×50×5 ГОСТ 8509-72 / Ст3 ГОСТ 535-79		
				L = 17750	2	67.0кг
				Ограждение		
				Полоса 4×30 ГОСТ 103-76 / Ст.3 ГОСТ 535-79		
Б4		3	ПВ6.07.03.03	L = 15770	2	15.0кг
Б4		4	ПВ6.07.03.04	L = 1350	22	1.3кг
				ПВ6.07.03.00.01 Ст.СБ		
				Детали		
Б4		1	ПВ6.07.03.01	Круг		

Изм.	Лист	N докум.	Подп.	Дата
Разраб.		Кузьмина		12.85
Пров.		Числова		12.85
ГИП		Мелешин		12.85
Н.контр.		Панова		12.85
Утв.		Кузнецов		12.85

ПВ6.07.03.00

Лестница

Лит.	Лист	Листов
И	1	3

Гипроцентрспецмонтаж г. Москва

Инв. N подл. | Подп. и дата | Взам. инв. N | Инв. N дубл. | Подп. и дата

21517-03

ПВ6.07.04.00 СБ

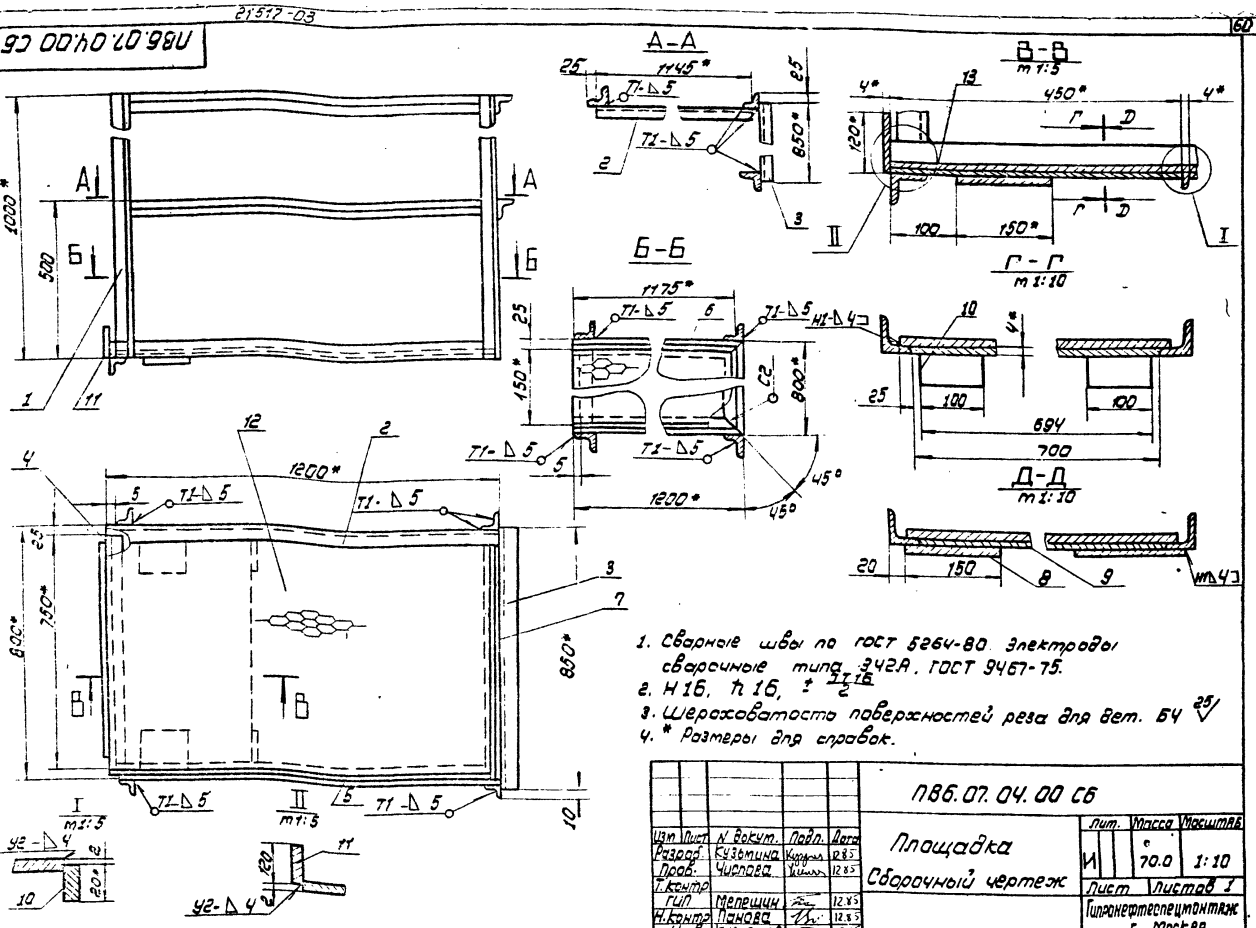

1. Сварные швы по ГОСТ 5264-80. Электроды сварочные типа Э42А. ГОСТ 9467-75.
2. Н16, h16, $\pm \frac{IT16}{2}$
3. Шероховатость поверхностей реза для дет. Б4 $\overset{25}{\vee}$
4. * Размеры для справок.

Изм	Лист	N докум.	Подп.	Дата	ПВ6.07.04.00 СБ	Лит.	Масса	Масштаб
Разраб.		Кузьмина		12.85	Площадка	И	70.0	1:10
Пров.		Числова		12.85	Сборочный чертеж	Лист	Листов 1	
Т.контр.						Гипронефтеспецмонтаж г. Москва		
ГИП		Мелешин		12.85				
Н.контр.		Панова		12.85				
Утв.		Кузнецов		12.85				

ТПР 705-5-018.86 Альбом III

Формат	Зона	Поз.	Обозначение	Наименование	Кол.	Примечание
				ПВ6.07.02.00-04 СТ СБ		
				Детали		
А4		6	ПВ5.07.02.06	Гайка		
А4		7	ПВ5.07.02.07-02	Скоба		
Б4		8	ПВ5.07.02.08	Стойка		
				Двутавр 24 ГОСТ 8239-72 / Ст.3 ГОСТ 535-79		
				L = 6500	2	178.0 кг
				Швеллер		
				Швеллер 10 ГОСТ 8240-72 / Ст.3 ГОСТ 535-79		
Б4		9	ПВ5.07.02.09	L = 250	8	2,15 кг
Б4		10	ПВ6.07.02.10	L = 600	8	5,2 кг
Б4		11	ПВ6.07.02.11	L = 1500	2	12.85 кг
				Полоса		
				Полоса 5×110 ГОСТ 103-76 / Ст.3 ГОСТ 535-79		
Б4		12	ПВ6.07.02.12	L = 110	4	0,5 кг
Б4		13	ПВ6.07.02.13	L = 140	16	0,6 кг
Б4		14	ПВ6.07.02.14	Косынка		
				Лист Б-20 ГОСТ 19903-74 / Ст.3 ГОСТ 14637-79		
				250×350	1	14.3 кг

Изм	Лист	N докум.	Подп.	Дата	ПВ6.07.02.00	Лист 5

Формат	Зона	Поз.	Обозначение	Наименование	Кол.	Примечание
				Документация		
А2			ПВ6.07.04.00 СБ	Сборочный чертеж		
				Детали		
				Каркас		
				Уголок Б-50×50×5 ГОСТ 8509-72 / Ст.3 ГОСТ 535-79		
Б4		1	ПВ6.07.04.01	L = 1000	4	3,77 кг
Б4		2	ПВ6.07.04.02	L = 1200	2	4,5 кг
Б4		3	ПВ6.07.04.03	L = 850	2	3,2 кг
Б4		4	ПВ6.07.04.04	L = 750	1	2,8 кг
А4		5	ПВ6.07.04.05	Основание	1	
А4		6	ПВ6.07.04.05-01	Основание	1	
А4		7	ПВ6.07.04.06	Основание боковое	1	
				Косынка		
				Лист Б-4 ГОСТ 19903-74 / Ст.3 ГОСТ 14637-79		
Б4		8	ПВ6.07.04.07	150×150	2	0,7 кг
Б4		9	ПВ6.07.04.08	694×450	1	1,0 кг
Б4		10	ПВ6.07.04.09	100×20	2	0,5 кг
Б4		11	ПВ6.07.04.10	120×700	1	2,6 кг
Б4		12	ПВ6.07.04.11	Настил		
				Лист ПВ506		
				ГОСТ 8706-79		
				750×1125	1	13.8 кг
Б4		13	ПВ6.07.04.12	Ограждение		
				Лист Б-2 ГОСТ 19903-74 / Ст.3 ГОСТ 16523-78		
				100×3200	1	5,0 кг

Изм	Лист	N докум.	Подп.	Дата	ПВ6.07.04.00	Лит	Лист	Листов
Разраб.		Числова		12.85	Площадка	И		1
Пров.		Кузьмина		12.85		Гипронефтеспецмонтаж г. Москва		
ГИП		Мелешин		12.85				
Н.контр.		Панова		12.85				
Утв.		Кузнецов		12.85				

ПВ6.07.02.01

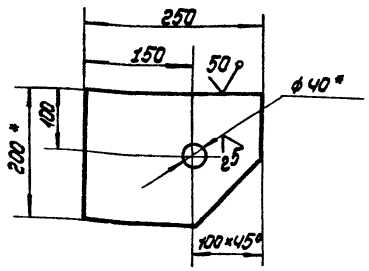

1. Н16, h16, ± IT16/2
2. ** Острые кромки отв. ф40 скруглить радиусом 5 мм.
3. * Размеры для справок.

Изм.	Лист	№ докум.	Подп.	Дата
Разраб.		Перепелица		12.85
Пров.		Кузьмина		12.85
Т.контр.				
ГИП		Мелешин		12.85
Н.контр.		Панова		12.85
Утв.		Кузнецов		12.85

ПВ6.07.02.01.

Кронштейн

Лит.	Масса	Масштаб
И	4.8	1:5
Лист	Листов 1	

Полоса 14×200 ГОСТ 103-76 / Ст.3 ГОСТ 535-79

Гипронефтеспецмонтаж г. Москва

Инв.№подл. | Подп. и дата | Взам.инв.№ | Инв.№дубл. | Подп. и дата

ПВ6.07.02.03

(√) А

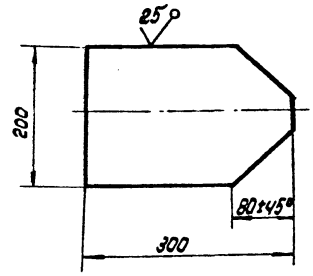

Неуказанные предельные отклонения размеров: h16, ± IT16/2

Изм.	Лист	№ докум.	Подп.	Дата
Разраб.		Перепелица		12.85
Пров.		Кузьмина		12.85
Т.контр.				
ГИП		Мелешин		12.85
Н.контр.		Панова		12.85
Утв.		Кузнецов		12.85

ПВ6.07.02.03

Пластина

Лит.	Масса	Масштаб
И	6.0	1:5
Лист	Листов 1	

Лист 6-14 ГОСТ 19903-74 / Ст.3 ГОСТ 14637-79

Гипронефтеспецмонтаж г. Москва

Инв.№подл. | Подп. и дата | Взам.инв.№ | Инв.№дубл. | Подп. и дата

ПВ6.07.04.00

(√) А

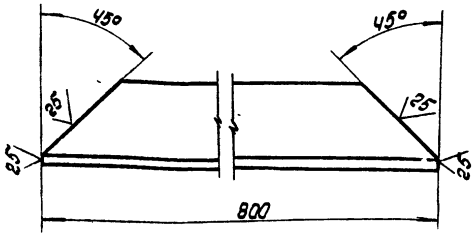

Неуказанные предельные отклонения размеров: h16.

Изм.	Лист	№ докум.	Подп.	Дата
Разраб.		Перепелица		11.85
Пров.		Кузьмина		11.85
Т.контр.				
ГИП		Мелешин		12.85
Н.контр.		Панова		12.85
Утв.		Кузнецов		12.85

ПВ6.07.04.06

Основание дековое

Лит.	Масса	Масштаб
И	3.0	1:2
Лист	Листов 1	

Уголок 5-50×50×5 ГОСТ 8509-72 / Ст.3 ГОСТ 535-79

Гипронефтеспецмонтаж г. Москва

Инв.№подл. | Подп. и дата | Взам.инв.№ | Инв.№дубл. | Подп. и дата

ПВ6.07.04.05

(√) А

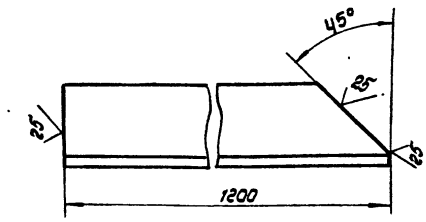

ПВ6.07.04.05-01.

Зеркальное отражение, остальное см. ПВ6.07.04.05

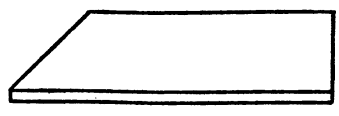

Неуказанные предельные отклонения размеров: h16.

Изм.	Лист	№ докум.	Подп.	Дата
Разраб.		Перепелица		12.85
Пров.		Кузьмина		12.85
Т.контр.				
ГИП		Мелешин		12.85
Н.контр.		Панова		12.85
Утв.		Кузнецов		12.85

ПВ6.07.04.05

Основание

Лит.	Масса	Масштаб
И	4.5	1:2
Лист	Листов 1	

Уголок 5-50×30×5 ГОСТ 8509-72 / Ст.3 ГОСТ 535-79

Гипронефтеспецмонтаж г. Москва

Инв.№подл. | Подп. и дата | Взам.инв.№ | Инв.№дубл. | Подп. и дата

ПВ6. 07. 01. 03

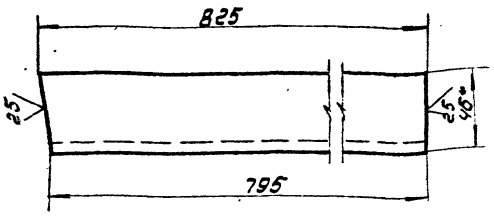

1. h 16, ± IT16/2
2. * Размер для справок.

Изм.	Лист	N докум.	Подп.	Дата
Разраб.		Числова		12.85
Пров.		Кузьмина		12.85
Т. контр.				
ГИП		Мелешин		12.85
Н. контр.		Панова		12.85
Утв.		Кузнецов		12.85

ПВ6. 07. 01. 03

Швеллер

Лит.	Масса	Масштаб
И	7.1	1:2

Лист	Листов 1

Швеллер 10 ГОСТ 8240-72 Ст. 3 ГОСТ 535-79

Типонефтеспецмонтаж г. Москва

Инв. № подл. | Подп. и дата | Взам. инв. № | Инв. № дубл. | Подп. и дата

ПВ6. 07. 01. 02

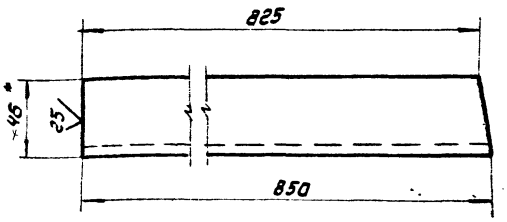

1. h 16, ± IT16/2
2. * Размер для справок.

Изм.	Лист	N докум.	Подп.	Дата
Разраб.		Числова		12.85
Пров.		Кузьмина		12.85
Т. контр.				
ГИП		Мелешин		12.85
Н. контр.		Панова		12.85
Утв.		Кузнецов		12.85

ПВ6. 07. 01. 02

Швеллер

Лит.	Масса	Масштаб
И	7.3.	1:2

Лист	Листов 1

Швеллер 10 ГОСТ 8240-72 Ст. 3 ГОСТ 535-79

Типонефтеспецмонтаж г. Москва

Инв. № подл. | Подп. и дата | Взам. инв. № | Инв. № дубл. | Подп. и дата

ПВ6. 07. 01. 05

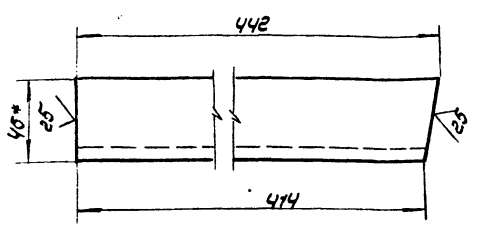

1. Неуказанные предельные отклонения размеров: валов - h 16; остальных ± IT16/2
2. * Размеры для справок.

Изм.	Лист	N докум.	Подп.	Дата
Разраб.		Числова		12.85
Пров.		Кузьмина		12.85
Т. контр.				
ГИП		Мелешин		12.85
Н. контр.		Панова		12.85
Утв.		Кузнецов		12.85

ПВ6. 07. 01. 05

Швеллер

Лит.	Масса	Масштаб
И	3.8	1:2

Лист	Листов 1

Швеллер 10 ГОСТ 8240-72 Ст. 3 ГОСТ 535-79

Типонефтеспецмонтаж г. Москва

Инв. № подл. | Подп. и дата | Взам. инв. № | Инв. № дубл. | Подп. и дата

ПВ6. 07. 01. 04

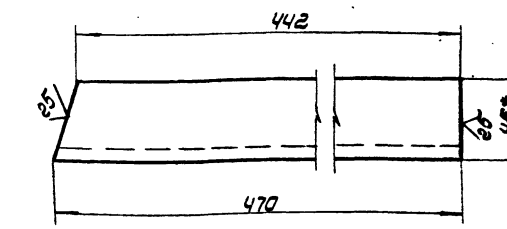

1. h 16, ± IT16/2
2. * Размер для справок.

Изм.	Лист	N докум.	Подп.	Дата
Разраб.		Числова		12.85
Пров.		Кузьмина		12.85
Т. контр.				
ГИП		Мелешин		12.85
Н. контр.		Панова		12.85
Утв.		Кузнецов		12.85

ПВ6. 07. 01. 04

Швеллер

Лит.	Масса	Масштаб
И	4.0	1:2

Лист	Листов 1

Швеллер 10 ГОСТ 8240-72 Ст. 3 ГОСТ 535-79

Типонефтеспецмонтаж г. Москва

Инв. № подл. | Подп. и дата | Взам. инв. № | Инв. № дубл. | Подп. и дата

gost.e-ecolog.ru