Типовой проект

705-5-11с.83

Резервуары вертикальные для агрессивных химических продуктов подлежащие футеровке, емкостью 50, 80, 125, 200, 320, 500 м^3.

Альбом III

Проект производства работ.

Приспособления для монтажа резервуаров емкостью 50, 80, 125, 200, 320, 500 м^3.

gost.e-ecolog.ru

ИНВ. №8485/3

ЦЕНТРАЛЬНЫЙ ИНСТИТУТ ТИПОВОГО ПРОЕКТИРОВАНИЯ ГОССТРОЯ СССР
КАЗАХСКИЙ ФИЛИАЛ

Заказ № 3006 Тираж 100 экз. Цена 4-64 Инв № 705-5-11.11 а.3 Сдано в печать 3/IX-84 г.

Типовой проект
705-5-11с.83

Резервуары вертикальные для агрессивных химических продуктов, подлежащие футеровке, емкостью 50, 80, 125, 200, 320, 500 м^3

Альбом III

Состав проекта:

Альбом I	Конструкции металлические
Альбом II	Проект производства работ на монтаж резервуаров емкостью 50, 80, 125, 200, 320, 500м^3 Технология монтажа и сварки
Альбом III	Проект производства работ. Приспособления для монтажа резервуаров емкостью 50, 80, 125, 200, 320, 500м^3
Альбом IV	Сметы

Разработан
Ордена Трудового Красного Знамени институтом
ЦНИИПроектстальконструкция - альбомы I, IV
Госстрой СССР
Гипронефтеспецмонтаж - альбомы II, III
Минмонтажспецстрой СССР

Утвержден и введен в действие Министерством черной металлургии СССР
Приказ №978 от 1.11.82 г

Главный инженер института И.С. Гольденберг

Главный инженер проекта Шитиков А.И.

Инв. № 14.25/3

Содержание альбома

Обозначение	Наименование	Кол. листов	Стр.
ПВ2.04.00.00	Приспособление для разметки днища	5	3-7
ПВ5К.10.00.00	Шарнир для подъема рулонов	3	8-10
ПВ10.10.00.00	Траверса для подъема рулона стенки	4	11-14
ПВ9.7А-0-0	Лестница навесная		
ПВ5А-3-0-0	Скоба для установки навесной лестницы		
ПВ12.02.00.00	Поддон	1	15
ПВ12.01.00.00	Отвес		
ПВ81.04.00.00	Кронштейн для расчалок		
ПВ31.02.00.00	Скоба для развертывания рулона	3	16-18
ПВ8.05.00.00	Клиновой упор	2	19,20
ПВ7.11.00.00	Клин	1	21
ПВ5.52.00.00	Скоба для навешивания блока	1	22
ПВ65.07.00.00	Приспособление для замыкания вертикального монтажного стыка	8	23-30
ПВ6.07.00.00	Приспособление для замыкания вертикального монтажного стыка	9	31-39
ПВ10.04.00.00	Строп 3-х ветвевой	1	40
ПВ6.04.00.00	Приспособление для фартукообразования	4	41-44
ПВ5.64.00.00	Кронштейн	1	45
ПВ51.64.00.00	Настил		
ПВ52.64.00.00	Ограждение жесткое	1	46
ПВ4.05.00.00	Приспособление стяжное	2	47-48
ПВ7.84.00.00	Опора роликовая поворотная	3	49-51
ПВ5.22.00.00	Штуцер для отводного блока	1	52
ПВ61.13.00.00	Подмасти	4	53-56
ПВ7.70.00.00	Упор скользящий	2	57-58
ПВ7.71.00.00	Направляющая	1	59

Формат	Зона	Поз.	Обозначение	Наименование	Кол.	Примеч.
				ПВ2.04.00.00-03 см. СБ		
				Сборочные единицы		
11		8	ПВ2.04.03.00-03	Штанга	1	
11		9	ПВ2.04.04.00	Движок	1	
				ПВ2.04.00.00-04 см. СБ		
				Сборочные единицы		
11		8	ПВ2.04.03.00-04	Штанга	1	
11		9	ПВ2.04.04.00	Движок	1	
				ПВ2.04.00.00-05 см. СБ		
				Сборочные единицы		
11		8	ПВ2.04.03.00-05	Штанга	1	
11		9	ПВ2.04.04.00	Движок	1	
				ПВ2.04.00.00-06 см. СБ		
				Сборочные единицы		
11		8	ПВ2.04.03.00-06	Штанга	1	
11		9	ПВ2.04.04.00-01	Движок	1	
				ПВ2.04.00.00-07 см. СБ		
				Сборочные единицы		
11		8	ПВ2.04.03.00-07	Штанга	1	
11		9	ПВ2.04.04.00-01	Движок	1	
				ПВ2.04.00.00-08 см. СБ		
				Сборочные единицы		
11		8	ПВ2.04.03.00-08	Штанга	1	
11		9	ПВ2.04.04.00-01	Движок	1	
				ПВ2.04.00.00-09 см. СБ		
				Сборочные единицы		
11		8	ПВ2.04.03.00-09	Штанга	1	
11		9	ПВ2.04.04.00-02	Движок	1	

Инв. № подл. | Подп. и дата | Взам. инв. № | Инв. № дубл. | Подп. и дата

Изм.	Лист	№ докум.	Подп.	Дата	ПВ2.04.00.00	Лист 2

Формат 11

Формат	Зона	Поз.	Обозначение	Наименование	Кол.	Примеч.
				Документация		
12			ПВ2.04.00.00 СБ	Сборочный чертеж		
				Сборочные единицы		
11		1	ПВ2.04.01.00	Ось	1	
11		2	ПВ2.04.02.00	Кронштейн	1	
				Детали		
11		3	ПВ2.04.00.01	Чертилка	1	
11		4	ПВ2.04.00.02	Ось	1	
				Стандартные изделия		
		5		Болт М12х25.58.013	2	
				ГОСТ 7798-70		
		6		Шайба 20-002 ГОСТ 11371-78	2	
		7		Шплинт 4х32-002	2	
				ГОСТ 397-79		
			Переменные данные	для исполнений		
				ПВ2.04.00.00 см. СБ		
				Сборочные единицы		
11		8	ПВ2.04.03.00	Штанга	1	
11		9	ПВ2.04.04.00	Движок	1	
				ПВ2.04.00.00-01 см. СБ		
				Сборочные единицы		
11		8	ПВ2.04.03.00-01	Штанга	1	
11		9	ПВ2.04.04.00	Движок	1	
				ПВ2.04.00.00-02 см. СБ		
				Сборочные единицы		
11		8	ПВ2.04.03.00-02	Штанга	1	
11		9	ПВ2.04.04.00	Движок	1	

Инв. № подл. | Подп. и дата | Взам. инв. № | Инв. № дубл. | Подп. и дата

Изм.	Лист	№ докум.	Подп.	Дата	ПВ2.04.00.00
Разраб.		Числова	Числ.	6.82	Приспособление для разметки днища
Пров.					
Т.Н.П.		Шитиков	[illegible]	6.82	
Н.контр.		Панова	[illegible]	6.82	
Утв.		Кузнецов	[illegible]	6.82	

Лит.	Лист	Листов
И	1	2

Гипронефтеспецмонтаж г. Москва

Формат 11

ПВ2.04.00.00 СБ

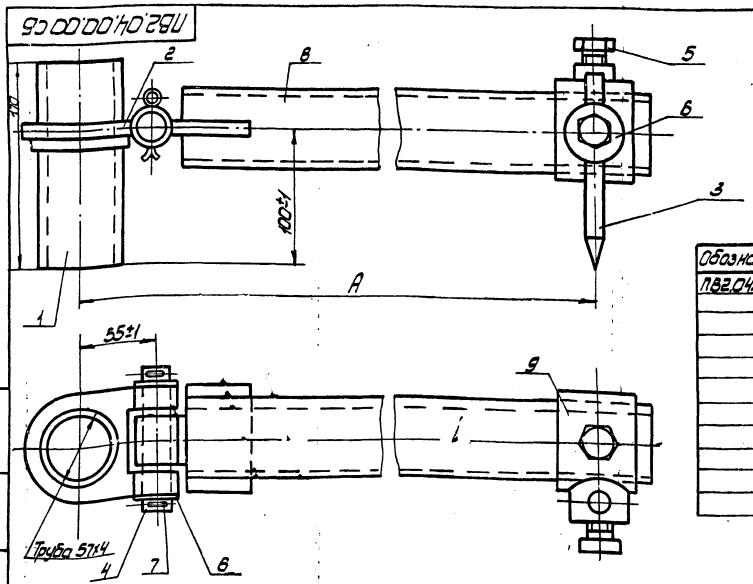

Обозначение	А, мм	Масса, кг
ПВ2.04.00.00	2400	38,7
-01	3000	43,2
-02	3400	45,6
-03	3800	48,7
-04	4300	52,4
-05	5300	59,9
-06	6165	61,9
-07	6650	63,5
-08	7590	68,5
-09	9490	120

Т.П. 705-5-11с.83 8485/3

Изм.	Лист	№ докум.	Подп.	Дата	ПВ2.04.00.00 СБ
Разраб.		Числова	Числ.	6.82	Приспособление для разметки днища Сборочный чертеж
Пров.					
Т.контр.					
Т.Н.П.		Шитиков	[illegible]	6.82	
Н.контр.		Панова	[illegible]	6.82	
Утв.		Кузнецов	[illegible]	6.82	

Литер	Масса	Масштаб
И	См. табл.	-

Лист | Листов 1

Гипронефтеспецмонтаж г. Москва

Формат 12

Т.П. 705-5-11с.83 Альбом III

Работа 15.16.94 г.

Инв. № подл. | Подп. и дата | Взам. инв. № | Инв. № дубл. | Подп. и дата

т.п. 705-5-11с.83 Альбом III

ПВ2.04.04.03

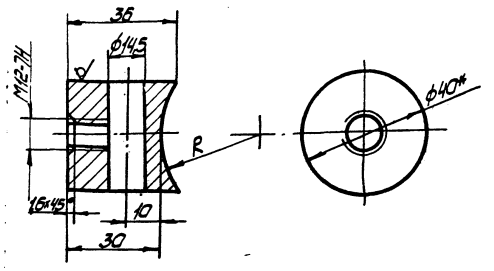

Обозначение	R, мм	Масса, кг
ПВ2.04.06.03	35	0,25
-01	45	0,245
-02	58	0,24

1. Неуказанные предельные отклонения размеров: отверстий-Н16, валов-h16, остальных - $\pm\frac{IT16}{2}$.
2.* Размер для справок.

Изм.	Лист	№ докум.	Подп.	Дата
Разраб.		Кузьмина		6.82
Пров.				
Т.контр.				
ГИП		Шитиков		6.82
Н.контр.		Панова		6.82
Утв.		Кузнецов		6.82

ПВ2.04.04.03

Бобышка

Лит.	Масса	Масштаб
И	Ст. табл.	1:1

Лист | Листов 1

Круг В40 ГОСТ 2590-71 / Ст.3 ГОСТ 535-79

Гипронефтеспецмонтаж г. Москва

Формат 11

ПВ2.04.00.01

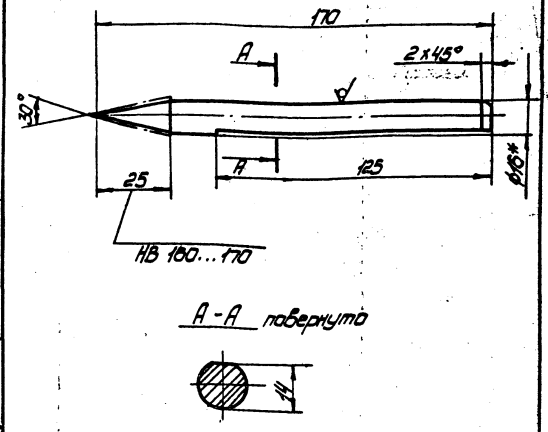

1. Предельные отклонения размеров: Валов-h16 остальных - $\pm\frac{IT16}{2}$;
2.* Размеры для справок.

Изм.	Лист	№ докум.	Подп.	Дата
Разраб.		Кузьмина		6.82
Пров.				
Т.контр.				
ГИП		Шитиков		6.82
Н.контр.		Панова		6.82
Утв.		Кузнецов		6.82

ПВ2.04.00.01.

Чертилка

Лит.	Масса	Масштаб
И	0,2	1:1

Лист | Листов 1

Круг В16 ГОСТ 2590-71 / 45 ГОСТ 1050-74

Гипронефтеспецмонтаж г. Москва

Формат 11

ПВ2.04.00.02

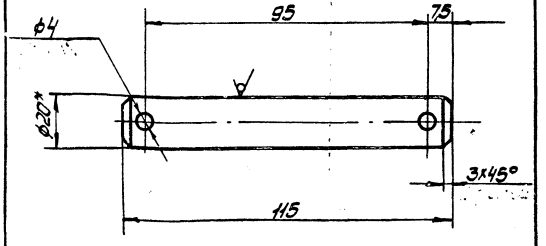

Неуказанные предельные отклонения размеров: отверстий-Н16, валов-h16, остальных - $\pm\frac{IT16}{2}$.

Изм.	Лист	№ докум.	Подп.	Дата
Разраб.		Кузьмина		6.82
Пров.				
Т.контр.				
ГИП		Шитиков		6.82
Н.контр.		Панова		6.82
Утв.		Кузнецов		6.82

ПВ2.04.00.02

Ось

Лит.	Масса	Масштаб
И	0,23	1:1

Лист | Листов 1

Круг В20 ГОСТ 2590-71 / Ст.3 ГОСТ 535-79

Гипронефтеспецмонтаж г. Москва

Формат 11

ПВ2.04.03.01

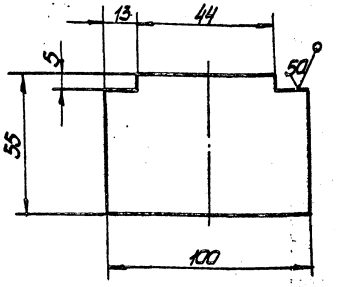

Неуказанные предельные отклонения размеров: Валов-h16, остальных - $\pm\frac{IT16}{2}$.

т.п. 705-5-11с.83 8485/3

Изм.	Лист	№ докум.	Подп.	Дата
Разраб.		Кузьмина		6.82
Пров.				
Т.контр.				
ГИП		Шитиков		6.82
Н.контр.		Панова		6.82
Утв.		Кузнецов		6.82

ПВ2.04.03.01

Пластина

Лит.	Масса	Масштаб
И	0,3	1:2

Лист | Листов 1

Лист 6-10 ГОСТ 19903-74 / Ст.3 ГОСТ 14637-79

Гипронефтеспецмонтаж г. Москва

Формат 11

Работа 16-1694-6

ПВ2.04.03.00СБ

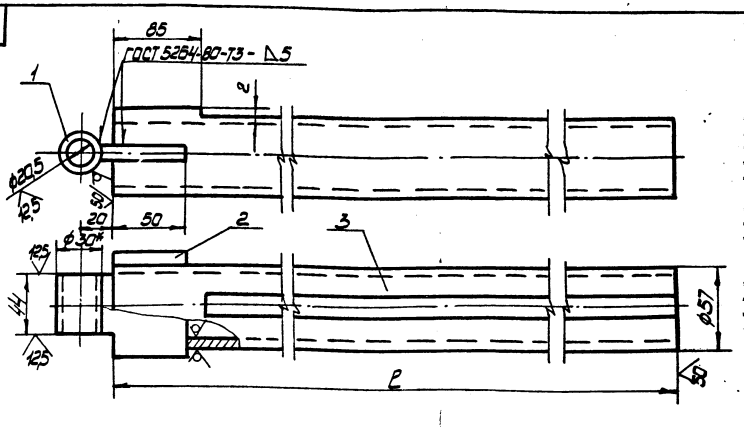

Обозначение	l, мм	Масса, кг
ПВ2.04.03.00	2355	18,6
-01	2955	23,3
-02	3355	25,7
-03	3755	28,8
-04	4955	32,5
-05	5255	40,1
-06	6120	54,0
-07	6605	58,2
-08	7545	66,5
-09	9445	98,3

1. Электроды сварочные типа Э42А ГОСТ9467-75.
2. Неуказанные отклонения размеров: отверстий-H16, валов-h16, остальных - $\pm\frac{J T16}{2}$.
3.* Размер для справок.

Изм.	Лист	№ докум.	Подп.	Дата
Разраб.		Числова		6.82
Пров.				
Т.контр.				
ГИП		Шитиков		6.82
Н.контр.		Панова		06.82
Утв.		Кузнецов		6.82

ПВ2.04.03.00СБ

Штанга

Сборочный чертеж

Лит.	Масса	Масштаб
И	См. табл.	-

Лист | Листов 1

Гипронефтеспецмонтаж г. Москва

Формат 12

Формат	Зона	Поз.	Обозначение	Наименование	Кол.	Примеч.
				Документация		
12			ПВ2.04.03.00СБ	Сборочный чертеж		
				Детали		
11		1	ПВ2.04.03.01	Пластина		
54		2	ПВ2.04.03.02	Втулка		
				Круг В30 ГОСТ 2590-71 / Ст.3 ГОСТ 535-79		
				L=44±1	1	0,1кг
			Переменные данные	для исполнений		
				ПВ2.04.03.00 см.СБ		
				Детали		
54		3	ПВ2.04.03.03	Труба		
				Труба 57х6 ГОСТ 8732-78 / В10 ГОСТ 8731-74		
				L=2355±5	1	18,2кг
				ПВ2.04.03.00-01 см.СБ		
				Детали		
54		3	ПВ2.04.03.03-01	Труба		
				Труба 57х6 ГОСТ 8732-78 / В10 ГОСТ 8731-74		
				L=2955±5	1	22,9кг

Изм.	Лист	№ докум.	Подп.	Дата
Разраб.		Числова		6.82
Пров.				
ГИП		Шитиков		6.82
Н.контр.		Панова		06.82
Утв.		Кузнецов		6.82

ПВ2.04.03.00

Штанга

Лит.	Лист	Листов
И	1	3

Гипронефтеспецмонтаж г. Москва

Формат 11

Формат	Зона	Поз.	Обозначение	Наименование	Кол.	Примечан.
				ПВ2.04.03.00.02 см.СБ		
				Детали		
54		3	ПВ2.04.03.03-02	Труба		
				Труба 57х6 ГОСТ 8732-78 / В10 ГОСТ 8731-74		
				L=3355±5	1	25,3кг
				ПВ2.04.03.00-03 см.СБ		
54		3	ПВ2.04.03.03-03	Детали		
				Труба		
				Труба 57х6 ГОСТ 8732-78 / В10 ГОСТ 8731-74		
				L=3755±5	1	28,4кг
				ПВ2.04.03.00-04 см.СБ		
				Детали		
54		3	ПВ2.04.03.03-04	Труба		
				Труба 57х6 ГОСТ 8732-78 / В10 ГОСТ 8731-74		
				L=4255±5	1	32,1кг
				ПВ2.04.03.00-05 см.СБ		
				Детали		
54		3	ПВ2.04.03.03-05	Труба		
				Труба 57х6 ГОСТ 8732-78 / В10 ГОСТ 8731-74		
				L=5255±5	1	39,7кг
				Т.П. 705-5-11с.83		8485/3

Изм.	Лист	№ докум.	Подп.	Дата

ПВ2.04.03.00

Лист 2

Формат 11

Т.П. 705-5-11с.83 Альбом III

Работа 15-1694-6

Альбом III

т.п. 705-5-11с.83

Поз.	Зона	Кол.	Обозначение	Наименование	Кол.	Примеч.
				ПВ2.04.03.00.06 см.СБ		
				Детали		
Б4		3	ПВ2.04.03.03-06	Труба		
				Труба 70×8 ГОСТ 8732-78 / В10 ГОСТ 8731-74		
				L=6120±7	1	53,6 кг
				ПВ2.04.03.00-07 см.СБ		
				Детали		
Б4		3	ПВ2.04.03.03.07	Труба		
				Труба 70×8 ГОСТ 8732-78 / В10 ГОСТ 8731-74		
				L=6605±7	1	57,8 кг
				ПВ2.04.03.00-08 см.СБ		
				Детали		
Б4		3	ПВ2.04.03.03-08	Труба		
				Труба 70×8 ГОСТ 8732-78 / В10 ГОСТ 8731-74		
				L=7545±7	1	66,1 кг
				ПВ2.04.03.00-09 см.СБ		
				Детали		
Б4		3	ПВ2.04.03.03-09	Труба		
				Труба 89×6 ГОСТ 8732-78 / В10 ГОСТ 8731-74		
				L=9445±8	1	97,9 кг

Инв.№подл. | Подп. и дата | Взам.инв.№ | Инв.№дубл. | Подп. и дата

Изм. Лист № докум. Подп. Дата

ПВ2.04.03.00.

Лист 3

Формат А1

ПВ2.04.02.01

∇ (√)

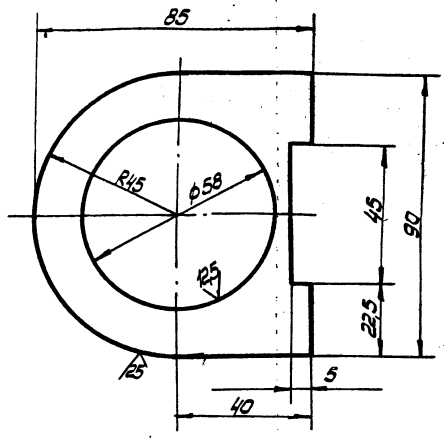

Предельные отклонения размеров:
отверстий - H16, валов h16, остальных ± IT16/2.

Изм.	Лист	№ докум.	Подп.	Дата	ПВ2.04.02.01			
Разраб.		Кудемина		6.82	Пластина	Лит.	Масса	Масштаб
Пров.		Числова		6.82		И	Q3	1:1
Т.контр.						Лист	Листов	
ГИП		Шитиков		6.82	Лист 5-10 ГОСТ 19903-74 / Ст.3 ГОСТ 14637-79	Гипронефтеспецмонтаж г. Москва		
Н.контр.		Панова		6.82				
Утв.		Кузнецов		6.82				

Инв.№подл. | Подп. и дата | Взам.инв.№ | Инв.№дубл. | Подп. и дата

Формат А4

ПВ2.04.02.00.СБ

30 (√)

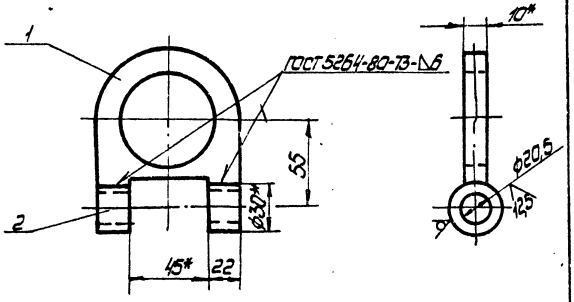

1. Электроды сварочные Э42А ГОСТ 9467-75
2. Предельные отклонения размеров:
Валов - h16, остальных - ± IT16/2.
3. * Размер для справок.

Изм.	Лист	№ докум.	Подп.	Дата	ПВ2.04.02.00.СБ			
Разраб.		Кудемина		6.82	Кронштейн	Лит.	Масса	Масштаб
Пров.		Числова		6.82	Сборочный чертеж	И	Q35	1:2
Т.контр.						Лист	Листов 1	
ГИП		Шитиков		6.82		Гипронефтеспецмонтаж г. Москва		
Н.контр.		Панова		6.82				
Утв.		Кузнецов		6.82				

Инв.№подл. | Подп. и дата | Взам.инв.№ | Инв.№дубл. | Подп. и дата

Формат А1

Поз.	Зона	Кол.	Обозначение	Наименование	Кол.	Примеч.
				Документация		
11			ПВ2.04.02.00СБ	Сборочный чертеж		
				Детали		
11		1	ПВ2.04.02.01	Пластина	1	
Б4		2	ПВ2.04.02.02	Втулка		
				Круг В30 ГОСТ 2590-71 / Ст.3 ГОСТ 535-79		
				L=22±1	2	0,05 кг

т.п. 705-5-11с.83 8485-3

Изм.	Лист	№ докум.	Подп.	Дата	ПВ2.04.02.00			
Разраб.		Кудемина		6.82	Кронштейн	Лит.	Лист	Листов
Пров.		Числова		6.82		И	1	1
Т.контр.						Гипронефтеспецмонтаж г. Москва		
ГИП		Шитиков		6.82				
Н.контр.		Панова		6.82				
Утв.		Кузнецов		6.82				

Инв.№подл. | Подп. и дата | Взам.инв.№ | Инв.№дубл. | Подп. и дата

Формат А4

Тираж 75 1984 г.

ПВ2.04.04.01

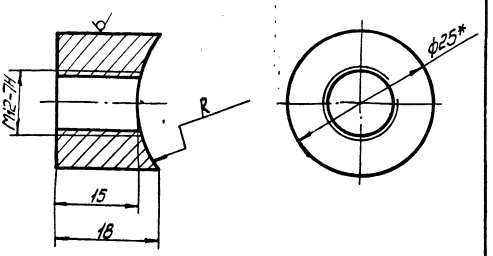

Обозначение	R, мм	Масса, кг
ПВ2.04.04.01	35	0,05
-01	45	0,045
-02	56	0,4

1. Неуказанные предельные отклонения размеров: валов - h16, отверстий - $\pm\frac{IT16}{2}$.
2.* Размер для справок.

Изм.	Лист	№ докум.	Подп.	Дата
Разраб.		Кузьмина		6.82
Пров.				
Т.контр.				
ГИП		Шитиков		
Н.контр.		Панова		6.82
Утв.		Кузнецов		6.82

ПВ2.04.04.01

Бобышка

Лит.	Масса	Масштаб
И	См. табл.	2:1

Лист | Листов 1

Круг В14 ГОСТ 2590-71 / Ст.3 ГОСТ 535-79

Спроектспецмонтаж г. Москва

Формат А1

Инв.№ подл. | Подп. и дата | Взам.инв.№ | Инв.№ дубл. | Подп. и дата

Альбом III. т.п. 705-5-11с.83

Формат	Зона	Поз.	Обозначение	Наименование	Кол.	Примеч.
				ПВ2.04.04.00.02 см. СБ		
				Детали		
11		1	ПВ2.04.04.01-02	Бобышка	1	
Б4		2	ПВ2.04.04.02-02	Труба		
				Труба 102х8 ГОСТ 8732-78		
				В10 ГОСТ 8731-74		
				L=80±1	1	0,85 кг
11		3	ПВ2.04.04.03-02	Бобышка	1	

ПВ2.04.04.00

Лист 2

Формат А1

ПВ2.04.04.00 СБ

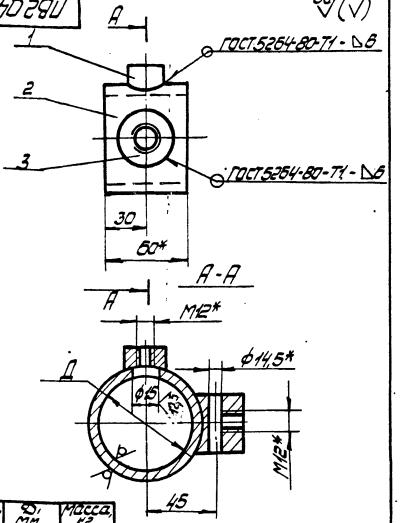

Обозначение	D, мм	Масса, кг
ПВ2.04.04.00	Труба 70х6	0,9
-01	-"- 89х6	1,1
-02	-"- 102х8	1,2

1. Электроды сварочные типа Э-42А ГОСТ 9467-75
2.* Размер для справок.

Изм.	Лист	№ докум.	Подп.	Дата
Разраб.		Кузьмина		6.82
Пров.				
Т.контр.				
ГИП		Шитиков		
Н.контр.		Панова		6.82
Утв.		Кузнецов		6.82

ПВ2.04.04.00 СБ

Движок

Сборочный чертеж

Лит.	Масса	Масштаб
И	См. табл.	-

Лист | Листов 1

Спроектспецмонтаж г. Москва

Формат А4

Формат	Зона	Поз.	Обозначение	Наименование	Кол.	Примеч.
				Документация		
11			ПВ2.04.04.00 СБ	Сборочный чертеж		
				Переменные данные	для исполнений	
				ПВ2.04.04.00 см. СБ		
				Детали		
11		1	ПВ2.04.04.01	Бобышка	1	
Б4		2	ПВ2.04.04.02	Труба		
				Труба 70х6 ГОСТ 8732-78		
				В10 ГОСТ 8731-74		
				L=80±1	1	0,6 кг
11		3	ПВ2.04.04.03	Бобышка	1	
				ПВ2.04.04.00-01 см. СБ		
				Детали		
11		1	ПВ2.04.04.01-01	Бобышка	1	
Б4		2	ПВ2.04.04.02-01	Труба		
				Труба 89х6 ГОСТ 8732-78		
				В10 ГОСТ 8731-74		
				L=60±1	1	0,75 кг
11		3	ПВ2.04.04.03-01	Бобышка	1	

8485/3

ПВ2.04.04.00 т.п.705-5-11с.83

Движок

Изм.	Лист	№ докум.	Подп.	Дата
Разраб.		Кузьмина		6.82
Пров.				
Т.контр.				
ГИП		Шитиков		6.82
Н.контр.		Панова		6.82
Утв.		Кузнецов		6.82

Лит.	Лист	Листов
И	1	2

Спроектспецмонтаж г. Москва

Формат А4

Работа 15-16.94-6

Инв.№ подл. | Подп. и дата | Взам.инв.№ | Инв.№ дубл. | Подп. и дата

ПВ5К.10.00.00СБ

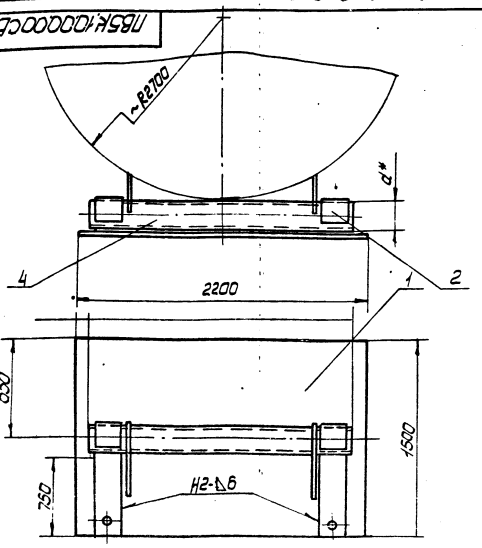

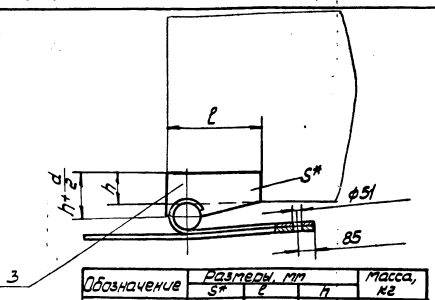

Обозначение	Размеры, мм S*	l	h	Масса, кг
ПВ5К.10.00.03	10	180	150	2,87
-01	12	240	150	4,9
-02	12	240	150	4,9
-03	12	300	150	6,2
-04	14	350	180	10
-05	14	350	200	11,8

1. Сварные швы по ГОСТ 5264-80. Электроды сварочные типа Э42А ГОСТ 9467-75.
2. Неуказанные предельные отклонения размеров: отверстий - Н16, валов - h16, остальных ± $\frac{\text{Ст16}}{2}$.
3. Шероховатость поверхностей реза для дет. В4 $\overset{50}{\vee}$
4.* Размеры для справок.

Обозначение	d* мм	Масса подним. рулона, кг	V резерв. м³	Масса, кг
ПВ5К.10.00.00-	108×5	2000	50	190,2
-01	133×6	4250	80	203
-02	133×6	5820	185	203
-03	133×6	7200	200	206
-04	159×8	14800	320	236
-05	219×8	25650	500	263

Изм.	Лист	№ докум.	Подп.	Дата	ПВ5К.10.00.00СБ	Лит.	Масса	Масштаб
Разр.		Числова		6.82	Шарнир для подъема рулонов Сборочный чертеж	И	См. табл.	1:20
Пров.		Шитикова				Лист	Листов 1	
Т.контр.						Гипронефтеспецмонтаж г. Москва		
ГИП		Шитикова		6.82				
Н.контр.		Панова		6.82				
Утв.		Кузнецов		6.82				

Формат 12

Формат	Зона	Поз.	Обозначение	Наименование	Кол.	Примеч.
Б4		3	ПВ5К.10.00.03-01	Косынка		
				Лист Б-12 ГОСТ 19903-74 / Ст.3 ГОСТ 14637-79		
				(240×220) ±2	2	4,9 кг
Б4		4	ПВ5К.10.00.04-01	Труба		
				Труба 133×6 ГОСТ 8732-78 / В10 ГОСТ 8731-74		
				L=2000 ±5	1	37,6 кг
				ПВ5К.10.00.00-02 Ст.СБ		
				Детали		
Б4		2	ПВ5К.10.00.02-02	Полоса		
				Полоса Б×120 ГОСТ 103-76 / Ст.3 ГОСТ 535-79		
				L=1200 ±4	2	0,68 кг
Б4		3	ПВ5К.10.00.03-02	Косынка		
				Лист Б-12 ГОСТ 19903-74 / Ст.3 ГОСТ 14637-79		
				(240×220) ±2	2	4,9 кг
Б4		4	ПВ5К.10.00.04-02	Труба		
				Труба 133×6 ГОСТ 8732-78 / В10 ГОСТ 8731-74		
				L=2000 ±5	1	37,6 кг
				ПВ5К.10.00.00-03 Ст.СБ		
				Детали		
Б4		2	ПВ5К.10.00.02-03	Полоса		
				Полоса Б×120 ГОСТ 103-76 / Ст.3 ГОСТ 535-79		
				L=1200 ±4	2	0,68 кг
Б4		3	ПВ5К.10.00.03-03	Косынка		
				Лист Б-12 ГОСТ 19903-74 / Ст.3 ГОСТ 14637-79		
				(300×220) ±3	2	6,2 кг

Изм.	Лист	№ докум.	Подп.	Дата	ПВ5К.10.00.00	Лист 2

Формат 11

Формат	Зона	Поз.	Обозначение	Наименование	Кол.	Примеч.
				Документация		
12			ПВ5К.10.00.00.СБ	Сборочный чертеж		
				Детали		
Б4		1	ПВ5К.10.00.01	Подкладной лист		
				Лист Б-6 ГОСТ 19903-74 / Ст.3 ГОСТ 14637-79		
				(2200×1500) ±4	1	154 кг
			Переменные данные	для исполнений		
				ПВ5К.10.00.00 Ст.СБ		
				Детали		
Б4		2	ПВ5К.10.00.02	Полоса		
				Полоса Б×120 ГОСТ 103-76 / Ст.3 ГОСТ 535-79		
				L=1100 ±3	2	0,6 кг
Б4		3	ПВ5К.10.00.03	Косынка		
				Лист Б-10 ГОСТ 19903-74 / Ст.3 ГОСТ 14637-79		
				(180×205) ±3	2	2,87 кг
Б4		4	ПВ5К.10.00.04	Труба		
				Труба 108×5 ГОСТ 8732-78 / В10 ГОСТ 8731-74		
				L=2000 ±4	1	30 кг
				ПВ5К.10.00.00.01 Ст.СБ		
				Детали		
Б4		2	ПВ5К.10.00.02-01	Полоса		
				Полоса Б×120 ГОСТ 103-76 / Ст.3 ГОСТ 535-79		
				L=1200 ±3	2	0,68 кг
				Т.П. 705-5-11с.83		6485/3

Изм.	Лист	№ докум.	Подп.	Дата	ПВ5К.10.00.00	Лит.	Лист	Листов
Разр.		Числова		6.82	Шарнир для подъема рулонов	И	1	3
Пров.		Шитикова				Гипронефтеспецмонтаж г. Москва		
ГИП		Шитикова						
Н.контр.		Панова						
Утв.		Кузнецов						

Т.П. 705-5-11с.83 Альбом III

Инв. № подл. | Подп. и дата | Взам. инв. № | Инв. № дубл. | Подп. и дата

Работа 15-1694-6

Альбом III

Т.П. 705-5-11с.83

Формат	Зона	Поз.	Обозначение	Наименование	Кол.	Примеч.
				Лист $\frac{6\cdot10\ ГОСТ\ 19903-74}{Ст.3\ ГОСТ\ 14637-79}$		
				(200×255)±2	2	2,7кг
				Стандартные изделия		
		6		Отвод 90°-2310		
				ГОСТ 17375-77	4	18,8кг
		7		Зажим ЗК-2777У36		
				1839-75	16	0,61кг
				Материалы		
		8		Канат 27-Г-Т-1764-(180)		
				ГОСТ 7668-80		
				L=7000±20	2	19,6кг
				Канат 27-Г-Т-1764-(180)		
				ГОСТ 7668-80		
		9		L=12000±20	1	34кг
		10		L=20000±20	1	56кг

Инв.№ подл. | Подп. и дата | Взам.инв.№ | Инв.№ дубл. | Подп. и дата

Изм.	Лист	№ докум.	Подп.	Дата	ПВ10.10.00.00	Лист 4

Формат	Зона	Поз.	Обозначение	Наименование	Кол.	Примеч.
		10		$\frac{L=11500±20}{L=18500±20}$	1	$\frac{19,2кг}{19,1кг}$
				ПВ10.10.00.00-02 См.СБ		
				Детали		
БЧ	4		ПВ10.10.00.02-01	Труба		
				Труба $\frac{133\times8\ ГОСТ\ 8732-78}{В10\ ГОСТ\ 8731-74}$		
				L=3150±5	1	80кг
БЧ	5		ПВ10.10.00.03-01	Заглушка		
				Лист $\frac{6\cdot10\ ГОСТ\ 19903-74}{Ст.3\ ГОСТ\ 14637-79}$		
				(180×235)±2	2	3,3кг
				Стандартные изделия		
		6		Отвод 90°-3000		
				ГОСТ 17375-77	4	15кг
		7		Зажим ЗК-2377У36		
				1839-75	16	0,32
				Материалы		
		8		Канат 22-Г-Т-1764-(180) ГОСТ 7668-80		
				L=6800±20	2	12,5кг
				Канат 22-Г-Т-1764(180)		
				ГОСТ 7668-80		
		9		L=11800±20	1	8,7кг
		10		L=19800±20		8,6кг
				ПВ10.10.00.00-03 Сх.СБ		
				Детали		
БЧ	4		ПВ10.10.00.02-02	Труба		
				Труба $\frac{133\times8\ ГОСТ\ 8732-78}{В10\ ГОСТ\ 8731-74}$		
				L=3150±5	1	95кг
БЧ	5		ПВ10.10.00.03-02	Заглушка		

Инв.№ подл. | Подп. и дата | Взам.инв.№ | Инв.№ дубл. | Подп. и дата

Изм.	Лист	№ докум.	Подп.	Дата	ПВ10.10.00.00	Лист 3

Формат А1

Формат	Зона	Поз.	Обозначение	Наименование	Кол.	Примеч.
БЧ	4		ПВ5К.10.00.04-03	Труба		
				Труба $\frac{133\times8\ ГОСТ\ 8732-78}{В10\ ГОСТ\ 8731-74}$		
				L=2000	1	31,6кг
				ПВ5К.10.00.00-04 См. СБ		
				Детали		
БЧ	2		ПВ5К.10.00.02-04	Полоса		
				Полоса $\frac{6\times120\ ГОСТ\ 103-76}{Ст.3\ ГОСТ\ 535-79}$		
				L=1230±3	2	0,7кг
БЧ	3		ПВ5К.10.00.03-04	Косынка		
				Лист $\frac{6\cdot14\ ГОСТ\ 19903-74}{Ст.3\ ГОСТ\ 14637-79}$		
				(350×260)±2	2	10кг
БЧ	4		ПВ5К.10.00.04-04	Труба		
				Труба $\frac{159\times8\ ГОСТ\ 8732-78}{В10\ ГОСТ\ 8731-74}$		
				L=2000±3	1	60кг
				ПВ5К.10.00.00-05 Сх.СБ		
				Детали		
БЧ	2		ПВ5К.10.00.02-05	Полоса		
				Полоса $\frac{6\times120\ ГОСТ\ 103-76}{Ст.3\ ГОСТ\ 535-79}$		
				L=1985±3	2	0,9кг
БЧ	3		ПВ5К.10.00.03-05	Косынка		
				Лист $\frac{6\cdot14\ ГОСТ\ 19903-74}{Ст.3\ ГОСТ\ 14637-79}$		
				(350×310)±2	2	11,8кг
БЧ	4		ПВ5К.10.00.04-05	Труба		
				Труба $\frac{219\times8\ ГОСТ\ 8732-78}{В10\ ГОСТ\ 8731-74}$		
				L=2000±5	1	83кг

Инв.№ подл. | Подп. и дата | Взам.инв.№ | Инв.№ дубл. | Подп. и дата

Изм.	Лист	№ докум.	Подп.	Дата	Т.П. 705-5-11с.83 ПВ5К.10.00.00	Лист 3

Формат А1

ПВ 10.10.00.00СБ

Альбом III

т.п. 705-5-11с.83

Обозначение	d мм	d' мм	h	L мм	H мм	d'' мм	Масса рулона, т	Масса, кг	V м³
ПВ 10.10.00.00	108×6	11,5	3	70	150	89×6	2,9	116	50
ПВ 10.10.00.00-02	108×6	11,5	3	70	150	89×6	4,3	116	80
ПВ 10.10.00.00	108×6	11,5	3	70	150	89×6	6,0	116	125
-01	133×8	1,5	3	70	180	89×6	7,2	167	200
-02	133×8	22	4	135	180	108×6	14,8	234	520
-03	159×8	27	4	165	200	133×6	25,6	313	500 (1250)

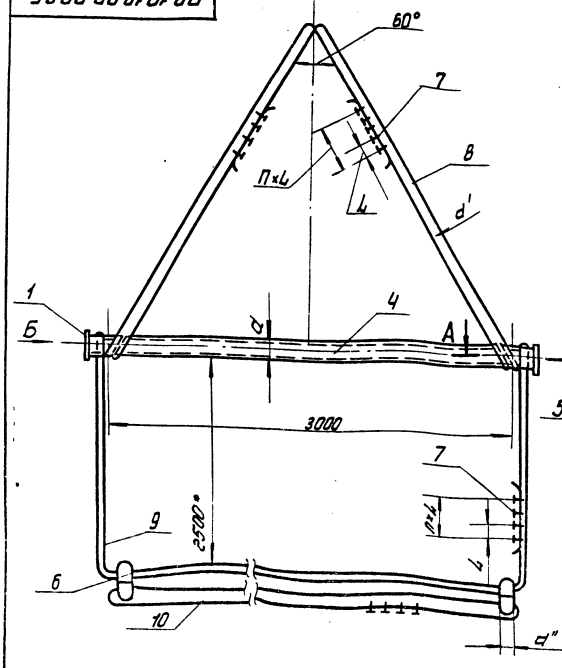

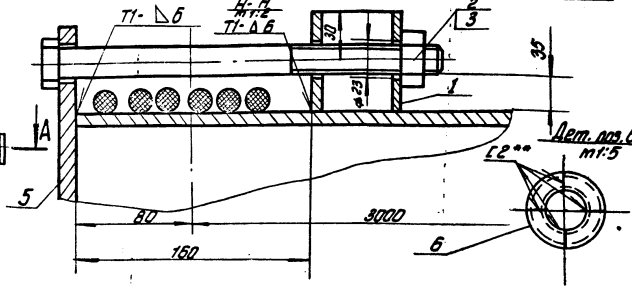

1. Сварные швы по ГОСТ 5264-80. Электроды сварочные типа Э42А ГОСТ 9467-75.
** Контроль УЗД по всему периметру шва согласно ГОСТ 14782-76.
2. Неуказанные предельные отклонения размеров: отверстий - H16, валов - h 16, остальных $\pm \frac{IT16}{2}$.
3. Шероховатость поверхностей реза для дет. - Б4 - 50
4. * Размеры для справок.

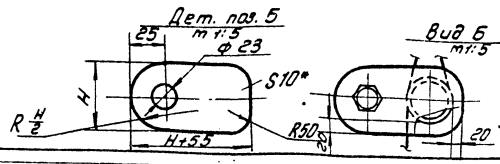

Изм.	Лист	N докум.	Подп.	Дата	ПВ 10.10.00.00СБ			
Разраб.		Числова		6.82	Траверса для подъема рулона стенки	Лит	Масса	Масштаб
Пров.						И	См. табл.	1:10
Т.контр.					Сборочный чертеж	Лист	Листов 1	
ГИП		Шитиков				Типонефтеспецмонтаж г. Москва		
Н.контр.		Панова						
Утв.		Кунецов						

Формат: А2

Формат	Зона	Поз.	Обозначение	Наименование	Кол.	Примечание
		7		Замок ЗК-13 ТУ36 1839-75	12	0,12 кг
				Материалы		
		8		Канат 11,5-Г-Т-1764-(180) ГОСТ 7668-80		
				L = 6500±20	2	3,3 кг.
				Канат 11,5-Г-Т-1764-(180) ГОСТ 7668-80		
		9		L = 11500±20	1	5,6 кг
		10		L = 19500±20	1	9,9 кг.
				ПВ 10.10.00.00-01 Сп СБ		
				Детали		
В1		4	ПВ 10.10.00.02-01	Труба Труба 133×8 ГОСТ 8732-78 В10 ГОСТ 8731-74		
				L = 3150±5	1	80 кг
Б4		5	ПВ 10.10.00.03-01	Заглушка Лист 6-10 ГОСТ 19903-74 Ст3 ГОСТ 14637-79		
				(180×235)±2	2	2,5 кг.
				Стандартные изделия		
		6		Отвод 90° 3750 ГОСТ 17375-77	4	10 кг
		7		Замок ЗК-16 ТУ36 1839-75	12	0,16 кг.
				Материалы		
		8		Канат 15-Г-Т-1764-(180) ГОСТ 7668-80		
				L = 6500±20	2	5,6 кг
		9		Канат 15-Г-Т-1764-(180) ГОСТ 7668-80		

Инв.№ подл. | Подп. и дата | Взам.инв.№ | Инв.№ дубл. | Подп. и дата

Изм.	Лист	N докум.	Подп.	Дата	ПВ 10.10.00.00			
						Лист 2		

Формат: А1

Формат	Зона	Поз.	Обозначение	Наименование	Кол.	Примечание
				Документация		
12			ПВ 10.10.00.00.00 СБ	Сборочный чертеж		
				Детали		
Б4		1	ПВ 10.10.00.01	Втулка Труба 45×4,5 ГОСТ 8732-78 В10 ГОСТ 8731-74		
				L = 75±1	2	0,45 кг
				Стандартные изделия		
		2		Болт М20×240.58.019 ГОСТ 7798-70	2	
		3		Гайка М20.4.019 ГОСТ 5915-70	2	
			Переменные данные	для исполнений		
				ПВ 10.10.00.00 Сп СБ		
				Детали		
Б4		4	ПВ 10.10.00.02	Труба Труба 108×6 ГОСТ 8732-78 В10 ГОСТ 8731-74		
				L = 3150±5	1	46 кг
Б4		5	ПВ 10.10.00.03	Заглушка Лист 6-10 ГОСТ 19903-74 Ст3 ГОСТ 14637-79		
				(150×205)±2	2	2,3 кг.
				Стандартные изделия		
		6		Отвод 90° 3750 ГОСТ 17375-77	4	10 кг 8405/3
				т.п. 705-5-11с.83		

Инв.№ подл. | Подп. и дата | Взам.инв.№ | Инв.№ дубл. | Подп. и дата

Изм.	Лист	N докум.	Подп.	Дата	ПВ 10.10.00.00			
Разраб.		Числова		6.82	Траверса для подъема рулона стенки	Лит	Лист 1	Листов 4
Пров.						Типонефтеспецмонтаж г. Москва		
Т.контр.								
ГИП		Шитиков						
Н.контр.		Панова						
Утв.		Кунецов						

Формат: А1

Т.П. 705-5-11с.83 Альбом III

Формат	Зона	Поз.	Обозначение	Наименование	Кол.	Примечание
				Документация		
12			ПВ9.7А.0-ОСБ	Сборочный чертеж		
				Сборочные единицы		
11		1	ПВ9-7А.1-0	Лестница - I	1	
11		2	ПВ9.7А-2-0	Лестница II	1	
11		3	ПВ9.7А-3-0	Лестница III	1	
				Детали		
64		4	ПВ9.7А-01	Уголок		
				Уголок Б-50×50×4 ГОСТ 8509-72 Ст.3 ГОСТ 535-79		
				L = 370±2	2	2.63кг.
64		5	ПВ9.7А-02	Уголок		
				Уголок Б-50×50×5 ГОСТ 8509-72 Ст.3 ГОСТ 535-79		
				L = 110±2	2	0.78кг
				Стандартные изделия		
		6		Болт. М12×35.58.013 ГОСТ 7798-70	16	0.8кг
		7		Гайка М12.4.013 ГОСТ 5915-70	16	0.2кг

Изм.	Лист	№ докум.	Подп.	Дата
Разраб.		Кузьмина		6.82
Пров.		Числова		6.82
Гип		Шитикова		6.82
Н.контр.		Панова		6.82
Утв.		Кузнецов		6.82

ПВ9.7А-0-0

Лестница навесная

Лит.	Лист	Листов
И		1

Нитронефтеспецмонтаж г. Москва

Инв.№ подл. | Подп. и дата | Взам.инв.№ | Инв.№ дубл. | Подп. и дата

ПВ5А.3-0-2

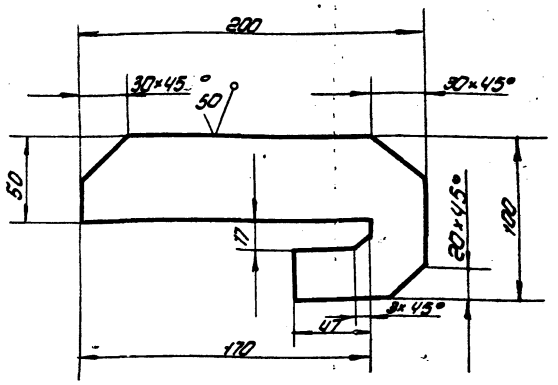

Предельные отклонения размеров: отверстий - H16; валов - h16; остальных $\pm \frac{IT16}{2}$.

ПВ5А.3-0-2

Изм.	Лист	№ докум.	Подп.	Дата
Разраб.		Кузьмина		6.82
Пров.		Числова		6.82
Т.контр.				
ГИП		Шитикова		6.82
Н.контр.		Панова		26.10
Утв.		Кузнецов		6.82

Пластина

Полоса 6-16×100 ГОСТ 103-76 Ст.3 ГОСТ 535-79

Лит.	Масса	Масштаб
И	1.6	1:2
Лист	Листов 1	

Нитронефтеспецмонтаж г. Москва.

Формат А4

ПВ9.7А.0-ОСБ

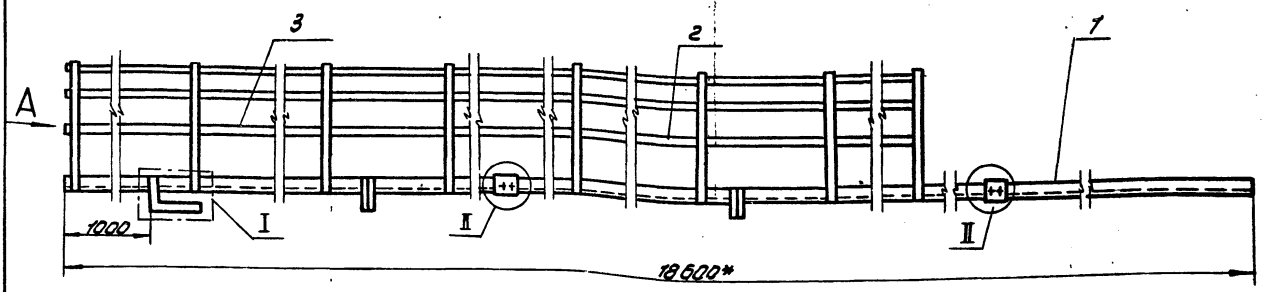

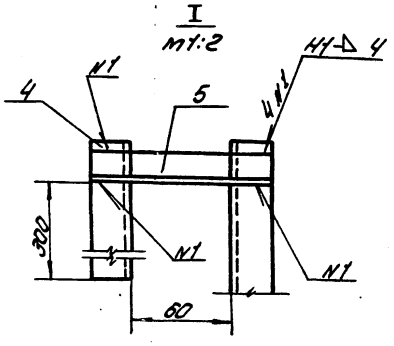

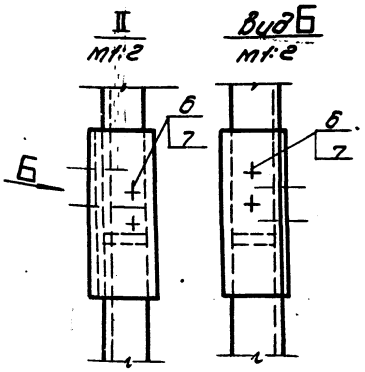

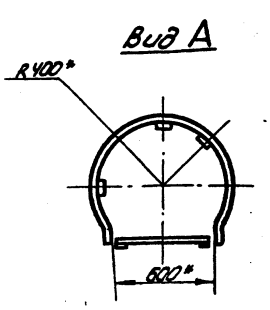

1. Электроды сварочные типа Э42А ГОСТ 9467-75
2. Сварные швы выполнять по ГОСТ 5264-80.
3. Шероховатость поверхностей реза для дет. 64 $\sqrt{25}$
4. * Размер для справок.

Т.П. 705-5-11с.83 8485/3

ПВ9.7А-0.0СБ

Лестница навесная

Сборочный чертеж

Изм.	Лист	№ докум.	Подп.	Дата
Разраб.		Кузьмина		6.82
Пров.		Числова		6.82
Т.контр.				
ГИП		Шитикова		6.82
Н.контр.		Панова		6.82
Утв.		Кузнецов		6.82

Лит.	Масса	Масштаб
И	26.5	1:20
Лист	Листов 1	

Нитронефтеспецмонтаж г. Москва

Копировал: Лихо Формат А2

Работа 1-199-5-9

Инв.№ подл. | Подп. и дата | Взам.инв.№ | Инв.№ дубл. | Подп. и дата

ПВ9.7А-3-ОСБ

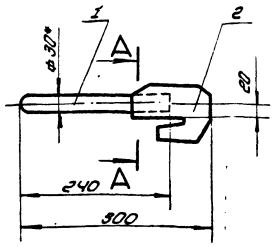

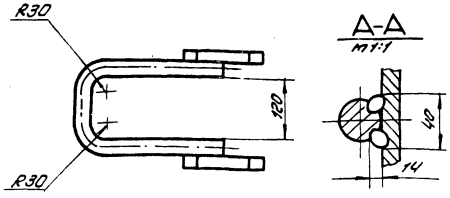

1. Сварка ручная электродуговая. Электроды сварочные Э-42А ГОСТ 9467-75.
2. Неуказанные предельные отклонения размеров: отверстий - H15; валов - h15; остальных $\pm \frac{IT16}{2}$
3. * Размеры для справок.

Изм.	Лист	№ докум.	Подп.	Дата
Разраб.		Кузьмина		6.82
Пров.		Числова		6.82
Т.контр.				
Гип.		Шитикова		6.82
Н.контр.		Панова		06.82
Утв.		Кузнецов		6.82

ПВ5А3-0-ОСБ

Скоба для установки навесной лестницы.

Сварочный чертеж

Лит.	Масса	Масштаб
И	5.5	1:5
Лист	Листов 1	
Гипронефтеспецмонтаж г. Москва		

Формат: 11

Формат	Зона	Поз.	Обозначение	Наименование	Кол.	Приме-чание
				Документация		
А4			ПВ9.7А-3-ОСБ	Сварочный чертеж		
				Детали		
Б4		1	ПВ9.7А-3-1	Уголок		
				Уголок 6-50х50х4 ГОСТ 8509-72 / Ст.3 ГОСТ 535-79		
				L= 7900 ±8	2	66 кг
Б4		2	ПВ9.7А-3-2	Полоса		
				Полоса 6-4х120 ГОСТ 103-76 / Ст.3 ГОСТ 535-79		
				L= 7600 ±8	3	14.4 кг
Б4		3	ПВ9.7А-3-3	Полоса		
				Полоса 6-4х80 ГОСТ 103-76 / Ст.3 ГОСТ 535-79		
				L заг. = 2200 ±6	11	15.3 кг
Б4		4	ПВ9.7А-3-4	Уголок		
				Уголок 6-50х50х4 ГОСТ 8509-72 / Ст.3 ГОСТ 535-79		
				L= 180 ±2	2	1.28 кг
Б4		5	ПВ9.7А-3-5*	Круг		
				Круг В-18 ГОСТ 2590-71 / Ст.3 ГОСТ 535-79		
				L= 570 ±3	20	22.8 кг

Инв.№ подл. | Подп. и дата | Взам.инв.№ | Инв.№ дубл. | Подп. и дата

ПВ9.7А-3-0

Лестница III

Изм.	Лист	№ докум.	Подп.	Дата
Разраб.		Кузьмина		6.82
Пров.		Шитикова		6.82
Т.контр.				
Н.контр.		Панова		6.82
Утв.		Кузнецов		6.82

Лит.	Масса	Масштаб
И		
Лист	Листов 1	
Гипронефтеспецмонтаж г. Москва		

Формат: 11

ПВ9.7А-3-ОСБ

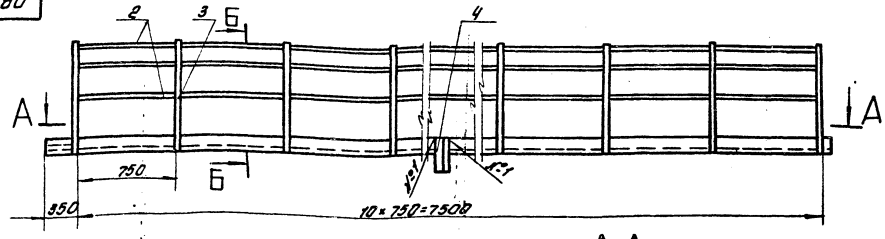

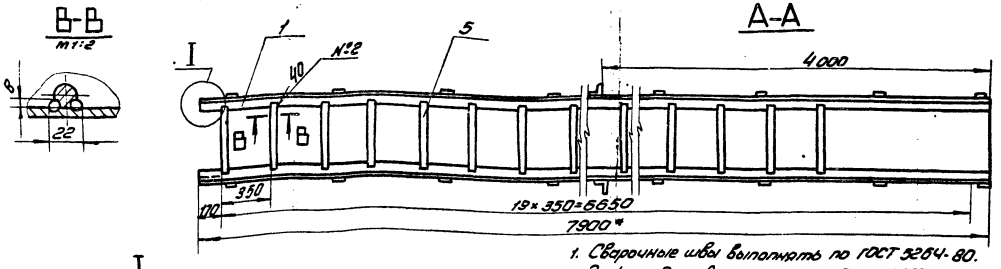

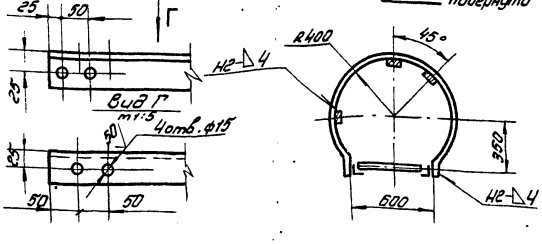

1. Сварочные швы выполнять по ГОСТ 5264-80. Электроды сварочные типа Э42А ГОСТ 9467-75. Шов №2. Сварка ручная электродуговая.
2. Сопрягаемые отверстия в дет. поз.1 сверлить совместно с отверстиями в дет. ПВ9.7А-2.5и ПВ9.7А-2.5-01.
3. Неуказанные предельные отклонения размеров: отверстий - H15; валов - h15; остальных $\pm \frac{IT16}{2}$
4. Шероховатость поверхностей реза для дет. Б4 $\frac{25}{}$
5. * Размер для справок.

8485/3

Т.П. 705-5-11с.83

ПВ9.7А-3-ОСБ

Лестница III

Сварочный чертеж

Изм.	Лист	№ докум.	Подп.	Дата
Разраб.		Кузьмина		6.82
Пров.		Числова		6.82
Т.контр.				
Гип.		Шитикова		6.82
Н.контр.		Панова		6.82
Утв.		Кузнецов		6.82

Лит.	Масса	Масштаб
И	110	1:20
Лист	Листов 1	
Гипронефтеспецмонтаж г. Москва		

Копировал:

Формат:

Т.П. 705-5-11с.83 Альбом III

Инв.№ подл. | Подп. и дата | Взам.инв.№ | Инв.№ дубл. | Подп. и дата

ПВ9.7А-2-5

Т.п. 705-5-11с.83 Альбом III

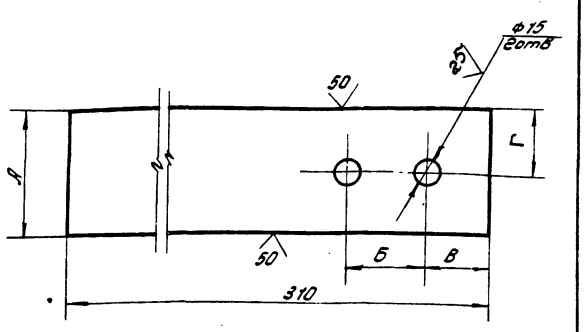

Обозначение	Размеры, мм				Масса кг
	А	Д	В	Г	
ПВ9.7А-2-5	65	50	40	40	0.92
ПВ9.7А-2.5-01	80	65	50	40	0.92

Неуказанные предельные отклонения размеров: отверстий - Н16; валов - h 16; остальных $\pm \frac{IT16}{2}$

Поз.	Обозначение	Наименование	Кол.	Примечание
		Документация		
12	ПВ9.7А-1-0	Сборочный чертеж		
		Детали		
64	1 ПВ9.7А-1-1	Уголок		
		Уголок Б-50х50х4 ГОСТ 8509-72 / Ст.3 ГОСТ 535-79		
		L = 3000 ±5	2	21.3кг
64	2 ПВ9.7А-1-2	Круг		
		Круг Б-18 ГОСТ 2590-71 / Ст.3 ГОСТ 535-79		
		L = 570 ±9	9	10.3кг
11	3 ПВ9.7А-2.5-01	Пластина	2	
11	4 ПВ9.7А-2-5	Пластина	2	

Изм.	Лист	№ докум.	Подп.	Дата	ПВ9.7А-1-0			
Разраб.		Кузьмина		6.82	Лестница I	Лит.	Лист	Листов
Пров.		Числова		6.82		И		1
Т.контр.		Шитикова		6.82		Гипронефтеспецмонтаж г. Москва		
ГИП		Шитикова		6.82				
Н.контр.		Панова		06.82				
Утв.		Кузнецов		6.82				

Копировал: Иванц

Формат А1

ПВ9.7А-2-5

Изм.	Лист	№ докум.	Подп.	Дата	ПВ9.7А-2-5	Лит.	Масса	Масштаб
Разраб.		Кузьмина		6.82	Пластина	И	см. подл.	1:2
Пров.		Числова		6.82		Лист	Листов 1	
Т.контр.						Гипронефтеспецмонтаж г. Москва		
ГИП		Шитикова		6.82				
Н.контр.		Панова		06.82				
Утв.		Кузнецов		6.82				

Полоса Б-4 ГОСТ 103-76 / Ст.3 ГОСТ 535-79

Формат А1

ПВ9.7А-1-ОСБ

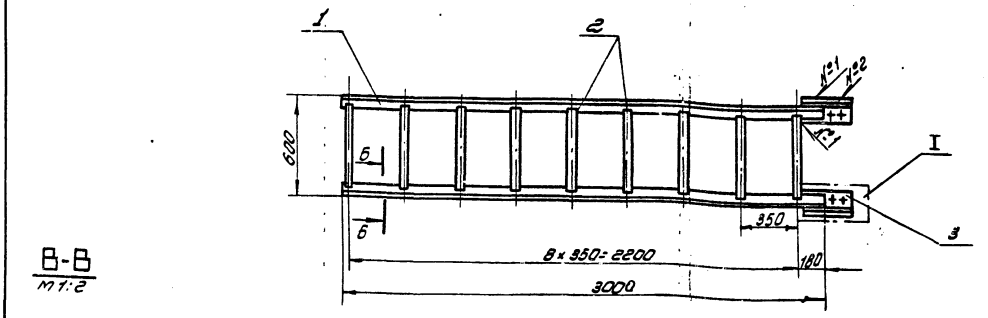

В-В
м1:2

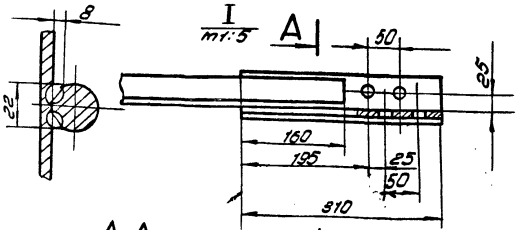

А-А
м1:2

А

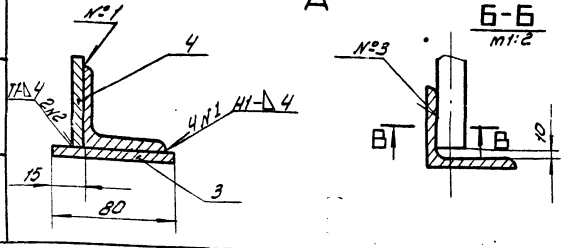

1. Сварные швы выполнять по ГОСТ 5264-80. Электроды сварочные типа Э42А ГОСТ 9467-75. Сварка ручная электродуговая - шов №3.
2. Отверстия в деталях поз. 3 и 4 (ПВ9.7А-2-5 и ПВ9.7А-2-5-01) сверлить в сборе с отверстиями в детали ПВ9.7А-2-4.
3. Неуказанные предельные отклонения размеров: отверстий - Н16; валов - h 16; остальных $\pm \frac{IT16}{2}$
4. Шероховатость поверхностей реза для дет. 64 - $\frac{25}{V}$.

Т.п. 705-5-11с.83 8485/3

Изм.	Лист	№ докум.	Подп.	Дата	ПВ9.7А-1-ОСБ			
Разраб.		Кузьмина		6.82	Лестница I Сборочный чертеж	Лит.	Масса	Масштаб
Пров.		Числова		6.82		И	96.84	1:20
Т.контр.						Лист	Листов 1	
ГИП		Шитикова		6.82		Гипронефтеспецмонтаж г. Москва		
Н.контр.		Панова		06.82				
Утв.		Кузьмина		6.82				

Копировал: Иванц

Формат А2

Т.П. 705-5-11с.83 Альбом III

Формат	Зона	Поз.	Обозначение	Наименование	Кол.	Примечание
				Документация		
11			ПВ5А.3-0-0СБ	Сборочный чертеж		
				Детали		
Б4		1	ПВ5А.3-0-1	Скоба		
				Круг В-30 ГОСТ 2590-71 / Ст.3 ГОСТ 535-79		
				L = 700±2	1	3.9кг
11		2	ПВ5А.3-0-2	Пластина	1	

Изм.	Лист	N докум.	Подп.	Дата
Разраб.		Кузьмина	Куз	6.82
Пров.		Чиспова	[illegible]	6.82
Гип		Шитиков	[illegible]	[illegible]
Н.контр.		Панова	[illegible]	06.82
Утв.		Кузнецов	[illegible]	6.82

ПВ5А-3-0-0

Скоба для установки навесной лестницы.

Лит.	Лист	Листов
И		1

Гипронефтеспецмонтаж г. Москва

Формат: 11

Формат	Зона	Поз.	Обозначение	Наименование	Кол.	Примечание
				Документация		
12			ПВ9.7А-2-0	Сборочный чертеж		
				Детали		
Б4		1	ПВ9.7А-2-1	Полоса		
				Полоса Б-4×30 ГОСТ 103-76 / Ст.3 ГОСТ 535-79		
				L = 6800±7	3	12.9кг
Б4		2	ПВ9.7А-2-2	Полоса		
				Полоса Б-4×20 ГОСТ 103-76 / Ст.3 ГОСТ 535-79		
				L = 2200±4	10	13.9кг
Б4		3	ПВ9.7А-2-3	Уголок		
				Уголок Б-50×50×4 ГОСТ 8509-72 / Ст.3 ГОСТ 535-79		
				L = 180±2	2	1.28кг
Б4		4	ПВ9.7А-2-4	Уголок		
				Уголок Б-50×50×4 ГОСТ 8509-72 / Ст.3 ГОСТ 535-79		
				L = 7700±7	2	54.7кг
11		5	ПВ9.7А-2-5	Пластина	2	
–		6	-01	Пластина	2	
Б4		7	ПВ9.7А-2-6	Круг		
				Круг В18 ГОСТ 2590-71 / Ст.3 ГОСТ 535-79		
				L = 570±3	22	25.1кг

Изм.	Лист	N докум.	Подп.	Дата
Разраб.		Кузьмина	Куз	6.82
Пров.		Шитиков	[illegible]	6.82
Т.контр.				
Н.контр.		Панова	[illegible]	06.82
Утв.		Кузнецов	[illegible]	6.82

ПВ9.7А-2-0

Лестница II

Лит.	Лист	Листов
И		1

Гипронефтеспецмонтаж г. Москва

Формат: 11

ПВ9.7А-2-0-СБ

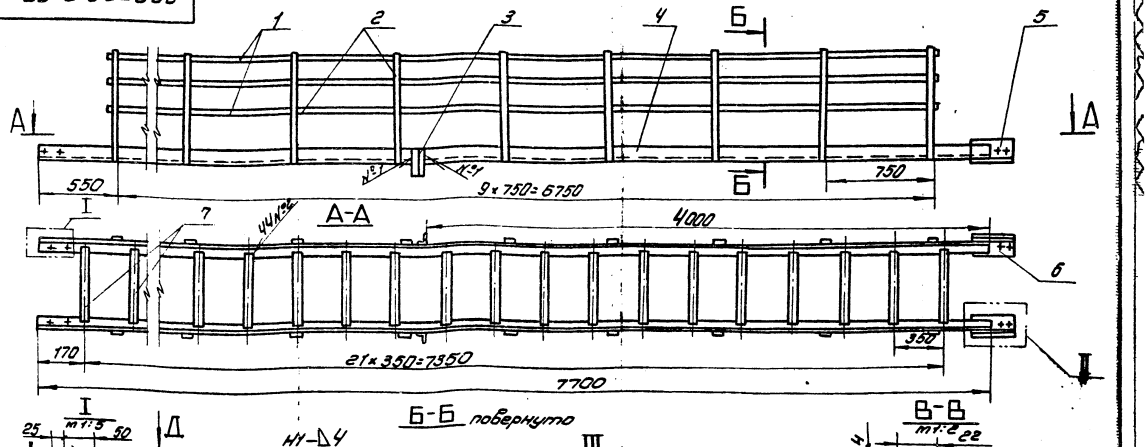

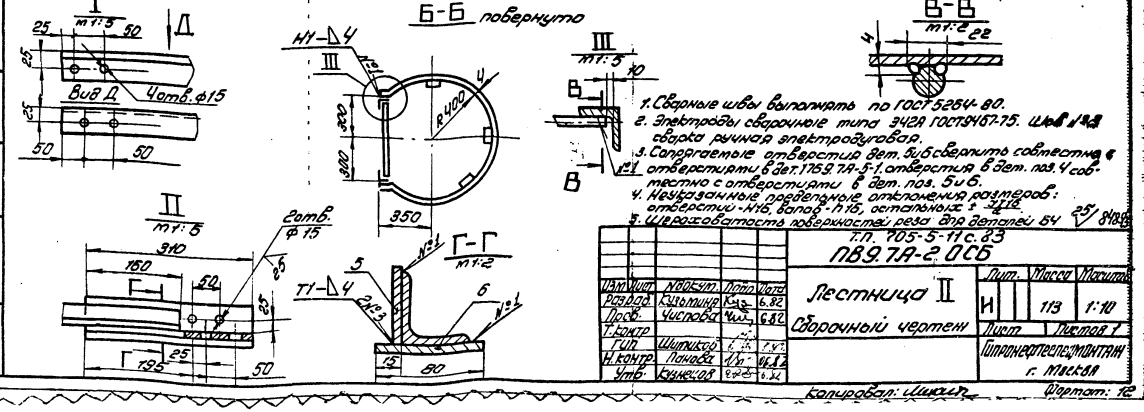

1. Сварные швы выполнять по ГОСТ 5264-80.
2. Электроды сварочные типа Э42А ГОСТ 9467-75. Шов №3 сварка ручная электродуговая.
3. Сопрягаемые отверстия дет. 5 и 6 сверлить совместно с отверстиями в дет. 1769.7А-5-1, отверстия в дет. поз. 4 совместно с отверстиями в дет. поз. 5 и 6.
4. Неуказанные предельные отклонения размеров: отверстий - Н16, валов - h16, остальных ± 1/2 t16.
5. Шероховатость поверхностей реза для деталей Б4 25/ 8484

Т.П. 705-5-11с.83

ПВ9.7А-2-0СБ

Изм.	Лист	N докум.	Подп.	Дата
Разраб.		Кузьмина	Куз	6.82
Пров.		Чиспова	[illegible]	6.82
Т.контр.				
Гип		Шитиков	[illegible]	[illegible]
Н.контр.		Панова	[illegible]	06.82
Утв.		Кузнецов	[illegible]	6.82

Лестница II

Сборочный чертеж

Лит.	Масса	Масштаб
И	113	1:10

Лист | Листов 1

Гипронефтеспецмонтаж г. Москва

Работа 16-1694-6

Инв. № подл. | Подп. и дата | Взам. инв. № | Инв. № дубл. | Подп. и дата

Копировал: [illegible]

Формат: 12

ПВ12.01.00.00

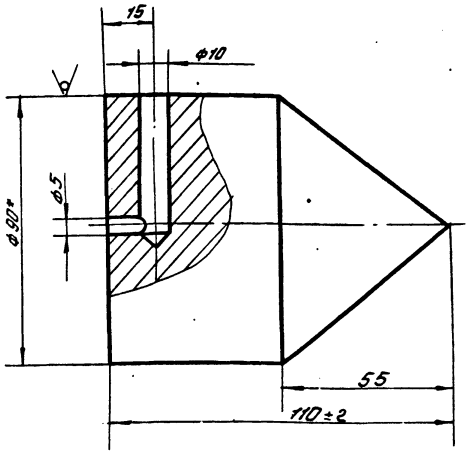

1. Неуказанные предельные отклонения размеров: отверстий - H16; остальных - $\pm \frac{IT16}{2}$.
2. * Размер для справок.

			ПВ12.01.00.00		
Изм. Лист	N докум.	Подп.	Отвес	Лит.	Масса	Масштаб
Разраб.	Числова			И	4.0	1:1
Провер.	Шитиков			Лист	Листов
Т. контр.					
ГИП	Шитиков		Круг Ст.3 ГОСТ 535-79	Гипронефтеспецмонтаж г. Москва
Н. контр.	Панова			
Утв.	Кузнецов			

Формат: 11

ПВ12.02.00.00

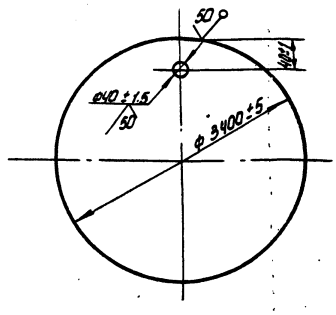

			ПВ12.02.00.00		
Изм. Лист	N докум.	Подп.	Павлон	Лит.	Масса	Масштаб
Разраб.	Числова			И	570	1:20
Провер.	Шитиков			Лист	Листов 1
Т. контр.				
ГИП	Шитиков		Лист 6-8 ГОСТ 19903-74 Ст.3 ГОСТ 14637-79	Гипронефтеспецмонтаж г. Москва
Н. контр.	Панова			
Утв.	Кузнецов			

Формат: 11

ПВ81.04.00.00 СБ

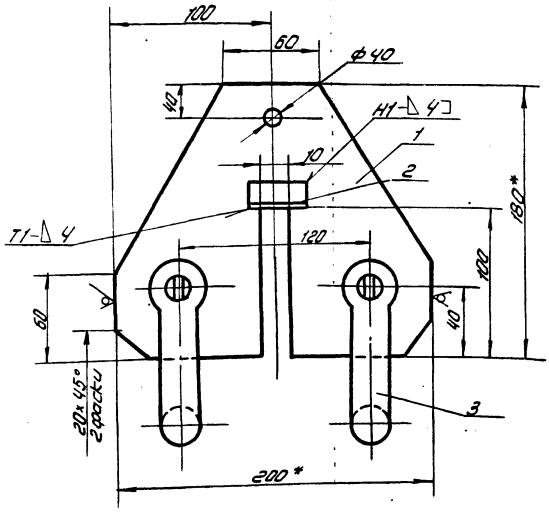

1. Сварные швы по ГОСТ 5264-80. Электроды сварочные типа Э42А ГОСТ 9467-75.
2. Неуказанные предельные отклонения размеров: отверстий - H16; валов - h16; остальных $\pm \frac{IT16}{2}$.
3. * Размеры для справок.

			ПВ81.04.00.00 СБ		
Изм. Лист	N докум.	Подп.	Кронштейн для расчалок Сварочный чертеж.	Лит.	Масса	Масштаб
Разраб.	Числова			Н	4.14	1:2
Провер.	Шитиков			Лист	Листов 1
Т. контр.				
ГИП	Шитиков			Гипронефтеспецмонтаж г. Москва
Н. контр.	Панова			
Утв.	Кузнецов			

Формат 11

Формат	Зона	Поз.	Обозначение	Наименование	Кол.	Примечание
				Документация		
11			ПВ81.04.00.00 СБ	Сборочный чертеж		
				Детали		
Б4		1	ПВ81.04.00.01.	Пластина		
				Лист 6-10 ГОСТ 19903-74 Ст3 ГОСТ 14637-79		
				(180×200)±2	1	3кг
Б4		2	ПВ81.04.00.02	Опора		
				Уголок 6-45×45×4 ГОСТ 8509-72 Ст3 ГОСТ 535-79		
				L=50±1	2	0.1кг
				Стандартные изделия		
		3		Скоба С.А-21 ОСТ 5.2312-79	2.	
				Т.П. 705-5-11с.83		8485/3

			ПВ81.04.00.00		
Изм. Лист	N докум.	Подп.	Кронштейн для расчалок	Лит.	Масса	Масштаб
Разраб.	Числова			И		1
Пров.	Шитиков			Лист	Листов
ГИП	Шитиков			
Н. контр.	Панова			Гипронефтеспецмонтаж г. Москва
Утв.	Кузнецов			

Копировал: Иванец

Формат 11

ПВ31.02.00.00СБ

Т.П. 705-5-11с.83 Альбом III

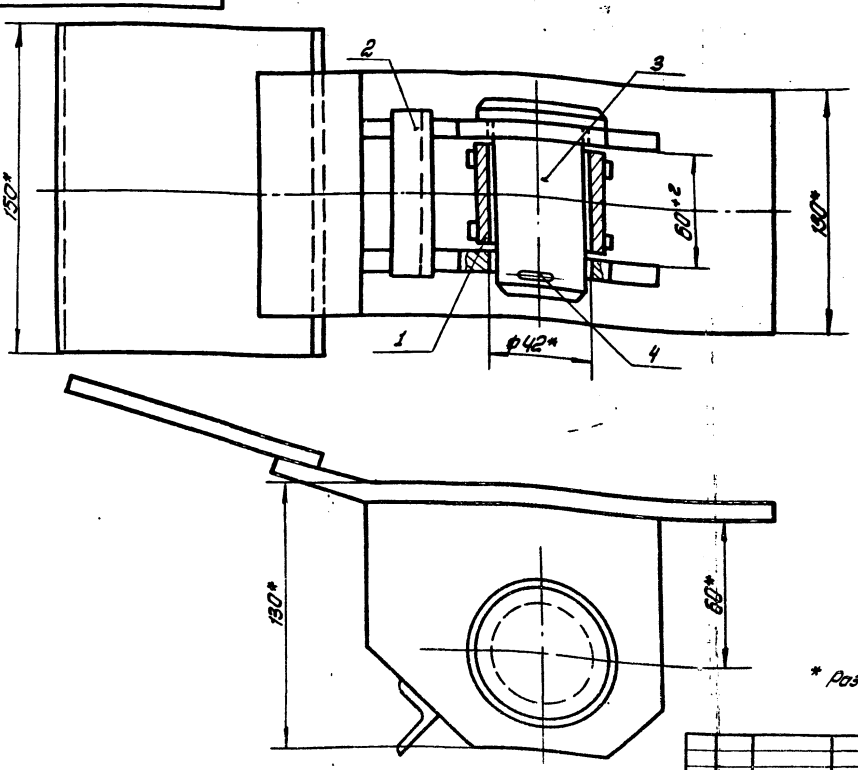

* Размеры для справок.

					ПВ31.02.00.00СБ		
Изм.	Лист	N докум.	Подп.	Дата	Скоба для развертывания рупона. Сборочный чертеж.	Лит.	Масса	Масштаб
Разраб.		Числова		6.82		И	9.4	1:2
Пров.						Лист	Листов 1	
Т.контр.						Гипронефтеспецмонтаж г. Москва		
ГИП		Шитиков		6.82				
Н.контр.		Панова		06.82				
Утв.		Кузнецов		6.82				

Копировал: Формат: А2

ПВ31.02.00.01

12,5

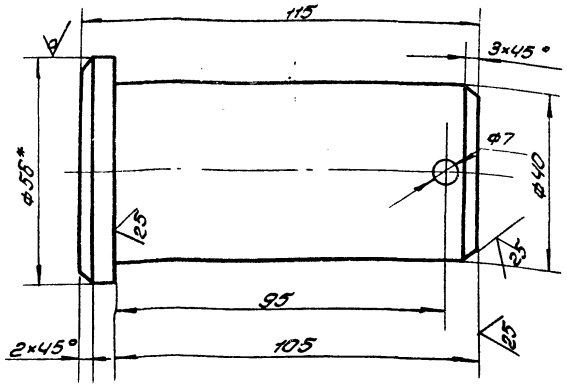

1. Неуказанные предельные отклонения размеров: отверстий - H16; валов - h16; остальных $\pm \frac{IT16}{2}$
2. * Размер для справок.

					ПВ31.02.00.01			
Изм.	Лист	N докум.	Подп.	Дата	Палец	Лит.	Масса	Масштаб
Разраб.		Числова		6.82		И	1:2	1:1
Пров.						Лист	Листов 1	
Т.контр.						Гипронефтеспецмонтаж г. Москва		
ГИП		Шитиков		6.82	Круг Б.55 ГОСТ 2590-71 Ст 5 ГОСТ 535-79			
Н.контр.		Панова		06.82				
Утв.		Кузнецов		6.82				

Копировал: Формат А1

Позиция	Зона	Поз.	Обозначение	Наименование	Кол.	Примечание
				Документация		
12			ПВ31.02.00.00СБ	Сборочный чертеж		
				Сборочные единицы		
11		1	ПВ31.02.01.00	Втулка	1	
11		2	ПВ31.02.02.00	Корпус	1	
				Детали		
11		3	ПВ31.02.08.01	Палец	1	
				Стандартные изделия		
		4		Шплинт 6,3×60-002 ГОСТ 397-79	1	0.02 кг
				Т.П. 705-5-11с.83		8495/3

					ПВ31.02.00.00			
Изм.	Лист	N докум.	Подп.	Дата	Скоба для развертывания рупона	Лит.	Лист	Листов
Разраб.		Числова		6.82		И		1
Пров.						Гипронефтеспецмонтаж г. Москва		
Т.контр.								
ГИП		Шитиков		6.82				
Н.контр.		Панова		06.82				
Утв.		Кузнецов		6.82				

Копировал: Формат А4

ПВ31.02.02.00СБ

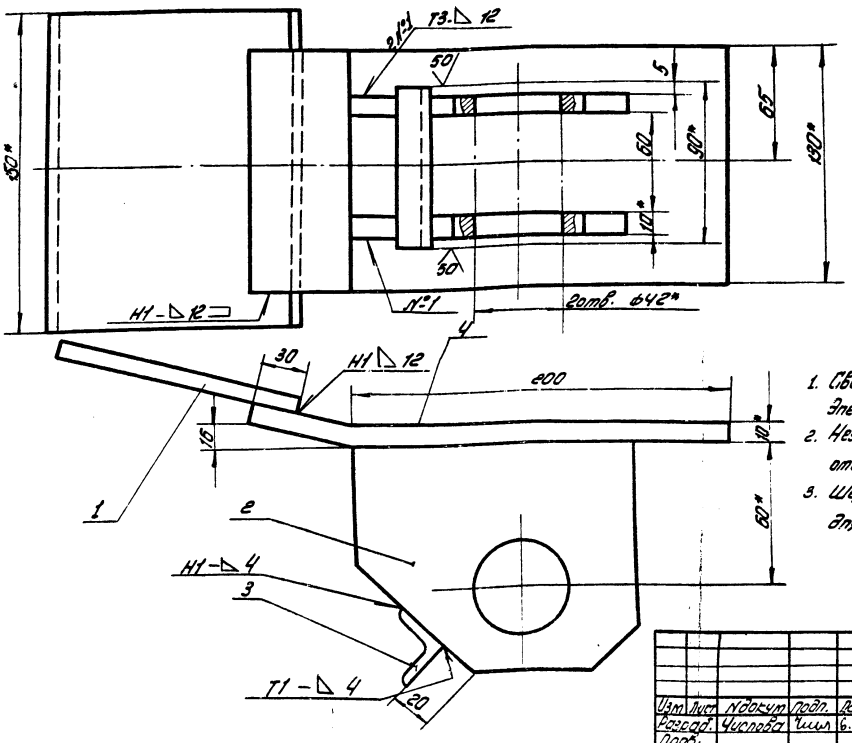

1. Сварные швы по ГОСТ 5264-80. Электроды типа Э42А ГОСТ 9467-75.
2. Неуказанные предельные отклонения размеров: отверстий-Н16; валов-h16; остальных $\pm\frac{IT16}{2}$.
3. Шероховатость поверхностей реза для дет. Б4-25.

Изм.	Лист	N докум.	Подп.	Дата
Разраб.		Числова		6.82
Пров.				
Т.контр.				
Гип.		Шитиков		6.82
Н.контр.		Панова		06.82
Утв.		Кузнецов		6.82

ПВ31.02.00.00СБ

Корпус

Сборочный чертеж

Лит.	Масса	Масштаб
И	2.0	1:2

Лист | Листов 1

Гипронефтеспецмонтаж г. Москва

Копировал: [illegible] Формат: 12

Т.П. 705-5-11с.83 Альбом III

Инв. № подл. | Подп. и дата | Взам. инв. № | Инв. № дубл. | Подп. и дата

ПВ31.02.02.02

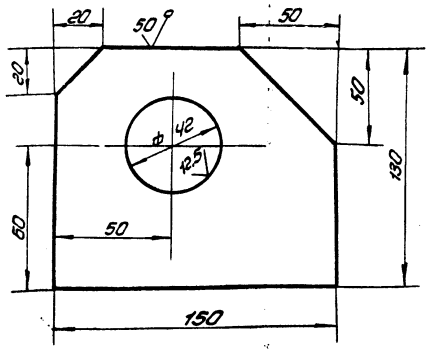

Неуказанные предельные отклонения размеров: отверстий-Н16; валов-h16; остальных $\pm\frac{IT16}{2}$.

Изм.	Лист	N докум.	Подп.	Дата
Разраб.		Числова		6.82
Пров.				
Т.контр.				
Гип.		Шитиков		6.82
Н.контр.		Панова		06.82
Утв.		Кузнецов		6.82

ПВ31.02.02.02.

Щека

Лит.	Масса	Масштаб
И	2,5	1:2

Лист | Листов 1

Полоса $\frac{12\times150\ ГОСТ\ 103-76}{Ст\ 3\ ГОСТ\ 535-79}$

Гипронефтеспецмонтаж г. Москва

Копировал: [illegible] Формат: 11

Формат	Зона	Поз.	Обозначение	Наименование	Кол.	Примечание
				Документация		
12			ПВ 31.02.02.00 СБ	Сборочный чертеж		
				Детали		
Б4		1	ПВ31.02.02.01	Пластина		
				Полоса $\frac{10\times150\ ГОСТ\ 103-76}{Ст\ 3\ ГОСТ\ 535-79}$		
				L= 200±2	1	3.0кг
11		2	ПВ31.02.02.02	Щека	2	
Б4		3	ПВ31.02.02.03	Перекладина		
				Уголок $\frac{Б\cdot25\times25\times4\ ГОСТ\ 8509-72}{Ст.3\ ГОСТ\ 535-79}$		
				L= 100±2	1	0.20кг
Б4		4	ПВ31.02.02.04	Пластина		
				Полоса $\frac{10\times150\ ГОСТ\ 103-76}{Ст.3\ ГОСТ\ 535-79}$		
				L= 270±2	1	4.20кг
				Т.П. 705-5-11 с.83		8485/3

Изм.	Лист	N докум.	Подп.	Дата
Разраб.		Числова		6.82
Пров.				
Гип.		Шитиков		6.82
Н.контр.		Панова		06.82
Утв.		Кузнецов		6.82

ПВ31.02.02.00

Корпус

Лит.	Лист	Листов
И		1

Гипронефтеспецмонтаж г. Москва

Копировал: [illegible] Формат: 11

ПВ31.02.01.01

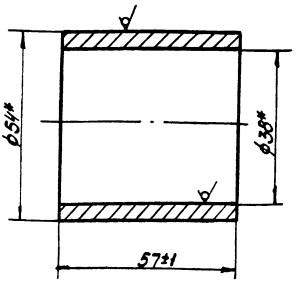

* Размеры для справок

Изм.	Лист	№ докум.	Подп.	Дата	
Разраб.		Числова		6.82	ПВ31.02.01.01 Втулка
Пров.					Лит. И — Масса 0,7 — Масштаб 1:1
Т.контр.					Лист — Листов 1
Н.контр.		Шутикова		6.82	Труба 54х8 ГОСТ 8732-78 В10 ГОСТ 8731-74
Утв.		Куценова		6.82	Гипронефтеспецмонтаж г. Москва

Формат А1

ПВ31.02.01.02

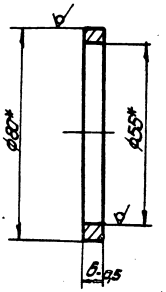

* Размеры для справок

Изм.	Лист	№ докум.	Подп.	Дата	
Разраб.		Числова		6.82	ПВ31.02.01.02 Кольцо
Пров.					Лит. И — Масса 0,2 — Масштаб 1:1
Т.контр.					Лист — Листов 1
Н.контр.		Шутикова		6.82	Труба 80х6 ГОСТ 8732-78 В10 ГОСТ 8731-74
Утв.		Куценова		6.82	Гипронефтеспецмонтаж г. Москва

Формат А1

ПВ31.02.01.00СБ

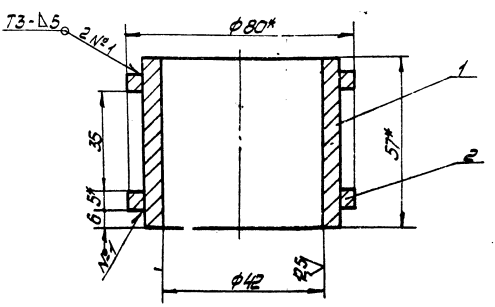

1. Сварные швы по ГОСТ 5264-80
   Электроды типа Э42А ГОСТ 9467-75.
2. Неуказанные предельные отклонения размеров: отверстий - H16, остальных - $\pm \frac{IT16}{2}$.
3. * Размеры для справок.

Изм.	Лист	№ докум.	Подп.	Дата	
Разраб.		Числова		6.82	ПВ31.02.01.00СБ Втулка Сборочный чертеж
Пров.					Лит. И — Масса 1,2 — Масштаб 1:1
Т.контр.					Лист — Листов 1
Н.контр.		Шутикова		6.82	Гипронефтеспецмонтаж г. Москва
Утв.		Куценова		6.82	

Формат А1

Формат	Зона	Поз.	Обозначение	Наименование	Кол.	Примеч.
				Документация		
А4			ПВ31.02.01.00СБ	Сборочный чертеж		
				Детали		
А4		1	ПВ31.02.01.01	Втулка	1	
А4		2	ПВ31.02.01.02	Кольцо	2	

т.п. 705-5-11с.83 8485/3

Изм.	Лист	№ докум.	Подп.	Дата	
Разраб.		Числова		6.82	ПВ31.02.01.00 Втулки
Пров.					Лит. — Лист — Листов 1
Т.контр.					Гипронефтеспецмонтаж г. Москва
Н.контр.		Шутикова		6.82	
Утв.		Куценова		6.82	

Формат А1

Работа 15-1694-6

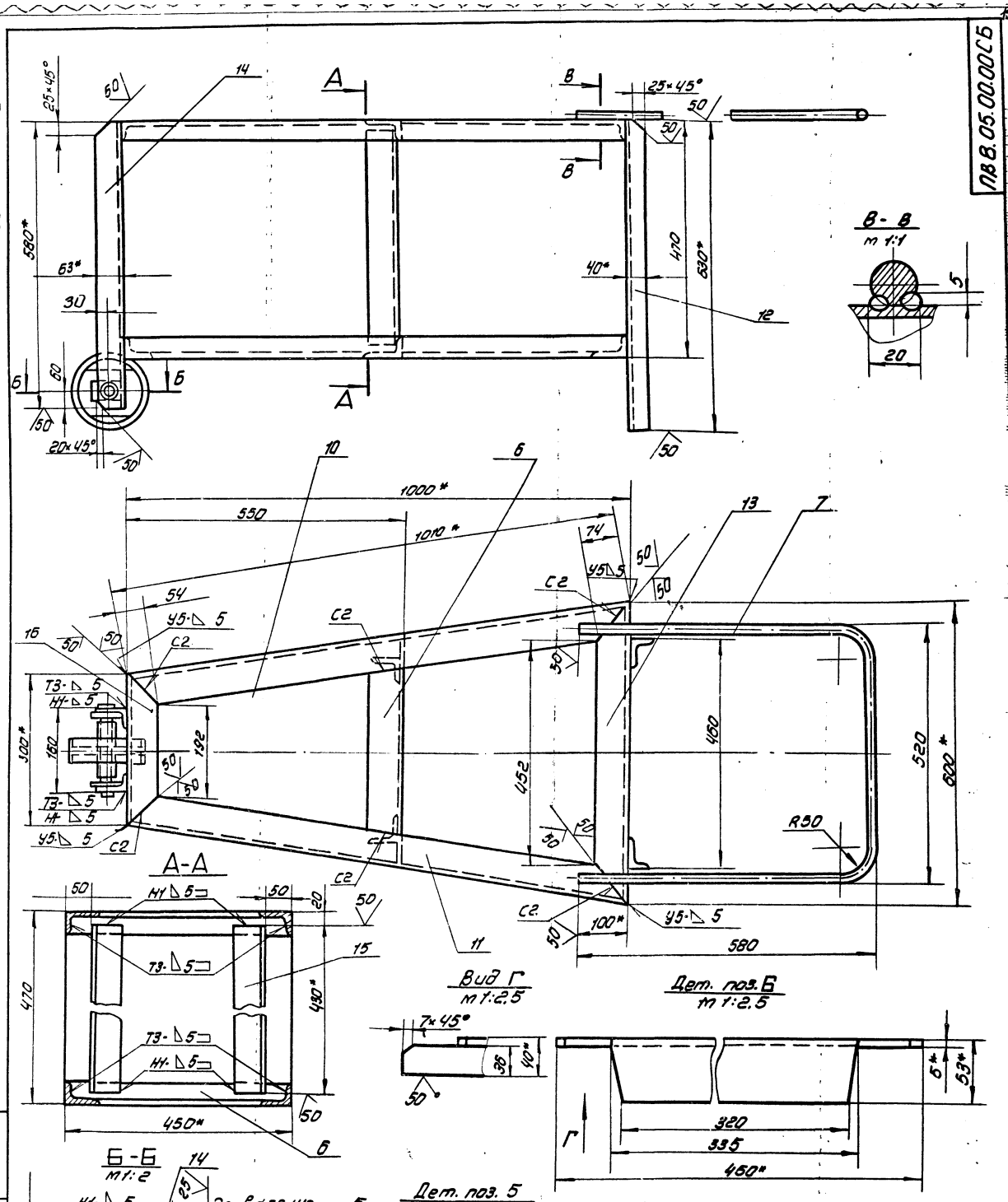

1. Сварные швы по ГОСТ 5264-80. Электроды типа Э42А ГОСТ 9467-75. Шов № 1 - сварка ручная электродуговая.
2. Неуказанные предельные отклонения размеров: отверстий - Н14; валов - h14; остальных ± $\frac{\text{УТ16}}{2}$
3. * Размеры для справок.
4. ** Отверстие ф25 в дет. поз. 5 сверлить после сварки.

Т.П. 705-5-11с.83 8485/3

					ПВВ.05.00.00СБ			
Изм.	Лист	N докум.	Подп.	Дата	Упор клиновой Сборочный чертеж	Лит.	Масса	Масштаб
Разраб.		Кузьмин		6.82		Н	46.5	1:5
Пров.		Чистов		6.82		Лист	Листов 1	
Т.контр.						Гипронефтеспецмонтаж г. Москва		
Гип.		Шитиков		6.82				
Н.контр.		Пинова		6.82				
Утв.		Кузнецов		6.82				

Копировал: Шикач Формат 22

ПВ8.05.00.04

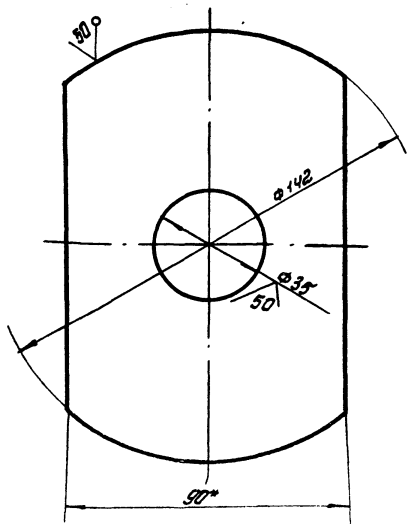

1. Неуказанные предельные отклонения размеров: отверстий - H16; валов - h16;
2. * Размер для справок.

Изм	Лист	N докум.	Подп.	Дата	ПВ8.05.00.04	Лит.	Масса	Масштаб
Разраб.		Кузьмина		6.82	Диафрагма	И	0,65	1:1
Пров.		Числова		6.82		Лист	Листов 1	
Т.контр.								
ГИП		Шитиков		6.82	Полоса Б-8-90 ГОСТ 103-76 Ст.3 ГОСТ 535-79	Гипронефтеспецмонтаж г. Москва		
Н.контр.		Панова		06.82				
Утв.		Кузнецов		6.82				

Формат: 11

ПВ8.05.00.01

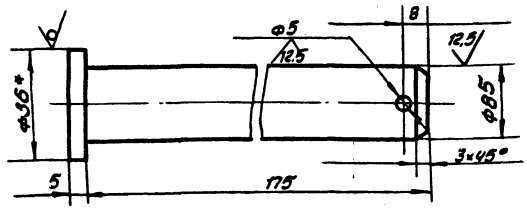

1. Неуказанные предельные отклонения размеров: отверстий - H16; валов - h16; остальных $\pm \frac{IT16}{2}$
2. * Размер для справок.

Изм	Лист	N докум.	Подп.	Дата	ПВ8.05.00.01	Лит.	Масса	Масштаб
Разраб.		Кузьмина		6.82	Ось	Н	0,70	1:1
Пров.		Числова		6.82		Лист	Листов 1	
Т.контр.								
ГИП		Шитиков		6.82	Круг В-36 ГОСТ 2590-71 Ст.3 ГОСТ 535-79	Гипронефтеспецмонтаж г. Москва		
Н.контр.		Панова		6.82				
Утв.		Кузнецов		6.82				

Формат 11

Формат	Зона	Поз.	Обозначение	Наименование	Кол.	Примечание
Б4		11	ПВ8.05.00.09	Уголок		
				Уголок Б-63×40×5 ГОСТ 8510-72 Ст.3 ГОСТ 535-79		
				L= 1010±3	2	3.95кг
Б4		12	ПВ8.05.00.10	Уголок		
				Уголок Б-63×40×5 ГОСТ 8510-72 Ст.3 ГОСТ 535-79		
				L= 630±3	2	2.46кг
Б4		13	ПВ8.05.00.11	Уголок		
				Уголок Б-63×40×5 ГОСТ 8510-72 Ст.3 ГОСТ 535-79		
				L= 600±3	2	2,35кг
Б4		14	ПВ8.05.00.12	Уголок		
				Уголок Б-63×40×5 ГОСТ 8510-72 Ст.3 ГОСТ 535-79		
				L= 580±3	2	2.27кг
Б4		15	ПВ8.05.00.13	Уголок		
				Уголок Б-63×40×5 ГОСТ 8510-72 Ст.3 ГОСТ 535-79		
				L= 430±2	2	1.68кг
Б4		16	ПВ8.05.00.14	Уголок		
				Уголок Б-63×40×5 ГОСТ 8510-72 Ст.3 ГОСТ 535-79		
				L= 300±2	2	1.17кг
				Стандартные изделия		
		8		Шайба 25.04.016		
				ГОСТ 11371-78	1	0.02кг
		9		Шплинт 5×50.002		
				ГОСТ 397-79	1	0.01кг

Изм	Лист	№ докум.	Подп.	Дата	ПВ8.05.00.00	Лист 2

Формат: 11

Формат	Зона	Поз.	Обозначение	Наименование	Кол.	Примечание
				Документация		
Б4			ПВ8.05.00.00 СБ	Сборочный чертеж		
				Детали		
11		1	ПВ8.05.00.01	Ось	1	
Б4		2	ПВ8.06.00.02	Ступица		
				Труба 25×3,2 ГОСТ 3262-75		
				L= 130±1	1	0.38кг
Б4		3	ПВ8.05.00.03	Обод		
				Труба 159×8 ГОСТ 8732-78 / В10 ГОСТ 8731-74		
				L= 50±1	1	1.50кг
11		4	ПВ8.05.00.04	Диафрагма	1	
Б4		5	ПВ8.05.00.05	Накладка		
				Полоса Б-8×50 ГОСТ 103-76 Ст.3 ГОСТ 535-79		
				L= 62±1	2	0.16кг
Б4		6	ПВ8.05.00.06	Перекладина		
				Уголок Б-63×40×5 ГОСТ 8510-72 Ст.3 ГОСТ 535-79		
				L= 450±2	2	1.52кг
Б4		7	ПВ8.05.00.07	Ручка		
				Круг В-16 ГОСТ 2590-71 Ст.3 ГОСТ 535-79		
				L= 1600±4	1	2.50кг
Б4		10	ПВ8.05.00.08	Уголок L= 1010±3		
				Уголок Б-63×40×5 ГОСТ 8510-72 Ст.3 ГОСТ 535-79	2	3,95кг
						8485/3

Т.П. 705-5-11 с.83

Изм	Лист	N докум.	Подп.	Дата	ПВ8.05.00.00	Лит.	Лист	Листов
Разраб.		Кузьмина		6.82	Упор клиновой	И	1	2
Пров.		Числова		6.82		Гипронефтеспецмонтаж г. Москва		
Н.контр.		Панова		06.82				
Утв.		Кузнецов		6.82				

Копировал: [illegible]

Формат 11

Т.П. 705-5-11с.83 Альбом III

т.п. 705-5-11с.83 Альбом III

Позиция	Поз.	Обозначение	Наименование	Кол.	Примеч.
			Документация		
12		ПВ7.11.00.00 СБ	Сборочный чертеж		
			Детали		
11	1	ПВ7.11.00.01	Уголок	2	

Инв.№ подл. | Подп. и дата | Взам. инв.№ | Инв.№ дубл. | Подп. и дата

Изм.	Лист	№ докум.	Подп.	Дата
Разраб.		Чистова		6.82
Пров.		Кузьмина		6.82
Т.контр.		Шитиков		6.82
Н.контр.		Панова		6.82
Утв.		Кузнецов		6.82

ПВ7.11.00.00

Клин

Лит.	Масса	Масштаб
И		1:5
Лист	Листов 1	

Гипронефтеспецмонтаж г. Москва

Формат А1

ПВ7.11.00.01

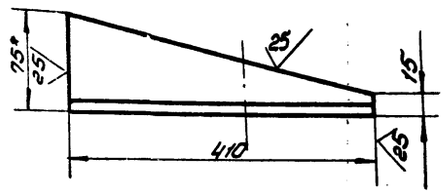

1. Неуказанные предельные отклонения размеров: валов - h16.
2. * Размер для справок.

Изм.	Лист	№ докум.	Подп.	Дата
Разраб.		Чистова		6.82
Пров.		Кузьмина		6.82
Т.контр.				
Гип		Шитиков		6.82
Н.контр.		Панова		6.82
Утв.		Кузнецов		6.82

ПВ7.11.00.01

Уголок

Лит.	Масса	Масштаб
И	3.5	1:5
Лист	Листов 1	

Уголок Б-75*75*8 ГОСТ 8509-72 / Ст.3 ГОСТ 535-79

Гипронефтеспецмонтаж г. Москва

Формат А1

ПВ7.11.00.00 СБ

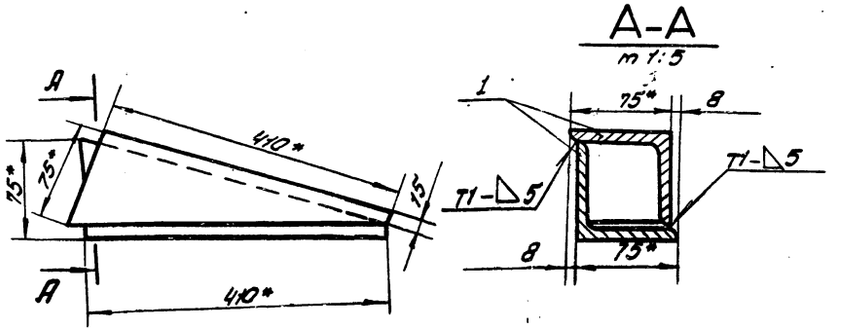

1. Сварные швы по ГОСТ 5264-80. Электроды сварочные типа Э42А ГОСТ 9467-75.
2. Неуказанные предельные отклонения размеров: остальных $\pm \frac{IT16}{2}$.
3. * Размеры для справок.

т.п. 705-5-11с.83 8485/3

Изм.	Лист	№ докум.	Подп.	Дата
Разраб.		Чистова		6.82
Пров.				
Т.контр.				
Гип		Шитиков		6.82
Н.контр.		Панова		6.82
Утв.		Кузнецов		6.82

ПВ7.11.00.00 СБ

Клин
Сборочный чертеж

Лит.	Масса	Масштаб
И	4.0	1:5
Лист	Листов 1	

Гипронефтеспецмонтаж г. Москва

Копировал: Шикай

Формат А1

ПВ5. 52.00.00 СБ

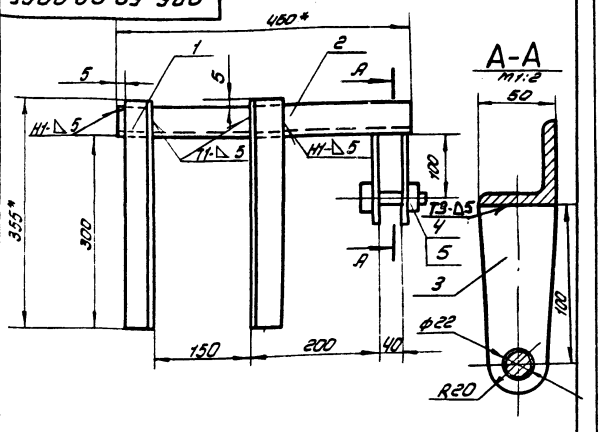

1. Сварные швы по ГОСТ 5264-80.
   Электроды сварочные типа Э42А ГОСТ 9467-75.
2. Неуказанные предельные отклонения размеров:
   отверстий - H16;
   валов - h16; остальных: $\pm \frac{IT16}{2}$.
3. Шероховатость поверхностей реза для дет. 6Ч $\sqrt{25}$.
4. *Размеры для справок.

Изм.	Лист	№ докум.	Подп.	Дата
Разраб.		Кузьмина		6.82
Пров.		Числова		6.82
Т.контр.				
ГИП		Стиранова		6.82
Н.контр.		Панова		6.82
Утв.		Кузнецов		6.82

ПВ5. 52.00.00 СБ

Скоба для навешивания блока
Сборочный чертеж.

Лит.	Масса	Масштаб
И	6.0	1:5
Лист	Листов 1	

Стройнефтеспецмонтаж г. Москва

Формат: 11

Альбом III
Т.П. 705-5-11с.83

Инв. № подл. | Подп. и дата | Взам. инв. № | Инв. № дубл. | Подп. и дата

Формат	Зона	Поз.	Обозначение	Наименование	Кол.	Примеч.
				Документация		
11			ПВ5. 52.00.00 СБ	Сборочный чертеж		
				Детали		
61		1	ПВ5. 62.00.01	Уголок		
				Уголок Б-50×50×5 ГОСТ 8509-72 / Ст.3 ГОСТ 535-79		
				L = 355±2	2	1.3 кг
61		2	ПВ5. 52.00.02	Уголок		
				Уголок Б-50×50×5 ГОСТ 8509-72 / Ст.3 ГОСТ 535-79		
				L = 450±2	1	1.7 кг.
61		3	ПВ5. 62.00.03	Щека		
				Лист Б-8 ГОСТ 19903-74 / Ст.3 ГОСТ 14637-79		
				(50×120)±1	2	0.4 кг.
				Стандартные изделия		
		4		Болт М20×75.58 ГОСТ 7798-70	1	
		5		Гайка М20.5 ГОСТ 5915-70	1	

ПВ5. 52.00.00

Скоба для навешивания блока

Лит.	Лист	Листов
И		1

Стройнефтеспецмонтаж г. Москва

Формат: 11

ПВ51.06.00.03

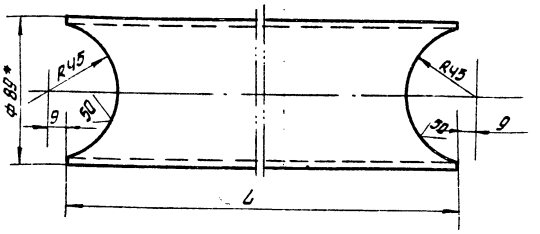

Обозначение	L, мм	Масса, кг.
ПВ51.06.00.03	650	5,45
ПВ51.05.00.03.01.	1170	9.0.

1. Неуказанные предельные отклонения размеров:
   отверстий - H16; валов - h16; остальных: $\pm \frac{IT16}{2}$.
2. Размер для справок.

Изм.	Лист	№ докум.	Подп.	Дата
Разраб.		Кузьмина		6.82
Пров.		Числова		6.82
Т.контр.				
ГИП		Стиранова		6.82
Н.контр.		Панова		6.82
Утв.		Кузнецов		6.82

ПВ51.06.00.03

Труба

Лит.	Масса	Масштаб
И	см. чертеж	1:2
Лист	Листов 1	

Труба 89×4 ГОСТ 8732-78 / В-10 ГОСТ 8731-74

Стройнефтеспецмонтаж г. Москва

Формат: 11

Альбом III
Т.П. 705-5-11с.83

Инв. № подл. | Подп. и дата | Взам. инв. № | Инв. № дубл. | Подп. и дата

Формат	Зона	Поз.	Обозначение	Наименование	Кол.	Примеч.
				Документация		
12			ПВ51.06.00.00 СБ	Сборочный чертеж		
				Детали		
11		1	ПВ51.00.00.01.	Ухо	2	
11		2	ПВ51.05.00.02	Лапец	1	
11		3	ПВ51.06.00.03	Труба	2	
		4	ПВ51.06.00.03-01	Труба	2	
64		5	ПВ51.06.00.04	Труба		
				Труба 108×7 ГОСТ 8732-78 / В-10 ГОСТ 8731-74		
				L = 350±2	1	9.0 кг.
64		6	ПВ51.06.00.06	Стойка		
				Труба 89×4 ГОСТ 8732-78 / В-10 ГОСТ 8731-74		
				L = 2000±4	4	17.0 кг.
				Стандартные изделия		
		7		Шплинт 8×55 ГОСТ 397.79	1	
				Т.П. 705-5-11с.83		8485/3

Изм.	Лист	№ докум.	Подп.	Дата
Разраб.		Кузьмина		6.82
Пров.		Числова		6.82
Т.контр.				
ГИП		Стиранова		6.82
Н.контр.		Панова		6.82
Утв.		Кузнецов		6.82

ПВ51.06.00.00

Узлы для демонтажа монтажной стойки

Лит.	Лист	Листов
И		1

Стройнефтеспецмонтаж г. Москва

Копировал: Шкаев

Формат: 11

Работа 15-10.84-0

ПВ65.07.00.00СБ

Т.П. 705-5-11с.83 Альбом III

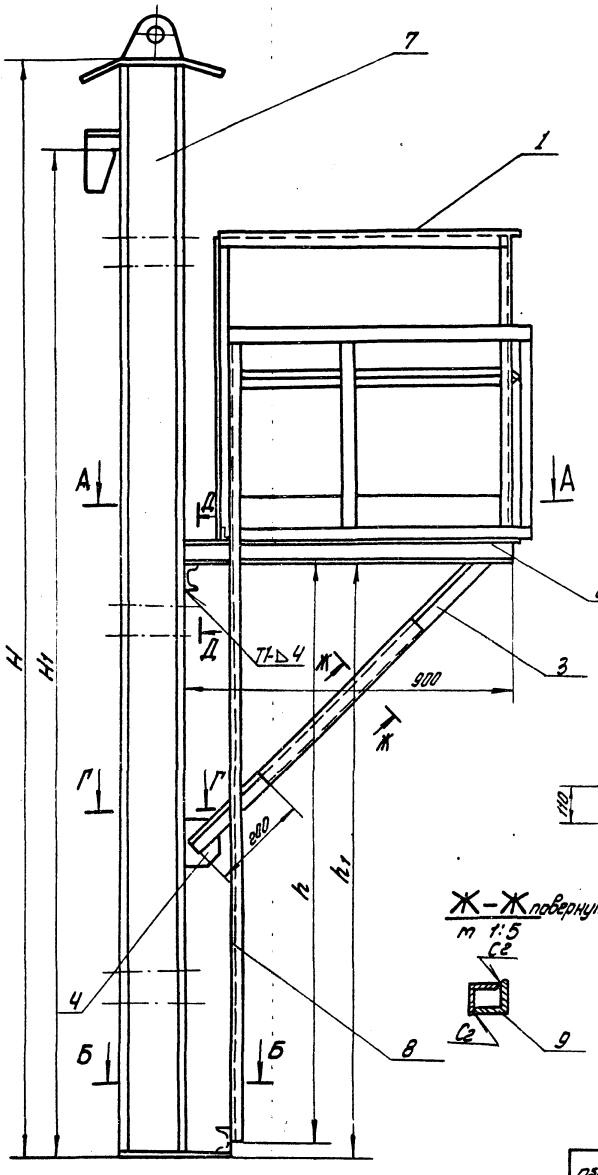

Д-Д
м 1:5

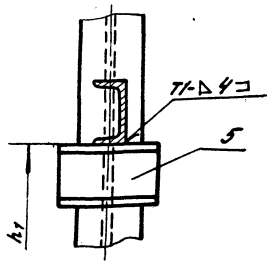

I
м 1:5

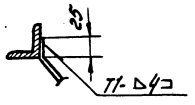

А-А

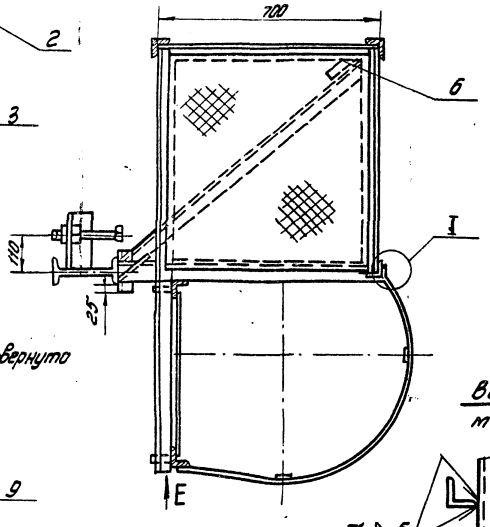

Ж-Ж повернуто
м 1:5

Вид Е
м 1:5



Обозначение	Размеры, мм				Масса, кг	Примечание
	H	H1	h	h1		
ПВ65.07.00.00-	2980	3380	1700	1750	210	Высота стенки 2980
-01	4470	4870	2400	2450	250	—"— 4470

Б-Б

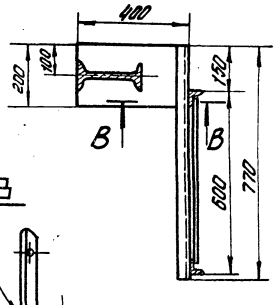

Г-Г

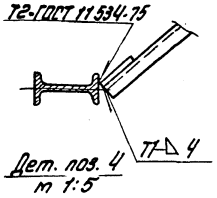

В-В

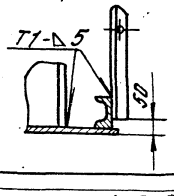

Дет. поз. 4
м 1:5

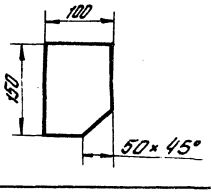

1. Сварные швы по ГОСТ 5264-80. Электроды сварочные типа 942А ГОСТ 9467-75.
2. Неуказанные предельные отклонения размеров: отверстий - Н16; остальных $\pm \frac{IT16}{2}$.
3. Шероховатость поверхностей реза для деталей Б4-25.
4. * Размеры для справок.

Т.П. 705-5-11с.83 8485/3

Изм.	Лист	N докум.	Подп.	Дата
Разраб.		Кузьмина		6.82
Пров.		Чистова		6.82
Т.контр.				
Гип.		Шитиков		6.82
Н.контр.		Панова		26.82
Утв.		Кузнецов		6.82

ПВ65.07.00.00СБ

Приспособление для затыкания вертикального монтажного стыка. Сборочный чертеж

Лит.	Масса	Масштаб
И	ст. табл.	1:10

Лист | Листов 1

Гипронефтеспецмонтаж г. Москва

Инв.№ подл. | Подп. и дата | Взам. инв.№ | Инв.№ дубл. | Подп. и дата

Копировал: [illegible] Формат: 2

Т.П. 705-5-11с.83 Альбом III

Формат	Зона	Поз.	Обозначение	Наименование	Кол.	Примечание
11		11	ПВ65.07.02.11	Уголок	3	
64		12	ПВ65.07.02.12	Опора		
				Лист $\frac{6\text{-}20\ ГОСТ\ 19903\text{-}74}{Ст3\ ГОСТ\ 14637\text{-}79}$		
				(200×410)±3	1	12.5кг.
64		13	ПВ65.07.02.13	Швеллер		
				Швеллер $\frac{10\ ГОСТ\ 8240\text{-}72}{Ст3\ ГОСТ\ 535\text{-}79}$		
				L=770±2,7	1	6.7кг
64		14	ПВ65.07.02.14	Уголок		
				Уголок $\frac{6\text{-}32\times32\times3\ ГОСТ\ 8509\text{-}72}{Ст3\ ГОСТ\ 535\text{-}79}$		
				L=145±1,5	1	0.3кг.
				Стандартные изделия		
		15		М16×32. 58.026		
				ГОСТ 7798-70	6	
		16		М16. 4. 026		
				ГОСТ 5915-70	6	
			Переменные данные	для исполнений		
				ПВ65.07.02.00 Ст. СБ.		
				Детали		
64		17	ПВ65.07.02.00	Балка		
				Двутавр $\frac{20\ ГОСТ\ 8239\text{-}72}{Ст3\ ГОСТ\ 535\text{-}79}$		
				L=3350±5	1	70.35кг.
				ПВ65.07.02.00-01 Ст. СБ.		
				Детали		
64		17	ПВ65.07.02.00-01	Балка		
				Двутавр $\frac{20\ ГОСТ\ 8239\text{-}72}{Ст3\ ГОСТ\ 535\text{-}79}$		
				L=4840±6	1	101.64

Изм. Лист № докум. Подп. Дата

ПВ65.07.02.00 Лист 2

Формат	Зона	Поз.	Обозначение	Наименование	Кол.	Примечание
				Документация		
22			ПВ65.07.02.00 СБ	Сборочный чертеж		
				Детали		
64		1	ПВ65.07.02.01	Пластина		
				Лист $\frac{6\text{-}10\ ГОСТ\ 19903\text{-}74}{Ст3\ ГОСТ\ 14637\text{-}79}$		
				L=500±2	1	4.9кг.
11		2	ПВ65.07.02.02	Ухо	2	1,6кг
64		3	ПВ65.07.02.03	Труба		
				Труба $\frac{57\times4\ ГОСТ\ 8732\text{-}78}{В10\ ГОСТ\ 8731\text{-}74}$		
				L=125±1,2	1	0,7кг
64		4	ПВ65.07.02.04	Ребро		
				Полоса $\frac{14\times100\ ГОСТ\ 103\text{-}76}{Ст.3\ ГОСТ\ 535\text{-}79}$		
				L=200±1,5	1	22кг
11		5	ПВ65.07.02.05	Ловитель	1	
11		6	ПВ65.07.02.06	Гайка	6	
11		7	ПВ65.07.02.07	Винт	6	
11		8	ПВ65.07.02.08	Уголок	3	
11		9	ПВ65.07.02.09	Уголок	3	
64		10	ПВ65.07.02.10	Пластина		
				Лист $\frac{6\text{-}8\ ГОСТ\ 19903\text{-}74}{Ст.3\ ГОСТ\ 14637\text{-}79}$		
				(110×50)±2	3	0,4кг

Изм. Лист № докум. Подп. Дата

ПВ65.07.02.00

Разраб. Кузьминов 6.82
Пров. Чистяков 6.82
ГИП Шитиков 6.82
Н.контр. Панова 6.82
Утв. Кузьмина 6.82

Балка

Лит. И | Лист 1 | Листов 2

Гипронефтеспецмонтаж г. Москва

Формат: 11

Формат	Зона	Поз.	Обозначение	Наименование	Кол.	Примечание
				Уголок $\frac{6\text{-}50\times50\times5\ ГОСТ\ 8509\text{-}72}{Ст.3\ ГОСТ\ 535\text{-}79}$		
64		6	ПВ65.07.00.05	L=200±1,5	1	0,8кг
64		9	ПВ65.07.00.06	L=800±3	1	3.0кг
			Переменные данные	для исполнений		
				ПВ65.07.00.00 Ст. СБ		
				Сборочные единицы		
11		7	ПВ65.07.02.00	Балка	1	
11		8	ПВ65.07.03.00	Лестница	1	
				ПВ65.07.00.00-01 Ст. СБ		
				Сборочные единицы		
11		7	ПВ65.07.02.00-01	Балка	1	
11		8	ПВ65.07.03.00-01.	Лестница	1	

Изм. Лист № докум. Подп. Дата

ПВ65.07.00.00 Лист 2

Формат: 11

Формат	Зона	Поз.	Обозначение	Наименование	Кол.	Примечание
				Документация		
22			ПВ65.07.00.00 СБ	Сборочный чертеж		
				Сборочные единицы		
11		1	ПВ65.07.01.00	Площадка	1	
				Детали		
64		2	ПВ65.07.00.01	Опора		
				Швеллер $\frac{10\ ГОСТ\ 8240\text{-}72}{Ст.3\ ГОСТ\ 535\text{-}79}$		
				L=1100±3	1	9.5кг.
64		3	ПВ65.07.00.02	Раскос		
				Уголок $\frac{6\text{-}50\times50\times5\ ГОСТ\ 8509\text{-}72}{Ст.3\ ГОСТ\ 535\text{-}79}$		
				L=1250±3	1	4.7кг
64		4	ПВ65.07.00.03	Косынка		
				Лист $\frac{6\text{-}8\ ГОСТ\ 19903\text{-}74}{Ст.3\ ГОСТ\ 14637\text{-}79}$		
				(150×100)±1	1	0,9кг
64		5	ПВ65.07.00.04	Швеллер		
				Швеллер $\frac{10\ ГОСТ\ 8240\text{-}72}{Ст.3\ ГОСТ\ 535\text{-}79}$		
				L=150±1,2	1	1.3кг
64		6	ПВ65.07.00.СБ	Уголок		
				Т.П. 705-5-11с.83		8485/3

Изм. Лист № докум. Подп. Дата

ПВ65.07.00.00

Разраб. Кузьминов 6.82
Пров. Чистяков 6.82
ГИП Шитиков 6.82
Н.контр. Панова 6.82
Утв. Кузьмина 6.82

Приспособление для замыкания вертикального монтажного отыка.

Лит. И | Лист 1 | Листов 1

Гипронефтеспецмонтаж г. Москва

Копировал. [signature]

Формат: 11

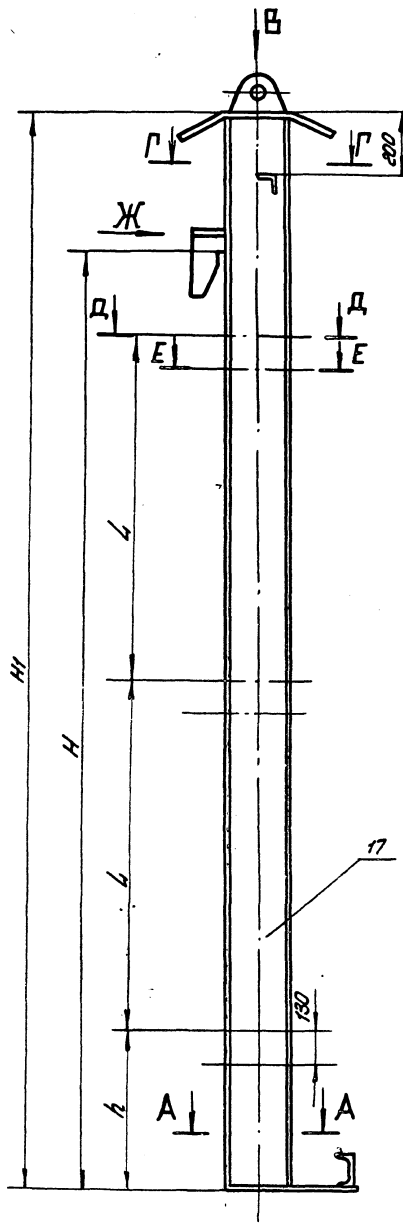

Вид В
м 1:5

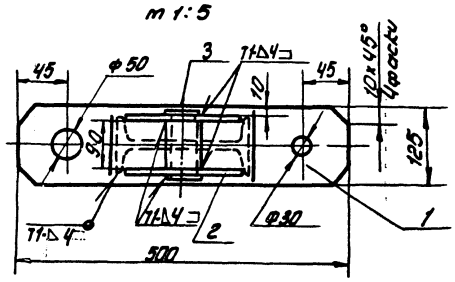

Д - Д
м 1:5

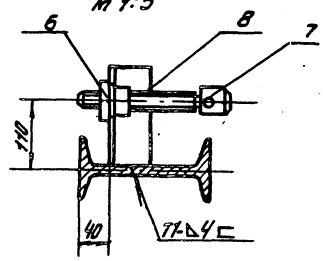

Е - Е
м 1:5

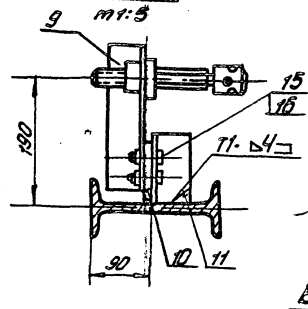

Г - Г
м 1:5

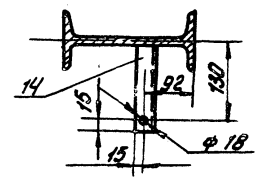

Вид Ж
м 1:5

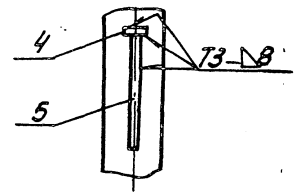

Обозначение	Размеры, мм				Масса кг	Примечание
	H	H1	h	L		
ПВ65.07.02.00	2980	3380	350	1215	126.0	Р.р V=50м³
- 01	4470	4870	600	1835	158.0	Р.р V=80м³

А-А

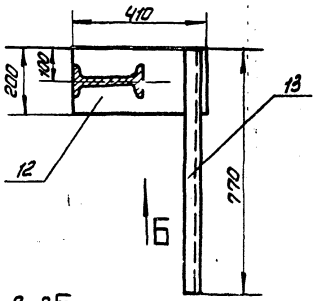

Вид Б

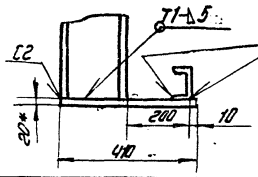

Дет. поз. 4
м 1:2

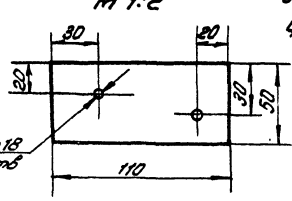

1. Сварные швы по ГОСТ 5264-80. Электроды сварочные типа Э42А ГОСТ 9467-75.
2. Неуказанные предельные отклонения размеров:
   отверстий - H16;
   валов - h 16; $\pm \frac{IT16}{2}$
   остальных
3. Шероховатость поверхностей реза для деталей - Б4 $\frac{25}{V}$.
4. * Размеры для справок.

Т.П. 705-5-11с.83 8485/3

Изм.	Лист	N докум.	Подп.	Дата	ПВ65.07.02.00 СБ			
Разраб.		Чурмина		6.82	Балка	Лит.	Масса	Масштаб
Пров.		Числова		6.82	Сборочный чертеж	Ч	ст. тадл	1:10
Т.контр.						Листов	Листов 1	
ГИП		Шитиков		6.82		Минрегионтеплоэнергомонтаж г. Москва		
Н.контр.		Панова		6.82				
Утв.		Кучерова		6.82				

Копировал: Шишк

Формат А2

Работа 15-1594-6 Инв.№ подл. | Подп. и дата | Взам. инв.№ | Инв.№ дубл. | Подп. и дата

ПВ65.07.02.06

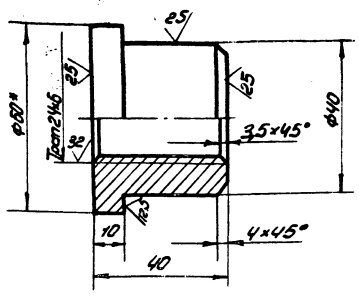

1. Неуказанные предельные отклонения размеров: отверстий - H16; валов - h16; остальных $\pm \frac{IT16}{2}$.
2. * Размер для справок.

				ПВ65.07.02.06			
Изм.	Лист	N докум.	Подп.	Дата			
Разраб.		Кузьмина		6.82	Гайка	Лит.	Масса	Масштаб
Пров.		Числова		6.82		И	0,4	1:1
Т. контр.						Лист	Листов 1
Гип		Шитиков		6.82	Прут В.60 ГОСТ 2590-71 / Ст.3 ГОСТ 535-79	Нитронефтеспецмонтаж г. Москва
Н. контр.		Панова		6.82		
Утв.		Кузнецов		6.82		

Инв.№ подл. | Подп. и дата | Взам. инв.№ | Инв.№ дубл. | Подп. и дата

Формат А1

ПВ65.07.02.08

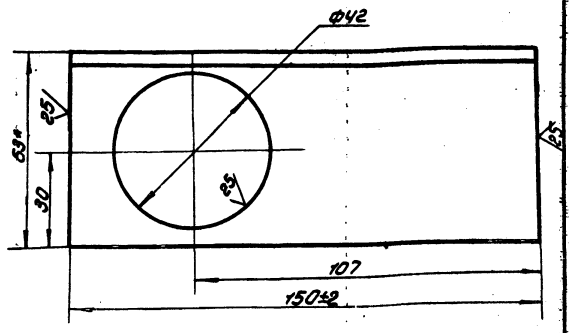

1. Неуказанные предельные отклонения размеров: отверстий - H16; остальных $\frac{IT16}{2}$.
2. * Размер для справок.

				ПВ65.07.02.08			
Изм.	Лист	N докум.	Подп.	Дата			
Разраб.		Кузьмина		6.82	Уголок	Лит.	Масса	Масштаб
Пров.		Числова		6.82		Н	0,6	1:1
Т. контр.						Лист	Листов 1
Гип		Шитиков		6.82	Уголок Б-63×63×4 ГОСТ 8509-72 / Ст.3 ГОСТ 535-79	Нитронефтеспецмонтаж г. Москва
Н. контр.		Панова		6.82		
Утв.		Кузнецов		6.82		

Инв.№ подл. | Подп. и дата | Взам. инв.№ | Инв.№ дубл. | Подп. и дата

Формат А1

ПВ65.07.02.05

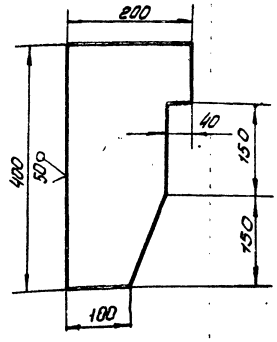

Неуказанные предельные отклонения размеров: валов - h16; остальных $\pm \frac{IT16}{2}$.

				ПВ65.07.02.05			
Изм.	Лист	N докум.	Подп.	Дата			
Разраб.		Кузьмина		6.82	Ловитель	Лит.	Масса	Масштаб
Пров.		Числова		6.82		И	8,0	1:5
Т. контр.						Лист	Листов 1
Гип		Шитиков		6.82	Лист Б-14 ГОСТ 19903-74 / Ст.3 ГОСТ 14637-79	Нитронефтеспецмонтаж г. Москва
Н. контр.		Панова		6.82		
Утв.		Кузнецов		6.82		

Инв.№ подл. | Подп. и дата | Взам. инв.№ | Инв.№ дубл. | Подп. и дата

Формат А1

ПВ65.07.02.07

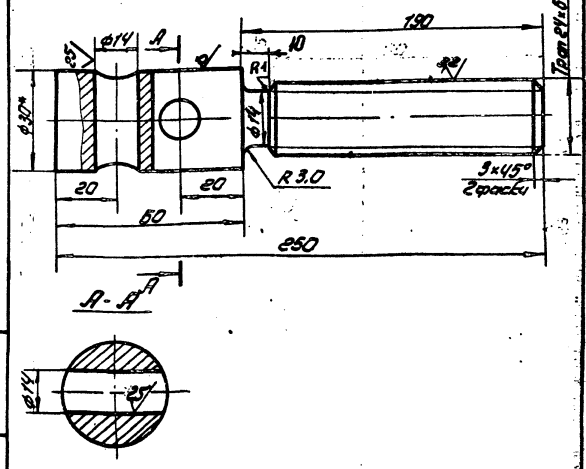

1. Неуказанные предельные отклонения размеров: отверстий - H16; валов - h16; остальных - $\pm \frac{IT16}{2}$.
2. * Размер для справок.

Т.П. 705-5-11с.83 8485/3

				ПВ65.07.02.07			
Изм.	Лист	N докум.	Подп.	Дата			
Разраб.		Кузьмина		6.82	Винт	Лит.	Масса	Масштаб
Пров.		Числова		6.82		Н	1,1	1:1
Т. контр.						Лист	Листов 1
Гип.		Шитиков		1.83	Круг В-32 ГОСТ 2590-71 / Ст.3 ГОСТ 535-79	Нитронефтеспецмонтаж г. Москва
Н. контр.		Панова		6.82		
Утв.		Кузнецов		6.82		

Инв.№ подл. | Подп. и дата | Взам. инв.№ | Инв.№ дубл. | Подп. и дата

Копировал: Шихал

Формат А1

ПВ65.07.03.00СБ

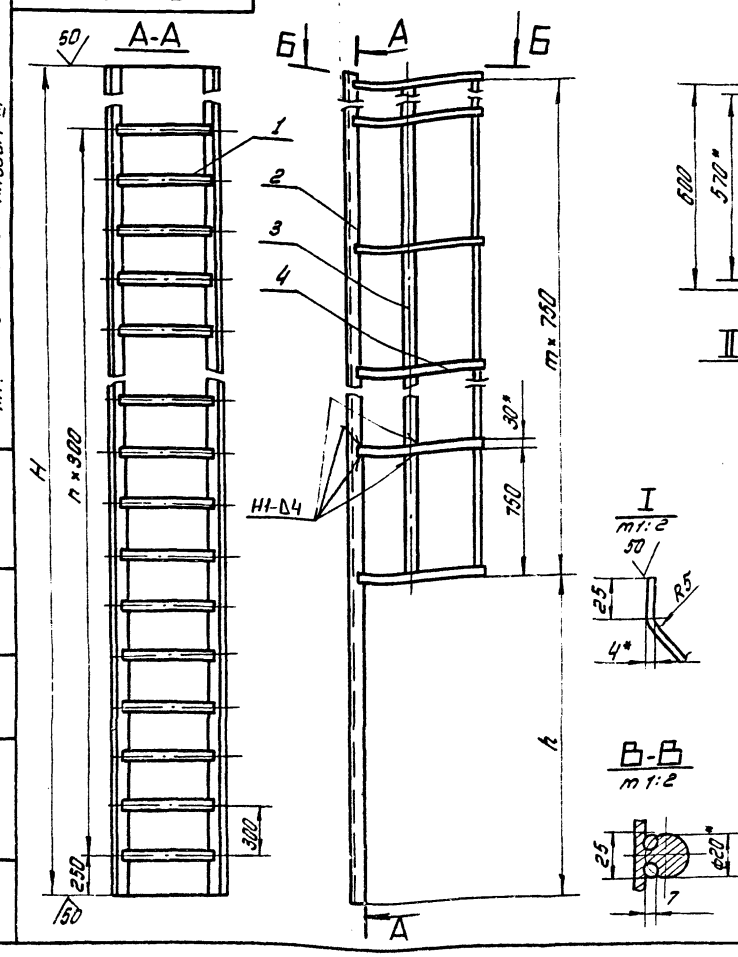

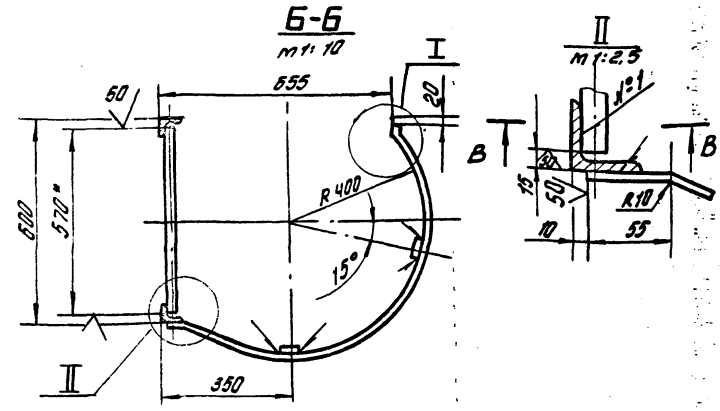

Обозначение	H, mm	h, mm	n	m	Масса, кг	Примечание
ПВ65.07.03.00	2600	1750	7	1	35.0	Высота стенки 2980
-01	3250	2450	10	1	44.0	—"— 4470

1. Шов №1 - сварка ручная электродуговая. Сварку производить электродами типа Э42А ГОСТ 9467-75. Сварные швы по ГОСТ 5264-80.
2. Неуказанные предельные отклонения размеров: отверстий - H16; валов - h16; остальных $\pm \frac{IT16}{2}$.
3. * Размеры для справок.

Изм.	Лист	N докум.	Подп.	Дата
Разраб.		Кузьмина		6.82
Пров.		Числова		6.82
Т.контр.				
ГИП		Шитиков		6.82
Н.контр.		Панова		6.82
Утв.		Кузнецов		6.82

ПВ65.07.03.00СБ

Лестница

Сборочный чертеж

Лит.	Масса	Масштаб
И	ст. табл.	1:20

Лист | Листов 1

Гипронефтеспецмонтаж г. Москва

Формат: 12

Т.П. 705-5-11с.83 Альбом III

Инв. N подл. | Подп. и дата | Взам. инв. N | Инв. N дубл. | Подп. и дата

ПВ65.07.02.11

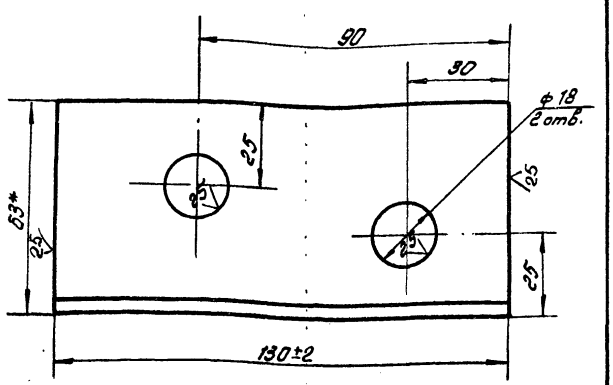

Неуказанные предельные отклонения размеров: отверстий - H16; остальных - $\pm \frac{IT16}{2}$

Изм.	Лист	N докум.	Подп.	Дата
Разраб.		Кузьмина		6.82
Пров.		Числова		6.82
Т.контр.				
ГИП		Шитиков		6.82
Н.контр.		Панова		6.82
Утв.		Кузнецов		6.82

ПВ65.07.02.11

Уголок

Лит.	Масса	Масштаб
И	0,5	1:1

Лист | Листов 1

Уголок Б.63×63×4 ГОСТ 8509.72 Ст.3 ГОСТ 535-79

Гипронефтеспецмонтаж г. Москва

Копировал: Шиш

Формат: 1

ПВ65.07.02.09

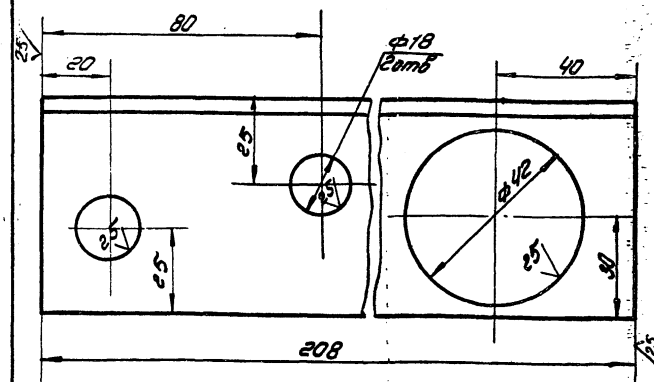

Неуказанные предельные отклонения размеров: отверстий - H16; остальных - $\pm \frac{IT16}{2}$

Т.П. 705-5-11с.83 8485/3

Изм.	Лист	N докум.	Подп.	Дата
Разраб.		Кузьмина		6.82
Пров.		Числова		6.82
Т.контр.				
ГИП		Шитиков		6.82
Н.контр.		Панова		6.82
Утв.		Кузнецов		6.82

ПВ65.07.02.09

Уголок

Лит.	Масса	Масштаб
И	0,8	1:1

Лист | Листов 1

Уголок Б.63×63×4 ГОСТ 8509.72 Ст.3 ГОСТ 535-79

Гипронефтеспецмонтаж г. Москва

Копировал: Шиш

Формат: 11

Работа 15 1094-0

Т.П. 705-5-11с.83 Альбом III

Формат	Зона	Поз.	Обозначение	Наименование	Кол.	Примечание
				ПВ65.07.03.00-01 см СБ		
				Детали		
64		1	ПВ65.07.03.01	Круг		
				Круг В-20 ГОСТ 2590-71 / Ст. 3 ГОСТ 535-79		
				L= 570±2	11	14 кг.
64		2	ПВ65.07.03.02-01	Уголок		
				Уголок Б-50×50×5 ГОСТ 8509-72 / Ст. 3 ГОСТ 535-79		
				L= 3250±5	2	12.3 кг
64		3	ПВ65.07.03.03	Полоса		
				Полоса 4×30 ГОСТ 103-76 / Ст. 3 ГОСТ 535-79		
				L= 750±3	2	0,7 кг.
64		4	ПВ65.07.03.04	Полоса		
				Полоса 4×30 ГОСТ 103-76 / Ст. 3 ГОСТ 535-79		
				L= 1350±3	2	1.3 кг.

Подп. и дата | Инв. № дубл. | Взам. инв. № | Подп. и дата | Инв. № подл.

Изм.	Лист	№ докум.	Подп.	Дата	ПВ65.07.03.00	Лист 2

Копировал: [illegible] Формат: 11

Формат	Зона	Поз.	Обозначение	Наименование	Кол.	Примечание
				Документация		
22			ПВ65.07.03.00 СБ	Сборочный чертеж		
				Переменные данные для исполнений		
				ПВ65.07.03.00 Ст. СБ		
				Детали		
64		1	ПВ65.07.03.01	Круг		
				Круг В-20 ГОСТ 2590-71 / Ст. 3 ГОСТ 535-79		
				L= 570±2	8	1,4 кг.
64		2	ПВ65.07.03.02	Уголок		
				Уголок Б-50×50×5 ГОСТ 8509-72 / Ст. 3 ГОСТ 535-79		
				L= 2600±4,5	2	9,8 кг.
64		3	ПВ65.07.03.03	Полоса		
				Полоса 4×30 ГОСТ 103-76 / Ст. 3 ГОСТ 535-79		
				L= 750±3	2	0,7 кг.
64		4	ПВ65.07.03.04	Полоса		
				Полоса 4×30 ГОСТ 103-76 / Ст. 3 ГОСТ 535-79		
				L= 1350±3	2	1,3 кг.
				Т.П. 705-5-11с.83		8485/3

Подп. и дата | Инв. № дубл. | Взам. инв. № | Подп. и дата | Инв. № подл.

Изм.	Лист	№ докум.	Подп.	Дата	ПВ65.07.03.00	Лит.	Лист	Листов
Разраб.		Кузьмина	[illegible]	6.82	Лестница	Н	1	2
Пров.		Чистова	[illegible]	6.82		Гипрофтеспецмонтаж г. Москва		
Гип.		Шитиков	[illegible]	6.82				
Н. контр.		Панова	[illegible]	06.82				
Утв.		Кузнецов	[illegible]	6.82				

Копировал: [illegible] Формат: 11

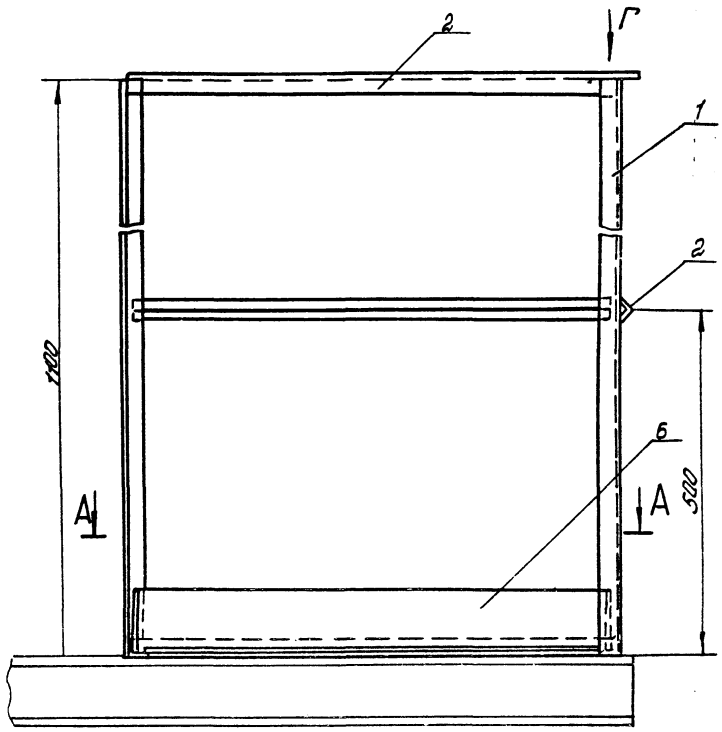

А-А

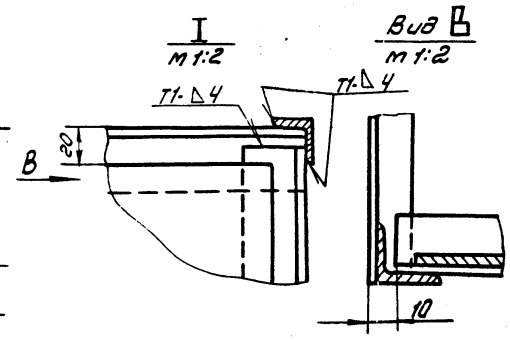

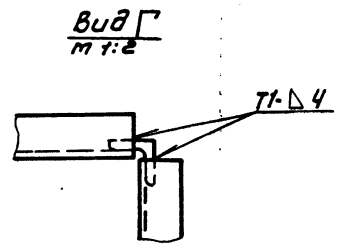

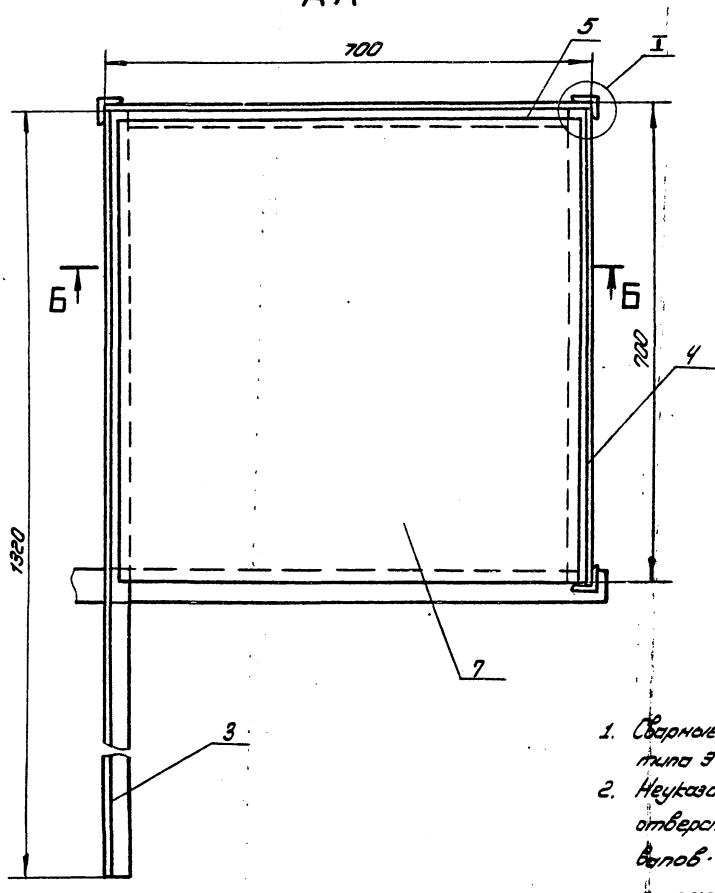

Б-Б

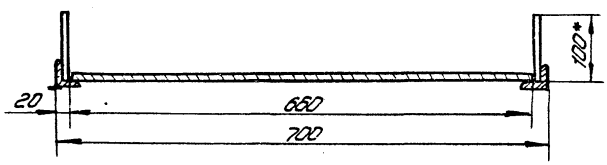

1. Сварные швы по ГОСТ 5264-80. Электроды сварочные типа Э42А ГОСТ 9467-75.
2. Неуказанные предельные отклонения размеров:
   отверстий - Н16;
   валов - h 16;
   остальных ± $\frac{УТ16}{2}$.
3. Шероховатость поверхностей реза для дет. Б4 - 25
4. *Размеры для справок.

Т.П. 705-5-11с.83 8485/3

					ПВ65.07.01.00СБ			
Изм.	Лист	№ докум.	Подп.	Дата	Площадка Сборочный чертеж	Лит	Масса	Масштаб
Разраб.		Кузьмин		6.82		Н	27.0	1:5
Пров.		Чиспов		6.82		Лист	Листов 1	
Т.контр.								
ГИП		Шитиков		6.82		Гипронефтеспецмонтаж г. Москва		
Н.контр.		Панова		06.82				
Утв.		Кузнецов		6.82				

Копировал: Михаил Формат 22

Т.П. 705-5-11с.83 Альбом III

Инв. № подл. | Подп. и дата | Взам. инв. № | Инв. № дубл. | Подп. и дата

Формат	Зона	Поз.	Обозначение	Наименование	Кол.	Примечание
64		6	ПВ65.07.01.06.	Лист		
				Лист Б-1 ГОСТ 8.903-74 / Ст.3 ГОСТ 16.523-70.		
				(100 × 2000) ± 5	1	1.6 кг
64		7	ПВ65.07.01.07.	Настил		
				Лист ПВ 606×660×680		
				ГОСТ 8706-78	1	7.0 кг

Инв. № подл. | Подп. и дата | Взам. инв. № | Инв. № дубл. | Подп. и дата

Изм. | Лист | N докум. | Подп. | Дата

ПВ65.07.01.00

Лист 2

Формат: 11

Т.П. 705-5-11с.83 Альбом III

Формат	Зона	Поз.	Обозначение	Наименование	Кол.	Примечание
				Документация		
64			ПВ65.07.01.00.СБ	Сборочный чертеж		
				Детали		
64		1	ПВ65.07.01.01.	Стойка		
				Уголок Б-36×36×4 ГОСТ 8509-72 / Ст.3 ГОСТ 535-79		
				L = 1100 ± 3	3	2.3 кг
64		2	ПВ65.07.01.02	Ограждение		
				Уголок Б-25×25×3 ГОСТ 8509-72 / Ст.3 ГОСТ 535-79		
				L = 690 ± 2,5	4	0.8 кг
64		3	ПВ65.07.01.03	Уголок		
				Уголок Б-36×36×4 ГОСТ 8509-72 / Ст.3 ГОСТ 535-79		
				L = 1320 ± 3	1	2.85 кг
64		4	ПВ65.07.01.04	Уголок		
				Уголок Б-36×36×4 ГОСТ 8509-72 / Ст.3 ГОСТ 535-79		
				L = 690 ± 2,5	1	1.5 кг
64		5	ПВ65.07.01.05	Уголок		
				Уголок Б-36×36×4 ГОСТ 8509-72 / Ст.3 ГОСТ 535-79		
				L = 700 ± 2,5	1	1.52 кг

Инв. № подл. | Подп. и дата | Взам. инв. № | Инв. № дубл. | Подп. и дата

Изм.	Лист	N докум.	Подп.	Дата
Разраб.		Кузьминя		6.82
Пров.		Числова		6.82
Гип.		Шитиков		6.82
Н. контр.		Панова		6.82
Утв.		Кузнецов		6.82

ПВ65.07.01.00 СБ

Площадка

Лит.	Лист	Листов
И	1	2

Гипронефтеспецмонтаж г. Москва

Копир. Формат: 11

ПВ65.07.02.02.

А(1)

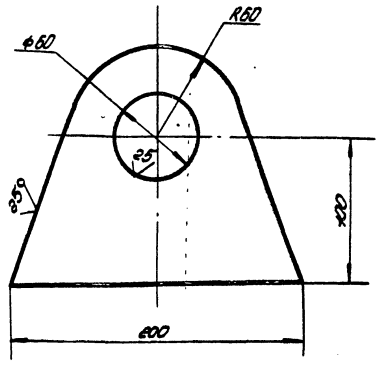

Неуказанные предельные отклонения размеров:
валов - h 16;
отверстий - H 16;
остальных ± $\frac{IT16}{2}$

Инв. № подл. | Подп. и дата | Взам. инв. № | Инв. № дубл. | Подп. и дата

Изм.	Лист	N докум.	Подп.	Дата
Разраб.		Кузьминя		6.82
Пров.		Числова		6.82
Гип.		Шитиков		6.82
Н. контр.		Панова		6.82
Утв.		Кузнецов		6.82

ПВ65.07.02.02

Ухо

Лит.	Масса	Масштаб
И	1,6	1:2

Лист | Листов 1

Лист Б-10 ГОСТ 19.903-74 / Ст.3 ГОСТ 14637-79

Гипронефтеспецмонтаж г. Москва

Копировал. Формат: 11

Т.П. 705-5-11с.83 8485/3

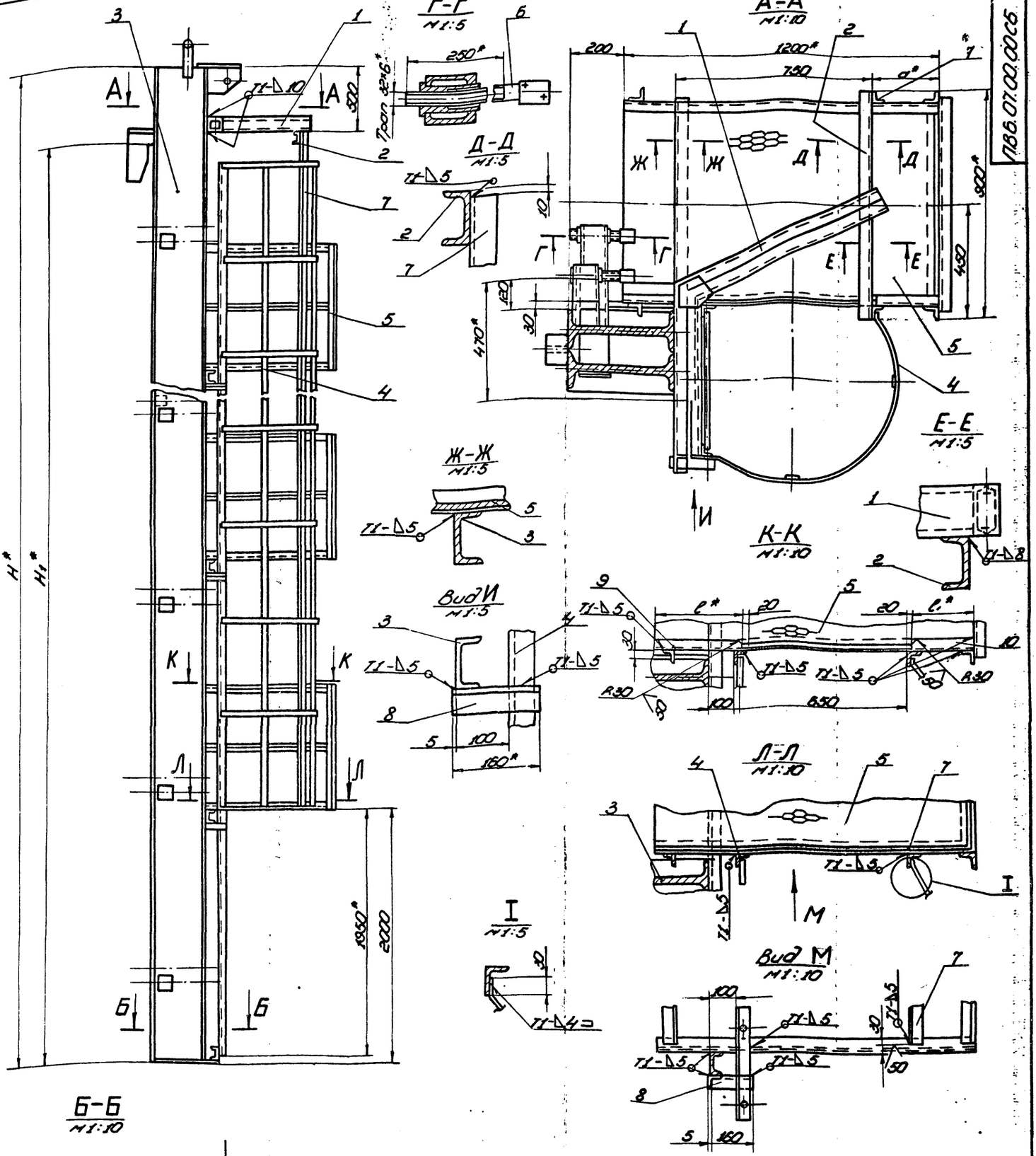

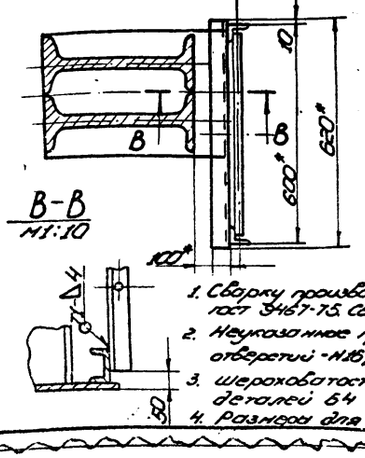

1. Сварку производить электродами типа Э42А по ГОСТ 9467-75. Сварные швы по ГОСТ 5264-80.
2. Неуказанные предельные отклонения размеров: отверстий -H16; валов -h16; остальных - $\pm\frac{IT15}{2}$.
3. Шероховатость поверхностей реза для деталей 64 ^{Ra}.
4. Размеры для справок.

8485/3

Обозначение	Размеры, мм					Масса, кг	Примечание
	H	H1	a	l	l1		
ПВ6.07.00.00	18520	17880	150	430	130	4587,0	Для РВС с высотой стенки 18м
-01	12520	11920	290	290	270	2200,0	" 12м
-02	10520	8940	350	230	330	1530,0	" 9м
-03	8520	7450	410	170	390	1100,0	" 7,5м
-04	6520	5960	410	170	390	830,0	" 6м

Изм.	Лист	№ докум.	Подп.	Дата
Разраб.		Чистова		6.82
Пров.				
Т.контр.				
Гип		Шитиков		6.82
Н.контр.		Панова		06.82
Утв.		Кузнецов		6.82

ПВ6.07.00.00СБ Т.П.705-5-11с.83

Приспособление для замыкания вертикального монтажного стыка. Сборочный чертеж

Лит.	Масса	Масштаб
И	см. табл.	1:20

Лист | Листов 1

Гипронефтеспец. монтаж г. Москва

Копировал | Формат 22

Работа 15-1694-6

Инв. № подл. | Подп. и дата | Взам. инв. № | Инв. № дубл. | Подп. и дата

Альбом III

Т.П 705-5-11с.83

Формат	Зона	Поз.	Обозначение	Наименование	Кол.	Примечание
				Уголок		
Б4		9	ПВ6.07.00.05	Уголок Б-50×50×5 ГОСТ 8509-72 Ст.3 ГОСТ 535-79		
				L= 230±2	4	1.1кг
Б4		10	ПВ6.07.00.06	Уголок		
				Уголок Б-50×50×5 ГОСТ 8509-72 Ст.3 ГОСТ 535-79		
				L= 330±3	4	1.0кг
				ПВ6.07.00.00.03 Сп. СБ		
				Сборочные единицы		
11		3	ПВ6.07.02.00-03	Балка	1	
11		4	ПВ6.07.03.00-03	Лестница	1	
11		5	ПВ6.07.04.00	Площадка	3	
				Детали		
11		6	ПВ6.07.00.02	Винт	18	
Б1		7	ПВ6.07.00.03	Уголок		
				Уголок Б-50×50×5 ГОСТ 8509-72 Ст.3 ГОСТ 535-79		
				L= 6000±10	2	22.6кг
Б4		8	ПВ6.07.00.04	Уголок		
				Уголок Б-50×50×5 ГОСТ 8509-72 Ст.3 ГОСТ 535-79		
				L= 150±2	6	0.6кг
Б4		9	ПВ6.07.00.05	Уголок		
				Уголок Б-50×50×5 ГОСТ 8509-72 Ст.3 ГОСТ 535-79		
				L= 170±2	3	0.64кг

Изм. Лист. N докум. Подп. Дата — ПВ6.07.00.00 — Лист 4

Формат А4

Формат	Зона	Поз.	Обозначение	Наименование	Кол.	Примечание
Б4		8	ПВ6.07.00.04	Уголок		
				Уголок Б-50×50×5 ГОСТ 8509-72 Ст.3 ГОСТ 535-79		
				L= 150±2	10	0.6кг
Б4		9	ПВ6.07.00.05	Уголок		
				Уголок Б-50×50×5 ГОСТ 8509-72 Ст.3 ГОСТ 535-79		
				L= 290±3	5	1.1кг
Б4		10	ПВ6.07.00.06	Уголок		
				Уголок Б-50×50×5 ГОСТ 8509-72 Ст.3 ГОСТ 535-79		
				L= 270±3	5	1.0кг
				ПВ6.07.00.00.02 Сп. СБ		
				Сборочные единицы		
11		3	ПВ6.07.02.00-02	Балка	1	
11		4	ПВ6.07.03.00-02	Лестница	1	
11		5	ПВ6.07.04.00	Площадка	4	
				Детали		
11		6	ПВ6.07.00.02	Винт	12	
Б4		7	ПВ6.07.00.03	Уголок		
				Уголок Б-50×50×5 ГОСТ 8509-72 Ст.3 ГОСТ 535-79		
				L= 800±5	2	30.2кг
Б4		8	ПВ6.07.00.04	Уголок		
				Уголок Б-50×50×5 ГОСТ 8509-72 Ст.3 ГОСТ 535-79		
				L= 150±2	8	0.5кг

Изм. Лист. N докум. Подп. Дата — ПВ6.07.00.00 — Лист 3

Формат А4

Формат	Зона	Поз.	Обозначение	Наименование	Кол.	Примечание
Б4		7	ПВ6.07.00.03	Уголок		
				Уголок Б-50×50×5 ГОСТ 8509-72 Ст.3 ГОСТ 535-79		
				L= 15.000±15	2	60.0кг
Б4		8	ПВ6.07.00.04	Уголок		
				Уголок Б-50×50×5 ГОСТ 8509-72 Ст.3 ГОСТ 535-79		
				L= 150±2	15	0.6кг
Б4		9	ПВ6.07.00.05	Уголок		
				Уголок Б-50×50×5 ГОСТ 8509-72 Ст.3 ГОСТ 535-79		
				L= 430±3	8	1.5кг
Б4		10	ПВ6.07.00.06	Уголок		
				Уголок Б-50×50×5 ГОСТ 8509-72 Ст.3 ГОСТ 535-79		
				L= 130±2	8	0.5кг
				ПВ6.07.00.00-01 Сп. СБ		
				Сборочные единицы		
11		3	ПВ6.07.02.00-01	Балка	1	
11		4	ПВ6.07.03.00-01	Лестница	1	
11		5	ПВ6.07.04.00	Площадка	5	
				Детали		
11		6	ПВ6.07.00.02	Винт	16	
Б4		7	ПВ6.07.00.03	Уголок		
				Уголок Б-50×50×5 ГОСТ 8509-72 Ст.3 ГОСТ 535-79		
				L= 12.000±15	2	57.7кг

Изм. Лист. N докум. Подп. Дата — ПВ6.07.00.00 — Лист 2

Формат	Зона	Поз.	Обозначение	Наименование	Кол.	Примечание
				Документация		
А2			ПВ6.07.00.00СБ	Сборочный чертеж		
				Сборочные единицы		
11		1	ПВ6.07.01.00	Кронштейн	1	
				Детали		
Б4		2	ПВ6.07.00.01	Швеллер		
				Швеллер 10 ГОСТ 8240-72 Ст.3 ГОСТ 535-79		
				L= 900±3	1	7.7кг
				Перетянные данные для исполнений		
				ПВ6.07.00.00 Сп. СБ		
				Сборочные единицы		
11		3	ПВ6.07.02.00	Балка	1	
11		4	ПВ6.07.03.00	Лестница	1	
11		5	ПВ6.07.04.00	Площадка	8	
				Детали		
11		6	ПВ6.07.00.02	Винт	24	
				Т.П. 705-5-11с.83		84.85/3

Изм. Лист. N докум. Подп. Дата — ПВ6.07.00.00

Разраб.	Кузьмина		6.82	Приспособление для затыкания вертикального монтажного стыка.	Лит. Лист 1 Листов 5
Пров.	Чусов		6.82		
Гип.	Шитиков		6.82		
Н.контр.	Попова		6.82		Гипронефтеспецмонтаж г. Москва
Утв.	Вайцеов		6.82		

Копировал: Шкарбун — Формат А4

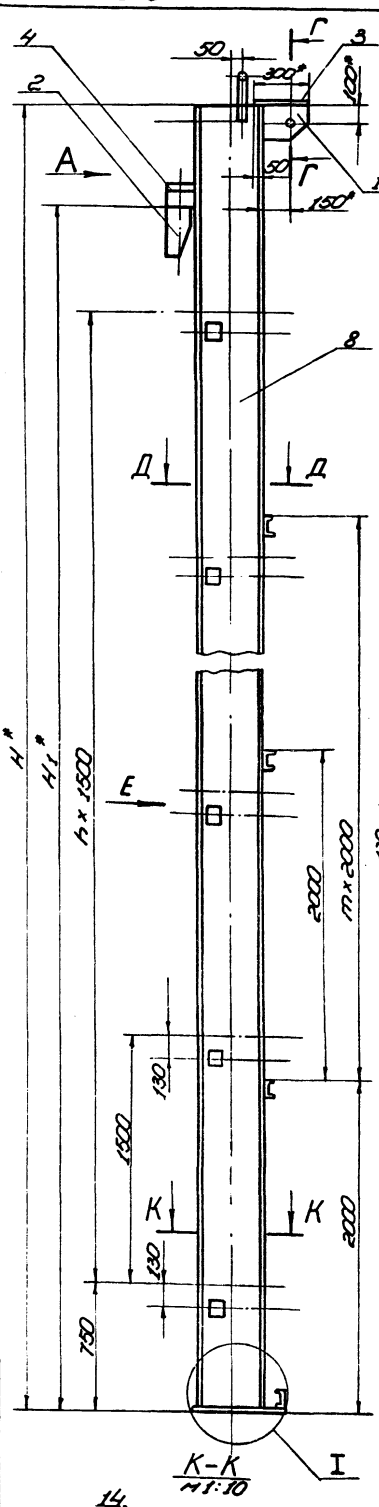

К-К
М1:10

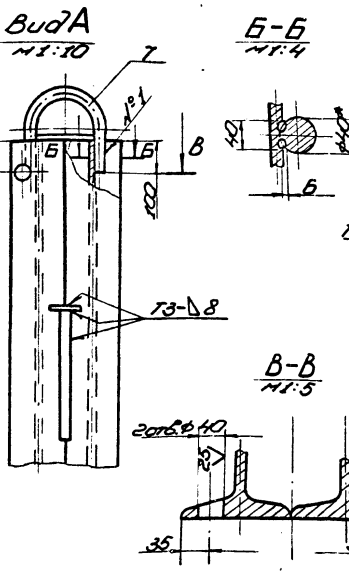

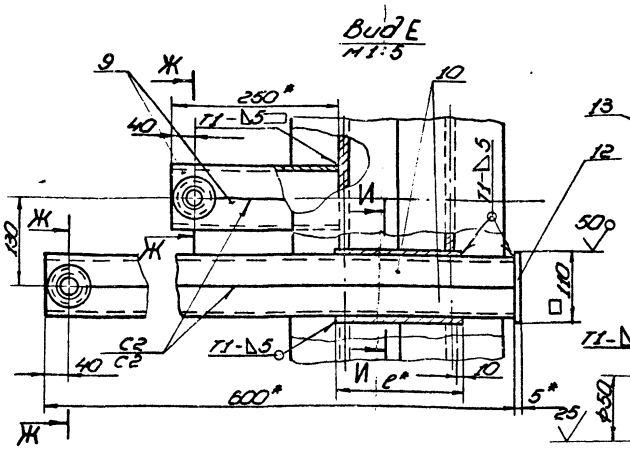

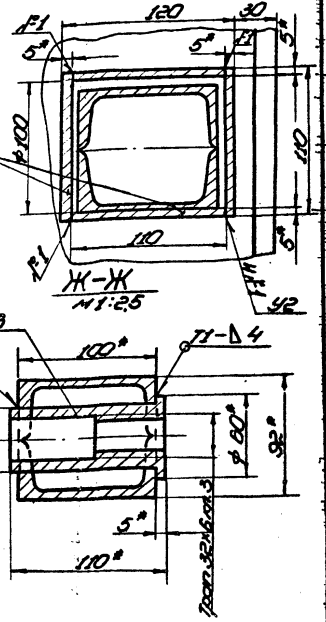

1. Сварку производить электродами типа Э42А ГОСТ 9467-75. Сварные швы по ГОСТ 5264-80. Шов №1 - сварка ручная электродуговая.
2. Неуказанные предельные отклонения размеров: отверстий - Н16; валов - h16; остальных $\pm\frac{IT16}{2}$.
3. Сборку балки выполнять в следующем порядке:
   а) сварите между собой две дет. поз.8;
   б) в изготовленном элементе прорезать окно (см. И-И);
   в) детали поз.13 сварить в коробку (см. И-И);
   г) коробки установить в подготовленные окна и приварите (см. Вид Е);
   д) сварите между собой попарно детали поз.10 (см. Вид Е) вырезать отв. Ø50 вставьте и приварите полку дет. поз.6 (шов Ж);
   е) зовести готовые элементы (поз.6) в коробки установить и приварите пластину дет. поз.12;
   ж) сварить между собой попарно детали поз.9 (см. Вид Е). вырезать отв. Ø50, вставить и приварить полку дет. 6 (см. Ж-Ж).
   Готовые элементы обрезать по контуру сопрягаемой детали (см. II). Установить их и приварить;
   з) произвести установку и приварку всех остальных деталей балки.
4. Шероховатость поверхностей реза для дет. 6 — $\sqrt{25}$
5. * Размеры для справок.

Примечания:
1. При сборке обеспечить меры, исключающие сварочную деформацию узлов балки.
2. После окончания сборки грущиеся поверхности узлов смазать солидолом.

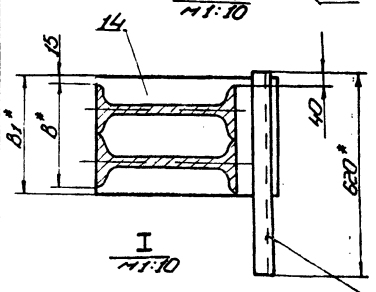

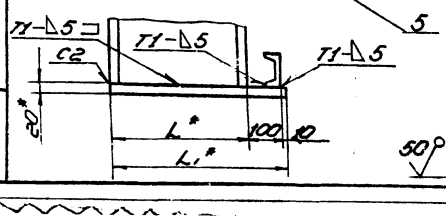

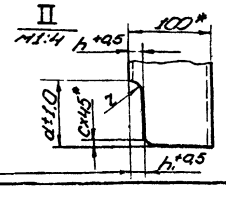

8485/73

Обозначение	Размеры, мм H	H1	B	B1	L	L1	l	a	h	h1	c	z	n	m	Масса кг	Примечание
ПВ6.07.02.00	18520	17880	340	370	500	610	200	80	12	20,5	12	3,5	11	7	3437,0	Для РВС с высокой стенкой 18м
-01	12520	11920	290	320	350	470	175	63	10	17	8	3	7	4	1483,0	—"— 12м
-02	10520	8940	270	300	300	410	165	54	7,5	14,5	7	2,5	5	3	987,0	—"— 9м
-03	8520	7450	250	280	240	350	140	55	7,5	13,5	6	2	4	2	645,0	—"— 7,5м
-04	6520	5960	250	260	210	350	140	55	7,5	13,5	6	2	3	1	505,0	—"— 6м

Т.П. 705-5-11с.83
ПВ6.07.02.00СБ

Балка
Сборочный чертеж

Лит	Масса	Масштаб
	см. табл.	1:20

Лист | Листов 1

Гипронефтеспецмонтаж г. Москва

Разработал Федоров 8.82
Проверил Чашь 8.82
Т. контр. Шапиро 6.82
Н. контр. Волков 6.82
ГИП Шапиро 6.82

Копировал

Работа 15-1694-6
Инв.№ подл. | Подп. и дата | Взам.инв.№ | Инв.№ дубл. | Подп. и дата

Т.П. 705-5-11с.83 Альбом III

ПВ6.07.01.00С6

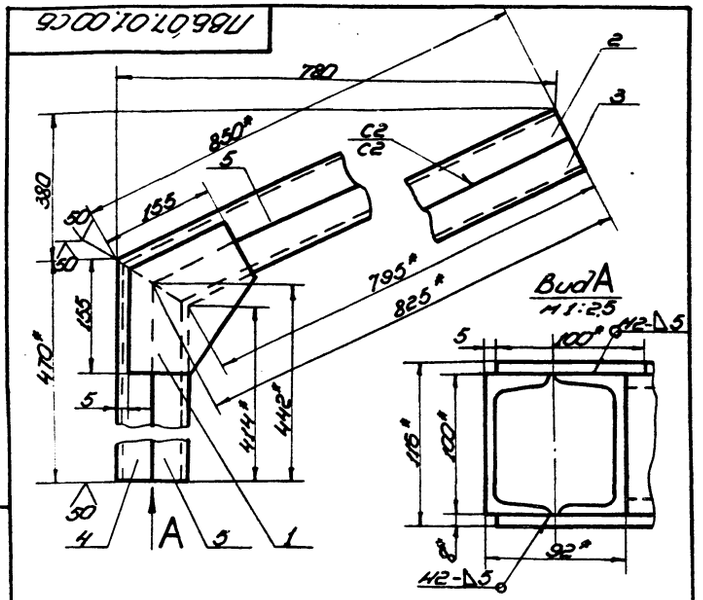

1. Сварку производить электродами типа Э42А ГОСТ 9467-75. Сварные швы по ГОСТ 5264-80.
2. Неуказанные предельные отклонения размеров: отверстий - Н16, валов - h16, остальных - $\pm\frac{IT16}{2}$
3. * Размеры для справок.

Изм.	Лист	№ докум.	Подп.	Дата	ПВ6.07.01.00С6	Лит.	Масса	Масштаб
Разраб.		Кузьмина		6.82	Кронштейн	И	25,50	1:5
Пров.					Сборочный чертеж	Лист	Листов 1	
Т. контр.						Гипронефтеспецмонтаж г. Москва		
ГИП		Шитиков		6.82				
Н. контр.		Панова		16.82				
Утв.		Кузнецов		6.82				

Копировал формат 11

ПВ6.07.01.01

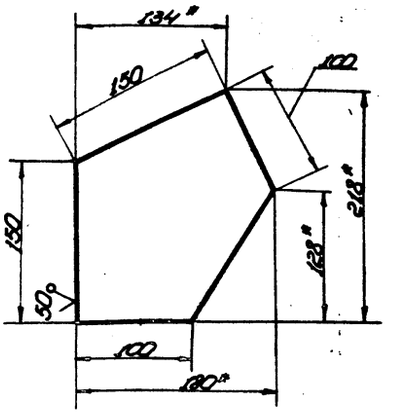

1. Неуказанные предельные отклонения размеров: валов - h16, остальных - $\pm\frac{IT16}{2}$
2. * Размеры для справок.

Изм.	Лист	№ докум.	Подп.	Дата	ПВ6.07.01.01	Лит.	Масса	Масштаб
Разраб.		Кузьмина		6.82	Косынка	И	1,30	1:2,5
Пров.		Чиклова		6.82		Лист	Листов 1	
Т. контр.						Гипронефтеспецмонтаж г. Москва		
ГИП		Шитиков		6.82	Лист 6-8 ГОСТ 19903-74 Ст. 3 ГОСТ 14637-79			
Н. контр.		Панова		16.82				
Утв.		Кузнецов		6.82				

Копировал формат 11

ПВ6.07.00.02

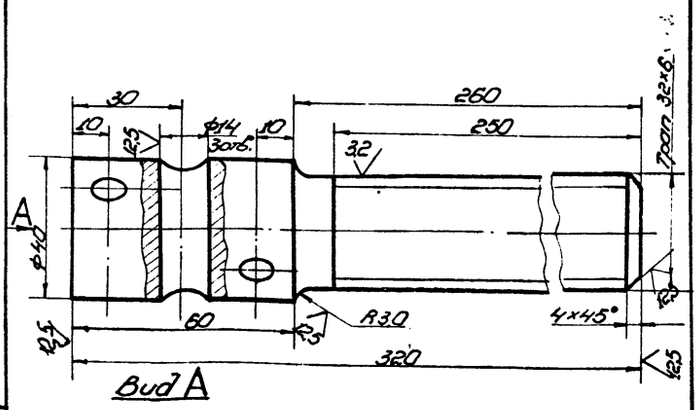

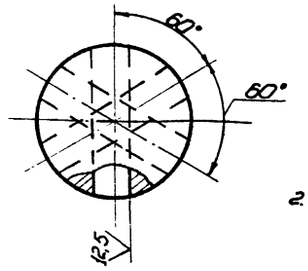

1. Неуказанные предельные отклонения размеров: отверстий - Н16, валов - h16, остальных - $\pm\frac{IT16}{2}$.
2. * Размеры для справок.

Изм.	Лист	№ докум.	Подп.	Дата	ПВ6.07.00.02	Лит.	Масса	Масштаб
Разраб.		Кузьмина		6.82	Винт	И	2,2	1:1
Пров.		Чиклова		6.82		Лист	Листов 1	
Т. контр.						Гипронефтеспецмонтаж г. Москва		
ГИП		Шитиков		6.82	Круг В-40 ГОСТ 2590-71 Ст. 3 ГОСТ 535-79			
Н. контр.		Панова		16.82				
Утв.		Кузнецов		6.82				

Копировал формат 11

Формат	Зона	Поз.	Обозначение	Наименование	Кол.	Примечание
				Документация		
11			ПВ6.07.01.00С6	Сборочный чертеж		
				Детали		
11		1	ПВ6.07.01.01	Косынка	2	
64		2	ПВ6.07.01.02	Швеллер		
				Швеллер 10 ГОСТ 8240-72 Ст. 3 ГОСТ 535-79		
				α = 850 ± 3	1	7,3 кг
64		3	ПВ6.07.01.03	Швеллер		
				Швеллер 10 ГОСТ 8240-72 Ст. 3 ГОСТ 535-79		
				α = 825 ± 3	1	7,1 кг
64		4	ПВ6.07.01.04	Швеллер		
				Швеллер 10 ГОСТ 8240-72 Ст. 3 ГОСТ 535-79		
				α = 470 ± 2	1	4,0 кг
64		5	ПВ6.07.01.05	Швеллер		
				Швеллер 10 ГОСТ 8240-72 Ст. 3 ГОСТ 535-79		
				α = 442 ± 2	1	3,8 кг
				Т.П. 705-5-11с.83		8486/3

Изм.	Лист	№ докум.	Подп.	Дата	ПВ6.07.01.00	Лит.	Лист	Листов
Разраб.		Кузьмина		6.82	Кронштейн	И		1
Пров.		Чиклова		6.82		Гипронефтеспецмонтаж г. Москва		
ГИП		Шитиков		6.82				
Н. контр.		Панова		16.82				
Утв.		Кузнецов		6.82				

Копировал формат 11

Работа 15-16 94-6

Т.П. 705-5-11с.83 Альбом III

Формат	Зона	Поз.	Обозначение	Наименование	Кол.	Примечание
54		10	ПВ6.07.01.06	Уголок		
				Уголок $\frac{Б\cdot50\times50\times5\ ГОСТ\ 8509\text{-}72}{Ст.3\ ГОСТ\ 535\text{-}79}$		
				L = 320±2	3	1,5кг
				ПВ6.07.00.00-04см.сб.		
				Сборочные единицы		
11		3	ПВ6.07.02.00-04	Балка	1	
11		4	ПВ6.07.03.00-03	Лестница	1	
11		5	ПВ6.07.04.00	Площадка	2	
				Детали		
11		6	ПВ6.07.00.02	Винт		
54		7	ПВ6.07.00.03	Уголок		
				Уголок $\frac{Б\cdot50\times50\times5\ ГОСТ\ 8509\text{-}72}{Ст.3\ ГОСТ\ 535\text{-}79}$		
				L = 4000±6	2	15,1кг
54		8	ПВ6.07.00.04	Уголок		
				Уголок $\frac{Б\cdot50\times50\times5\ ГОСТ\ 8509\text{-}72}{Ст.3\ ГОСТ\ 535\text{-}79}$		
				L = 160±2	4	0,6кг
54		9	ПВ6.07.00.05	Уголок		
				Уголок $\frac{Б\cdot50\times50\times5\ ГОСТ\ 8509\text{-}72}{Ст.3\ ГОСТ\ 535\text{-}79}$		
				L = 170±2	2	0,64кг
54		10	ПВ6.07.00.06	Уголок		
				Уголок $\frac{Б\cdot50\times50\times5\ ГОСТ\ 8509\text{-}72}{Ст.3\ ГОСТ\ 535\text{-}79}$		
				L = 390±2	2	1,5кг

Изм. | Лист | № докум. | Подп. | Дата

ПВ6.07.00.00 — Лист 5

Копировал — формат 11

Подп. и дата | Инв. № дубл. | Взам. инв. № | Подп. и дата | Инв. № подл.

ПВ6.07.02.02

А(√)

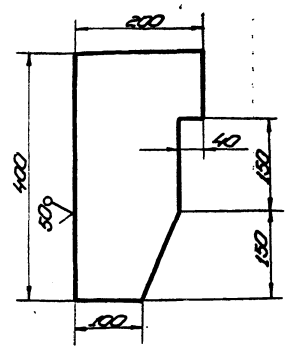

Неуказанные предельные отклонения размеров: валов - h16, остальных - $\pm\frac{IT16}{2}$

Изм.	Лист	№ докум.	Подп.	Дата
Разраб.		Кузьмина		6.82
Пров.		Числова		6.82
Т. контр.				
ГИП		Шитиков		
Н. контр.		Панова		6.82
Утв.		Кузнецов		6.82

ПВ6.07.02.02

Ловитель

Лит.	Масса	Масштаб
И	3,0	1:5

Лист | Листов 1

Лист 6-14 ГОСТ 19903-74 Ст.3 ГОСТ 14637-79

Гипронефтеспецмонтаж г. Москва

Копировал — формат 11

Подп. и дата | Инв. № дубл. | Взам. инв. № | Подп. и дата | Инв. № подл.

ПВ6.07.02.01

А(√)

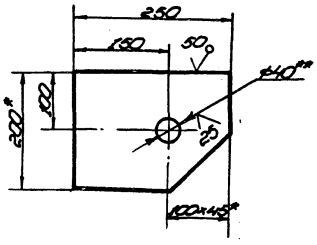

1. Неуказанные предельные отклонения размеров: отверстий - h16, валов - h16, остальных $\pm\frac{IT16}{2}$.
2. ** Острые кромки отв. ф40 скруглить радиусом 5мм.
3. * Размеры для справок.

Изм.	Лист	№ докум.	Подп.	Дата
Разраб.		Кузьмина		6.82
Пров.		Числова		6.82
Т. контр.				
ГИП		Шитиков		
Н. контр.		Панова		6.82
Утв.		Кузнецов		6.82

ПВ6.07.02.01

Кронштейн

Лит.	Масса	Масштаб
И	4,8	1:5

Лист | Листов 1

Полоса $\frac{14\times200\ ГОСТ\ 103\text{-}76}{Ст.3\ ГОСТ\ 535\text{-}79}$

Гипронефтеспецмонтаж г. Москва

Копировал — формат 11

Подп. и дата | Инв. № дубл. | Взам. инв. № | Подп. и дата | Инв. № подл.

ПВ6.07.02.03

А(√)

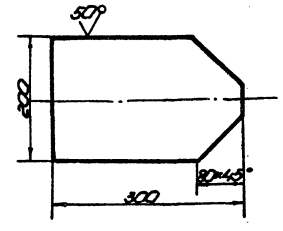

Неуказанные предельные отклонения размеров: валов - h16, остальных - $\pm\frac{IT16}{2}$

Т.П. 705-5-11с.83 8485/3

Изм.	Лист	№ докум.	Подп.	Дата
Разраб.		Кузьмина		6.82
Пров.		Числова		6.82
Т. контр.				
ГИП		Шитиков		
Н. контр.		Панова		6.82
Утв.		Кузнецов		6.82

ПВ6.07.02.03

Пластина

Лит.	Масса	Масштаб
И	6,0	1:5

Лист | Листов 1

Лист 6-14 ГОСТ 19903-74 Ст.3 ГОСТ 14637-79

Гипронефтеспецмонтаж г. Москва

Копировал Завьялова — формат 11

Подп. и дата | Инв. № дубл. | Взам. инв. № | Подп. и дата | Инв. № подл.

Работа 15-1694-6

Т.П. 705-5-11 с.83 Альбом III

Формат	Зона	Поз.	Обозначение	Наименование	Кол.	Примечание
54		2	ПВ6.07.03.02	Уголок		
				Уголок $\frac{Б\text{-}50\times50\times5\ ГОСТ\ 8509\text{-}72}{Ст.3\ ГОСТ\ 535\text{-}79}$		
				$L = 9500 \pm 10$	2	36,0 кг
54		3	ПВ6.07.03.03	Полоса		
				Полоса $\frac{4\times30\ ГОСТ\ 103\text{-}76}{Ст.3\ ГОСТ\ 535\text{-}79}$		
				$L = 7520 \pm 10$	2	7,0 кг
54		4	ПВ6.07.03.04	Полоса		
				Полоса $\frac{4\times30\ ГОСТ\ 103\text{-}76}{Ст.3\ ГОСТ\ 535\text{-}79}$		
				$L = 1350 \pm 5$	11	1,3 кг
				ПВ6.07.03.00-03 см.сб		
				Детали		
54		1	ПВ6.07.03.01	Круг		
				Круг $\frac{В\text{-}20\ ГОСТ\ 2590\text{-}71}{Ст.3\ ГОСТ\ 535\text{-}79}$		
				$L = 570 \pm 2$	22	1,95 кг
54		2	ПВ6.07.03.02	Уголок		
				Уголок $\frac{Б\text{-}50\times50\times5\ ГОСТ\ 8509\text{-}72}{Ст.3\ ГОСТ\ 535\text{-}79}$		
				$L = 7250 \pm 8$	2	27,3 кг
54		3	ПВ6.07.03.03	Полоса		
				Полоса $\frac{4\times30\ ГОСТ\ 103\text{-}76}{Ст.3\ ГОСТ\ 535\text{-}79}$		
				$L = 5270 \pm 7$	2	5,0 кг

Инв. № подл. | Подп. и дата | Взам. инв. № | Инв. № дубл. | Подп. и дата

Изм. | Лист | № докум. | Подп. | Дата

ПВ6.07.03.00 — Лист 3

Копировал — формат 11

Формат	Зона	Поз.	Обозначение	Наименование	Кол.	Примечание
				ПВ6.07.03.00-01 см.сб		
				Детали		
54		1	ПВ6.07.03.01	Круг		
				Круг $\frac{В\text{-}20\ ГОСТ\ 2590\text{-}71}{Ст.3\ ГОСТ\ 535\text{-}79}$		
				$L = 570 \pm 2$	37	1,95 кг
54		2	ПВ6.07.03.02	Уголок		
				Уголок $\frac{Б\text{-}50\times50\times5\ ГОСТ\ 8509\text{-}72}{Ст.3\ ГОСТ\ 535\text{-}79}$		
				$L = 11750 \pm 10$	2	44,3 кг
54		3	ПВ6.07.03.03	Полоса		
				Полоса $\frac{4\times30\ ГОСТ\ 103\text{-}76}{Ст.3\ ГОСТ\ 535\text{-}79}$		
				$L = 9770 \pm 10$	2	9,2 кг
54		4	ПВ6.07.03.04	Полоса		
				Полоса $\frac{4\times30\ ГОСТ\ 103\text{-}76}{Ст.3\ ГОСТ\ 535\text{-}79}$		
				$L = 1350 \pm 5$	14	1,3 кг
				ПВ6.07.03.00.02 см.сб		
				Детали		
54		1	ПВ6.07.03.01	Круг		
				Круг $\frac{В\text{-}20\ ГОСТ\ 2590\text{-}71}{Ст.3\ ГОСТ\ 535\text{-}79}$		
				$L = 570 \pm 2$	30	1,95 кг

Инв. № подл. | Подп. и дата | Взам. инв. № | Инв. № дубл. | Подп. и дата

Изм. | Лист | № докум. | Подп. | Дата

ПВ6.07.03.00 — Лист 2

Копировал — формат 11

Работа 15-1694-6

Формат	Зона	Поз.	Обозначение	Наименование	Кол.	Примечание
54		4	ПВ6.07.03.04	Полоса		
				Полоса $\frac{4\times30\ ГОСТ\ 103\text{-}76}{Ст.3\ ГОСТ\ 535\text{-}79}$		
				$L = 1350 \pm 5$	8	7,3 кг
				ПВ6.07.03.00.04 см.сб		
				Детали		
54		1	ПВ6.07.03.01	Круг		
				Круг $\frac{В\text{-}20\ ГОСТ\ 2590\text{-}71}{Ст.3\ ГОСТ\ 535\text{-}79}$		
				$L = 570 \pm 2$	17	1,95 кг
54		2	ПВ6.07.03.02	Уголок		
				Уголок $\frac{Б\text{-}50\times50\times5\ ГОСТ\ 8509\text{-}72}{Ст.3\ ГОСТ\ 535\text{-}79}$		
				$L = 5750 \pm 7$	2	22,0 кг
54		3	ПВ6.07.03.03	Полоса		
				Полоса $\frac{4\times30\ ГОСТ\ 103\text{-}76}{Ст.3\ ГОСТ\ 535\text{-}79}$		
				$L = 3770 \pm 5$	2	3,5 кг
54		4	ПВ6.07.03.04	Полоса		
				Полоса $\frac{4\times30\ ГОСТ\ 103\text{-}76}{Ст.3\ ГОСТ\ 535\text{-}79}$		
				$L = 1350 \pm 5$	6	1,3 кг

Инв. № подл. | Подп. и дата | Взам. инв. № | Инв. № дубл. | Подп. и дата

Изм. | Лист | № докум. | Подп. | Дата

ПВ6.07.03.00 — Лист 4

Копировал — формат 11

Формат	Зона	Поз.	Обозначение	Наименование	Кол.	Примечание
				Документация		
12			ПВ6.07.03.00 сб	Сборочный чертеж		
			Переменные данные	для изменений		
				ПВ6.07.03.00 см.сб		
				Детали		
54		1	ПВ6.07.03.01	Круг		
				Круг $\frac{В\text{-}20\ ГОСТ\ 2590\text{-}71}{Ст.3\ ГОСТ\ 535\text{-}79}$		
				$L = 570 \pm 2$	57	1,95 кг
54		2	ПВ6.07.03.02	Уголок		
				Уголок $\frac{Б\text{-}50\times50\times5\ ГОСТ\ 8509\text{-}72}{Ст.3\ ГОСТ\ 535\text{-}79}$		
				$L = 17750 \pm 10$	2	67,0 кг
54		3	ПВ6.07.03.03	Полоса		
				Полоса $\frac{4\times30\ ГОСТ\ 103\text{-}76}{Ст.3\ ГОСТ\ 535\text{-}79}$		
				$L = 15770 \pm 10$	2	15,0 кг
54		4	ПВ6.07.03.04	Полоса		
				Полоса $\frac{4\times30\ ГОСТ\ 103\text{-}76}{Ст.3\ ГОСТ\ 535\text{-}79}$		
				$L = 1350 \pm 5$	22	1,3 кг
				Т.П. 705-5-11 с.83		8485/3

Инв. № подл. | Подп. и дата | Взам. инв. № | Инв. № дубл. | Подп. и дата

Изм. | Лист | № докум. | Подп. | Дата

ПВ6.07.03.00

Разраб.	Кузьмина	[illegible]	6.82	Лестница
Пров.	Чистова	[illegible]	6.82	
ГИП	Шитиков	[illegible]	[illegible]	
Н. контр.	Панова	[illegible]	6.82	
Утв.	Кузнецов	[illegible]	6.82	

Лит.	Лист	Листов
И	1	4

Гипронефтеспецмонтаж г. Москва

Копировал — формат 11

Альбом III

Т.П. 705-5-11с.83

Формат	Зона	Поз.	Обозначение	Наименование	Кол.	Примечание
11		7	ПВ6.07.02.07-02	Скоба	1	
64		8	ПВ6.07.02.08	Стойка		
				Двутавр 30 ГОСТ 8239-72 Ст.3 ГОСТ 535-79		
				L = 10500 ± 15	2	383.0кг
64		9	ПВ6.07.02.09	Швеллер		
				Швеллер 10 ГОСТ 8240-72 Ст.3 ГОСТ 535-79		
				L = 250 ± 2	12	2.15кг
64		10	ПВ6.07.02.10	Швеллер		
				Швеллер 10 ГОСТ 8240-72 Ст.3 ГОСТ 535-79		
				L = 600 ± 2	12	6.20кг
64		11	ПВ6.07.02.11	Швеллер		
				Швеллер 10 ГОСТ 8240-72 Ст.3 ГОСТ 535-79		
				L = 1500 ± 3	4	12.85кг
64		12	ПВ6.07.02.12	Полоса		
				Полоса 5×110 ГОСТ 103-76 Ст.3 ГОСТ 535-79		
				L = 110 ± 2	6	0.5кг
64		13	ПВ6.07.02.13	Полоса		
				Полоса 5×110 ГОСТ 103-76 Ст.3 ГОСТ 535-79		
				L = 165 ± 2	24	0.7кг
64		14	ПВ6.07.02.14	Косынка		
				лист 6-20 ГОСТ 19903-74 Ст.3 ГОСТ 14637-79		
				(300×410) ± 2	1	19.3кг

Инв.№ подл. | Подп. и дата | Взам. инв.№ | Инв.№ дубл. | Подп. и дата

Изм. Лист N докум. Подп. Дата

ПВ6.07.02.00

Лист 4

Формат: 11

Формат	Зона	Поз.	Обозначение	Наименование	Кол.	Примечание
				Двутавр 35 ГОСТ 8239-72 Ст.3 ГОСТ 535-79		
				L = 12500 ± 20	2	608.0кг
64		9	ПВ6.07.02.09	Швеллер		
				Швеллер 10 ГОСТ 8240-72 Ст.3 ГОСТ 535-79		
				L = 250 ± 2	16	2.15кг
64		10	ПВ6.07.02.10	Швеллер		
				Швеллер 10 ГОСТ 8240-72 Ст.3 ГОСТ 535-79		
				L = 600 ± 2	16	5.2кг
64		11	ПВ6.07.02.11	Швеллер		
				Швеллер 10 ГОСТ 8240-72 Ст.3 ГОСТ 535-79		
				L = 1500 ± 3	5	12.85кг
64		12	ПВ6.07.02.12	Полоса		
				Полоса 5×110 ГОСТ 103-76 Ст.3 ГОСТ 535-79		
				L = 110 ± 2	8	0.5кг
64		13	ПВ6.07.02.13	Полоса		
				Полоса 5×110 ГОСТ 103-76 Ст.3 ГОСТ 535-79		
				L = 175 ± 2	32	0.75кг
64		14	ПВ6.07.02.14	Косынка		
				лист 6-20 ГОСТ 19903-74 Ст.3 ГОСТ 14637-79		
				(320×470) ± 2	1	23.6кг
				ПВ6.07.02.00-02 Сп СБ		
				Детали		
11		6	ПВ6.07.02.06	Гайка	12	

Инв.№ подл. | Подп. и дата | Взам. инв.№ | Инв.№ дубл. | Подп. и дата

Изм. Лист N докум. Подп. Дата

ПВ6.07.02.00

Лист 3

Формат: 11

Формат	Зона	Поз.	Обозначение	Наименование	Кол.	Примечание
64		9	ПВ6.07.02.09	Швеллер		
				Швеллер 10 ГОСТ 8240-72 Ст.3 ГОСТ 535-79		
				L = 250 ± 2	24	2.15кг
64		10	ПВ6.07.02.10	Швеллер		
				Швеллер 10 ГОСТ 8240-72 Ст.3 ГОСТ 535-79		
				L = 600 ± 2	24	5.2кг
64		11	ПВ6.07.02.11	Швеллер		
				Швеллер 10 ГОСТ 8240-72 Ст.3 ГОСТ 535-79		
				L = 1500 ± 3	8	12.85кг
64		12	ПВ6.07.02.12	Полоса		
				Полоса 5×110 ГОСТ 103-76 Ст.3 ГОСТ 535-79		
				L = 110 ± 2	12	0.5кг
64		13	ПВ6.07.02.13	Полоса		
				Полоса 5×110 ГОСТ 103-76 Ст.3 ГОСТ 535-79		
				L = 800 ± 3	48	0.86кг
64		14	ПВ6.07.02.14	Косынка		
				лист 6-20 ГОСТ 19903-74 Ст.3 ГОСТ 14637-79		
				(370×610) ± 2	1	35.5кг
				ПВ6.07.02.00-01 Сп СБ		
				Детали		
11		6	ПВ6.07.02.06	Гайка	16	
11		7	ПВ6.07.02.07-01	Скоба	1	
64		8	ПВ6.07.02.08	Стойка		

Инв.№ подл. | Подп. и дата | Взам. инв.№ | Инв.№ дубл. | Подп. и дата

Изм. Лист N докум. Подп. Дата

ПВ6.07.02.00

Лист 2

Копировал: Инна

Формат: 11

Формат	Зона	Поз.	Обозначение	Наименование	Кол.	Примечание
				Документация		
22			ПВ6.07.02.00 СБ	Сборочный чертеж		
				Детали		
11		1	ПВ6.07.02.01	Кронштейн	1	
11		2	ПВ6.07.02.02	Ловитель	1	
11		3	ПВ6.07.02.03	Пластина	1	
64		4	ПВ6.07.02.04	Ребро		
				Полоса 14н.100 ГОСТ 103-76 Ст.3 ГОСТ 535-79		
				L = 200 ± 2	1	2кг
64		5	ПВ6.07.02.05	Переклавина		
				Швеллер 10 ГОСТ 8240-72 Ст.3 ГОСТ 535-79		
				L = 620 ± 2	1	5.35кг
			Переменные данные	для исполнений		
				ПВ6.07.02.00 Сп СБ		
				Детали		
11		6	ПВ6.07.02.06	Гайка	24	
11		7	ПВ6.07.02.07	Скоба	1	
64		8	ПВ6.07.02.08	Стойка		
				Двутавр 50 ГОСТ 8239-72 Ст.3 ГОСТ 535-79		
				L = 18500 ± 20	2	848.5кг

Инв.№ подл. | Подп. и дата | Взам. инв.№ | Инв.№ дубл. | Подп. и дата

Изм. Лист N докум. Подп. Дата

Т.П. 705-5-11с.83

ПВ6.07.02.00

Балка

Лит. И | Лист 1 | Листов 6

Гипронефтеспецмонтаж ГПИ г. Москва

Копировал: Шишкина

Формат: 11

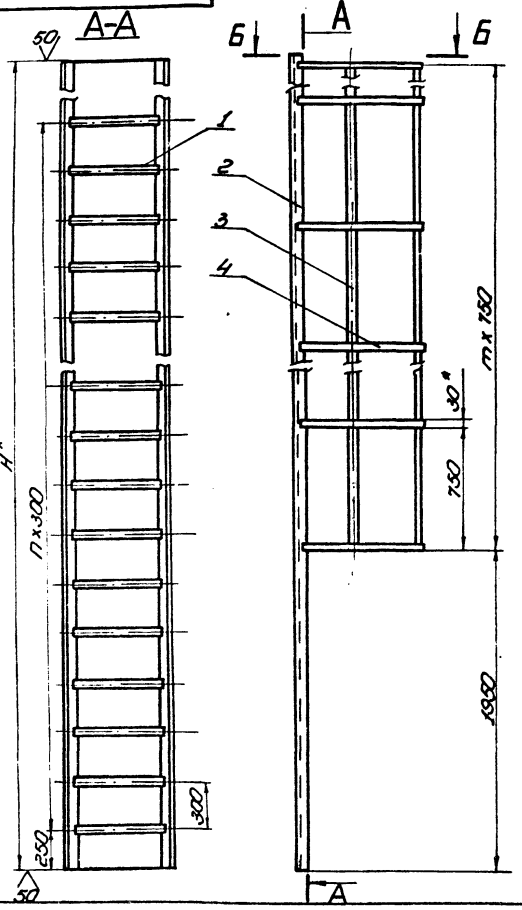

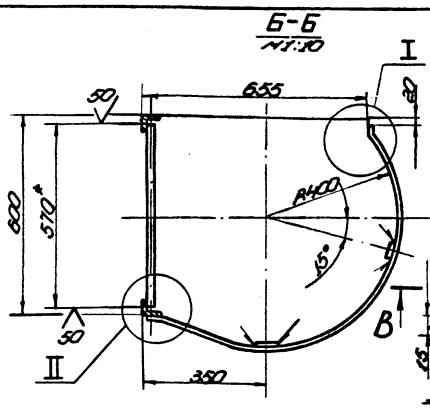

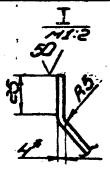

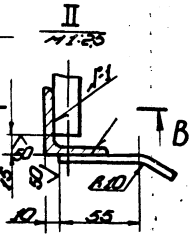

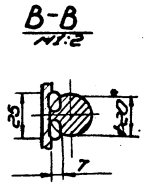

1. Шов №1. сварка ручная электродуговая. Сварку производить электродами типа Э42А ГОСТ 9467-76. Сварные швы Т1-Т4 по ГОСТ 5264-80.
2. Неуказанные предельные отклонения размеров отверстий - H16, валов - h16, остальных $\pm \frac{IT16}{2}$.
3. * Размеры для справок.

Обозначение	H, мм	n	m	Масса кг	Примечание
ПВ6.07.03.00	17750	56	21	310,0	для РВС с высотой стенки 18 м
-01	11750	36	13	210,0	—"— 12 м
-02	9500	29	10	162,0	—"— 9 м
-03	7250	21	7	120,0	—"— 7,5 м
-04	5750	16	5	94,0	—"— 6 м

ПВ6.07.03.00СБ

Лестница
Сборочный чертеж

Лит.	Масса	Масштаб
И	См. табл.	1:20
Лист	Листов 1	

Гипронефтеспецмонтаж г. Москва

Копировал Формат А2

ПВ6.07.02.06

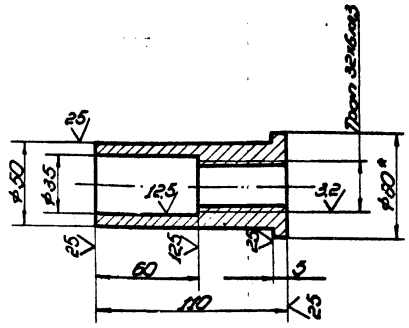

1. Неуказанные предельные отклонения размеров: отверстий - H16, валов - h16, остальных $\pm \frac{IT16}{2}$.
2. Допуск на резьбу - по ГОСТ 9562-81.
3. * Размер для справок.

ПВ6.07.02.06

Гойка

Лит.	Масса	Масштаб
И	0,5	1:2
Лист	Листов 1	

Гипронефтеспецмонтаж г. Москва

Круг В-50 ГОСТ 2590-71 / Ст.3 ГОСТ 535-79

Копировал Формат А3

ПВ6.07.02.07

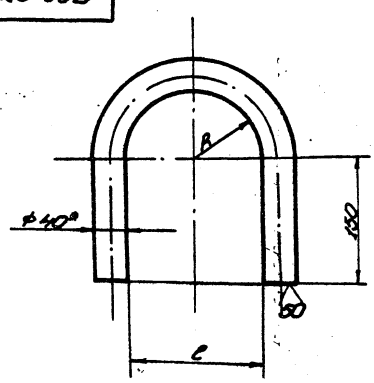

1. Неуказанные предельные отклонения размеров: отверстий - H16, валов - h16, остальных $\pm \frac{IT16}{2}$.
2. * Размер для справок.

Обозначение	Размеры, мм A	Размеры, мм ℓ	Масса кг	Примечание
ПВ6.07.01.07	92+3,5	184+4,6	5,8	Длина заготовки L=635±2,5 мм
-01	78+3,0	156+4,0	5,3	—"— 610±2,2 мм
-02	72+3,0	144+4,0	5,2	—"— 590±2,2 мм
-03	62+3,0	124+4,0	4,9	—"— 560±2,2 мм
-04	62+3,0	124+4,0	4,9	—"— 580±2,2 мм

8485/3

Т.П. 705-5-11с.83
ПВ6.07.02.07

Скоба

Лит.	Масса	Масштаб
И	См. табл.	—
Лист	Листов 1	

Гипронефтеспецмонтаж г. Москва

Круг В-40 ГОСТ 2590-71 / Ст.3 ГОСТ 535-79

Копировал Формат А3

Альбом 15-1634-6

ПВ6.07.04.00СБ

Т.П. 705-5-11с.83 Альбом III

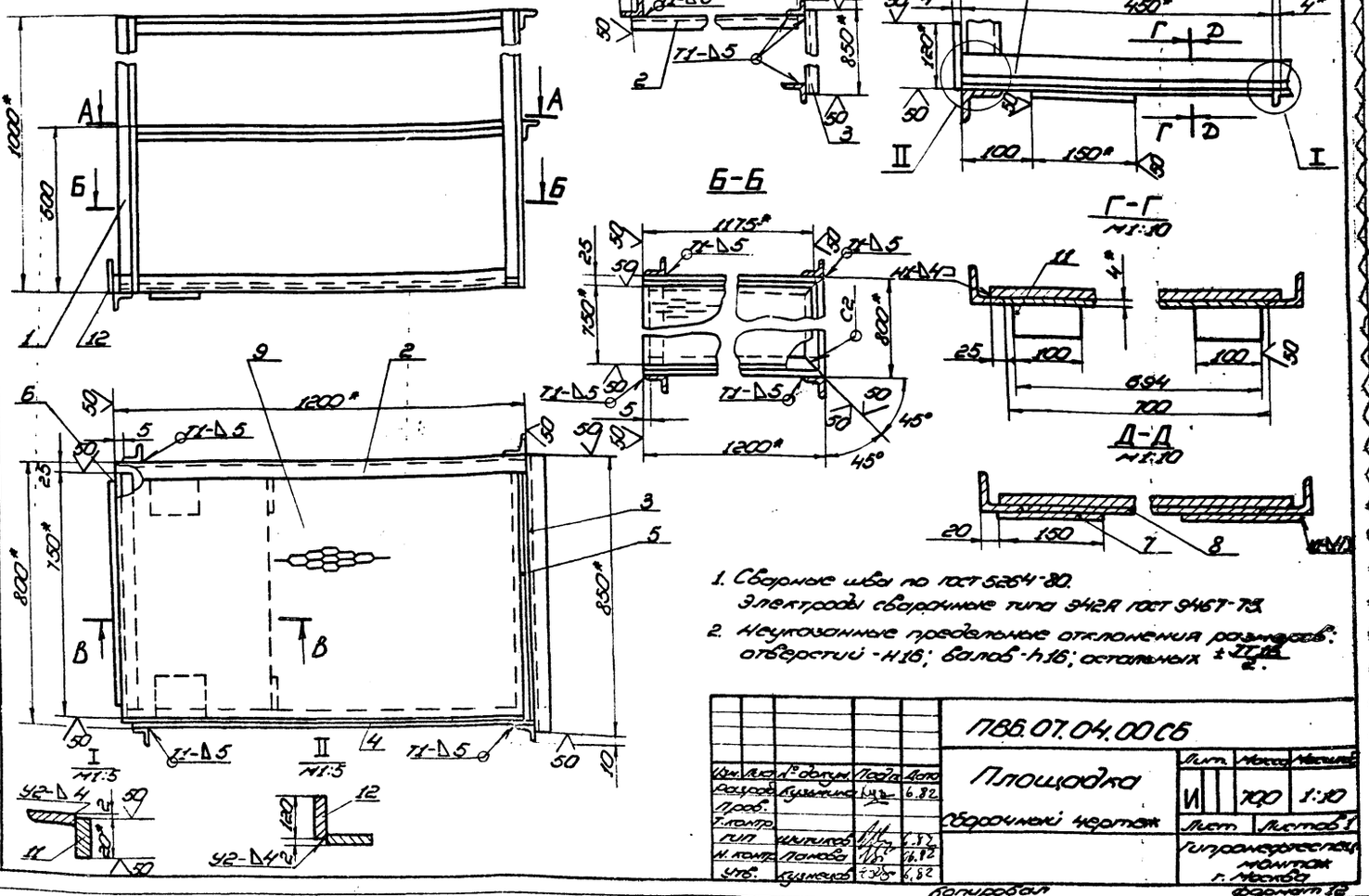

1. Сварные швы по ГОСТ 5264-80. Электроды сварочные типа Э42А ГОСТ 9467-75.
2. Неуказанные предельные отклонения размеров: отверстий - H16; валов - h16; остальных $\pm \frac{IT16}{2}$.

Изм.	Лист	№ докум.	Подп.	Дата
Разраб.	Кузьмина			6.82
Пров.				
Т.контр.				
ГИП	Шитиков			6.82
Н.контр.	Попова			6.82
Утв.	Кузьмина			6.82

ПВ6.07.04.00СБ

Площадка

Сборочный чертеж

Лит.	Масса	Масштаб
И	700	1:10

Лист	Листов 1

Гипронефтеспецмонтаж г. Москва

Копировал

Формат А2

Формат	Зона	Поз.	Обозначение	Наименование	Кол.	Примечание
				Документация		
А2			ПВ6.07.04.00СБ	Сборочный чертеж		
				Детали		
А4		1	ПВ6.07.04.01	Стойка		
				Уголок Б-50х50х5 ГОСТ 8509-72 / Ст.3 ГОСТ 535-79		
				L = 1000 ± 3	4	3.77 кг
А4		2	ПВ6.07.04.02	Перекладина		
				Уголок Б-50х50х5 ГОСТ 8509-72 / Ст.3 ГОСТ 535-79		
				L = 1200 ± 3	2	4.5 кг
А4		3	ПВ6.07.04.03	Поперечина		
				Уголок Б-50х50х5 ГОСТ 8509-72 / Ст.3 ГОСТ 535-79		
				L = 850 ± 3	2	3.2 кг
А4		4	ПВ6.07.04.04	Уголок		
				Уголок Б-50х50х5 ГОСТ 8509-72 / Ст.3 ГОСТ 535-79		
				L = 1200 ± 3	2	4.5 кг
А4		5	ПВ6.07.04.05	Уголок		
				Уголок Б-50х50х5 ГОСТ 8509-72 / Ст.3 ГОСТ 535-79		
				L = 800 ± 3	1	3.0 кг
						8485 кг

Т.П. 705-5-11с.83

ПВ6.07.04.00

Площадка

Лит.	Лист	Листов
И	1	2

Гипронефтеспецмонтаж г. Москва

Копировал

Формат А3

Формат	Зона	Поз.	Обозначение	Наименование	Кол.	Примечание
А4		6	ПВ6.07.04.06	Уголок		
				Уголок Б-50х50х5 ГОСТ 8509-72 / Ст.3 ГОСТ 535-79		
				L = 750 ± 3	1	2.8 кг
А4		7	ПВ6.07.04.07	Косынка		
				Лист Б-4 ГОСТ 19903-74 / Ст.3 ГОСТ 14637-79		
				(150 × 150) ± 1,5	1	0.7 кг
А4		8	ПВ6.07.04.08	Лист		
				Лист Б-4 ГОСТ 19903-74 / Ст.3 ГОСТ 14637-79		
				(694 × 450) ± 3	1	1.0 кг
А4		9	ПВ6.07.04.09	Настил		
				Лист ПВ508 × 750 × 1125 ГОСТ 8706-78	1	13.8 кг
А4		10	ПВ6.07.04.10	Лист		
				Лист Б-2 ГОСТ 19903-74 / Ст.3 ГОСТ 103-76		
				(100 × 3200) ± 5	1	5.0 кг
А4		11	ПВ6.07.04.11	Лист		
				Лист Б-4 ГОСТ 19903-74 / Ст.3 ГОСТ 14637-79		
				(400 × 20) ± 2	2	0.5 кг
А4		12	ПВ6.07.04.12	Лист		
				Лист Б-4 ГОСТ 19903-74 / Ст.3 ГОСТ 14637-79		
				(120 × 700) ± 2	1	2.6 кг

ПВ6.07.04.00

Лист 2

Копировал

Формат А3

Работа 15-16.94-6

т.п. 705-5-11с.83 Альбом III

ПВ 10.05.00.00 СБ

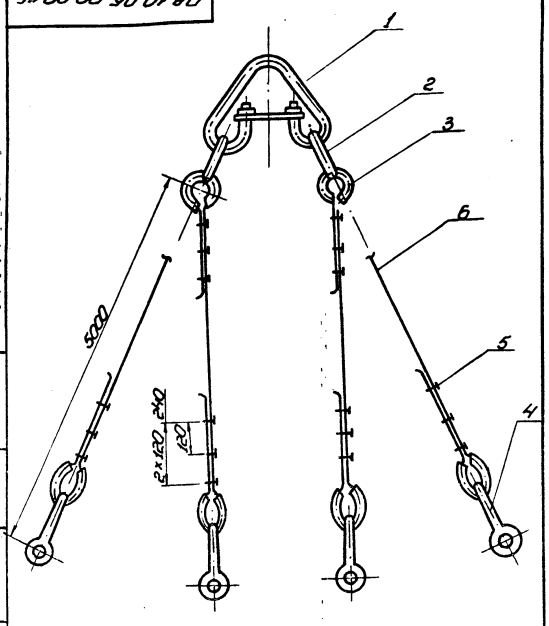

Изм.	Лист	№ докум.	Подп.	Дата
Разраб.		Кузьмина	Куз.	6.82
Пров.		Числова	Чис.	6.82
Т. контр.				
Гип.		Шитиков		6.82
Н. контр.		Панова		6.82
Утв.		Кузнецов		6.82

ПВ 10.05.00.00 СБ

Строп 4х ветвевой Q=5т

Сборочный чертеж

Лит.	Масса	Масштаб
И	87.9	-

Лист | Листов 1

Гипронефтеспецмонтаж г. Москва

Копировал | формат 11

Формат	Зона	Поз.	Обозначение	Наименование	Кол.	Прим.
				Документация		
11			ПВ 10.05.00.00 СБ	Сборочный чертеж		
				Стандартные изделия		
		1		Звено Д-I-100		
				ОСТ 240.90.49-79	1	22,4 кг
		2		Звено Д-I-2,5		
				ОСТ 240.90.49-79	2	3,0 кг
		3		Коуш 5Б		
				ГОСТ 2224-72	8	0,2 кг
		4		ЗК-1Б		
				ТУ 36. 1839-75	24	0,32 кг
		5		Скоба СА-1,6		
				ОСТ 5.2312-79	4	0,51 кг
				Материалы		
		6		Канат 15-Г-I-1764-(180)		
				ГОСТ 7668-80		
				L=6000±10	4	5,1 кг

ПВ 10.05.00.00

Строп 4х ветвевой

Лит.	Лист	Листов
И		1

Гипронефтеспецмонтаж г. Москва

Копировал | формат 11

ПВ 10.04.00.00 СБ

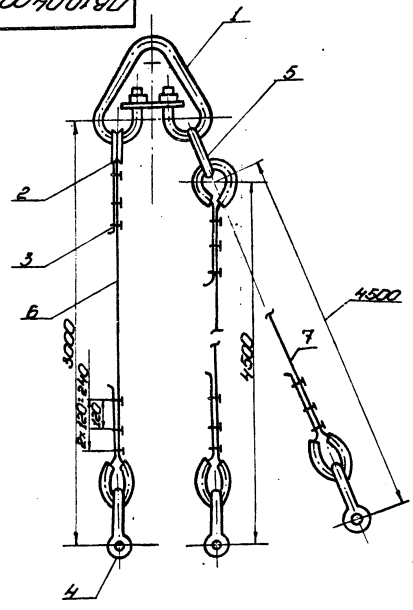

Изм.	Лист	№ докум.	Подп.	Дата
Разраб.		Кузьмина	Куз.	6.82
Пров.		Числова	Чис.	6.82
Т. контр.				
Гип.		Шитиков		6.82
Н. контр.		Панова		6.82
Утв.		Кузнецов		6.82

ПВ 10.04.00.00 СБ

Строп 3х ветвевой Q=3т

Сборочный чертеж

Лит.	Масса	Масштаб
И	68,7	-

Лист | Листов 1

Гипронефтеспецмонтаж г. Москва

Копировал | формат 11

Формат	Зона	Поз.	Обозначение	Наименование	Кол.	Примеч.
				Документация		
11			ПВ 10.04.00.00 СБ	Сборочный чертеж		
				Стандартные изделия		
		1		Звено Рт I-100		
				ОСТ 24.090.49-79	1	22,40 кг
		2		Коуш 5Б		
				ГОСТ 2224-72	6	0,2 кг
		3		Зажим 1Б ЗК-1Б		
				ТУ 36 1839-75	18	0,32 кг
		4		Скоба СА 1,6		
				ОСТ 52312-79	3	0,51 кг
		5		Звено Рт I-1,6		
				ОСТ 24.090.49-79	1	1,69 кг
				Материалы		
		6		Канат 15-Г-I-1764-(180)		
				ℓ=4000±5		
				ГОСТ 7668-80	1	3,4 кг
		7		Канат 15-Г-I-1764-(180)		
				ℓ=5500±5		
				ГОСТ 7668-80	2	4,7 кг
						8485/3

ПВ 10.04.00.00

Строп 3х ветвевой

Лит.	Лист	Листов
И		1

Гипронефтеспецмонтаж г. Москва

Копировал | формат 11

Работа 15 1694-6

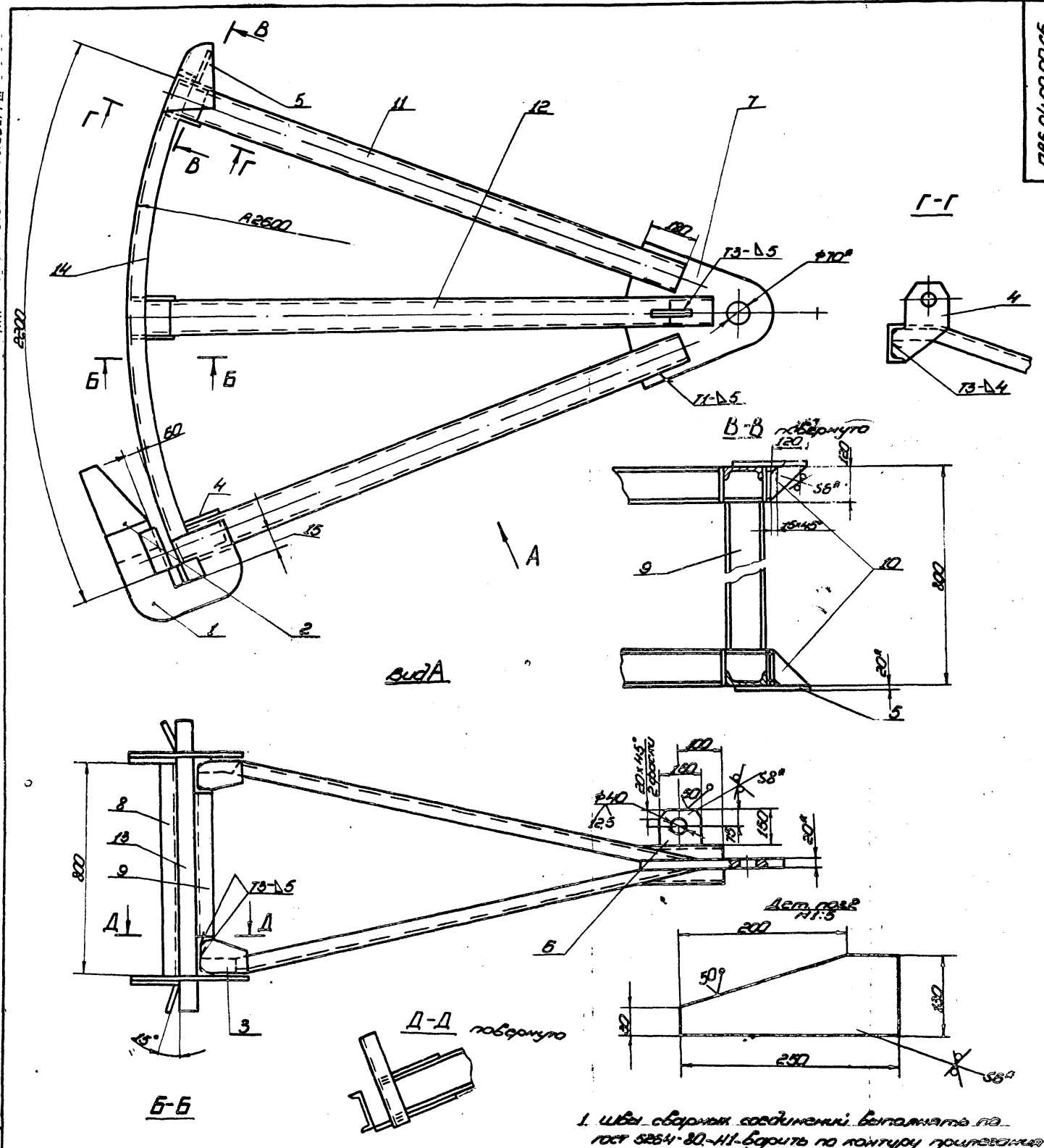

1. Швы сварных соединений выполнять по ГОСТ 5264-80-Н1-варить по контуру прилегания деталей катетом равным наименьшей толщине свариваемых деталей.
Электроды сварочные типа Э42А ГОСТ 9467-75.
2. Неуказанные предельные отклонения размеров: отверстий-Н16, валов-h16, остальных - $\pm\frac{IT16}{2}$.
3. Неуказанная шероховатость поверхностей реза для деталей Б4-$\frac{50}{}$.
4.* Размеры для справок.

8485/3

					Т.П. 705-5-11с.83 П86.04.00.00СБ			
Изм.	Лист	№ докум.	Подп.	Дата	Приспособление для формообразования сборочный чертеж	Лит.	Масса	Масштаб
Разраб.		Числова		6.82		И	270	1:10
Пров.						Лист	Листов 1	
Т.контр.						Гипронефтеспецмонтаж г. Москва		
Гип		Шитиков		7.8				
Н.контр.		Панова		06.82				
Утв.		Кузнецов		6.82				

Копировал

Формат 22

Работа 15-16.94-6

ПВ6.04.00.08

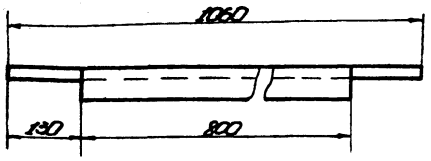

1. Чистота поверхностей резо 50
2. Неуказанные предельные отклонения размеров: валов - h16, остальных ± $\frac{IT16}{2}$.

Изм.	Лист	№ докум.	Подп.	Дата	ПВ6.04.00.08			
Разраб.		Числова		6.82	Стойка	Лит. И	Масса 8,0	Масштаб 1:10
Пров.						Лист	Листов 1	
Т. контр.								
ГИП		Шитиков		6.82	Швеллер 14 ГОСТ 8240-72 / Ст. 3 ГОСТ 535-79	Гипромедтеспец-монтаж г. Москва		
Н. контр.		Панова		6.82				
Утв.		Кузнецов		6.82				

Копировал — формат 11

ПВ6.04.00.07

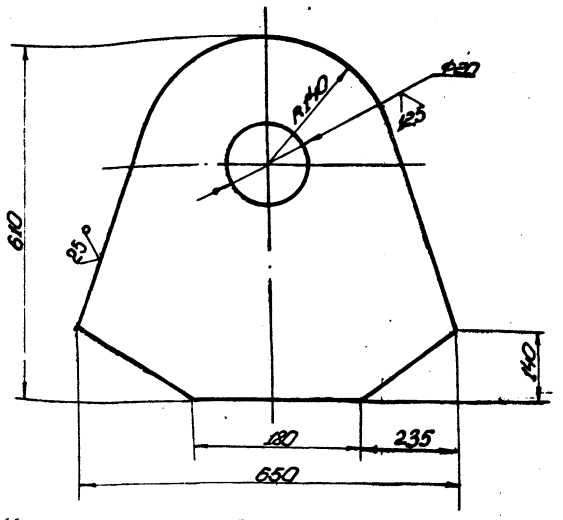

Неуказанные предельные отклонения размеров: валов - h16, остальных - ± $\frac{IT16}{2}$.

Изм.	Лист	№ докум.	Подп.	Дата	ПВ6.04.00.07			
Разраб.		Числова		6.82	Пластина	Лит. И	Масса 40,0	Масштаб 1:5
Пров.						Лист	Листов	
Т. контр.								
ГИП		Шитиков		6.82	Лист Б-20 ГОСТ 19903-74 / Ст. 3 ГОСТ 14637-79	Гипромедтеспец-монтаж г. Москва		
Н. контр.		Панова		6.82				
Утв.		Кузнецов		6.82				

Копировал — формат 11

Формат	Зона	Поз.	Обозначение	Наименование	Кол.	Примечан.
				Документация		
32			ПВ6.04.00.00СБ	Сборочный чертеж		
				Детали		
11		1	ПВ6.04.00.01	Скоба	2	
54		2	ПВ6.04.00.02	Ловитель		
				Лист Б-5 ГОСТ 19903-74 / Ст. 3 ГОСТ 14637-79		
				130×250	2	1,25кг
11		3	ПВ6.04.00.03	Косынка	10	
11		4	ПВ6.04.00.04	Пластина	2	
11		5	ПВ6.04.00.05	Шаблон	2	
54		6	ПВ6.04.00.00	Кронштейн		
				Лист Б-8 ГОСТ 19903-74 / Ст. 3 ГОСТ 14637-79		
				150×150	2	2,8кг
11		7	ПВ6.04.00.07	Пластина	1	
11		8	ПВ6.04.00.08	Стойка	1	
54		9	ПВ6.04.00.09	Стойка		
				Швеллер 14 ГОСТ 8240-72 / Ст. 3 ГОСТ 535-79		
				L = 520±2	3	6,3кг
54		10	ПВ6.04.00.10	Косынка		
				Лист Б-6 ГОСТ 19903-74 / Ст. 3 ГОСТ 14637-79		
				120×120	2	0,7кг

Изм.	Лист	№ докум.	Подп.	Дата	ПВ6.04.00.00			
Разраб.		Числова		6.82	Приспособление для формообразования	Лит. И	Лист 1	Листов 2
Пров.								
ГИП		Шитиков		6.82		Гипромедтеспец-монтаж г. Москва		
Н. контр.		Панова		6.82				
Утв.		Кузнецов		6.82				

Копировал — формат 11

Формат	Зона	Поз.	Обозначение	Наименование	Кол.	Примечание
12		11	ПВ6.04.00.11	Укосина	1	
12		12	ПВ6.04.00.12	Укосина	2	
54		13	ПВ6.04.00.13	Полоса		
				Лист Б-6 ГОСТ 19903-74 / Ст. 3 ГОСТ 14637-79		
				60×1060	1	3кг
54		14	ПВ6.04.00.14	Шаблон		
				Швеллер 14 ГОСТ 8240-72 / Ст. 3 ГОСТ 535-79		
				L = 2800±4	2	27,0кг

Т.П. 705-5-11с.83 — 8485 13

ПВ6.04.00.00

Копировал — формат 11

Работа 15-1694-6

Т.П. 705-5-11с.83 Альбом III

ПВ6.04.00.11

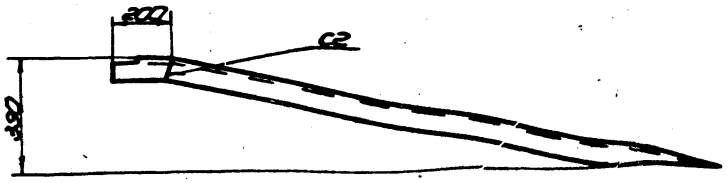

Развертка
М1:1

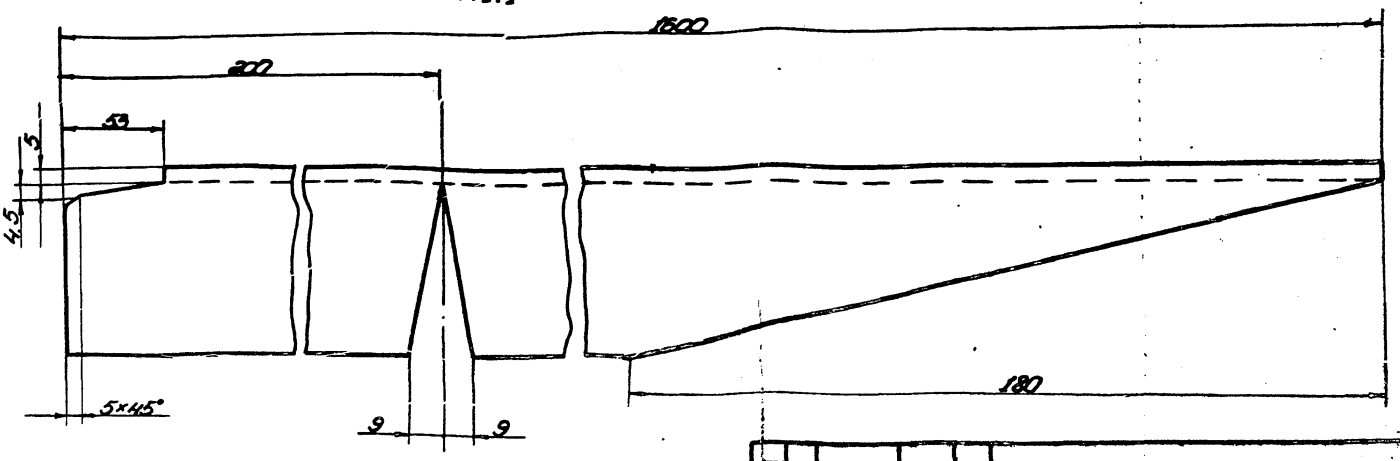

1. Сварку производить по ГОСТ 5264-80. Электроды сварочные типа Э-42А ГОСТ 9467-75.
2. Шероховатость поверхностей реза ∇^{59}.
3. Неуказанные предельные отклонения размеров: отверстий - Н16, валов - h16, остальных - $\pm\frac{IT16}{2}$.

Изм.	Кол.	Лист	№ докум.	Подп.	Дата
Разраб.			Чистова		6.82
Пров.					
Т. контр.					
ГИП			Шитиков		6.82
Н. контр.			Панова		6.82
Утв.			Кузнецов		6.82

ПВ6.04.00.11

Укосина

Лит.	Масса	Масштаб
И	19,7	1:10
Лист	Листов 1	

Гипронефтеспецмонтаж г. Москва

Швеллер №10 ГОСТ 8240-72 Ст3пс ГОСТ 535-79

Формат А2

Копировал

ПВ6.04.00.12

I
М1:2

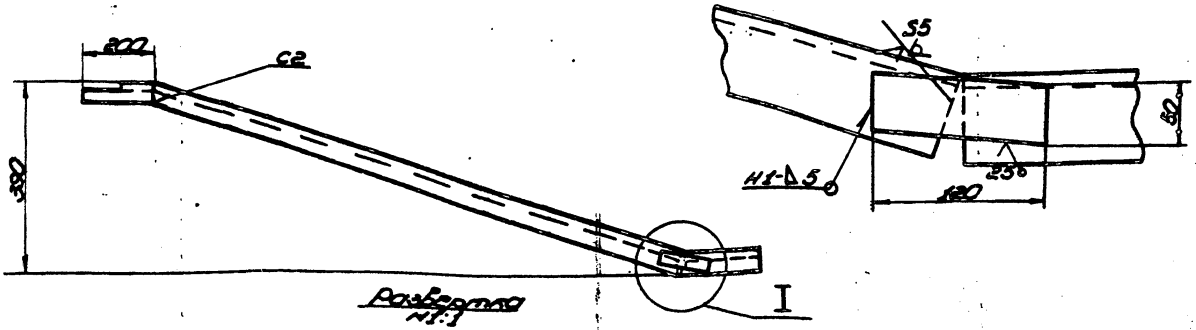

Развертка
М1:1

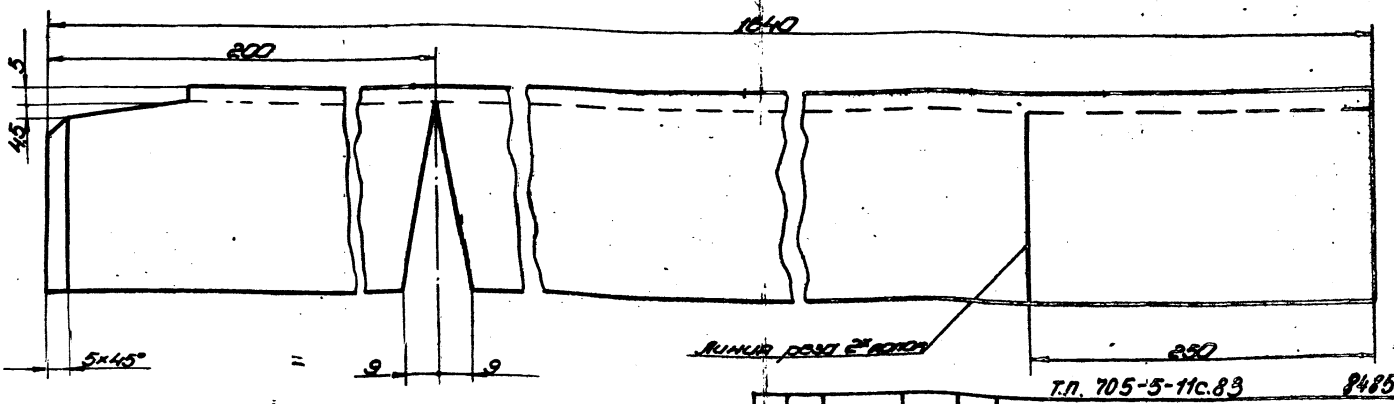

Т.П. 705-5-11с.83 8485/3

1. Сварку производить по ГОСТ 5264-80. Электроды сварочные типа Э42А ГОСТ 9467-75.
2. Шероховатость поверхностей реза для дет. 64- ∇^{35}.
3. Неуказанные предельные отклонения размеров: отверстий - Н16, валов - h16, остальных - $\pm\frac{IT16}{2}$.

Изм.	Кол.	Лист	№ докум.	Подп.	Дата
Разраб.			Чистова		6.82
Пров.					
Т. контр.					
ГИП			Шитиков		6.82
Н. контр.			Панова		6.82
Утв.			Кузнецов		6.82

ПВ6.04.00.12

Укосина

Лит.	Масса	Масштаб
И	20,1	1:10
Лист	Листов 1	

Гипронефтеспецмонтаж г. Москва

Швеллер №10 ГОСТ 8240-72 Ст3пс ГОСТ 535-79

Формат А2

Копировал

Работа 15-16.94-6 Инв.№подл. | Подп. и дата | Взам.инв.№ | Инв.№дубл. | Подп. и дата

т.п. 705-5-11с.83 Альбом III

ПВ6.04.00.01

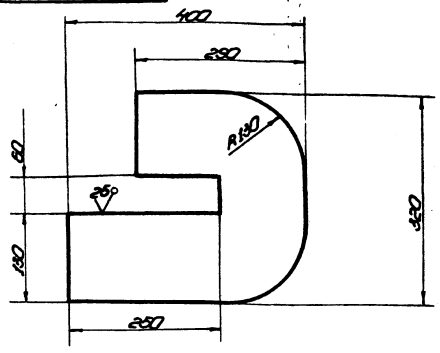

Неуказанные предельные отклонения размеров: отверстий - H16, валов - h16, остальных - ± $\frac{IT16}{2}$.

Изм.	Лист	№ докум.	Подп.	Дата	ПВ6.04.00.01		
Разраб.		Числова	Чил	6.82	Скоба	Лит.	Масса	Масштаб
Пров.						И	15,0	1:5
Т. контр.						Лист	Листов	
ГИП		Шитиков		6.82	Лист 6-20 ГОСТ 19903-74 Ст.3 ГОСТ 14637-79	Гипромеффтеспецмонтаж г. Москва	
Н. контр.		Панова		6.82			
Утв.		Кузнецов		6.82			

Копировал формат 11

ПВ6.04.00.03

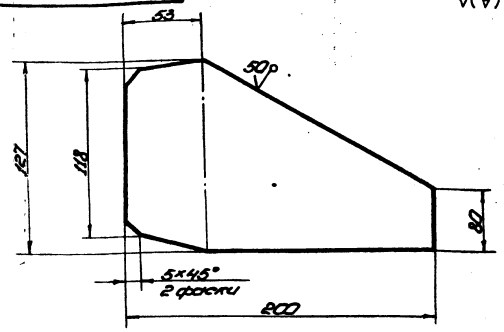

Неуказанные предельные отклонения размеров: валов - h16, остальных ± $\frac{IT16}{2}$.

Изм.	Лист	№ докум.	Подп.	Дата	ПВ6.04.00.03		
Разраб.		Числова	Чил	6.82	Косынка	Лит.	Масса	Масштаб
Пров.						И	1,0	1:2
Т. контр.						Лист	Листов 1	
ГИП		Шитиков		6.82	Лист 6-8 ГОСТ 19903-74 Ст.3 ГОСТ 14637-79	Гипромеффтеспецмонтаж г. Москва	
Н. контр.		Панова		6.82			
Утв.		Кузнецов		6.82			

Копировал формат 11

ПВ6.04.00.04

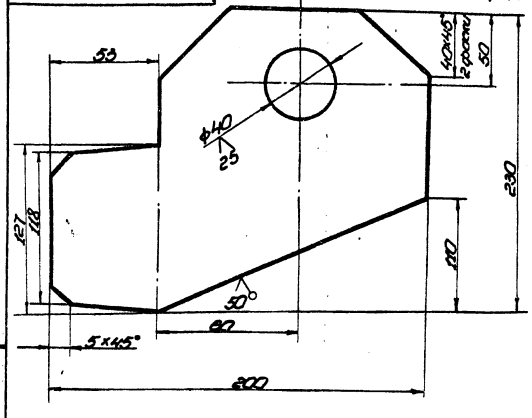

Неуказанные предельные отклонения размеров: отверстий - H16, валов - h16, остальных ± $\frac{IT16}{2}$.

Изм.	Лист	№ докум.	Подп.	Дата	ПВ6.04.00.04		
Разраб.		Числова	Чил	6.82	Пластина	Лит.	Масса	Масштаб
Пров.						И	2,5	1:2
Т. контр.						Лист	Листов 1	
ГИП		Шитиков		6.82	Лист 6-8 ГОСТ 19903-74 Ст.3 ГОСТ 14637-79	Гипромеффтеспецмонтаж г. Москва	
Н. контр.		Панова		6.82			
Утв.		Кузнецов		6.82			

Копировал формат 11

ПВ6.04.00.05

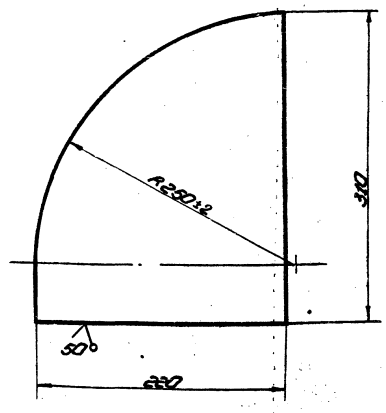

Неуказанные предельные отклонения размеров: - валов - H16.

т.п. 705-5-11с.83 8485/3

Изм.	Лист	№ докум.	Подп.	Дата	ПВ6.04.00.05		
Разраб.		Числова	Чил	6.82	Шаблон	Лит.	Масса	Масштаб
Пров.						И	7,0	1:5
Т. контр.						Лист	Листов 1	
ГИП		Шитиков		6.82	Лист 6-20 ГОСТ 19903-74 Ст.3 ГОСТ 14637-79	Гипромеффтеспецмонтаж г. Москва	
Н. контр.		Панова		6.82			
Утв.		Кузнецов		6.82			

Работа 15-1694-6

Т.П. 705-5-11с.83 Альбом III

ПВ5.64.00.00С6

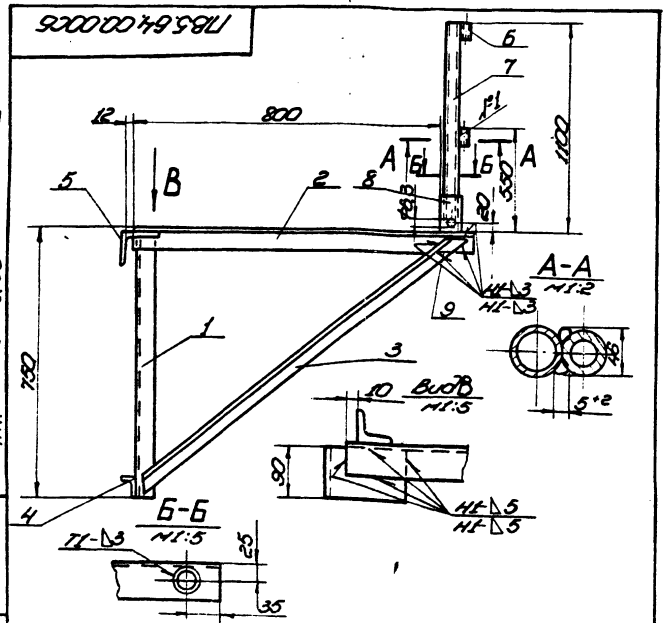

1. Сварные швы по ГОСТ 5264-80. Электроды сварочные типа Э42А ГОСТ 9467-75. Шов №1 - сварка ручная электродуговая.
2. Неуказанные предельные отклонения размеров: отверстий - H16, валов - h16, остальных $\pm\frac{IT16}{2}$
3. Шероховатость поверхностей реза для дет. 64-59

Изм.	Лист	№ докум.	Подп.	Дата
Разраб.		Чиклова		6.82
Пров.				
Т.контр.				
ГИП		Шитиков		6.82
Н.контр.		Панова		6.82
Утв.		Кузнецов		6.82

ПВ5.64.00.00С6

Кронштейн

Сборочный чертеж

Лит.	Масса	Масштаб
И	15	1:10

Лист | Листов 1

Гипронефтеспецмонтаж г. Москва

Копировал | формат 11

Формат	Зона	Поз.	Обозначение	Наименование	Кол.	Примеч.
				Документация		
11			ПВ5.64.00.00С6	Сборочный чертеж		
				Детали		
				Уголок		
				Уголок Б-50×50×5 ГОСТ 8509-72 / Ст.3 ГОСТ 535-79		
54		1	ПВ5.64.00.01	L = 750 ± 3	1	2,8 кг
54		2	ПВ5.64.00.02	L = 855 ± 3	1	3,2 кг
54		3	ПВ5.64.00.03	L = 1130 ± 3	1	4,2 кг
54		4	ПВ5.64.00.04	Уголок		
				Уголок Б-40×40×4 ГОСТ 8509-72 / Ст.3 ГОСТ 535-79		
				L = 100 ± 1	1	0,24 кг
54		5	ПВ5.64.00.05	Уголок		
				Уголок Б-125×80×10 ГОСТ 8510-72 / Ст.3 ГОСТ 535-79		
				L = 90 ± 1	1	1,4 кг
				Труба		
				Труба ГОСТ 3262-75		
54		6	ПВ5.64.00.06	20×2,8 L = 50 ± 1	2	0,07 кг
54		7	ПВ5.64.00.07	25×2,8 L = 1100 ± 3	1	2,2 кг
54		8	ПВ5.64.00.08	32×2,8 L = 120 ± 1	1	0,3 кг
				Стандартные изделия		
		9		Шплинт 6,3×70.002		
				ГОСТ 397-79	1	

ПВ5.64.00.00

Кронштейн

Лит.	Лист	Листов
И		1

Гипронефтеспецмонтаж г. Москва

Копировал | формат 11

ПВ51.64.00.00С6

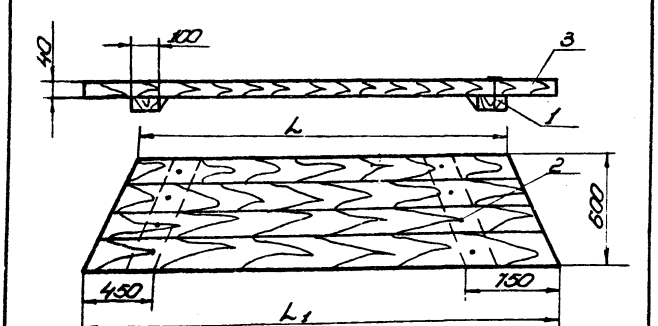

Обозначен.	Размеры мм L	Размеры мм L1	Емкость V, м³	Масса кг	Обозначен.	Размеры мм L	Размеры мм L1	Емкость V, м³	Масса кг
ПВ51.64.00.00	1900	2200	50,80	30	-05	1400	1750	50,80	26
-01	2150	2500	125	32	-06	1650	2000	125	29
-02	2350	2700	200	37	-07	1900	2250	200	32
-03	2650	2950	320	44	-08	2150	2500	320	34
-04	2900	3200	500	45	-09	2400	2750	500	38
Наружные леса					Внутренние леса				

Неуказанные предельные отклонения размеров: валов - h16, остальных - $\pm\frac{IT16}{2}$

Изм.	Лист	№ докум.	Подп.	Дата
Разраб.		Чиклова		6.82
Пров.				
Т.контр.				
ГИП		Шитиков		6.82
Н.контр.		Панова		6.82
Утв.		Кузнецов		6.82

ПВ51.64.00.00С6

Настил

Сборочный чертеж

Лит.	Масса	Масштаб
И	см. табл.	1:20

Лист | Листов 1

Гипронефтеспецмонтаж г. Москва

Копировал | формат 11

Формат	Зона	Поз.	Обозначение	Наименование	Кол.	Примеч.
				Документация		
11			ПВ51.64.00.00С6	Сборочный чертеж		
				Детали		
54		1	ПВ51.64.00.01	Брус 50×100		
				Дерево ГОСТ 8486-66	2	4,2 кг
				Стандартные изделия		
		2		Гвозди 5,9×100		
				ГОСТ 283-75		0,7 кг
			Переменные данные для исполнений			
				ПВ51.64.00.00С-С5		
				Материалы		
		3		Дерево 40×220 ГОСТ 8486-66		0,049 м³
				ПВ51.64.00.00-01С-С5		
				Материалы		
		3		Дерево 40×220 ГОСТ 8486-66		0,056 м³
				ПВ51.64.00.00-02С-С5		
		3		Дерево 40×220 ГОСТ 8486-66		0,06 м³
				ПВ51.64.00.00-03С-С5		
				Материалы		
		3		Дерево 40×220 ГОСТ 8486-66		0,074 м³
				ПВ51.64.00.00-04С-С5		
				Материалы		
		3		Дерево 40×220 ГОСТ 8486-66		0,076 м³
				ПВ51.64.00.00-05С-С5		
				Материалы		
		3		Дерево 40×220 ГОСТ 8486-66		0,038 м³
				Т.П. 705-5-11с.83		8485/3

ПВ51.64.00.00

Настил

Лит.	Лист	Листов
И	1	2

Гипронефтеспецмонтаж г. Москва

Копировал | формат 11

Работа 15-1694-6

Формат	Зона	Поз.	Обозначение	Наименование	Кол.	Примеч.
				ПВ51.64.00.00 Спецификация		
				Материалы		
				Дерево 40×220 ГОСТ 8486-66		0,044 м³
				ПВ51.64.00.00-01 Сч. С5		
				Материалы		
				Дерево 40×220 ГОСТ 8486-66		0,05 м³
				ПВ51.64.00.00-08 Сч. С5		
				Материалы		
				Дерево 40×220 ГОСТ 8486-66		0,056 м³
				ПВ51.64.00.00-09 Сч. С5		
				Материалы		
				Дерево 40×220 ГОСТ 8486-66		0,052 м³

ПВ51.64.00.00 | Лист 2

Инв. № подл. | Подп. и дата | Взам. инв. № | Инв. № дубл. | Подп. и дата

Работа 15-1694-6

Формат А1

ПВ52.64.00.00

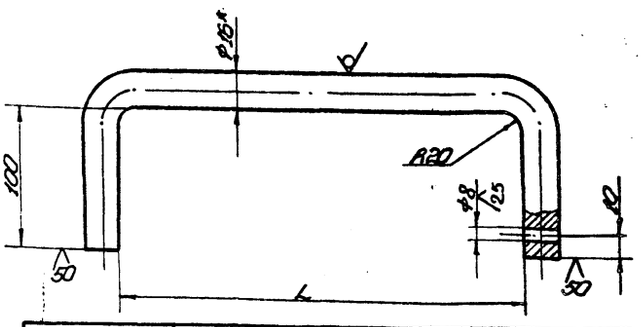

Внутренние нарушение

Обозначение	Размеры, мм L	Размеры, мм L заготовок	Объем V м³	Масса, кг	Кол. шт.
ПВ52.64.00.00-	1535	1785	50,80	2,85	24
-01	1835	2085	125	3,3	24
-02	2035	2285	200	3,6	24
-03	2285	2535	320	4,0	24
-04	2535	2785	500	4,4	24
-05	735	985	50,80	1,55	24
-06	985	1235	125	1,95	24
-07	1235	1485	200	2,4	24
-08	1485	1735	320	2,75	24
-09	1735	1985	500	3,15	24

1. Неуказанные предельные отклонения размеров: отверстий - H16, валов - h16, остальных ± IT16/2.
2. * Размер для справок. Т.П. 705-5-11с.83

8485/3

ПВ52.64.00.00

Инв. № подл.	Подп. и дата	Взам. инв. №	Инв. № дубл.	Подп. и дата		
Нач. отд.	Бобылев		Чиж	6.88	Ограждение жесткое	Лит. / Масса / Масштаб: Сч. табл. / 1:5
Гл. спец.	Кокорева					Лист / Листов 1
Гл. конструктор						
ГИП	Шилкина				Круг В16 ГОСТ 2590-71 / Ст.3 ГОСТ 535-79	Гипронефтеспецмонтаж г. Москва
Н. контр.	Гранова					
Утв.	Чижова					

Копировал

Формат А1

Т.П. 705-5-11с.83 Альбом III

Работа 15-1694-6

ПВ4.05.00.03

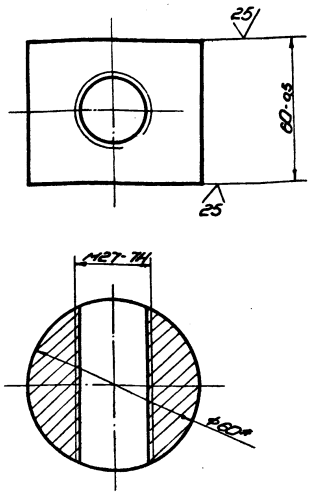

* Размер для справок

Изм.	Лист	№ докум.	Подп.	Дата	ПВ4.05.00.03		
Разраб.	Чистова			6.82	Гайка	Лит. И	Масса 1:2	Масштаб 1:1
Пров.						Лист	Листов 1
Т.контр.							
Гип.	Шитиков			6.82	Б-80 ГОСТ 2590-71 / Ст.3 ГОСТ 535-79	Гипронефтеспецмонтаж г. Москва	
Н.контр.	Панова			06.82			
Утв.	Кузнецов			6.82			

Копировал — формат 11

ПВ4.05.01.02

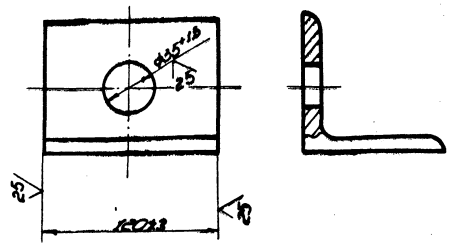

Изм.	Лист	№ докум.	Подп.	Дата	ПВ4.05.01.01		
Разраб.	Чистова			6.82	Уголок	Лит. И	Масса 1,25	Масштаб 1:2
Пров.						Лист	Листов
Т.контр.							
Гип.	Шитиков			6.82	Уголок Б-90×90×8 ГОСТ 8510-72 / Ст.3 ГОСТ 535-79	Гипронефтеспецмонтаж г. Москва	
Н.контр.	Панова			06.82			
Утв.	Кузнецов			6.82			

Копировал — формат 11

ПВ4.05.00.00С5

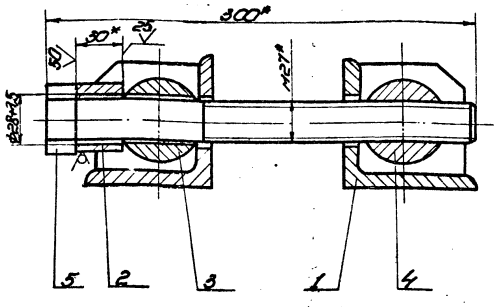

* Размеры для справок

Изм.	Лист	№ докум.	Подп.	Дата	ПВ4.05.00.00С5		
Разраб.	Чистова			6.82	Стяжное приспособление	Лит. И	Масса 7,6	Масштаб 1:2
Пров.					Сборочный чертеж	Лист	Листов 1
Т.контр.							
Гип.	Шитиков			6.82		Гипронефтеспецмонтаж г. Москва	
Н.контр.	Панова			06.82			
Утв.	Кузнецов			6.82			

Копировал Завьялова — формат 11

ПВ4.05.01.02

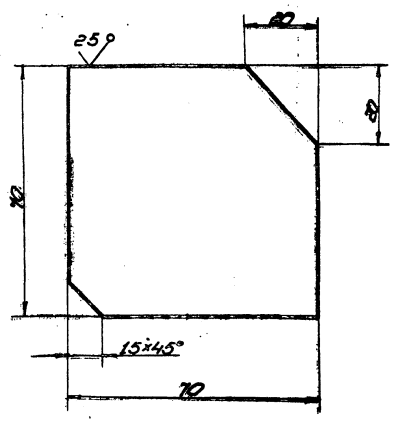

Неуказанные предельные отклонения размеров: валов - h16, остальных $\pm\frac{IT16}{2}$

Т.П. 705-5-11с.83 8485/3

Изм.	Лист	№ докум.	Подп.	Дата	ПВ4.05.01.02		
Разраб.	Чистова			6.82	Ребро	Лит. И	Масса 0,3	Масштаб 1:1
Пров.						Лист	Листов 1
Т.контр.							
Гип.	Шитиков			6.82	Лист Б-8 ГОСТ 19903-74 / Ст.3 ГОСТ 14637-79	Гипронефтеспецмонтаж г. Москва	
Н.контр.	Панова			06.82			
Утв.	Кузнецов			6.82			

Копировал — формат 11

Т.П. 705-5-11с.83 Альбом III

Формат	Зона	Поз.	Обозначение	Наименование	Кол.	Примечание
				Документация		
11			ПВ4.05.01.00СБ	Сборочный чертеж		
				Детали		
11		1	ПВ4.05.01.01	Ребро	2	
11		2	ПВ4.05.01.02	Уголок	1	

ПВ4.05.01.00

Изм.	Лист	№ докум.	Подп.	Дата
Разраб.		Числова		6.82
Пров.				
Гип.		Шитиков		6.82
Н.контр.		Панова		06.82
Утв.		Кузнецов		6.82

Кронштейн

Лит. И | Лист | Листов 1

Гипронефтеспецмонтаж г. Москва

Копировал формат 11

Инв. № подл. | Подп. и дата | Взам. инв. № | Инв. № дубл. | Подп. и дата

ПВ4.05.00.02

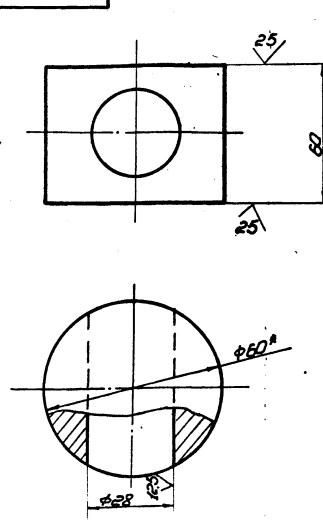

1. Неуказанные предельные отклонения размеров: отверстий - H14; валов - h14; остальных - $\frac{IT16}{2}$
2.* Размер для справок

ПВ4.05.00.02

Изм.	Лист	№ докум.	Подп.	Дата
Разраб.		Числова		6.82
Пров.				
Т.контр.				
Гип.		Шитиков		6.82
Н.контр.		Панова		06.82
Утв.		Кузнецов		6.82

Сухарь

Круг В-60 ГОСТ 2590-71 / Ст. 3 ГОСТ 535-79

Лит. И | Масса 1,2 | Масштаб 1:1

Лист | Листов 1

Гипронефтеспецмонтаж г. Москва

Копировал формат 11

Формат	Зона	Поз.	Обозначение	Наименование	Кол.	Примечание
				Документация		
11			ПВ4.05.00.00СБ	Сборочный чертеж		
				Сборочные единицы		
11		1	ПВ4.05.01.00	Кронштейн	2	
				Детали		
64		2	ПВ4.05.00.01	Втулка		
				Круг В-45 ГОСТ 2590-11 / Ст. 3 ГОСТ 535-79		
				L=30±1	1	0,15кг
11		3	ПВ4.05.00.02	Сухарь	1	
11		4	ПВ4.05.00.03	Гайка	1	
				Стандартные изделия		
		5		Болт М27×300.58.013 ГОСТ 7798-70	1	

ПВ4.05.00.00

Изм.	Лист	№ докум.	Подп.	Дата
Разраб.		Числова		6.82
Пров.				
Т.контр.		Шитиков		6.82
Н.контр.		Панова		06.82
Утв.		Кузнецов		6.82

Стяжное приспособление

Лит. И | Лист | Листов 1

Гипронефтеспецмонтаж г. Москва

Копировал формат 11

Работа 15-1694-6

ПВ4.05.02.00СБ

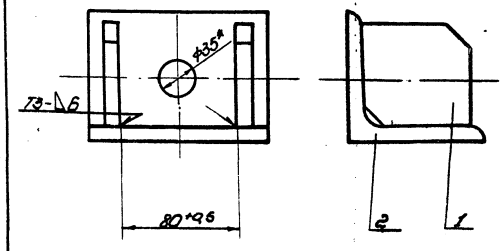

1. Сварные швы по ГОСТ 5264-80. Электроды сварочные типа Э42А ГОСТ 9467-75.
2.* Размер для справок.

Т.П. 705-5-11с.83 8485/3

ПВ4.05.01.00СБ

Изм.	Лист	№ докум.	Подп.	Дата
Разраб.		Числова		6.82
Пров.				
Т.контр.		Шитиков		6.82
Гип.		Шитиков		6.82
Н.контр.		Панова		06.82
Утв.		Кузнецов		6.82

Кронштейн

Сборочный чертеж

Лит. И | Масса 1,85 | Масштаб 1:2

Лист | Листов 1

Гипронефтеспецмонтаж г. Москва

Копировал формат 11

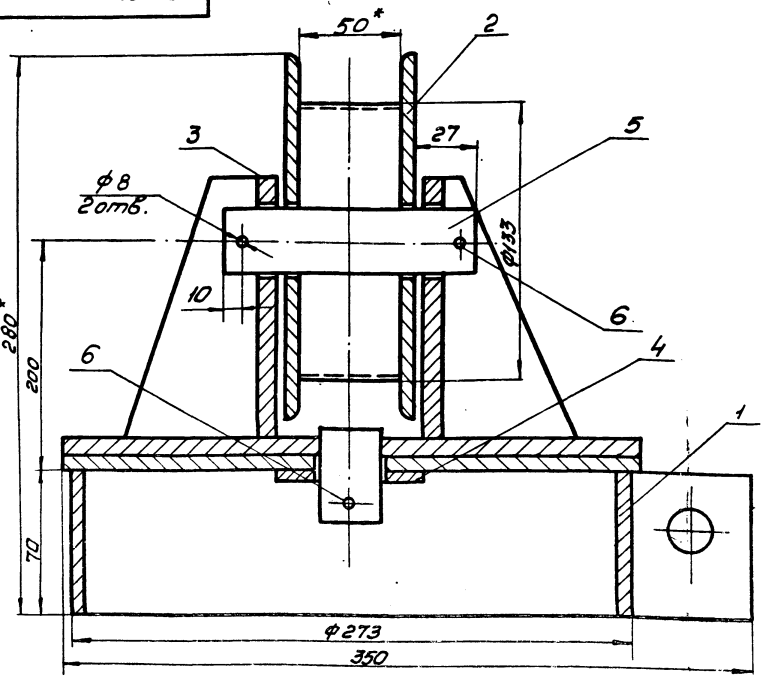

1. Сварные швы по ГОСТ 5264-80. Электроды типа Э42А ГОСТ 9467-75
2. Неуказанные предельные отклонения размеров:
   отверстий – H16
   валов – h16
   остальных $\pm \frac{IT16}{2}$
3. *Размеры для справок

Изм.	Лист	№ докум.	Подп.	Дата
Разраб.		Субботина		6.82
Пров.				
Т. контр.				
ГИП		Шутиков		
Н. контр.		Панова		6.82
Утв.		Кузнецов		6.82

ПВ7.84.00.00СБ

Опора роликовая поворотная
Сборочный чертеж

Литера	Масса	Масштаб
И	34.3	1:2
Лист	Листов 1	

Гипронефтеспецмонтаж г. Москва

Формат А3

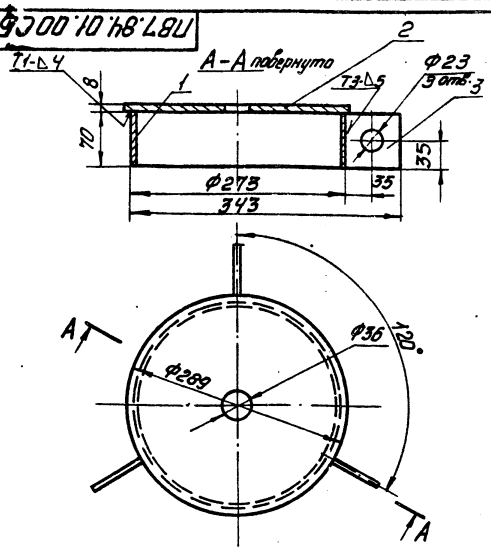

1. Сварные швы по ГОСТ 5264-80 Электроды типа Э42А ГОСТ 9467-75
2. Неуказанные предельные отклонения размеров:
   отверстий – H16
   валов – h16
   остальных $\pm \frac{IT16}{2}$
3. Шероховатость поверхностей реза для деталей Б4 $\sqrt{25}$

Изм.	Лист	№ докум.	Подп.	Дата
Разраб.		Субботина		6.82
Пров.				
Т. контр.				
ГИП		Шутиков		
Н. контр.		Панова		6.82
Утв.		Кузнецов		6.82

ПВ7.84.01.00СБ

Основание ролика
Сборочный чертеж

Литера	Масса	Масштаб
И	8.8	1:40
Лист	Листов 1	

Гипронефтеспецмонтаж г. Москва

Формат А4

Формат	Зона	Поз.	Обозначение	Наименование	Кол.	Примечание
				Документация		
А3			ПВ7.84.00.00СБ	Сборочный чертеж		
				Сборочные единицы		
А4		1	ПВ7.84.01.00	Основание ролика	1	
А4		2	ПВ7.84.02.00	Ролик	1	
А2		3	ПВ7.84.03.00	Опора ролика	1	
				Детали		
Б4		4	ПВ7.84.00.01	Фланец Лист Б-Б ГОСТ 19903-74 Ст3 ГОСТ 14637-79 D=65-1; d=36+1;	1	0.11 кг
Б4		5	ПВ7.84.00.02	Ось Круг В-34 ГОСТ 2590-71 Ст3 ГОСТ 535-79 L=120±2;	1	29.6 кг
				Стандартные изделия		
		6		Шплинт 7×50.002 ГОСТ 397-79	3	
				т.п. 705-5-11с.83		8435/3

Изм.	Лист	№ докум.	Подп.	Дата
Разраб.		Субботина		6.82
Пров.				
Т. контр.				
ГИП		Шутиков		
Н. контр.		Панова		6.82
Утв.		Кузнецов		6.82

ПВ7.84.00.00

Опора роликовая поворотная

Лит.	Лист	Листов
И		

Гипронефтеспецмонтаж г. Москва

Альбом III
т.п. 705-5-11с.83

Работа 15-1694-6

Инв. № подл. | Подп. и дата | Взам. инв. № | Инв. № дубл. | Подп. и дата

ПВ7.84.03.00СБ

Т.П. 705-5-11с.83 Альбом III

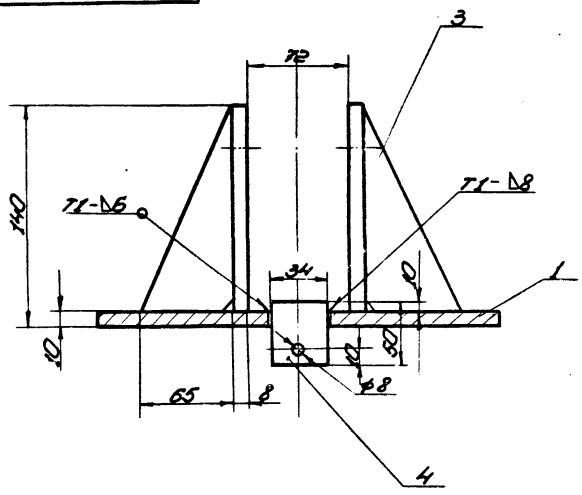

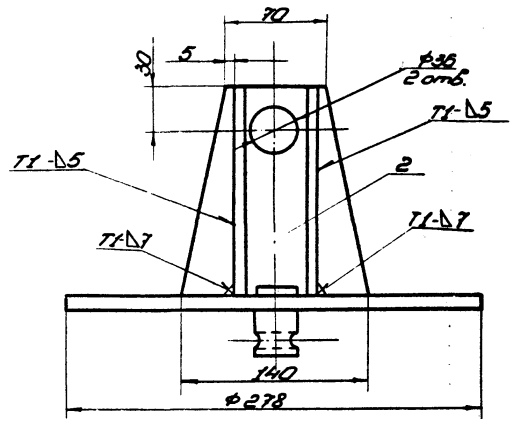

1. Сварные швы по ГОСТ 5264-80. Электроды типа Э42А ГОСТ 9467-75.
2. Неуказанные предельные отклонения размеров:
   отверстий - H16,
   валов - h16,
   остальные - $\pm\frac{IT16}{2}$.
3. Шероховатость поверхностей реза для дет. Б4 $\overset{25}{\vee}$.

					ПВ7.84.03.00СБ			
Изм.	Лист	№ докум.	Подп.	Дата	Опора ролика	Литера	Масса	Масштаб
Разраб.		Субботина		6.82		И	21.2	1:25
Пров.					Сборочный чертеж	Лист	Листов 1	
Т. контр.								
ГИП		Шитиков		6.82		Гипронефтеспецмонтаж г. Москва		
Н. контр.		Панова		6.82				
Утв.		Кузнецов		6.82				

Копировал

формат А3

Инв. № подл. | Подп. и дата | Взам. инв. № | Инв. № дубл. | Подп. и дата

Т.П. 705-5-11с.83 8485/3

ПВ7.84.02.00СБ

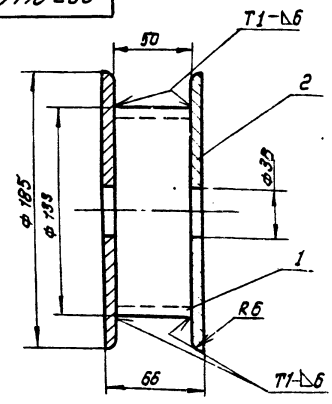

1. Сварные швы по ГОСТ 5264-80. Электроды типа Э42А ГОСТ 9467-75.
2. Неуказанные предельные отклонения размеров:
   отверстий - H16,
   валов - h16,
   остальных $\pm \frac{IT16}{2}$
3. Шероховатость поверхностей реза для деталей Б4 $\overset{25}{\nabla}$.

Изм.	Лист	N докум.	Подп.	Дата
Разраб.		Субботина		6.82
Пров.				
Т.контр.				
ГИП		Шитиков		2.83
Н.контр.		Панова		4.82
Утв.		Кузнецов		4.82

ПВ7.84.02.00СБ

Ролик

Сборочный чертеж

Литера	Масса	Масштаб
Н	4.3	1:2

Лист	Листов 1

Гипронефтеспецмонтаж г. Москва

Инв.№ подл. | Подп. и дата | Взам. инв.№ | Инв.№ дубл. | Подп. и дата

Формат А4

Формат	Зона	Поз.	Обозначение	Наименование	Кол.	Примечание
				Документация		
А1			ПВ7.84.01.00СБ	Сборочный чертеж		
				Детали		
Б4		1	ПВ7.84.01.01	Труба		
				Труба 273×9 ГОСТ 8732-78 / В-10 ГОСТ 8731-74		
				L= 70±2	1	3.2
Б4		2	ПВ7.84.01.02	Диск		
				Лист Б-10 ГОСТ 19903-74 / Ст3 ГОСТ 14637-79		
				D= 295-2; d=36+1;	1	4.9
Б4		3	ПВ7.84.01.03	Пластина		
				Лист Б-10 ГОСТ 19903-74 / Ст3 ГОСТ 14637-79		
				(70×70) ±1	3	0.29

Изм.	Лист	N докум.	Подп.	Дата
Разраб.		Субботина		6.82
Пров.				
ГИП		Шитиков		2.83
Н.контр.		Панова		4.82
Утв.		Кузнецов		4.82

ПВ7.84.01.00

Основание ролика

Лит.	Лист	Листов
Т-1		1

Гипронефтеспецмонтаж г. Москва

Инв.№ подл. | Подп. и дата | Взам. инв.№ | Инв.№ дубл. | Подп. и дата

Формат А4

Формат	Зона	Поз.	Обозначение	Наименование	Кол.	Примечание
				Документация		
А1			ПВ7.84.02.00СБ	Сборочный чертеж		
				Детали		
Б4		1	ПВ7.84.02.01	Труба		
				Труба 133×7 ГОСТ 8732-78 / В-10 ГОСТ 8731-74		
				L= 50±1	1	1.1кг
Б4		2	ПВ7.84.02.02	Диск		
				Лист Б-8 ГОСТ 19903-74 / Ст3 ГОСТ 14637-79		
				D= 185-2; d= 36+1;	2	1.6кг

Изм.	Лист	N докум.	Подп.	Дата
Разраб.		Субботина		6.82
Пров.				
Гип.		Шитиков		4.82
Н.контр.		Панова		4.82
Утв.		Кузнецов		4.82

ПВ7.84.02.00

Ролик

Лит.	Лист	Листов
И		1

Гипронефтеспецмонтаж

Инв.№ подл. | Подп. и дата | Взам. инв.№ | Инв.№ дубл. | Подп. и дата

Формат	Зона	Поз.	Обозначение	Наименование	Кол.	Примечание
				Документация		
А2			ПВ7.84.03.00СБ	Сборочный чертеж		
				Детали		
Б4		1	ПВ7.84.03.01	Диск		
				Лист Б-10 ГОСТ 19903-74 / Ст3 ГОСТ 14637-79		
				D 278-2; d 36+1;	1	4.7 кг
Б4		2	ПВ7.84.03.02	Пластина		
				Лист Б-8 ГОСТ 19903-74 / Ст3 ГОСТ 14637-79		
				(140 ×140) t 2	2	0.92
Б4		3	ПВ7.84.03.03	Ребро		
				Лист Б-10 ГОСТ 19903-74 / Ст3 ГОСТ 14637-79		
				(140×65) t 2	4	0.6кг
Б4		4	ПВ7.84.03.04	Цапфа		
				Круг В-34 ГОСТ 2590-71 / Ст3 ГОСТ 535-79		
				L= 50±1	1	12.3кг
				т.п. 705-5-11с.83		8485/3

Изм.	Лист	N докум.	Подп.	Дата
Разраб.		Субботина		6.82
Пров.				
Гип.		Шитиков		6.82
Н.контр.		Панова		6.82
Утв.		Кузнецов		6.82

ПВ7.84.03.00

Опора ролика

Лит.	Лист	Листов
И		1

Гипронефтеспецмонтаж г. Москва

Инв.№ подл. | Подп. и дата | Взам. инв.№ | Инв.№ дубл. | Подп. и дата

Альбом III

т.п. 705-5-11с.83

Рабочая 15-1524-5

Формат А4

ПВ5.22.00.01

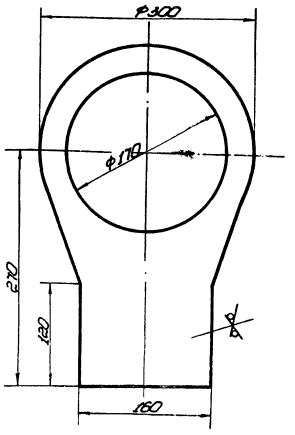

Неуказанные предельные отклонения размеров: отверстий Н16, остальных $\pm\frac{JT16}{2}$.

Изм.	Лист	№ докум.	Подп.	Дата
Разраб.		Кузьмина		6.82
Пров.		Чистова		6.82
Т. контр.				
Гип.		Шитиков		6.82
Н. контр.		Панова		6.82
Утв.		Кузнецов		6.82

ПВ5.22.00.01

Серьга

Лит.	Масса	Масштаб
И	3,5	1:4

Лист 6-20 ГОСТ 19903-74 Ст-3 ГОСТ 14637-79

Лист | Листов 1

Гипромеортеспец. монтаж г. Москва

Копировал | формат 11

Формат	Зона	Поз.	Обозначение	Наименование	Кол.	Примечание
				Документация		
22			ПВ5.22.00.00 СБ	Сборочный чертеж		
				Детали		
11		1	ПВ5.22.00.01	Серьга	1	
				Материалы		
				Лист Б-14 ГОСТ 19903-74 Ст-3 ГОСТ 14637-79		
		2		D=260 d=163	1	4,2 кг
		3		100×235	2	2,0 кг
		4		400×400	1	17,5 кг
		5		125×125	2	1,7 кг
		6		Круг Б-12 ГОСТ 2590-71 Ст-3 ГОСТ 535-79		
				L=380±3	1	0,4 кг
		7		Труба 159×10 ГОСТ 8732-78 Б-10 ГОСТ 8731-74		
				L=140±2	1	5,2 кг
		8		Лист Б-10 ГОСТ 19903-74 Ст-3 ГОСТ 14637-79		
				D=180; d=160	1	2,3 кг
				Стандартные изделия		
		9		Ось 22-50×110 ГОСТ 9650-80	1	
		10		Шплинт 1,5×60 ГОСТ 397-79	1	

Изм.	Лист	№ докум.	Подп.	Дата
Разраб.		Кузьмина		6.82
Пров.		Чистова		6.82
Т. контр.				
Н. контр.		Панова		6.82
Утв.		Кузнецов		6.82

ПВ5.22.00.00

Штуцер для отводного блока

Лит.	Лист	Листов
И		1

Гипромеортеспец. монтаж г. Москва

Копировал | формат 11

ПВ5.22.00.00 СБ

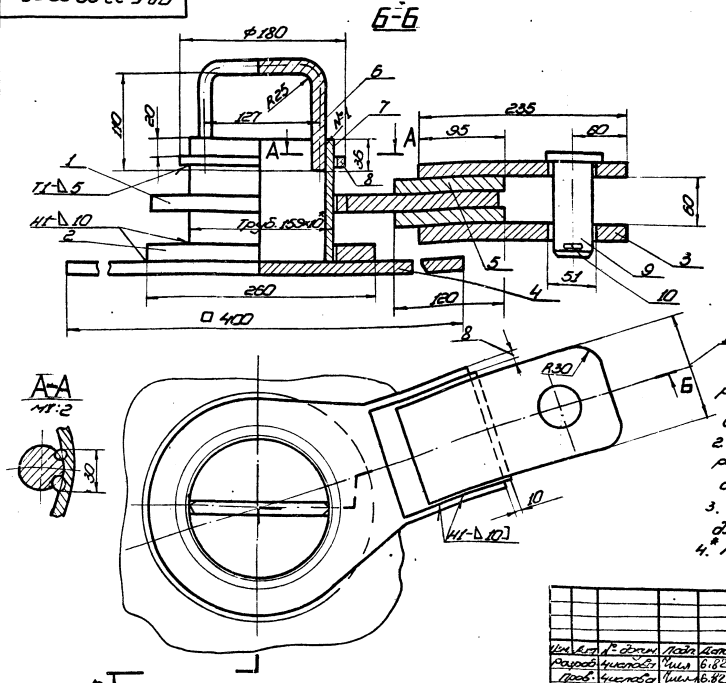

1. Сварные швы по ГОСТ 5264-80. Электроды сварочные типа Э42А ГОСТ 9467-75. Сварка ручная электродуговая. №1
2. Неуказанные предельные отклонения размеров: отверстий Н16, валов h16, остальных $\pm\frac{JT16}{2}$.
3. Шероховатость поверхностей реза для деталей Б4 не ниже 50
4.* Размеры для справок.

т.п. 705-5-11 с.83 8485/3

Изм.	Лист	№ докум.	Подп.	Дата
Разраб.		Чистова		6.82
Пров.		Чистова		6.82
Т. контр.				
Гип.		Шитиков		6.82
Н. контр.		Панова		6.82
Утв.		Кузнецов		6.82

ПВ5.22.00.00 СБ

Штуцер для отводного блока сборочный чертеж

Лит.	Масса	Масштаб
И	42	1:4

Лист | Листов 1

Гипромеортеспец. монтаж г. Москва

Копировал | формат 12

Т.П. 705-5-11 с.83 Альбом III

Работа 15-1694-6

ПВ61.13.00.00 СБ

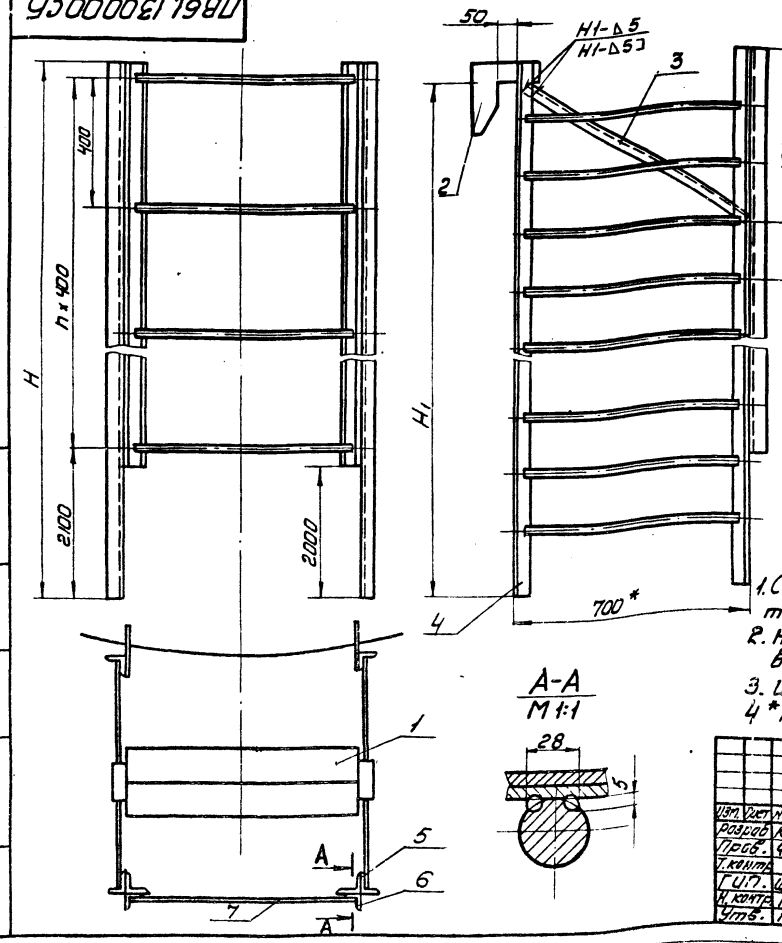

Обозначение	Размеры, мм		П	Масса кг	Примечание
	Н	Нг			
ПВ61.13.00.00-	3100	2980	2	70.7	V=50м³
-01	4590	4470	6	125.1	V=80м³
-02	5330	5210	7	152.7	V=125м³
-03	6080	5960	9	175.3	V=200м³
-04	7660	7550	13	226.2	V=320м³
-05	90	8940	17	272.7	V=500.800.1250
-06	12040	11920	24	371.4	V=2000.3200м³

1. Сварка ручная электродуговая. Электроды сварочные типа Э42 ГОСТ 9467-75
2. Неуказанные предельные отклонения размеров: валов-h16, остальных $\pm\frac{IT16}{2}$
3. Шероховатость поверхностей реза для дет. Б4 50√
4. *Размер для справок

Изм.	Лист	№ докум.	Подп.	Дата
Разраб.		Кузьмина		6.82
Пров.		Числова		6.82
Т.контр.				
ГИП.		Шитиков		6.82
Н.контр.		Панова		6.82
Утв.		Кузнецов		6.82

ПВ61.13.00.00 СБ

Подмости

Сборочный чертеж

Лит.	Масса	Масштаб
И	См. табл.	1:10

Лист | Листов 1

Гипронефтеспецмонтаж г. Москва

Т.П. 705-5-11с.83 Альбом III

Инв. № подл. | Подп. и дата | Взам. инв. № | Инв. № дубл. | Подп. и дата

ПВ61.13.00.01

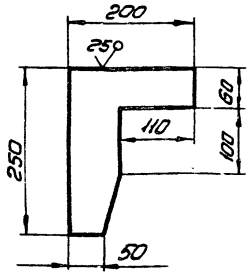

Неуказанные предельные отклонения размеров:
отверстий Н16
валов-h16
остальных $\pm\frac{IT16}{2}$

Изм.	Лист	№ докум.	Подп.	Дата
Разраб.		Кузьмина		6.82
Пров.		Числова		6.82
Т.контр.				
ГИП.		Шитиков		6.82
Н.контр.		Панова		6.82
Утв.		Кузнецов		6.82

ПВ 61.13.00.01

Скоба

Лит.	Масса	Масштаб
И	0.25	

Лист | Листов

Лист Б-8 ГОСТ 19903-74 / Ст.3 ГОСТ 14637-79

Гипронефтеспецмонтаж г. Москва

Работа 15-1694-6

Инв. № подл. | Подп. и дата | Взам. инв. № | Инв. № дубл. | Подп. и дата

Формат	Зона	Поз.	Обозначение	Наименование	Кол.	Примечание
				Документация		
12			ПВ 61.13.00.00 СБ	Сборочный чертеж		
				Сборочные единицы		
11		1	ПВ 61.13.01.00	Площадка	1	
				Детали		
11		2	ПВ 61.13.00.01	Скоба	2	
Б4		3	ПВ61.13.00.02	Уголок		
				Уголок Б50×50×3 ГОСТ 8509-72 / Ст 3 ГОСТ 535-79		
				L = 800 ±3	2	1.85кг
			Переменные данные	для исполнений		
				ПВ 61.13.00.00 см СБ		
				Сборочные единицы		
11		4	ПВ.61.13.02.00	Лестница	2	
				Детали		
Б4		5	ПВ.61.13.00.03	Уголок		
				Уголок Б63×63×4 ГОСТ 8509-72 / Ст 3 ГОСТ 535-79		
				L = 1100 ±3	2	4.2кг
Б4		6	ПВ.61.13.00.04	Уголок		
				Уголок Б50×50×3 ГОСТ 8509-72 / Ст 3 ГОСТ 535-79		
				L = 1100 ±3	2	22,66кг
Б4		7	ПВ61.13.00.05	Круг		
				Круг В-18 ГОСТ 2590-71 / Ст 3 ГОСТ 535-79		8485/3

Изм.	Лист	№ докум.	Подп.	Дата
Разраб.		Кузьмина		6.82
Пров.		Числова		6.82
ГИП		Шитиков		6.82
Н.контр.		Панова		6.82
Утв.		Кузнецов		6.82

ПВ. 61.13.00.00 Т.П. 705-5-11с.83

Подмости

Лит.	Лист	Листов
И	1	5

Гипронефтеспецмонтаж г. Москва

Альбом III

Т.П. 705-5-11с.83

Инв.№ подл. | Подп. и дата | Взам.инв.№ | Инв.№ дубл. | Подп. и дата

ПВ61.13.02.00

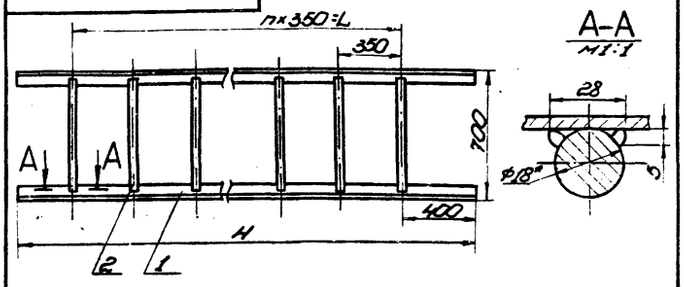

Обозначение	Размеры, мм H	L	n	Масса, кг
ПВ61.13.02.00-	3100	2450	7	25,3
-01	4590	3850	11	37,5
-02	5330	4900	14	46,0
-03	6080	5600	16	51,3
-04	7660	7000	20	64,2
-05	9060	8400	24	76,0
-06	12040	11550	33	102,0

1. Сварка ручная электродуговая. Электроды сварочные типа Э42А ГОСТ 9467-75.
2. Неуказанные предельные отклонения размеров: балок - h16, остальных - $\pm\frac{IT16}{2}$.
3. Шероховатость поверхностей реза для дет. 64 50
4. * Размер для справок.

Изм.	Лист	№ докум.	Подп.	Дата
Разраб.	Кузнецов			6.82
Пров.	Числова			6.82
Т. контр.				
ГИП	Шилков			6.82
Н. контр.	Попова			6.82
Утв.	Кузнецов			6.82

ПВ61.13.02.00СБ

Лестница сборочный чертеж

Лит.	Масса	Масштаб
И	см. табл.	1:20

Лист | Листов 1

Гипронефтеспецмонтаж г. Москва

Копировал | Формат А1

Поз.	Обозначение	Наименование	Кол.	Примечание
		ПВ61.13.02.00-05 см.СБ		
		Детали		
1	ПВ61.13.02.01	Уголок		
		Уголок Б-50×50×5 ГОСТ 8509-72 / Ст.3 ГОСТ 535-79		
		L = 9060±10	2	21.0 кг
2	ПВ61.13.02.02	Круг		
		Круг В-18 ГОСТ 2590-71 / Ст.3 ГОСТ 535-79		
		L = 680±2,5	23	1.36 кг
		ПВ61.13.02.00-06 см.СБ		
		Детали		
1	ПВ61.13.02.01	Уголок		
		Уголок Б-50×50×5 ГОСТ 8509-72 / Ст.3 ГОСТ 535-79		
		L = 12040±10	2	27.9 кг
2	ПВ61.13.02.02	Круг		
		Круг В-18 ГОСТ 2590-71 / Ст.3 ГОСТ 535-79		
		L = 680±2,5	34	1.36 кг

ПВ61.13.02.00 | Лист 3

Копировал | Формат А1

Поз.	Обозначение	Наименование	Кол.	Примечание
		ПВ61.13.02.00-02 см.СБ		
		Детали		
1	ПВ61.13.02.01	Уголок		
		Уголок Б-50×50×5 ГОСТ 8509-72 / Ст.3 ГОСТ 535-79		
		L = 5330	2	12,8 кг
2	ПВ61.13.02.02	Круг		
		Круг В-18 ГОСТ 2590-71 / Ст.3 ГОСТ 535-79		
		L = 680	15	1,36 кг
		ПВ61.13.02.00-03 см.СБ		
		Детали		
1	ПВ61.13.02.01	Уголок		
		Уголок Б-50×50×5 ГОСТ 8509-72 / Ст.3 ГОСТ 535-79		
		L = 6080	2	14,1 кг
2	ПВ61.13.02.02	Круг		
		Круг В-18 ГОСТ 2590-71 / Ст.3 ГОСТ 535-79		
		L = 680	17	1,36 кг
		ПВ61.13.02.00-04 см.СБ		
		Детали		
1	ПВ61.13.02.01	Уголок		
		Уголок Б-50×50×5 ГОСТ 8509-72 / Ст.3 ГОСТ 535-79		
		L = 7660	2	17,8 кг
2	ПВ61.13.02.02	Круг		
		Круг В-18 ГОСТ 2590-71 / Ст.3 ГОСТ 535-79		
		L = 680	21	1,36 кг

ПВ61.13.02.00 | Лист 2

Копировал | Формат А1

Поз.	Обозначение	Наименование	Кол.	Примечание
		Документация		
	ПВ61.13.02.00	Сборочный чертеж		
		Переменные данные для исполнений		
		ПВ61.13.02.00 см.СБ		
		Детали		
1	ПВ61.13.02.01	Уголок		
		Уголок Б-50×50×5 ГОСТ 8509-72 / Ст.3 ГОСТ 535-79		
		L = 3100±5	2	7,2 кг
2	ПВ61.13.02.02	Круг		
		Круг В-18 ГОСТ 2590-71 / Ст.3 ГОСТ 535-79		
		L = 680±2,5	8	1,36 кг
		ПВ61.13.02.00-01 см.СБ		
		Детали		
1	ПВ61.13.02.01	Уголок		
		Уголок Б-50×50×5 ГОСТ 8509-72 / Ст.3 ГОСТ 535-79		
		L = 4590±6	2	10,6 кг
2	ПВ61.13.02.02	Круг		
		Круг В-18 ГОСТ 2590-71 / Ст.3 ГОСТ 535-79		
		L = 680±2,5	12	1,36 кг
				8485/13

Т.П. 705-5-11с.83

ПВ61.13.02.00

Изм.	Лист	№ докум.	Подп.	Дата
Разраб.	Кузнецов			6.82
Пров.	Числова			6.82
ГИП	Шилков			6.82
Н. контр.	Попова			6.82
Утв.	Кузнецов			6.82

Лестница

Лит.	Лист	Листов
И	3	3

Гипронефтеспецмонтаж г. Москва

Копировал | Формат А1

Работа 15-1694-6

Формат	Зона	Поз.	Обозначение	Наименование	Кол.	Примечание
				Круг $\frac{B\text{-}18\ ГОСТ\ 2590\text{-}71}{Ст.3\ ГОСТ\ 535\text{-}79}$		
				$L = 680 \pm 2,5$	8	1,36 кг
				ПВ61.13.00.00-03 см. СБ		
				Сборочные единицы		
11	4		ПВ61.13.02.00-03	Лестница	2	
				Детали		
64	5		ПВ61.13.00.03	Уголок $\frac{Б\text{-}63\times63\times4\ ГОСТ\ 8509\text{-}72}{Ст.3\ ГОСТ\ 535\text{-}79}$		
				$L = 4080 \pm 6$	2	15,9 кг
64	6		ПВ61.13.00.04	Уголок $\frac{Б\text{-}50\times50\times3\ ГОСТ\ 8509\text{-}72}{Ст.3\ ГОСТ\ 535\text{-}79}$		
				$L = 4080 \pm 6$	2	9,46 кг
64	7		ПВ61.13.00.05	Круг $\frac{B\text{-}18\ ГОСТ\ 2590\text{-}71}{Ст.3\ ГОСТ\ 535\text{-}79}$		
				$L = 680 \pm 2,5$	10	1,36 кг
				ПВ61.13.00.00-04 см. СБ		
				Сборочные единицы		
11	4		ПВ61.13.02.00-04	Лестница	2	
				Детали		
64	5		ПВ61.13.00.03	Уголок $\frac{Б\text{-}63\times63\times4\ ГОСТ\ 8509\text{-}72}{Ст.3\ ГОСТ\ 535\text{-}79}$		
				$L = 5660 \pm 7$	2	22,1 кг
64	6		ПВ61.13.00.04	Уголок		

Инв.№ подл. | Подп. и дата | Взам. инв.№ | Инв.№ дубл. | Подп. и дата

Изм.	Лист	№ докум.	Подп.	Дата	ПВ61.13.00.00	Лист 3

Копировал Формат А4

Формат	Зона	Поз.	Обозначение	Наименование	Кол.	Примечание
				$L = 680$	3	1,36 кг
				ПВ61.13.00.00-01 см. СБ		
				Сборочные единицы		
11	4		ПВ61.13.02.00-01	Лестница	2	
				Детали		
64	5		ПВ61.13.00.03	Уголок $\frac{Б\text{-}63\times63\times4\ ГОСТ\ 8509\text{-}72}{Ст.3\ ГОСТ\ 535\text{-}79}$		
				$L = 2590$	2	10,1 кг
64	6		ПВ61.13.00.04	Уголок $\frac{Б\text{-}50\times50\times3\ ГОСТ\ 8509\text{-}72}{Ст.3\ ГОСТ\ 535\text{-}79}$		
				$L = 2590$	2	6,0 кг
64	7		ПВ61.13.00.05	Круг $\frac{B\text{-}18\ ГОСТ\ 2590\text{-}71}{Ст.3\ ГОСТ\ 535\text{-}79}$		
				$L = 680$	7	1,36 кг
				ПВ61.13.00.00-02 см. СБ		
				Сборочные единицы		
11	4		ПВ61.13.02.00-02	Лестница	2	
				Детали		
64	5		ПВ61.13.00.03	Уголок $\frac{Б\text{-}63\times63\times4\ ГОСТ\ 8509\text{-}72}{Ст.3\ ГОСТ\ 535\text{-}79}$		
				$L = 3350$	2	13,0 кг
64	6		ПВ61.13.00.04	Уголок $\frac{Б\text{-}50\times50\times3\ ГОСТ\ 8509\text{-}72}{Ст.3\ ГОСТ\ 535\text{-}79}$		
				$L = 3330$	2	7,7 кг

Инв.№ подл. | Подп. и дата | Взам. инв.№ | Инв.№ дубл. | Подп. и дата

Изм.	Лист	№ докум.	Подп.	Дата	ПВ61.13.00.00	Лист 2

Копировал Формат А4

Работа 15-16.94-6 Инв.№ подл. | Подп. и дата | Взам. инв.№ | Инв.№ дубл. | Подп. и дата

Формат	Зона	Поз.	Обозначение	Наименование	Кол.	Примечание
				Уголок $\frac{Б\text{-}50\times50\times3\ ГОСТ\ 8509\text{-}72}{Ст.3\ ГОСТ\ 535\text{-}79}$		
				$L = 5660 \pm 7$	2	13,1 кг
64	7		ПВ61.13.00.05	Круг $\frac{B\text{-}18\ ГОСТ\ 2590\text{-}71}{Ст.3\ ГОСТ\ 535\text{-}79}$		
				$L = 680 \pm 2,5$	14	1,36 кг
				ПВ61.13.00.00-05 см. СБ		
				Сборочные единицы		
11	4		ПВ61.13.02.00-05	Лестница	2	
				Детали		
64	5		ПВ61.13.00.03	Уголок $\frac{Б\text{-}63\times63\times4\ ГОСТ\ 8509\text{-}72}{Ст.3\ ГОСТ\ 535\text{-}79}$		
				$L = 7060 \pm 8$	2	27,5 кг
64	6		ПВ61.13.00.04	Уголок $\frac{Б\text{-}50\times50\times3\ ГОСТ\ 8509\text{-}72}{Ст.3\ ГОСТ\ 535\text{-}79}$		
				$L = 7060 \pm 8$	2	18,4 кг
64	7		ПВ61.13.00.05	Круг $\frac{B\text{-}18\ ГОСТ\ 2590\text{-}71}{Ст.3\ ГОСТ\ 535\text{-}79}$		
				$L = 680 \pm 2,5$	18	1,36 кг
				ПВ61.13.00.00-06 см. СБ		
				Сборочные единицы		
11	4		ПВ61.13.02.00-06	Лестница	2	
				Детали		
64	5		ПВ61.13.00.03	Уголок $\frac{Б\text{-}63\times63\times4\ ГОСТ\ 8509\text{-}72}{Ст.3\ ГОСТ\ 535\text{-}79}$		

Инв.№ подл. | Подп. и дата | Взам. инв.№ | Инв.№ дубл. | Подп. и дата

Изм.	Лист	№ докум.	Подп.	Дата	ПВ61.13.00.00	Лист 4

Копировал Формат А4

Формат	Зона	Поз.	Обозначение	Наименование	Кол.	Примечание
				$L = 10040 \pm 10$	2	39,2 кг
64	6		ПВ61.13.00.04	Уголок $\frac{Б\text{-}50\times50\times3\ ГОСТ\ 8509\text{-}72}{Ст.3\ ГОСТ\ 535\text{-}79}$		
				$L = 10040 \pm 10$	2	23,3 кг
64	7		ПВ61.13.00.05	Круг $\frac{B\text{-}18\ ГОСТ\ 2590\text{-}71}{Ст.3\ ГОСТ\ 535\text{-}79}$		
				$L = 680 \pm 2,5$	25	1,36 кг
				Т.П. 705-5-11 с. 83		84,85/3

Инв.№ подл. | Подп. и дата | Взам. инв.№ | Инв.№ дубл. | Подп. и дата

Изм.	Лист	№ докум.	Подп.	Дата	ПВ61.13.00.00	Лист 5

Копировал Формат А4

Т.П. 705-5-11 с. 83 Альбом III

ПВ61.13.01.00СБ

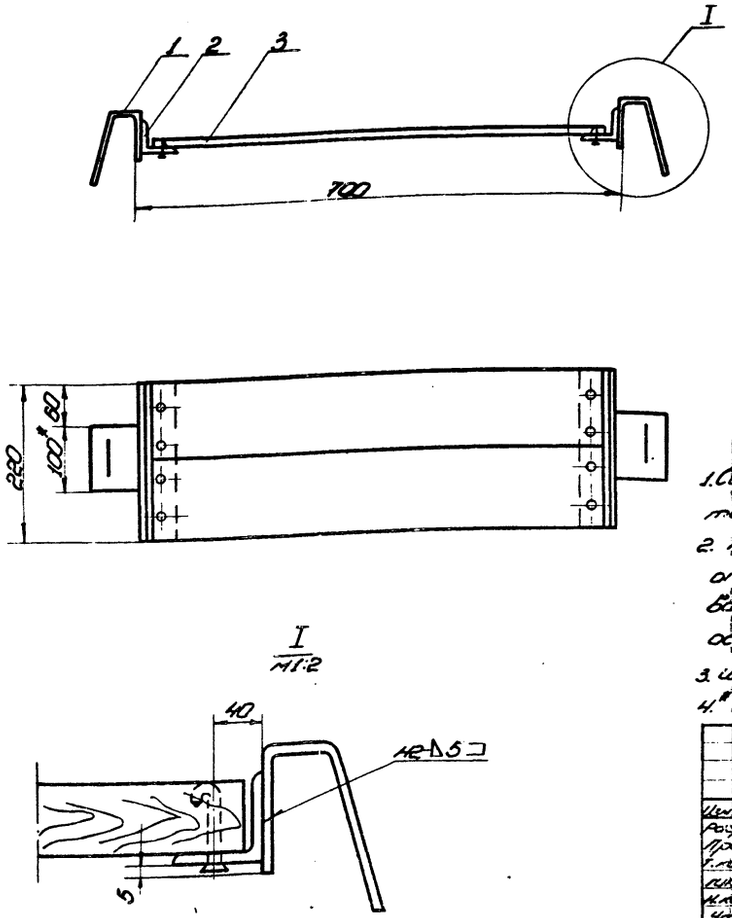

1. Сварные швы по ГОСТ 5264-80. Электроды сварочные типа Э42А ГОСТ 9467-75.
2. Неуказанные предельные отклонения размеров:
   отверстий - H16,
   валов - h16,
   остальных - $\pm\frac{IT16}{2}$.
3. Шероховатость поверхностей реза для дет. 54 $\overset{50}{\vee}$
4.* Размер для справок.

Изм.	Лист	№ докум.	Подп.	Дата	ПВ61.13.01.00 СБ			
Разраб.		Кузьмина		6.82	Площадка	Лит.	Масса	Масштаб
Пров.		Чиклова		6.82		И	4,2	1:5
Т.контр.					Сборочный чертеж	Лист	Листов 1	
ГИП		Шитиков		6.82		Гипронефтеспецмонтаж г. Москва		
Н.контр.		Панова		6.82				
Утв.		Кузнецов		6.82				

Копировал

Формат 11

Т.П. 705-5-11с.83 Альбом III

Инв.№ подл. | Подп. и дата | Взам.инв.№ | Инв.№ дубл. | Подп. и дата

ПВ61.13.01.01

$\overset{25}{\vee}(\vee)$

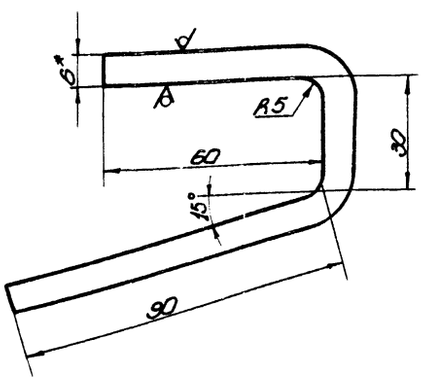

1. Неуказанные предельные отклонения размеров:
   отверстий - H16,
   валов - h16,
   остальных - $\pm\frac{IT16}{2}$.
2.* Размер для справок

Изм.	Лист	№ докум.	Подп.	Дата	ПВ61.13.01.01			
Разраб.		Кузьмина		6.82	Крюк	Лит.	Масса	Масштаб
Пров.		Чиклова		6.82		И	0,5	1:1
Т.контр.						Лист	Листов 1	
ГИП		Шитиков		6.82	Полоса 6×100 ГОСТ 103-76 / Ст.3 ГОСТ 535-79	Гипронефтеспецмонтаж г. Москва		
Н.контр.		Панова		6.82				
Утв.		Кузнецов		6.82				

Копировал

Формат 11

Работа 15-1694-6

Формат	Зона	Поз.	Обозначение	Наименование	Кол.	Примечание
				Документация		
12			ПВ61.13.01.00СБ	Сборочный чертеж		
				Детали		
11		1	ПВ61.13.01.01	Крюк	2	
54		2	ПВ61.13.01.02	Полка		
				уголок Б-50×50×3 ГОСТ 8509-72 / Ст.3 ГОСТ 535-79		
				L = 220±1,5	2	0,51кг
54		3	ПВ61.13.01.03	Брус		
				Сосна 40×110 ГОСТ 8486-66		
				L = 675±2,5	2	1,0кг
				Стандартные изделия		
4		4		Гвозди 6×50		
				ГОСТ 283-75	10	
				Т.П. 705-5-11с.83		8485 13

Изм.	Лист	№ докум.	Подп.	Дата	ПВ61.13.01.00			
Разраб.		Кузьмина		6.82	Площадка	Лит.	Лист	Листов
Пров.		Чиклова		6.82		И		1
ГИП		Шитиков		6.82		Гипронефтеспецмонтаж г. Москва		
Н.контр.		Панова		6.82				
Утв.		Кузнецов		6.82				

Инв.№ подл. | Подп. и дата | Взам.инв.№ | Инв.№ дубл. | Подп. и дата

ПВ7.70.00.00С6

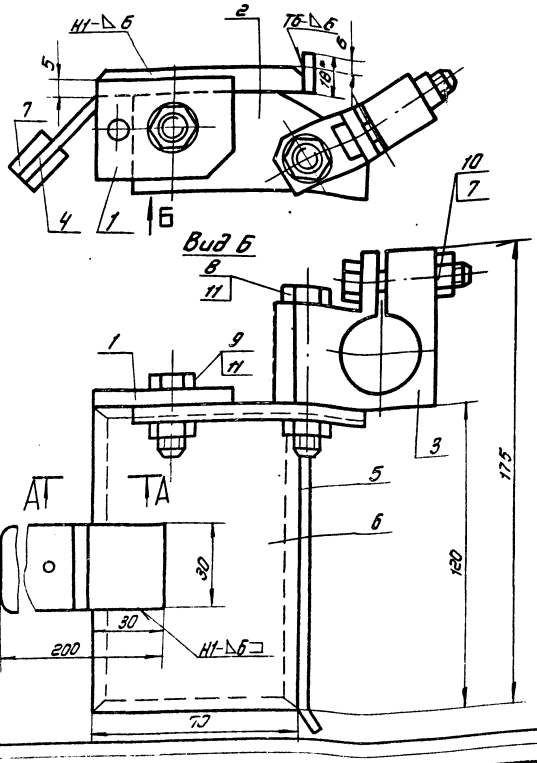

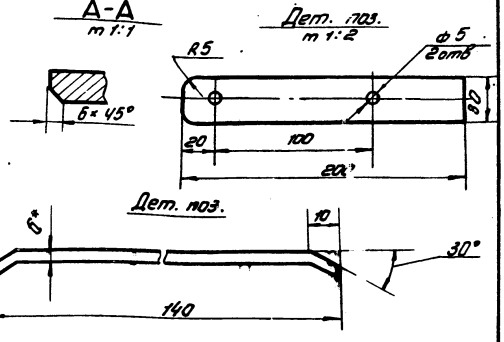

1. Сварные швы по ГОСТ 5264-69. Электроды сварочные типа Э42А ГОСТ 9467-75.
2. Неуказанные предельные отклонения размеров: отверстий - Н16; валов - h16; остальных - $\pm\frac{IT16}{2}$.
3. * Размеры для справок.

Изм.	Лист	N докум.	Подп.	Дата	Упор скользящий	Лит	Масса	Масштаб
Разраб.		Чистова				И	1,1	1:1
Пров.					Сборочный чертеж	Лист	Листов 1	
Т.контр.						Гипронефтеспецмонтаж г. Москва		
ГИП		Шитиков		01.82				
Н.контр.		Панова		01.82				
Утв.		Кузнецов		7.82				

Формат 12

Т.П. 705-5-11с.83 Альбом III

Инв. N подл. | Подп. и дата | Взам. инв. N | Инв. N дубл. | Подп. и дата

ПВ7.70.00.03

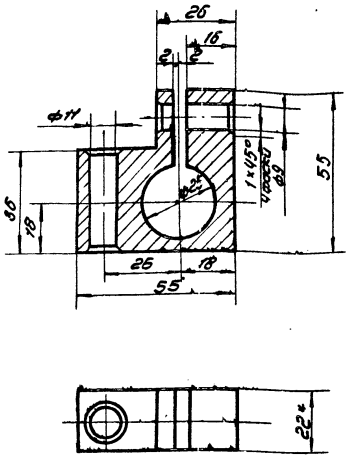

1. Неуказанные предельные отклонения размеров: отверстий - Н16; валов - h16; остальных $\pm\frac{IT16}{2}$.
2. * Размер для справок.

Изм.	Лист	N докум.	Подп.	Дата	Державка	Лит	Масса	Масштаб
Разраб.		Чистова				И	0,4	1:1
Пров.						Лист	Листов 1	
Т.контр.						Гипронефтеспецмонтаж г. Москва		
ГИП		Шитиков		01.82				
Н.контр.		Панова		01.82				
Утв.		Кузнецов		7.82				

Лист Б.22 ГОСТ 19903-74 Ст.3 ГОСТ 14637-69

Копировал: Шик Формат 11

ПВ7.70.00.02

Rz160

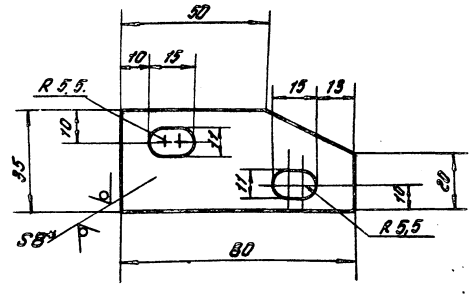

1. Неуказанные предельные отклонения размеров: отверстий - Н16; валов - h16; остальных $\pm\frac{IT16}{2}$.
2. * Размер для справок.

Т.П. 705-5-11с.83 8485/3

Изм.	Лист	N докум.	Подп.	Дата	Щека	Лит	Масса	Масштаб
Разраб.		Чистова				И	0,2	1:1
Пров.						Лист	Листов 1	
Т.контр.						Гипронефтеспецмонтаж г. Москва		
ГИП		Шитиков		01.82				
Н.контр.		Панова		01.82				
Утв.		Кузнецов		7.82				

Лист Б-8 ГОСТ 19903-74 Ст.3 ГОСТ 14637-79

Копировал: Шик Формат: 1

т.п. 705-5-11с.83 Альбом III

Формат	Зона	Поз.	Обозначение	Наименование	Кол.	Примечание
				Стандартные изделия		
		7		Болты ГОСТ 7798-70		
		7		м8×40.58.026	1	
		8		м10×60.58.026	1	
		9		м10×40.58.026	1	
				Гайки ГОСТ 5915-70		
		10		м8.4.026	1	
		11		м10.4.026	2	

Изм. Лист N докум. Подп. Дата

ПВ7.70.00.00

Лист 2

Формат	Зона	Поз.	Обозначение	Наименование	Кол.	Примечание
				Документация		
12			ПВ7.70.00.00.СБ.	Сборочный чертеж.		
				Детали		
11		1	ПВ7.70.00.01	Накладка	1	
11		2	ПВ7.70.00.02	Щека	1	
11		3	ПВ7.70.00.03.	Державка	1	
64		4	ПВ7.70.00.04.	Полоса-ручка	1	
				Лист Б-5 ГОСТ 19903-74 Ст.3 ГОСТ 14637-79		
				4=200	1	0,2кг
64		5	ПВ7.70.00.05	Направляющая		
				Лист Б-6 ГОСТ 19903-74 Ст.3 ГОСТ 14637-79		
				140×18	1	0,1кг
11		6	ПВ7.70.00.06	Пластина	1	
64		7	ПВ7.70.00.07.	Ручка деревянная		
				Пиломатериалы		
				ГОСТ 8486-66		
				30=120	2	0,05кг

Изм. Лист N докум. Подп. Дата

ПВ7.70.00.00

Разраб. Чистова
Пров.
Гип. Шитиков
Н.контр. Панова
Утв. Кузнецов

Упор скользящий

Лит. Лист 1 Листов 2

Гипронефтеспецмонтаж г. Москва

Формат: 11

ПВ7.70.00.00

Rz 320

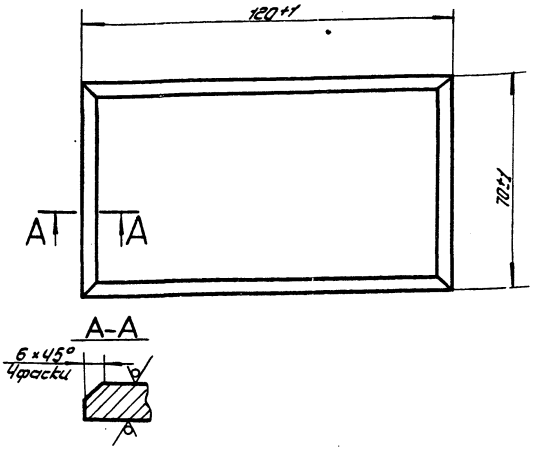

ПВ7.70.00.06

Пластина

Лит. И Масса 0,8 Масштаб 1:1

Лист Б-12 ГОСТ 19903-74 Ст.3 ГОСТ 14637-79

Гипронефтеспецмонтаж г. Москва

Формат: 11

ПВ7.70.00.01

Rz160

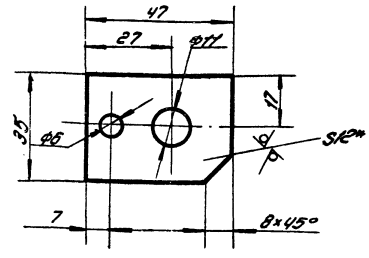

1. Неуказанные предельные отклонения размеров: отверстий - H16; валов - h16; остальных - $\pm\frac{IT16}{2}$.
2. * Размер для справок.

т.п. 705-5-11с83 8485/3

ПВ7.70.00.01

Накладка

Лит. И Масса 0,1 Масштаб 1:1

Лист Б-8 ГОСТ 19903-74 Ст.3 ГОСТ 14637-79

Гипронефтеспецмонтаж г. Москва

Копировал: Шикал

Формат: 11

ПВ7.71.00.00СБ

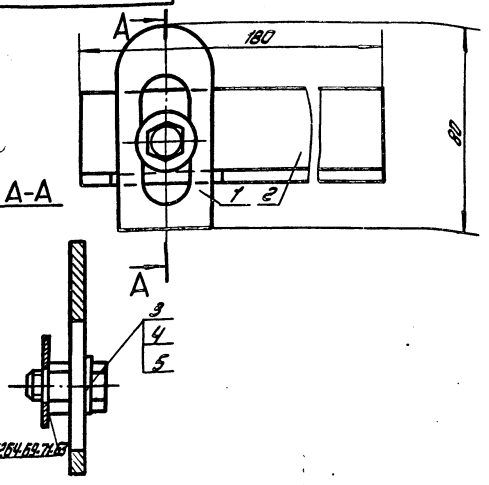

1. Размеры для справок.
2. Электроды сварочные типа Э42А. ГОСТ 9467-75

Изм.	Лист	№ докум.	Подп.	Дата
Разраб.		Числова		
Пров.				
Т.контр.				
ГИП		Шитиков		
Н.контр.		Панова		
Утв.		Кузнецов		

ПВ7.71.00.00СБ

Направляющая
Сборочный чертеж

Лит.	Масса	Масштаб
И	0,5	1:1

Лист 1 Листов 1

Гипронефтеспецмонтаж г. Москва

Формат: 11

ПВ7.71.00.01

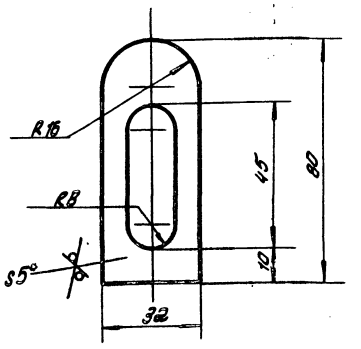

1. Неуказанные предельные отклонения размеров: отверстий ±H16; валов - h16; остальных - ±IT16/2
2. * Размер для справок.

Изм.	Лист	№ докум.	Подп.	Дата
Разраб.		Числова		
Пров.				
Т.контр.				
ГИП		Шитиков		
Н.контр.		Панова		
Утв.		Кузнецов		

ПВ7.71.00.01

Планка

Лит.	Масса	Масштаб
И	0,05	

Лист Листов 1

Гипронефтеспецмонтаж г. Москва

Б-5 ГОСТ 19903-74
Ст.3 ГОСТ 14637-79

Формат: 11

ПВ7.71.00.02

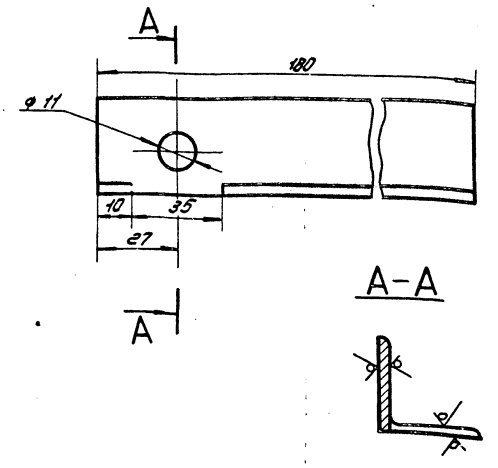

Неуказанные предельные отклонения размеров: отверстий - H16; валов - h16; остальных - ±IT16/2

Изм.	Лист	№ докум.	Подп.	Дата
Разраб.		Числова		
Пров.				
Т.контр.				
ГИП		Шитиков		
Н.контр.		Панова		
Утв.		Кузнецов		

ПВ7.71.00.02

Уголок

Лит.	Масса	Масштаб
И	0,3	1:1

Лист Листов 1

Гипронефтеспецмонтаж г. Москва

Уголок Б.32-Ж2 ГОСТ 8509-72
Ст.3 ГОСТ 535-79

Формат: 11

Формат	Зона	Поз.	Обозначение	Наименование	Кол.	Примечание
				Документация		
11			ПВ7.71.00.00СБ	Сборочный чертеж		
				Детали		
11		1	ПВ7.71.00.01	Планка	1	
11		2	ПВ7.71.00.02	Уголок	1	
				Стандартные изделия		
		3		Болт М10×30.58.026 ГОСТ 7798-70	1	
		4		Гайка М10.4.026 ГОСТ 5915-70	1	
		5		Шайба 10.02.05 ГОСТ 11371-78	1	