Типовые проекты

705-4-55.56.57.58.59.60.61

Стальные вертикальные резервуары для агрессивных химических продуктов емкостью 50, 80, 125, 200, 320, 500, 800 м³

Состав проекта:

Альбом I	Стальные конструкции.
Альбом II	Проект производства работ на монтаж резервуаров емкостью 50, 80, 125, 320, 500, 800 м³ технологическая часть.
Альбом III	Проект производства-приспособления для монтажа резервуаров емкостью 50, 80, 125, 200, 320, 500, 800 м³
Альбом IV	Сметы

Альбом III

Разработан

ЦНИИПроектстальконструкция Госстрой СССР – альбомы I, IV

Гипронефтеспецмонтаж Минмонтажспецстрой СССР – альбомы II, III

Утвержден и введен в действие с 25 октября 1975 г.

Министерством черной металлургии СССР Протокол от 6 августа 1975 г.

gost.e-ecolog.ru

Содержание альбома

Обозначение	Наименование	Стр.
ПВ2.4-0-0	Приспособление для разметки днища	
	(на двух листах).	3
ПВ2.4-0-0 СБ	Приспособление для разметки	
	днища. Сборочный чертеж	3
ПВ2.4-0-1	Чертилка	4
ПВ2.4-4-1	Пластина	4
ПВ2.4-3-3	Бабышка	4
ПВ2.4-0-3	Ось	4
ПВ2.4-2-0	Кронштейн	5
ПВ2.4-2-0 СБ	Кронштейн. Сборочный чертеж	5
ПВ2.4-1-0	Ось	5
ПВ2.4-1-0 СБ	Ось. Сборочный чертеж	5
ПВ2.4-3-1	Бабышка	6
ПВ2.4-2-1	Пластина	6
ПВ2.4-3-0	Движок	6
ПВ2.4-3-0 СБ	Движок. Сборочный чертеж	6
ПВ2.4-4-0	Штанга (на двух листах)	7
ПВ2.4-4-0СБ	Штанга. Сборочный чертеж	7
ПВ4.1-0-0	Приспособление для прижатия	
	кромок днища при сварке.	8
ПВ4.1-0-0	Приспособление для прижатия кромок	
	днища при сварке. Сборочный чертеж	8
ПВ4.1-0-1	Кронштейн	8
ПВ4.1-1-0	Балка	9
ПВ4.1-1-0СБ	Балка. Сборочный чертеж	9
ПВ4.1-0-3	Кольцо прижимное	5
ПВ4.1-0-2	Винт	9
ПВ4.1-2-0	Ползун	10
ПВ4.1-2-0СБ	Ползун. Сборочный чертеж	10
ПВ4.1-0-5	Подпятник	10
ПВ7.9-0-0	Стойка монтажная	11
ПВ7.9-0-0СБ	Стойка монтажная. Сборочный чертеж	11
ПВ7.9-2-1	Ребро	11
ПВ7.9-1-0	Стойка верхняя (на двух листах)	12
ПВ7.9-1-0СБ	Стойка верхняя. Сборочный чертеж	12
ПВ7.9-2-0	Стойка нижняя	13
ПВ7.9.2-0 СБ	Стойка нижняя. Сборочный чертеж	13
ПВ7.9-2-2	Опорное кольцо	13
ПВ9.9-1-7	Фланец	14
ПВ7.9-1-1	Ребро	14
ПВ7.9-1-2	Ребро	14
ПВ7.9-1-3	Ребро	14
ПВ9.18-0-0СБ	Лестница для монтажной стойки	
	Сборочный чертеж	15
ПВ9.18-0-0	Лестница для монтажной стойки	
	(на трех листах)	16
ПВ9.18-0-4	Дуга	15
ПВ5К.3-0-0СБ	Шарнир для подъема рулона массой	
	до 30т. Сборочный чертеж	17
ПВ5К.3-3-0	Ось вертикальная.	17
ПВ5.К.3-3-0 СБ	Ось вертикальная. Сборочный чертеж	18

Обозначение	Наименование	Стр.
ПВ5К.3-0-3	Ограничитель	18
ПВ5К.3.0-0	Шарнир для подъема рулона	
	массой до 30т	19
ПВ5К.3.1-0	Опора	19
ПВ5К.3-1-0СБ	Опора. Сборочный чертеж	19
ПВ5К.3-2-0	Ось горизонтальная	20
ПВ5К.3-2-0СБ	Ось горизонтальная. Сборочный чертеж	20
ПВ5.17-0-0	Траверса для подъема рулона	21
ПВ5.17-0-0 СБ	Траверса для подъема рулона.	
	Сборочный чертеж	21
ПВ5.17-0-2	Скоба	21
ПВ3.2-0-0	Скоба для развертывания рулона	22
ПВ3.2-0-0 СБ	Скоба для развертывания рулона	
	Сборочный чертеж	22
ПВ3.2-0-1	Палец	22
ПВ3.2-1-0	Втулка	23
ПВ3.2-1-0 СБ	Втулка. Сборочный чертеж	23
ПВ3.2-1-2	Кольцо	23
ПВ3.2-1-1	Втулка	23
ПВ3.2-2-0	Корпус	24
ПВ3.2-2-0СБ	Корпус	24
ПВ8.4-0-0	Кронштейн для расчалок	25
ПВ8.4-0-0СБ	Кронштейн для расчалок. Сборочный чертеж	25
ПВ3.2-2-2	Щека	25
ПВ12.1-0-0	Отвес	25
ПВ12.2-0-0	Поддон	25
ПВ8.5-0-0	Клиновой упор (на двух листах)	26
ПВ8.5-0-0СБ	Клиновой упор. Сборочный чертеж	26
ПВ8.5-0-3	Щека	27
ПВ8.5-0-1	Палец	27
ПВ8.5-0-5	Диафрагма	27
ПВ8.5-0-13	Шайба	27
ПВ9.19-0-0	Площадка	28
ПВ9.19-0-0 СБ	Площадка. Сборочный чертеж	28
ПВ9.19-0-5	Уголок	28
ПВ9.20-0-0	Лестница	29
ПВ9.20-0-0СБ	Лестница. Сборочный чертеж	29
ПВ9.7-0-0	Лестница навесная	29
ПВ9.7-0-0 СБ	Лестница навесная. Сборочный чертеж	30
ПВ9.7-1-0	Лестница нижняя	31
ПВ9.7-1-0 СБ	Лестница нижняя	
	Сборочный чертеж	31
ПВ9.7-2-0	Лестница верхняя	31
ПВ9.7-2-0	Лестница верхняя (на двух листах)	32
ПВ9.7-2-0 СБ	Лестница верхняя. Сборочный чертеж	32
ПВ4.3-0-0	Струбцина	33
ПВ4.3-0-0 СБ	Струбцина. Сборочный чертеж	33
ПВ4.3-1-0	Корпус	33
ПВ4.3-1-0 СБ	Корпус. Сборочный чертеж	34
ПВ4.3-1-2	Гайка	34
ПВ9.8-0-0	Рама	35

Обозначение	Наименование	Стр.
ПВ8.8-0-0 СБ	Рама. Сборочный чертеж	35
ПВ8.8-0-4	Ребро	35
ПВ7.11-0-0	Клин	36
ПВ7.11-0-0 СБ	Клин. Сборочный чертеж	36
ПВ7.11-0-1		36
		37
		37
ПВ10.3-0-0	Строп кольцевой	37
ПВ10.3-0-0 СБ	Строп кольцевой Сборочный чертеж	37
ПВ10.1-0-0	Строп трехветвевой	38
ПВ10.1-0-0 СБ	Строп трехветвевой. Сборочный чертеж	38
ПВ10.1-0-1	Кольца	38
ПВ5.6-0-0	Козлы для демонтажа монтажной стойки.	39
ПВ5.6-0-0 СБ	Козлы для демонтажа монтажной стойки. Сборочный чертеж	39
ПВ5.6-0-3	Труба	39
ПВ5.7-0-0	Ролик отводной для демонтажа монтажной стойки	40
ПВ5.7-0-0 СБ	Ролик отводной для демонтажа монтажной стойки. Сборочный чертеж	40
ПВ5.7-0-4	Щека	40
ПВ9.21-0-0	Леса навесные для замыкания вертикального монтажного стыка стенки	41
ПВ9.21-0-0 СБ	Леса навесные для замыкания вертикального монтажного стыка стенки. Сборочный чертеж	41
ПВ9.21-0-1	Ограждение жесткое	41
ПВ9.21-1-0	Лестница	42
ПВ9.21-1-0 СБ	Лестница. Сборочный чертеж.	42
ПВ9.21-4-0	Боковина	42
ПВ9.21-3-0	Ограждение	43
ПВ9.21-3-0 СБ	Ограждение. Сборочный чертеж	43
ПВ9.21-3-1	Дуга	43
ПВ9.21-4-0 СБ	Боковина. Сборочный чертеж	44
ПВ9.21-2-0	Ограждение мягкое	44
ПВ9.21-2-0 СБ	Ограждение мягкое. Сборочный чертеж	44
ПВ9.21-5-0	Площадка	45
ПВ9.21-5-0 СБ	Площадка. Сборочный чертеж	45
ПВ9.21-5-1	Крюк	45
ПВ9.11-0-0	Леса навесные для замыкания вертикального монтажного стыка	46
ПВ9.11-0-0 СБ	Леса навесные для замыкания вертикального монтажного стыка. Сборочный чертеж	46
ПВ9.11-0-1	Ограждение жесткое	46
ПВ9.11-1-0	Лестница	47
ПВ9.11-1-0 СБ	Лестница. Сборочный чертеж	47
ПВ9.11-3-1	Дуга	47
ПВ9.11-2-0	Ограждение мягкое	48
ПВ9.11-2-0 СБ	Ограждение мягкое. Сборочный чертеж	48
ПВ9.11-4-0	Боковина	48
ПВ9.11-3-0	Ограждение верхнее	49
ПВ9.11-3-0 СБ	Ограждение верхнее Сборочный чертеж	49
ПВ9.11-5-4	Полка	49
ПВ9.11-4-0 СБ	Боковина. Сборочный чертеж	50
ПВ9.11-5-0	Площадка	51
ПВ9.11-5-0 СБ	Площадка. Сборочный чертеж	51
ПВ9.11-5-1	Крюк	51
ПВ9.10-0-0 СБ	Леса навесные для замыкания вертикального монтажного стыка стенки. Сборочный чертеж.	52
ПВ9.10-0-0	Леса навесные для замыкания вертикального монтажного стыка стенки	53
ПВ9.10-0-1	Ограждение жесткое	53
ПВ9.10-1-0	Лестница верхняя	53
ПВ9.10-2-0	Лестница нижняя	53
ПВ9.10-1-0 СБ	Лестница верхняя Сборочный чертеж	54
ПВ9.10-2-0 СБ	Лестница нижняя Сборочный чертеж	54
ПВ9.10-3-0	Ограждение верхнее	55
ПВ9.10-3-0 СБ	Ограждение верхнее Сборочный чертеж	55
ПВ9.10-5-4	Полка	55
ПВ9.10-4-0	Ограждение нижнее	56
ПВ9.10-4-0 СБ	Ограждение нижнее Сборочный чертеж	56
ПВ9.10-4-1	Дуга	56
ПВ9.10-5-0	Площадка	57
ПВ9.10-5-0 СБ	Площадка. Сборочный чертеж	57
ПВ9.10-5-1	Крюк	57
ПВ9.10-6-0	Ограждение мягкое	58
ПВ9.10-6-0 СБ	Ограждение мягкое Сборочный чертеж	58
ПВ9.10-7-0	Боковина	58
ПВ9.10-7-0 СБ	Боковина. Сборочный чертеж	59
	Таблица приспособлений, необходимых для монтажа резервуаров	60

Поз.	Обозначение	Наименование	Кол.	Примечание
		Документация		
	ПВ2.4-0-0СБ	Сборочный чертеж		
		Сборочные единицы		
1	ПВ2.4-1-0	Ось	1	
2	ПВ2.4-2-0	Кронштейн	1	
3	ПВ2.4-3-0	Упор	1	
		Детали		
4	ПВ2.4-0-1	Чертилка	1	
5	ПВ2.4-0-2	Ось	1	
		Стандартные изделия		
6		Болт М12×25.58.026 ГОСТ 7798-70	1	
7		Шайба 20-002 ГОСТ 11371-68	2	
8		Шплинт 4×32-002 ГОСТ 397-65	2	
		Переменные данные для исполнений		
		ПВ2.4-0-0 СМ. СБ		
		Сборочные единицы		
9	ПВ2.4-4-0	Штанга	1	
		ПВ2.4-0-0-01 СМ. СБ		
		Сборочные единицы		
9	ПВ2.4-4-0-01	Штанга	1	

Зона	Поз.	Обозначение	Наименование	Кол.	Примечание
			ПВ2.4-0-0-02 СМ. СБ		
			Сборочные единицы		
9		ПВ2.4-4-0-02	Штанга	1	
			ПВ2.4-0-0-03 СМ. СБ		
			Сборочные единицы		
9		ПВ2.4-4-0-03	Штанга	1	
			ПВ2.4-0-0-04 СМ. СБ		
			Сборочные единицы		
9		ПВ2.4-4-0-04	Штанга	1	
			ПВ2.4-0-0-05 СМ. СБ		
			Сборочные единицы		
9		ПВ2.4-4-0-05	Штанга	1	

Изм.	Лист	№ докум.	Подп.	Дата
Разраб.		Катачков		
Пров.		Числова		
ГИП		Шитников		
Нач. отд.		Кузнецов		
Н. контр.		Исаев		

ПВ2.4-0-0

Приспособление для разметки днища.

Лит.	Лист	Листов
И	1	2

Гипронефтеспецмонтаж отд. резервуаров

Формат А1

ПВ2.4-0-0

Лист 2

Формат А1

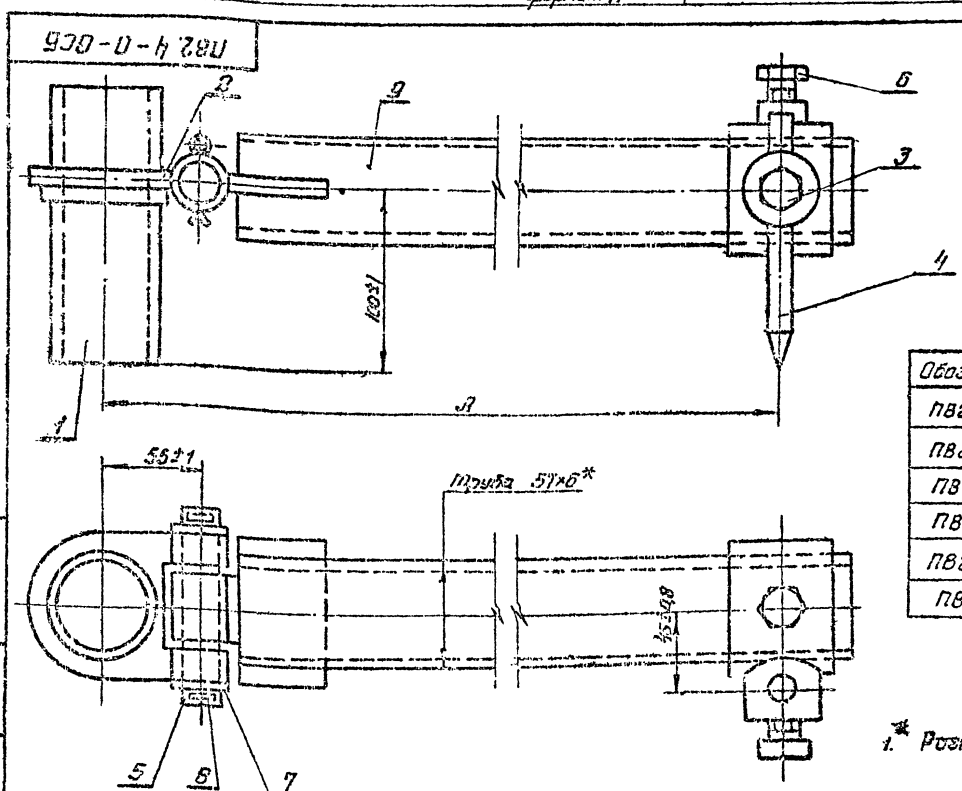

Обозначение	А мм	Масса, кг	Примечание
ПВ2.4-0-0	2400	38,1	Емкость V=80л
ПВ2.4-0-0-01	2000	33,2	—"— V=125л
ПВ2.4-0-0-02	3400	45,5	—"— V=200л
ПВ2.4-0-0-03	3800	48,7	—"— V=300л
ПВ2.4-0-0-04	4300	52,4	—"— V=500л
ПВ2.4-0-0-05	5300	59,9	—"— V=800л

1. * Размер для справок.

Изм.	Лист	№ докум.	Подп.	Дата
Разр.		Катачков		
Провер.		Числова		
Нач. отд.		Кузнецов		
Н. контр.		Исаев		

ПВ2.4-0-0СБ

Приспособление для разметки днища. Сборочный чертеж.

Лит.	Масса	Масштаб
И	См. табл.	—
Лист	Листов 1	

Гипронефтеспецмонтаж

ПВ2. 4-0-1

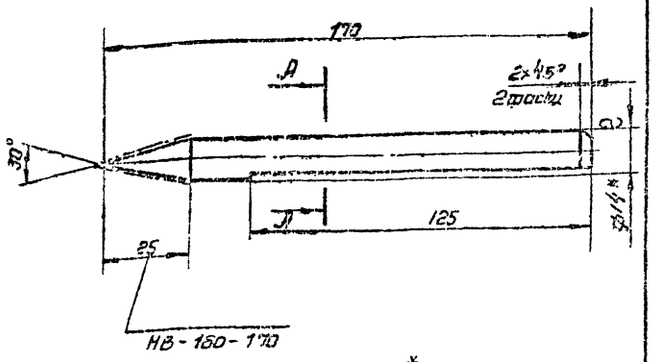

А-А

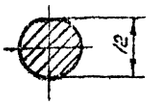

1* Размеры для справок.
2. Предельные отклонения размеров: валов по Вт, остальных по СМg.

Изм	Лист	№ док.	Подп.	Дата	ПВ2. 4-0-1		
Разраб.		Катачков			Чертилка	Лит. И	Масса 0,2	Масшт 1:1
Провер.		Шитиков				Лист	Листов 1
Гип		Шитиков					
Нач. отд.		Кузнецов			Круг В 14 Гост 2590-71 / Ст. 45 Гост 1050-60	Гипронефтеспецмонтаж отд. резервуаростр.	
Н. контр.		Исаев					

Формат 11

ПВ2. 4-4-1

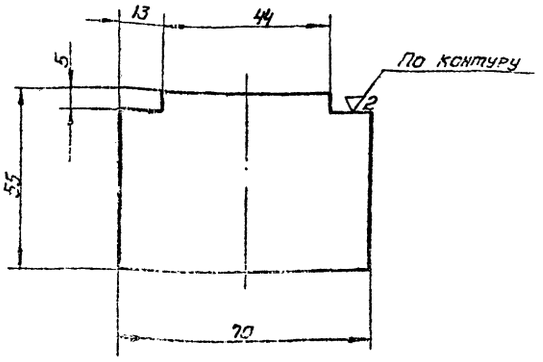

1. Предельные отклонения размеров по СМg.

Изм	Лист	№ док.	Подп.	Дата	ПВ2. 4-4-1		
Разр.		Катачков			Пластина	Лит. И	Масса 0,3	Масшт 1:2
Провер.		Шитиков				Лист	Листов 1
Гип		Шитиков					
Нач. отд.		Кузнецов			Лист 10 Гост 5681-57 / Ст 3-2 Гост 14637-69	Гипронефтеспецмонтаж отд. резервуарос.	
Н. контр.		Исаев					

Формат 11

ПВ2. 4-3-3

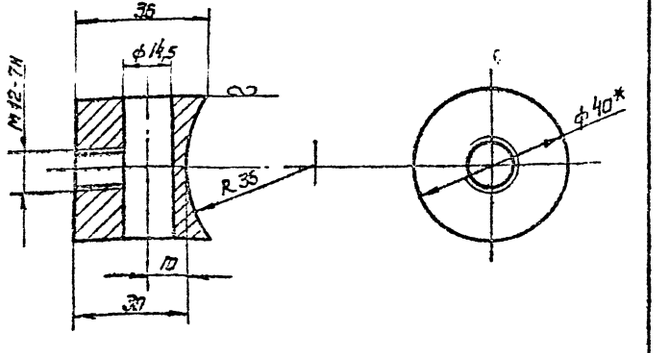

1.* Размер для справок.
2. Предельные отклонения размеров по СМg отверстий - по Ат,

Изм	Лист	№ док.	Подп.	Дата	ПВ2. 4-3-3		
Разраб.		Катачков			Бобышка	Лит. И	Масса 0,25	Масшт 1:1
Провер.		Шитиков				Лист	Листов 1
Гип		Шитиков					
Нач. отд.		Кузнецов			Круг В 40 Гост 2590-71 / Ст. 3-2 Гост 535-58	Гипронефтеспецмонтаж отд. резервуаростр.	
Н. контр.		Исаев					

Формат 11

ПВ2. 4-0-3

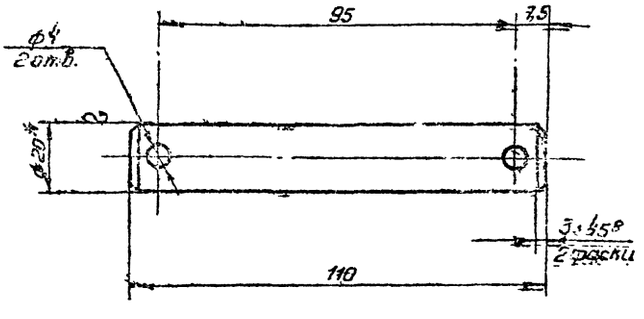

1.* Размер для справок.
2. Предельные отклонения размеров по СМg

Изм	Лист	№ док.	Подп.	Дата	ПВ2. 4-0-3		
Разраб.		Катачков			Ось	Лит. И	Масса 0,23	Масшт 1:1
Провер.		Шитиков				Лист	Листов 1
Гип		Шитиков					
Нач. отд.		Кузнецов			Круг В 20 Гост 2590-71 / Ст 3-2 Гост 535-58	Гипронефтеспецмонтаж отд. резервуарост.	
Н. контр.		Исаев					

Формат 11

ПВ2.4-2-ОСБ

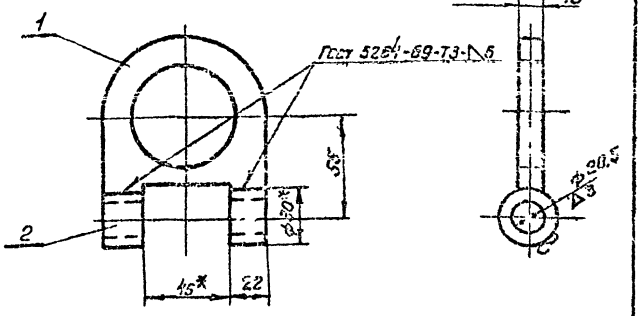

1* Размер для справок.

2. Предельные отклонения размеров:
отверстий - по A_1,
остальных по CM_3.

Изм.	Лист	№ док.	Подп.	Дата
Разраб.		Катачков		
Пров.		Шитиков		
ГИП		Шитиков		
Нач. отд.		Земсков		
Н. контр.		Исаев		

ПВ2.4-2-ОСБ

Кронштейн. Сборочный чертеж.

Лит.	Масса	Масштаб
И	0,35	1:2
Лист	Листов 1	

Гипронефтеспецмонтаж отд. резервуарострг.

Формат А1

Поз.	Обозначение	Наименование	Кол.	Примеч.
		Документация		
11	ПВ2.4-2-ОСБ	Сборочный чертеж		
		Детали		
11	1	ПВ2.4-2-1 Пластина	1	
11	2	ПВ2.4-2-2 Втулка	2	
		Материалы		
		Электроды сварочные типа Э-42М ГОСТ 9467-60		

ПВ2.4-2-О

Кронштейн

Лит.	Лист	Листов
А1		1

Гипронефтеспецмонтаж

Формат А1

ПВ2.4-1-ОСБ

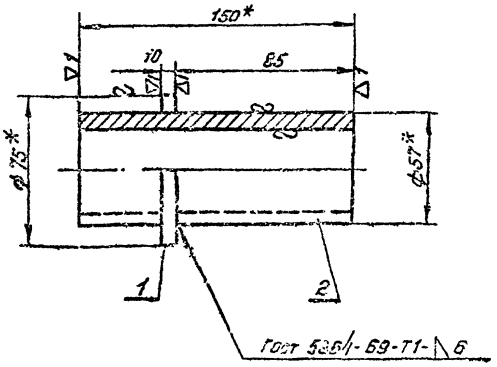

1.* Размеры для справок.

2. Предельные отклонения размеров:
валов - по B_1,
остальных: - по CM_3

Изм.	Лист	№ док.	Подп.	Дата
Разр.		Катачков		
Пров.		Шитиков		
ГИП		Шитиков		
Нач. отд.		Кузнецов		
Н. контр.		Исаев		

ПВ2.4-1-ОСБ

Ось. Сборочный чертеж

Лит.	Масса	Масштаб
И	1,25	1:2
Лист	Листов 1	

Гипронефтеспецмонтаж отд. резервуаров

Формат А1

Поз.	Обозначение	Наименование	Кол.	Примеч.
		Документация		
11	ПВ2.4-1-ОСБ	Сборочный чертеж		
		Детали		
64	1	ПВ2.4-1-1 Поясок	1	0,13 кг
		Круг В75 ГОСТ 2590-71		
		Ст. 3 ГОСТ 535-58		
		d=58+0,5 h=10±0,2		
54	2	ПВ2.4-1-2 Труба	1	1,12 кг
		Труба 57х5 ГОСТ 8732-70		
		А20 ГОСТ 8731-66		
		С=150±1,2		
		Материалы		
		Электроды сварочные типа Э-42А ГОСТ 9467-60		

ПВ2.4-1-О

Ось

Лит.	Лист	Листов
И		1

Гипронефтеспецмонтаж отд. резервуаров

Формат А1

ПВ2.4-3-1

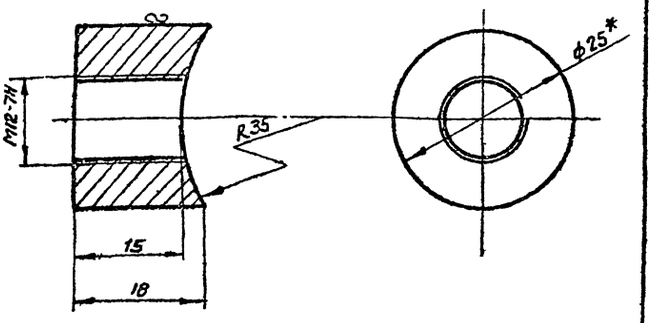

1* Размер для справок.
2. Предельные отклонения размеров по СМд.

Изм.	Лист	№ док.	Подп.	Дата	ПВ2.4-3-1	Лит.	Масса	Масшт.
Разр.		Катачков			Бобышка	И	0,05	2:1
Пров.		Шитиков				Лист	Листов 1	
Гип		Шитиков						
Нач. отд.		Кузнецов			Круг В25 Гост 2590-71 / Ст.3-2 Гост 535-58	Гипронефтеспецмонтаж отд. резервуар.		
Н.контр.		Исаев						

Формат 11

ПВ2.4-2-1

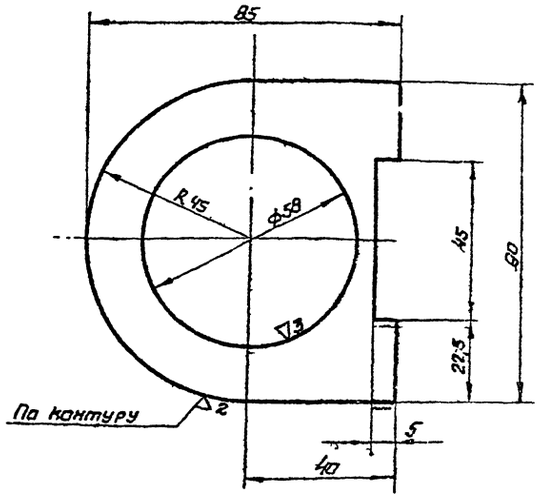

1. Предельные отклонения размеров отверстий – по А1 остальных – по СМд

Изм.	Лист	№ докум.	Подп.	Дата	ПВ2.4-2-1	Лит.	Масса	Масш.
Разраб.		Катачков			Пластина.	И	0,3	1:1
Провер.		Шитиков				Лист	Листов 1	
Гип		Шитиков						
Нач. отд.		Кузнецов			Лист 10 Гост 5681-57 / Ст.3-2 Гост 14637-69	Гипронефтеспецмонтаж отд. резервуарост		
Н.контр.		Исаев						

Формат 11

ПВ2.4-3-ОСБ

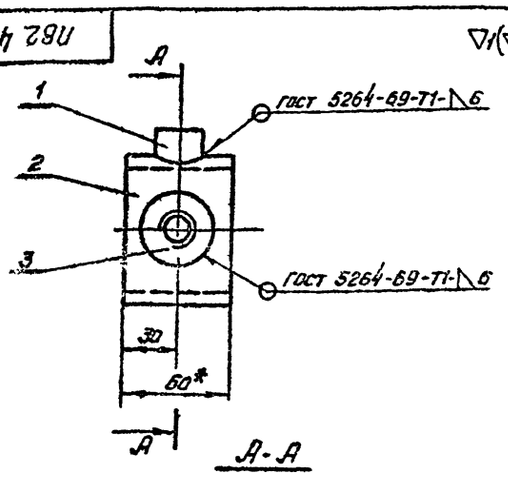

А-А

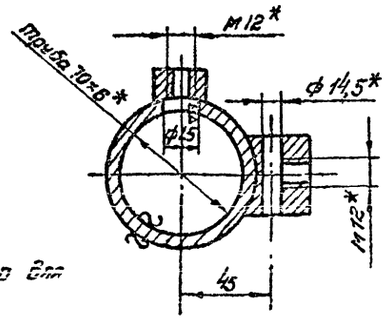

1* Размер для справок.

Изм.	Лист	№ док.	Подп.	Дата	ПВ2.4-3-ОСБ	Лит.	Масса	Масшт.
Разраб.		Катачков			Движок	И	0,9	1:2
Провер.		Шитиков			Сборочный чертеж	Лист	Листов 1	
Гип		Шитиков						
Нач. отд.		Кузнецов				Гипронефтеспецмонтаж отд. резервуар		
Н.контр.		Исаев						

Формат 11

Форм.	Зона	Поз.	Обозначение	Наименование	Кол.	Примечание
				Документация		
11			ПВ2.4-3-0-СБ	Сборочный чертеж		
				Детали		
11		1	ПВ2.4-3-1	Бобышка	1	
64		2	ПВ2.4-3-2	Труба	1	0,09кг
				Труба 70×6 Гост 8732-70		
				А10 Гост 8731-66		
				L=60±1		
11		3	ПВ2.4-3-3	Бобышка	1	
				Материалы		
				Электроды сварочные		
				типа Э-42А		
				Гост 9467-60		

Изм.	Лист	№ док.	Подп.	Дата	ПВ2.4-3-0	Лит.	Лист	Листов
Разраб.		Катачков			Движок	И		1
Провер.		Шитиков				Гипронефтеспецмонтаж отд. резервуарост		
Гип		Шитиков						
Нач. отд.		Кузнецов						
Н.контр.		Исаев						

Формат 11

Формат	Зона	Поз.	Обозначение	Наименование	Кол.	Примечание
				Документация		
12			ПВ2.4-4-0СБ	Сборочный чертеж		
				Детали		
11		1	ПВ2.4-4-1	Пластина	1	
54		2	ПВ2.4-4-2	Втулка	1	0,1кг
				Круг В30 ГОСТ 2590-71		
				Ст.3 ГОСТ 535-58		
				L = 44 ± 0,8		
				Материалы		
				Электроды сварочные		
				типа Э-42А		
				ГОСТ 9467-60		
			Переменные данные для исполнений			
				ПВ2.4-4-0 см. СБ		
				Детали		
54		3	ПВ2.4-4-3	Труба	1	18,2кг
				Труба 57×6 ГОСТ 8732-70		
				А10 ГОСТ 8731-66		
				L = 2355 ± 4		
				ПВ2.4-4-0-01 см. СБ		
				Детали		
54		3	ПВ2.4-4-3-01	Труба	1	22,9кг
				Труба 57×6 ГОСТ 8732-70		
				А10 ГОСТ 8731-66		
				L = 2955 ± 4,5		

Изм.	Лист	№ док.	Подп.	Дата	ПВ2.4-4-0			
Разраб.		Катачков			Штанга	Лит. И	Лист 1	Листов 2
Пров.		Числова						
Гип		Шитиков						
Нач. отд.		Кузнецов						
Н. контр.		Исаев						

Гипронефтеспецмонтаж отд. резервуарост.

Формат 11

Формат	Зона	Поз.	Обозначение	Наименование	Кол.	Примечание
				ПВ2.4-4-0-02 см. СБ		
				Детали		
54		3	ПВ2.4-4-3-02	Труба	1	25,3кг
				Труба 57×6 ГОСТ 8732-70		
				А10 ГОСТ 8731-66		
				L = 3355 ± 5		
				ПВ2.4-4-0-03 см СБ		
				Детали		
54		3	ПВ2.4-4-3-03	Труба	1	28,4кг
				Труба 57×6 ГОСТ 8732-70		
				А10 ГОСТ 8731-66		
				L = 3755 ± 5		
				ПВ2.4-4-0-04 см СБ		
				Детали		
54		3	ПВ2.4-4-3-04	Труба	1	32,1кг
				Труба 57×6 ГОСТ 8732-70		
				А10 ГОСТ 8731-66		
				L = 4255 ± 6		
				ПВ2.4-4-0-05 см. СБ		
				Детали		
54		3	ПВ2.4-4-3-05	Труба	1	39,7кг
				Труба 57×6 ГОСТ 8732-70		
				А10 ГОСТ 8731-66		
				L = 5255 ± 7		

Изм.	Лист	№ док.	Подп.	Дата	ПВ2.4-4-0	Лист 2

Формат 11

ПВ2.4-4-0СБ

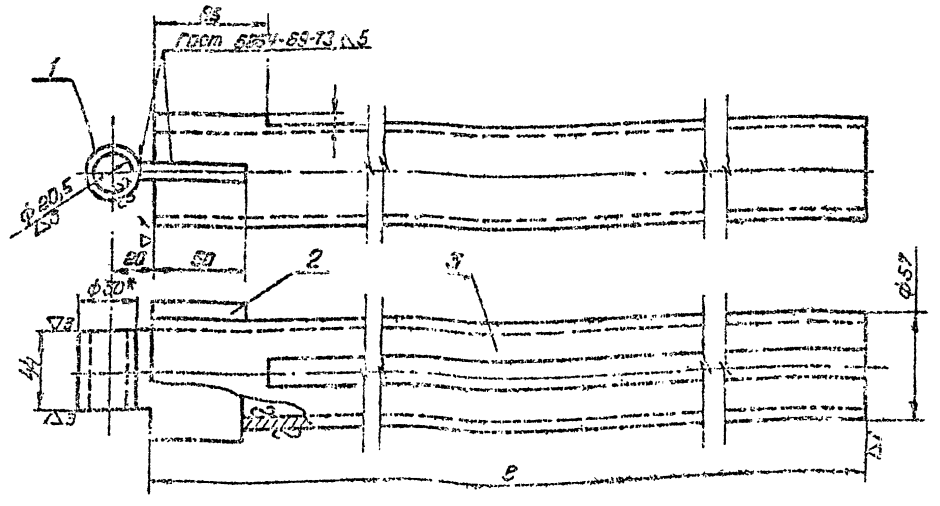

Обозначение	l мм	Масса, кг	Примечание
ПВ2.4-4-0	2355	102	Для емкости V=50м³ V=80м³
ПВ2.4-4-0-01	2955	22,	—"— V=125м³
ПВ2.4-4-0-02	3355	25,3	—"— V=200м³
ПВ2.4-4-0-03	3755	28,4	—"— V=320м³
ПВ2.4-4-0-04	4255	32,1	—"— V=500м³
ПВ2.4-4-0-05	5255	39,7	—"— V=800м³

1 Размер для справок.

2 Предельные отклонения размеров отверстий – по A_1, – валов по B_1, остальных по CM_2.

Изм.	Лист	№ докум.	Подп.	Дата	ПВ2.4-4-0СБ			
Разр.		Катачков			Штанга Сборочный чертеж	Лит. И	Масса См. табл.	Масшт. —
Пров.		Числова				Лист	Листов 1	
Нач. отд.		Кузнецов						
Н. контр.		Исаев						

Гипронефтеспецмонтаж

Поз.	Обозначение	Наименование	Кол.	Примечание
		Документация		
12	ПВЧ.1-0-0СБ	Сборочный чертеж		
		Сборочные единицы		
11	4 ПВЧ.1-1-0	Балка	1	
11	5 ПВЧ.1-2-0	Ползун	1	
		Детали		
11	1 ПВЧ.1-0-1	Кронштейн.	2	
Б4	2 ПВЧ.1-0-2	Круг $\frac{\text{Б18 ГОСТ 2590-71}}{\text{Ст3-2 ГОСТ 535-53}}$ L=250±5	1	0,4кг
11	3 ПВЧ.1-0-3	Винт М30	1	
11	6 ПВЧ.1-0-4	Кольцо пружинное	1	
11	7 ПВЧ.1-0-5	Подпятник	1	

Изм.	Лист	№ докум.	Подп.	Дата
Разраб.		Яцина		
Провер.		Шитиков		
Гл. инж. пр.		Шитиков		
Нач. отд.		Кузнецов		
Н. контр.		Исаев		

ПВЧ.1-0-0

Приспособление для прижатия кромок днища при сварке

Лит	Масса	Масштаб
Лист	Листов 1	

Гипронефтеспецмонтаж атд. Резервуарострой

Формат 11

ПВЧ.1-0-1

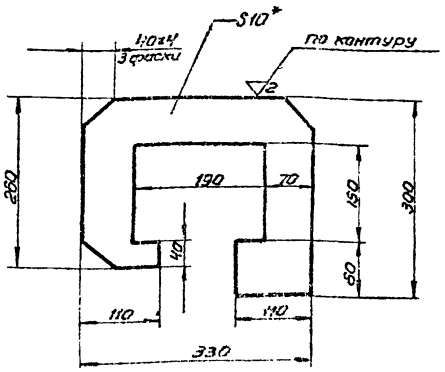

1 * Размер для справок.

2. Предельные отклонения размеров по СМ9

Изм.	Лист	№ докум.	Подп.	Дата
Разраб.		Яцина		
Провер.		Шитиков		
ГИП		Шитиков		
Нач. отд.		Кузнецов		
Н. контр.		Исаев		

ПВЧ.1-0-1

Кронштейн

Лит	Масса	Масштаб
К	1,2	1:5
Лист	Листов 1	

Лист 10 ГОСТ 5681-57* Ст3-2 ГОСТ 14637-69

Гипронефтеспецмонтаж атд. резервуарострой

Формат 11

ПВЧ.1-0-0СБ

А-А

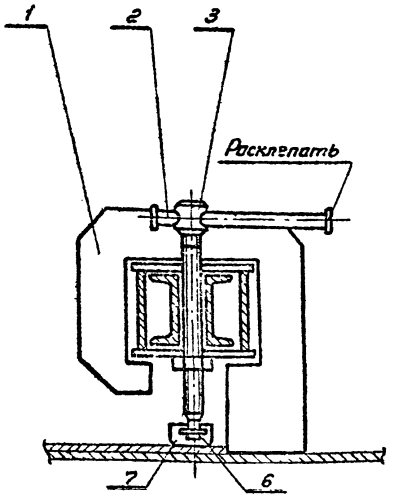

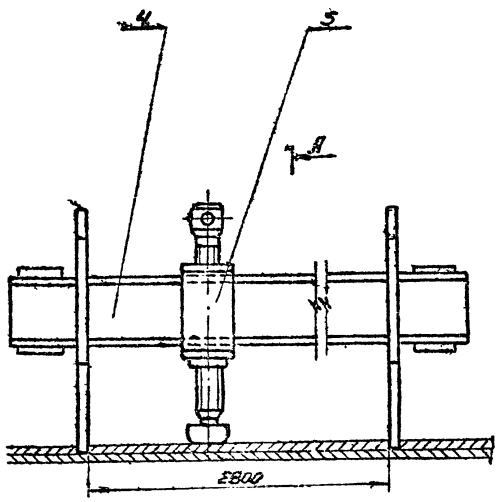

1. Предельные отклонения размеров по СМ9.

Изм.	Лист	№ докум.	Подп.	Дата
Разраб.		Яцина		
Провер.		Шитиков		
ГИП		Шитиков		
Нач. отд.		Кузнецов		
Н. контр.		Исаев		

ПВЧ.1-0-0СБ

Приспособление для прижатия кромок днища при сварке

Сборочный чертеж

Лит	Масса	Масштаб
И	60,3	1:25
Лист	Листов 1	

Гипронефтеспецмонтаж атд. резервуарострой

Формат 12

Форм.	Зона	Поз	Обозначение	Наименование	Кол	Примечание
				Документация		
11			ПВЧ. 1-1-0 СБ	Сборочный чертеж		
				Детали		
54		1	ПВЧ. 1-1-1	Полоса 5-10 ГОСТ 103-57* Ст3-2 ГОСТ 535-58 L=130±1,2	4	1,44 кг
54		2	ПВЧ. 1-1-2	Швеллер 10 ГОСТ 8240-72 Ст3-2 ГОСТ 535-58 L=3000±1,5	2	51,6 кг.
				Материалы		
				Электроды сварочные типа Э-42А ГОСТ 9467-60		

705-4-55÷61 Альбом III

Инв. № подл. | Подп. и дата | Взам. инв. № | Инв. № дубл. | Подп. и дата

Изм	Лист	№ докум	Подп.	Дата
Разраб.		Яшина		
Провер.		Шитиков		
ГИП		Шитиков		
Нач. отд.		Кузнецов		
Н. контр.		Исаев		

ПВЧ. 1-1-0

Балка

Лит.	Лист	Листов
И		1

Гипронефтеспецмонтаж отд. Резервуаростр

Формат 11

ПВЧ. 1-0-3

▽1 (▽)

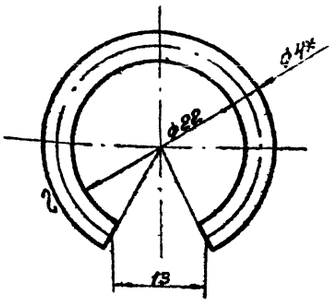

1. * Размеры для справок
2. Предельные отклонения размеров по СМ9.

Изм	Лист	№ докум	Подп.	Дата
Разраб.		Яшина		
Провер.		Шитиков		
ГИП		Шитиков		
Нач. отд.		Кузнецов		
Н. контр.		Исаев		

ПВЧ. 1-0-3

Кольцо прижимное

Проволока III-4 Гост 9389-60

Лит.	Масса	Масшт.
И	0,22	2:1

Лист | Листов 1

Гипронефтеспецмонтаж отд. Резервуаростр

Формат 11

ПВЧ. 1-0-2

▽3 (▽)

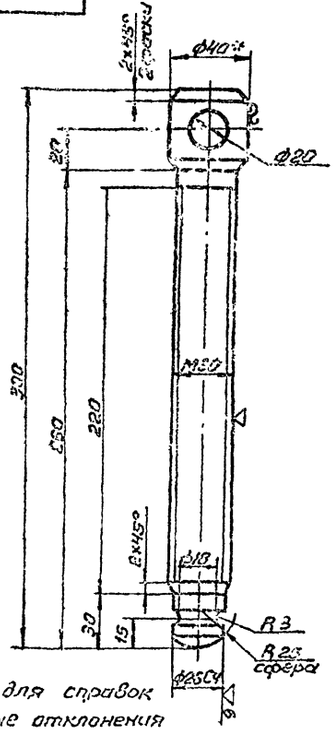

1* Размер для справок
2. Предельные отклонения размеров:
вала по В7, резьбы – М30-8g Гост 16093-70
отверстия по А7, остальных по СМ9.

Изм	Лист	№ докум	Подп.	Дата
Разраб.		Яшина		
Провер.		Шитиков		
Гл. инж.		Шитиков		
Нач. отд.		Кузнецов		
Н. контр.		Исаев		

ПВЧ. 1-0-2

Винт

Круг 40 Гост 2590-71 Ст3-2 Гост 535-58

Лит.	Масса	Масшт.
И	1,7	1:2

Лист | Листов 1

Гипронефтеспецмонтаж отд. Резервуаростр

Формат 11

ПВЧ. 1-1-0СБ

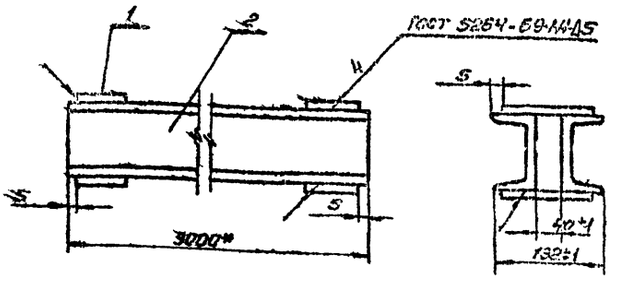

1* Размеры для справок

Изм	Лист	№ докум	Подп.	Дата
Разраб.		Яшина		
Провер.		Шитиков		
ГИП		Шитиков		
Нач. отд.		Кузнецов		
Н. контр.		Исаев		

ПВЧ. 1-1-0СБ

Балка

Сборочный чертеж

Лит.	Масса	Масшт.
И	53,04	1:25

Лист | Листов 1

Гипронефтеспецмонтаж отд. Резервуаростр

Формат 11

705-1, 55-61 Альбом III

Поз.	Обозначение	Наименование	Кол.	Примечание
		Документация		
12	ПВЧ. 1-2-0 СБ	Сборочный чертеж		
		Детали		
Б.Ч. 1	ПВЧ. 1-2-1	Полоса 5×70 ГОСТ 103-57 / Ст3-2 ГОСТ 535-58, L = 170±1,2	2	0,94 кг
Б.Ч. 2	ПВЧ. 1-2-2	Полоса 5×70 ГОСТ 103-57 / Ст3-2 ГОСТ 535-58, L = 120±1,1	2	0,66 кг
		Стандартные изделия		
3		Гайка М20 4.026 ГОСТ 5915-70	1	0,03 кг
		Материалы		
		Электроды сварочные типа Э-42А ГОСТ 9467-60		

Подп. и дата | Инв. № подл. | Взам. инв. № | Инв. № дубл. | Подп. и дата

Изм.	Лист	№ докум.	Подп.	Дата
Разраб.		Яшина		
Провер.		Шитиков		
Гл. ин. пр.		Шитиков		
Нач. отд.		Кузнецов		
Н. контр.		Исаев		

ПВЧ. 1-2-0

Ползун

Лит | Лист | Листов: И | | 1

Гипронефтеспецмонтаж Отд. Резервуаростр.

Формат 11

10

ПВЧ. 1-0-5

2 (▽)

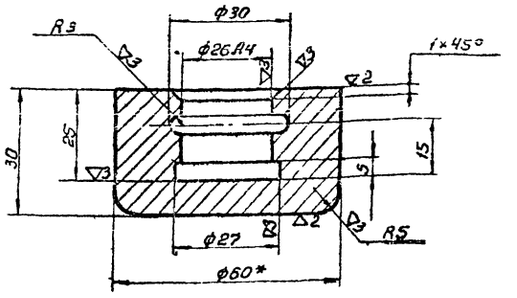

1.* Размер для справок

2. Предельные отклонения размеров:
отверстий – по A_7,
вала – по B_7,
остальных – по СМ9.

Подп. и дата | Взам. инв. № | Инв. № дубл. | Подп. и дата | Инв. № подл.

Изм.	Лист	№ докум.	Подп.	Дата
Разраб.		Яшина		
Провер.		Шитиков		
ГИП		Шитиков		
Нач. отд.		Кузнецов		
Н. контр.		Исаев		
Утв.		Шитиков		

ПВЧ. 1-0-5

Подпятник

Лит | Масса | Масшт.: И | 0,63 | 1:1

Лист | Листов 1

Круг 60 ГОСТ 2590-71 / Ст3-2 ГОСТ 535-58, L=30

Гипронефтеспецмонтаж Отд. Резервуаростр.

Формат 11

ПВЧ. 1-2-0СБ

(▽1)

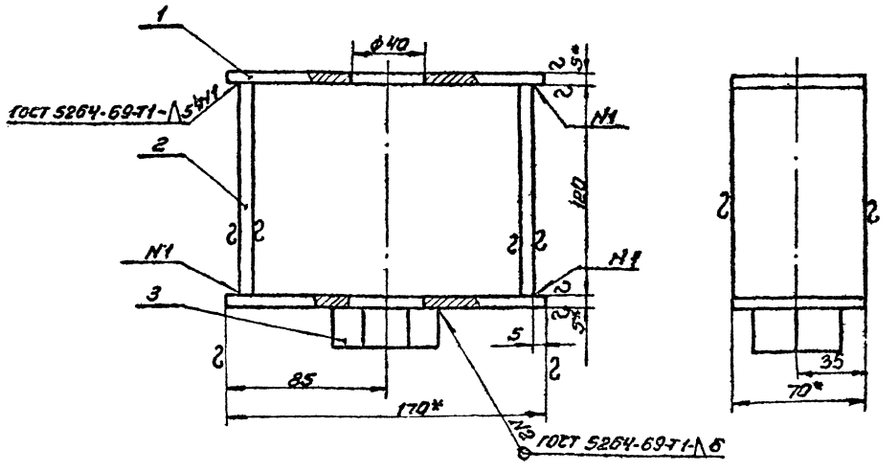

1.* Размер для справок

2. Предельные отклонения размеров:
Отверстий – по A_7,
остальных – по СМ9.

Подп. и дата | Взам. инв. № | Инв. № дубл. | Подп. и дата | Инв. № подл.

Изм.	Лист	№ докум.	Подп.	Дата
Разраб.		Яшина		
Провер.		Шитиков		
ГИП		Шитиков		
Нач. отд.		Кузнецов		
Н. контр.		Исаев		
Утв.		Шитиков		

ПВЧ. 1-2-0СБ

Ползун

Сборочный чертеж

Лист | Масса | Масшт.: (▽1) | 1.82 | 1:2

Лист | Листов 1

Гипронефтеспецмонтаж Отд. Резервуаростр.

Формат А2

705-4-5.86 Альбом III

Поз.	Зона	Поз.	Обозначение	Наименование	Кол.	Примечание
				Документация		
12			ПВ7.9-0-0СБ	Сборочный чертеж		
				Переменные данные для исполнения ПВ7.9-0-0см СБ		
				Сборочные единицы		
11		1	ПВ7.9-1-0	Стойка верхняя	1	
11		2	ПВ7.9-2-0	Стойка нижняя	1	
				Стандартные изделия		
		3		Гайка М16.Ч.025 ГОСТ 5915-70	16	
		4		Шпилька М16×100.58.025 ГОСТ 9066-69	16	
			ПВ7.9-0-0-01см СБ			
				Сборочные единицы		
11		1	ПВ7.9-1-0-01	Стойка верхняя	1	
11		2	ПВ7.9-2-0-01	Стойка нижняя	1	
				Стандартные изделия		
		3		Гайка М16.Ч.025 ГОСТ 5915-70	24	
		4		Шпилька М16×100.58.025 ГОСТ 9066-69	12	

Инв.№ подл. | Подп. и дата | Взам.инв.№ | Инв.№ дубл. | Подп. и дата

Изм.	Лист	N докум.	Подп.	Дата
Разраб.		Числова		
Пров.пер.		Рендельман		
ГИП		Шитиков		
Нач.отд.		Кузнецов		
Н.контр.		Усаев		

ПВ7.9-0-0

Стойка монтажная

Лит.	Лист	Листов
		1

Гипронефтеспецмонтаж
Отд. резервуаростр.

Формат 11

11

ПВ7.9-2-1

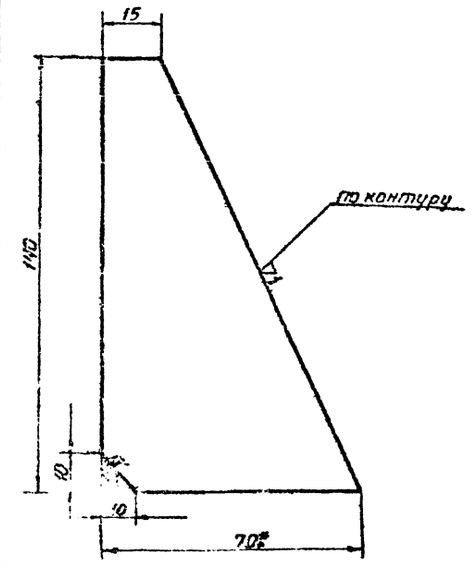

1. Размер для справок.
2. Предельные отклонения размер

Инв.№ подл. | Подп. и дата | Взам.инв.№ | Инв.№ дубл. | Подп. и дата

Изм.	Лист	N докум.	Подп.	Дата
Разраб.		Числова		
Пров.пер.		Рендельман		
ГИП		Шитиков		
Нач.отд.		Кузнецов		
Н.контр.		Усаев		

ПВ7.9-2-1

Ребро.

Полоса 8×70 ГОСТ 103-57 Ст.3 ГОСТ 535-58

Лит.	Масса	М-б
И	0,23	1:5
Лист	Листов 1	

Гипронефтеспецмонтаж
Отд. резервуаростр.

Формат 11

ПВ7.9-0-0СБ

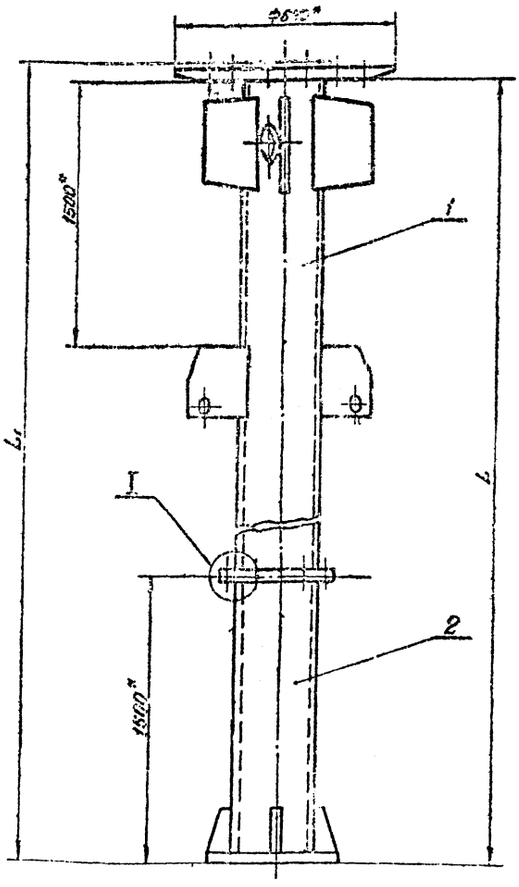

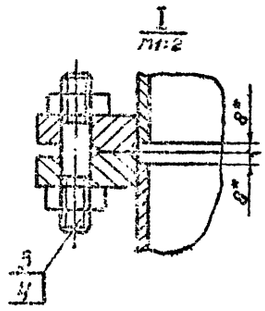

Обозначение	Размеры в мм L	Размеры в мм L1	Масса, кг	Примечание
ПВ7.9-0-0	8027	8050	486	Применяется для емкости 320 м3
ПВ7.9-0-0-01	9564	9600	586	— " — 500, 800 м3

1. *Размеры для справок.
2. Предельные отклонения размеров по СМ9.

Инв.№ подл. | Подп. и дата | Взам.инв.№ | Инв.№ дубл. | Подп. и дата

Изм.	Лист	N докум.	Подп.	Дата
Разраб.		Числова		
Пров.пер.		Рендельман		
ГИП		Шитиков		
Нач.отд.		Кузнецов		
Н.контр.		Усаев		

ПВ7.9-0-0СБ

Монтажная стойка. Сборочный чертеж.

Лит.	Масса	Масш.
И	См. табл.	1:20
Лист	Листов 1	

Гипронефтеспецмонтаж
Отд. резервуаростр.

Формат 11

705-4-55.84 Альбом III

Поз.	Обозначение	Наименование	Кол.	Примечание
		Документация		
12	ПВ7.9-1-0СБ	Сборочный чертеж		
		Детали		
11	ПВ7.9-1-1	Ребро	3	
		Материалы		
		Электроды сварочные типа Э-42А ГОСТ 9467-60		
	Переменные	данные для исполнений ПВ7.9-1-0исп. СБ		
		Детали		
11	2	ПВ7.9-1-2 Ребро	4	
11	3	ПВ7.9-1-3 Ребро	1	
6ч	4	ПВ7.9-1-4 Труба 76х8 ГОСТ 8732-70 / А10 ГОСТ 8731-66, L=2401,5	1	25кг
6ч	5	ПВ7.9-1-5 Труба 219х8 ГОСТ 8732-70 / А10 ГОСТ 8731-66, L=6552±8	1	343кг
11	7	ПВ7.9-1-7 Фланец	1	
		Стандартные изделия		
	6	Фланец Ру2,5 Ду 200 ГОСТ 12827-67 ПВ7.9-1-0-01см. СБ	1	

ПВ7.9-1-0

Стойка верхняя.

Лит. И | Лист 1 | Листов 2

Гипронефтеспецмонтаж Отд. резервуаростр.

Формат II

Поз.	Обозначение	Наименование	Кол.	Примечание
		Детали		
11	2	ПВ7.9-1-2-01 Ребро	4	
11	3	ПВ7.9-1-3-01 Ребро	1	
6ч	4	ПВ7.9-1-4-01 Труба 76х8 ГОСТ 8732-70 / А10 ГОСТ 8731-66, L=2901,7	1	27кг
6ч	5	ПВ7.9-1-5-01 Труба 273х8 ГОСТ 8732-70 / А10 ГОСТ 8731-66, L=8092±9	1	427
11	7	ПВ7.9-1-7-01 Фланец	1	
		Стандартные изделия		
	6	Фланец Ру2,5 Ду 250 ГОСТ 12827-67	1	

ПВ7.9-1-0

Лист 2

Формат II

ПВ7-9-1-0СБ

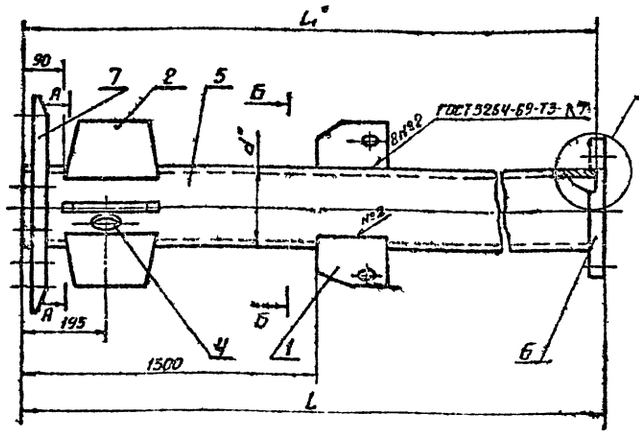

Обозначение	Размеры в мм L	d*	L1*	Масса, кг	Примечание
ПВ7.9-1-0.	6560	Тр.219х8	6552	405	Применяется резерв. емк. 320м³
ПВ7.9-1-0-01	8100	Тр.273х8	8092	492	-"- 500 и 800м³

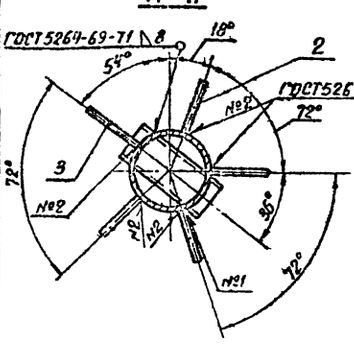

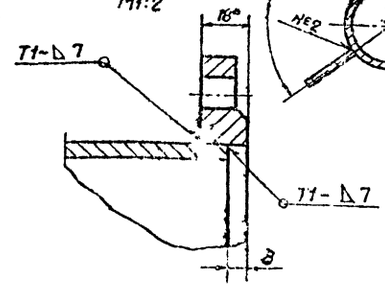

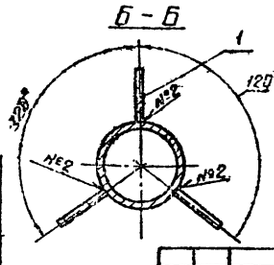

1. *Размеры для справок.
2. Неуказанные швы сварочных соединений по ГОСТ 5264-69.
3. Предельные отклонения размеров по см.
4. Деталь поз. 7 прихватить, окончательная сварка производится на монтаже.

ПВ7.9-1-0СБ

Стойка верхняя. Сборочный чертеж.

Лит. И | Масса | Масштаб 1:20

Лист | Листов 1

Гипронефтеспецмонтаж Отд. резервуаростр.

Формат II

Формат	Зона	Поз.	Обозначение	Наименование	Кол.	Примечание
				Документация		
12			ПВ7.9-2-ОСБ	Сборочный чертеж		
				Детали		
11		1	ПВ7.9-2-1	Ребро	4	
				Материалы		
				Электроды сварные		
				типа Э42А ГОСТ 9467-60		
			Переменные	данные для исполнений		
				ПВ7.9-2-0 ст. СБ		
				Детали		
11		2	ПВ7.9-2-2	Опорное кольцо	1	
6.4		3	ПВ7.9-2-3	Труба 219×8 ГОСТ 8732-70 / А10 ГОСТ 8731-66	1	61,5кг
				L=1472±3,2		
				Стандартные изделия		
		4		Фланец Ру 2,5 Ду 200	1	
				ГОСТ 12827-67		
				ПВ7.9-2-0-01 ст. СБ		
				Детали		
11		2	ПВ7.9-2-2-01	Опорное кольцо		
6.4		3	ПВ7.9-2-3-01	Труба 273×8 ГОСТ 8732-70 / А10 ГОСТ 8732-66	1	77,0кг
				L=1472±3,2		
				Стандартные изделия		
		4		Фланец Ру 2,5 Ду 250	1	
				ГОСТ 12827-67		

Инв. № подл. | Подп. и дата | Взам. инв. № | Инв. № дубл. | Подп. и дата

Изм.	Лист	N докум.	Подп.	Дата
Разраб.		Числова	Числов	
Провер.		Числова	Числов	
ГИП		Шитиков	Шитиков	
Нач. отд.		Кузнецов	Шитиков	
Н. контр.		Исаев	Исаев	

ПВ7.9-2-0

Стойка нижняя.

Лит.	Лист	Листов
И		1

Гипронефтеспецмонтаж Отд. резервуаростр.

Формат 11

13

ПВ7-9-2-2

∇1 (∇)

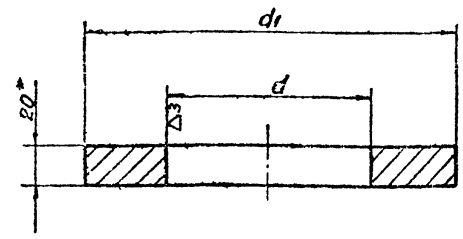

Обозначение	Размеры, мм			Масса, кг
	A	d	d1	
ПВ7.9-2-2	380	222	380	11,5
ПВ7.9-2-01	420	276	420	12,3

1. *Размер для справок.
2. Предельные отклонения размеров: вала-по В1, отверстия - по А1.

Инв. № подл. | Подп. и дата | Взам. инв. № | Инв. № дубл. | Подп. и дата

Изм.	Лист	N докум.	Подп.	Дата
Разр.		Числова	Числов	
Пров.		Гендельман	Гендельман	
ГИП		Шитиков	Шитиков	
Нач. отд.		Кузнецов	Шитиков	
Н. контр.		Исаев	Исаев	

ПВ7.9-2-2

Опорное кольцо.

Лит.	Масса	М-б
И	См. табл.	—

Полоса Б20×А ГОСТ 82-70 / Ст. 3 ГОСТ 14637-69

Лист | Листов 3 1

Гипронефтеспецмонтаж Отд. резервуаростр.

Формат 11

ПВ7.9-2-ОСБ

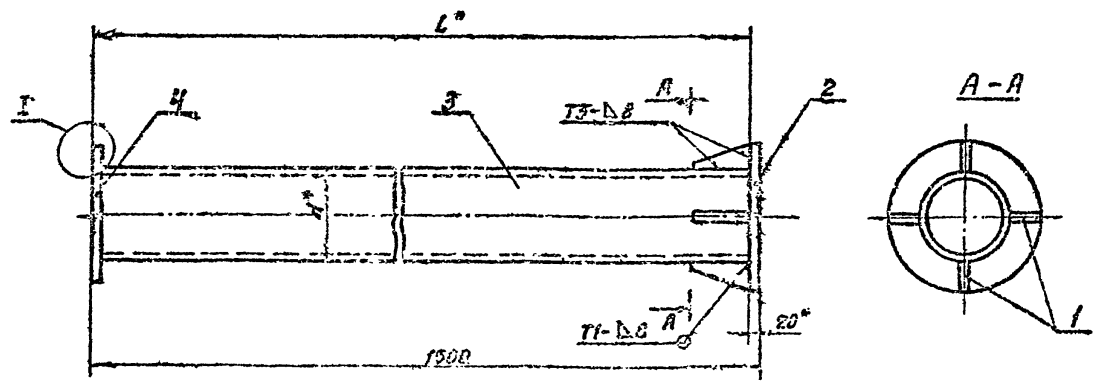

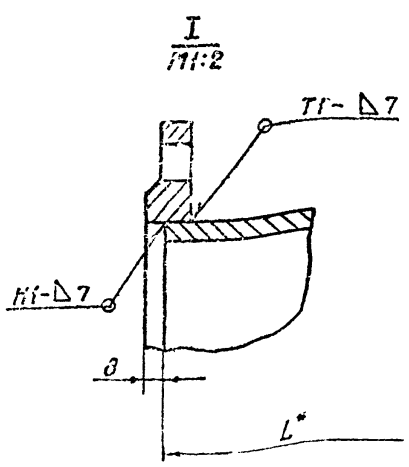

Обозначение	Размеры, мм		Масса, кг	Примечание
	L*	d*		
ПВ7.9-2-0	1472	Тр219×8	80	Применяется для резерв. емк. 320м³
ПВ7.9-2-0-01	1472	Тр273×8	95	—"— 500и800м³

1. *Размеры для справок.
2. Сварные швы по ГОСТ 5264-69.
3. Предельные отклонения размеров по СМ9.

Инв. № подл. | Подп. и дата | Взам. инв. № | Инв. № дубл. | Подп. и дата

Изм.	Лист	N докум.	Подп.	Дата
Разраб.		Числова	Числов	
Провер.		Гендельман	Гендельман	
ГИП		Шитиков	Шитиков	
Нач. отд.		Кузнецов	Шитиков	
Н. контр.		Исаев	Исаев	

ПВ7.9-2-0-ОСБ

Стойка нижняя.

Сборочный чертеж.

Лит.	Масса	М-б
И	См. табл.	1:20

Лист | Листов 3 1

Гипронефтеспецмонтаж Отд. резервуаростр.

Формат 12

ПВ7.9-1-7

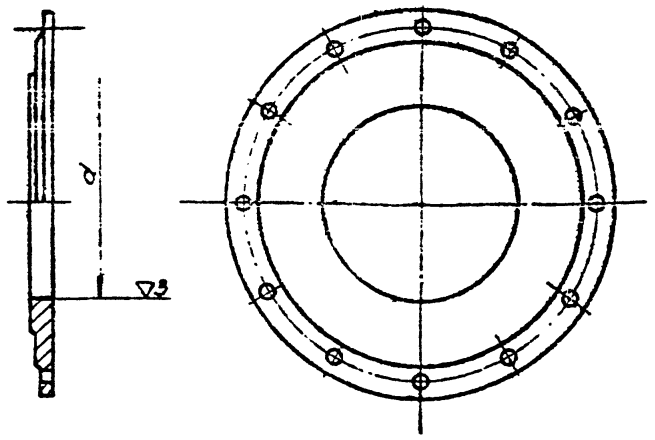

Обозначение	d мм	Масса, кг.
ПВ7.9-1-7	ф222	44
ПВ7.9-1-7-01	ф276	42

Изм.	Лист	N докум.	Подп.	Дата
Разраб.		Числова		
Провер.		Гендельман		
ГИП		Шитиков		
Нач. отд.		Кузнецов		
Н.контр.		Исаев		
Утв.		Шитиков		

ПВ7.9-1-7

Фланец.

Заглушка ± 2,5-500 ГОСТ 6973-59

Лит.	Масса	М-б
И	см. табл.	—

Лист | Листов 1

Гипронефтеспецмонтаж

Формат 11

ПВ7.9-1-1

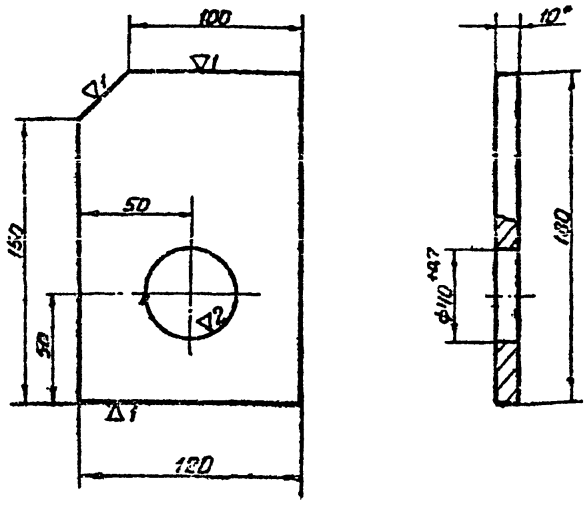

1. *Размер для справок.
2. Предельные отклонения размеров по СМ9.

Изм.	Лист	N докум.	Подп.	Дата
Разраб.		Числова		
Пров.		Гендельман		
ГИП		Шитиков		
Нач. отд.		Кузнецов		
Н.контр.		Исаев		
Утв.		Шитиков		

ПВ7.9-1-1

Ребро.

Полоса Б10х120 ГОСТ 103-57 / Ст.3 ГОСТ 535-58

Лит.	Масса	М-б
И	1,0	1:2

Лист | Листов 1

Гипронефтеспецмонтаж

Формат 11

ПВ7.9-1-2

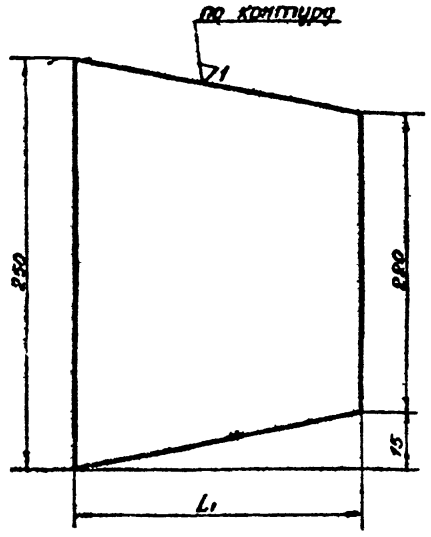

Обозначение	L мм	Масса кг
ПВ7.9-1-2	148	1.5
ПВ7.9-1-2-01	121	1.8

1. Предельные отклонения размеров по [illegible]

Изм.	Лист	N докум.	Подп.	Дата
Разраб.		Числова		
Провер.		Гендельман		
ГИП		Шитиков		
Нач. отд.		Кузнецов		
Н.контр.		Исаев		
Утв.		Шитиков		

ПВ7.9-1-2

Ребро.

Полоса Б8х250 ГОСТ 82-70 / Ст.3 ГОСТ 14637-69

Лит.	Масса	М-б
И	см. табл.	—

Лист | Листов 1

Гипронефтеспецмонтаж

Формат 11

ПВ7.9-1-3

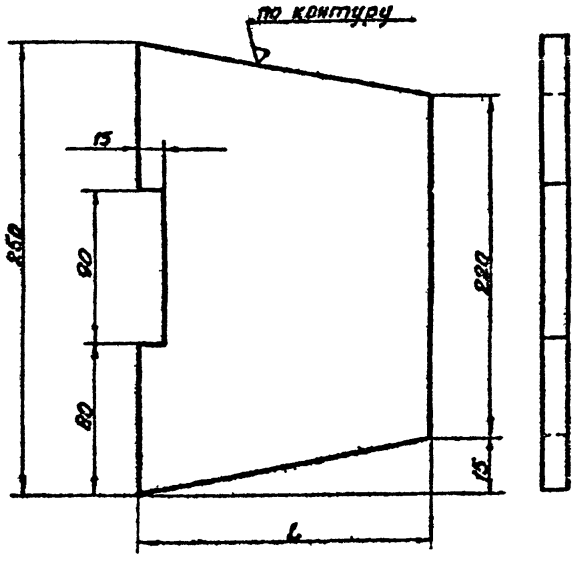

Обозначение	L мм	Масса, кг
ПВ7.9-1-3	148	1.4
ПВ7.9-1-3-01	121	1.7

1. Предельные отклонения размеров по СМ9.

Изм.	Лист	N докум.	Подп.	Дата
Разраб.		Числова		
Провер.		Гендельман		
ГИП		Шитиков		
Нач. отд.		Кузнецов		
Н.контр.		Исаев		
Утв.		Шитиков		

ПВ7.9-1-3

Ребро.

Полоса Б8х250 ГОСТ 82-70 / Ст.3 ГОСТ 14637-69

Лит.	Масса	М-б
И	см. табл.	—

Лист | Листов 1

Гипронефтеспецмонтаж

Формат 11

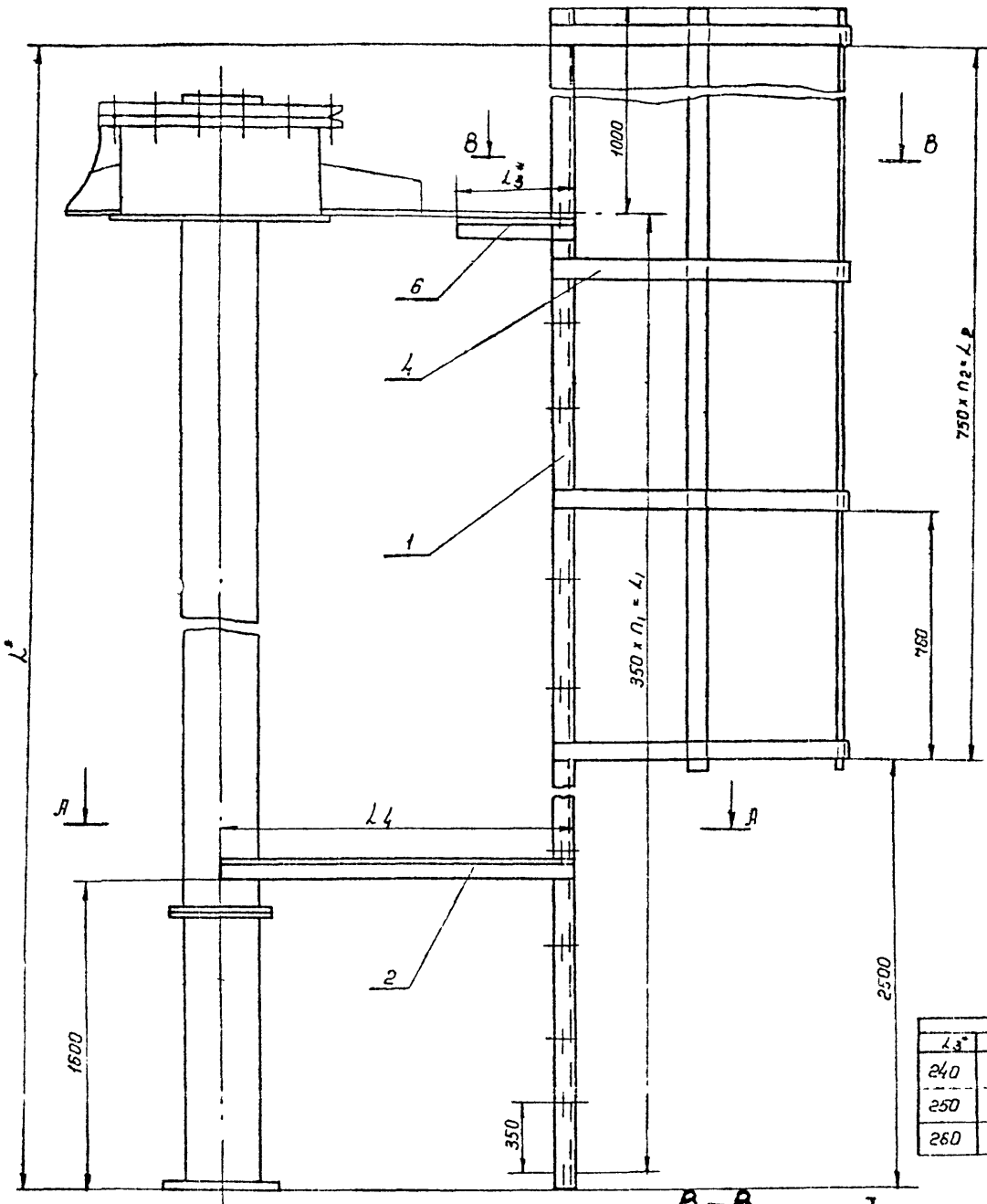

Г – Г
М 1:1

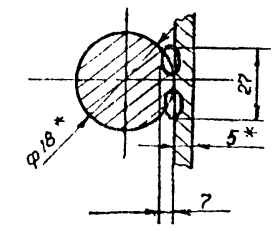

Обозначен.	Размеры в мм		
	l*	l1	l2
ПВ9.18-0-0	8660	7850	6020
ПВ9.18-0-0-01	10200	9100	7600
ПВ9.18-0-0-02	10200	9100	7600

l3*	l4*	n2	n1	Масса,кг.	Примечание
240	850	8	21	148,7	емкость 320м³
250	955	10	26	209	—«— 500м³
260	1120	10	26	210	—»—

А-А

В-В

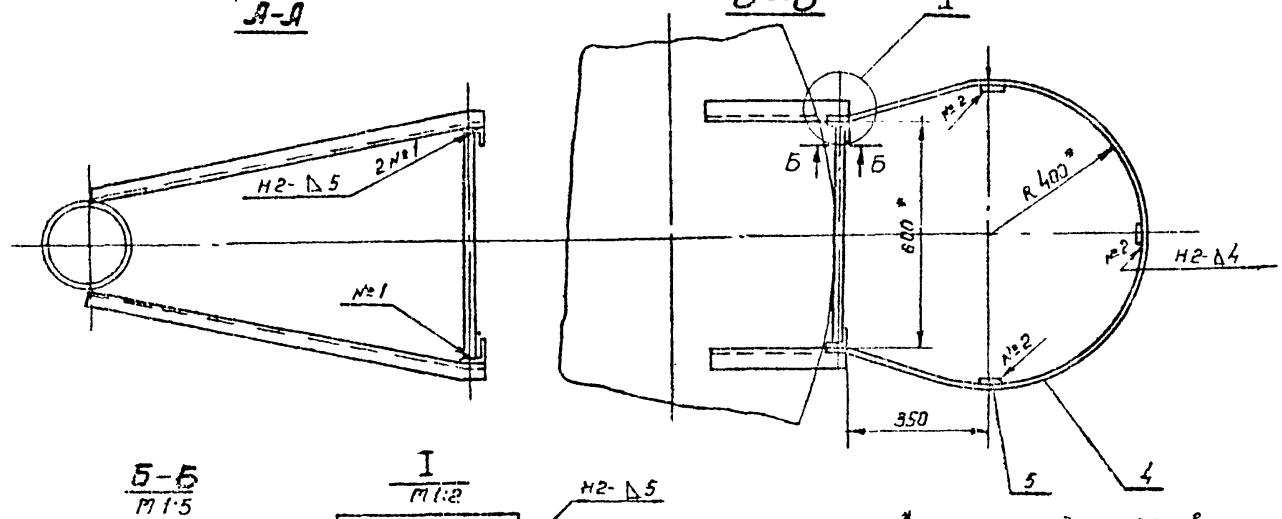

Б-Б
М 1:5

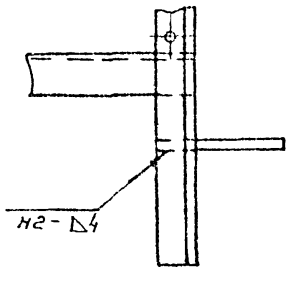

I
М 1:2

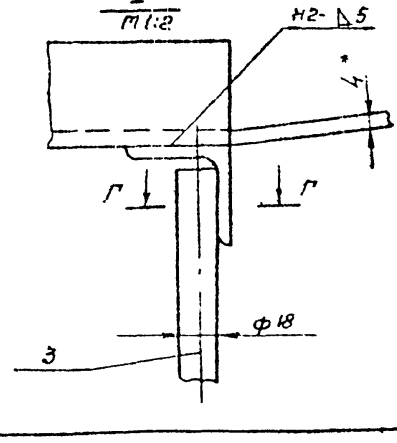

1. * размеры для справок
2. Сварные швы по ГОСТ 5264-69
3. Дет. поз.6 приварить, окончательно приварить при монтаже
4. Сварка ручная электродуговая.

Изм.	Кол.уч.	№ док.	Подп.	Дата
Разр.		Числова		
Провер.		Гендельман		
Гип		Шитиков		
Нач.отд.		Кузнецов		
Н.контр.		Исаев		

ПВ9.18-0-ОСБ

Лестница для монтажной стойки. Сборочный чертеж

Лит.	Масса	Масштаб
И	Ст. тобл	1:10
Лист	Листов 1	

Гипронефтеспецмонтаж

Формат А2

Инв.№ подл. | Подп. и дата | Взам. инв.№ | Инв.№ дубл. | Подп. и дата

705-4-53+61 Альбом III

Форм.	Зона	Поз.	Обозначение	Наименование	Кол.	Примечание
				Документация		
22			ПВ9.18-0-0 СБ	Сборочный чертеж		
			Переменные	данные для исполнений		
				ПВ9.18-0-0		
				См. СБ		
				Детали		
54		1	ПВ9.18-0-1	Уголок Б50×50×5 Гост 8509-72	2	32,6 кг
				Ст.3 Гост 535-58		
				L = 8660±9		
54		2	ПВ9.18-0-2	Уголок Б50×50×5 Гост 8509-72	2	3,2 кг
				Ст.3 Гост 535-58		
				L = 850±2,7		
54		3	ПВ9.18-0-3	Круг В18 Гост 2590-71	22	1,2 кг
				Ст.3 Гост 535-58		
				L = 580±2,2		
11		4	ПВ9.18-0-4	Дуга	9	
54		5	ПВ9.18-0-5	Полоса Б4×40 Гост 103-57	3	7,8 кг
				Ст.3 Гост 535-58		
				L = 6170±7		
54		6	ПВ9.18-0-6	Уголок Б50×50×5 Гост 8509-72	2	0,9 кг
				Ст.3 Гост 535-58		
				L = 240±1,5		
				ПВ9.18-0-0-01 см.сб.		
				Детали		
54		7	ПВ9.18-0-1-01	Уголок Б50×50×5 Гост 8509-72	2	38,5 кг
				Ст.3 Гост 535-58		

ПВ9.18-0-0

Изм.	Лист	№ док.	Подп.	Дата
Разраб.	Числова			
Провер.	Гендельман			
Гип.	Шитиков			
Нач.отд.	Кузнецов			
Н.контр.	Исаев			

Лестница для монтажной стойки

Лит.	Лист	Листов
И	1	3

Гипронефтеспецмонтаж отд. резервуаростр.

Формат 11

Инв. № подл. | Подп. и дата | Взам. инв. № | Инв. № дубл. | Подп. и дата

16

Форм.	Зона	Поз.	Обозначение	Наименование	Кол.	Примечан.
				L = 10200±9		
54		2	ПВ9.18-0-2-01	Уголок Б50×50×5 Гост 8509-72	2	3,6 кг
				Ст.3 Гост 535-58		
				L = 995±2,7		
54		3	ПВ9.18-0-3	Круг В18 Гост 2590-71	27	1,2 кг
				Ст.3 Гост 535-58		
				L = 580±2,2		
11		4	ПВ9.18-0-4	Дуга	11	
54		5	ПВ9.18-0-5-01	Полоса Б4×40 Гост 103-57	3	9,1 кг
				Ст.3 Гост 535-58		
				L = 7710±8		
54		6	ПВ9.18-0-6-01	Уголок Б50×50×5 Гост 8509-72	2	0,94 кг
				Ст.3 Гост 535-58		
				L = 250±1,5		
				ПВ9.18-0-0-02		
				См. СБ		
				Детали		
54		1	ПВ9.18-0-1-01	Уголок Б50×50×5 Гост 8509-72	2	38,5 кг
				Ст.3 Гост 535-58		
				L = 10200±9		
54		2	ПВ9.18-0-2-02	Уголок Б50×50×5 Гост 8509-72	2	38 кг
				Ст.3 Гост 535-58		
				L = 1120±3		
54		3	ПВ9.18-0-3	Круг В18 Гост 2590-71	27	1,2 кг
				Ст.3 Гост 535-58		
				L = 580±2,2		
11		4	ПВ9.18-0-4	Дуга	11	

ПВ9.18-0-0 | Лист 2

Формат 11

Форм.	Зона	Поз.	Обозначение	Наименование	Кол.	Примечан.
54		5	ПВ9.18-5-01	Полоса 4×40 Гост 103-57	3	9,1 кг
				Ст.3 Гост 535-58		
				L = 7710±8		
54		6	ПВ9.18-0-6-02	Уголок Б50×50×5 Гост 8509-72	2	0,98 кг
				Ст.3 Гост 535-58		
				L = 250±1,5		
				Материалы		
				Электроды сварочные		
				типа Э-42А		
				Гост 9467-60		

ПВ9-18-0-0 | Лист 3

Формат 11

ПВ9.18-0-4

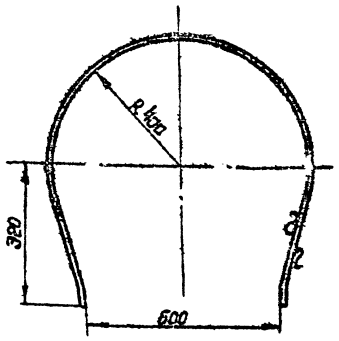

Y. Предельные отклонения размеров по СМД.

ПВ9.18-0-4

Изм.	Лист	№ докум.	Подп.	Дата
Разраб.	Числова			
Провер.	Гендельман			
Гип.	Шитиков			
Нач.отд.	Кузнецов			
Н.контр.	Исаев			

Дуга

Лит.	Масса	М-б
И	2,7	1:10

Лист | Листов 1

Полоса 4×40 Гост 109-57 / Ст.3 Гост 535-58

Гипронефтеспецмонтаж

Копир. | Формат 11

ПВ5 К.3-0-ОСБ

705-4-55 : 61 Альбом III

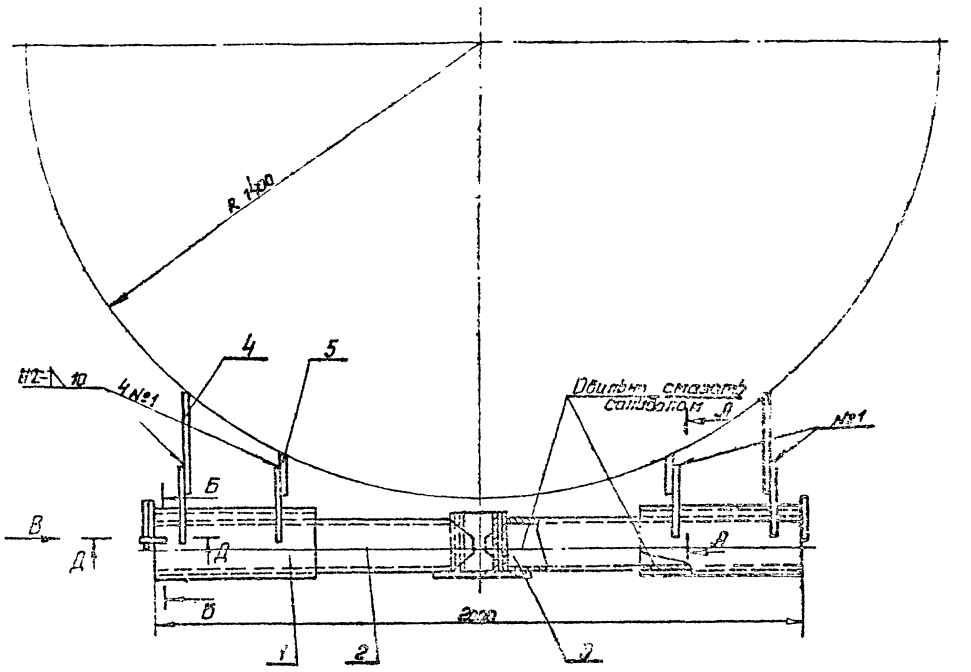

А-А
1:5

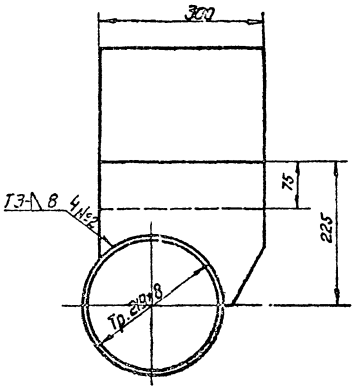

Б-Б

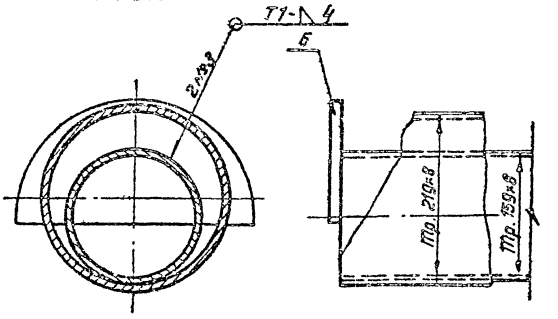

Вид В
М1:2,5

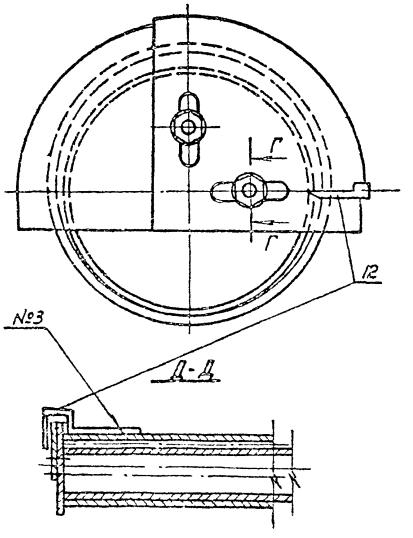

Г-Г
М1:4

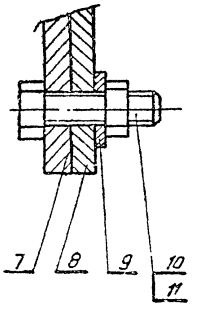

Примечания:

1. Сварку вести сварочными электродами типа Э-42А ГОСТ 9467-60.
2. Деталь поз. 8 - угловой сектор-изготовить по одному на каждую высоту рулона (см. лист. Подъем рулона стенки краном)
3. Деталь поз. 6, 7, 13 приварить после сборки опоры (поз. 1) с осью (поз. 2)
4. Сварные швы выполнять по ГОСТ 5264-69
5. Предельные отклонения размеров по СМ9.

Изм.	Лист	№ докум.	Подп.	Дата	ПВ5 К. 3-0-ОСБ			
Разраб.		Яшина			Шарнир для подъема рулона массой до 30 т. Сборочный чертеж	Лит.	Масса	М-б
Провер.		Шитиков				И	118,14	1:10
Гип		Шитиков				Лист	Листов	
Нач. отд.		Кузнецов				Гипронефтеспецмонтаж		
Н. контр.		Исаев						

Инв. № подл. | Подп. и дата | Взам. инв. № | Инв. № дубл. | Подп. и дата

705-4-55.61 Альбом III

Формат	Зона	Поз.	Обозначение	Наименование	Кол.	Примеч.
				Документация		
11			ПВ5К.3-3-ОСБ	Сборочный чертеж		
				Детали		
Б4		1	ПВ5К.3-3-1	Пластина L=300±1,7		
				Полоса 6-12х300 ГОСТ 82-70 Ст.3-2 ГОСТ 14637-69	1	8,5кг
Б4		2	ПВ5К.3-3-2	Труба 133х8 ГОСТ 8732-70 А20 ГОСТ 8731-66	1	4,9кг
				L=170±1,2		
				Материалы		
				Электроды сварочные типа Э-42А ГОСТ 9467-60		

Изм.	Лист	Nдокум.	Подп.	Дата
Разраб.		Яшина		
Пров.		Шитиков		
ГИП		Шитиков		
Нач. отд.		Кузнецов		
Н. контр.		Исаев		

ПВ5К.3-3-О

Ось вертикальная.

Лит.	Лист	Листов
И		1

Гипронефтеспецмонтаж
Отд. резервуаростр.

Формат 11

ПВ5К.3-0-3

▽1 (▽)

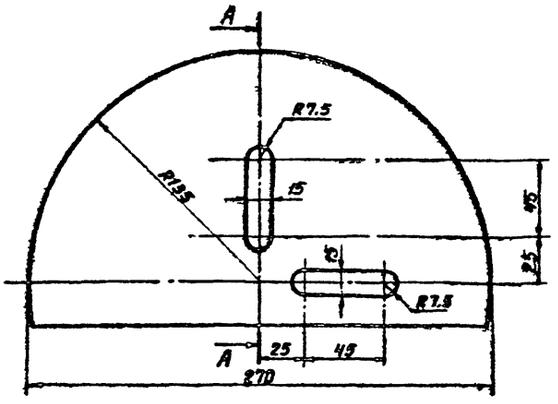

А-А
повернуто

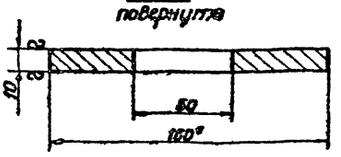

Обозначение	Масса кг	Примеч.
ПВ5К.3-0-3	2,9	без отверстий с отверстиями
-01	2,7	

1. *Размер для справок.
2. Предельные отклонения размеров:
отверстий по А7
остальных по СМ9

Изм.	Лист	Nдокум.	Подп.	Дата
Разраб.		Яшина		
Пров.		Шитиков		
ГИП		Шитиков		
Нач. отд.		Кузнецов		
Н. контр.		Исаев		
Утв.		Шитиков		

ПВ5К.3-0-3

Ограничитель.

Полоса 10х160 ГОСТ 103-57 Ст.3-2 ГОСТ 535-58

Лит.	Масса	Масш.
И	См. табл.	1:2
Лист	Листов 1	

Гипронефтеспецмонтаж
Отд. резервуаростр.

Формат 11

ПВ5К.3-3-ОСБ

▽1 (▽)

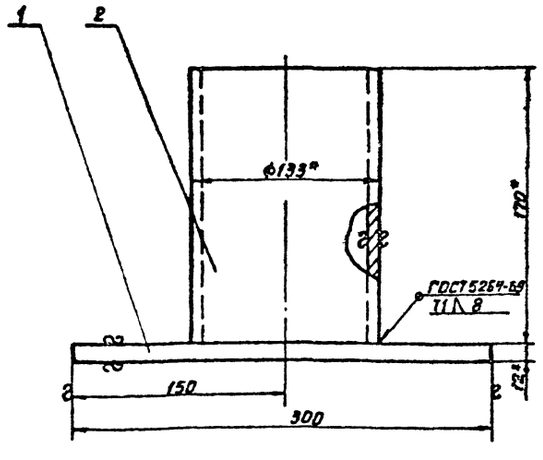

1. *Размер для справок.
2. Предельные отклонения размеров по СМ9.

Изм.	Лист	Nдокум.	Подп.	Дата
Разраб.		Яшина		
Пров.		Шитиков		
ГИП		Шитиков		
Нач. отд.		Кузнецов		
Н. контр.		Исаев		
Утв.		Шитиков		

ПВ5К.3-3-ОСБ

Ось вертикальная.
Сборочный чертеж.

Лит.	Масса	Масш.
И	13,4	1:2,5
Лист	Листов 1	

Гипронефтеспецмонтаж
Отд. резервуаростр.

Формат 11

ПВ5К.3-0-5

▽3 (▽)

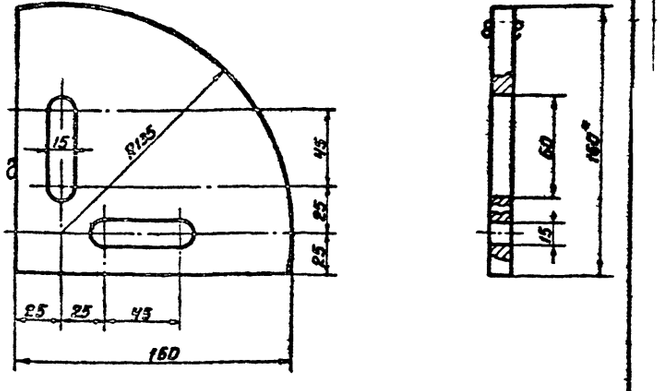

1. *Размер для справок.
2. Предельные отклонения размеров:
отверстий по А7
остальных по СМ9.

Изм.	Лист	Nдокум.	Подп.	Дата
Разраб.		Яшина		
Пров.		Шитиков		
ГИП		Шитиков		
Нач. отд.		Кузнецов		
Н. контр.		Исаев		
Утв.		Шитиков		

ПВ5К.3-0-5

Угловой сектор.

Полоса 10х160 ГОСТ 103-57 Ст.3-2 ГОСТ 535-58

Лит.	Масса	Масш.
И	1,9	1:2
Лист	Листов 1	

Гипронефтеспецмонтаж
Отд. резервуаростр.

Формат 11

Формат	Зона	Поз	Обозначение	Наименование	Кол.	Примечание
				Документация		
12			ПВ5 К.3-1-0 СБ.	Сборочный чертеж		
				Детали		
Б4		1	ПВ5 К.3-1-1	Труба 219х8 гост 8732-70 / А20 гост 8731-66		
				L=500±2	1	21.0кг
11		2	ПВ5 К.3-1-2	Ребро	2	
				Материалы		
				Электроды		
				Сварочные типа		
				Э 42 А гост 9467-80		

Изм.	Лист	№ докум.	Подп.	Дата
Разраб.	Яшина			
Провер.	Шитиков			
Гл.ин.пр.	Шитиков			
Нач.отд.	Кузнецов			
Н.контр.	Исаев			

ПВ5 К.3-1-0

Опора

Лит.	Лист	Листов
И		1

Гипронефтеспецмонтаж
Отд. резервуаростр.

Формат 11

Формат	Зона	Поз	Обозначение	Наименование	Кол.	Примечание
				Документация		
22			ПВ5 К.3-0-0 СБ.	Сборочный чертеж		
				Сборочные единицы		
11		1	ПВ5 К.3-1-0	Опора	2	
11		2	ПВ5 К.3-2-0	Ось горизонтальная	1	
11		3	ПВ5 К.3-3-0	Ось вертикальная	1	
				Детали		
Б4		4	ПВ5 К.3-0-1	Пластина		
				Полоса Б12х250 гост 82-70 / Ст3-2 гост 14637-69 Р=300±0	2	1.4кг
Б4		5	ПВ5 К.3-0-2	Пластина		
				Полоса Б12х250 гост 82-70 / Ст3-2 гост 14637-69		
				L=150±1,2	2	0.7кг
11		6	ПВ5 К.3-0-3	Ограничитель	2	
11		7	-01	Ограничитель	1	
11		8	ПВ5 К.3-0-5	Угловой сектор	1	См. примеч. лист
Б4		12	ПВ5 К.3-0-6	Стрелка		
				Полоса 4х20 гост 103-57 / Ст3-2 гост 535-58	1	0,2кг
				L=400±2		
				Стандартные изделия		
		9		Шайба 24-002 гост 11371-68*	2	
		10		Болт М24х65 58.026 гост 7798-70	2	
		11		Гайка М24 4.026 гост 5915-70	2	

Изм.	Лист	№ докум.	Подп.	Дата
Разраб.	Яшина			
Провер.	Шитиков			
Гл.ин.пр.	Шитиков			
Нач.отд.	Кузнецов			
Н.контр.	Исаев			

ПВ5 К.3-0-0

Шарнир для подъема рулона массой до 30т.

Лит.	Лист	Листов
И		1

Гипронефтеспецмонтаж
Отд. резервуаростр.

Формат 11

ПВ5 К.3-1-0 СБ.

▽1(▽)

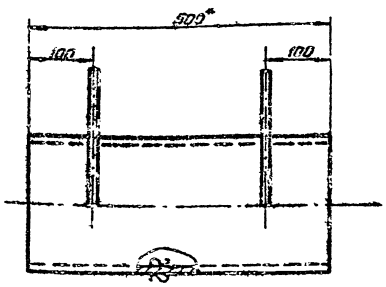

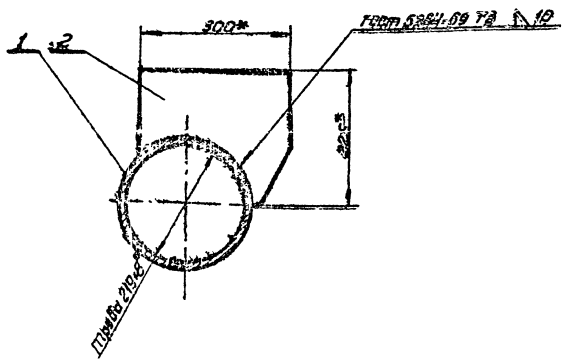

1. *Размеры для справок.
2. Предельные отклонения размеров:
отверстий по А2,
остальные по СМ9.

Изм.	Лист	№ докум.	Подп.	Дата
Разраб.	Яшина			
Провер.	Шитиков			
Гл.ин.пр.	Шитиков			
Нач.отд.	Кузнецов			
Н.контр.	Исаев			

ПВ5 К.3-1-0 СБ

Опора
Сборочный чертеж

Лит.	Масса	М-б
И	38,0	1:5

Листов 1

Гипронефтеспецмонтаж

Инв. № подл. | Подп. и дата | Взам. инв. № | Инв. № дубл. | Подп. и дата

705-7-33761 Альбом III

705-4-55-61 Альбс III

ПВ5К. 3-2-0СБ

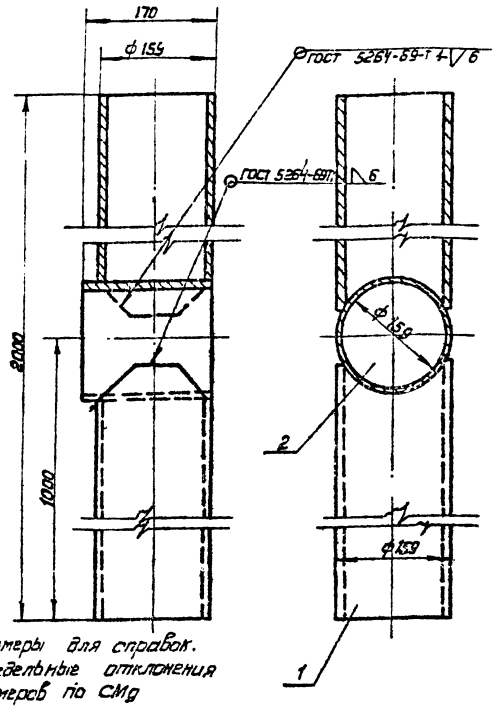

1* Размеры для справок.
2. Предельные отклонения размеров по СМg

Изм.	Лист	№ докум.	Подп.	Дата
Разраб.		Яшина		
Провер.		Шитиков		
Гип		Шитиков		
Нач. отд.		Кузнецов		
Н.контр.		Исаев		

ПВ5К. 3-2-0СБ

Ось горизонтальная
Сборочный чертеж.

Лит.	Масса	М-б
И	64,6	1:4

Лист | Листов 1

Гипронефтеспецмонтаж отд. резервуаростр.

Формат 11

20

Форм	Зона	Поз	Обозначение	Наименование	Кол.	Примечание
				Документация		
11			ПВ5 К. 3-2-0СБ	Сборочный чертеж		
				Детали		
11		1	ПВ5 К. 3-2-1	Труба	2	
64		2	ПВ5 К. 3-2-2	Патрубок L = 170±1,2	1	
				Труба 159×8 гост 8732-70 / А20 гост 8731-56		5 кг
				Материалы		
				Электроды сварочные типа Э-42А гост 9467-60		

Изм.	Лист	№ докум.	Подп.	Дата
Разраб.		Яшина		
Провер.		Шитиков		
Гип		Шитиков		
Нач. отд.		Кузнецов		
Н.контр.		Исаев		

ПВ5. К. 3-2-0

Ось горизонтальная

Лит.	Лист	Листов
И		1

Гипронефтеспецмонтаж отд. резервуаростр.

Формат 11

ПВ5 К. 3-1-2

∇2 (∇)

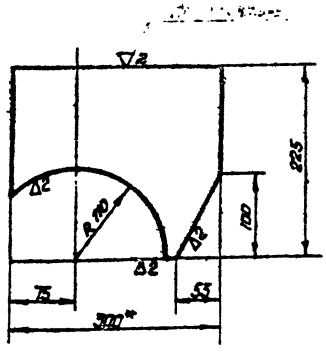

1.* Размер для справок.
2. Предельные отклонения размеров по СМg

Изм.	Лист	№ докум.	Подп.	Дата
Разр.		Яшина		
Пров.		Шитиков		
Гип		Шитиков		
Нач. отд.		Кузнецов		
Н.контр.		Исаев		

ПВ5К. 3-1-2

Ребро

Лит.	Масса	М-б
И	4,5	1:4

Лист | Листов 1

Полоса Б12×300 гост 82-70 / Ст 3-2 гост 14637-69

Гипронефтеспецмонтаж отд. резервуаростр.

Формат 11

ПВ5К. 3-2-1

∇1 (∇)

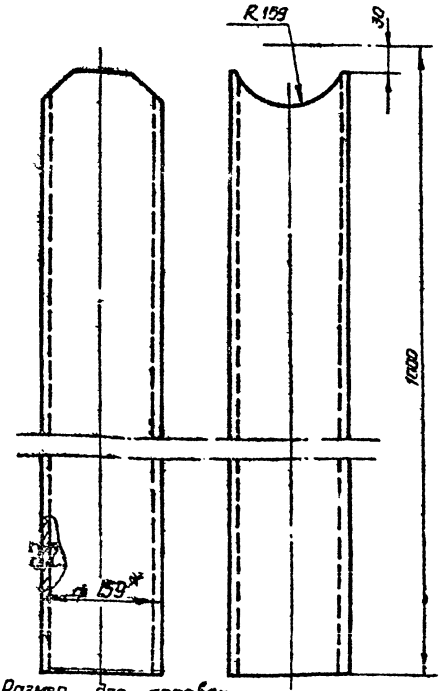

1* Размер для справок
2 Предельные отклонения размеров отверстий по А7 остальных по СМg

Изм.	Лист	№ док.	Подп.	Дата
Разраб.		Яшина		
Пров.		Шитиков		
Гип		Шитиков		
Нач. отд.		Кузнецов		
Н.контр.		Исаев		

ПВ5К. 3-2-1

Труба

Лит.	Масса	М-б
И	29,8	1:4

Лист | Листов 1

Труба 159×8 гост 8732-70 / А20 гост 8731-56

Гипронефтеспецмонтаж отд. резервуаростр.

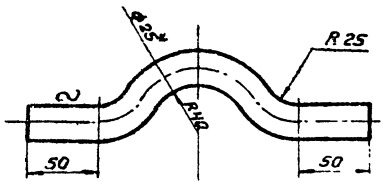

1* Размер для справок

2. Предельные отклонения размеров по СМ9.

Изм.	Лист	№ док.	Подп.	Дата
Разраб.		Яшина		
Провер.		Шитиков		
Нач.отд.		Кузнецов		
Н.контр.		Исаев		

ПВ5.17-0-2

Скоба

Лит	Масса	М-б
И	1,1	1:2,5
Лист	Листов 1	

Круг Ø25 ГОСТ 2590-71 Ст.3-2 ГОСТ 535-58

Гипронефтеспецмонтаж

Формат 11

Форм.	Зона	Поз.	Обозначение	Наименование	Кол.	Примечание
				Документация		
12			ПВ5.17-0-0СБ	Сборочный чертеж		
				Детали		
БУ		3	ПВ5.17-0-1	Канат 19,5-Г-I-Н-180 ГОСТ 3079-69 L=3900±52	2	7,3 кг
11		5	ПВ5.17-0-2	Скоба	4	
БУ		6	ПВ5.17-0-3	Труба 108×6 ГОСТ 8732-70		
				Д20 ГОСТ 8734-66 L=3900±52	1	50,0 кг
БУ		7	ПВ5.17-0-4	Канат 13,5-Г-I-Н-180 ГОСТ 3079-69 L=3500±7,0	2	7,1 кг
				Стандартные изделия		
		1		Звено КТ-16 ГОСТ 13187-67	1	
		2		Коуш 65 ГОСТ 2224-72	2	
		4		Зажим 19 ГОСТ 13186-67	16	
		8		Зажим 16 ГОСТ 13186-67	8	
				Материалы		
				Сварочные электроды типа Э-42А ГОСТ 9467-60		

Инв.№ подл. | Подп. и дата | Взам.инв.№ | Инв.№ дубл. | Подп. и дата

Изм.	Лист	№ док.	Подп.	Дата
Разраб.		Яшина		
Провер.		Шитиков		
ГИП		Шитиков		
Нач.отд.		Кузнецов		
Н.контр.		Исаев		

ПВ5.17-0-0

Траверса для подъема рулона.

Лит	Лист	Листов
И		1

Гипронефтеспецмонтаж атд.резервуарострой

Формат 11

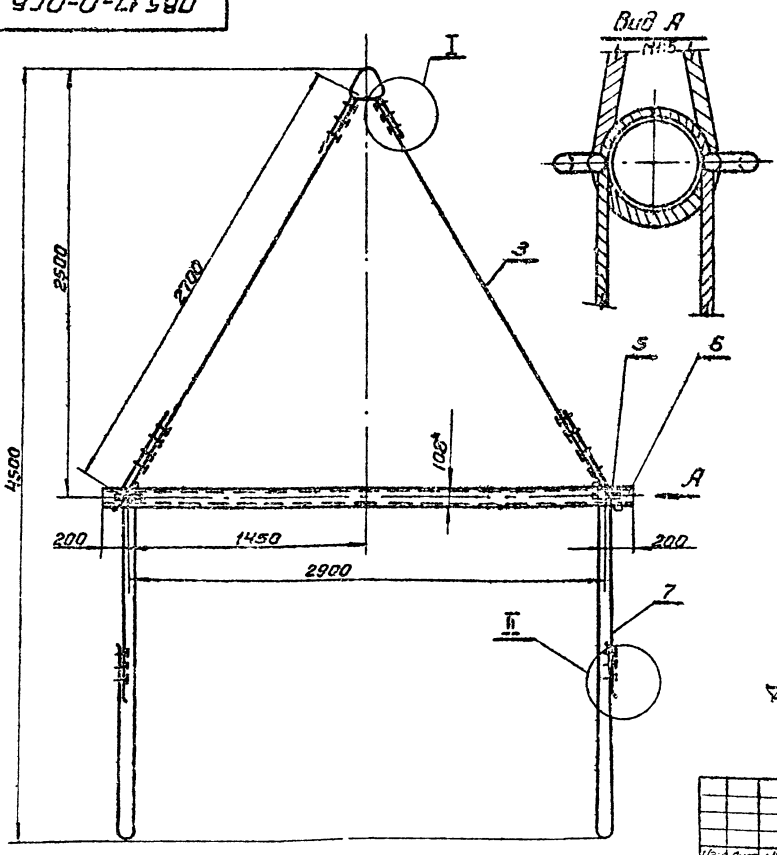

Вид А
М1:5

Узел приварки скобы к трубе.
М1:5

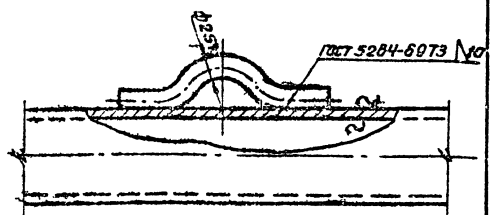

I повернуто
М1:5

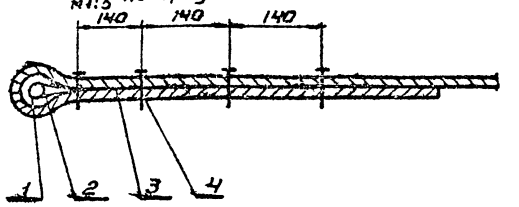

II повернуто
М1:5

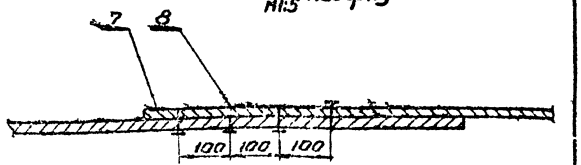

1* Размеры для справок.

2. Предельные отклонения размеров по СМ9.

Изм.	Лист	№ док.	Подп.	Дата
Разр.		Яшина		
Провер.		Шитиков		
Нач.отд.		Кузнецов		
Н.контр.		Исаев		

ПВ5.17-0-0СБ

Траверса для подъема рулона.

Сборочный чертеж

Лит	Масса	М-б
И	60,0	1:20
Лист	Листов 1	

Гипронефтеспецмонтаж

Формат 12

705-4-55÷61 Альбом III

Фдом.	Зона	Поз.	Обозначение	Наименование	Кол.	Примеч.
				Документация		
12			ПВЗ. 2-0-ОСБ	Сборочный чертеж		
				Сборочные единицы		
11		1	ПВЗ. 2-1-0	Втулка	1	
11		3	ПВЗ. 2-2-0	Корпус	1	
				Детали		
11		2	ПВЗ. 2-0-1	Палец	1	
				Стандартные изделия		
		4		Шплинт 6,3×70-002 ГОСТ 397-66	1	

Изм.	Лист	№ докум.	Подп.	Дата
Разр.		Яшина		
Пров.		Шитиков		
ГИП				
Нач. отд.		Кузнецов		
Н. контр.		Исаев		

ПВЗ. 2-0-0

Скоба для развертывания рулона.

Лит.	Лист	Листов
И		1

Гипронефтеспецмонтаж отд. резервуаростр.

Формат 11

ПВЗ. 2-0-1

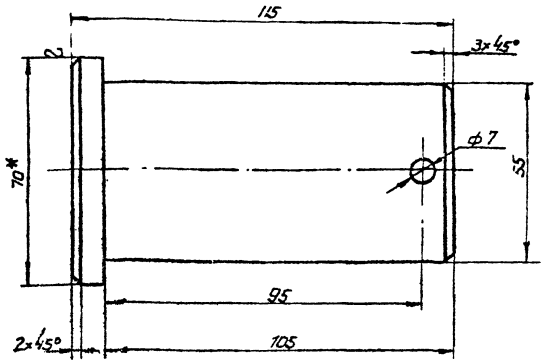

1.* Размер для справок.

2. Предельные отклонения размеров вала – по B_7, отверстия – по A_7, остальных по CM_9.

Изм.	Лист	№ докум.	Подп.	Дата
Разр.		Прилуцкая		
Провер.		Смирнова		
ГИП		Шитиков		
Нач. отд.		Кузнецов		
Н. контр.		Исаев		

ПВЗ. 2-0-1

Палец

Лит.	Масса	М-б
И	2,2	1:1

Лист | Листов 1

Круг В70 ГОСТ 2590-71 / Ст. 3 ГОСТ 535-58

Гипронефтеспецмонтаж

Формат 11

ПВЗ. 2-0-ОСБ

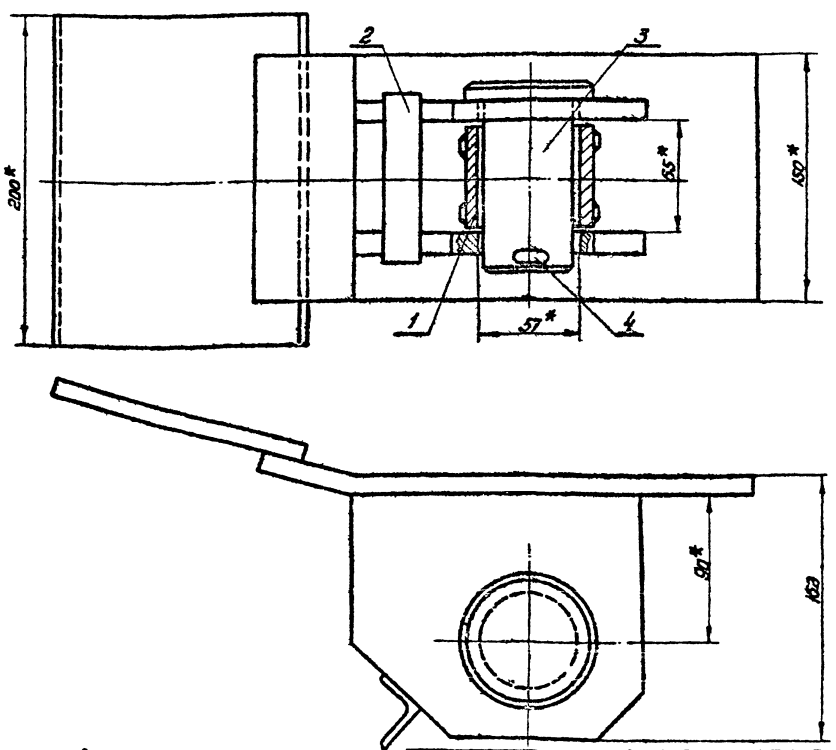

1.* Размеры для справок.

2. Предельные отклонения размеров по CM_9

Изм.	Лист	№ докум.	Подп.	Дата
Разраб.		Прилуцкая		
Провер.		Смирнова		
ГИП		Шитиков		
Нач. отд.		Кузнецов		
Н. контр.		Исаев		

ПВЗ. 2-0-0 СБ

Скоба для развертывания рулона. Сборочный чертеж

Лит.	Масса	М-б
И	15,8	1:2

Лист | Листов 1

Гипронефтеспецмонтаж

Копир. Хрявина

Формат 12

Формат	Зона	Поз.	Обозначение	Наименование	Кол.	Примеч.
				Документация		
А1		1	ПВ3-2-1-0СБ	Сборочный чертеж		
				Детали		
А1		1	ПВ3.2-1-1	Втулка	1	
1		2	ПВ3.2-1-2	Кольца	2	
				Материалы		
				Электроды сварочные типа Э-42А ГОСТ 9467-60		

ПВ3.2-1-0

Втулка

Гипронефтеспецмонтаж Отд. резервуарострр.

Формат 11

23

ПВ3.2-1-0СБ

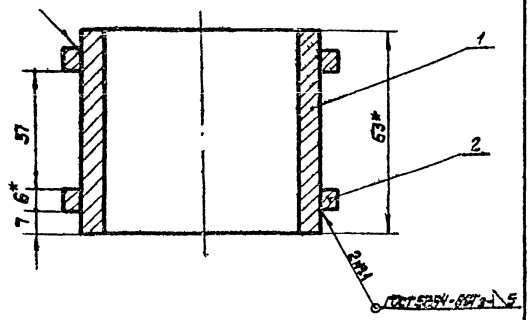

1* Размеры для справок

2. Предельные отклонения размеров по СМ9.

ПВ3.2-1-0СБ

Втулка

Сборочный чертеж

Лит	Масса	Масшт
И	1,0	1:1
Лист	Листов 1	

Гипронефтеспецмонтаж

Формат 11

ПВ3.2-1-2

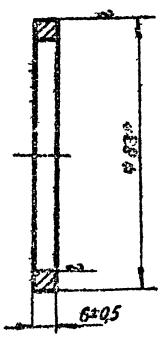

1* Размер для справок

ПВ3.2-1-2

Кольца

Лит	Масса	Масшт
И	0,15	1:1
Лист	Листов 1	

Труба 63х6 ГОСТ 8732-70 / Ст20 ГОСТ 8731-68

Гипронефтеспецмонтаж

Формат 11

ПВ3.2-1-1

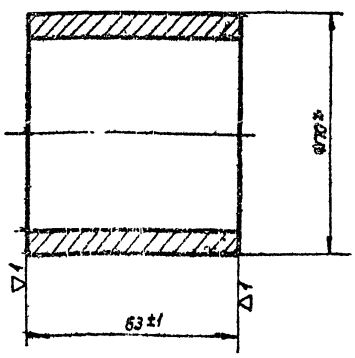

1* Размер для справок

ПВ3.2-1-1

Втулка

Лит	Масса	Масшт
И	0,7	1:1
Лист	Листов 1	

Труба 70х7 ГОСТ 8732-70 / Ст20 ГОСТ 8731-68

Гипронефтеспецмонтаж

Формат 11

Форм.	Зона	Поз.	Обозначение	Наименование	Кол.	Примечание
				Документация		
12		2	ПВЗ. 2-2-ОСБ	Сборочный чертеж		
				Детали		
64		1	ПВЗ. 2-2-1	Пластина	1	2,8кг
				Полоса Б12×150 ГОСТ 103-57 / Ст.3 ГОСТ 535-58 ℓ=200±1,2		
11		2	ПВЗ. 2-2-2	Щека	2	
64		3	ПВЗ. 2-2-3	Уголок соединительный	1	0,2кг
				Уголок Б32×32×4 ГОСТ 8509-72 / Ст.3 ГОСТ 535-58 L=100±1,1		
64		4	ПВЗ. 2-2-4	Пластина	1	4,2кг
				Полоса Б12×150 ГОСТ 103-57 / Ст.3 ГОСТ 535-58 ℓ=300±1,7		
				Материалы		
				Электроды сварочные		
				типа Э42А ГОСТ 9467-60		

Изм	Лист	№ док.	Подп.	Дата
Разр.		Яшина		
Пров.		Шитиков		
Нач. отд.		Кузнецов		
Н. контр.		Исаев		

ПВЗ. 2-2-0

Корпус

Лит	Лист	Листов
И		1

Гипронефтеспецмонтаж

Формат 11

7115-4-55-61 Альбом III

Инв. № подл. | Подп. и дата | Взам. инв. № | Инв. № дубл. | Подп. и дата

24

ПВЗ. 2-2-2

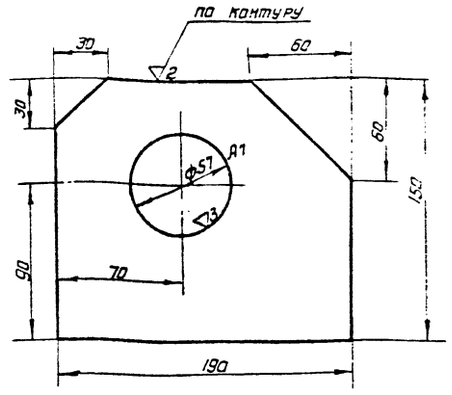

1. Предельные отклонения размеров по СМg

Изм	Лист	№ док.	Подп.	Дата
Разр.		Прилуцкая		
Пров.		Смирнова		
Гип		Шитиков		
Нач. отд.		Кузнецов		
Н. контр.		Исаев		

ПВЗ-2-2-2

Щека

Лит	Масса	М-б
И	2,5	1:2

Лист | Листов 1

Полоса Б12×150 ГОСТ 103-57 / Ст.3 ГОСТ 535-58

Гипронефтеспецмонтаж отд. резервуарост

Формат 11

ПВЗ. 2-2-0 СБ

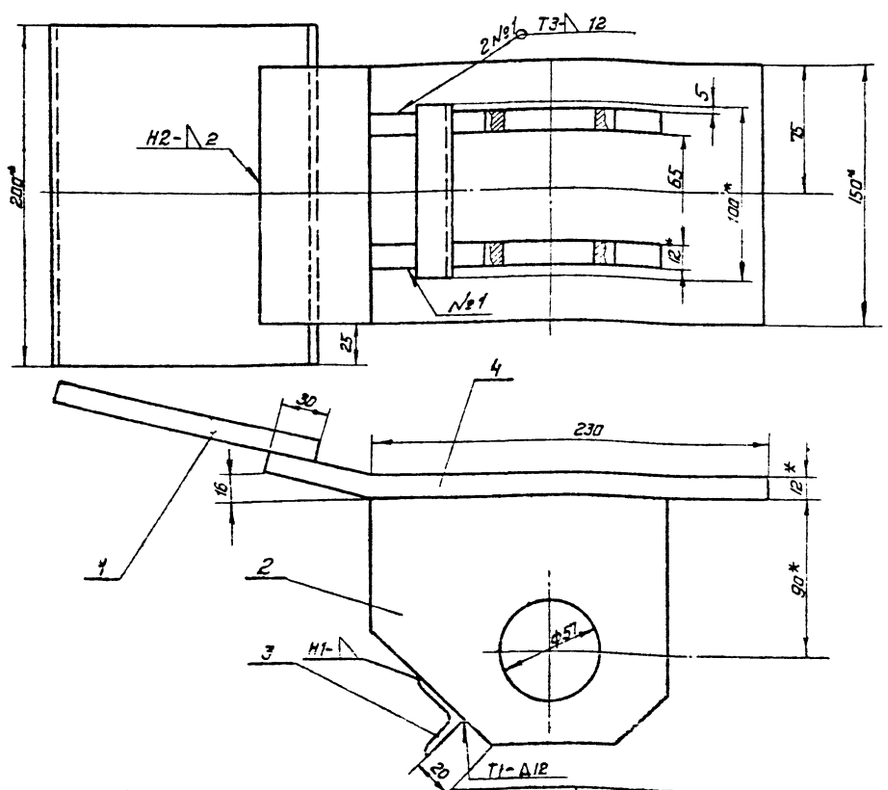

1.* – Размеры для справок.
2. Швы сварных соединений ГОСТ 5264-69
3. Предельные отклонения размеров по СМg

Изм	Лист	№ докум.	Подп.	Дата
Разр.		Прилуцкая		
Провер.		Смирнова		
Гип		Шитиков		
Нач. отд.		Кузнецов		
Н. контр.		Исаев		

ПВЗ 2-2-0СБ

Корпус
Сборочный чертеж

Лит.	Масса	М-б
И	12,5	1:2

Лист | Листов 1

Гипронефтеспецмонтаж

Формат 12

ПВ12.1-0-0

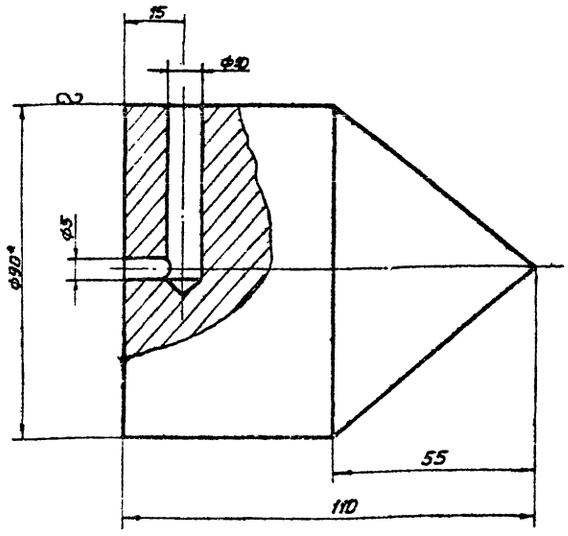

1. * Размер для справок.
2. Предельные отклонения размеров:
   отверстий – по A7,
   остальных – по ±IT/2.

Изм.	Лист	N докум.	Подп.	Дата	
Разраб.		Катачков			ПВ12.1-0-0
Провер.		Шитиков			Отвес
ГИП		Шитиков			Лит. И; Масса 40; Масш. 1:1
Нач.отд.		Кузнецов			Лист; Листов 1
Н.контр.		Исаев			Круг В90 ГОСТ 2590-71 / Ст.3-2 ГОСТ 535-58
					Гипронефтеспецмонтаж

Формат А1

ПВ12.2-0-0

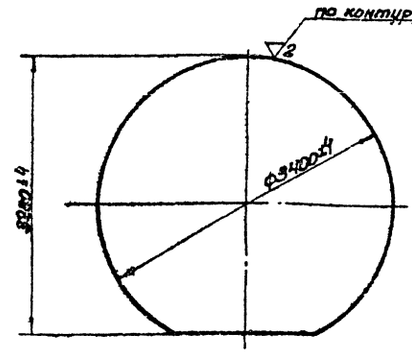

Изм.	Лист	N докум.	Подп.	Дата	
Разраб.		Катачков			ПВ12.2-0-0
Провер.		Шитиков			Поддон
ГИП		Шитиков			Лит. И; Масса 570; Масш. 1:20
Нач.отд.		Кузнецов			Лист; Листов 1
Н.контр.		Исаев			Лист В ГОСТ 5681-57 / Ст.3-2 ГОСТ 14637-69
Утв.		Шитиков			Гипронефтеспецмонтаж

Формат А1

ПВ8.Ч-0-ОСБ

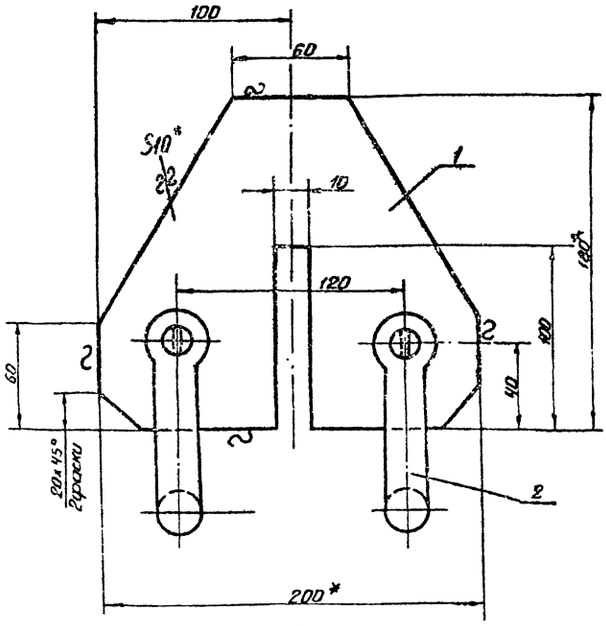

1.* Размеры для справок.
2. Предельные отклонения размеров по ±IT/2.

Изм.	Лист	N докум.	Подп.	Дата	
Разраб.		Катачков			ПВ8.Ч-0-ОСБ.
Пров.		Шитиков			Кронштейн для расчалок. Сборочный чертеж
ГИП		Шитиков			Лит. 11; Масса 4,14; Масш. 1:2
Нач.отд.		Кузнецов			Лист; Листов 1
Н.контр.		Исаев			Гипронефтеспецмонтаж Отд. резервуаростр.

Формат	Зона	Поз.	Обозначение	Наименование	Кол.	Примеч.
				Документация		
А4			ПВ8.Ч-0-ОСБ	Сборочный чертеж		
				Детали		
Б4		1	ПВ8.Ч-0-1	Лист 1 ГОСТ 5681-57 / Ст.3-2 ГОСТ 14637-69 200×1800	1	3,0 кг
				Стандартные изделия		
		2		Скоба СА-2,1 ГОСТ 2476-72.	2	

Изм.	Лист	N докум.	Подп.	Дата	
Разраб.		Катачков			ПВ8.Ч-0-0
Пров.		Шитиков			Кронштейн для расчалок.
ГИП		Шитиков			Лит. И; Лист; Листов 1
Нач.отд.		Кузнецов			Гипронефтеспецмонтаж Отд. резервуаростр.
Н.контр.		Исаев			

Инв.№ подл. | Подп. и дата | Взам. инв.№ | Инв.№ дубл. | Подп. и дата

705-4-55.61 Альбом VII

Поз.	Обозначение	Наименование	Кол.	Примечание
		Документация		
12	ПВ 8.5-0-0 СБ	Сборочный чертеж		
		Детали		
1	ПВ 8.5-0-1	Палец	1	
2	ПВ 8.5-0-2	Труба Ø65 Гост 3262-62 ℓ=68±1	1	0.2 кг
3	ПВ 8.5-0-3	Шайба	2	
4	ПВ 8.5-0-4	Труба 159×8 ГОСТ 8732-70 Ашпост 8731-66 ℓ=50±0,5	1	1.5 кг
5	ПВ 8.5-0-5	Диафрагма	2	
6	ПВ 8.5-0-6	Уголок $\frac{63\times63\times4}{Ст3}$ Гост 8509-72 Гост 535-58 ℓ=2940±4,5	1	9.7 кг
7	ПВ 8.5-0-7	Уголок $\frac{63\times63\times4}{Ст3}$ Гост 8509-72 Гост 535-58 ℓ=350±1,7	1	1.35 кг
8	ПВ 8.5-0-8	Уголок $\frac{63\times63\times4}{Ст3}$ Гост 8509-72 Гост 535-58 ℓ=2300±4	1	9.0 кг
9	ПВ 8.5-0-9	Уголок $\frac{63\times63\times4}{Ст3}$ Гост 8509-72 Гост 535-58 ℓ=450±2	1	1.75 кг
10	ПВ 8.5-0-10	Круг $\frac{B16}{Ст3}$ Гост 8590-71 Гост 535-58 ℓ=2050±4	1	4.2 кг
11	ПВ 8.5-0-11	Уголок $\frac{63\times63\times4}{Ст3}$ Гост 8509-72 Гост 535-58 ℓ=580±2,8	1	2.25 кг
12	ПВ 8.5-0-12	Уголок $\frac{40\times40\times4}{Ст3}$ Гост 8509-72 Гост 535-58 ℓ=625±2,2	4	2.44 кг
13	ПВ 8.5-0-13	Шайба	1	

ПВ 8.5-0-0

Клиновой упор

Лит. | Масса | Масштаб

Управление сельхозтехники при Ростовском облисполкоме

Гл. инж. Ростовского облисполкома

Гл. конструктор

Нач. отдела

Ст. инж.

Ст. техник

Техник

Копировал

Формат А4

Инв. № подл. | Подп. и дата | Взам. инв. № | Инв. № дубл. | Подп. и дата

725-4-53-61 Альбом II

Поз.	Обозначение	Наименование	Кол.	Примечание
		Стандартные изделия		
14		Шплинт 5×50-005 Гост 397-66	1	
		Материалы		
		Электроды сварочные типа Э-42А Гост 9467-60		

ПВ 8.5-0-0

Формат А4

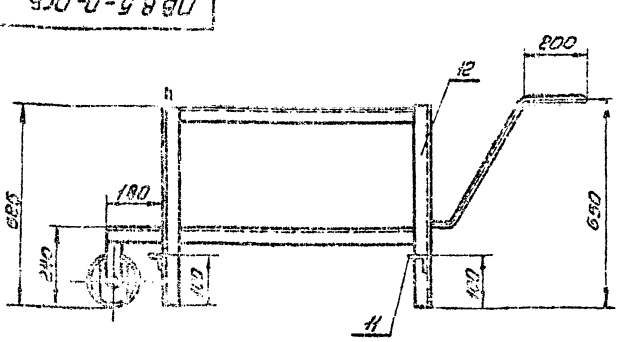

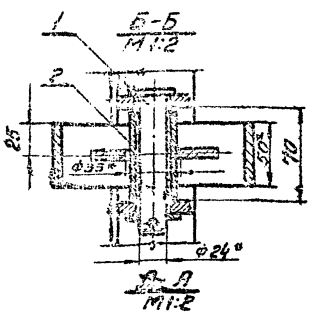

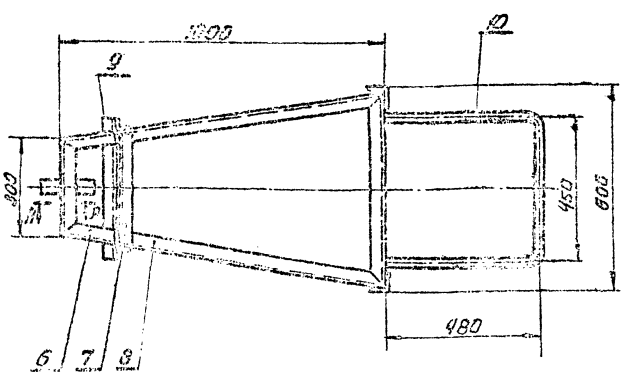

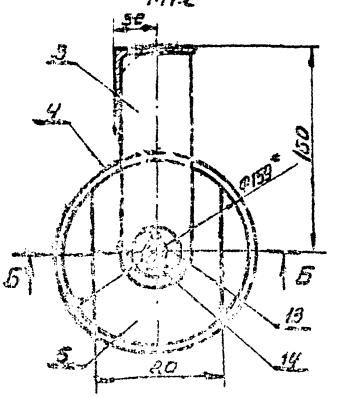

1. Швы сварных соединений выполнять по ГОСТ 5264-69-Т1-Δ4.
2. * Размеры для справок.
3. Предельные отклонения размеров по СМ9.
4. Шероховатость поверхности для деталей Б4-V1.

ПВ 8.5-0-0 СБ

Клиновой упор

Сборочный чертеж

Лит. | Масса | Масштаб

42,3 | 440

Лист | Листов 1

Копировал

Формат А4

ПВ8.5-0-3

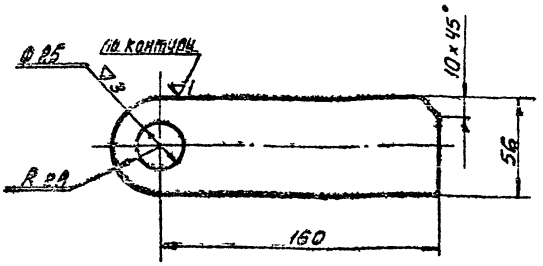

1. Предельные отклонения размеров
отверстия - по А7
остальных - по СМ9

Изм.	Лист	№ докум.	Подп.	Дата	ПВ8.5-0-3	Лит.	Масса	Масшт.
Разраб.		Катачков			Щека	И	0,6	1:2
Провер.		Шитиков				Лист	Листов 1	
Гл. ин. пр.		Шитиков			Лист 10 Гост 5681-57 Ст 3-2 Гост 14637-69	Гипронефтеспецмонтаж отд. Резервуаростр.		
Нач. отд.		Кузнецов						
Н. контр.		Исаев						
Утв.		Шитиков						

Формат 11

ПВ8.5-0-1

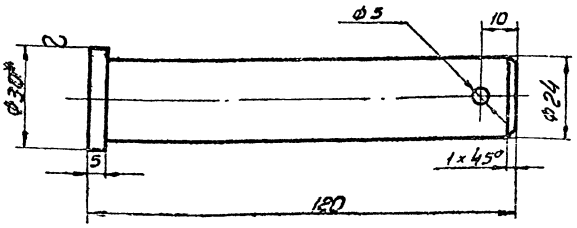

1.* Размер для справок.
2. Предельные отклонения размеров:
отверстия - по А7,
вала - по В7,
остальных - по СМ9.

Изм.	Лист	№ докум.	Подп.	Дата	ПВ8.5-0-1	Лит.	Масса	Масшт.
Разраб.		Катачков			Палец	И	0,45	1:1
Провер.		Шитиков				Лист	Листов 1	
Гл. ин. пр.		Шитиков			Круг В30 Гост 2590-71 Ст 3-2 Гост 535-58	Гипронефтеспецмонтаж отд. Резервуаростр.		
Нач. отд.		Кузнецов						
Н. контр.		Исаев						
Утв.		Шитиков						

Формат 11

ПВ8.5-0-5

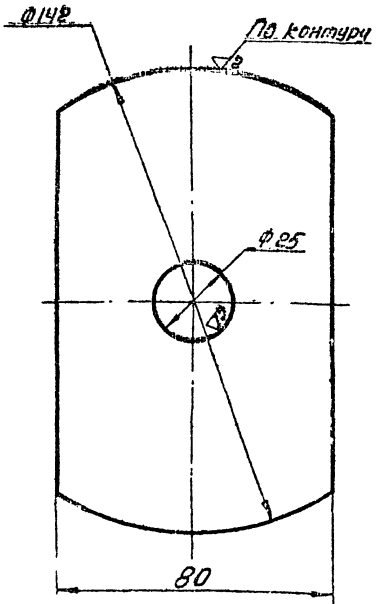

1. Предельные отклонения размеров
отверстия - по А7,
остальных - по СМ9.

Изм.	Лист	№ докум.	Подп.	Дата	ПВ8.5-0-5	Лит.	Масса	Масшт.
Разраб.		Катачков			Диафрагма.	И	0,4	1:1
Провер.		Шитиков				Лист	Листов 1	
Гл. ин. пр.		Шитиков			Лист 6 Гост 5681-57 Ст 3-2 Гост 14637-69	Гипронефтеспецмонтаж отд. Резервуаростр.		
Нач. отд.		Кузнецов						
Н. контр.		Исаев						
Утв.		Шитиков						

Формат 11

ПВ8.5-0-13

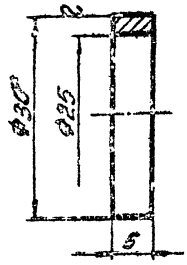

1.* Размер для справок.
2. Предельные отклонения размеров
отверстия - по А7,
остальных - по СМ9.

Изм.	Лист	№ докум.	Подп.	Дата	ПВ8.5-0-13	Лит.	Масса	Масшт.
Разраб.		Катачков			Шайба.	И	0,05	2:1
Провер.		Шитиков				Лист	Листов 1	
Гл. ин. пр.		Шитиков			Круг В30 Гост 2590-71 Ст 3-2 Гост 535-58	Гипронефтеспецмонтаж отд. Резервуаростр.		
Нач. отд.		Кузнецов						
Н. контр.		Исаев						
Утв.		Шитиков						

Формат 12

705-4-55.91 Альбом III

Поз.	Зона	Поз.	Обозначение	Наименование	Кол	Примеч.
				Документация		
22			ПВ9-19-0-ОСБ	Сборочный чертеж		
				Детали		
Б.Ч		1	ПВ9.19-0-1	Уголок $\frac{650\times50\times5\ ГОСТ\ 8509-72}{Ст.3\ ГОСТ\ 535-58}$	5	5кг
				$L = 1030 \pm 3$		
Б.Ч		2	ПВ9.19-0-2	Круг $\frac{\varnothing 12\ ГОСТ\ 2590-71}{Ст.3\ ГОСТ\ 535-58}$	2	1.8кг
				$L = 970 \pm 2,7$		
Б.Ч		3	ПВ9.19-0-3	Круг $\frac{\varnothing 12\ ГОСТ\ 2590-71}{Ст.3\ ГОСТ\ 535-58}$	2	0,88кг
				$L = 980 \pm 2,7$		
Б.Ч		4	ПВ9.19-0-4	Круг $\frac{\varnothing 12\ ГОСТ\ 2590-71}{Ст.3\ ГОСТ\ 535-58}$	4	1,1кг
				$L = 1270 \pm 3,2$		
Н		5	ПВ9.19-0-5	Уголок	2	
Б.Ч		6	ПВ9.19-0-6	Уголок $\frac{650\times50\times5\ ГОСТ\ 8509-72}{Ст.3\ ГОСТ\ 595-58}$	4	10кг
				$L = 2000 \pm 3,5$		
Б.Ч		7	ПВ9.19-0-7	Настил		
				ПВ508 1970×1270 ГОСТ 8706-58	2	17кг
				Материалы		
				Электроды сварочные		
				типа Э-42А		
				ГОСТ 9467-60		

Инв.№ подл. | Подп. и дата | Взам. инв.№ | Инв.№ дубл. | Подп. и дата

Изм.	Лист	№ докум.	Подп.	Дата
Разраб.		Числова		
Провер.		Исаев		
ГИП		Шитиков		
Нач. отд.		Кузнецов		
Н. контр.		Исаев		

ПВ9.19-0-0

Площадка

Лит.	Лист	Листов
А1		1

Гипронефтеспецмонтаж
Отд. резервуаростр.

Формат 11

28

ПВ9.19-0-5

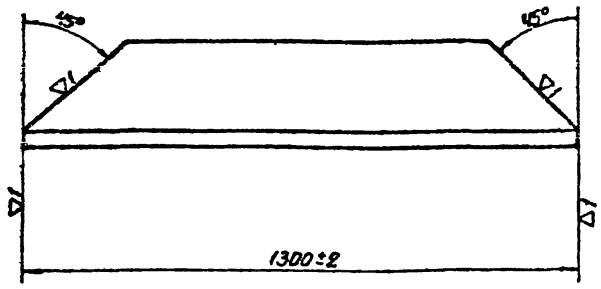

Изм.	Лист	№ докум.	Подп.	Дата
Разраб.		Числова		
Провер.		Исаев		
ГИП		Шитиков		
Нач. отд.		Кузнецов		
Н. контр.		Исаев		
Утв.		Шитиков		

ПВ9.19-0-5

Уголок.

Лит.	Масса	Масш.
И	5,0	1:10
Лист	Листов 1	

Уголок $\frac{650\times50\times5\ ГОСТ\ 8509-72}{Ст.3\ ГОСТ\ 535-58}$

Гипронефтеспецмонтаж

Формат 11

ПВ9.19-0-ОСБ

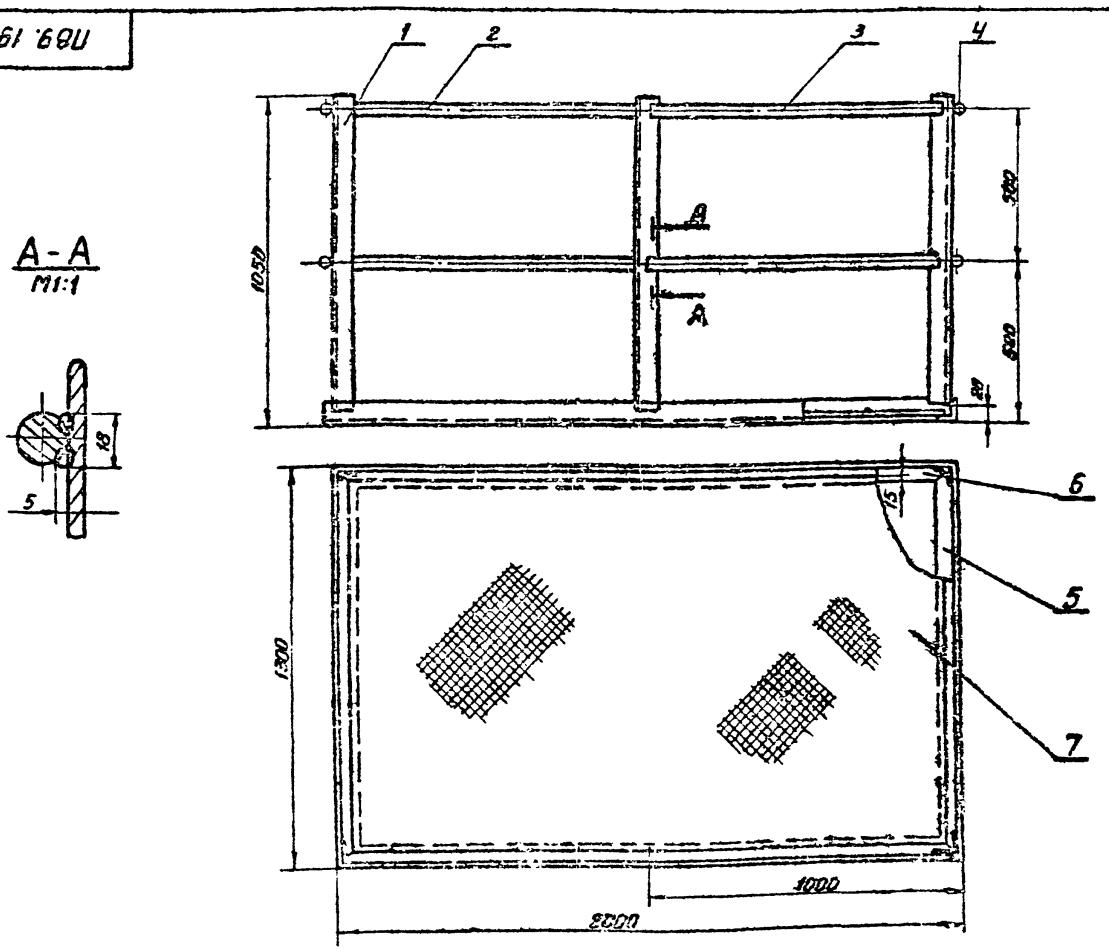

1. Все неуказанные сварные швы выполнять по ГОСТ 5264-69-Н1-∆5.
2. Предельные отклонения размеров по СМ9
3. Сварка ручная электродуговая

Изм.	Лист	№ докум.	Подп.	Дата
Разраб.		Числова		
Провер.		Исаев		
ГИП		Шитиков		
Нач. отд.		Кузнецов		
Н. контр.		Исаев		
Утв.		Шитиков		

ПВ9.19-0-ОСБ

Площадка.
Сборочный чертеж.

Лит.	Масса	Масш.
И	80	1:10
Лист	Листов 1	

Гипронефтеспецмонтаж

Формат 11

Формат	Зона	Поз	Обозначение	Наименование	Кол	Примечание
				Документация		
А2			ПВ9.20-0-0СБ	Сборочный чертеж		
				Детали		
Б.ч		1	ПВ9.20-0-1	Уголок 6Ч40х40х4 ГОСТ 8509-72 / Ст3 ГОСТ 535-58	10	0,45кг
				L=170±12		
Б.ч		2	ПВ9.20-0-2	Уголок 6Ч40х40х4 ГОСТ 8509-72 / Ст3 ГОСТ 535-58	10	0,8кг.
				L=300±11		
				Переменные данные для исполнений		
				ПВ9.20-0-0		
				Сч. СБ		
				Детали		
Б.ч		3	ПВ9.20-0-3	Уголок 6Ч40х40х4 ГОСТ 8509-72 / Ст3 ГОСТ 535-58	2	22,8кг
				L=7440±8		
Б.ч		4	ПВ9.20-0-4	Полоса 4х20 ГОСТ 103-57 / Ст3 ГОСТ 535-58	8	1,2кг.
				L=1920±3,5		
Б.ч		5	ПВ9.20-0-5	Полоса 4х20 ГОСТ 103-57 / Ст3 ГОСТ 535-58	3	3,3кг
				L=5250±7		
Б.ч		6	ПВ9.20-0-6	Круг В18 ГОСТ 2590-71 / Ст3 ГОСТ 535-58	2	1,1кг.
				L=580±2,2		
				ПВ9.20-0-0-01		
				См. СБ		
				Детали.		
Б.ч		3	ПВ9.20-0-3-01	Уголок 6Ч40х40х4 ГОСТ 8509-72 / Ст3 ГОСТ 535-58	2	18,4кг
				L=5950±7		
Б.ч		4	ПВ9.20-0-4	Полоса 4х20 ГОСТ 103-57 / Ст3 ГОСТ 535-58	6	1,2кг
				L=1920±3,5		
Б.ч		5	ПВ9.20-0-5-01	Полоса 4х20 ГОСТ 103-57 / Ст3 ГОСТ 535-58	3	2,4кг
				L=3750±52		
Б.ч		6	ПВ9.20-0-6	Круг В18 ГОСТ 2590-71 / Ст3 ГОСТ 535-58	17	1,1кг.

Инв.№подл. | Подп. и дата | Взам.инв.№ | Инв.№дубл. | Подп. и дата

Изм	Лист	№докум.	Подп.	Дата
Разраб.	Числова			
Провер.	Исаев			
Гл.инж.пр.	Шитиков			
Нач.отд.	Кузнецов			
Н.контр.	Исаев			

ПВ9.20-0-0

Лестница

Лит	Лист	Листов
	1	2

Гипронефтеспецмонтаж Оргтяжнефтеспецмонтаж Главнефтеспецмонтаж Резервуарстрой

Формат 11

Формат	Зона	Поз	Обозначение	Наименование	Кол	Примечание
				L=580±2,2		
				ПВ9.20-0-0-02		
				См. СБ		
				Детали		
Б.ч		3	ПВ9.20-0-3-02	Уголок 6Ч40х40х4 ГОСТ 8509-72 / Ст3 ГОСТ 535-58	2	13,8кг
				L=4460±6,2		
Б.ч		4	ПВ9.20-0-4	Полоса 4х20 ГОСТ 103-57 / Ст3 ГОСТ 535-58	4	1,2кг
				L=1920±3,5		
Б.ч		5	ПВ9.20-0-5-02	Полоса 4х20 ГОСТ 103-57 / Ст3 ГОСТ 535-58	3	1,4кг
				L=2250±4		
Б.ч		6	ПВ9.20-0-6	Круг В18 ГОСТ 2590-71 / Ст3 ГОСТ 535-58	13	1,1кг
				L=580±2,2		
				ПВ9.20-0-0-03		
				См.СБ		
				Детали		
Б.ч		3	ПВ9.20-0-3-03	Уголок 6Ч40х40х4 ГОСТ 8509-72 / Ст3 ГОСТ 535-58	2	11,5кг
				L=3710±52		
Б.ч		4	ПВ9.20-0-4	Полоса 4х20 ГОСТ 103-57 / Ст3 ГОСТ 535-58	3	1,2кг.
				L=1920±3,5		
Б.ч		5	ПВ9.20-0-5-03	Полоса 4х20 ГОСТ 103-57 / Ст3 ГОСТ 535-58	3	0,9кг
				L=1500±3,2		
Б.ч		6	ПВ9.20-0-6	Круг В18 ГОСТ 2590-71 / Ст3 ГОСТ 535-58	11	1,1кг.
				L=580±2,2		
				Материалы		
				Электроды сварочные		
				типа Э-42А		
				ГОСТ 9467-60		

Инв.№подл. | Подп. и дата | Взам.инв.№ | Инв.№дубл. | Подп. и дата

Изм. | Лист | №докум. | Подп. | Дата

ПВ9.20-0-0

Лист 2

Формат 11

ПВ9.20-0-0СБ

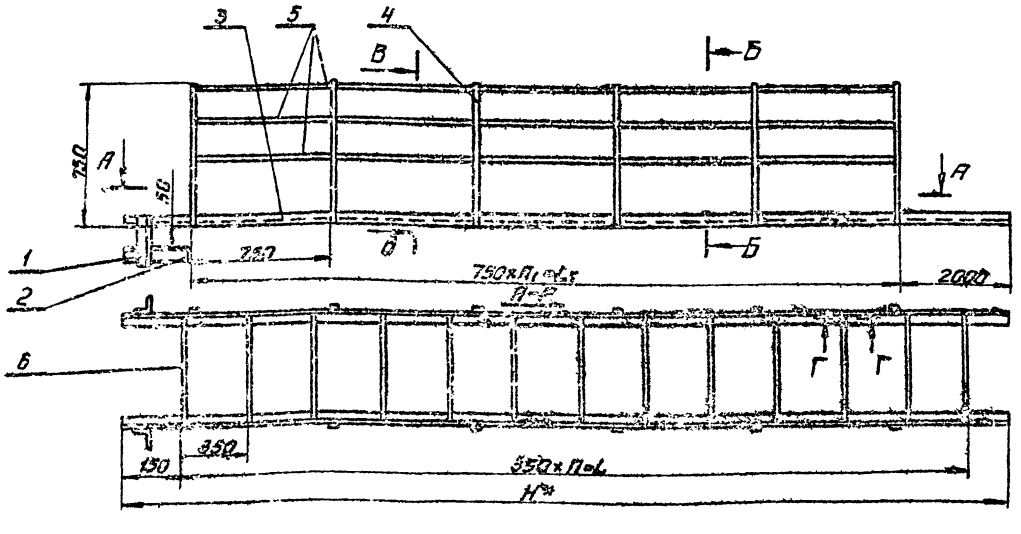

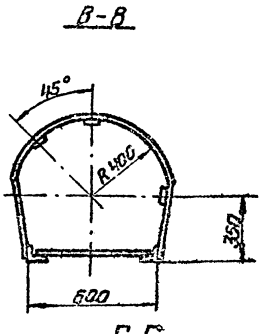

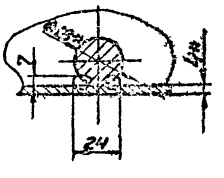

Обозначение	Размеры в мм. L	L1	H	h	h1	Масса в кг.	Примечание
							Для резерв. емк. V=800м³
ПВ9.20-0-0	7000	5250	7440	20	7	90	—"— V=500м³
ПВ9.20-0-0-01	5600	3750	5950	16	5	72,4	—"— V=320м³
ПВ9.20-0-0-02	4200	2250	4460	12	3	53,4	—"— V=200м³
ПВ9.20-0-0-03	3500	1500	3710	10	2	48,9	—"— V=125м³

1* Размеры для справок.

2. Предельные отклонение размеров по СМ9.

3. Все неуказанные сварные швы, выполнять по ГОСТ. 5264-69-Н2-△4.

4. Сварка ручная электродуговая.

Изм	Лист	№докум.	Подп.	Дата
Разраб.	Числова			
Провер.	Исаев			
Гл.инж.пр.	Шитиков			
Нач.отд.	Кузнецов			
Н.контр.	Исаев			
Утв.	Шитиков			

ПВ9.20-0-0СБ

Лестница сборочный чертеж.

Лит	Масса	Масшт.
	См. табл.	—
Лист	Листов 1	

Гипронефтеспецмонтаж

Формат 12

ТП 5.903-61 Альбом IV

Поз.	Обозначение	Наименование	Кол.	Примечание
		Документация		
12	ПВ9.7-0-ОСБ	Сборочный чертеж		
		Сборочные единицы		
11	1	ПВ9.7-1-0 Лестница нижняя	1	
		Детали		
54	2	ПВ9.7-0-1 Уголок	4	0,35кг
		Уголок Б50х50х4 ГОСТ 8509-72 / Ст.3 ГОСТ 535-58		
		L = 1105		
54	3	ПВ9.7-0-2 Уголок	2	1,1кг
		Уголок Б50х50х4 ГОСТ 8509-72 / Ст.3 ГОСТ 535-58		
		L = 3505		
54	4	ПВ9.7-0-3 Уголок		
		Уголок Б75х50х5 ГОСТ 8510-72 / Ст.3 ГОСТ 535-58	2	1,25кг
		L = 2605		
54	5	ПВ9.7-0-4 Уголок	2	0,3кг
		Уголок Б28х28х3 ГОСТ 8509-72 / Ст.3 ГОСТ 535-58		
		L = 2405		
54	6	ПВ9.7-0-5 Крюк	2	
		Круг Ø25 ГОСТ 2590-71 / Ст.3 ГОСТ 535-58		
		L = 1000±3		
54	7	ПВ9.7-0-6 Подкладка	2	1,2кг
		Полоса Б8х80 ГОСТ 103-57 / Ст.3 ГОСТ 535-58		
		L = 2405		

ПВ9.7-0-0

Лестница навесная

Лит. | Лист 1 | Листов 2

Хлораторная. Отд. резервуаров.

Формат 11

30

Поз.	Обозначение	Наименование	Кол.	Примечание
		Стандартные изделия		
8		Болт М12х35.58.026 ГОСТ 7798-70	8	
9		Гайка М12.4.026 ГОСТ 5915-70	8	
		Материалы		
		Электроды сварочные типа Э-42А ГОСТ 9467-60		
	Переменные	данные для исполнений ПВ7.9-0-0сп.СБ		
		Сборочные единицы		
11	10	ПВ7.9-2-0 Лестница верхняя ПВ7.9-0-0-01сп.СБ	1	
		Сборочные единицы		
11	10	ПВ7.9-2-0-01 Лестница верхняя ПВ7.9-0-0-02сп.СБ	1	
		Сборочные единицы		
11	10	ПВ7.9-2-0-02 Лестница верхняя	1	

ПВ9.7-0-0

Лист 2

Формат 11

ПВ9.7-0-0

▽1 (▽)

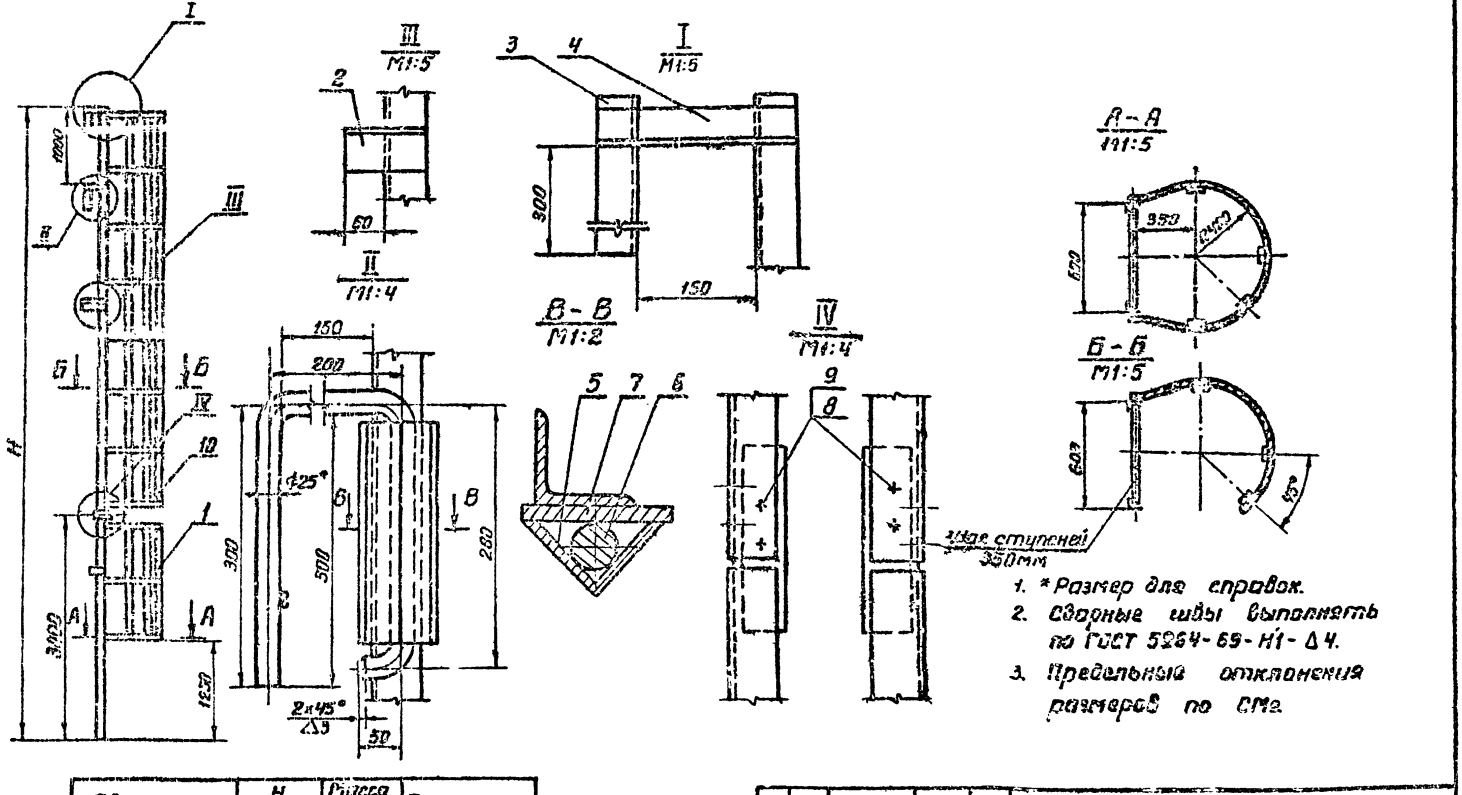

1. *Размер для справок.
2. Сварные швы выполнять по ГОСТ 5264-69-Н1-Δ4.
3. Предельные отклонения размеров по СМ2.

Обозначение	H мм	Масса, кг	Примечание
ПВ9.7-0-0	5500	103	Емкость V=125м³ / V=200м³
-01	7000	125	—"— V=320м³
-02	8500	155	—"— V=500м³ / V=800м³

ПВ9.7-0-ОСБ

Лестница навесная. Сборочный чертеж.

Лит. 11 | Масса | Масштаб Ст. табл. 1:50

Лист | Листов 1

Хлораторная. Отд. резервуаров.

Формат 12

Форм.	Зона	Поз.	Обозначение	Наименование	Кол.	Примечание
				Полоса $\frac{Б4 \times 20 ГОСТ 103-57}{Ст.3 ГОСТ 535-58}$		
				L = 5270±7		
Б.4		3	ПВ9.7-2-3-02	Дуга	8	1,23кг
				Полоса $\frac{Б4 \times 20 ГОСТ 103-57}{Ст.3 ГОСТ 535-58}$		
				L = 1950±3,5		
Б.4		4	ПВ9.7-2-4-02	Ступенька	16	1,16кг
				Круг $\frac{В18 ГОСТ 2590-71}{Ст.3 ГОСТ 535-58}$		
				L = 580±2		

ПВ9.7-2-0

Лист 3

Формат 11

Форм.	Зона	Поз.	Обозначение	Наименование	Кол.	Примечание
				Документация		
12			ПВ9.7-1-0СБ	Сборочный чертеж		
				Детали		
Б.4		1	ПВ9.7-1-1	Уголок	2	9,1кг
				Уголок $\frac{Б50 \times 50 \times 4 ГОСТ 8509-72}{Ст.3 ГОСТ 535-58}$		
				L = 3000±4,5		
Б.4		2	ПВ9.7-1-2	Ограждение	4	0,96кг
				Полоса $\frac{Б4 \times 20 ГОСТ 103-57}{Ст.3 ГОСТ 535-58}$		
				L = 1520±3,2		
Б.4		3	ПВ9.7-1-3	Дуга	3	1,22кг
				Полоса $\frac{Б4 \times 20 ГОСТ 103-57}{Ст.3 ГОСТ 535-58}$		
				L = 1950±3,5		
Б.4		4	ПВ9.7-1-4	Ступенька	9	1,16кг
				Круг $\frac{В18 ГОСТ 2590-71}{Ст.3 ГОСТ 535-58}$		
				L = 580±2,2		
Б.4		5	ПВ9.7-1-5	Уголок	2	0,95кг
				Уголок $\frac{Б50 \times 50 \times 4 ГОСТ 8509-72}{Ст.3 ГОСТ 535-58}$		
				L = 300±1,7		
				Материалы		
				Электроды сварочные типа Э-42А ГОСТ 9467-60		

ПВ9.7-1-0

Лестница нижняя.

Лит. И | Лист | Листов 1

Гипронефтеспецмонтаж

Отд. резервуарострр

Формат 11

ПВ9.7-1-0СБ

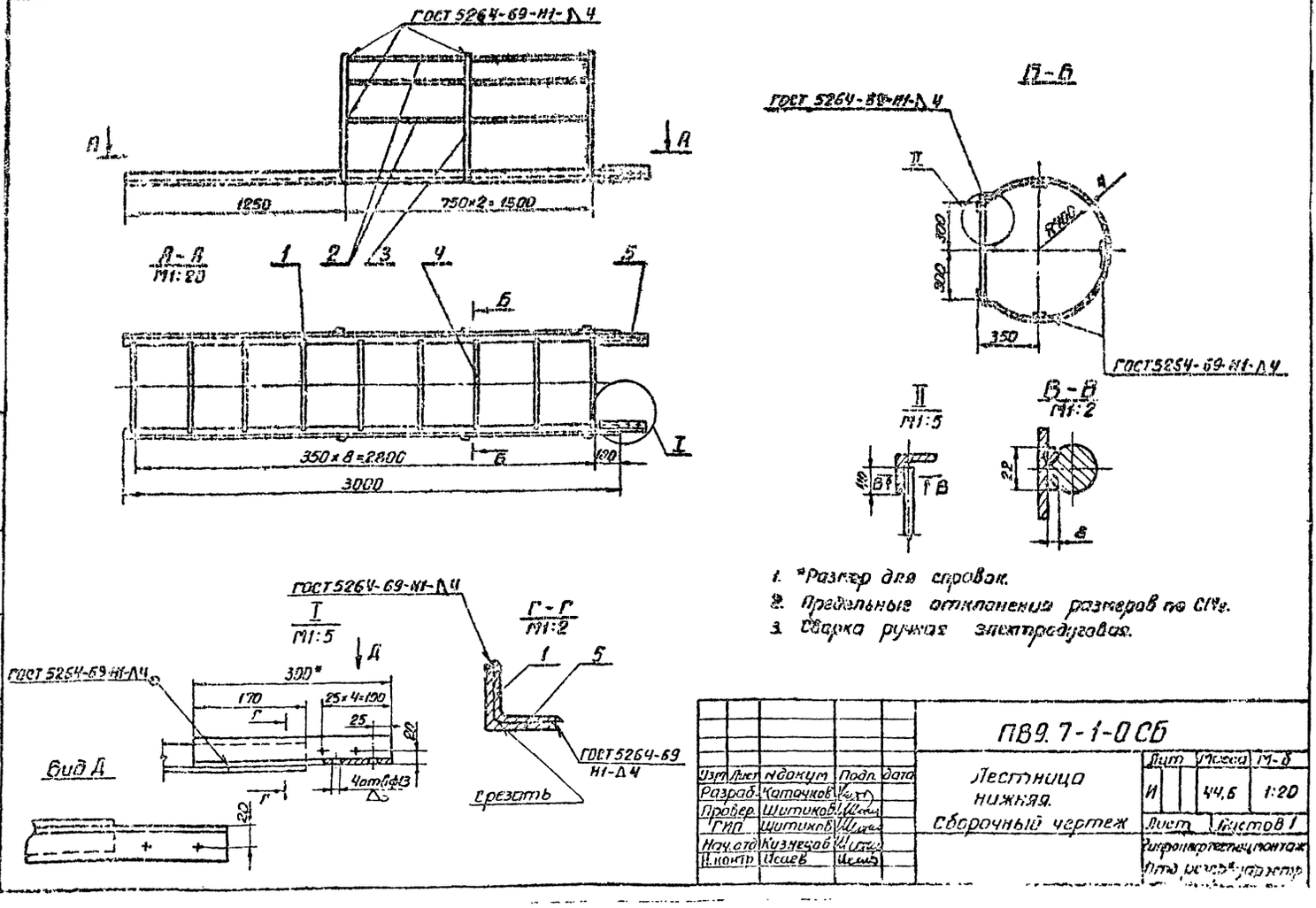

1. *Размер для справок.
2. Предельные отклонения размеров по СМ.
3. Сварка ручная электродуговая.

ПВ9.7-1-0СБ

Лестница нижняя. Сборочный чертеж

Изм.	Лист	N докум.	Подп.	Дата
Разраб.		Катачков		
Провер.		Шитиков		
ГИП		Шитиков		
Нач.отд.		Кузнецов		
Н.контр.		Исаев		

Лит. И | Масса 44,6 | М-б 1:20

Лист | Листов 1

Гипронефтеспецмонтаж

Отд. резервуарострр

Формат	Зона	Поз.	Обозначение	Наименование	Кол.	Примечан.
				Документация		
72			ПВ9.7-2-0СБ	Сборочный чертеж		
				Материалы		
				Электроды сварочные типа Э-42А ГОСТ 9467-60		
			Переменные	данные для исполнений		
				ПВ9.7-2-0 см. СБ		
				Детали		
54		1	ПВ9.7-2-1	Уголок	2	7.65кг
				Уголок $\frac{Б50\times50\times4\ ГОСТ\ 8509-72}{Ст.3\ ГОСТ\ 535-58}$		
				L=2500±4		
54		2	ПВ9.7-2-2	Ограждение	4	1,33кг
				Полоса $\frac{Б4\times20\ ГОСТ\ 103-57}{Ст.3\ ГОСТ\ 535-58}$		
				L=2120±4		
54		3	ПВ9.7-2-3	Дуга	4	1,23кг
				Полоса $\frac{Б4\times20\ ГОСТ\ 103-57}{Ст.3\ ГОСТ\ 535-58}$		
				L=1950±3,5		

Изм.	Лист	N докум.	Подп.	Дата	ПВ9.7-2-0			
Разраб.		Чуслова			Лестница верхняя	Лит.	Лист	Листов
Пров.		Исаев				И	1	3
ГИП		Шитиков				Гипронефтеспецмонтаж		
Нач. отд.		Кузнецов				Отд. резервуаростр.		
Н. контр.		Исаев						

Формат 11

Формат	Зона	Поз.	Обозначение	Наименование	Кол.	Примечан.
54		4	ПВ9.7-2-4	Ступенька	8	1,16кг
				Круг $\frac{Б18\ ГОСТ\ 2590-71}{Ст.3\ ГОСТ\ 535-58}$		
				L=580±2		
				ПВ9.7-2-0-01 см. СБ		
				Детали		
54		1	ПВ9.7-2-1-01	Уголок	2	10,7кг
				Уголок $\frac{Б50\times50\times4\ ГОСТ\ 8509-72}{Ст.3\ ГОСТ\ 535-58}$		
				L=3520±5,2		
54		2	ПВ9.7-2-2-01	Ограждение	4	2,24кг
				Полоса $\frac{Б4\times20\ ГОСТ\ 103-57}{Ст.3\ ГОСТ\ 535-58}$		
				L=3520±5,2		
54		3	ПВ9.7-2-3-01	Дуга	6	1,23кг
				Полоса $\frac{Б4\times20\ ГОСТ\ 103-57}{Ст.3\ ГОСТ\ 535-58}$		
				L=1950±3,5		
54		4	ПВ9.7-2-4-01	Ступенька	11	1,16кг
				Круг $\frac{Б18\ ГОСТ\ 2590-71}{Ст.3\ ГОСТ\ 535-58}$		
				L=580±2		
				ПВ9.7-2-0-02 см. СБ.		
54		1	ПВ9.7-2-1-02	Уголок	2	16,8кг
				Уголок $\frac{Б50\times50\times4\ ГОСТ\ 8509-72}{Ст.3\ ГОСТ\ 535-58}$		
				L=5500±7		
54		2	ПВ9.7-2-2-02	Ограждение	4	3,32кг

Изм.	Лист	N докум.	Подп.	Дата	ПВ9.7-2-0	Лист 2

Формат 11

705-4-55÷61 Альбом III

ПВ9.7-2-0СБ

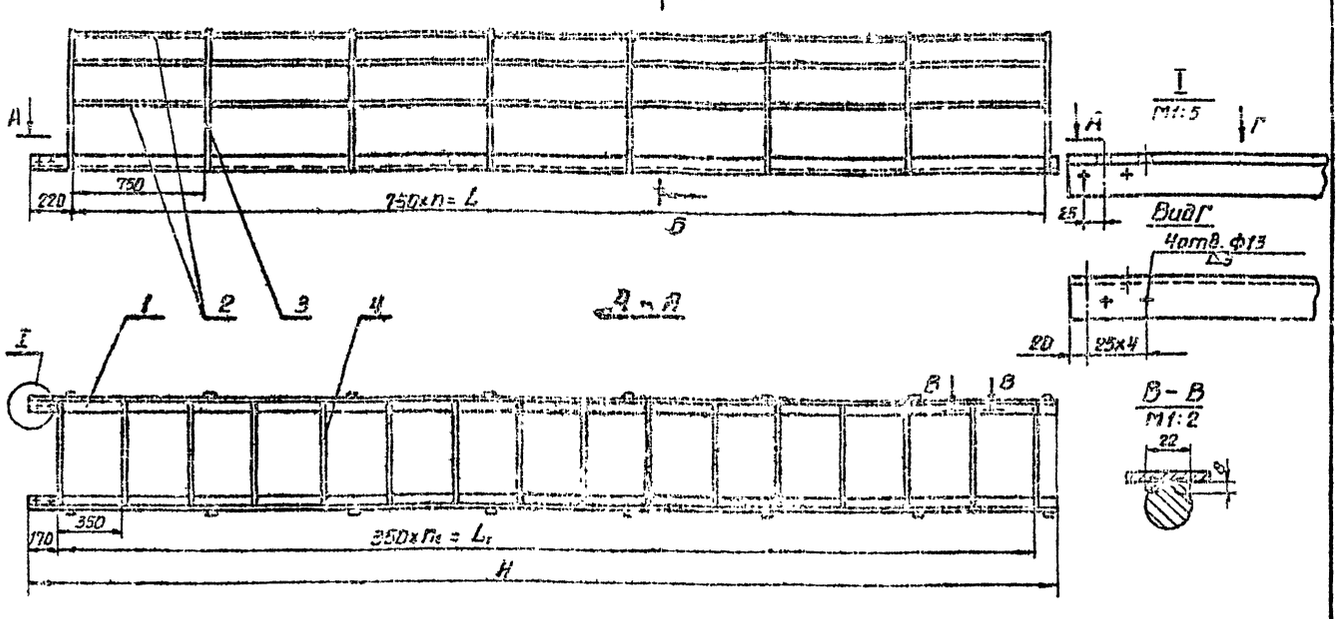

Б-Б
повернуто

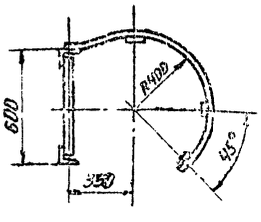

Обозначение	Размеры, мм L	L_1	H	n	n_1	Масса, кг
ПВ9.7-2-0	2250	2100	2500	3	6	42,3
-01	5750	3500	3520	5	10	64,3
-02	5250	5250	5500	7	15	94,8

1. Сварные швы выполнить по ГОСТ 6264-69-Н1-Б4.
2. Отверстия в уголках (поз.1) сверлить совместно с соединительным уголком поз. 5 (черт. ПВ9.7-1-0).
3. Предельные отклонения размеров по СМ9.
4. Сварка ручная электродуговая

Изм.	Лист	N докум.	Подп.	Дата	ПВ9.7-2-0 СБ			
Разраб.		Катанков			Лестница верхняя. Сборочный чертеж	Лит.	Масса	Масш.
Пров.		Шитиков				И	94,8	1:20
ГИП		Шитиков				Лист	Листов 1	
Нач. отд.		Кузнецов				Гипронефтеспецмонтаж		
Н. контр.		Исаев				Отд. резервуаростр.		
Утв.		Шитиков						

Формат 12

Формат	Зона	Поз.	Обозначение	Наименование	Кол.	Примечание
				Документация		
12			ПВЧ.3-0-0СБ	Сборочный чертеж		
				Сборочные единицы		
11		1	ПВЧ.3-1-0	Корпус		
				Детали		
Б4		2	ПВЧ.3-0-1	Пруток	1	0,4кг
				Круг В18 Гост 2590-71 / Ст 3-2 Гост 535-58 С=200±5		
11		3	ПВЧ.3-0-2	Винт	1	

Изм.	Лист	№ докум.	Подп.	Дата
Разраб.		Васина		
Провер.		Смирнова		
Гл.ин.пр.		Шитиков		
Нач.отд.		Кузнецов		
Н.контр.		Исаев		

ПВЧ.3-0-0

Струбцина

Литер.	Лист	Листов
И		1

Гипрокефтеспецмонтаж отд. Резервуаростр.

Формат 11

Формат	Зона	Поз.	Обозначение	Наименование	Кол.	Примечание
				Документация		
12			ПВЧ.3-1-0СБ	Сборочный чертеж		
				Детали		
Б4		1	ПВЧ.3-1-1	Пластина 260×130СМ3	1	3,7кг
				Лист. 24 Гост 5581-57 / Ст 3-2 Гост 14657-69		
11		2	ПВЧ.3-1-2	Гайка	1	
				Материалы		
				Электроды сварочные типа Э-42А Гост 9467-60		

Изм.	Лист	№ докум.	Подп.	Дата
Разраб.		Васина		
Провер.		Смирнова		
Гл.ин.пр.		Шитиков		
Нач.отд.		Кузнецов		
Н.контр.		Исаев		

ПВЧ.3-1-0

Корпус

Лит.	Лист	Листов
И		1

Гипрокефтеспецмонтаж отд. Резервуаростр.

Формат 11

ПВЧ.3-0-0СБ

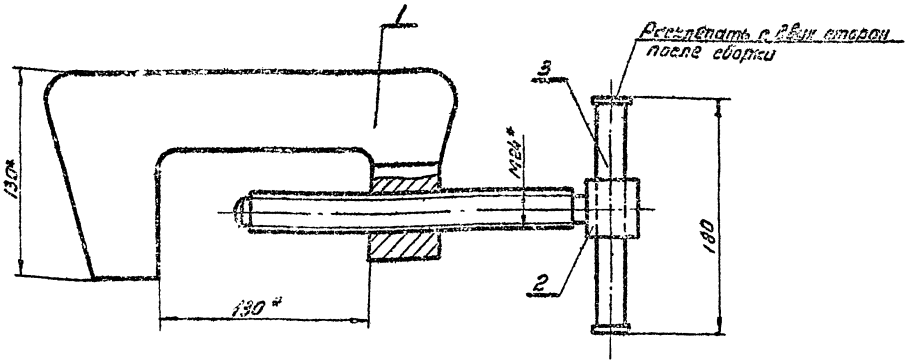

1* Размер для справок

2. Предельные отклонения размеров по СМ9

Изм.	Лист	№ докум.	Подп.	Дата
Разраб.		Васина		
Провер.		Смирнова		
Гл.ин.		Шитиков		
Нач.отд.		Кузнецов		
Н.контр.		Исаев		

ПВЧ.3-0-0СБ

Струбцина
Сборочный чертеж

Лит.	Масса	Масштаб
И	5,2	1:2

Лист | Листов 1

Гипрокефтеспецмонтаж отд. Резервуаростр.

ПВЧ 3-1-2

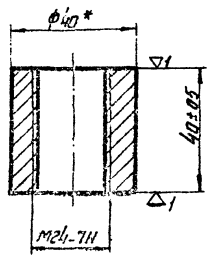

1* Размер для справок

	ПВЧ 3-1-2			
Гайка		Лит.	Масса	Масштаб
		И	0,25	1:1
		Лист	Листов 1	
Материал: Круг Ст3 ГОСТ 535-58		Гидронефтесиловые автоматические аппараты Резервуарострой		

ПВЧ 3-0-2

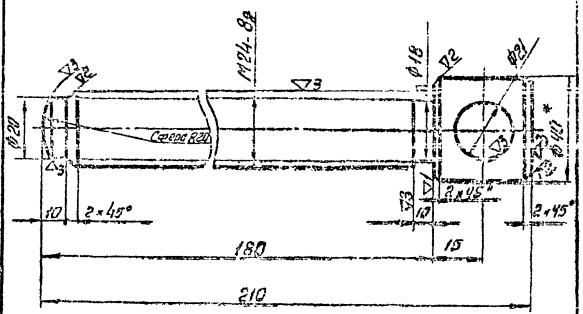

1* Размер для справок.
2. Неуказанные предельные отклонения размеров для валов по Вт, для отверстий по А*, остальных ±IT/2.

	ПВЧ 3-0-2			
Винт		Лит.	Масса	Масштаб
		И	0,8	1:1
		Лист	Листов 1	
Материал: Круг Ст3 ГОСТ 535-58		Гидронефтесиловые автоматические аппараты Резервуарострой		

ПВЧ 3-1-ОСБ

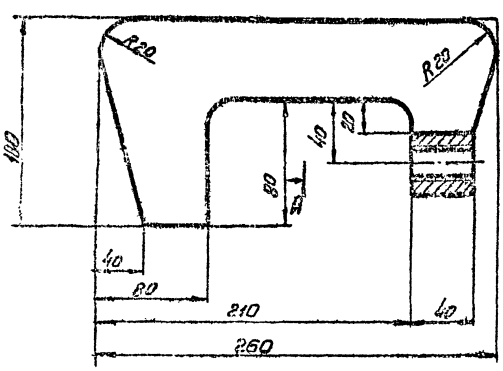

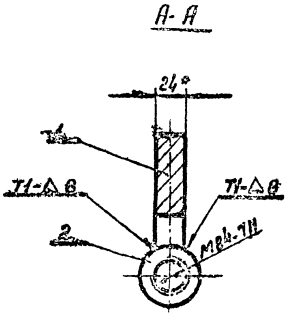

1* Размер для справок
2. Сварные швы по ГОСТ 5264-69
3. Неуказанные предельные отклонения размеров по ±IT/2.

	ПВЧ 3-1-ОСБ			
Корпус		Лит.	Масса	Масштаб
Сборочный чертеж		И	4,0	1:2
		Лист	Листов	
		Гидронефтесиловые автоматические аппараты Резервуарострой		

705-4-55÷61 Альбом III

ПВ9.8-0-4

▽2 (▽)

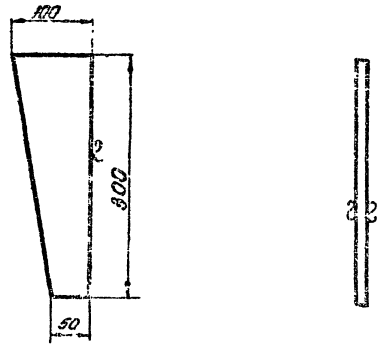

1. Предельные отклонения размеров по СМ9

Изм.	Лист	№ докум.	Подп.	Дата
Разраб.		Яшина		
Провер.		Шитиков		
ГИП		Шитиков		
Нач. отд.		Кузнецов		
Н. контр.		Исаев		
Утв.		Шитиков		

ПВ9.8-0-4

Ребро

Лит.	Масса	Масшт.
И	1.77	1:4

Лист | Листов 1

Полоса 510×100 Гост 103-57
Ст. 3-2 Гост 535-58

2 ипронефтеспецмонтаж отд. Резервуаростр.

Формат 11

35

Форм.	Зона	Поз.	Обозначение	Наименование		Примечание
				Документация		
12			ПВ9.8-0-0-0 СБ	Сборочный чертеж		
				Детали		
Б4		1	ПВ9.8-0-1	Швеллер [illegible] Ст. 3-2 Гост 535-58 ℓ=1200 кг	2	16.92 кг
Б4		2	ПВ9.8-0-2	Лист [illegible] Ст. 3 [illegible]	1	1.26 кг
Б4		3	ПВ9.8-0-3	Лист [illegible] Ст. 3 [illegible]	1	0.24 кг
11		4	ПВ9.8-0-4	Ребро	1	
				Материал		
				Сварочные электроды типа Э-42А Гост 9467-60		

Изм.	Лист	№ док.	Подп.	Дата
Разраб.		Яшина		
Провер.		Шитиков		
Гл. инж.		Шитиков		
Нач. отд.		Кузнецов		
Н. контр.		Исаев		

ПВ9.8-0-0

Рама

Лит.	Лист	Листов
И		1

2 ипронефтеспецмонтаж отд. Резервуаростр.

Формат 11

ПВ9.8-0-0 СБ

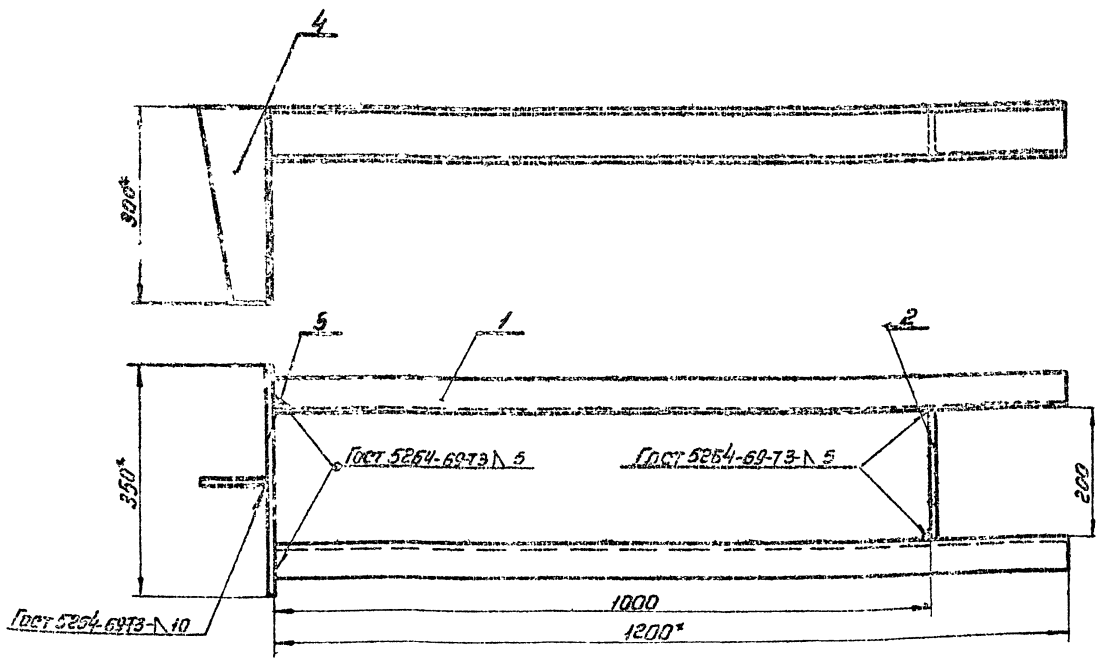

1. Предельные отклонения размеров по СМ9
2.* Размеры для справок.
3. Шероховатость поверхностей для деталей Б4 - ▽1.

Изм.	Лист	№ докум.	Подп.	Дата
Разраб.		Яшина		
Провер.		Шитиков		
ГИП		Шитиков		
Нач. отд.		Кузнецов		
Н. контр.		Исаев		
Утв.		Шитиков		

ПВ9.8-0-0 СБ

Рама
Сборочный чертеж

Лит.	Масса	М-б
И	28	1:5

Лист | Листов 1

Гипронефтеспецмонтаж

Зона	Поз.	Обозначение	Наименование		
			Документация		
12		ПВ7.11-0-ОСБ	Сборочный чертеж		
			Детали		
11	1	ПВ7.11-0-1	Уголок	2	
			Материалы		
			Электроды сварочные типа Э-42А Гост 9467-60		

ПВ7.11-0-0

Клин

Лит. | Лист | Листов 1

Гипронефтеспецмонтаж отд. Резервуаростр.

Формат 11

36

ПВ7.11-0-1

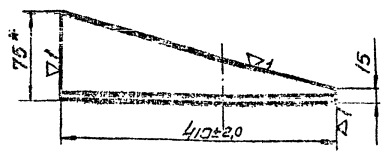

1* Размер для справок.

ПВ7-11-0-1

Уголок

Уголок Б75х75х8 Гост 6509-72 Ст.3 Гост 535-58

Лит. | Масса | М-б
И | 3,5 | 1:5

Лист | Листов 1

Гипронефтеспецмонтаж отд. Резервуаростр.

Формат 11

ПВ7.11-0-ОСБ

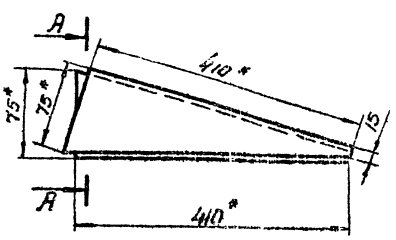

А-А

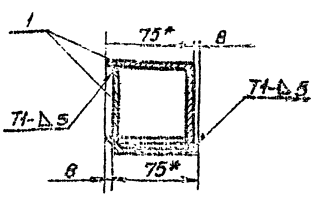

1. *Размеры для справок
2. Сварные швы по Гост 5264-69
3. Острые кромки притупить R=2мм
4. Предельные отклонения размеров по Ст-3.

ПВ7.11-0-0 СБ

Клин

Сборочный чертеж

Лит. | Масса | М-б
И | 4,0 | 1:5

Лист | Листов 1

Гипронефтеспецмонтаж

Формат 11

ПВ 10.2-0-ОСБ

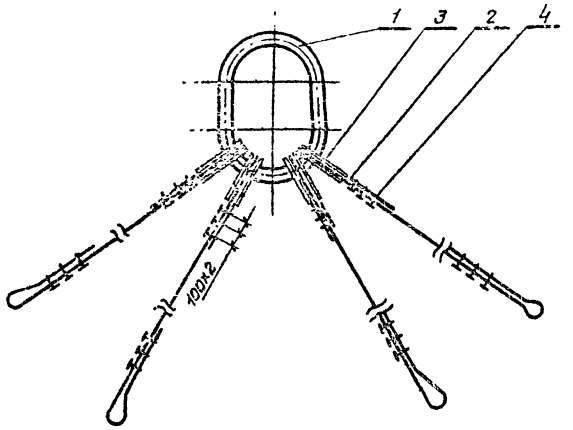

ПВ 10.2-0-ОСБ

Строп четырехветвевой. Сборочный чертеж.

Лит.	Масса	Масштаб
И	20,1	—

Гипронефтеспецмонтаж отд. резервуаростр

Формат 11

57

Формат	Зона	Поз	Обозначение	Наименование	Кол	Примечание
				Документация		
11			ПВ 10.2-0-ОСБ	Сборочный чертеж		
				Детали		
11		1	ПВ 10.1-0-1	Кольцо	1	
54		2	ПВ 10.2-0-1	Канат 15,0 Г-I-О-Н-180	4	9,2кг
				2 заготовки = 3700 ± 5,2		
				ГОСТ 7668-69		
				Стандартные изделия		
				Коуш ГОСТ 2224-72		
		3		Коуш 45	4	
				Зажимы для стальных канатов ГОСТ 13165-69		
		4		Зажим 16	24	

ПВ 10.2.0-0

Строп четырехветвевой

Лит.	Лист	Листов
И		1

Гипронефтеспецмонтаж отд. резервуаростр

Формат 11

ПВ 10.3-0-ОСБ

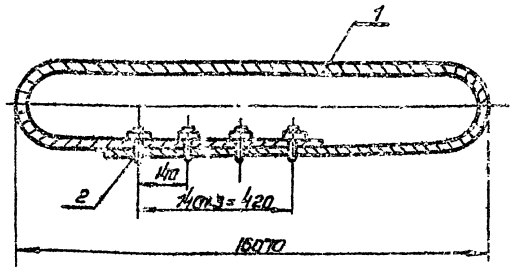

ПВ. 10.3-0-ОСБ

Строп кольцевой

Сборочный чертеж

Лит.	Масса	Масштаб
И	55,0	—

Гипронефтеспецмонтаж отд. резервуаростр

Формат 11

Формат	Зона	Поз	Обозначение	Наименование	Кол	Примечание
				Документация		
11			ПВ 10.3-0-ОСБ	Сборочный чертеж		
				Детали		
54		1	ПВ 10.3-0-1	Канат 22-Г-I-О-Н-180	1	61кг
				ГОСТ 7668-69		
				2 заготовки = 3300 ± 9		
				Стандартные изделия		
				Зажимы для стальных канатов ГОСТ 13165-69		
		2		Зажим 23	4	

ПВ 10.3-0-0

Строп кольцевой

Лит.	Лист	Листов
И	1	1

Гипронефтеспецмонтаж отд. резервуаростр

Формат 11

Копировал

ПВ10.1-0-1

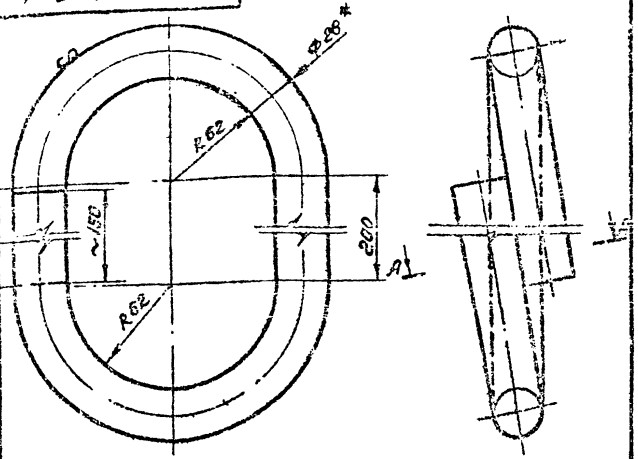

А-А
М 1:1

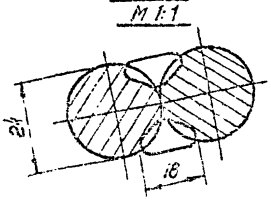

1* Размер для справок.
2. Сварка ручная электродуговая.
3. Предельные отклонения размеров по СМ3.

Изм.	Лист	№ докум.	Подп.	Дата	
Разраб.		Катичков			
Провер.		Шитиков			
ГИП		Шитиков			
Нач. отд.		Кузнецов			
Н. контр.		Исаев			
Утв.					

ПВ 10. 1-0-1

Кольца

Лит.	Масса	Масш.
И	~10	1:2
Лист	Листов 1	

Круг В 28 ГОСТ 2590-71 / Ст. 3-2 ГОСТ 535-58

Гипронефтеспецмонтаж отд. резервуаров

Формат А1

58

ПВ10.1.0-0СБ

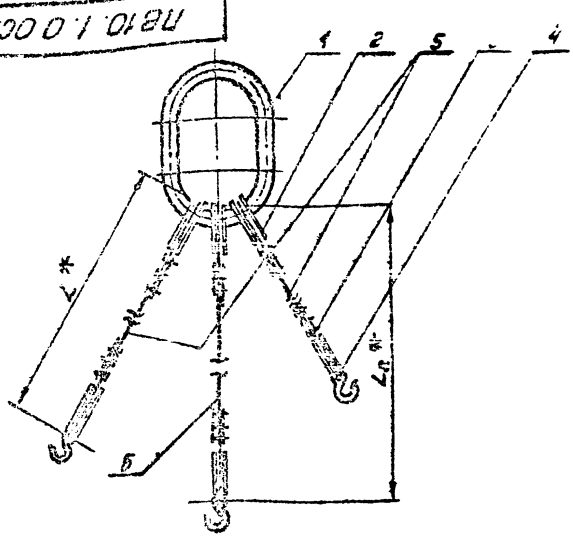

Обозначение	Размеры в мм L1*	L2*	Масса, кг	Примечание
ПВ 10.1-0-0	3000	3300	77,0	применять для емк. 50 и 80 м³
-01	3400	3500	77,5	— " — 125 м³
-02	3500	4200	78,1	— " — 200 м³
-03	2000	2600	75,5	— " — 320 м³
-04	2200	3000	76,0	— " — 500 м³
-05	2200	2400	75,4	800, 1250 м³

1* Размеры для справок.

Изм.	Лист	№ док.	Подп.
Разраб.		Катичков	
Провер.		Шитиков	
ГИП		Шитиков	
Нач. отд.		Кузнецов	
Н. контр.		Исаев	

ПВ 10. 1.0-0СБ

Строп 3-х ветвевой. Сборочный чертеж

Лит.	Масса	Масш.
К	См. табл.	—
Лист	Листов 1	

Гипронефтеспецмонтаж отд. резервуаров

Формат А1

Формат	Зона	Поз.	Обозначение	Наименование	Кол.	Примечание
				Документация		
А1			ПВ 10. 1-0-0 СБ	Сборочный чертеж		
				Детали		
А1		1	ПР 13.1-0-1	Кольцо		
				Стандартные изделия		
		2		Коуш 4Б ГОСТ 2224-72	6	
		3		Зажим 16 ГОСТ 13186-67	18	
		4		Крюк чалочный 6,3 МН 5792-65	3	
				Переменные данные для исполнений		
				ПВ 10. 1-0-0 см. СБ		
				Материалы		
		5		Канат 15,0-Г-I-О-Н-180 ГОСТ 7668-69 $L_1 = 3000 \pm 4,5$	2	29,2 кг
		6		Канат 15,0-Г-I-О-Н-180 $L_2 = 3300 \pm 5,2$	1	29,8 кг
				ПВ 10. 1-0-0-01 см СБ		
				Материалы		
		5		Канат 15,0-Г-I-О-Н-180 ГОСТ 7668-69 $L_1 = 3400 \pm 5,2$	2	30 кг

Изм.	Лист	№ док.	Подп.
Разраб.		Катичков	
Провер.		Шитиков	
ГИП		Шитиков	
Нач. отд.		Кузнецов	
Н. контр.		Исаев	

ПВ 10. 1-0-0

Строп 3-х ветвевой.

Лит.	Лист	Листов
И	1	2

Гипронефтеспецмонтаж отд. резервуаров

Формат А1

Формат	Зона	Поз.	Обозначение	Наименование	Кол.	Примечание
		6		Канат 15,0-Г-I-О-Н-180 ГОСТ 7668-69 $L_1 = 3600 \pm 5,2$ ПВ 10-1-0-0-02 см СБ	1	34 кг
				Материалы		
		5		Канат 15,0-Г-I-О-Н-180 ГОСТ 7668-69 $L_1 = 3500 \pm 5,2$	2	305 кг
		6		Канат 15,0-Г-I-О-Н-180 ГОСТ 7668-69 $L_2 = 4200 \pm 6,0$ ПВ10.1-0-0-03 см СБ	1	36 кг
				Материалы		
		5		Канат 15,0-Г-I-О-Н-180 ГОСТ 7668-69, $L_1 = 2000 \pm 3,5$	2	17 кг
		6		Канат 15,0-Г-I-О-Н-180 ГОСТ 7668-69; $L_2 = 2600 \pm 3,5$ ПВ 10. 1-0-0-04 см СБ	1	22 кг
				Материалы		
		5		Канат 15,0-Г-I-О-Н-180 ГОСТ 7668-69; $L_1 = 2290$	2	21 кг
		6		Канат 15,0-Г-I-О-Н-180 ГОСТ 7668-69; $L_1 = 3000 \pm 4,5$ ПВ 10. 1-0-0-05 см СБ	1	26 кг
				Материалы		
		5		Канат 15,0-Г-I-О-Н-180 ГОСТ 7668-69; $L_1 = 2200 \pm 4,0$	2	21 кг
		6		Канат 15,0-Г-I-О-Н-180 ГОСТ 7668-69; $L_2 = 3400 \pm 5,2$	1	30 кг

Изм.	Лист	№ док.	Подп.

ПВ10. 1-0-0

Лист 2

Формат А1

ПВ5.6-0-3

▽3 (▽)

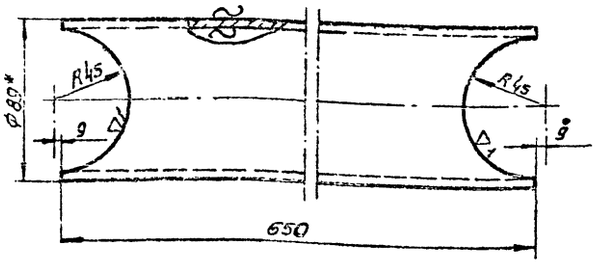

1. *Размер для справок
2. Предельные отклонения размеров по СМ3

Изм.	Лист	№ докум.	Подп.	Дата
Разраб.	Катичков			
Провер.	Шитиков			
Т.контр.	Шитиков			
Начотд.	Кузнецов			
Н.контр.	Исаев			
Утв.	Шитиков			

ПВ5.6-0-3

Труба 89×4

Труба 89×4 ГОСТ 8732-70 / Ст20 ГОСТ 8731-66

Лит.	Масса	Масшт.
И	5.45	1:2

Лист Листов 1

Гипронефтеспецмонтаж отд. Резервуарострв.

Формат А4

59

Поз.	Обозначение	Наименование	Кол.	Примечание
		Документация		
12	ПВ5.6-0-ОСБ	Сборочный чертеж		
		Детали		
БЧ	1 ПВ5.6-0-1	Труба 108×5 ГОСТ 732-70 / Ст20 ГОСТ 8731-66 ℓ=350	1	3,56кг
БЧ	2 ПВ5.6-0-2	Труба 89×4 ГОСТ 8732-70 / Ст20 ГОСТ 8731-66 ℓ=2600	4	47,0кг
Чт	3 ПВ5.6-0-3	Труба 89×4	2	
БЧ	4 ПВ5.6-0-4	Труба 89×4 ГОСТ 8732-70 / Ст20 ГОСТ 8731-66 ℓ=1110	2	9,0кг
БЧ	5 ПВ5.6-0-5	Лист 10 ГОСТ 5681-57 / Ст3-2 ГОСТ 14637-69, 200×200 СМ3	4	1,5кг
		Материалы		
		Электроды сварочные типа Э-42А ГОСТ 9467-60		

ПВ5.6-0-0

Козлы для демонтажа монтажной стойки.

Лит.	Лист	Листов
И		1

Гипронефтеспецмонтаж отдел Резервуаростроения

Формат А4

ПВ5.6-0-ОСБ

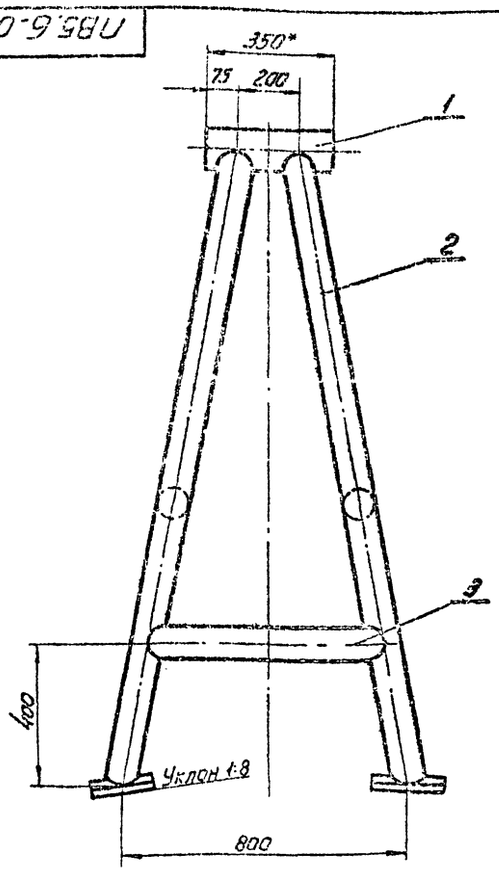

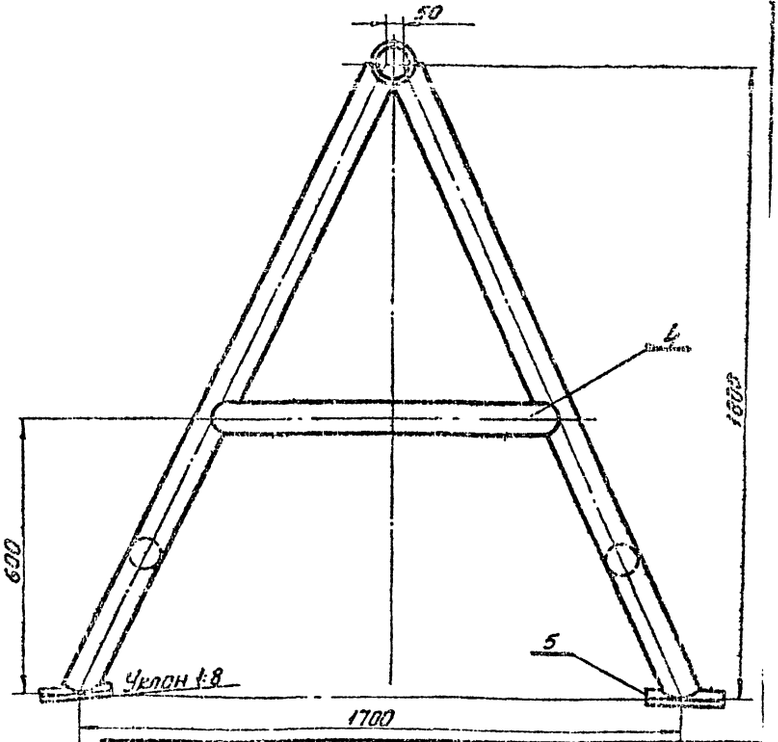

1. * Размер для справок.
2. Швы сварных соединений выполнять по ГОСТ 5264-69 – Т1 – △4
3. Предельные отклонения размеров по СМ3

Изм.	Лист	№ докум.	Подп.	Дата
Разраб.	Катичков			
Провер.	Шитиков			
Т.контр.	Шитиков			
Начотд.	Кузнецов			
Н.контр.	Исаев			
Утв.	Шитиков			

ПВ5.6-0-ОСБ

Козлы для демонтажа монтажной стойки

Сборочный чертеж

Лит.	Масса	Масшт.
И	1.4.4	1:10

Лист Листов 1

Гипронефтеспецмонтаж отд. Резервуаростроения

Формат А2

ПВ5.7-0-4

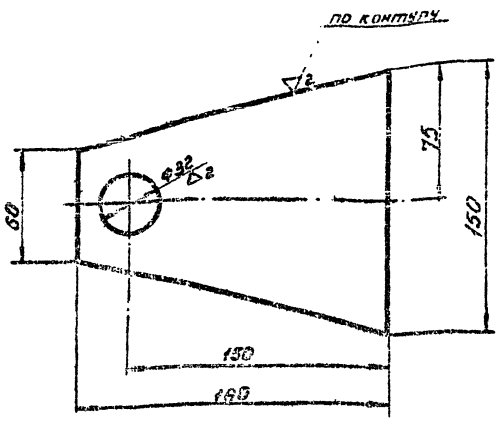

Предельные отклонения размеров по СМ9.

Изм.	Лист	№ докум.	Подп.	Дата
Разраб.	Катачков			
Провер.	Шитиков			
Гл. ин. пр.	Шитиков			
Нач. отд.	Кузнецов			
Н. контр.	Исаев			
Утв.	Шитиков			

ПВ5.7-0-4

Щека

Лит.	Масса	Масшт.
И	0.75	1:2

Лист 6 Гост 5681-57 Ст 3-2 Гост 14637-69

Лист | Листов 1

Гипропетрессцемонтаж отд. Резервуарост.

Формат 11

40

Изм.	Зона	Поз.	Обозначение	Наименование	Кол.	Примечание
				Документация		
12			ПВ5.7-0-0СБ	Сборочный чертеж		
				Детали		
64		1	ПВ5.7-0-1	Фланец D=220-1,15	2	9.54кг
				d=32+0,62		
				Лист 5 Гост 5681-57 Ст 3-2 Гост 14637-69		
64		2	ПВ5.7-0-2	Труба 133×6 ГОСТ 8732-70	1	
				А10 ГОСТ 8731-66		1.7кг
				L=90±1,1		
64		3	ПВ5.7-0-3	Шайба D=50-0,62;	2	0.037кг
				d=32,05; h=4±0,4;		
				Круг В30 Гост 2590-71 Ст 3-2 Гост 535-58		
11		4	ПВ5.7-0-4	Щека	2	
64		5	ПВ5.7-0-5	Ось Ø 30-0,52;	1	0.7кг
				l=130±1,5		
				Круг В30 Гост 2590-71 Ст 3-2 Гост 535-58		
				Материалы		
				Электроды сварочные		
				типа Э-42А		
				Гост 9467-60		

Изм.	Лист	№ докум.	Подп.	Дата
Разраб.	Катачков			
Провер.	Шитиков			
Гл. ин. пр.	Шитиков			
Нач. отд.	Кузнецов			
Н. контр.	Исаев			

ПВ5.7-0-0

Ролик отводной для демонтажа монтажной стойки

Лит.	Масса	Масшт.
И		1

Гипропетрессцемонтаж отд. Резервуарострр.

Формат 11

ПВ5.7-0-0СБ

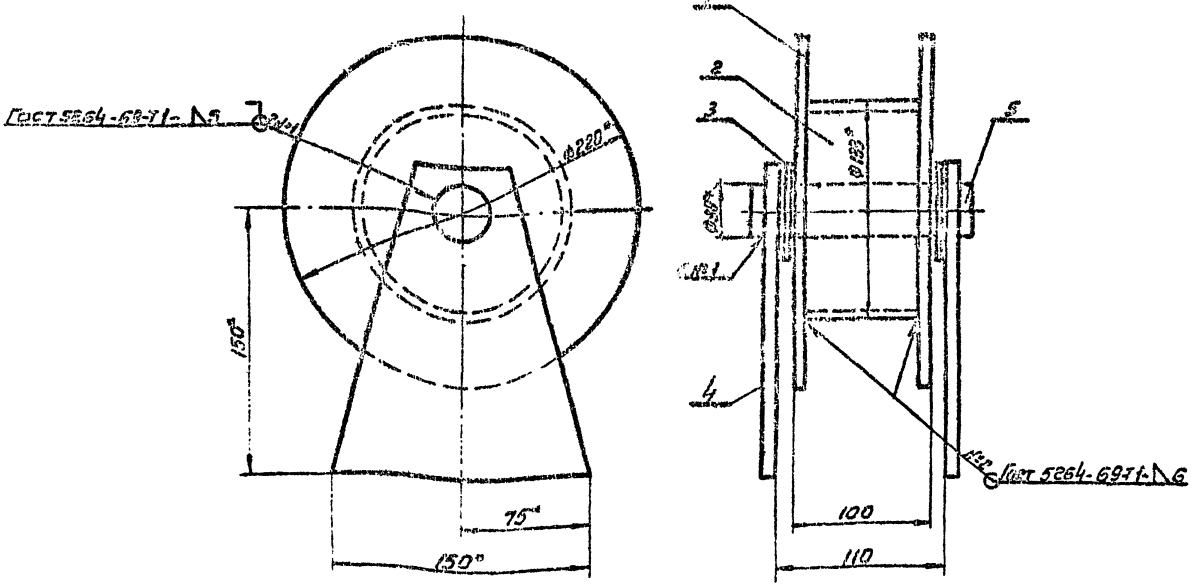

1 * Размеры для справок

2. Предельные отклонения размеров по СМ9

Изм.	Лист	№ докум.	Подп.	Дата
Разраб.	Катачков			
Провер.	Шитиков			
Гл. ин. пр.	Шитиков			
Нач. отд.	Кузнецов			
Н. контр.	Исаев			
Утв.	Шитиков			

ПВ5.7-0-0СБ

Ролик отводной для демонтажа монтажной стойки Сборочный чертеж

Лит.	Масса	Масшт.
И	7.6	1:20

Лист | Листов 1

Гипропетрессцемонтаж отд. Резервуарострр.

Формат 12

705-4-55÷61 Альбом III

Формат	Зона	Поз	Обозначение	Наименование	Кол.	Примеч.
				Документация		
12			ПВ9.21-0-ОСБ	Сборочный чертеж		
				Сборочные единицы		
11		1	ПВ9.21-1-0	Лестница	4	
11		2	ПВ9.21-2-0	Ограждение мягкое	8	
11		3	ПВ9.21-3-0	Ограждение	1	
11		4	ПВ9.21-4-0	Боковина	2	
11		5	ПВ9.21-5-0	Площадка	2	
				Детали		
11		6	ПВ9.21-0-1	Ограждение жесткое	4	
				Материалы		
				Электроды сварочные типа Э-42А ГОСТ 9467-60		

Инв.№ подл. | Подп. и дата | Взам. инв.№ | Инв.№ дубл. | Подп. и дата

Изм.	Лист	№ докум.	Подп.	Дата
Разраб.		Числова		
Провер.		Исаев		
ГИП		Шитиков		
Нач. отд.		Кузнецов		
Н. контр.		Исаев		

ПВ9.21-0-0

Леса навесные для замыкания вертикального монтажного стыка стенки.

Лит.	Лист	Листов
		1

Гипронефтеспецмонтаж отд. резервуаростр

Формат А1

1-0-12-68И

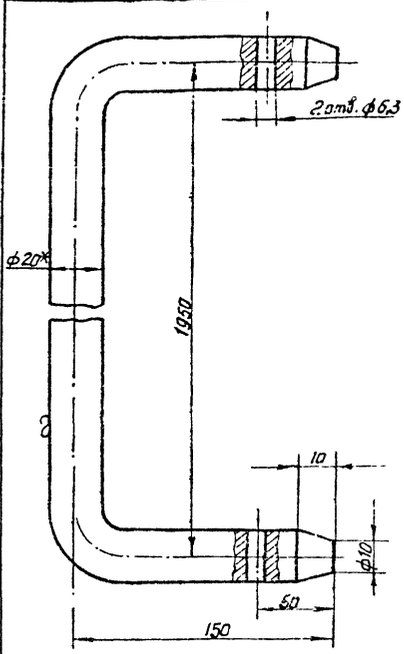

1.* Размер для справок.
2. Предельные отклонения размеров отверстий по A_1, остальных по СМ9

Изм.	Лист	№ докум.	Подп.	Дата
Разраб.		Числова		
Провер.		Исаев		
ГИП		Шитиков		
Нач. отд.		Кузнецов		
Н. контр.		Исаев		
Утв.		Шитиков		

ПВ9.21-0-1

Ограждение жесткое

Лит.	Масса	М-б
И	3,1	1:1
Лист	Листов 1	

Гипронефтеспецмонтаж

Формат А1

1-0-12-68И

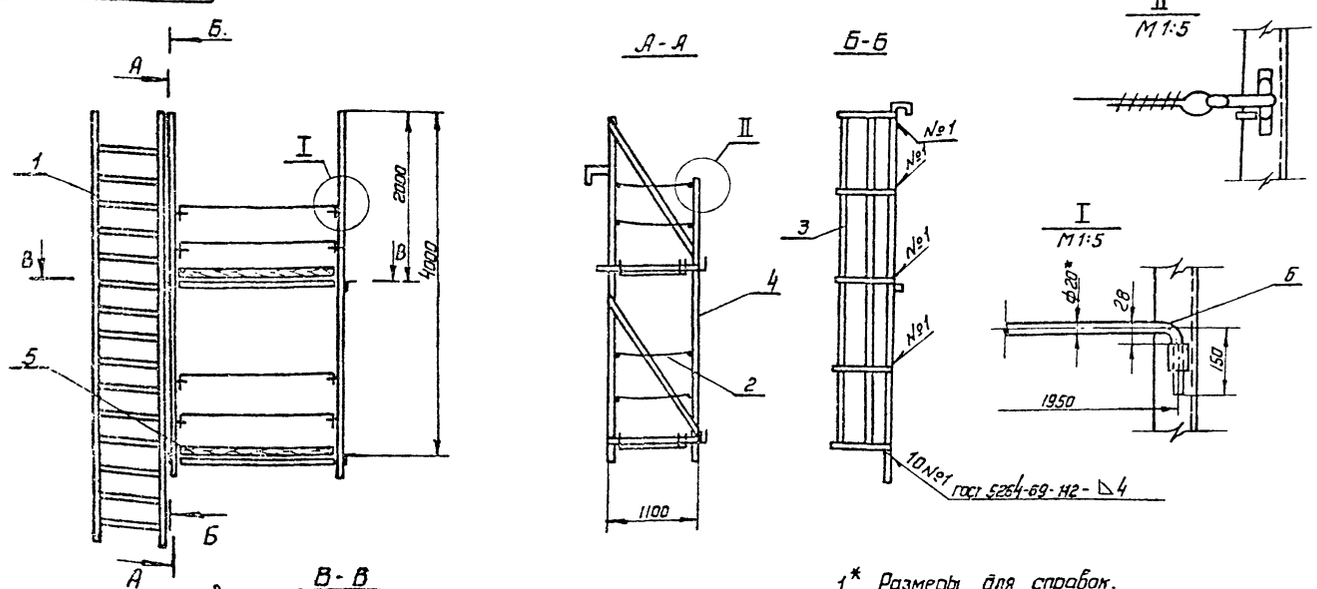

1* Размеры для справок.
2. Испытать на статическую нагрузку силой P=550 кг.
3. Предельные отклонения размеров по СМ9

Изм.	Лист	№ докум.	Подп.	Дата
Разраб.		Числова		
Провер.		Исаев		
ГИП		Шитиков		
Нач. отд.		Кузнецов		
Н. контр.		Исаев		
Утв.		Шитиков		

ПВ9.21-0-ОСБ

Леса навесные для замыкания вертикального монтажного стыка стенки. Сборочный чертеж.

Лит.	Масса	М-б
И	280	1:40
Лист	Листов 1	

Гипронефтеспецмонтаж

Формат А2

Форм	Зона	Поз	Обозначение	Наименование	Кол	Примечание
				Документация		
12			ПВ9. 21-1-ОСБ	Сборочный чертеж		
				Детали		
Б4		1	ПВ9. 21-1-1	Круг 618 ГОСТ 2590-71 Ст.3 ГОСТ 535-58 L=580±2,2	17	1,1кг
Б4		2	ПВ9. 21-1-2	Уголок 640×40×4 ГОСТ 8509-72 Ст.3 ГОСТ 535-58 L=170±0,8	1	0,45кг
Б4		3	ПВ9. 21-1-3	Уголок 640×40×4 ГОСТ 8509-72 Ст.3 ГОСТ 535-58 L=300±2,7	1	0,9кг
Б4		4	ПВ9. 21-1-4	Уголок 640×40×4 ГОСТ 8509-72 Ст.3 ГОСТ 535-58 L=5000±7	2	18кг
Б4		5	ПВ9. 21-1-5	Уголок 640×40×40 ГОСТ 8509-72 Ст.3 ГОСТ 535-58 L=200±1,5	2	0,1кг
				Материалы		
				Электроды типа Э-42А ГОСТ 9467-60		

ПВ.9. 21-1-0

Лестница

Лит. | Лист. | Листов 1

Гипронефтеспецмонтаж отд. Резервуаростр

Формат 11

Форм	Зона	Поз	Обозначение	Наименование	Кол	Примечание
				Документация		
12			ПВ9. 21-4-ОСБ	Сборочный чертеж		
				Детали		
Б4		1	ПВ9. 21-4-1	Круг 628 ГОСТ 2590-71 Ст.3 ГОСТ 535-58 L=60±1	4	0,094кг
Б4		2	ПВ9. 21-4-2	Уголок 640×50×5 ГОСТ 8509-72 Ст.3 ГОСТ 535-58 L=3055±5	1	14,5кг
Б4		3	ПВ9. 21-4-3	Уголок 640×40×4 ГОСТ 8509-72 Ст.3 ГОСТ 535-58 L=2100±4	2	5,1кг
Б4		4	ПВ9. 21-4-4	Швеллер 8 ГОСТ 8240-72 Ст.3 ГОСТ 535-58 L=400±2	1	1,7кг
Б4		5	ПВ9. 21-4-5	Швеллер 8 ГОСТ 8240-72 Ст.3 ГОСТ 535-58 L=350±1,7	1	1,7кг
Б4		6	ПВ9. 21-4-6	Круг 618 ГОСТ 2590-71 Ст.3 ГОСТ 535-58 L=1000±2,7	4	0,032кг
Б4		7	ПВ9. 21-4-7	Уголок 640×50×5 ГОСТ 8509-72 Ст.3 ГОСТ 535-58 L=4110±6,2	1	25кг
Б4		8	ПВ9. 21-4-8	Уголок 640×50×5 ГОСТ 8509-72 Ст.3 ГОСТ 535-58 L=1150±3	2	3,5кг
Б4		9	ПВ9. 21-4-9	Полоса 6×40 ГОСТ 103-57 Ст.3 ГОСТ 535-58 L=170±1,2	2	0,4кг
				Материалы		
				Электрод типа Э-42А ГОСТ 9467-60		

ПВ9. 21-4-0

Боковина

Лит. | Лист | Листов 1

Гипронефтеспецмонтаж отд. Резервуаростр

Формат 11

ПВ9.21-1-ОСБ

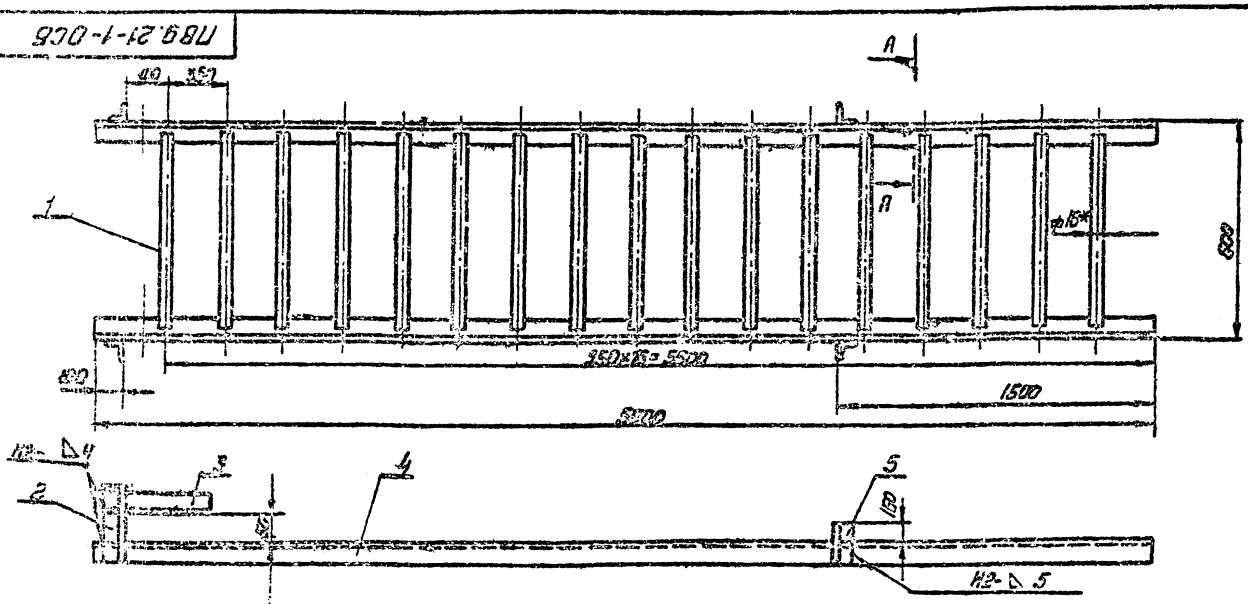

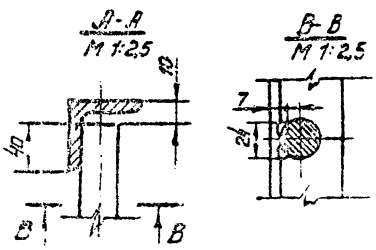

1* Размер для справок.
2. Предельные отклонения размеров отверстий по А1 остальных по СМ9
3. Сварные швы по ГОСТ 5264-69
4. Сварка ручная электродуговая.

ПВ9. 21-1-ОСБ

Лестница
Сборочный чертеж

Изм	Лист	№ докум.	Подп.	Дата
Разраб.		Числова		
Провер.		Смирнова		
Гип.		Шитиков		
Нач. отд.		Кузнецов		
Н. контр.		Исаев		

Лит. | Масса | М-б
Б | 60,0 | 1:10

Лист | Листов 1

Гипронефтеспецмонтаж отд. Резервуаростр

Формат 11

ТП5-4-5.5-61 Альбом III

Формат	Зона	Поз.	Обозначение	Наименование	Кол	Примеч.
				Документация		
12			ПВ9. 21-3-ОСБ	Сборочный чертеж		
				Детали		
11		1	ПВ9. 21-3-1	Дуга	5	
54		2	ПВ9. 21-3-2	Полоса $\frac{6}{Ст.3}$ ГОСТ 103-57 / ГОСТ 535-58 L= 4020±8.2	3	2,6кг
				Материалы		
				Электрод типа Э-42А ГОСТ 9467-60		

Изм.	Лист	№ докум.	Подп.	Дата
Разраб.	Числова			
Провер.	Смирнова			
ГИП	Шитиков			
Нач. отд.	Кузнецов			
Н. контр.	Исаев			
Утв.	Шитиков			

ПВ9. 21-3-0

Ограждение

Лит.	Масса	Масштаб
Лист	Листов 1	

Гипронефтеспецмонтаж Упр. разв. предпр. Фармат 11

ПВ9. 21-3-1

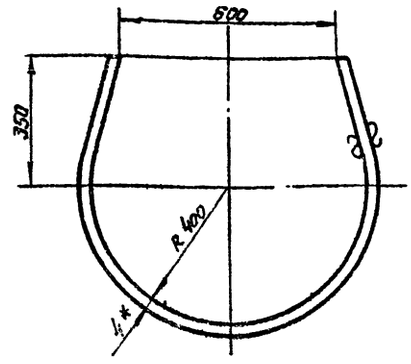

1* Размер для справок.

2. Предельные отклонения размеров по СМ9

Изм.	Лист	№ докум.	Подп.	Дата
Разраб.	Числова			
Провер.	Смирнова			
ГИП	Шитиков			
Нач. отд.	Кузнецов			
Н. контр.	Исаев			
Утв.	Шитиков			

Дуга

Полоса $\frac{6}{Ст.3}$ ГОСТ 103-57 / ГОСТ 535-58

Лит.	Масса	Масштаб
	1:2	
Лист	Листов 1	

Гипронефтеспецмонтаж Упр. разв. предпр. Фармат 11

ПВ9. 21-3-ОСБ

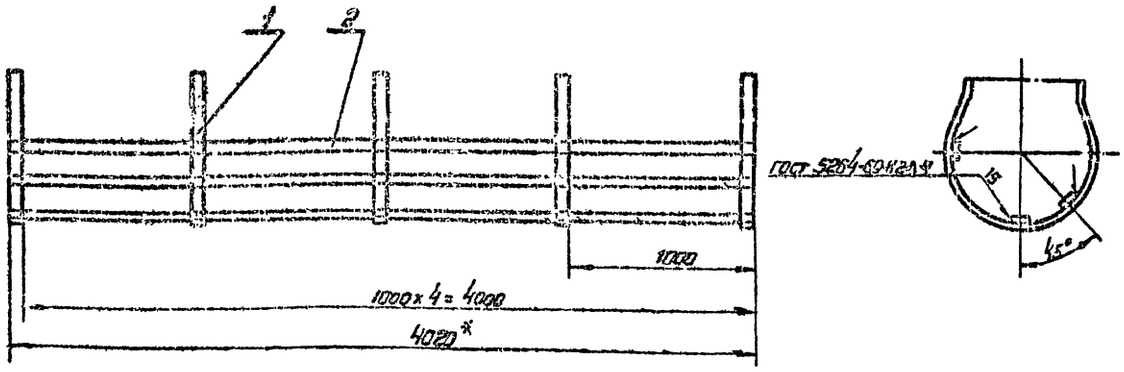

1* Размер для справок.

2 Предельные отклонения размеров по СМ9

Изм.	Лист	№ докум.	Подп.	Дата
Разраб.	Числова			
Провер.	Смирнова			
ГИП	Шитиков			
Нач. отд.	Кузнецов			
Н. контр.	Исаев			
Утв.	Шитиков			

ПВ9. 21-3-ОСБ

Ограждение

Сборочный чертеж

Лит.	Масса	Масштаб
	13.8	1:20
Лист	Листов 1	

Гипронефтеспецмонтаж

Формат 12

Инв. № подл. | Подп. и дата | Взам. инв. № | Инв. № дубл. | Подп. и дата

Форм.	Зона	Поз.	Обозначение	Наименование	Кол.	Примечание
				Документация		
11			ПВ9. 21-2-ОСБ	Сборочный чертеж		
				Детали		
64		1	ПВ9. 21-2-1	Круг Вб ГОСТ 2590-71 Ст.3 ГОСТ 535-58 L=240±1,5	2	0,1кг
				Материалы		
		2		Канат 8,1-Г-Т-Н-180 ГОСТ 7668-69 L=1300±3,2		0,91кг
		3		Проволока 1,6 ГОСТ 2771-57		0,5кг

ПВ9. 21-2-0

Изм.	Лист	№ док.	Подп.	Дата
Разр.		Числова	Числ.	
Провер.		Исаев	Исаев	
Гип.		Шитиков		
Нач.отд.		Кузнецов		
Н.контр.		Исаев	Исаев	

Ограждение мягкое

Лит.	Лист	Листов
Ш		1

Гипронефтеспецмонтаж отд. резервуаростр.

Формат 11

ПВ9.21-2-ОСБ

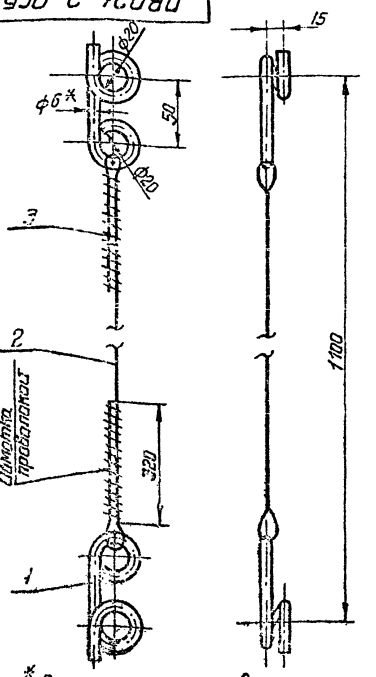

1* Размеры для справок
2 Предельные отклонения размеров отверстий по $Л_7$ остальные по $СМ_9$.

ПВ9.21-2-ОСБ

Изм.	Лист	№ док.	Подп.	Дата
Разр.		Числова	Числ.	
Провер.		Исаев	Исаев	
Гип.		Шитиков		
Нач.отд.		Кузнецов		
Н.контр.		Исаев	Исаев	
Утв.		Шитиков		

Ограждение мягкое
Сборочный чертеж

Лит.	Масса	М-б
Ш	0,4	1:2

Лист | Листов 1

Гипронефтеспецмонтаж

Формат 11

ПВ9.21-4-ОСБ

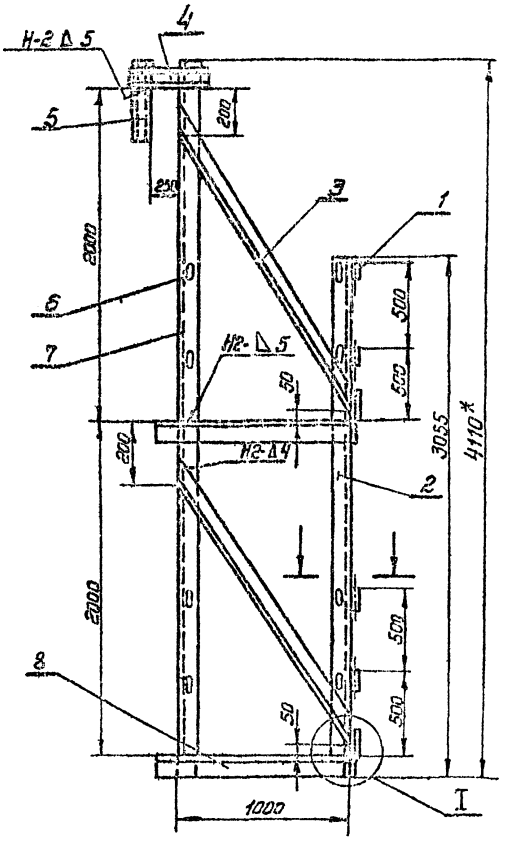

Б-Б
М2:1

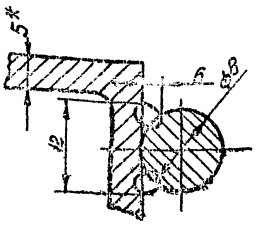

I
М 1:2

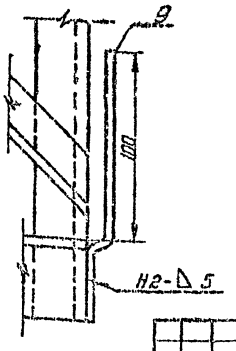

А-А
М 1:2

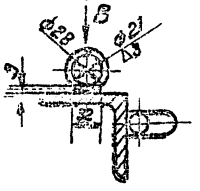

Вид В
М 1:2

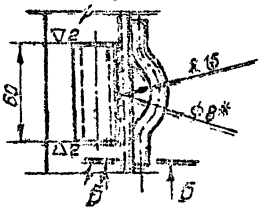

1* Размер для справок.
2. Предельные отклонения размеров отверстий - по $Л_9$, остальных - по $СМ_9$
3. Швы сварных соединений по ГОСТ 5264-69
4. Сварка ручная электродуговая.

ПВ9. 21-4-ОСБ

Изм.	Лист	№ док.	Подп.	Дата
Разраб.		Числова	Числ.	
Провер.		Исаев	Исаев	
Гип.		Шитиков		
Нач.отд.		Кузнецов		
Н.контр.		Исаев	Исаев	

Боковина.
Сборочный чертеж.

Лит.	Масса	М-б
Ш	40	1:20

Лист | Листов 1

Гипронефтеспецмонтаж

Формат 12

Формат	Зона	Поз.	Обозначение	Наименование	Кол.	Примечание
				Документация		
12			ПВ9.21-5-ОСБ	Сборочный чертеж		
				Детали		
11		1	ПВ9. 21-5-1	Крюк	4	
64		2	ПВ9. 21-5-2	Сосна 40×100 ГОСТ 6485-56 L=950±2,7	2	1,0кг
64		3	ПВ9 21-5-3	Сосна 40 ГОСТ 6485-66 L=1950±3,5		23кг
11		4	ПВ9 21-5-4	Полка	2	
				Стандартные изделия		
		5		Гвозди 6×50 ГОСТ 283-63	50	
		6		Гвозди 6×70 ГОСТ 283-63	50	
				Материалы		
				Электрод типа Э-42А ГОСТ 9467-60		

Изм	Лист	№ докум.	Подп.	Дата
Разраб.		Числова		
Провер.		Смирнова		
ГИП		Шитиков		
Нач. отд.		Кузнецов		
Н.контр.		Исаев		

ПВ9. 21-5-0

Площадка

Лит	Лист	Листов
И		1

Гипрокефтеспецмонтаж отд. Реконструкции

Формат 11

ПВ9. 21-5-1

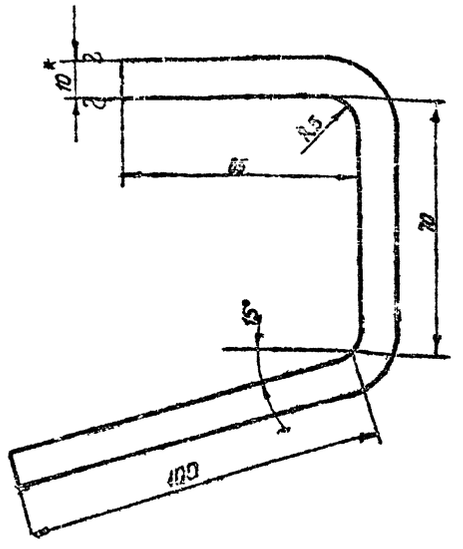

1.* Размер для справок
2. Предельные отклонения размеров по СНиП

Изм	Лист	№ докум.	Подп.	Дата
Разраб.		Числова		
Провер.		Смирнова		
ГИП		Шитиков		
Нач. отд.		Кузнецов		
Н.контр.		Исаев		
Утв.		Шитиков		

ПВ9. 21-5-1

Крюк

Лит	Масса	М-б
И	0,9	1:1

Лист | Листов 1

Полоса 610×100 ГОСТ 103-57 Ст. 3 ГОСТ 535-58

Гипрокефтеспецмонтаж

Формат 11

ПВ9. 9-5-ОСБ

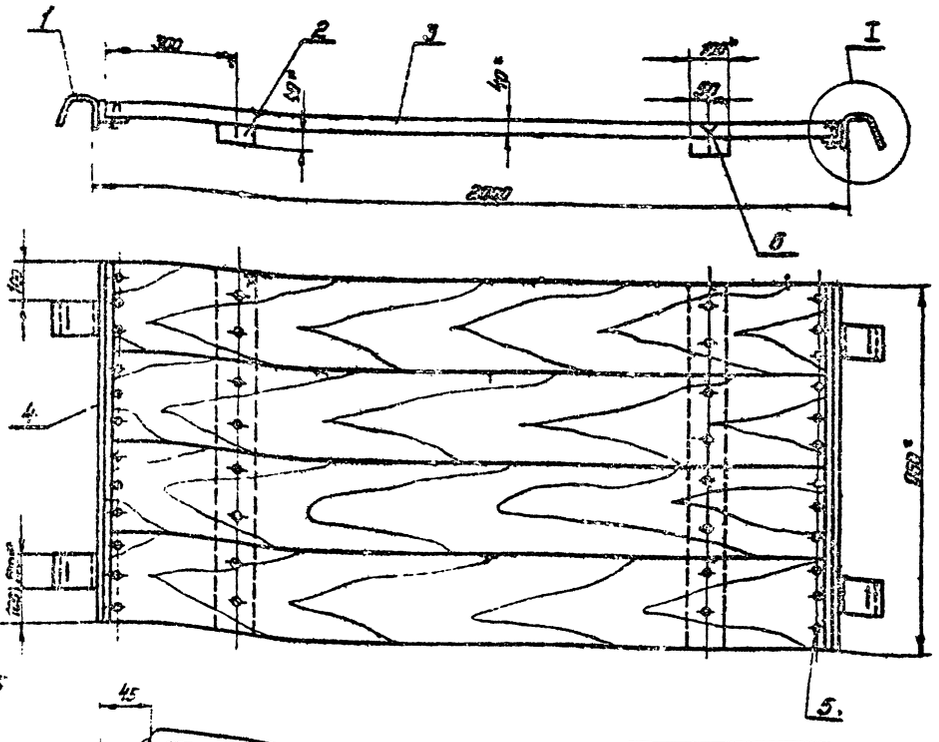

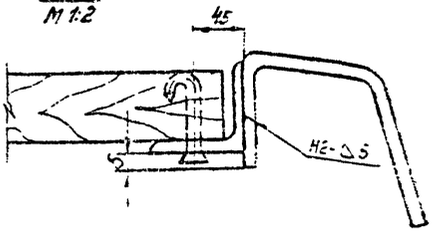

1* Размеры для справок.
2 Предельные отклонения размеров по СНиП.
3. Сварные швы по ГОСТ 5264-69.

Изм	Лист	№ докум.	Подп.	Дата
Разраб.		Числова		
Провер.		Смирнова		
ГИП		Шитиков		
Нач. отд.		Кузнецов		
Н.контр.		Исаев		
Утв.		Шитиков		

ПВ9.21-5-ОСБ

Площадка
Сборочный чертеж

Лит	Масса	М-б
И	40,2	1:10

Лист | Листов 1

Гипрокефтеспецмонтаж

Формат

Альбом II

705-4-55-61

Формат	Зона	Поз.	Обозначение	Наименование	Кол.	Примечание
				Документация		
А3			ПВ9.11-0.ОСБ	Сборочный чертеж		
				Сборочные единицы		
А4		1	ПВ9.11-1-0	Лестница	1	
А4		2	ПВ9.11-2-0	Ограждение мягкое	12	
А4		3	ПВ9.11-3-0	Ограждение	1	
А4		4	ПВ9.11-4-0	Боковина	2	
А4		5	ПВ9.11-5-0	Площадка	3	
				Детали		
А4		8	ПВ9.11-0-1	Ограждение жесткое	6	
Б4		9	ПВ9.11-0-2	Бортовая доска	3	6,1 кг
				Сосна 15х150 ГОСТ 8486-66 L=1950±5		
				Материалы		
				Электроды типа Э-42А ГОСТ 9467-60		

Изм.	Лист	№ док.	Подп.	Дата
Разраб.		Числова		
Провер.		Смирнова		
Гл. инж. пр.		Шитиков		
Нач. отд.		Кузнецов		
Н. контр.		Исаев		

ПВ9.11-0-0

Леса навесные для замыкания вертикального монтажного стыка стенки.

Лит.	Лист	Листов
И		1

Гипронефтеспецмонтаж отд. Резервуарострой

Формат А4

Инв. № подл. | Подп. и дата | Взам. инв. № | Инв. № дубл. | Подп. и дата

46

ПВ9.11-0-1

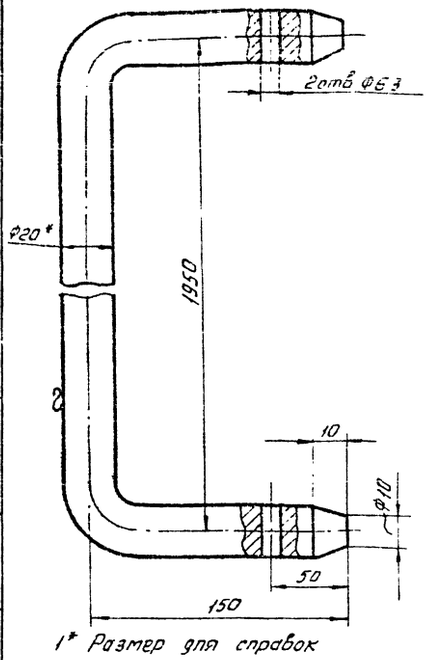

1* Размер для справок

2. Предельные отклонения размеров отверстий по A_{71}, остальных по CM_9.

Изм.	Лист	№ докум.	Подп.	Дата
Разраб.		Числова		
Провер.		Смирнова		
Нач. отд.		Кузнецов		
Н. контр.		Исаев		
Утв.		Шитиков		

ПВ9.11-0-1

Ограждение жесткое

Круг В20 ГОСТ 2590-71 Ст.3 ГОСТ 535-58

Лит.	Масса	М-б
И	3,1	1:1

Лист | Листов 1

Гипронефтеспецмонтаж отд. Резервуарострой

Формат А4

ПВ9.11-0.ОСБ

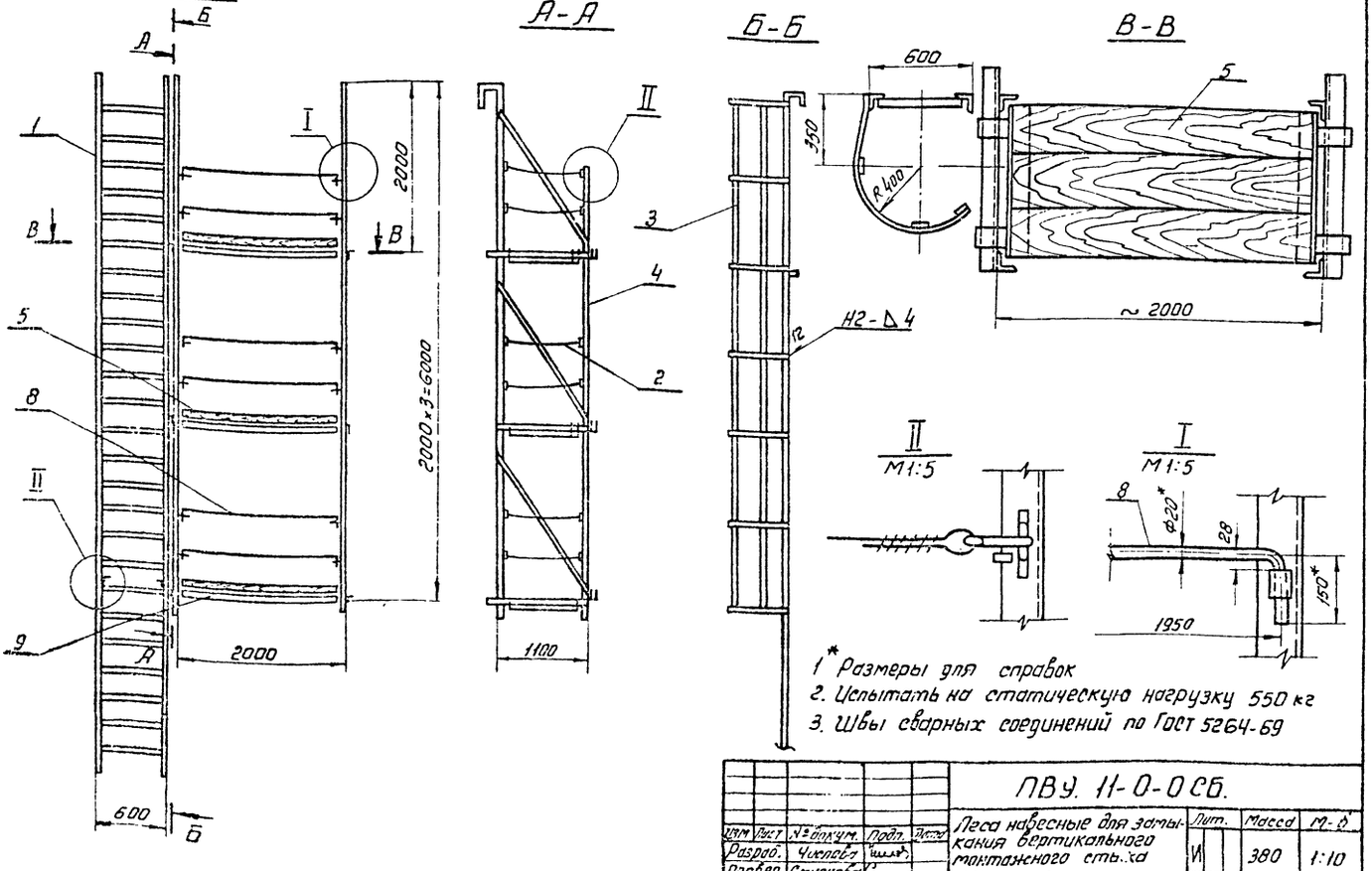

1* Размеры для справок

2. Испытать на статическую нагрузку 550 кг

3. Швы сварных соединений по ГОСТ 5264-69

Изм.	Лист	№ докум.	Подп.	Дата
Разраб.		Числова		
Провер.		Смирнова		
Гл. инж. пр.		Шитиков		
Нач. отд.		Кузнецов		
Н. контр.		Исаев		
Утв.		Шитиков		

ПВУ.11-0-0 СБ.

Леса навесные для замыкания вертикального монтажного стыка

Сборочный чертеж

Лит.	Масса	М-б
И	380	1:10

Лист | Листов 1

Гипронефтеспецмонтаж отд. Резервуарострой

Формат А2

705-4-5.84 Альбом III

Формат	Зона	Поз.	Обозначение	Наименование	Кол.	Примечание
				Документация		
12			ПВ9. 11-1-ОСБ	Сборочный чертеж		
				Детали		
Б4		1	ПВ9. 11-1-1	Ø18 ГОСТ 2590-71 Круг Ст.3 ГОСТ 535-58 L = 580 +22	19	1,1 кг
Б4		2	ПВ9. 11-1-2	Б40×40×4 ГОСТ 8509-72 Уголок Ст.3 ГОСТ 535-58 L = 170 ±12	1	0,45 кг
Б4		3	ПВ9. 11-1-3	Б40×40×4 ГОСТ 8509-72 Уголок Ст.3 ГОСТ 535-58 L = 300 ±15	1	0,9 кг
Б4		4	ПВ9. 11-1-4	Б40×40×4 ГОСТ 8509-72 Уголок Ст.3 ГОСТ 535-58 L = 7000 ±8	2	19 кг
Б4		5	ПВ9. 11-1-5	Б40×40×4 ГОСТ 8509-72 Уголок Ст.3 ГОСТ 535-58 L = 200 ±15	2	0,1 кг
				Материалы		
				Электроды тип Э42А ГОСТ 9467-60		

Инв. № подл. | Подп. и дата | Взам. инв. № | Инв. № дубл. | Подп. и дата

Изм.	Лист	№ док.	Подп.	Дата
Разраб.		Числова		
Провер.		Смирнова		
Гип		Шитиков		
Нач. отд.		Кузнецов		
Н. контр.		Исаев		

ПВ9. 11-1-0

Лестница

Лит.	Лист	Листов
И		1

Гипронефтеспецмонтаж отд. резервуаростр.

Формат 11

ПВ9 11-3-1

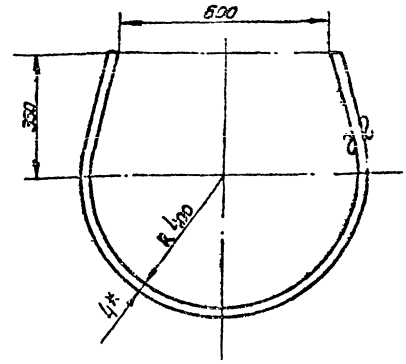

1* Размер для справок.

2. Предельные отклонения размеров по СМ9

Изм.	Лист	№ док.	Подп.	Дата
Разр.		Числова		
Провер.		Смирнова		
Гип		Шитиков		
Нач. отд.		Кузнецов		
Н. контр.		Исаев		
Утв.		Шитиков		

ПВ9. 11-3-1

Дуга

Лит.	Масса	Масштаб
Ц	1,2	1:10
Лист	Листов 1	

Полоса 64×20 ГОСТ 103-57 Ст.3 ГОСТ 535-58

Гипронефтеспецмонтаж отд. резервуаростр.

Формат 11

ПВ9 11-1-ОСБ

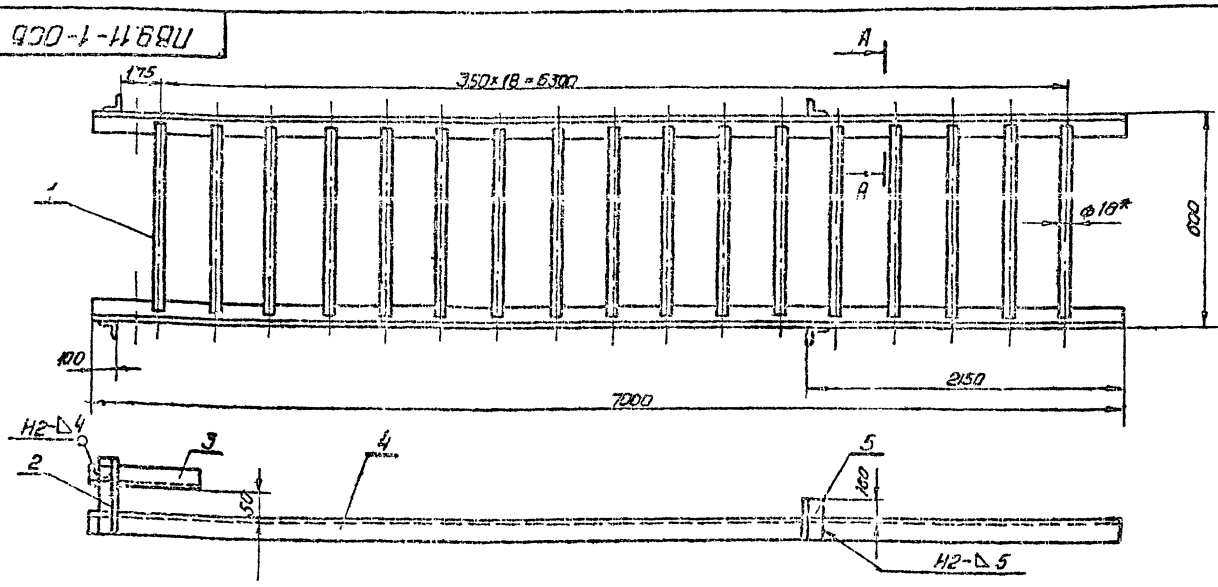

А-А
М 1:25

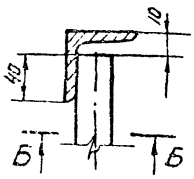

Б-Б

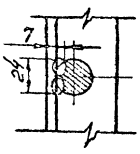

1.* Размер для справок.

2. Предельные отклонения размеров: отверстий по H_7, остальных по СМ9.

3. Сварные швы по ГОСТ 5264-69

4. Сварка ручная электродуговая.

Изм.	Лист	№ док.	Подп.	Дата
Разраб.		Числова		
Провер.		Смирнова		
Гип		Шитиков		
Нач. отд.		Кузнецов		
Н. контр.		Исаев		

ПВ9. 11-1-ОСБ

Лестница
Сборочный чертеж

Лит.	Масса	Масштаб
Ц	60,0	1:10
Лист	Листов 1	

Гипронефтеспецмонтаж отд. резервуаростр.

Формат 4

Форм.	Зона	Поз.	Обозначение	Наименование	Кол.	Примечание
				Документация		
12			ПВ9. 11-2-ОСБ	Сборочный чертеж		
				Детали		
54		1	ПВ9. 11-2-1	В6 ГОСТ 2590-71 Круг Ст.3 ГОСТ 535-58 L = 240±1,5	2	0,1кг
				Материалы		
		2		Канат 8,1-Г-I-Н-180 ГОСТ 7668-69 L = 1300±3,2	1	0,5кг
		3		Проволока 1,6 ГОСТ 2771-57		0,5кг

ПВ9. 11-2-0

Изм.	Лист	№ док.	Подп.	Дата
Разр.		Числова		
Пров.		Смирнова		
ГИП		Шитиков		
Нач. отд.		Кузнецов		
Н. контр.		Исаев		

Ограждение мягкое

Лит.	Лист	Листов
И		1

Гипронефтеспецмонтаж отд. резервуаростр.

Формат 11

Форм.	Зона	Поз.	Обозначение	Наименование	Кол.	Примечание
				Документация		
12			ПВ9. 11-4-ОСБ	Сборочный чертеж		
				Детали		
54		1	ПВ9. 11-4-1	В28 ГОСТ 2590-71 Круг Ст.3 ГОСТ 535-58 L = 60±1	6	0,06кг
54		2	ПВ9. 11-4-2	Б50×50×5 ГОСТ 8509-72 Уголок Ст.3 ГОСТ 535-58 L = 5100±5,0	1	15кг
54		3	ПВ9. 11-4-3	Б40×40×4 ГОСТ 8509-72 Уголок Ст.3 ГОСТ 535-58 L = 2100±4,0	3	5,1кг
54		4	ПВ9. 11-4-4	В ГОСТ 8240-72 Швеллер Ст.3 ГОСТ 535-58 L = 400±1,2	1	1,7кг
54		5	ПВ9. 11-4-5	8 ГОСТ 8240-72 Швеллер Ст.3 ГОСТ 535-58 L = 550±2,7	1	1,7кг
54		6	ПВ9. 11-4-6	В8 ГОСТ 2590-71 Круг Ст.3 ГОСТ 535-58 L = 100±1,1	6	0,04кг
54		7	ПВ9. 11-4-7	Б63×63×5 ГОСТ 8509-72 Уголок Ст.3 ГОСТ 535-58 L = 6175±7,0	1	18кг
54		8	ПВ9. 11-4-8	Б50×50×5 ГОСТ 8509-72 Уголок Ст.3 ГОСТ 535-58 L = 1150±3,0	3	4,3кг
54		9	ПВ9. 11-4-9	Б5×40 ГОСТ 103-57 Полоса Ст.3 ГОСТ 535-58 L = 170±1,2	3	0,5кг
				Материалы		
				Электрод типа Э-42А ГОСТ 9467-60		

ПВ9. 11-4-0

Изм.	Лист	№ докум.	Подп.	Дата
Разраб.		Числова		
Провер.		Смирнова		
ГИП		Шитиков		
Нач. отд.		Кузнецов		
Н. контр.		Исаев		

Боковина

Отдел	Лист	Листов
И		1

Гипронефтеспецмонтаж отд. резервуаростр.

Формат 11

ПВ9. 11-2-ОСБ

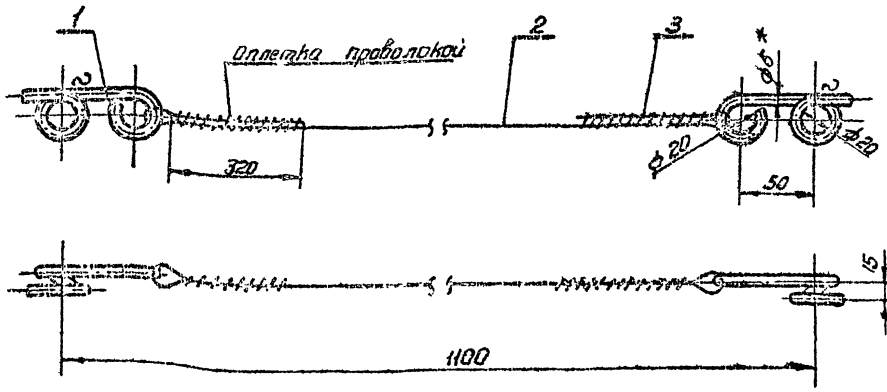

1* Размер для справок.

2. Предельные отклонения размеров отверстий по A_1, остальных по CM_9

ПВ9.11-2-ОСБ

Изм.	Лист	№ докум.	Подп.	Дата
Разраб.		Числова		
Провер.		Смирнова		
ГИП		Шитиков		
Н. контр.		Исаев		
Нач. отд.		Кузнецов		
Утв.		Шитиков		

Ограждение мягкое. Сборочный чертеж.

Лит.	Масса	М-б
И	0,4	1:2

Лист | Листов 1

Гипронефтеспецмонтаж отд. резервуаростр.

Формат 12

Поз.	Обозначение	Наименование	Кол.	Примечание
		Документация		
12	ПВ9. 11-3-ОСБ	Сборочный чертеж		
		Детали		
11	1	ПВ9.11-3-1	Дуга	7	
54	2	ПВ9.11-3-2	Полоса 64х20 ГОСТ 103-57 Ст.3 ГОСТ 535-58 L=5145±7	3	3,8кг
		Материалы		
		Электроды типа Э42А ГОСТ 9467-60		

705-4-55.84 Альбом III

Инв. № подл. | Подп. и дата | Взам. инв. №

Изм.	Лист	№ докум.	Подп.	Дата
Разраб.		Чистова		
Провер.		Стырнова		
Нач. отд.		Кузнецов		
Н. контр.		Исаев		
Утв.		Шитиков		

ПВ9.11-3-О

Ограждение верхнее

Лит.	Лист	Листов
И		1

Гипронефтеспецмонтаж Отд. резервуаростр.

Формат 11

ПВ9.11-5-4

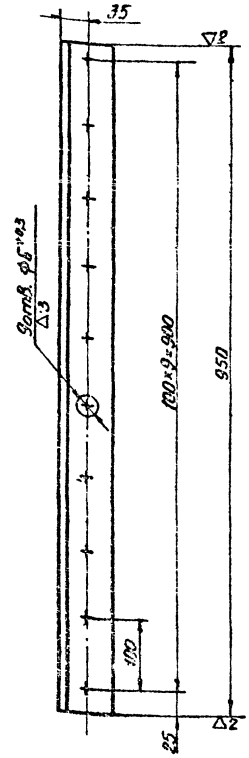

Предельные отклонения размеров по см.

ПВ9 11-5-4

Полка.

Уголок Б63х63х5 ГОСТ 8509-72 Ст.3 ГОСТ 535-58

Лит.	Масса	М-б
И	5,8	1:5

Лист	Листов 1

Гипронефтеспецмонтаж Отд. резервуаростр.

Формат 11

ПВ9.11-3-ОСБ

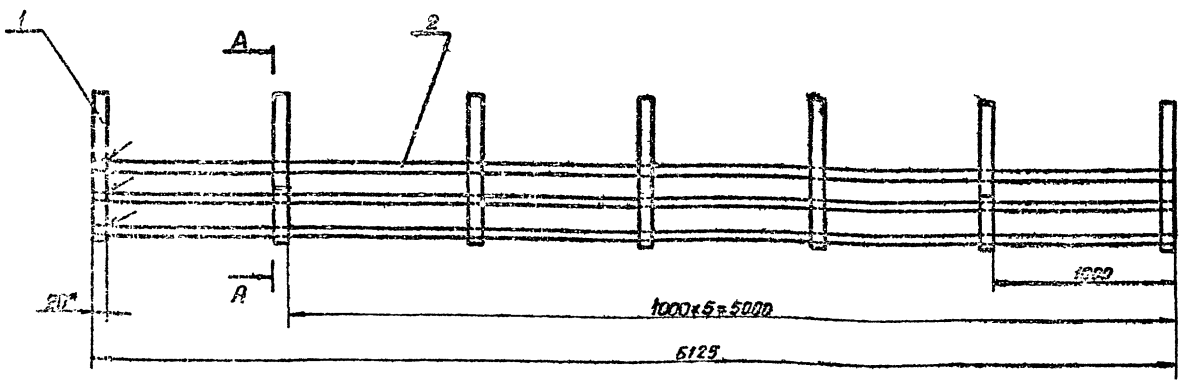

А – А

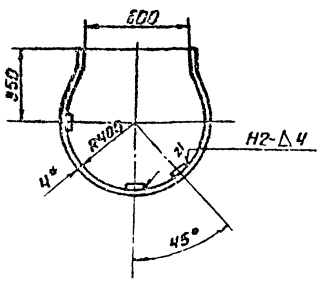

1. *Размеры для справок.
2. Предельные отклонения размеров по см.
3. Сварные швы по ГОСТ 5264-69.

ПВ9.11-3-ОСБ

Ограждение. Верхнее. Сборочный чертеж.

Лит.	Масса	М-б
И	80,2	1:20

Лист	Листов 1

Гипронефтеспецмонтаж Отд. резервуаростр.

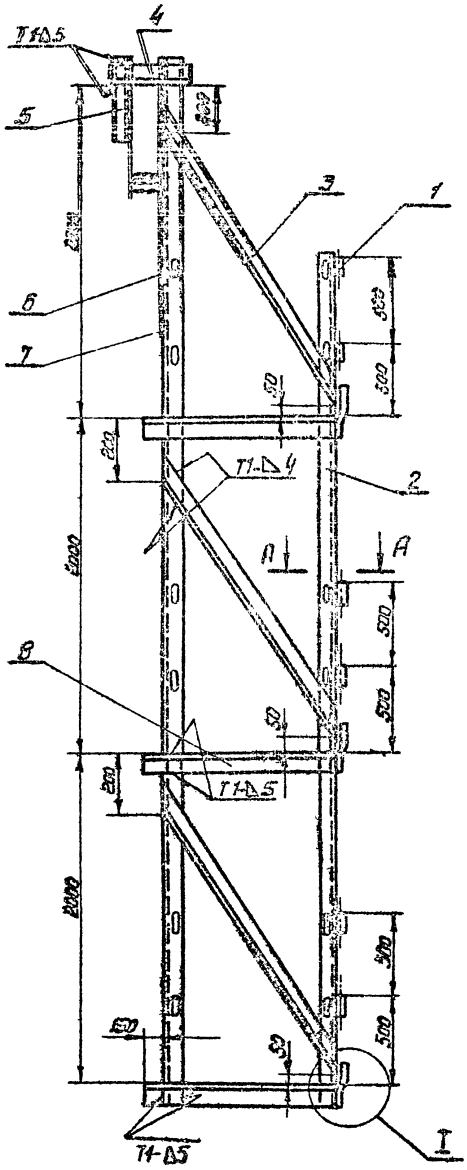

I
М 1:2

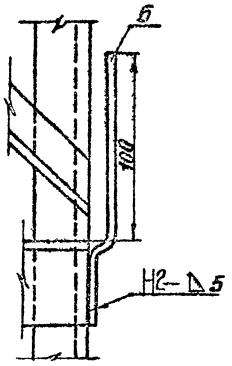

Вид В
М 1:2

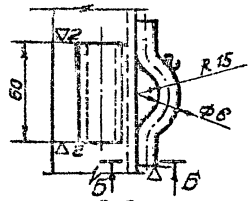

А-А
М 1:2

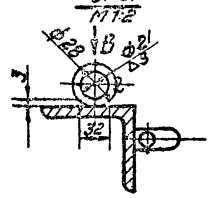

Б-Б
М 2:1

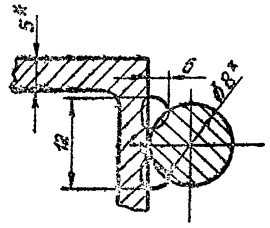

1* Размеры для справок.

2 Предельные отклонения размеров отверстий – по A_1, остальных по C_{12}.

3. Швы сварных соединений по ГОСТ 5264-69.

4. Сварка ручная электродуговая.

					ПВ9. 11-4-ОСБ		
Изм.	Лист	№ док.	Подп.	Дата	Боковина Сборочный чертеж	Лит.	Масса	М-б
Разраб.		Чистова				И	650	1:20
Провер.		Спиридова				Лист	Листов 1	
Гип		Шитиков				Гипронефтеспецмонтаж отд. резервуаростр.		
Нач. отд.		Кузнецов						
Н. контр.		Исаев						
Утв.		Шитиков						

Инв. № подл. | Подп. и дата | Взам. инв. №

Формат А2

Формат	Зона	Поз.	Обозначение	Наименование	Кол.	Примечан.
				Документация		
12			ПВ9. 11-5-ОСБ	Сборочный чертеж		
				Детали		
11		1	ПВ9. 11-5-1	Крюк	4	
54		2	ПВ9. 11-5-2	Сосна 40×100 ГОСТ 8486-66 L=950±2,5	2	1,0кг
64		3	ПВ9. 11-5-3	Сосна 40 ГОСТ 8486-66 L=1960±3,5		23кг
11		4	ПВ9. 11-5-4	Палка	2	
				Стандартные изделия		
		5		Гвозди 6×50 ГОСТ 283-63	50	
		6		Гвозди 6×70 ГОСТ 283-63	50	
				Материалы		
				Электрод типа Э-42А ГОСТ 9467-60		

ПВ9. 11-5-0

Изм.	Лист	№ докум.	Подп.	Дата
Разр.		Числова		
Пров.		Смирнова		
Гип.		Шитиков		
Нач. отд.		Кузнецов		
Н. контр.		Исаев		

Площадка

Лит.	Лист	Листов
Ц		1

Гипронефтеспецмонтаж отд. резервуаростр.

Формат 11

ПВ9. 11-5-1

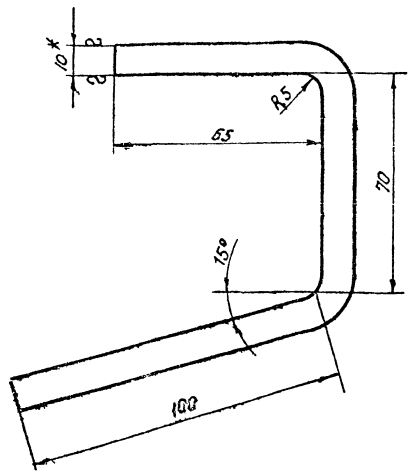

1. Размер для справок
2. Предельные отклонения размеров по СМ9

Изм.	Лист	№ док.	Подп.	Дата
Разраб.		Числова		
Провер.		Смирнова		
Гип.		Шитиков		
Нач. отд.		Кузнецов		
Н. контр.		Исаев		
Утв.		Шитиков		

Крюк

Лит.	Масса	Масшт.
Ц	0,9	1:1

Полоса 610×100 ГОСТ 103-57, Ст. 3 ГОСТ 535-58

Гипронефтеспецмонтаж

Формат 11

ПВ9. 11-5-ОСБ

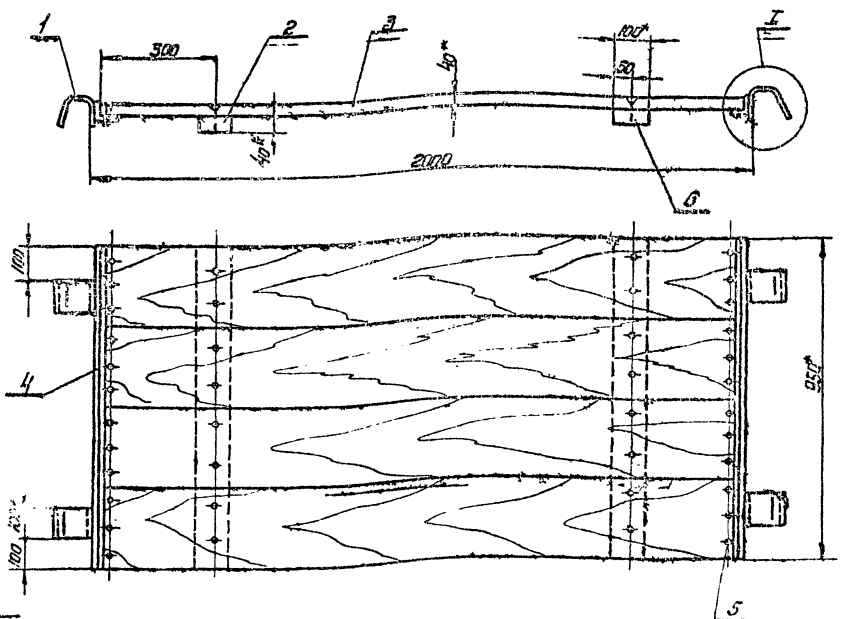

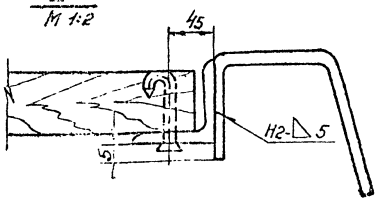

1.* Размеры для справок
2. Предельные отклонения размеров по СМ9.
3. Сварные швы по ГОСТ 5264-69.

Изм.	Лист	№ док.	Подп.	Дата
Разр.		Числова		
Провер.		Исаев		
Гип.		Шитиков		
Нач. отд.		Кузнецов		
Н. контр.		Исаев		
Утв.		Шитиков		

Площадка
Сборочный чертеж

Лит.	Масса	М-б
Ц	40,2	1:10

Лист | Листов 1

Гипронефтеспецмонтаж

Формат 12

ПВ9. 11-5-1

ПВ9. 11-5-ОСБ

ПВ9. 11-5-0

Инв. № подл. | Подп. и дата | Взам. инв. № | Инв. № дубл. | Подп. и дата

705-4-55÷61 Альбом III

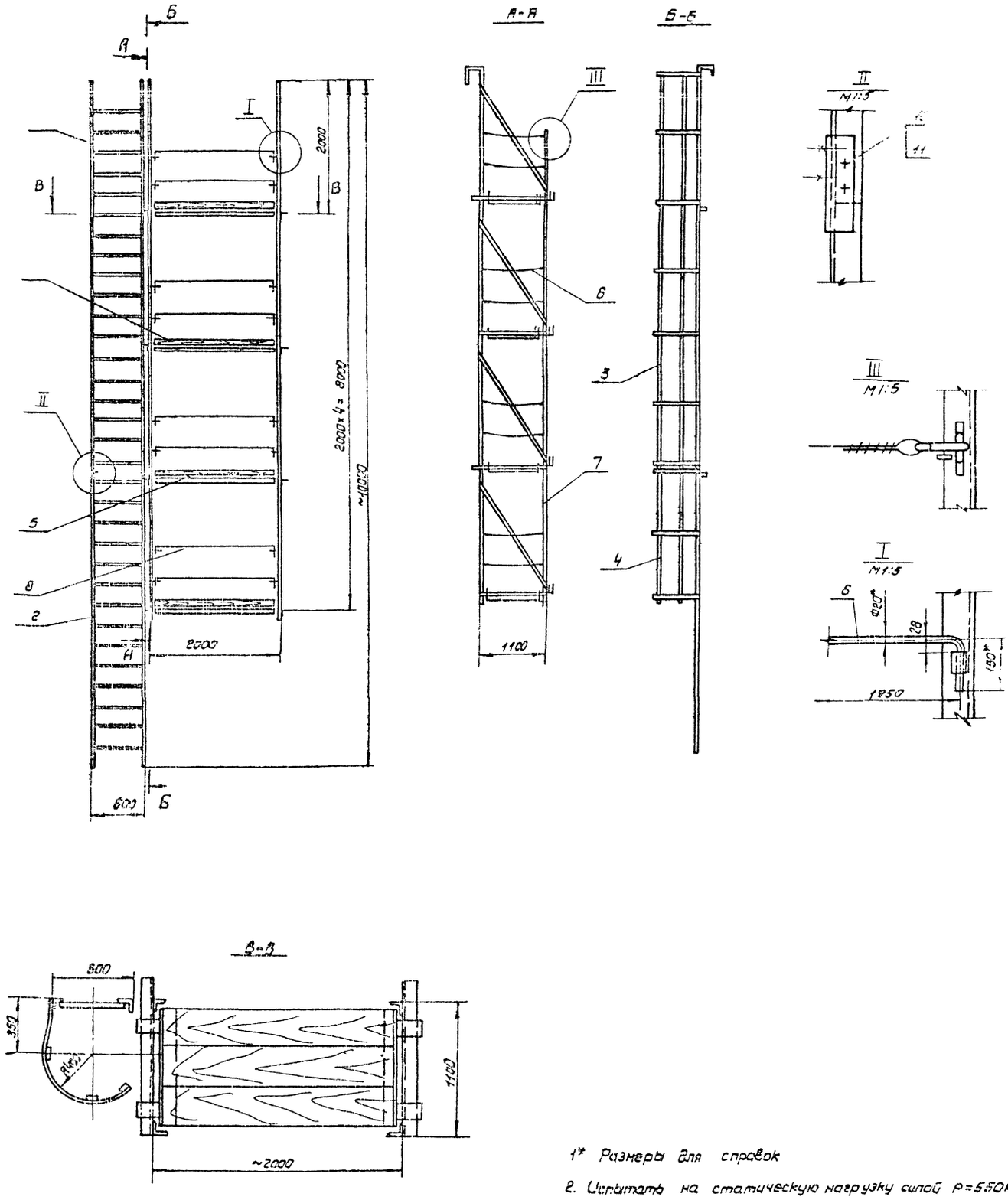

1* Размеры для справок

2. Испытать на статическую нагрузку силой P=550кг

3. Предельные отклонения размеров по СМд

4. Швы сварных соединений по гост 5264-69.

Изм.	Лист	№ докум.	Подп.	Дата	ПВ9.10-0-0СБ			
Разраб.	Числова				Леса навесные для замыкания вертикального монтажного стыка стойки	Лит.	Масса	Мас
Провер.	Смирнова					И	657,5	1:
Гип	Шитиков				Сборочный чертеж	Лист	Листов 1	
Нач.отд.	Кузнецов					Гипронефтеспецмонтаж		
Н.контр.	Исаев					Отд. резервуаростр.		

Инв. № подл. | Подп. и дата | Взам. инв. № | Инв. № дубл. | Подп. и дата

705-4-55-61 Альбом III

Форм	Зона	Поз	Обозначение	Наименование	Кол	Примечание
				Документация		
22			ПВ9.10-0-ОСБ	Сборочный чертеж		
				Сборочные единицы		
11		1	ПВ9.10-1-0	Лестница верхняя	1	
11		2	ПВ9.10-2-0	Лестница нижняя	1	
11		3	ПВ9.10-3-0	Ограждение верхнее	1	
11		4	ПВ9.10-4-0	Ограждение нижнее	1	
11		5	ПВ9.10-5-0	Площадка	4	
11		6	ПВ9.10-6-0	Ограждение мягкое	16	
11		7	ПВ9.10-7-0	Боковина	2	
				Детали		
11		8	ПВ9.10-0-1	Ограждение жесткое	8	
54		9	ПВ9.10-0-2	Бортовая доска [illegible]		8,0 кг
				Сосна 15×150 Гост 8486-65	4	
				Стандартные изделия		
		10		Болт М8×20.58.026	14	
				Гост 7798-70		
		11		Гайка М8.4.026	14	
				Гост 5915-70		
				Шплинт 6,3×32-002	20	
				Гост 397-66		
				Материалы		
				Электроды типа Э-42А		
				Гост 9467-60		

Инв. № подл. | Подп. и дата | Взам. инв. № | Инв. № дубл. | Подп. и дата

Изм	Лист	№ докум	Подп	Дата
Разраб		Числова		
Провер		Смирнова		
Гл. инж. пр		Шитиков		
Нач. отд		Кузнецов		
Н. контр		Исаев		

ПВ9.10-0-0

Леса навесные для замыкания вертикального монтажного стыка стенки

Литер	Лист	Листов
И		1

Гипронефтеспецмонтаж отдел Резервуаростроения

Формат 11

53

ПВ9.10-0-1

▽3(▽)

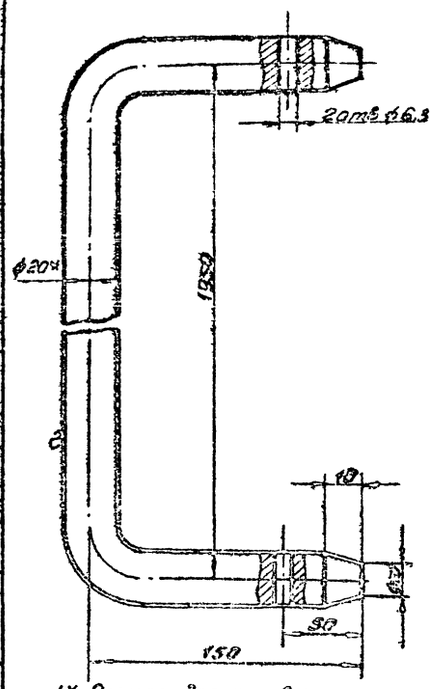

1* Размер для справок.
2. Предельные отклонения размеров отверстий по Л3, остальные по [illegible]

Инв. № подл. | Подп. и дата | Взам. инв. № | Инв. № дубл. | Подп. и дата

Изм	Лист	№ докум	Подп	Дата
Разраб		Числова		
Провер		Смирнова		
Гл. инж. пр		Шитиков		
Нач. отд		Кузнецов		
Н. контр		Исаев		
Утв		Шитиков		

ПВ9.10-0-1

Ограждение жесткое

Лит	Масса	Масштаб
И	3,1	1:1

Лист | Листов 1

Круг В20 Гост 2590-71 / Ст3 Гост 535-58

Гипронефтеспецмонтаж отд. Резервуаростр

Формат 11

Форм	Зона	Поз	Обозначение	Наименование	Кол	Примечание
				Документация		
12			ПВ9.10-1-ОСБ	Сборочный чертеж		
				Детали		
54		1	ПВ9.10-1-1	Круг В18 Гост 2590-71 / Ст3 Гост 535-58 L=580±2,2	16	1,1 кг
54		2	ПВ9-10-1-2	Уголок Б40×40×4 Гост 8509-72 / Ст3 Гост 535-58 L=170±1,2	1	0,45 кг
54		3	ПВ9.10-1-3	Уголок Б40×40×4 Гост 8509-72 / Ст3 Гост 535-58 L=300±1,1	1	0,9 кг
54		4	ПВ9.10-1-4	Уголок Б40×40×4 Гост 8509-72 / Ст3 Гост 535-58 L=6000±7	2	19 кг
54		5	ПВ9.10-1-5	Уголок Б40×40×4 Гост 8509-72 / Ст3 Гост 535-58 L=200±1,5	2	0,1 кг
				Материалы		
				Электроды типа		
				Э-42А Гост 9467-60		

Инв. № подл. | Подп. и дата | Взам. инв. № | Инв. № дубл. | Подп. и дата

Изм	Лист	№ докум	Подп	Дата
Разраб		Числова		
Провер		Смирнова		
Гл. инж. пр		Шитиков		
Нач. отд		Кузнецов		
Н. контр		Исаев		

ПВ9.10-1-0

Лестница верхняя

Лит.	Лист	Листов
И		1

Гипронефтеспецмонтаж отд. Резервуаростроения

Форм	Зона	Поз.	Обозначение	Наименование	Кол	Примечание
				Документация		
12			ПВ9.10-2-ОСБ	Сборочный чертеж		
				Детали		
54		1	ПВ9.10-2-1	Уголок Б40×40×4 Гост 8509-72 / Ст3 Гост 535-58 L=225±1,5	2	0,8 кг
54		2	ПВ9.10-2-2	Уголок Б40×40×4 Гост 8509-72 / Ст3 Гост 535-58 L=3700±5,2	2	11,8 кг
54		3	ПВ9.10-2-3	Уголок Б40×40×4 Гост 8509-72 / Ст3 Гост 535-58 L=200±1,5	2	0,1 кг
54		4	ПВ9.10-2-4	Круг В18 Гост 2590-71 / Ст3 Гост 535-58 L=580±2,2	12	1,1 кг
				Материалы		
				Электроды типа		
				Э-42А Гост 9467-60		

Инв. № подл. | Подп. и дата | Взам. инв. № | Инв. № дубл. | Подп. и дата

Изм	Лист	№ докум	Подп	Дата
Разраб		Числова		
Провер		Смирнова		
Гл. инж. пр		Шитиков		
Нач. отд		Кузнецов		
Н. контр		Исаев		

ПВ9.10-2-0

Лестница нижняя

Лит.	Лист	Листов
И		1

Гипронефтеспецмонтаж отд. Резервуаростроения

Формат 11

ПВ9.10-1-ОСБ

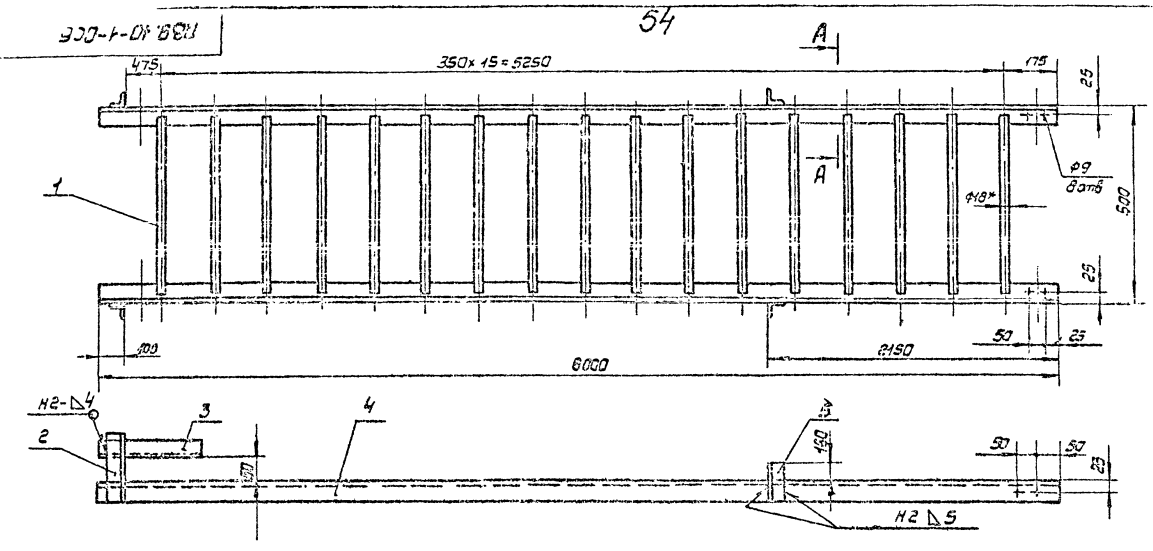

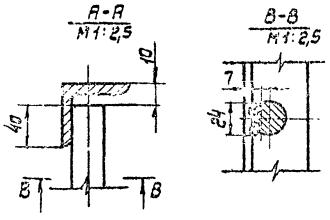

1* Размер для справок.
2. Предельные отклонения размеров отверстий-по A_7, остальных-по СМ9.
3. Сварные швы по ГОСТ 5264-69
4. Сварка ручная электродуговая.
5. Шероховатость поверхностей для деталей Б4.-▽1

				ПВ9.10-1-ОСБ			
Изм.	Лист	N докум.	Подп.	Дата	Лестница верхняя	Лит	Масса	Масшт.
Разраб.		Числова				И	60,0	1:10
Провер.		Смирнова			Сборочный чертеж	Лист	Листов 1	
ГИП		Шитиков				Гипронефте-спецмонтаж		
Нач.отд.		Кузнецов						
Н.контр.		Исаев						

Формат 12.

ПВ9.10-2-ОСБ

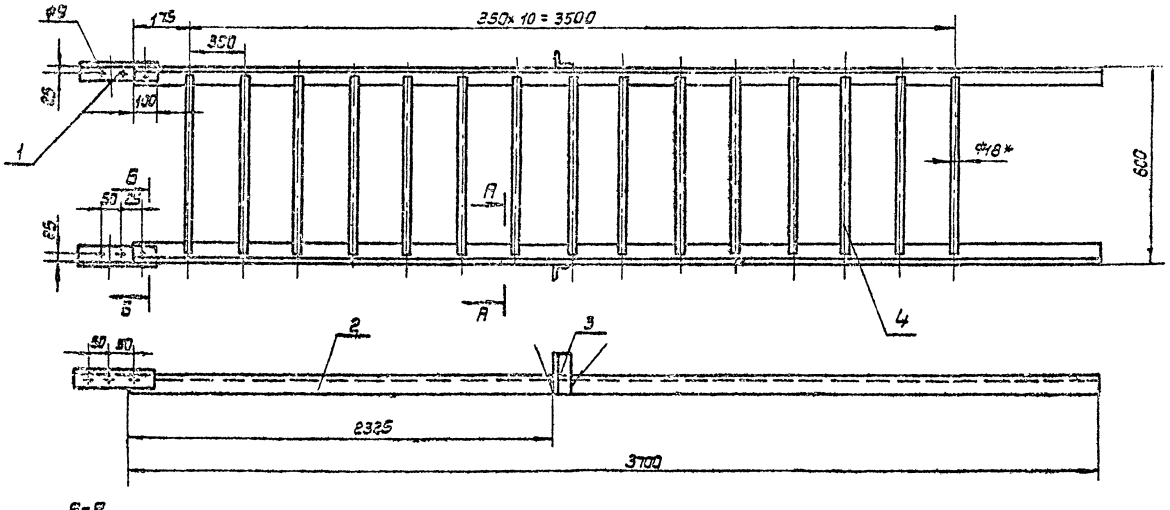

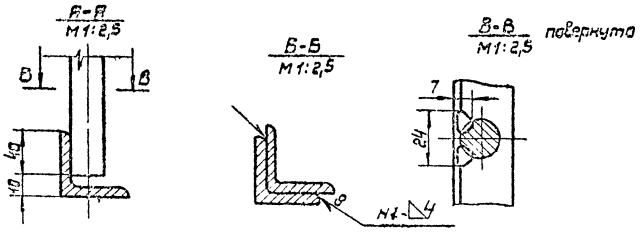

1* Размер для справок
2. Предельные отклонения размеров отверстий-по A_7, остальных - по СМ9.
3. Сварные швы по ГОСТ 5264-69.
4. Сварка ручная электродуговая.
5. Шероховатость поверхностей для деталей Б4-▽1.

				ПВ 9.10-2-ОСБ			
Изм.	Лист	N докум.	Подп.	Дата	Лестница нижняя	Лит.	Масса	Масшт.
Разраб.		Числова				И	38,6	1:10
Провер.		Смирнова			Сборочный чертеж	Лист	Листов 1	
ГИП		Шитиков				Гипронефте-спец		
Нач.отд.		Кузнецов						
Н.контр.		Исаев						

ТОС-4-55÷61 Альбом III

Форм.	Зона	Поз.	Обозначение	Наименование	Кол.	Примеч.
				Документация		
12			ПВ9.10-3-ОСБ	Сборочный чертеж		
				Детали		
Б4		1	ПВ9.10-3-1	Полоса Б4×20 ГОСТ 103-57 / Ст3 ГОСТ 535-58 / L=1920±3,5	7	1,2 кг
Б4		2	ПВ9.10-3-2	Полоса Б4×20 ГОСТ 103-57 / Ст3 ГОСТ 535-58 / L=5850±7	3	3,9 кг
				Материалы		
				Электрод типа Э-42А ГОСТ 9467-60		

705-4-55÷61 Альбом III

Изм.	Лист	N докум.	Подп.	Дата
Разраб.	Числова			
Провер.	Смирнова			
Гип	Шитиков			
Нач.отд.	Кузнецов			
Н.контр.	Исаев			

ПВ9.10-3-0

Ограждение верхнее

Лит.	Лист	Листов
И		1

Гипронефтеспецмонтаж. Отд. резервуарострт.

Формат 11

55

ПВ9.10-5-4

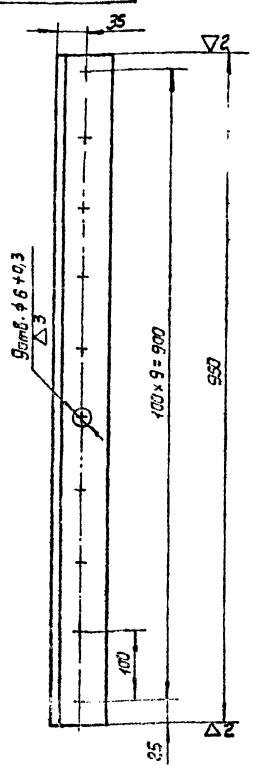

1. Предельные отклонения размеров по СМ9

ПВ9.10-5-4

Изм.	Лист	N докум.	Подп.	Дата
Разраб.	Числова			
Провер.	Смирнова			
Гип	Шитиков			
Нач.отд.	Кузнецов			
Н.контр.	Исаев			

Полка

Лит.	Масса	Масшт.
И	5,8	1:5

Лист | Листов 1

Уголок Б63×63×5 ГОСТ 8509-72 / Ст3 ГОСТ 535-58

Гипронефтеспецмонтаж отд. резервуарострт.

Формат 11

ПВ9.10-3-ОСБ

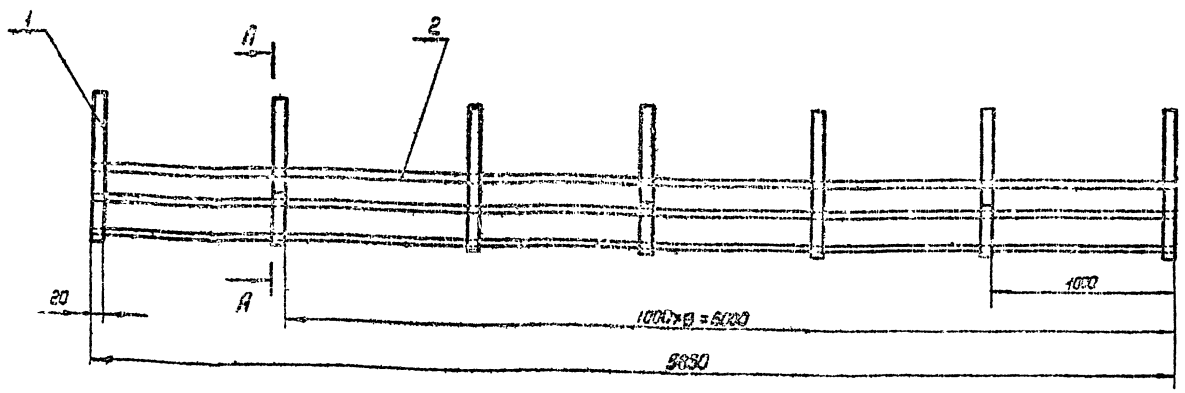

А-А

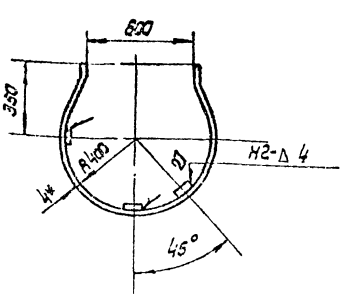

1* Размеры для справок

2. Предельные отклонения размеров по СМ9

3. Сварные швы по ГОСТ 5264-69

ПВ9.10-3-ОСБ

Изм.	Лист	N докум.	Подп.	Дата
Разраб.	Числова			
Провер.	Смирнова			
Гип	Шитиков			
Нач.отд.	Кузнецов			
Н.контр.	Исаев			

Ограждение верхнее

Сборочный чертеж

Лит.	Масса	Масшт.
И	20,2	1:20

Лист | Листов 1

Гипронефтеспецмонтаж Отд. резервуарострт.

Формат 12

Формат	Зона	Поз.	Обозначение	Наименование	Кол.	Примеч.
				Документация		
12			ПВ9.10-4-ОСБ	Сборочный чертеж		
				Детали		
11		1	ПВ9.10-4-1	Дуга	3	
14		2	ПВ9.10-4-2	Полоса Б4х20 ГОСТ 103-57 / Ст3 ГОСТ 535-58 / L=2000±35	3	1,3кг
				Материалы		
				Электрод типа Э-42А ГОСТ 9467-60		

ПВ9.10-4-0

Ограждение нижнее

Изм.	Лист	№ докум.	Подп.	Дата
Разраб.	Чуслова			
Провер.	Смирнова			
Гип	Шитиков			
Нач. отд.	Кузнецов			
Н. контр.	Исаев			

Лит. | Лист | Листов 1

Гипронефтеспецмонтаж отдел резервуаростроя

Формат 11

ПВ9.10-4-1

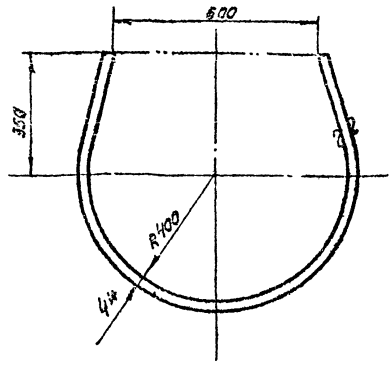

1.* Размер для справок

2. Предельные отклонения размеров по СМд

ПВ9.10-4-1

Дуга

Полоса Б4х20 ГОСТ 103-57 / Ст3 ГОСТ 535-58

Изм.	Лист	№ докум.	Подп.	Дата
Разраб.	Чуслова			
Провер.	Смирнова			
Гип	Шитиков			
Нач. отд.	Кузнецов			
Н. контр.	Исаев			

Лит. | Масса | Масшт.

И | 1,2 | 1:10

Лист | Листов 1

Гипронефтеспецмонтаж Отд. резервуаростр.

Формат 11

ПВ9.10-4-ОСБ

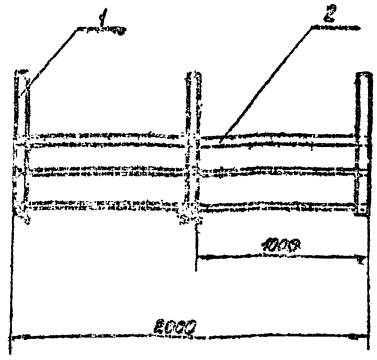

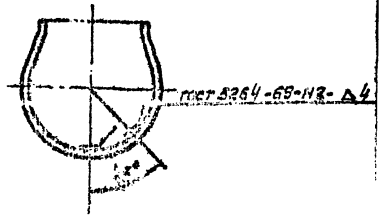

1* Размер для справок

2. Предельные отклонения размеров по СМд

ПВ9.10-4-ОСБ

Ограждение нижнее

Сборочный чертеж

Изм.	Лист	№ докум.	Подп.	Дата
Разраб.	Чуслова			
Провер.	Смирнова			
Гип	Шитиков			
Нач. отд.	Кузнецов			
Н. контр.	Исаев			

Лит. | Масса | Масшт.

И | 7,2 | 1:20

Лист | Листов 1

Гипронефтеспецмонтаж Отд. резервуаростр.

Формат 2

705-4-55÷61 Альбом III

Форм.	Зона	Поз.	Обозначение	Наименование	Кол.	Примеч.
				Документация		
12			ПВ9.10-5-ОСБ	Сборочный чертеж		
				Детали		
11		1	ПВ9.10-5-1	Крюк	4	
5Ч		2	ПВ9.10-5-2	Сосна 40х100 ГОСТ 8486-66 L=930±2,7	2	1.0кг
5Ч		3	ПВ9.10-5-3	Сосна 40 ГОСТ 8486-63 L=1960±3,5		23кг
11		4	ПВ9.10-5-4	Палка	2	
				Стандартные изделия		
		5		Гвозди 6х50 ГОСТ 283-63	50	
		6		Гвозди 6х70 ГОСТ 283-63	50	
				Материалы		
				Электрод типа Э-42А ГОСТ 9467-60		

Изм	Лист	N докум.	Подп.	Дата
Разраб.	Числова			
Провер.	Смирнова			
Гип.	Шитиков			
Нач.отд.	Кузнецов			
Н.контр.	Исаев			

ПВ9.10-5-0

Площадка

Лит.	Лист	Листов
И		1

Гипронефтеспецмонтаж Отд. резервуарастр.

Формат 11

Инв. N подл. | Подп. и дата | Взам. инв. N | Инв. N дубл. | Подп. и дата

57

ПВ9.10-5-1

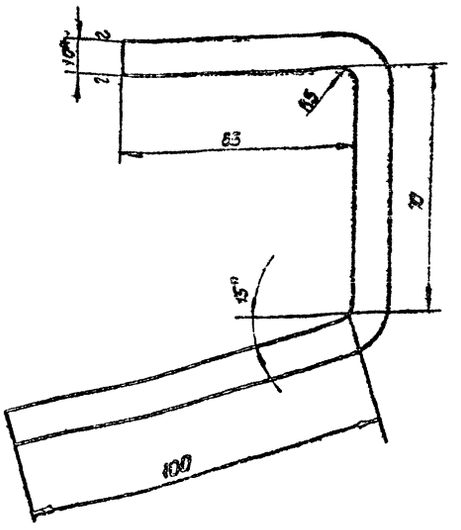

1* Размер для справок.
2. Предельные отклонения размеров по СМд.

Изм	Лист	N докум.	Подп.	Дата
Разраб.	Числова			
Провер.	Смирнова			
ГИП	Шитиков			
Нач.отд.	Кузнецов			
Н.контр.	Исаев			

ПВ9.10-5-1

Крюк

Лит.	Масса	Масшт.
И	0,9	1:1

Лист | Листов 1

Полоса 610х100 ГОСТ 103-57 Ст3 ГОСТ 535-58

Гипронефтеспецмонтаж

Формат 11

Инв. N подл. | Подп. и дата | Взам. инв. N | Инв. N дубл. | Подп. и дата

ПВ9.10-5-ОСБ

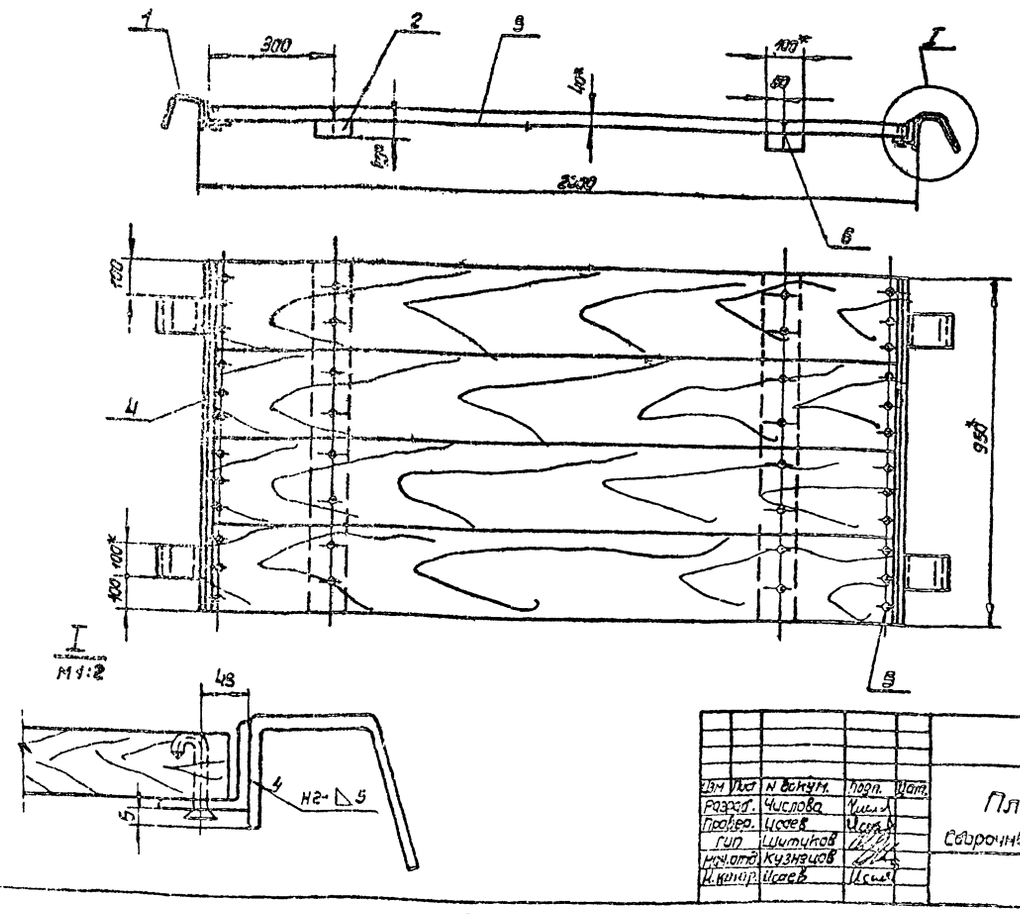

1* Размеры для справок
2. Предельные отклонения размеров по СМд.
3. Сварные швы по ГОСТ 5264-69.

Изм	Лист	N докум.	Подп.	Дат.
Разраб.	Числова			
Провер.	Исаев			
ГИП	Шитиков			
Нач.отд.	Кузнецов			
Н.контр.	Исаев			

ПВ9.10-5-ОСБ

Площадка

Сборочный чертеж

Лит.	Масса	Масшт.
И	40,2	1:10

Лист | Листов 1

Гипронефтеспецмонтаж

Формат 12

Инв. N подл. | Подп. и дата | Взам. инв. N | Инв. N дубл. | Подп. и дата

705-4-55-61 Альбом III

Форма	Зона	Поз	Обозначение	Наименование	Кол	Примеч
				Документация		
11			ПВ9.10-6-ОСБ	Сборочный чертеж		
				Детали		
6.4		1	ПВ9.10-6-1	Круг $\frac{В6\ ГОСТ\ 2590-71}{Ст3\ ГОСТ\ 535-58}$ L = 240 ± 1.5	2	0,1кг.
				Материалы		
		2		Канат В,1-Г-I-Н-180 ГОСТ 7668-69 L = 1300 ± 3,2	1	0,5кг
		3		Проволока 1,5 ГОСТ 2771-57		0,5кг

ПВ9.10-6-0

Изм	Лит	N докум.	Подп.	Дата
Разраб.		Числова		
Провер.		Смирнова		
Гл.ин.пр.		Шитиков		
Нач.отд.		Кузнецов		
Н.контр.		Исаев		

Ограждение мягкое

Литер	Лист	Листов
Ц		1

Гипронефтеспецмонтаж

Подп. и дата | Инв. N дубл. | Взам. инв. N | Подп. и дата | Инв. N подл.

58

Форм.	Зона	Поз.	Обозначение	Наименование	Кол.	
				Документация		
12			ПВ9.10-7-ОСБ	Сборочный чертеж		
				Детали		
6.4		1	ПВ9.10-7-1	Круг $\frac{В\ 28\ ГОСТ\ 2590-71}{Ст3\ ГОСТ\ 535-58}$ L = 60 ± 1.0	8	
6.4		2	ПВ9.10-7-2	Уголок $\frac{650\times50\times5\ ГОСТ\ 8509-72}{Ст3\ ГОСТ\ 535-58}$ L = 7100 ± 8.0		
6.4		3	ПВ9.10-7-3	Уголок $\frac{640\times40\times4\ ГОСТ\ 8509-72}{Ст3\ ГОСТ\ 535-58}$ L = 2100 ± 4,0	4	5,1кг
6.4		4	ПВ9.10-7-4	Швеллер $\frac{8\ ГОСТ\ 8240-72}{Ст3\ ГОСТ\ 535-58}$ L = 400 ± 2.0	1	1,7кг
6.4		5	ПВ9.10-7-5	Швеллер $\frac{8\ ГОСТ\ 8240-72}{Ст3\ ГОСТ\ 535-58}$ L = 350 ± 1,7	1	1,7кг
6.4		6	ПВ9.10-7-6	Круг $\frac{В8\ ГОСТ\ 2590-71}{Ст3\ ГОСТ\ 535-58}$ L = 100 ± 1,1	8	0,04кг.
6.4		7	ПВ9.10-7-7	Уголок $\frac{Б63\times63\times5\ ГОСТ\ 8509-72}{Ст3\ ГОСТ\ 535-58}$ L = 8175 ± 9.0	1	40кг
6.4		8	ПВ9.10-7-8	Уголок $\frac{650\times50\times5\ ГОСТ\ 8509-72}{Ст3\ ГОСТ\ 535-58}$ L = 1150 ± 3.0	4	4,3кг
6.4		9	ПВ9.10-7-9	Полоса $\frac{Б5\times40\ ГОСТ\ 103-57}{Ст3\ ГОСТ\ 535-58}$ L = 170 ± 1.5	4	0,5кг
				Материалы		
				Электрод типа Э-42А ГОСТ 9467-60		

ПВ9.10-7-0

Изм.	Лит.	N докум.	Подп.	Дата
Разраб.		Числова		
Провер.		Смирнова		
Гл.ин.пр.		Шитиков		
Нач.отд.		Кузнецов		
Н.контр.		Исаев		

Боковина

Литер	Лист	Листов
Ц		1

Гипронефтеспецмонтаж Отдел резервуаростроения

Подп. и дата | Инв. N дубл. | Взам. ин. N | Подп. и дата | Инв. N подл.

ПВ9.10-6-ОСБ

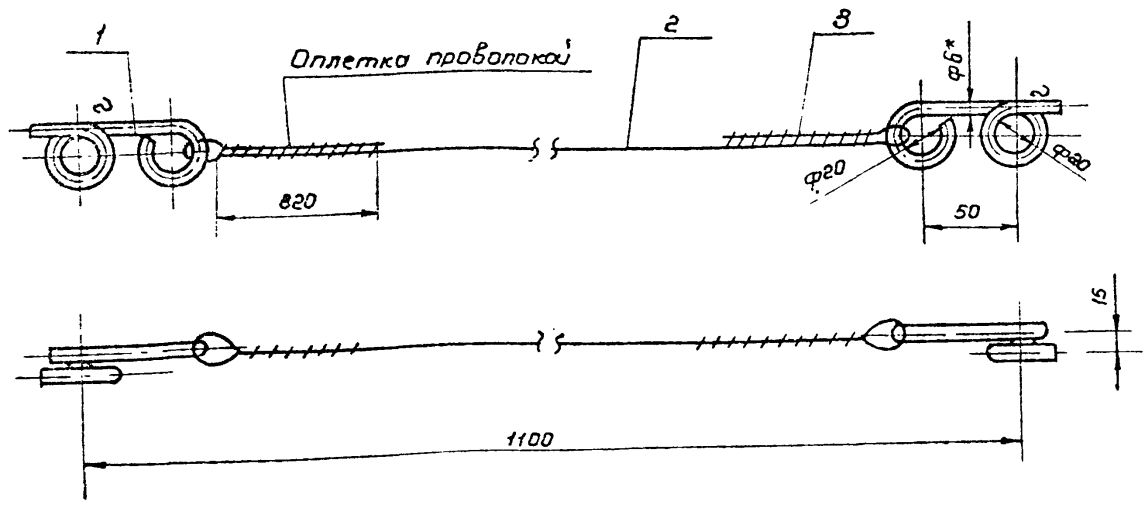

1. Размер для справок
2. Предельные отклонения размеров; отверстий - по А1, остальных - по СТ9

ПВ9.10-6-ОСБ

Изм.	Лист	N докум.	Подп.	Дата
Разраб.		Числова		
Провер.		Смирнова		
Гип		Шитиков		
Нач.отд.		Кузнецов		
Н.контр.		Исаев		

Ограждение мягкое
Сборочный чертеж

Лит.	Масса	Масшт.
Ц	0,4	1:2

Лист | Листов 1

Гипронефтеспецмонтаж Отд. резервуаростр.

Подп. и дата | Инв. N дубл. | Взам. инв. N | Подп. и дата | Инв. N подл.

ПВ9.10-7-ОСБ

705-4-55÷61 Альбом III

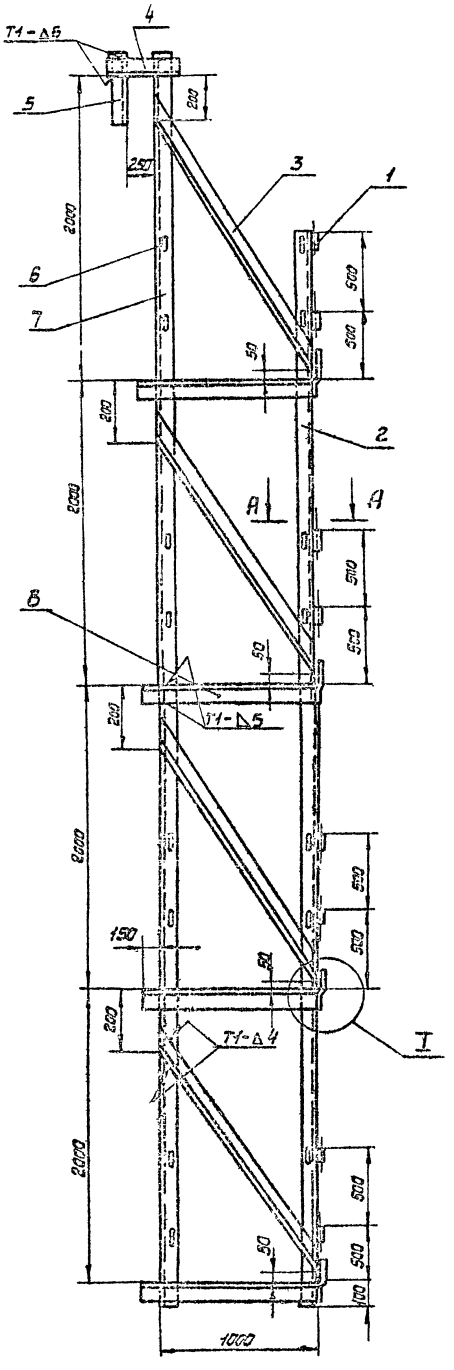

I повернуто
М 1:2

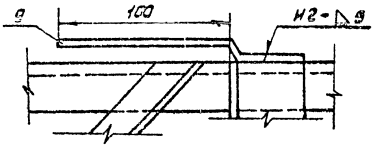

Вид В
М1:2

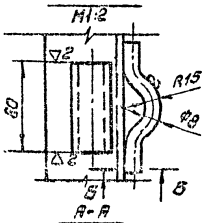

А-А
М1:2

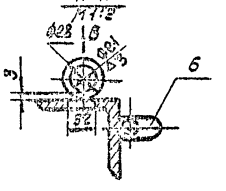

Б-Б
2:1

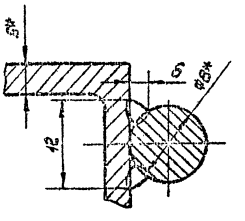

1* Размеры для справок.
2 Предельные отклонения размеров отверстий-по А7, остальных-по СМ8.
3. Швы сварных соединений по ГОСТ 5264-69.
4. Сварка ручная электродуговая.

				ПВ9.10-7-ОСБ			
Изм.	Лист	N докум.	Подп.	Дата	Баковина	Лит.	Масса	М-б
Разраб.		Числова			Сборочный чертеж	И	110	1:20
Провер.		Смирнова				Лист	Листов 1
Гип.		Шитиков				Гипронефтеспецмонтаж	
Гл.ч.б.		Кузнецов					
Н.контр.		Исаев					

Инв. N подл. | Подп. и дата | Взам. инв. N | Инв. N дубл. | Подп. и дата

Таблица приспособлений необходимых для монтажа резервуаров.

Наименование приспособлений	Обозначен.	Кол. листов	№ стр.	Емкость резервуара м³						
				50	80	125	200	320	500	800
Приспособление для разметки днища	ПВ2.4-0-0	5	3-7	+	+	+	+	+	+	+
Приспособление для прижатия кромок днища при сварке	ПВ4.1-0-0	3	8-10	+	+	+	+	+	+	+
Стойка монтажная	ПВ7.9-0-0	4	11÷15	–				+		
	—"— -01	—"—	—"—						+	
Лестница к монтажной стойке	ПВ9.10-0-0	2	15-16					+		
	—"— -01	—"—	—"—						+	
	—"— -02	—"—	—"—							+
Шарнир для подъема рулона массой до 30т	ПВ5К.3-0-0	4	17-20	+	+	+	+	+	+	+
Траверса для подъема рулона	ПВ5К.17-0-0	1	21	+	+	+	+	+	+	+
Скоба для развертывания рулона	ПВ3.2-0-0	3	22-24	+	+	+	+	+	+	+
Отвес	ПВ12.1-0-0	1	25	+	+	+	+	+	+	+
Подвал	ПВ12.2-0-0			+	+	+	+	+	+	+
Кронштейн для расчалок	ПВ9.4-0-0			+	+	+	+	+	+	+
Клиновой упор	ГПВ3.5÷0-0	2	26-27	+	+	+	+	+	+	+
Площадка	ПВ9.19-0÷0	1	28	+	+	+	+	+	+	+
Лестница	ПВ9.20-0-0	1	29						+	+
	—"— -01	—"—	—"—					+		
	—"— -02	—"—	—"—				+			
	—"— -03	—"—	—"—			+				
Лестница навесная	ПВ9.7-0-0	3	30-32	+	+	+	+	+	+	+
Струбцина	ПВ4.3-0-0	2	33-34	+	+	+	+	+	+	+
Рама	ПВ9.8-0-0	1	35	+	+	+	+	+	+	+
Клин	ПВ7.11-0-0	1	36	+	+	+	+	+	+	+
Строп кольцевой	ПВ10.3-0-0	1	37	+	+	+	+	+	+	+
Строп 3-х ветвевой	ПВ10.1-0-0	1	38	+	+	+	+	+	+	+
Строп 4-х ветвевой	ПВ10.2-0-0			+	+	+	+	+	+	+
Козлы для демонтажа монтажной стойки	ПВ5.6-0-0	1	39	+	+	+	+	+	+	+
Ролик отводной для демонтажа монтажной стойки	ПВ5.7-0-0	1	40	+	+	+	+	+	+	+
Леса навесные	ПВ9.21-0-0	5	41-45			+	+			
Леса навесные	ПВ9.11-0-0	6	46-51					+		
Леса навесные	ПВ9.10-0-0	6	52-59						+	+

gost.e-ecolog.ru