Типовой проект
503-1-67.87

Производственный корпус гаража на 100 грузовых автомобилей

Альбом V

Чертежи индустриальных строительных конструкций и изделий

9869/05
цена 2-09

				Привязан:	
				Инв. №	

gost.e-ecolog.ru

Типовой проект

503-1-67.87

Производственный корпус гаража на 100 грузовых автомобилей

Альбом V

Чертежи индустриальных строительных конструкций и изделий

Разработан:
проектным институтом
„Гипропромсельстрой"
Главный инженер института Шестернев
Главный инженер проекта Нажметдинов

Рабочий проект
Утвержден и введен в действие
институтом „Гипропромсельстрой"
Госагропрома СССР
Приказ № 355 от 17.08 1987 г.

				Привязан:	
Инв. №					

Отпечатано
в Новосибирском филиале ЦИТП
630064 г. Новосибирск пр. Карла Маркса 1

Выдано в печать 5 VIII 1988 г.
Заказ Г-2163 Тираж 250

Альбом V

Типовой проект 503-1-67.87

Обозначение	Наименование	Стр.	Примечание
ТП-503-1-67.87-И-001	Содержание альбома	2-3	
ТП-"-И-002	Техническое описание к изготовлению металлических изделий	4	
ТП-"-И-003	Техническое описание к изготовлению сборных железобетонных изделий	4	
ТП-"-И-004	Фермы	5	
ТП-"-И-005	Колонны	6	
ТП-"-И-006	Колонны	7	
ТП-"-И-006СБ	Колонны. Сборочный чертеж	8-9	
ТП-"-И-007	Колонны	10	
ТП-"-И-007ВР	Колонны. Ведомость расхода стали	11	
ТП-"-И-007СБ	Колонны. Сборочный чертеж	12-13	
ТП-"-И-008	Панели стеновые	14	
ТП-"-И-009	Панели стеновые	15	
ТП-"-И-009СБ	Панели стеновые. Сборочный чертеж	16	
ТП-"-И-010	Панель стеновая 5ПСД30.30.3,5-П-2а	17	
ТП-"-И-011	Панель стеновая 1ПСД30.30.3,5-П-2а	18	
ТП-"-И-012	Плита перекрытия ПК30.15-12,5Та	18	
ТП-"-И-013	Плиты перекрытия	19	
ТП-"-И-014	Плиты покрытия	20	
ТП-"-И-014СБ	Плиты покрытия. Сборочный чертеж	21	
ТП-"-И-015	Плиты покрытия	22	
ТП-"-И-016	Плиты покрытия	23	
ТП-"-И-017	Плита П13д-11Б	24	
ТП-"-И-018	Плиты канальные	25	

Обозначение	Наименование	Стр	Примечание
ТП-503-1-67.87-И-019	Стакан СБ14Б-1-а	26	
ТП-"-И-020	Стакан СБ10Б-1-а	27	
ТП-"-И-021	Стакан СБ7Б-1-а	28	
ТП-"-И-022	Стакан СБ4Б-1-а	29	
ТП-"-И-023	Перемычка 4ПБ44-8а	30	
ТП-"-И-024	Перемычка 3ПБ34-4а	30	
ТП-"-И-025	Балка Б1	31	
ТП-"-И-026	Жалюзийная решетка ж.р.1	32	
ТП-"-И-026СБ	Жалюзийная решетка ж.р.1 Сборочный чертеж	33	
ТП-"-И-027	Жалюзийная решетка ж.р.2	34	
ТП-"-И-028	Балка ВМ1	35	
ТП-"-И-029	Решетка Р1	35	
ТП-"-И-030	Решетка Р2	36	
ТП-"-И-031	Решетка Р3	36	
ТП-"-И-032	Решетки Р4, Р5	37	
ТП-"-И-033	Съемные щиты Щ1, Щ2	38	
ТП-"-И-034	Съемные щиты Щ3, Щ4	39	
ТП-"-И-035	Щит стальной ЩС1	40	
ТП-"-И-036	Ограждение ОГ1	40	

ГИП	Наименфинов		01.87
Нач. отд.	Зильбертов		01.87
Гл. констр.	Чупакин		01.87
Рук. бриг.	Петова		01.87
Вед. инж.	Чушкина		01.87
Н. контр.	Талмачева		01.87

ТП-503-1-67.87 -И-001

Содержание альбома

Стадия	Лист	Листов
РП	1	2

ГИПРОПРОМСЕЛЬСТРОЙ г. Саратов

Инв. № подл. | Подпись и дата | Взам. инв. №

Альбом V

Типовой проект 503-1-67.87

Обозначение	Наименование	Стр	Примечание
ТП - 503-1-67.87-037	Изделие закладное МН1	41	
ТП - " -038	Изделие закладное МН2	41	
ТП - " -039	Изделие закладное МН3	42	
ТП - " -040	Изделие закладное МН4	42	
ТП - " -041	Изделие закладное МН5	43	
ТП - " -042	Изделие закладное МН6	43	
ТП - " -043	Изделие закладное МН7	44	
ТП - " -044	Изделие закладное МН8	44	
ТП - " -045	Изделие закладное МН9	46	
ТП - " -046	Изделие закладное МН10	45	
ТП - " -047	Изделие закладное МН11	46	
ТП - " -048	Изделие закладное МН12	46	
ТП - " -049	Изделие соединительное МС1	47	
ТП - " -050	Изделие соединительное МС2	47	
ТП - " -051	Изделие соединительное МС3	48	
ТП - " -052	Изделие соединительное МС4	48	
ТП - " -053	Каркасы плоские КР1 ÷ КР4	49	
ТП - " -054	Сетки арматурные С1; С2	50	
ТП - " -055	Сетки арматурные С3; С4	51	
ТП - " -056	Сетка арматурная С5	52	
ТП - " -057	Сетка арматурная С6	52	
ТП - " -058	Сетка арматурная С7	53	
ТП - " -059	Сетка арматурная С8	53	

Альбом V

Типовой проект 503-1-67.87

1. Изготовление и приемка арматурных и закладных изделий осуществляется в соответствии с требованиями нормативных и инструктивных документов:

а) главы СНиП 2.03.01-84 „Бетонные и железобетонные конструкции";

б) ГОСТ 10922-75 „Арматурные изделия и закладные детали сварные для железобетонных конструкций. Технические требования и методы испытания";

в) ГОСТ 14098-85 „Соединения сварные арматуры железобетонных изделий и конструкций. Контактная и ванная сварка. Основные типы и конструктивные элементы";

г) ГОСТ 14098-85 „Соединения сварные элементов закладных деталей сборных железобетонных конструкций. Контактная и автоматическая сварка плавлением. Основные типы и конструктивные элементы";

д) СН 393-73 „Инструкция по сварке соединений арматуры и закладных деталей железобетонных конструкций".

2. Арматурные изделия следует выполнять при помощи контактной точечной сварки.

3. Приварка арматурных стержней к пластинам предусмотрена втавр дуговой сваркой под слоем флюса на сварочных автоматах в соответствии с ГОСТ 14098-85 и СН 393-78.

4. Материал прокатной стали закладных и соединительных изделий принят ВСт3кп2 и должен отвечать условиям свариваемости по ГОСТ 380-71*.

Инв. № подл. | Подпись и дата | Взамен инв. №

ГИП	Наймеданов		05.87
Нач. отд.	Зильбертов		07.87
Гл. констр.	Чупахин		07.87
Рук. гр.	Пегова		07.87
Инж.	Кандинская		07.87
Н. контр.	Толмачева		07.87

ТП-503-1-67.87 -И-002

Техническое описание к изготовлению металлических изделий

Стадия	Лист	Листов
РП	—	1

ГИПРОПРОМСЕЛЬСТРОЙ г. Саратов

Копировал

Формат А4

Альбом V

Типовой проект 503-1-67.87

1. При изготовлении сборных железобетонных изделий должно быть обеспечено проектное положение арматуры. Отклонения от нормальной толщины защитного слоя бетона в мм не должны превышать: при толщине защитного слоя
10 мм — +3,
15 мм ±3.

2. Размеры, непрямолинейность, толщина защитного слоя бетона; а также качество поверхностей и внешний вид изделий проверяются по ГОСТ 13015.3-81.

3. Для подъема и монтажа балок, предусмотрены монтажные петли, которые должны изготавливаться из арматурной стали в соответствии с требованиями ГОСТ 13015.3-81. На верхней грани балки несмываемой краской должна быть нанесена буква „В".

4. Поставка сборных железобетонных изделий потребителю производится по достижении бетоном отпускной прочности, величина которой устанавливается по ГОСТ 13015.3-81 и должна быть не менее 70% проектной марки.

Инв. № подл. | Подпись и дата | Взамен инв. №

ГИП	Наймеданов		05.87
Нач. отд.	Зильбертов		07.87
Гл. констр.	Чупахин		07.87
Рук. гр.	Пегова		07.87
Инж.	Кандинская		07.87
Н. контр.	Толмачева		07.87

ТП-503-1-67.87 -И-003

Техническое описание к изготовлению сборных железобетонных изделий

Стадия	Лист	Листов
РП	—	1

ГИПРОПРОМСЕЛЬСТРОЙ г. Саратов

Копировал Евстегнеева

Формат А4

Типовой проект 503-1-67.87 Альбом V

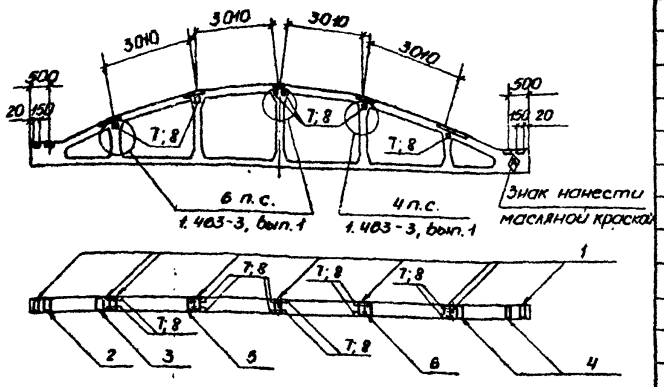

Формат	Зона	Поз.	Обозначение	Наименование	Кол. на исполн. И-004 —	01	02	03	04	Примечание
				Документация						
			1.463-3, вып. II	Пояснительная записка	X	X	X	X	X	
				Сборочные единицы						
			1.463-3, вып II	ферма ФБ18III-7АIV	1	1	1	1	1	
				Изделия закладные						
		1	1.463-3, вып. III	М4	9	9	9	9	9	3,7 кг
		2	1.463-3, вып. III	М4	—	1	—	—	1	3,7 кг
		3	1.463-3, вып. III	М4	—	1	1	—	1	3,7 кг
		4	1.463-3, вып. III	М4	—	2	2	2	2	3,7 кг
		5	1.463-3, вып. III	М4	—	—	1	—	—	3,7 кг
		6	1.463-3, вып. III	М4	—	—	—	1	—	3,7 кг
		7	1.463-3, вып III	М5	—	—	—	—	12	3,2 кг
		8	1.463-3, вып. I	А2	—	—	—	—	12	3,6 кг

Обозначение	Марка
ТП — —И—004	ФБ 18 III - 7АIV - а
-01	ФБ 18 III - 7АIV - б
-02	ФБ 18 III - 7АIV - в
-03	ФБ 18 III - 7АIV - г
-04	ФБ 18 III - 7АIV - д

Ведомость расхода стали на ферму, кг

Марка элемента	Изделия арматурные: Арматура класса АIII ГОСТ 5781-82* ф12		Итого	Всего	Прокат марки ВСт 3 кп 2 ГОСТ 14637-79 S6	S8		Итого	ГОСТ 8510-86 (140×90×8)		Итого	Всего	Общий расход
ФБ18III-7АIV-а	4,5		4,5	4,5	—	28,8		28,8	—		—	28,8	33,3
ФБ18III-7АIV-б	6,5		6,5	6,5	—	41,6		41,6	—		—	41,6	48,1
ФБ18III-7АIV-в	6,5		6,5	6,5	—	41,6		41,6	—		—	41,6	48,1
ФБ18III-7АIV-г	6,0		6,0	6,0	—	38,4		38,4	—		—	38,4	44,4
ФБ18III-7АIV-д	12,5		12,5	12,5	9,6	74,0		83,6	33,6		33,6	117,2	129,7

ГИП	Нажметдинов	[signature]	08.87
Нач. отд.	Зильбертов	[signature]	08.87
Гл. констр.	Чупахин	[signature]	08.87
Рук. гр.	Пегова	[signature]	08.87
Вед. инж.	Чушкина	[signature]	08.87
Н. контр.	Толмачева	[signature]	08.87

ТП - 503-1-67.87 -И-004

Фермы

Стадия	Масса	Масштаб
РП	-	-

Лист | Листов 1

ГИПРОПРОМСЕЛЬСТРОЙ г. Саратов

Формат А3

Копировал: [signature]

Инв. № подл. | Подпись и дата | Взамен инв. №

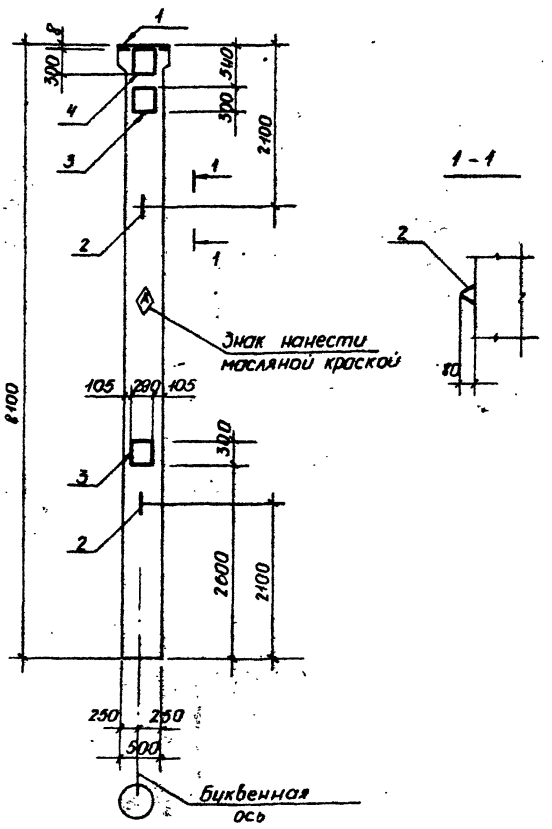

Формат	Зона	Поз	Обозначение	Наименование	Кол. на исполн. -И-005 —	01	02	Примечание
				Документация				
			1.423.1-7, вып. 1	Пояснительная записка				
				Сборочные единицы				
			1.423.1-7, вып. 1	Колонна 12К81-2АV̄М5	1	1	1	
				Изделия закладные				
		1	1.423.1-7, вып. 2	МН 15	1	1	1	16,5кг
		2	3.400-7	М18-250	2	2	2	2,1кг
		3	1.423.1-7, вып. 2	МН 41	—	2	—	7,6кг
		4	1.423.1-7, вып. 2	МН 41	-	-	1	7,6 кг

Ведомость расхода стали на колонну, кг

Марка элемента	Изделия закладные													Общий расход
	Арматура класса							Всего	Прокат марки				Всего	
	А I				А III				Вст3кп2					
	ГОСТ 5781-82*				ГОСТ 5781-82*				ГОСТ 82-70*					
	Ф6	Ф18		Итого	Ф12		Итого		-8×390	-8×300		Итого		
12К81-2АV̄М5-а	—	4,1		4,1	2,1		2,1	6,2	14,4	—		14,4	14,4	20,6
12К81-2АV̄М5-б	0,2	4,1		4,3	6,1		6,1	10,4	14,4	11,0		25,4	25,4	35,8
12К81-2АV̄М5-в	0,1	4,1		4,2	4,1		4,1	8,3	14,4	5,5		19,9	19,9	28,2

Обозначение	Марка
ТП -И-005	12К81-2АV̄М5-а
-01	12К81-2АV̄М5-б
-02	12К81-2АV̄М5-в

ГИП	Нажмединов		07.87
Нач отд	Зильбертов		07.87
Гл конст	Чупахин		07.87
Рук. гр.	Пегова		07.87
Вед. инж	Чушкина		06.87
Н контр	Толмачева		07.87

ТП-503-1-67.87 -И-005

Колонны

Стадия	Масса	Масштаб
РП	-	1:50 1:20

Лист | Листов 1

ГИПРОПРОМСЕЛЬСТРОЙ

Альбом V

Типовой проект 503-1-67.87

Инв № подл | Подпись и дата | Взамен инв

Альбом V

Типовой проект 503-1-67.87

Формат	Зона	Поз.	Обозначение	Наименование	Кол. на испол. -И.-006 –	01	02	03	04		Примечание
				Документация							
			1.423.1-7, вып.1	Пояснительная записка							
А3			ТП – –И-006СБ	Сборочный чертеж							
				Сборочные единицы							
			1.423.1-7, вып. 1	Колонна 3К81-3АVМ5	1	1	1	1	1		
				Изделия закладные							
		1	1.423.1-7, вып. 2	МН 2	1	1	1	1	1		7,2 кг
		2	3.400-7	М16-200	2	2	2	2	2		1,4 кг
		3	1.423.1-7, вып. 2	МН 41	5	5	3	4	5		7,6 кг
		4	1.423,1-7, вып. 2	МН 42	3	3	6	6	10		0,7 кг
		5	1.400-15, вып. 1	МН 210-5	–	–	–	–	1		9,1кг

Ведомость расхода стали на колонну, кг

Марка элемента	Изделия закладные																	Общий расход
	Арматура класса								Всего	Прокат марки							Всего	
	A I				A III					ВСт3кп2								
	ГОСТ 5781-82*				ГОСТ 5781-82*					ГОСТ 103-76*					ГОСТ 82-70*			
	ф6	ф16		Итого	ф10	ф12		Итого		-8х60	-10х150	-14х190		Итого	-8х300		Итого	
3К81-3АVМ5-а	0,5	2,8		3,3	0,9	11,2		12,1	15,4	1,2	–	6,0		7,2	27,5		27,5	34,7	50,1
3К81-3АVМ5-б	0,5	2,8		3,3	0,9	11,2		12,1	15,4	1,2	–	6,0		7,2	27,5		27,5	34,7	50,1
3К81-3АVМ5-в	0,3	2,8		3,1	1,8	7,2		9,0	12,1	2,4	–	6,0		8,4	16,5		16,5	24,9	37,0
3К81-3АVМ5-г	0,4	2,8		3,2	1,8	9,2		11,0	14,2	2,4	–	6,0		8,4	22,0		22,0	30,4	44,6
3К81-3АVМ5-д	0,5	2,8		3,3	3,0	13,3		16,3	19,6	4,0	7,0	6,0		17,0	27,5		27,5	44,5	64,1

ГИП	Ижметдинов		08.87
Нач.отд	Зильбертов		08.87
Гл.констр	Чупахин		07.87
Рук.бриг	Легова		07.87
Вед.инж	Чушкина		06.87
Н.контр	Голмачева		07.87

ТП – 503-1-67.87 –И-006

Колонны

Стадия	Лист	Листов
РП		1

ГИПРОПРОМСЕЛЬСТРОЙ г. Саратов

Копировал

Формат А3

Инв.№ подл. | Подпись и дата | Взам.инв.№

Альбом V

Типовой проект 503-1-67.87

Рис. 1

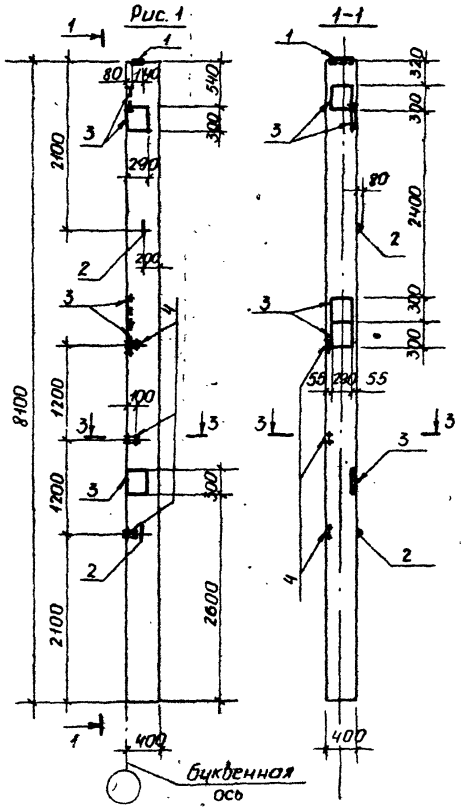

Рис. 2

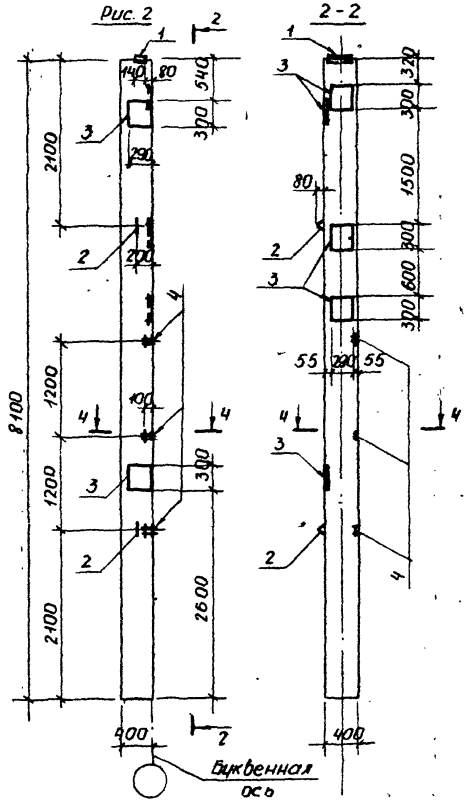

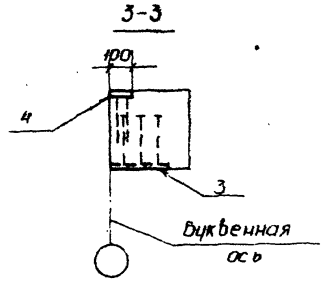

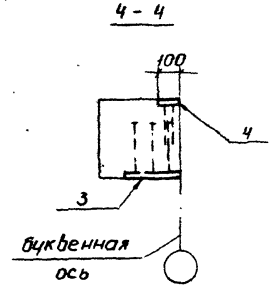

Обозначение	Марка	Рис
ТП -И-008	3К 81-3АV М5-а	1
-01	3К 81-3АV М5-б	2

ГИП	Нажегдина		08.87
Нач.отд	Зильбертов		08.87
Гл.констр	Чупахин		07.87
Рук.гр.	Пегова		07.87
Вед.инж	Чушкина		07.87
Н.контр.	Талмачева		07.87

ТП - 503-1-67.87 -И-008 СБ

Колонны
Сборочный чертеж

Стадия	Масса	Масштаб
РП	-	1:50 1:20
Лист 1	Листов 2	

ГИПРОПРОМСЕЛЬСТРОЙ
г Саратов

Копировал

Формат А3

Инв.№ подл. | Подпись и дата | Взам. инв.№

Альбом V

Типовой проект 503-1-67.87

Рис. 3

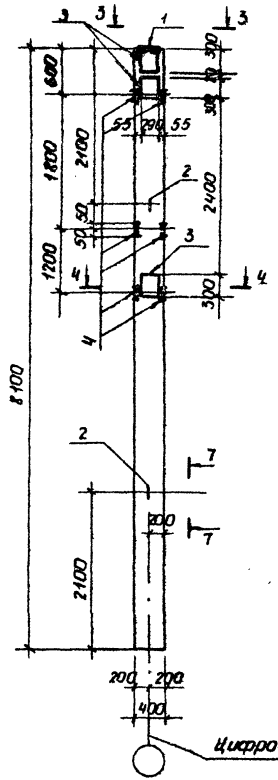

Рис. 4

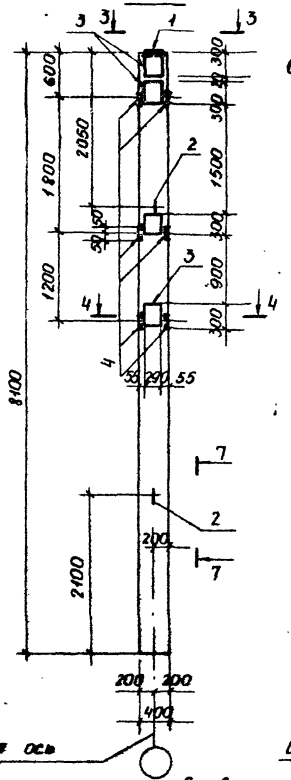

Рис. 5

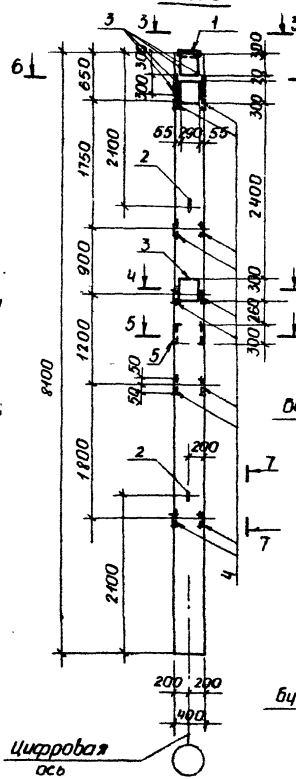

3 - 3

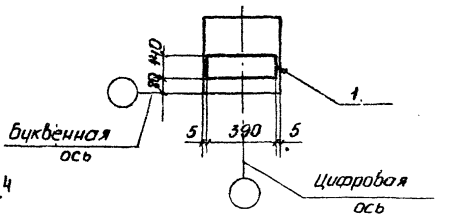

4 - 4

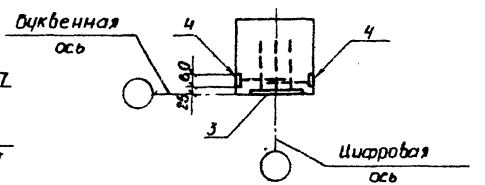

5 - 5

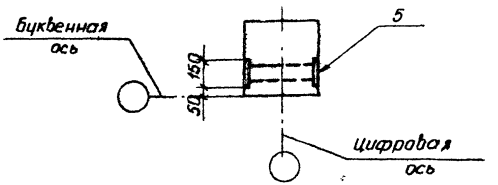

6 - 6

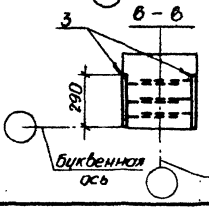

7 - 7

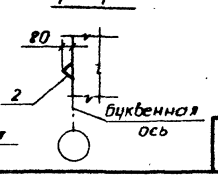

Обозначение	Марка	Рис
ТП - 006 - 02	3К81-3АV М5-б	3
-03	3К81-3АV М5-г	4
-04	3К81-3АV М5-д	5

Инв.№ подл. | Подпись и дата | Взам. инв.№

ТП - 503-1-67.87 - И - 006 СБ

Лист 2

Копировал: Мам

Формат А3

Типовой проект 503-1-67.87 Альбом V

Формат	Зона	Поз.	Обозначение	Наименование	Кол. на испл. -И-007									Примечание
					—	01	02	03	04	05	06	07	08	
				Документация										
			1.427.1-5, вып.1	Пояснительная записка										
А3			ТП- -И-007СБ	Сборочный чертеж										
А3			ТП- -И-007ВРс	Ведомость расхода стали										
				Сборочные единицы										
				Колонны										
			1.427.1-5, вып.1	КФ97-3АV	1	1	1	1	—	—	—	1	—	
			1.427.1-5, вып.1	КФ81-1АV	—	—	—	—	1	—	1	—	—	
			1.427.1-5, вып.1	КФ87-1АV	—	—	—	—	—	1	—	—	—	
			1.427.1-5, вып.1	КФ73-1АV	—	—	—	—	—	—	—	—	1	
				Изделия закладные										
		1	1.427.1-5, вып.2	МН2	1	1	1	1	—	—	—	—	—	4,7кг
		2	3.400-7	М12-150	2	2	2	2	2	2	2	2	2	0,6кг
		3	1.427.1-5, вып.2	МН1	1	1	1	1	1	—	—	—	2	9,8кг
		4	1.427.1-5, вып.2	МН8	1	1	1	1	1	1	1	1	1	4,0кг
		5	1.427.1-5, вып.2	МН17	14	8	10	10	6	—	—	—	—	1,0кг
		6	1.427.1-5, вып.2	МН16	—	1	2	2	2	—	—	—	—	7,3кг
		7	1.427.1-5, вып.2	МН10	—	—	—	—	—	1	—	—	—	8,2кг
		8	1.423.1-5, вып.2	МН11	—	—	—	—	—	—	1	1	—	3,2кг

Инв.№ подл. | Подпись и дата | Взам.инв.№

ГИП	Нажметдинов		05.87
Нач.отд.	Зильберглов		05.87
Гл.констр.	Чупакин		05.87
Рук.бриг.	Петова		05.87
Вед.инж.	Чушкина		06.87
Н.контр.	Толмачева		05.87

ТП- 503-1-67.87 -И-007

Колонны

Стадия	Лист	Листов
РП		1

ГИПРОПРОМЭЛЕКТРОМОНТАЖ г.Саратов

Копировал Леденева Формат А3

Марка элемента	Изделия закладные, кг																		Общий расход кг
	Арматура класса								всего	Прокат марки								всего	
	AI				AIII					ВСт3кп2-1									
	ГОСТ 5781-82*				ГОСТ 5781-82*					ГОСТ 14637-79					ГОСТ 8509-86				
	ф6	ф12		Итого	ф10	ф12	ф14		Итого										
КФ97-3АV-а	—	1,3		1,3	8,9	1,3	—		10,2	11,5	17,5	—			17,5	L90х6 2,8		2,8	20,3	31,8
КФ97-3АV-б	0,1	1,3		1,4	6,5	1,3	2,4		10,2	11,6	13,9	4,8			18,7	2,8		2,8	21,5	33,1
КФ97-3АV-в	0,2	1,3		1,5	7,3	1,3	4,8		13,4	14,9	15,1	9,6			24,7	2,8		2,8	27,5	42,4
КФ97-3АV-г	0,2	1,3		1,5	7,3	1,3	4,8		13,4	14,9	15,1	9,6			24,7	2,8		2,8	27,5	42,4
КФ81-1АV-а	0,2	1,3		1,5	5,7	—	4,8		10,5	12,0	9,3	9,6			18,9	2,8		2,8	21,7	33,7
КФ87-1АV-а	—	1,3		1,3	1,2	1,8	—		3,0	4,3	6,4	—			6,4	2,8		2,8	9,2	13,5
КФ81-1АV-б	—	1,3		1,3	1,8	—	—		1,8	3,1	2,6	—			2,6	2,8		2,8	5,4	8,5
КФ97-3АV-д	—	1,3		1,3	1,8	—	—		1,8	3,1	2,6	—			2,6	2,8		2,8	5,4	8,5
КФ73-1АV-а	—	1,3		1,3	5,4	—	—		5,4	6,7	11,4	—			11,4	2,8		2,8	14,2	20,9

Инв.№ подл. | Подпись и дата | Взам.инв.№

ГИП	Нажметдинов		08.87
Нач.отд	Зильбертов		07.87
Гл.констр	Чупахин		07.87
Рук.бриг	Пегова		07.87
Вед.инж.	Чушкина		07.87
Н.контр	Толмачева		07.87

ТП-503-1-67.87 -И-007 ВРС

Колонны. Ведомость расхода стали.

Стадия	Лист	Листов
РП		1

ГИПРОПРОМСЕЛЬСТРОЙ г. Саратов

Копировал: Мам

Формат А3

Альбом V

Типовой проект 503-1-67.87

Рис. 1

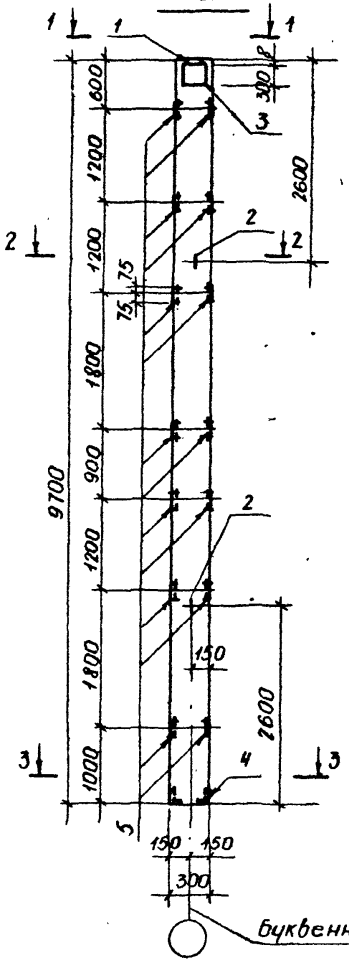

Рис. 2

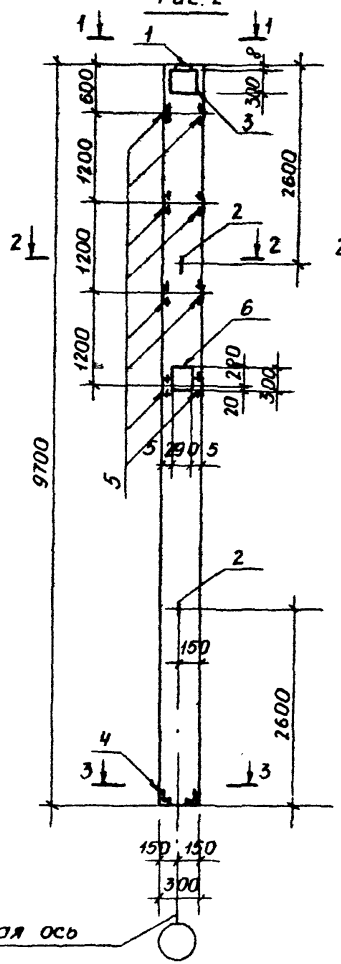

Рис. 3

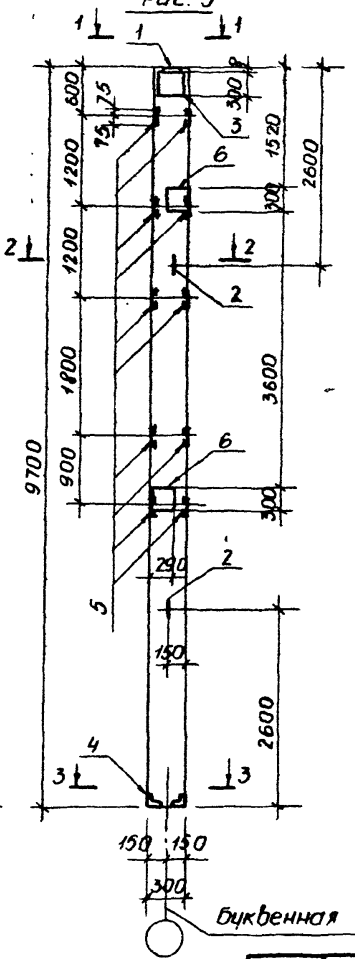

Рис. 4

остальное см. рис. 3

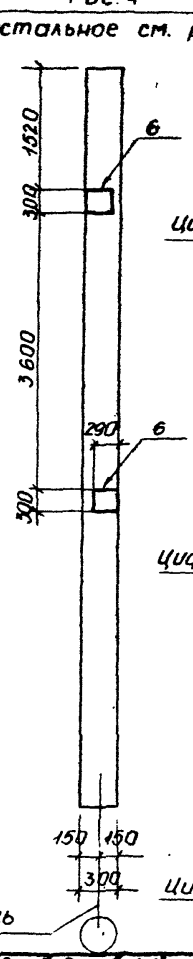

1 – 1

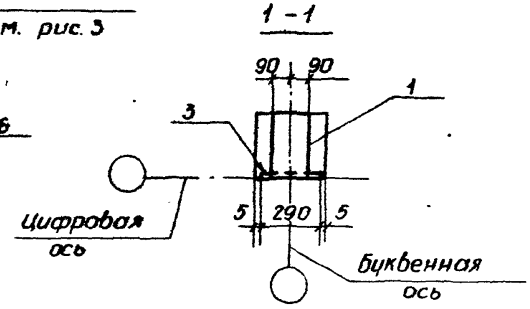

2 – 2

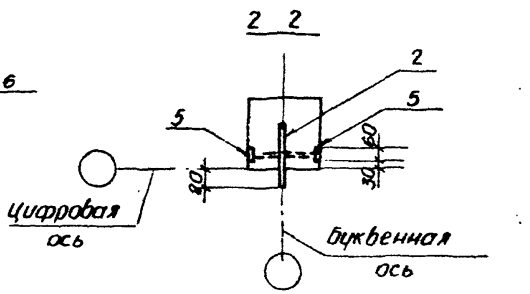

3 – 3

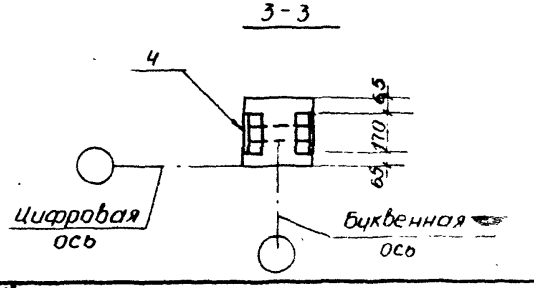

Обозначение	Марка	Рис.
ГП – –И –007	КФ 97 – 3АV – а	1
–01	КФ 97 – 3АV – б	2
–02	КФ 97 – 3АV – в	3
–03	КФ 97 – 3АV – 2	4

ГИП	Нажметдинов		08.11
Нач.отд	Зильбертов		08.11
Гл.констр	Чупахин		08.11
Рук.гр.	Пегова		08.11
Вед.инж.	Чушкина		08.11
Н.контр	Толмачева		08.11

ТП – 503-1-67.87 –И –007СБ

Колонны. Сборочный чертеж.

Стадия	Масса	Масштаб
РП	–	–
Лист 1	Листов 2	

ГИПРОПРОМСЕЛЬСТРОЙ г. Саратов

Инв. № подл. | Подпись и дата | Взам. инв. №

Копировал: Ма.

Формат А3

Альбом V

Типовой проект 503-1-67.87

Рис. 5

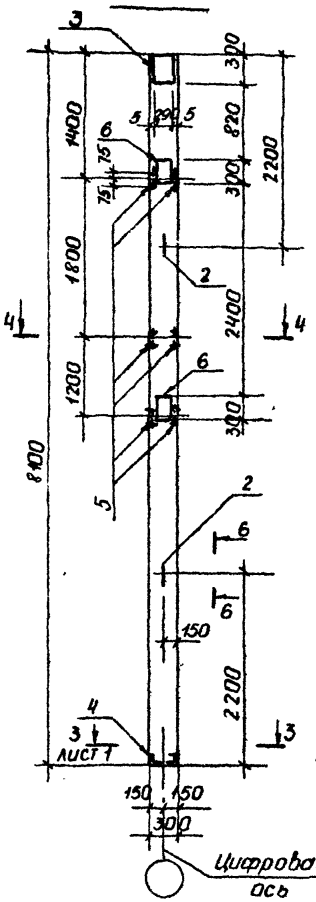

Рис. 6

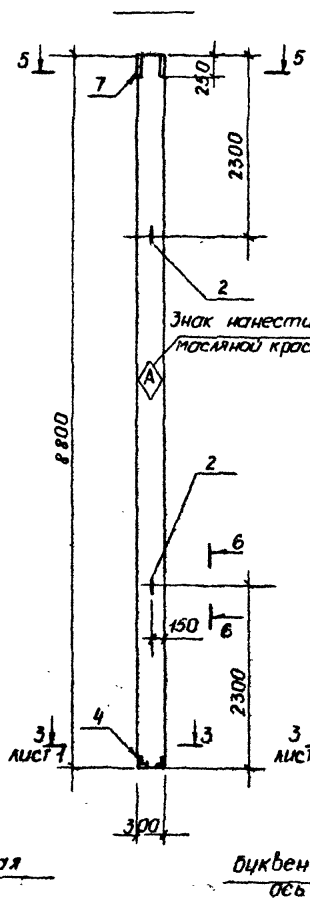

Рис. 7

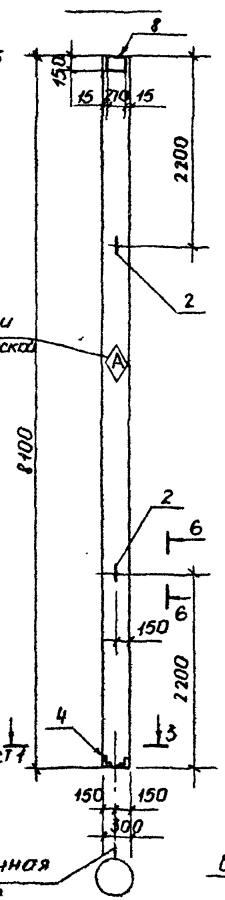

Рис 8

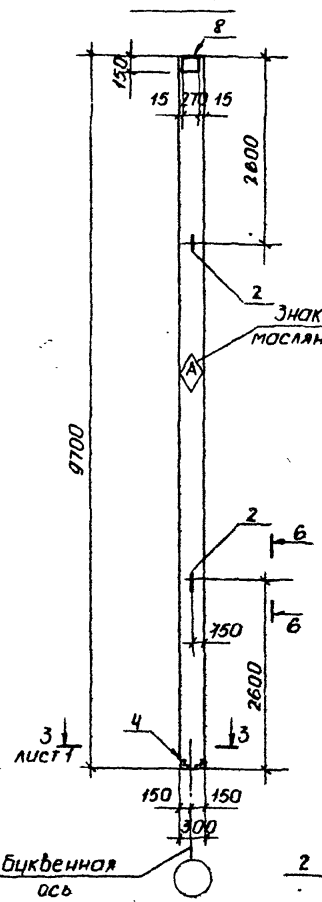

Рис 9

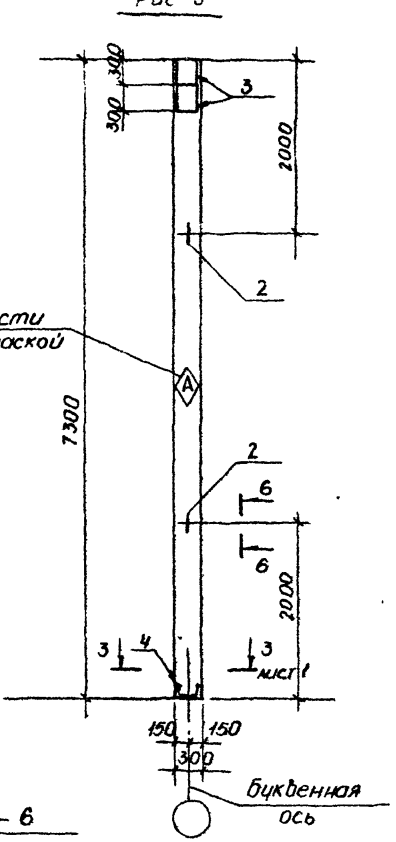

Обозначение	Марка	Рис.
ТП -И-007-04	КФ 81-1АV-а	5
-05	КФ 87-1АV-а	6
-06	КФ 81-1АV-б	7
-07	КФ 97-3АV-д	8
-08	КФ 73-1АV-а	9

4 – 4

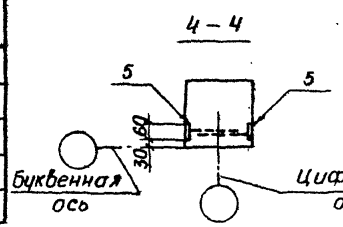

5 – 5

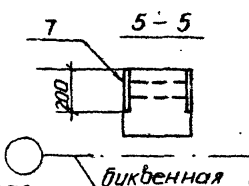

6 – 6

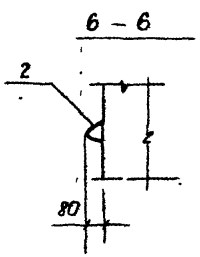

Инв. № подл. | Подпись и дата | Взам. инв. №

ТП – 503-1-67.87 – И – 007СБ

Лист 2

Копировал: Мам

Формат А3

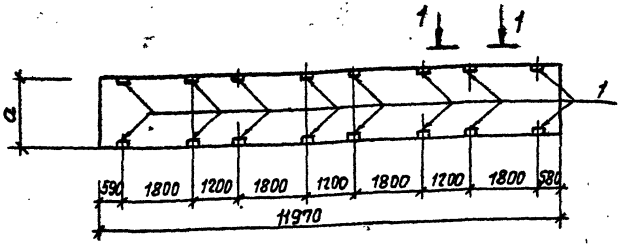

Формат	Зона	Поз.	Обозначение	Наименование	Кол. на исполнение -И-008 —	01	02	Примечание
				Документация				
			1.432.1-18, вып.1	Пояснительная записка	X	X	X	
				Сборочные единицы				
				Панели				
			1.432.1-18, вып.1	ПС120.18.25-3П-2	1	—	—	
			1.432.1-18, вып.1	ПС120.12.25-3П-2	—	1	—	
			1.432,1-18, вып.1	ПС120.9.25-3П-2	—	—	1	
				Детали закладные				
		1	1.432.1-18, вып.2	М2	16	16	16	1,7кг

Обозначение	Марка	Размер, мм a
ТП- -И-008	ПС120.18.25-3П-2-а	1750
-01	ПС120.12.25-3П-2-а	1180
-02	ПС120.9.25-3П-2-а	880

1-1

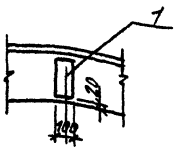

В типовых панелях ПС120.18.25-3П-2, ПС120.12.25-3П-2, ПС120.9.25-3П-2 по серии 1.432.1-18, вып.1 - исключить закладные детали М2 (поз.3) - шт. 14

Ведомость расхода стали на панель, кг

Марка элемента	Изделия закладные: Арматура класса А-II ГОСТ 5781-82* Ф10		Итого	Прокат марки В Ст 3кп2 ГОСТ 380-71* S8		Итого	Всего	Общий расход
ПС120.18.25-3П-2-а	5,76	-	5,76	21,1	-	21,1	26,86	26,86
ПС120.12.25-3П-2-а	5,76	-	5,76	21,1	-	21,1	26,86	26,86
ПС120.9.25-3П-2а	5,76	-	5,76	21,1	-	21,1	26,86	26,86

ГИП	Нажметдинов		08.87
Нач.отд.	Зильбертов		08.87
Гл.констр.	Чупахин		08.87
Рук.груп.	Легова		08.87
Вед.инж.	Чушкина		07.87
Инж.	Кандинская		07.87
Н.контр.	Толмачева		07.87

ТП-503-1-67.87 -И-008

Панели стеновые

Стадия	Масса	Масштаб
РП		—

Лист | Листов 1

ГИПРОПРОМСЕЛЬСТРОЙ г. Саратов

Копировал Ладанова Л. Формат А3

Альбом V

Типовой проект 503-1-67.87

Инв.№ подл. | Подпись и дата | Взам.инв.№

Альбом V

Типовой проект 503-1-67.87

Формат	Зона	Поз.	Обозначение	Наименование	Кол-во на исполн. -И-009							Примечание
					—	01	02	03	04	05	06	
				Документация								
			1.030.1-1, вып.1-1	Пояснительная записка								
А3			ТП- -И-009СБ	Сборочный чертеж								
				Сборочные единицы								
				Панели:								
			1.030.1-1, вып.1-1	ПС60.12.2,5-3Л-31	—	1	—	—	—	—	—	
			1.030.1-1, вып.1-1	ПС63.12.2,5-3.Л-2-33	—	—	1	—	—	—	—	
			1.030.1-1, вып.1-1	ПС60.9.2,5-2.Л-47	—	—	—	1	—	—	—	
			1.030.1-1, вып.1-1	ПС60.9.2,5-2.Л-38	—	—	—	—	1	—	—	
			1.030.1-1, вып.1-1	2ПС15.18.2,5-Л-58	—	—	—	—	—	1	—	
			1.030.1-1, вып.1-1	2ПС15.12.2,5-Л-58	—	—	—	—	—	—	1	
			1.030.1-1, вып.1-1	ПС60.12.2,5-3.Л-32	1	—	—	—	—	—	—	
				Закладные детали:								
		1	1.030.1-1, вып.1-3	М9	2	4	—	—	—	—	—	1,38кг
		2	1.030.1-1, вып.1-3	М5	5	—	5	—	—	—	—	7,38кг
		3	1.030.1-1, вып.1-3	М6	—	—	—	2	2	—	—	2,76кг
		4	1.030.1-1, вып.1-3	М2	—	—	—	—	—	2	2	2,14кг

Ведомость расхода стали на панель, кг

Марка элемента	Изделия закладные										Общий расход
	Арматура класса А-III ГОСТ 5781-82		Всего	Прокат марки ВСт3кп2						Всего	
				ГОСТ 8509-86		ГОСТ 19903-74*					
	ф10	Итого		Ст3кп2	Итого	S6	S8	S10	S12	Итого	
ПС60.12.2.5-3.Л-32-а	2,96	2,96	2,96	—	—	—	2,0	15,8	18,95	36,75	36,75	39,71
ПС60.12.2.5-3.Л-31-а	1,52	1,52	1,52	—	—	—	4,0	—	—	4,0	4,0	5,52
ПС63.12.2.5-3.Л-2-33-а	2,2	2,2	2,2	—	—	—	—	15,8	18,95	34,75	34,75	36,95
ПС60.9.2.5-2.Л-47-а	4,24	4,24	4,24	—	—	—	1,28	—	—	1,28	1,28	5,52
ПС60.9.2.5-2.Л-38-а	4,24	4,24	4,24	—	—	—	1,28	—	—	1,28	1,28	5,52
2ПС15.18.2.5-Л-58-а	0,40	0,40	0,40	2,74	2,74	1,12	—	—	—	1,12	3,86	4,26
2ПС15.12.2.5-Л-58-а	0,40	0,40	0,40	2,74	2,74	1,12	—	—	—	1,12	3,86	4,26

ГИП	Наметдинов	
Нач.отд.	Зильбертов	
Гл.констр.	Чупахин	
Рук.гр.	Петова	
Вед.инж.	Чушкина	
Инж.	Кандинская	
Н.контр.	Толмачева	

ТП- 503-1-67.87 -И-009

Панели стеновые

Стадия	Лист	Листов
РП	1	

ГИПРОПРОМСЕЛЬСТРОЙ г. Саратов

Копировал: Леденева

Формат А3

Инв.№ подл. | Подпись и дата | Взам. инв.№

Типовой проект 503-1-67.87 Альбом V

Инв.№ подл. | Подпись и дата | Взам.инв.№

Рис. 1

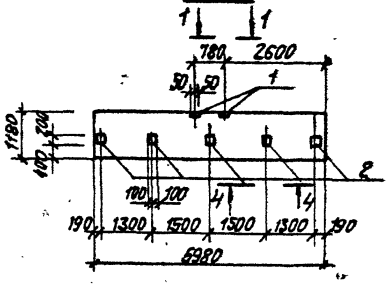

Рис. 2

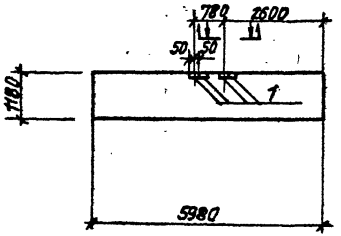

Рис. 3

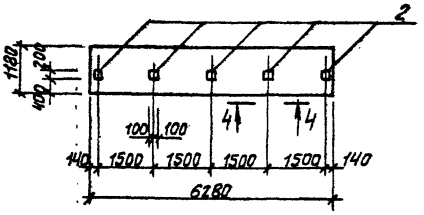

Рис. 4

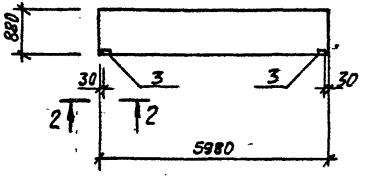

Рис. 5

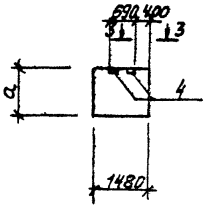

1-1

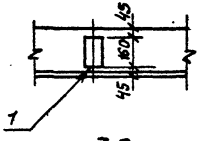

2-2

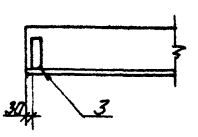

3-3

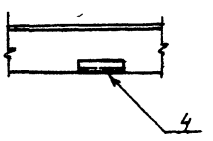

4-4

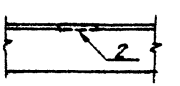

Обозначение	Марка	Рис.	Размер, мм a
ТП -И-009	ПС60.12.2,5-3.Л-32-а	1	—
-01	ПС60.12.2,5-3.Л-31-а	2	—
-02	ПС63.12.2,5-3.Л-2-33-а	3	—
-03	ПС60.9.2,5-2.Л-47-а	4	—
-04	ПС60.9.2,5-2.Л-38-а	4	—
-05	2ПС15.18.2,5-Л-58-а	5	1780
-06	2ПС15.12.2,5-Л-58-а	5	1180

ГИП	Жантемдинов		06.87
Нач.отд.	Зильбертов		06.87
Гл.констр.	Чупахин		06.87
Рук.гр.	Петова		06.87
Вед.инж.	Чушкина		06.87
Инж.	Кандинская		06.87
Н.контр.	Томачева		06.87

ТП-503-1-67.87 -И-009СБ

Панели стеновые. Сборочный чертеж

Стадия	Масса	Масштаб
РП	—	—
Лист	Листов 1	

ГИПРОПРОМСЕЛЬСТРОЙ г. Саратов

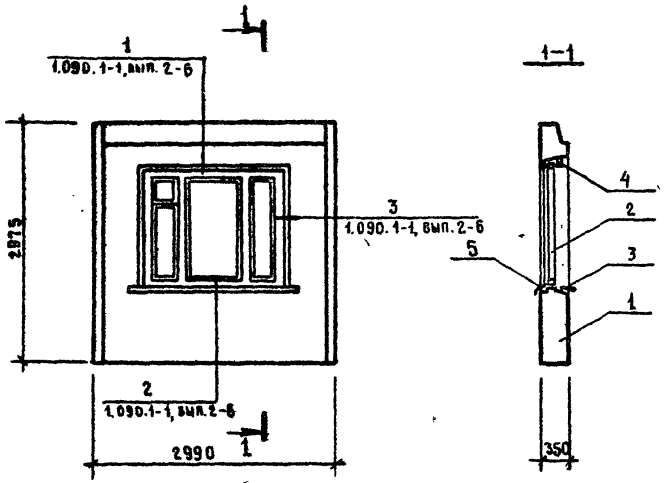

Вид панели для с внутренней стороны

Формат	Зона	Поз.	Обозначение	Наименование	Кол	Примечание
				Документация		
			1.090.1-1, вып. 2-6	Пояснительная записка		
				Сборочные единицы		
		1	1.090.1-1, вып. 2-6	Панель 5ПС030.30.3,5-П-2	1	
		2	ГОСТ 11214-86	Оконный блок ОС15-18	1	
		3	ГОСТ 26919-86	Доска подоконная		
				ПОО 19.20-1	1	
				Материалы		
		4	ГОСТ 8242-75	Наличник тип 1		
				сечением 44х13	4,8	м
БЧ		5		слив		
				Лист $\frac{50,8\times600\times2000\ ГОСТ19903-74}{Ст\,К\text{-}1\ :\ ОСТ14\text{-}11\text{-}196\text{-}86}$	1	1,2 кг

ГИП	Нигметдинов		07.87
Нач. отд.	Зильбертов		07.87
Гл. констр.	Чупахин		07.87
Рук. бриг.	Петова		07.87
Инж.	Крячко		06.87
Н. контр.	Томачева		07.87

ТП-503-1-67.87 - И-010

Панель стеновая 5ПС030.30.3,5-П-2а

Стадия	Масса	Масштаб
РП	—	1:50
Лист	Листов 1	

ГИПРОПРОМСЕЛЬСТРОЙ г. Саратов

Копировал Евстегнеева

Формат А3

Инв. № подл. | Подпись и дата | Взам. инв. №

Типовой проект 503-1-67.87 Альбом V

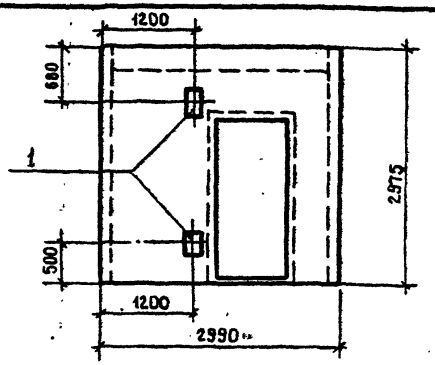

Формат	Зона	Поз.	Обозначение	Наименование	Кол.	Примечание
				Документация		
			1.090.1-1, вып. 2-6	Пояснительная записка		
				Сборочные единицы		
			1.090.1-1, вып. 2-6	Панель 1ПСД-30.30.3,5-П-2	1	
А4		1	ТП- - И-042	Изделие закладное МН1	2	7,95 кг

Ведомость расхода стали на дополнительные закладные изделия, кг

Марка элемента	Изделия закладные						Общий расход
	Арматура класса			Прокат марки			
	А-III			Вст3кп2			
	ГОСТ 5781-82*			ГОСТ 19903-74*			
	ф10		Итого	-10×200	-6×40	Итого	
1ПСД 30.30.3,5-П-2а	0,4		0,4	9,42	6,08	15,5	15,9

ГИП	Наметдинов		07.87
Нач.отд.	Зильбертов		07.87
Гл.констр.	Чупахин		07.87
Рук.гр.	Пегова		07.87
Ст.инж.	Толшмакова		07.87
Н.контр.	Толмачева		07.87

ТП-503-1-67.87 - И - 011

Панель стеновая 1ПСД 30.30.3.5-П-2а

Стадия	Масса	Масштаб
РП	—	1:50
Лист	Листов 1	

ГИПРОПРОМСЕЛЬСТРОЙ г.Саратов

Копировал Евстигнеева Формат А4

Типовой проект 503-1-67.87 Альбом V

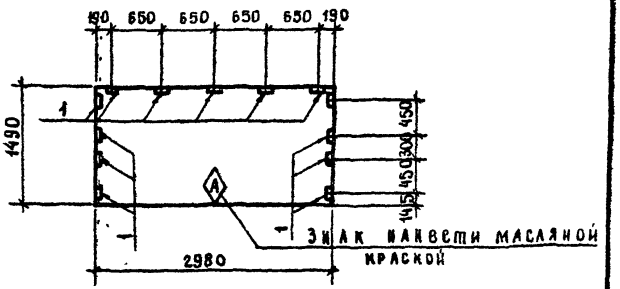

Формат	Зона	Поз.	Обозначение	Наименование	Кол.	Примечание
				Документация		
			1.090.1-1, вып. 5-1	Пояснительная записка		
				Сборочные единицы		
			1.090.1-1, вып. 5-1	Плита ПК 30.15-12,5 т	1	
		1	3.400-6/76	Изделие закладное МИ4-26	13	1,0 кг

Ведомость расхода стали на дополнительные закладные изделия, кг

Марка элемента	Изделия закладные						Общий расход
	Арматура класса			Прокат марки			
	А-III			Вст3кп2			
	ГОСТ 5781-82*			ГОСТ 8509-86			
	ф8		Итого	L63×6		Итого	
ПК 30.15-12,5Та	5,2		5,2	7,8		7,8	13,0

ГИП	Наметдинов		07.87
Нач.отд.	Зильбертов		07.87
Гл.констр.	Чупахин		07.87
Рук.гр.	Пегова		07.87
Инж.	Крячко		07.87
Н.контр.	Толмачева		07.87

ТП-503-1-67.87 - И - 012

Плита перекрытия ПК 30.15-12,5Та

Стадия	Масса	Масштаб
РП	—	1:50
Лист	Листов 1	

ГИПРОПРОМСЕЛЬСТРОЙ г.Саратов

Копировал Евстигнеева Формат А4

Инв.№ подл. | Подпись и дата | Взам.инв.№

Типовой проект 503-1-67.87 Альбом V

Рис. 1

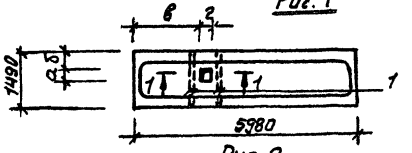

Рис. 2

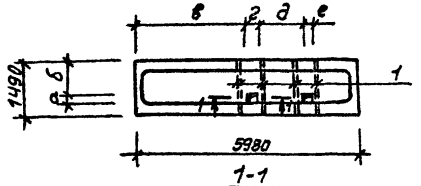

1-1

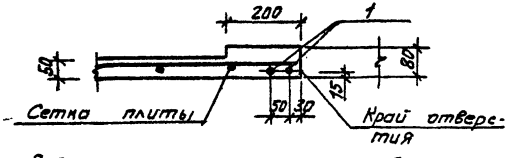

Формат	Зона	Поз.	Обозначение	Наименование	Кол. на исполнение -И-013 —	01	02	03	04	05		Примечание
				Документация								
			1.090.1-1, вып. 5-1	Пояснительная записка								
				Сборочные единицы								
			1.090.1-1, вып. 5-1	Плита ПР60.15-8АтV т	1	1	1	1	1	1		
				Детали								
БЧ		1		ФВА-I ГОСТ 5781-82*, ℓ=1400	4	8	8	4	4	8		0,55 кг

Обозначение	Марка	Рис.	Размеры, мм a	б	в	г	д	е
ТП503-1-67.87-И-013	ПР 60.15-8АтV т-а	1	350	500	1800	350	—	—
" -01	ПР 60.15-8АтV т-б	2	250	950	3000	300	1200	300
" -02	ПР 60.15-8АтV т-в	2	250	310	100	300	5280	200
" -03	ПР 60.15-8АтV т-г	1	350	850	3000	350	—	—
" -04	ПР 60.15-8АтV т-д	1	200	310	1800	500	—	—
" -05	ПР 60.15-8АтV т-е	2	260	400	2230	260	740	260

Ведомость расхода стали на дополнительные арматурные изделия, кг

Марка элемента	Изделия закладные. Арматура класса A-I ГОСТ 5781-82* ф8		Итого	Общий расход
ПР60.15-8АтV т-а	2,2		2,2	2,2
ПР60.15-8АтV т-б	4,4		4,4	4,4
ПР60.15-8АтV т-в	4,4		4,4	4,4
ПР60.15-8АтV т-2	2,2		2,2	2,2
ПР60.15-8АтV т-д	2,2		2,2	2,2
ПР60.15-8АтV т-е	4,4		4,4	4,4

ГИП	Нажметдинов		08.87
Нач. отд.	Зильбертов		08.87
Гл. констр.	Чупахин		08.87
Рук. груп.	Петова		08.87
Инж.	Крячко		08.87
Н. контр.	Талмачева		08.87

ТП-503-1-67.87 -И-013

Плиты перекрытия

Стадия	Масса	Масштаб
РП	—	1:100, 1:10
Лист	Листов 1	

ГИПРОПРОМСЕЛЬСТРОЙ г. Саратов

Копировал: Леденева

Формат А3

Инв. N подл. | Подпись и дата | Взам. инв. N

Альбом V

Типовой проект 503-1-67.87

Формат	Зона	Поз.	Обозначение	Наименование	Количество на исполнение-И-014 —	01	02	03	04	05	06	07	08 1)	09	Примечание
				Документация											
			1.465.1-10/82, вып.2	Пояснительная записка											
А3			ТП - -И-014СБ	Сборочный чертеж											
				Сборочные единицы											
				Плиты:											
			1.465.1-10/82, вып.2	4ПВ12-4Ат V Т-14-180ЯИ-350П	—	—	1	—	—	—	—	—	—	—	
			1.465.1-10/82, вып.2	4ПВ12-4Ат V Т-10-180ЯИ-350П	—	—	—	1	—	—	—	—	—	—	
			1.465.1-10/82, вып.2	4ПВ12-4Ат V Т-7-180ЯИ-350П	—	—	—	—	1	1	—	—	—	—	
			1.465.1-10/82, вып.2	4ПВ12-4Ат V Т-4-180ЯИ-350П	—	—	—	—	—	—	1	—	—	—	
			1.465.1-10/82, вып.2	3ПГ12-5Ат V Т-180ЯИ-350П	—	—	—	—	—	—	—	1	1	—	
			1.465.1-3/80, вып.6	2ПА12-4Ат V Т	—	—	—	—	—	—	—	—	—	1	
			1.465.1-10/82, вып.2	4ПГ12-4Ат V Т-180ЯИ-350П	1	1	—	—	—	—	—	—	—	—	
		1	1.465.1-3/80, вып.8	Закладная деталь М6	2	2	2	2	2	2	4	—	—	2	1,54кг
		2	1.465.1-3/80, вып.8	То же М8	4	—	—	—	—	4	—	—	—	—	1,1 кг
		3	1.465.1-3/80, вып.4	" М12	—	—	—	—	—	—	—	4	4	—	0,9 кг
		4	1.465.1-3/80, вып.4	" М9	—	—	—	—	—	—	—	1	1	—	1,36кг

Ведомость расхода стали на элемент, кг

Марка элемента	Изделия арматурные: Арматура класса А-III ГОСТ 5781-82* ф14		Итого	Всего	Изделия закладные: Арматура класса А-III ГОСТ 5781-82* ф10	Итого	Прокат марки Вст3кп2-1 ГОСТ 19903-86	Итого	ГОСТ 103-76* S6	Итого	Всего	Общий расход
4ПГ12-4Ат V Т-180ЯИ-350П-а	—	—	—	—	2,16	2,16	2,2	2,2	2,44	2,44	6,8	6,8
4ПГ12-4Ат V Т-180ЯИ-350П-б	—	—	—	—	0,88	0,88	2,2	2,2	—	—	3,08	3,08
4ПВ12-4Ат V Т-14-180ЯИ-350П-а	—		—	—	0,88	0,88	2,2	2,2	—	—	3,08	3,08
4ПВ12-4Ат V Т-10-180ЯИ-350П-а	—	—	—	—	0,88	0,88	2,2	2,2	—	—	3,08	3,08
4ПВ12-4Ат V Т-7-180ЯИ-350П-а	—		—	—	0,88	0,88	2,2	2,2	—	—	3,08	3,08
4ПВ12-4Ат V Т-7-180ЯИ-350П-б	—		—	—	2,16	2,16	2,2	2,2	2,44	2,44	6,8	6,8
4ПВ12-4Ат V Т-4-180ЯИ-350П-а	—		—	—	1,76	1,76	4,4	4,4	—	—	6,16	6,16
3ПГ12-5Ат V Т-180ЯИ-350П-а	—		—	—	1,64	1,64	—	—	3,64	3,64	5,28	5,28
3ПГ12-5Ат V Т-180ЯИ-350П-б	7,3		7,3	7,3	1,64	1,64	—	—	3,64	3,64	5,28	12,58
2ПА12-4Ат V Т-а	—		—	—	0,88	0,88	2,2	2,2	—	—	3,08	3,08

1) В типовой плите 1ПГ12-5Ат V Т по серии 1.465.1-3/80, вып.1 (3ПГ12-5Ат V Т-180ЯИ-350П по серии 1.465.1-10/82, вып.2) в среднем поперечном ребре заменить каркас КР5 на КР31.

В ведомости расхода стали серии 1.465.1-3/80, вып.0 исключить арматуру ф16А III - 4,96 кг, 58р I - 0,4кг, арматура ф14А III - 7,3кг учтена в ведомости расхода стали

ГИП	Нанметдинов		03.87
Нач. отд.	Эдельбертов		03.87
Гл. констр.	Чупахин		03.87
Рук. группы	Петова		03.87
Вед. инж.	Чушкина		03.87
Инж.	Кандинская		03.87
Н. контр.	Голмачева		03.87

ТП - 503-1-67.87 -И-014

Плиты покрытия

Стадия	Лист	Листов
РП		1

ГИПРОПРОМСЕЛЬСТРОЙ г. Саратов

Копировал Евстигнеева

Формат А3

Инв. № подл. | Подпись и дата | Взам. инв. №

Альбом V

Типовой проект 503-1-67.87

Инв. № подл. | Подпись и дата | Взам. инв. №

Рис. 1

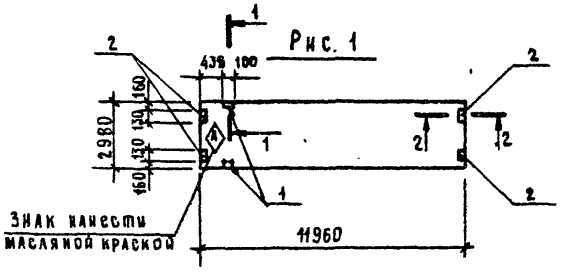

Рис. 3

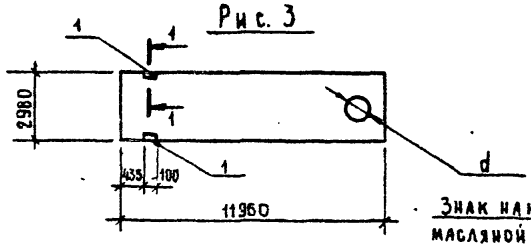

Рис. 6

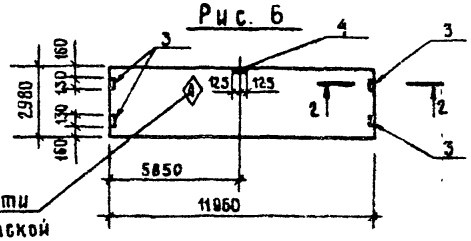

Рис. 2

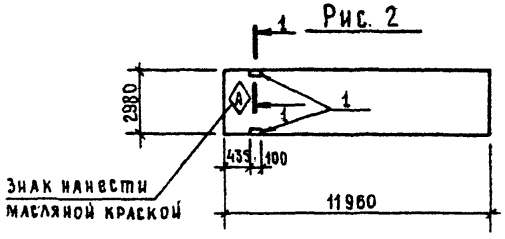

Рис. 4

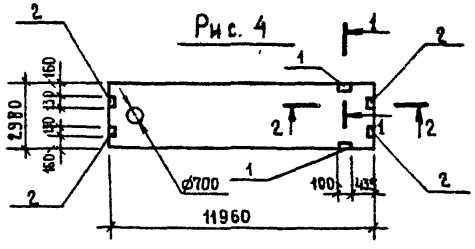

Рис. 7

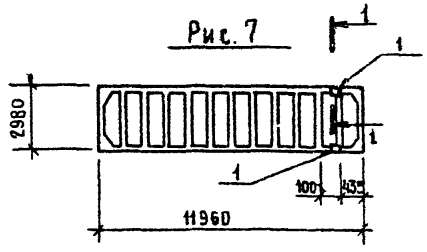

Рис. 5

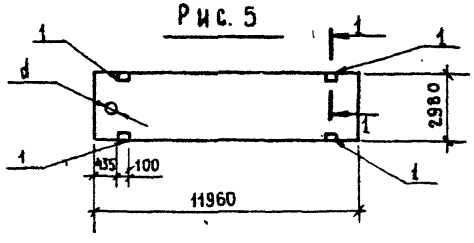

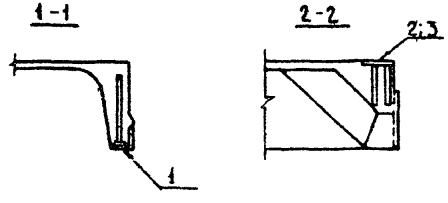

Обозначение	Марка	Рис.	Диаметр, мм d
ТП -И-014	4ПГ12-4АтV̄Т-180ЯН-350П-а	1	—
-01	4ПГ12-4АтV̄Т-180ЯН-350П-б	2	—
-02	4ПВ12-4АтV̄Т-14-180ЯН-350П-а	3	1450
-03	4ПВ12-4АтV̄Т-10-180ЯН-350П-а	5	1000
-04	4ПВ12-4АтV̄Т-7-180ЯН-350П-а	3	700
-05	4ПВ12-4АтV̄Т-7-180ЯН-350П-б	4	—
-06	4ПВ12-4АтV̄Т-4-180ЯН-350П-а	5	400
-07	3ПГ12-5АтV̄Т-180ЯН-350П-а	6	—
-08	3ПГ12-5АтV̄Т-180ЯН-350П-б	6	—
-09	2ПА12-4АтV̄Т-а	7	—

ГИП	Нажметдинов		07.87
Нач.отд.	Зильбертов		07.87
Гл.констр.	Чупахин		07.87
Рук.группы	Пегова		07.87
Вед.инж.	Чушкина		07.87
Инж.	Кандинская		07.87
Н.контр.	Толмачева		07.87

ТП-503-1-67.87 -И-014 СБ

Плиты покрытия. Сборочный чертеж

Стадия	Масса	Масштаб
РП	—	1:200
Лист	Листов 1	

Гипропромсельстрой г. Саратов

Копировал Евстигнеева

Формат А3

Типовой проект 503-1-67.87 Альбом V

Рис.1

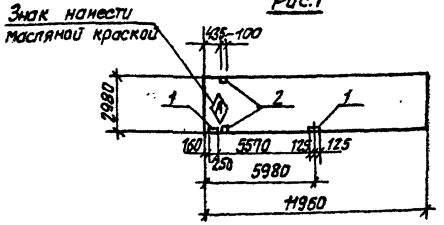

Рис.2

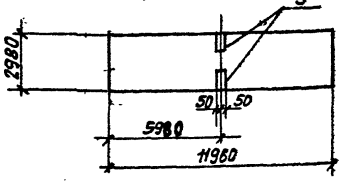

Рис.3

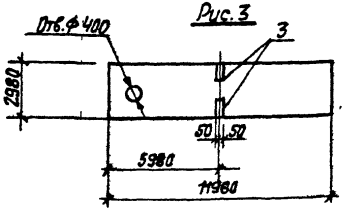

Формат	Зона	Поз.	Обозначение	Наименование	Кол. на исполн. I-015 —	01	02	03	Примечание
				Документация					
			1.465.1-10/82, Вып. 2	Пояснительная записка					
				Сборочные единицы					
				Плиты					
			1.465.1-10/82, Вып.2	4ПГ12-4АтУТ-180ЯН-350П	1	—	—	—	
			1.465.1-10/82, Вып.2	3ПГ12-5АтУТ-180ЯН-350П	—	1	—	—	
			1.465.1-10/82, Вып.2	3ПГ12-4Ат-УТ-180ЯН-350П	—	—	1	—	
			1.465.1-10/82, Вып.2	3ПВ12-5АтУТ-4-180ЯН-350П	—	—	—	1	
				Закладные детали					
		1	1.465.1-3/80, Вып.8	М5	2	—	—	—	1,56кг
		2	1.465.1-3/80, Вып.8	М6	2	—	—	—	1,54кг
		3	1.465.1-3/80, Вып.4	М9	—	2	2	2	1,56кг

Обозначение		Марка	Рис.
ТП-	-И-015	4ПГ12-4АтУТ-180ЯН-350П-В	1
	-01	3ПГ12-5АтУТ-180ЯН-350П-В	2
	-02	3ПГ12-4АтУТ-180ЯН-350П-а	2
	-03	3ПВ12-5АтУТ-4-180ЯН-350П-а	3

Ведомость расхода стали на плиту, кг

Марка элемента	Изделия закладные: Арматура класса A-III ГОСТ 5781-82* Ø10		Итого	Прокат марки ВСт3кп2 ГОСТ 8509-86 ∠90×90×8	Итого	ГОСТ 103-76* S6	Итого	Всего	Общий расход
4ПГ12-4АтУТ-180ЯН-350П-В	1,6		1,6	2,2	2,2	2,4	2,4	6,2	6,2
3ПГ12-5АтУТ-180ЯН-350П-В	0,72		0,72			2,4	2,4	3,12	3,12
3ПГ12-4АтУТ-180ЯН-350П-а	0,72		0,72			2,4	2,4	3,12	3,12
3ПВ12-5АтУТ-4-180ЯН-350П-а	0,72		0,72			2,4	2,4	3,12	3,12

ГИП	Нанметдинов		08.87
Нач.отд.	Зильбертов		08.87
Гл.констр.	Чупахин		08.87
Рук.гр.	Легова		08.87
Вед.инж.	Чушкина		08.87
Инж.	Кандинская		08.87
Н.контр.	Толмачева		08.87

ТП-503-1-67.87 -И-015

Плиты покрытия

Стадия	Масса	Масштаб
РП		1:200
Лист	Листов 7	

ГИПРОПРОМСЕЛЬСТРОЙ г.Саратов

Инв.№ подл. | Подпись и дата | Взам. инв.№

Копировал: Федеева Формат А3

Типовой проект 503-1-67.87 Альбом V

Рис. 1

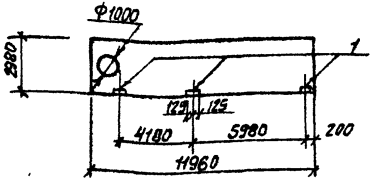

Рис. 2

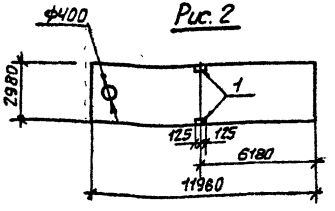

Рис. 3

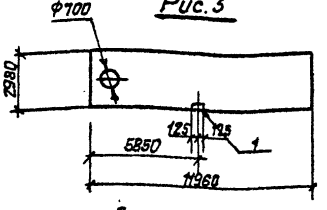

Рис. 4

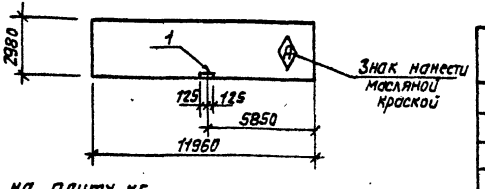

Формат	Зона	Поз.	Обозначение	Наименование	Кол. на исполн. -И-016 —	01	02	03	Примечание
				Документация					
			1.465.1-10/82, вып. 2	Пояснительная записка					
				Сборочные единицы					
				Плиты					
			1.465.1-10/82, вып. 2	3ПВ12-4АтVТ-10-180ЯН-350П	1	—	—	—	
			1.465.1-10/82, вып. 2	3ПВ12-4АтVТ-4-180ЯН-350П	—	1	—	—	
			1.465.1-10/82, вып. 2	3ПВ12-4АтVТ-7-180ЯН-350П	—	—	1	—	
			1.465.1-10/82, вып. 2	3ПГ12-4АтVТ-180ЯН-350П	—	—	—	1	
				Закладные детали					
		1	1.465.1-3/80, вып. 4	М9	3	2	1	1	1,56кг

Обозначение	Марка	Рис
ТП-503-1-67.87-И-016	3ПВ12-4АтVТ-10-180ЯН-350П-а	1
" -01	3ПВ12-4АтVТ-4-180ЯН-350П-а	2
" -02	3ПВ12-4АтVТ-7-180ЯН-350П-а	3
" -03	3ПГ12-4АтVТ-180ЯН-350П-б	4

Ведомость расхода стали на плиту, кг

Марка элемента	Изделия закладные: Арматура класса А-III ГОСТ 5781-82* Ф10	Итого	Прокат марки ВСт3 кп2 ГОСТ 103-76* S6	Итого	Всего	Общий расход
3ПВ12-4АтVТ-10-180ЯН-350П-а	1,08	1,08	3,6	3,6	4,68	4,68
3ПВ12-4АтVТ-4-180ЯН-350П-а	0,72	0,72	2,4	2,4	3,12	3,12
3ПВ12-4АтVТ-7-180ЯН-350П-а	0,36	0,36	1,2	1,2	1,56	1,56
3ПГ12-4АтVТ-180ЯН-350П-б	0,36	0,36	1,2	1,2	1,56	1,56

ГИП	Нажметдинов		08.87
Нач.отд.	Зильбертов		08.87
Гл.констр.	Чупахин		08.87
Рук.груп.	Пегова		07.87
Вед.инж.	Чушкина		07.87
Инж.	Кандинская		06.87
Н.контр.	Толмачева		07.87

ТП-503-1-67.87 -И-016

Плиты покрытия

Стадия	Масса	Масштаб
РП		1:200
Лист	Листов 1	

ГИПРОПРОМСЕЛЬСТРОЙ г. Саратов

Инв. № подл. | Подпись и дата | Взам. инв. №

Копировал: Леденева

Формат А3

Типовой проект 503-1-67.87 Альбом V

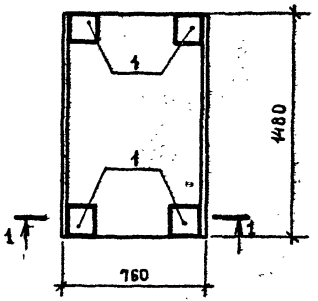

1-1

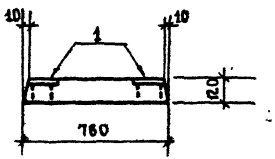

Формат	Зона	Поз.	Обозначение	Наименование	Кол.	Примечание
				Документация		
			3.006-2, вып. II-2	Пояснительная записка		
				Сборочные единицы		
			3.006-2, вып. II-2	Плита П13д-11б	1	
		1	1.400-15, вып. 1	Изделие закладное МН111-6	4	1,6 кг

Ведомость расхода стали на дополнительные закладные изделия, кг

Марка элемента	Изделия закладные												Всего
	Арматура класса А-III ГОСТ 5781-82*						Прокат марки Вст.3кп2 ГОСТ 103-76*						
	⌀6	⌀8				Итого	—	8				Итого	
П13д-11б	4,4	1,6				6,0	0,4					0,4	6,4

ГИП	Наименцинов		
Нач. отд.	Зильбертов		
Гл. констр.	Чупахин		
Рук. бриг.	Петова		
Инж.	Лючева		
Инж.	Кандинская		
Н. контр.	Толмачева		

ТП-503-1-67.87 -И-017

Плита П13д-11б

Стадия	Масса	Масштаб
РП	—	1:20
Лист	Листов 1	

Гипропромсельстрой г. Саратов

Копировал Евстигнеева

Формат А3

Инв. № подл. | Подпись и дата | Взам. инв. №

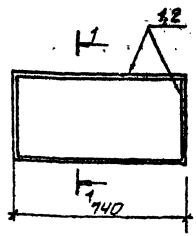

1-1

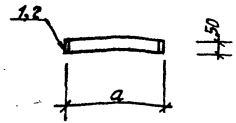

Формат	Зона	Поз	Обозначение	Наименование	Кол. на исполнение И-018				Примечание
					—	01	02		
				Документация					
			3.006.1-2/82, вып.1-2	Пояснительная записка					
				Сборочные единицы					
				Плиты					
			3.006.1-2/82, вып. 1-2	П1-5	1	—	—		
			3.006.1-2/82, вып.1-2	П1-8	—	1	—		
			3.006.1-2/82, вып. 1-2	П3-8	—	—	1		
				Детали					
64		1		Лист 4х50 ГОСТ 19903-74*, С-2340 / Вст3кп2 ГОСТ 14637-79	1	1	—		3,64кг
64		2		Лист 4х50 ГОСТ 19903-74*, С-2626 / Вст3 кп2 ГОСТ 14637-79	—	—	1		4,11кг

Обозначение	Марка	Размер a, мм
ТП[illegible]-018	П1-5-1	420
" -01	П1-8-1	420
" -02	П3-8-1	570

Ведомость расхода стали на дополнительные закладные изделия, кг

Марка элемента	Изделия закладные				Общий расход
	Прокат марки			Всего	
	В ст 3 кп2				
	ГОСТ 19903-74*				
	-4х50		Итого		
П1-5-1	3,67		3,67	3,67	3,67
П1-8-1	3,67		3,67	3,67	3,67
П3-8-1	4,11		4,11	4,11	4,11

ГИП	Нажметдинов		08.87
Нач.отд.	Зильбертов		08.87
Гл.констр.	Чупакин		08.87
Рук.груп.	Петова		08.87
Инж.	Левкевич		06.87
Н.контр.	Толмачева		06.87

ТП-503-1-67.87 -И-018

Плиты канальные

Стадия	Масса	Масштаб
РП	—	—
Лист	Листов 1	

ГИПРОПРОМСЕЛЬСТРОЙ г. Саратов

Копировал: Леденева Формат А3

Типовой проект 503-1-67.87 Альбом V

Инв. № подл. | Подпись и дата | Взам.инв.№

Типовой проект 503-1-67.87 Альбом V

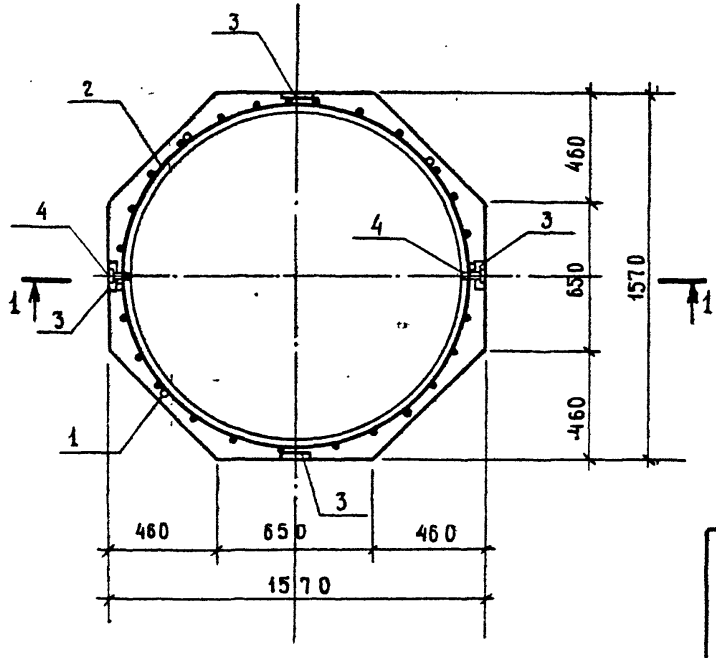

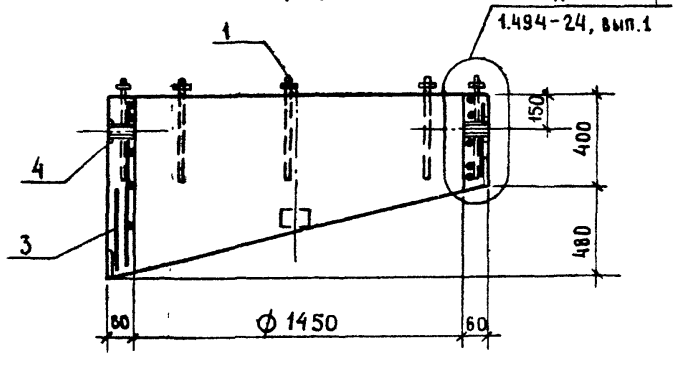

Формат	Зона	Поз.	Обозначение	Наименование	Кол.	Примечание
				Сборочные единицы		
		1	1.494-24, вып. 1	Сетка С 14	1	
А3		2	ТП 503-1-67.87 -И-055-01	" С 4	1	
		3	1.494-24, вып. 1	Изделие закладное М1	4	
		4	1.494-24, вып. 1	То же М2	2	
				Материалы		
				Тяжелый бетон класса В 15	0,18	м³

Ведомость расхода стали на один элемент, кг

Марка	Арматурные изделия						Закладные изделия						Гайка М12 ГОСТ 5915-70*	Газовая трубка ф1" ГОСТ 3262-75*	Общий расход стали
	Проволока класса		Арматура класса						Прокат марки						
	В I		А I			Всего	А III		В Ст 3 кп 2						
	ГОСТ 6727-80*		ГОСТ 5781-82*				ГОСТ 5781-82*		ГОСТ 380-71*						
	ф5	Итого	ф6	ф12	Итого		ф8	Итого	S4	S6		Итого			
СБ 14 Б-1-а	5,64	5,64	2,2	3,1	5,3	10,94	2,6	2,6	0,2	2,4		2,6	0,2	0,6	16,94

ГИП	Наимендинов		08.87
Нач. отд.	Зильбертов		08.87
Гл. констр.	Чупахин		08.87
Рук. бриг.	Пегова		08.87
Ст. инж.	Грашкина		08.87
Н. контр.	Толмачева		08.87

ТП-503-1-67.87 -И-019

Стакан СБ 14Б-1-а

Стадия	Масса	Масштаб
РП	450	—
Лист	Листов 1	

Гипропромсельстрой г. Саратов

Копировал Евстигнеева

Формат А3

Инв. № подл. | Подпись и дата | Взам. инв. №

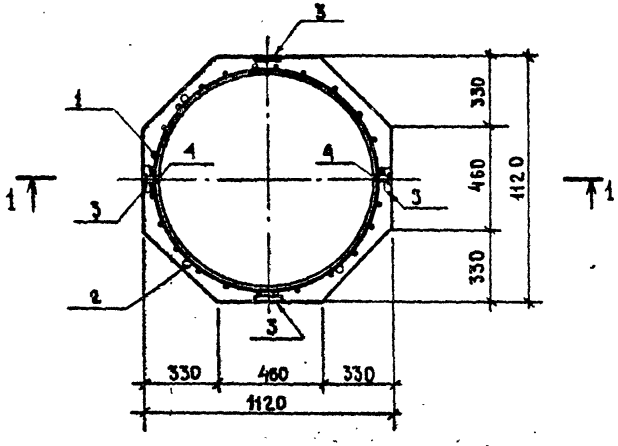

1-1

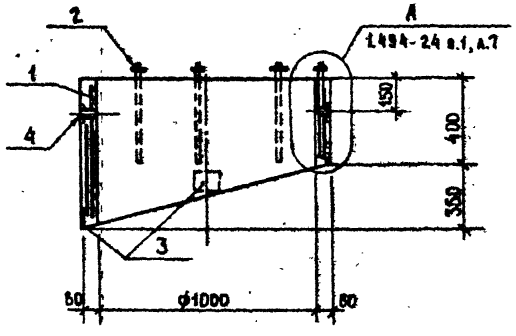

Формат	Зона	Поз.	Обозначение	Наименование	Кол.	Примечание
				Сборочные единицы		
А3		1	ТП -503-1-67.87 - И-055	Сетка С3	1	
		2	1.494-24, вып.1	" С12	1	
		3	1.494-24, вып.1	Изделие закладное М1	4	
		4	1.494-24, вып.1	То же М2	2	
				Материалы:		
				Тяжелый бетон класса В15	0,12	м³

Ведомость расхода стали на один элемент, кг

Марка	Арматурные изделия						Закладные изделия								Общий расход стали
	Проволока класса		Арматура класса			Всего	А III		Прокат марки			Гайка М12 ГОСТ 5915-70*	Газовая труба ф1" ГОСТ 3262-75*	Всего	
	В I		А I						Ст3кп2						
	ГОСТ 6727-80*		ГОСТ 5781-82*				ГОСТ 5781-82*		ГОСТ 380-71*						
	ф5	Итого	ф6	ф12	Итого		ф8	Итого	б=4	б=6	Итого				
СБ 10 Б-1-а	3,4	3,4	1,6	3,1	4,7	8,1	2,6	2,6	0,2	2,4	2,6	0,2	0,6	6,0	14,1

ГИП	Жаниметдинов		07.87
Нач.отд.	Зильбертов		07.87
Гл.констр.	Чупахин		07.87
Рук.гр.	Петова		07.87
Инж.	Лючева		07.87
Н.контр.	Трамачева		07.87

ТП - 503-1-67.87 - И-020

Стакан СБ10Б-1-а

Стадия	Масса	Масштаб
РП	300	—
Лист	Листов 1	

ГИПРОПРОМСЕЛЬСТРОЙ г.Саратов

Копировал Евстегнеева

Формат А3

Альбом V

Типовой проект 503-1-67.87

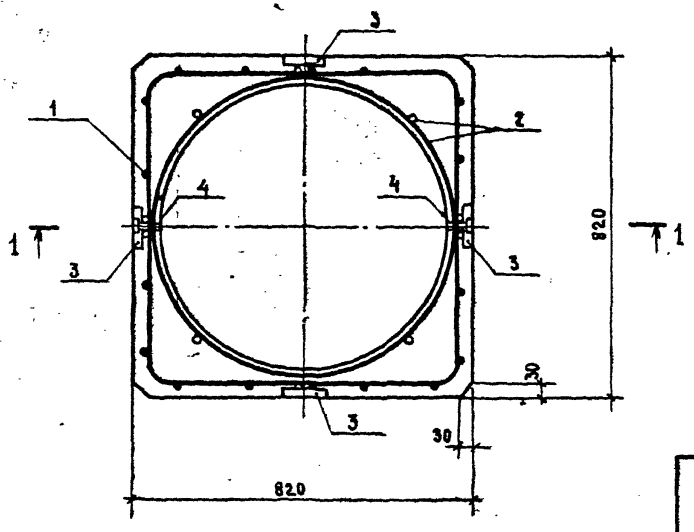

1-1

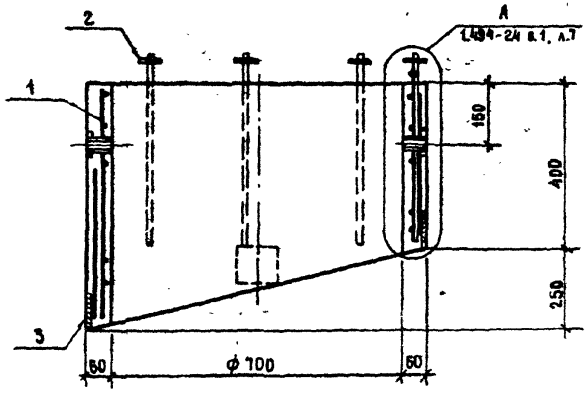

Формат	Зона	Поз.	Обозначение	Наименование	Кол.	Примечание
				Сборочные единицы		
А3		1	ТП-503-1-67.87 - И-054-01	Сетка С2	1	
		2	1.494-24, вып.1	" С11	1	
		3	1.494-24, вып.1	Изделие закладное М1	4	
		4	1.494-24, вып.1	то же М2	2	
				Материалы		
				Тяжелый бетон класса В15	0,15	м³

Ведомость расхода стали на один элемент, кг

Марка	Арматурные изделия						Закладные изделия								Общий расход стали
	Проволока класса		Арматура класса						Прокат марки			Гайка М12 ГОСТ 5915-70*	Газовая трубка ф 1" ГОСТ 3262-75*	Всего	
	В I		А I			Всего	А III		Вст 3 кп 2						
	ГОСТ 6727-80*		ГОСТ 5781-82*				ГОСТ 5781-82*		ГОСТ 380-71*						
	ф5	Итого	ф6	ф12	Итого		ф8	Итого	б=4	б=6	Итого				
СБ 76-1-а	3,4	3,4	1,2	3,1	4,3	7,7	2,6	2,6	0,2	2,4	2,6	0,2	0,6	6,0	13,7

ГИП	Наимеждинов	[signature]	08.87
Нач.отд.	Зильбертов	[signature]	08.87
Гл.констр.	Чупахин	[signature]	08.87
Рук.гр.	Пегова	[signature]	07.87
Инж.	Лючева	[signature]	07.87
Н.контр.	Толмачева	[signature]	07.87

ТП-503-1-67.87 - И-21

Стакан СБ76-1-а

Стадия	Масса	Масштаб
РП	375	—
Лист	Листов 1	

ГИПРОПРОМСЕЛЬСТРОЙ г.Саратов

Инв.№ подл. | Подпись и дата | Взам. инв.№

Копировал Евстегнеева [signature] Формат А3

Типовой проект 503-1-67.87 Альбом V

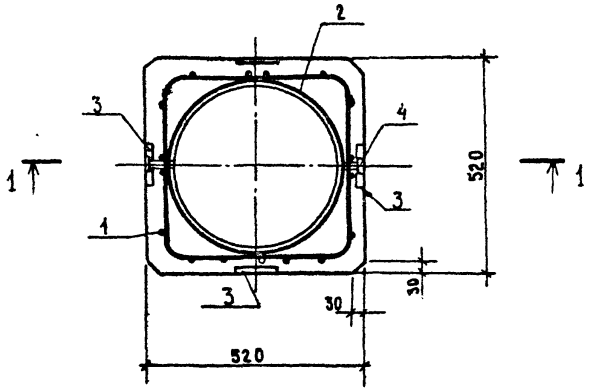

1-1

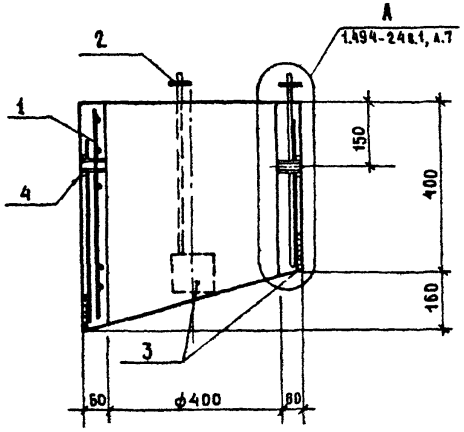

Формат	Зона	Поз.	Обозначение	Наименование	Кол.	Примечание
				Сборочные единицы		
А3		1	ТП-503-1-67.87 – И – 054	Сетка С1	1	
		2	1.494 – 24, вып.1	" С10	1	
		3	1.494 – 24, вып.1	Изделие закладное М1	4	
		4	1.494 – 24, вып.1	то же М2	2	
				Материалы		
				Тяжелый бетон класса В15	0,07	м³

Ведомость расхода стали на один элемент, кг

Марка	Арматурные изделия						Закладные изделия							Общий расход стали
	Проволока класса		Арматура класса			Всего			Прокат марки			Гайка М12 ГОСТ 5915-70*	Газовая трубка ф14 ГОСТ 3262-75*	Всего
	В I		А I				А III		Вст3кп2					
	ГОСТ 6727-80*		ГОСТ 5781-82*				ГОСТ 5781-82*		ГОСТ 380-71*					
	ф5	Итого	ф6	ф12	Итого		ф8	Итого	б=4	б=6	Итого			
СБ 4Б-1-а	2,0	2,0	0,8	1,5	2,3	4,3	2,6	2,6	0,2	2,4	2,6	0,1	0,6	5,9	10,2

ГИП	Наместников		07.87
Нач.отд.	Зильбертов		07.87
Гл.констр.	Чупахин		07.87
Рук.гр.	Пегова		07.87
Инж.	Лючева		07.87
Н.контр.	Годмачева		07.87

ТП-503-1-67.87 – И – 022

Стакан СБ4Б-1-а

Стадия	Масса	Масштаб
РП	175	—
Лист	Листов 1	

ГИПРОПРОМСЕЛЬСТРОЙ г. Саратов

Копировал Евстигнеева формат А3

Инв.№ подл. | Подпись и дата | Взам.инв.№

Альбом V

Типовой проект 503-1-67.87

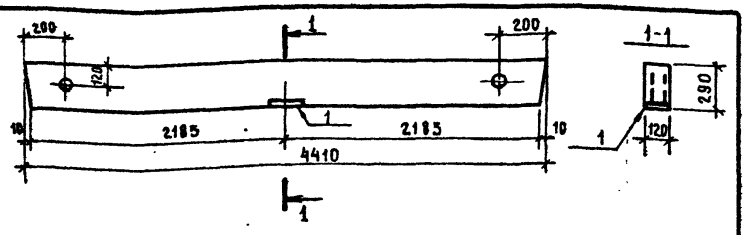

Формат	Зона	Поз.	Обозначение	Наименование	Кол.	Примечание
				Документация		
			1.038-1.1 000 000 ТО	Техническое описание		
				Сборочные единицы		
			1.038-1.1, вып. 1	Перемычка 4ПБ44-8	1	384 кг
		1	3.400-6/76	Изделие закладное		
				МИ 1-18	1	1,7 кг

Ведомость расхода стали на дополнительные закладные изделия, кг

Марка элемента	Изделия закладные												Всего	Общий расход
	Арматура класса А-III, ГОСТ 5781-82*						Прокат марки ВСт3 кп2, ГОСТ 103-76*							
	ф8					Итого	б=6					Итого		
4ПБ44-8а	0,31					0,31	1,39					1,39	1,7	1,7

ГИП	Наметдинов		08.87
Нач. отд.	Зильбертов		08.87
Гл. констр.	Чупахин		08.87
Рук. гр.	Пегова		08.87
Вед. инж.	Кудряшова		08.87
Н. контр.	Тюмачева		08.87

ТП-503-1-67.87 -И-023

Перемычка 4ПБ44-8а

Стадия	Масса	Масштаб
РП	385,7	—
Лист	Листов 1	

Гипропромсельстрой г. Саратов

Копировал Евстегнеева — Формат А4

Альбом V

Типовой проект 503-1-67.87

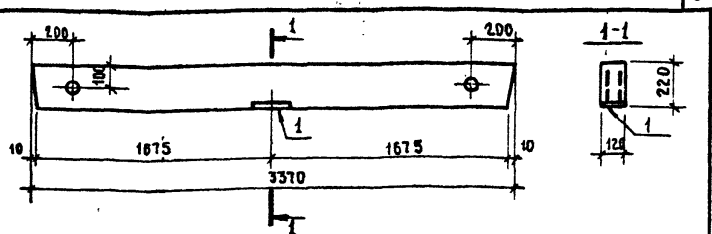

Формат	Зона	Поз.	Обозначение	Наименование	Кол.	Примечание
				Документация		
			1.038-1.1 000 000 ТО	Техническое описание		
				Сборочные единицы		
			1.038-1.1, вып. 1	Перемычка 3ПБ34-4	1	222 кг
		1	3.400-6/76	Изделие закладное		
				МИ 1-18	1	1,7 кг

Ведомость расхода стали на дополнительные закладные изделия, кг

Марка элемента	Изделия закладные												Всего	Общий расход
	Арматура класса А-III, ГОСТ 5781-82*, ф8					Итого	Прокат марки ВСт3 кп2, ГОСТ 103-76*, б=6					Итого		
3ПБ34-4а	0,31					0,31	1,39					1,39	1,7	1,7

ГИП	Наметдинов		08.87
Нач. отд.	Зильбертов		08.87
Гл. констр.	Чупахин		08.87
Рук. гр.	Пегова		08.87
Вед. инж.	Кудряшова		08.87
Н. контр.	Тюмачева		08.87

ТП-503-1-67.87 -И-024

Перемычка 3ПБ34-4а

Стадия	Масса	Масштаб
РП		—
Лист	Листов 1	

Гипропромсельстрой г. Саратов

Копировал Евстегнеева — Формат А4

Инв. № подл. | Подпись и дата | Взам. инв. №

Типовой проект 503-1-67.87 Альбом V

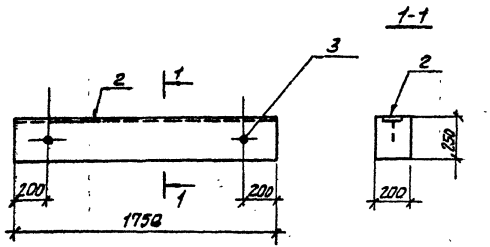

Схема армирования

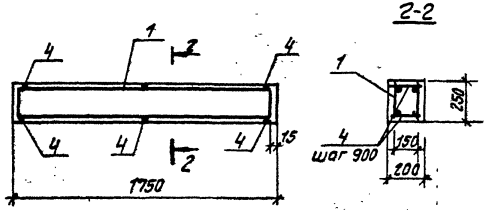

Формат	Зона	Поз.	Обозначение	Наименование	Кол.	Примечание
				Документация		
А4			ТП-503-67.87 -И-003	Техническое описание к изготовлению сборных железобетонных изделий		
				Сборочные единицы		
А3		1	ТП- " -И-053-01	Каркас плоский КР2	2	8,38кг
		2	3.400-6/76	Изделие закладное МИ1-8	1	12,03кг
Б4		3		Труба $\frac{40\times3,5\ ГОСТ\ 3262\text{-}75^{*}\ \ell=250}{В\ Ст3\ кп2}$	2	1,1кг
				Детали		
Б4		4		ФВ.II ГОСТ 5781-82* ℓ=180	6	0,09кг
				Материалы		
				Тяжелый бетон класса В15	–	0,09м³

Ведомость расхода стали на элемент, кг

Марка элемента	Изделия арматурные					Изделия закладные						Всего	Общий расход
	Арматура класса				Всего	Арматура		Прокат марки					
	AI		AIII			AIII		ВСт3кп2					
	ГОСТ 5781-82*		ГОСТ 5781-82*			ГОСТ 5781-82*		ГОСТ 19903-74*		ГОСТ 3262-75*			
	Ф8	Итого	Ф12	Итого		Ф8	Итого	δ=8	Итого	Труба	Итого		
Б1	4,12	4,12	3,06	3,06	7,18	1,75	1,75	11,02	11,02	1,1	1,1	13,87	21,05

ГИП	Нажметдинов		02.87
Нач. отд.	Ильбертов		02.87
Гл. конст.	Чупахин		02.87
Рук. бриг.	Петрова		02.87
Инж.	Кандинская		02.87
Н. контр.	Тарасачева		02.87

ТП-503-1-67.87 -И-025

Балка Б1

Стадия	Масса	Масштаб
РП		—
Лист	Листов 1	

ГИПРОПРОМСЕЛЬЭЛЕКТРОСТРОЙ г. Саратов

Копировал: Леденева Формат А3

Инв. № подл. | Подпись и дата | Взам. инв. №

Альбом V

Типовой проект 503-1-67.87

Формат	Зона	Поз.	Обозначение	Наименование	Кол.	Примечание
				Документация		
А4			ТП-503-1-67.87 -И-002	Техническое описание к изготовлению металлических изделий		
А3			ТП- п -И-026СБ	Сборочный чертеж		
				Детали		
Б4		1		Лист Б-50х5 ГОСТ 19903-74* L=960 / Вст3кп2 ГОСТ 14637-79	2	1,9кг
Б4		2		Лист Б-50х5 ГОСТ 19903-74* L=860 / Вст3кп2 ГОСТ 14637-79	2	1,7кг
Б4		3		Лист Б-50х5 ГОСТ 19903-74* L=850 / Вст3кп2 ГОСТ 14637-79	2	1,7кг
Б4		4		Лист Б-50х5 ГОСТ 19903-74* L=99 / Вст3кп2 ГОСТ 14637-79	12	0,2кг

Формат	Зона	Поз.	Обозначение	Наименование	Кол.	Примечание
Б4		5		Уголок Б-50х5 ГОСТ 8509-86 L=980 / Вст3кп2 ГОСТ 535-79*	2	2,3кг
Б4		6		Лист Б-15х60 ГОСТ 19903-74* L=323 / Вст3кп2 ГОСТ 16523-70*	81	0,3кг
Б4		7		Лист Б-15х60 ГОСТ 19903-74* L=323 / Вст3кп ГОСТ 16523-70*	3	0,3кг
Б4		8	ГОСТ 2715-75	Сетка N 10х1х1	–	1,0м²
Б4		9		Уголок Б-50х5 ГОСТ 8509-86 L=890 / Вст3кп2 ГОСТ 535-79*	2	2,1кг
Б4		10		Лист Б-40х4 ГОСТ 19903-74* L=974 / Вст3кп2 ГОСТ 14637-79	2	1,2кг
Б4		11		Лист Б-40х4 ГОСТ 19903-74* L=870 / Вст3кп2 ГОСТ 14637-79	8	1,1кг
Б4		12	ГОСТ 1481-84	Винт М5х22	12	

Инв.№ подл. | Подпись и дата | Взам.инв.№

ГИП	Наминтдинов		06.87
Нач.отд	Зильберштейн		06.87
Гл.констр	Чулакин		06.87
Рук.гр.	Петева		06.87
Вед.инж.	Кудряшова		06.87
Н.контр	Толмачева		06.87

ТП-503-1-67.87 -И-026

Наплывная решетка
Н.р. 1

Стадия	Лист	Листов
РП		1

ТИПРОПРОМЭЛЕКТРОМОНТАЖ
г. Саратов

Альбом V

Типовой проект 503-1-67.87

Ж. Р. 1

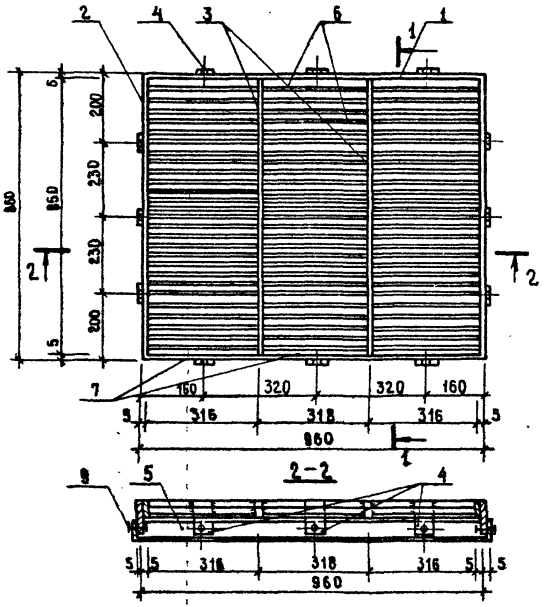

1-1

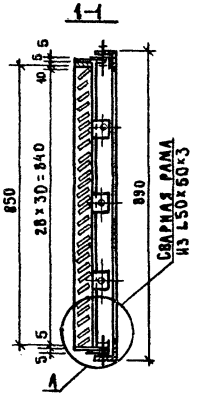

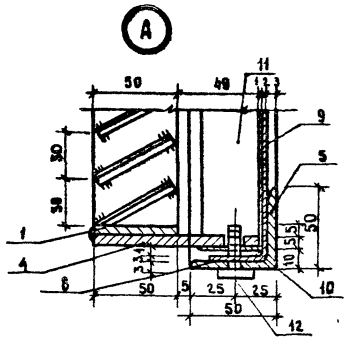

Развертка нижнего пера

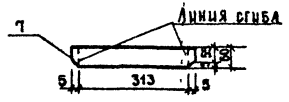

Развертка пера

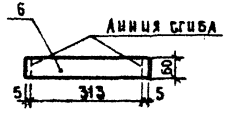

ГИП	Нанметдинов		
Нач. отд.	Зильбертов		
Гл. констр.	Чупахин		
Рук. гр.	Петова		
Вед. инж.	Кудряшова		
Н. контр.	Трамачева		

ТП-503-1-67.87 -И- 026 св

Жалюзийная решетка Ж. Р. 1. Сборочный чертеж.

Стадия	Масса	Масштаб
РП	42,6	—
Лист	Листов 1	

ГИПРОПРОМСЕЛЬСТРОЙ г. Саратов

Копировал Евстигнеева

Формат А3

Инв. № подл. | Подпись и дата | Взам. инв. №

Ж.Р. 2

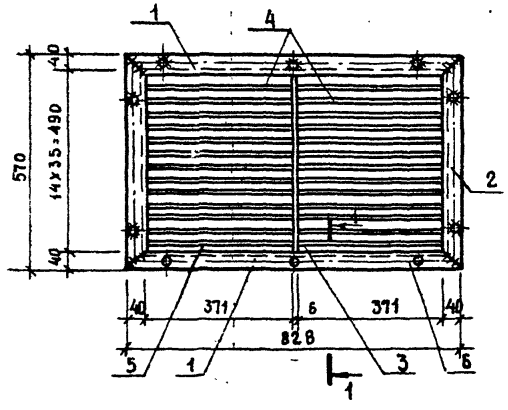

1-1

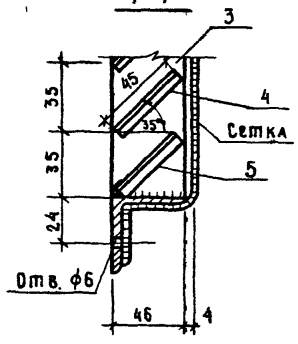

Поз. 1, 2

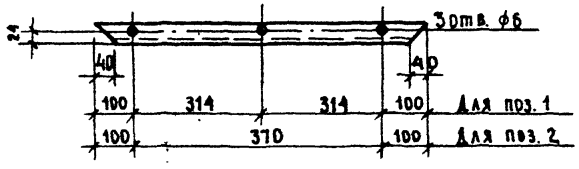

Поз. 3

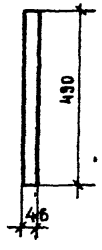

Развертка пера

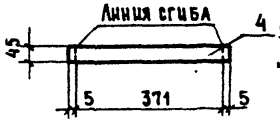

Развертка нижнего пера

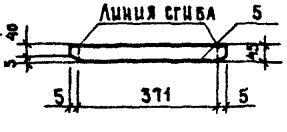

Формат	Зона	Поз.	Обозначение	Наименование	Кол.	Примечание
				Документация		
14			ТП-503-1-67.87 -И-002	Техническое описание к изготовлению металлических изделий		
				Детали		
БЧ		1		Уголок Б-50×5 ГОСТ 8509-86, L=828 / В Ст 3 кп 2 ГОСТ 535-79*	2	2,0 кг
БЧ		2		Уголок Б-50×5 ГОСТ 8509-86, L=570 / В Ст 3 кп 2 ГОСТ 535-79*	2	1,4 кг
БЧ		3		Лист Б-6×46 ГОСТ 19903-74*, L=490 / В Ст 3 кп 2 ГОСТ 14637-79	1	0,8 кг
БЧ		4*		Лист Б-1,5×45 ГОСТ 19903-74*, L=381 / В Ст 3 кп 2 ГОСТ 16523-70*	26	0,2 кг
БЧ		5		Лист Б-1,5×45 ГОСТ 19903-74*, L=381 / В Ст 3 кп 2 ГОСТ 16523-70*	2	0,2 кг
БЧ		6	ГОСТ 2715-75	Сетка № 10-1-1	—	0,8 м²

ГИП	Нажметдинов		6.87
Нач. отд.	Зильбертов		6.87
Гл. констр	Чупахин		06.87
Рук. гр.	Петова		06.87
Вед. инж.	Кудряшова		06.87
Н. контр.	Толмачева		06.87

ТП-503-1-67.87 -И-027

Жалюзийная решетка Ж.Р 2

Стадия	Масса	Масштаб
РП	16,4	—
Лист	Листов 1	

ГИПРОПРОМСЕЛЬСТРОЙ г Саратов

Копировал Евстигнеева

Формат А3

Инв. № подл. | Подпись и дата | Взам. инв. №

Типовой проект 503-1-67.87 Альбом V

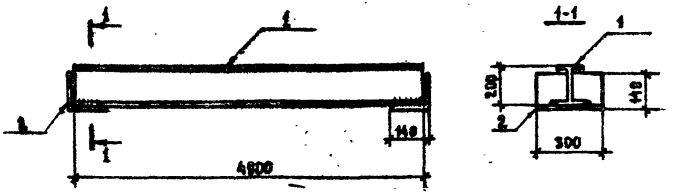

Формат	Зона	Поз.	Обозначение	Наименование	Кол.	Примечание
				Документация		
А4			ТП-503-1-67.87 -И-002	Техническое описание		
				к изготовлению металлических изделий		
				Детали		
Б4		1		Двутавр $\frac{20Ш1ГОСТ26020-83, \ell=4800}{ВСт3пс6-1ТУ14-1-3023-80}$	1	150 кг
Б4		2		Уголок $\frac{140\times140\times10ГОСТ8509-86, \ell=300}{ВСт3пс6-1ТУ14-1-3023-80}$	2	12,9 кг

Расчетная схема

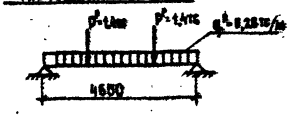

ГИП	Наимстдинов		08.87
Нач.отд.	Зильбертов		08.87
Гл.констр.	Чупахин		08.87
Рук.гр.	Пегова		07.87
Инж.	Лючева		07.87
Н.контр.	Толмачева		08.87

ТП-503-1-67.87 -И-028

Балка БМ1

Стадия	Масса	Масштаб
РП	195,8	—
Лист	Листов 1	

ГИПРОПРОМСЕЛЬСТРОЙ г. Саратов

Копировал Евстегнеева — формат А4

Взам. инв. №

Подпись и дата

Инв. № подл.

Типовой проект 503-1-67.87 Альбом V

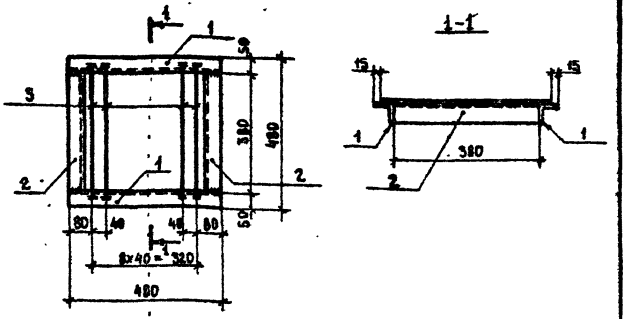

Формат	Зона	Поз.	Обозначение	Наименование	Кол.	Примечание
				Документация		
А4			ТП-503-1-67.87 -И-002	Техническое описание		
				к изготовлению металлических изделий		
				Детали		
Б4		1		Уголок $\frac{50\times50\times5ГОСТ8509-86, \ell=480}{ВСт3кп2. ГОСТ535-79*}$	2	1,9
Б4		2		Уголок $\frac{60\times50\times5ГОСТ8509-86, \ell=380}{ВСт3кп2. ГОСТ535-79*}$	2	1,43
Б4		3		ФВА-I ГОСТ 5781-82*, $\ell=450$	8	0,2 кг

ГИП	Наимстдинов		08.87
Нач.отд.	Зильбертов		08.87
Гл.констр.	Чупахин		08.87
Рук.бр.	Пегова		07.87
Инж.	Лючева		07.87
Н.контр.	Толмачева		08.87

ТП-503-1-67.87 -И-029

Решетка Р1

Стадия	Масса	Масштаб
РП	8,26	—
Лист	Листов 1	

ГИПРОПРОМСЕЛЬСТРОЙ г. Саратов

Копировал Евстегнеева — формат А4

Взам. инв. №

Подпись и дата

Инв. № подл.

Альбом V

Типовой проект 503-1-67.87

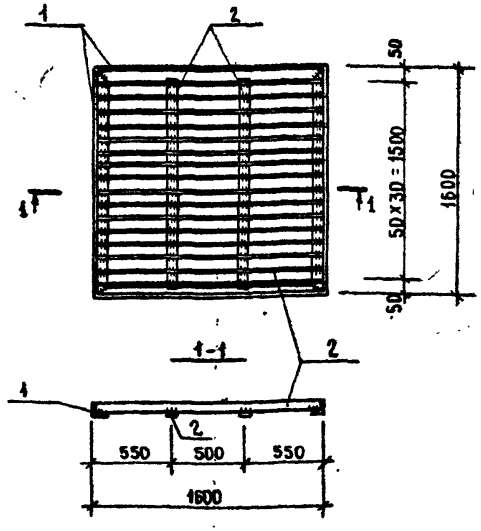

Формат	Зона	Поз.	Обозначение	Наименование	Кол.	Примечание
				Документация		
А4			ТП-503-1-67.87 -И-002	Техническое описание к изготовлению металлических изделий		
				Детали		
Бч		1		Уголок 50х50х5, ГОСТ 8509-86, ℓ=1600 / Ст3кп2, ГОСТ 535-79*	4	6,0 кг
Бч		2		Лист 5х50 ГОСТ 19903-74* ℓ=1580 / Ст3кп2 ГОСТ 14637-79	33	3,1 кг

ГИП	Наймстдинов		03.87
Нач. отд.	Зильбертов		07.87
Гл. констр.	Чупахин		07.87
Рук. гр.	Пегова		07.87
Инж.	Левкевич		07.87
Н. контр.	Толмачева		07.87

ТП-503-1-67.87 -И-030

Решетка Р2

Стадия	Масса	Масштаб
РП	126,3	—
Лист	Листов 1	

ГИПРОПРОМСЕЛЬСТРОЙ г. Саратов

Копировал Евстигнеева

Формат А4

Альбом V

Типовой проект 503-1-67.87

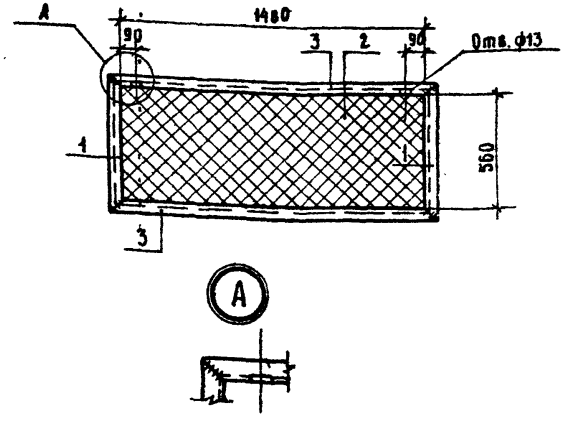

Формат	Зона	Поз.	Обозначение	Наименование	Кол.	Примечание
				Документация		
А4			ТП-503-1-67.87 -И-002	Техническое описание к изготовлению металлических изделий		
				Детали		
Бч		1		Уголок 50х50х5 ГОСТ 8509-86, ℓ=660 / Ст3кп2 ГОСТ 535-79*	2	~~2,5кг~~
Бч		2		Сетка №20х1,6 ГОСТ 5336-80		1,4 кг
Бч		3		Уголок 50х50х5 ГОСТ 8509-86, ℓ=1580 / Ст3кп2 ГОСТ 535-79*	2	6,0 кг

ГИП	Наймстдинов		03.87
Нач. отд.	Зильбертов		07.87
Гл. констр.	Чупахин		07.87
Рук. гр.	Пегова		07.87
Инж.	Кандинская		07.87
Н. контр.	Толмачева		07.87

ТП-503-1-67.87 -И-031

Решетка Р3

Стадия	Масса	Масштаб
РП	18,4	—
Лист	Листов 1	

ГИПРОПРОМСЕЛЬСТРОЙ г. Саратов

Копировал Евстигнеева

Формат А4

Взам. инв. №

Подпись и дата

Инв. № подл.

Альбом V

Типовой проект 503-1-67.87

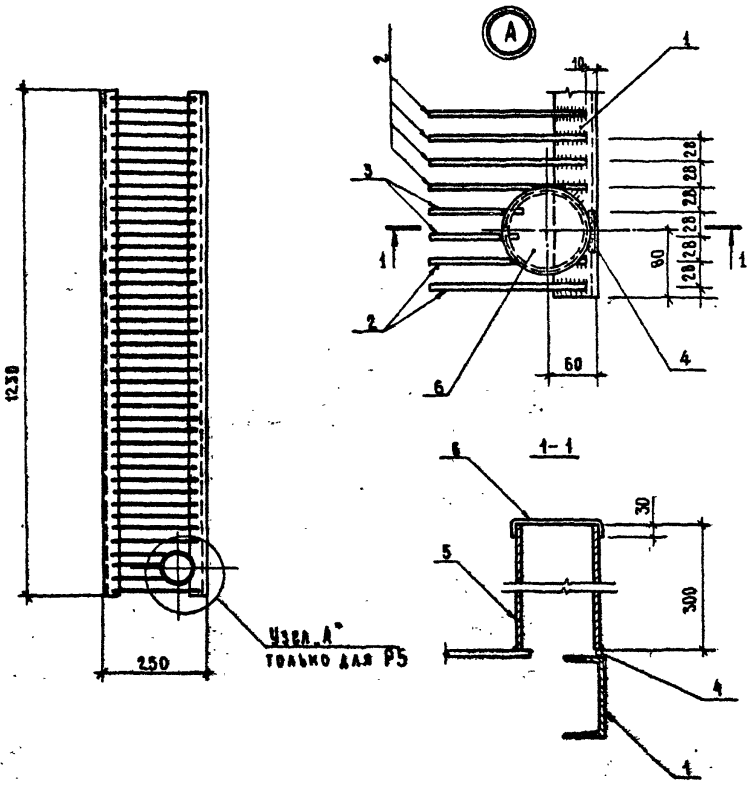

Обозначение	Марка	Масса кг
ТП-503-1-67.87-И-032	Р4	25,54
-01	Р5	28,44

Формат	Зона	Поз.	Обозначение	Наименование	Кол. на испол. -И-032 —	01		Примечание
				Документация				
А4			ТП-503-1-67.87 -И-ОВ2	Техническое описание к изготовлению металлических изделий				
				Детали				
Бч		1		Швеллер Б-10 ГОСТ 8240-72* / ВСт3кп2 ГОСТ 535-79* ℓ=1230	2	2		10,59кг
Бч		2		ВВ ГОСТ 2590-71*, ℓ=250	44	42		0,10кг
Бч		3		ВВ ГОСТ 2590-71*, ℓ=220	—	2		0,09кг
Бч		4		ВВ ГОСТ 2590-71*, ℓ=50	—	1		0,02кг
Бч		5		Труба 80×4 ГОСТ 3262-75* / ВСт3кп2 ℓ=300	—	1		2,5кг
Бч		6		Лист Б-0,5 ГОСТ 19903-74* / ВСт3кп2 ГОСТ 16523-70*	—	1		0,4кг

ГИП	Наймеданов		08.87
Нач.отд.	Зильбертов		08.87
Гл.констр.	Чупахин		08.87
Рук.гр.	Пегова		08.87
Вед.инж.	Муравьева		08.87
Инж.	Кандинская		08.87
Н.контр.	Толмачева		08.87

ТП-503-1-67.87 -И-032

Решетки Р4; Р5

Стадия	Масса	Масштаб
РП	см. табл.	—
Лист	Листов 1	

ГИПРОПРОМСЕЛЬСТРОЙ г. Саратов

Копировал Евстегнеева формат А3

Инв.№ подл. | Подпись и дата | Взам. инв.№

Альбому

Типовой проект 503-1-67.87

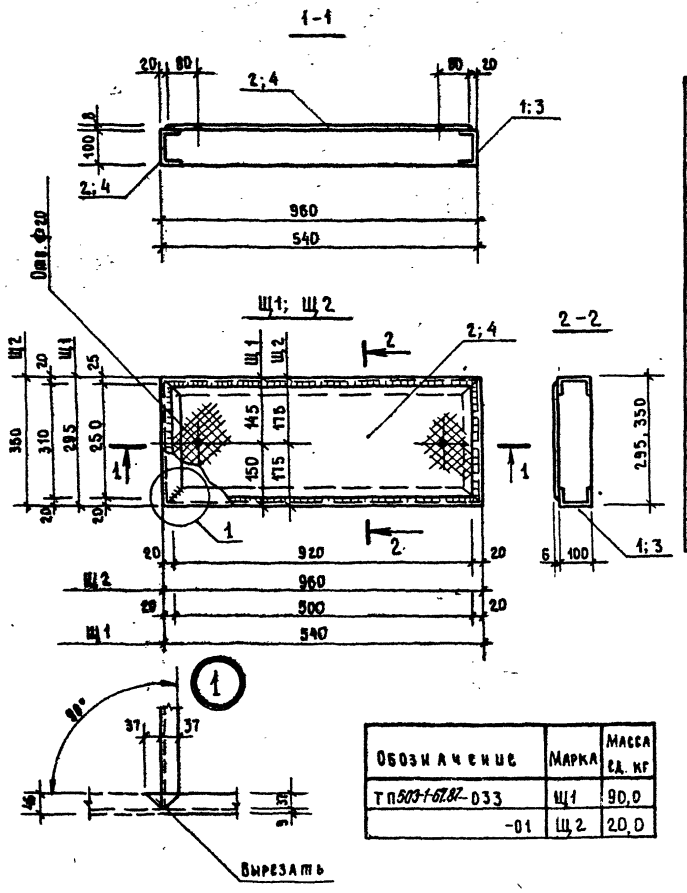

Формат	Зона	Поз.	Обозначение	Наименование	Кол. на чертеже -И-033		Примечание
					—	01	
				Документация			
А4			ТП-503-1-67.87-И-002	Техническое описание и изготовлению металлических изделий			
				Детали			
				Швеллер [10, ГОСТ 8240-72* Вст3кп2 ГОСТ 535-79*			
Бч		1		ℓ=2150	1	—	78,5 кг
Бч		3		ℓ=1420	—	1	12,2 кг
				Риф.ст. δ=6 ГОСТ 8568-77*			
Бч		2		250×920	1	—	11,5 кг
Бч		4		310×500	—	1	7,8 кг

Обозначение	Марка	Масса ед. кг
ТП503-1-67.87-033	Щ1	90,0
-01	Щ2	20,0

1. Сварку проводить электродами Э42 по ГОСТ 9467-75.
2. Высота сварных швов Δ4 мм

ГИП	Наименадинов		08.87
Нач. отд.	Зильбертов		08.87
Гл. конспл.	Чупахин		08.87
Рук. гр.	Петрова		08.87
Инж.	Левкевич		08.87
Н. контр.	Толмачева		08.87

ТП-503-1-67.87 -И-033

Съемные щиты Щ1, Щ2

Стадия	Масса	Масштаб
РП	см. табл.	—
Лист	Листов 1	

ГИПРОПРОМСЕЛЬСТРОЙ г. Саратов

Копировал Евстегнеева — Формат А3

Инв.№ подл. | Подпись и дата | Взам. инв.№

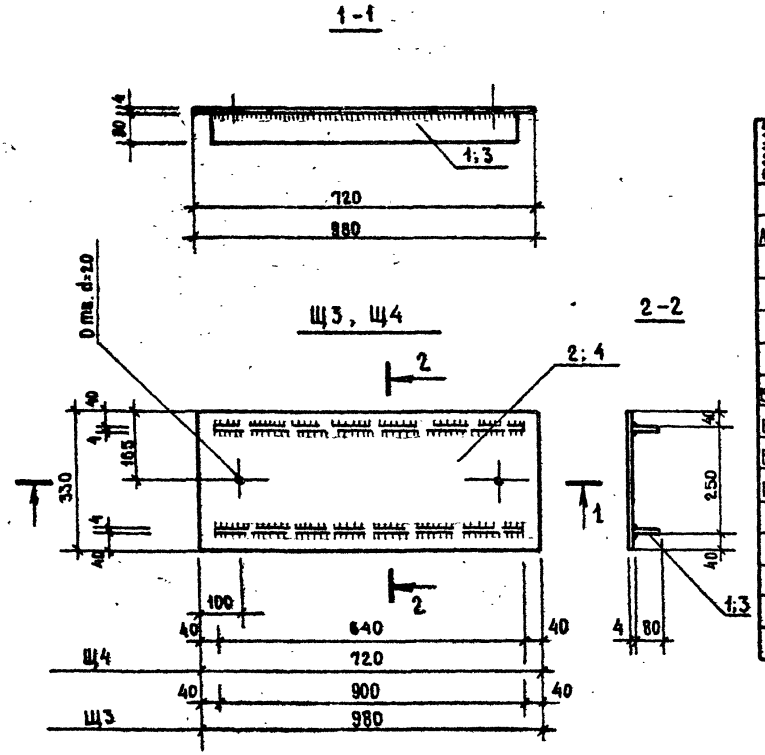

Формат	Зона	Поз.	Обозначение	Наименование	Кол. на испол. -И-034		Примечание
					—	01	
				Документация			
А4			ТП-503-1-67.87 -И-002	Техническое описание к изготовлению металлических изделий			
				Детали			
				Риф. ст. б=6 ГОСТ 8568-77*			
Б4		1		80×900	2	—	3,5кг
Б4		2		330×980	1	—	16,0кг
Б4		3		80×640	—	2	2,5кг
Б4		4		330×720	—	1	12,0кг

1. Сварку проводить электродами Э42 по ГОСТ 9467-75.
2. Высота сварных швов k 4 мм.

Обозначение	Марка	Масса ед., кг
ТП 503-1-67.87-034	Щ3	23,0
-01	Щ4	17,0

ГИП	Нанметдинов		08.87
Нач. отд.	Зильбертов		08.87
Гл. констр.	Чупахин		08.87
Рук. гр.	Петова		08.87
Инж.	Левкевич		08.87
Н. контр.	Томачева		08.87

ТП-503-1-67.87 -И-034

Съемные щиты Щ3, Щ4

Стадия	Масса	Масштаб
РП	см. табл.	—
Лист	Листов 1	

ГИПРОПРОМСЕЛЬСТРОЙ г. Саратов

Копировал Евстигнеева

Формат А3

Инв. № подл. | Подпись и дата | Взам. инв. №

Типовой проект 503-1-67.87

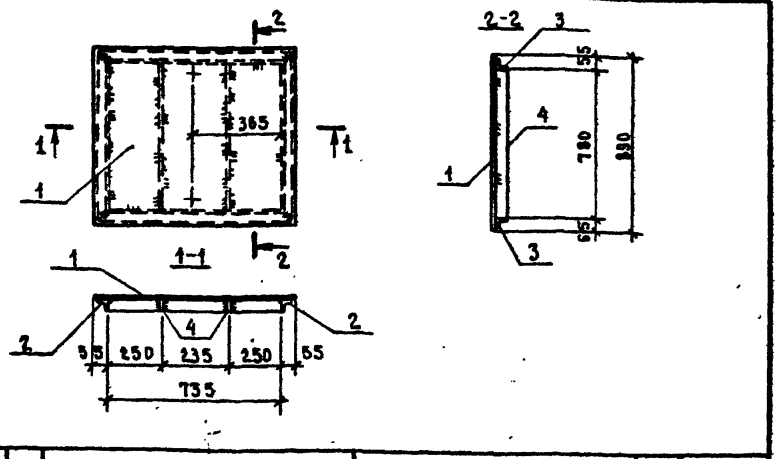

Формат	Зона	Поз.	Обозначение	Наименование	Кол.	Примечание
				Документация		
А3			ТП-503-1-67.87 -И-002	Техническое описание к изготовлению металлических изделий		
				Детали		
БЧ		1		Лист рифл. 5×845×880 ГОСТ 19903-74* / Вст3кп2 ГОСТ 8568-77*	0,75 м²	31,7 кг
БЧ		2		Уголок 4×50 ГОСТ 8509-86, ℓ=880 / Вст3кп2 ГОСТ 535-79*	2	2,7 кг
БЧ		3		ℓ=845	2	2,6 кг
БЧ		4		Полоса 40×4 ГОСТ 103-76,* ℓ=780 / Вст3кп2 ГОСТ 535-79*	2	1,0 кг

Инв.№ подл. | Подпись и дата | Взам. инв.№

ГИП	Наймеденов		07.87
Нач. отд.	Зильбертов		07.87
Гл. констр.	Чупахин		07.87
Рук. гр.	Пегова		07.87
Вед. инж.	Муравлева		07.87
Н. контр.	Толмачева		07.87

ТП-503-1-67.87 -И-035

Щит стальной ЩС1

Стадия	Масса	Масштаб
РП	44,3	—
Лист	Листов 1	

ГИПРОПРОМСЕЛЬСТРОЙ г. Саратов

Копировал Евстигнеева

Формат А4

Типовой проект 503-1-67.87

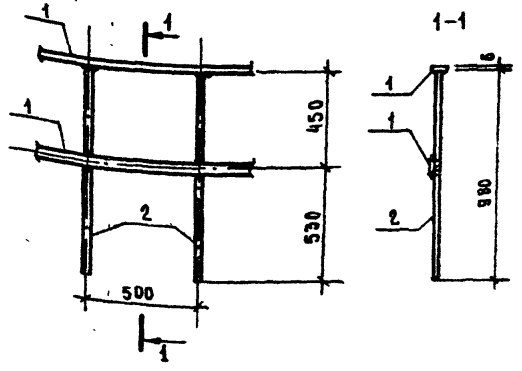

Формат	Зона	Поз.	Обозначение	Наименование	Кол.	Примечание
				Документация		
А4			ТП-503-1-67.87 -И-002	Техническое описание к изготовлению металлических изделий		
				Детали		
БЧ		1		Лист 6×40×1000 ГОСТ 19903-74* / Вст3кп2 ГОСТ 14637-79	2	1,9 кг
БЧ		2		ф22А-I, ГОСТ 2590-71*, ℓ=980	2	2,9 кг

Инв.№ подл. | Подпись и дата | Взам. инв.№

ГИП	Наймеденов		07.87
Нач. отд.	Зильбертов		07.87
Гл. констр.	Чупахин		07.87
Рук. гр.	Пегова		07.87
Инж.	Лючева		07.87
Инж.	Кандинская		07.87
Н. контр.	Толмачева		07.87

ТП-503-1-67.87 -И-036

Ограждение ОГ1

Стадия	Масса	Масштаб
РП	9,6	1:20
Лист	Листов 1	

ГИПРОПРОМСЕЛЬСТРОЙ г. Саратов

Копировал Евстигнеева

Формат А4

Типовой проект 503-1-67.87 Альбом V

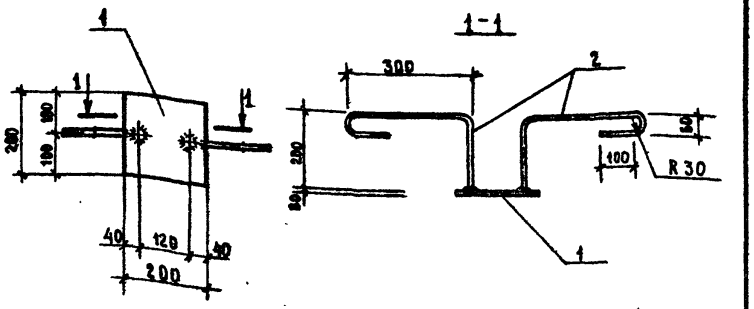

Формат	Зона	Поз.	Обозначение	Наименование	Кол.	Примечание
				Документация		
А4			ТП-503-1-67.87 -И-002	Техническое описание к изготовлению металлических изделий		
				Детали		
Б4		1		Лист $\frac{8\times200\times200,\ ГОСТ\ 19903-74^{*}}{Вст\ 3кп\ 2,\ ГОСТ\ 14637-79}$	1	2,5 кг
Б4		2		⌀ 8 А-I, ГОСТ 5781-82*, ℓ=680	2	0,27 кг

ГИП	Наметдинов		03.87
Нач.отд.	Зильбертов		03.87
Гл.констр.	Чупахин		03.87
Рук.гр.	Пегова		03.87
Инж.	Кандинская		03.87
Н.контр.	Трамачева		03.87

ТП-503-1-67.87 -И-037

Изделие закладное МН1

Стадия	Масса	Масштаб
РП	2,77	1:10
Лист	Листов 1	

ГИПРОПРОМСЕЛЬСТРОЙ г. Саратов

Копировал Евстегнеева формат А4

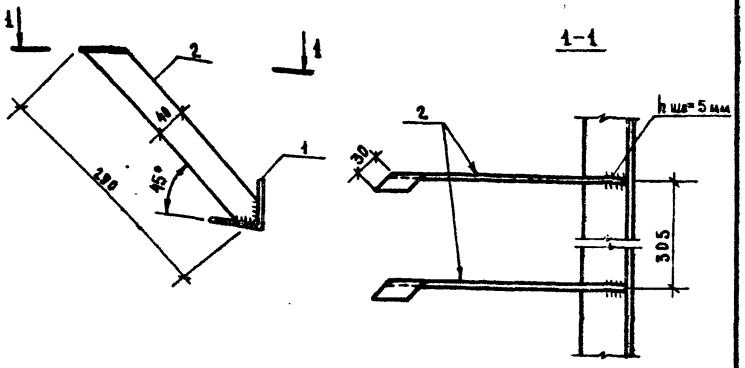

Формат	Зона	Поз.	Обозначение	Наименование	Кол.	Примечание
				Документация		
А4			ТП-503-1-67.87 -И-002	Техническое описание к изготовлению металлических изделий		
				Детали		
Б4		1		Уголок $\frac{Б100\times100\times7\ ГОСТ\ 8509-86^{*}}{Вст\ 3пс6-1\ ГОСТ\ 535-79^{*}}$	1	4,8 кг
Б4		2		Лист $\frac{5\times40\ ГОСТ\ 19903-74^{*},\ ℓ=320}{Вст\ 3кп\ 2\ ГОСТ\ 14637-79}$	3	0,5 кг

ГИП	Наметдинов		03.87
Нач.отд.	Зильбертов		03.87
Гл.констр.	Чупахин		03.87
Рук.гр.	Пегова		03.87
Инж.	Крячко		03.87
Н.контр.	Трамачева		03.87

ТП-503-1-67.87 -И-036

Изделие закладное МН2

Стадия	Масса	Масштаб
РП	6,3	—
Лист	Листов 1	

ГИПРОПРОМСЕЛЬСТРОЙ г. Саратов

Копировал Евстегнеева формат А4

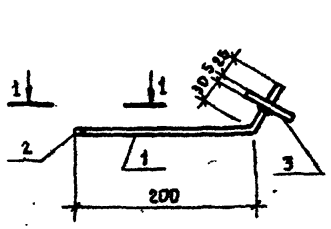

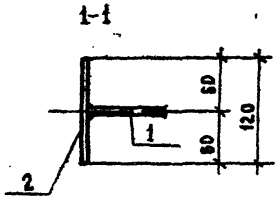

Формат	Зона	Поз.	Обозначение	Наименование	Кол.	Примечание
				Документация		
А4			ТП-503-1-67.87 -И-002	Техническое описание		
				к изготовлению метал-		
				лических изделий		
				Детали		
Б4		1		ф10А-I с резьбой М10		
				ГОСТ 5781-82*, ℓ=260	1	0,16 кг
Б4		2		ф10 А-I, ГОСТ 5781-82*; ℓ=120	1	0,07 кг
Б4		3		Лист 6х60х80 ГОСТ 19903-74* / В Ст 3кп2 ГОСТ 14637-79	1	1,7 кг

ГИП	Нанметдинов		08.87
Нач.отд.	Зильбертов		08.87
Гл.констр.	Чупахин		08.87
Рук.гр.	Пегова		07.87
Инж.	Лючева		07.87
Инж.	Кандинская		06.87
Н.контр.	Толмачева		07.87

ТП-503-1-67.87 -И-039

Изделие закладное МН3

Стадия	Масса	Масштаб
РП	1,93	1:5
Лист	Листов 1	

ГИПРОПРОМСЕЛЬСТРОЙ г.Саратов

Копировал Евстигнеева

Формат А4

Взам.инв.№ | Подпись и дата | Инв.№ подл.

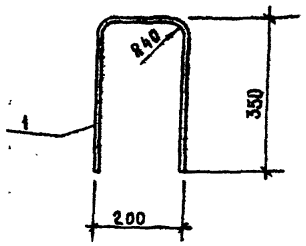

Формат	Зона	Поз.	Обозначение	Наименование	Кол.	Примечание
				Документация		
А4			ТП-503-1-67.87 -И-002	Техническое описание		
				к изготовлению		
				металлических		
				изделий		
				Детали		
Б4		1		ф22А-I, ГОСТ 5781-82*		
				ℓ=900	1	2,7 кг

ГИП	Нанметдинов		08.87
Нач.отд.	Зильбертов		08.87
Гл.констр.	Чупахин		08.87
Рук.гр.	Пегова		07.87
Инж.	Лючева		07.87
Инж.	Кандинская		06.87
Н.контр.	Толмачева		07.87

ТП-503-1-67.87 -И-040

Изделие закладное МН4

Стадия	Масса	Масштаб
РП	2,7	1:10
Лист	Листов 1	

ГИПРОПРОМСЕЛЬСТРОЙ г.Саратов

Копировал Евстигнеева

Формат А4

Взам.инв.№ | Подпись и дата | Инв.№ подл.

Альбом V

Типовой проект 503-1-67.87

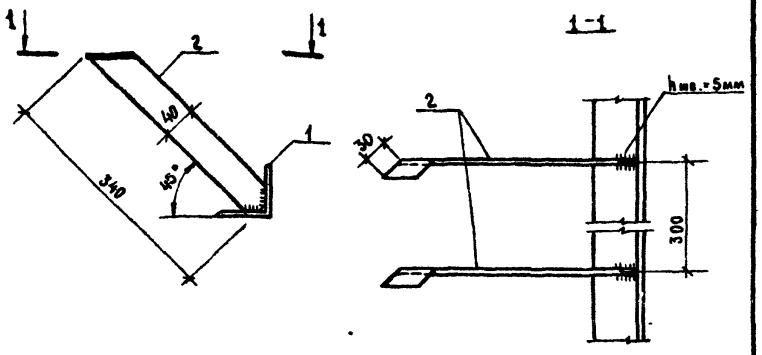

Формат	Зона	Поз.	Обозначение	Наименование	Кол.	Примечание
				Документация		
А4			ТП-503-1-67.87 -И-002	Техническое описание к изготовлению металлических изделий		
				Детали		
Б4		1		Уголок 6100×100×7 ГОСТ 8509-86, ℓ=1000 / ВСт3пс6-1 ГОСТ 535-79*	1	4,8 кг
Б4		2		Лист 5×400 ГОСТ 19903-74*, ℓ=370 / ВСт3кп2 ГОСТ 14637-79	3	0,58 кг

ГИП	Наметдинов		07.87
Нач. отд.	Зильбертов		07.87
Гл. констр.	Чупахин		07.87
Рук. гр.	Пегова		07.87
Инж.	Кандинская		07.87
Н. контр.	Толмачева		07.87

ТП-503-1-67.87 -И-041

Изделие закладное МН5

Стадия	Масса	Масштаб
РП	6,54	—
Лист	Листов 1	

ГИПРОПРОМСЕЛЬСТРОЙ г. Саратов

Копировал Евстегнеева формат А4

Альбом V

Типовой проект 503-1-67.87

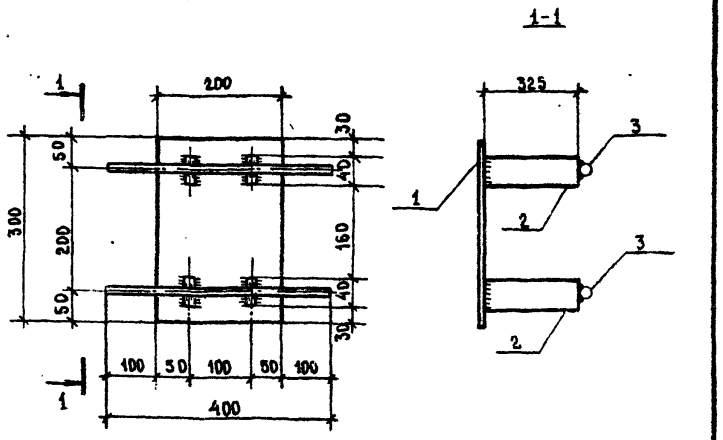

Формат	Зона	Поз.	Обозначение	Наименование	Кол.	Примечание
				Документация		
А4			ТП-503-1-67.87 -И-002	Техническое описание к изготовлению металлических изделий		
				Детали		
Б4		1		Лист 10×200×300 ГОСТ 19903-74* / ВСт3кп2, ГОСТ 14637-79	1	4,71 кг
Б4		2		Лист 6×40 ГОСТ 19903-74*, ℓ=325 / ВСт3кп2 ГОСТ 14637-79	4	0,76 кг
Б4		3		ф10 А-III ГОСТ 5781-82*, ℓ=400	2	0,1 кг

ГИП	Наметдинов		08.87
Нач. отд.	Зильбертов		08.87
Гл. конст.	Чупахин		08.87
Рук. гр.	Пегова		08.87
Инж.	Кандинская		08.87
Н. контр.	Толмачева		08.87

ТП-503-1-67.87 -И-042

Изделие закладное МН6

Стадия	Масса	Масштаб
РП	1,95	—
Лист	Листов 1	

ГИПРОПРОМСЕЛЬСТРОЙ г. Саратов

Копировал Евстегнеева формат А4

Инв. № подл. | Подпись и дата | Взам. инв. №

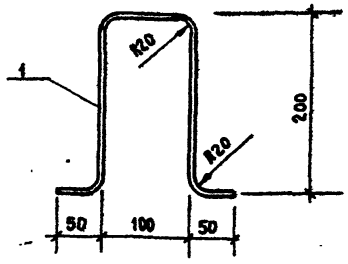

Формат	Зона	Поз.	Обозначение	Наименование	Кол.	Примечание
				Документация		
А4			тп-503-1-67.87 -И-002	Техническое описание к изготовлению металлических изделий		
				Детали		
Б4		1		ф6А-I, ГОСТ 5781-82* ℓ=600	1	0,13 кг

ГИП	Наниметдинов		08.87
Нач.отд.	Зильбертов		08.87
Гл.констр.	Чупахин		08.87
Рук.гр.	Петова		08.87
Инж.	Лючева		07.87
Инж.	Кандинская		06.87
Н.контр.	Толмачева		08.87

тп-503-1-67.87 -И-043

Изделие закладное МН7

Стадия	Масса	Масштаб
РП	0,13	1:5
Лист	Листов 1	

ГИПРОПРОМСЕЛЬСТРОЙ г. Саратов

Копировал Евстегнеева — Формат А4

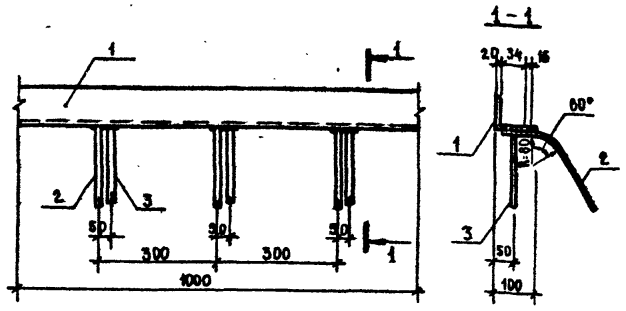

Формат	Зона	Поз.	Обозначение	Наименование	Кол.	Примечание
				Документация		
А4			тп-503-1-67.87-И-002	Техническое описание к изготовлению металлических изделий		
				Детали		
Б4		1		Уголок $\frac{140\times140\times10\ ГОСТ\ 8509-86,\ ℓ=1000}{Вст3пс6-1\ ГУН-1-3023-80}$	1	21,5кг
Б4		2		ф8А-III, ГОСТ 5781-82*, ℓ=300	3	0,12кг
Б4		3		ф8А-III, ГОСТ 5781-82*, ℓ=200	3	0,08кг

ГИП	Наниметдинов		08.87
Нач.отд.	Зильбертов		08.87
Гл.констр.	Чупахин		08.87
Рук.гр.	Петова		08.87
Инж.	Лючева		07.87
Инж.	Кандинская		06.87
Н.контр.	Толмачева		08.87

тп-503-1-67.87 -И-044

Изделие закладное МН8

Стадия	Масса	Масштаб
РП	22,1	—
Лист	Листов 1	

ГИПРОПРОМСЕЛЬСТРОЙ г. Саратов

Копировал Евстегнеева — Формат А4

Альбом V

Типовой проект 503-1-67.87

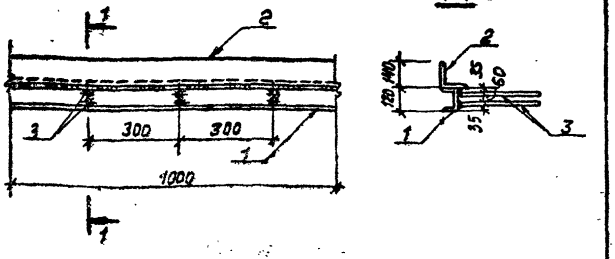

Формат	Зона	Поз.	Обозначение	Наименование	Кол.	Примечание
				Документация		
			ТП-503-1-67.87 -И-002	Техническое описание к изготовлению металлических изделий		
				Детали		
БЧ		1		Швеллер С12 ГОСТ 8240-72*, ℓ=1000 Вст3кп2 ГОСТ 380-71*	1	10,4кг
БЧ		2		Уголок 140×140×10 ГОСТ 8509-86, ℓ=1000 Вст3пс6-1 ТУ 14-1-3023-80	1	21,5кг
БЧ		3		ф10 AII ГОСТ 5781-82*, ℓ=300	6	0,19

Инв. № подл. | Подпись и дата | Взам. инв. №

ГИП	Наметдинов		06.88	ТП-503-1-67.87 -И-045	
Нач. отд.	Зильбертов		06.88		
Гл. констр.	Чупахин		06.88		
Рук. гр.	Петрова		06.88	Изделие закладное МН9	Стадия: РП; Масса: 33,04; Масштаб: —
Инж.	Лючева		06.88		Лист; Листов 1
Н. контр.	Толмачева		06.88		ГИПРОПРОМСЕЛЬСТРОЙ г. Саратов

Копировал: Леденева Формат А4

Альбом V

Типовой проект 503-1-67.87

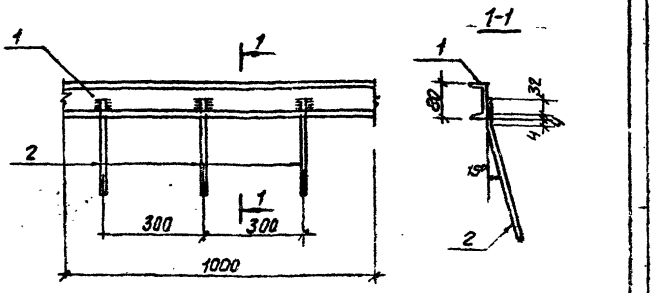

Формат	Зона	Поз.	Обозначение	Наименование	Кол.	Примечание
				Документация		
А4			ТП-503-1-67.87 -И-002	Техническое описание к изготовлению металлических изделий		
				Детали		
БЧ		1		Швеллер С8 ГОСТ 8240-72*, ℓ=1000 Вст3кп2 ГОСТ 535-79*	1	7,05кг
БЧ		2		ф8 AIII, ГОСТ 5781-82*, ℓ=300	3	0,12кг

Инв. № подл. | Подпись и дата | Взам. инв. №

ГИП	Наметдинов		06.88	ТП-503-1-67.87 -И-046	
Нач. отд.	Зильбертов		06.88		
Гл. констр.	Чупахин		06.88		
Рук. гр.	Петрова		06.88	Изделие закладное МН10	Стадия: РП; Масса: 7,44; Масштаб: —
Инж.	Лючева		06.88		Лист; Листов 1
Н. контр.	Толмачева		06.88		ГИПРОПРОМСЕЛЬСТРОЙ г. Саратов

Копировал: Леденева Формат А4

Альбом V

Типовой проект 503-1-67.87

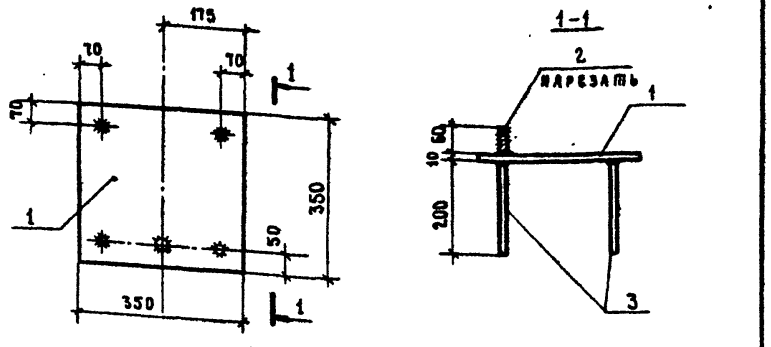

Формат	Зона	Поз.	Обозначение	Наименование	Кол.	Примечание
				Документация		
А4			ТП-503-1-67.87-И-002	Техническое описание		
				к изготовлению метал-		
				лических изделий		
				Детали		
Б4		1		Лист $\frac{Б-10\ ГОСТ\ 19903-74^{*}}{Вст3кп2\ ГОСТ\ 16523-70^{*}}$	1	9,9 кг
Б4		2		В 16 ГОСТ 2590-71*, ℓ=60	1	0,024 кг
Б4		3		⌀8 А-III ГОСТ 5781-82*, ℓ=200	4	0,08 кг

ГИП	Наименданов		
Нач.отд.	Зильбертов		
Гл.констр.	Чупахин		
Рук.гр.	Петова		
Инж.	Лючева		
Н.контр	Толмачева		

ТП-503-1-67.87 -И-047

Изделие закладное МН11

Стадия	Масса	Масштаб
РП	10,24	1:10
Лист	Листов 1	

ГИПРОПРОМСЕЛЬСТРОЙ г.Саратов

Копировал Евстигнеева

Формат А4

Альбом V

Типовой проект 503-1-67.87

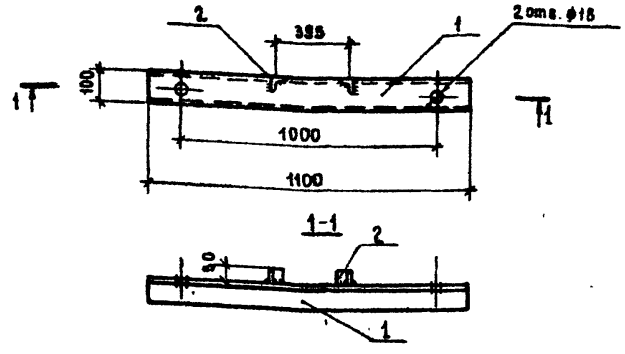

Формат	Зона	Поз.	Обозначение	Наименование	Кол.	Примечание
				Документация		
А4			ТП-503-1-67.87-И-002	Техническое описание		
				к изготовлению метал-		
				лических изделий		
				Детали		
Б4		1		Швеллер $\frac{Ею\ ГОСТ\ 8240-72^{*}\ ℓ=1100}{Вст3кп2\ ГОСТ\ 535-79^{*}}$	1	9,45 кг
Б4		2		Уголок $\frac{50\times50\times5\ ГОСТ\ 8509-86,\ ℓ=50}{Вст3кп2\ ГОСТ\ 535-79^{*}}$	2	0,19 кг

ГИП	Наименданов		
Нач.отд.	Зильбертов		
Гл.констр	Чупахин		
Рук.гр.	Петова		
Инж.	Лючева		
Н.контр.	Толмачева		

ТП-503-1-67.87 -И-048

Изделие закладное МН12

Стадия	Масса	Масштаб
РП	9,83	—
Лист	Листов 1	

ГИПРОПРОМСЕЛЬСТРОЙ г.Саратов

Копировал Евстигнеева

Формат А4

Взам.инв.№ | Подпись и дата | Инв.№ подл.

Типовой проект 503-1-67.87 Альбом V

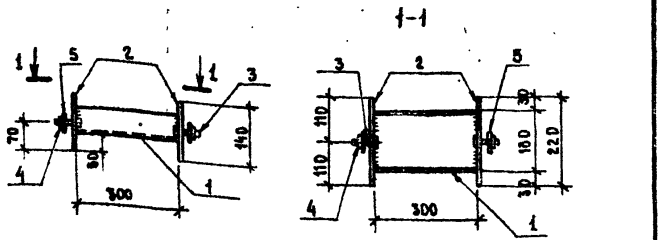

Формат	Зона	Поз.	Обозначение	Наименование	Кол.	Примечание
				Документация		
А4			ТП -503-1-67.87 - И - 002	Техническое описание к изготовлению металлических изделий		
				Детали		
БЧ		1		Швеллер $\frac{\text{С 16 ГОСТ 8240-72*, } \ell=300}{\text{В Ст 3 пс 5-1 ГОСТ 535-79}}$	1	4,26 кг
БЧ		2		Лист $\frac{\text{8х140 ГОСТ 19903-74*, } \ell=220}{\text{В Ст 3 пс 6-1 ГОСТ 14637-79}}$	2	1,93 кг
БЧ		3		Болт М16 -40, 58 ГОСТ 7798-70*	2	0,10 кг
БЧ		4		Гайка М16 ГОСТ 5915-70*	2	0,03 кг
БЧ		5		Шайба М16 ГОСТ 11371-78*	2	0,01 кг

ГИП	Наименцинов		
Нач. отд.	Зильбертов		
Гл. констр.	Чупахин		
Рук. бриг.	Пегова		
Вед. инж.	Муравьёва		
Н. контр.	Толмачева		

ТП - 503-1-67.87 -И-049

Изделие соединительное МС1

Стадия	Масса	Масштаб
РП	8,4	—
Лист	Листов 1	

ГИПРОПРОМСЕЛЬСТРОЙ г. Саратов

Копировал Евстигнеева — Формат А4

Типовой проект 503-1-67.87 Альбом V

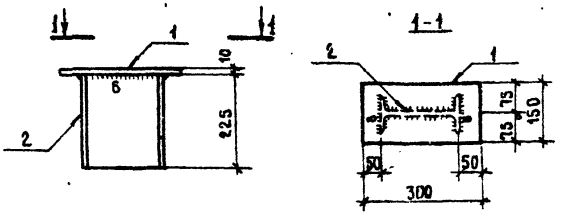

Формат	Зона	Поз.	Обозначение	Наименование	Кол.	Примечание
				Документация		
А4			ТП -503-1-67.87 - И - 002	Техническое описание к изготовлению металлических изделий		
				Детали		
БЧ		1		Лист $\frac{\text{10х150 ГОСТ 19903-74*, } \ell=300}{\text{В Ст 3 кп 2 ГОСТ 14637-79}}$	1	3,53 кг
БЧ		2		Двутавр $\frac{\text{20 ГОСТ 8239-72*, } \ell=225}{\text{В Ст 3 кп 2 ГОСТ 535-79*}}$	1	4,8 кг

ГИП	Наименцинов		
Нач. отд.	Зильбертов		
Гл. констр.	Чупахин		
Рук. бриг.	Пегова		
Инж.	Лючева		
Н. контр.	Толмачева		

ТП - 503-1-67.87 -И-050

Изделие соединительное МС2

Стадия	Масса	Масштаб
РП	8,4	1:10
Лист	Листов 1	

ГИПРОПРОМСЕЛЬСТРОЙ г. Саратов

Копировал Евстигнеева — Формат А4

Инв. № подл. | Подпись и дата | Взам. инв. №

Альбом V

Типовой проект 503-1-67.87

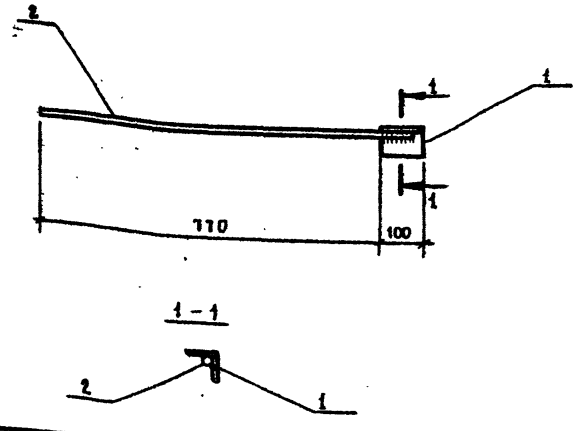

Формат	Зона	Поз.	Обозначение	Наименование	Кол.	Примечание
				Документация		
А4			ТП-503-1-67.87 -И-002	Техническое описание к изготовлению металлических изделий		
				Детали		
Б4		1		Уголок 100×100×4 ГОСТ 8509-86, ℓ=100 / Ст3пс6-1 ГОСТ 535-79*	1	1,8 кг
Б4		2		ф12 AI, ГОСТ 5781-82*, ℓ=850	1	0,8 кг

ГИП	Нанметдинов		08.87	ТП-503-1-67.87 -И-051		
Нач.отд.	Зильбертов		08.87			
Гл.констр	Чупахин		08.87	Изделие соединительное МС3	Стадия: РП	Масса: 2,6
Рук.бриг	Пегова		07.87			Масштаб: 1:10
Инж.	Лючева		08.87		Лист 1	Листов 1
Инж.	Кандинская		08.87			
Н.контр	Толмачева		08.87	ГИПРОПРОМСЕЛЬЭЛЕКТРОСТРОЙ г. Саратов		

Взамен инв.№ | Подпись и дата | Инв.№ подл.

Копировал Евстегнеева — Формат А4

Альбом V

Типовой проект 503-1-67.87

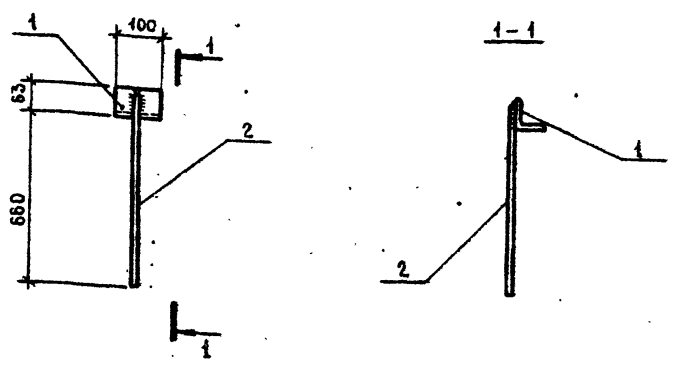

Формат	Зона	Поз.	Обозначение	Наименование	Кол.	Примечание
				Документация		
А4			ТП-503-1-67.87 -И-002	Техническое описание к изготовлению металлических изделии		
				Детали		
Б4		1		Уголок 63×63×5 ГОСТ 8509-86, ℓ=100 / Ст3кп2 ГОСТ 535-79*	1	0,5кг
Б4		2		ф12 AIII ГОСТ 5781-82*, ℓ=720	1	0,6 кг

ГИП	Нанметдинов		08.87	ТП-503-1-67.87 -И-052		
Нач.отд.	Зильбертов		08.87			
Гл.констр	Чупахин		08.87	Изделие соединительное МС4	Стадия: РП	Масса: 1,1
Рук.бриг	Пегова		07.87			Масштаб: —
Вед.инж.	Чушкина		07.87		Лист	Листов 1
Н.контр	Толмачева		08.87	ГИПРОПРОМСЕЛЬЭЛЕКТРОСТРОЙ г. Саратов		

Взамен инв.№ | Подпись и дата | Инв.№ подл.

Копировал Евстегнеева — Формат А4

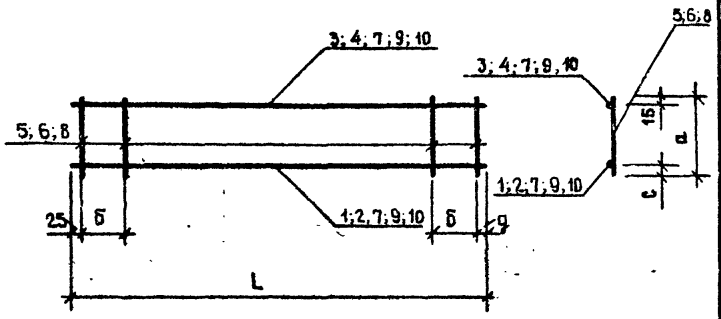

Формат	Зона	Поз.	Обозначение	Наименование	Код на испол И-053 —	01	02	03	04	Примечание
				Документация						
А4			тп-503-1-67.87 -и-002	Техническое описание к изготовлению металлических изделий						
				Детали						
БЧ		1		ф 12А-III ГОСТ 5781-82*, ℓ=950	1	—	—	—	—	0,84 кг
БЧ		2		ф 12 А-III ГОСТ 5781-82*, ℓ=1720	—	1	—	—	—	1,53 кг
				ф 8 А-I ГОСТ 5781-82*						
БЧ		3		ℓ=950	1	—	—	—	—	0,38 кг
БЧ		4		ℓ=1720	—	1	—	—	—	0,68 кг
БЧ		5		ℓ=230	—	13	—	—	—	0,09 кг
БЧ		6		ℓ=280	7	—	—	—	—	0,11 кг
БЧ		7		ф 3 Вр I ГОСТ 5781-82*, ℓ=750	—	—	2	—	—	0,04 кг
БЧ		8		ф 3 Вр I ГОСТ 5781-82*, ℓ=105	—	—	8	15	10	0,006 кг
БЧ		9		ф 3 Вр I ГОСТ 5781-82*, ℓ=1450	—	—	—	2	—	0,085 кг
БЧ		10		ф 3 Вр I ГОСТ 5781-82*, ℓ=1000	—	—	—	—	2	0,055 кг

Обозначение	Марка	Размеры, мм a	L	б	c	g	Масса, кг
тп- -и-053	КР 1	160	950	150	25	25	1,99
-01	КР 2	230	1720	140	25	25	3,38
-02	КР 3	105	750	100	15	25	0,13
-03	КР 4	105	1450	100	15	25	0,27
-04	КР 5	105	1000	100	15	50	0,17

ГИП	Наймеденов		08.87
Нач.отд.	Зильбертов		08.87
Гл.констр.	Чупахин		08.87
Рук.группы	Легова		07.87
Вед.инж.	Муравлева		07.87
Инж.	Кандинская		08.87
Н.контр.	Толмачева		07.87

тп-503-1-67.87 -и-053

Каркасы плоские КР 1 ÷ КР 5

Стадия	Масса	Масштаб
РП	см. табл.	—
Лист	Листов 1	

Сипропромсельстрой г. Саратов

Копировал Евстегнеева

Формат А3

Инв.№ подл. | Подпись и дата | Взамен инв.№

Альбом V

Типовой проект 503-1-67.87

Рис. 1

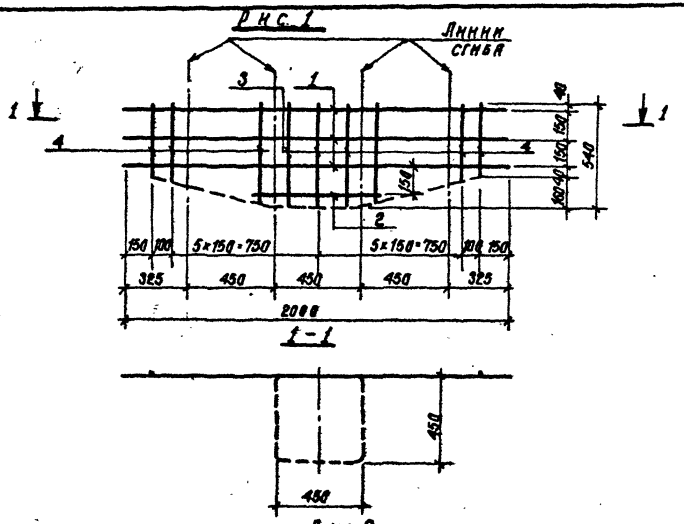

Рис. 2

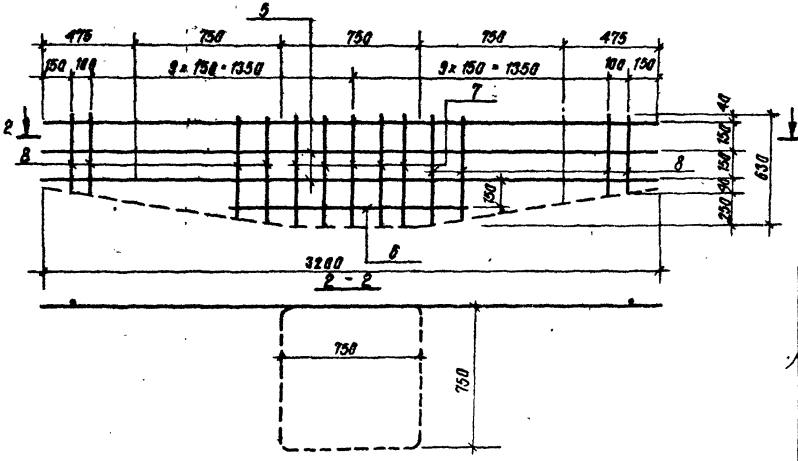

Формат	Зона	Поз.	Обозначение	Наименование	Кол.	Примечание
				Документация		
А4			ТП 503-1-67.87 -Н-002	Техническое описание к изготовлению металлических изделий		
				Переменные данные для исполнения		
				-Н-054		
				Детали		
Б4		1		ф5 В I ГОСТ 6727-80*, ℓ=2000	3	0,31 кг
Б4		2		ф5 В I ГОСТ 6727-80*, ℓ=680	1	0,11 кг
Б4		3		ф5 В I ГОСТ 6727-80*, ℓ=540	3	0,08 кг
Б4		4		ф5 В I ГОСТ 6727-80*, ℓ=380÷540	10	0,07 кг
				-Н-054-01		
				Детали		
Б4		5		ф5 В I ГОСТ 6727-80*, ℓ=3200	3	0,5 кг
Б4		6		ф5 В I ГОСТ 6727-80*, ℓ=1300	1	0,2 кг
Б4		7		ф5 В I ГОСТ 6727-80*, ℓ=630	5	0,10 кг
Б4		8		ф5 В I ГОСТ 6727-80*, ℓ=380÷800	18	0,07 кг

Обозначение	Марка	Рис.	Масса кг
ТП-503-1-67.87-Н-054	С1	1	1,98
-01	С2	2	3,32

ГИП	Наименанов		07.87
Нач. отд.	Зильбертов		08.87
Гл. констр.	Чупахин		08.87
Рук. гр.	Петрова		06.87
Инж.	Лычева		06.87
Н. контр.	Толмачева		08.87

ТП - 503-1-67.87 -Н-054

Сетки арматурные С1, С2

Стадия	Масса	Масштаб
РП	См. табл.	—
Лист	Листов 1	

ГИПРОПРОМСЕЛЬСТРОЙ г. Саратов

Копировал Сидорова

Формат А3

Инв. № подл. | Подпись и дата | Взам. инв. №

Альбом V

Типовой проект 503-1-67.87

Инв. № подл. | Подпись и дата | Взам. инв. №

Рис. 1

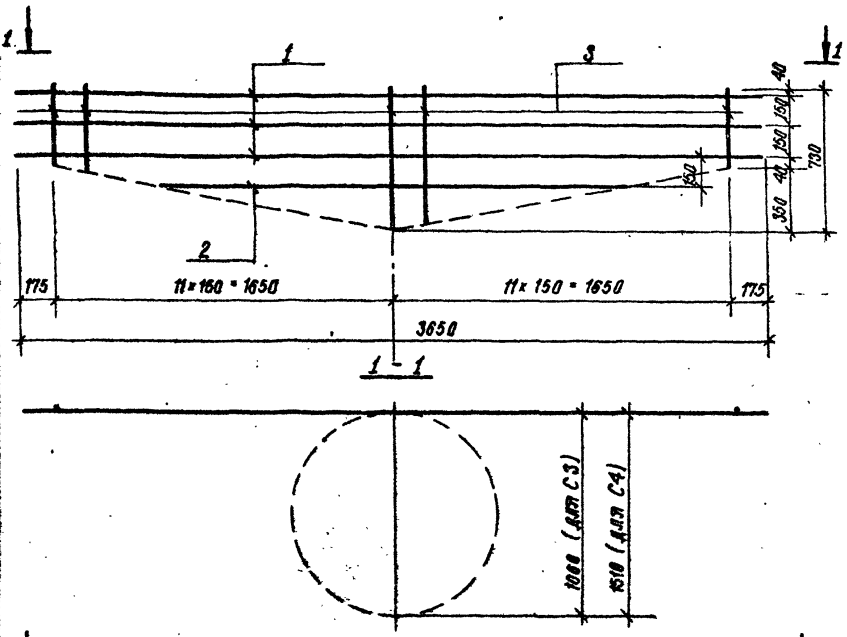

Рис. 2

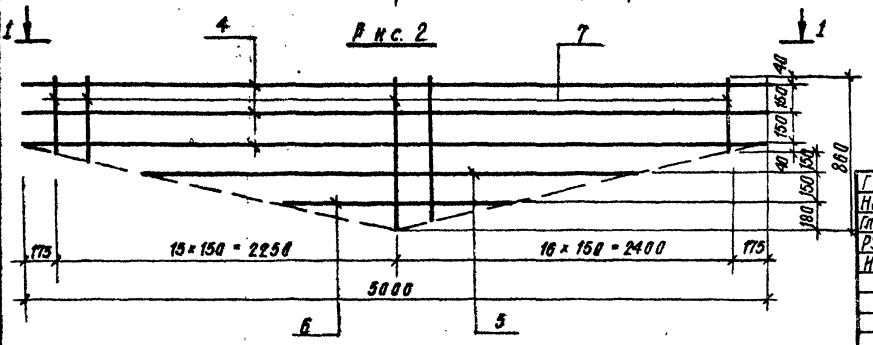

Формат	Зона	Поз.	Обозначение	Наименование	Кол.	Примечание
				Документация		
А4			ТП-503-1-67.87 - Н-002	Техническое описание к изготовлению металлических изделий		
				Переменные данные для исполнения		
				- Н-055		
				Детали		
Б4		1		ф5 В I ГОСТ 6727-80*, ℓ = 3650	3	0,56 кг
Б4		2		ф5 В I ГОСТ 6727-80*, ℓ = 2100	1	0,32 кг
Б4		3		ф5 В I ГОСТ 6727-80*, ℓ = 380÷730	23	0,06 кг
				- Н-055-01		
				Детали		
Б4		4		ф5 В I ГОСТ 6727-80*, ℓ = 5000	3	0,77 кг
Б4		5		ф5 В I ГОСТ 6727-80*, ℓ = 3370	1	0,52 кг
Б4		6		ф5 В I ГОСТ 6727-80*, ℓ = 1620	1	0,25 кг
Б4		7		ф5 В I ГОСТ 6727-80*, ℓ = 380÷860	32	0,08 кг

Обозначение	Марка	Рис.	Масса кг
ТП-503-1-67.87 - Н-055	С3	1	3,38
- 01	С4	2	5,64

ГИП	Наименнов		03.87
Нач. отд.	Зильбертов		03.87
Гл. констр.	Чупахин		03.87
Рук. гр.	Петрова		07.87
Инж.	Лючева		06.87
Н. контр.	Голмачёва		06.87

ТП 503-1-67.87 - Н-055

Сетки арматурные С3; С4

Стадия	Масса	Масштаб
РП	См. табл.	—
Лист	Листов 1	

ГИПРОПРОМСЕЛЬСТРОЙ г. Саратов

Копировал: Сидорова

Формат А3

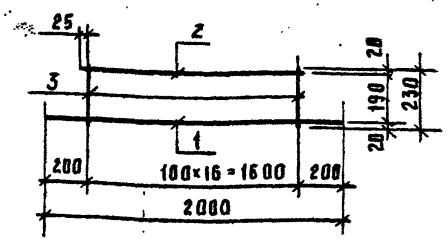

Формат	Зона	Поз.	Обозначение	Наименование	Кол.	Примечание
				Документация		
А3			ТП-503-1-67.87 -И-002	Техническое описание к изготовлению металлических изделий		
				Детали		
Б4		1		ф12АIII, ГОСТ 5781-82*, ℓ=2000	1	1,78кг
Б4		2		ф12АIII ГОСТ 5781-82*, ℓ=1650	1	1,47кг
Б4		3		ф6АI ГОСТ 5781-82*, ℓ=250	17	0,05кг

ГИП	Нажметдинов		03.87
Нач. отд	Зильбертов		03.87
Гл. констр	Чупахин		03.87
Рук. группы	Перова		03.87
Вед. инж.	Муравлёва		03.87
Н. контр	Голмачева		03.87

ТП – 503-1-67.87 -И-056

Сетка арматурная С5

Стадия	Масса	Масштаб
РП	4,1	–
Лист	Листов 1	

ГИПРОПРОМСЕЛЬСТРОЙ г. Саратов

Копировал: Савина Сав Формат А4

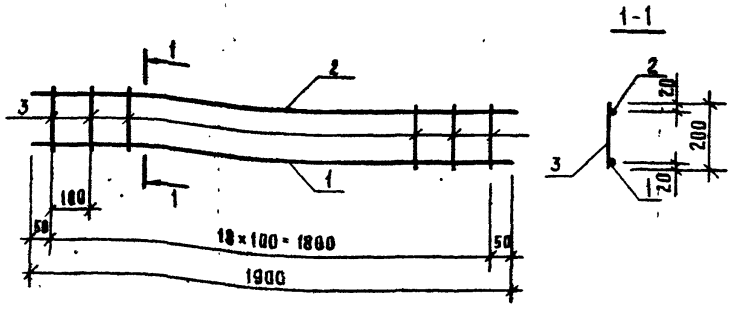

Формат	Зона	Поз.	Обозначение	Наименование	Кол.	Примечание
				Документация		
А4			ТП-503-1-67.87 -И-002	Техническое описание к изготовлению металлических изделий		
				Детали		
Б4		1		ф12АIII ГОСТ 5781-82*, ℓ=1900	1	1,7кг
Б4		2		ф8АIII ГОСТ 5781-82*, ℓ=1900	1	0,8кг
Б4		3		ф6АI ГОСТ 5781-82*, ℓ=200	19	0,04кг

ГИП	Нажметдинов		03.87
Нач. отд	Зильбертов		03.87
Гл. конст	Чупахин		03.87
Рук. гр	Перова		03.87
Инж.	Лючева		03.87
Инж.	Кандинская		03.87
Н. контр	Голмачева		03.87

ТП – 503-1-67.87 -И-051

Сетка арматурная С6

Стадия	Масса	Масштаб
РП	3,3	–
Лист	Листов 1	

ГИПРОПРОМСЕЛЬСТРОЙ г. Саратов

Копировал Савина Сав Формат А4

Инв.№ подл. | Подпись и дата | Взам. инв.№

Альбом V

Типовой проект 503-1-67.87

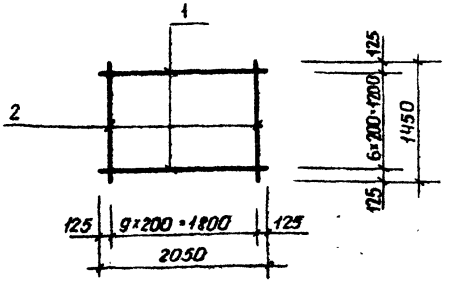

Формат	Зона	Поз.	Обозначение	Наименование	Кол.	Примечание
				Документация		
А4			ТП-503-1-67.87.И-002	Техническое описание к изготовлению металлических изделий		
				Детали		
Б4		1		ф10А-III ГОСТ 5781-82*, l=2050	7	1,3 кг
Б4		2		ф10А-III ГОСТ 5781-82*, l=1450	10	0,9 кг

ГИП	Нажметдинов		08.17
Нач. отд.	Зильбертов		08.17
Гл. конст.	Чупахин		08.17
Рук. гр.	Пегова		08.17
Рук. гр.	Лапченко		08.17
Н. контр.	Толмачева		08.17

ТП-503-1-67.87 -И-058

Сетка арматурная С7

Стадия	Масса	Масштаб
РП	18,1	-
Лист	Листов 1	

ГИПРОПРОМСЕЛЬСТРОЙ г. Саратов

Копировал: Мал Формат А4

Инв. № подл. | Подпись и дата | Взам. инв. №

gost.e-ecolog.ru

Альбом V

Типовой проект 503-1-67.87

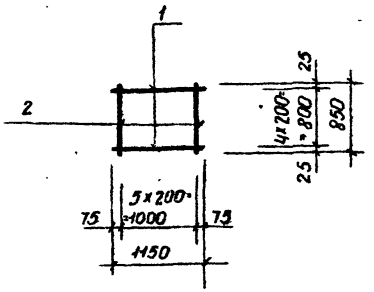

Формат	Зона	Поз.	Обозначение	Наименование	Кол.	Примечание
				Документация		
А4			ТП-503-1-67.87.И-002	Техническое описание к изготовлению металлических изделий		
				Детали		
Б4		1		ф10А-III ГОСТ 5781-82*, l=1150	5	0,7 кг
Б4		2		ф10А-III ГОСТ 5781-82*, l=850	6	0,5 кг

ГИП	Нажметдинов		08.17
Нач. отд.	Зильбертов		08.17
Гл. конст.	Чупахин		08.17
Рук. гр	Пегова		08.17
Рук. гр	Лапченко		08.17
Н. контр.	Толмачева		08.17

ТП-503-1-67.87 -И-059

Сетка арматурная С8

Стадия	Масса	Масштаб
РП	6,5	-
Лист	Листов 1	

ГИПРОПРОМСЕЛЬСТРОЙ г. Саратов

Копировал: Мал Формат А4

Инв. № подл. | Подпись и дата | Взам. инв. №