ТИПОВАЯ ДОКУМЕНТАЦИЯ НА СТРОИТЕЛЬНЫЕ СИСТЕМЫ И ИЗДЕЛИЯ ЗДАНИЙ И СООРУЖЕНИЙ

СЕРИЯ 1.865.1-4/80

ЖЕЛЕЗОБЕТОННЫЕ ПРЕДВАРИТЕЛЬНО НАПРЯЖЕННЫЕ ПЛИТЫ ПОКРЫТИЙ ДЛИНОЙ 6 М ДЛЯ СЕЛЬСКОХОЗЯЙСТВЕННЫХ ЗДАНИЙ

ВЫПУСК 5

ЖЕЛЕЗОБЕТОННЫЕ СТАКАНЫ С ОТВЕРСТИЯМИ ДИАМЕТРОМ 400, 700 И 1000 ММ ДЛЯ КРЕПЛЕНИЯ ДЕФЛЕКТОРОВ И ЗОНТОВ

РАБОЧИЕ ЧЕРТЕЖИ

Гипронисельхоз

Гл. инж. ин-та М.М. Лукьянов

Нач. отдела И.Н. Котов

Гл. инж. отдела М.Я. Кацман

НИИЖБ

Рук. лаборатории Г.И. Бердичевский

Ст. научн. сотр. Ф.А. Иссерс

ЦНИИЭПсельстрой

Зам. директора В.А. Заренин

Зав. лабораторией А.И. Мангушев

И.М. Спиваковский

Утверждены и введены действие с 1 октября 1981 Госстроем СССР

Протокол от 23 июня 1981 г. №105

gost.e-ecolog.ru

Обозначение	Наименование	Стр.
	Содержание	
865.1-4/80.05 ПЗ	Пояснительная записка	3;4
865.1-4/80.05-100	Стакан железобетонный	5;6
865.1-4/80.05-100 С6	Стакан железобетонный	7-11
865.1-4/80.05-110	Сетка арматурная С (С1; С2)	12
865.1-4/80.05-110 С6	Сетка арматурная С (С1; С2)	13
865.1-4/80.05-120	Сетка арматурная С3	14
865.1-4/80.05-120 С6	Сетка арматурная С3	15
865.1-4/80.05-130	Сетка арматурная С (С4; С5)	16
865.1-4/80.05-130 С6	Сетка арматурная С (С4; С5)	17
865.1-4/80.05-140	Изделие закладное М1	18
865.1-4/80.05-150	Изделие закладное М2	19
865.1-4/80.05-160	Анкер А (А1; А2)	20
865.1-4/80.05-170	Изделие закладное М3	21
865.1-4/80.05-180	Изделие закладное М4	22
865.1-4/80.05-101	Стержень арматурный	23
865.1-4/80.05-102	Стержень арматурный	24
865.1-4/80.05-100 ВМО	Выборка стали	25

Пояснительная записка.

1. Настоящий выпуск содержит рабочие чертежи сборных железобетонных стаканов, устанавливаемых на железобетонные плиты покрытий с отверстиями, для зданий с кровлей из асбестоцементных волнистых листов при уклоне 25%.

2. Стаканы предназначены для установки вентиляционных устройств с высотой шахт не более 3,5 м при расположении в I-IV географических районах СССР по скоростному напору ветра.

3. Железобетонные стаканы разработаны с внутренним диаметром 400, 700 и 1000 мм. Нижняя грань принята с уклоном 25%. В стенках стаканов предусмотрены отверстия с закладными изделиями М2, предназначенные для монтажа стаканов.

4. Для крепления фартуков из оцинкованной стали к боковым поверхностям стаканов в них предусмотрены деревянные пробки. Защита деревянных пробок от гниения должна назначаться в конкретном проекте здания в соответствии с требованиями главы СНиП II-19-76 „Деревянные конструкции."

5 В рабочих чертежах железобетонных стаканов предусмотрено два способа крепления вентиляционных устройств:

А) с помощью болтов с гайками (основной вариант);

Б) с помощью сварки по контуру отверстий опорного кольца трубы с закладными изделиями М3 и М4.

Примеры узлов крепления стаканов к плитам покрытия и узлов пропуска вытяжных вентиляционных шахт приведены в соответствующих сериях ТДМ и ТДА.

В зависимости от способа крепления вентиляционных устройств в стаканах предусматривается установка болтов с гайками или закладных изделий М3 и М4. Крепление трубы вентиляционного устроиства во втором случае производится с помощью сварки по контуру отверстий опорного кольца трубы, расположенных над пластинами закладных изделий М3 и М4.

В проекте здания должна быть указана марка изделия в зависимости от способа соединения вентиляционного устройства со стаканом.

6. В соответствии с ГОСТ 23009-78 устанавливается следующая структура условного обозначения (марок) стаканов.

Нач. отд.	Котов		1980
Н. контр	Дормидонтова		

1.865.1-4/80 05 ПЗ

Пояснительная записка

Стадия	Лист	Листов
Р	1	2

ГИПРОНИСЕЛЬХОЗ

Инв. № подл. | Подпись и дата | Взам. инв. №

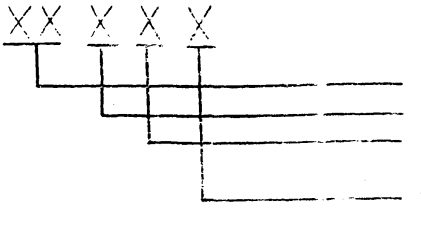

Пример условного обозначения:
СБ - стакан железобетонный
4 - диаметр отверстия
С - уклон нижней грани стакана 25%
Т - тяжелый бетон

7. При применении стаканов в зданиях с агрессивными средами требования к качеству бетона и защите поверхностей, подвергаемых воздействию агрессивных газов, принимаются такими же, как для плит покрытия, на которые устанавливаются стаканы.

8. Для изготовления закладных изделий должна применяться углеродистая сталь класса С38/23.
Марку стали следует назначать с учетом эксплуатационных условий согласно приложению 4 главы СНиП II-21-75.
Открытые поверхности закладных изделий должны быть защищены соответствующими антикоррозионными покрытиями согласно требованиям главы СНиП II-28-73.*
Конкретные указания по антикоррозионной защите должны быть приведены в составе проекта здания.

9. Арматурные сетки должны изготавливаться при помощи контактной сварки, при этом сварке подлежат все точки пересечения стержней.

10. При изготовлении стаканов необходимо обратить особое внимание на точность фиксации в опалубке болтов для крепления вентиляционных устройств. Диаметр окружности, по которой центрируются болты, должен быть на 70 мм больше диаметра отверстия стакана с допуском, не превышающим ± 4 мм.
При изготовлении стаканов необходимо выполнять требования тех же нормативных и инструктивных документов, которые принимаются для изготовления плит покрытия.
Стаканы должны входить в состав партии плит с отверстиями.

Инв.№ подл. | Подпись и дата | Взам. инв.№

Формат	Зона	Поз.	Обозначение	Наименование	Кол. на исполн. 1.865.1-4/80.05-100-										Примечание
					—	01	02	03	04	05					
				Документация											
А4			1.865.1-4/80.05 ПЗ	Пояснительная записка	×	×	×	×	×	×					
А4			1.865.1-4/80.05-100 СБ	Сборочный чертеж	×	×	×	×	×	×					
				Сборочные единицы											
А4		1	1.865.1-4/80.05-110	Сетка арматурная С1	1	1									
			-01	Сетка арматурная С2			1	1							
А4		2	1.865.1-4/80.05-120	Сетка арматурная С3					1	1					
А4		3	1.865.1-4/80.05-130	Сетка арматурная С4	1	1									
			-01	Сетка арматурная С5			1	1							

Нач.отд.	Котов		1980
Н.контр.	Дормидонтова		
Гл.инж.отд	Кацман		
Ст. инж.	Дормидонтова		
Ст. инж	Варгина		
Проверил	Алексеева		

1.865.1-4/80.05-100

Стакан железобетонный

Стадия	Лист	Листов
Р	1	2

ГИПРОНИСЕЛЬХОЗ

Инв. № подл.	Подпись и дата	Взам. инв. №

Формат	Зона	Поз	Обозначение	Наименование	Кол. на исполн. 1.865.1-4/80.05-100										Примечание
					—	01	02	03	04	05					
А4		4	1.865.1-4/80.05-140	Изделие закладное м1	4	4	4	4	4	4					
А4		5	1.865.1-4/80.05-150	Изделие закладное м2	2	2	4	4	4	4					
А4		6	1.865.1-4/80.05-160	Анкер А2					4	4					
				Детали											
А4		7	1.865.1-4/80.05-101	Стержень арматурный						8					
А4		8	-01	Стержень арматурный						4					
А4		9	1.865.1-4/80.05-102	Стержень арматурный						1					
				Материал											
				Бетон марки м200	0,07	0,07	0,14	0,14	0,15	0,15					м³

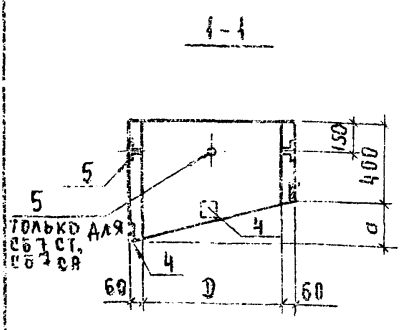

Рис. 1

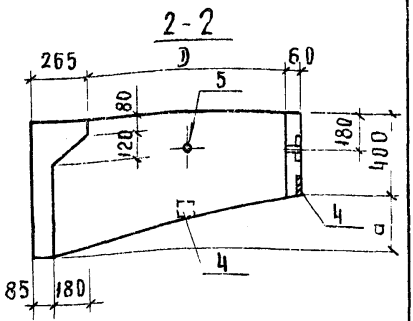

Рис. 2

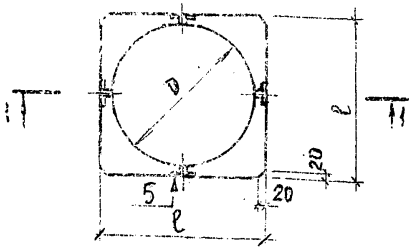

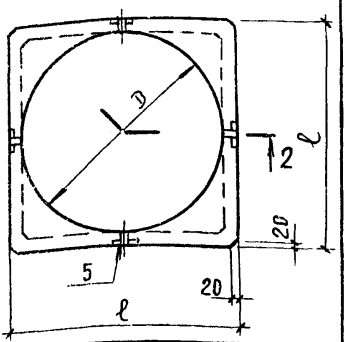

В скобках указана номинальная отпускная масса стаканов из бетона на пористых заполнителях.

Обозначение	Марка	Рис.	Размеры, мм D	a	ℓ	Масса, т
1.865.1-4/80.05-100	СБ4СТ	1	400	130	520	0,18
-01	СБ4СП					0,13 (0,15)
-02	СБ7СТ		700	205	820	0,35
-03	СБ7СП					0,26 (0,30)
-04	СБ10СТ	2	1000	280	1120	0,40
-05	СБ10СП					0,30 (0,35)

Нач.отд	Котов		1980
Н.контр.	Дормидонтова		
Гл.инж.отд	Кацман		
Ст.инж.	Дормидонтова		
Ст.инж.	Валегина		

1.865.1-4/80.05-100СБ

Стакан железобетонный

Стадия	Масса	Масштаб
Р	См. табл.	—
Лист 1	Листов 5	

ГИПРОНИСЕЛЬХОЗ

Инв.№ подл. | Подпись и дата | Взам.инв.№

1 - 1

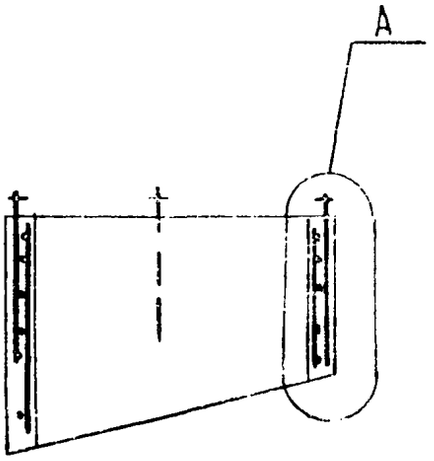

2 - 2

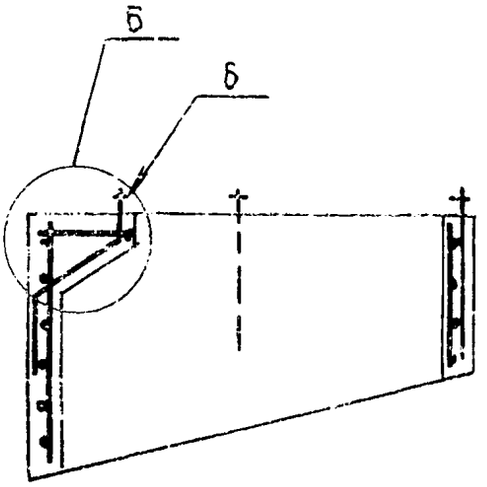

Рис. 1

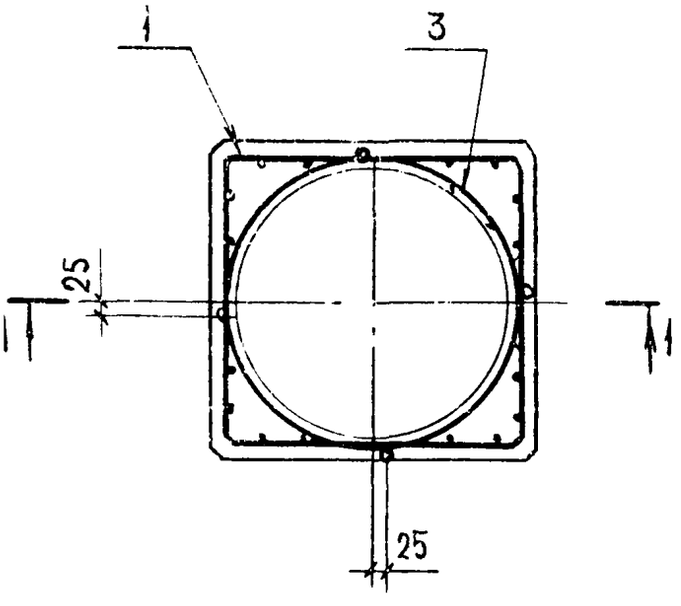

Рис. 2

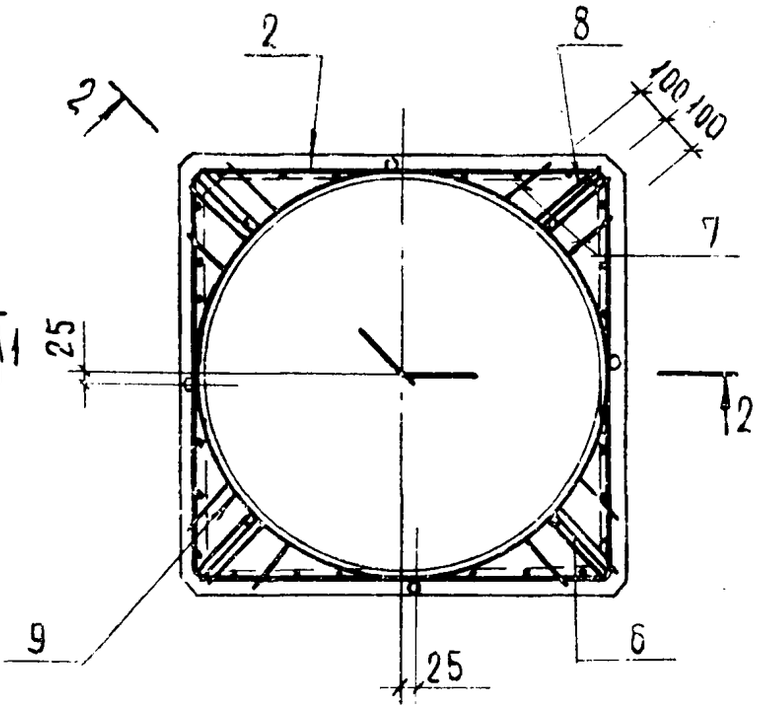

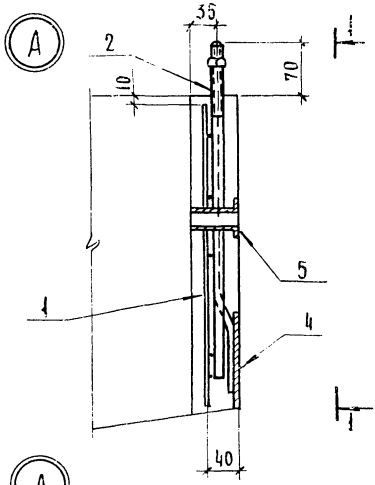

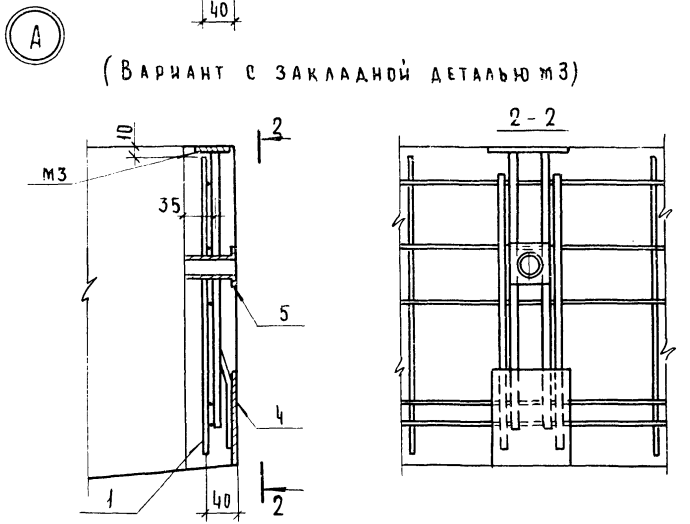

Инв.№подл | Подпись и дата | Взам. инв.№

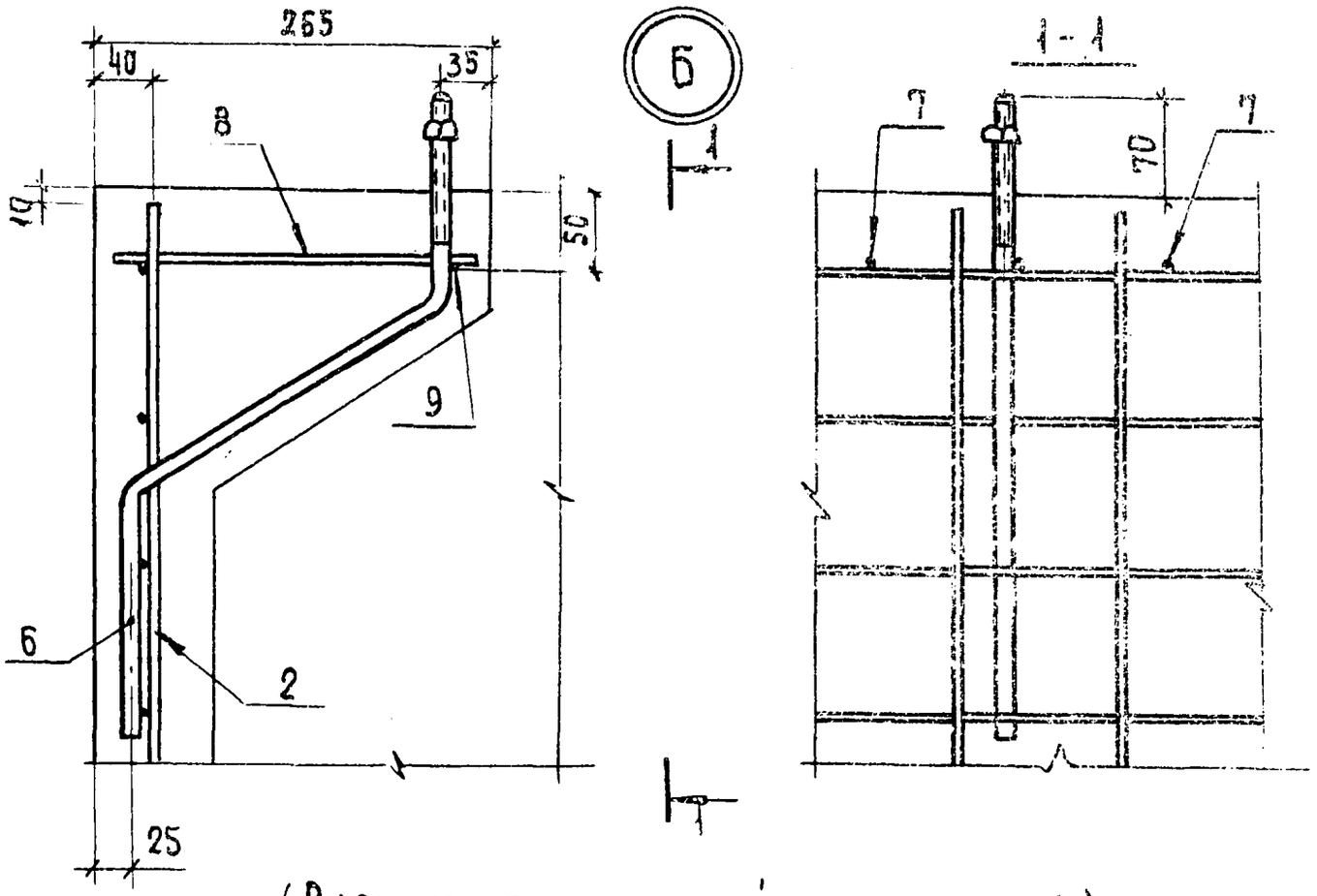

(Вариант с закладной деталью м4)

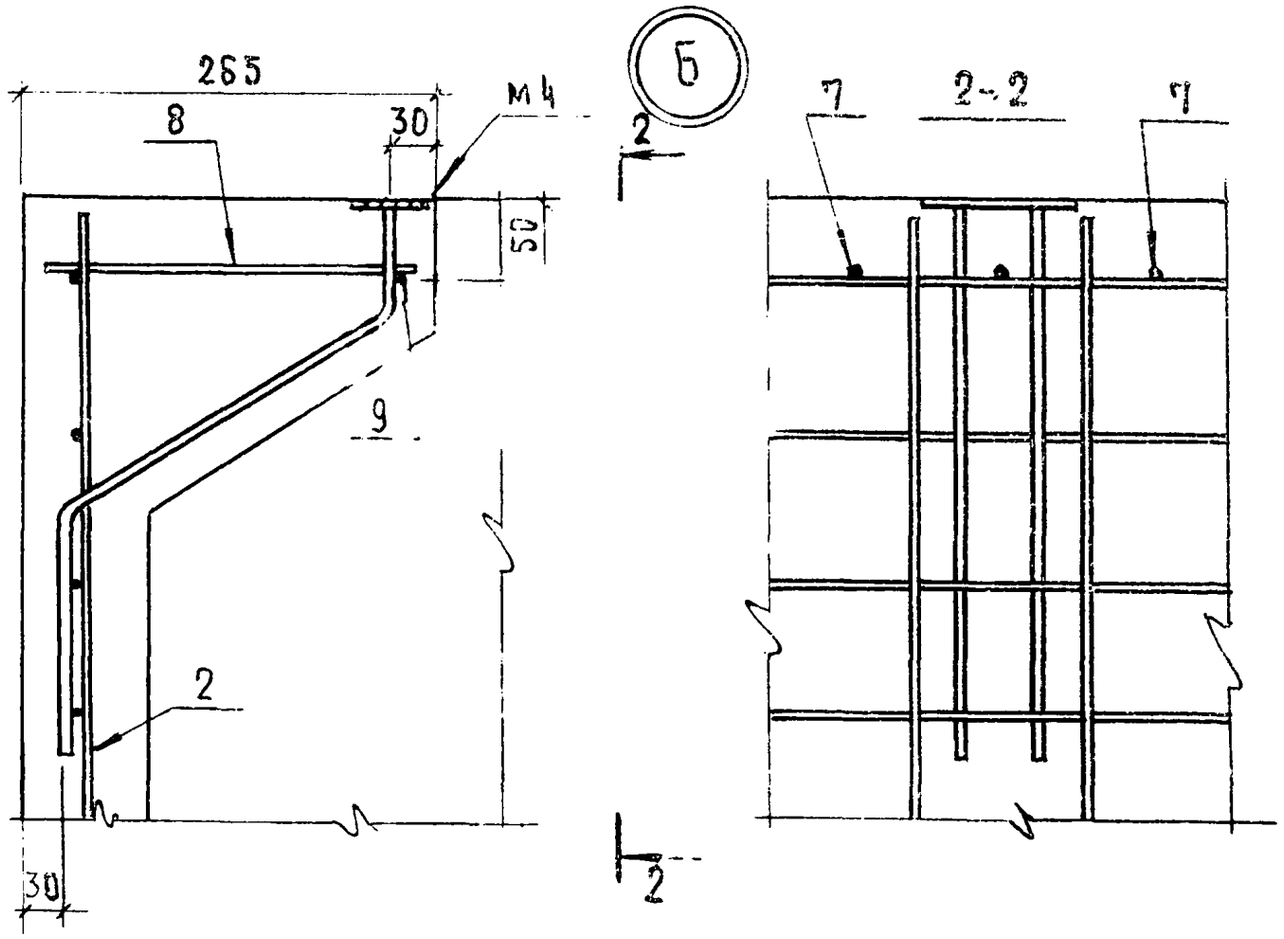

Схема расположения деревянных пробок

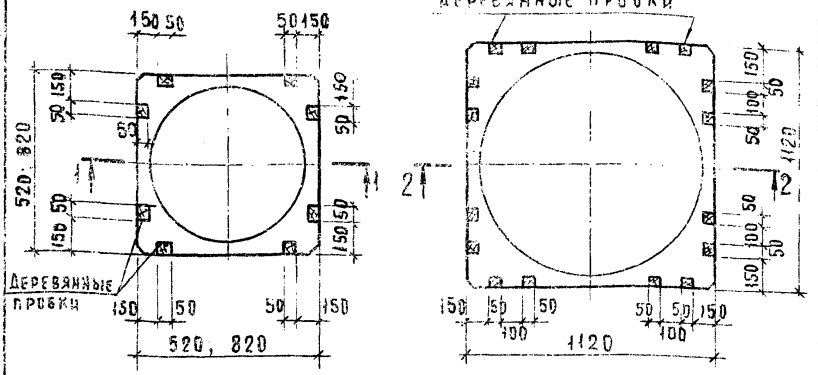

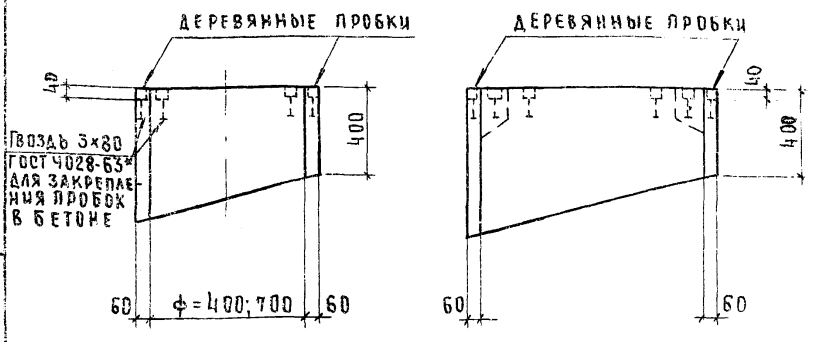

Деревянные пробки необходимо антисептировать

Поз.	Обозначение	Наименование	Кол.	Примечание
		Документация		
	1.865.1-4/80.05-100 СБ	Сборочный чертеж		
		1.865.1-4/80.05-110(С1)		
		Детали		
1	1.865.1-4/80.05-101-02	Стержень арматурный	2	
2	-03	Стержень арматурный	3	
3	-06	Стержень арматурный	2	
4	-07	Стержень арматурный	2	
5	-12	Стержень арматурный	3	
		1.865.1-4/80.05-110-01(С2)		
		Детали		
1	1.865.1-4/80.05-101-02	Стержень арматурный	4	
6	-04	Стержень арматурный	8	
7	-08	Стержень арматурный	4	
8	-09	Стержень арматурный	1	
9	-14	Стержень арматурный	3	

Нач.отд.	Котов		1980
Контр.	Дормидонтова		
Гл.спец.	Кацман		
Гл.инж.	Дормидонтова		
Инж.	Варгина		

1.865.1-4/80.05-110

Сетка арматурная С. (С1, С2)

Стадия	Лист	Листов
Р		1

ГИПРОНИССЕЛЬХОЗ

Рис. 1

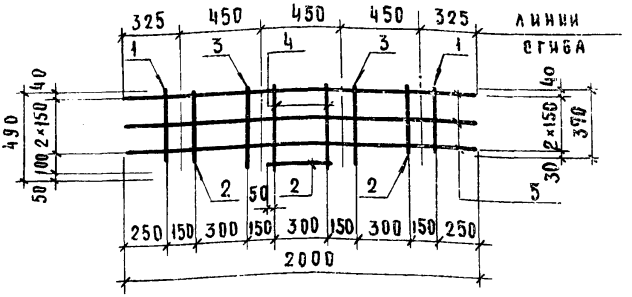

Рис. 2

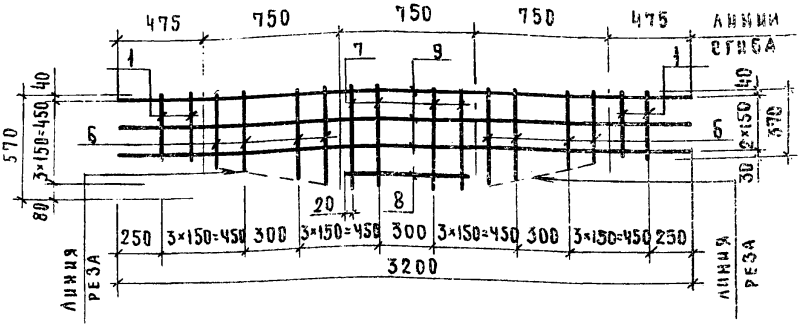

Обозначение	Марка	Рис.	Масса, кг
1.865.1-4/80.05-110	С1	1	1,4
-01	С2	2	2,6

Сетки С1, С2 согнуть по типу сетки С3 см. лист 1.865.1-4/80.05-120 СБ

Нач. отд.	Котов		1980
Н. контр.	Дормидонтова		
Гл. инж. отд	Кацман		
Ст. инж.	Дормидонтова		
Ст. инж.	Варгина		

1.865.1-4/80.05-110 СБ

Сетка арматурная С (С1, С2)

Стадия	Масса	Масштаб
Р	см. табл.	—
Лист	Листов 4	

ГИПРОНИСЕЛЬХОЗ

Инв. № подл. | Подпись и дата | Взам. инв. №

Зона	Поз.	Обозначение	Наименование	Кол.	Примечание
			Документация		
		1.865.1-4/80.05-120 СБ	Сборочный чертеж		
			1.865.1-4/80.05-120(СЗ)		
			Сборочные единицы		
	1	1.865.1-4/80.05-160	Анкер А1	4	
			Детали		
	2	1.865.1-4/80.05-101-02	Стержень арматурный	6	
	3	-05	Стержень арматурный	12	
	4	-09	Стержень арматурный	6	
	5	-11	Стержень арматурный	2	
	6	-15	Стержень арматурный	4	

Нач.отд.	Котов		1980
Контр.	Дормидонтова		
Инж.отд.	Кацман		
Инж.	Дормидонтова		
Инж.	Карелина		

1.865.1-4/80.05-120

Сетка арматурная

Стадия	Лист	Листов
Р		1

Гипростроспецмонтаж

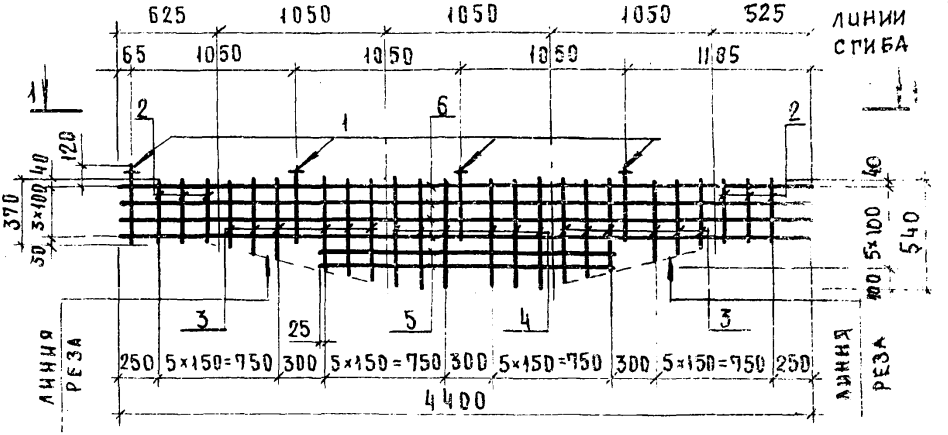

1 – 1

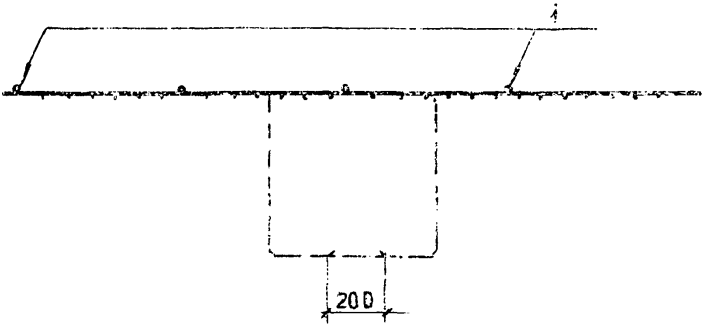

Нач. отд.	Котов		1980
Н. контр.	Дормидонтова		
Гл. инж. отд.	Кацман		
Ст. инж.	Дормидонтова		
Ст. инж.	Вручина		

1.365.1-4/80.05-120 СБ

Сетка арматурная С 3

Стадия	Масса	Масштаб
Р	5,3	—

Лист | Листов

ГПИ Промстальконструкция

Инв. № подл. | Подпись и дата | Взам. инв. №

Поз.	Обозначение	Наименование	Кол.	Примечание
		Документация		
	1.865.1-4/80.05-130 СБ	Сборочный чертеж		
		1.865.1-4/80.05-130 (С4)		
		Сборочные единицы		
1	1.865.1-4/80.05-160	Анкер А1	4	
		Детали		
2	1.865.1-4/80.05-101-10	Стержень арматурный	2	
		1.865.1-4/80.05-130-01(С5)		
		Сборочные единицы		
1	1.865.1-4/80.05-160	Анкер А1	8	
		Детали		
2	1.865.1-4/80.05-101-13	Стержень арматурный	2	

Отд.	Котов	[signature]	1980
Стр.	Дормидонтова	[signature]	
Отд.	Кацман	[signature]	
Инж.	Дормидонтова	[signature]	
Инж.	Варгина	[signature]	
Сериал	Алексеева	[signature]	

1.865.1-4/80.05-130

Сетка арматурная С (С4, С5)

Стадия	Лист	Листов
Р		1

ГИПРОНИСЕЛЬХОЗ

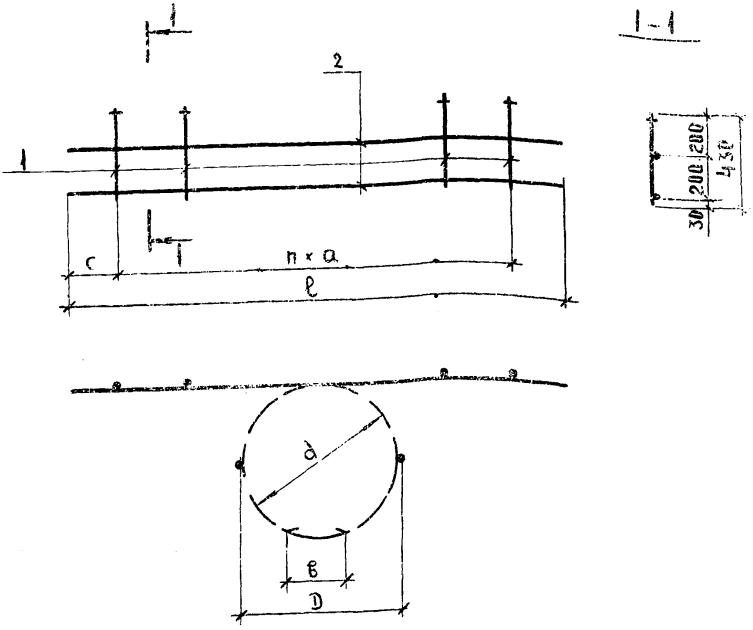

Обозначение	Марка	Размеры, мм						п шт	масса кг
		ℓ	a	c	в	d	D		
1.865.1-4/80.05-130	С4	1650	370	270	220	455	470	3	2,1
-01	С5	2550	302	220	180	755	770	7	3,9

Нач. отд.	Котов		1980
Н. контр.	Дормидонтова		
Гл. инж. отд.	Кацман		
Ст. инж.	Дормидонтова		
Ст. инж.	Варенина		

1.865.1-4/80.05-130 СБ

Сетка арматурная С (С4, С5)

Стадия	Масса	Масштаб
Р	См. табл.	—
Лист	Листов 1	

Гипроцисельхоз

Взам. инв. №

Подпись и дата

№ подл.

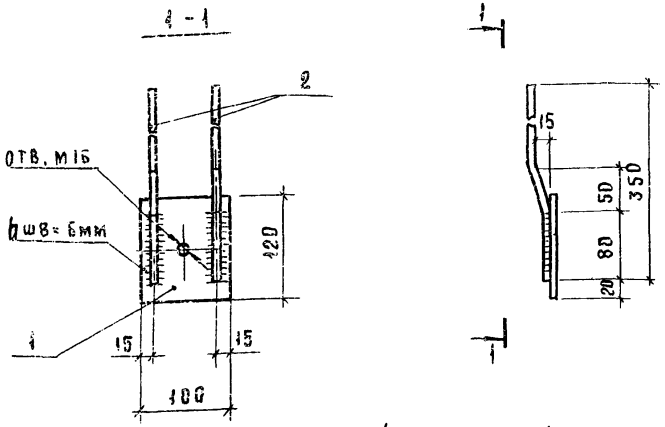

Соединение анкерных стержней с пластиной выполнять контактной рельефной сваркой.
Допускается применение ручной дуговой сварки.

Поз	Обозначение	Наименование	Кол	Примечание
		Детали		
1	1.865.1-4/80.05-141	Полоса 6×100 ГОСТ 103-76		
		Ст.3 ГОСТ 380-71*		
		ℓ = 120	1	0,6 кг
2	1.865.1-4/80.05-142	ф8АIII ГОСТ 5781-75 ℓ=350	2	0,14 кг

Гд	Котов	[signature]	1980
Гр	Дормидонтова	[signature]	
Отд	Кацман	[signature]	
Инж.	Дормидонтова	[signature]	
Инж.	Баргина	[signature]	
Инж.	Ласкосева	[signature]	

1.865.1-4/80.05-140

Изделие закладное М 1

Стадия	Масса	Масштаб
Р	0,9	—
Лист	Листов 1	

ГИПРОНИСЕЛЬХОЗ

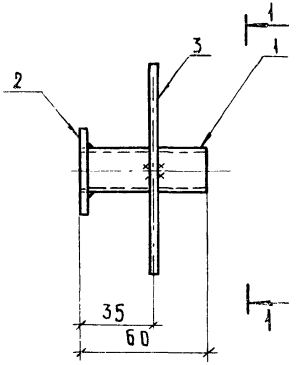

Формат	Зона	Поз.	Обозначение	Наименование	Кол.	Примечание
				Детали		
Б4		1	1.865.1-4/80.05-151	Труба Ду=25 ГОСТ 3262-75 ℓ=60	1	0,1 кг
Б4		2	1.865.1-4/80.05-152	Полоса 4×50 ГОСТ 103-76 / Ст.3 ГОСТ 380-71*		
				ℓ=50	1	0,1 кг.
А1		3	1.865.1-4/80.05-101-16	Стержень арматурный	2	

Инв.№ подл. | Подпись и дата | Взам.инв.№

Нач.отд	Котов		1980
Н.контр.	Дормидонтова		
Гл.инж.отд	Кацман		
Ст.инж.	Дормидонтова		
Ст.инж.	Варгина		

1.865.1-4/80.05-150

Изделие закладное
м 2

Стадия	Масса	Масштаб
Р	0,3	—
Лист	Листов 1	

Гипропнигельхоз

Рис. 1

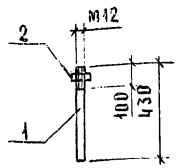

Рис. 2

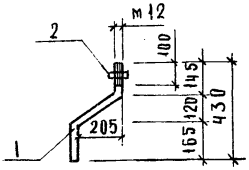

Обозначение	Марка	Рис.	Масса, кг
1.865.1-4/80.05-150	А1	1	0,4
-01	А2	2	0,5

Формат	Зона	Поз.	Обозначение	Наименование	Кол.	Примечание
				1.865.1-4/80.05-160 (А1)		
				Детали		
Бч		1	1.865.1-4/80.05-161	Ф12 А I ГОСТ 5781-75 ℓ=430	1	0,38 кг
Бч		2	ГОСТ 5915-70*	Гайка М 12.5	1	На 1000 шт. 15,4 кг
				1.865.1-4/80.05-160-01 (А2)		
				Детали		
Бч		1	1.865.1-4/80.05-162	Ф12 А I ГОСТ 5781-75 ℓ=550	1	0,49 кг
Бч		2	ГОСТ 5915-70*	Гайка М 12.5	1	На 1000 шт. 15,4 кг

Инв. № подл. | Подпись и дата | Взам. инв. №

Нач. отд.	Котов	1980
Н. конт. р.	Дормидонтова	
Гл. инж. отд.	Кацман	
Ст. инж.	Дормидонтова	
Ст. инж.	Варгина	
Проверил	Бабкоребо	

1.865.1-4/80.05-160

Анкер А (А1; А2)

Стадия	Масса	Масштаб
Р	См. табл.	—
Лист	Листов 1	

Гипросельхоз

1-1

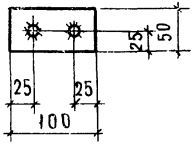

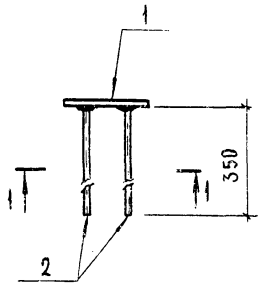

Соединение анкерных стержней с поз. 1 выполнять автоматической сваркой под флюсом.

Зона	Поз	Обозначение	Наименование	Кол.	Примечание
			Детали		
	1	1.865.1-4/80.05-171	Полоса 6×50 ГОСТ 103-76 Ст.3 ГОСТ 380-71*		
			R=100	1	0,2 кг
	2	1.865.1-4/80.05-101-17	Стержень арматурный	2	

Нач.отд.	Котов		1980
Контр.	Дормидонтова		
Рук.инж.отд.	Кацман		
Гл.инж.	Дормидонтова		
Гл.инж.	Вартина		
Проверил	Алексеева		

1.865.1-4/80.05-170

Изделие закладное
М3

Стадия	Масса	Масштаб
Р	0,6	—
Лист	Листов 1	

ГИПРОНИСЕЛЬХОЗ

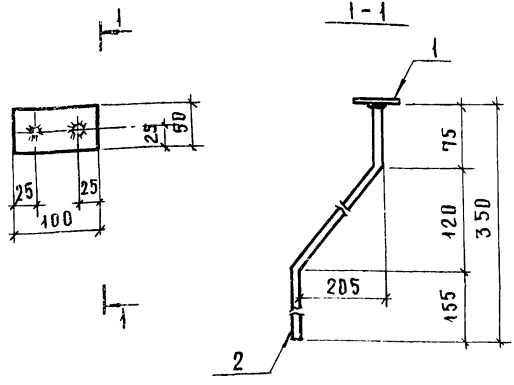

Соединение анкерных стержней с поз.1 выполнять автоматической сваркой под флюсом.

Формат	Зона	Поз.	Обозначение	Наименование	Кол.	Примечание
				Детали		
БЧ		1	1.865.1-4/80.05-171	Полоса 6×50 ГОСТ 103-76 / Ст.3 ГОСТ 380-71*		
				ℓ=100	1	0,2 кг
БЧ		2	1.865.1-4/80.05-181	ф10 A III ГОСТ 5.1459-72*		
				ℓ=470	2	0,3 кг

Инв.№ подл. | Подпись и дата | Взам.инв.№

Нач.отд	Котов		1980
Н.контр.	Дормидонтова		
Гл.инж.от	Кадиан		
Ст.инж.	Дормидонтова		
Ст.инж.	Варгина		
Проверил	Алексеева		

1.865.1-4/80.05-180

Изделие закладное м4

Стадия	Масса	Масштаб
Р	0,8	—
Лист	Листов 1	

ГИПРОНИСЕЛЬХОЗ

Обозначение	ф, мм Класс стали	Длина, мм	Масса, кг	Примечание
1.865.1-4/80.05-101	ф5ВрI	170	0,02	
-01	ф5ВрI	250	0,04	
-02	ф5ВрI	370	0,05	
-03	ф5ВрI	400	0,06	
-04	ф5ВрI	400÷550	0,07	
-05	ф5ВрI	400÷620	0,07	
-06	ф5ВрI	470	0,07	
-07	ф5ВрI	490	0,07	ТУ14-4-659-7
-08	ф5ВрI	570	0,08	
-09	ф5ВрI	640	0,09	
-10	ф5ВрI	1650	0,24	
-11	ф5ВрI	1850	0,27	
-12	ф5ВрI	2000	0,29	
-13	ф5ВрI	2550	0,37	
-14	ф5ВрI	3200	0,46	
-15	ф5ВрI	4400	0,63	
-16	ф8Aiii	100	0,04	ГОСТ 5781-75
-17	ф10Aiii	350	0,22	ГОСТ 5.1459-72

Инв. N подл. | Подпись и дата | Взам. инв. N

Нач. отд.	Котов		1980
Н. контр.	Дормидонтова		
Главн. отд.	Кацман		
Ст. инж.	Дормидонтова		
Ст. инж.	Варгина		
Провер.	Алексеева		

1.865.1-4/80.05-101

Стержень арматурный

Стадия	Лист	Листов
Р		1

ГИПРОНИСЕЛЬХ

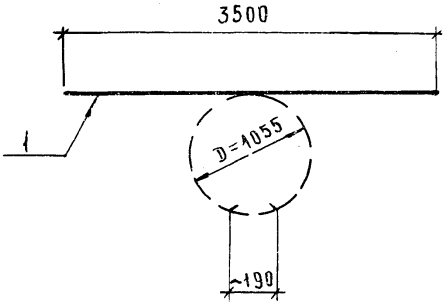

ФОРМАТ	ЗОНА	ПОЗ.	ОБОЗНАЧЕНИЕ	НАИМЕНОВАНИЕ	КОЛ.	ПРИМЕЧАНИЕ
				Детали		
БЧ		1	1.865.1-4/80.05-102	ф5 Вр I ТУ14-4-659-75 ℓ=3500	1	0,5 кг

Нач.отд	Котов		1980
Н.контр.	Дормидонтова		
Гл.инж.отд	Кацман		
Ст.инж.	Дормидонтова		
Ст.инж.	Баргина		

1.865.1-4/80.05-102

Стержень арматурный

СТАДИЯ	МАССА	МАСШТАБ
Р	0,5	—
ЛИСТ	ЛИСТОВ 1	

ГИПРОПРИГОРЬХП

Инв.№ подл. | Подпись и дата | Взам.инв.№

Марка	Арматурные изделия							Закладные изделия							Всего, кг
	Арматурн. сталь ГОСТ 5781-75			Проволока ТУ 14-4-659-75			Итого	Профильн. сталь ГОСТ 103-76		Арм. сталь ГОСТ 5781-75		Пайка ГОСТ 3915-70	Труба ГОСТ 3262-75	Итого	
	Класс А-I		Итого	Класс ВР-I		Итого				Класс А-III					
	ф мм.			ф, мм						ф, мм.					
	12			5				-δ=4	-δ=6	8		Н12,5	Ду=25		
СБ 4 СТ	1,5		1,5	1,9		1,9	3,4	0,2	2,4	1,3		0,06	0,2	4,2	7,6
СБ 4 СП	1,5		1,5	1,9		1,9	3,4	0,2	2,4	1,3		0,06	0,2	4,2	7,6
СБ 7 СТ	3,0		3,0	3,4		3,4	6,4	0,4	2,4	1,4		0,1	0,4	4,7	11,1
СБ 7 СП	3,0		3,0	3,4		3,4	6,4	0,4	2,4	1,4		0,1	0,4	4,7	11,1
СБ 10 СТ	3,5		3,5	5,6		5,6	9,1	0,4	2,4	1,4		0,1	0,4	4,7	13,8
СБ 10 СП	3,5		3,5	5,6		5,6	9,1	0,4	2,4	1,4		0,1	0,4	4,7	13,8

Нач. отд.	Котов		1980
Н. контр.	Дормидонтова		
Ст. инж.	Дормидонтова		
Ст. инж.	Варгина		

1.865.1-4/80.05-10 ОВМС

Выборка стали

Стадия | Лист | Листов
Р

ГИПРОНИСЕЛЬХОЗ

Инв. № подл. | Подпись и дата | Взам. инв. №

gost.e-ecolog.ru