ТИПОВАЯ ДОКУМЕНТАЦИЯ НА СТРОИТЕЛЬНЫЕ СИСТЕМЫ И ИЗДЕЛИЯ ЗДАНИЙ И СООРУЖЕНИЙ

СЕРИЯ 1.865.1-4/80

ЖЕЛЕЗОБЕТОННЫЕ ПРЕДВАРИТЕЛЬНО НАПРЯЖЕННЫЕ ПЛИТЫ ПОКРЫТИЙ ДЛИНОЙ 6 М ДЛЯ СЕЛЬСКОХОЗЯЙСТВЕННЫХ ЗДАНИЙ

ВЫПУСК 4
АРМАТУРНЫЕ И ЗАКЛАДНЫЕ ИЗДЕЛИЯ ДЛЯ ПЛИТ РАЗМЕРОМ 1,5 × 6 М
РАБОЧИЕ ЧЕРТЕЖИ

Гипронисельхоз

Гл. инж. ин-та М.М. Лукьянов
Нач. отдела И.Н. Котов
Гл. инж. отдела М.Я. Кацман

НИИЖБ

Рук. лаборатории Г.И. Бердичевский
Ст. научн. сотр. Ф.А. Иссерс

ЦНИИЭПсельстрой

Зам. директора В.А. Заренин
Зав. лабораторией Р.И. Мангушев

Утверждены и введены в действие с 1 октября 1981 г. Госстроем СССР Протокол от 23 июня 1981 г. № 105

gost.e-ecolog.ru

Обозначение	Наименование	Стр.
	Содержание	
1.865.1-4/80.04 ПЗ	Пояснительная записка	3; 4
1.865.1-4/80.04-00010	Каркас плоский КР1	5
1.865.1-4/80.04-00020	Каркас плоский КР (КР2-КР7)	6; 7
1.865.1-4/80.04-00020СБ	Каркас плоский КР (КР2-КР7)	8
1.865.1-4/80.04-21000	Каркас пространственный КП (КП1-КП3)	9
1.865.1-4/80.04-21000СБ	Каркас пространственный КП (КП1-КП3)	10
1.865.1-4/80.04-21030	Каркас плоский КР (КР8-КР10)	11
1.865.1-4/80.04-21030СБ	Каркас плоский КР (КР8-КР10)	12
1.865.1-4/80.04-00040	Сетка С (С1-С3)	13
1.865.1-4/80.04-00050	Сетка С4	14
1.865.1-4/80.04-00060	Изделие закладное М (М1; М2)	15
1.865.1-4/80.04-00060СБ	Изделие закладное М (М1; М2)	16
1.865.1-4/80.04-00070	Изделие закладное М (М3; М4)	17
1.865.1-4/80.04-00070СБ	Изделие закладное М (М3; М4)	18
1.865.1-4/80.04-20080	Изделие закладное М5	19
1.865.1-4/80.04-00090	Изделие накладное МН (МН1-МН5)	20
1.865.1-4/80.04-00100	Изделие закладное М6	21
1.865.1-4/80.04-00110	Изделие закладное М7	22
1.865.1-4/80.04-00001	Стержень напрягаемый СТН (СТН1-СТН10)	23
1.865.1-4/80.04-00002	Сводная спецификация арматурных стержней	24
1.865.1-4/80.04-00003	Стержень арматурный СТ (СТ1-СТ3)	25

Инв. № подл. | Подпись и дата | Взам. инв. №

1. Рабочие чертежи плит, спецификации арматурных и закладных изделий, а также выборка стали на плиту приведены в выпуске 3 настоящей серии.

2. Арматурные и закладные изделия должны отвечать требованиям ГОСТ 10922-75 "Арматурные и закладные детали сварные для железобетонных конструкций. Технические требования и методы испытаний."

3. Плоские арматурные каркасы и сетки должны изготовляться при помощи контактной точечной сварки всех пересечений стержней в соответствии с требованиями ГОСТ 14098-68 " Соединения сварные арматуры железобетонных изделий и конструкций. Основные типы и конструктивные элементы.

4. Размеры каркасов и сеток на чертежах показаны по осям и торцам стержней.

5. Объединение плоских каркасов в пространственные необходимо производить в кондукторах при помощи электросварочных клещей.

6. Сварку в закладных изделиях следует производить в соответствии с ГОСТ 19292-73 "Соединения сварные элементов закладных деталей сборных железобетонных конструкций" и с "Указаниями по сварке соединений арматуры и закладных деталей железобетонных конструкций" (СН 393-78).

7. Опорные закладные изделия, устанавливаемые на концах продольных ребер, разработаны в 2-х вариантах:

а) марки М1 и М2 (без торцевой пластинки) предназначены для плит с анкеровкой напрягаемой арматуры в теле бетона;

б) марки М3 и М4 (с торцевой пластинкой) предназначены для плит с анкеровкой напрягаемой арматуры с помощью шайбы, привариваемой к торцевой пластинке.

8. Соединения арматурных стержней (монтажной петли и анкеров) с уголком в закладных изделиях М1-М4 следует выполнять контактной рельефной сваркой.

Размеры рельефов следует принимать по табл.3 ГОСТ 19292-73. На поверхности рельефов не допускаются трещины. Стержни, непосредственно в месте соединения с рельефом, должны быть прямые.

Допускается применение ручной дуговой сварки швами. Размеры сварных швов должны соответствовать указанным на чертежах. Сварку производить электродами типа Э42 и Э42А по ГОСТ 9466-75 и ГОСТ 9467-75.

9. Защита закладных изделий должна осуществляться в соответствии с требованиями соответствующих нормативных документов, рабочих чертежей и указаний, приведенных в составе проектной документации конкретного объекта.

10. Для изготовления закладных изделий должна применяться углеродистая сталь класса С38/23.

Марку стали следует назначать с учетом эксплуатационных условий согласно приложению 4 главы СНиП II-21-75.

Инв.№ подл. | Подпись и дата | Взам. инв.№

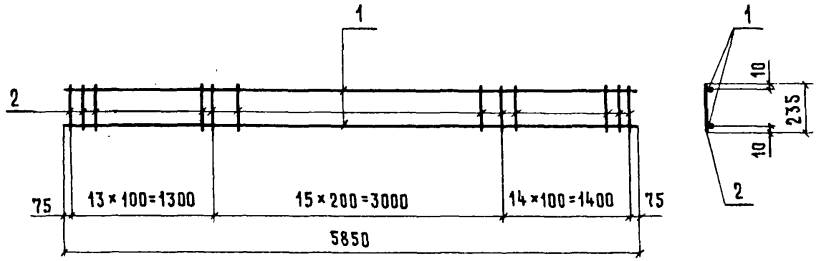

Формат	Зона	Поз.	Обозначение	Наименование	Кол.	Примечание
				Детали		
11		1	1.865.1-4/80.04-00002-08	Стержень арматурный	2	
11		2	1.865.1-4/80.04-00002-02	Стержень арматурный	43	

Нач. отд.	Котов		1980
Н. контр.	Дормидонтова		
Гл. инж. отд.	Кацман		
Рук. гр.	Зиновьева		
Ст. инж.	Дормидонтова		
Инженер	Липилина		
Проверил	Дормидонтова		

1.865.1-4/80.04-00010

Каркас плоский КР1

Стадия	Масса	Масштаб
Р	2.0	—
Лист	Листов 1	

ГИПРОНИСЕЛЬХОЗ

Инв. № подл. | Подпись и дата | Взам. инв. №

Формат	Зона	Поз.	Обозначение	Наименование	Кол.	Примечание
				Документация		
11			1.865.1-4/80.04-00020 СБ	Сборочный чертёж		
				1.865.1-4/80.04-00020(КР2)		
				Детали		
11		1	1.865.1-4/80.04-00002-06	Стержень арматурный	1	
11		2	-12	Стержень арматурный	1	
11		3	1.865.1-4/80.04-00002	Стержень арматурный	13	
11		4	-10	Стержень арматурный	2	
				1.865.1-4/80.04-00020-01(КР3)		
				Детали		
11		1	1.865.1-4/80.04-00002-06	Стержень арматурный	1	
11		2	-16	Стержень арматурный	1	
11		3	1.865.1-4/80.04-00002	Стержень арматурный	13	
11		4	-14	Стержень арматурный	2	
				1.865.1-4/80.04-00020-02(КР4)		
				Детали		
11		1	1.865.1-4/80.04-00002-06	Стержень арматурный	1	
11		2	-20	Стержень арматурный	1	
11		3	1.865.1-4/80.04-00002	Стержень арматурный	13	

Нач. отд.	Котов		1980
Н. контр.	Дормидонтова		
Гл. инж. отд.	Кацман		
Рук. гр.	Зиновьева		
Ст. инж.	Дормидонтова		
Пров.	Зиновьева		

1.865.1-4/80.04-00020

Каркас плоский КР. (КР2-КР7)

Стадия	Лист	Листов
Р		2

ГИПРОНИСЕЛЬХОЗ

Формат	Зона	Поз.	Обозначение	Наименование	Кол.	Примечание
11		4	1.865.1-4/80.04-00002-17	Стержень арматурный	2	
				1.865.1-4/80.04-00020-03(КР5)		
				Детали		
11		1	1.865.1-4/80.04-00002-05	Стержень арматурный	1	
11		2	-12	Стержень арматурный	1	
11		3	1.865.1-4/80.04-00002	Стержень арматурный	12	
11		4	-10	Стержень арматурный	2	
				1.865.1-4/80.04-00020-04(КР6)		
				Детали		
11		1	1.865.1-4/80.04-00002-05	Стержень арматурный	1	
11		2	-16	Стержень арматурный	1	
11		3	1.865.1-4/80.04-00002	Стержень арматурный	12	
11		4	-14	Стержень арматурный	2	
				1.865.1-4/80.04-00020-05(КР7)		
				Детали		
11		1	1.865.1-4/80.04-00002-05	Стержень арматурный	1	
11		2	-20	Стержень арматурный	1	
11		3	1.865.1-4/80.04-00002	Стержень арматурный	12	
11		4	-17	Стержень арматурный	2	

Инв. № подл. | Подпись и дата | Взам. инв. №

Рис. 1

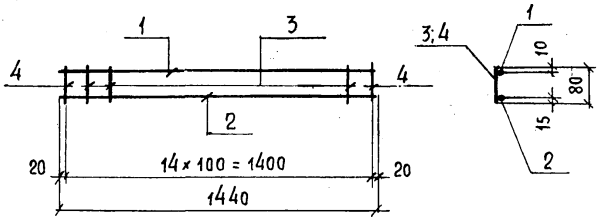

Рис. 2

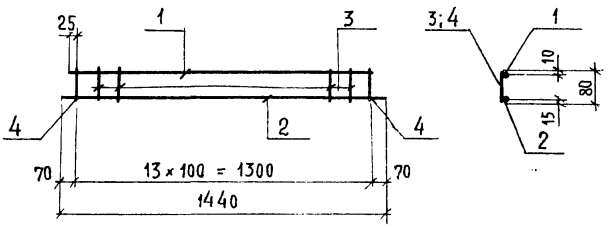

Обозначение	Марка	Рис.	Масса, кг
1.865.1-4/80. 04-000 20	КР2	1	0,9
-01	КР3		1,2
-02	КР4		1,7
-03	КР5	2	0,9
-04	КР6		1,2
-05	КР7		1,7

Нач. отд.	Котов		1980
Н. контр.	Дормидонтова		
Гл. инж. отд.	Хацкман		
Рук. гр.	Зиновьева		
Ст. инж.	Дормидонтова		
Инженер	Липицина		
Проверил	Зиновьева		

1.865.1-4/80. 04-00020 СБ

Каркас плоский КР (КР2 - КР7)

Стадия	Масса	Масшт.
Р	см. табл.	—
Лист	Листов 1	

ГИПРОНИСЕЛЬХОЗ

Инв. N подл. | Подпись и дата | Взам. инв. N

Зона	Поз	Обозначение	Наименование	Кол.	Примечание.
			Документация		
		1.865.1-4/80.04-21000 СБ	Сборочный чертеж		
			Детали		
	1	1.865.1-4/80.04-00002-17	Стержень арматурный	4	
		Переменные данные для исполнений			
			1.865.1-4/80.04-21000(КП1)		
			Сборочные единицы		
	2	1.865.1-4/80.04-21030	Каркас плоский КР8	2	
			1.865.1-4/80.04-21000-01(КП2)		
			Сборочные единицы		
	2	1.865.1-4/80.04-21030-01	Каркас плоский КР9	2	
			1.865.1-4/80.04-21000-02(КП3)		
			Сборочные единицы		
	2	1.865.1-4/80.04-21030-02	Каркас плоский КР10	2	

.отд.	Котов		1980
онтр.	Дормидонтова		
нж.отд.	Кацман		
к.гр.	Зиновьева		
инж.	Дормидонтова		
женер	Липилина		
ов.	Дормидонтова		

1.865.1-4/80.04-21000

Каркас пространственный КП (КП1-КП3)

Стадия	Лист	Листов
Р		1

ГИПРОНИСЕЛЬХОЗ

17303.-02 10

Рис.1

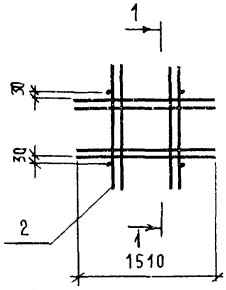

1-1

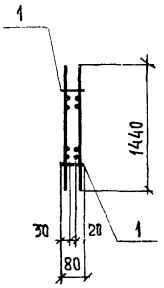

Рис.2

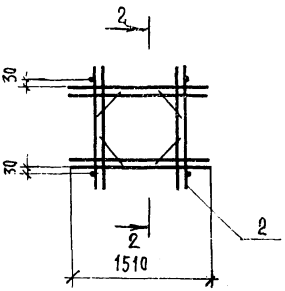

Рис.3

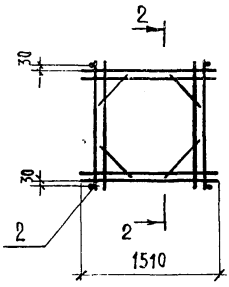

2-2

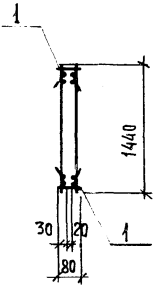

Обозначение	Марка	Рис.	Масса, кг
1.865.1-4/80.04-21000	КП1	1	21,1
-01	КП2	2	23,5
-02	КП3	3	24,3

Нач.отд.	Котов		1980
Н.контр.	Дормидонтова		
Гл.инж.отд.	Кацман		
Рук.гр.	Зиновьева		
Ст.инж.	Дормидонтова		
Ст.инж.	Орлова		
Инженер	Липилина		
Проверил	Дормидонтова		

1.865.1-4/80.04-21000СБ

Каркас пространственный КП (КП1-КП3)

Стадия	Масса	Масшт.
Р	См. табл.	—
Лист	Листов 1	

ГИПРОНИСЕЛЬХО

Взам. инв. N | Подпись и дата | Инв. N подл.

Зона	Поз.	Обозначение	Наименование	Кол.	Примечание
			Документация		
		1.865.1-4/80.04-21030 СБ	Сборочный чертеж		
			Детали		
	1	1.865.1-4/80.04-00002-20	Стержень арматурный	4	
	2	-21	Стержень арматурный	4	
		Переменные данные	для исполнений		
			1.865.1-4/80.04-21030 (КР8)		
			Отсутствуют		
			1.865.1-4/80.04-21030-01 (КР9)		
			Детали		
	3	1.865.1-4/80.04-00002-18	Стержень арматурный	4	
			1.865.1-4/80.04-21030-02 (КР10)		
			Детали		
	3	1.865.1-4/80.04-00002-19	Стержень арматурный	4	

отд.	Котов		1980
онтр.	Дормидонтова		
нж.отд.	Кацман		
.гр.	Зиновьева		
нж.отд	Дормидонтова		
ченер	Липилина		
ов.	Дормидонтова		

1.865.1-4/80.04-21030

Каркас плоский КР (КР8-КР10)

Стадия	Лист	Листов
Р		1

ГИПРОНИСЕЛЬХОЗ

1730.3-02 12

Рис. 1

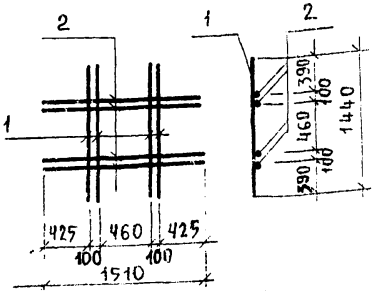

Рис. 2

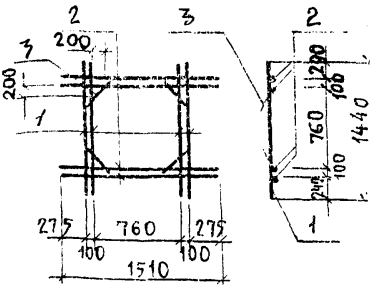

Рис. 3

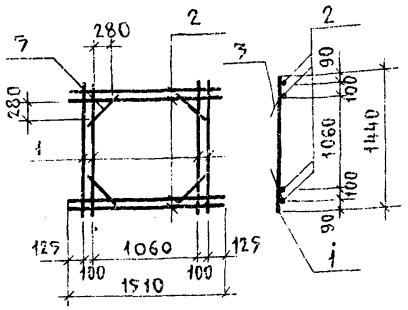

ОБОЗНАЧЕНИЕ	МАРКА	РИС.	МАССА, КГ
1.865.1-4/80.04-21030	КР 8	1	10.4
-01	КР 9	2	11.6
-02	КР 10	3	12.0

НАЧ.ОТД.	КОТОВ	
Н.КОНТР.	ДОРМИДОНТОВА	
ГЛ.ИНЖ.ОТД.	КАЦМАН	
РУК.ГРУП.	ЗИНОВЬЕВА	
СТ.ИНЖ.	ДОРМИДОНТОВА	
СТ.ИНЖ.	ОРЛОВА	
ИНЖЕНЕР	ЛИПИЛИНА	
ПРОВЕР	ДОРМИДОНТОВА	

1.865.1-4/80.04-21030 С

КАРКАС ПЛОСКИЙ КР (КР8 - КР10)

СТАДИЯ	МАССА	М
Р.	СМ. ТАБЛ.	
ЛИСТ	ЛИСТ	

ГИПРОНИСЕЛ

Н° ч° ПОДЛ. | ПОДПИСЬ И ДАТА | ВЗАМ ИНВ №

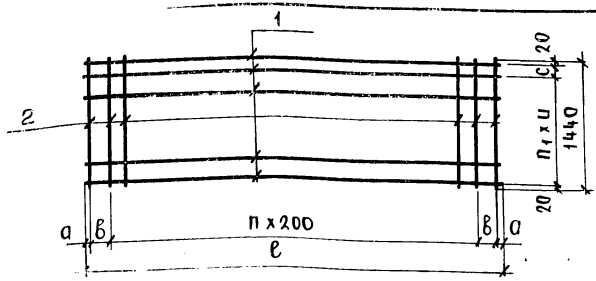

Обозначение	Марка	Размеры, мм ℓ	a	в	c	u	n	n1	Масса, кг
1.865.1-4/80.04-00040	С1	5930	25	240	150	250	27	5	6,5
-01	С2				—	200		7	7,0
-02	С3	1500	50	—	—		7		1,6

Формат	Зона	Поз.	Обозначение	Наименование	Кол.	Примечание
				1.865.1-4/80.04-00040(С1)		
				Детали		
1		1	1.865.1-4/80.04-00002-09	Стержень арматурный	7	
1		2	-06	Стержень арматурный	30	
				1.865.1-4/80.04-00040-01(С2)		
				Детали		
1		1	1.865.1-4/80.04-00002-09	Стержень арматурный	8	
1		2	-06	Стержень арматурный	30	
				1.865.1-4/80.04-00040-02(С3)		
				Детали		
1		1	1.865.1-4/80.04-00002-07	Стержень арматурный	8	
1		2	-06	Стержень арматурный	8	

Гл.отд.	Котов	
Контр.	Дормидонтова	
Инженер	Кацман	
Рук.груп.	Зиновьева	
Инж.	Дормидонтова	
Утвер.	Зиновьева	

1.865.1-4/80.04-00040

Сетка С (С1-С3)

Стадия	Масса	Масштаб
Р	См. табл.	—
Лист	Листов 1	

Гипронисельхоз

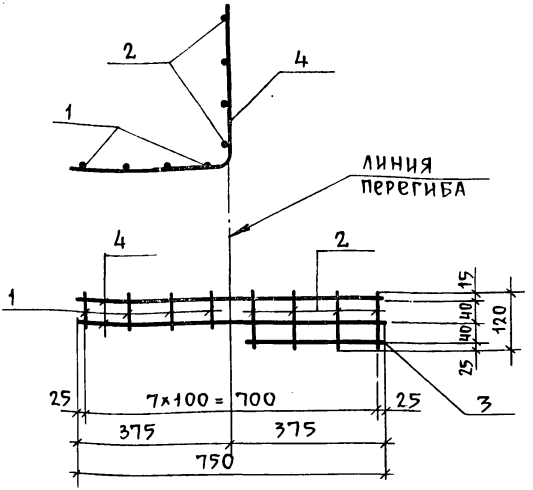

Формат	Зона	Поз.	Обозначение	Наименование	Кол.	Примечание
				Детали		
11		1	1.865.1-4 80.04-00002	Стержень арматурный	4	
11		2	-01	Стержень арматурный	4	
11		3	-03	Стержень арматурный	1	
11		4	-04	Стержень арматурный	2	

Инв. № подл. | Подпись и дата | Взам. инв. №

Нач. отд.	Котов	
Н. контр.	Дормидонтова	
Гл. инж. отд.	Кацман	
Рук. груп.	Зиновьева	
Ст. инж.	Дормидонтова	
Инженер	Липилина	
Провер.	Дормидонтова	

1.865.1-4/80.04-00050

Сетка С4

Стадия	Масса	Масштаб
Р	0,3	—
Лист	Листов 1	

Гипронисельхоз

Поз.	Обозначение	Наименование	Кол.	Примечание
		Документация		
	1.865.1-4/80.04-00060 СБ	Сборочный чертеж		
		1.865.1-4/80.04-00060 (М1)		
		1.865.1-4/80.04-00060-01(М2)		
		Детали		
1	1.865.1-4/80.04-00004	Уголок 63×6 ГОСТ 8509-72* / Ст3 ГОСТ 380-71*		
		ℓ=100	1	0.6 кг
2	1.865.1-4/80.04-00003	Стержень арматурный СТ1	1	
3	-01	Стержень арматурный СТ2	1	
4	-02	Стержень арматурный СТ3	1	
5	1.865.1-4/80.04-00005	Полоса 18×8 ГОСТ 103-76 / Ст3 ГОСТ 380-71*		
		ℓ=35	1	0.04 кг

Гл.	Котов		1980
Гр.	Дормидонтова		
Н.отд	Кацман		
Ст	Зиновьева		
Ж	Дормидонтова		
Инж	Липилина		
	Дормидонтова		

1.865.1-4/80.04-00060

Изделие закладное М (М1; М2)

Стадия	Лист	Листов
Р		1

ГИПРОНИСЕЛЬХОЗ

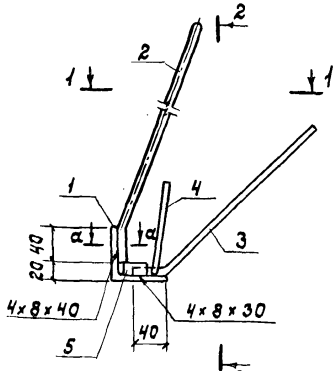

1-1

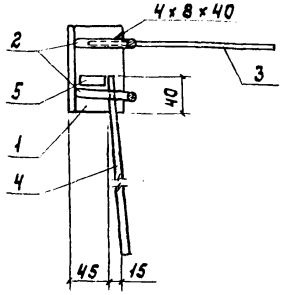

2-2

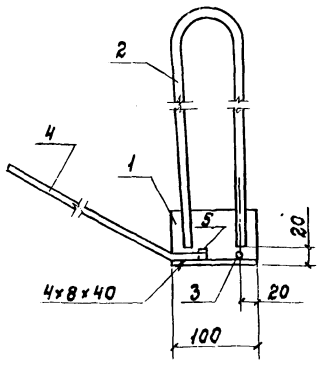

а-а

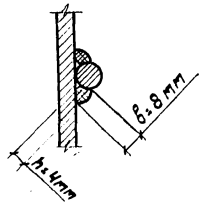

Обозначение	Марка	Изображение	Масса, кг
1.865.1-4/80.04-00060	м1	Прятое	1,4
-01	м2	Зеркальное	

1.865.1-4/80.04-00060 СБ

Нач.отд.	Катаб		1980
Н.контр.	Дортидонтова		
Гл.инж.отд	Кацтан		
Рук. гр.	Зинобьева		
Ст.инж.	Дортидонтова		
Инженер	Липилина		
Проверил	Дортидонтова		

Изделие закладное т (м1; м2)

Стадия	Масса	Масштаб
Р	см. табл.	1:5
Лист	Листов 1	

ГИПРОНИСЕЛЬХОЗ

Инв.№ подл. | Подпись и дата | Взам.инв.№

Формат	Зона	Поз.	Обозначение	Наименование	Кол.	Примечание
				Документация		
А1			1.865.1-4/80.04-00070 СБ	Сборочный чертёж		
				1.865.1-4/80.04-00070 (М3)		
				1.865.1-4/80.04-00070-01 (М4)		
				Детали		
Б4		1	1.865.1-4/80.04-00004	Уголок 63×6 ГОСТ 8509-72* / Ст3 ГОСТ 380-71*		
				ℓ = 100	1	0.6 кг
А1		2	1.865.1-4/80.04-00003	Стержень арматурный СТ1	1	
А1		3	-01	Стержень арматурный СТ2	1	
А1		4	-02	Стержень арматурный СТ3	1	
Б4		5	1.865.1-4/80.04-00006	Полоса 60×6 ГОСТ 103-76 / Ст3 ГОСТ 380-71*		
				ℓ = 70	1	0.2 кг

Нач. отд.	Котов		1980
Н. контр.	Дормидонтова		
Гл. инж. отд.	Кацман		
Рук. гр.	Зиновьева		
Ст. инж.	Дормидонтова		
Инженер	Липилина		
Провер.	Дормидонтова		

1.865.1-4/80.04-00070

Изделие закладное М (М3, М4)

Стадия	Лист	Листов
Р		1

ГИПРОНИСЕЛЬХОЗ

17303-03 19

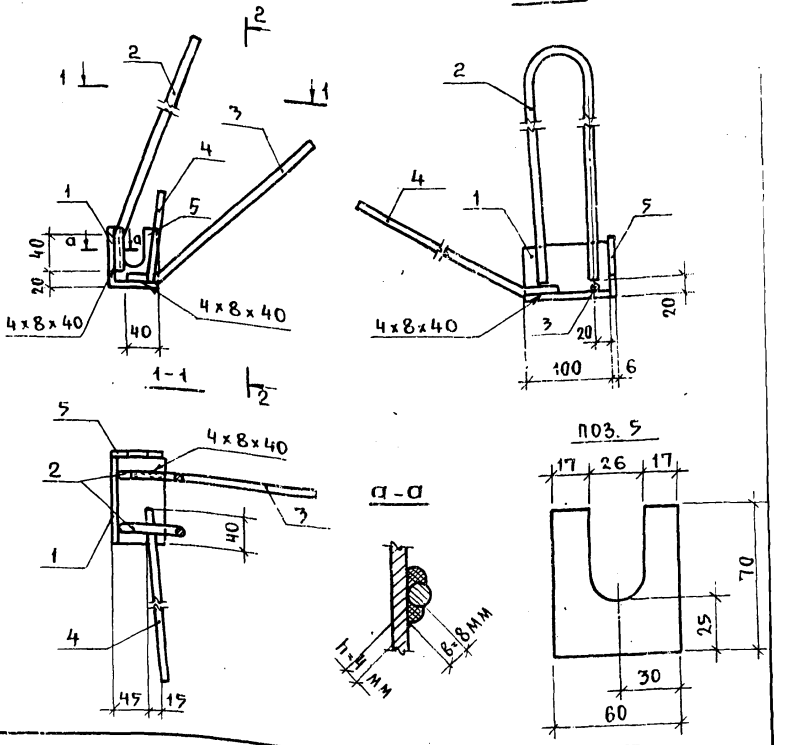

Обозначение	Марка	Изображение	Масса, кг
1.865.1-4/80.04-00070	М3	прямое	1,5
-01	М4	зеркальное	

1.865.1-4/80.04-00070 СБ

Нач.отд.	Котов	
Н.контр.	Дормидонтова	
Гл.инж.отд.	Кацман	
Рук.груп.	Виновьева	
Ст.инж.	Дормидонтова	
Инженер	Липилина	
Проверил	Дормидонтова	

Изделие закладное М (М3; М4)

Стадия	Масса	Масштаб
Р	см. табл.	1:5
Лист	Листов 1	

Гипронисельхоз

Инв.№ подл. | Подпись и дата | Взам.инв.№

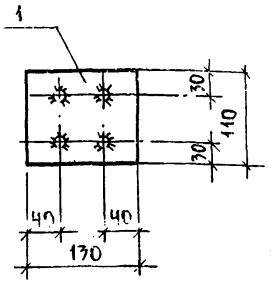

1. ПРИВАРКУ АНКЕРНЫХ СТЕРЖНЕЙ К ПЛАСТИНЕ ПРОИЗВОДИТЬ ДУГОВОЙ СВАРКОЙ МНОГОСЛОЙНЫМИ КОЛЬЦЕВЫМИ ШВАМИ($h_{шв.}$=6мм) ИЛИ ДУГОВОЙ СВАРКОЙ С УСТРОЙСТВОМ В ПЛАСТИНКЕ РАЗЗЕНКОВАННЫХ ОТВЕРСТИЙ. ЭЛЕКТРОДЫ ТИПА Э50А.
2. ДАННОЕ ЗАКЛАДНОЕ ИЗДЕЛИЕ ДОПУСКАЕТСЯ ОБЪЕДИНЯТЬ С ПРОСТРАНСТВЕННЫМИ КАРКАСАМИ КП1–КП3 ДО УСТАНОВКИ ПОСЛЕДНИХ В ФОРМУ.

ФОРМАТ	ЗОНА	ПОЗ.	ОБОЗНАЧЕНИЕ	НАИМЕНОВАНИЕ	КОЛ	ПРИМЕЧАНИЕ
				Детали		
БЧ		1	1.865.1-4|80.04-00007	Полоса 110×8 ГОСТ 103-76 / Ст3 ГОСТ 380-71*	1	0,9 кг
				ℓ=130		
БЧ		2	1.865.1-4|80.04-00008	Полоса 30×8 ГОСТ 103-76 / Ст3 ГОСТ 380-71*	4	0,06 кг
				ℓ=30		
11		3	1.865.1-4|80.04-00002-13	Стержень арматурный	4	

Нач.отд.	Котов	
Н.контр.	Дормидонтова	
Гл.инж.отд	Кацман	
Рук.груп.	Зиновьева	
Ст.инж.	Дормидонтова	
Инженер	Липилина	
Проверил	Дормидонтова	

1.865.1-4/80.04-20080

Изделие закладное
М5

Стадия	Масса	Масштаб
Р	1,3	1:5
Лист	Листов 1	

ГИПРОНИСЕЛЬХОЗ

Инв.№ подл. | Подпись и дата | Взам.инв.№

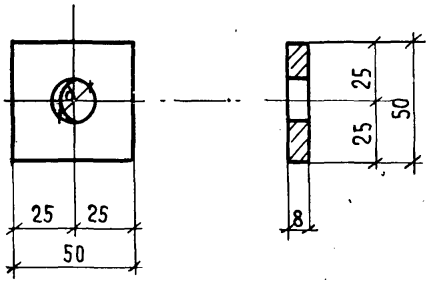

Обозначение	Марка	d, мм	Масса, кг
1.865.1-4/80.04-00090	Мн 1	16	0,2
— 01	Мн 2	18	
— 02	Мн 3	20	
— 03	Мн 4	22	
— 04	Мн 5	24	

Инв. N подл. | Подпись и дата | Взам. инв. N

Нач. отд.	Котов		
Н. контр.	Дормидонтова		
Гл. инж. отд.	Кацман		
Рук. гр.	Зиновьева		
Ст. инж.	Дормидонтова		
Инженер	Липилина		
Проверил	Дормидонтова		

1.865.1-4/80.04-00090

Изделие накладное Мн (Мн1 – Мн5)

Стадия	Масса	Масштаб
Р	См. табл.	1:2
Лист	Листов 1	

ГИПРОНИСЕЛЬХОЗ

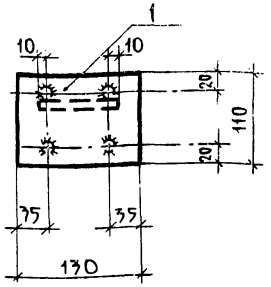

Соединение анкерных стержней с пластиной выполнять автоматической сваркой под флюсом.

Формат	Зона	Поз.	Обозначение	Наименование	Кол.	Примечание
				Детали		
БЧ		1	1.865.1-4|80.04-00007	Полоса $\frac{110\times8\ \text{ГОСТ}\ 103\text{-}76}{\text{Ст}\ 3\ \text{ГОСТ}\ 380\text{-}71^{*}}$		
				$\ell = 130$	1	0,9кг
11		2	1.865.1-4|80.04-00002	Стержень арматурный	5	

Нач.отд.	Котов		1.865.1-4/80.04-00100
Н.контр.	Дормидонтова		
Гл.инж.от.	Кацман		Изделие закладное М6
Рук.груп.	Зиновьева		
Ст.инж.	Дормидонтова		
Инженер	Липилина		
Провер.	Зиновьева		

Стадия	Масса	Масштаб
Р	1,0	1:5
Лист	Листов 1	

Гипронисельхоз

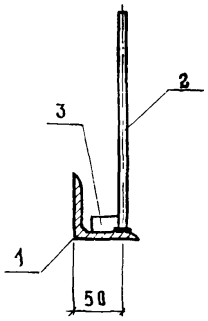

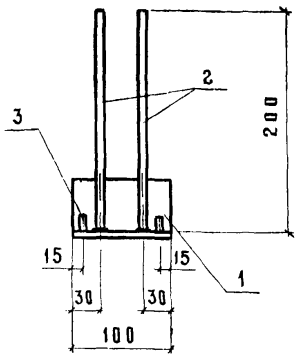

Соединение анкерных стержней с поз.1 выполнять автоматической сваркой под флюсом.

Поз. 3 приварить к поз. 1 односторонним швом

Формат	Зона	Поз.	Обозначение	Наименование	Кол.	Примечание
				Детали		
БЧ		1	1.865.1-4/80.04-00004	Уголок $\frac{63\times6\ ГОСТ\ 8509\text{-}72^*}{ст\ 3\ ГОСТ\ 380\text{-}71^*}$		
				ℓ=100	1	0.6кг
11		2	1.865.1-4/80.04-00002-11	Стержень арматурный	2	
БЧ		3	1.865.1-4/80.04-00005	Полоса $\frac{18\times8\ ГОСТ\ 103\text{-}76}{ст\ 3\ ГОСТ\ 380\text{-}71^*}$		
				ℓ=35	1	0.04кг

Нач. отд.	Котов	
Н. контр.	Дормидонтова	
Гл. инж. отд.	Кацман	
Рук. гр.	Зиновьева	
Ст. инж.	Дормидонтова	
Инженер	Липилина	
Пров.	Дормидонтова	

1.865.1-4/80.04-00110

Изделие закладное
М 7

Стадия	Масса	Масштаб
Р	0.8	1:5
Лист	Листов 1	

ГИПРОНИСЕЛЬХОЗ

Инв. № подл. | Подпись и дата | Взам. инв.

Обозначение	Марка	Ø, мм и класс стали	Длина, мм	Масса, кг	Примечание
1.865.1-4/80.04-00001	СТН1	12 А IV	5980	5,3	ГОСТ 5781-75
-01	СТН2	14 А IV		7,2	
-02	СТН3	16 А IV		9,4	
-03	СТН4	18 А IV		11,9	
-04	СТН5	12 А V (АтV)		5,3	ГОСТ 5781-75 (10884-71)
-05	СТН6	14 А V (АтV)		7,2	
-06	СТН7	16 А V (АтV)		9,4	
-07	СТН8	12 АтVК		5,3	ТУ 14-1-2967-80
-08	СТН9	14 АтVК		7,2	
-09	СТН10	16 АтVК		9,5	

Длина стержней предварительно напрягаемой арматуры указана теоретическая. Действительную длину назначают в зависимости от способа натяжения (механического или электротермического) и конструкции захватных устройств.

Гл.спец.	Котов		1980
Нач.отд.	Дормидонтова		
Гл.инж.отд.	Кацман		
Нач.сект.	Зиновьева		
Гл.инж.	Дормидонтова		
Проверил	Зиновьева		

1.865.1-4/80.04-00001

Стержень напрягаемый СТН (СТН1 – СТН10)

Стадия	Лист	Листов
Р		1

ГИПРОНИСЕЛЬХОЗ

Обозначение	Ø, мм и класс стали	Длина, мм	Масса, кг	Примечание
1.865.1-4/80.04-00002	4 Вр I	80	0,01	
-01	4 Вр I	120	0,01	
-02	4 Вр I	235	0,02	
-03	4 Вр I	350	0,03	
-04	4 Вр I	750	0,07	
-05	4 Вр I	1350	0,10	ТУ 14-4-659-75
-06	4 Вр I	1440	0,10	
-07	4 Вр I	1500	0,10	
-08	4 Вр I	5850	0,50	
-09	4 Вр I	5930	0,50	
-10	8 А IV	80	0,03	
-11	8 А IV	200	0,08	ГОСТ 5781-75
-12	8 А III	1440	0,60	
-13	10 А IV	65	0,04	
-14	10 А IV	80	0,05	
-15	10 А III	130	0,08	
-16	10 А IV	1440	0,90	
-17	12 А III	80	0,07	
-18	12 А IV	330	0,30	
-19	12 А IV	450	0,40	ГОСТ 5.1459-72*
-20	12 А III	1440	1,30	
-21	12 А III	1510	1,30	

Взам. инв. №

Подпись и дата

Инв. № подл.

Нач. отд.	Котов		1980
Н. контр.	Дормидонтова		
Гл. инж. отд.	Кацман		
Рук. гр.	Зиновьева		
Ст. инж.	Дормидонтова		
Проверил	Зиновьева		

1.865.1-4/80.04-00002

Сводная спецификация арматурных стержней

Стадия	Лист	Листов
Р		1

ГИПРОНИСЕЛЬХОЗ

Рис. 1

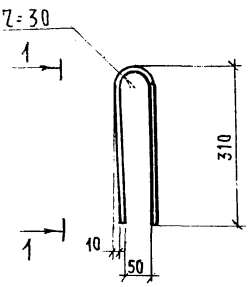

1 – 1

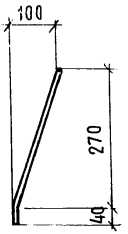

Рис. 2

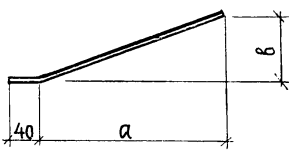

Обозначение	Марка	Рис.	∅, мм	Размеры, мм		Длина, мм	Масса кг
				а	в		
1.865.1-4/80.04-00003	Ст1	1	10 AI	—	—	700	0,43
-01	Ст2	2	8 A III	180	180	300	0,10
-02	Ст3			450	110	500	0,20

Нач.отд.	Котов		1980
Гл.инж.отд.	Кацман		
Рук.гр.	Зиновьева		
Ст.инж.	Дормидонтова		
Инженер	Липилина		
Проверил	Дормидонтова		

1.865.1-4/80.04-00003

Стержень арматурный Сп (Ст1-Ст3)

Стадия	Масса	Масшт.
Р	см. табл.	—
Лист	Листов 1	

ГИПРОНИСЕЛЬХОЗ

Инв. № подл. | Подпись и дата | Взам. инв. №

gost.e-ecolog.ru