Типовая документация на строительные системы и изделия зданий и сооружений

Серия 1.865.1-4/80

Железобетонные предварительно напряженные плиты покрытий длиной 6 м для сельскохозяйственных зданий

Выпуск 2

Арматурные и закладные изделия для плит размером 3×5 м

Рабочие чертежи

Гипрониисельхоз

Гл. инж. ин-та М.М. Лукьянов

Нач. отдела И.Н. Котов

Гл. инж. отдела М.Я. Кацман

НИИЖБ

Рук. лаборатории Г.И. Бердичевский

Ст. научн. сотр. Ф.Л. Иссерс

ЦНИИЭПсельстрой

Зам. директора В.А. Заренин

Зав. лабораторией А.И. Мангушев

Зав. сектором И.М. Сперанский

Утверждены и введены в действие с 1 октября 1981 г. Госстроем СССР Протокол от 23 июня 1981 г. №

gost.e-ecolog.ru

Обозначение	Наименование	Стр.
	Содержание	
1.865.1-4/80.02 ПЗ	Пояснительная записка	3, 4
1.865.1-4/80.02-00010	Каркас плоский КР (КР1; КР2)	5
1.865.1-4/80.02-00020	Каркас плоский КР (КР3-КР5)	6
1.865.1-4/80.02-00030	Каркас плоский КР (КР6-КР8)	7
1.865.1-4/80.02-20010	Каркас плоский КР (КР9; КР10)	8
1.865.1-4/80.02-20020	Каркас плоский КР (КР11; КР12)	9
1.865.1-4/80.02-21000	Каркас пространственный КП (КП1-КП3)	10
1.865.1-4/80.02-21000 СБ	Каркас пространственный КП (КП1-КП3)	11
1.865.1-4/80.02-21030	Каркас плоский КР (КР13-КР15)	12
1.865.1-4/80.02-21030 СБ	Каркас плоский КР (КР13-КР15)	13
1.865.1-4/80.02-00040	Сетка С (С1-С4)	14
1.865.1-4/80.02-00050	Сетка С (С5; С6)	15
1.865.1-4/80.02-00060	Сетка С7	16
1.865.1-4/80.02-00070	Сетка С8	17
1.865.1-4/80.02-00080	Сетка С9	18
1.865.1-4/80.02-00090	Изделие закладное М (М1; М2)	19
1.865.1-4/80.02-00090 СБ	Изделие закладное М (М1; М2)	20
1.865.1-4/80.02-00100	Изделие закладное М (М3; М4)	21
1.865.1-4/80.02-00100 СБ	Изделие закладное М (М3; М4)	22
1.865.1-4/80.02-21040	Изделие закладное М5	23
1.865.1-4/80.02-00110	Изделие накладное МН (МН1-МН5)	24
1.865.1-4/80.02-00120	Изделие закладное М6	25
1.865.1-4/80.02-00130	Изделие закладное М7	26
1.865.1-4/80.02-00140	Изделие закладное М8	27
1.865.1-4/80.02-00001	Стержень напрягаемый СТН (СТН1-СТН11)	28
1.865.1-4/80.02-00002	Сводная спецификация арматурных стержней	29
1.865.1-4/80.02-00003	Стержень арматурный СТ (СТ1-СТ3)	30

1. Рабочие чертежи плит, спецификация арматурных и закладных изделий, а также выборка стали на одну плиту приведены в выпуске 1 настоящей серии.

2. Арматурные и закладные изделия должны отвечать требованиям ГОСТ 10922-75 „Арматурные и закладные детали сварные для железобетонных конструкций. Технические требования и методы испытаний."

3. Плоские арматурные каркасы и сетки должны изготовляться при помощи контактной точечной сварки всех пересечений стержней в соответствии с требованиями ГОСТ 14098-68 „Соединения сварные арматуры железобетонных изделий и конструкций. Основные типы и конструктивные элементы."

4. Размеры каркасов и сеток на чертежах показаны по осям и торцам стержней.

5. Объединение плоских каркасов в пространственные необходимо производить в кондукторах при помощи электросварочных клещей.

6. Сварку в закладных изделиях следует производить в соответствии с ГОСТ 19292-73 „Соединения сварные элементов закладных деталей сборных железобетонных конструкций" и с „Указаниями по сварке соединений арматуры и закладных деталей железобетонных конструкций (СН 393-78).

Инв.№ подл. | Подпись и дата | Взам.инв.№

		1.865.1-4/80.02ПЗ	
Нач.отд.	Котов	Пояснительная записка	Стадия: Р; Лист: 1; Листов: 2
Н.контр.	Зиновьева		
Гл.инж.отд.	Кацман		Гипронисельхоз

7. Опорные закладные изделия, устанавливаемые на концах продольных ребер, разработаны в 2-х вариантах:

а) марки М1 и М2 (без торцевой пластинки) предназначаемые для плит с анкеровкой напрягаемой арматуры в теле бетона;

б) марки М3 и М4 (с торцевой пластинкой) предназначенные для плит с анкеровкой напрягаемой арматуры с помощью шайбы, привариваемой к торцевой пластинке.

8. Соединения арматурных стержней (монтажной сетки и анкеров) с уголком в закладных изделиях М1-М4 следует выполнять контактной рельефной сваркой.

Размеры рельефов следует принимать по табл. 3 ГОСТ 10922-75.

На поверхности рельефов не допускаются трещины.

Стержни, непосредственно в месте соединения с рельефом, должны быть прямые.

Допускается применение ручной дуговой сварки швами.

Размеры сварных швов должны соответствовать указанным на чертежах.

Сварку производить электродами типа Э42 и Э42А по ГОСТ 9466-75 и ГОСТ 9467-75.

9. Защита закладных изделий должна осуществляться в соответствии с требованиями соответствующих нормативных документов, рабочих чертежей и указаний, приведенных в составе проектной документации конкретного объекта.

10. Для изготовления закладных изделий должна применяться углеродистая сталь класса С38/23.

Марку стали следует назначать с учетом эксплуатационных условий согласно приложению 4 главы СНиП II-21-75

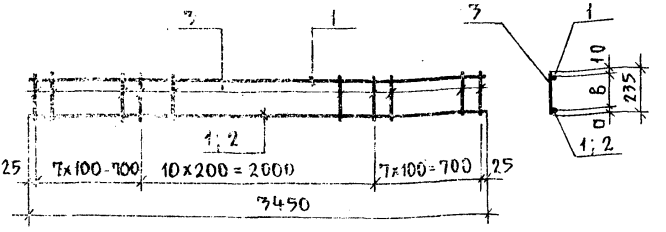

Обозначение	Марка	Размеры, кг		Масса, кг
		а	б	
1.865.1-4/80.02-00010	КР1	10	215	1.1
-01	КР2	65	160	2.9

Формат	Поз.	Обозначение	Наименование	Кол.	Примечание
			1.865.1-4/80.02-00010 (КР1)		
			Детали		
		1.865.1-4/80.02-00002	Стержень арматурный	2	
	3	-03	Стержень арматурный	25	
			1.865.1-4/80.02-00010-01 (КР2)		
			Детали		
	1	1.865.1-4/80.02-00002-11	Стержень арматурный	1	
	2	-17	Стержень арматурный	1	
	3	-03	Стержень арматурный	25	

Инв.№ подл. | Подп. и дата | Взам. инв.№

Нач.отд.	Котов		1980
Н.контр.	Зиновьева		
Гл.инженер	Кацман		
Рук.груп.	Зиновьева		

1.865.1-4/80.02-00010

Каркас плоский КР (КР1, КР2)

Стадия	Масса	Масштаб
Р	см. табл.	—
Лист	Листов	

Гипронисельхоз

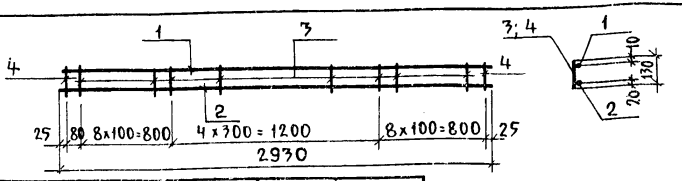

ОБОЗНАЧЕНИЕ	МАРКА	МАССА, КГ
1.865.1-4|80.02-00020	КР3	3.3
—01	КР4	4.4
—02	КР5	5.5

ФОРМАТ	ЗОНА	ПОЗ.	ОБОЗНАЧЕНИЕ	НАИМЕНОВАНИЕ	КОЛ.	ПРИМЕЧАНИЕ
				1.865.1-4|80.02-00020 (КР3)		
				Детали		
11		1	1.865.1-4|80.02-00002 — 10	Стержень арматурный	1	
11		2	— 24	Стержень арматурный	1	
11		3	— 01	Стержень арматурный	20	
11		4	— 19	Стержень арматурный	2	
				1.865.1-4|80.02-00020-01 (КР4)		
				Детали		
11		1	1.865.1-4|80.02-00002 — 10	Стержень арматурный	1	
11		2	— 27	Стержень арматурный	1	
11		3	— 01	Стержень арматурный	20	
11		4	— 25	Стержень арматурный	2	
				1.865.1-4|80.02-00020-02 (КР5)		
				Детали		
11		1	1.865.1-4|80.02-00002 — 10	Стержень арматурный	1	
11		2	— 30	Стержень арматурный	1	
11		3	— 01	Стержень арматурный	20	
11		4	— 28	Стержень арматурный	2	

НАЧ.ОТД.	КОТОВ	[signature]	1980
Н.КОНТР.	ЗИНОВЬЕВА	[signature]	
ГЛ.ИНЖ.ОТД.	КАЙМАН	[signature]	
РУК.ГР.	ЗИНОВЬЕВА	[signature]	
СТ.ИНЖ.	ОРЛОВА	[signature]	

1.865.1-4/80.02-00020

КАРКАС ПЛОСКИЙ КР (КР3 – КР5)

СТАДИЯ	МАССА	МАСШТАБ
Р	СМ ТАБЛ.	—
ЛИСТ	ЛИСТОВ 1	

ГИПРОНИСЕЛЬХОЗ

ИНВ.№ ПОДЛ. | ПОДПИСЬ И ДАТА | ВЗАМ.ИНВ.№

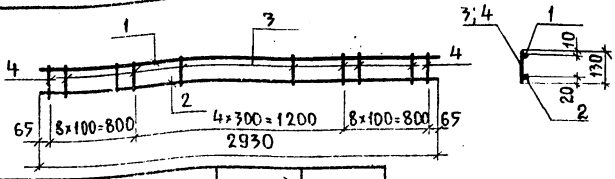

ОБОЗНАЧЕНИЕ	МАРКА	МАССА, КГ
1.865.1-4|80.02-00030	КР 6	3,3
-01	КР 7	4,4
-02	КР 8	5,5

ФОРМАТ	ЗОНА	ПОЗ.	ОБОЗНАЧЕНИЕ	НАИМЕНОВАНИЕ	КОЛ.	ПРИМЕЧАНИЕ
				1.865.1-4|80.02-00030 (КР6)		
				Детали		
11		1	1.865.1-4|80.02-00002-10	Стержень арматурный	1	
11		2	-24	Стержень арматурный	1	
11		3	-01	Стержень арматурный	19	
11		4	-19	Стержень арматурный	2	
				1.865.1-4|80.02-00030-01 (КР7)		
				Детали		
11		1	1.865.1-4|80.02-00002-10	Стержень арматурный	1	
11		2	-27	Стержень арматурный	1	
11		3	-01	Стержень арматурный	19	
11		4	-25	Стержень арматурный	2	
				1.865.1-4|80.02-00030-02 (КР8)		
				Детали		
11		1	1.865.1-4|80.02-00002-10	Стержень арматурный	1	
11		2	-30	Стержень арматурный	1	
11		3	-01	Стержень арматурный	19	
11		4	-28	Стержень арматурный	2	

Нач.отд.	Котов		1980
Н.контр.	Зиновьева		
Главный	Кацман		
Рук.гр.	Зиновьева		
Сделал	Орлова		
Провер.	Шорников		

1.865.1-4/80.02-00030

КАРКАС ПЛОСКИЙ КР (КР6-КР8)

СТАДИЯ	МАССА	МАСШТАБ
Р	СМ. ТАБЛ.	—
ЛИСТ	ЛИСТОВ 1	

ГИПРОНИСЕЛЬХОЗ

Инв. № подл. | Подпись и дата | Взам. инв. №

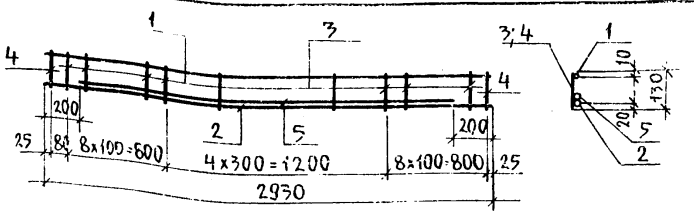

Обозначение	Марка	Масса, кг
1.865.1-4/80.02-20010	КР9	7,5
-01	КР10	9,5

Стержень поз.5 приварить к стержню поз.2 по концам и длине через 800мм односторонним прерывистым швом $\ell_ш$=50мм, $h_ш$=4мм, $\beta_ш$=8мм электродами типа Э42А

Формат	Зона	Поз.	Обозначение	Наименование	Кол.	Примечание
				1.865.1-4/80.02-20010(КР9)		
				Детали		
11		1	1.865.1-4/80.02-00002-10	Стержень арматурный	1	
11		2	-27	Стержень арматурный	1	
11		3	-01	Стержень арматурный	20	
11		4	-25	Стержень арматурный	2	
11		5	-26	Стержень арматурный	1	
				1.865.1-4/80.02-20010-01(КР10)		
				Детали		
11		1	1.865.1-4/80.02-00002-10	Стержень арматурный	1	
11		2	-30	Стержень арматурный	1	
11		3	-01	Стержень арматурный	20	
11		4	-28	Стержень арматурный	2	
11		5	-29	Стержень арматурный	1	

Нач.отд.	Котов		1980
Н.контр.	Зиновьева		
Гл.инж.отд.	Кацман		
Рук.груп.	Зиновьева		
Ст.инж.	Орлова		
Провер.	Дормидонтова		

1.865.1-4/80.02-20010

Каркас плоский КР (КР9; КР10)

Стадия	Масса	Масштаб
Р	см. табл.	—
Лист	Листов 1	

Гипронисельхоз

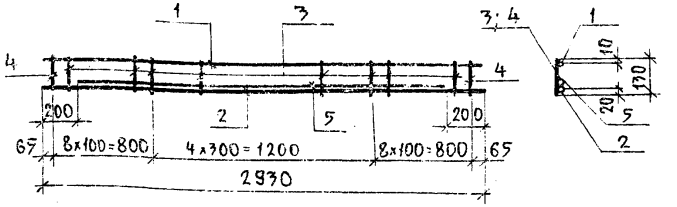

ОБОЗНАЧЕНИЕ	МАРКА	МАССА, КГ	ПРИМЕЧАНИЕ СМ. НА ДОКУМЕНТЕ 1.865.1-4/80.02-20010
1.865.1-4/80.02-20020	КР 11	7,5	
-01	КР 12	9,5	

ФОРМАТ	ЗОНА	ПОЗ.	ОБОЗНАЧЕНИЕ	НАИМЕНОВАНИЕ	КОЛ.	ПРИМЕЧАНИЕ
				1.865.1-4/80.02-20020 (КР11)		
				Детали		
11		1	1.865.1-4/80.02-00002 -10	Стержень арматурный	1	
11		2	-27	Стержень арматурный	1	
11		3	-01	Стержень арматурный	19	
11		4	-25	Стержень арматурный	2	
11		5	-26	Стержень арматурный	1	
				1.865.1-4/80.02-20020-01 (КР12)		
				Детали		
11		1	1.865.1-4/80.02-00002 -10	Стержень арматурный	1	
11		2	-30	Стержень арматурный	1	
11		3	-01	Стержень арматурный	19	
11		4	-28	Стержень арматурный	2	
11		5	-29	Стержень арматурный	1	

Нач.отд.	Котов		1980
Н.контр.	Зиновьева		
Гл.инж.отд.	Кацман		
Рук.груп.	Зиновьева		
Ст.инж.	Орлова		

1.865.1-4/80.02-20020

КАРКАС ПЛОСКИЙ КР (КР11; КР12)

СТАДИЯ	МАССА	МАСШТАБ
Р	СМ. ТАБЛ.	—

ЛИСТ | ЛИСТОВ 1

ГИПРОНИСЕЛЬХОЗ

Формат	Зона	Поз.	Обозначение	Наименование	Кол.	Примечание
				Документация		
11			1.865.1-4/80.02-21000 СБ	Сборочный чертеж		
				Детали		
11		1	1.865.1-4/80.02-00062-18	Стержень арматурный	8	
			Переменные данные для исполнений			
				1.865.1-4/80.02-21000 (КП1)		
				Сборочные единицы		
11		2	1.865.1-4/80.02-21030	Каркас плоский КР13	2	
				1.865.1-4/80.02-21000-01 (КП2)		
				Сборочные единицы		
11		2	1.865.1-4/80.02-21030-01	Каркас плоский КР14	2	
				1.865.1-4/80.02-21000-02 (КП3)		
				Сборочные единицы		
11		2	1.865.1-4/80.02-21030-02	Каркас плоский КР15	2	

Нач. отд.	Катов		1980
Н. контр.	Зиновьева		
Гл. инж. отд.	Кацман		
Рук. гр.	Зиновьева		
Ст. инж.	Орлова		
Провер.	Дормидонтова		

1.865.1-4/80.02-21000

Каркас пространственный КП (КП1-КП3)

Стадия	Лист	Листов
Р		1

ГИПРОНИИСЕЛЬХОЗ

Рис. 1

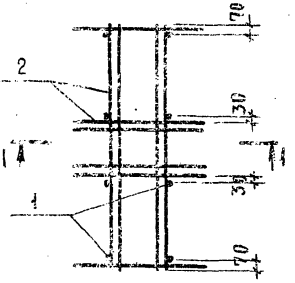

Рис. 2

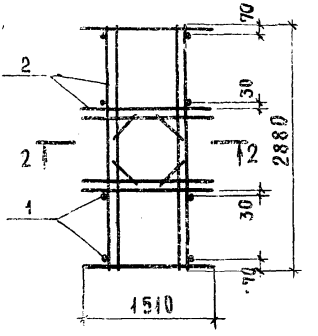

Рис. 3

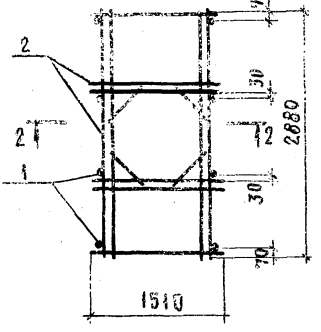

1-1



2-2



Обозначение	Марка	Рис.	Масса, кг
1.865.1-4/80.02-21000	КП1	1	37.2
-01	КП2	2	40.4
-02	КП3	3	40.4

Инв. № подл. | Подпись и дата | Взам. инв. №

Нач. отд.	Котов		1980
Н. контр.	Зиновьева		
Гл. инж. отд.	Кацнан		
Рук. гр.	Зиновьева		
Ст. инж.	Орлова		
Провер.	Дормидонтова		

1.865.1-4/80.02-21000СБ

Каркас пространственный КП (КП1-КП3)

Стадия	Масса	Масш.
Р	См. табл.	1:5
Лист	Листов	

ГИПРОНИСЕЛЬХОЗ

Поз.	Обозначение	Наименование	Кол	Примечание
		Документация		
	1.865.1-4/80.02-21030 СБ	Сборочный чертеж		
		Детали		
1	1 1865.1-4/80.02-00002-22	Стержень арматурный	6	
	2 -23	Стержень арматурный	4	
	Переменные данные	для привязки		
		1.865.1-4/80.02-21030 (КР13)		
		Отсутствуют		
		1.865.1-4/80.02-21030-01(КР14)		
		Детали		
1	3 1865.1-4/80.02-00002-20	Стержень арматурный	4	
		1.865.1-4/80.02-21030-02(КР15)		
		Детали		
И	3 1865.1-4/80.02-00002-21	Стержень арматурный	4	

Гл. спец.	Катов		1985
Н. контр.	Зиновьева		
Гл. инж. отд.	Карапян		
Рук. гр.	Зиновьева		
Ст. инж.	Орлова		

1.865.1-4/80.02-21030

Каркас плоский КР (КР13-КР15)

Стадия	Лист	Листов
Р		1

ГИПРОНИСЕЛЬХОЗ

Рис. 1

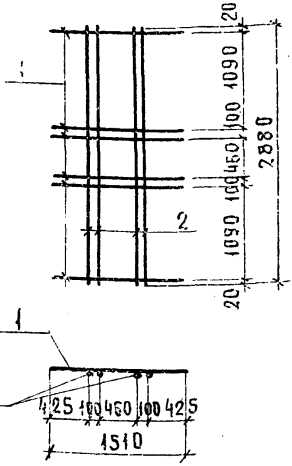

Рис. 2

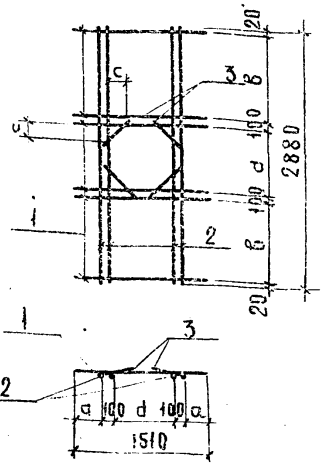

Обозначение	Марка	Рис.	Размеры, мм				Масса кг
			а	б	с	d	
1.865.1-4/80.02-21030	КР 13	1	—	—	—	—	18,2
-01	КР 14	2	275	940	200	760	19,
-02	КР 15		125	790	280	1060	19,

Нач. отд.	Котов		1980
Н. контр.	Зиновьева		
Гл. инж. отд.	Кацман		
Рук. гр.	Зиновьева		
Ст. инж.	Орлова		
Провер.	Дормидонтова		

1.865.1-4/80.02-21030СБ

Каркас плоский КР (КР 13-КР 15)

Стадия	Масса	Масшт.
Р	см. табл.	—
Лист	Листов 1	

ГИПРОНИСЕЛЬХОЗ

Инв. № подл. | Подпись и дата | Взам. инв. №

РИС.1

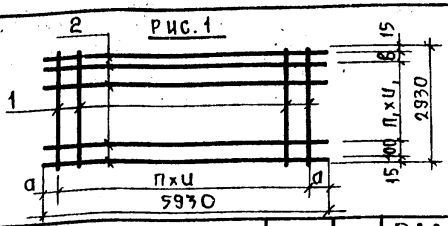

РИС.2

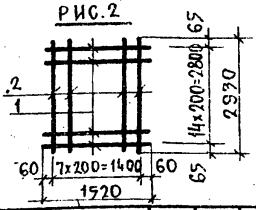

Обозначение	Марка	Рис.	Размеры, мм а	в	и	и1	п	п1	Масса, кг
1.865.1-4/80.02-00040	С1	1	90	—	250	200	23	14	15.2
-01	С2		65	—	200	200	29	14	17.0
-02	С3		65	100	200	150	29	18	19.5
-03	С4	2	—	—	—	—	—	—	3.9

Зона	Поз.	Обозначение	Наименование	Кол.	Примечание
			1.865.1-4/80.02-00040 (С1)		
			Детали		
	1	1.865.1-4/80.02-00002-10	Стержень арматурный	24	
	2	-12	Стержень арматурный	16	
			1.865.1-4/80.02-00040-01 (С2)		
			Детали		
	1	1.865.1-4/80.02-00002-10	Стержень арматурный	30	
	2	-12	Стержень арматурный	16	
			1.865.1-4/80.02-00040-02 (С3)		
			Детали		
	1	1.865.1-4/80.02-00002-10	Стержень арматурный	30	
	2	-12	Стержень арматурный	21	
			1.865.1-4/80.02-00040-03 (С4)		
			Детали		
	1	1.865.1-4/80.02-00002-08	Стержень арматурный	17	
	2	-10	Стержень арматурный	8	

Гл.отд.	Котов		1980
Контр.	Зиновьева		
Инж.отд.	Кацман		
Рук.груп.	Зиновьева		
Инж.	Орлова		
Провер.	Дормидонтов		

1.865.1-4/80.02-00040

Сетка С (С1-С4)

Стадия	Масса	Масштаб
Р	См. табл.	—
Лист	Листов 1	

Гипросельхоз

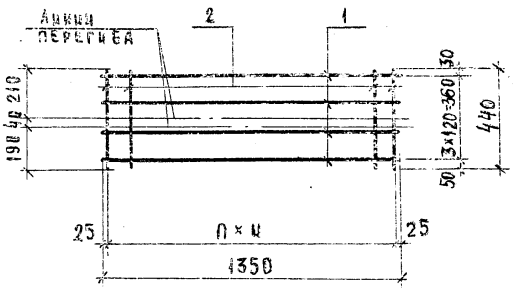

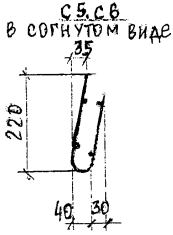

Обозначение	Марка	И, мм	П	Масса, кг
1.865.1-4/80.02-00050	С5	100	13	1.0
-01	С6	50	26	1.5

Формат	Зона	Поз.	Обозначение	Наименование	Кол.	Прим.
				1.865.1-4/80.02-00050 (С3)		
				Детали		
11		1	1.865.1-4/80.02-00002 -07	Стержень арматурный	4	
11		2	-05	Стержень арматурный	14	
				1.865.1-4/80.02-00050-01 (С6)		
				Детали		
11		1	1.865.1-4/80.02-00002 -07	Стержень арматурный	4	
11		2	-05	Стержень арматурный	27	

Нач.отд.	Котов		1980
Н.контр.	Зиновьева		
Гл.инж.отд.	Кацман		
Рук.гр.	Зиновьева		
Ст.инж.	Орлова		
Провер.	Дормидонтова		

1.865.1-4/80.02-00050

Сетка С (С5, С6)

Стадия	Масса	Масштаб
Р	См. табл.	—

Лист | Листов

ГИПРОНИСЕЛЬ

Инв. № подл. | Подпись и дата | Взам. инв. №

Заготовка

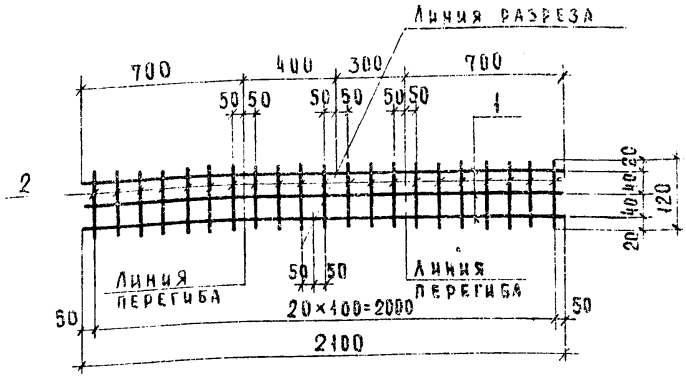

С7 в согнутом виде

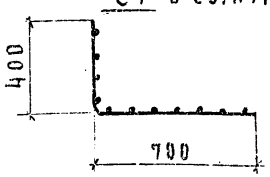

Из заготовки получают 2 сетки С7

Зона	Поз.	Обозначение	Наименование	Кол.	Примечание
			Детали		
	1	1.865.1-4/80.02-00002-09	Стержень арматурный	3	
	2	1.865.1-4/80.02-00002	Стержень арматурный	24	

Нач.отд	Котов		1980
Н.контр.	Зиновьева		
Рук.сект.	Кацман		
Рук.гр.	Зиновьева		
Гл.инж.	Орлова		
Провер.	Дормидонтова		

1.865.1-4/80.02-00060

Сетка С7

Стадия	Масса	Масштаб
Р	0.4	—
Лист	Листов 1	

ГИПРОНИИСЕЛЬХОЗ

Заготовка

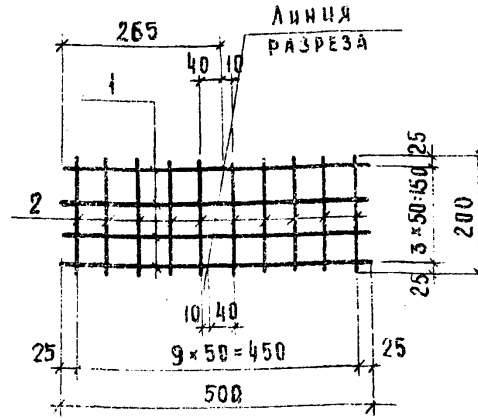

Из заготовки получают 2 сетки С8

Формат	Зона	Поз.	Обозначение	Наименование	Кол.	Примечание
				Детали		
А3		1	1.865.1-4/80.02-00002 - 06	Стержень арматурный	4	
А3		2	- 02	Стержень арматурный	10	

1.865.1-4/80.02-00070

Сетка С8

Нач. отд.	Хитов		1980
Н. контр.	Зиновьева		
Гл. инж. отд.	Кацман		
Рук. гр.	Зиновьева		
Ст. инж.	Орлова		

Стадия	Масса	Масштаб
Р	0,2	-
Лист	Листов	

Гипроспецсельэлектропроект

Инв. № подл. | Подпись и дата | Взам. инв. №

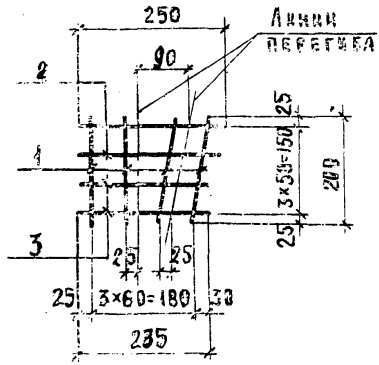

С9 в согнутом виде

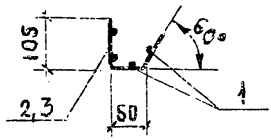

Формат	Зона	Поз.	Обозначение	Наименование	Кол.	Примечание
				Детали		
11		1	1.865.1-4/80.02-00002 — 02	Стержень арматурный	4	
11		2	— 04	Стержень арматурный	2	
11		3	— 03	Стержень арматурный	2	

Нач. отд.	Котов		1980
Н. контр.	Зимофеева		
Д. инж.	Кацман		
Рук. гр.	Зимофеева		
Ст. инж.	Орлова		
Проверил	Зимофеева		

1.865.1-4/80.02-00080

Сетка С9

Стадия	Масса	Масштаб
Р	0,2	—

Лист | Листов 1

ГИПРОНИСЕЛЬХОЗ

Формат	Зона	Поз.	Обозначение	Наименование	Кол.	Примечание
				Документация.		
А4			1.865.1-4/80.02-00090 СБ	Сборочный чертеж		
				1.865.1-4/80.02-00090 (М1)		
				1.865.1-4/80.02-00090-01(М2)		
				Детали		
БЧ		1	1.865.1-4/80.02-00004	Уголок 70×6 ГОСТ 8509-72* / Ст 3 ГОСТ 380-71*		
				в = 100	1	0.6кг
А1		2	1.865.1-4/80.02-00003	Стержень арматурный СТ1	1	
А1		3	-01	Стержень арматурный СТ2	1	
А1		4	-02	Стержень арматурный СТ3	1	
БЧ		5	1.865.1-4/80.02-00005	Полоса 18×8 ГОСТ 103-76 / Ст 3 ГОСТ 380-71*		
				в = 35	1	0.04кг

Инв. № подл. | Подпись и дата | Взам. инв. №

Нач. отд.	Котов		1980
Н. контр.	Зиновьева		
Гл. инж. отд	Кацман		
Рук. гр.	Зиновьева		
Ст. инж.	Орлова		
Пров.	Дормонтова		

1.865.1-4/80.02-00090

Изделие закладное М
(М1; М2)

Стадия	Лист	Листов
Р		1

ГИПРОНИСЕЛЬХОЗ

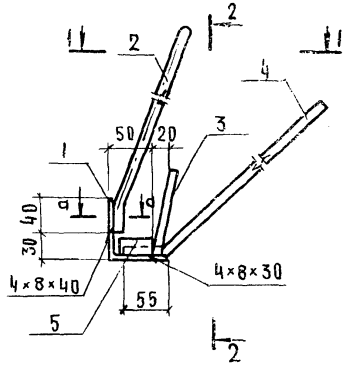

2-2

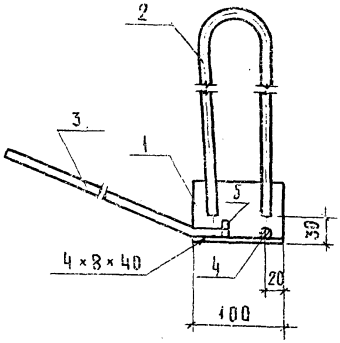

1-1

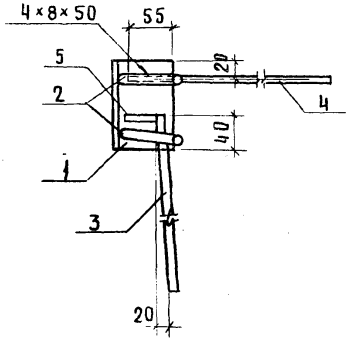

а - а

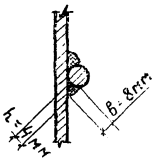

Обозначение	Марка	Изображение	Масса, кг
1.865.1-4/80.02-00090	М1	прямое	1.8
— 01	М2	зеркальное	

Взам. инв. N

Подпись и дата

Инв. N подл.

Нач. отд.	Котов		1980
Н. контр.	Зиновьева		
Гл. инж. отд	Кацман		
Рук. гр.	Зиновьева		
Ст. инж.	Орлова		

1.865.1-4/80.02-00090 СБ

Изделие закладное М. (М1; М2)

Стадия	Масса	Масштаб
Р	ом. табл.	1:5
Лист	Листов 1	

ГИПРОНИСЕЛЬХОЗ

Формат	Зона	Поз.	Обозначение	Наименование	Кол.	Примечание
				Документация		
А1			1865.1-4/80.02-00100 СБ	Сборочный чертеж		
				1.865.1-4/80.02-00100 (М3)		
				1.865.1-4/80.02-00100-01 (М4)		
				Детали		
БЧ		1	1865.1-4/80.02-00004	Уголок 70×6 ГОСТ 8509-72* / Ст3 ГОСТ 380-71*		
				ℓ = 100	1	0.6 кг
А1		2	1865.1-4/80.02-00003	Стержень арматурный СТ1	1	
А1		3	-01	Стержень арматурный СТ2	1	
А1		4	-02	Стержень арматурный СТ3	1	
БЧ		5	1.865.1-4/80.02-00006	Полоса 70×6 ГОСТ 103-76 / Ст3 ГОСТ 380-71*		
				ℓ = 70	1	0.2 кг

Инв. № подл. | Подпись и дата | Взам. инв. №

Нач. отд.	Котов		1980
Н. контр.	Зиновьева		
Гл. инж. пр.	Кацман		
Рук. гр.	Зиновьева		
Ст. инж.	Орлова		
Провер.	Дормидонтова		

1.865.1-4/80.02-00100

Изделие закладное М (М3, М4)

Стадия	Лист	Листов
Р		1

ГИПРОНИСЕЛЬХОЗ

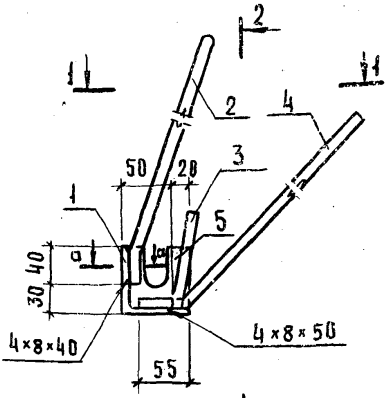

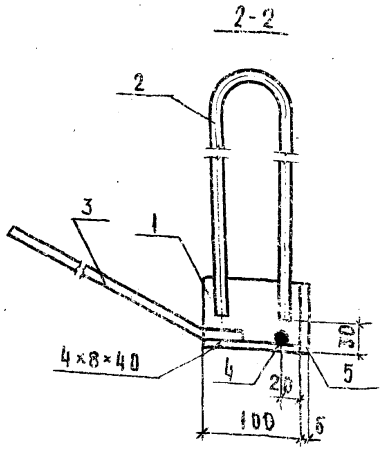

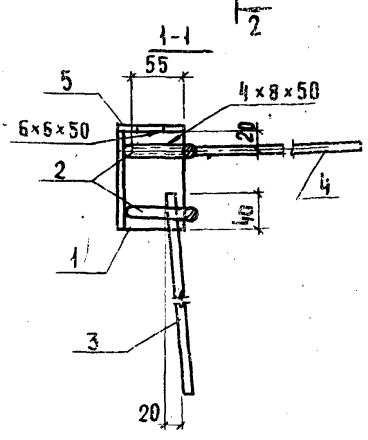

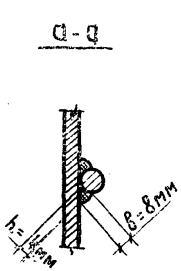

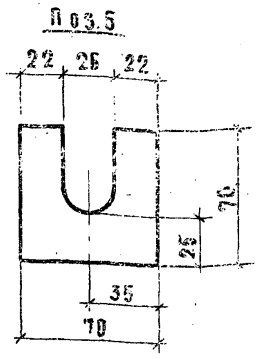

Обозначение	Марка	Изображение	Масса, кг
1.865.1-4/80.02-00100	м3	прямое	2.0
-01	м4	зеркальное	

Нач.отд.	Котов		1990
Н.контр.	Зиновьева		
Гл.инж.от	Кацман		
Рук.гр.	Зиновьева		
Ст.инж.	Орлова		
Провер.	Дормидонтов		

1.865.1-4/80.02-00100 СБ

Изделие закладное м (м3; м4)

Стадия	Масса	Масштаб
Р	См. табл.	5
Лист	Листов 1	

ГИПРОНИСЕЛЬХОЗ

Инв. N подл. | Подпись и дата | Взам. инв. N

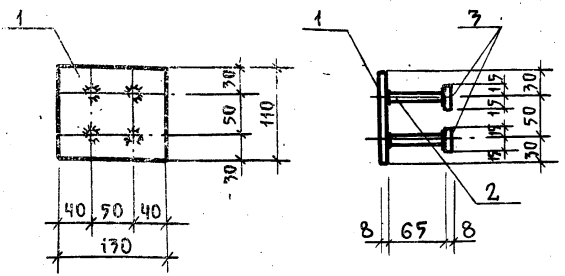

1. Приварку анкерных стержней к пластине производить дуговой сваркой многослойными кольцевыми швами (hшв = 6мм) или дуговой сваркой с устройством в пластинке раззенкованных отверстий электроды типа Э50А.
2. Данное закладное изделие допускается объединять с пространственными каркасами КП1-КП3 до установки последних в форму.

Формат	Зона	Поз.	Обозначение	Наименование	Кол.	Примечани
				Детали		
54		1	1.865.1-4/80.02-00007	Полоса 110х8 ГОСТ 103-76 / СТ3 ГОСТ 380-71*		
				ℓ=130	1	0,9 кг
11		2	1.865.1-4/80.02-00002-13	Стержень арматурный	4	
54		3	1.865.1-4/80.02-00008	Полоса 30х8 ГОСТ 103-76 / СТ3 ГОСТ 380-71*		
				ℓ=30	4	0,1 кг

Нач.отд.	Котов		1980
Н.контр.	Зиновьева		
Гл.инж.отд.	Кацман		
Рук.груп.	Зиновьева		
Ст.инж.	Орлова		
Провер.	Дормидонтова		

1.865.1-4/80.02-21040

Изделие закладное М5

Стадия	Масса	Масшт
Р	1,5	1:5
Лист	Листов 1	

ГИПРОНИСЕЛЬХОЗ

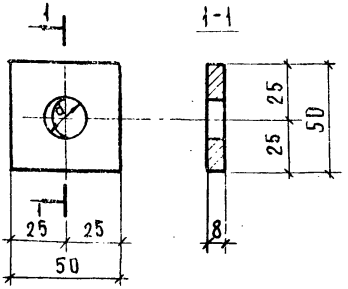

Обозначение	Марка	d, мм	Масса, кг
1.865.1-4/80.02-00110	МН1	18	0,2
-01	МН2	20	
-02	МН3	22	
-03	МН4	24	
-04	МН5	26	

Нач. отд.	Котов		1980
Н. контр.	Зиновьева		
Гл. инж. отд.	Кацман		
Рук. гр.	Зиновьева		
Ст. инж.	Орлова		
Провер.	Дормидонтова		

1.865.1-4/80.02-00110

Изделие накладное МН. (МН1-МН5)

Стадия	Масса	Масштаб
Р	см. табл.	1:2
Лист	Листов 1	

ГИПРОНИСЕЛЬХОЗ

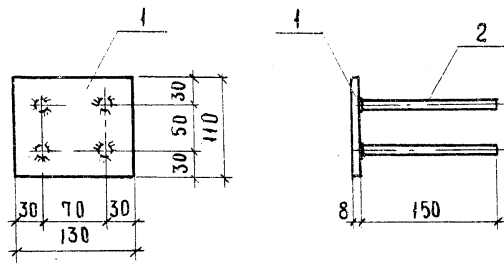

Соединение анкерных стержней с пластиной выполнять автоматической сваркой под флюсом

Формат	Зона	Поз	Обозначение	Наименование	Кол.	Примечание
				Детали		
БЧ		1	1.865.1-4/80.02-00007	Полоса 110×8 ГОСТ 103-76 / Ст3 ГОСТ 380-71*		
				ℓ = 130	1	0.9
II		2	1.865.1-4/80.02-00002-15	Стержень арматурный	4	

Инв. № подл. | Подпись и дата | Взам. инв. №

Нач. отд.	Котов		1980
Н. контр.	Зиновьева		
Гл. инж. отд.	Кацман		
Рук. гр.	Зиновьева		
Ст. инж.	Орлова		
Провер.	Дормидонтова		

1.865.1-4/80.02-00 120

Изделие закладное м6

Стадия	Масса	Масштаб
Р	1,3	1:5
Лист	Листов 1	

ГИПРОНИСЕЛЬХО

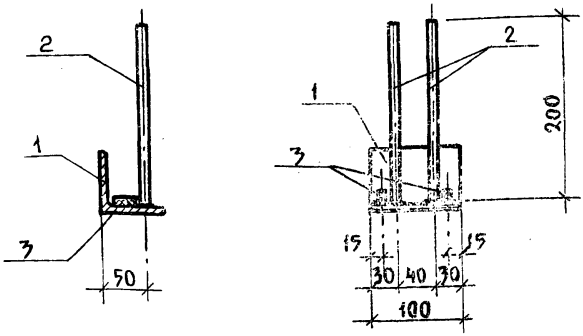

Соединение анкерных стержней с поз.1 выполнять автоматической сваркой под флюсом.
Поз.3 приварить к поз.1 односторонним швом

Формат	Зона	Поз.	Обозначение	Наименование	Кол.	Примечание
				Детали		
Б4		1	1.865.1-4/80.02-00004	Уголок 70х6 ГОСТ 8509-72* / Ст3 ГОСТ 380-71*		
				e=100	1	0,6 кг
11		2	1.865.1-4/80.02-00002-16	Стержень арматурный	2	
Б4		3	1.865.1-4/80.02-00005	Полоса 18х8 ГОСТ 103-76 / Ст3 ГОСТ 380-71*		
				e=35	2	0,04 кг

Нач.отд.	Котов		1980
Н.контр.	Зиновьева		
Гл.инж.отд.	Кацман		
Рук.груп.	Зиновьева		
Ст.инж.	Орлова		
Провер.	Дормидонтова		

1.865.1-4/80.02-00130

Изделие закладное М7

Стадия	Масса	Масштаб
Р	0.9	1:5
Лист	Листов 1	

ГИПРОНИСЕЛЬХОЗ

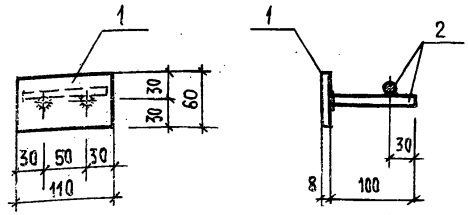

Соединение анкерных стержней с пластиной выполнять автоматической сваркой под флюсом.

Формат	Зона	Поз.	Обозначение	Наименование	Кол.	Примечание
				Детали		
БЧ		1	1.865.1-4/80.02-00009	Полоса 60×8 ГОСТ 103-76 / Ст 3 ГОСТ 380-71*		
				ℓ = 110	1	0,4 к
11		2	1.865.1-4/80.02-00002-14	Стержень арматурный	3	

Нач. отд.	Котов		1980
Н. контр.	Зиновьева		
Гл. инж. пр.	Кацман		
Рук. гр.	Зиновьева		
Ст. инж.	Орлова		
Проверил	Дормидонтова		

1.865.1-4/80.02-00140

Изделие закладное М8

Стадия	Масса	Масшт
Р	0,6	1:5

Лист | Листов 1

ГИПРОНИСЕЛЬХО

Взам. инв. №

Подпись и дата

Инв. № подл.

Обозначение	Марка	∅, мм	Длина, мм	Масса, кг	Примечание
1.865.1-4/80.02-00001	СТН1	14 А IV	5980	7.2	ГОСТ 5781-75
-01	СТН2	16 А IV	5980	9.4	
-02	СТН3	18 А IV	5980	11.9	
-03	СТН4	14 А V (АтV)	5980	7.2	ГОСТ 5781-75 (10884-71)
-04	СТН5	16 А V (АтV)	5980	9.4	
-05	СТН6	18 А V (АтV)	5980	11.9	
-06	СТН7	20 А V (АтV)	5980	14.8	
-07	СТН8	14 АтV К	5980	7.2	ТУ14-1-2967-80
-08	СТН9	16 АтV К	5980	9.4	
-09	СТН10	18 АтV К	5980	11.9	
-10	СТН11	20 АтV К	5980	14.8	

Длина стержней предварительно напрягаемой арматуры указана теоретическая. Действительную длину назначают в зависимости от способа натяжения механического, электротермического и конструкции захватных устройств.

Нач.отд.	Котов		1980
Н.контр.	Зиновьева		
Гл.инж.отд.	Кацман		
Рук.гр.	Зиновьева		
Ст.инж.	Ораева		
Провер.	Дормидонтова		

1.865.1-4/80.02-00001

Стержень напрягаемый СТН (СТН1-СТН11)

Стадия	Масса	Масштаб
Р	см. табл.	—
Лист	Листов 1	

ГИПРОНИСЕЛЬХОЗ

Обозначение	Ø, мм и класс стали	Длина, мм	Масса, кг	Примечание
1.865.1-4/80.02-00002	4 ВрI	120	0,01	
-01	4 ВрI	130	0,01	
-02	4 ВрI	200	0,02	
-03	4 ВрI	235	0,02	
-04	4 ВрI	250	0,02	
-05	4 ВрI	440	0,04	
-06	4 ВрI	500	0,05	ТУ14-4-659-75
-07	4 ВрI	1350	0,1	
-08	4 ВрI	1520	0,1	
-09	4 ВрI	2100	0,2	
-10	4 ВрI	2930	0,3	
-11	4 ВрI	3450	0,3	
-12	4 ВрI	5930	0,5	
-13	10 А III	65	0,04	
-14	10 А III	100	0,06	
-15	10 А III	150	0,1	
-16	10 А III	200	0,1	
-17	10 А III	3450	2,1	
-18	12 А III	80	0,1	
-19	12 А III	130	0,1	
-20	12 А III	400	0,4	
-21	12 А III	500	0,4	ГОСТ 5.1459-72*
-22	12 А III	1510	1,3	
-23	12 А III	2880	2,6	
-24	12 А III	2930	2,6	
-25	14 А III	130	0,2	
-26	14 А III	2530	3,1	
-27	14 А III	2930	3,5	
-28	16 А III	130	0,2	
-29	16 А III	2530	4,0	
-30	16 А III	2930	4,6	

Инв. № подл. | Подпись и дата | Взам. инв. №

Нач. отд.	Катов		1980
Н. контр.	Зиновьева		
Гл. инж. отд.	Кацман		
Рук. гр.	Зиновьева		
Ст. инж.	Орлова		
Провер.	Дормейонтова		

1.865.1-4/80.02-00002

Сводная спецификация арматурных стержней

Стадия	Лист	Листов
Р		1

ГИПРОНИСЕЛЬХО

Рис. 1

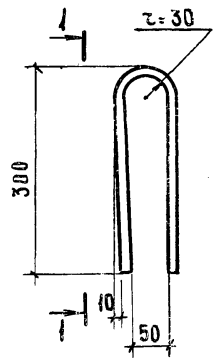

1-1

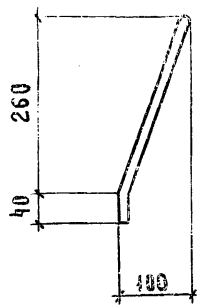

Рис. 2

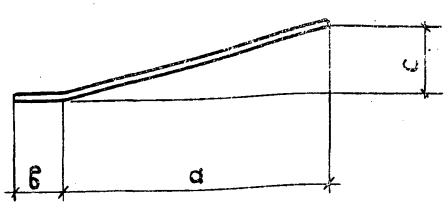

Обозначение	Марка	Рис.	ф, мм	Размеры, мм a	б	c	Длина, мм	Масса, кг
1.865.1-4/80.02-00003	СТ1	1	12AI	—	—	—	680	0.6
-01	СТ2	2	10AIII	450	40	100	500	0.3
-02	СТ3			400	55	210	500	0.3

1.865.1-4/80.02-00003

			1980
Н.контр.	Зиновьева		
Гл.инж.отд.	Кацман		
Рук.гр.	Зиновьева		
Ст.инж.	Орлова		

Стержень арматурный СТ (СТ1-СТ3)

Стадия	Масса	Масштаб
Р	См. табл.	—
Лист	Листов 1	

Гипронисельхоз

gost.e-ecolog.ru