ГОСУДАРСТВЕННЫЙ КОМИТЕТ ПО ДЕЛАМ СТРОИТЕЛЬСТВА СССР
(ГОССТРОЙ СССР)

СТРОИТЕЛЬНЫЕ НОРМЫ И ПРАВИЛА

Часть I, раздел В

Глава 14

АСБЕСТОЦЕМЕНТНЫЕ ИЗДЕЛИЯ

СНиП I-В.14-62

Заменен СНиП I-В.14-69
с 1/10-1970 г. см.:
БСТ №1, 1970 г. с. 38.

Москва—1963

gost.e-ecolog.ru

Издание официальное

ГОСУДАРСТВЕННЫЙ КОМИТЕТ ПО ДЕЛАМ СТРОИТЕЛЬСТВА СССР
(ГОССТРОЙ СССР)

СТРОИТЕЛЬНЫЕ НОРМЫ И ПРАВИЛА

Часть I. раздел В

Глава 14

АСБЕСТОЦЕМЕНТНЫЕ ИЗДЕЛИЯ

СНиП I-В.14-62

Утверждены
Государственным комитетом по делам строительства СССР
29 апреля 1963 г.

ГОСУДАРСТВЕННОЕ ИЗДАТЕЛЬСТВО ЛИТЕРАТУРЫ
ПО СТРОИТЕЛЬСТВУ, АРХИТЕКТУРЕ
И СТРОИТЕЛЬНЫМ МАТЕРИАЛАМ
Москва—1963

УДК 666.858(083.74)

Глава СНиП I-В.14-62 «Асбестоцементные изделия» разработана Научно-исследовательским институтом НИИАсбестцемент Государственного комитета по промышленности строительных материалов при участии Центрального научно-исследовательского института строительных конструкций (ЦНИИСК) и Центрального научно-исследовательского и проектно-экспериментального института индустриальных, жилых и культурно-бытовых зданий (ЦНИИЭП жилища) Академии строительства и архитектуры СССР.

С введением в действие главы СНиП I-В.14-62 «Асбестоцементные изделия» отменяется с 1 октября 1963 г. глава I-А.5 «Асбестоцементные изделия» СНиП издания 1955 г.

Редакторы — инж. *С. Я. КРУГЛОВ, В. И. БЫКОВ* (Госстрой СССР), архитектор *П. М. ПЕТРОВ* (Междуведомственная комиссия по пересмотру СНиП), инж. *В. И. ПИВКО* (НИИАсбестцемент).

Государственный комитет по делам строительства СССР (Госстрой СССР)	Строительные нормы и правила	СНиП I-В.14-62
	Асбестоцементные изделия	Взамен СНиП I-А.5 издания 1955 г.

Технические требования настоящей главы распространяются на асбестоцементные изделия, применяемые при строительстве зданий и сооружений.

Технические требования настоящей главы не распространяются на асбестоцементные изделия, применяемые при строительстве объектов с агрессивными средами.

1. КЛАССИФИКАЦИЯ И ОБЩИЕ ТРЕБОВАНИЯ

1.1. Асбестоцементные изделия в зависимости от основного назначения подразделяются на плитки кровельные плоские, плиты плоские облицовочные, листы профилированные, доски и отливы подоконные, панели с теплоизоляционным слоем, коробы вентиляционные, трубы и муфты.

1.2. Асбестоцементные изделия изготовляются из асбеста и портландцемента.

В зависимости от способа изготовления асбестоцементные изделия могут быть прессованными или непрессованными, натурального (серого) цвета или окрашенными.

1.3. Асбестоцементные изделия не должны иметь сквозных или поверхностных трещин, отколов, пробоин, вмятин, раковин и посторонних включений.

Все кромки изделий должны быть хорошо обрезаны и не иметь признаков расслоения.

1.4. Асбестоцементные изделия поставляются с комплектующими деталями и металлическими креплениями.

Трубы поставляются в комплекте с соединительными муфтами и резиновыми кольцами.

Примечание. Количество и тип комплектующих деталей, креплений, соединительных муфт и резиновых колец, поставляемых в комплекте с основными изделиями, устанавливаются спецификацией заказа.

2. ПЛИТКИ АСБЕСТОЦЕМЕНТНЫЕ КРОВЕЛЬНЫЕ ПЛОСКИЕ (ГОСТ 691—55)

2.1. Плитки кровельные представляют собой прессованные окрашенные или неокрашенные плоские изделия размером 400×400 *мм*, толщиной 4 *мм*.

2.2. Водопоглощение плиток — не более 18%; предел прочности при изгибе в обоих направлениях — не менее 240 *кг/см*^{2}.

2.3. Плитки кровельные плоские рекомендуется применять преимущественно для ремонтных работ.

3. ПЛИТЫ АСБЕСТОЦЕМЕНТНЫЕ ПЛОСКИЕ ОБЛИЦОВОЧНЫЕ (ГОСТ 929—59)

3.1. Плиты облицовочные представляют собой плоские прессованные или непрессованные изделия с офактуренной, окрашенной или неокрашенной лицевой поверхностью.

3.2. Плиты плоские облицовочные имеют следующие размеры в *мм*:

прессованные: длина — от 600 до 1600 } + 2
ширина — » 300 » 1200 } — 3
толщина — то 4 до 10

непрессованные: длина — от 600 до 1200 } + 2
ширина — » 300 » 800 } — 3
толщина — от 6 до 10

3.3. Водопоглощение плит прессованных не более 18%, непрессованных не более 25% от веса плит, высушенных до постоянного веса.

3.4. Плиты плоские применяются для облицовки внутренних стен, фасадов зданий и панелей в санитарно-технических узлах.

Внесены Академией строительства и архитектуры СССР	Утверждены Государственным комитетом по делам строительства СССР 29 апреля 1963 г.	Срок введения 1 октября 1963 г.

4. ЛИСТЫ АСБЕСТОЦЕМЕНТНЫЕ ПРОФИЛИРОВАННЫЕ

4.1. Листы профилированные в зависимости от основных размеров разделяются на следующие виды:

листы волнистые обыкновенного профиля ВО (ГОСТ 378—60);

листы волнистые усиленного профиля ВУ (ГОСТ 8423—57);

листы волнистые унифицированного профиля УВ-6; УВ-7,5;

листы волнистые с переменной толщиной по сечению ВП, ВПС;

листы полуволнистые с переменной толщиной по сечению ПВП;

листы полуволнистые ПВГ.

Примечание. Листы УВ-6, УВ-7,5 ВП, ВПС, ПВП и ПВГ осваиваются производством и будут изготовляться по специальным техническим условиям, утвержденным в установленном порядке.

4.2. Основные размеры листов профилированных и технические требования к ним указаны в табл. 1.

Таблица 1

Листы профилированные

Марка листов	Виды листов	Схематическое изображение	Длина в *мм*	Ширина в *мм*	Толщина в *мм*	Высота волны в *мм*	Вес листа в *кг*	Водопоглощение в %, не более	Предел прочности при изгибе в *кг/см²*, не менее
ВО	Волнистые обыкновенного профиля	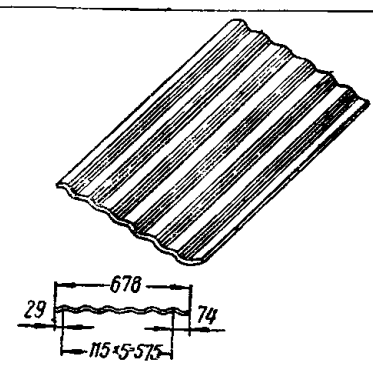	1200	678	5,5	28	9	25	160
ВУ	Волнистые усиленного профиля	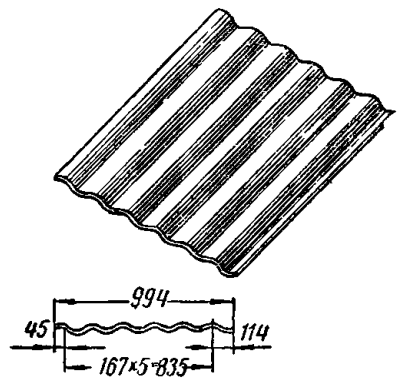	2800 2300 1750 2000 2500	994	8	50	43 35 27 31 39	28 32	180 150
УВ-6	Волнистые унифицированного профиля	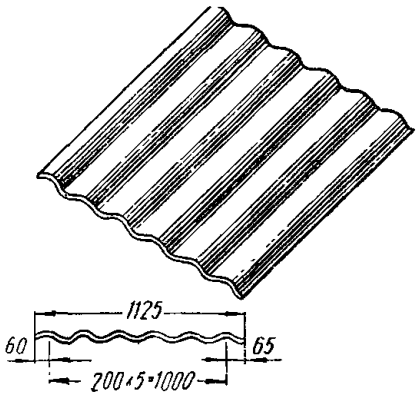	1750 2500	1125	6	54	24 34	26	160
УВ-7,5	То же		1750 2000 2500 3300	1125	7,5	54	30 34 42 56	26	180

Примечание. Листы волнистые усиленного профиля длиной **2500** *мм* предназначаются только для обшивки стен.

Продолжение табл. 1

Марка листов	Виды листов	Схематическое изображение	Длина в *мм*	Ширина в *мм*	Толщина в *мм*	Высота волны в *мм*	Вес листа в *кг*	Водопоглощение в %, не более	Предел прочности при изгибе в *кг/см²*, не менее
ВП	Волнистые с переменной толщиной	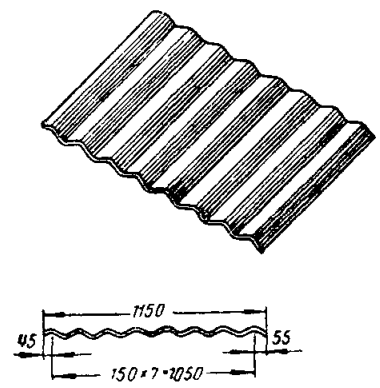	1750 2000 3300	1150	8/6,8	54	24 27 45	25	160
ВПС	То же	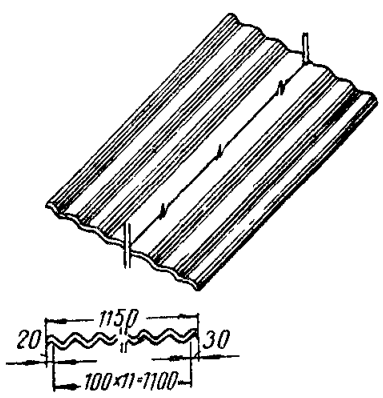	2500	1150	8/6	32	34	25	160
ПВП	Полуволнистые с переменной толщиной	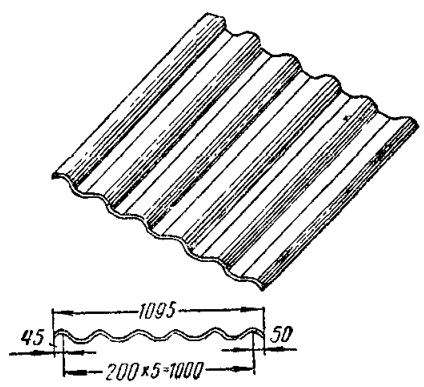	1750 2000	1095	8/6	50	23 25	25	160
ПВГ	Полуволнистые	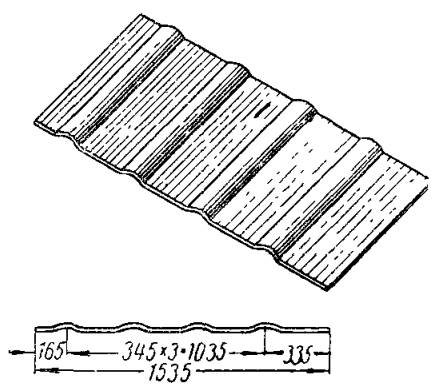	2500 1250	1535	7 6	28 28	45 22	25	160

Примечание. Предел прочности при изгибе определен в поперечном к расположению волокон асбеста направлении.

4.3. Листы волнистые обыкновенного профиля ВО применяются для покрытия кровель жилых и гражданских зданий.

Листы волнистые усиленного профиля ВУ применяются для покрытия кровель и обшивки стен производственных зданий и сооружений.

Листы волнистые унифицированного профиля УВ-6 предназначаются для покрытия кровель и для обшивки стен жилых и гражданских зданий.

Листы волнистые унифицированного профиля УВ-7,5 предназначаются для покрытия кровель и обшивки стен производственных зданий, а также для бесчердачных кровель гражданских зданий.

Листы волнистые и полуволнистые с переменной толщиной по сечению ВП и ПВП предназначаются для покрытия кровель жилых и гражданских зданий.

Листы волнистые с переменной толщиной по сечению ВПС предназначаются для обшивки наружных стен зданий.

Листы полуволнистые ПВГ предназначаются для устройства оросителей градирен.

5. ДОСКИ И ОТЛИВЫ ПОДОКОННЫЕ АСБЕСТОЦЕМЕНТНЫЕ

5.1. Доски и отливы подоконные представляют собой прессованные или непрессованные изделия соответствующей формы. Длина изделий от 900 до 2700 *мм*, ширина в зависимости от конструкции стен — от 100 до 350 *мм*, через 50 *мм*. Толщина досок подоконных 20, а отливов — 12 *мм*. Допускаемые отклонения по длине и ширине не должны превышать +5 *мм*.

5.2. Лицевая поверхность досок подоконных может быть окрашена или отделана.

5.3. Доски и отливы подоконные предназначаются для жилых, производственных и гражданских зданий.

6. КРЕПЛЕНИЯ ДЛЯ АСБЕСТОЦЕМЕНТНЫХ ИЗДЕЛИЙ

6.1. Крепление асбестоцементных изделий к деревянным элементам кровли, каркасу и деревянным пробкам осуществляется шиферными гвоздями с некорродирующей головкой, шурупами оцинкованными, шиферной кнопкой, гвоздями оцинкованными и болтами с гайкой.

Крепление асбестоцементных изделий к железобетонным и металлическим элементам зданий осуществляется крюками со скобами и крепежными приборами по ТУ 109—61. Крепление облицовочных плит осуществляется деталями прижимного типа и клеями.

6.2. Все виды металлических креплений должны обеспечивать свободу деформаций асбестоцементных изделий.

7. ПАНЕЛИ С ТЕПЛОИЗОЛЯЦИОННЫМ СЛОЕМ АСБЕСТОЦЕМЕНТНЫЕ

7.1. Панели с теплоизоляционным слоем представляют собой слоистые ограждающие изделия, состоящие из асбестоцементных листов, теплоизоляционных и отделочных материалов, соединенных в изделие (панели совмещенных крыш с утеплением, трехслойные стеновые панели с утепляющим и отделочным слоями).

Примечание. Панели асбестоцементные изготовляются по специальным техническим условиям, согласованным с заводом-изготовителем и утвержденным в установленном порядке.

7.2. По основному назначению панели с теплоизоляционным слоем подразделяются на панели кровельные и панели стеновые.

7.3. Размеры панелей с теплоизоляционным слоем устанавливаются в соответствии с требованиями единой модульной системы, изложенными в СНиП II-А.4-62 «Модульная система в строительстве. Основные положения проектирования».

7.4. По огнестойкости, теплотехническим и звукоизоляционным свойствам асбестоцементные панели должны отвечать требованиям СНиП II-В.6-62 «Ограждающие конструкции. Нормы проектирования».

7.5. Панели асбестоцементные с теплоизоляционным слоем должны иметь монтажные петли и закладные детали для крепления.

ПАНЕЛИ КРОВЕЛЬНЫЕ АСБЕСТОЦЕМЕНТНЫЕ

7.6. Панели кровельные с теплоизоляционным слоем укладываются под рулонный ковер.

7.7. Основные размеры панелей кровельных и технические требования к ним указаны в табл. 2.

Таблица 2

Марка панели	Схематическое изображение	Длина L в *мм*	Ширина B в *мм*	Высота H в *мм*	Вес в *кг*	Сопротивление теплопередаче в $\frac{ч \cdot м^2 \cdot град}{ккал}$	
						при толщине утеплителя 50 *мм*	при сплошном заполнении
АП	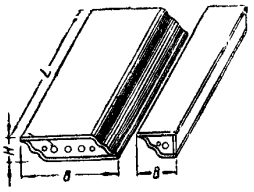	3000	657	140	97	1,3	2
		2500	657	140	81		
		1250	657	140	44		
		3000	329	140	58		
		2500	329	140	49		
		1250	329	140	26		

7.8. Панели кровельные предназначаются для покрытия кровель производственных и культурно-бытовых зданий с уклоном не менее 5—7°.

7.9. Панели кровельные не рекомендуется применять в кровлях помещений с относительной влажностью более 75% и в кровлях, в процессе эксплуатации которых возможны динамические воздействия на них.

ПАНЕЛИ СТЕНОВЫЕ АСБЕСТОЦЕМЕНТНЫЕ

7.10. При проектировании панелей стеновых с теплоизоляционным слоем следует руководствоваться требованиями СНиП II-В.6-62 «Ограждающие конструкции. Нормы проектирования».

7.11. Панели стеновые с теплоизоляционным слоем предназначены для зданий бескаркасных (с несущими поперечными стенами) и для зданий каркасно-панельных (с несущим каркасом).

7.12. По основному конструктивному решению панели стеновые подразделяются на: каркасные, состоящие из жесткого каркаса, теплоизоляционного слоя, наружного и внутреннего облицовочных слоев; бескаркасные, состоящие из жесткого или полужесткого утеплителя, наружного и внутреннего облицовочного слоев.

7.13. Панели стеновые с теплоизоляционным слоем предназначаются для жилых, культурно-бытовых и производственных зданий. Для жилых домов рекомендуется однорядная разрезка фасадов панелями «на комнату» и «на две комнаты», для культурно-бытовых и производственных зданий рекомендуется полосовая разрезка.

8. КОРОБЫ ВЕНТИЛЯЦИОННЫЕ АСБЕСТОЦЕМЕНТНЫЕ

8.1. Коробы вентиляционные подразделяются на коробы круглого или прямоугольного сечения, безраструбные или с раструбом на одном конце.

8.2. Коробы в сечении должны иметь правильную форму, сохраняющуюся по всей длине.

8.3. Коробы вентиляционные должны отвечать следующим требованиям:

предел прочности при изгибе должен быть не менее 150 *кг/см*^{2}; наружная и внутренняя поверхности не должны иметь трещин, выбоин и вдавлин; внутренняя поверхность коробов должна быть гладкой, без заусениц.

8.4. Коробы вентиляционные предназначаются для приточно-вытяжной вентиляции в зданиях различного назначения.

9. ТРУБЫ И МУФТЫ АСБЕСТОЦЕМЕНТНЫЕ

9.1. Трубы и муфты по основному назначению подразделяются на следующие виды:

трубы и муфты водопроводные (ГОСТ 539—59);

трубы и муфты для безнапорных водопроводов;

трубы газопроводные.

9.2. Трубы водопроводные (напорные) в зависимости от допускаемого рабочего давления подразделяются на следующие марки:

ВТ-3 — на рабочее гидравлическое давление 3 *ати*;

ВТ-6 — на рабочее гидравлическое давление 6 *ати*;

ВТ-9 — на рабочее гидравлическое давление 9 *ати*;

ВТ-12 — на рабочее гидравлическое давление 12 *ати*.

9.3. Муфты для соединения водопроводных труб подразделяются на следующие марки:

ВМ-3 — для соединения труб марки ВТ-3;
ВМ-6 — то же, ВТ-6;
САм-1 » ВТ-9;
САм-2 » ВТ-12;
чугунные муфты — для соединения труб марок ВТ-9 и ВТ-12.

9.4. Размеры труб водопроводных указаны в табл. 3 (в *мм*).

Таблица 3

Диаметр						Длина	Толщина стенок			
внутренний		наружный								
ВТ-3 ВТ-6 ВТ-9	ВТ-12	ВТ-3	ВТ-6	ВТ-9 ВТ-12			ВТ-3	ВТ-6	ВТ-9	ВТ-12
50	—	68	68	68		2950	9	9	9	—
75	—	93	93	93		2950	9	9	9	—
100	—	118	118	122	—1,4	2950	9	9	11	—
119	—	137	139	142		2950, 3950	9	10	11,5	—
141	135	161	163	168		2950, 3950	10	11	13,5	16,5
189	181	209	217	224	—1,7	3950	10	14	17,5	21,5
235	228	259	265	274		3950	12	15	19,5	23
279	270	305	314	324		3950	13	17,5	22,5	27
322	312	352	361	373		3950	15	19,5	25,5	30,5
368	356	402	414	427	—2	3950	17	23	29,5	35,5
456	441	498	511	528		3950	21	27,5	36	43,5

Примечания: 1. Размеры наружного диаметра и толщины стенок даны для обточенных концов труб.
2. Отклонения от размеров наружного диаметра в сторону увеличения не допускаются.

9.5. Размеры труб безнапорных и газопроводных указаны в табл. 4 (в *мм*).

9.6. Допускаемые отклонения от размеров длины труб не должны превышать ±50 *мм*.

9.7. Трубы и муфты должны иметь правильную цилиндрическую форму. Концы труб и внутренняя поверхность муфт должны быть обточены; на внутренней поверхности труб не должно быть трещин, царапин и сдиров.

9.8. Муфтовые соединения уплотняются резиновыми кольцами. Форма и размеры резиновых колец устанавливаются по ГОСТ 5228—60.

9.9. Трубы и муфты водопроводные применяются для напорных водопроводов. Трубы и муфты безнапорные применяются для внутренней и наружной безнапорной канализации, для водостоков, для изоляции кабелей, для вентиляционных каналов и мусоропроводов.

Трубы газопроводные применяются для прокладки подземных газопроводов и газопроводящих сетей с давлением газа, не превышающим 5 *ати*.

9.10. Трубы газопроводные не должны применяться в следующих районах: с сейсмичностью более 6 баллов, с макропористыми и просадочными грунтами, с глинистыми грунтами текучей консистенции, с песчаными грунтами, в районах вечной мерзлоты и в зонах горных выработок.

Таблица 4

Марка труб	Диаметр внутренний	Диаметр наружный		Длина	Толщина стенок
Безнапорная	44	58	+1,5 −2	2500, 3000	7
	69	83		2500, 3000	7
	93	109		2500, 3000	8
	119	135	+2 −2,5	2500, 3000	8
	141	159		2500, 3000	9
	195	215		3000, 4000	10
	243	265		3000, 4000	11
	291	315	+2,5 −3	3000, 4000	12
	338	364		3000, 4000	13
	386	414		3000, 4000	14
	482	514		3000, 4000	16
	576	612		3000, 4000	18
Газопроводные	100	122	−1,4	2950	11
	119	142		2950, 3950	11,5
	141	168		2950, 3950	13,5
	189	224	−1,7	3950	17,5
	235	274		3950	19,5
	279	324	−2	3950	22,5
	322	373		3950	25,5
	368	427		3950	29,5
	456	528		3950	36

10. ПРИЕМКА, ПЕРЕВОЗКА И ХРАНЕНИЕ

10.1. Приемка асбестоцементных изделий производится партиями, каждая партия снабжается паспортом, в котором указываются: наименование и адрес завода-изготовителя; номер и дата выдачи паспорта; марка, размеры и количество изделий в партии; вид, характер отделки, цвет изделий; результаты испытаний; дата изготовления изделий; номер ГОСТ или ТУ на изделия.

10.2. Наружный осмотр, проверка размеров и испытание труб и муфт гидравлическим давлением производятся на отбираемых от партии образцах по указаниям ГОСТ или ТУ.

10.3. Трубы или муфты, не выдержавшие испытаний на водонепроницаемость и механическую прочность для заданной марки, могут быть использованы как трубы или муфты более низкой марки при условии, если они будут удовлетворять всем остальным требованиям стандарта, за исключением размеров по толщине стенок и внешних диаметров.

10.4. При хранении листовые изделия должны быть уложены в стопы. Плоские изделия укладываются на ровное основание, а профилированные листы на стальную прокладку или деревянный профилированный поддон.

Трубы укладываются в штабеля на ровную площадку горизонтальными рядами, муфты — вертикальными рядами. Нижний ряд труб должен быть закреплен.

10.5. Асбестоцементные изделия с отделкой лицевой поверхности укладываются в стопы попарно отделанными поверхностями внутрь с прокладкой между ними бумаги. Крепежные изделия хранятся в закрытых складах.

10.6. При перевозке асбестоцементные изделия укладываются стопами.

Трубы и муфты укладываются в соответствии с действующими ТУ на погрузку и крепление их.

10.7. При погрузке, выгрузке и перевозке асбестоцементные изделия запрещается сбрасывать с высоты, подвергать их ударам.

ПРИЛОЖЕНИЕ

ПЕРЕЧЕНЬ

действующих государственных стандартов и заменяющих их технических условий на асбестоцементные изделия

ГОСТ 691—55.	Плитки кровельные плоские асбестоцементные и коньки к ним.
ГОСТ 929—59.	Плиты асбестоцементные плоские облицовочные.
ГОСТ 378—60.	Листы асбестоцементные волнистые обыкновенного профиля и детали к ним.
ГОСТ 8423—57.	Листы асбестоцементные волнистые усиленного профиля и детали к ним.
ТУ 15—54	Шиферный гвоздь с некорродирующей головкой.
ГОСТ 1145—60, 1144—60.	Шурупы оцинкованные.
ТУ 141—43.	Шиферная кнопка.
ГОСТ 4030—48.	Гвозди оцинкованные.
ГОСТ 7781—57, 5909—51, 7798—57.	Болты с гайками.
ГОСТ 539—59.	Трубы и муфты асбестоцементные водопроводные.
ГОСТ 5228—60.	Кольца резиновые.

СОДЕРЖАНИЕ

	Стр.
1. Классификация и общие требования	3
2. Плитки асбестоцементные кровельные плоские (ГОСТ 691—55)	—
3. Плиты асбестоцементные плоские облицовочные (ГОСТ 929—59)	—
4. Листы асбестоцементные профилированные	4
5. Доски и отливы подоконные асбестоцементные	6
6. Крепления для асбестоцементных изделий	—
7. Панели с теплоизоляционным слоем асбестоцементные	—
8. Коробы вентиляционные асбестоцементные	7
9. Трубы и муфты асбестоцементные	—
10. Приемка, перевозка и хранение	9
Приложение. Перечень действующих государственных стандартов и заменяющих их технических условий на асбестоцементные изделия	10

Госстройиздат
Москва, Третьяковский проезд, д. 1

* * *

Редактор издательства *Г. Д. Климова*
Технический редактор *Л. А. Комаровская*

Сдано в набор 29/VI-1963 г. Подписано к печати 5/VIII 1963 г.
Бумага 84×108$^{1}/_{16}$ = 0,375 бум. л. —1,23 усл. печ. л. (0,8 уч.-изд. л.).
Тираж 42.000 экз. Изд. № XII—7964 Зак. № 1679. Цена 4 коп

Типография № 1 Государственного издательства литературы по строительству, архитектуре и строительным материалам, г. Владимир

gost.e-ecolog.ru