Издание официальное

СССР

Всесоюзный Комитет Стандартов при Совнаркоме СССР

ГОСУДАРСТВЕННЫЙ ОБЩЕСОЮЗНЫЙ СТАНДАРТ

ГОСТ 996—41

Строительство Ж12

СМЕСИТЕЛЬ ГРУППОВОЙ ДЛЯ ДУШЕЙ УБЕЖИЩ, СПМ и СОП II КАТЕГОРИИ

Технические условия

I. Назначение

1. Настоящий стандарт распространяется на групповой смеситель для душей в подвальных и отдельно стоящих убежищах, стационарных пунктах медицинской помощи (СПМ) и стационарных обмывочных пунктах (СОП) II категории.

II. Технические условия

а) Форма, размеры и допускаемые отклонения

2. Групповой смеситель изготовляется одного типа и размера.

3. Форма и размеры группового смесителя указаны в чертеже. Допускаемые отклонения по ним—в табл. 1.

Таблица 1

По какому размеру	Допускаемые отклонения
1. По наружному диаметру корпуса и толщине стенок	По ОСТ 6688
2. По длине корпуса	±1%
3. По диаметру фланцев	±1%
4. По толщине фланцев	По ОСТ 10019—39
5. По длине штуцеров и отводов	±10 *мм*
6. По углу загиба отводов	±3%

б) Материалы

4. Корпус смесителя изготовляется из дымогарной трубы диаметром 150/159 *мм*—по ОСТ 6688.

5. Фланцы изготовляются из листовой стали—по ОСТ 10019—39.

6. Решетка изготовляется из листовой стали—по ОСТ 10019—39.

7. Штуцера и отводы изготовляются из газовых труб—по ОСТ 18828—39.

8. Муфта для пробки—по ОСТ 3363.

9. Краски и олифа должны отвечать требованиям действующих стандартов. Олифа—натуральная или „Оксоль".

в) Изготовление

10. Соединение отдельных деталей смесителя производится сваркой. Швы сварки должны быть выполнены тщательно. Не допускаются разрывы, непровары, пережоги, плены и пустоты.

11. Решетка устанавливается строго горизонтально и приваривается к корпусу смесителя не менее чем в 4 точках (по 2 с каждой стороны).

12. Смесители снаружи и внутри окрашиваются на заводе-изготовителе свинцовым суриком за 2 раза.

III. Испытание и приемка

13. Перед приваркой переднего фланца смеситель должен пройти предварительную приемку ОТК завода-изготовителя.

14. Изготовленные смесители испытываются внутренним гидравлическим давлением в 7,5 атмосфер по манометру в течение 30 мин.

IV. Маркировка, хранение и транспортирование

15. Каждый смеситель должен иметь на заднем фланце марку, нанесенную масляной краской, с указанием наименования завода и даты выпуска.

16. Смесители должны храниться в закрытом помещении или под навесом.

17. При хранении и транспортировании смесители не должны подвергаться ударам, могущим вызвать повреждения.

18. При транспортировании должны быть приняты меры против порчи наружной резьбы на штуцерах и отводах.

Внесен Московским Городским Советом Депутатов Трудящихся

Утвержден Всесоюзным Комитетом Стандартов 7/VIII 1941 г.

Срок введения 1/IX 1941 г.

Несоблюдение стандарта преследуется по закону

Цена 20 коп.

Перепечатка воспрещена

gost.e-ecolog.ru

Смеситель групповой для душей убежищ, СПМ и СОП II категории

Групповой смеситель для душей

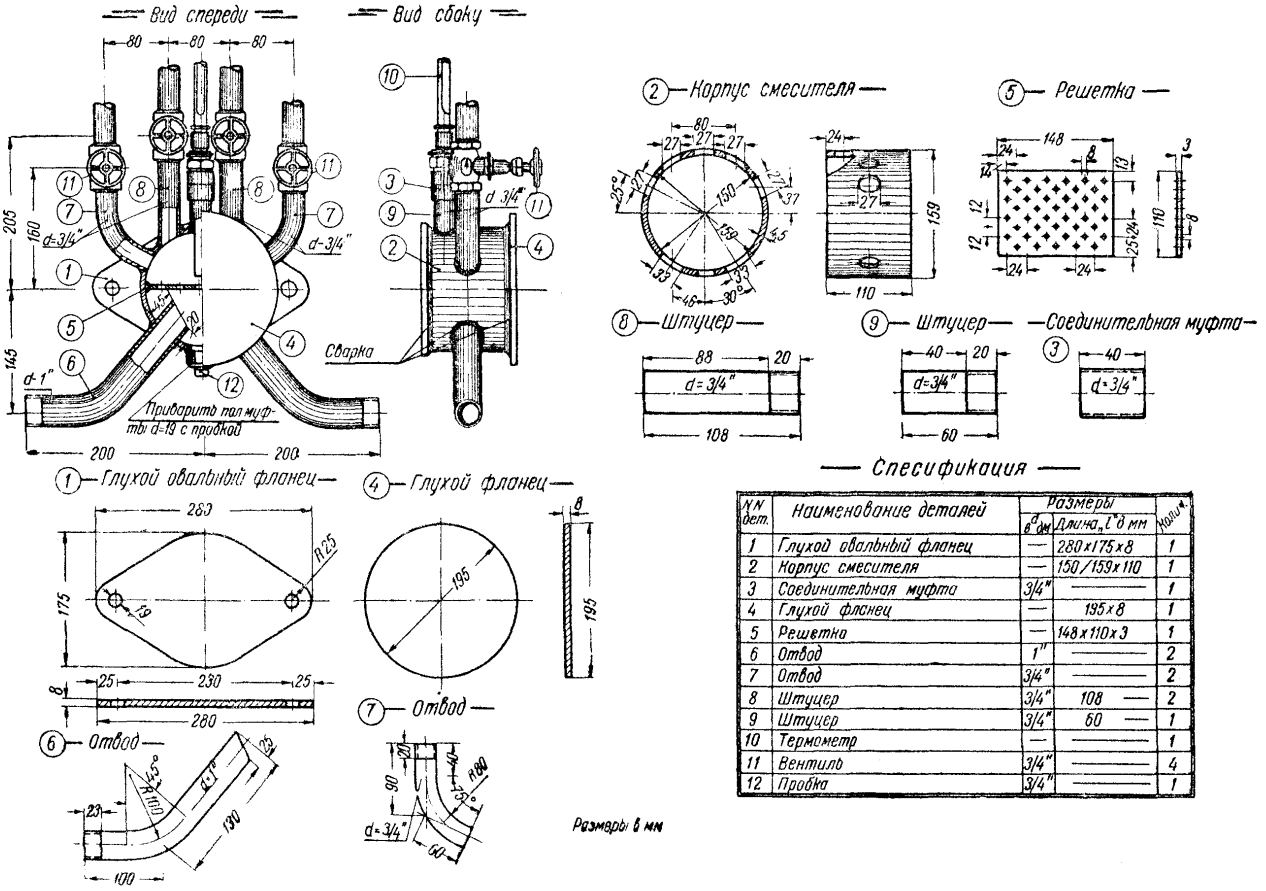

Спесификация

N N дет.	Наименование деталей	Размеры		Колич.
		в d дм	Длина „l" в мм	
1	Глухой овальный фланец	—	280×175×8	1
2	Корпус смесителя	—	150/159×110	1
3	Соединительная муфта	3/4"	—	1
4	Глухой фланец	—	195×8	1
5	Решетка	—	148×110×3	1
6	Отвод	1"	—	2
7	Отвод	3/4"	—	2
8	Штуцер	3/4"	108 —	2
9	Штуцер	3/4"	60 —	1
10	Термометр	—	—	1
11	Вентиль	3/4"	—	4
12	Пробка	3/4"	—	1

Установка душей

Установка душевой сетки

—План—

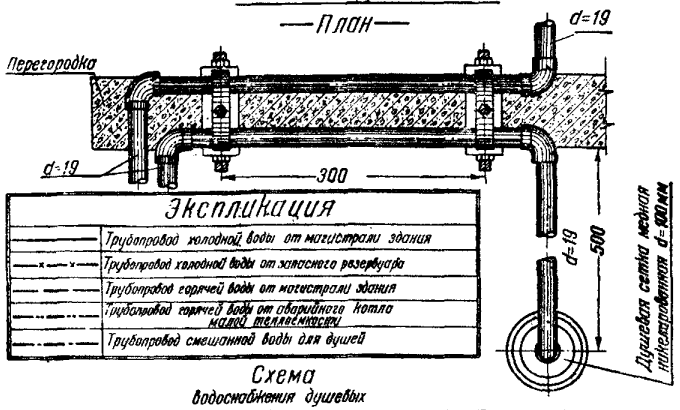

Экспликация

	Трубопровод холодной воды от магистрали здания
x—x	Трубопровод холодной воды от запасного резервуара
	Трубопровод горячей воды от магистрали здания
	Трубопровод горячей воды от аварийного котла малой теплосмести
	Трубопровод смешанной воды для душей

Схема водоснабжения душевых

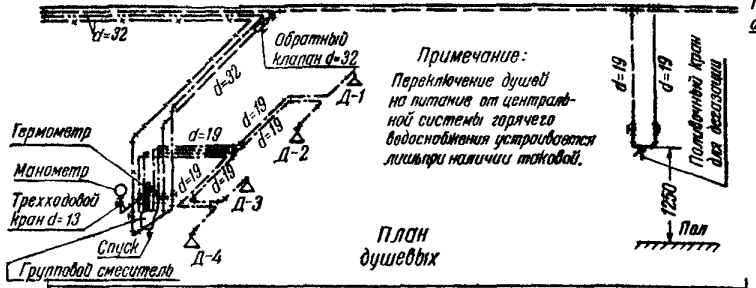

Примечание:
Переключение душей на питании от централизованной системы горячего водоснабжения устраивается лишь при наличии токовой.

План душевых

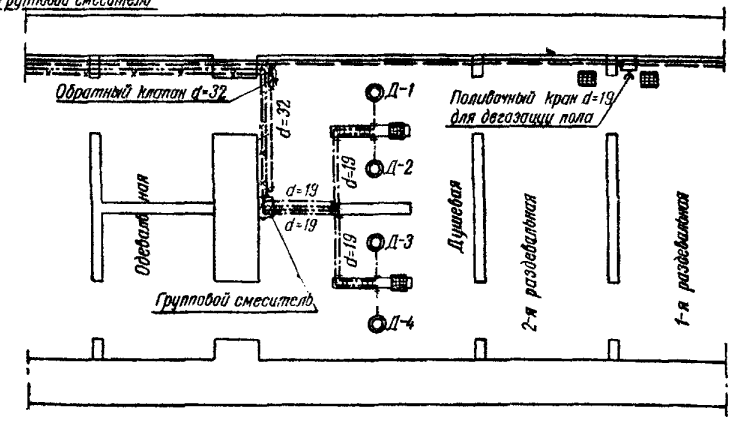

Примечание:
1. Групповой смеситель устанавливается на высоте 1 м от пола

Установка душевой сетки

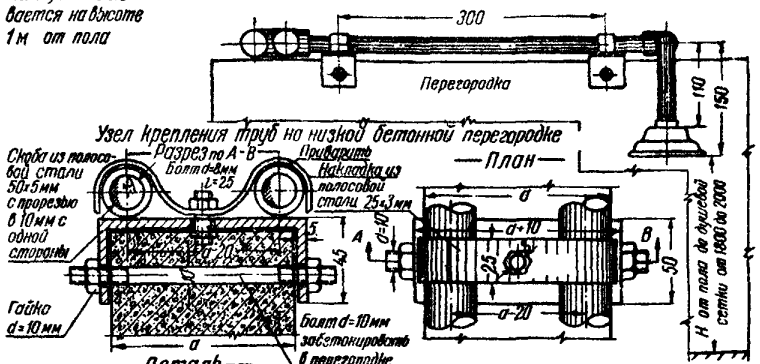

Размеры в мм

Л145320 Стандартгиз. Подписано в печать 13/IX 1941 г. 1/2 п. л. Тираж 5000 экз. Заказ 2

Типография Стандартгиза «Московский печатник». Москва, Лялин пер., д. 6.

gost.e-ecolog.ru