ТИПОВЫЕ ДЕТАЛИ И КОНСТРУКЦИИ ЗДАНИЙ И СООРУЖЕНИЙ

СЕРИЯ ОВ-02-148 ВЫПУСК 1

МЕСТНЫЕ ОТСОСЫ И УКРЫТИЯ К ТЕХНОЛОГИЧЕСКОМУ ОБОРУДОВАНИЮ МАШИНОСТРОИТЕЛЬНЫХ ЗАВОДОВ

ТЕРМООБРУБНЫЕ И ТЕРМИЧЕСКИЕ ЦЕХИ

ОБЩИЕ ВИДЫ И ХАРАКТЕРИСТИКИ ОТСОСОВ

РАЗРАБОТАНЫ
ГОСУДАРСТВЕННЫМ ПРОЕКТНЫМ ИНСТИТУТОМ САНТЕХПРОЕКТ

СОГЛАСОВАНЫ
ГОСУДАРСТВЕННЫМ ИНСТИТУТОМ ПО ПРОЕКТИРОВАНИЮ ЗАВОДОВ ТЯЖЕЛОГО МАШИНОСТРОЕНИЯ ГИПРОТЯЖМАШ

ГОСУДАРСТВЕННЫМ ИНСТИТУТОМ ПО ПРОЕКТИРОВАНИЮ СТАНКОСТРОИТЕЛЬНЫХ ИНСТРУМЕНТАЛЬНЫХ, АБРАЗИВНЫХ ЗАВОДОВ И ЗАВОДОВ КУЗНЕЧНО-ПРЕССОВОГО МАШИНОСТРОЕНИЯ ГИПРОСТАНОК

ГОСУДАРСТВЕННЫМ ИНСТИТУТОМ ПО ПРОЕКТИРОВАНИЮ ЗАВОДОВ АВТОМОБИЛЬНОЙ ПРОМЫШЛЕННОСТИ ГИПРОАВТОПРОМ

УТВЕРЖДЕНЫ
ГОСУДАРСТВЕННЫМ ПРОЕКТНЫМ ИНСТИТУТОМ САНТЕХПРОЕКТ
ПРИКАЗ ОТ 12 ноября 1965г. № 110

ЦЕНТРАЛЬНЫЙ ИНСТИТУТ ТИПОВЫХ ПРОЕКТОВ

МОСКВА — 1965

8207 2

gost.e-ecolog.ru

Содержание

Наименование	NN листов	NN страниц
Титульный лист		
Содержание	1÷3	2÷4
Общая часть	4	5
Термообрубные цехи		
Барабан очистной галтовочный автоматический, модель 314	5	6
Полуавтоматическая дробеметная очистная машина, модель 323.	6	7
Полуавтоматическая дробеметная очистная машина, модель 326	7	8
Дробеметный очистной барабан непрерывного действия, модель 317	8	9
Полуавтоматическая дробеметная очистная машина, модель 324.	9	10
Стол очистной дробеметный периодического действия, модель 345.	10	11
Стол очистной периодического действия, модель 352	11	12
Стол очистной дробеметный непрерывного действия, модель 347.	12	13
Стол очистной дробеметный непрерывного действия, модель 353.	13	14
Камера очистная дробеметная с поворотным кругом, модель ДК-10.	14	15
Камера очистная дробеметная с вращающимися подвесками, модель 376-I.	15	16
Камера очистная дробеметная с вращающимися подвесками, модель 378.	16	17
Камера дробеметная, разм. 4,8×4,8 м.	17	18
Камера дробеструйная проходная с тележкой и подвесным конвейером.	18	19
Камера дробеметно-дробеструйная, модель 960	19	20
Камера дробеметная, модель 981.	20	21
Дробеметная установка для очистки листов, модель 3597	21	22
Камера очистная дробеметная, модель 376-II	22	23
Камера очистая дробеметная, модель ПД-6.	23	24
Камера дробеметная проходная, модель 952	24	25
Камера дробеметная проходная, модель 800	25	26

(продолжение см лист 2)

Зам. гл. инж.	Гулишамбаров	Рук. группы	Гохман	Согласовано:	
Гл. инж. пр.	Кузьмина	Рук. группы	Бахарев	Гл. инж. пр.	Бейлин
Нач. отдела	Ильин	Инженер	Видревич	Гл. инж. пр.	
Гл. спец. отд.	Сударикова	Исполнитель	Крыштопенко	Гл. инж. пр.	
Дата выпуска: ноябрь 1965 г.		Проверил	Гохман	Гл. сп. технол.	Шапошникова

ТД 1965 г	Машиностроительные заводы. Термообрубные и термические цехи.	ОВ-02-148 Выпуск 1
	Содержание	Лист 1

8207-3

Согласовано: Гипромашпром, Гипрокаучук, Гипрорезина, Гипрошина, Гипрошахтоугольмаш, Гипрошахтоуглеавтоматика, Гипрошахтоуглеобогащение, Гипрошахтостроймаш, Гипрошахтопроект, Гипрошахтоуглем

Наименование	NN листов	NN страниц
Бак для щелочной промывки ф 1.2×8,5	55	56
Ванна для щелочной промывки 0,6×1,0×0,8.	56	57
Универсальная гидропескоструйная камера.	57	58
Моечная машина тупикового типа.	58	59
Камерная электропечь сопротивления СН3 6,5.13.4,0/10.	59	60
Камерная электропечь сопротивления СН3-6,5.13.4,0/12.	60	61
Камерная электропечь сопротивления СН3-8,5.17.5,0/12	61	62
Камерная электропечь сопротивления СН3-4,0.8,0.2,6/10	62	63
Камерная электропечь сопротивления СН3-5,0.10.3,2/10.	63	64

Наименование	NN листов	NN страниц
Электрованна соляная СВС-35/13	64	65
Электрованна соляная СВС-60/13	65	66
Электрованна соляная СВС-100/13	66	67
Печь-плита для отпуска хвостовиков штампов.	67	68
Толкательный газовый агрегат с радиационными трубами на 48 поддонов для нитроцементации, тип БА-9.	68÷69	69÷70
Конвейерный закалочно-отпускной агрегат типа СКЗА-3/7.	70÷71	71÷72

Зам гл инж.	Гулишамбаров		Рук группы	Гохман		Согласовано:	
Гл. инж. проекта	Кузьмина		Рук. группы	Бахарев		Гл. инж. пр.	Войлин
Нач отдела	Ильин		Инженер	Видревич		Гл. инж. пр.	
Гл. спец. отд.	Судариков		Исполнитель	Крыштопенко		Гл. ин. Техн. отд.	Штейнинова
Дата выпуска: ноябрь 1965 г.			Проверил	Гохман		Гл. ин. Техн. отд.	

ТД 1965 г.	Машиностроительные заводы. Термообрубные и термические цехи	08-02-14 Выпуск	
	Содержание. (продолжение)	Лист	3

8207 5

Общая часть.

1. Настоящий альбом разработан на основании задания Главпромстройпроекта Госстроя СССР и перечня наиболее перспективного технологического оборудования машиностроительных заводов, применяемого в термообрубных и термических цехах, составленного институтами Гипротяжмаш, Гипростанок и Гипроавтопром.
2. Конструкции местных отсосов и укрытий к оборудованию разработаны на основании инструментальных обследований, проведенных институтом Сантехпроект в 1951-1965 гг на заводах Фрезер, ЭЗТМ, ЗИЛе, ГАЗе, им. Орджоникидзе.
3. Альбом является дополнением к „Нормам отдельных производств по проектированию отопления, вентиляции и кондиционированию воздуха в предприятиях машиностроительной промышленности", разработанным в 1965 г. институтом „Сантехпроект". Альбом служит руководящим материалом при проектировании местных отсосов.
4. В альбоме приведены общие виды оборудования и местных отсосов с необходимыми размерами и характеристиками.

Зам. гл. инж.	Гуляшамбаров		Рук. группы	Гохман	Гохман	Согласовано:
Гл. инж. пр.	Кузьмина		Инженер	Бидревич		Гипротяжмаш, Гипростанок, Гипроавтопром
Нач. отдела	Ильин		Исполнитель	Крыштопенко		Гипротяжмаш, Гипростанок, Гипроавтопром
Гл. спец. отд.	Сударикова		Копировал	Лупандина		
Дата выпуска:	Ноябрь 1965 г.		Проверил	Гохман		

ТД 1965 г.	Машиностроительные заводы Термообрубные и термические цехи	08-02-148 Выпуск 1	
	Общая часть	Лист	4

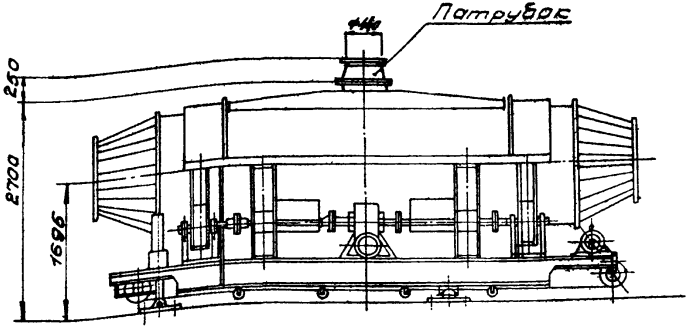

Вид спереди.

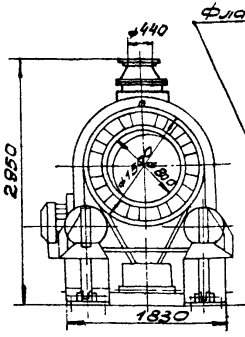

Вид сбоку

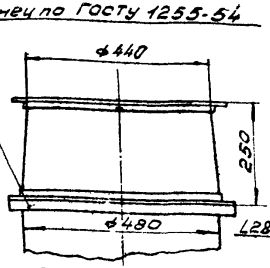

Патрубок

М1:10

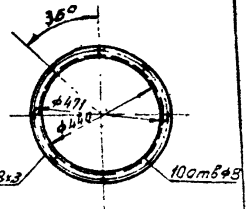

Фланец патрубка

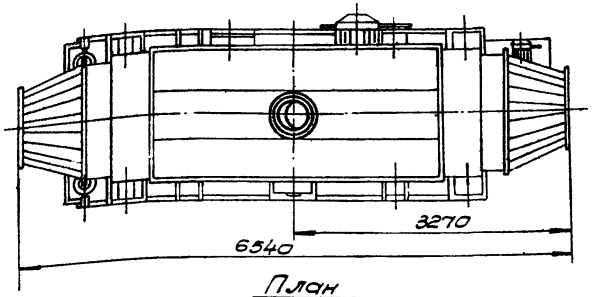

План

Общий вид М1:50

Примечания.

1. Барабан оборудован встроенным местным отсосом -защитным кожухом отсасывающим патрубком.
2. Рабочие чертежи патрубка разрабатываются по общему виду данного чертежа.
3. Патрубок-сварной, изготавливается из листовой стали δ=3мм.

Характеристика отсоса

1	Объем отсасываемого воздуха, м³/час.	10800
2	Скорость воздуха в отсасывающем патрубке, м/сек	19,9
3	Коэффициент местного сопротивления отсоса, отнесенный к скорости в отсасывающем патрубке.	1,1
4	Вредности в отсасываемом воздухе.	металлич. пыль.

Согласовано: Гипротяжмаш.

Гл. инж. проекта	Белкин	
Гл. инж.	Белкин	
Нач. отдела	Ушакова	
Гл. конструктор	Ушаков	
Гл. спец. отд.	Судариков	
Дата выпуска: ноябрь	1965 г.	

Составил	Гольман	
Проверил	Гольман	
Гл. инж.	Байдаев	
Рук. группы	Байдаев	
Инженер	Ушаков	
Эл. техник	Ушаков	
Чертил	Гольман	
Копировал	Гольман	

Заказчик	Гульман	8.VII.1965
Гл. инж. пр-та	Кузьмичев	
Нач. отдела	Ушаков	
Гл. спец. отд.	Судариков	
Дата выпуска: ноябрь	1965 г.	

ТД 1965 г.	Машиностроительные заводы. Термообрубные цехи.	08-02-148 Выпуск 1
	Барабан очистной галтовочный автоматический, модель 314.	Лист 5

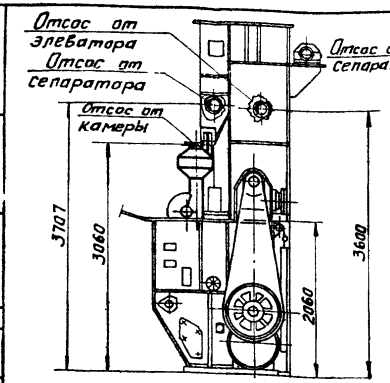

Вид сбоку

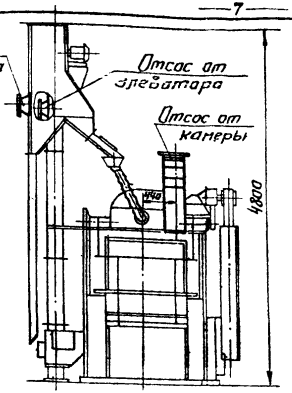

Вид спереди

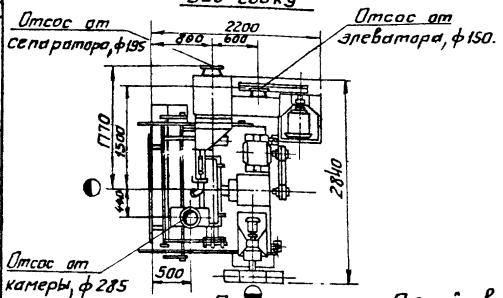

План

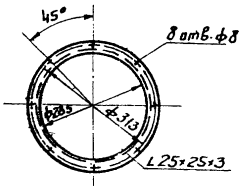

Фланец отсоса от камеры, м1:10

Общий вид м1:50

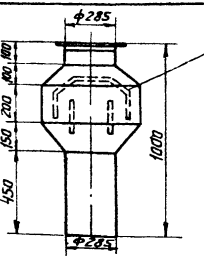

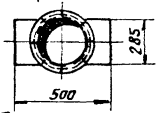

Отсос от камеры. м1:20

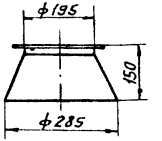

Патрубок сепаратора. М1:10

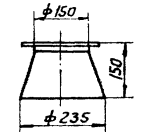

Патрубок элеватора. м1:10

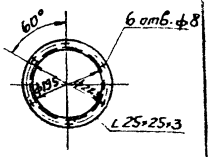

Фланец патрубка сепаратора м1:10

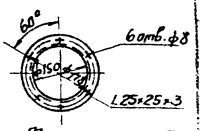

Фланец патрубка элеватора. м1:10

Примечания:

1. Отсасывающие патрубки являются элементами встроенных отсосов-укрытий: камеры, элеватора и сепаратора
2. Рабочие чертежи патрубков разрабатываются по общим видам данного чертежа.
3. Патрубки-сварные, изготавливаются из стали δ=3 мм.

Характеристика отсосов

1	Наименование отсоса.	От камеры	От элеватора	От сепаратора
2	Суммарный объем отсасываемого воздуха, м³/час.	3500	1000	1700
3	Скорость воздуха в отсасывающем патрубке, м/сек.	15,3	15,8	19,8
4	Коэффициент местного сопротивления отсоса, отнесенный к скорости в отсасывающем патрубке.	4,0	0,6	0,5
5	Вредности в отсасываемом воздухе.	Металлическая пыль.		

Согласовано: Гипротяжмаш	Гл. инж. проекта	Бойлин	
Рук. группы	Гохман		
Рук. группы	Бахарев		
Инженер	Видревич		
Исполнитель	Ильин		
Проверил	Гохман		
Зам. гл. инжен.	Гулиш-амбаров		
Гл. инж. проекта	Кузьмина		
Нач. отдела	Ильин		
Гл. спец. отд.	Судариков		
Дата выпуска: ноябрь 1965 г.			

ТД 1965 г	Машиностроительные заводы. Термообрубные цехи.	08-02-148 Выпуск 1	
	Полуавтоматическая дробеметная очистная машина, модель 323	Лист	6

8207 8

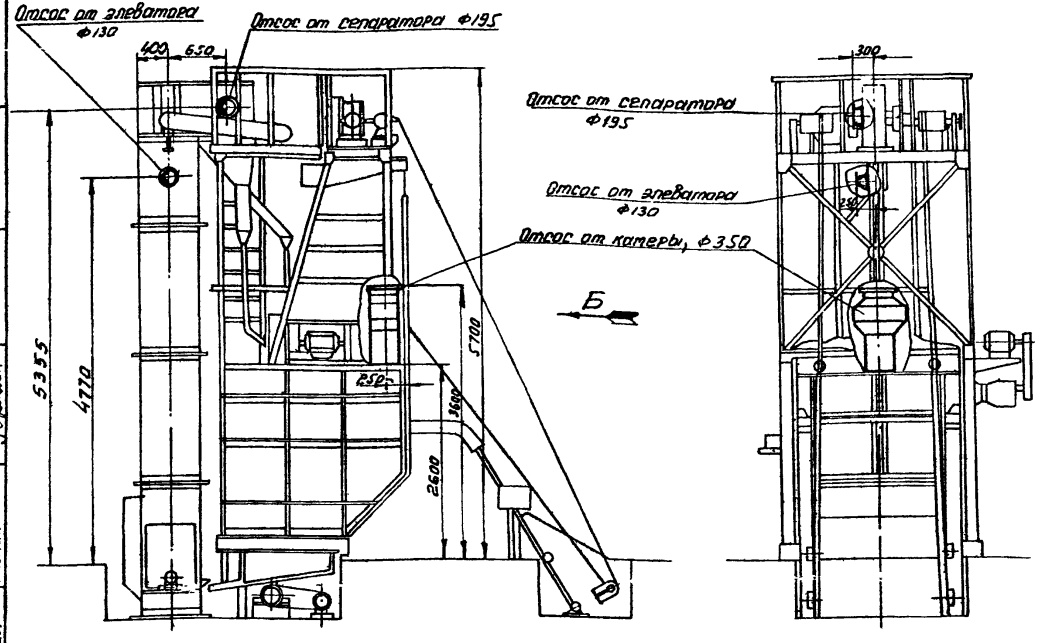

Вид сбоку

Общий вид. m1:50.

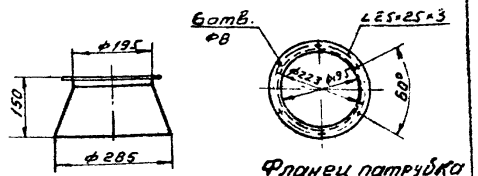

Патрубок сепаратора m1:10

Фланец патрубка сепаратора

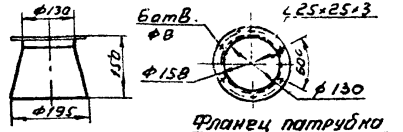

Патрубок элеватора m1:10

Фланец патрубка элеватора

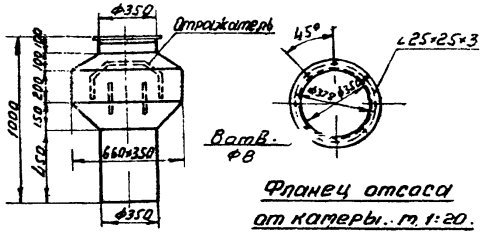

Отсос от камеры m1:25

Фланец отсоса от камеры. m 1:20.

Вид по „Б"

Характеристика отсосов

		от камеры	от элеватора	от сепаратора
1	Наименование отсосов.			
2	Суммарный объем отсасываемого воздуха, м³/час.	5500	800	1700
3	Скорость воздуха в отсасывающем патрубке, м/сек.	15,9	16,8	15,8
4	Коэффициент местного сопротивления отсоса, отнесенный к скорости в отсасывающем патрубке.	4,0	0,6	0,5
5	Вредности в отсасываемом воздухе.	металлическая пыль.		

Примечания:

1. Отсасывающие патрубки являются элементами встроенных отсосов – укрытий: камеры, элеватора и сепаратора
2. Рабочие чертежи патрубков разрабатываются по общим видам данного чертежа.
3. Патрубки-сварные, изготавливаются из стали δ=3мм.

ТД 1965г.	Машиностроительные заводы. Термообрубные цеха.	ОВ-02-148 Выпуск 1	
	Полуавтоматическая дробеметная очистная машина, модель 326.	Лист	7

8207 9

Зам. гл. инж. Башмаков
Гл. инж. пр. Кузьмина
Нач. отд. Ильин
Гл. спец. отд. Сидоренков
Дата выпуска ноябрь 1965г.

Рук. группы Гохман
Рук. группы Бочаров
Инженер Вилорвеку
Конструктор Белоцерковский
Проверил Лихман

Согласовано: Гипротяжмаш
Гл. инж. проекта Бейлин
Гл. конструктор Шевцов
Гохман Бочаров Вилорвеку Белоцерковский Лихман

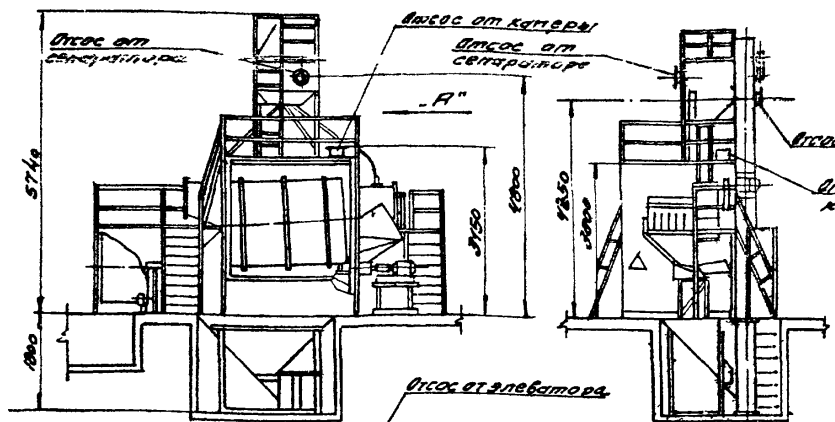

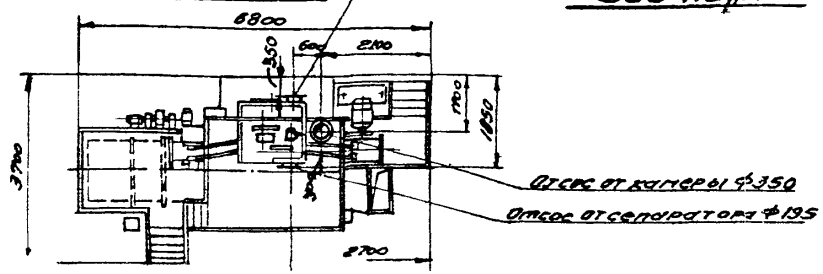

План

Общий вид

М1:100

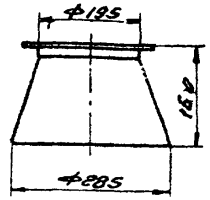

Патрубок сепаратора М1:10

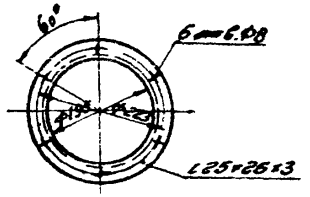

Фланец патрубка сепаратора М1:10

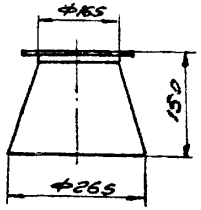

Патрубок элеватора. М1:10

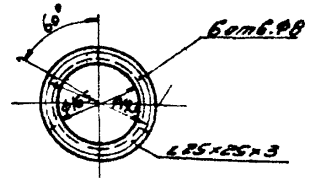

Фланец патрубка элеватора М1:10

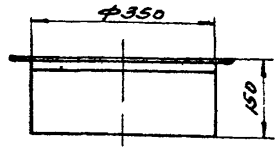

Патрубок камеры. М1:10

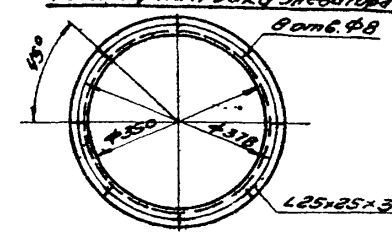

Фланец патрубка камеры. М1:10

Характеристика отсосов

		от камеры	от элеватора	от сепаратора
1	Наименование отсоса:			
2	Суммарный объем отсасываемого воздуха, м³/час.	5900	1200	1700
3	Скорость воздуха в отсасывающем патрубке, м/сек.	17,0 / 18	15,6 / 16,8	16,8
4	Коэффициент местного сопротивления отсоса, отнесенный к скорости в отсасывающем патрубке.	0,9	0,6	0,5
5	Вредности в отсасываемом воздухе.	металл. пыль	металл. пыль	металл. пыль

Примечания:

1. Отсасывающие патрубки являются элементами встроенных отсосов-укрытий: камеры, элеватора и сепаратора.
2. Рабочие чертежи патрубков разрабатываются по общим видам данного чертежа.
3. Патрубки-сварные, изготавливаются из стали δ=3 мм.

Исправленному Верить 14966

ТД 1965г	Машиностроительные заводы Термообрубные цехи	08-02-148 Выпуск 1	
	Проектный очистной барабан непрерывного действия, модель 317.	Лист	8

8209 10

Зам. гл. инж. Кашин; Гл. инж.-пр. Кувшинов; Нач. отдела Шкунич; Сдано отд. Сидорович; Зотов Белуцко

Дир. ин-та Вейцин; Гл. инж. проекта Кабанов; Нач. сект. Шкунич; Ст. техник Шкунич; Руководитель Гуляев

Согласовано: Строительство

Шубина; Токмаз; Кабанов; Шкунич; Урбшат

Дир. ср. пром. Кабанов; Рук. группы Бобров; Инж.-констр. Кабанов; Ст. техник Шкунич; Проверил Гуляев

Кабанов; Шкунич; Кабанов; Шкунич; Кабанов; Шкунич; Кабанов; Шкунич; 1965г.

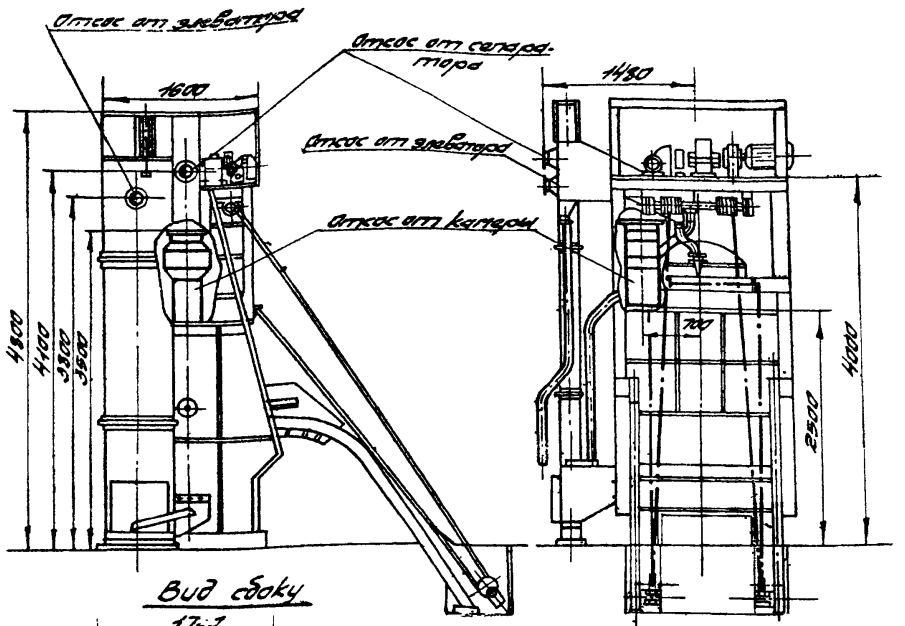

Вид сбоку

Вид спереди

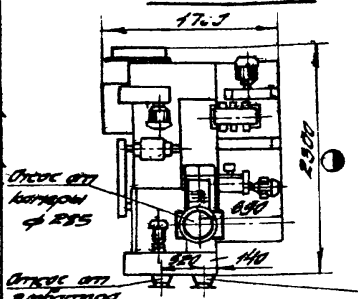

План

Общий вид. М1:50

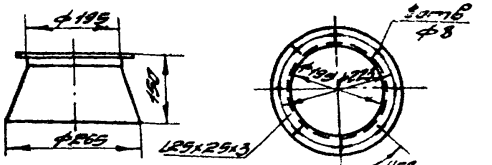

Патрубок сепаратора М1:10

Фланец патрубка сепаратора. М1:10

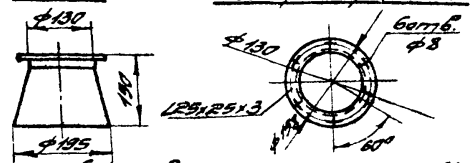

Патрубок элеватора. М1:10

Фланец патрубка элеватора. М1:10

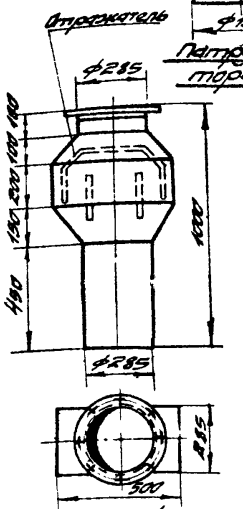

Отсос от камеры М1:20

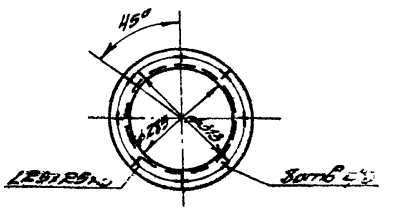

Фланец отсоса от камеры М1:10

Примечания:

1. Отсасывающие патрубки являются элементами встроенных отсосов-укрытий: камеры, элеватора и сепаратора.
2. Рабочие чертежи патрубков разрабатываются по общим видам данного чертежа.
3. Патрубки сварные изготавливаются из стали б.з.

Характеристика отсосов

	Наименование отсоса	от камеры	от элеват.	от сепарат.
1	Наименование отсоса	от камеры	от элеват.	от сепарат.
2	Суточный объем отсасываемого воздуха, м3/сек.	3500	800	1700
3	Скорость воздуха в отсасывающем патрубке, м/сек.	19,3	16,8	15,8
4	Коэффициент местного сопротивления отсоса, отнесенный к скорости в отсасывающем патрубке	4,0	0,6	0,5
5	Вредности в отсасываемом воздухе.	Металлическая пыль		

Зам. гл. инж.	Цимилевский					Согласовано: Гипростанки			
Гл. инж. пр.	Кувалдин					Гл. инж. пр.	Вайлин		
Нач. отдела	Шкин								
Гл. спец. отд.	Фабрикант								
Даты выпуска:						Техн.	Бакунц	Вайлин	Гольц
		Рук. группы	Ст. конструк.	Инженер	Чертежник	Копировщ.			
		Волков	Бакунов	Федорцев	Потапов	Соломан			
		Ст. техник	Техник	Техник	Техник	Техник			
		Ларионов	Ларионов	Ларионов	Ларионов	Ларионов			

ТД 1965 г.	Машиностроительные заводы. Тяжелобрубные цехи.	ОВ-02-148 Выпуск 1
	Полуавтоматическая дробеметная очистная машина, модель 324.	Лист 9

8207 11

Согласовано: Гипротяжмаш

Разработал: Гохман, Базарев, Бидревич, Белоцерковский, Гилинг

Рук. группы: Бидревич

Инженер: Белоцерковский

Испытатель: Гилинг

Рук. группы: Провоторов

Гл. инж. пр.: Кузьмина

Нач. отдела: Ильин

Гл. спец. авт.: Сухарников

Дата выпуска: ноябрь 1965г.

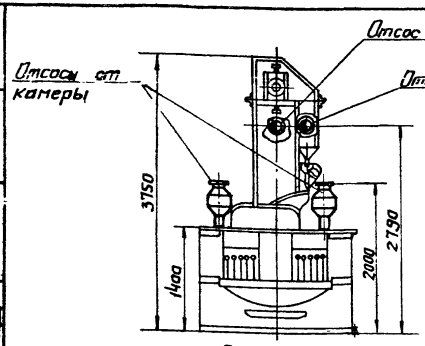

Вид спереди

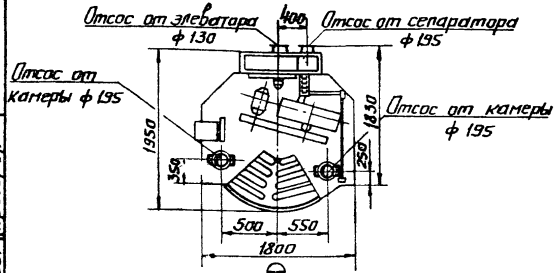

План

Общий вид м1:50

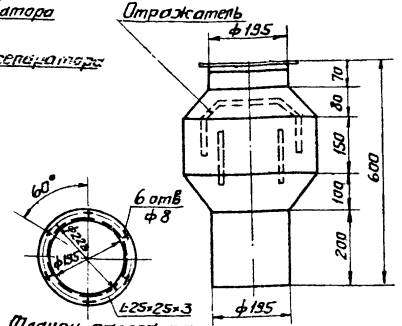

Фланец отсоса от камеры м1:10

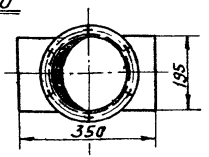

Отсос от камеры м1:10

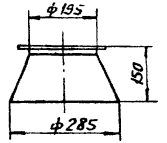

Патрубок сепаратора м1:10

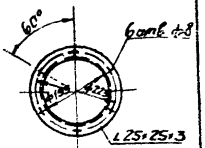

Фланец патрубка сепаратора и камеры м1:10

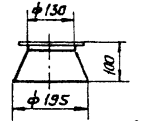

Патрубок элеватора м1:10

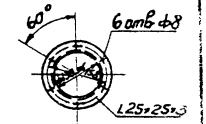

Фланец патрубка элеватора м1:10

Примечания:

1. Отсасывающие патрубки являются элементами встроенных отсосов-укрытий камеры, элеватора и сепаратора.
2. Рабочие чертежи патрубков разрабатываются по общим видам данного чертежа.
3. Патрубки-сварные, изготавливаются из стали δ=3 мм.

Характеристика отсосов

		От камеры	От элеватора	От сепаратора
1	Наименование отсоса.			
2	Расчетный объем отсасываемого воздуха, $м^3$/час.	3500	630	1100
3	Скорость воздуха в отсасывающем патрубке, м/сек.	15,3	16,8	15,8
4	Коэффициент местного сопротивления отсоса, отнесенный к скорости в отсасывающем патрубке.	4,0	0,6	0,5
5	Вредности в отсасываемом воздухе.	Металлическая пыль.		

ТД 1965г.	Машиностроительные заводы. Термообрубные цехи.	ОВ-02-16 Выпуск 1	
	Стол очистной дробеметный периодического действия, модель 345.	Лист	10

8207 12

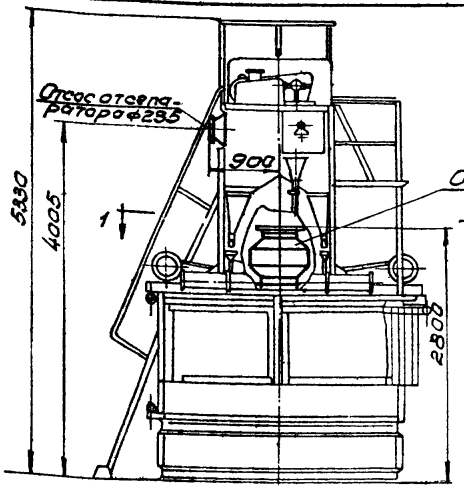

Вид спереди

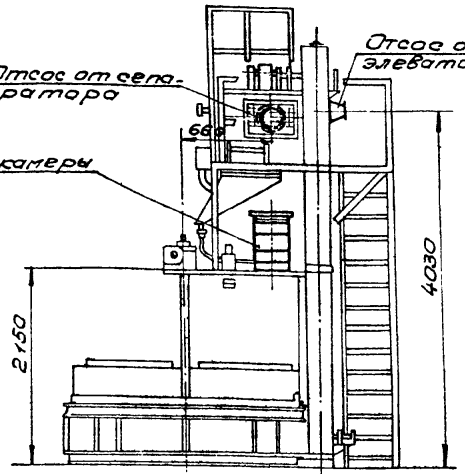

Вид сбоку

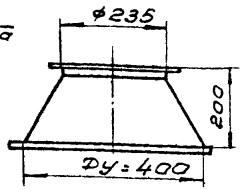

Патрубок сепаратора М1:10

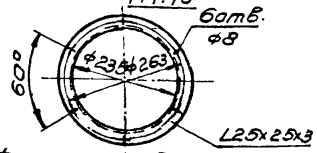

Фланец патрубка сепаратора

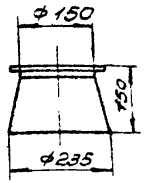

Патрубок элеватора М1:10

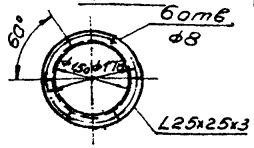

Фланец патрубка элеватора М1:10

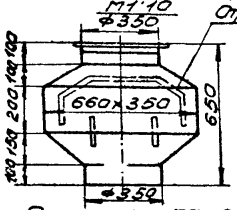

Отсос от камеры М1:20

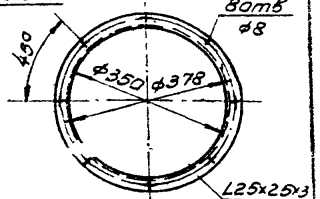

Фланец отсоса от камеры М1:10

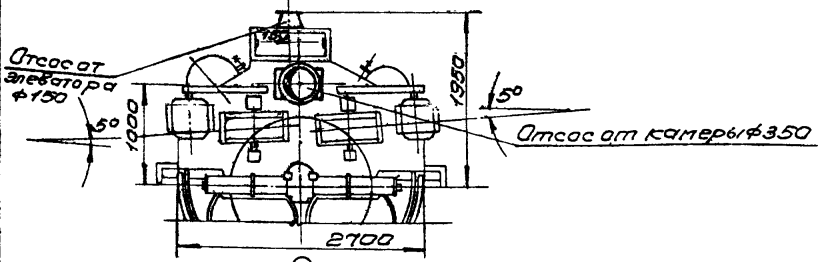

План (1-1) Общий вид М1:50

Примечания:

1. Отсасывающие патрубки являются элементами встроенных отсосов-укрытий: камеры, элеватора и сепаратора.
2. Рабочие чертежи патрубков разрабатываются по общим видам данного чертежа.
3. Патрубки - сварные, изготавливаются из стали δ=3мм.

Характеристика отсосов.

	Наименование отсоса	от камеры	от элеватора	от сепаратора
2	Суммарный объем отсасываемого воздуха, м³/час	5500	1000	2700
3	Скорость воздуха в отсасывающем патрубке, м/сек.	15,9	15,8	17,3
4	Коэффициент местного сопротивления отсоса, отнесенный к скорости в отсасывающем патрубке.	4,0	0,6	0,7
5	Вредности в отсасываемом воздухе	металлическая пыль.		

Гипромез Госстроя СССР

Зам. гл. инж. проекта — Шульман
Нач. отдела — Шульман
Гл. спец. отд. — Сударикова
Дата выпуска: ноябрь 1965г.

Рук. группы — Шульман
Гл. конструктор — Шульман
Инженер — Сударикова
Испанитель — Сударикова

Гл. инженер проекта — Шульман
Гл. конструктор — Шульман
Проверил — Шульман

ТД 1965г.	Машиностроительные заводы. Термообрубные цехи	08-02-148 Выпуск 1
	Стол очистной периодического действия, модель 352	Лист 11

8207 13

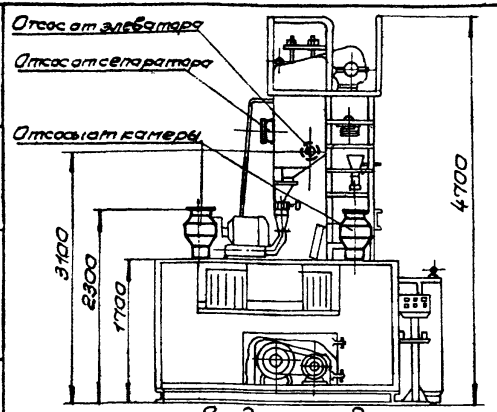

Вид спереди

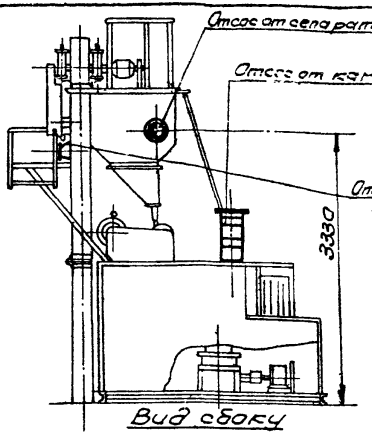

Вид сбоку

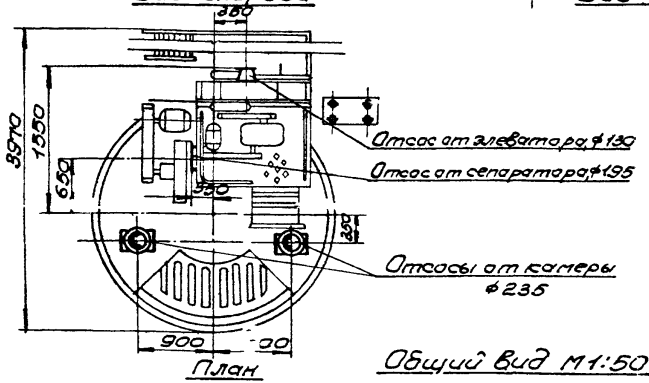

План

Общий вид М1:50

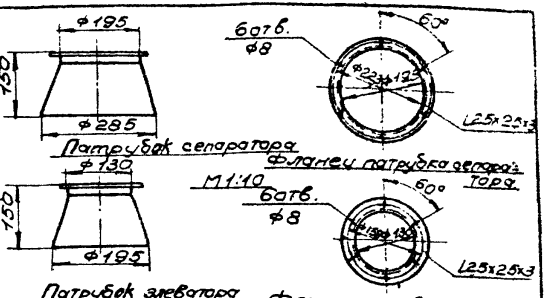

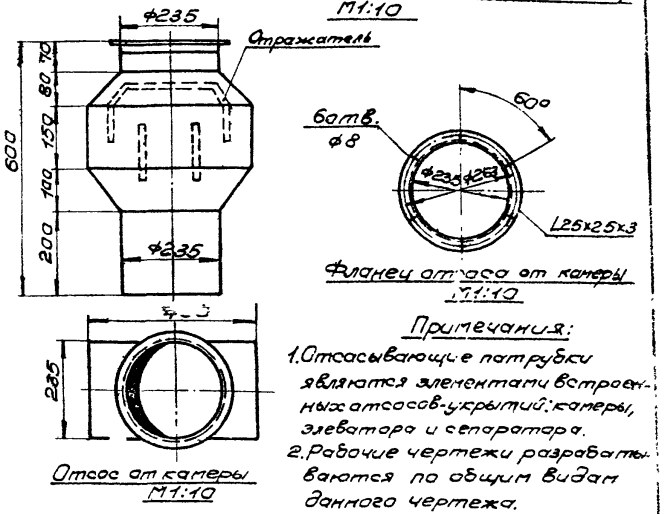

Примечания:

1. Отсасывающие патрубки являются элементами встроенных отсосов-укрытий: камеры, элеватора и сепаратора.
2. Рабочие чертежи разработаны по общим видам данного чертежа.
3. Патрубки-сварные, изготавливаются из стали δ=3мм.

Характеристика отсосов

	Наименование отсосов	от камеры.	от элеватора	от сепаратора
1	Суммарный объем отсасываемого воздуха, м³/час	5500	800	1700
2	Скорость в отсасывающем патрубке, м/сек	17,6	16,8	15,8
3	Коэффициент местного сопротивления отсоса приведенный к скорости в отсасывающем патрубке.	4,0	0,6	0,5
4	Вредности в отсасываемом воздухе.	металлическая пыль.		

Составлено: Гипростанок 1966г.
Гл. инж. пр. Бейлин
Гл. инж. проекта Кабанов

Руководитель Гукин
Гл. инженер проекта Базаров
Гл. конструктор Гукин
Нач. отдела Ильин
Ст. специалист Субботин
Дата выпуска ноябрь 1966г.

Разработал	Базаров	Гл. конструктор	Гукин
Гл. инженер проекта	Базаров	Гл. конструктор	Гукин
Гл. специалист	Субботин	Гл. конструктор	Гукин
Проверил	Гаевой	Гл. конструктор	Гукин

ТД 1965	Машиностроительные заводы. Термообрубные цехи.	08-02-148 Выпуск 1	
	Стол очистной дробеметный непрерывного действия, модель 347.	Лист	12

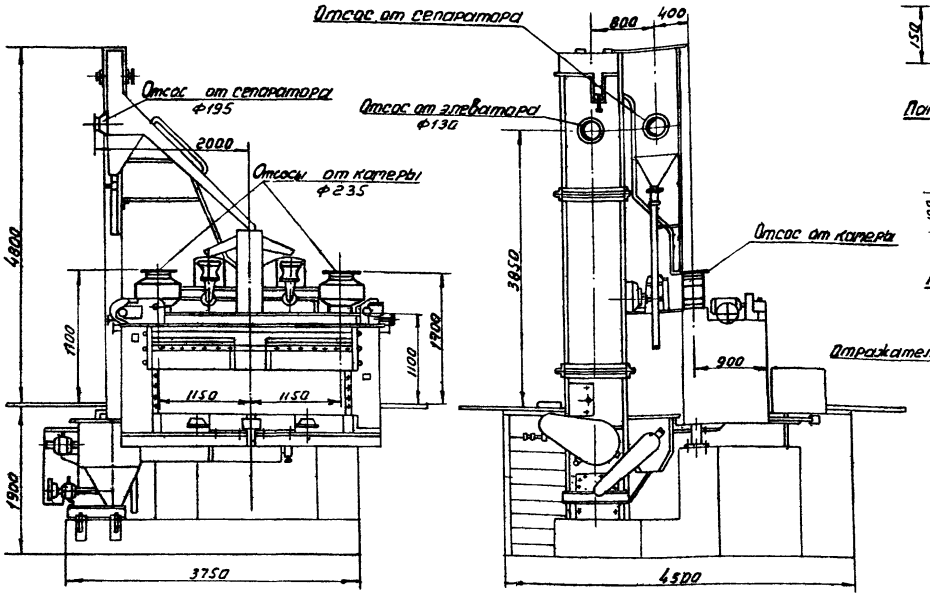

Вид спереди

Вид сбоку

Общий Вид. m 1:50

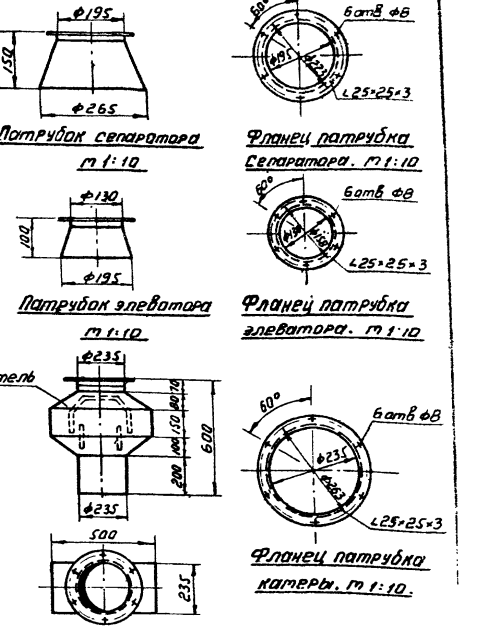

Характеристика отсосов

	Наименование отсоса.	От катеры	От элеватора	От сепаратора
1.	Суммарный объем отсасываемого воздуха, $м^3/час$.	5500	800	1700
2.	Скорость воздуха в отсасывающем патрубке, м/сек	17,6	16,8	15,8
3.	Коэффициент местного сопротивления отсоса, отнесенный к скорости в отсасывающем патрубке.	4,0	0,6	0,5
4.	Вредности в отсасываемом воздухе.	металлическая пыль.		

Примечания:

1. Отсасывающие патрубки являются элементами встроенных отсосов-укрытий: катеры, элеватора и сепаратора.
2. Рабочие чертежи патрубков разрабатываются по общим видам данного чертежа.
3. Патрубки сварные, изготавливаются из стали толщ. 3 мм.

Зам. гл. инж.	Гришкевич	Рук. группы	Гохман
Гл. инж. пр.	Кузьмина	Рук. группы	Богарев
Нач. отдела	Шлым	Инженер	Визгевич
Гл. конс. отд.	Сидоркин	Конструктор	Шкред
Допуск выпуска:	ноябрь 1965г.	Проверил	Гинман

Типовые	Согласовано: Гипрожилстрой	Гл. инженер	Вейцман
		Гл. инженер	Фисенко

ТД 1965г.	Машиностроительные заводы. Термообрубные цехи.		ОВ-02-148 Выпуск 1
	Стол очистной дробеметный непрерывного действия, модель 353.		Лист 13

8207 15

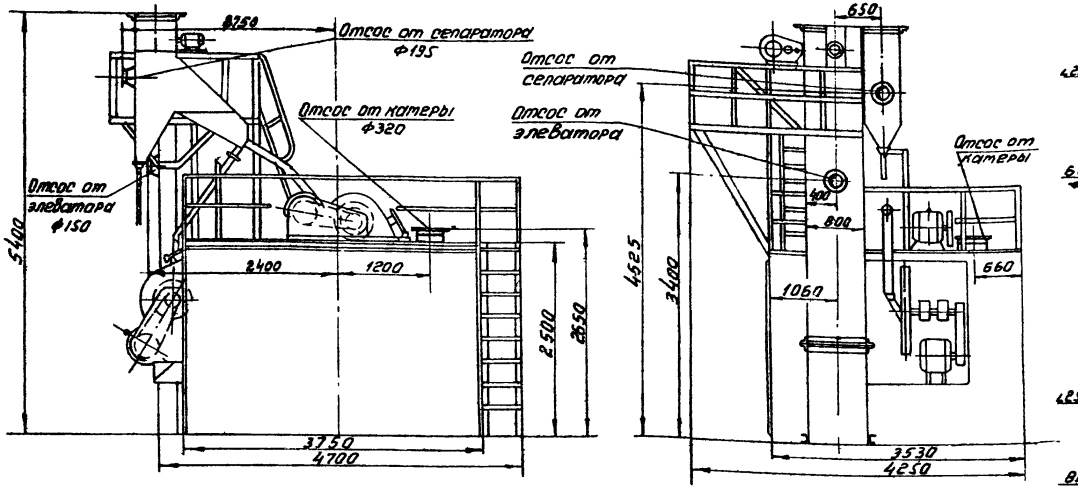

Вид спереди

Вид сбоку

Общий вид м1:50

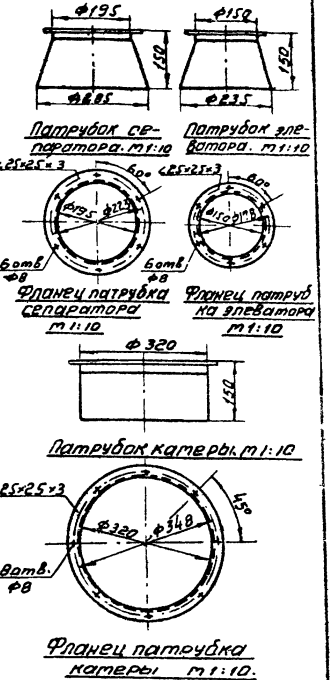

Характеристика отсосов

	Наименование отсоса.	От катеры	От элеватора	От сепаратора
1	Суммарный объем отсасываемого воздуха, м³/час.	5500	1000	1700
2	Скорость в отсасывающем патрубке, м/сек.	19,0	15,8	15,8
3	Коэффициент местного сопротивления отсоса, отнесенный к скорости в отсасывающем патрубке.	0,9	0,6	0,5
4	Вредности в отсасываемом воздухе.	металлическая пыль		

Примечания:

1. Отсасывающие патрубки являются элементами встроенных отсосов – укрытий: катеры, элеватора и сепаратора.
2. Рабочие чертежи патрубков разрабатываются по общим видам данного чертежа.
3. Патрубки сварные, изготавливаются из стали δ= 3мм.

ТД 1965г.	Машиностроительные заводы. Тертообрубные цехи.	08-02-148 Выпуск 1	
	Катера очистная дробеметная с поворотным кругом, модель ДК-10	Лист	14

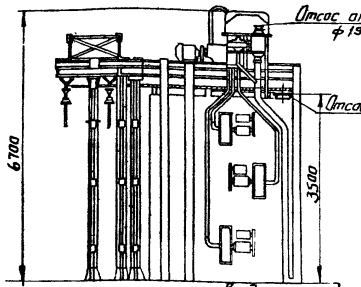

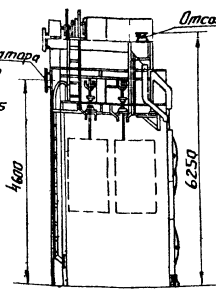

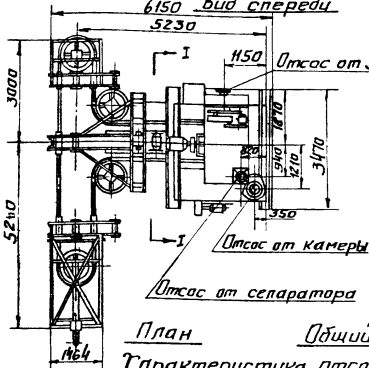

Общий вид. м1:100

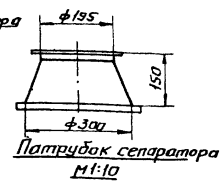

Патрубок сепаратора
м1:10

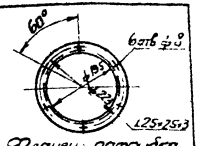

Фланец патрубка сепаратора
м1:10

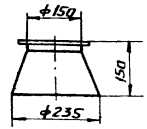

Патрубок элеватора
м1:10

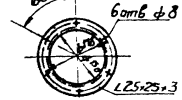

Фланец патрубка элеватора
м1:10

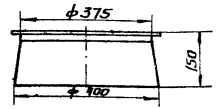

Патрубок камеры
м1:10

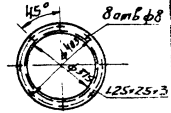

Фланец патрубка камеры
м1:20

1. Отсасывающие патрубки являются элементами встроенных отсосов-укрытий: камеры, элеваторов и сепараторов
2. Рабочие чертежи патрубков разрабатываются по общим видам данного чертежа.
3. Патрубки-сварные, изготавливаются из стали δ=3мм.

Характеристика отсосов

№ п/п	Наименование отсоса	От камеры	От элеватора	От сепаратора
1				
2	Суммарный объем отсасываемого воздуха, $м^3$/час.	7500	1000	1700
3	Скорость воздуха в отсасывающем патрубке, м/сек.	18,9	15,8	15,8
4	Коэффициент местного сопротивления отсоса, отнесенный к скорости в отсасывающем патрубке.	0,8	0,6	0,5
5	Вредности в отсасываемом воздухе.	Металлическая пыль.		

Зам. гл. инж.	Хрипченков		
Гл. инж. проекта	Кузьмина		
Нач. отдела	Ульин		
Гл. спец. отд.	Сударчиков		
Дата выпуска:	ноябрь 1965г.		

Согласовано: Гипротяжпром			
Гл. инж. пр.	Войцин		
Гл. инж.	Шмидт		
Рук. группы	Газман	Гершман	
Рук. группы	Базарев	Кирьянов	
Инженер	Кабрева	Шмин	
Ст. техник	Ульин	Сотник	
Проверил	Гохман		

ТД 1965г.	Машиностроительные заводы. Термообрубные цехи.	ОВ-02-148 Выпуск 1	
	Камера очистная дробеметная с вращающимися подвесками; модель 376-1.	Лист 15	

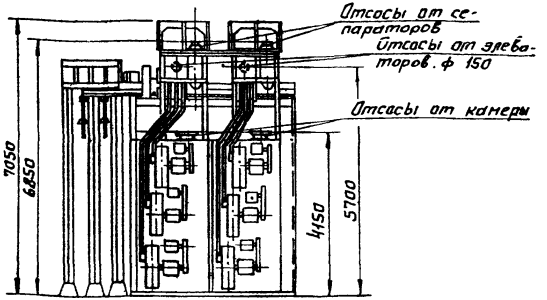

Вид спереди

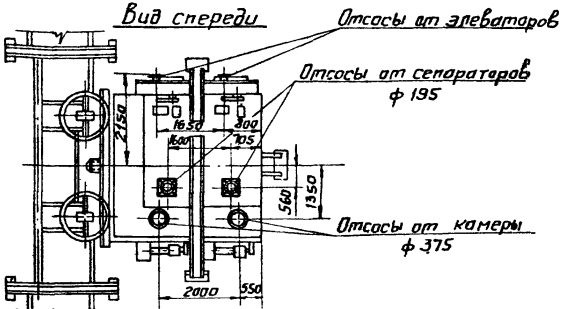

План

Общий вид М1:100

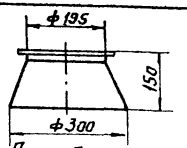

Патрубок сепаратора М1:10

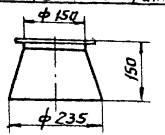

Патрубок элеватора М1:10

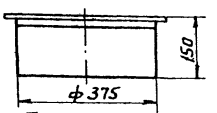

Патрубок камеры М1:10

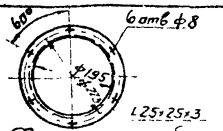

Фланец патрубка сепаратора

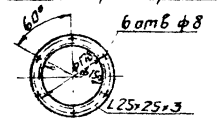

Фланец патрубка элеватора М1:10

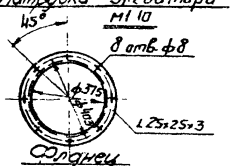

Фланец патрубка камеры М1:20

Примечания:

1. Отсасывающие патрубки являются элементами встроенных отсосов - укрытий камеры, элеваторов и сепараторов
2. Рабочие чертежи патрубков разрабатываются по общим видам данного чертежа.
3. Патрубки сварные, изготавливаются из стали $\delta = 3$ мм.

Характеристика отсосов

1.	Наименование отсоса.	От камеры	От элеваторов	От сепараторов
2	Суммарный объем отсасываемого воздуха, м³/час.	13500	2000	3400
3	Скорость воздуха в отсасывающем патрубке, м/сек.	16,4	15,8	13,8
4	Коэффициент местного сопротивления, отнесенный к скорости в отсасывающем патрубке.	0,8	0,6	0,5
5	Вредности в отсасывающем воздухе.	Металлическая пыль.		

ТД 1965 г.	Машиностроительные заводы Термообрубные цехи.	ОВ-02-148 Выпуск 1	
	Камера очистная дробеметная с вращающимися подвесками, модель 378.	Лист	16

Согласовано: Гипротяжмаш
Гл. инж. пр. Бейлин

Зам гл инженера Гуншкомбаров
Гл. инж. проекта Кузьмина
Нач. отдела Ильин
Гл. спец. отд. Сударикова
Дата выпуска: ноябрь 1965 г.

Рук. группы Гохман
Рук. группы Бахарев
Инженер Видревич
Исполнитель Смирнова
Проверил Гохман

8207 18

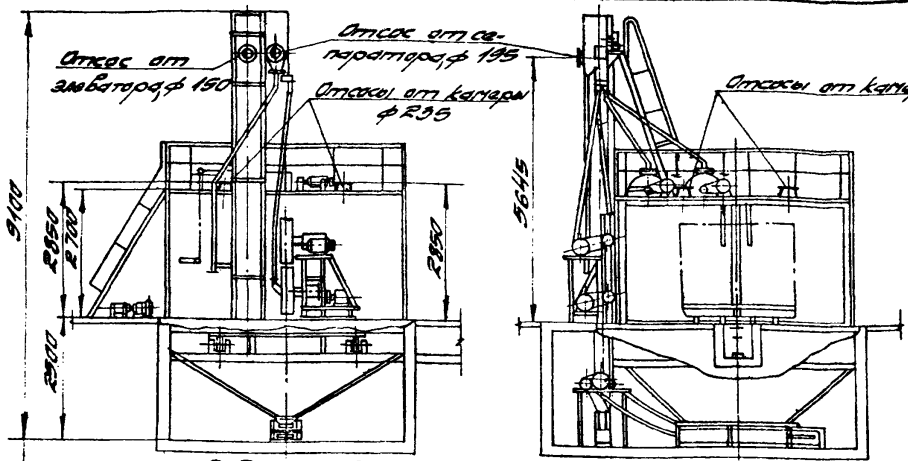

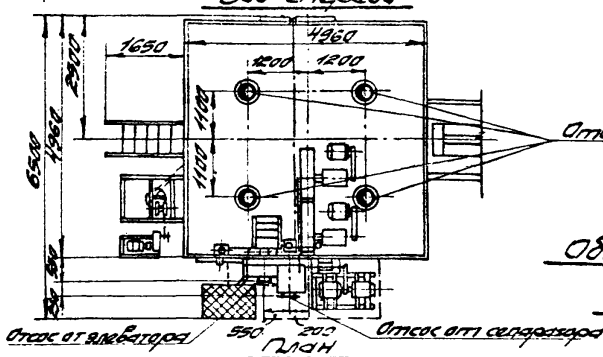

Общий вид

М1:100

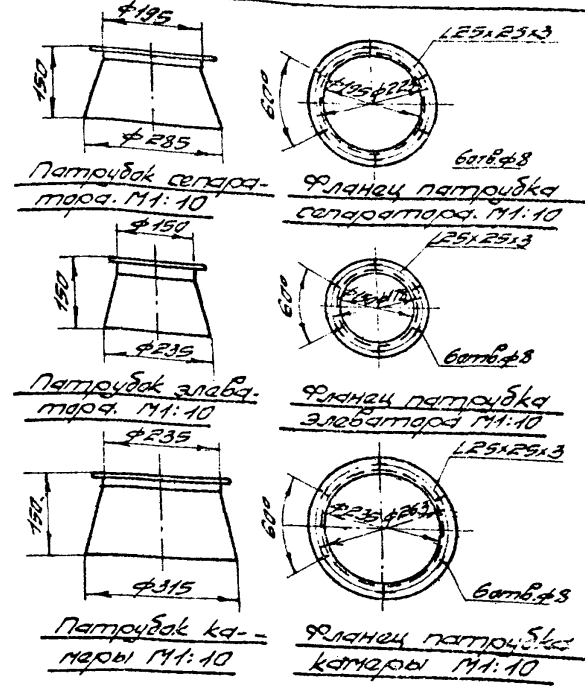

Характеристика отсосов

	Наименование отсоса.	От камеры	От элеватора	От сепаратора
2	Суммарный объем отсасываемого воздуха, м³/час.	3500	1000	1700
3	Скорость воздуха в отсасывающем патрубке, м/сек.	15,4	15,8	15,8
4	Коэффициент местного сопротивления отсоса, отнесенный к скорости в отсасывающем патрубке.	0,7	0,6	0,5
9	Вредности в отсасываемом воздухе	Металлическая пыль		

Примечания:

1. Отсасывающие патрубки являются элементами встроенных аспирационных укрытий: камеры, элеватора и сепаратора.
2. Рабочие чертежи патрубков разрабатываются по общим видам данного чертежа.
3. Патрубки сварные, изготавливаются из стали δ=3мм.

Гл. инж. проекта	Бобков	Гл. инженер	Бобков	
Нач. отд.	Шмин	Гл. инж. пр.	Шмин	
Гл. спец. отд.	Сидоренко	Ст. инженер	Ильина	
Дата выпуска:	1969г.	Ст. техник	Ильина	
		Проверил	Кулешов	

ТД 1969г.	Машиностроительные заводы. Термообрубные цехи.	08-03.	Выпуск
	Камера дробеметная разм. 4,8х4,8м.	Лист	11
			АРПТ

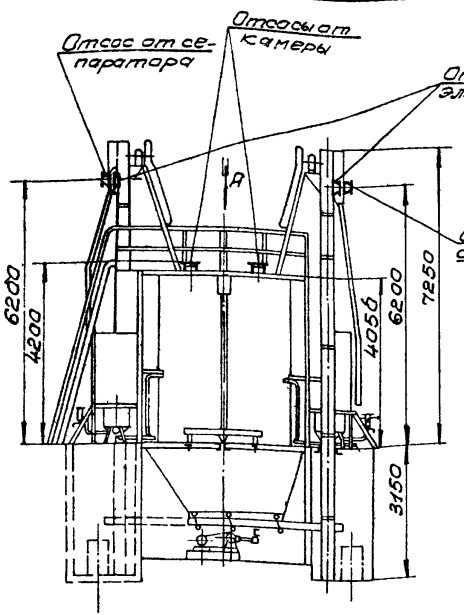

Вид спереди

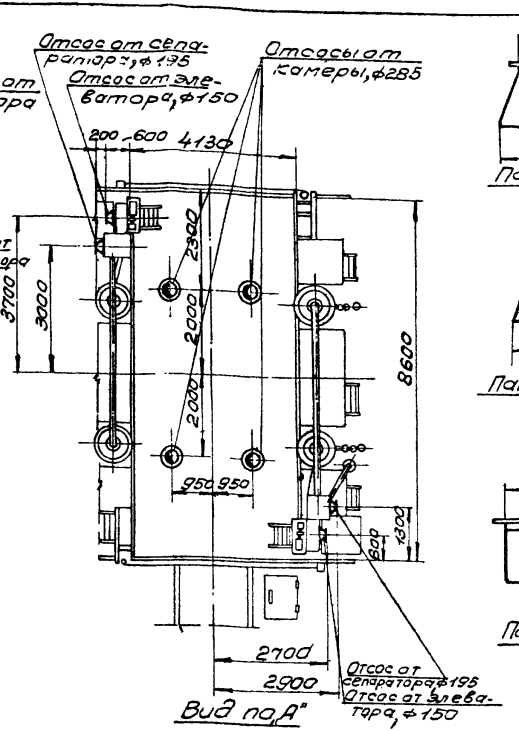

Вид по А

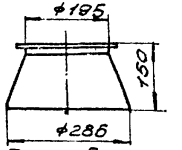

Патрубок сепаратора

М 1:10

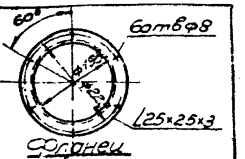

Фланец патрубка сепаратора

М 1:10

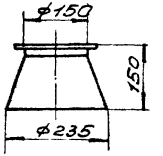

Патрубок элеватора

М 1:10

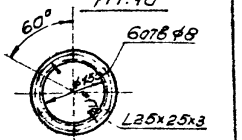

Фланец патрубка элеватора

М 1:10

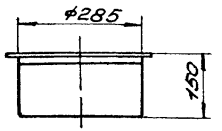

Патрубок камеры

М 1:10

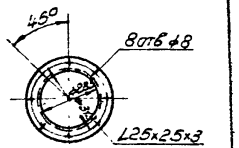

Фланец патрубка камеры

М 1:20

Общий вид М 1:100.

Характеристика отсосов

	Наименование отсоса.	от камеры	от элеваторов	от сепараторов
1				
2.	Суммарный объем отсасываемого воздуха, м³/час	16000	2000	3400
3	Скорость воздуха в отсасывающем патрубке, м/сек	17,4	15,8	15,8
4.	Коэффициент местного сопротивления отсоса, отнесенный к скорости в отсасывающем патрубке.	0,9	0,6	0,5
5	Вредности в отсасываемом воздухе.	металлическая пыль.		

Примечания

1. Отсасывающие патрубки являются элементами встроенных отсосов-укрытий: камеры, элеваторов и сепараторов.
2. Рабочие чертежи разрабатываются по общим видам данного чертежа.
3. Патрубки-сварные, изготавливаются из стали δ=3мм.

Гл. инж. пр.	Бейлин				
Нач. отдела	Шпон				
Рук. группы	Кузьмина				
Рук. группы	Басарев	Гипротяжмаш			
Инженер	Видревич				
Исполнит.	Белоцерковский				
Проверил	Калтыгов				
Нач. сект.					
Конструкторов					
Конструктор	Кузьмина				
Нач. отдела	Шпон				
Отдел. отд.	Суворков				
Дата выпуска:	ноябрь 1965г.				

ТД 1965г.	Машиностроительные заводы. Термообрубные цехи.	08-02-148 Выпуск 1	
	Камера дробеструйная проходная с тележкой и подвесным конвейером.	Лист	18

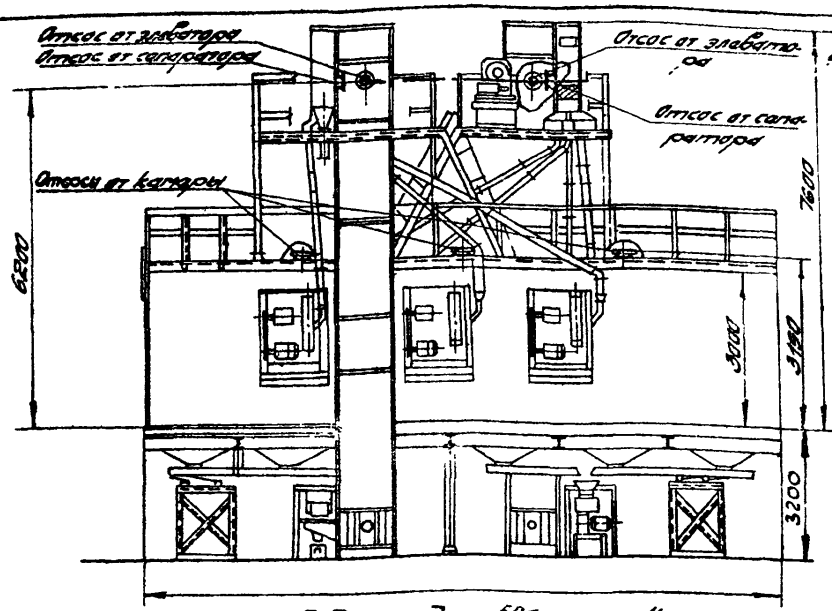

Вид спереди

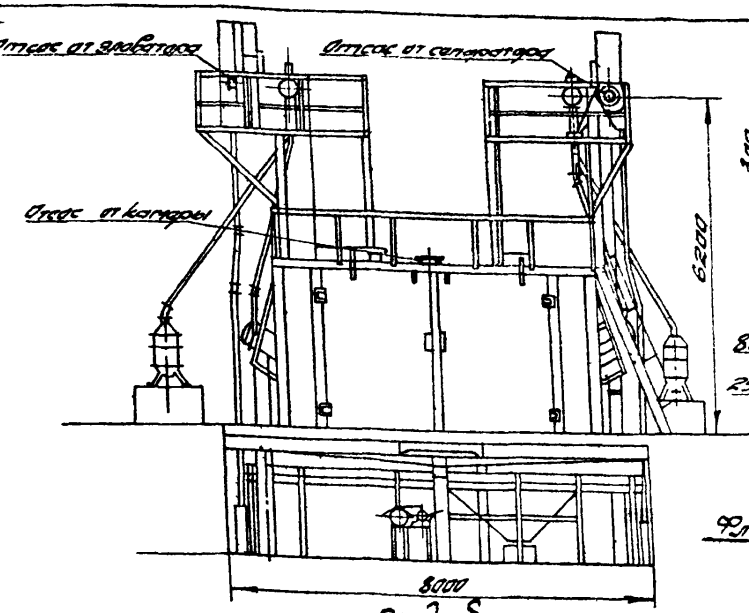

Вид сбоку

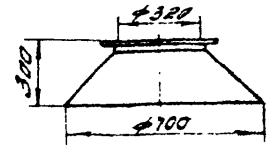

Патрубок камеры М1:20

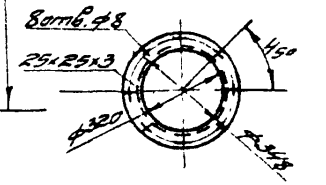

Фланец патрубка камеры М1:20

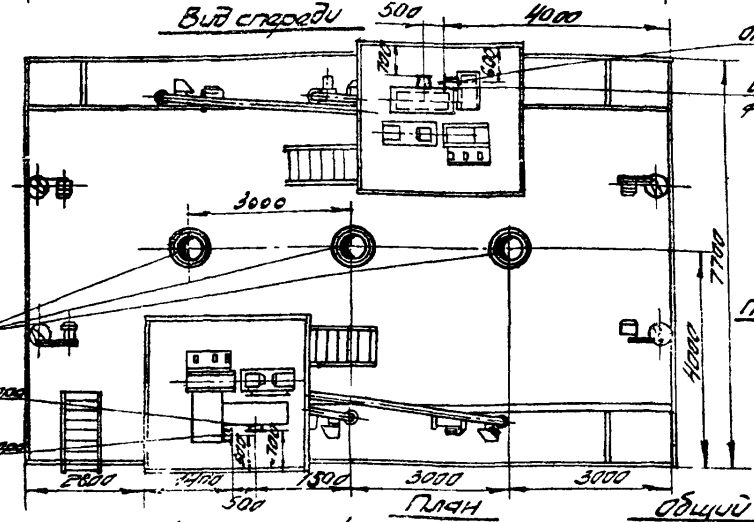

План

Общий вид М1:100

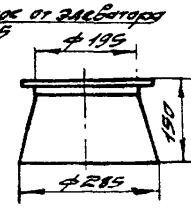

Патрубок сепаратора М1:10

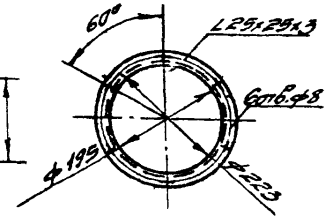

Фланец патрубка сепаратора. М1:10

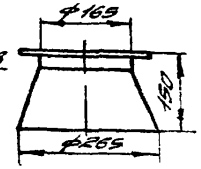

Патрубок элеватора. М1:10

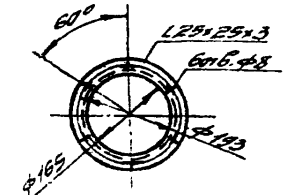

Фланец патрубка элеватора. М1:10

Примечания:

1. Отсасывающие патрубки являются элементами встроенных отсосов-укрытий: камеры, элеваторов и сепараторов
2. Рабочие чертежи патрубков разрабатываются по общему виду данного чертежа
3. Патрубки-сварные изготавливаются из стали δ=3,0мм.

Характеристика отсосов

	Наименование отсосов	от камеры	от элеватора	от сепарат.
2	Суммарный объем отсасываемого воздуха, м3/час.	16000	2400	3400
3	Скорость воздуха в отсасывающем патрубке м/сек.	18,4	15,6	15,8
4	Коэффициент местного сопротивления отсоса, отнесенный к скорости в отсасывающем патрубке.	0,7	0,6	0,5
5	Вредности в отсасываемом воздухе.	Металлическая пыль.		

Зам. гл. инж.	Яхимович			Согласовано: Гипростанки	
Гл. инж. пр.	Климчик			Конструктор	Кошелев
Нач. отд.	Шмыг			Гл. инженер	Белкин
Гл. спец. отд.	Сидорчиков			Гл. конструктор	Бобров
Рук. группы	Шульга			Рук. группы	Бобров
Рук. группы	Сидорчиков			Инженер	Авдеева
Исполнит.	Дробовик			Исполнит.	Романова
Дата выпуска: ноябрь 1965г.				Проверил	Роман

ТД 1965г.	Машиностроительные заводы. Термообрубные цехи.	ОВ-02-148 Выпуск 1
	Камера дробеметно-дробеструйная, модель 960.	Лист 9

8207 21

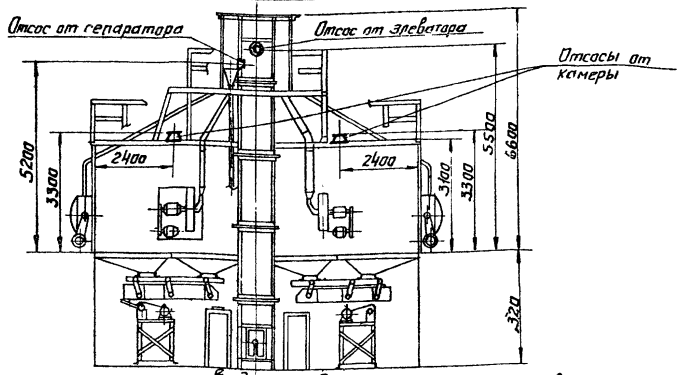

Вид спереди

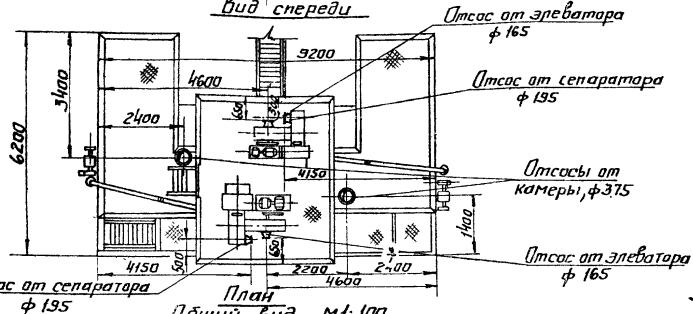

План

Общий вид М1:100

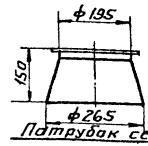

Патрубок сепаратора

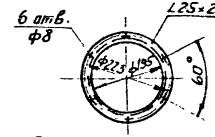

Фланец патрубка сепаратора

М1:10

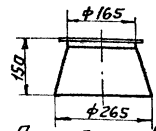

Патрубок элеватора

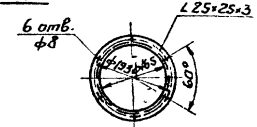

Фланец патрубка элеватора

М1:10

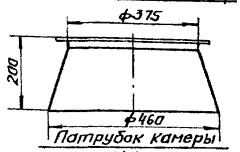

Патрубок камеры

М1:10

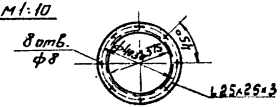

Фланец патрубка камеры

М1:20

Примечания:

1. Отсасывающие патрубки являются элементами встроенных отсосов-укрытий: камеры, элеваторов и сепараторов.
2. Рабочие чертежи патрубков разрабатываются по общему виду данного чертежа.
3. Патрубки-сварные, изготавливаются из листовой стали δ=3 мм.

Характеристика отсосов

	Наименование отсоса	от камеры	от элеваторов	от сепараторов
2	Суммарный объем отсасываемого воздуха, м³/час.	13500	2400	3400
3	Скорость воздуха в отсасывающем патрубке, м/сек.	17,0	15,6	15,8
4	Коэффициент местного сопротивления отсоса, отнесенный к скорости в отсасывающем патрубке.	0,8	0,6	0,5
5	Вредности в отсасываемом воздухе.	металлическая пыль.		

Согласовано: Гипротяжмаш
Гл. инж. пр. Белкин

Гл. инж. Гохман
Рук. группы Бахарев
Рук. группы Видлевич
Инженер Бочкарникова
Инженер Соловьева

Зам. гл. инж. Бушмелев
Гл. инж. пр. Кузьмина
Нач. отдела Ильин
Гл. спец. отд. Субботин
Дата выпуска: Ноябрь 1965 г.

ТД 1965 г.	Машиностроительные заводы. Термообрубные цехи.	ОВ-02-143 Выпуск 1
	Камера дробеметная, модель 981.	Лист 20

820 Т 22

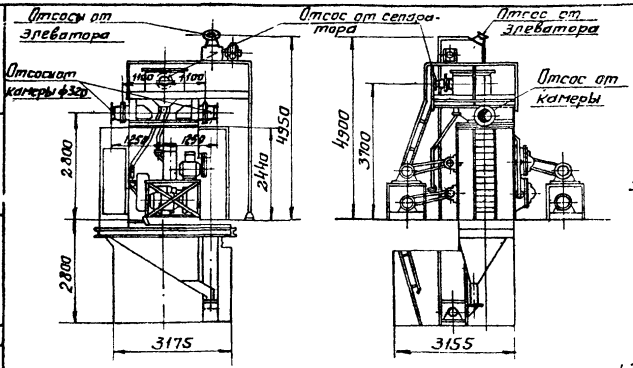

Вид спереди

Вид сбоку

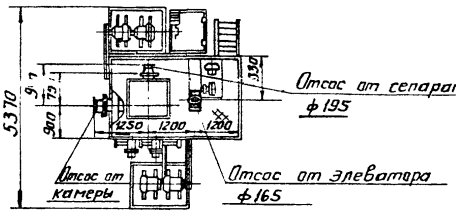

План

Общий вид м1:100

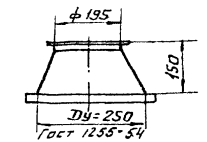

Патрубок сепаратора м1:10

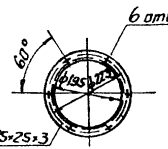

Фланец патрубка сепаратора. м1:10

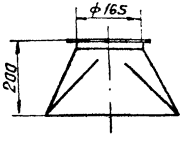

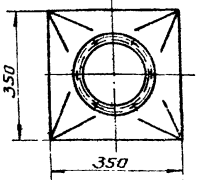

Патрубок элеватора м1:10

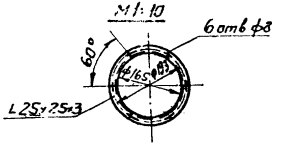

Фланец патрубка элеватора. м1:10

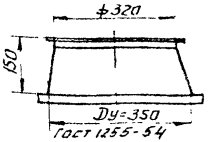

Патрубок камеры м1:10

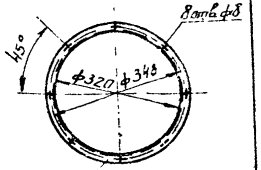

Фланец патрубка камеры м1:10

Характеристика отсосов

	Наименование отсоса.	От камеры	От элеватора	От сепаратора
2	Суммарный объем отсасываемого воздуха, м³/час.	9500	1200	1700
3	Скорость воздуха в отсасывающем патрубке, м/сек.	16,4	15,6	15,8
4	Коэффициент местного сопротивления отсоса, отнесенный к скорости в отсасывающем патрубке.	1,6	0,6	0,5
5	Вредности в отсасываемом воздухе.	Металлическая пыль		

Примечания:

1. Отсасывающие патрубки являются элементами встраенных отсосов-укрытий: камеры, элеватора и сепаратора.
2. Рабочие чертежи патрубков разрабатываются по общим видам данного чертежа.
3. Патрубки-сварные, изготавливаются из стали δ=3 мм.

Зам. гл. инж. Гришанбаев
Гл. инж. проекта Кузьмина
Нач. отдела Ипьин
Гл. спец. отд. Сударков
Дата выпуска: Ноябрь 1965г.

Рук. группы Бахарев
Вед. группы Бибревич
Инженер Сапрыленко
Исполнитель
Гл. Инженер проекта Гохман

Согласовано: Гипротяжмаш
Гл. инж. пр. Вейлин
Зам. гл. инж. Дюжев
Зам. гл. инж. Дюжев

ГД 1965г.	Машиностроительные заводы. Термообрубные цехи.	ОВ-02-148 Выпуск 1
	Дробеметная установка для очистки листов, модель 3537.	Лист 21

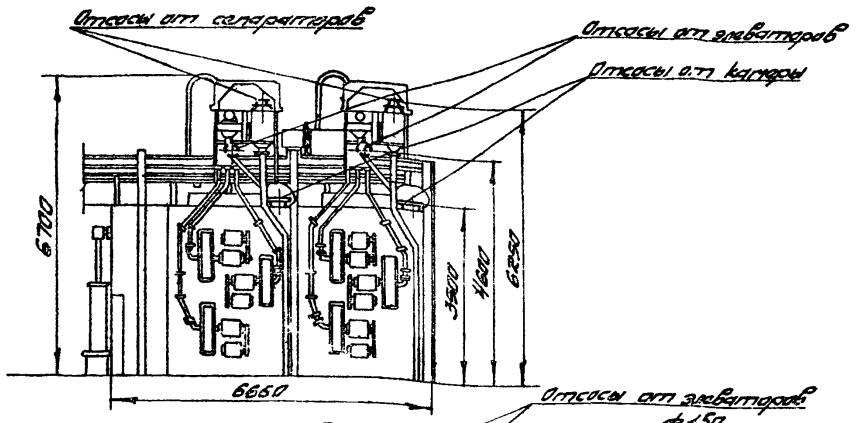

Вид спереди

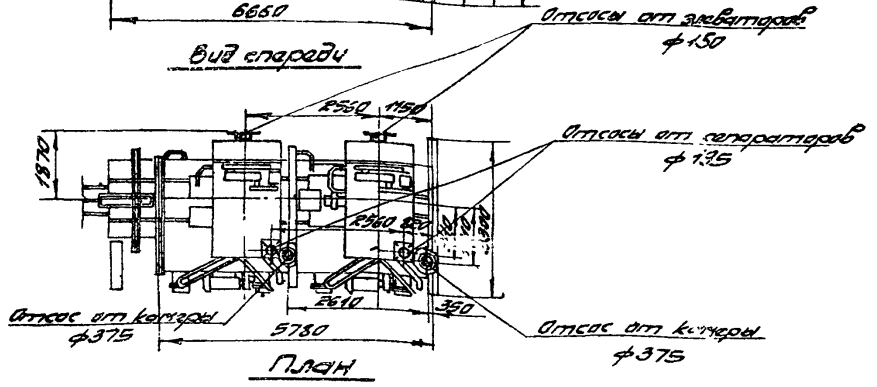

План

Общий вид. М1:100

Характеристика отсосов

		От камеры	От элеваторов	От сепараторов
1	Наименование отсоса.			
2	Суммарный объем отсасываемого воздуха, м³/час	13500	2000	3400
3	Скорость воздуха в отсасывающем патрубке, м/сек	16,4	15,8	15,8
4	Коэффициент частного сопротивления отсоса, отнесенный к скорости в отсасывающем патрубке.	0,8	0,6	0,5
5	Вредности в отсасываемом воздухе.	Металлическая пыль		

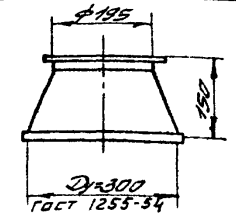

Патрубок сепаратора

М1:10

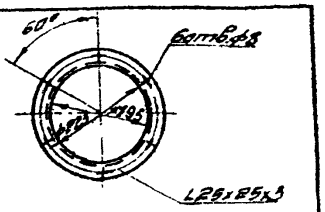

Фланец патрубка сепаратора

М1:10

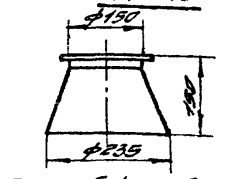

Патрубок элеватора

М1:10

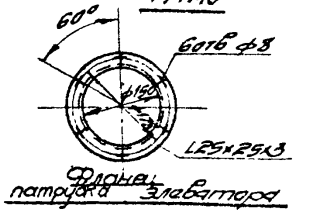

Фланец патрубка элеватора

М1:10

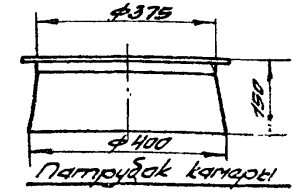

Патрубок камеры

М1:10

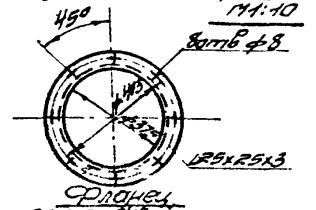

Фланец патрубка камеры

М1:20

Примечания

1. Отсасывающие патрубки являются элементами встроенных отсосов-укрытий: камеры, элеваторов и сепараторов.
2. Рабочие чертежи патрубков разрабатываются по общим видам данного чертежа.
3. Патрубки сварные, изготавливаются из стали δ=3мм.

| | | |

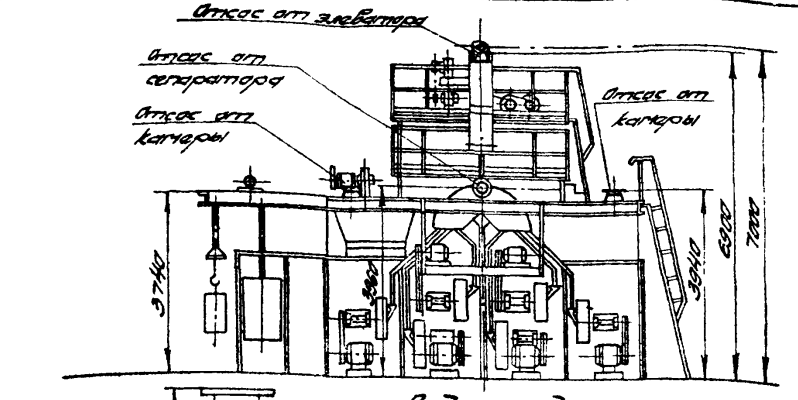

Вид спереди

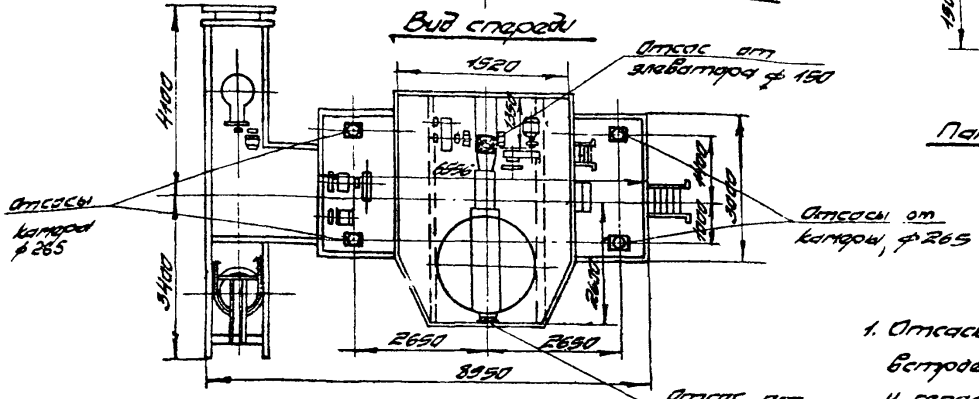

План
Общий вид. М1:100

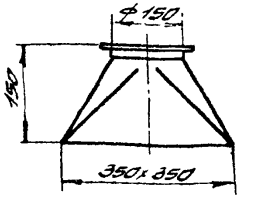

Патрубок элеватора
М1:10

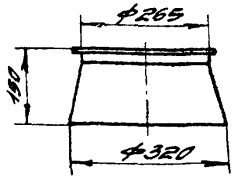

Патрубок сепаратора
М1:10

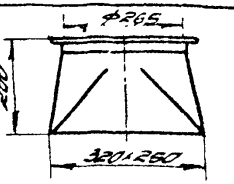

Патрубок камеры
М1:10

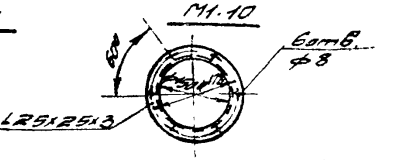

Фланец патрубка элеватора М1:10

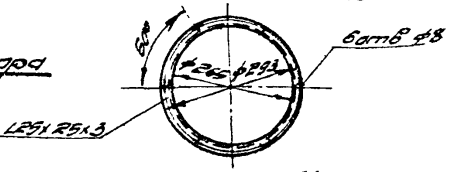

Фланец патрубка сепаратора и камеры М1:10

Характеристика отсосов

		От камеры	От элеватора	От сепаратора
1	Наименование отсоса.			
2	Суммарный объем отсасываемого воздуха, м³/час.	13500	1300	1200
3	Скорость воздуха: а) в рабочем проеме м/сек б) в отсасывающем патрубке.	17,2	15,8	17,2
4	Коэффициент местного сопротивления отсоса, отнесенный к скорости в отсасывающем патрубке.	0,9	0,6	0,7
5	Вредности в отсасываемом воздухе.	Металлическая пыль.		

Примечания:

1. Отсасывающие патрубки являются элементами встроенных отсосов-укрытий: камеры, элеватора и сепаратора.
2. Рабочие чертежи патрубков разрабатываются по общим видам данного чертежа.
3. Патрубки – сварные, изготавливаются из стали δ=3мм.

ТД 1965г.	Машиностроительные заводы. Термообрубные цехи.	0 5д-148	36 пуск 1
	Камера очистная дробеметная, модель ДД-6.	Лист	23

Гл. инж. Гипростанкоагрегат Кузнецов
Гл. инж. пр. Гипростанкоагрегат Кузнецов
Нач. отд. Гипростанкоагрегат Ильин
Гл. спец. отд. Гипростанкоагрегат Сафронов
Зам. гл. инж. Гипростанкоагрегат Кузнецов
Согласовано: Гипростанкоагрегат К. Беслин
Гл. инж. пр. Беслин
Гл. инж. Гипростанкоагрегат Кузнецов
Рук. группы Гипростанкоагрегат Виноградов
Рук. группы Гипростанкоагрегат Виноградов
Гипростанкоагрегат Сокольников
Гипростанкоагрегат Сокольников
Гипростанкоагрегат Гохман
Гипростанкоагрегат Гохман
Гипростанкоагрегат Гохман

Согласовано: Гипрожитнаш

Гл. инж. пр.	Бейлин	
Гл. инж.	Жидкий	
Рук. группы	Газман	
Рук. группы	Бозгарев	
Инженер	Видревич	
Исполнитель	Белоненький	
Гл. спец. отд.	Суворинов	
Зам. гл. инж.	Шлиндаров	
Гл. инж. пр.	Кузьмина	
Нач. отдела	Ильин	
Гл. спец. отд.	Суворинов	

Бокин, Бозгарев, Жидкий, Белоненький, Гонтарева

Газман, Бозгарев, Видревич, Белоненький, Гонтарева

Рук. группы, Рук. группы, Инженер, Исполнитель, Оберил

Шлиндаров, Кузьмина, Ильин, Суворинов, Норобов

Дата выпуска: 1965г.

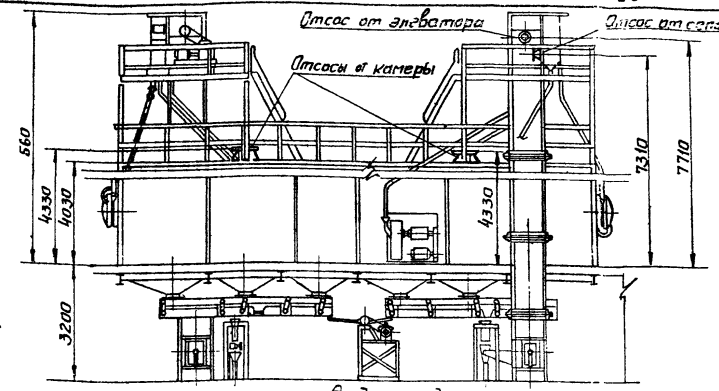

Вид спереди

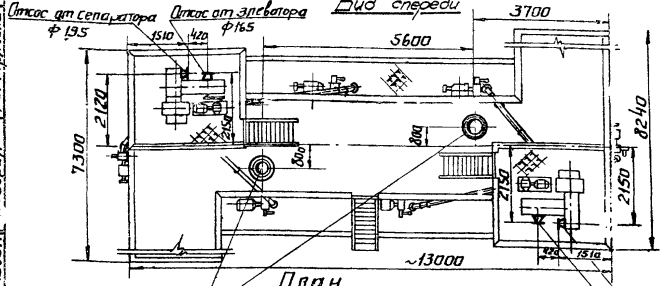

План

Отсос от камеры ф375

Общий вид. М1:100

Отсос от сепаратора ф195

Отсос от элеватора ф165

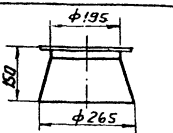

Патрубок сепаратора. М1:10

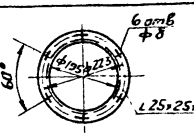

Фланец патрубка сепаратора. М1:10

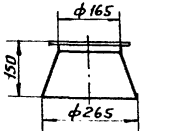

Патрубок элеватора. М1:10

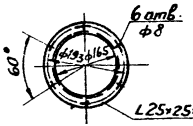

Фланец патрубка элеватора. М1:10

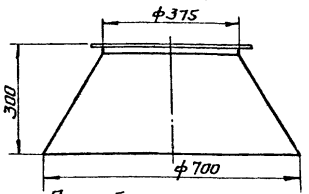

Патрубок камеры. М1:10

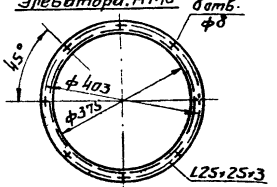

Фланец патрубка камеры. М1:10

Примечания:

1. Отсасывающие патрубки являются элементами встроенных отсосов-укрытий: камеры, элеваторов и сепараторов.
2. Рабочие чертежи патрубков разрабатываются по общим видам данного чертежа.
3. Патрубки-сварные, изготавливаются из стали, δ=3 мм.

Характеристика отсосов

	Наименование отсоса.	От камеры	От элеватора	От сепаратора
1	Наименование отсоса.			
2	Суммарный объем отсасываемого воздуха, м³/час	13500	2400	3400
3	Скорость воздуха в отсасывающем патрубке, м/сек.	17,0	15,6	15,8
4	Коэффициент местного сопротивления отсоса, отнесенный к скорости в отсасывающем патрубке.	0,7	0,6	0,5
5	Вредности в отсасываемом воздухе.	металлическая пыль		

ТД 1965г.	Машиностроительные заводы Термообрубные цехи.	ОВ-62-148 Выпуск 1	
	Камера дробеметная проходная, модель 952.	Лист	24

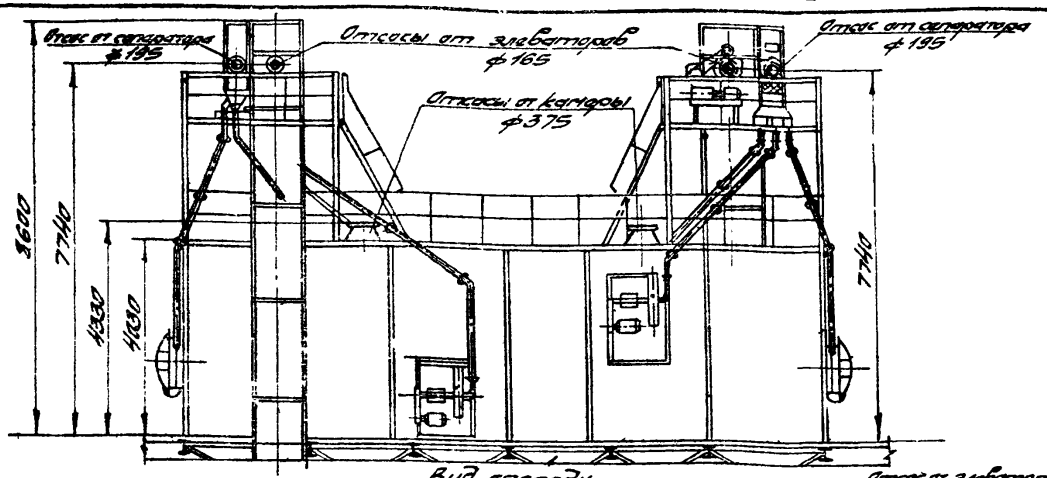

Вид спереди

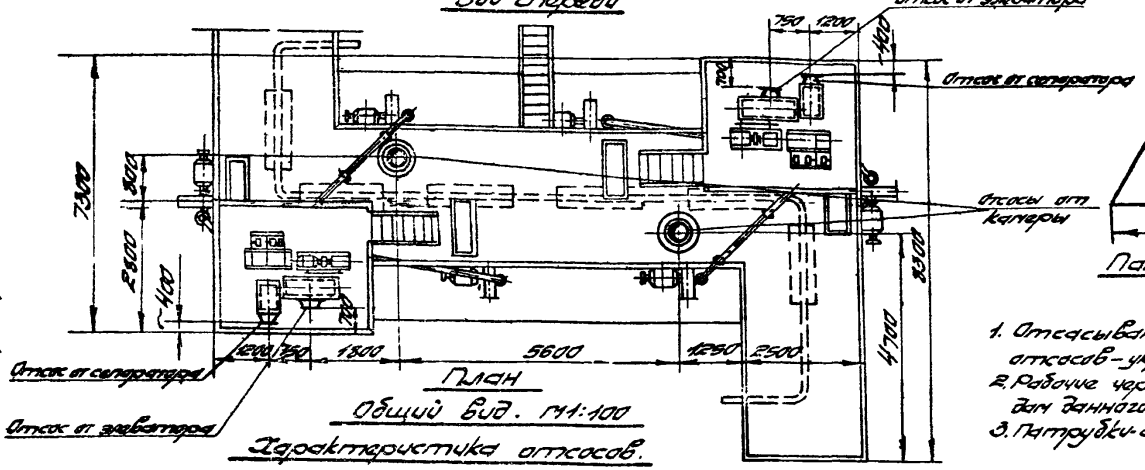

План

Общий вид. М1:100

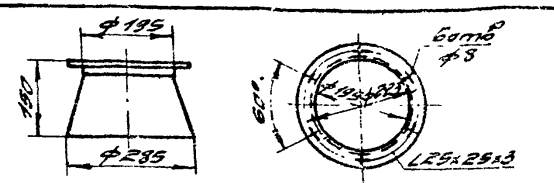

Патрубок сепаратора. М1:10

Фланец патрубка сепаратора. М1:10

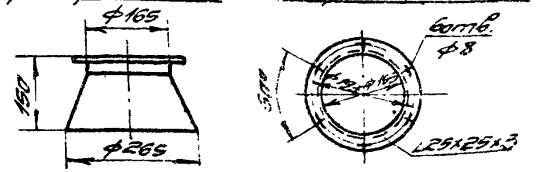

Патрубок элеватора. М1:10

Фланец патрубка элеватора. М1:10

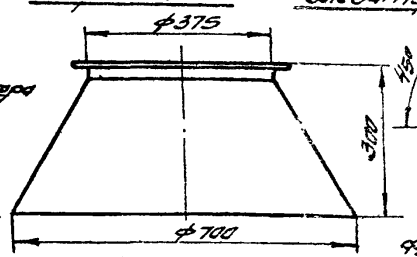

Патрубок камеры. М1:10

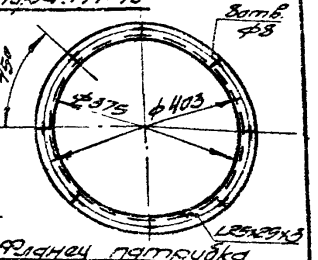

Фланец патрубка камеры. М1:10

Примечания:

1. Отсасывающие патрубки удлиняются элементами встроенных отсосов-укрытий: камеры, элеваторов и сепараторов.
2. Рабочие чертежи патрубков разрабатываются по общим видам данного чертежа.
3. Патрубки сварные, изготавливаются из стали $\delta = 3$ мм.

Характеристика отсосов.

		От камеры	От элеватора	От сепаратора
1	Наименование отсоса.			
2	Суммарный объем отсасываемого воздуха, м3/час.	13500	2400	3400
3	Скорость воздуха в отсасывающем патрубке, м/сек.	16,8	15,6	15,8
4	Коэффициент частного сопротивления отсоса, отнесенный к скорости в отсасывающем патрубке.	0,7	0,6	0,5
5	Вредности в отсасываемом воздухе.	Металлическая пыль		

ТД 1965г.	Машиностроительные заводы. Термообрубные цехи.	ОВ-02-148 Выпуск 1	
	Камера дробеметная проходная, модель 300.	Лист	25

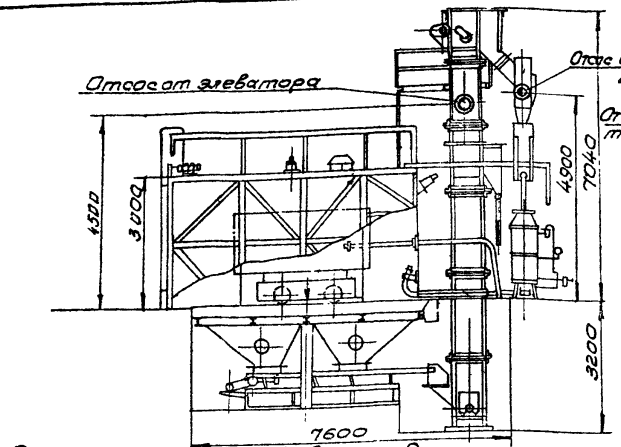

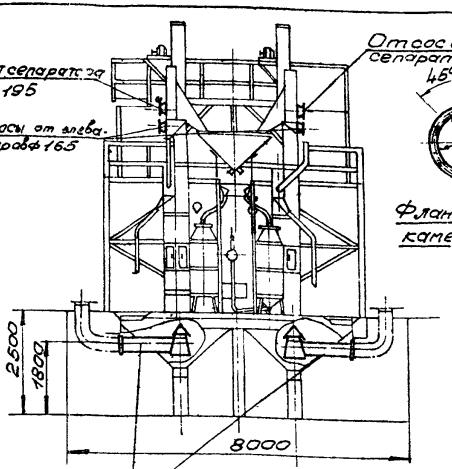

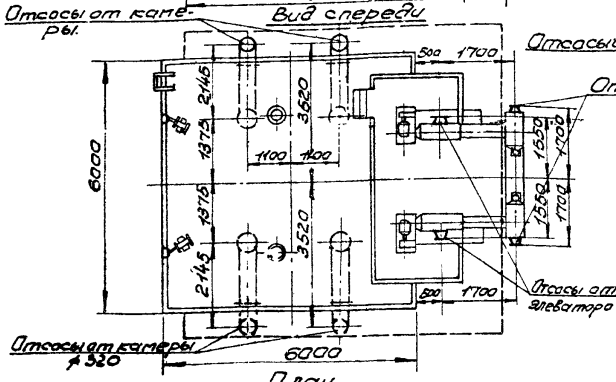

Общий вид. М1:100

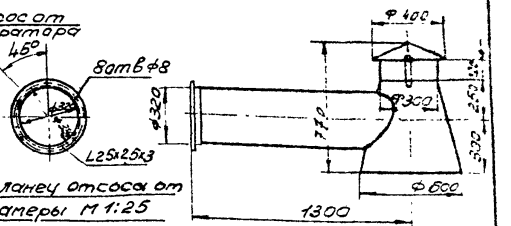

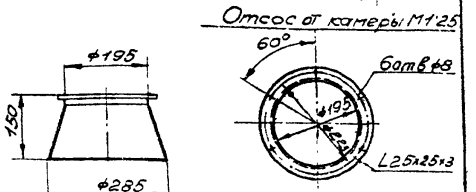

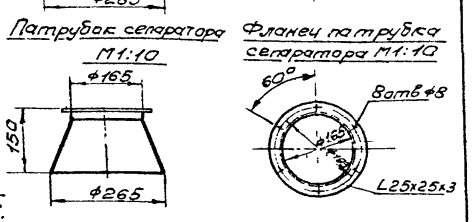

Примечания:

1. Отсасывающие патрубки являются элементами встроенных отсосов-укрытий: камеры, элеваторов и сепараторов.
2. Рабочие чертежи патрубков разрабатываются по общим видам данного чертежа.
3. Патрубки-сварные, изготавливаются из стали δ=3мм.

Характеристика отсосов

		от камеры	от элеваторов	от сепараторов
1	Наименование отсоса.			
2	Суммарный объем отсасываемого воздуха м³/час	18000	2400	3400
3	Скорость в отсасывающем патрубке, м/сек.	15,6	15,6	15,8
4	Коэффициент местного сопротивления отсоса, отнесенный к скорости в отсасывающем патрубке	1,5	0,6	0,5
5	Вредности в отсасываемом воздухе.	металлическая пыль.		

ТД 1965г.	Машиностроительные заводы. Термообрубные цехи.	08-02-148 Выпуск 1	
	Камера дробеметно-дробеструйная разм. 6×6 м.	Лист	26

8207 ОВ

Зам. гл. инж. проекта Цукашвили
Нач. отдела Судариков
Гл. спец. отд. Субботина
Дата выпуска: ноябрь 1965г.
Рук. группы Ушерюлль
Инженер Видоренко
Исполнит. Белоцерковский
Проверил Гижин
Гл. инж. проекта Бахарев
Гл. инж. пр. Белгин
Гл. архитектор Шишов
Согласовано: Госстрой УССР

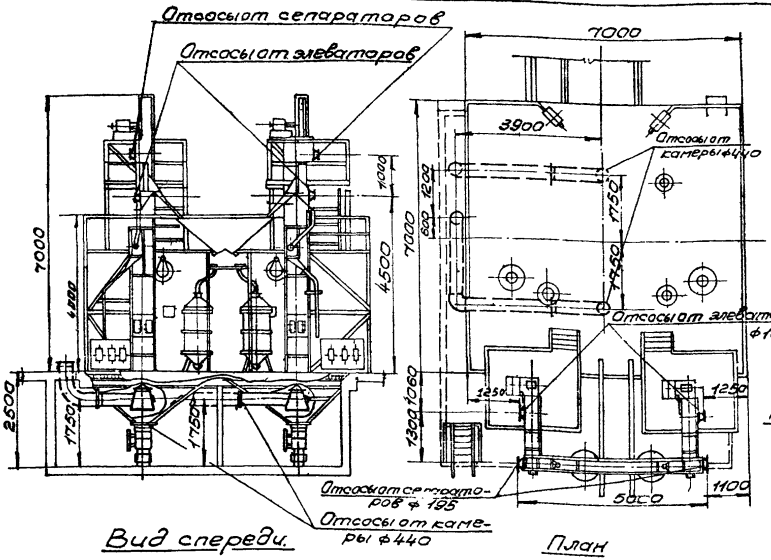

Вид спереди. План

Общий вид
М1:100

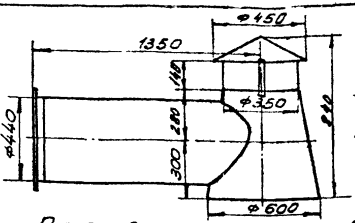

Отсос от камеры М1:20

Фланец отсоса от камеры М1:20

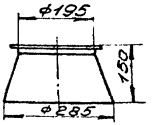

Патрубок сепаратора М1:10

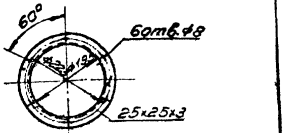

Фланец патрубка сепаратора М1:10

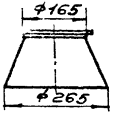

Патрубок элеватора М1:10

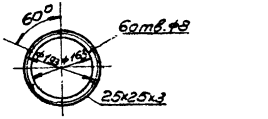

Фланец патрубка элеватора М1:10

Примечания:

1. Отсасывающие патрубки являются элементами встроенных отсосов-укрытий: камеры, элеваторов и сепараторов.
2. Рабочие чертежи патрубков разрабатываются по общим видам данного чертежа.
3. Патрубки-сварные, изготавливаются из стали. δ=3мм.

Характеристика отсосов

	Наименование отсоса.	от камеры	от элеваторов	от сепараторов
1	Суммарный объем отсасываемого воздуха, м³/час.	16000	2400	3400
2	Скорость воздуха в отсасывающем патрубке, м/сек	14,7	15,6	15,8
3	Коэффициент местного сопротивления отсоса, отнесенный к скорости в отсасывающем патрубке	1,4	0,6	0,5
4	Вредности в отсасываемом воздухе	металлическая пыль.		

Согласовано: Гипротяжмаш. Гл. инж. пр. Вейлин. Гл. инж. проекта Гохман

Составили: Рук. группы Базоревич. Инженер Выборнова. Ст. техник Шкин. Проверил Гохман

Гл. инженер проекта Кузьмин. Нач. отдела Шкин. Гл. специалист Суворикова. Дата выпуска: нояб. 1965 г.

ТД 1965 г.	Машиностроительные заводы. Термообрубные чехи.	08-02-148 Выпуск 1	
	Камера дробеструйная тупикового типа разм. 7×1 м.	лист	27

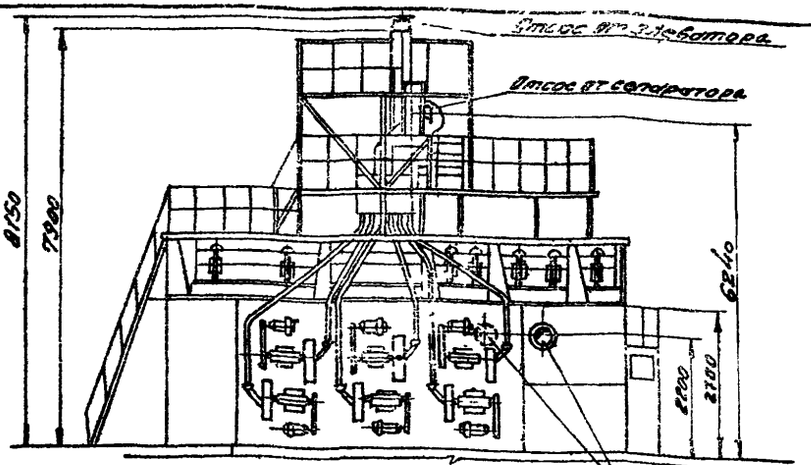

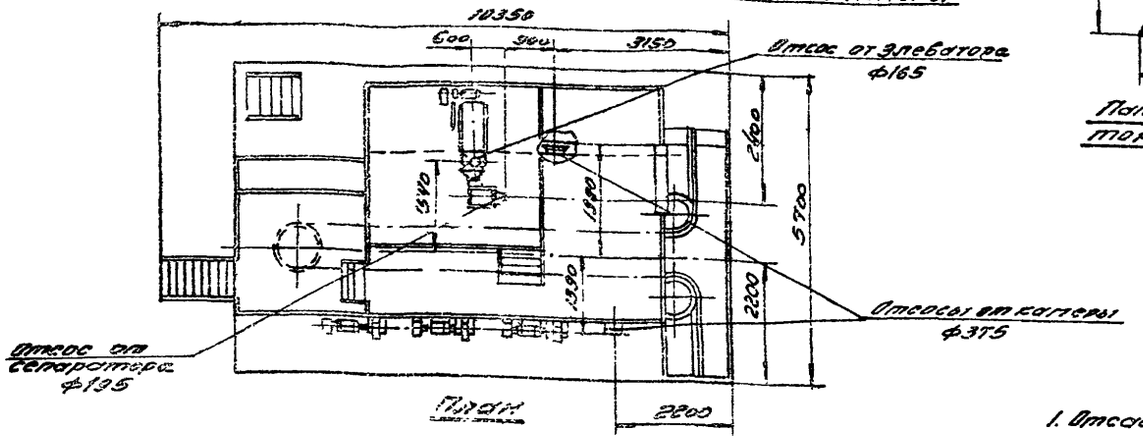

Общий вид М1:100

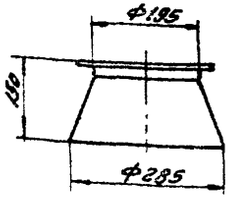

Патрубок сепаратора М1:10

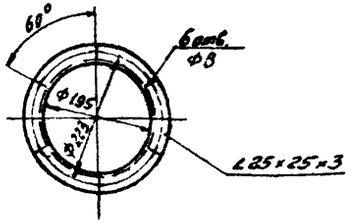

Фланец патрубка сепаратора. М1:10

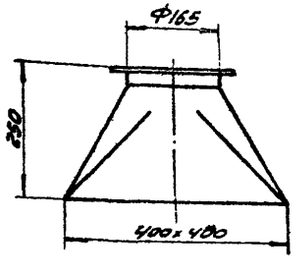

Патрубок элеватора. М1:10

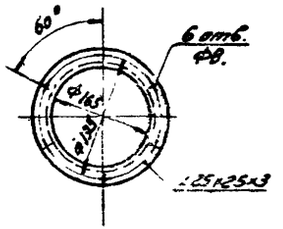

Фланец патрубка элеватора. М1:10

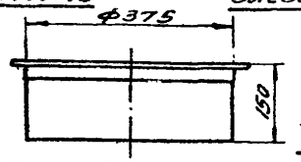

Патрубок камеры М1:10

Фланец патрубка камеры М1:10

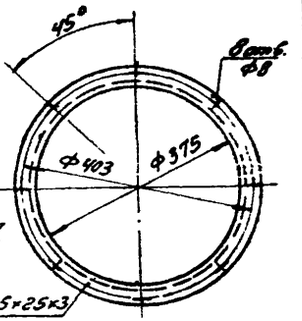

Характеристика отсосов

		от камеры	от элеватора	от сепаратора
1	Местоположение отсоса			
2	Суммарный объем отсасываемого воздуха, м³/час.	13500	1200	1700
3	Скорость воздуха в отсасывающем патрубке, м/сек.	17.0	15,6	19,8
4	Коэффициент местного сопротивления отсоса, отнесенный к скорости в отсасывающем патрубке.	0,9	0,6	0,5
5	Вредности в отсасываемом воздухе.	металлическая пыль		

Примечания:

1. Отсасывающие патрубки являются элементами встроенных отсосов-укрытий: камеры, элеватора и сепаратора.
2. Рабочие чертежи патрубков разрабатываются по общим видам данного чертежа.
3. Патрубки-сварные, изготавливаются из стали δ=3мм.

ТД 1965г.	Машиностроительные заводы. Термообрубные цехи.	08-02-148 Выпуск 1	
	Камера дробеметная двухзаходная с вращающимися подвесками.	Лист	28

Гл. инж. пр. Белкин
Гл. конструктор Вайсберг
Рук. отд. Сидоренко
Нач. отд. Шварц
Рук. сект. Шварц
Ст. инженер Шварц
Ст. техник Шварц
Проверил Антиповский
Гл. инж. проекта Белкин
Нач. отд. Шварц
Гл. конструктор Сидоренко
Рук. сект. Шварц
Ст. инженер Шварц
Ст. техник Шварц
Проверил Антиповский
Дата выпуска: ноябрь 1965г.

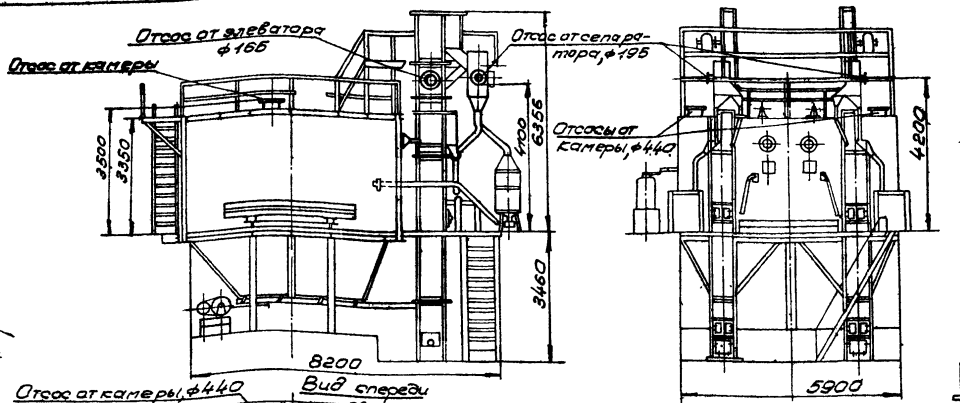

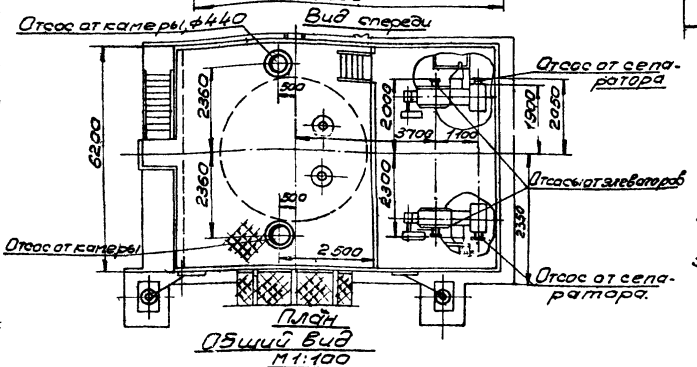

Общий вид
М1:100

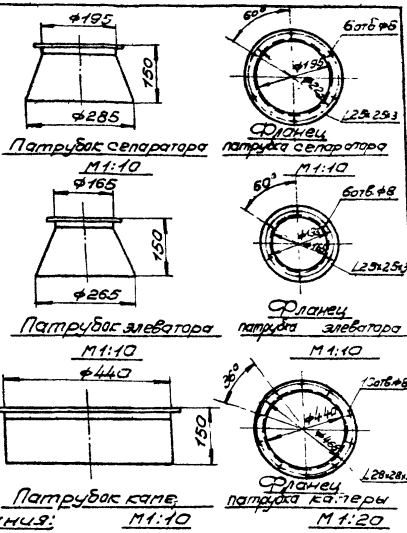

Характеристика отсосов

	Наименование отсоса.	от камеры	от элеватора	от сепаратора
2	Суммарный объем отсасываемого воздуха, м³/час	16000	2400	3400
3	Скорость воздуха в отсасывающем патрубке, м/сек	14,7	15,6	15,8
4	Коэффициент местного сопротивления отсоса, отнесенный к скорости в отсасывающем патрубке.	0,9	0,6	0,5
5	Вредности в отсасываемом воздухе.	металлическая пыль		

Примечания:

1. Отсасывающие патрубки являются элементами встроенных отсосов-укрытий камеры, элеваторов и сепараторов.
2. Рабочие чертежи патрубков разрабатываются по общим видам данного чертежа.
3. Патрубки-сварные, изготавливаются из стали δ=3мм.

ТД 1965г.	Машиностроительные заводы. Термообрубные цехи.	08-02-148 Выпуск 1	
	Камера дробеструйная тупикового типа, разм. 6×6 м.	Лист	29

8207 31

Гл.инж. Кудрин
Нач.отд. Ильин
Ст.инж.-стр. Сударикова
Дата выпуска: ноябрь 1965г.

Гл.инж. Баскаров
Рук.группы Ал.группы Куликов
Исполнитель Сударикова
Проверил Хитросов

Зав.маш. Сазонов
Конструктор Ал.группы Куликов
Конструктор Ильин
Конструктор Сударикова

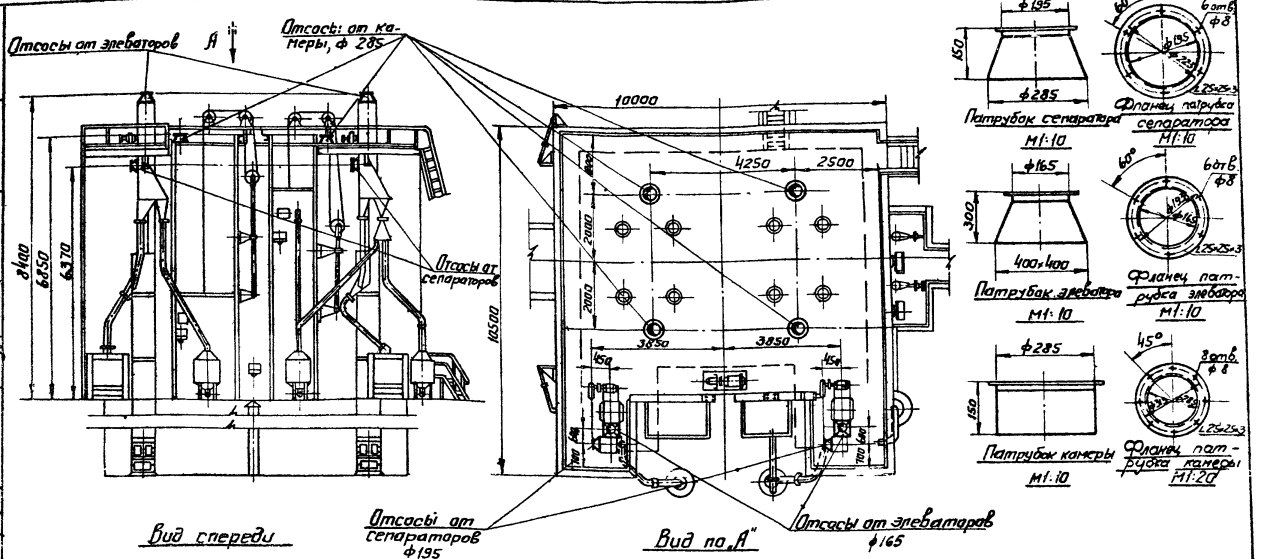

Общий вид. М 1:100

Характеристика отсоса

№	Наименование отсосов.	От камеры	От элеватора	От сепаратора
2	Суммарный объем отсасываемого воздуха, м³/час	16 000	2400	3410
3	Скорость воздуха в отсасывающем патрубке, м/сек:	17,0	15,6	15,8
4	Коэффициент местного сопротивления отсоса, отнесенный к скорости в отсасывающем патрубке.	0,9	0,6	0,5
5	Вредности в отсасываемом воздухе.	Металлическая пыль.		

Примечания:

1. Отсосывающие патрубки являются элементами встроенных отсосов-укрытий камеры, сепараторов и элеваторов.
2. Рабочие чертежи патрубков разрабатываются по общим видам данного чертежа.
3. Патрубки-сварные, изготавливаются из стали δ=3 мм.

ТД 1965г.	Машиностроительные заводы. Термообрубные цехи.	08-02-148 Выпуск 1	
	Камера дробеструйная разм. 8×10 м.	Лист	30

Инв. № подл. | Подпись и дата | Взам. инв. №

Гл. инж. проекта Шульман
Нач. отдела Цыбуля
Гл. спец. проекта Сокольников
Дата выпуска: ноябрь 1965г.

Рук. группы Хомяк
Рук. группы Лагодзинский
Инженер Бибрейер
Конструктор Белоусова
Проверил Гаммин

Составлено: Гипростанкопром (Одесский)
Ст. инженер проекта Бабкина
Инженер Данилов
Техник Данилова

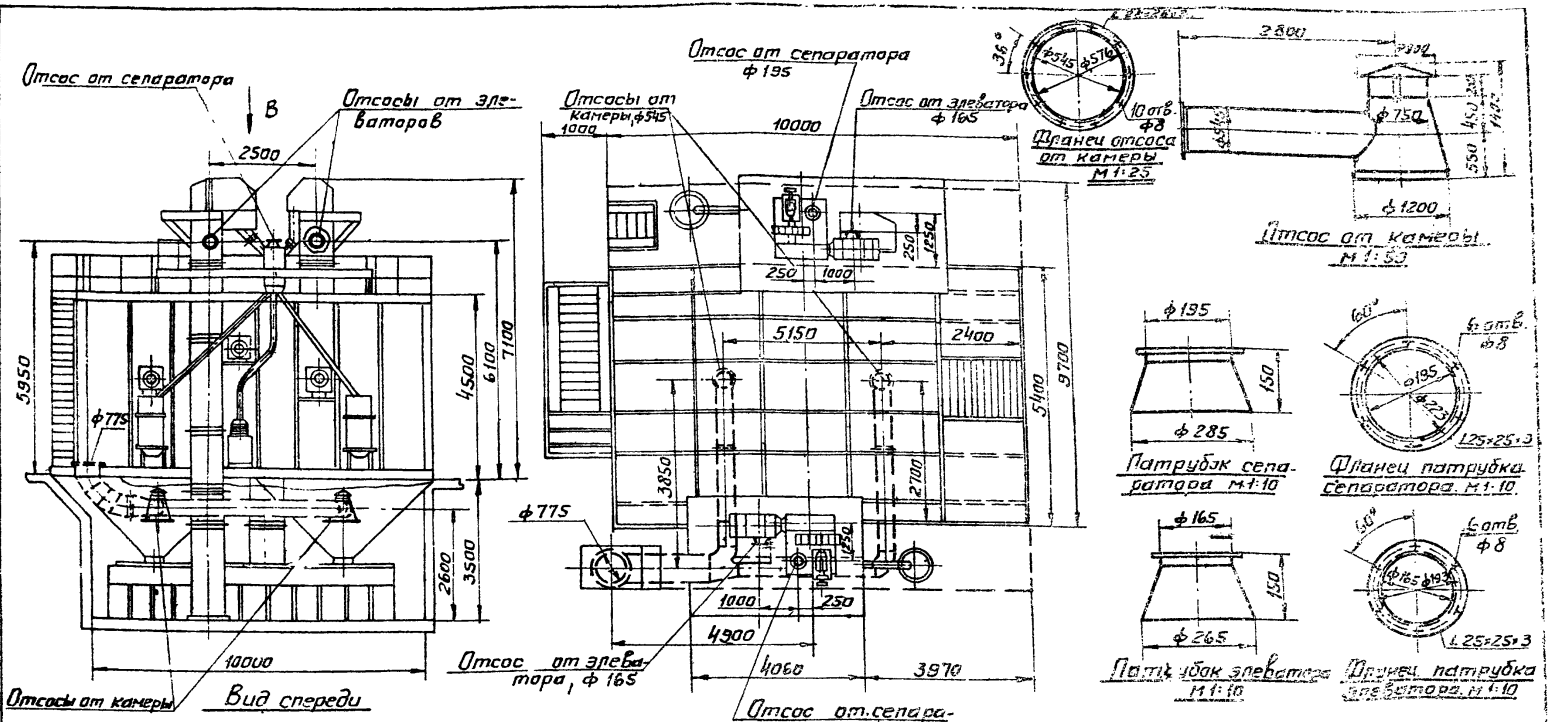

Общий вид М1:100

Примечания:

1. Отсасывающие патрубки являются элементами встроенных отсосов - укрытий камеры, элеваторов и сепараторов.
2. Рабочие чертежи патрубков разрабатываются по общим Зам. данного чертежа.
3. Патрубки-сварные, изготавливаются из стали $\delta = 3{,}0$ мм.

Характеристика отсосов

1.	Наименование отсоса.	От камеры	От элеваторов	От сепаратора
2.	Суммарный объем отсасываемого воздуха, м³/час.	32000	2400	3400
3.	Скорость воздуха в отсасывающем патрубке, м/сек.	19,0	15,6	15,8
4	Коэффициент местного сопротивления отсоса, отнесенный к скорости в отсасывающем патрубке.	1,5	0,6	0,5
5	Вредности в отсасываемом воздухе.	Металлическая пыль		

Зам. гл. инж.	Гулишамбаров	Рук. группы	Гохман	Согласовано: Гипротяжмаш	
Гл. инж. пр.	Кузьмина	Рук. группы	Бахарев	Гл. инж. проекта	Бейлин
Нач. отдела	Ильин	Инженер	Видревич		
Гл. специал. отд.	Сударикова	Исполнитель	Попова		
Дата выпуска:	Ноябрь 1965 г.	Проверил	Гохман		

ТД 1965	Машиностроительные заводы. Термообрубные цехи.	ОВ-02-148 Выпуск 1
	Камера очистная пескострийная типиковая	

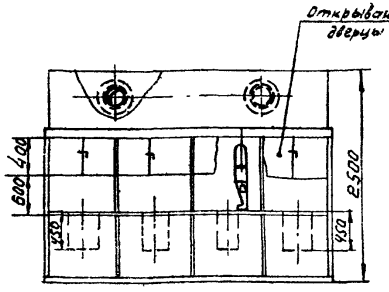

Вид спереди

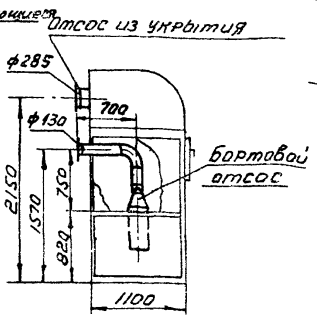

Вид сбоку

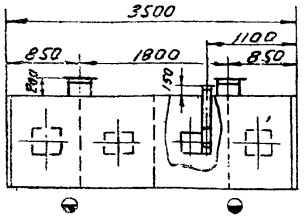

План
Общий Вид
м 1:50

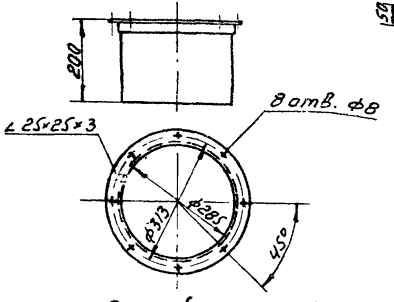

Патрубок отсоса из укрытия
м 1:10

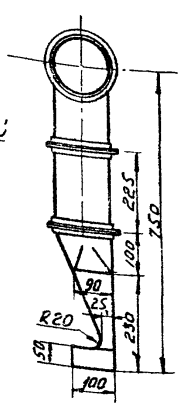

Бортовой отсос
м 1:10

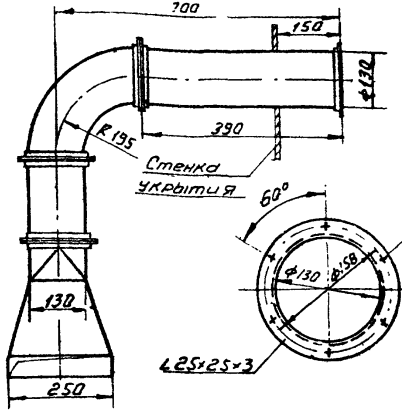

Фланец патрубка бортового отсоса
м 1:5

Характеристика отсасов.

		укрытие	бортовой отсос
1	Наименование отсоса.		
2	Суммарный объем отсасываемого воздуха, м³/час.	5100	400
3	Скорость воздуха, м/сек: а) в рабочем проеме	0,7	9,0
	б) в отсасывающем патрубке	11,1	8,4
4	Коэффициент местного сопротивления отсоса, отнесенный к скорости в отсасывающем патрубке.	0,5	2,4
5	Вредности в отсасываемом воздухе.	пары солей.	

Примечания:

1. Агрегат оборудован 2 мя местными отсосами: встроенным отсосом из укрытия и пристроенным бортовым отсосом.
2. Рабочие чертежи встроенного отсоса – укрытия разработаны ВНИИЭТО (чертеж ОНА 131 227).
3. Рабочие чертежи бортового отсоса разрабатываются по общему виду данного чертежа. Отсос – сварной, изготавливается из листовой стали δ = 2 мм.
4. При наличии крышки у ванны бортовой отсос не устанавливается.
5. Необходимо оборудовать агрегат [illegible] защитными дверцами.

Зам. гл. инж. Крошилов
Гл. инж. пр-та Кузьмин
Нач. отдела Ульских
Гл. спец. отд. Удовицкий
Дата выпуска: ноябрь 1965г.

Рук. группы Гольман
Рук. группы Бакарев
Инженер Воеводин
Дополнитель Попова
Проверил Гольман

Согласовано: Гипростанок
Утверждено: ЦКБА

Разраб. Гольман
Нач. отд. Бакарев
Гл. спец. Гольман

ТД 1965г.	Машиностроительные заводы. Термические цехи.	ОВ-02-148 Выпуск 1
	Агрегат для закалки инструмента из быстрорежущей стали по типу ОКБ-68А.	Лист 32

8207 34

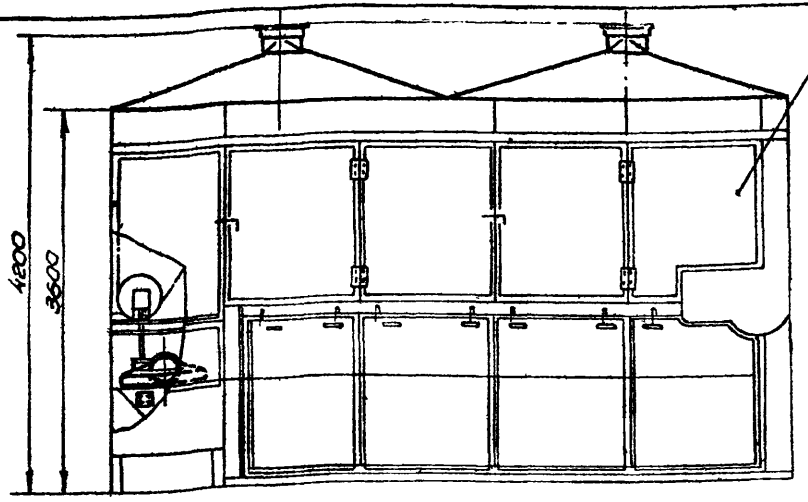

Вид спереди

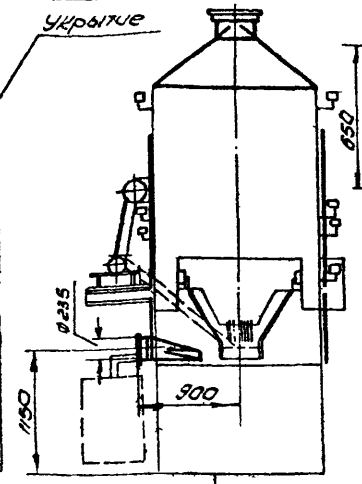

Вид сбоку

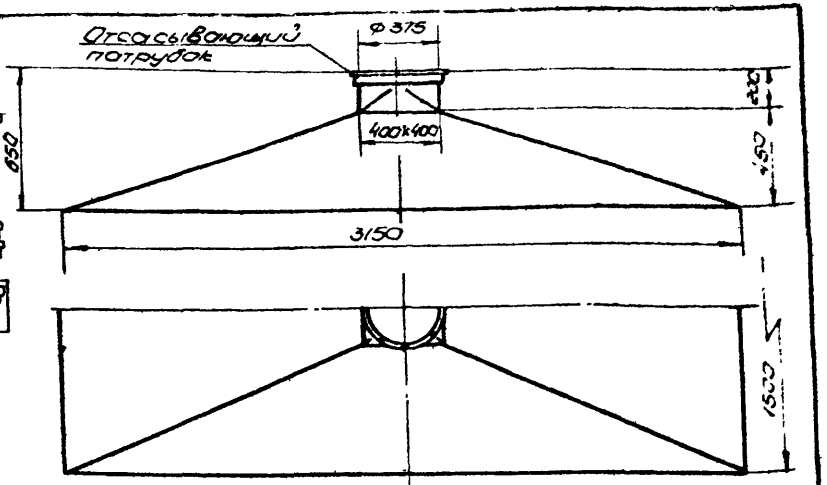

Колпак укрытия
М1:25

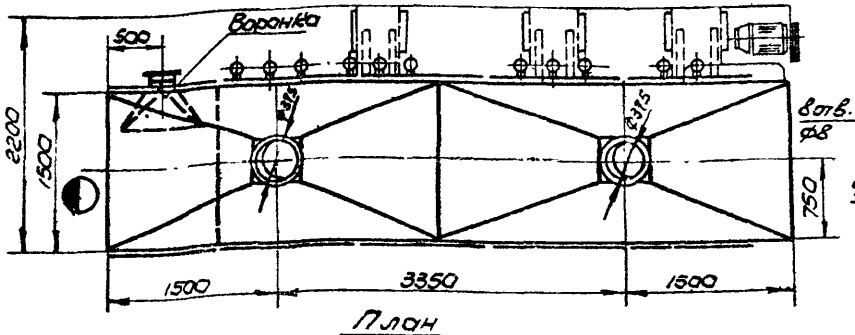

План
Общий вид
М 1:50

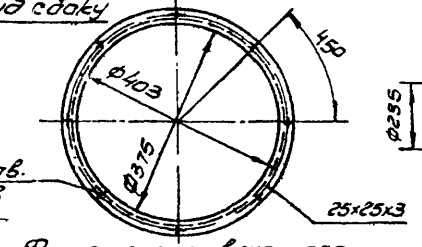

Фланец отсасывающего патрубка. М1:10

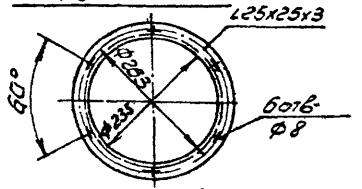

Фланец воронки
М1:10

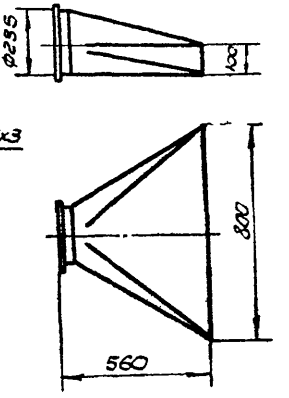

Воронка
М1:20

Примечания:

1. Агрегат оборудован 2-мя местными отсосами: встроенным отсосом из укрытия и пристроенным бортовым отсосом-воронкой.
2. Рабочие чертежи встроенного отсоса-укрытия разработаны НИИТМАШем.
3. Рабочие чертежи бортового отсоса разрабатываются по общему виду данного чертежа. Отсос-сварной, изготавливается из листовой стали δ=2 мм.

Характеристика отсосов

1	Наименование отсоса.	воронка	укрытие
2	Объем отсасываемого воздуха, м³/час.	1500	7500
3	Скорость воздуха: м/сек. а/в рабочем проеме	5,2	1,0
	б/в отсасывающем патрубке.	9,6	9,4
4	Коэффициент местного сопротивления отсоса, отнесенный к скорости в отсасывающем патрубке.	0,2	0,4
5	Вредности в отсасываемом воздухе.	пары солей и щелочи	

Зам. гл. инжен.	Гулишамбаров	Гл. группы	Гохман
Гл. инж. проект	Кузьмина	Ст. инженер	Желтоухов
Нач. отдела	Ильин	Инженер	Видревич
Гл. спец. отд.	Судориков	Исполнитель	Спиридонова
Дата выпуска: Ноябрь 1965г.		Проверил	Гохман

Согласовано: Гипростанок

ТД 1965г.	Машиностроительные заводы. Термические цехи.	ОВ-02-148 Выпуск 1
	Автоматизированный агрегат для закалки инструмента из быстрорежущей стали ААЗ-2.	Лист 33

8207 35

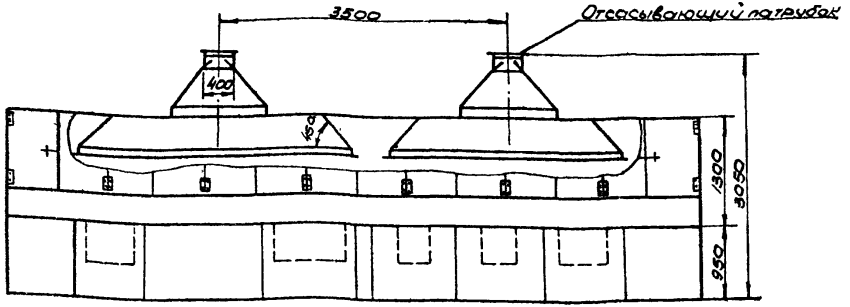

Вид спереди

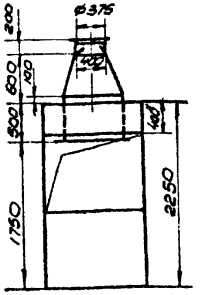

Вид сбоку

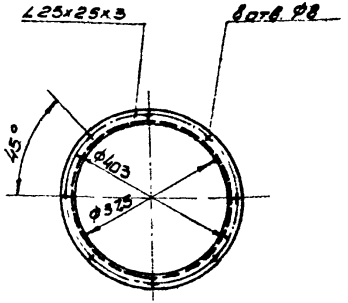

Фланец отсасывающего патрубка

М 1:10

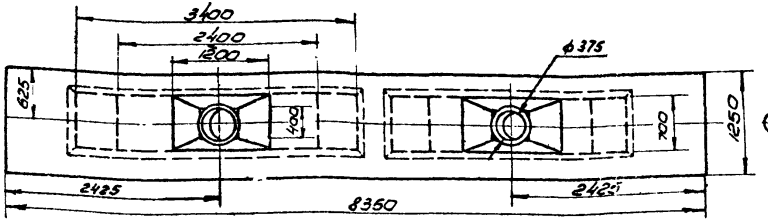

План

Общий вид

М 1:50

Примечания:

1. Линия закалки инструмента оборудована встроенным местным отсосом (технологическим укрытием).
2. Рабочие чертежи укрытия разработаны КБ завода „Фрезер".

Характеристика отсоса

1	Объем отсасываемого воздуха (суммарный), м³/час.	10 000
2	Скорость воздуха, м/сек: а) В рабочем проеме б) в отсасывающем патрубке	1,2 12,5
3	Коэффициент местного сопротивления отсоса, отнесенный к скорости в отсасывающем патрубке.	0,2
4	Вредности в отсасываемом воздухе.	пары, солей

Зам. гл. инж.	Гулишамбаров	Рук группы	Гохман
Гл. инж. пр.	Кузьмина	Инженер	Видрейч
Нач. отдела	Ильин	Исполнитель	Белоцерковский
Гл. спец. отд.	Сударикова	Проверил	Гохман
Дата выпуска: ноябрь 1965 г.			

Согласовано: Гипроэнергомаш

ТД 1965 г	Машиностроительные заводы. Термические цехи.	ОВ-02.148 Выпуск 1
	Линия закалки инструмента из быстрорежущей стали типа „Оренбург"	Лист 34

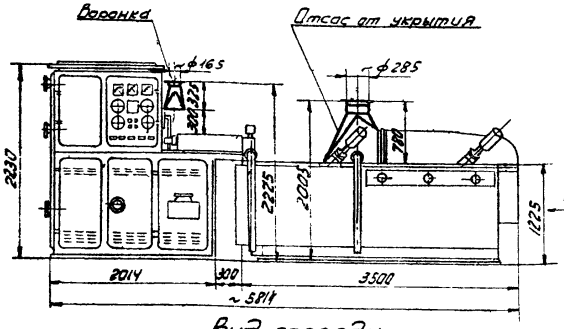

Вид спереди

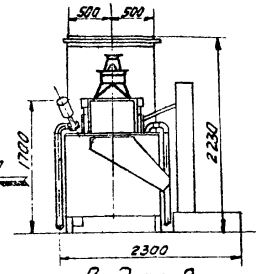

Вид по А

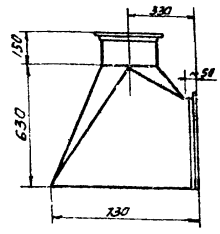

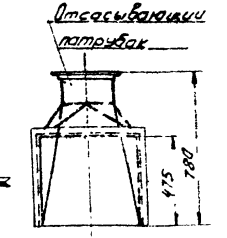

Вид по стрелке Б

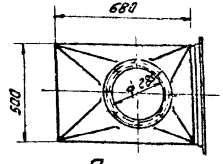

Отсос от укрытия
М 1:20

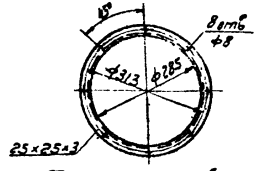

Фланец отсасывающего патрубка
М 1:10

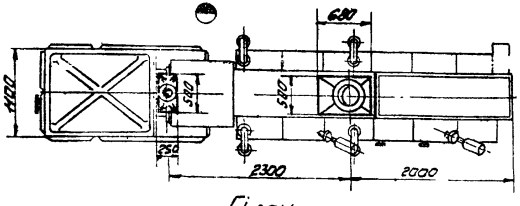

Гілан

Общий Вид. М 1:50

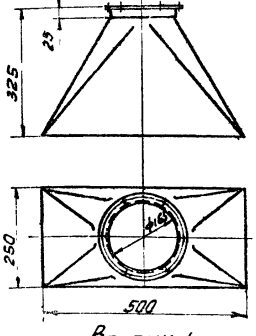

Воронка.
М 1:10

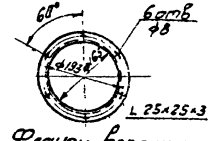

Фланец воронки
М 1:10

Примечания:

1. Агрегат оборудован 2 мя местными отсосами: встроенным отсосом от технологического укрытия и пристроенным отсосом воронкой.
2. Рабочие чертежи встроенного отсоса разработаны НИИТМАШем.
3. Рабочие чертежи воронки разрабатываются по общему виду данного чертежа. Отсос-сварной, изготавливается из листовой стали б:2мм.

Характеристика отсоса

		Воронка	Отсос от укрытия
1	Наименование отсоса.		
2	Объем отсасываемого воздуха, м³/час.	450	1500
3	Скорость воздуха м/сек а) в рабочем проеме б) в отсасывающем патрубке.	1,0 5,9	6,5
4	Коэффициент местного сопротивления, отнесенный к скорости в отсасывающем патрубке.	0,1	0,5
5	Вредности в отсасываемом воздухе.	пары масла	

Зам. гл. инж. Ашмянский
Гл. инж. проект. Кузьмина
Нач. отдела Ильин
Гл. специалист Судакова
Дата выпуска: ноябрь 1965 г.

Согласовано: Гипростанок
Гл. инж. Жданов
Гл. конструктор Сандлер
Гл. технолог Гофман

Рук. группы Жеглов
Ст. инж. Видрей
Инженер Сапунленко
Техник Козман
Проверил

Чертил
Инв. № подл.

1965 г.	Машиностроительные заводы. Термические цехи.	08-02-148 Выпуск 1
	Автоматизированный агрегат для светлой индукционной закалки плашек АСИЗ-1.	Лист 35

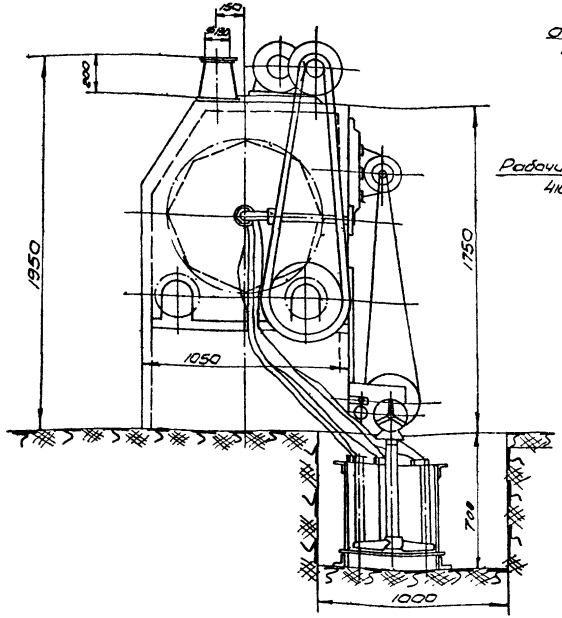

Вид спереди

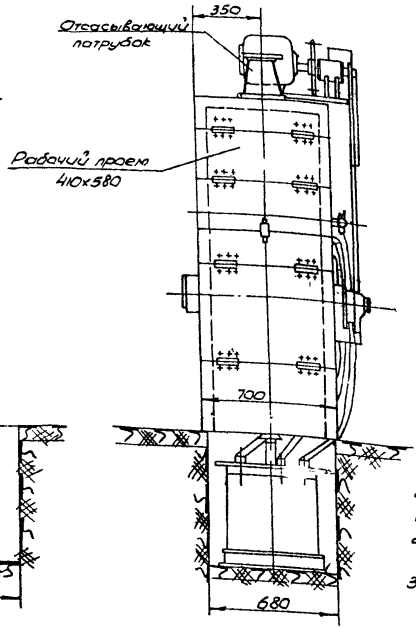

Вид сбоку

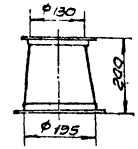

Отсасывающий патрубок. М1:10

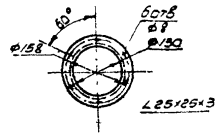

Фланец отсасывающего патрубка М1:10

Примечания:

1. Гидрополировальная установка оборудована встроенным местным отсосом (технологическим укрытием).
2. Рабочие чертежи укрытия разработаны ВНИИ инструмента (чертеж №13-75-23-00).
3. Отсасывающий патрубок - сварной, изготавливается из листовой стали δ=2,0мм.

Общий вид. М1:20

Характеристика отсоса

1	Объем отсасываемого воздуха, м³/час	800
2	Скорость воздуха: а) в рабочем проеме м/сек б) в отсасывающем патрубке.	1,0 16,8
3	Коэффициент местного сопротивления, отнесенный к скорости в отсасывающем патрубке.	1,1
4	Вредности в отсасываемом воздухе.	пыль

Согласовано: Гипростанок

Гл. инж.	Гольдин	
Гл. электротехнолог	Гольдин	
Гл. инж.-технолог	Шлемин	

Рук. группы	Гольдин	
Инженер	Видоевы	
Исполнитель	Гольдин	
Проверил	Гольдин	

Разработано: Гипростанок

Гл. инж. пр.	Кудым	
Нач. отдела	Ильин	
Гл. спец. отд.	Суворов	
Дата выпуска:	ноябрь 1965г.	

ТД 1965г	Машиностроительные заводы. Термические цехи.	08-02.148 Выпуск 1
	Гидрополировальная установка барабанного типа.	лист 36

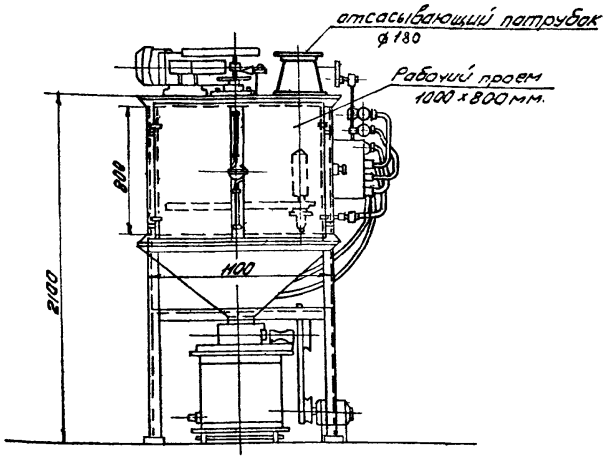

Вид спереди

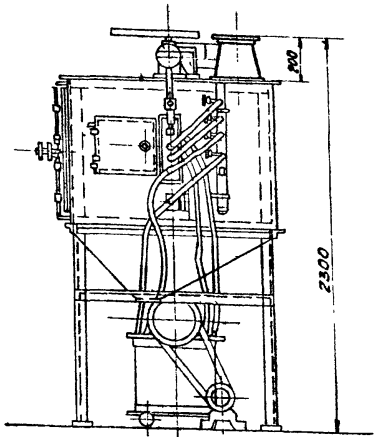

Вид по „А"

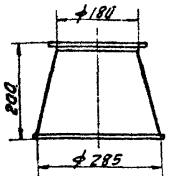

Отсасывающий патрубок
М1:10

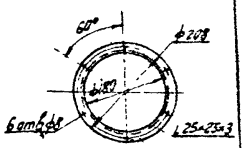

Фланец отсасывающего патрубка
М1:10

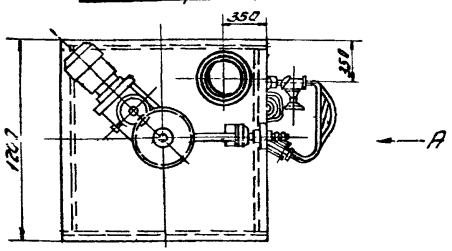

План

Общий вид. М1:25

Характеристика отсоса

1	Объем отсасываемого воздуха, м³/час.	1400
2	Скорость воздуха: м/сек. а) В рабочем проеме. б) В отсасывающем патрубке.	0,5 15,2
3	Коэффициент местного сопротивления, отнесенный к скорости в отсасывающем патрубке.	1,8
4	Вредности в отсасываемом воздухе.	Силикатная и металлическая пыль

Примечания:

1. Гидрополировальная установка оборудована встроенным местным отсосом (технологическим укрытием).
2. Рабочие чертежи укрытия разработаны ВНИИ инструмента (чертеж Б3-00-01).
3. Отсасывающий патрубок - сварной, изготавливается из листовой стали δ = 2,0 мм.

ТД 1965г.	Машиностроительные заводы. Термические цехи.	03-02-148 Выпуск 1	
	Гидрополировальная установка карусельного типа с вращающимся столом.	лист	37

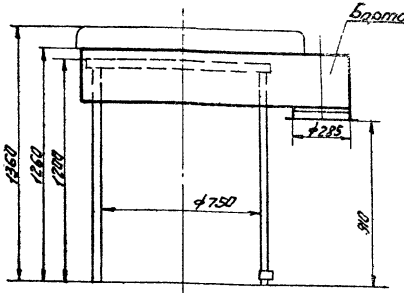

Вид спереди

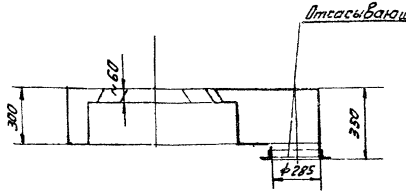

Разрез 1-1

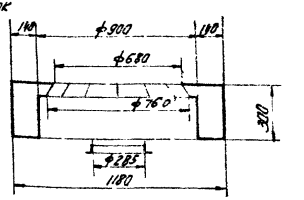

Разрез 2-2

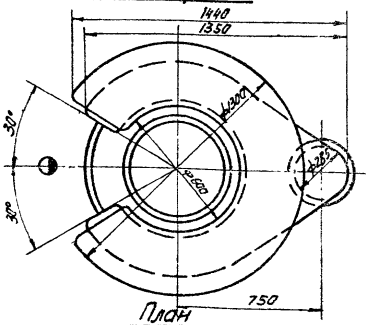

План

Общий вид
М1:20

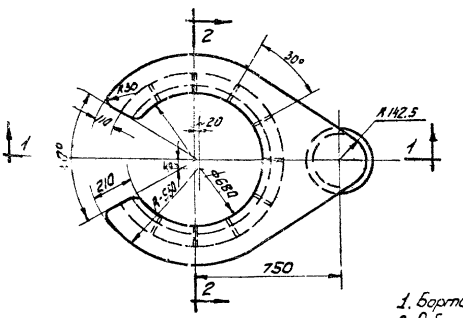

Бортовой отсос
М1:20

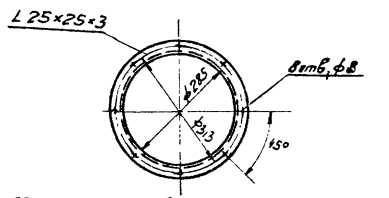

Фланец отсасывающего патрубка
М1:10

Примечания:

1. Бортовой отсос является встроенным местным отсосом.
2. Рабочие чертежи разработаны институтом „Гипростанок" (чертеж 33627).
3. Отсос - сварной, изготовляется из листовой стали δ=2мм.

Характеристика отсоса

1	Объем отсасываемого воздуха, $м^3$/час.	1400
2	Скорость воздуха, м/сек: а) в рабочем проеме; б) в отсасывающем патрубке.	3,3 / 6,1
3	Коэффициент местного сопротивления, отнесенный к скорости в отсасывающем патрубке.	1,1
4	Вредности в отсасываемом воздухе.	пары щелочи нитро р-ра

Согласовано: Гипростанок

Гл. инженер — Кашкин
Нач. отдела — Ткачук
Гл. инж. пр-то — Бондарев
Нач. отдела — Видавшин
Гл. спец. отдела — Плеханов
Зав. группой — Пискунов
Рук. группы — Пискунов
Исполнитель — Васюкина
Проверил — Сапков

Зам. гл. инженера — Гришанкевич
Гл. инж. пр-то — Калинин
Нач. отдела — Ильин
Гл. спец. отдела — Сидоркин
Дата выпуска чертежей — 1965г.

ТД 1965г.	Машиностроительные заводы. Термические цехи.		ОВ · 02 · 148 Выпуск 1
	Ванна для обезжиривания ф0,75×1,2.	Лист	38

Согласовано: Гипростанок

Гл. инж. Гипростанка Ал. Ардашев
Рук. группы Рук. эскизной группы Инженер Инженер Проверил Гл. инж. пр. Гл. конструктор Нач. отдела Ст. инженер Ст. техник Дата выпуска чертежей

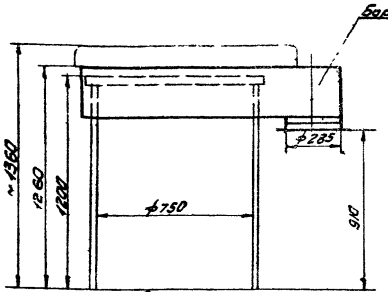

Вид спереди

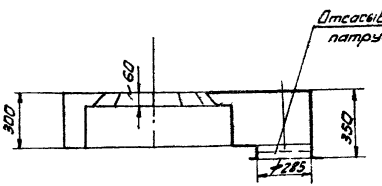

Разрез 1-1

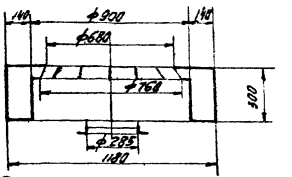

Разрез 2-2

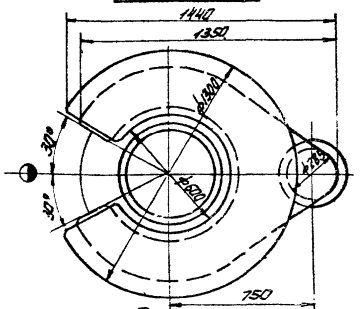

План

Общий вид
М1:20

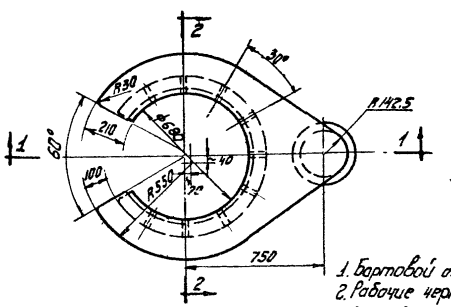

Бортовой отсос. М1:20

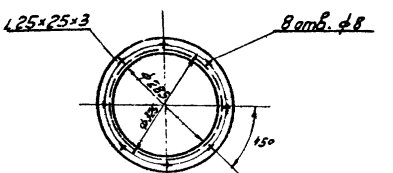

Фланец отсасывающего патрубка
М1:10

Примечания:

1. Бортовой отсос является встроенным местным отсосом.
2. Рабочие чертежи разработаны институтом „Гипростанок" (чертёж 33627).
3. Отсос - сварной, изготавливается из листовой стали δ = 1,5 мм.

Характеристика отсосов

1	Объем отсасываемого воздуха, м³/час.	2300
2	Скорость воздуха, м/сек: а) в рабочем сечении; б) в отсасывающем патрубке.	5,3; 10,0
3	Коэффициент местного сопротивления отсоса, отнесенный к скорости в отсасывающем патрубке.	1,1
4	Вредности в отсасываемом воздухе.	пары масла.

ТД 1965г.	Машиностроительные заводы. Термические цехи.	ОВ-02-148 Выпуск 1
	Ванна для промасливания ф 0,75 × 1,2.	лист 39

8207 41

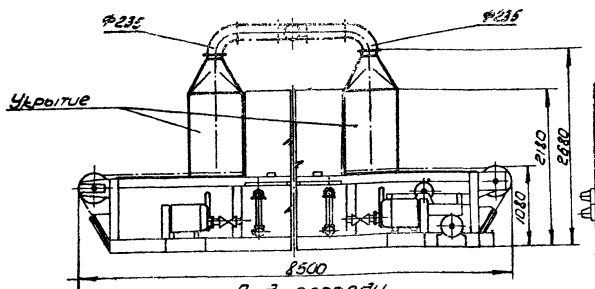

Вид спереди

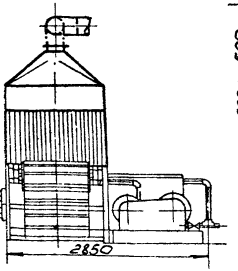

Вид сбоку

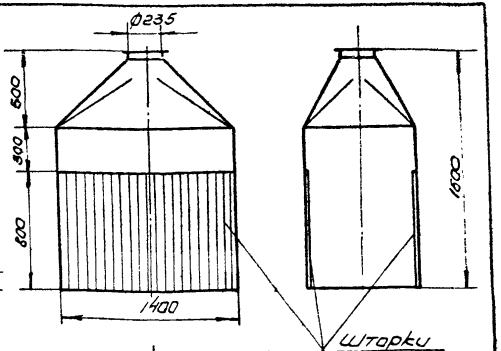

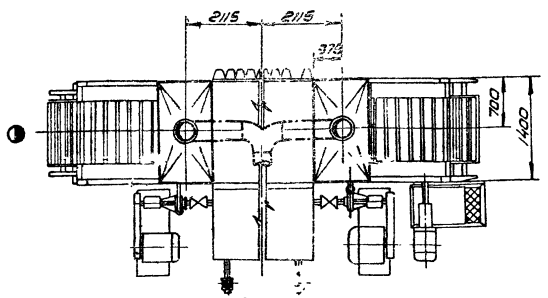

План
Общий вид. м 1:50

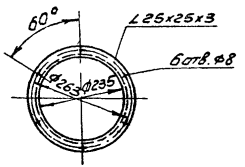

Фланец патрубка укрытия
М 1:10

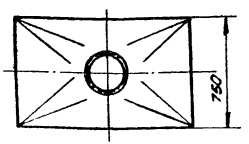

Укрытие М 1:25

Примечания:

1. Укрытие является пристроенным местным отсосом.
2. Рабочие чертежи отсоса выполняются по общему виду данного чертежа.
3. Отсос – сваной, изготавливается из листовой стали, δ=1,5мм
4. Шторки – разрезные, из прорезиненой ткани, отдельные полоски навешиваются в два слоя в шахматном порядке.

Характеристика отсоса

1	Суммарный объем отсасываемого воздуха, м³/час.	2000
2	Скорость воздуха; м/сек а) в живом сечении рабочего проема б) в отсасывающем патрубке.	1,0 6,4
3	Коэффициент местного сопротивления отсоса, отнесенный к скорости в отсасывающем патрубке.	0,3
4	Вредности в отсасываемом воздухе.	пары воды

Зам. гл. инженера	Мешаковов		
Гл. инж. проекта	Кузьмина		
Нач. отдела	Ильин		
Гл. спец. отдела	Сударикова		
Дата выпуска	ноябрь 1965г.		

ТД 1965г.	Машиностроительные заводы. Термические цехи.	ОВ-02-148 Выпуск-1	
	Моечно-сушильный агрегат с цепным конвейером.	Лист	40

Согласовано: Гипростанок

Инженер	Видрезич	
Исполнитель	Смирнова	
Проверил	Гохман	

8207 42

Согласовано: Гипростанок

Гл. инж. проекта Кувшинов
Нач. отд. Ильин
Гл. спец. отд. Сидоренко
Гл. инж. Шульман
Гл. конструктор Куфтин
Руководитель группы Гридин
Нач. отд. Сидоренко
Гл. инж. проекта Гаспарян
Гл. конструктор Гаспарян
Гл. инж. Шульман

Дата выпуска: ноябрь 1965г.

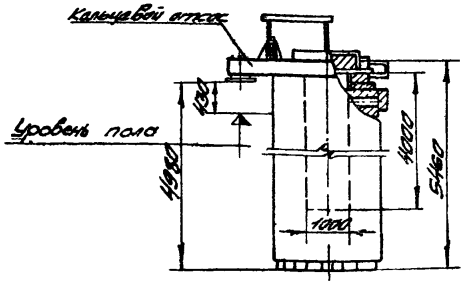

Вид спереди

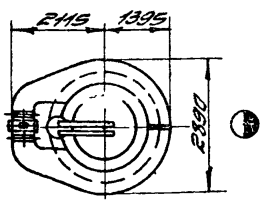

План

Общий вид М1:100

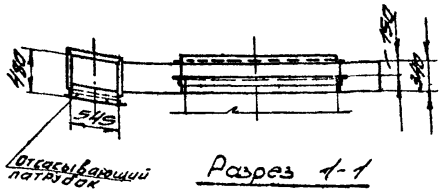

Разрез 1-1

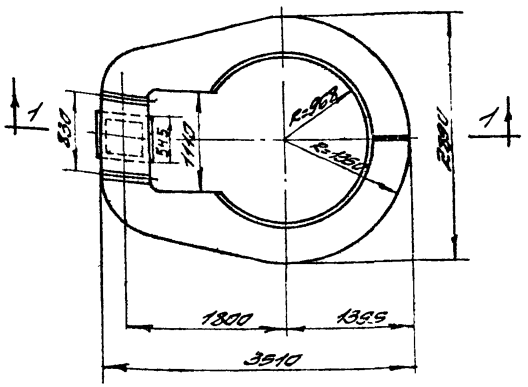

План

Кольцевой отсос

М1:50

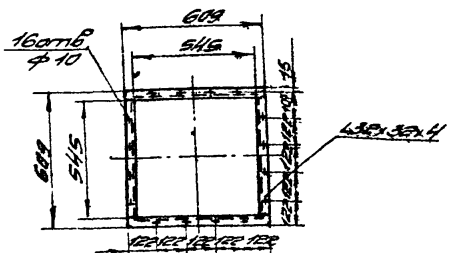

Фланец отсасывающего патрубка

М1:20

1. Кольцевой отсос является встроенным местным отсосом.
2. Рабочие чертежи разработаны институтом Гипростанок (чертеж Л6-284).
3. Отсос - сварной, выполняется из листовой стали δ = 1,5мм.

Характеристика отсоса

1	Объем отсасываемого воздуха ; м³/час.	7100
2	Скорость воздуха: м/сек а) в рабочем проеме б) в отсасывающем патрубке.	6,0 2,7 ≤ 3
3	Коэффициент местного сопротивления отсоса, отнесенный к скорости в отсасывающем патрубке.	2,1
4	Вредности в отсасываемом воздухе.	Пары аммиака

Исправленному Верить 14.966 Виноградов

ТД 1965г.

Машиностроительные заводы. Термические цехи.

Шахтная электропечь для азотирования ф1040

ОВ-02-48 Выпуск 1

Лист 41

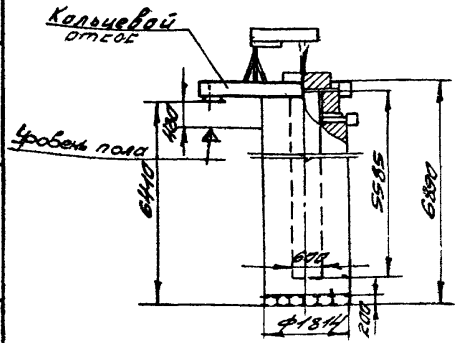

Вид спереди

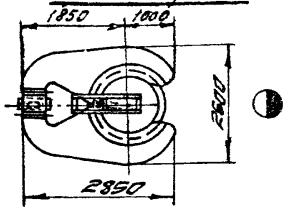

План

Общий вид М1:100

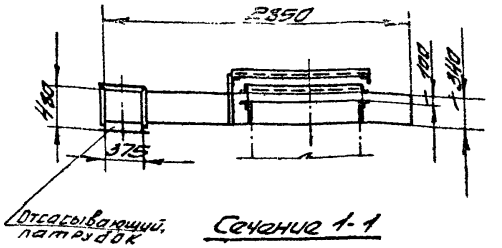

Сечение 1-1

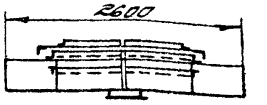

Сечение 2-2

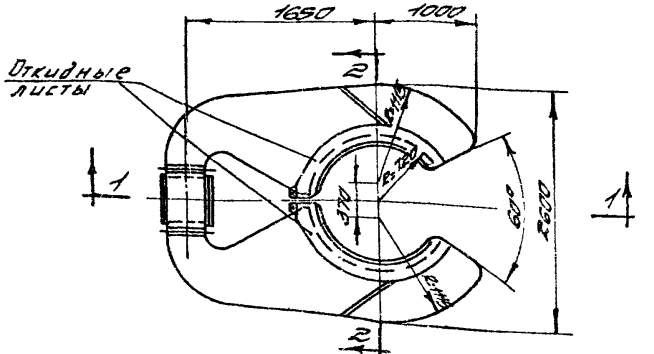

М1:50

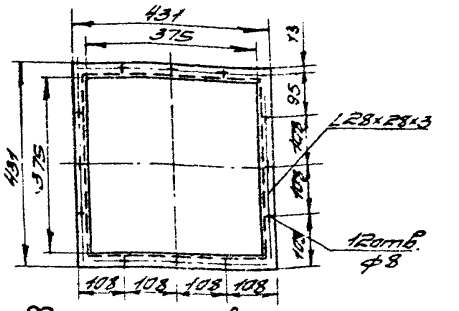

Фланец отсасывающего патрубка М1:10

Характеристика отсоса

1.	Объем отсасываемого воздуха, м3/час.	3700
2	Скорость воздуха: а) в рабочем сечении, м/сек.: б) в отсасывающем патрубке.	6,525 / 17,1
3.	Коэффициент местного сопротивления отсоса, отнесенный к скорости в отсасывающем патрубке.	3,1
4	Вредности в отсасываемом воздухе.	Пары аммиака

Примечания

1. Кольцевой отсос является встроенным местным отсосом.
2. Рабочие чертежи отсоса разработаны институтом Гипростанок (Черт. Л6-539, Л6-539). Размер отсасывающего патрубка кольцевого отсоса принимать по данному чертежу.
3. Отсос сварной, выполняется из листовой стали δ = 1,5мм.

Исправленному Верить 14.9.66 Вавилова

ТД 1965г.	Машиностроительные заводы. Термические цехи.	ОВ-02-148 Выпуск 1	
	Шахтная электропечь для азотирования ф0,6х5,6.	Лист	42

Согласовано: Гипростанок

Гл. инж. Кудымкин
Нач. отд. Шишкин
Гл. спец. отд. Сокольников
Дата выпуска: ноябрь 1965г.

Рук. группы Шкловер
Гл. конструктор Сокольников
Гл. технолог Лобанов

Гл. инж. проекта Гончаренко
Исполнитель Сокольников
Гл. конструктор Гончаренко

Зам. гл. инж. Виноградов
Гл. инж. пр. Кудымкин
Рук. отд. Сокольников

Утверждено: Шишкин
Шишкин
Шишкин

Шалашов
Шалашов
Шалашов

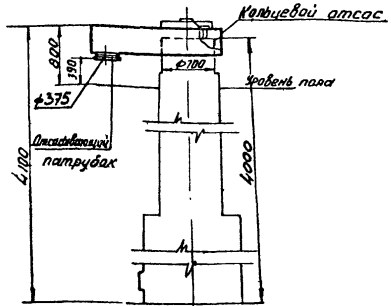

Вид спереди

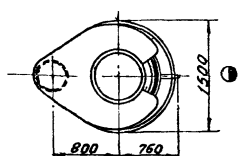

План

Общий Вид

м 1:50

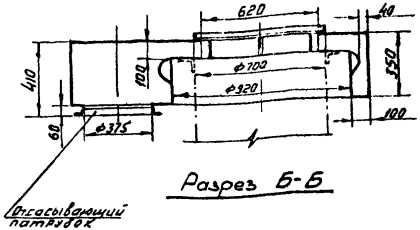

Разрез Б-Б

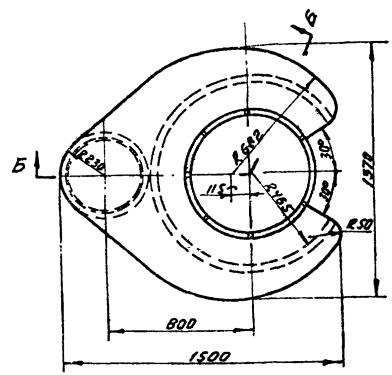

Кольцевой отсос

м 1:20

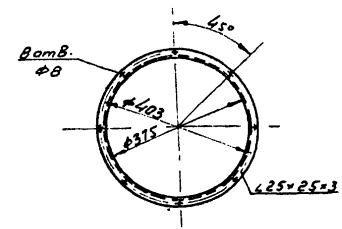

Фланец отсасывающего патрубка

м 1:10

Примечания:

1. Кольцевой отсос является встроенным местным отсосом.
2. Рабочие чертежи отсоса разработаны институтом „Гипростанок" (чертеж Л6-186). Диаметр отсасывающего патрубка принимать по данному чертежу.
3. Отсос-сварной, изготавливается из листовой стали δ=3,0мм.

Характеристика отсоса

1	Объем отсасываемого воздуха, м³/час.	3100
2	Скорость воздуха: а) в рабочем проеме м/сек. б) в отсасывающем патрубке.	4,7 7,8
3	Коэффициент местного сопротивления, отнесенный к скорости в отсасывающем патрубке.	1,5
4	Вредности в отсасываемом воздухе.	Пары масла

Согласовано: Гипростанок

Зам. гл. инж. Ушаков
Гл. инж. пр-та Кузнецов
Нач. отдела Шлейн
Гл. спец. отд. Судариков

Рук. группы Сахнин
Инженер Ю. Зеревич
Исполнитель Иванова
Проверил Сахнин

Дата выпуска: январь 1965г.

ТД 1965г.	Машиностроительные заводы. Термические цехи.		08-02-148 Выпуск 1
	Шахтная масляная электрованна для старения Ф0,7×4,0.	Лист	43

Согласовано: Гипростанок

Главный инженер — Бурцев
Исполнитель — Будревич
Начотдела — Крыпленко
Проверил — Гохман
Гл. конструктор отд. цинкования — Чекмарь
Гл. конструктор — М. Цыганов

Зам. гл. конструктора — Бурцев
Зам. гл. инж. — Шишанбаров
Нач. КБ — Кузьмина
Нач. отдела — Ильин
Гл. специалист — Субарикова
Дата выпуска: ноябрь 1965 г.

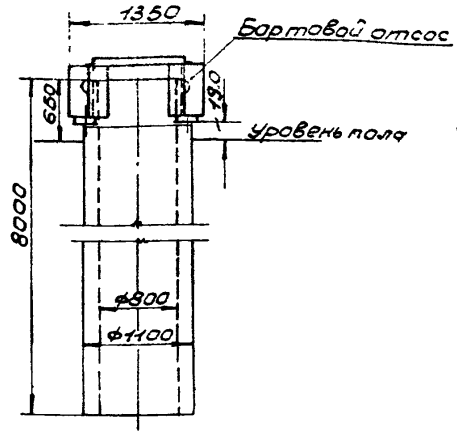

Вид спереди

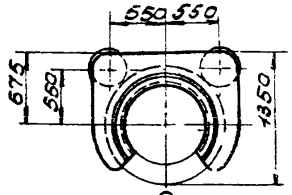

План

Общий вид
М1:50

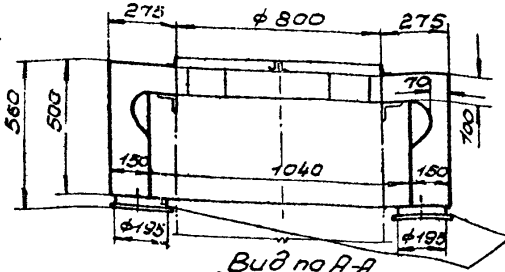

Вид по А-А

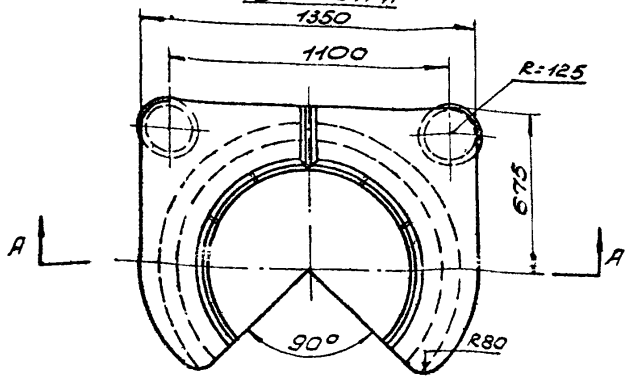

Бортовой отсос
М1:20

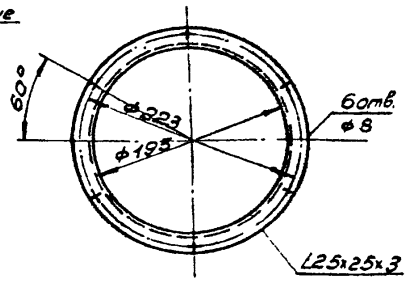

Фланец отсасывающего патрубка, М1:5

Примечания:

1. Бортовой отсос является пристроенным местным отсосом.
2. Рабочие чертежи разработаны институтом „Гипростанок" (чертеж ЛБ-21).
3. Отсос - сварной, изготавливается из листовой стали δ=2мм.

Характеристика отсоса

1	Объем отсасываемого воздуха, м³/час	3200
2	Скорость воздуха: м/сек. а) в рабочем проёме	4,5
	б) в отсасывающем патрубке	14,9
3	Коэффициент местного сопротивления, отнесенный к скорости в отсасывающем патрубке	0,7
4	Вредности в отсасываемом воздухе	пары масла

ТД 1965 г.	Машиностроительные заводы. Термические цехи.	08-02-148 Выпуск 1
	Шахтная масляная электрованна для старения ф0,8х8,0.	Лист 44

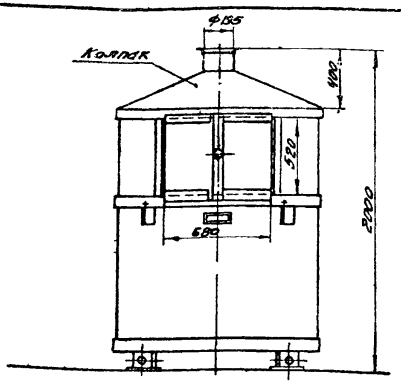

Вид спереди

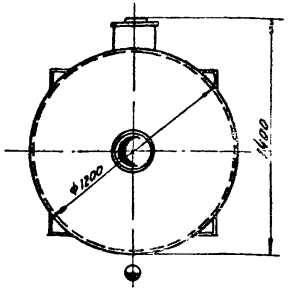

План

Общий вид М1:25

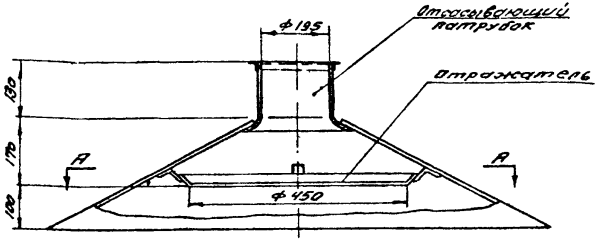

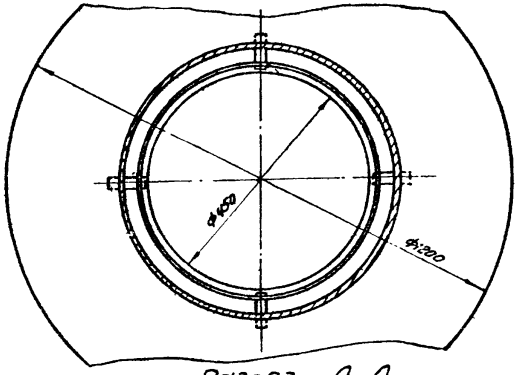

Разрез А-А

Колпак М1:10

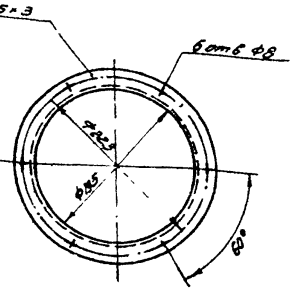

Фланец отсасывающего патрубка М1:5

Примечания

1. Электрованна оборудована встроенным местным отсосом-укрытием.
2. Рабочие чертежи укрытия разработаны ВНИИЭТО (черт. ЭНВ.122.008Т).
3. Отсасывающий патрубок изготавливается по общему виду данного чертежа δ=2.0мм

Характеристика отсоса

1	Объем отсасываемого воздуха, м³/час.	1000
2	Скорость воздуха: м/сек а) в рабочем проеме б) в отсасывающем патрубке.	0,8 9,3
3	Коэффициент местного сопротивления, отнесенный к скорости в отсасывающем патрубке.	0,8
4	Вредности в отсасываемом воздухе.	пары солей Ва, CO_2

Зам. гл. инж.	Кашкаровский		
Гл. инж. пр.	Хорошилов		
Нач. отдела	Шмин		
Гл. спец. отд.	Сидоренков		
Зонт выписал:	Ионов	1965г.	
Рук. группы	Гаврилов		
Рук. группы	Кашеев		
инженер	Видевский		
исполнит.	Семенова		
Проверил	Ростопчин		
Гл. конструктор	Гаркуша		
Гл. технолог	Кашеев		
Гл. энергетик	Видевский		
Рук. сектора	Семенова		
Рук. группы	Ростопчин		
Согласовано: Гипростанок			
Инженер	Шмин		
Инженер	Шмин		
Рук. группы	Ростопчин		

ТД 1965г.	Машиностроительные заводы. Термические цехи.	08-02-МВ Выпуск 1
	Соляная ванна СВГ-20/8,5.	Лист 45

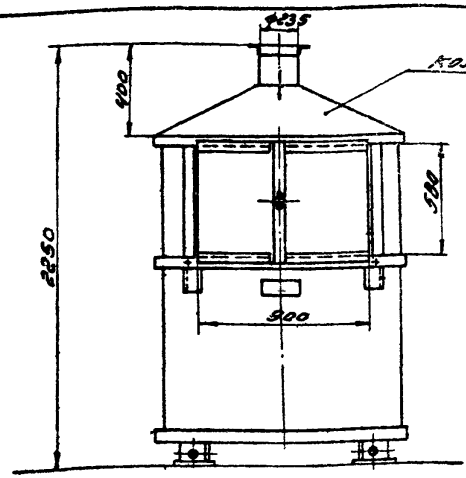

Вид спереди

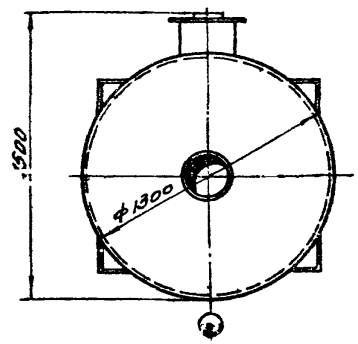

План

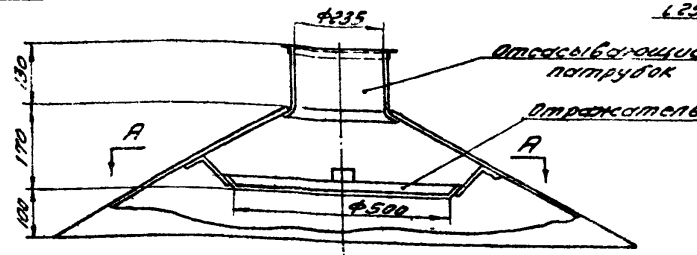

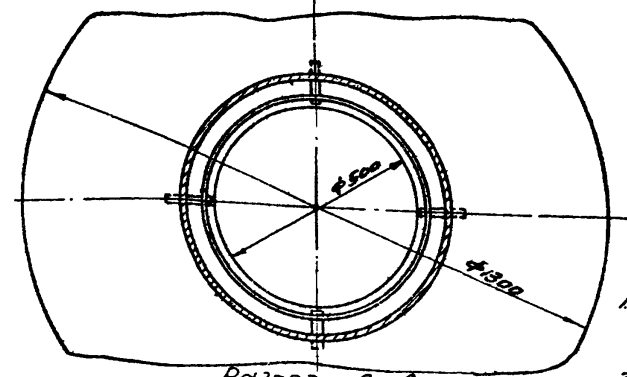

Разрез А-А

Колпак М1:10

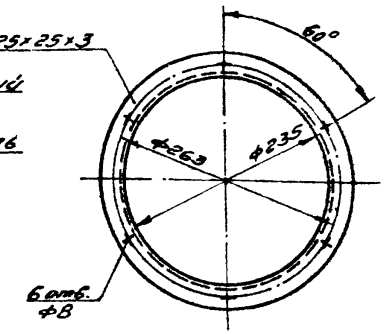

Фланец отсасывающего патрубка. М1:5

Общий вид М1:25.

Примечания:

1. Электрованна оборудована встроенным местным отсосом-укрытием.
2. Рабочие чертежи укрытия разработаны ВНИИЭТО (черт. ЭНВ.122.0041).
3. Отсасывающий патрубок изготавливается по общему виду ванного чертежа. δ=2.0мм.

Характеристика отсоса

1	объем отсасываемого воздуха. $м^3/час$.	1500
2	скорость воздуха: а) в рабочем проеме / б) в отсасывающем патрубке. м/сек	0,8 / 3,6
3	коэффициент местного сопротивления отсоса, отнесенный к скорости в отсасывающем патрубке.	0,8
4	вредности в отсасываемом воздухе.	пары солей

ТД 1965г.	Машиностроительные заводы. Термические цехи.	08-02-148 Выпуск 1	
	Соляная ванна СВГ-30/8,5.	лист	46

8207 48

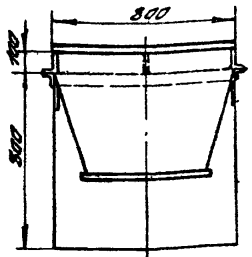

Вид спереди

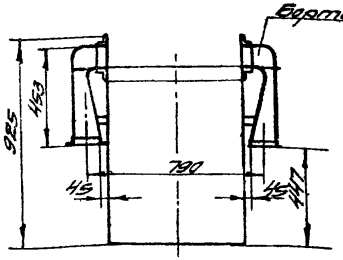

Вид сбоку

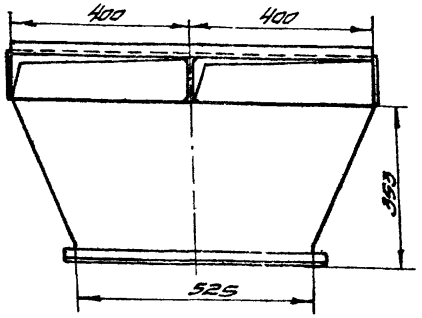

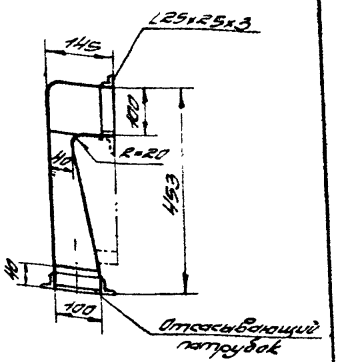

Бортовой отсос М1:10

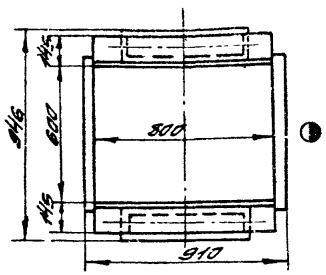

План

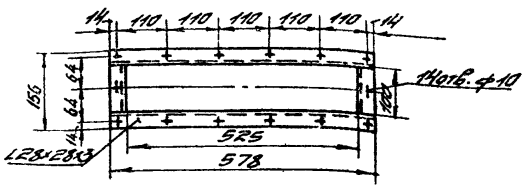

Фланец отсасывающего патрубка М1:10

Общий вид М1:20

Характеристика отсоса

1	Объем отсасываемого воздуха, м³/час	2300
2	Скорость воздуха: а) в рабочем проеме м/сек; б) в отсасывающем патрубке	4,0 / 6,1
3	Коэффициент местного сопротивления отсоса, отнесенный к скорости в отсасывающем патрубке.	0,8
4	Вредности в отсасываемом воздухе.	Пары масла

Примечания:

1. Бортовой отсос является пристроенным местным отсосом.
2. Рабочие чертежи отсоса разрабатываются по общему виду данного чертежа.
3. Отсос сварной, изготавливается из листовой стали δ=2,0 мм.

Зам. гл. инж.	Гинцбург		
Гл. инж. пр.	Кузьмин		
Нач. отд.	Ильин		
Гл. спец. отд.	Сергиенко		
Дата выпуска:	Ноябрь 1965г.		

Согласовано Госпроектмонтажспецстрой

Гл. инж.	Гольцшт.	
Рук. арх.	Бегунов	
Рук. констр.	Б. Дорфман	
Инженер	Шапошников	
Составил	К. Кочкина	
Проверил	Гохман	

ТД 1965г.

Машиностроительные заводы
Термические цехи.

Бак для закалки в масле 0,6×0,3×0,8

ОВ-02-148 Выпуск 1

Лист 47

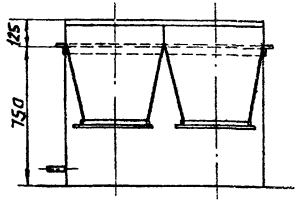

Вид спереди

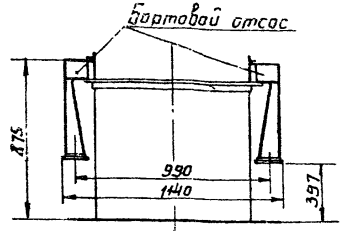

Вид сбоку

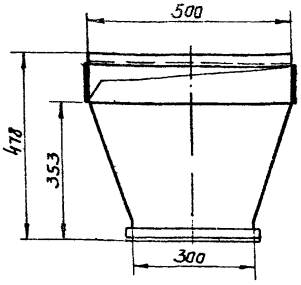

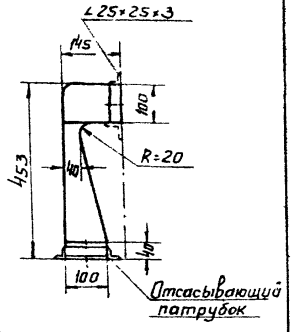

Бортовой отсос

М1:10

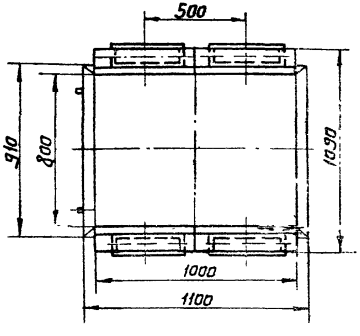

План

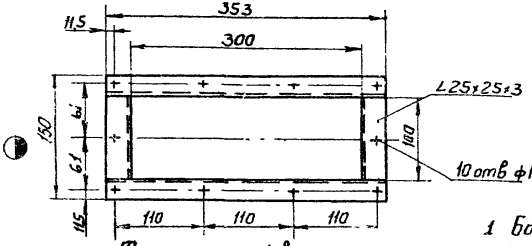

Фланец отсасывающего патрубка

М1:5

Общий вид

М1:20

Примечания

1. Бортовой отсос является пристроенным местным отсосом.
2. Рабочие чертежи отсоса разрабатываются по общему виду данного чертежа.
3. Отсос-сварной, изготавливается из листовой стали $\delta = 2{,}0$ мм.

Характеристика отсосов

1.	Объем отсасываемого воздуха, $м^3$/час.	3200
2	Скорость воздуха: м/сек. а) в рабочем проеме б) в отсасывающем патрубке	4.5 7.4
3	Коэффициент местного сопротивления отсоса, отнесенный к скорости в отсасывающем патрубке	0,7
4	Вредности в отсасываемом воздухе	Пары масла

ТД 1965г.	Машиностроительные заводы Термические цехи	ОВ-02-148 Выпуск 1	
	Бак для закалки в масле 0,8×1,0×0,75	Лист	48

Согласовано Гипростанок

Гл. инж. проекта Кузьмина
Нач. отдела Ильин
Гл. спец. отд. Сударикова
Дата выпуска: Ноябрь 1965г.
Инженер Видревич
Исполнитель Крыштопенко
Проверил Гохман

8207 50

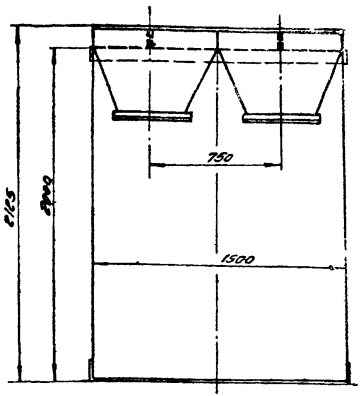

Вид спереди

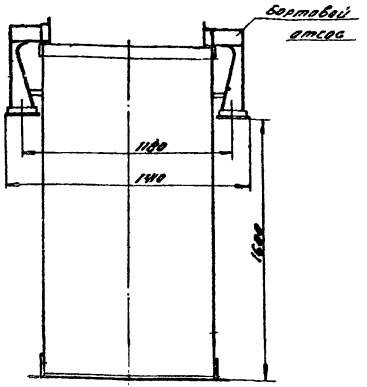

Вид сбоку

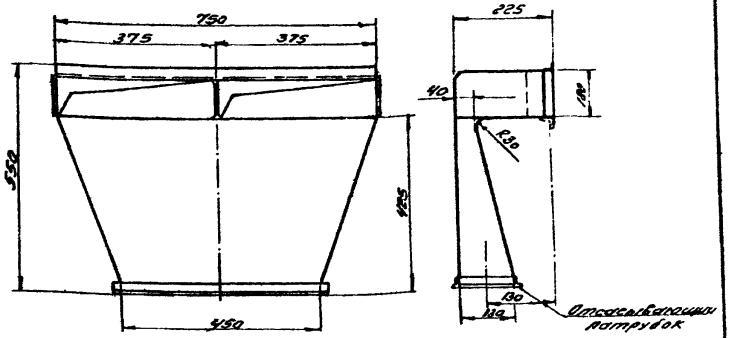

Бортовой отсос

М1:10

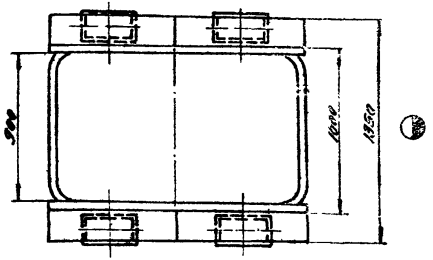

План

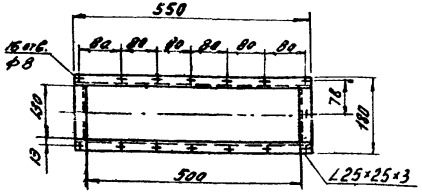

Фланец отсасывающего патрубка

М1:10

Общий вид М1:25

Характеристика отсоса

1.	Объем отсасываемого воздуха, м³/час		1250
2	Скорость воздуха: м/сек	а) в рабочем проеме	7.6
		б) в отсасывающем патрубке	9.8
3	Коэффициент местного сопротивления отсоса, отнесенный к скорости в отсасывающем патрубке.		1,0
4	Вредности в отсасываемом воздухе		пары масла

Примечания:

1. Бортовой отсос является пристроенным местным отсосом.
2. Рабочие чертежи отсоса разрабатываются по общему виду данного чертежа.
3. Отсос - сварной, изготавливается из листовой стали δ=2.0мм.

ТД 1965г.	Машиностроительные заводы Термические цехи	08-02-148 Выпуск 1	
	Бак для закалки в масле 1,5×1,0×2,0	лист	49

Рук. группы Шмаков; Гл. инж. Ивлиев; Рук. сект. Гайгал; Ст. инж. Бондаренко; Нач. отд. Цыганков; Ст. техн. Сидоренко; Гл. спец. Тимофеева; Ст. инж. Ларкина; Ст. инж. Бодрых; Ст. инж. Шмаков; Ст. инж. Шмаков; Ст. инж. Шмаков; Ст. техн. Гайгал; Ст. инж. Шмаков; Ст. инж. Шмаков; Ст. инж. Шмаков

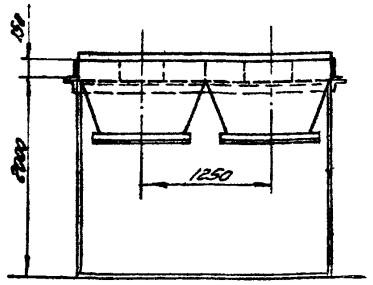

Вид спереди

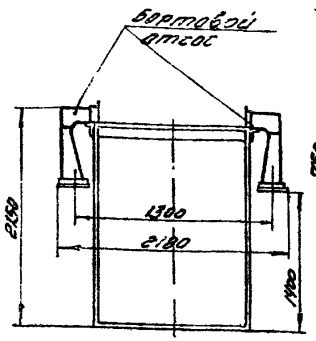

Вид сбоку

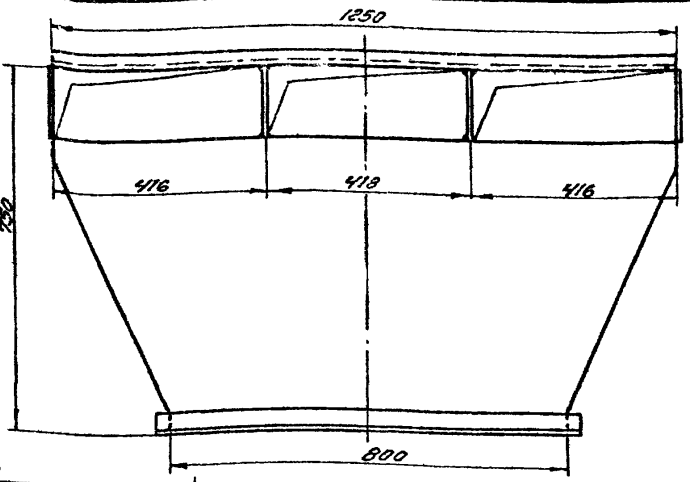

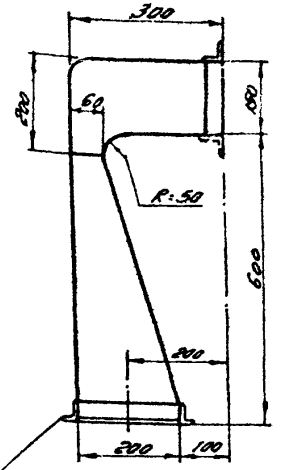

Отсасывающий патрубок

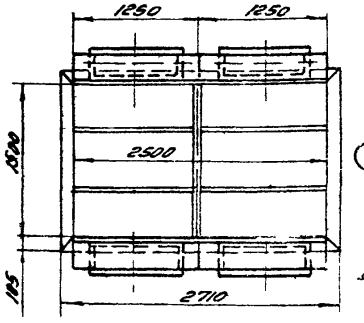

План

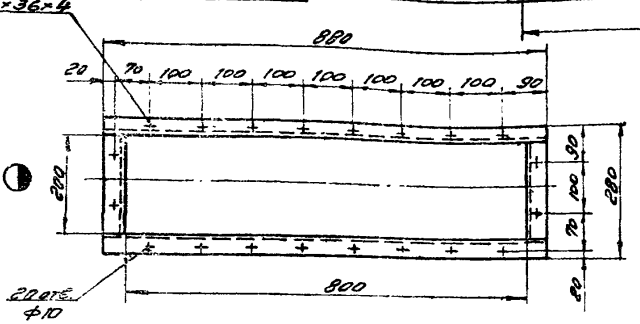

Фланец отсасывающего патрубка

М1:10

Общий вид М1:50

Бортовой отсос М1:10

Примечания:

1. Бортовой отсос является встроенным местным отсосом.
2. Рабочие чертежи отсоса разрабатываются по общему виду данного чертежа.
3. Отсос-сварной, изготавливается из листовой стали δ=2,0мм.

Характеристика отсоса

1.	Объем отсасываемого воздуха, м³/час		28000
2	Скорость воздуха: м/сек.	а) в рабочем проеме	100
		б) в отсасывающем патрубке	11.4
3	Коэффициент местного сопротивления отсоса, отнесенный к скорости в отсасывающем патрубке		1.2
4	Вредности в отсасываемом воздухе		пары масла

Зам. гл. инж. проекта Ушаков
Гл. инж. проекта Кононов
Нач. отдела Шмин
Гл. спец. отдела Сидоренко
Инж. Белова

Гл. инженер

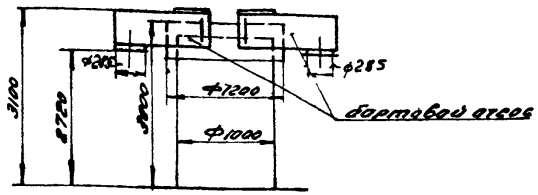

Вид спереди

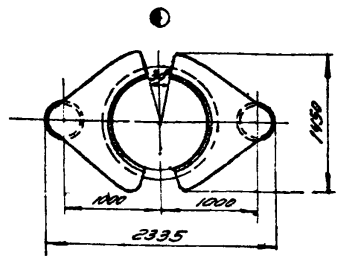

План

Общий вид М1:50

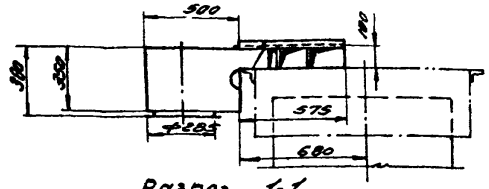

Разрез 1-1

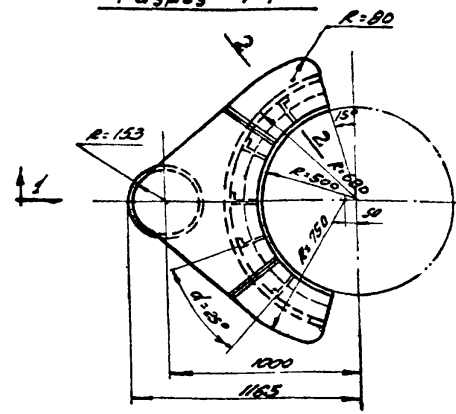

План

Бортовой отсос М1:25

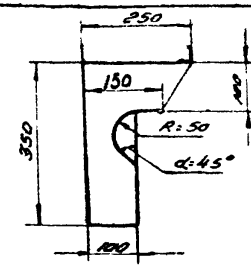

Сечение 2-2 М1:10

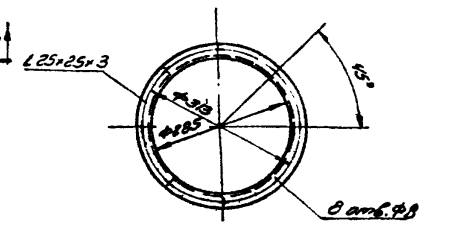

Фланец бортового отсоса М1:10

Характеристика отсоса

1	Суммарный объем отсасываемого воздуха м³/час	5400
2	Скорость воздуха: а) в указанном проеме м/сек	5,8
	б) в отсасывающем патрубке	11,6
3	Коэффициент местного сопротивления отсоса, отнесенный к скорости в отсасывающем патрубке	1,0
4	Вредности в отсасываемом воздухе	пары масла

Примечания

1. Бортовой отсос является пристроенным местным отсосом.
2. Рабочие чертежи отсоса выполняются по общему виду данного чертежа.
3. Отсос сварной, изготавливается из листовой стали, δ=2,0 мм.

ТД 1965г	Машиностроительные заводы Термические цехи	ОВ-02-148 выпуск 1
	Бак шахтный для закалки в масле ф1,0×3,0	лист 51

Согласовано: Гипростанок

Гл. инж. проекта Шапиро — А. Цукер

Рук. группы Бакаев — Гл. конс. Бакаев

Рук. сектора Шевелев — Гл. конс. Сенцов

Рук. отдела Цикин — Гл. конс. Лохман

Ст. инж. отдела Суворов — Гл. конс. Лохман

Утв. к выпуску: ноябрь 1965г. Главный инженер Лохман

Гл. инж. проекта Бакаев

Рук. группы Шевелев

Рук. сектора Цикин

Ст. инж. отдела Суворов

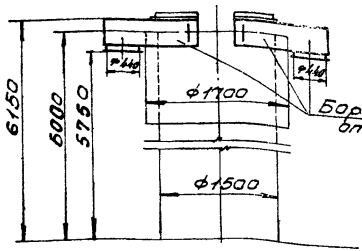

Вид спереди

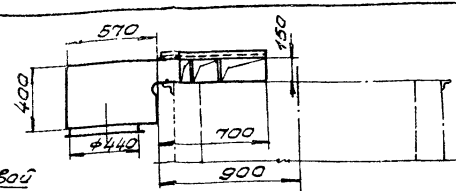

Разрез 1-1

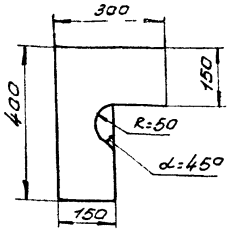

Сечение 2-2 М1:10

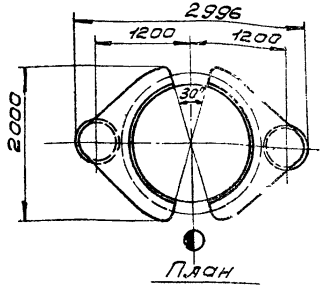

План

Общий вид М1:50

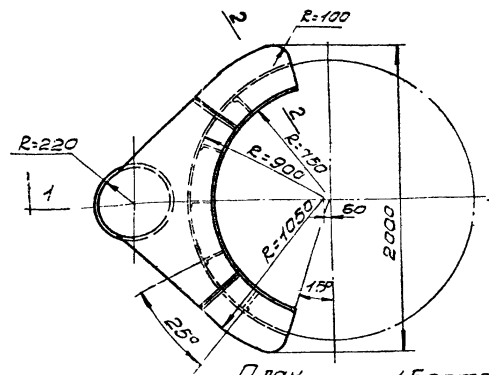

План

Бортовой отсос М1:25

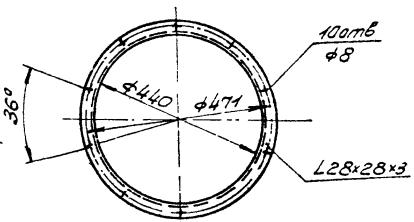

Фланец бортового отсоса М 1:10

Примечания

1. Бортовой отсос является пристенным местным отсосом.
2. Рабочие чертежи отсоса выполняются по общему виду данного чертежа.
3. Отсос-аварной, изготавливается из листовой стали, Б= 2,0мм.

Характеристика отсоса

1	Суммарный объем отсасываемого воздуха, м3/час.	14000
2.	Скорость воздуха: а) в рабочем проеме м/сек.	6,0
	б) в отсасывающем патрубке.	12,5
3	Коэффициент местного сопротивления отнесенный к скорости в отсасывающем патрубке.	0,9
4.	Вредности в отсасываемом воздухе	пары масл

Согласовано: Гипростанок.

Главный инженер	Шишмарев	
Главный инж. проект	Кузьмина	
Начальник отдела	Шмыгин	
Гл. конструктор	Суворов	
Дата выпуска: ноябрь 1965г.		

Инженер	Федосеич	Шишмарев
Исполнитель	Смирнова	Смирнова
Проверил	Розман	Розман
Гл. инженер проекта	Шишмарев	Шишмарев
Гл. конструктор	Шишмарев	Шишмарев

ТД 1965г.	Машиностроительные заводы. Термические цехи		08-02-145 выпуск 1
	Бак шахтный для закалки в масле ф 1,5х6,0		Лист 52

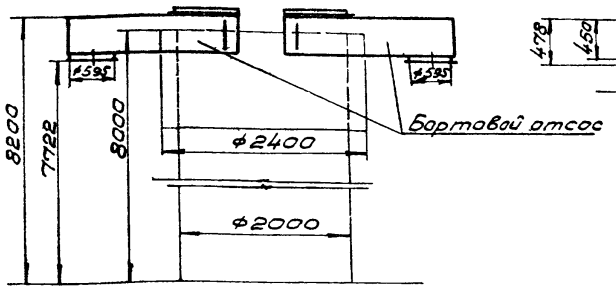

Вид спереди

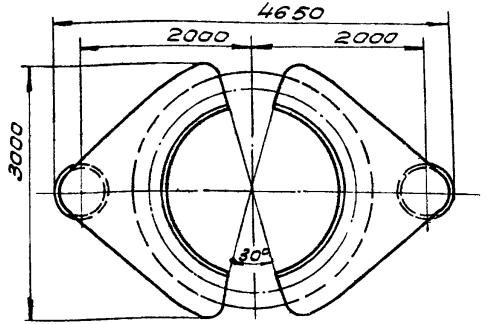

План

Общий вид М1:50

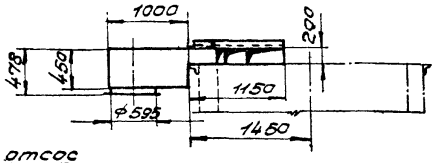

Разрез 1-1

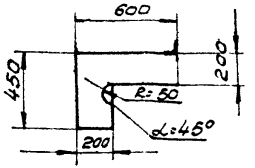

Сечение 2-2
М1:25

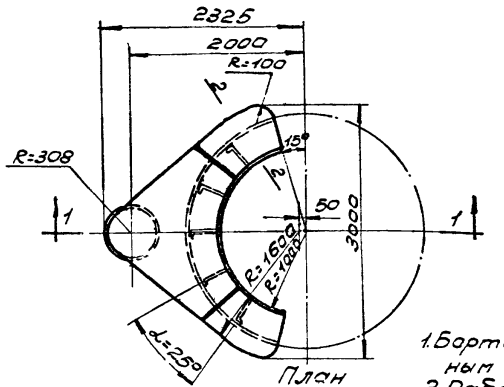

План
Бортовой отсос
М1:50

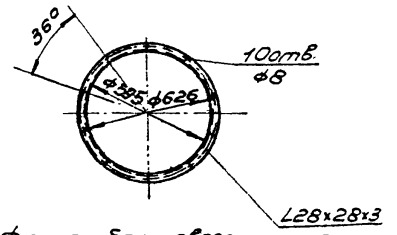

Фланец бортового отсоса
М1:20

Примечания.

1. Бортовой отсос является пристроенным местным отсосом.
2. Рабочие чертежи отсоса выполняются по общему виду данного чертежа.
3. Отсос-сварной, изготавливается из листовой стали δ=2,0 мм.

Характеристика отсоса

1	Суммарный объем отсасываемого воздуха, м³/час.	25000
2	Скорость воздуха: а) в рабочем проеме м/сек.	5,6,7
	Скорость воздуха: б) в отсасывающем патрубке м/сек.	12,5
3	Коэффициент местного сопротивления, отнесенный к скорости в отсасывающем патрубке.	0,8
4.	Вредности в отсасываемом воздухе	пары масл.

Исправленному Верить 14 9 66

Зам. начальника	Шишкарев		
Гл. инженер проекта	Кузьмин		
Нач. отдела	Ильин		
Ст. специалист	Суворинов		
Дата выпуска: ноябрь 1965г.			
Рук. группы	Пахман	Пахман	
Инженер	Выдревич	Выдревич	
Исполнитель	Смирнова	Смирнова	
Проверил	Пахман	Пахман	
Согласовано: Гипростанок			
Гл. инженер	А. Фрейдин		
Гл. конструктор	Шишкин		
Гл. технолог	Ткачев		

ТД 1965г.	Машиностроительные заводы. Термические цехи.	08-02-128 Выпуск 1	
	Бак шахтный для закалки в масле ф2,0×8,0	Лист	53

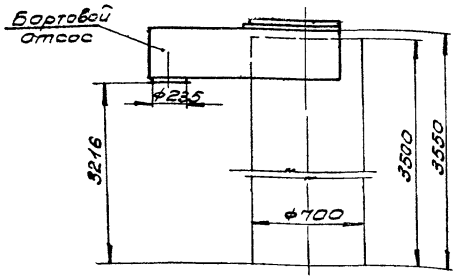

Вид спереди

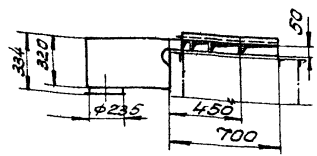

Разрез 1-1

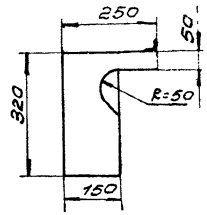

Сечение 2-2 М1:10

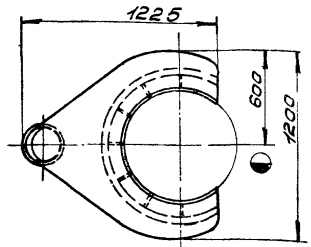

План

Общий вид М1:25

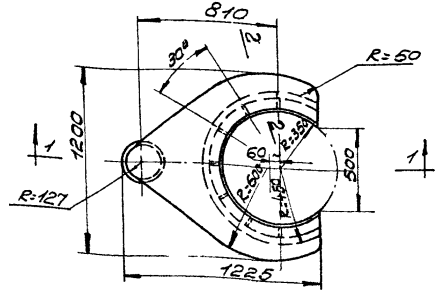

Бортовой отсос
М1:25

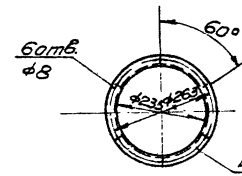

Фланец бортового отсоса
М1:10

Примечания.

1. Бортовой отсос является встроенным местным отсосом.
2. Рабочие чертежи отсоса разработаны институтом Гипростанок (чертеж Г-2650)
3. Диаметр отсасывающего патрубка принимать по данному чертежу.
4. Отсос - сварной, изготавливается из листовой стали δ=2,0 мм.

Характеристика отсоса.

1.	Объем отсасываемого воздуха, м³/час	1500
2	Скорость воздуха: м/сек. а) в рабочем проеме	5,5
	б) в отсасывающем патрубке	9,6
3	Коэффициент местного сопротивления отсоса, отнесенный к скорости в отсасывающем патрубке.	1,3
4.	Вредности в отсасываемом воздухе.	пары щелочного раствора.

Составлено: Гипростанок

Гл. конструктор	Шапиро	
Гл. инженер	Шафрова	
Гл. специалист	Гуськова	
Проверил	Гусева	

Зам. гл. инж. Данилов
Гл. инж. пр. Кузьмина
Начальник Цаун
Исполнитель Субботин
Дата выпуска: ноябрь 1965г.

Разработал	Кайдалов	
Инженер	Фадеевич	
Исполнитель	С. тихонова	
Проверил	Гусева	

ТД 1965г.	Машиностроительные заводы. Термические цехи.	08-02-148 Выпуск 1
	Бак шахтный для щелочной промывки ф0,7х3,5.	Лист 54

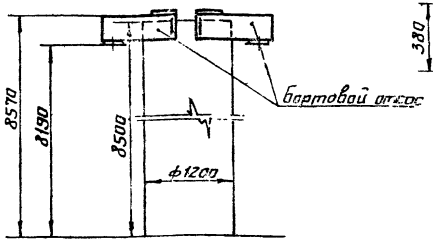

Вид спереди

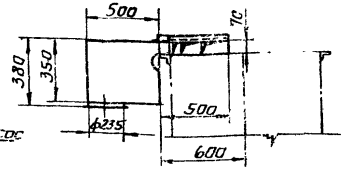

Разрез 1-1

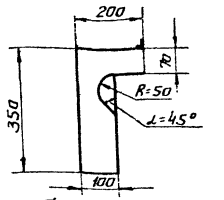

Сечение 2-2 м1:10

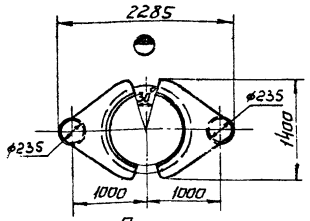

План

Общий вид м1:50

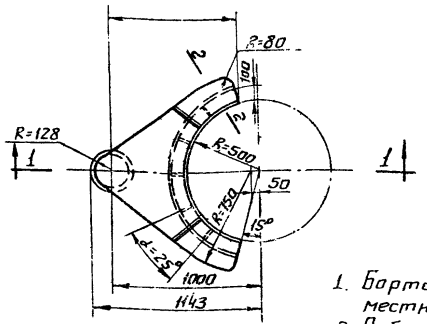

План

Бортовой отсос

м1:25

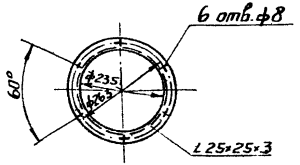

Фланец бортового отсоса м1:10

Примечания

1. Бортовой отсос является пристроенным местным отсосом.
2. Рабочие чертежи отсоса выполняются по общему виду данного чертежа.
3. Отсос сварной, изготавливается из листовой стали, δ=2,0 мм

Характеристика отсоса

1	Суммарный объем отсасываемого воздуха м³/час	3000
2	Скорость воздуха: м/сек. а) в рабочем проеме	4,2
	б) в отсасывающем патрубке	9,6
3	Коэффициент местного сопротивления, отнесенный к скорости в отсасывающем патрубке	0,8
4	Вредности в отсасываемом воздухе	Пары щелочи

Зам. гл. инженера	Гулишамбаров	Рук. группы	Гохман
Гл. инж. проекта	Кузьмина	Инженер	Видревич
Нач. отдела	Ильин	Исполнитель	Смирнова
Гл. спец. отдела	Судариков	Проверил	Гохман
Дата выпуска:	Ноябрь 1965г.		

Согласовано: Гипростанок

ТД 1965г.	Машиностроительные заводы. Термические цехи.	ОВ-02-148 Выпуск 1	
	Бак для щелочной промывки ф 1,2×8,5	Лист	55

8207 57

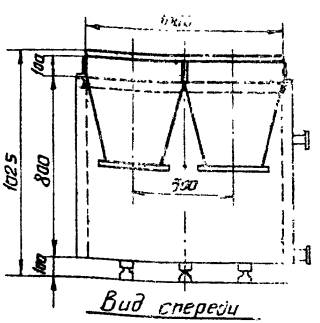

Вид спереди

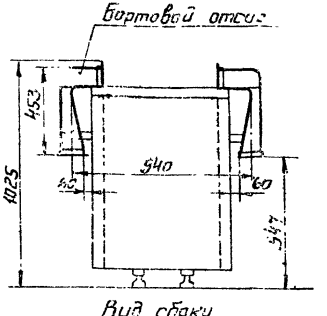

Вид сбоку

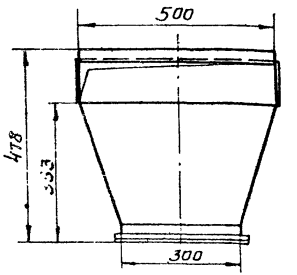

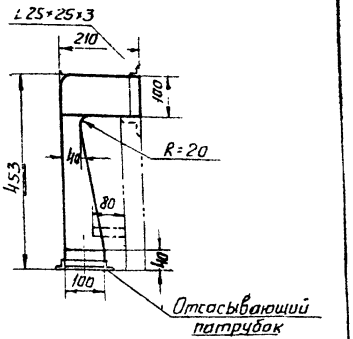

Бортовой отсос М1:10

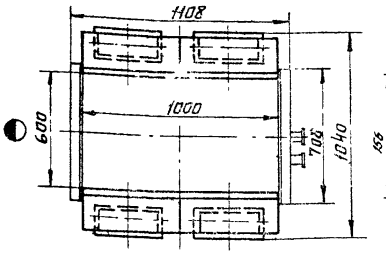

План

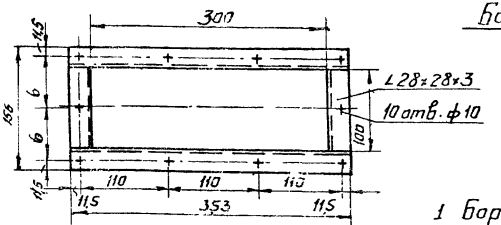

Фланец отсасывающего патрубка. М1:5

Примечания:

1. Бортовой отсос является встроенным местным отсосом.
2. Рабочие чертежи отсоса разработаны институтом „Гипростанок" (чертеж Г-3096)
3. Отсос - сварной, изготавливается из листовой стали δ=2,0 мм.

Общий вид м1:20

Характеристика отсоса

1	Объем отсасываемого воздуха, м³/час	2500
2	Скорость воздуха: м/сек. а) в рабочем проеме б) в отсасывающем патрубке	3,5 5,8
3	Коэффициент местного сопротивления, отнесенный к скорости в отсасывающем патрубке	0,7
4	Вредности в отсасываемом воздухе	пары щелочи

Зам гл. инжен.	Гулишамбаров	Рук. группы	Гохман
Гл. инж. пр-та	Кузьмина	Рук. группы	Бахарев
Нач. отдела	Ильин	Инженер	Видревич
Гл. спец. отдела	Сударсков	Исполнитель	Алешкина
Дата выпуска: ноябрь 1965г.		Проверил	Гохман

Согласована Гипростанок

Гл. спец. технол. отд.	Шапошникова	

ТД 1965г.	Машиностроительные заводы Термические цехи	ОВ-02-148 Выпуск 1	
	Ванна для щелочной промывки 0,6×1,0×0,8	Лист	56

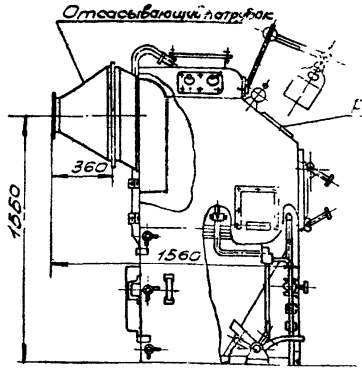

Вид спереди

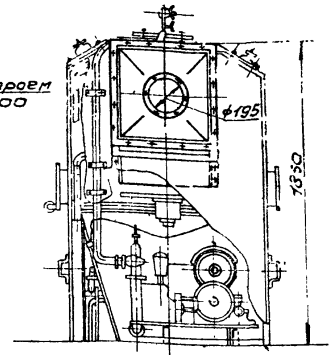

Вид сбоку

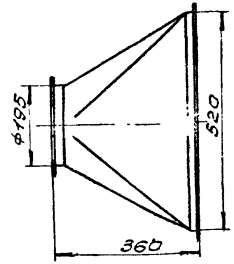

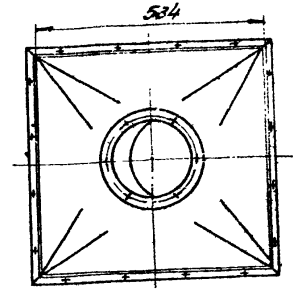

Отсасывающий патрубок
Общий вид М1:10

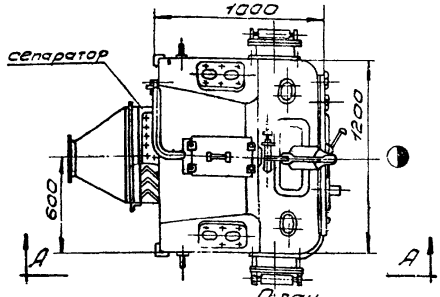

План

Общий вид. М1:25

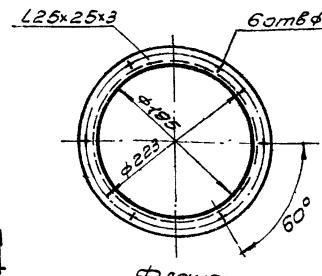

Фланец отсасывающего патрубка
М1:5

Характеристика отсоса.

1.	Объем отсасываемого воздуха, $м^3/час$.	1000
2.	Скорость воздуха: а) в рабочем проеме м/сек.	4
	б) в отсасывающем патрубке	93
3	Коэффициент местного сопротивления отнесенный к скорости в отсасывающем патрубке	4,0
4.	Вредности в отсасываемом воздухе.	Силикатная пыль.

Примечания.

1. Универсальная гидропескоструйная камера оборудована встроенным местным отсосом-технологическим укрытием.
2. Рабочие чертежи укрытия разработаны институтом Гипроавиапром (чертеж ТО-266-00000.)
3. Отсасывающий патрубок-сварной, изготавливается из листовой стали δ=2мм. по общему виду данного чертежа.

Гл. инж. Гипроспецстанок — Согласовано
Нач. отдела — Проверил
Гл. спец. отд. — Исполнитель
Дата выпуска 1965г.

Гл. инженер — Утверд.
Рук. группы — Проверил
Руководитель — Гл. инж. пр.
Ст. инженер — Нач. отдела
Ст. инженер — Гл. спец. отд.
Гл. конструктор — Гл. инженер

ТД 1965г.	Машиностроительные заводы Термические цехи.	ОВ-02-148 Выпуск 1	
	Универсальная гидропескоструйная камера	Лист	57

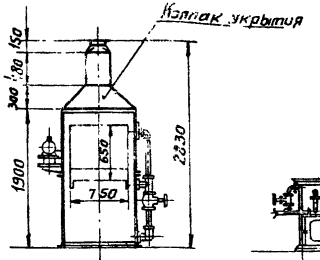

Вид спереди

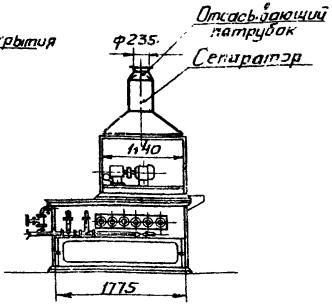

Вид сбоку

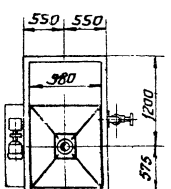

План

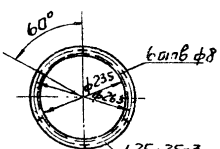

Фланец отсасывающего патрубка М1:10

Общий вид М1:50

Характеристика отсоса

1	Объем отсасываемого воздуха,	$м^3$/час	1500
2	Скорость воздуха м/сек	а) в приточном проеме	0,8
		б) в отсасывающем патрубке	9,6
3	Коэффициент местного сопротивления отсоса, отнесенный к скорости в отсасывающем патрубке		5,0
4	Вредности в отсасываемом воздухе		Пары воды

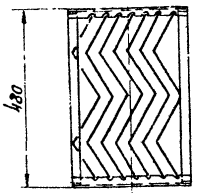

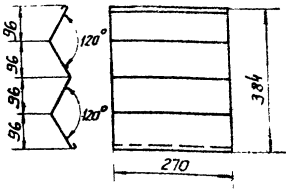

Перо М1:10

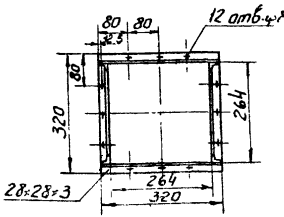

Рама

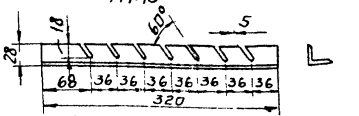

Соединительная рейка М1:5

Сепаратор М1:10

Примечания

1. Моечная машина оборудована встроенным местным отсосом (технологическим укрытием).
2. Рабочие чертежи колпака укрытия и сепаратора разрабатываются по общему виду донного чертежа.
3. Отсос - сварной, изготавливается из листовой стали, δ = 1,5 мм.

ТД 1965г.	Машиностроительные заводы. Термические цехи.	ИВ-02-148 Выпуск 1
	Моечная машина тупикового типа.	Лист 58

8207 60

Согласовано: Гипростанок

Гл. инж.	Гуляшинаров	
Гл. инж. пр.	Кузьмина	
Нач. отдела	Ульин	
Гл. спец. отдела	Сударилов	
Дата выпуска:	ноябрь 1965г.	

Рук. группы	Гольман	
Инженер	Видревич	
Исполнитель	Сотниченко	
Проверил	Гольман	
Рук. маш. сект.	Зайцева	
Гл. механик	Лесина	
Гл. конструктор	Шашкин	

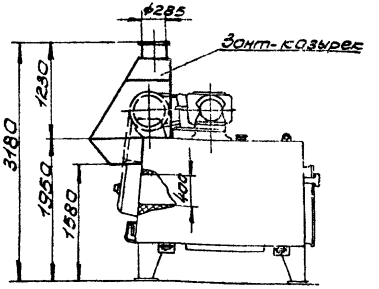

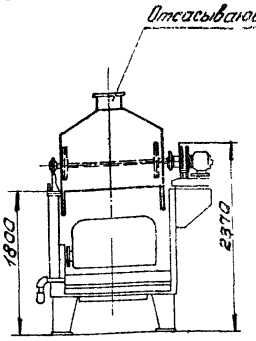

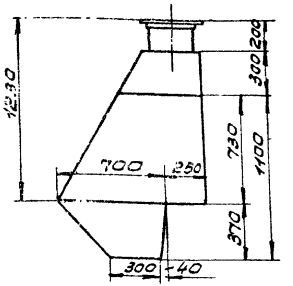

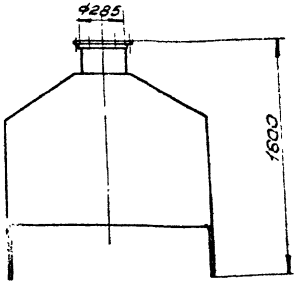

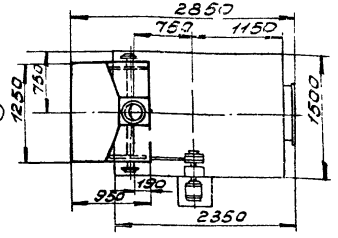

План

Общий вид М1:50

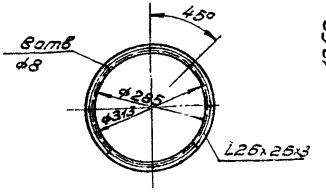

Фланец зонта-козырька

М1:10

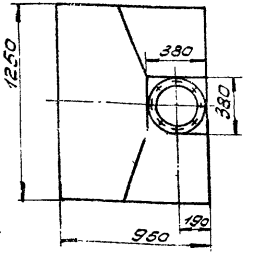

Зонт-козырек

М1:25

Примечания.

1. Зонт-козырек является пристроенным местным отсосом.
2. Рабочие чертежи зонта-козырька разрабатываются по общему виду данного чертежа.
3. Зонт-козырек сварной, изготавливается из листовой стали. δ=2,0мм.

Характеристика отсоса.

1	Объем отсасываемого воздуха, м³/час.	2100
2	Скорость воздуха: а) в рабочем проеме м/сек; б) в отсасывающем патрубке	3,6 / 9,1
3	Коэффициент местного сопротивления, отнесенный к скорости в отсасывающем патрубке	0,2
4.	Вредности в отсасываемом воздухе	продукты горения

Согласовано: Гипротяжмаш.

ГИП	Бакулин	
Гл. инж. проекта	Кузьмина	
Нач. отдела	Ильин	
Исполнил	Суворов	
Проверил	Гитман	
Инженер	Федорович	
Инженер	Смирнова	
Инженер	Ананьев	
Гл. инж.	Кулешов	

Зам. главн. инж. проекта Кулешов

Дата выпуска: ноябрь 1965г.

ТД 1965г.	Машиностроительные заводы. Термические цехи. Камерная электропечь сопротивления СНЗ-6,5.13. 40/10.	ОВ-02-148 Выпуск 1	
		Лист	59

8207 61

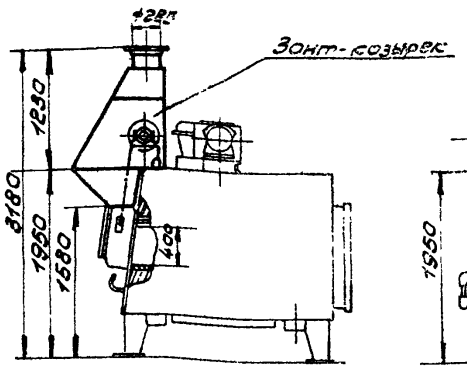

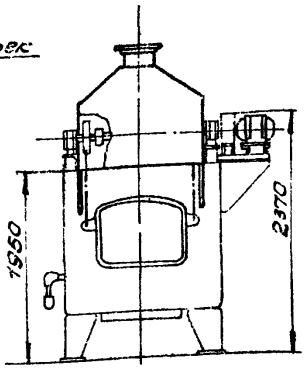

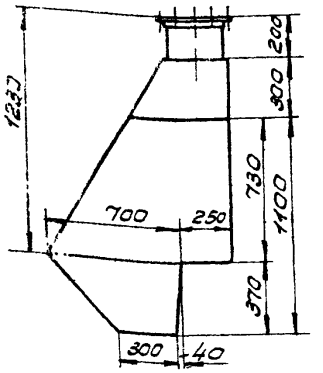

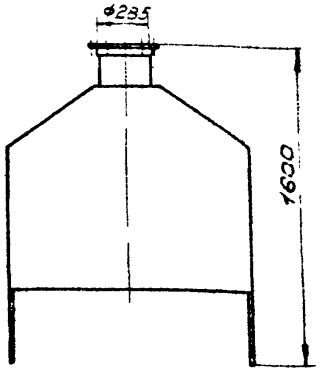

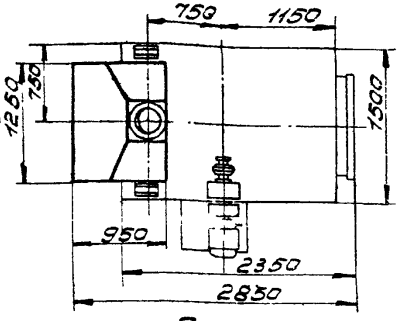

План

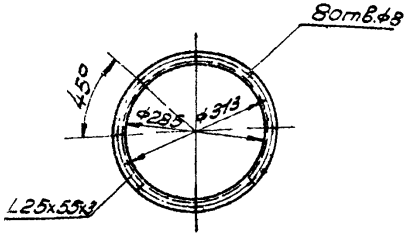

Фланец зонта -козырька М1:10

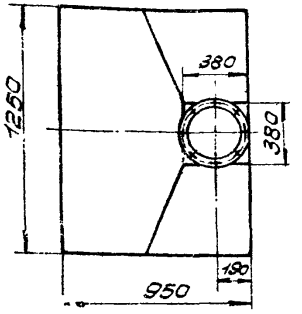

Зонт-козырек М1:25

Примечания:

1. Зонт-козырек является пристронным местным отсосом
2. Рабочие чертежи зонта козырька разрабатываются по общему виду данного чертежа.
3. Зонт-козырек сварной, изготавливается из листовой стали $\delta = 2,0$ мм.

Общий вид М1:50

Характеристика отсоса

1	Объем отсасываемого воздуха, м³/час	2300
2	Скорость воздуха: м/сек а) в рабочем проеме	0,7
	б) в отсасывающем патрубке.	10,0
3.	Коэффициент местного сопротивления отсоса, отнесенный к скорости в отсасывающем патрубке	0,2
4	Вредности в отсасываемом воздухе	продукты горения

Согласовано: Гипротехмонтаж
Зам. нач. арх. мастерской Бейлин

Гл. инж. Ахмадиев
Гл. конструктор Салтыкевич
Гл. инж. Розин

Рук. группы Полман
Инженер Высоцкий
Исполнитель Салтыкевич
Проверил Розин

Главный спец. Кулик
Нач. отдела Шлыгин
Нач. сектора Гинзбург
Гл. специалист Субботин

Дата выпуска: ноябрь 1965 г.

ТД 1965 г.	Машиностроительные заводы. Термические цехи.		СВ-32-1 нв Выпуск 1
	Камерная электропечь сопротивления СНЗ-6.5.12.4/12		Лист 60

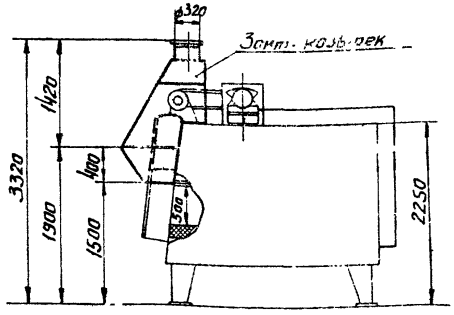

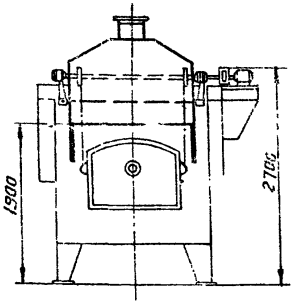

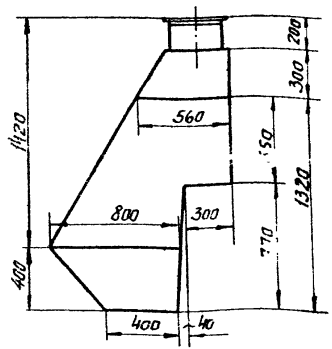

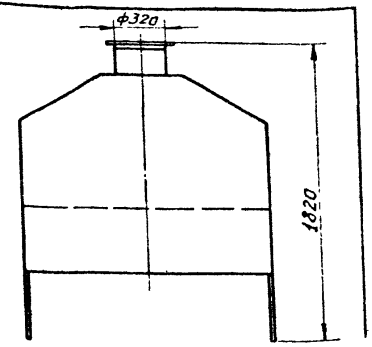

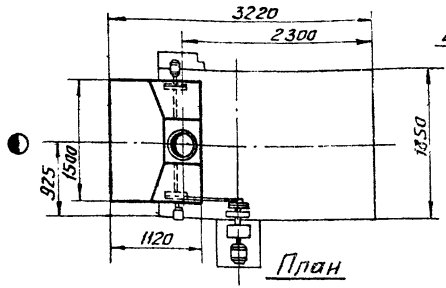

План

Общий вид М1:50

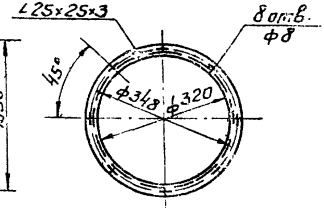

Фланец зонта-козырька

М1:10

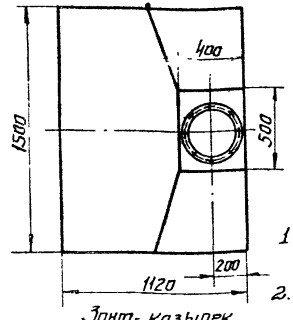

Зонт-козырек

М1:25

Примечания

1. Зонт-козырек является пристроенным местным отсосом.
2. Рабочие чертежи зонта-козырька разрабатываются по общему виду данного чертежа.
3. Зонт-козырек сварной, изготавливается из листовой стали δ=2,0 мм.

Характеристика отсоса

1	Объем отсасываемого воздуха, м³/час	2900
2	Скорость воздуха. м/сек а) в рабочем проеме б) в отсасывающем патрубке	0,7 10,0
3	Коэффициент местного сопротивления, отнесенный к скорости в отсасывающем патрубке	0,2
4	Вредности в отсасываемом воздухе.	продукты горения

ТД 1965г.	Машиностроительные заводы. Термические цехи.	08-02-148 Выпуск 1
	Камерная электропечь сопротивления СНЗ-8,5 17.5,0/12	Лист 61

8207 63

Согласовано: Гипротяжмаш
Гл. инж. проекта Бойчук

Рук. группы Гахман
Инженер Видревич
Исполнитель Смирнова
Проверил Желтоухов

Зам. гл. инжен. Гулишамбаров
Гл. инж. проекта Кузьмина
Нач. отдела Ильин
Гл. спец. отд. Судариков
Дата выпуска: ноябрь 1965г.

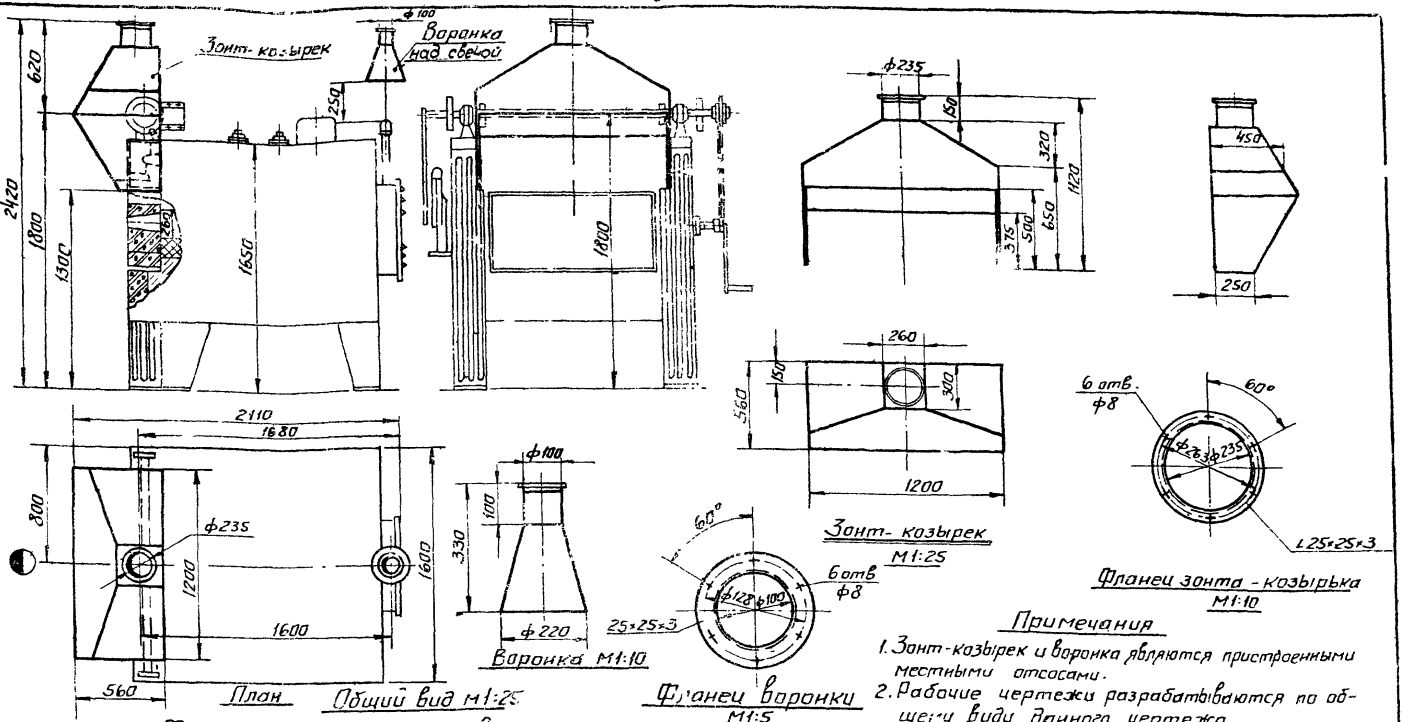

План

Общий вид м1:25

Воронка М1:10

Зонт-козырек М1:25

Фланец зонта-козырька М1:10

Фланец воронки М1:5

Примечания

1. Зонт-козырек и воронка являются пристроенными местными отсосами.
2. Рабочие чертежи разрабатываются по общему виду данного чертежа.
3. Зонт-козырек сварной изготовляется из листовой стали δ=2,0 мм.

Характеристика отсосов

1	Наименование отсоса	Зонт-козырек	Воронка
2	Объем отсасываемого воздуха, м³/час.	1400	150
3	Скорость воздуха м/сек. а) в рабочем проеме	0.6	1.1
	б) в отсасывающем патрубке	9.0	5.3
4	Коэффициент местного сопротивления отсоса, отнесенный к скорости в отсасывающем патрубке	0,2	0,1
5	Вредности в отсасываемом воздухе	Продукты горения	

Зам. гл. инжен.	Гулишамбаров		
Гл. инж. проекта	Кузьмина		
Нач. отдела	Ильин		
Гл. спец. отд.	Сударикова		
Дата выпуска: ноябрь 1965 г.			

Согласовано: Гипротяжмаш			
Гл. инж. проекта	Гайлин		
Рук. группы	Гохман		
Инженер	Видревич		
Исполнитель	Смирнова		
Проверил	Желтоухов		

ТД 1965 г.	Машиностроительные заводы Термические цехи	ОВ-02-148 Выпуск 1	
	Камерная электропечь сопротивления СНЭ-4,0 8,0 2,6/10	Лист	62

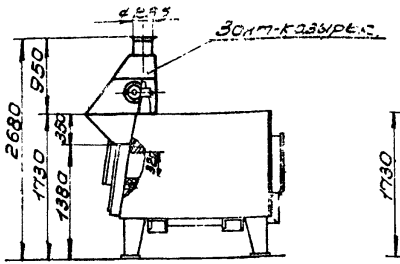

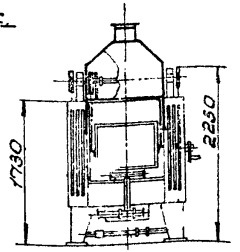

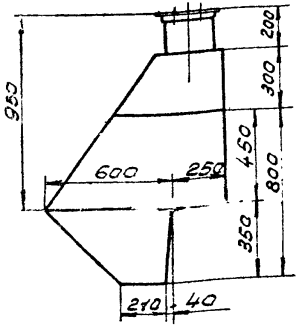

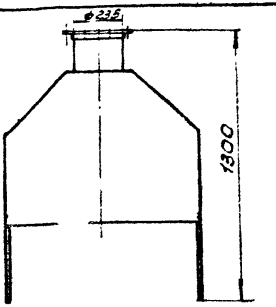

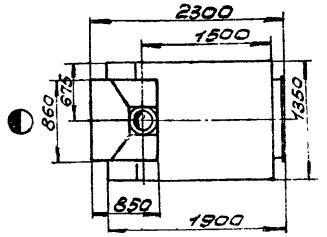

План

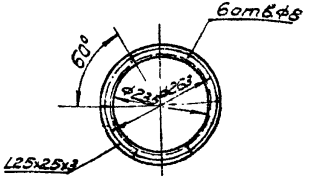

Фланец патрубка зонта. М1:100

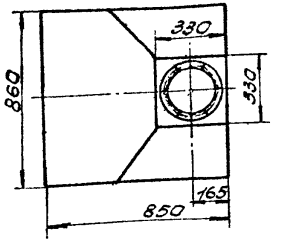

Зонт-козырек М1:20

Примечания.

1. Зонт-козырек является приточным местным отсосом.
2. Рабочие чертежи зонта-козырька разрабатываются по общему виду данного чертежа.
3. Зонт-козырек сварной, изготовляется из листовой стали δ=2мм.

Общий вид М1:50

Характеристика отсоса

1	Объем отсасываемого воздуха, м³/час.	1400
2.	Скорость воздуха; м/сек. а) в рабочем проеме	0,9
	б) в отсасывающем патрубке	9,0
3.	Коэффициент местного сопротивления отсоса, отнесенный к скорости в отсасывающем патрубке	0,2
4.	Вредности в отсасываемом воздухе	продукты горения

Согласовано Гипротяжмаш

Гл. инж. Гипротяжмаш Бублик

Гл. конструктор Гипротяжмаш Сальников

Гл. инж. Гипротяжмаш Гинзбург

Рук. группы Инженер Вавилов

Исполнил Гинзбург

Проверил Суворикова

Дата выпуска: ноябрь 1965г.

Заместитель Директора Кузьмина

Гл. инженер проекта Шлык

Нач. отдела Суворикова

Ответственный исполнитель

ТД 1965г.

Машиностроительные заводы. Термические цехи. Камерная электропечь сопротивления СНЗ-5.0.10 3,2/10

ОВ-02-148 Выпуск 1

Лист 63

8207 65

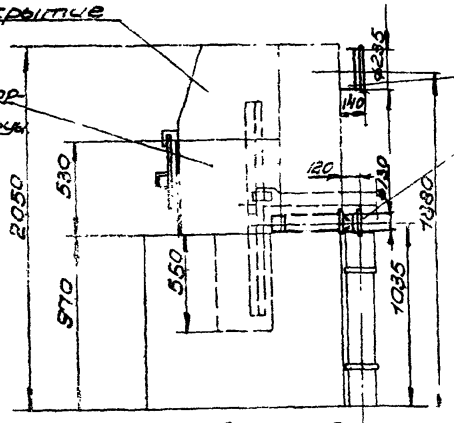

Вид спереди

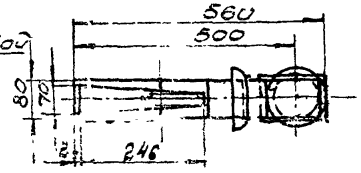

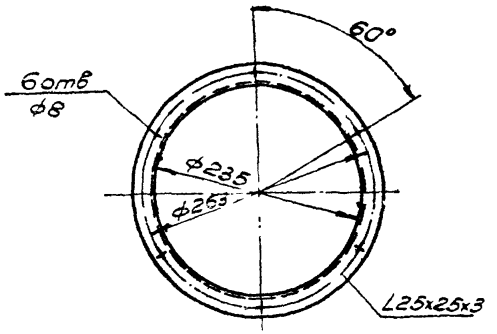

Фланец отсасывающего патрубка укрытия М1:5

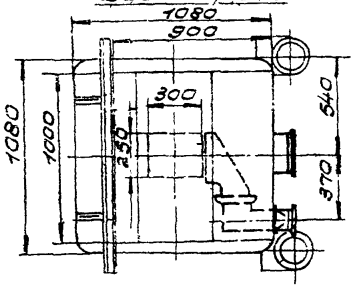

План

Общий вид М1:25

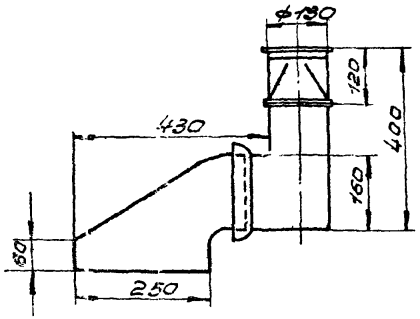

Бортовой отсос М1:10

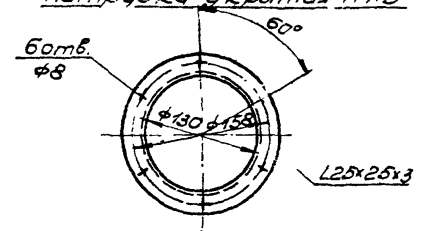

Фланец бортового отсоса М1:5

Примечания:

1. Электрованна снабжена двумя встроенными местными отсосами-бортовым отсосом от ванны и отсосом из укрытия.
2. Рабочие чертежи укрытия и бортового отсоса разработаны СКБ Электропечь (чертеж ЗНТ. 123.031).
3. Диаметры отсасывающего патрубка и фланца бортового отсоса принимать по данному чертежу.

Характеристика отсосов

1	Наименование отсоса	укрытие при закрытых торцах	укрытие при одном открытом торце	укрытие при 2х открытых торцах	Бортовой отсос
2	Объем отсасываемого воздуха, м³/час.	600	1600	2200	400
3	Скорость воздуха: м/сек. а) в рабочем проеме б) в отсасывающем патрубке	1,0 3,8	0,7 10,2	0,6 14,1	8,8 8,4
4	Коэффициент местного сопротивления, отнесенный к скорости в отсасывающем патрубке	0,7	0,7	0,7	2,6
5	Вредности в отсасываемом воздухе	пары соли $Ba \cdot Cl_2$			

Инж. проекта	Кузьмина	Инженер	Видревич
Нач. отдела	Ильин	Исполнитель	Смирнова
Гл. спец. отдела	Судариков	Проверил	Гохман
Дата выпуска: ноябрь 1965г.			

Согласовано: Гипростанок

ТД 1965г.	Машиностроительные заводы. Термические цехи.	ОВ-02-148 Выпуск 1	
	Электрованна соляная СВС-35/13	Лист	64

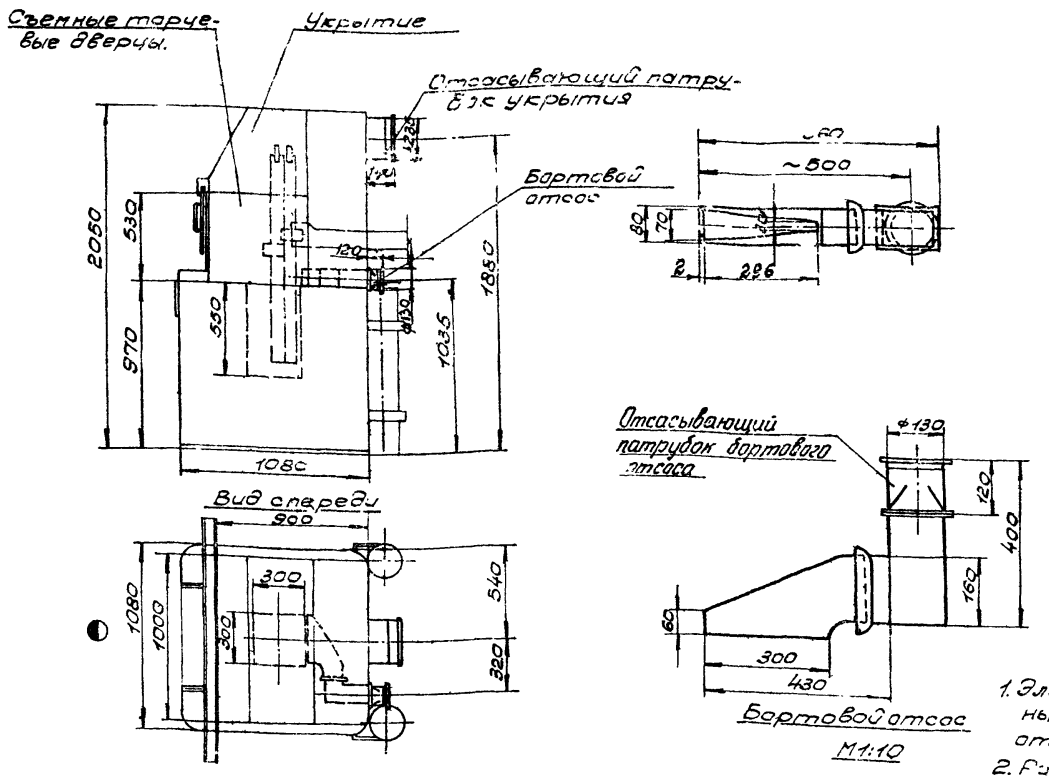

Бортовой отсос М1:10

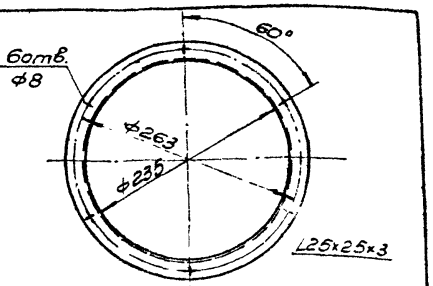

Фланец отсасывающего патрубка укрытия М1:5

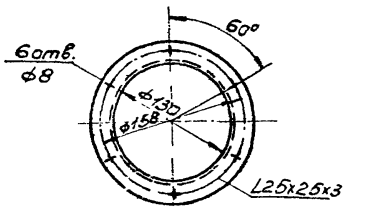

Фланец бортового отсоса М1:5

План Общий вид 1:25

Характеристика отсосов

	Наименование отсоса	Укрытие: при закрытых торцах	Укрытие: при 1/3 открытым торцах	Укрытие: при 2/3 открытых торцах	Бортовой отсос
2	Объем отсасываемого воздуха, м³/час	750	1950	2550	450
3	Скорость а) в рабочем проеме воздуха, м/сек; б) в отсасывающем патрубке	1,2 4,8	0,9 12,4	0,8- 17,0	8,3 9,4
4	Коэффициент местного сопротивления, отнесенный к скорости в отсасывающем патрубке.	0,7	0,7	0,7	2,6
5	Вредности в отсасываемом воздухе	пары солей $Ba Cl_2$			

Примечания

1. Электрованна снабжена двумя встроенными местными отсосами: бортовым отсосом от ванны и отсосом из укрытия
2. Рабочие чертежи укрытия и бортового отсоса разработаны СКБ электропечь (чертеж ЗНТ. 123.032 Г).
3. Диаметры отсасывающего патрубка и фланца бортового отсоса принимать по данному чертежу.

Зам. гл. инж. Лишневский
Гл. конструктор Славутский
Нач. отдела Ильин
Рук. группы Сухарников
Ст. техник Гофман
Инженер Вдовенко
Исполнитель Смиенова
Проверил Гофман
Согласовано: Гипростанок.
Технолог Шапиро
Конструктор Гофман
Конструктор Гофман
Дата выпуска: ноябрь 1965г.

ТД 1965г.	Машиностроительные заводы. Термические цехи.	ОВ-02-148 Выпуск 1
	Электрованна соляная СВС-60/13	Лист 65

Укрытие

Съемные торцевые двери

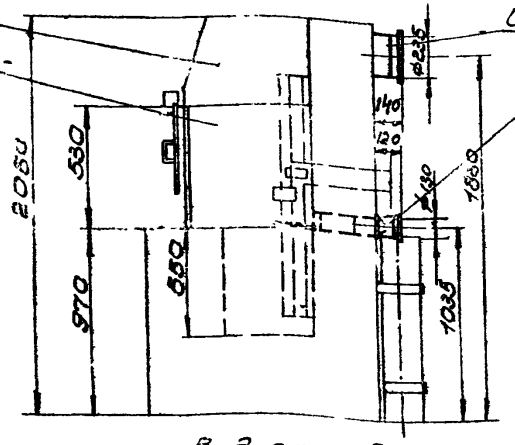

Вид спереди

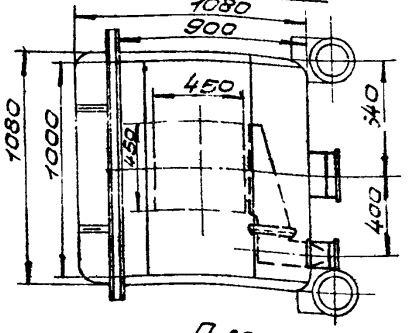

План

Общий вид М1:25

Отсасывающий патрубок укрытия

Бортовой отсос

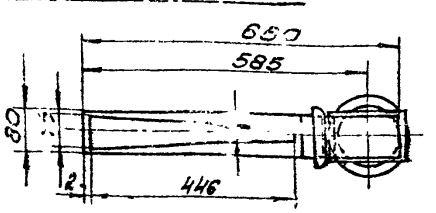

Отсасывающий патрубок бортового отсоса

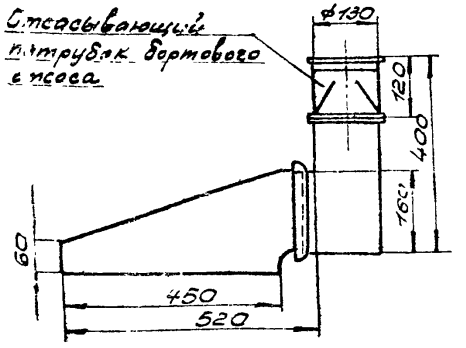

Бортовой отсос М1:10

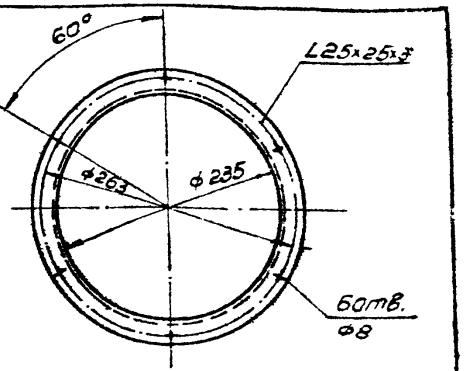

Фланец отсасывающего патрубка укрытия М1:5

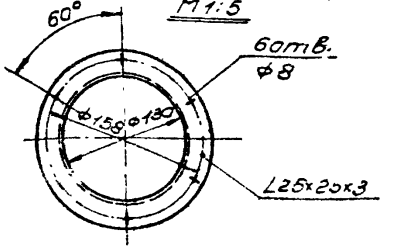

Фланец бортового отсоса М1:5

Характеристика отсосов

	Наименование отсоса	Укрытие: при закрытых торцах	Укрытие: при одном открытом торце	Укрытие: при двух открытых торцах	Бортовой отсос
2	Объем отсасываемого воздуха, м³/час	850	2200	2950	550
3	Скорость воздуха: а) в рабочем проеме, б) в отсасывающем патрубке, м/сек.	1,4 / 5,4	1,0 / 14,1	0,8 / 18,8	7,0 / 11,5
4	Коэффициент местного сопротивления отсоса, отнесенный к скорости в отсасывающем патрубке	0,7	0,7	0,7	2,6
5	Вредности в отсасываемом воздухе	пары соли $BaCl_2$			

Примечания

1. Электрованна снабжена двумя встроенными местными отсосами: бортовым отсосом от ванны и отсосом из укрытия.
2. Рабочие чертежи укрытия и бортового отсоса разработаны СКБ Электропечь /чертеж ЗНТ.123.033Г/.
3. Диаметры отсасывающего патрубка и фланца бортового отсоса принимать по данному чертежу.

Гл.инженер	Гаршин		
Гл.инж.проекта	Кузьмина		
Нач.отдела	Шевин		
Гл.спец.отдела	Суворыгов		
Дата выпуска: ноябрь 1965г.			

Руководитель	Гозман	
Инженер	Видревич	
Исполнитель	Смирнова	
Проверил	Гозман	
Гл.спец.	Гозман	
Гл.спец.	Шишкина	
Согласовано: Гипростанок		

ТА 1965г.	Машиностроительные заводы. Термические цехи.	СВ-02-148 Выпуск 1
	Электрованна соляная СВС-100/13	Лист 66

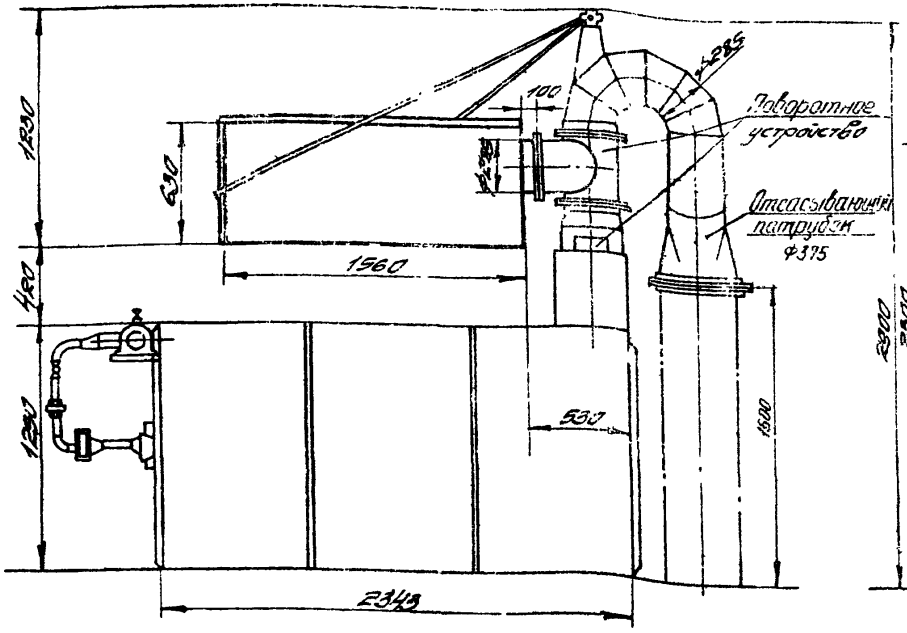

Вид сбоку

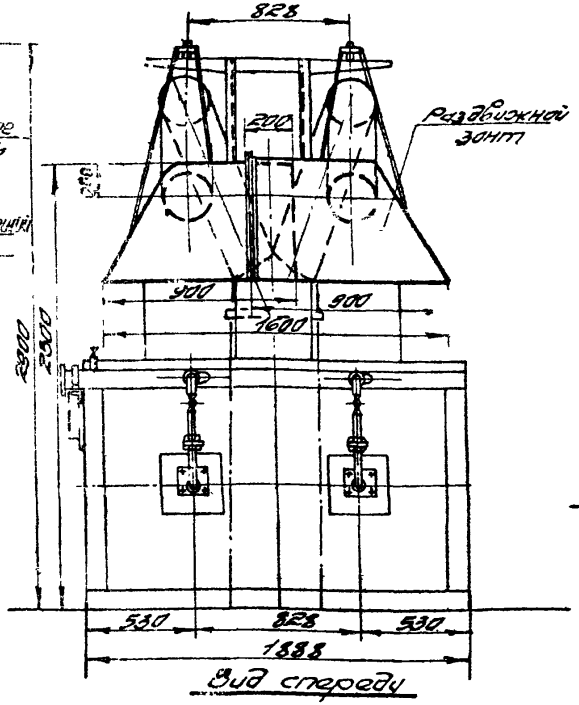

Вид спереди

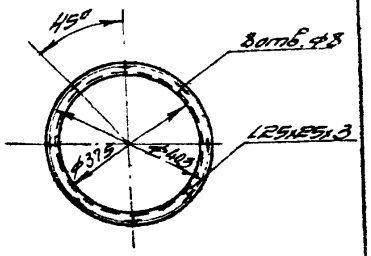

Фланец отсасывающего патрубка
М1:10

Общий вид
М1:25

Примечания

1. Печь снабжена раздвижным зонтом-пристроенным местным отсосом.
2. Рабочие чертежи раздвижного зонта разрабатываются по общему виду данного чертежа; поворотное устройство разработано печным сектором автозавода им. Лихачева (черт. N 48764).
3. Зонт сварной, изготавливается из листовой стали δ=2мм.

Характеристика отсоса

1.	Суммарный объем отсасываемого воздуха, м³/час	5300
2	Скорость воздуха: а)в рабочем проеме м/сек. б)в отсасывающем патрубке	0,6 17,3
3	Коэффициент местного сопротивления отсоса, отнесенный к скорости в отсасывающем патрубке	2,0
4	Вредности в отсасываемом воздухе	Пробуются газами

Согласовано: Гипроавтопром

Зам. гл. инж.	Гаспарьянц		
Гл. инж. про.	Кузьмина		
Нач. отд.	Шеин		
Гл. спец. отд.	Суворов		
Ответ. выполн.	Кашин		

Рук. группы	Гаспарьянц		
Рук. сектора	Бобков		
Инженер	Сидоров		
Исполнители	Балдырева, Тер-Гевондян		
Проверил	Гетман		

Машиностроительные заводы
Термические цехи.
Печь-плита для отпуска хвостовиков штампов
1965г.
ОВ-02-148 Выпуск 1
Лист 67

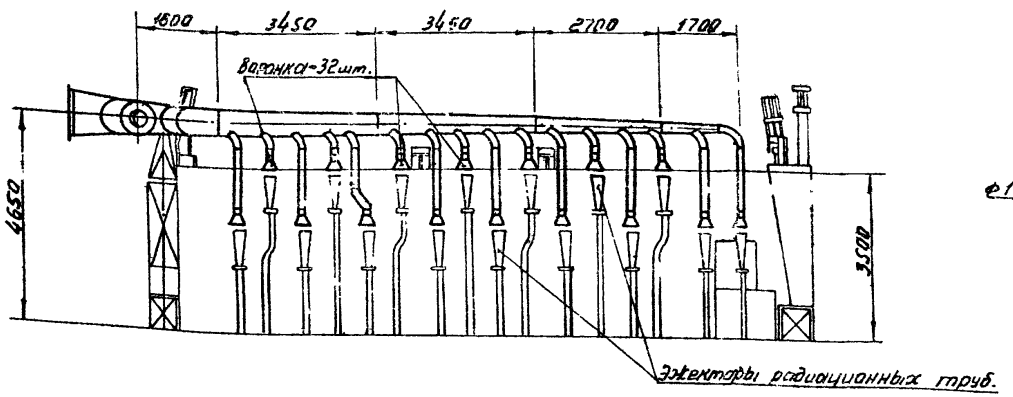

Разрез 1-1.

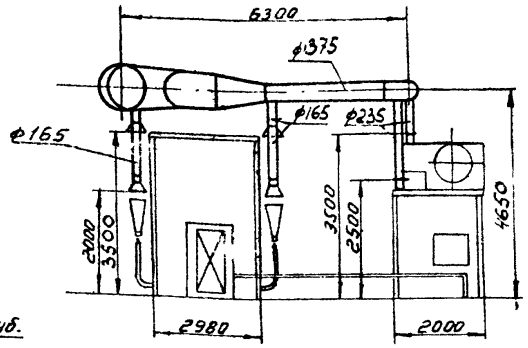

Вид спереди.

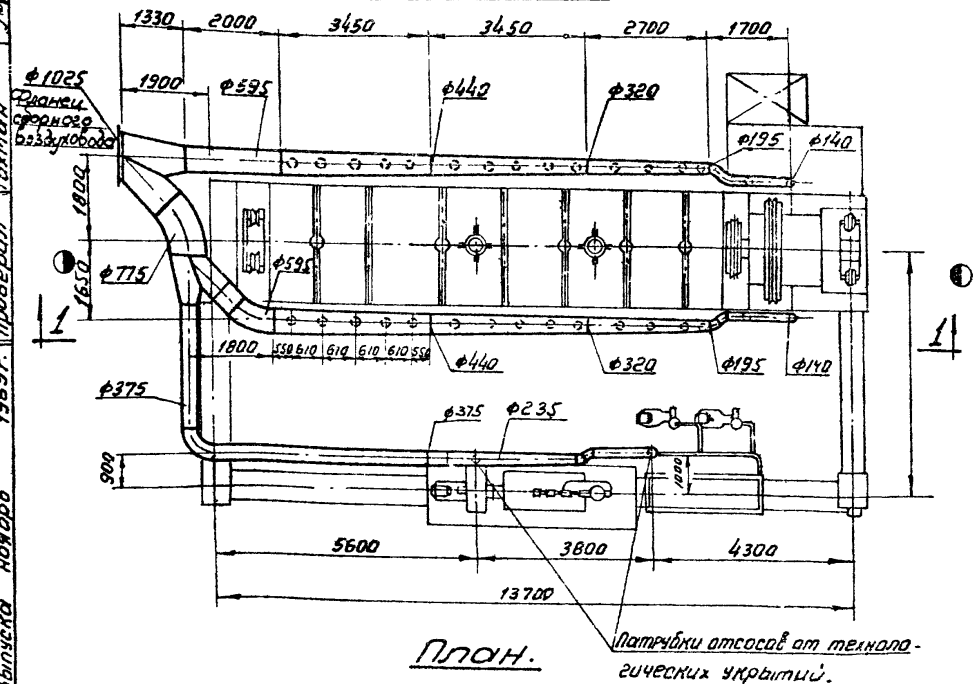

План.

Общий вид

М 1:100

Примечания:

1. Данный лист смотреть совместно с листом 69.
2. Воздуховоды вытяжной вентиляции привязываются в зависимости от расположения оборудования в цехе.

Зат. гл. инж.	Гулишатбаров	Рук. группы	Гохман	Согласовано: Гипроавтопром	
Гл. инж. пр	Кузьмина	Рук. группы	Бахарев		
Нач отдела	Ильин	Инженер	Вйдревич		
Гл. спец. отд.	Судариков	Исполнитель	Шаброва	Гл. спец. ОТН	
Дата выпуска	ноябрь 1965г.	Проверил	Гохман		

ТД 1965г.	Машиностроительные заводы. Термические цехи	ОВ-02-148 Выпуск 1	
	Толкательный газовый агрегат с радиационными трубами на 48 поддонов для нитроцементации, тип БА-9	Лист	68

8207 70

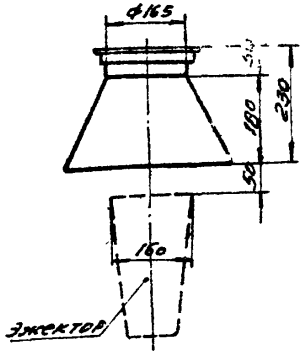

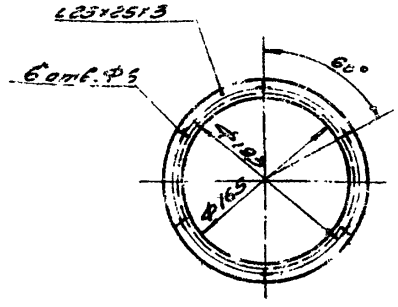

Фланец воронки
М1:5

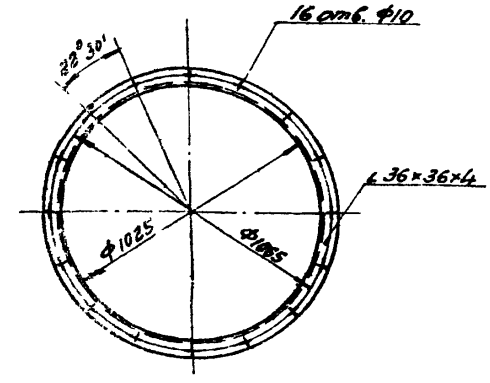

Фланец сборного воздуховода
М1:20

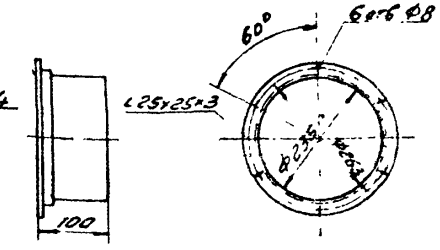

Отсасывающий патрубок укрытий моечной машины и отпускной печи М1:10

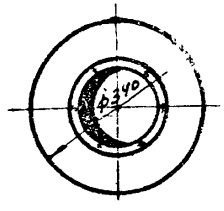

Воронка
М1:10

Примечания

1. Агрегат снабжен двумя технологическими укрытиями с отсасывающими патрубками (встроенными местными отсосами) от моечной машины и отпускной печи, а также тридцатью двумя воронками (пристроенными отсосами) у эжекторов.
2. Рабочие чертежи технологических укрытий и схема вентиляции агрегата выполнены КБ автозавода им. Лихачева (серт. ПЧ-14737)
3. Рабочие чертежи воронки и отсасывающего патрубка укрытий разработываются по общим видам данного чертежа.
4. Воронка и патрубок-сборные, изготавливаются из листовой стали δ=2,0мм.
5. Данный лист смотреть совместно с листом 68

Характеристика отсосов

1.	Наименование отсоса	Воронка	Укрытие
2	Суммарный объем отсасываемого воздуха, м³/час.	28000	3600
3	Скорость воздуха: а) в рабочем проеме м/сек.	2.0	—
	б) отсасывающем патрубке сборного воздуховода.	10,9	
4	Коэффициент местного сопротивления, отнесенный к скорости: отсасывающем патрубке сборного воздуховода.	3,4	
5	Вредности в отсасываемом воздухе.	продукты горения	продукты горения, пары воды

1965г.	Машиностроительные заводы термические цехи	08-02-148 Выпуск 1	
	Толкательный газовый агрегат с рольганами трубами на 48 поддонов для нитроцементации, тип БА3	Лист	69

Гл. инж. пр. Бочаров
Гл. инж. пр. Хватилина
Нач. отдела Шмин
Гл. инж. отдела Федоров

Рук. группы Бакарев
Рук. сектора Видеев
Инженер Ремизовский
Исполнитель Гаскин

Согласовано: Автозавод
Главный АЗЛ - 65
Гл. инж. ОТН Шелищ

Дата выпуска: ноябрь 1965г.

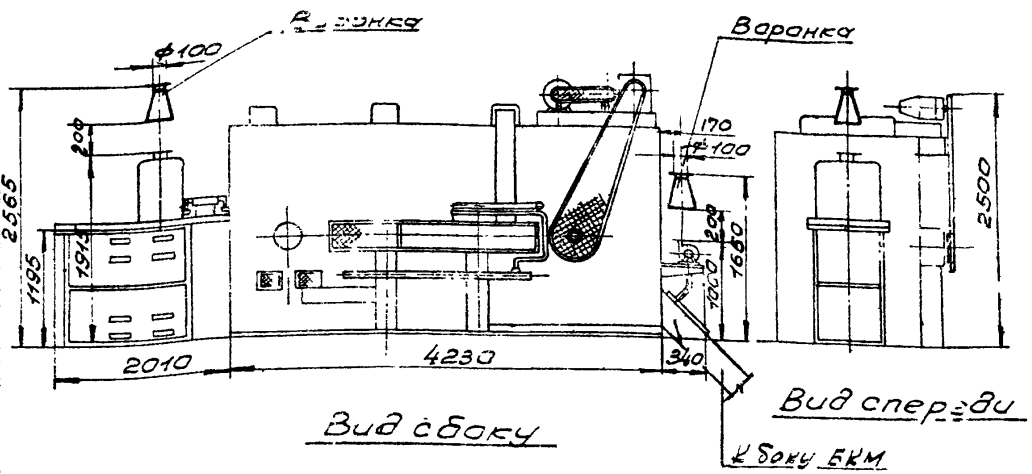

Вид сбоку

Вид спереди

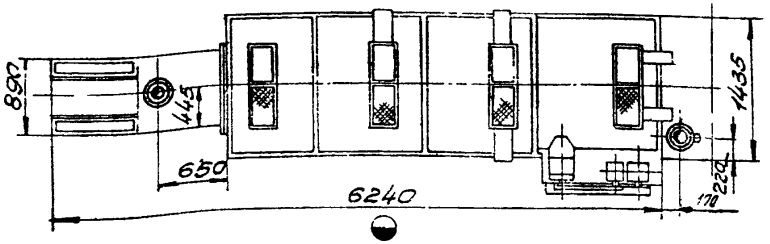

План

Общий вид М1:50

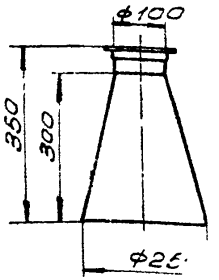

Воронка
М1:10

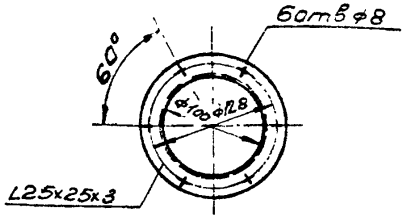

Фланец воронки
М1:5

Характеристика отсоса.

1	Суммарный объем отсасываемого воздуха, м³/час		800
3	Скорость воздуха: м/сек.	а) в рабочем проеме	2,5
		б) в отсасывающем патрубке	14,2
3	Коэффициент местного сопротивления отсоса, отнесенный к скорости в отсасывающем патрубке.		0,25
4	Вредности в отсасываемом воздухе		Продукты горения

Примечания:

1. Электропечь снабжена двумя пристроенными местными отсосами-воронками.
2. Рабочие чертежи воронок разрабатываются по общему виду данного чертежа.
3. Воронки-сварные, изготавливаются из листовой стали δ=2мм.
4. Печь и бак являются составными частями закалочно-отпускного агрегата. Данный лист см. совместно с листом 71.

Зам. гл. инж. Гумилевский
Гл. инж. проекта Кузьмина
Нач. отдела Ильин
Ассист. отд. Суворисов
Дата выпуска: ноябрь 1965 г.

Рукгруппы Рукгруппы
Инженер Инженер
Исполнитель Самойленко
Проверил Гохман

Гохман Гохман
Базарев Базарев
Видревич Видревич
Самойленко Самойленко
Гохман Гохман

Согласовано, Гипроавтотракторосельхозмаш
Вып. 1 Вып. 2 Вып. 3
2 м/с 1-65 г.

ТД 1965 г.	Машиностроительные заводы. Термические цехи		08-02-148 Выпуск 1
	Конвейерный закалочно-отпускной агрегат типа СКЗА-3/7.3 Электропечь СКЗ-0430 01/9	Лист	70

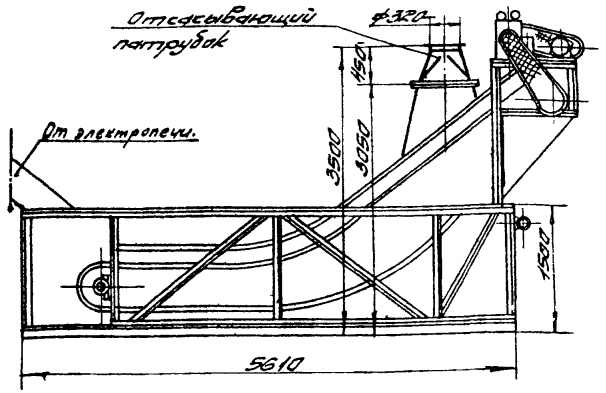

Вид спереди

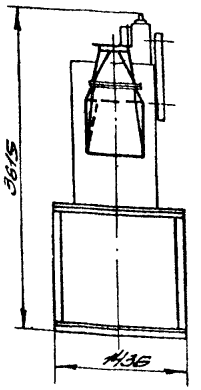

Вид сбоку

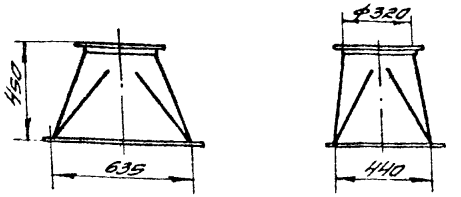

Отсасывающий патрубок

М1:20

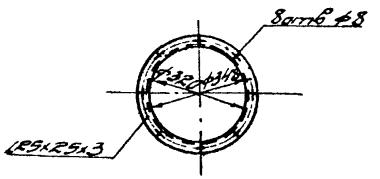

Фланец отсасывающего патрубка

М1:10

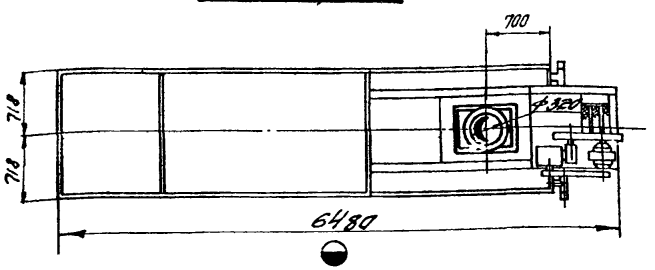

План

Общий вид М1:50

Примечания:

1. Бак снабжен технологическим укрытием с приспособлением к нему патрубком.
2. Рабочие чертежи патрубка разрабатываются по общему виду данного чертежа.
3. Отсасывающий патрубок сварной, изготавливается из листовой стали δ=2мм.
4. Данный лист см. совместно с листом 70

Характеристика отсоса

1	Объем отсасываемого воздуха, м³/час	2000
2	Скорость воздуха в отсасывающем патрубке м/сек.	7
3	Коэффициент местного сопротивления отсоса, отнесенный к скорости в отсасывающем патрубке.	2,1
4	Вредности в отсасываемом воздухе.	Пары масла.

Гип	Гильд		
Согласован	Ветрогон		
Рук. группы	Виговский		
Рук. группы	Инженеров		
Исполнитель	Сенчищева		
Согласовано: Гидравлик	Самушина	тлнч. отн	
Гл. инж.	Дёмина		
Гл. конст.	Дорогов		
Нач. отд.	Шишин		
Гл. спец.	Сафронов		
Инж.-конст.	Лагутина		
Чертил	Кузнецова		
Зам. гл.	Ермолаев		
Гл. инж.	Кузнецов		
Нач. отд.	Шишин		
Гл. спец.	Сафронов		
Инж.-конст.	Лагутина		
Чертил	Кузнецова		

ТД 1965г.	Машиностроительные заводы Термические цехи.	ОВ-02-14 Выпуск
	Конвейерный закалочно-отпускной агрегат типа СКЗА-3/7. Бак БКМ-06.25 конвейерного типа.	Лист 71

gost.e-ecolog.ru