ТИПОВЫЕ СТРОИТЕЛЬНЫЕ КОНСТРУКЦИИ, ИЗДЕЛИЯ И УЗЛЫ

СЕРИЯ 3.820 – 9

УНИФИЦИРОВАННЫЕ СБОРНЫЕ ЖЕЛЕЗОБЕТОННЫЕ КОНСТРУКЦИИ ДЛЯ ВОДОХОЗЯЙСТВЕННОГО СТРОИТЕЛЬСТВА.

КОНСТРУКЦИИ КОЛОДЦЕВ И УСТЬЕВ

ВЫПУСК 3/91

КОЛОДЦЫ – ГАСИТЕЛИ ОБЪЕМНЫЕ

РАБОЧИЕ ЧЕРТЕЖИ

АППП „Укртиппроект" инв. № 10408/1

gost.e-ecolog.ru

ТИПОВЫЕ СТРОИТЕЛЬНЫЕ КОНСТРУКЦИИ, ИЗДЕЛИЯ И УЗЛЫ

СЕРИЯ 3.820 –9

УНИФИЦИРОВАННЫЕ СБОРНЫЕ ЖЕЛЕЗОБЕТОННЫЕ КОНСТРУКЦИИ ДЛЯ ВОДОХОЗЯЙСТВЕННОГО СТРОИТЕЛЬСТВА.

КОНСТРУКЦИИ КОЛОДЦЕВ И УСТЬЕВ

ВЫПУСК 3/91

КОЛОДЦЫ–ГАСИТЕЛИ ОБЪЕМНЫЕ. РАБОЧИЕ ЧЕРТЕЖИ

РАЗРАБОТАНЫ:
Институтом „Укргипроводхоз"

Утверждены и введены в действие
Минводхозом УССР
Протокол от 29.04.91 г.

Главный инженер института В.А.Михайловский

Главный инженер проекта Н.В.Радченко

АППП „Укртиппроект" инв. № 10408/1

Содержание

Обозначение документа	Наименование	Стр
3.820-9.3/91 -ТО	Техническое описание	3
-НИ	Номенклатура изделий	5
-КЖИ-КГ12-1СБ	Колодец гаситель КГ12 1	6
-КГ12-2СБ	Колодец-гаситель КГ12 2	7
-С1СБ	Сетка С1	8
-С2СБ	Сетка С2	8
-С3СБ	Сетка С3	9
-С4СБ	Сетка С4	9
-Мн1СБ	Изделие закладное Мн1	10
-Мн2СБ	Изделие закладное Мн2	11

10408/1

Разраб	Коростош	[illegible]	14.04.91	3.820-9.3/91			
Пров	Радченко	[illegible]	04.03.91				
Рук.гр	Потапенко	[illegible]	26.03.91				
ГИП	Радченко	[illegible]	04.03.91	Содержание	Стадия	Лист	Листов
Нач.отд	Писнячевский	[illegible]	05.03.91		Р		
Н.контр	Хмелюк	[illegible]	05.03.91		УКРИПРОВОДХОЗ		

Копировал [illegible] формат А3

ВВЕДЕНИЕ

Рабочие чертежи выпуска 3/91 серии 3.820-9 „Конструкции колодцев" (переработка вып. 3 серии 3.820-9) разработаны институтом „Укргипроводхоз" по заданию на проектирование, выданному Киевским филиалом ЦИТП.

Переработка рабочих чертежей изделий произведена в соответствии с каталогом „Унифицированные железобетонные конструкции для водохозяйственного строительства", составленным В/О „Союзводпроект" (Москва, 1986 г).

В составе рабочих чертежей разработано 2 типоразмера изделий. Шифры изделий состоят из букв и цифр и обозначают:

КГ - колодец-гасители

Цифровые индексы обозначают высоту колодца в дециметрах и порядковый номер типоразмера.

Металлические формы разработаны институтом „Укргипроводхоз" в серии 3.820-9, выпуск 3-1

НАЗНАЧЕНИЕ ИЗДЕЛИЙ И ОБЛАСТЬ ИХ ПРИМЕНЕНИЯ

Колодцы-гасители предназначены для оборудования водовыпускных сооружений из закрытой оросительной сети во временные оросители служат для гашения кинетической энергии воды при выпуске ее из напорных трубопроводов, а также используются для размещения в них авторегуляторов уровня. Блоки колодцев-гасителей выполнены двух видов - для односторонних и двухсторонних водовыпусков, в последнем по контуру водовыпускных отверстий замоноличены закладные рамы для установки переносного плоского щита для регулирования поочередной подачи воды во временные оросители.

Изделия устанавливаются в обычных инженерно-геологических условиях, в агрессивной среде, в климатических подрайонах II Б и II В с расчетными температурами наружного воздуха от минус 20°С до плюс 40°С.

ОСНОВНЫЕ РАСЧЕТНЫЕ ПОЛОЖЕНИЯ

При разработке вып. 3/91 серии 3.820-9 были произведены расчеты для двух случаев: эксплуатационного и монтажного.

Блоки расчитаны на постоянную нагрузку. В ка-

Разраб.	Романенко		28.02.91	3.820-9 3/91-ТО			
Пров.	Литопенко		28.02.91				
Рук. гр.	Литопенко		28.02.91				
ГИП	Радченко		11.03.91	Техническое описание	Стадия	Лист	Лис
Нач. отд.	Рясняченко		11.03.91		Р	1	2
Н. контр.	Хмелюк		11.03.91		УКРГИПРОВОД		

Инв. № подл. | Подпись и дата | Взам. инв. №

Копировал Формат А3

честве постоянной нагрузки приняты собственный вес конструкции и давление грунта.

При расчете блоков на распалубку приняты силы отрыва блока от формы – 200 кг/м².

Все арматурные изделия сварить при помощи контактной сварки в соответствии с требованиями ГОСТ 14098 – 85.

ИСПЫТАНИЯ

Схема испытаний на прочность колодцев

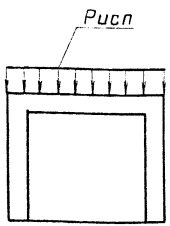

Контрольные нагрузки

Марка	КГ 12-1	КГ 12-2
Нагрузка Рисп., кН (тс)	31.0 (3.1)	31.0 (3.1)

Методы испытаний и оценка изделий по результатам испытаний должны соответствовать ГОСТ 8829 – 85 „Конструкции и изделия железобетонные сборные. Методы испытаний и оценки прочности, жесткости и трещиностойкости.

Инв. № подл. | Подпись и дата | Взам. инв. №

Эскиз	Марка	Размеры, мм								Класс бетона	Расход материалов **		Масса, кг
		a	в	h	ℓ_1	ℓ_2	т	а	б		бетон $м^3$	сталь кг	
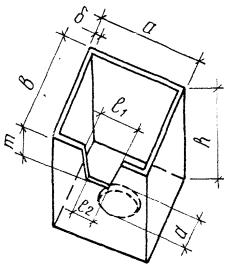	КГ 12-1	1500	1200	1200	540	480	400	330	80	В15	0,72	24,6	1800
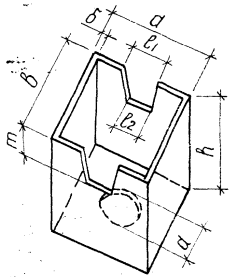	КГ 12-2	1500	1200	1200	540	480	400	330	80	В15	0,70	27,7	1750

Разраб.	Романишина		18.01.91
Пров	Коростиш		11.02.91
Рук гр.	Потапенко		28.02.91
ГИП	Радченко		04.09.91
Нач.отд	Пилячевский		05.03.91
Н.контр	Хмелюк		13.03.91

10408/1

3.820-9.3/91-НИ

Номенклатура изделий

Стадия	Лист	Лист.

УКРГИПРОВОД.

Инв. № подл. | Подпись и дата | Взам. инв. №

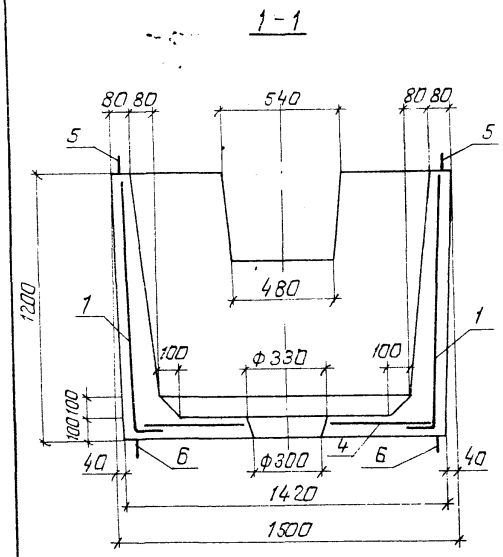

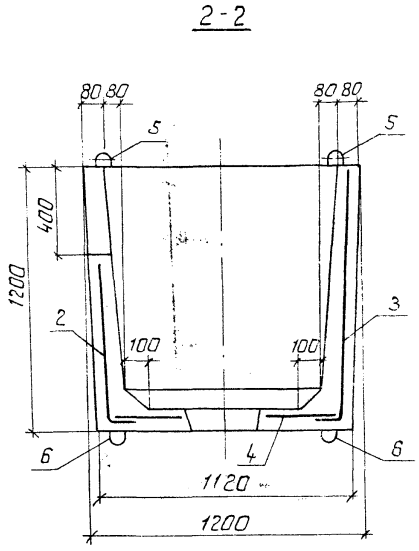

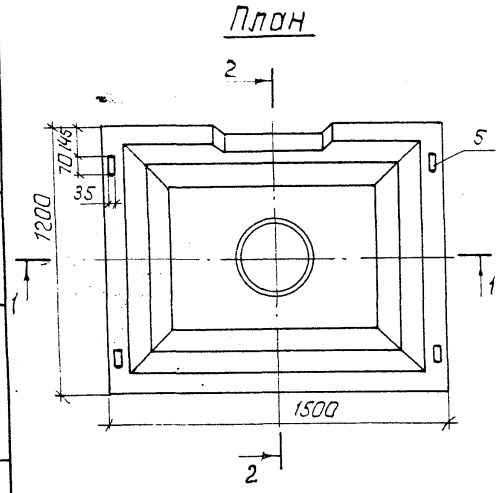

Ведомость деталей

Поз.	Эскиз
6	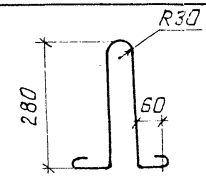

Поз.	Обозначение	Наименование	Кол.	Пр. ча.
		Сборочные единицы		
		Сетки арматурные		
1	3.820-9 3/91-КЖ.И-С1 СБ	С1	2	
2	С2 СБ	С2	1	
3	С3 СБ	С3	1	
4	С4 СБ	С4	1	
5	Мн1 СБ	Изделия закладные Мн1	4	
		Детали		
6*		ф10А-I ГОСТ 5781-82 ℓ=947	4	0,58 кг
		Материалы		
		бетон тяжелый класса		
		В15, F150, W4		0,72 м³

* поз. 6 см. ведомость деталей

Ведомость расхода стали на элемент кг

Марка элемента	Изделия арматурные			Изделия закладные					Общ. расход
	Арматура класса А-I ГОСТ 5781-82		Всего	Арматура класса А-I ГОСТ 5781-82		Прокат марки Ст 3кп ГОСТ 103-76		Всего	
	ф6	Итого		ф10	Итого	-4×50	Итого		
КГ 12-1	19,2	19,2	19,2	4,7	4,7	0,7	0,7	5,4	24,6

10408/1

Разраб.	Романишина		18.01.91
Пров.	Коросташ		02.02.91
Рук.гр.	Потапенко		18.02.91
ГИП	Радченко		21.03.91
Нач.отд.	Лисняченский		25.03.91
Н.контр.	Хмелюк		13.03.91

3 820-9. 3/91 - КЖ.И-КГ12-1 СБ

Колодец-гаситель КГ12-1

Стадия	Масса	Масш.
Р	1800	1:2

Лист | Листов

УКРГИПРОВОДХОЗ

Инв. № подл. | Подпись и дата | Взам. инв. №

Копировал:

1-1

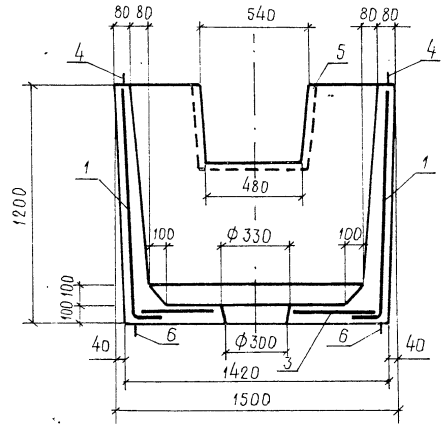

2-2

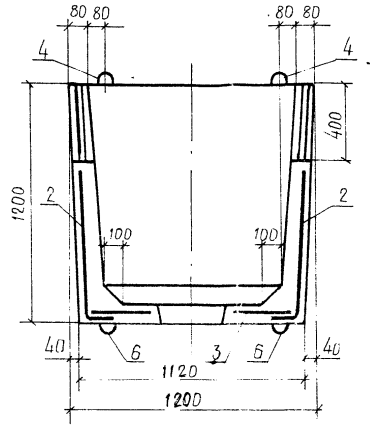

Поз.	Обозначение	Наименование	Кол.	Пр. чс
		Сборочные единицы		
		Сетки арматурные		
1	3.820-9.3/91 -КЖ.Ц-С1 СБ	С1	2	
2	-С2 СБ	С2	2	
3	-С4 СБ	С4	1	
4	-Мн1 СБ	Изделия закладные Мн1	4	
5	-Мн2 СБ	Мн2	2	
		Детали		
6*		Ф10А-I ГОСТ 5781-82 ℓ=947	4	0,58 кг
		Материалы		
		Бетон тяжелый класса		
		В15, F150, W4		0,7 м³

* поз. 6 см. ведомость деталей

План

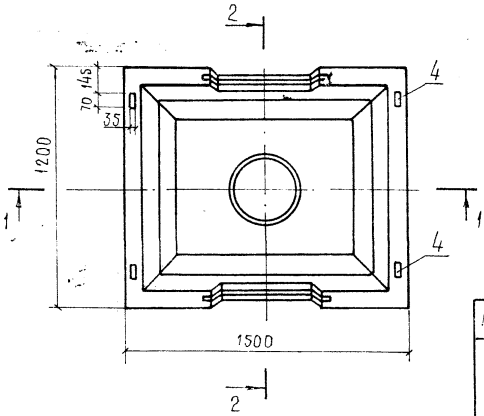

Ведомость расхода стали на элемент, кг

Марка элемента	Изделия арматурные			Изделия закладные								Общий расход
	Арматура класса		Всего	Арматура класса			Прокат марки				Всего	
	А-I			А-I			Ст.3 кп					
	ГОСТ 5781-82			ГОСТ 5781-82			ГОСТ 103-76			ГОСТ 8509-86		
	Ф6	Итого		Ф6	Ф10	Итого	-4х50	-4х16	Итого	L20х3	Итого	
КГ12-2	18,7	18,7	18,7	0,4	4,7	5,1	0,7	0,8	1,5	2,4	2,4	9,0	27,7

Ведомость деталей

Поз.	Эскиз
6	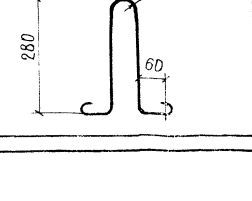

Разраб.	Романишина		18.03.91
Пров.	Коросташ		02.03.91
Рук. гр.	Потапенко		28.03.91
Г.Ц.П.	Рабченко		04.03.91
Нач. отд.	Пивнячевский		06.03.91
Н. контр.	Хмелюк		13.03.91

10408/1

3.820-9.3/91 -КЖ.Ц-КГ12-2СБ

Колодец-гаситель КГ12-2

Стадия	Масса	Масштаб
Р	1750	1
Лист	Листов	
Укргипроводхоз		

Инв.№ подл. | Подпись и дата | Взам. инв.№

Копировал:

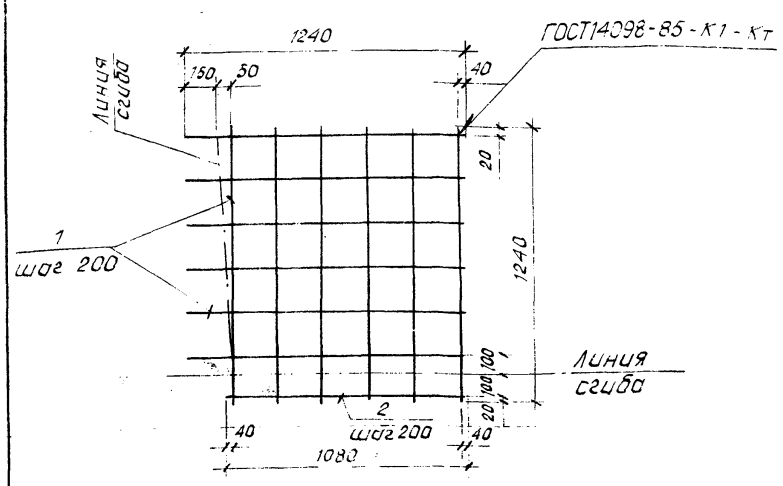

Поз.	Наименование		Кол.	Примечание
	Арматура ГОСТ 5781-82			
1	А-I-6	ℓ = 1240	12	0.28 кг
2	А-I-6	ℓ = 1080	1	0.24 кг

Разраб.	Романишина		18.01.91	3.820-9.3/91-КЖ.И-01 СБ
Пров.	Коросташ		02.02.91	
Рук.гр.	Потапенко		28.02.91	
ГИП	Осадченко		04.03.91	Сетка арматурная С 1
Нач.отд.	Писнячевский		05.03.91	
Н.контр.	Хмелюк		13.03.91	

Стадия	Масса	Масштаб
Р	3,60	1/м
Лист	Листов	
укрепроводхоз		

Подпись и дата | Взам.инв.№ | Инв.№ подл.

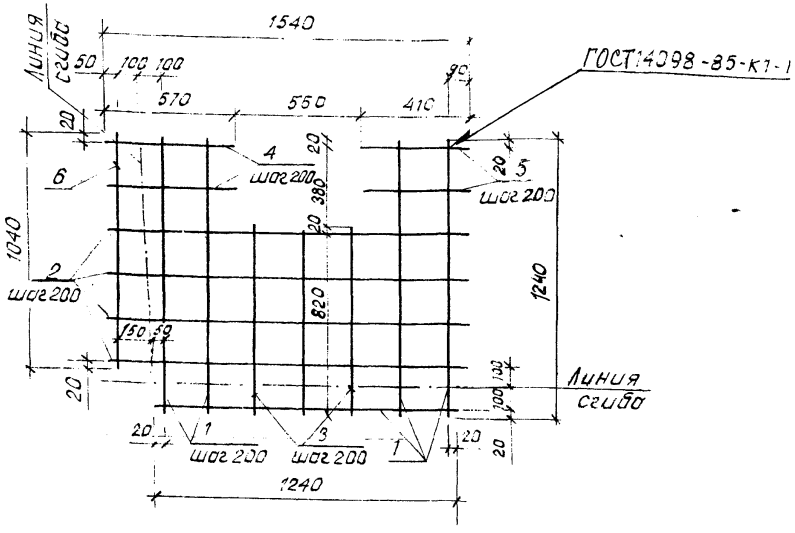

	Наименование		Кол.	Прим чание кг
	Арматура ГОСТ 5781-82			
1	А-I-6	ℓ = 1240	5	0,28
2	А-I-6	ℓ = 1540	4	0.34
3	А-I-6	ℓ = 820	3	0.18
4	А-I-6	ℓ = 570	2	0.13
5	А-I-6	ℓ = 410	2	0,09
6	А-I-6	ℓ = 1040	1	0.23

Разраб.	Романишина		18.01.91	1040 08/1
Пров.	Коросташ		02.02.91	3.820-9.3/91-КЖ.И-С2 СБ
Рук.гр.	Потапенко		28.02.91	
ГИП	Рабченко		04.03.91	Сетка арматурная С 2
Нач.отд.	Писнячевский		05.03.91	
Н.контр.	Хмелюк		13.03.91	

Стадия	Масса	Масштаб
Р	3,97	1/м
Лист	Листов	
укрепроводх.		

Подпись и дата | Взам.инв.№ | Инв.№ подл.

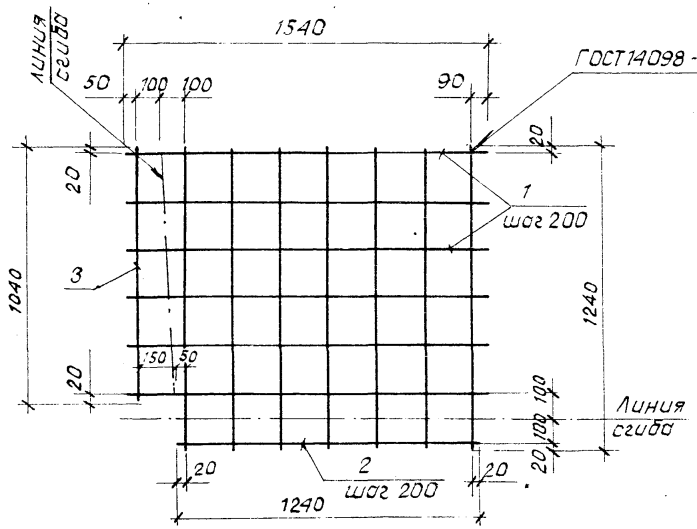

Поз.	Наименование		Кол.	Примечание
	Арматура ГОСТ 5781-82			
1	А-I-6	ℓ = 1540	6	0,34 кг
2	А-I-6	ℓ = 1240	8	0,28 кг
3	А-I-6	ℓ = 1040	1	0,23 кг

Разраб.	Романишина		18.01.91
Пров.	Коросташ		02.02.91
Рук. гр.	Потапенко		28.02.91
ГИП	Россченко		04.03.91
Нач. отд.	Писнячевск.		05.09.91
Н. контр.	Хмелюк		13.09.91

3.820-9.3/91-КЖ.И - С3 СБ

Сетка арматурная С С3

Стадия	Масса	Масштаб
Р	4,51	5/м
Лист	Листов 1	

Укргипроводхоз

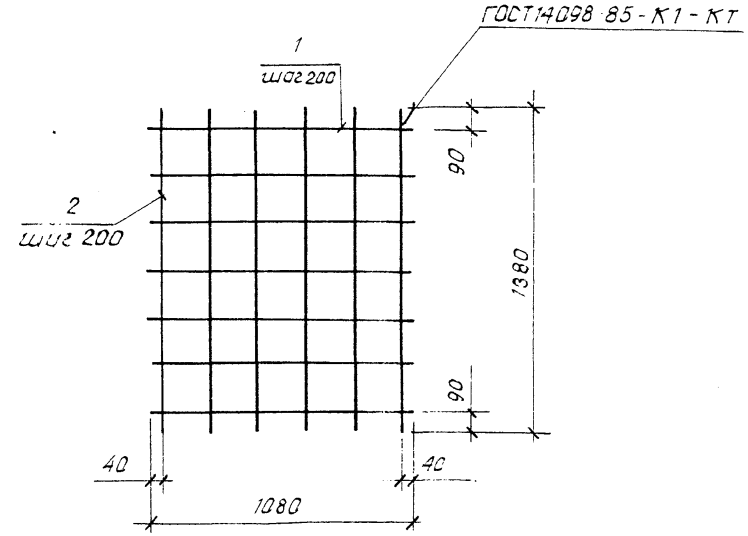

	Наименование		Кол.	Прим.
	Арматура ГОСТ 5781-82			
1	А-I-6	ℓ = 1080	7	0,24
2	А-I-6	ℓ = 1380	6	0,31

10408/1

Разраб.	Романишина		18.01.91
Пров.	Коросташ		02.02.91
Рук. гр.	Потапенко		28.02.91
ГИП	Россченко		04.03.91
Нач. отд.	Писнячевск.		05.09.91
Н. контр.	Хмелюк		13.09.91

3.820-9.3/91-КЖ.И - С4 СБ

Сетка арматурная С С4

Стадия	Масса	Масш.
Р	3,54	5/м
Лист	Листов	

Укргипроводхоз

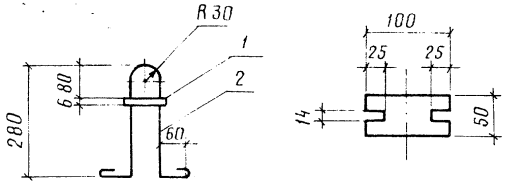

Поз.	Наименование	Кол.	Примечание
1	Полоса $\frac{4\times50\ ГОСТ\ 103\text{-}76}{Ст.3\ ГОСТ\ 535\text{-}88}$ $\ell = 100$	1	0,16 кг
	Арматура ГОСТ 5781-82		
2	А-I-10 $\ell = 947$	1	0,58 кг

Разраб.	Романишина		18.01.91
Пров.	Коросташ		02.02.91
Рук. гр.	Потапенко		28.02.91
ГИП	Радченко		04.03.91
Нач. отд	Писнячевский		05.03.91
Н. контр	Хмелюк		13.03.91

3.820-9.3/91-КЖ.И - МН 1 СБ

Изделие закладное
Мн 1

Стадия	Масса	Масштаб
Р	0,74	б/м
Лист	Листов 1	

УКРГИПРОВОДХОЗ

Взам. инв. №
Подпись и дата
Инв. № подл.

10408/

Стадия | Масса | Масш
Лист | Листов
УКРГИПРОВОДХО

Копировала Ковольчук Формат А3

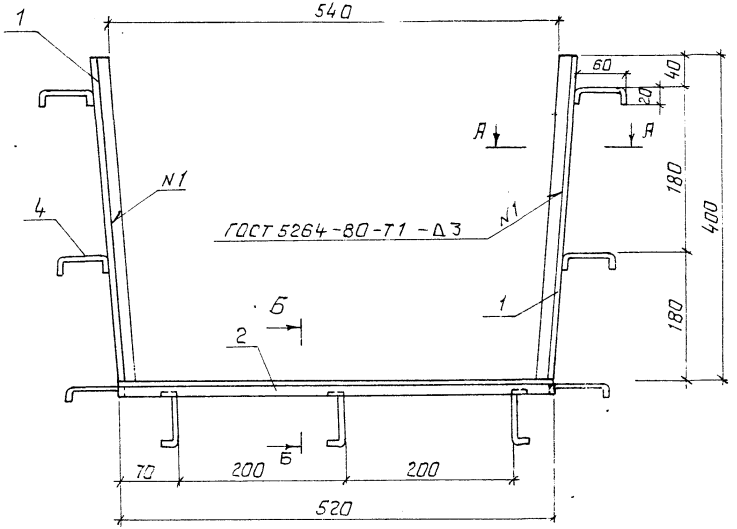

Поз.	Наименование	Кол.	Прим.
			кг
1	Угол. $\frac{20\times20\times3\ ГОСТ\ 8509-86}{Ст.3\ ГОСТ\ 535-88}$ ℓ=400	2	0,36
2	Угол. $\frac{20\times20\times3\ ГОСТ\ 8509-86}{Ст.3\ ГОСТ\ 535-88}$ ℓ=520	1	0,46
3	Полоса $\frac{4\times16\ ГОСТ\ 103-76}{Ст.3\ ГОСТ\ 535-88}$ ℓ=400	2	0,20
	Арматура ГОСТ 5781-82		
4	А-I-6 ℓ=100	9	0,02

А-А

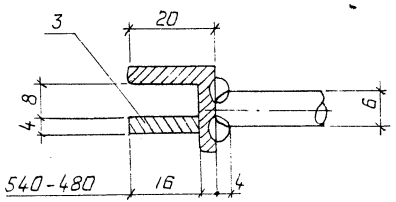

Б-Б

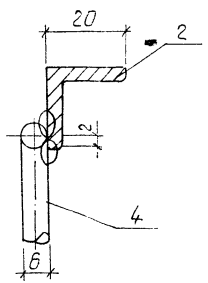

Сварка ручная дуговая

10408/1

Разраб.	Романишина		18.01.91
Пров.	Хростов		02.02.91
Рук. гр.	Потапенко		06.02.91
ГИП	Ровченко		04.03.91
Нач. отд.	Писячевский		05.03.91
Н. контр.	Хмелюк		18.03.91

3.820-9.3/91-КЖИ - Мн 2СБ

Изделие закладное Мн 2

Стадия	Масса	Масштаб
Р	1,76	1:5
Лист	Листов	

УКРГИПРОВОДХ

Копировал

Формат А3

Инв. № подл. | Подпись и дата | Взам. инв. №

gost.e-ecolog.ru