Инв. № подл.	Подпись и дата	Взам. инв. №	Инв. № дубл.	Подпись и дата

Формат	Зона	Поз.	Обозначение	Наименование	Кол. на исполн. Л8-150.000 –	01	02	03	04	05	06	07	08	09	Примечание
				Документация											
			Л8-150.000 СБ	Сборочный чертеж	X	X	X	X	X	X	X	X	X	X	
				Сборочные единицы											
		1	Л8-150,100	Корпус	1										
			-01	Корпус		1									
			-02	Корпус			1								
			-03	Корпус				1							
			-04	Корпус					1						
			-05	Корпус						1					
			-06	Корпус							1				
			-07	Корпус								1			
			-08	Корпус									1		
			-09	Корпус										1	

Исполнения 10...19 см. листы 4,5
— " — 20...29 — " — 6,7
30...39 — " — 8,9
40...49 — " — 10,11
50...59 — " — 12 и 13
60...69 — " — 14,15,16
— " — 17,18,19

Изм.	Лист	№ докум.	Подпись	Дата
Разраб.		Горяинчик	Горя	08.88
Провер.		Велитченко	Вел.	
Н. контр.		Паутов		01.89
Утв.		Стрельников		

Л8-150.000

Опора хомутовая неподвижная

Литера	Лист	Листов
А	1	19

Институт ЭНЕРГОМОНТАЖПРОЕКТ Ленинградский филиал

Копировал

Формат 11

gost.e-ecolog.ru

Инв. № подл.	Подп. и дата	Взам. инв. №	Инв. № дубл.	Подп. и дата

Формат	Зона	Поз.	Обозначение	Наименование	Кол на испол. Л8-150.000										Примечание
					–	01	02	03	04	05	06	07	08	09	
				Детали											
		2	Л8-194.001	Хомут	2	2	2	2							
			-01	Хомут					2	2	2	2			
			-02	Хомут									2	2	
		3	Л8-192.002-06	Прокладка		2		2							
			-07	Прокладка						2		2			
			-08	Прокладка										2	
		4	Л8-193.001-12	Упор	4		4								
			-13	Упор		4		4							
			-14	Упор					4		4				
			-15	Упор						4		4			
			-16	Упор									4		
			-17	Упор										4	

| | | | | | | | | | | |

Инв. № подл.	Подп. и дата	Взам. инв. №	Инв. № дубл.	Подп. и дата

Формат	Зона	Поз.	Обозначение	Наименование	Кол. на исполн. Л8-150.000										Примечание
					–	01	02	03	04	05	06	07	08	09	
				Стандартные изделия											
				Гайки											
		5		М16.8 ГОСТ 15523-70	4		4		4		4				
		6		М16.8 ГОСТ 5915-70		8		8		8		8			
		7		М20.8 ГОСТ 15523-70									4		
		8		М20.8 ГОСТ 5915-70										8	
				Шайбы по ГОСТ 6402-70											
		17		16Т65Г	4		4		4		4				
		18		20Т65Г									4		

Изм.	Лист	№ докум.	Подп.	Дата	Л8-150.000	Лист 3

Формат А4

Инв. № подл.	Подп. и дата	Взам. инв. №	Инв. № дубл.	Подп. и дата

Формат	Зона	Поз.	Обозначение	Наименование	Кол. на исполн. Л8-150.000-										Примечание
					10	11	12	13	14	15	16	17	18	19	
			Л8-150.000 СБ	Сборочный чертеж	X	X	X	X	X	X	X	X	X	X	
				Сборочные единицы											
		1	Л8-150.000-10	Корпус	1										
			-11	Корпус		1									
			-12	Корпус			1								
			-13	Корпус				1							
			-14	Корпус					1						
			-15	Корпус						1					
			-16	Корпус							1				
			-17	Корпус								1			
			-18	Корпус									1		
			-19	Корпус										1	
				Детали											
		2	Л8-194.001-02	Хомут	2	2									
			-03	Хомут			2	2	2	2					

Изм.	Лист	№ докум.	Подп.	Дата	Л8-150.000	Лист 4

Копировал Формат А4

Формат	Зона	Поз.	Обозначение	Наименование	Кол. на исполн. Л8-150.000– 10	11	12	13	14	15	16	17	18	19	Примечание
		2	Л8-194.001-04	Хомут							2	2	2	2	
		3	Л8-192.002-08	Прокладка		2									
			-09	Прокладка				2		2					
			-10	Прокладка								2		2	
		4	Л8-193.001-16	Упор	4										
			-17	Упор		4									
			-18	Упор			4		4						
			-19	Упор				4		4					
			-20	Упор							4		4		
			-21	Упор								4		4	
				Стандартные изделия											
		7		Гайка М20.8 ГОСТ 15523-70	4		4		4						
		8		Гайка М20.8 ГОСТ 5915-70		8		8		8					
		9		Гайка М24.8 ГОСТ 15523-70							4		4		
		10		Гайка М24.8 ГОСТ 5915-70								8		8	
		18		Шайба 20Т65Г ГОСТ 6402-70	4		4		4						
		19		Шайба 24Т65Г ГОСТ 6402-70							4		4		

Инв. № подл.	Подп. и дата	Взам. инв. №	Инв. № дубл.	Подп. и дата

Формат	Зона	Поз.	Обозначение	Наименование	Кол. на исполн. Л8-150.000– 20	21	22	23	24	25	26	27	28	29	Примечание
			Л8-150.000 СБ	Сборочный чертеж											
				Сборочные единицы											
		1	Л8-150.100 – 20	Корпус	1										
			– 21	Корпус		1									
			– 22	Корпус			1								
			– 23	Корпус				1							
			– 24	Корпус					1						
			– 25	Корпус						1					
			– 26	Корпус							1				
			– 27	Корпус								1			
			– 28	Корпус									1		
			– 29	Корпус										1	
				Детали											
		2	Л8-194.001 – 05	Хомут	2	2	2	2							
			– 06	Хомут					2	2	2	2			

Изм.	Лист	№ докум.	Подп.	Дата	Л8-150.000	Лист 6

Копировал Формат А4

Формат	Зона	Поз.	Обозначение	Наименование	Кол. на испол. 18-150.000 20	21	22	23	24	25	26	27	28	29	Примечание
		2	18-199.001 -07	Хомут									2	2	
		3	18-192.002 -11	Прокладка		2		2							
			-12	Прокладка						2		2			
			-13	Прокладка										2	
		4	18-193.001 -22	Упор	4		4								
			-23	Упор		4		4							
			-24	Упор					4		4				
			-25	Упор						4		4			
			-26	Упор									4		
			-27	Упор										4	
				Стандартные изделия											
		9	Гайки:	М24.8	4		4		4		4				
		10		М24.8		8		8		8		8			
		11		М30.8									4		
		12		М30.8										8	
		19	Шайбы:	24Т65Г ГОСТ 6402-70	4		4		4		4				
		20		30Т65Г ГОСТ 6402-70									4		

Инв. N подл.	Подп. и дата	Взам. инв. N	Инв. N дубл.	Подп. и дата

Формат	Зона	Поз.	Обозначение	Наименование	Кол на испол. Л8-150.000 30	31	32	33	34	35	36	37	38	39	Примечание
			Л8-150,000 СБ	Сборочный чертеж	X	X	X	X	X	X	X	X	X	X	
				Сборочные единицы											
		1	Л8-150,100 -30	Корпус	1										
			-31	Корпус		1									
			-32	Корпус			1								
			-33	Корпус				1							
			-34	Корпус					1						
			-35	Корпус						1					
			-36	Корпус							1				
			-37	Корпус								1			
			-38	Корпус									1		
			-39	Корпус										1	
				Детали											
		2	Л8-149,001 -07	Хомут	2	2									

Изм	Лист	№ докум.	Подп.	Дата	Л8-150.000	Лист 8

Копировал

Формат А4

170

Формат	Зона	Поз	Обозначение	Наименование	Кол. на испол. 18-150.000 30	31	32	33	34	35	36	37	38	39	Примечание
		2	18-194.001-08	Хомут			2	2	2	2					
			-09	Хомут							2	2	2	2	
		3	18-192.002-13	Прокладка		2									
			-14	Прокладка				2		2					
			-15	Прокладка								2		2	
		4	18-193.001-26	Упор	4										
			-27	Упор		4									
			-28	Упор			4		4						
			-29	Упор				4		4					
			-30	Упор							4		4		
			-31	Упор								4		4	
			Стандартные изделия												
			Гайки												
		11		М30.8 ГОСТ 15523-70	4		4		4		4		4		
		12		М30.8 ГОСТ 5915-70		8		8		8		8		8	
				Шайба											
		20		30 Т65Г ГОСТ 6402-70	4		4		4		4		4		

Инв. № подл.	Подп. и дата	Взам. инв. №	Инв. № дубл.	Подп. и дата

Формат	Зона	Поз.	Обозначение	Наименование	Кол. на испол. Л8-150.000										Примечание
					40	41	42	43	44	45	46	47	48	49	
			Л8-150.000 СБ	Сборочный чертеж	X	X	X	X	X	X	X	X	X	X	
				Сборочные единицы											
		1	Л8-150.100 -40	Корпус	1										
			-41	Корпус		1									
			-42	Корпус			1								
			-43	Корпус				1							
			-44	Корпус					1						
			-45	Корпус						1					
			-46	Корпус							1				
			-47	Корпус								1			
			-48	Корпус									1		
			-49	Корпус										1	
				Детали											
		2	Л8-194.001 -10	Хомут	3	3	3	3							
			-11	Хомут					3	3	3	3			

Изм.	Кол.	Лист	№ докум.	Подп.	Дата

Л8-150.000

Лист 10

Копировал

Формат А4

Инв. N подл.	Подп. и дата	Взам. инв. N	Инв. N дубл.	Подп. и дата

Формат	Зона	Поз.	Обозначение	Наименование	Кол. на исполн. Л8-150.000										Примечание
					40	41	42	43	44	45	46	47	48	49	
		2	Л8-194.001 – 12	Хомут									3	3	
		3	Л8-192.002 – 16	Прокладка		3		3							
			– 17	Прокладка						3		3			
			– 18	Прокладка										3	
		4	Л8-193.001 – 32	Упор	4		4								
			– 33	Упор		4		4							
			– 34	Упор					4		4				
			– 35	Упор						4		4			
			– 36	Упор									4		
			– 37	Упор										4	
				Стандартные изделия											
		11	Гайки:	М30,8 ГОСТ 15523-70	6		6		6		6				
		12		М30.8 ГОСТ 5915-70		12		12		12		12			
		13		М36,8 ГОСТ 15523-70									6		
		14		М36.8 ГОСТ 5915-70										12	
		20	Шайбы:	30Т65Г ГОСТ 6402-70	6		6		6		6				
		21		36Т65Г ГОСТ 6402-70									6		

Изм	Лист	№ докум.	Подп.	Дата	Л8-150.000	Лист 11

Копировал

Формат А4

Инв. N подл.	Подп. и дата	Взам. инв. N	Инв. N дубл.	Подп. и дата

Формат	Зона	Поз.	Обозначение	Наименование	Кол. на исполн. Л8-150.000										Примечание
					50	51	52	53	54	55	56	57	58	59	
			Л8-150.000 СБ	Сборный чертеж	X	X	X	X	X	X	X	X	X	X	
				Сборочные единицы											
		1.	Л8-150.100 -50	Корпус	1										
			-51	Корпус		1									
			-52	Корпус			1								
			-53	Корпус				1							
			-54	Корпус					1						
			-55	Корпус						1					
			-56	Корпус							1				
			-57	Корпус								1			
			-58	Корпус									1		
			-59	Корпус										1	
				Детали											
		2	Л8-194.001 -12	Хомут	3	3									
			-13	Хомут			3	3	3	3					

Изм.	Лист	№ докум.	Подп.	Дата	Л8-150.000	Лист 12

Копировал Формат А4

Инв. № подл.	Подп. и дата	Взам. инв. №	Инв. № дубл.	Подп. и дата

Формат	Зона	Поз.	Обозначение	Наименование	Кол. на испол. 18-150.000										Примечание
					50	51	52	53	54	55	56	57	58	59	
		2	18-194.001-14	Хомут							3	3	3	3	
		3	18-192.002-18	Прокладка		3									
			-19	Прокладка				3		3					
			-20	Прокладка								3		3	
		4	18-193.001-36	Упор	4										
			-37	Упор		4									
			-38	Упор			4		4						
			-39	Упор				4		4					
			-40	Упор							4		4		
			-41	Упор								4		4	
			Стандартные изделия												
		13	Гайки	М36.8 ГОСТ 15523-70	6		6		6						
		14		М36.8 ГОСТ 5915-70		12		12		12					
		15		М42.8 ГОСТ 15523-70							6		6		
		16		М42.8 ГОСТ 5915-70								12		12	
		21	Шайбы	36Т65Г ГОСТ 6402-70	6		6		6						
		22		42Т65Г ГОСТ 6402-70							6		6		

Изм.	Кол.	№ докум.	Подп.	Дата	18-150.000	Лист 13

Копировал

Формат А4

Инв. N подл.	Подп. и дата	Взам. инв. N	Инв. N дубл.	Подп. и дата

Формат	Зона	Поз.	Обозначение	Наименование	Кол. на исполн. Л8-150.000- 60	61	62	63	64	65	66	67	68	69	Примечание
				Документация											
			Л8-150.000 СБ	Сборочный чертеж											
				Сборочные единицы											
		1	Л8-150.100 – 60	Корпус	1										
			– 61	Корпус		1									
			– 62	Корпус			1								
			– 63	Корпус				1							
			– 64	Корпус					1						
			– 65	Корпус						1					
			– 66	Корпус							1				
			– 67	Корпус								1			
			– 68	Корпус									1		
			– 69	Корпус										1	

Изм.	Лист	N докум.	Подп.	Дата	Л8-150.000	Лист 14

Копировал Формат А4

Инв. № подл.	Подп. и дата	Взам. инв. №	Инв. № дубл.	Подп. и дата

Формат	Зона	Поз.	Обозначение	Наименование	Кол. на испол. Л8-150.000- 60	61	62	63	64	65	66	67	68	69	Примечание
		2	Л8-194.100-20	Бугель	2		2								
			-21	Бугель		2		2							
			-24	Бугель					2		2				
			-25	Бугель						2		2			
			-28	Бугель									2		
			-29	Бугель										2	
				Детали											
		4	Л8-193.001-32	Упор	4		4								
			-33	Упор		4		4							
			-34	Упор					4		4				
			-35	Упор						4		4			
			-36	Упор									4		
			-37	Упор										4	
		2-а	Л8-150.001	Шпилька									4		
			-01	Шпилька										4	

Изм.	Лист	№ докум.	Подп.	Дата	Л8-150.000	Лист 15

Копировал

Формат А4

Формат	Зона	Поз.	Обозначение	Наименование	Кол. на испол. Л8-150.000- 60	61	62	63	64	65	66	67	68	69	Примечание
				~~Стандартные изделия~~											
			(3)	~~Шпильки ГОСТ 22042-76~~											
		2-У	Л8-150.001-04	Шпилька	4		4		4		4				
		2-К	-05	Шпилька		4		4		4		4			
				Стандартные изделия											
				Гайки											
		11		М30.8 ГОСТ 15523-70	8		8		8		8				
		23		М30.21-08Х18Н10Т											
				ГОСТ 5915-70		16		16		16		16			
		13		М36.8 ГОСТ 15523-70									8		
		24		М36.21-08Х18Н10Т											
				ГОСТ 5915-70										16	
				Шайбы ГОСТ 6402-70											
		20		30Т65Г	8		8		8		8				
		21		36Т65Г									8		

Инв. № подл.	Подп. и дата	Взам. инв. №	Инв. № дубл.	Подп. и дата

Формат	Зона	Поз.	Обозначение	Наименование	Кол. на исполн. Л8-150.000- 70	71	72	73	74	75	76	77	78	79	Примечание
				Документация											
			Л8-150.000 СБ	Сборочный чертеж	X	X	X	X	X	X	X	X	X	X	
				Сборочные единицы											
		1	Л8-150.100 - 70	Корпус	1										
			- 71	Корпус		1									
			- 72	Корпус			1								
			- 73	Корпус				1							
			- 74	Корпус					1						
			- 75	Корпус						1					
			- 76	Корпус							1				
			- 77	Корпус								1			
			- 78	Корпус									1		
			- 79	Корпус										1	

Изм.	Лист	№ докум.	Подп.	Дата	Л8-150.000	Лист 17

Копировал

Формат А4

Инв. № подл.	Подп. и дата	Взам. инв. №	Инв. № дубл.	Подп. и дата

Формат	Зона	Поз.	Обозначение	Наименование	Кол. на исполн. Л8-150.000 – 70	71	72	73	74	75	76	77	78	79	Примечание
		2	Л8-194.100 – 28	Бугель	2										
			– 29	Бугель		2									
			– 32	Бугель			2		2						
			– 33	Бугель				2		2					
			– 36	Бугель							2		2		
			– 37	Бугель								2		2	
				Детали											
		4	Л8-193.001 – 36	Упор	4										
			– 37	Упор		4									
			– 38	Упор			4		4						
			– 39	Упор				4		4					
			– 40	Упор							4		4		
			– 41	Упор								4		4	
		2-а	Л8-150.001	Шпилька	4		4		4						
			–01	Шпилька		4		4		4					

Изм.	Лист	№ докум.	Подп.	Дата	Л8-150.000	Лист 18

Копировал Формат А4

Инв. № подл.	Подп. и дата	Взам. инв. №	Инв. № дубл.	Подп. и дата

Формат	Зона	Поз.	Обозначение	Наименование	Кол. на испол. Л8-150.000- 70	71	72	73	74	75	76	77	78	79	Примечание
		2-а	Л8-150.001-02	Шпилька							4		4		
			-03	Шпилька								4		4	
				Стандартные изделия											
				Гайки											
		13		М36.8 ГОСТ 15523-70*	8		8		8						
		24		М36.21-08Х18Н10Т. ГОСТ 5915-70		16		16		16					
		15		М42.8 ГОСТ 15523-70*							8		8		
		25		М42.21-08Х18Н10Т ГОСТ 5915-70								16		16	
				Шайбы ГОСТ 6402-70:											
		21		36Т65Г	8		8		8						
		22		42Т65Г							8		8		

Изм.	Кол. уч.	Лист	№ док.	Подп.	Дата	Л8-150.000	Лист 19

Копировал Формат А4

Л8-150.000

Рис. 1

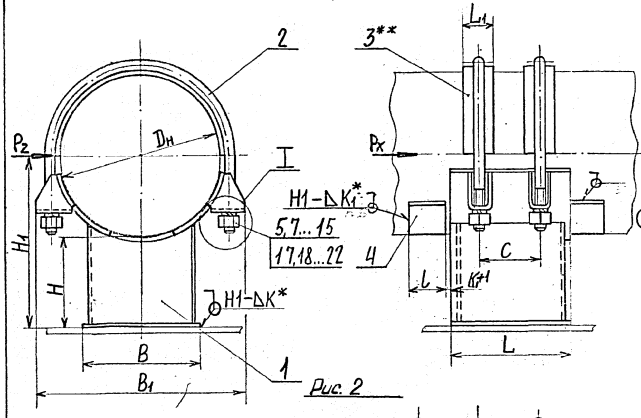

Рис. 2

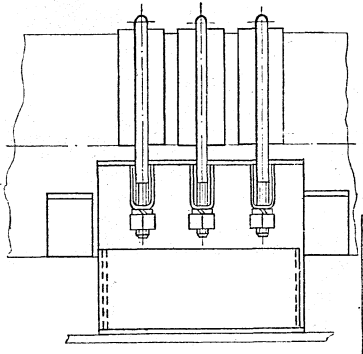

I

Для трубопроводов из коррозионностойкой стали

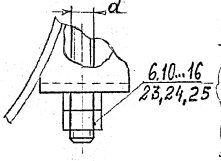

Техническая характеристика.

Опора предназначена для станционных трубопроводов ТЭС и АЭС с параметрами среды $t_{раб.} \leq 425°C$ и $P_{раб.} < 2{,}2$ МПа ($P_у \leq 4{,}0$ МПа)

Технические требования.

1. Размеры для справок, кроме отмеченных *.
2. Размер K_1 – по наименьшей толщине свариваемых деталей.
3** Прокладки только для трубопроводов из коррозионностойкой стали.
4. Технические требования по сварке и материалу по ~~ОСТ34-42-723-85 с Изм.1~~ Л8-138.000ИИ
5. Остальные технические требования по ТУ34-42-10380-83 и по Л8-138.000ИИ

Пример условного обозначения опоры для трубопровода Dн 426 мм с высотой H=150мм.

Опора 426У–Л8–150.000–18 – для трубопроводов из углеродистой стали.

Опора 426К–Л8–150.000–19 – для трубопроводов из коррозионностойкой стали.

3	–	изв 405	[illegible]	10.90	Л8–150.000СБ
2	–	изв.№372	[illegible]	11.88	
Изм	Лист	№ докум.	Подп.	Дата	Опора хомутовая неподвижная
Разраб		Горяинова	[illegible]	01.86	
Пров.		Крившич	[illegible]	01.86	
Рук.бр.		Велитченко	[illegible]	01.86	
Гл.констр		Стрельников	[illegible]	01.86	
Н.контр		Кутюк	[illegible]	01.86	
Утв		Есарев	[illegible]	01.86	

Лит	Масса	Масштаб
А	см. табл.	—

Лист 1 | Листов 3

Институт Энергомонтажпроект Ленинградский филиал

Формат А3

Л8-150.000СБ

Размеры в мм.

Обозначение исполнений для трубопроводов из стали		Наружный диаметр трубопровода	Допускаемые усилия, кН (кгс)		H	H1	B	B1	L	L1	l	c	d	K*	Рис	Масса,	
углерод.	коррозион.	Dн	осевые, Px	боковые, P2												углерод.	коррозион.
Л8-150.000	-01	219, 220	37 (3700)	37 (3700)[1]	100	210	200	290	200	50	60	100	М16-8g	6	1	10,5	11,5
-02	-03		30 (3000)	30 (3000)	150	260										12	13
-04	-05	273	37 (3700)	37 (3700)	100	236		360								14	15
-06	-07		31 (3100)	31 (3100)	150	286										16	17
-08	-09	325	71 (7100)	71 (7100)	100	262	300	435	300		100	150	М20-8g			27	28
-10	-11		61 (6100)	61 (6100)	150	312										29	31
-12	-13	377	66 (6600)	66 (6600)	100	288		485								28	30
-14	-15		57 (5700)	57 (5700)	150	338										31	32
-16	-17	426	158 (15800)	117 (11700)	100	315	400	555	400	100	150	200	М24-8g	8		58	61
-18	-19		145 (14500)		150	365										63	66
-20	-21	478	151 (15100)	100 (10000)	100	340		595								60	64
-22	-23		138 (13800)		150	390										65	68
-24	-25	530	164 (16400)	94 (9400)	100	365		635	500			250				72	75
-26	-27		147 (14700)		150	415										76	80
-28	-29	630	207 (20700)	148 (14800)	100		500	745								94	98
-30	-31		187 (18700)		150	465										100	104
-32	-33	720	236 (23600)	125 (12500)	100	460	600	855	600	150	200	300	М30-8g	10	2	123	131
-34	-35		216 (21600)		150	510										130	138
-36	-37	820	217 (21700)	110 (11000)	100			935								129	137
-38	-39		199 (19900)		150	560										136	145
-40	-41	920	348 (34800)	150 (15000)	100		700	1070	700			200				220	236
-42	-43		307 (30700)		150	610										231	246
-44	-45	1020	330 (33000)	137 (13700)	100			1185								228	245
-46	-47		315 (31500)		150	660										238	255
-48	-49	1220	396 (39600)	200 (20000)	100	710	800	1380	800		300	250	М36-8g	12		309	332
-50	-51		373 (37300)		150	760										323	344
-52	-53	1420	396 (39600)	170 (17000)	100	810		1590	900			300				356	381
-54	-55		374 (37400)		150	860										369	393
-56	-57	1620	485 (48500)	240 (24000)	100	910	900	1780					М42-8g			495	522
-58	-59		462 (46200)		150	960										512	539

Изм.	Лист	№ докум.	Подп.	Дата
2	-	изв. № 372		11.88

Л8-150.000СБ

Лист 2

Формат А3

Инв. № подл. | Подп. и дата | Взам. инв. № | Инв. № дубл. | Подп. и дата

185

18-150.000СБ

Рис. 3

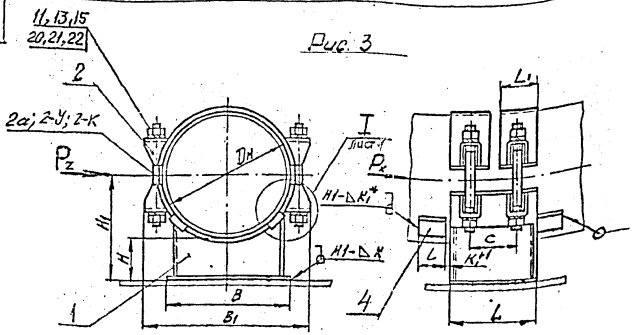

Продолжение таблицы ③

Размеры в мм

Обозначение исполнения для трубопроводов из стали		Допускаемая вертикальная нагрузка кН (кгс)	Наружный диаметр трубопровода Dн	Допускаемое осевое усилие Px, кН (кгс), при		H	H1	B	B1	L	L1	l	c	d	K*	Рис.	Масса, кг
углерод.	корроз			Pz = Px	Pz = 0,5 Px												
18-150.000-60	-61	115 (11500)	920	348 (34800)	453 (45300)	100	580	700	1070	700	150	200	360	M30-8g	10	3	232
-62	-63			307 (30700)	407 (40700)	150	610										242
-64	-65	135 (13500)	1020	330 (33000)	432 (43200)	100	610		1185								240
-66	-67			315 (31500)	412 (41200)	150	660										250
-68	-69	185 (18500)	1220	396 (39600)	525 (52500)	100	710	800	1380	800	150	300	400	M36-8g			326
-70	-71			373 (37300)	495 (49500)	150	760										338
-72	-73	260 (26000)	1420	396 (39600)	529 (52900)	100	810		1590	900			460				377
-74	-75			374 (37400)	502 (50200)	150	860										390
-76	-77	330 (33000)	1620	485 (48500)	643 (64300)	100	910	900	1780					M42-8g	12		506
-78	-79			462 (46200)	613 (61300)	150	960										524

Изм.	Лист	№ докум.	Подп.	Дата
3	—	4ЭС.№405		4.90
2	—	ИВ.№392		11.88

18-150.000СБ

Лист 3

Инв. № подл. | Подпись и дата | Взам. инв. № | Инв. № дубл. | Подпись и дата

Инв. № подл.	Подпись и дата	Взам. инв. №	Инв. № дубл.	Подпись и дата

Формат	Зона	Поз.	Обозначение	Наименование	Кол. на испол. Л8-150.100- —	01	02	03	04	05	06	07	08	09	Примечание
				Документация											
А3			Л8-150.100 СБ	Сборочный чертеж	X	X	X	X	X	X	X	X	X	X	
				Детали											
А3		1	Л8-191.002-06	Угольник	2	2									
			-07	Угольник			2	2							
			-08	Угольник					2	2					
			-09	Угольник							2	2			
			-10	Угольник									2	2	
А3		2	Л8-190.003-07	Основание	1	1	1	1	1	1	1	1			

Исполнения 10...19 см. листы 3,4
Исполнения 20...29 см. листы 5,6.
Исполнения 30...39 см. листы 7,8
Исполнения 40...49 см. листы 9,10
Исполнения 50...59 см. листы 11,12
— " — 60...69 — " — 13,14
70...79 — " — 15,16

Изм.	Лист	№ докум.	Подпись	Дата
Разраб.		Горшунова		15.01.90
Провер.		Кривошич		01.02
Рук. гр.		Вельтченко		01.02
Н. контр.		Плутив		01.02
Утв.		Егарев		01.02

Л8-150.100

Корпус

Литера	Лист	Листов
А	1	16

Институт ЭНЕРГОМОНТАЖПРОЕКТ Ленинградский филиал

Копировал Формат 11

Инв.№ подл.	Подп. и дата	Взам. инв.№	Инв.№ дубл.	Подп. и дата

Формат	Кол.	Поз.	Обозначение	Наименование	Кол. на исполн. Л8-150.100-										Примечание
					—	01	02	03	04	05	06	07	08	09	
А3		2	Л8-190.003 — 09	Основание									1	1	
А3		3	Л8-194.101 — 14	Подушка	1		1								
			— 15	Подушка		1		1							
			— 18	Подушка					1		1				
			— 19	Подушка						1		1			
			— 22	Подушка									1		
			— 23	Подушка										1	
А3		4	Л8-194.102 — 12	Скоба	4		4								
			— 13	Скоба		4		4							
			— 14	Скоба					4		4				
			— 15	Скоба						4		4			
			— 16	Скоба									4		
			— 17	Скоба										4	

Изм.	Кол.	Лист	№ докум.	Подп.	Дата	Л8-150.100	Лист 2

Инв. № подл.	Подпись и дата	Взам. инв. №	Инв. № дубл.	Подпись и дата

Формат	Зона	Поз.	Обозначение	Наименование	кол. на исполн. Л8-150.100 – 10	11	12	13	14	15	16	17	18	19	Примечание
				Документация											
А3			Л8-150.100СБ	Сборочный чертеж	X	X	X	X	X	X	X	X	X	X	
				Детали											
А3		1	Л8-191.002-11	Угольник	2	2									
			-12	Угольник			2	2							
			-13	Угольник					2	2					
			-14	Угольник							2	2			
			-15	Угольник									2	2	
А3		2	Л8-190.003-09	Основание	1	1	1	1	1	1					
			-11	Основание							1	1	1	1	
А3		3	Л8-194.101-22	Подушка	1										
			-23	Подушка		1									
			-26	Подушка			1		1						

Изм	Лист	№ докум.	Подпись	Дата	Л8-150.100	Лист 3

Копировал

Формат А4

Формат	Зона	Поз.	Обозначение	Наименование	Кол. на исполн. Л8-150.100- 10	11	12	13	14	15	16	17	18	19	Примечание
А3		3	Л8-194.101-27	Подушка				1		1					
			-30	Подушка							1		1		
			-31	Подушка								1		1	
А3		4	Л8-194.102-16	Скоба	4										
			-17	Скоба		4									
			-18	Скоба			4		4						
			-19	Скоба				4		4					
			-42	Скоба							4		4		
			-43	Скоба								4		4	

Инв. № подл.	Подпись и дата	Взам. инв. №	Инв. № дубл.	Подпись и дата

881

Формат	Зона	Поз.	Обозначение	Наименование	кол. на исполн. Л8-150.100- 20	21	22	23	24	25	26	27	28	29	Примечание
				Документация											
А3			Л8-150.100 СБ	Сборочный чертеж	X	X	X	X	X	X	X	X	X	X	
				Детали											
А3		1	Л8-191.002 – 16	Угольник	2	2									
			– 17	Угольник			2	2							
			– 18	Угольник					2	2					
			– 19	Угольник							2	2			
			– 20	Угольник									2	2	
А3		2	Л8-190.003 – 11	Основание	1	1	1	1							
			– 12	Основание					1	1	1	1			
			– 14	Основание									1	1	
А3		3	Л8-194.101 – 34	Подушка	1		1								
			– 35	Подушка		1		1							

Изм	Лист	№ докум.	Подпись	Дата	Л8-150.100	Лист 5

Копировал

Формат А4

787

Инв. N подл.	Подп. и дата	Взам. инв. N	Инв. N дубл.	Подп. и дата

Формат	Зона	Поз.	Обозначение	Наименование	Кол. на исполн. Л8-150.100- 20	21	22	23	24	25	26	27	28	29	Примечание
А3		3	Л8-194.101 - 38	Подушка					1		1				
			- 39	Подушка						1		1			
			- 42	Подушка									1		
			- 43	Подушка										1	
А3		4	Л8-194.102 - 44	Скоба	4		4								
			- 45	Скоба		4		4							
			- 46	Скоба					4		4				
			- 47	Скоба						4		4			
			- 48	Скоба									4		
			- 49	Скоба										4	

Изм.	Лист	N докум.	Подп.	Дата	Л8-150.100	Лист 6

Копировал Формат А4

Инв. № подл.	Подпись и дата	Взам. инв. №	Инв. № дубл.	Подпись и дата

Формат	Зона	Поз.	Обозначение	Наименование	Кол. на исполн. Л8-150.100- 30	31	32	33	34	35	36	37	38	39	Примечание
				Документация											
А3			Л8-150.100 СБ	Сборочный чертеж											
				Детали											
А3		1	Л8-191.002-21	Угольник	2	2									
			-22	Угольник			2	2							
			-23	Угольник					2	2					
			-24	Угольник							2	2			
			-25	Угольник									2	2	
А3		2	Л8-190.003-14	Основание	1	1									
			-16	Основание			1	1	1	1	1	1	1	1	
А3		3	Л8-194.101-42	Подушка	1										
			-43	Подушка		1									
			-46	Подушка			1		1						

Изм.	Лист	№ докум.	Подпись	Дата	Л8-150.100	Лист 7

Копировал

Формат А4

Инв. N подл.	Подп. и дата	Взам. инв. N	Инв. N дубл.	Подп. и дата

Формат	Зона	Поз.	Обозначение	Наименование	Кол. на исполн. Л8-150.100- 30	31	32	33	34	35	36	37	38	39	Примечание
А3		3	Л8-194.101-47	Подушка				1		1					
			-50	Подушка							1		1		
			-51	Подушка								1		1	
А3		4	Л8-194.102-48	Скоба	4										
			-49	Скоба		4									
			-50	Скоба			4		4						
			-51	Скоба				4		4					
			-52	Скоба							4		4		
			-53	Скоба								4		4	

Формат	Зона	Поз	Обозначение	Наименование	кол. на исполн. Л8-150.100 – 40	41	42	43	44	45	46	47	48	49	Примечание
				Документация											
А3			Л8-150.100 СБ	Сборочный чертеж											
				Детали											
А3		1	Л8-191.002 – 26	Угольник	2	2									
			– 27	Угольник			2	2							
			– 28	Угольник					2	2					
			– 29	Угольник							2	2			
			– 30	Угольник									2	2	
А3		2	Л8-190.003 – 18	Основание	1	1	1	1	1	1	1	1			
			– 20	Основание									1	1	
А3		3	Л8-194.101 – 54	Подушка	1		1								
			– 55	Подушка		1		1							
			– 58	Подушка					1						

Инв. N подл.	Подп. и дата	Взам. инв. N	Инв. N дубл.	Подп. и дата

Формат	Зона	Поз.	Обозначение	Наименование	Кол на исполн. Л8-150.100- 40	41	42	43	44	45	46	47	48	49	Примечание
А3		3	Л8-194.101-58	Подушка							1				
			-59	Подушка						1		1			
			-62	Подушка									1		
			-63	Подушка										1	
А3		4	Л8-194.102-32	Скоба	6		6								
			-33	Скоба		6		6							
			-34	Скоба					6		6				
			-35	Скоба						6		6			
			-36	Скоба									6		
			-37	Скоба										6	

Изм	Лист	N докум.	Подп.	Дата	Л8-150.100	Лист 10

Копировал

Формат А4

Формат	Зона	Поз.	Обозначение	Наименование	Кол. на испол. Л8-150.100- 50	51	52	53	54	55	56	57	58	59	Примечание
				Документация											
А3			Л8-150.100 СБ	Сборочный чертеж											
				Детали											
А3		1	Л8-191.002 – 31	Угольник	2	2									
			– 32	Угольник			2	2							
			– 33	Угольник					2	2					
			– 34	Угольник							2	2			
			– 35	Угольник									2	2	
А3		2	Л8-190.003 – 20	Основание	1	1									
			– 21	Основание			1	1	1	1					
			– 23	Основание							1	1	1	1	
А3		3	Л8-194.101 – 62	Подушка	1										
			– 63	Подушка		1									

Инв. N подл.	Подп. и дата	Взам. инв. N	Инв. N дубл.	Подп. и дата

Формат	Зона	Поз	Обозначение	Наименование	Кол. на исполн. Л8-150.100-										Примечание
					50	51	52	53	54	55	56	57	58	59	
А3		3	Л8-194.101-66	Подушка			1		1						
			-67	Подушка				1		1					
			-70	Подушка							1		1		
			-71	Подушка								1		1	
А3		4	Л8-194.102-36	Скоба	6										
			-37	Скоба		6									
			-38	Скоба			6		6						
			-39	Скоба				6		6					
			-40	Скоба							6		6		
			-41	Скоба								6		6	

Изм.	Лист	N докум.	Подп.	Дата	Л8-150.100	Лист 12

Копировал

Формат А4

Инв. N подл.	Подп. и дата	Взам. инв. N	Инв. № дубл.	Подп. и дата

Формат	Зона	Поз.	Обозначение	Наименование	Кол. на исполн. Л8-150.100 – 60	61	62	63	64	65	66	67	68	69	Примечание
				Документация											
А2			Л8-150.100 СБ	Сборочный чертеж	X	X	X	X	X	X	X	X	X	X	
				Детали											
А3		1	Л8-191.002 -26	Уголник	2	2									
			-27	Уголник			2	2							
			-28	Уголник					2	2					
			-29	Уголник							2	2			
			-30	Уголник									2	2	
А3		2	Л8-190-003-18	Основание	1	1	1	1	1	1	1	1			
			-20	Основание									1	1	
А3		3	Л8-194-101-54	Подушка	1		1								
			-55	Подушка		1		1							
			-58	Подушка					1						

Изм.	Лист	№ докум.	Подп.	Дата	Л8-150.100	Лист 13

Инв.№ подл.	Подп. и дата	Взам. инв.№	Инв.№ дубл.	Подп. и дата

Формат	Зона	Поз.	Обозначение	Наименование	Кол. на исполн. 18-150.100 — 60	61	62	63	64	65	66	67	68	69	Примечание
А3		3	18-194.101-58	Подушка							1				
			-59	Подушка						1		1			
			-62	Подушка									1		
			-63	Подушка										1	
А3		4	18-194.102-32	Скоба	4		4								
			-33	Скоба		4		4							
			-34	Скоба					4		4				
			-35	Скоба						4		4			
			-36	Скоба									4		
			-37	Скоба										4	

Изм.	Лист	№ докум.	Подп.	Дата	18-150.100	Лист 14

Формат А4

Инв. N подл.	Подп. и дата	Взам. инв. N	Инв. № дубл.	Подп. и дата

Формат	Зона	Поз.	Обозначение	Наименование	Кол. на исполн. Л8-150.100- 70	71	72	73	74	75	76	77	78	79	Примечание
				Документация											
А3			Л8-150.100 СБ	Сборочный чертеж	X	X	X	X	X	X	X	X	X	X	
				Детали											
А3		1	Л8-191.002-31	Уголник	2	2									
			-32	Уголник			2	2							
			-33	Уголник					2	2					
			-34	Уголник							2	2			
			-35	Уголник									2	2	
А3		2	Л8-190.003-20	Основание	1	1									
			-21	Основание			1	1	1	1					
			-23	Основание							1	1	1	1	
А3		3	Л8-194.101-62	Подушка	1										
			-63	Подушка		1									

Инв. № подл.	Подп. и дата	Взам. инв. №	Инв. № дубл.	Подп. и дата

Формат	Зона	Поз.	Обозначение	Наименование	Кол. на исполн. Л8-150.100 — 7с	71	72	73	74	75	76	77	78	79	Примечание
А3		3	Л8-194.101-66	Подушка			1		1						
			-67	Подушка				1		1					
			-70	Подушка							1		1		
			-71	Подушка								1		1	
А3		4	Л8-194.102-36	Скоба	4										
			-37	Скоба		4									
			-38	Скоба			4		4						
			-39	Скоба				4		4					
			-40	Скоба							4		4		
			-41	Скоба								4		4	

Изм.	Лист	№ докум.	Подп.	Дата	Л8-150.100	Лист 16

Формат А1

200 Л8-150.100СБ

Рис. 1

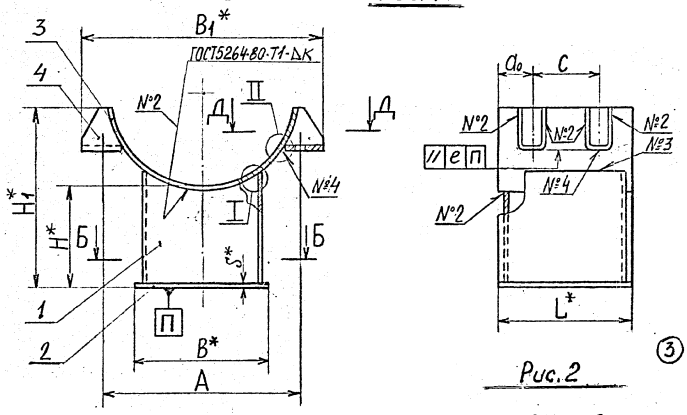

Рис. 2

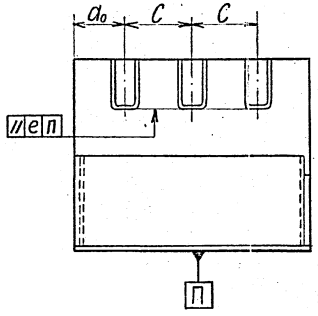

Б–Б

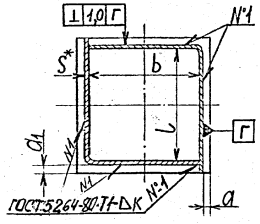

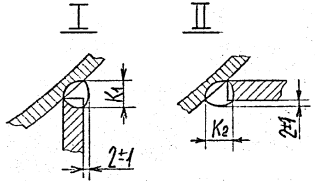

Д–Д

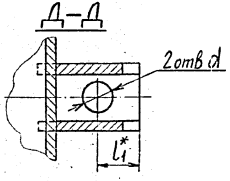

1. * Размеры для справок
2. Технические требования по сварке и материалу по ~~ОСТ34-42-723-85, Изм 1~~ Л8-138.000ИИ
3. ± IT14/2
4. Остальные технические требования по ТУ34-42-10380-~~83~~ и по Л8-138.000ИИ

					Л8-150.100СБ		
3	–	изв. №5		10.86			
Изм.	Лист	№ докум.	Подп.	Дата	Корпус	Лит.	Масса	Масштаб
Разраб.		Горяинова		13.01.86		А	см. табл.	—
Пров.		Крибшич		01.86				
Гл. конст.		Стрелников		01.86		Лист 1	Листов 3	
Рук. гр.		Величенко		21.01.86		Институт Энергомонтажпроект Ленинградский филиал		
Н. контр.		Пахомов		01.86				
Утв.		Есарев		01.86				

Инв. № подл. | Подп. и дата | Взам. инв. № | Инв. № дубл. | Подп. и дата

Формат А4

202

Л8-150.100 СБ

③ Размеры в мм.

Рис.	Обозначение исполнений для трубопроводов из стали: углерод.	коррозион.	Для трубопровода Dн	H	H1	A Ном.	A Пред. откл.	B	B1	L	e	c	b	l	a0	a	a1	S	d Ном.	d Пред. откл.	l1	K Пред. откл. +1	K1 Пред. откл. +2	K2	Масса, кг
1	Л8-150.100	-01	219,220	100	175	242	±1,2	200	290	200	0,8	100	150	170-1,0	50	19	9	6	19	+0,52	24	6	8	8	7,8
	-02	-03		150	225																				9,4
	-04	-05	273	100	200	296			360				170			9					32				10,5
	-06	-07		150	250																				12,2
	-08	-09	325	100	220	354		300	435	300	1,0	150	260	260-1,3	75	14	14		23		40				19,8
	-10	-11		150	270																				22,4
	-12	-13	377	100	240	406			485																21,0
	-14	-15		150	290																				23,4
	-16	-17	426	100	262	460		400	555	400		200	360	360-1,4	100	12	12	8	27		48	8	10	10	45,1
	-18	-19		150	312																				49,7
	-20	-21	478	100	272	510			595												42				44,8
	-22	-23		150	322																				49,5
	-24	-25	530	100	298	560			635	500		250		460-1,4	125						38				53,6
	-26	-27		150	348																				58,1
	-28	-29	630	100	352	668		500	745				460						34	+0,62	38				69,3
	-30	-31		150	402																				75,1
	-32	-33	720	100	390	760		600	855	600		300	560	560-2,0							48				95,5
	-34	-35		150	440																				102,7
	-36	-37	820	100	435	860			935												38				98,9
	-38	-39		150	485																				106,1
2	-40	-41	920	100	460	960	±2,0	700	1070	700	1,6	200	650	650-2,0	150	15	15	10			55	10	12	12	164,9
	-42	-43		150	510																				175,2
	-44	-45	1020	100	520	1064			1185												60				169,7
	-46	-47		150	570																				180,0
	-48	-49	1220	100	610	1270		800	1380	800		250	750	750-2,0					40		55				226,4
	-50	-51		150	660																				238,4
	-52	-53	1420	100	700	1470			1590	900		300		850-2,0							60			14	263,8
	-54	-55		150	750																				276,5
	-56	-57	1620	100	785	1676		900	1780				850			13	13	12	46		52	12	14		346,0
	-58	-59		150	835																				363,0

Изм	Лист	№ докум.	Подпись	Дата
3	—	N391	[illegible]	90
2	—	[illegible]	[illegible]	[illegible]

Л8-150.100 СБ

Лист 2

Формат А3

202 Л8-150.100 СБ

Продолжение таблицы

③ Размеры в мм

Обозначение исполнений трубопроводов из стали: углерод.	Обозначение исполнений трубопроводов из стали: корроз.	Для трубопровода Дн	Рис. 1)	H	H_1	A Ном.	A Пред откл	B	B_1	L	e	c	b	l Пред откл -2	a_0	a	a_1	s	d Ном	d Пред откл	l_1	K Пред откл +1	K_1 Предел. откл. +2	K_2	Масса, кг
Л8-150.100-60	-61	920	1	100	460	980	±2	700	1070	700	1,6	360	650	650	170	14	14	10	34	+0,6	45	10	12	12	162
-62	-63			150	510																				171
-64	-65	1020		100	520	1090			1185												48				166
-66	-67			150	570																				176
-68	-69	1220		100	610	1290		800	1380	800		400	750	750	200				40		45			14	221
-70	-71			150	660																				233
-72	-73	1420		100	700	1490			1590	900		460		850	220						50				261
-74	-75			150	750																				274
-76	-77	1620		100	785	1700		900	1780				850			15	15	12	46		40	12	14		341
-78	-79			150	835																				358

1) Исполнения корпусов Л8-150.100...-59 предназначены для хомутовых опор, исполнения -60...-79 — для бугельных опор.

Изм	Лист	№ докум.	Подп.	Дата	Л8-150.100 СБ	Лист 3
3	—	N391	[illegible]	90		

Инв. № подл. | Подпись и дата | Взам. инв. № | Инв. № дубл. | Подп. и дата

Формат 12

203

Л8-150.001

125 √(√)

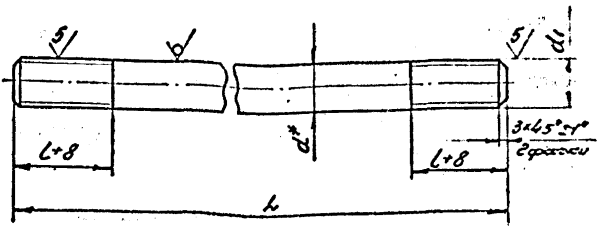

Размеры в мм

Обозначение исполнений: для трубопроводов из углеродистой стали	Обозначение исполнений: для трубопроводов из коррозионностойкой стали	L	l	d*	d1	Масса, кг
Л8-150.001	Л8-150.001-01	680	100	36	М36-8g	4,4
-02	-03	740		42	М42-8g	7,2
(3) -04	-05	600	80	30	М30-8g	3,3

(3)

1. Неуказанные предельные отклонения размеров $\pm\frac{IT14}{2}$.
2. * Размер для справок.
3. ** Материал: для трубопроводов из коррозионностойкой стали – Круг $\frac{Bd\ ГОСТ\ 2590\text{-}71}{08Х18Н10Т\ ГОСТ\ 5549\text{-}75}$;
или Круг $\frac{Bd\ ГОСТ\ 2590\text{-}71}{12Х18Н10Т\ ГОСТ\ 5549\text{-}75}$;

Изм.	Лист	№ докум.	Подп.	Дата
3	–	N 391	[signature]	04.81
Разраб.		Павлинчикова	[signature]	
Провер.		Величченко	[signature]	
Т.контр.				
Н.контр.		Басканичева	[signature]	04.81
Утв.		Незнаев	[signature]	

Л8-150.001

Шпилька

Лит.	Масса	Масшт.
А	см. табл.	

Лист | Листов 1

Круг $\frac{Bd\ ГОСТ\ 2590\text{-}71^*}{20\ ГОСТ\ 1050\text{-}74^*}$

Институт Энергоконтрактпроект Ленинградский филиал

Формат 11

Инв. № подл. | Подп. и дата | Взам. инв. № | Инв. № дубл. | Подп. и дата

1/1/1/2 | 28.03.80

Л8-194.001

25/(√)

Размеры в мм.

Обозначение	Для трубопроводов Dн	R Ном.	R Пред. откл.	H Ном.	H Пред. откл.	H_1	l_0 Ном.	l_0 Пред. откл.	A Ном.	A Пред. откл.	d	d_1	c	Длина* развёртки	Масса, кг
Л8-194.001	219.220	113	±0,6	240	±1,3	110	70	±1	242	±1,7	M16-8g	16	2	600	0,9
-01	273	140		285		130			296					725	1,1
-02	325	167		325		140			354		M20-8g	20	2,5	835	2,0
-03	377	193		365		150			406					940	2,3
-04	426	218		420	±1,6	180	100		460		M24-8g	24	3,0	1080	3,7
-05	478	243		465		200			510					1200	4,2
-06	530	268		510		220			560					1320	4,5
-07	630	319	±1,0	590	±1,8	240			668	±2,0	M30-8g	30	3,5	1530	8,4
-08	720	365		645		250			760					1690	9,1
-09	820	415		725	±2,0	280			860					1910	10,3
-10	920	465		805		310			960					2130	11,2
-11	1020	517		850		300			1064					2270	12,1
-12	1220	617		990	±2,6	340			1270		M36-8g	36	4	2670	21,4
-13	1420	717		1105		350			1470					3010	24,0
-14	1620	817		1240		380			1676		M42-8g	42	4,5	3390	35,7
				③		③								③	

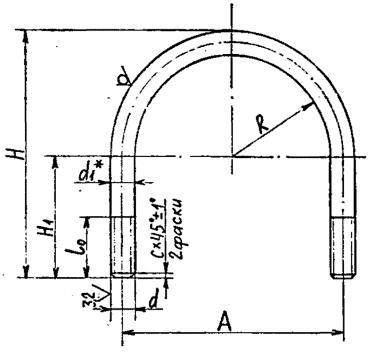

1. *Размеры для справок.

③ 2. Требования по материалу — Л8-138.000 ИИ

3	—	Изм. N 394	[illegible]	90	Л8-194.001
2	—	Изм. N 372	[illegible]		
Изм.	Лист	№ докум.	Подп.	Дата	Хомут
Разраб.		Горяинова	[illegible]	01.86	
Провер.		Кривошеев	[illegible]	01.86	
Т. контр.					Круг Bd1 ГОСТ 2590-71 / 20 ГОСТ 1050-74
Н. контр.		Паутов	[illegible]	01.86	
Утв.		Величенко	[illegible]	01.86	

Лит.	Масса	Масштаб
A	см. табл.	—

Лист | Листов 1

Институт Энергомонтажпроект Ленинградский филиал

формат А3

143

Л8-194.100СБ

Рис.1

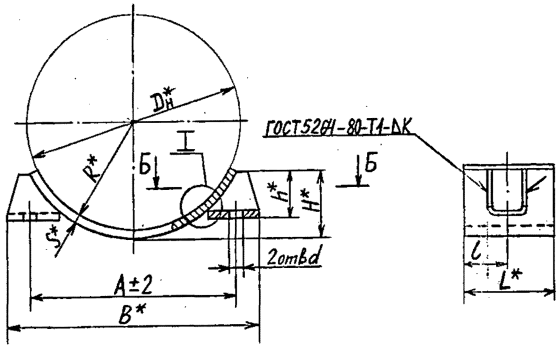

Рис.2
Остальное см.рис.1

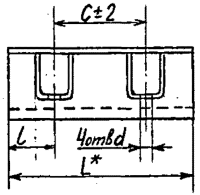

Б-Б

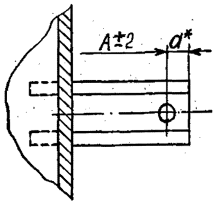

I

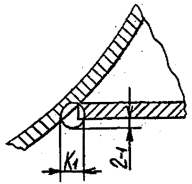

1.* Размеры для справок.
2. H14, $\pm\frac{IT14}{2}$
3. Технические требования по сварке и материалу по ~~ОСТ34-42-723-85 с Изм. „1"~~ Л8-138.000ИИ
4. Остальные технические требования по ТУ 34-42-10380-83 и по Л8-138.000 ИИ.

изм.	Лист	№ докум.	Подпись	дата
3	—	ИЗВ 405	[illegible]	19.5
2	—	ИЗВ 372	[illegible]	10.88

Разраб.	Горяинова	[illegible]
Провер.	Величенко	
Т. контр.		
Н. конт.	Паутов	
Утв.	Стрельников	

Л8-194.100СБ

Бугель

Литера	Масса	Масштаб
А	см. табл.	—

Лист 1 Листов 2

Институт Энергомонтажпроект Ленфилиала

Формат А3

Изм. № подл. | Подпись и дата | Взам. инв. № | Инв. № дубл. | Подп. и дата

Новосокольническая тип. Зак. 1203 т 3000

144

Л8-194.100 СБ

Размеры в мм. ③ ③

Обозначение исполнений: для трубопроводов из углеродистой стали	для трубопроводов из коррозионностойкой стали	Для трубопроводов Dн*	Рис.	R*	A	C	a*	d: Ном.	d: Пред. откл.	B*	H*	h*	L	l	S*	K	K1	Масса, кг
Л8-194.100	Л8-194.100-01	219	2	110	242	80	24	19	+0,52	290	82	50	150	35	6	6	8	3,2
-02	-03	273		138	296		32			360	105	55						4,0
-04	-05	325		165	354	130	40	23		435	126	60	200					6,1
-06	-07	377		190	406		40			485	152	70						7,4
-08	-09	426		215	460	150	48	27		555	170		250	50	8	8	10	13,4
-10	-11	478		242	510		42			595	180	85						13,9
-12	-13	530		266	560		38			635	205	105						15,9
-14	-15	630		316	668		38			745	260	120						18,4
-16	-17	720		362	760		48	34	+0,62	855	295		350					27,4
-18	-19	820		412	860		38			935	340							31,8
-20	-21	920	1	464	980	200	45	34		1070	370	150	150	75	10	10	12	20,0
-22	-23		2		960		55						350					45,5
-24	-25	1020	1	514	1090		48			1185	425		150					22,0
-26	-27		2		1064		60						350					50,0
-28	-29	1220	1	614	1290	250	45	40	+0,62	1380	520	170	200	100				34,0
-30	-31		2		1270		55						450					75,5
-32	-33	1420	1	714	1490		50			1590	610		200					40,0
-34	-35		2		1470		60						450					87,0
-36	-37	1620	1	814	1700		40	46		1780	690		200		12	12	14	51,0
Л8-194.100-38	Л8-194.100-39		2		1678		52						450					113,0

Инв. № подл. | Подпись и дата | Взам. инв. № | Инв. № дубл. | Подпись и дата

gost.e-ecolog.ru

Изм	Лист	№ докум.	Подп.	Дата
3	—	N 392		
2	—	N 372		

Л8-194.100 СБ

Лист 2

Формат А3