типовой проект
805-5-5.86

Цех убоя и переработки 3000 бройлеров (кур) в час

Альбом 4

Электротехнические чертежи. Автоматизация производства. Связь и сигнализация

9714/4
ч. 4.
24-02

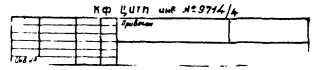

gost.e-ecolog.ru

ЦЕНТРАЛЬНЫЙ ИНСТИТУТ ТИПОВОГО ПРОЕКТИРОВАНИЯ
ГОССТРОЯ СССР
КИЕВСКИЙ ФИЛИАЛ
г Киев 57 ул Эжена Потье № 12
42/22
Заказ № 2723 Инв № 9714/4 Тираж 150
Сдано в печать 15 03 1989 Цена 24-02

типовой проект

805-5-5.86

Цех убоя и переработки 3000 бройлеров (кур) в час

Альбом 4

Состав проекта

Альбом 1 Общая пояснительная записка. Технологические чертежи

Альбом 2 Архитектурно-строительные чертежи.

Альбом 3 Сантехнические чертежи. Холодоснабжение. Воздухоснабжение. Газоснабжение.

Альбом 4 Электротехнические чертежи. Автоматизация производства. Связь и сигнализация

Альбом 5 Задание заводу-изготовителю на щиты и шкафы управления.

Альбом 6 Спецификации оборудования.

Альбом 7 Сметы. Книга 1. Книга 2. Книга 3

Альбом 8 Ведомости потребности в материалах

Альбом 9 Изделия заводского изготовления

Утвержден Госагропромом СССР
Приказ №9-ЭТ от 25.06.86 г.
Введен в действие институтом ЦНИИЭПтицепром
Приказ № 44 от 20.10.86 г.

Разработан институтом ЦНИИЭПтицепром

Главный инженер института Селин
Главный инженер проекта Рыков

©Кф ЦИТП Госстроя СССР, 1988 г

Кф ЦИТП инв. № 9714/4
Привязан:
Инв.№

Альбом 4

Типовой проект

Ведомость основных комплектов

Обозначение	Наименование	Примечание
ТХ	Технология производства	
АР	Архитектурные решения	
КЖ	Конструкции железобетонные	
КМ	Конструкции металлические	
ХС	Холодоснабжение	
ВС	Воздухоснабжение	
РС	Газоснабжение	
ОВ	Отопление и вентиляция	
ВК	Внутренние водопровод и канализация	
Я	Автоматизация	
ЭО	Электрическое освещение	
ЭМ	Силовое электрооборудование	
СС	Связь и сигнализация	
	Задание заводу-изготовителю на щиты и шкафы управления	

Ведомость рабочих чертежей основных комплектов альбома

Лист	Наименование	Стр.
1	Общие данные (начало)	2
2	Общие данные (продолжение)	3
3	Общие данные (окончание)	4
	Комплект Я	
1	Общие данные (начало)	5
2	Общие данные (продолжение)	6
3	Общие данные (окончание)	7
4	Схема функциональная (начало)	8
5	Схема функциональная (продолжение)	9
6	Схема функциональная (продолжение)	10
7	Схема функциональная (продолжение)	11
8	Схема функциональная (продолжение)	12

Типовой проект разработан в соответствии с действующими нормами и правилами и предусматривает мероприятия, обеспечивающие взрывную, взрывопожарную и пожарную безопасность при эксплуатации здания.

Главный инженер проекта Рыков

Лист	Наименование	Стр.
9	Схема функциональная (продолжение)	13
10	Схема функциональная (окончание)	14
11	Управление агрегатами №1, 2. Схемы принципиальные	15
12	Управление агрегатами №3, 4. Схемы принципиальные	16
13	Схема принципиальная контроля и регулирования уровня аммиака (начало)	17
14	Схема принципиальная контроля и регулирования уровня аммиака (окончание)	18
15	Управление насосами аммиачными и ледяной воды. Схемы принципиальные	19
16	Управление насосами оборотного водоснабжения и ледяной воды. Схемы принципиальные	20
17	Управление воздухоохладителями. Схема принципиальная	21
18	Схема принципиальная регулирования температуры в камерах	22
19	Управление системами В2, В4 и аварийной системой В20. Схемы принципиальные	23
20	Аварийное отключение всей установки. Схема принципиальная	24
21	Схема принципиальная измерения температуры в контрольных точках	25
22	Схема принципиальная оперативной сигнализации	26
23	Схема принципиальная аварийной сигнализации (начало)	27
24	Схема принципиальная аварийной сигнализации (окончание)	28
25	Схема электрическая принципиальная питания	29
26	Управление системой П1 (П2, П10). Схема принципиальная	30
27	Управление системой П3 (П4, П5). Схема принципиальная	31
28	Управление системами П6, П7. Схема принципиальная	32
29	Управление системами П8, П9. Схемы принципиальные	33
30	Управление электрозадвижками М1, М2. Схема принципиальная	34
31	Управление электрозадвижками М3, М4. Схема принципиальная	35
32	Управление электрозадвижками М5, М6. Схема принципиальная	36
33	Управление регулирующими насосами и насосными агрегатами. Схемы принципиальные	37
34	Схема принципиальная контроля уровня воды	38

Лист	Наименование	Стр.
35	Схема внешних проводок (начало)	39
36	Схема внешних проводок (продолжение)	40
37	Схема внешних проводок (продолжение)	41
38	Схема внешних проводок (продолжение)	42
39	Схема внешних проводок (продолжение)	43
40	Схема внешних проводок (продолжение)	44
41	Схема внешних проводок (продолжение)	45
42	Схема внешних проводок (продолжение)	46
43	Схема внешних проводок (продолжение)	47
44	Схема внешних проводок (продолжение)	48
45	Схема внешних проводок (продолжение)	49
46	Схема внешних проводок (продолжение)	50
47	Схема внешних проводок (продолжение)	51
48	Схема внешних проводок (продолжение)	52
49	Схема внешних проводок (продолжение)	53
50	Схема внешних проводок (продолжение)	54

Привязан:

Инв. №

Исполн.	Старицына		11.85
Пров.	Супрунова		11.85
Рук. гр.	Старицына		11.85
Гл. спец.	Супрунова		11.85
Нач. отд.	Жебнерова		11.85
РОП	Рыков		11.85
Н. контр.	Лебская		04.86

ТП 805-5-5.86

Цех убоя и переработки 3000 бройлеров (кур) в час

Стадия	Лист	Листов
Р	1	3

Общие данные (начало)

Госагропром СССР ЦНИИЭПптицепром г. Ростов-на-Дону

9714/4 2

Копировал орлик

Формат А2

Взам. инв. № | Подпись и дата | Инв. № подл.

Альбом 4

Типовой проект

Продолжение

Лист	Наименование	Стр.
51	Схема внешних проводок (продолжение)	55
52	Схема внешних проводок (продолжение)	56
53	Схема внешних проводок (продолжение)	57
54	Схема внешних проводок (продолжение)	58
55	Схема внешних проводок (продолжение)	59
56	Схема внешних проводок (продолжение)	60
57	Схема внешних проводок (продолжение)	61
58	Схема внешних проводок (окончание)	62
59	План расположения (начало)	63
60	План расположения (продолжение)	64
61	План расположения (продолжение)	65
62	План расположения (продолжение). Фрагменты 2,3	66
63	План расположения (продолжение). Фрагмент 4	67
64	План расположения (окончание). Фрагмент 1	68
65	Экспликация помещений	69
	Комплект ЭО	
1	Общие данные (начало)	70
2	Общие данные (окончание). Принципиальная схема питающей сети	71
3	План расположения электрического оборудования и прокладки питающей сети	72
4	Экспликация помещений. Таблица щиткав	73
5	План расположения электрического оборудования и прокладки групповой сети	74
6	План расположения электрического оборудования и прокладки групповой сети	75
7	План расположения электрического оборудования и прокладки групповой сети	76
8	Ведомость узлов установки электрического оборудования групповой сети. Задание МЭЗ	77

Лист	Наименование	Стр.
	Комплект ЭМ	
1	Общие данные (начало)	78
2	Общие данные (продолжение)	79
3	Общие данные (продолжение)	80
4	Общие данные (продолжение)	81
5	Общие данные (окончание)	82
6	Схема принципиальная питающей сети ~380В (начало)	83
7	Схема принципиальная питающей сети ~380В (окончание)	84
8	Схема принципиальная распределительной сети ~380В (начало)	85
9	Схема принципиальная распределительной сети ~380В (продолжение)	86
10	Схема принципиальная распределительной сети ~380В (продолжение)	87
11	Схема принципиальная распределительной сети ~380В (продолжение)	88
12	Схема принципиальная распределительной сети ~380В (продолжение)	89
13	Схема принципиальная распределительной сети ~380В (продолжение)	90
14	Схема принципиальная распределительной сети ~380В (продолжение)	91
15	Схема принципиальная распределительной сети ~380В (продолжение)	92
16	Схема принципиальная распределительной сети ~380В (продолжение)	93
17	Схема принципиальная распределительной сети ~380В (продолжение)	94
18	Схема принципиальная распределительной сети ~380В (продолжение)	95
19	Схема принципиальная распределительной сети ~380В (продолжение)	96

Лист	Наименование	Стр.
20	Схема принципиальная распределительной сети ~380В (продолжение)	97
21	Схема принципиальная распределительной сети ~380В (продолжение)	98
22	Схема принципиальная распределительной сети ~380В (продолжение)	99
23	Схема принципиальная распределительной сети ~380В (продолжение)	100
24	Схема принципиальная распределительной сети ~380В (окончание)	101
25	Управление электрозадвижками М7, и М8₂. Схема принципиальная	102
26	Схема подключения (начало)	103
27	Схема подключения (продолжение)	104
28	Схема подключения (окончание)	105
29	Схема подключения щита управления 1Ш (начало)	106
30	Схема подключения щита управления 1Ш (окончание)	107
31	Схема подключения щита управления 2Ш	108
32	Электрообогрев сливных труб. Схемы и расчетные данные	109
33	Кабельный журнал (начало)	110
34	Кабельный журнал (продолжение)	111
35	Кабельный журнал (продолжение)	112
36	Кабельный журнал (продолжение)	113
37	Кабельный журнал (продолжение)	114
38	Кабельный журнал (продолжение)	115

9714/4 3

Исполн.	Старицына		11.85
Исполн.	Степанова		11.85
Исполн.	Брюм		11.85
Рук. гр.	Старицына		11.85
Рук. гр.	Брюм		11.85
Гл. спец.	Супрунова		11.85
Нач. отд.	Жевнеров		11.85
РИП	Рыков		11.85
Н. контр.	Лебская		06.85

ТП 805-5-5.86

Цех убоя и переработки 3000 бройлеров (кур) в час

Стадия	Лист	Листов
Р	2	

Общие данные (продолжение)

Госагропром СССР Гипрокомпрессор

Привязан:

Инв. №

Инв. № подл. | Подпись и дата | Взам. инв. №

Копировал Орлик

формат №2

Продолжение

Лист	Наименование	Стр.
39	Кабельный журнал (продолжение)	116
40	Кабельный журнал (продолжение)	117
41	Кабельный журнал (окончание) Сводная ведомость потребности в проводе с использованием меди	118
42	План питающей сети М1:100 (начало)	119
43	План питающей сети. М1:100 (окончание)	120
44	Спецификация к плану питающей сети	121
45	План распределительной сети технологического оборудования в осях 1-10 М 1:100	122
46	Спецификация к плану распределительной сети технологического оборудования в осях 1-10	123
47	План распределительной сети технологического оборудования в осях 10-20 М:100	124
48	Спецификация к плану распределительной сети технологического оборудования в осях 10-20	125
49	План распределительной сети технологического оборудования в осях 20-29 М 1:100	126
50	Спецификация к плану распределительной сети технологического оборудования в осях 20-29	127
51	Электрообогрев сливных труб. План М 1:100	128
52	План распределительной сети вентиляционных систем в осях 1-10 М 1:100	129
53	План распределительной сети вентиляционных систем в осях 10-16 М 1:100	130
54	План распределительной сети вентиляционных систем в осях 16-29 М 1:100	131
55	Спецификация к плану распределительной сети вентиляционных систем	132
56	Экспликация помещений	133
57	Молниезащита М1:200 (начало)	134
58	Молниезащита М1:200 (окончание	135
59	Общие виды щитов управления 1ш и 2ш	136
60	План прокладки лотков М 1:100 (начало)	137
61	План прокладки лотков М1:100 (окончание)	138
62	Разрезы М1:20 Спецификация к плану прокладки лотков	139
63	Виды А-Г, М1:10 задание МЭЗ конструкции 1-4 М1:10	140
64	Установка шкафов управления ШУ1-ШУ4 Задание МЭЗ. Конструкция 5 М1:10	141
65	Задание МЭЗ. Ведомости	142
66	Задание МЭЗ. Ведомости. Таблица заполнения труб кабелями	143
67	Ведомость объемов работ (окончание)	144
	Комплект СС	
1	Общие данные	145
2	Спецификации	146
3	Пожарная сигнализация. Схемы принципиальные	147
4	Пожарная сигнализация. Схема внешних проводок (начало)	148
5	Пожарная сигнализация. Схема внешних проводок (окончание)	149
6	Скелетные схемы сетей телефонизации и радиофикации	150
7	План (начало)	151
8	План (продолжение)	152
9	План (окончание)	153
10	Спецификация к плану	154
11	Экспликация помещений	155
12	Ящик пожарной сигнализации Я1 Общий вид	156

Типовой проект

Инв.№ подл. | Подпись и дата | Взам.инв.№

Привязан			
Инв.№			

Исполн.	Брюм		11.85
Пров.	Супрунова		11.85
Рук гр.	Брюм		11.85
Гл.спец.	Сиротова		11.85
Нач.отд.	Шевлеров		11.85
ГИП	Рыков		11.85
Н.контр.	Левская		06.86

9714/4 4

ТП 805-5-5.86

Цех убоя и переработки 3000 бройлеров (кур) в час

Стадия	Лист	Листов
Р	3	

Общие данные (окончание)

Росагропром СССР ЦНИИЭПптицепром г. Ростов-на-Дону

Копировал Белая Формат А2

Типовой проект Альбом 4

ВЕДОМОСТЬ РАБОЧИХ ЧЕРТЕЖЕЙ ОСНОВНОГО КОМПЛЕКТА А

Лист	Наименование	Примечание
1	Общие данные (начало)	
2	Общие данные (продолжение)	
3	Общие данные (окончание)	
4	Схема функциональная (начало)	
5	Схема функциональная (продолжение)	
6	Схема функциональная (продолжение)	
7	Схема функциональная (продолжение)	
8	Схема функциональная (продолжение)	
9	Схема функциональная (продолжение)	
10	Схема функциональная (окончание)	
11	Управление агрегатами №1,2.. Схемы принципиальные	
12	Управление агрегатами №3,4. Схемы принципиальные	
13	Схема принципиальная контроля и регулирования уровня аммиака (начало)	
14	Схема принципиальная контроля и регулирования уровня аммиака (окончание)	
15	Управление насосами аммиачными и ледяной воды. Схемы принципиальные.	
16	Управление насосами оборотного водоснабжения и ледяной воды. Схемы принципиальные	
17	Управление воздухоохладителями. Схема принципиальная	
18	Схема принципиальная регулирования температуры в камерах	
19	Управление системами В2, В11 и аварийной системой В20. Схемы принципиальные	
20	Аварийное отключение всей установки. Схема принципиальная.	
21	Схема принципиальная измерения температуры в контрольных точках	
22	Схема принципиальная оперативной сигнализации	
23	Схема принципиальная аварийной сигнализации (начало)	
24	Схема принципиальная аварийной сигнализации (окончание)	
25	Схема электрическая принципиальная питания	
26	Управление системой П1 (П2, П10). Схема принципиальная	
27	Управление системой П3 (П4, П5). Схема принципиальная	
28	Управление системами П6, П7. Схема принципиальная	
29	Управление системами П8, П9. Схемы принципиальные	
30	Управление электрозадвижками М12, М23 Схема принципиальная	
31	Управление электрозадвижками М33, М43. Схема принципиальная	
32	Управление электрозадвижками М53, М63 Схема принципиальная	
33	Управление рециркуляционными насосами и насосными агрегатами. Схемы принципиальные	
34	Схема принципиальная контроля уровня воды	
35	Схема внешних проводок (начало)	
36	Схема внешних проводок (продолжение)	
37	Схема внешних проводок (продолжение)	
38	Схема внешних проводок (продолжение)	
39	Схема внешних проводок (продолжение)	
40	Схема внешних проводок (продолжение)	
41	Схема внешних проводок (продолжение)	
42	Схема внешних проводок (продолжение)	
43	Схема внешних проводок (продолжение)	
44	Схема внешних проводок (продолжение)	
45	Схема внешних проводок (продолжение)	
46	Схема внешних проводок (продолжение)	
47	Схема внешних проводок (продолжение)	
48	Схема внешних проводок (продолжение)	
49	Схема внешних проводок (продолжение)	
50	Схема внешних проводок (продолжение)	
51	Схема внешних проводок (продолжение)	
52	Схема внешних проводок (продолжение)	
53	Схема внешних проводок (продолжение)	
54	Схема внешних проводок (продолжение)	
55	Схема внешних проводок (продолжение)	
56	Схема внешних проводок (продолжение)	
57	Схема внешних проводок (продолжение)	
58	Схема внешних проводок (окончание)	
59	План расположения (начало)	
60	План расположения (продолжение)	
61	План расположения (продолжение)	
62	План расположения (продолжение) Фрагменты 2,3	
63	План расположения (продолжение) фрагмент 4	
64	План расположения (окончание). Фрагмент 1	
65	Экспликация помещений	

Типовой проект разработан в соответствии с действующими нормами и правилами и предусматривает мероприятия, обеспечивающие взрывную, взрывопожарную и пожарную безопасность при эксплуатации здания.

Главный инженер проекта Рыков

Инв. № подл. | Подпись и дата | Взам. инв. №

Согласовано: Госстрой ЭЛ. Госкомцены СССР, Рук. сект. ТМ Гагара, Рук. гр. ОК Петрова, Госстрой СССР, Рук. сект. ОК Кононов, Госстрой СССР, Зам. нач. ОК Бурков

Инв. №				Привязан:	
Нач.	Старкина		11.85		
Пров.	Суворкова		11.85	ТП 805-5-5.86	А
Рук. гр.	Старкина		11.85		
Н. отд.	Суворкова		11.85		
Нач. сект.	Жеглова		11.85		
ГИП	Рыков		11.85	Цех убоя и переработки 3000 бройлеров (кур) в час.	Стадия: Р; Лист: 1; Листов: 65
Н. контр.	Лебедев		11.85	Общие данные (начало)	Госагропром СССР ЦНИИЭПптицепром г. Ростов-на-Дону

9714/4 5

Копировал Чуб

Формат А2

Альбом 4

Типовой проект

ВЕДОМОСТЬ ССЫЛОЧНЫХ И ПРИЛАГАЕМЫХ ДОКУМЕНТОВ

Обозначение	Наименование	Примечание
	Ссылочные документы	
ПУЭ	Правила устройства электроустановок	
ВСН 281-75	Временные указания по проектированию систем автоматизации технологических процессов	
ОСТ 36-27-77	Приборы и средства автоматизации. Обозначения условные в схемах автоматизации технологических процессов	
СНиП III-34-74	Правила производства и приемки работ. Система автоматизации	
Сборник 70 ГМА (ТМ4-44-73) (ТМ4-47-73)	Приборы для измерения и регулирования температуры Установка на стене	
Сборник 51 ГМА (ТМ4-142-75) (ТМ4-144-75) (ТМ4-157-75)	Приборы для измерения и регулирования температуры Установка на технологических трубопроводах и оборудовании	
Сборник 52 ГМА (ТК4-3136-70) (ТК4-3137-70) (ТК4-3138-70)	Приборы для измерения и регулирования давления, разрежения и расхода. Установка на технологическом оборудовании и трубопроводах	
	Прилагаемые документы	
ТП805-5-5.86 А.СО	Спецификация оборудования	Альбом 6
ТП805-5-5.86 А.ВМ	Ведомость потребности в материалах	Альбом 8

ОСНОВНЫЕ РЕШЕНИЯ ПО АВТОМАТИЗАЦИИ ХОЛОДОСНАБЖЕНИЯ

Проектом предусматривается:

1. Защита калорифера приточной системы П6 от замораживания и резервного включения системы П7 при останове системы П6, осуществляющей подпор воздуха в тамбур-шлюз машинного отделения.

2. Включение аварийного вентилятора В20 машинного отделения автоматически при повышении концентрации паров аммиака и дистанционно-от кнопок управления, расположенных в тамбуре-шлюзе и у входа в машинное отделение. Автоматическое включение резервных систем В2 (в холодный период года), В11 (в теплый период года) при останове аварийного вентилятора В20.

3. Контроль концентрации паров аммиака в воздухе машинного отделения с аварийным отключением электрооборудования при превышении концентрации паров аммиака выше допустимого (1,5 мг/л).

4. Управление и защита от аварийных режимов работы холодильных агрегатов АД 55-7-4 №1,2 и А 110-2 №3,4 приборами управления и контроля А-80 и УК-74, приборами защиты и автоматического пуска, поставляемых комплектно с агрегатами.

Дополнительно к схеме автоматики Московского завода „Компрессор" предусматривается:

а) защита по протоку воды для агрегатов №1÷4;

б) блокировка агрегатов №3,4 с работой насосов ледяной воды №1,2 и оборотного водоснабжения №1,2.

5. Дистанционное управление со щита командно-сигнального ЩКС насосами ледяной воды №1÷4, аммиачными №1÷4 и оборотного водоснабжения №1,2 с защитой по срыву давления. Для аммиачных насосов предусматривается защита по заполнению жидким аммиаком полости насоса. Контроль давления воды манометрами МТП-160, аммиака-манометрами АМУ-1, АМВУ-1.

6. Регулирование температуры воздуха в морозильной камере и холодильных камерах №1÷4.

Дистанционное измерение температуры-посредством термопреобразователей сопротивления ТСМ и логометра Ш 69002. Местный контроль температуры-техническими термометрами по ГОСТ 2823-73* Е.

7. Оперативная световая сигнализация о нормальной работе оборудования. Аварийная светозвуковая сигнализация (отклонение от заданного значения величин технологических параметров), выполненная на базе унифицированных блоков БАС.

Для размещения аппаратуры контроля, управления и сигнализации в проекте разработан щит командно-сигнальный ЩКС, выполненный на базе щита панельного каркасного по ОСТ 36.13-76.

9714/4 6

Исполн.	Старицына		11.85
Пров.	Супрунова		11.85
Рук.гр.	Старицына		11.85
Гл.спец.	Супрунова		11.85
Нач.отд.	Жевнеров		11.85
ГИП	Рыков		11.85
Н.контр.	Лебская		06.86

ТП 805-5-5.86 А

Цех убоя и переработки 3000 бройлеров (кур) в час.

Стадия	Лист	Листов
Р	2	

Общие данные (продолжение)

Госагропром СССР ЦНИИЭПптицепром г.Ростов-на-Дону

Привязан:

Инв. №

Копировал Чуб

Формат А2

Инв. № подл. | Подпись и дата | Взам. инв. №

Приточные системы П1÷П5, П10

Схемой предусмотрены два режима работы: местный и автоматический. Выбор режима работы осуществляется переключателями 1-SA1÷5-SA1, 10-SA1 со щитов управления 1-ЩУП÷5-ЩУП, 10-ЩУП.

В автоматическом режиме предусмотрена защита калориферов от замораживания. В зимний период при понижении температуры обратного теплоносителя до 20÷30°С электродвигатели приточных систем П1÷П5, П10 отключаются, что предохраняет калориферы от замораживания.

Регулирование подачи теплоносителя осуществляется вручную.

Схемой предусмотрены блокировки приточных систем с открыванием клапанов наружного воздуха 1-У1÷5-У1, 10-У1.

Включение систем происходит после 2-х минутного прогрева клапана и его открытия.

В местном (наладочном) режиме открытие клапанов 1-У1÷5-У1, 10-У1 осуществляется переключателями 1-SA2÷5-SA2, 10-SA2, закрытие-кнопками 1-SB5÷5-SB5, 10-SB5.

Приточные системы П8, П9

Схемой предусмотрены два режима работы: „летний" и „зимний." В „летний" период управления системами происходит кнопками 8SB1, 8SB2, 9SB1, 9SB2. В „зимний" период переключатели 8SA1, 9SA1 устанавливаются в положение „зима" и системы работают в зависимости от температуры обратного теплоносителя. При понижении температуры обратного теплоносителя до 20÷30°С электродвигатели систем отключаются, что предохраняет калориферы от замораживания.

Рециркуляционные насосы N1(2) и насосные агрегаты N1(2)

Схемой предусмотрено два режима работы насосов-местный и автоматический.

В автоматическом режиме насосы работают в зависимости от уровня воды в баках сбора воды N1, 2 под сепаратором (рециркуляционные насосы) и в приямке тира с водой (насосные агрегаты). Контроль уровня осуществляется сигнализаторами уровня ЭРСУ-3.

В местном (наладочном) режиме управление насосами осуществляется кнопками 32SB1, 32SB2, 33SB1, 33SB2, насосными агрегатами-кнопками 30SB1, 30SB2, 31SB1, 31SB2.

Электрозадвижки М1з÷М6з

Управление электрозадвижками вакуумных котлов N1 и 2 ($М1_з$, $М2_з$), передувочных баков ($М3_з$, $М4_з$) и промежуточных электрозадвижек $М5_з$ к передувочным бакам N1 и 2 и $М6_з$ к вакуумным котлам N1 и 2 осуществляется постами управления SB1÷SB6 типа ПКУ 15-19.231.40У3.

Световая сигнализация о положении электрозадвижек М1з÷М6з и о заполнении передувочных баков N1 и 2 емк. 3,2 м³ выведена на щиты сигнализации ЩС1÷ЩС5, которые устанавливаются рядом с передувочными емк. 0,63 и 0,01 м³ (всего пять баков). Для удобства обслуживания электрозадвижек $М3_з$, $М4_з$ передувочных баков N1 и 2 емк. 3,2 м³ и промежуточных электрозадвижек $М5_з$, $М6_з$ со щитов сигнализации ЩС1÷ЩС5 предусмотрено дистанционное управление этими электрозадвижками.

Питание щитов сигнализации ЩС1÷ЩС5 осуществляется на напряжении ~24 В от щита 1Ш (см. компл. черт ЭМ).

Монтажные чертежи

Монтаж приборов и средств автоматизации электрических и трубных проводок выполнить в соответствии со схемой внешних проводок и планом расположения.

Трубные проводки для импульсных линий выполнены стальными бесшовными трубами. Электрические проводки выполнены контрольными кабелями АКВВГ, КВВГ с прокладкой по лоткам, монтажным профилям.

Все токоведущие части электроаппаратов, приборов, щитов и т.п., которые могут оказаться под напряжением подлежат занулению при помощи нулевых защитных проводников согласно ПУЭ-85 и инструкции по монтажу защитного заземления и зануления ВСН 296-81 ММСС СССР. В качестве нулевых защитных проводников используются специальные жилы кабелей.

Исполн.	Скорнякова			11.85	ТП 805-5-5.86 А		
Пров.	Суворова			11.85			
Рук. гр.	Скорнякова			11.85			
Гл. спец.	Суворова			11.85			
Нач. отд.	Кайгородов			11.85			
ГИП	Рыков			11.85	Цех убоя и переработки 3000 бройлеров (кур) в час.	Стадия Р	Лист 3	Листов
Н. контр.	Лебская			05.86			
Привязан:					Общие данные (окончание)	Госагропром СССР ЦНИИЭПптицепром г. Ростов-на-Дону	
Инв. N					Копировал Чуб	Формат А2	

9714/4 7

Инв. N подл. | Подпись и дата | Взам. инв. N

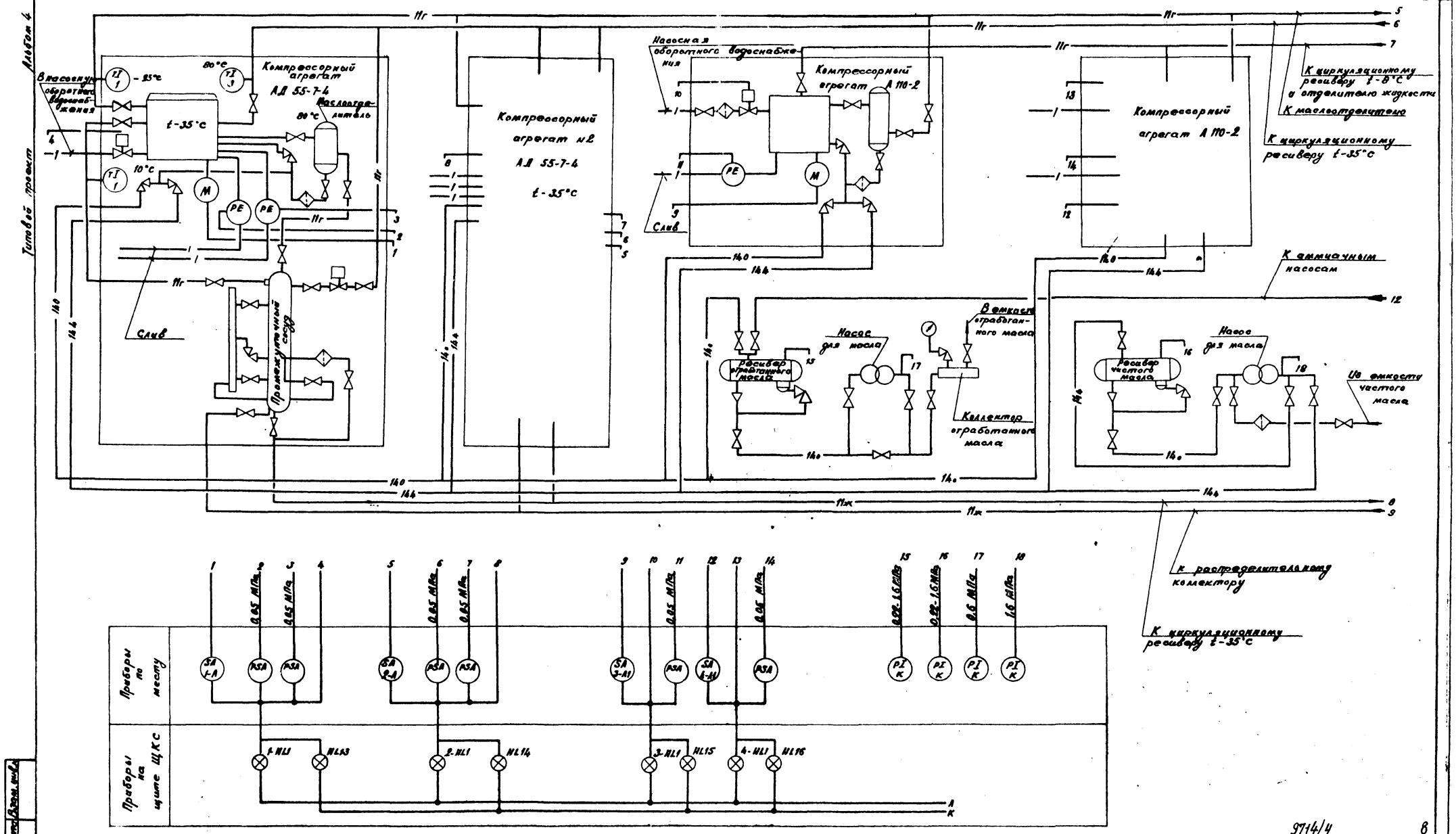

9714/4 8

Исполн.	Лисица		11.85	ТП 805-5-5.86	А
Пров.	Старицына		11.85		
Рук. гр.	Старицына		11.85		
Гл. спец.	Супрунова		11.85		
Нач. отд.	Жебнеров		11.85		
ГИП	Рыков		11.85	Цех убоя и переработки 3000 бройлеров (кур) в час.	Стадия Р / Лист 4 / Листов
Н. контр.	Лебская		06.85		
Привязан:				Схема функциональная (начало)	Госагропром СССР ЦНИИЭПптицепром г. Ростов-на-Дону
Инв. №				Копировал Чуб	Формат А2

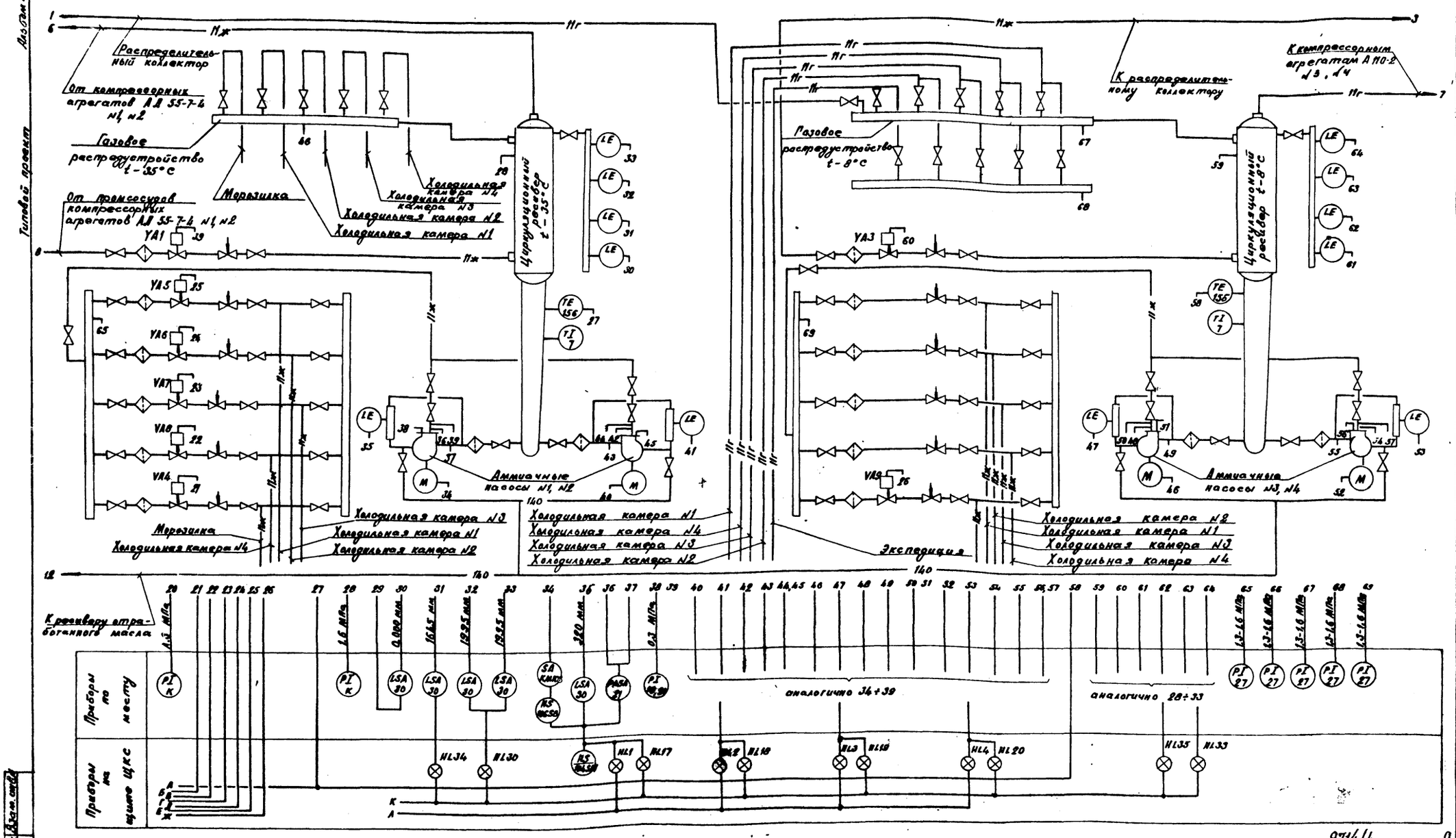

9714/4 9

Исполн.	Лосица		11.85	ТП 805-5-5.86	А
Пров.	Старицына		11.85		
Рук. гр.	Старицына		11.85		
Гл. спец.	Супрутова		11.85		
Нач. отд.	Хайларов		11.85		
ГИП	Рыков		11.85	Цех убоя и переработки 3000 бройлеров (кур) в час.	Стадия: Р; Лист: 5; Листов:
Н. контр.	Лобская		16.05	Схема функциональная (продолжение).	Госагропром СССР ЦНИИЭПптицепром г. Ростов-на-Дону

Привязан:

Инв. №

Копировал Чуб

Формат А2

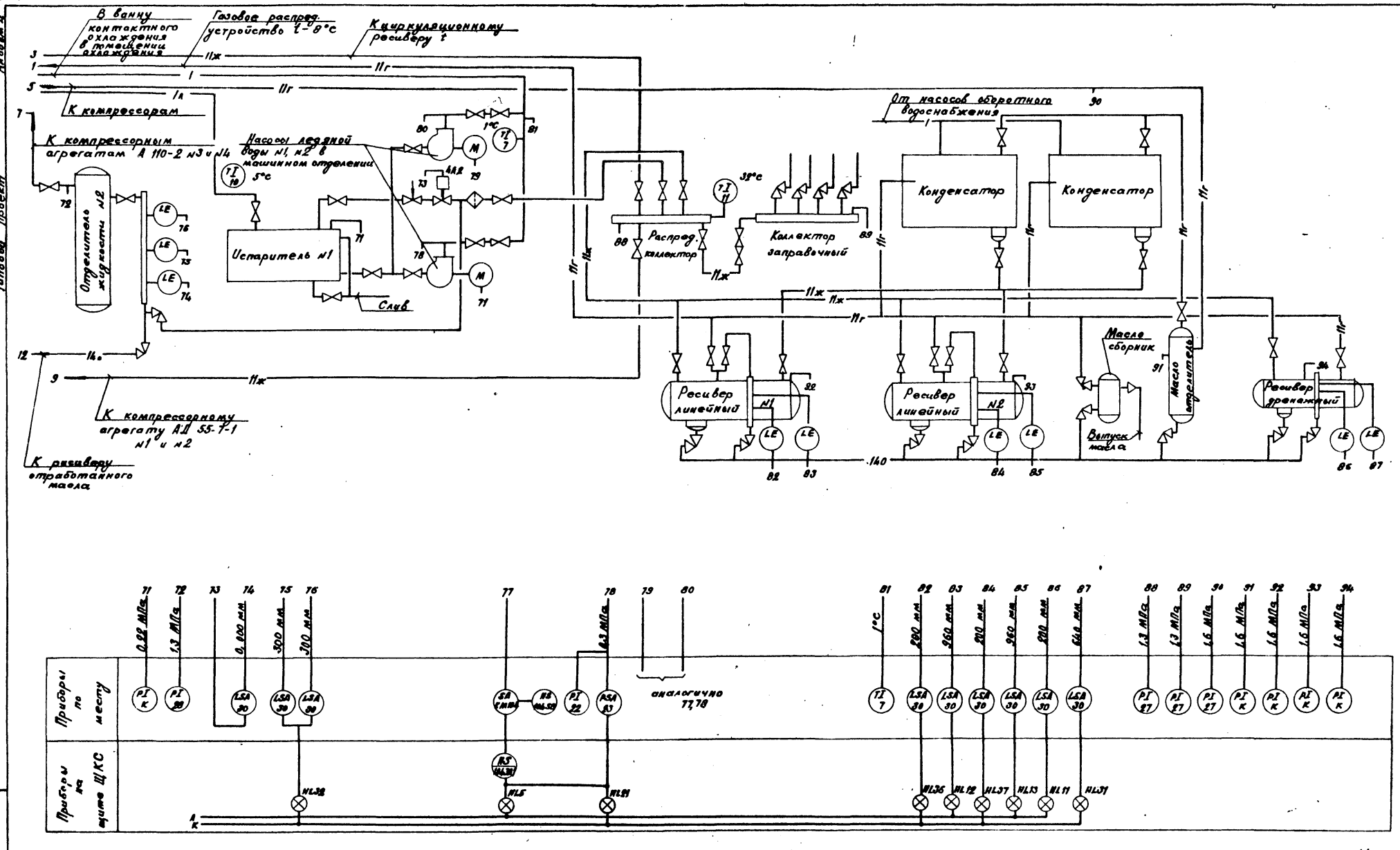

9714/4 10

Исполн.	Лисица		11.85	ТП 805-5-5.86	А
Пров.	Старицына		11.85		
Рук. гр.	Старицына		11.85		
Гл. спец.	Супрунова		11.85		
Нач. отд.	Жейнеров		11.85		
ГИП	Рыков		11.85	Цех убоя и переработки 3000 бройлеров (кур) в час.	Стадия Р, Лист 6, Листов
Н. контр.	Лебская		08.86		

Привязан:

Инв. №

Схема функциональная (продолжение).

Госагропром СССР ЦНИИЭПптицепром г. Ростов-на-Дону

Копировал Чуб

Формат А2

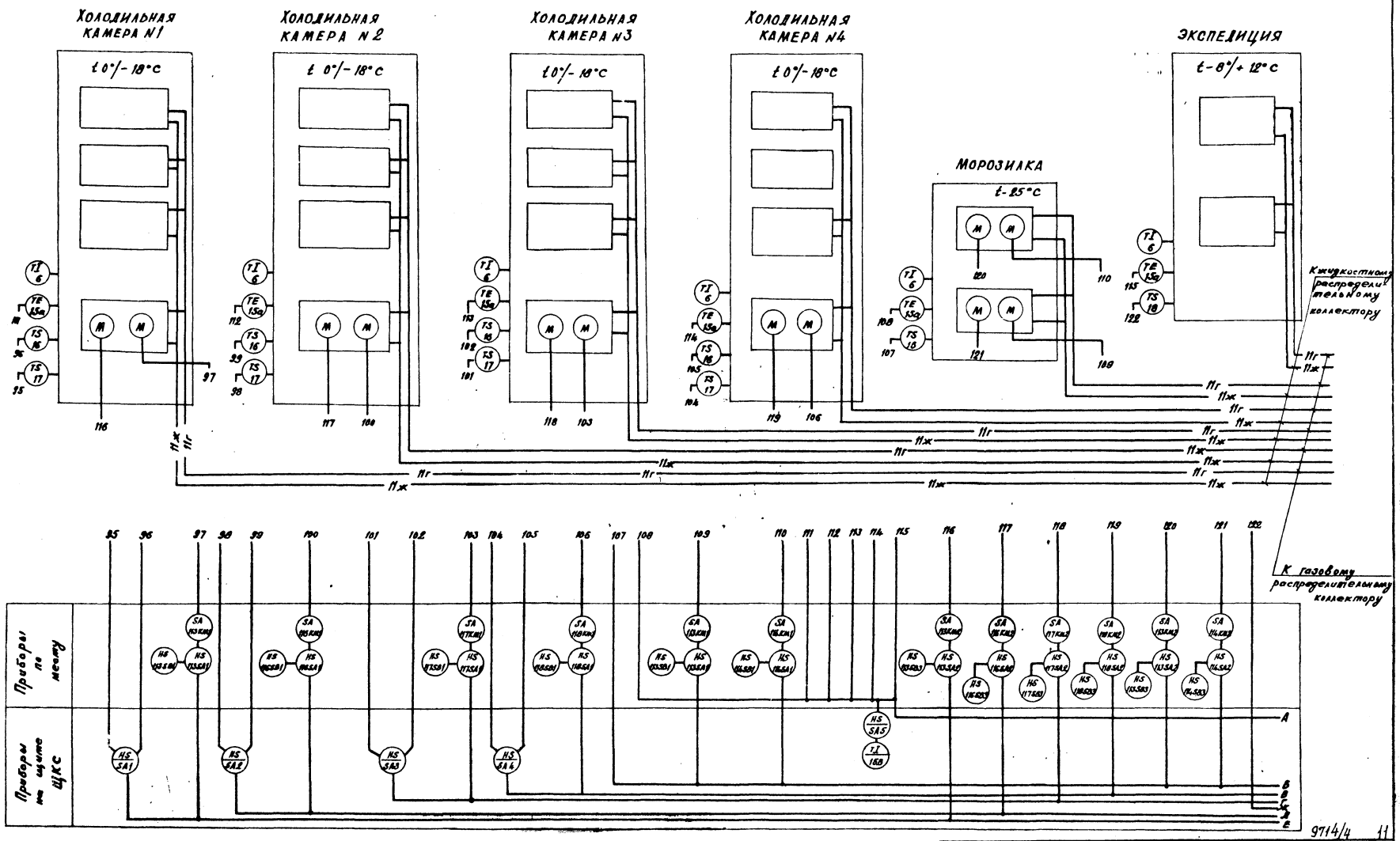

Исполн.	Лисица		11.85	ТП 805-5-5.86	А
Пров.	Старицына		11.85		
Рук. гр.	Старицына		11.85		
Гл. спец.	Супрунова		11.85		
Нач. отд.	Жаднеров		11.85		
РИП	Рыков		11.85	Цех убоя и переработки 3000 бройлеров (кур) в час.	Стадия Р / Лист 7 / Листов
Н. контр.	Лебская		06.86		
Привязан:				Схема функциональная (продолжение)	Госагропром СССР ЦНИИЭПптицепром г. Ростов-на-Дону
Инв. N					Формат А2

Копировал Чуб

Инв. N подл. | Подпись и дата | Взам. инв.

Типовой проект

Альбом 4

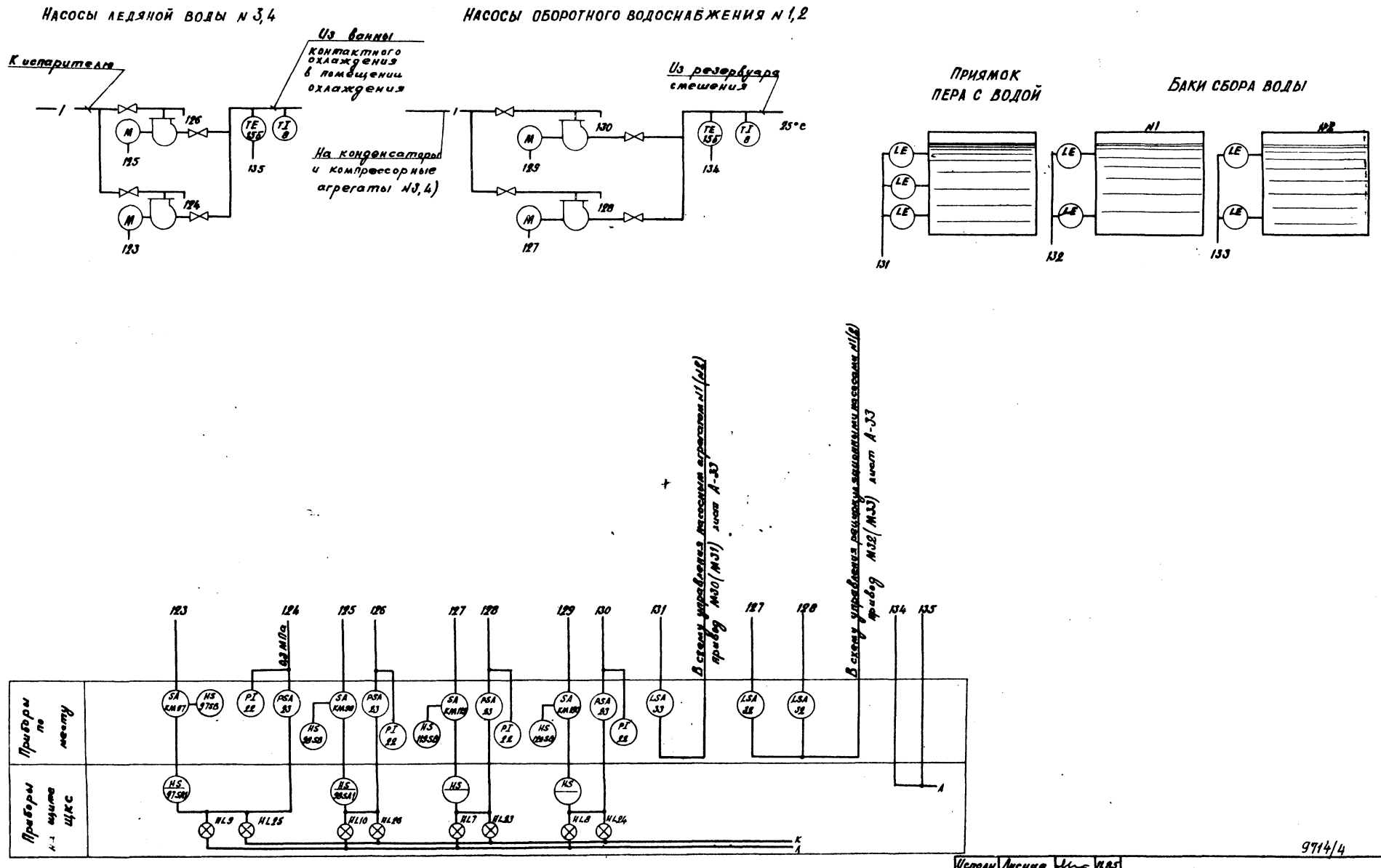

9714/4 12

Исполн.	Лисица		11.85
Пров.	Старицына		11.85
Рук. гр.	Старицына		11.85
Гл. спец.	Супрунова		11.85
Нач. отд.	Жевнеров		11.85
ГИП	Рыков		11.85
Н. контр.	Лебокая		05.86

ТП 805-5-5.86 А

Цех убоя и переработки 3000 бройлеров (кур) в час.

Схема функциональная (продолжение)

Стадия	Лист	Листов
Р	8	

Госагропром СССР ЦНИИЭПптицепром г. Ростов-на-Дону

Привязан:

Инв. N

Копировал Чуб

Формат А2

Альбом 4

Типовой проект

Инв. N подл. | Подпись и дата | Взам. инв. N

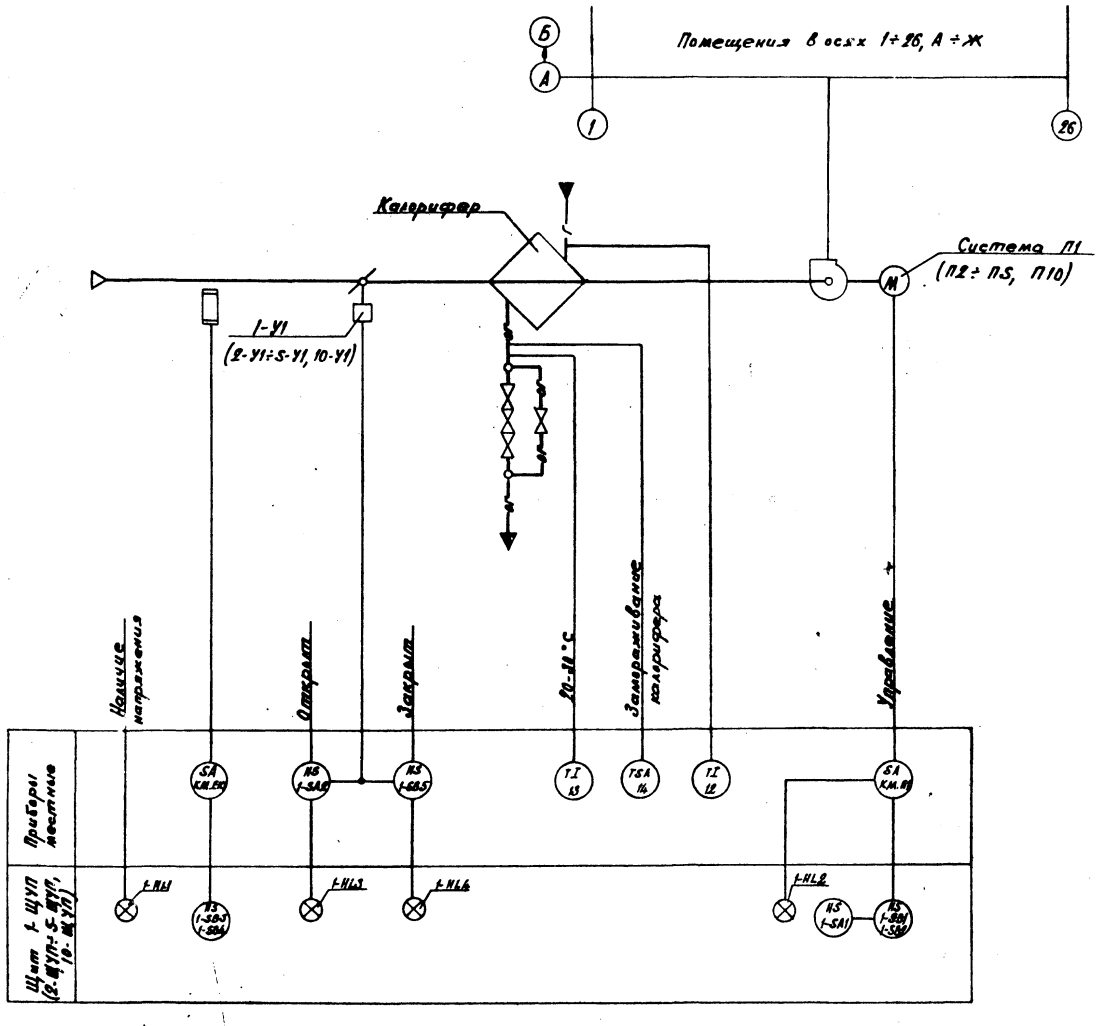

Схема функциональная на данном листе выполнена для системы П1. Для систем П2÷П5, П10 схема аналогична с заменой в обозначении приборов, аппаратов, щита управления индекса 1 на индексы 2÷5, 10 соответственно номеру системы и таблицам применимости - листы А-26, А-27.

Исполн.	Старицкая		11.85	ТП 805-5-5.86		А	
Пров.	Сухачева		11.85				
Рук. гр.	Старицкая		11.85				
Н. спец.	Сухачева		11.85				
Нач. отд.	Хайтарова		11.85				
Правязан:	ГИП	Рыков		11.85	Цех убоя и переработки 3000 бройлеров (кур) в час.	Стадия	Лист	Листов
	Н. контр.	Лабзина		06.86		Р	9	
Инв. №					Схема функциональная (продолжение)	Госагропром СССР ЦНИИЭПптицепром г. Ростов-на-Дону		

Копировал Чуб Формат А2

Типовой проект Альбом 6

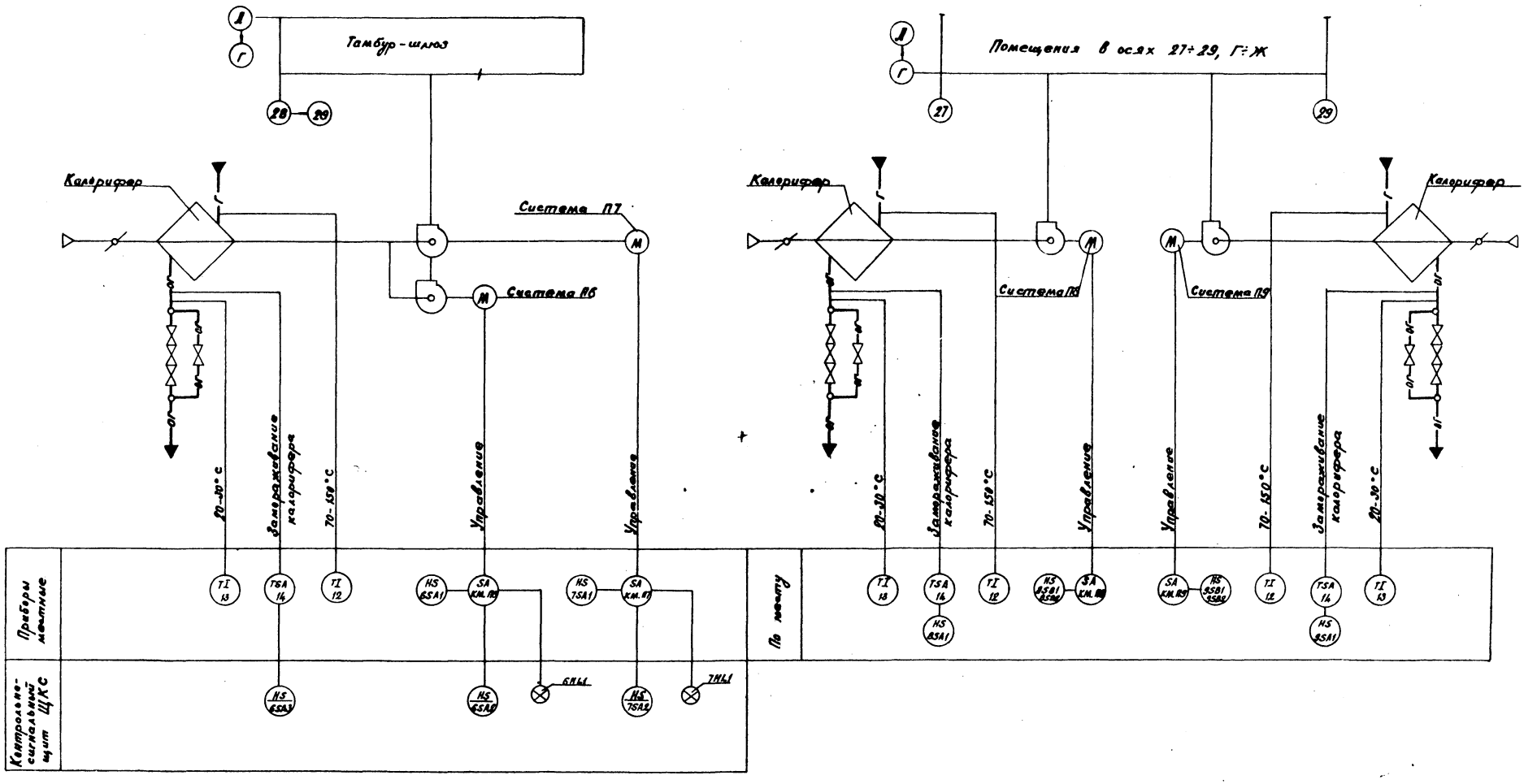

Исполн.	Старикова		11.85	9714/4 14
Пров.	Сафронова		11.85	ТП 805-5-5.86 А
Рук. гр.	Старикова		11.85	
Гл. спец.	Старикова		11.85	
Нач. отд.	Жеглов		11.85	
ГИП	Быков		11.85	Цех убоя и переработки 3000 бройлеров (кур) в час. Стадия Р; Лист 10; Листов
Н. контр.	Лебская		05.86	Схема функциональная (окончание) Госагропром СССР ЦНИИПтицепром г. Ростов-на-Дону

Привязан:

Инв. № подл. | Подпись и дата | Взам. инв. №

Копировал Чуб

Формат А2

Альбом 4

Типовой проект

Управление холодильным агрегатом АД55-7-4 №1
Схема принципиальная

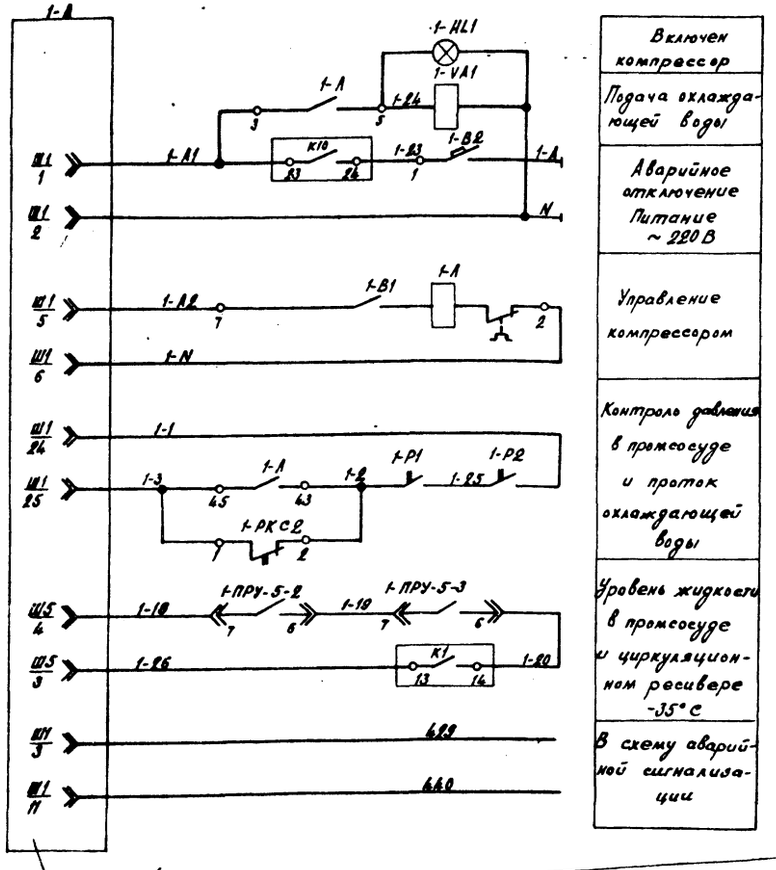

Включен компрессор
Подача охлаждающей воды
Аварийное отключение Питание ~220 В
Управление компрессором
Контроль давления в промсосуде и проток охлаждающей воды
Уровень жидкости в промсосуде и циркуляционном ресивере -35°С
В схему аварийной сигнализации

Щит А-80 (поставляется комплектно с компрессором АД-55-7-4)

Управление холодильным агрегатом АД-55-7-4 №2
Схема принципиальная

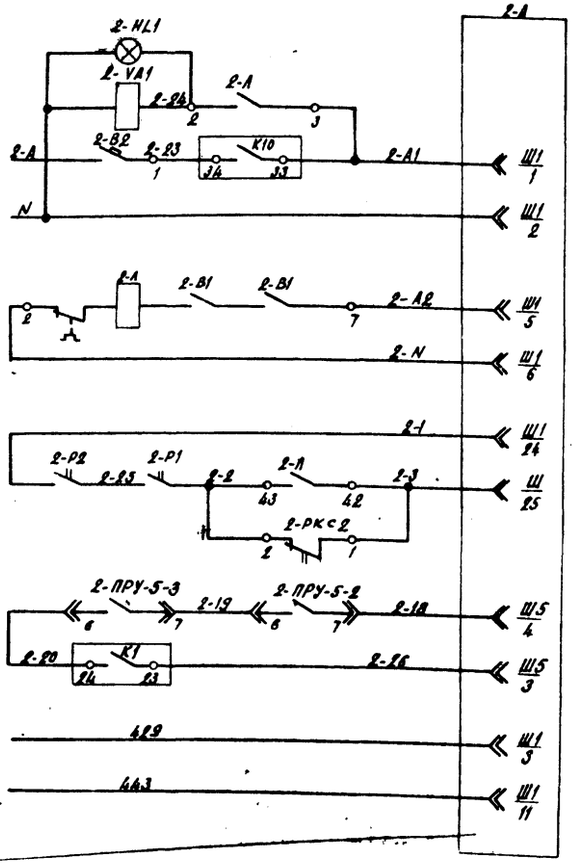

Перечень элементов принципиальной схемы

Поз. обозначение	Наименование	Кол.	Примечание
	Щит командно-сигнальный ЩКС		
1HL1÷2-HL1	Арматура сигнальная АС-220,		
	с зелеными линзами	2	
	Щит 2Ш		
1-А, 2-А	Пускатель магнитный	2	Блок БОУ5132-4073 УХЛ3 В
1-В1, 2-В1	Выключатель автоматический	2	(по черт. компл. ЭМ)
1-В2, 2-В2	То же	2	
	По месту		
1-РКС2,	Датчик-реле разности давлений		
2-РКС2	РКС-1-ОМ5-01А	2	комплектно
1-ПРУ-5-2	Реле уровня ПРУ-5М		с агрегатами
2-ПРУ-5-2			№1 и 2
1-ПРУ-5-3, 2-ПРУ-5-3		4	
1-VA1, 2-VA1	Вентиль электромагнитный СВМ	2	по черт. компл. ХС
1-Р1, 2-Р1	Реле протока РП-67		
1-Р2, 2-Р2		4	
1-А, 2-А	Щит А-80	2	комплектно с агрегатами №1,2

1. Настоящий чертеж читать совместно со схемой электрической принципиальной агрегата №1(2) аммиачного двухступенчатого автоматизированного АД 55-7-4 завода „Компрессор."
2. Приборы автоматической защиты, поставляемые комплектно с агрегатами №1,2 и подключаемые к устройству А-80 на данной схеме условно не показаны.

Таблица контактов, приходящих из других схем

Наименование схемы	Номер листа	Агрегат №1	Агрегат №2
Схема контроля и регулирования уровня аммиака	А-13	1-26 К1 1-20 (13, 14)	2-26 К1 2-20 (23, 24)
Схема аварийного отключения	А-20	1-А1 К10 1-23 (23, 24)	2-А1 К10 2-23 (33, 34)

Инв. № подл. | Подпись и дата | Взам. инв. №

Привязан:

Инв. №

Исполн.	Старицына		11.85
Пров.	Супрунова		11.85
Рук. гр.	Старицына		11.85
Гл. спец.	Супрунова		11.85
Нач. отд.	Жевнеров		11.85
ГИП	Рыков		11.85
Н. контр.	Лебская		06.86

9714/4 15

ТП 805-5-5.86 А

Цех убоя и переработки 3000 бройлеров (кур) в час.

Стадия	Лист	Листов
Р	11	

Управление агрегатами №1,2. Схемы принципиальные.

Госагропром СССР ЦНИИЭПптицепром г. Ростов-на-Дону

Копировал Чуб

Формат А2

Альбом 4

Типовой проект

Управление холодильным агрегатом А110-7-2 №3
Схема принципиальная

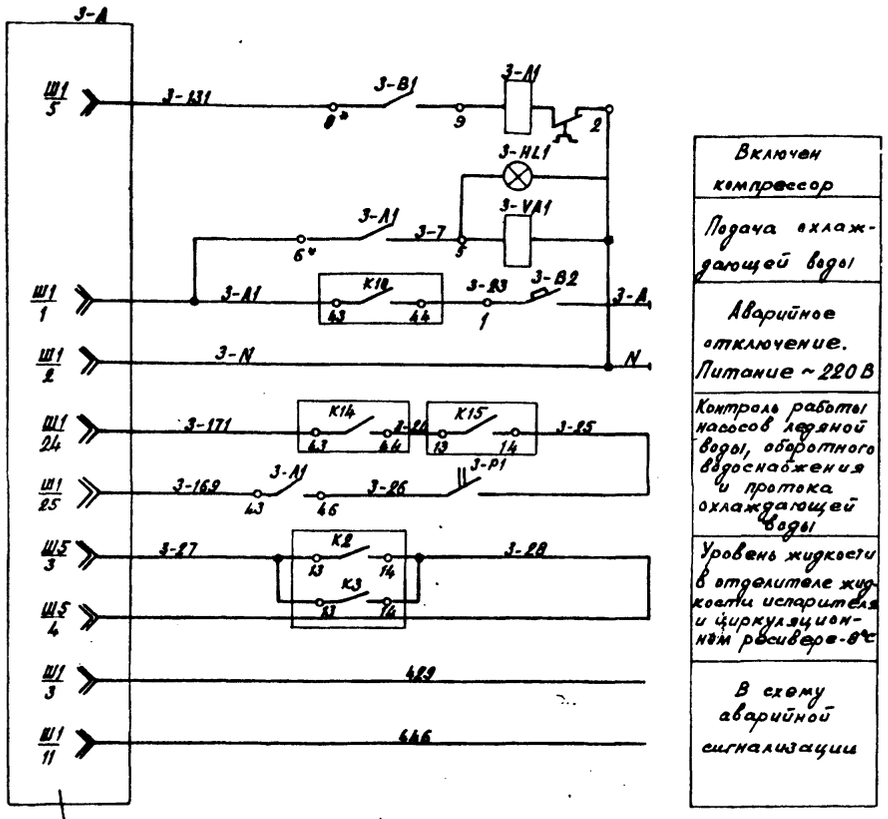

Включен компрессор
Подача охлаждающей воды
Аварийное отключение. Питание ~220 В
Контроль работы насосов ледяной воды, оборотного водоснабжения и протока охлаждающей воды
Уровень жидкости в отделителе жидкости испарителя и циркуляционном ресивере-8°С
В схему аварийной сигнализации

Управление холодильным агрегатом А110-7-2 №4
Схема принципиальная

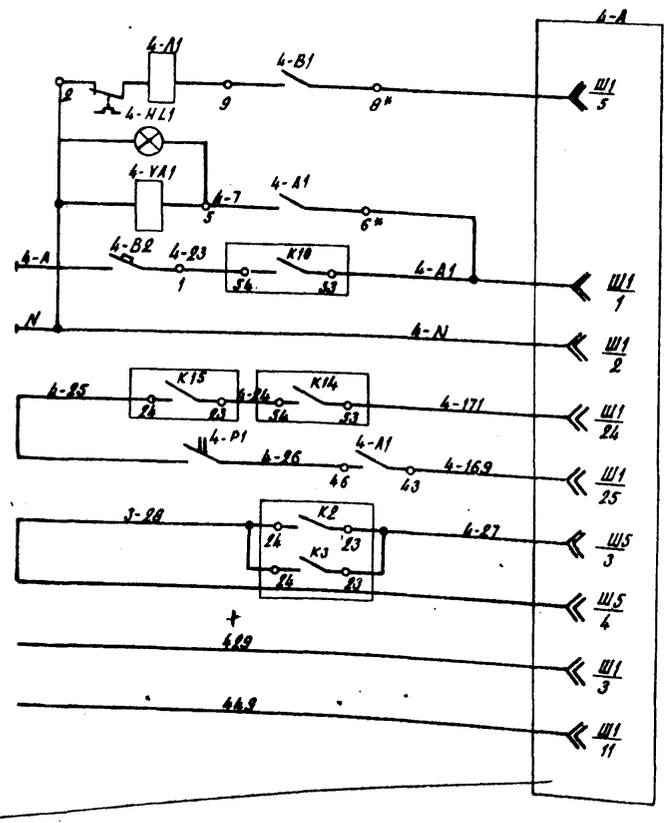

Перечень элементов принципиальной схемы

Поз. обозначение	Наименование	Кол.	Примечание
	Щит командно-сигнальный ЩКС		
3-HL1, 4-HL1	Арматура сигнальная АС-220, с зелеными линзами	2	
	Щит 2Ш		
3-А1, 4-А1	Пускатель магнитный		Блок БОУ 5132-4073 УХЛ3Б
3-В1, 4-В1	Выключатель автоматический	2	(по черт. компл. ЭМ)
3-В2, 4-В2	То же	2	
	По месту		
3-Р1, 4-Р1	Реле протока РП-67	2	
3-VA1, 4-VA1	Вентиль электромагнитный СВМ	2	по черт. компл. ХС
3-А, 4-А	Щит УК-74	2	комплектно с агрегатами №3,4)

1. Настоящий чертеж читать совместно со схемой электрической принципиальной агрегата №3(4) аммиачного автоматизированного А110-7-2 завода „Компрессор."

2. Приборы автоматической защиты, поставляемые комплектно с агрегатами и подключаемые к приборам управления и контроля УК-74, на данной схеме условно не показаны.

Таблица контактов, приходящих из других схем

Наименование схемы	Номер листа	Агрегат №3	Агрегат №4
Схема аварийного отключения	А-20	3-А1 (К10) 43 — 3-В3 44	4-А1 (К10) 53 — 4-В3 54
Схема оперативной сигнализации	А-22	3-171 (К14) 43 — 3-24 44	4-171 (К14) 53 — 4-24 54
То же	А-22	3-24 (К15) 13 — 3-25 14	4-24 (К15) 24 — 4-25 23
Схема контроля и регулирования уровня аммиака	А-13	3-27 (К2) 13 — 3-28 14	4-27 (К2) 23 — 4-28 24
То же	А-14	3-27 (К3) 13 — 3-28 14	4-27 (К3) 23 — 4-28 24

Инв. № подл. | Подпись и дата | Взам. инв. №

Привязан:

Инв. №

Исполн.	Старицына		11.85
Нач.	Сударушкина		11.85
Рук. гр.	Старицына		11.85
Н. отд.	Сударушкина		11.85
Нач. отр.	Жеперов		11.85
ГИП	Рыков		11.85
Н. контр.	Лебская		05.86

9714/4 16

ТП 805-5-5.86 А

Цех убоя и переработки 3000 бройлеров (кур) в час.

Стадия	Лист	Листов
Р	12	

Управление агрегатами №3,4. Схемы принципиальные.

Росагропром СССР ЦНИИЭПптицепром г. Ростов-на-Дону

Копировал Чуб Формат А2

Типовой проект Альбом 4

Из схемы питания (лист А-25)

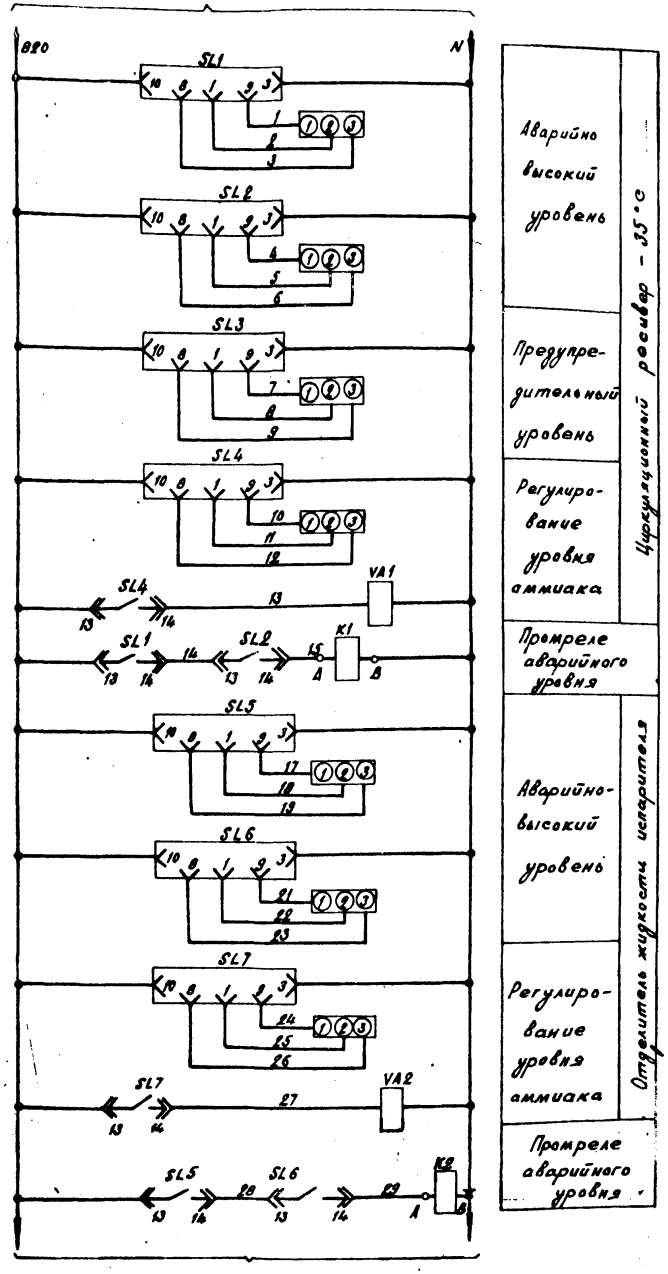

см. лист А-14

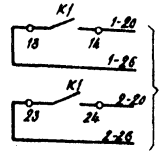

В схему управления агрегатами N1 и 2 (лист А-11)

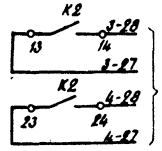

В схему управления агрегатами N3 и 4 (лист А-12)

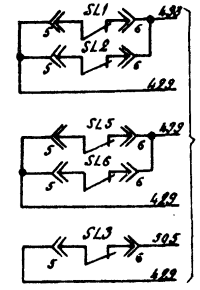

В схему аварийной сигнализации (лист А-24)

Перечень элементов принципиальной схемы

Поз. обозначение	Наименование	Кол.	Примечание
	Щит командно-сигнальный ЩКС		
K1÷K3	Реле РПУ-2-06 2003, ~220В	3	
	По месту		
SL1÷SL17	Реле уровня ПРУ-5М	17	30
VA1÷VA3	Вентиль электромагнитный СВМ	3	см. компл. черт. ХС

9714/4 17

Исполн.	Старицына		11.85	ТП 805-5-5.86 А
Пров.	Супрунова		11.85	
Рук. гр.	Старицына		11.85	
Гл. спец.	Супрунова		11.85	
Нач. отд.	Жеверов		11.85	
ГИП	Рыков		11.85	Цех убоя и переработки 3000 бройлеров (кур) в час. — Стадия Р; Лист 13; Листов
Н. контр.	Лобская		06.86	Схема принципиальная контроля и регулирования уровня аммиака (начало) — Госагропром СССР ЦНИИЭПптицепром г. Ростов-на-Дону

Привязан:

Инв. N

Инв. N подл. | Подпись и дата | Взам. инв. N

Копировал Чуб

Формат А2

Типовой проект Альбом 4

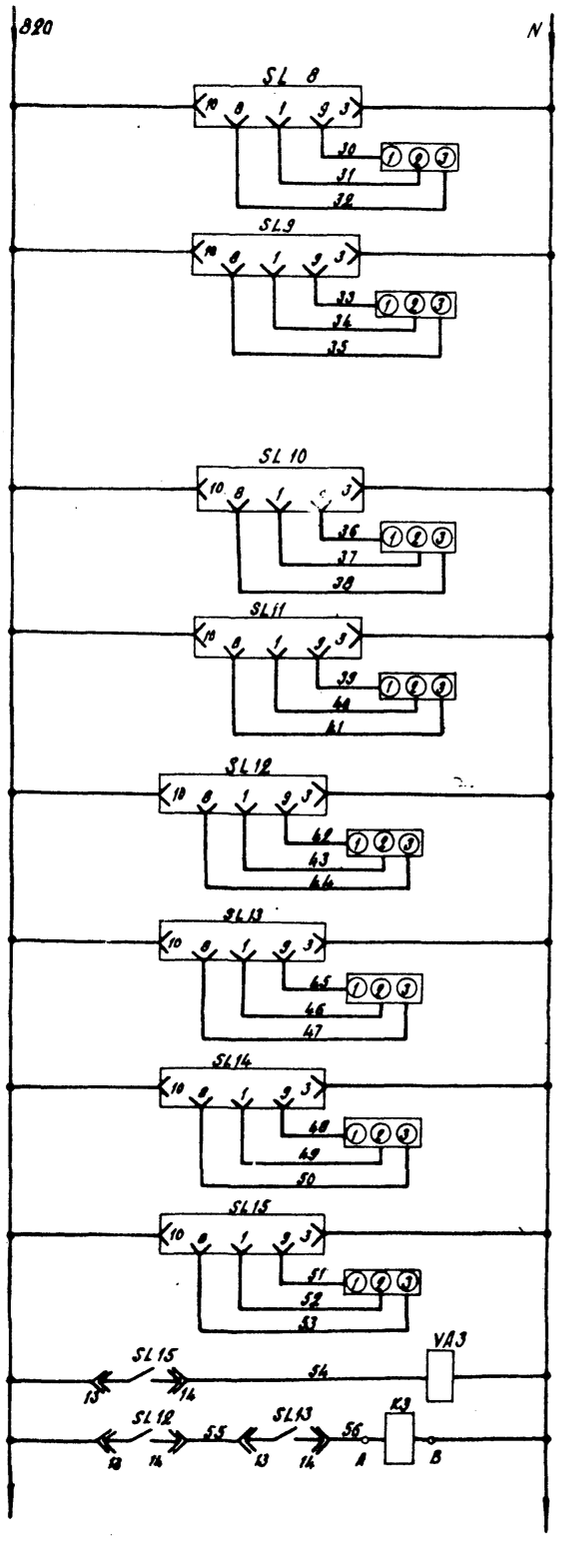

Высокий уровень	Ресивер линейный №1	
Низкий уровень		
Высокий уровень	Ресивер дренажный	Циркуляционный ресивер -8°С
Низкий уровень		
Аварийно-высокий уровень		
Предупредительный уровень		
Регулирование уровня аммиака		
Контроле аварийного уровня		

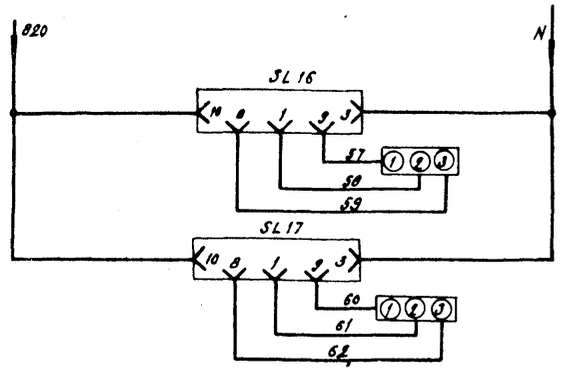

Высокий уровень	Ресивер линейный №2
Низкий уровень	

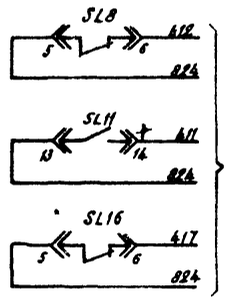

В схему оперативной сигнализации (лист А-22)

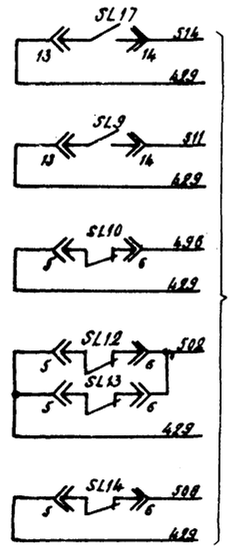

В схему аварийной сигнализации (лист А-24)

Инв.№ подл. | Подпись и дата | Взам. инв.№

9714/4 18

Исполн.	Старицына		11.85	ТП 805-5-5.86 А	
Пров.	Супрунова		11.85		
Рук. гр.	Старицына		11.85		
Гл. спец.	Супрунова		11.85		
Нач. отд.	Жавнирович		11.85		
ГИП	Рыков		11.85		
Н. контр.	Лебская		06.86		

Привязан:

Инв. N

Цех убоя и переработки 3000 бройлеров (кур) в час.

Стадия	Лист	Листов
Р	14	

Схема принципиальная контроля и регулирования уровня аммиака (окончание)

Росагропром СССР ЦНИИПтицепром г. Ростов-на-Дону

Копировал Чуб Формат А2

Альбом 4

Типовой проект

Привод М106 (М107, М108, М109)
Управление аммиачным насосом N1 (N2÷4)
Схема принципиальная

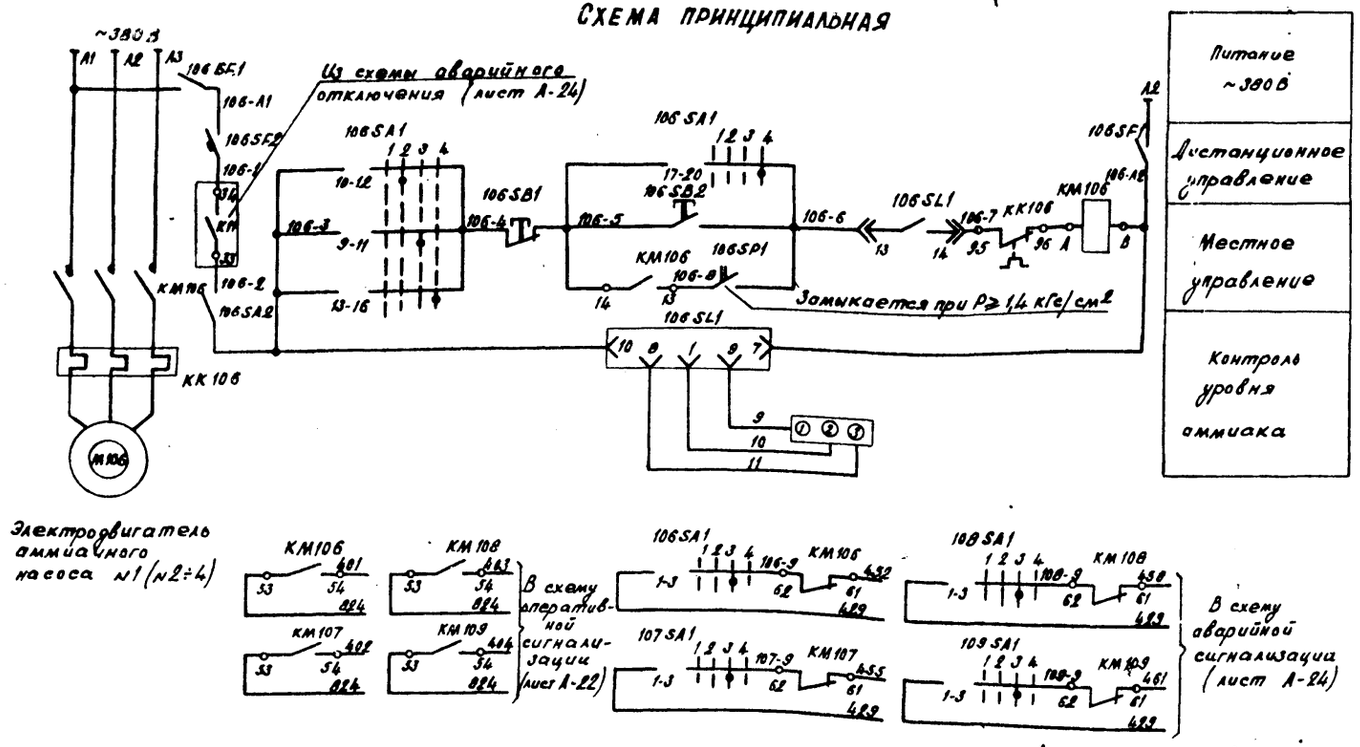

Диаграмма замыкания контактов переключателей 104 SA1÷109 SA1

Номер подв. контакта	Номер контакта	Положение рукоятки -135° 1	-90° 2	0 3	+45° 4	
1	1-3			X		
	2-4		X			*
1	5-7			X		*
	6-8		X			*
1	9-11			X		
	10-12		X			
3	13-16				X	
	14-15	X				*
3	17-20				X	
	18-19	X				*
3	21-24				X	*
	22-23	X				*
Назначение		Отключить	Отключено	Включено	Включить	

Перечень элементов принципиальной схемы

Поз. обозначение	Наименование	Кол.	Примечание
	Щит командно-сигнальный ЩКС		
104 SA1÷109 SA1	Переключатель ПМОВФ-111333/II Д70У3	6	
104 SF2÷109 SF2	Выключатель автоматический		
	А63-МУ3, $I_н$ = 3,2 А, $I_{отс.}$ = 1,3 $I_н$	6	
104 K1, 105 K1	Реле РПУ-2-062003, ~220 В	2	
	По месту		
KM106÷	Пускатель магнитный ПМЛ-121002Б		
KM108	~380 В, $I_{нэ}$ = 6,8 А с приставкой ПКЛ-1104	4	см. компл.
KM104,	То же, ПМЛ-221002Б, ~380 В, $I_{нэ}$ = 16 А		черт. ЭМ
KM105	с приставкой ПКЛ-1104	2	
104 SB1÷109 SB1,	Пост ПКЕ 722-2У3		
104 SB2÷109 SB2		6	
104 SA2÷109 SA2	Пакетный выключатель		
	ПВП 13-21-SO 0101 54 У1	6	
106 SP1÷109 SP1	Датчик-реле разности давлений		
	РКС-1-0М5-02А	4	
104 SP1 105 SP1	Датчик-реле давления РД-1-0М5-01	2	
106 SL1÷109 SL1	Реле уровня РПУ-5М	4	30
104 SF1÷109 SF1	Выключатель автоматический		
	АП50Б-2МТ, $I_н$ = 4А, $I_{отс.}$ = 1,3 $I_н$	6	

Привод М104 (М105)
Управление насосом ледяной воды N1 (N2)
Схема принципиальная

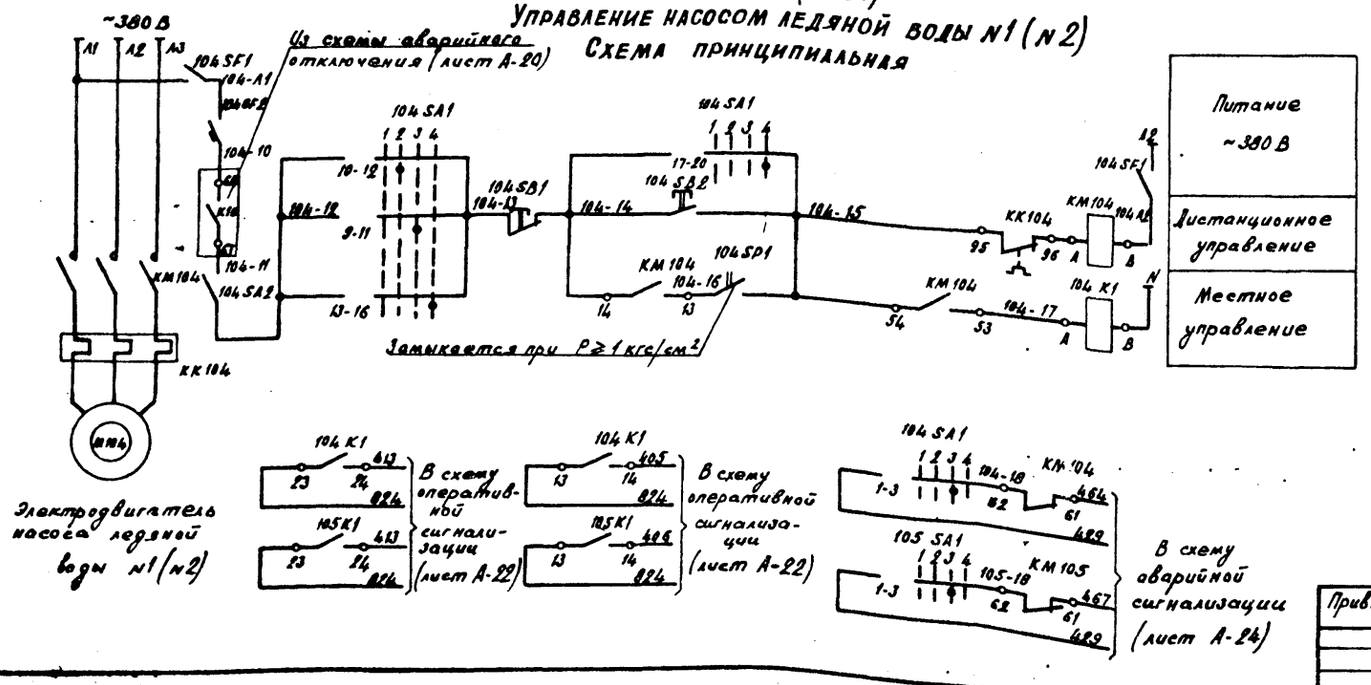

9714/4 19

Исполн.	Старицына		11.85
Пров.	Супрунова		11.85
Рук. гр.	Старицына		11.85
Гл. спец.	Супрунова		11.85
Нач. отд.	Жевнеров		11.85
ГИП	Рыков		11.85
Н. контр.	Лебская		08.86

ТП 805-5-5.86 А

Цех убоя и переработки 3000 бройлеров (кур) в час.

Стадия	Лист	Листов
Р	15	

Управление насосами аммиачными и ледяной воды. Схемы принципиальные.

Госагропром СССР ЦНИИЭПптицепром г. Ростов-на-Дону

Привязан:

Инв. N

Копировал Чуб

Формат А2

Инв. N подл. | Подпись и дата | Взам. инв. N

Типовой проект Альбом 4

Привод М119(М120). Управление насосом оборотного водоснабжения N1(N2)
Схема принципиальная

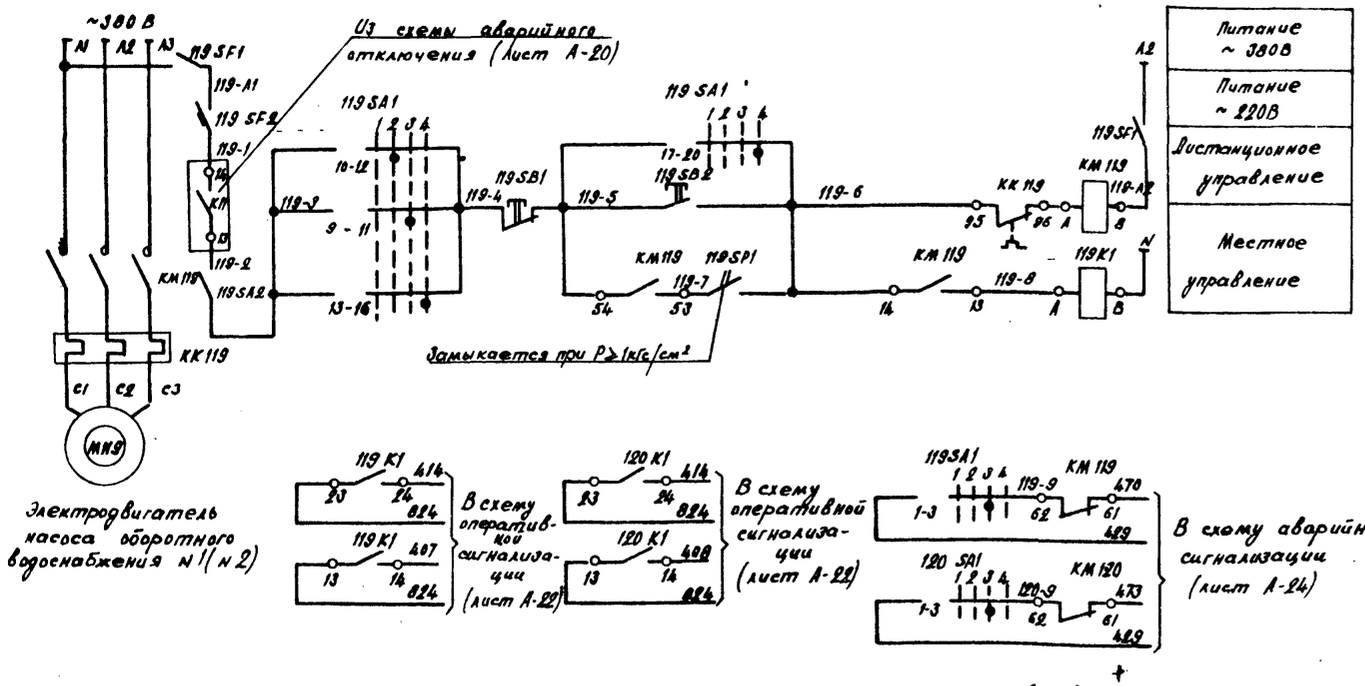

Электродвигатель насоса оборотного водоснабжения N1(N2)

Диаграмма замыкания контактов перекаючателей 119SA1, 120SA1

Номер пер. контакта	Номер контакта	Положение рукоятки -135°	-90°	0	+45°
		1	2	3	4
1	1-3			X	
	2-4		X		
1	5-7			X	
	6-8		X		
1	9-11			X	
	10-12		X		
3	13-16				X
	14-15	X			
3	17-20				X
	18-19	X			
3	21-24				X
	22-23	X			
Назначение		Отключить	Отключено	Включено	Включить

* не используется

Диаграмма замыкания контактов перекаючателей SA1, SA1

Секция	Контакты	Положение рукоятки -45°		0		+45°	
		местн.		откл.		автом.	
	А	П	А	П	А	П	А	П
I	1	2	X					X
II	3	4	X					X

* не используется

Привод М97(М98). Управление насосом ледяной воды N3(N4).
Схема принципиальная.

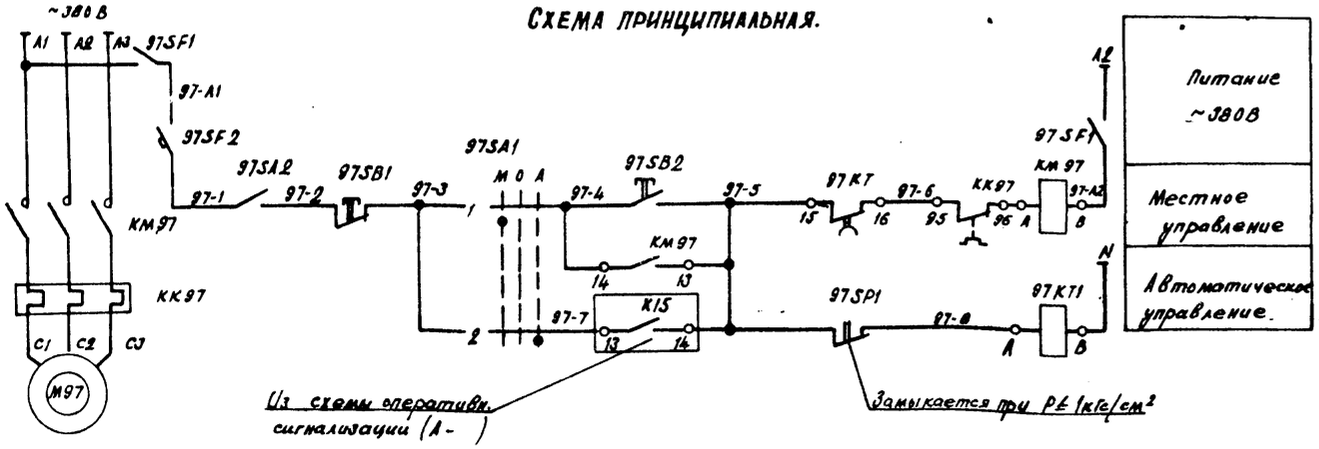

Электродвигатель насоса ледяной воды N3(N4)

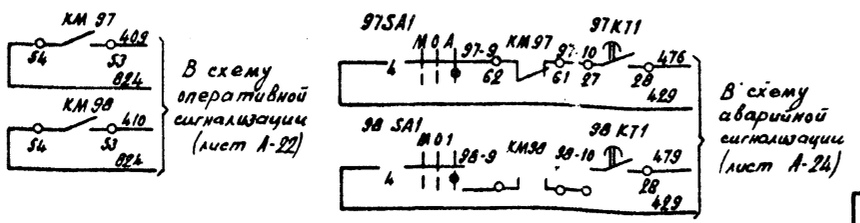

Перечень элементов принципиальной схемы

Поз. обозначение	Наименование	Кол.	Примечание
	Щит командно-сигнальный ЩКС		
118SA1 120SA1	Переключатель ПМОВФ-111338/II Д 70 У3	2	
97SA1	Универсальный перекючатель		
98SA1	УП 5311-С225	2	
119SF2 120SF2	Выключатель автоматический		
97SF2 98SF2	А63-МУ3, $I_н$=3,2А, $I_{отс.}$=1,3$I_н$	4	
119K1 120K1	Реле РПУ-2-062003, ~220В	2	
97KT1 98KT1	Реле времени РВП72-3121-00У4, ~220В	2	
	По месту		
KM119 KM120	Пускатель магнитный ПМА-2210026Б, $I_{нэ}$=25А	2	См. компл. чертеж ЭМ
	~380В с приставкой ПКА-1104	2	
KM 97 KM 98	То же, ПМА-2210026Б, ~380В, $I_{нэ}$=16А		
	~380В с приставкой ПКА-1104	2	
119SB1, 119SA1 119SA2, 119SA2 97SB1, 97SB2 98SB1, 98SB2	Пост управления ПКЕ 222-2У3	4	
119SA1, 120SA1 SA2	Пакетный выключатель ПВП13-21-5В010У54У1	4	
119SP, 120SP	Датчик-реле давления РД-1-0М5-А1	2	
97SP1 98SP1	Датчик-реле давления РД-2-0М5-01	2	24
119SF1, 120SF1	Выключатель автоматический		
97SF1 98SF1	АП50Б-2МТ, $I_н$=4А, $I_{отс.}$=1,3$I_н$	4	

Исполн.	Старицына			11.85
Пров.	Супрунова			11.85
Рук. гр.	Старицына			11.85
Гл. спец.	Супрунова			11.85
Нач. отд.	Кавинеров			11.85
ГИП	Рыков			11.85
Н. контр.	Лебская			06.85

ТП 805-5-5.86 А

Цех убоя и переработки 3000 бройлеров (кур) в час.

Стадия	Лист	Листов
Р	16	

Управление насосами оборотного водоснабжения и ледяной воды. Схемы принципиальные.

Госагропром СССР ЦНИИЭПптицепром г. Ростов-на-Дону

Копировал Чуб Формат А2

9714/4 20

Привязан:

Инв. N

Инв. N подл. | Подпись и дата | Взам. инв. N

Альбом 4

Типовой проект

Приводы М113.1, М113.2 (М114.1÷М118.1, М114.2÷М118.2)
Вентиляторы воздухоохладителя

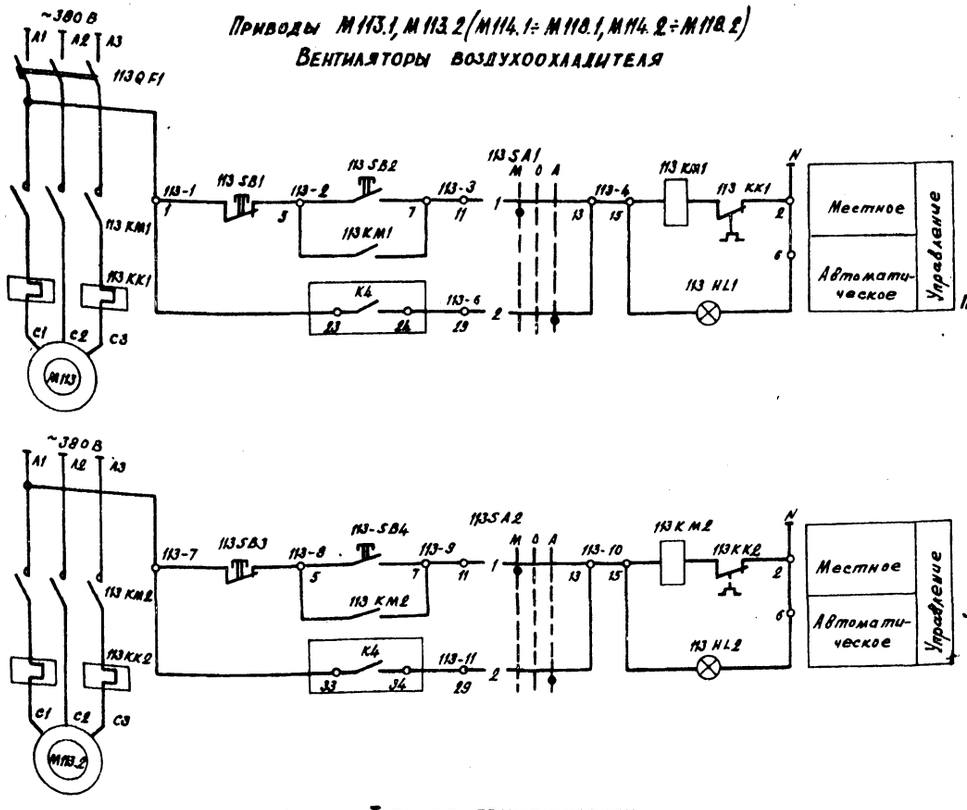

Диаграмма замыкания контактов универсальных перекаючателей 113SA1÷118SA1, 113SA2÷118SA2

Секции	Контакты	Положение рукоятки −45° Мест.	0 Откл.	+45° Авт.
I	1 2	✕		✕
II	3 4	✕		✕
III	5 6	✕		✕
IV	7 8	✕		✕

* не используется

1. Схема принципиальная выполнена для приводов М113.1, М113.2 воздухоохладителя №1 морозильной камеры. Для воздухоохладителя №2 морозильной камеры и воздухоохладителей холодильных камер №1÷4 схема аналогична с заменой в обозначении аппаратуры, цепей управления – номера привода и с использованием таблицы применимости.

2. Перечень элементов принципиальной схемы выполнен для всех воздухоохладителей морозильной и холодильных камер.

Таблица применимости

Номера камеры	Тип шкафа	Номер шкафа	Номер привода	Контакты реле из схемы регулирования температуры в камерах (лист А-18)
Морозильная камера	9У5121-03Г2А-А	ШУ6	М113.1, М113.2	113-1 — К4 — 113-6; 113-7 — К4 — 113-11
		ШУ7	М114.1÷М114.2	114-1 — К4 — 114-6; 114-7 — К4 — 114-11
Холодильная камера №1	9У5121-03Г2А-А	ШУ8	М115.1, М115.2	115-1 — К5 — 115-6; 115-7 — К5 — 115-11
Холодильная камера №2	9У5121-03Г2А-А	ШУ9	М116.1, М116.2	116-1 — К6 — 116-6; 116-7 — К6 — 116-11
Холодильная камера №3	9У5121-03Г2А-А	ШУ10	М117.1, М117.2	117-1 — К7 — 117-6; 117-7 — К7 — 117-11
Холодильная камера №4	9У5121-03Г2А-А	ШУ11	М118.1, М118.2	118-1 — К8 — 118-6; 118-7 — К8 — 118-11

Перечень элементов принципиальной схемы

Поз. обозначение	Наименование	Кол.	Примечание
	Номер шкафа (см. таблицу применим.)		
113QF1÷ 118QF1	Выключатель автоматический		
	АП50-3МТ	6	
113 KM1÷ 118 KM1	Пускатель магнитный ПМЕ		
113 KM2÷ 118 KM2		12	
113 KK1÷ 118 KK1	Реле тепловое ТРН-10		
113 KK2÷ 118 KK2		12	См. компл. черт. ЭМ
113SA1÷ 118SA1	Универсальный переключатель		
113SA2÷ 118SA2	УП 5312-С86	12	
113SB1÷ 118SB1	Кнопка управления КЕ-011У3		
113 SB2÷ 118 SB2			
113 SB3÷ 118 SB3			
113 SB4÷ 118 SA4		24	
113 HL1÷ 118 HL1	Арматура сигнальная АЕ32 111У3		
113 HL2÷ 118 HL2		12	

9714/4 21

Исполн.	Старицына			11.85	ТП 805-5-5.86 А
Пров.	Супрунова			11.85	
Рук. гр.	Старицына			11.85	
Н. сект.	Супрунова			11.85	
Нач. отд.	Кавторов			11.85	
ГИП	Рыков			11.85	Цех убоя и переработки 3000 бройлеров (кур) в час. — Стадия Р; Лист 17; Листов
Н. контр.	Лабская			08.86	Управление воздухоохладителя ТМ. Схема принципиальная. — Госагропром СССР ЦНИИЭПптицепром г. Ростов-на-Дону

Привязан:

Инв. №

Копировал

Формат А2

Альбом 4

Типовой проект

Из схемы питания (лист А-25)

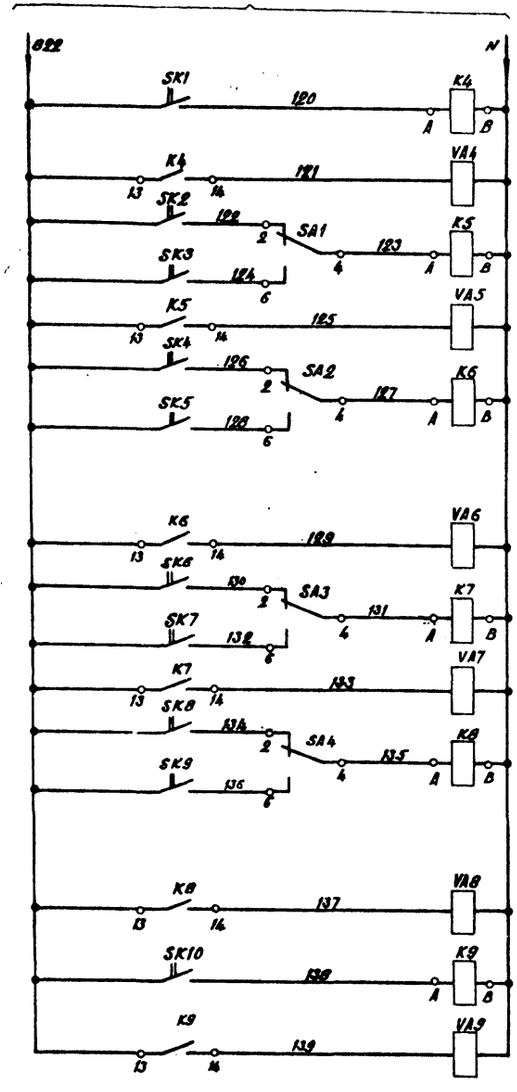

Контроль температуры -25°С		Морозильная камера
Подача аммиака		
0°С	Контроль температуры	Холодильная камера №1
-18°С		
Подача аммиака		
0°С	Контроль температуры	Холодильная камера №2
-18°С		
Подача аммиака		
0°С	Контроль температуры	Холодильная камера №3
-18°С		
Подача аммиака		
0°С	Контроль температуры	Холодильная камера №4
-18°С		
Подача аммиака		
Контроль температуры +12°С		Экспедиция
Подача аммиака		

Диаграмма замыкания контактов датчика-реле температуры SK10

ТР-0М5-03	
Изображ. на схеме	Положение контакта
	+35°С +12°С +5°С

Диаграмма замыкания контактов датчиков-реле температуры SK3, SK5, SK7, SK9

ТР-0М5-01	
Изображ. на схеме	Положение контакта
	-35°С -18°С -5°С

Диаграмма замыкания контактов датчика-реле температуры SK1

ТР-0М5-01	
Изображ. на схеме	Положение контакта
	-35°С -25 -5°С

Диаграмма замыкания контактов датчиков-реле температуры SK2, SK4, SK6, SK8

ТР-0М5-02	
Изображ. на схеме	Положение контакта
	-30°С 0°С +10°С

Перечень элементов принципиальной схемы

Поз. обозначение	Наименование	Кол.	Примечание
	Щит командно-сигнальный ЩКС		
K4	Реле РПУ-2-066003, ~220В	1	
K5÷K8	То же РПУ-2-064003, ~220В	4	
SA1÷SA4	Переключатель ТП1-2	4	
K9	Реле РПУ-2-062003	1	
	По месту		
SK1, SK3, SK5, SK9	Датчик-реле температуры		
SK7	ТР-0М5-01	5	16
SK2, SK4	То же, ТР-0М5-02		
SK6, SK8		4	17
SK10	" ТР-0М5-03	1	18
VA4÷VA9	Вентиль электромагнитный СВМ	6	см. компл. черт. ХС

В схему управления воздухоохладителями (лист А-17)

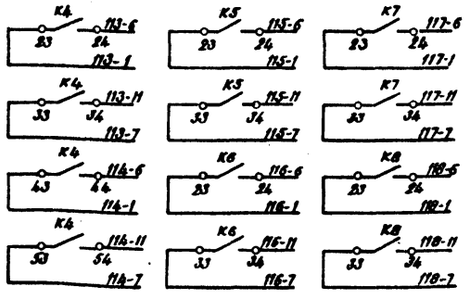

9714/4 22

Исполн.	Старицына		11.85
Пров.	Супрунова		11.85
Рук. гр.	Старицына		11.85
Гл. спец.	Супрунова		11.85
Нач. отд.	Жевнеров		11.85
РИП	Рыков		11.85
Н. контр.	Лебская		16.85

ТП 805-5-5.86 А

Цех убоя и переработки 3000 бройлеров (кур) в час.

Стадия	Лист	Листов
Р	18	

Схема принципиальная регулирования температуры в камерах.

Госагропром СССР ЦНИИЭПптицепром г. Ростов-на-Дону

Привязан:

Инв. №

Инв. № подл. | Подпись и дата | Взам. инв. №

Копировал Чуб.

Формат А2

Альбом 4

Типовой проект

Управление аварийной системой В20
Схема принципиальная

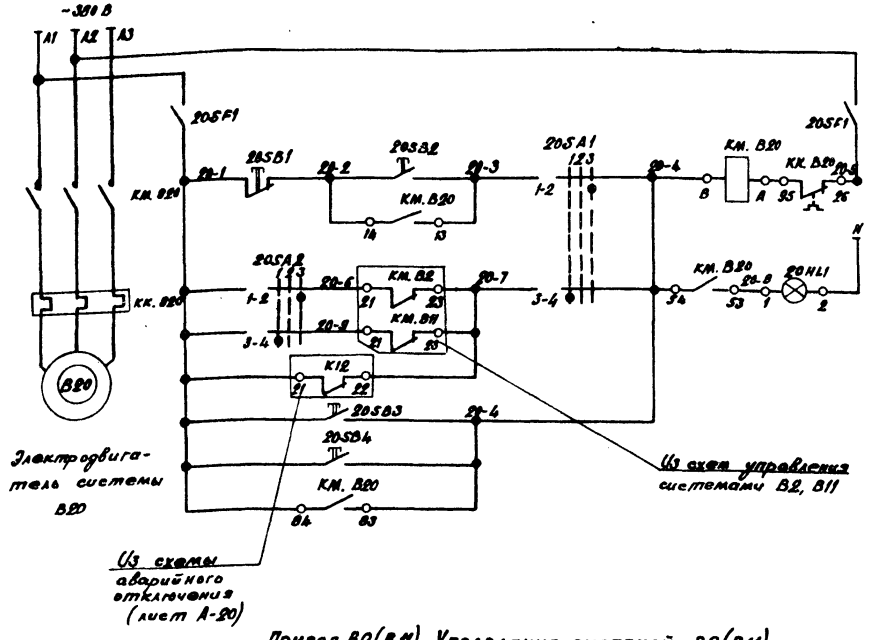

Питание ~380В	
Местное управление	Аварийная система В20
Автоматическое управление	
Дистанционное управление	

Привод В2(В11). Управление системой В2(В11).
Схема принципиальная

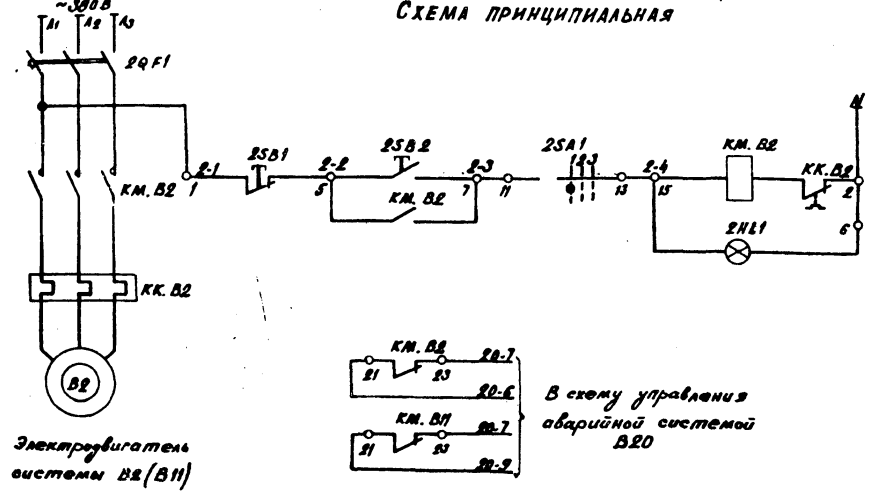

Питание ~380В
Питание ~220В
Местное управление

Диаграмма замыкания контактов переключателя 20SA1

Соединение контактов	Положение рукоятки -45° 1	0° 2	+45° 3
1-2			×
3-4	×		
Выбор режима работы	Авт.	Откл.	Мест.

Диаграмма замыкания контактов переключателя 20SA2

Соединение контактов	Положение рукоятки -45° 1	0° 2	+45° 3
1-2			×
3-4	×		
Выбор времени года	Лето	Откл.	Зима

Диаграмма замыкания контактов переключателей 2SA1, 11SA1

секции	Контакты А	Контакты П	Положение рукоятки 1 А	1 П	2 А	2 П	3 А	3 П
1	1	2	×					×
* II	3	4	×					×
* III	5	6	×					×
* IV	7	8	×					×
Выбор режима работы			Мест.		Откл.		Авт.	

* не используется

Перечень элементов принципиальной схемы

Поз. обозначение	Наименование	Кол.	Примечание
	Щит командно-сигнальный ЩКС		
20HL1	Арматура сигнальная АС-220 с зеленой линзой	1	
	ШУ5 ЯУ-5121-03К2В-Ж		
2QF1 11QF1	Выключатель автоматический АП50-3МТ	2	см. компл. черт. ЭМ
КМ. В2 КМ. В11	Пускатель магнитный ПМЕ ~220В	2	
КК. В2 КК. В11	Реле тепловое ТРН-10	2	
2SA1 11SA1	Универсальный переключатель УП 5312-С86	2	
2SB1 2SB2	Кнопка управления КЕ-011У3		
11SB1 11SB2		4	
2HL1 11HL1	Арматура сигнальная АЕ 32111У3	2	
	По месту		
20SF1	Выключатель автоматический АП50Б-2МТ $I_н$=4А, $I_{отс.}$=1,3$I_н$	1	
КМ. В20	Пускатель магнитный ПМА-121002Б ~380В, $I_{н.э.}$=3,2А. Приставка ПКА-220Ч	1	По компл. черт. ЭМ
20SB4 20SB3	Пост ПКЕ-222-1У3, ц.к., 1з+1р, „Пуск"	2	
20SB1 20SB2	Пост ПКЕ-212-2У3, N1-ц.ч., 1з+1р, „Пуск", N2-ц.к., 1з+1р. „Стоп"	1	
20SA1 20SA2	Переключатель кулачковый ПКУ3-58С0102	2	

9714/4 23

Исполн.	Старицына		11.85
Пров.	Супрунова		11.85
Рук. гр.	Старицына		11.85
Гл. спец.	Супрунова		11.85
Нач. отд.	Жевнеров		11.85
ГИП	Рыков		11.85
Н. контр.	Лейская		06.86

ТП 805-5-5.86 А

Цех убоя и переработки 8000 бройлеров (кур) в час.

Стадия	Лист	Листов
Р	19	

Управление системами В2, В11 и аварийной системой В20. Схемы принципиальные.

Росагропром СССР ЦНИИЭПптицепром г. Ростов-на-Дону

Привязан:

Инв. N

Копировал Чуб

Формат А2

Альбом 4

Типовой проект

В схему питания (лист А-25)

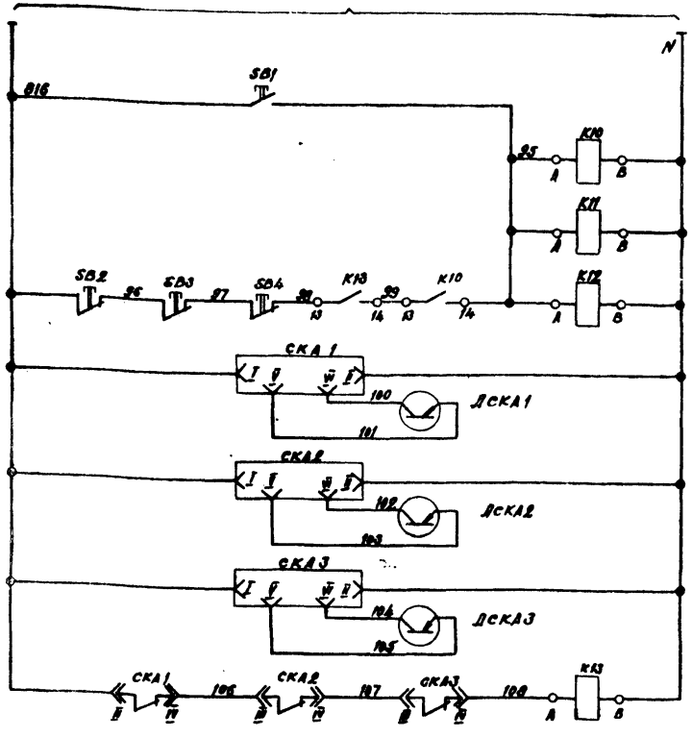

Питание ~ 220В
Пуск установки
Аварийный останов всей установки
Контроль аварийной концентрации аммиака (4,5 мг/л)

Перечень элементов принципиальной схемы

Поз. обозначение	Наименование	Кол.	Примечание
	Щит командно-сигнальный ЩКС		
K10, K11	Реле РПУ-2-068003, ~ 220В	2	
K12, K13	То же, РПУ-2-068203, ~ 220В	2	
SB1	Кнопка КЕ-011У2, исп.4, черный	1	
SB2	То же, КЕ-011У2, исп. 3, красный	1	
SKA1÷	Датчик-реле концентрации		
SKA3	паров аммиака СКА-1, ~ 220В	3	33
	По месту		
SB3, SB4	Пост ПКЕ 222-1У2, красный	2	
ДСКА1÷	Первичный преобразователь СКА-1		
ДСКА3		3	

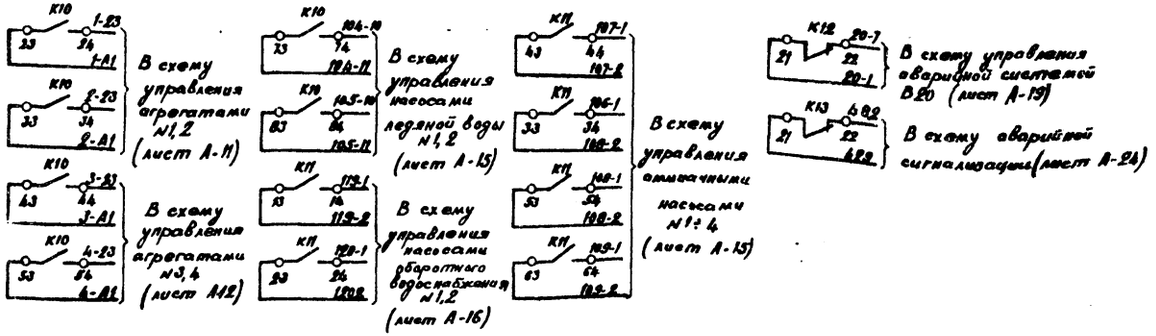

Гл.инж.проекта	Ковалев			11.85	9714/4 24
Нач.отд.	Сапрунов			11.85	ТП 805-5-5.86 А
Нач.гр.	Старицкая			11.85	
Н.сект.	Сытников			11.85	
Инженер	Хейфиров			11.85	
ГИП	Рыков			11.85	Цех убоя и переработки 3000 бройлеров (кур) в час.
Н.контр.	Лабзина			11.85	Аварийное отключение всей установки. Схема принципиальная.

Стадия	Лист	Листов
Р	20	

Гипрокомунстрой Госкомитета РСФСР по делам строительства

Привязан:

Инв. №

Копировал Чуб

Формат А2

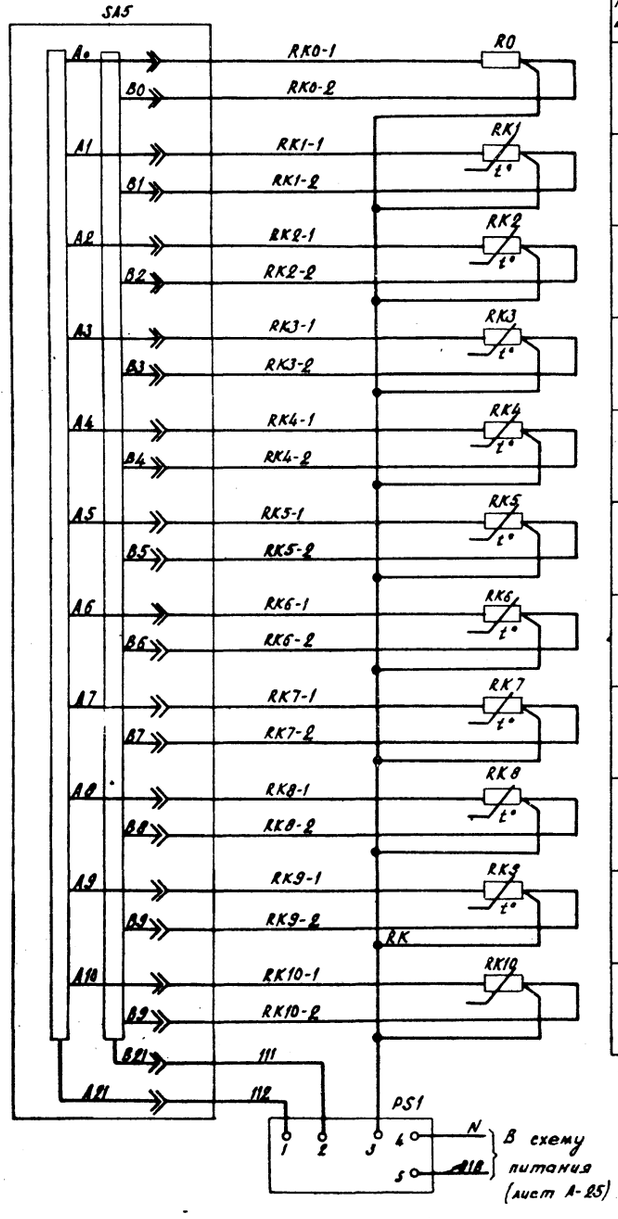

Номер точки	Назначение	
0	Эталонное сопротивление	
1	Вода ледяная	
2	Вода оборотного водоснабжения	
3	Жидкий аммиак циркуляционный ресивер t -35°C	
4	Воздух	Морозильная камера
5		Холодильная камера №1
6		Холодильная камера №2
7		Холодильная камера №3
8		Холодильная камера №4
9		Экспедиция
10	Жидкий аммиак циркуляционный ресивер t -8°C	

ПЕРЕЧЕНЬ ЭЛЕМЕНТОВ ПРИНЦИПИАЛЬНОЙ СХЕМЫ

Поз. обозначение	Наименование	Кол.	Примечание
	Щит командно-сигнальный ЩКС		
SA5	Переключатель ПТИ-МУ3	1	
PS1	Логометр Ш69002. Шкала -50°C÷+50°C,		
	Гр. 23	1	15в
	По месту		
RK1÷	Термопреобразователь сопротивления		
RK3, RK10	ТСМ-5071 5Ц2.821.310-12, Гр. 23	4	15б
RK4÷	То же, ТСМ6114 5Ц2.821.160, Гр. 23	6	15а
RK9			

9714/4 25

Гл.н.	Старицына	[signature]	11.85
Провер.	Супрунова	[signature]	11.85
Рук. гр.	Старицына	[signature]	11.85
Гл.спец.	Супрунова	[signature]	11.85
Нач.отд.	Женнеров	[signature]	11.85
Н.контр.	Лебская	[signature]	06.85

ТП 805-5-5.86 А

Цех убоя и переработки 3000 бройлеров (кур) в час.

Стадия	Лист	Листов
Р	21	

Схема принципиальная измерения температуры в контрольных точках.

Госагропром СССР ЦНИИЭПптицепром г. Ростов-на-Дону

Привязан:

Инв. №

Копировал Чуб

Формат А2

Альбом 4

Типовой проект

Инв. № подл. | Подпись и дата | Взам. инв. №

Типовой проект Альбом 6

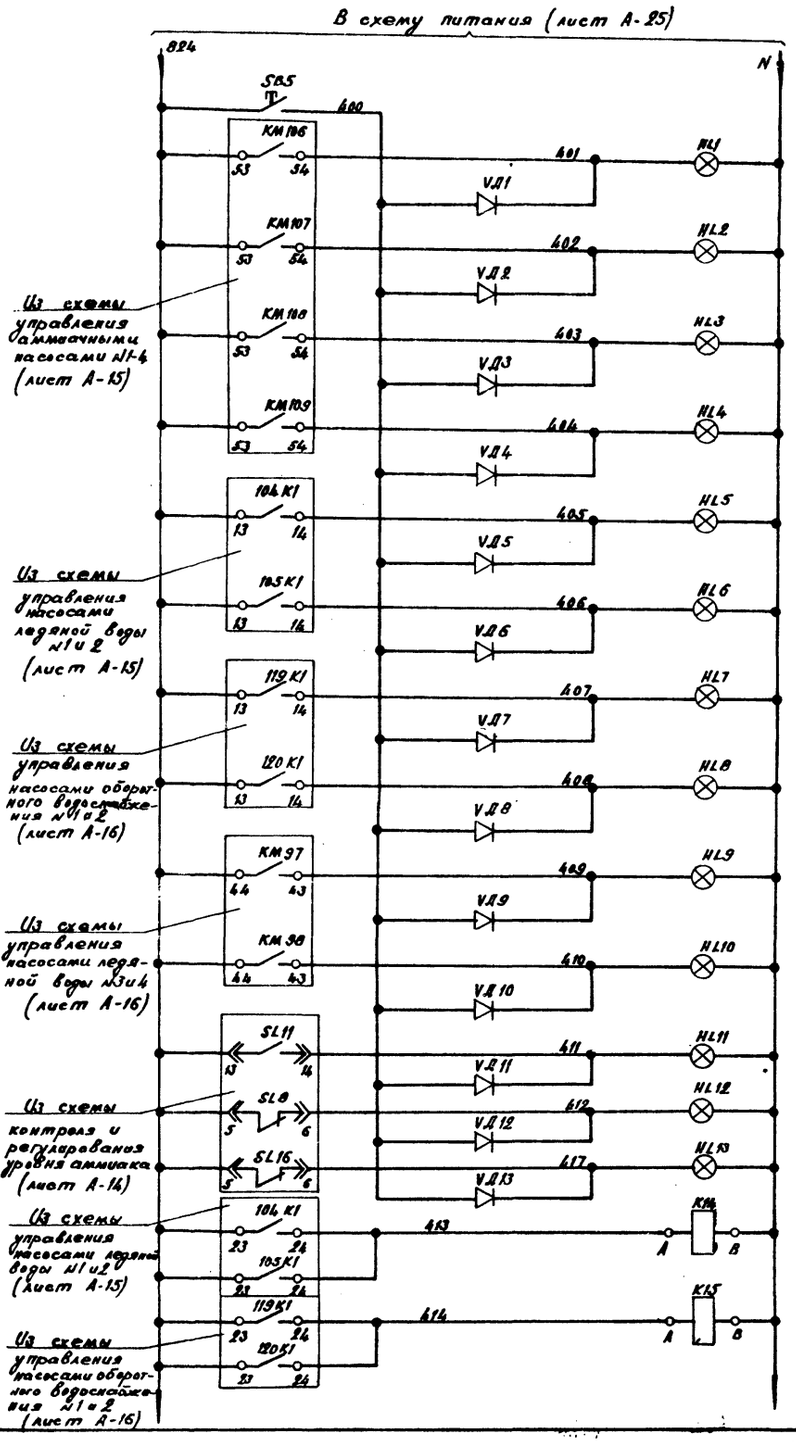

Опробование световой сигнализац.	
№1	Аммиачные насосы
№2	
№3	
№4	
№1	Насосы ледяной воды
№2	
№1	Насосы оборотного водоснабжения
№2	
№3	Насосы ледяной воды
№4	
Нижний уровень в дренажном ресивере	
№1	Высокий уровень в линейном ресивере
№2	
№1	Насосы ледяной воды
№2	
№1	Насосы оборотного водоснабжения
№2	

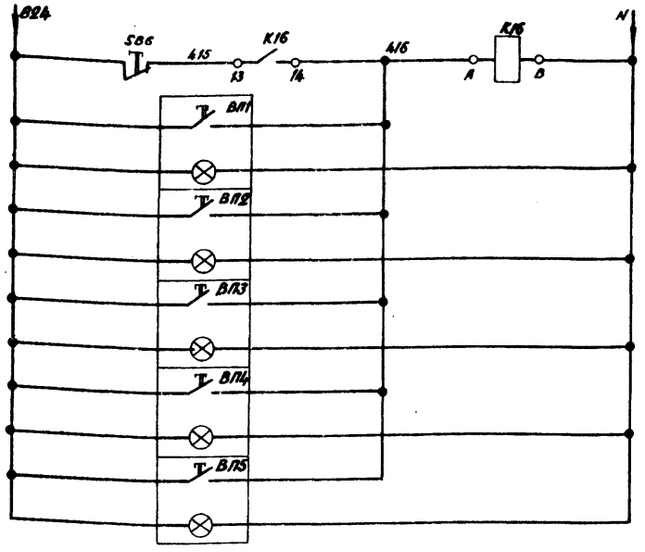

Съем сигнала	
Вызывные тесты	Морозильная камера
	Холодильная камера №1
	Холодильная камера №2
	Холодильная камера №3
	Холодильная камера №4

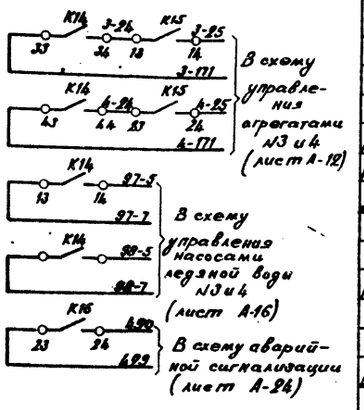

Перечень элементов принципиальной схемы

Поз. обозначение	Наименование	Кол.	Примечание
	Щит командно-сигнальный ЩКС		
VД1÷VД13	Диод Д 226 Б	13	
HL1÷HL10	Арматура сигнальная АС-220 с		
HL12, HL13	Зелеными линзами	12	
SB5	Кнопка управления КЕ011, исп.4, черный	1	
SB6	То же, КЕ011, исп. 5, красный	1	
K14	Реле РПУ-2-066003, ~220 В	1	
K15, K16	То же, РПУ-2-062003, ~220 В	2	
	По месту		
BM1÷BM5	Пост управления ПКУ15-19.121.54 У3	5	
HL11	Светильник ССВ-15М, ~220 В, линза зеленая	1	

9714/4 26

Испол.	Старицина		11.85	ТП 805-5-5.86 А
Пров.	Сударушкина		11.85	
Рук. гр.	Стефицин		11.85	
Н. отд.	Сударушкина		11.85	
Нач. отд.	Кайтеров		11.85	
ГИП	Рыков		11.85	Цех убоя и переработки 3000 бройлеров (кур) в час.
Н. контр.	Лебедева		06.86	Схема принципиальная оперативной сигнализации

Стадия	Лист	Листов
Р	22	

Госагропром СССР ЦНИИЭПптицепром г. Ростов-на-Дону

Привязан:

Инв. №

Подп. и дата | Взам. инв. №

Копировал Чуб

Формат А2

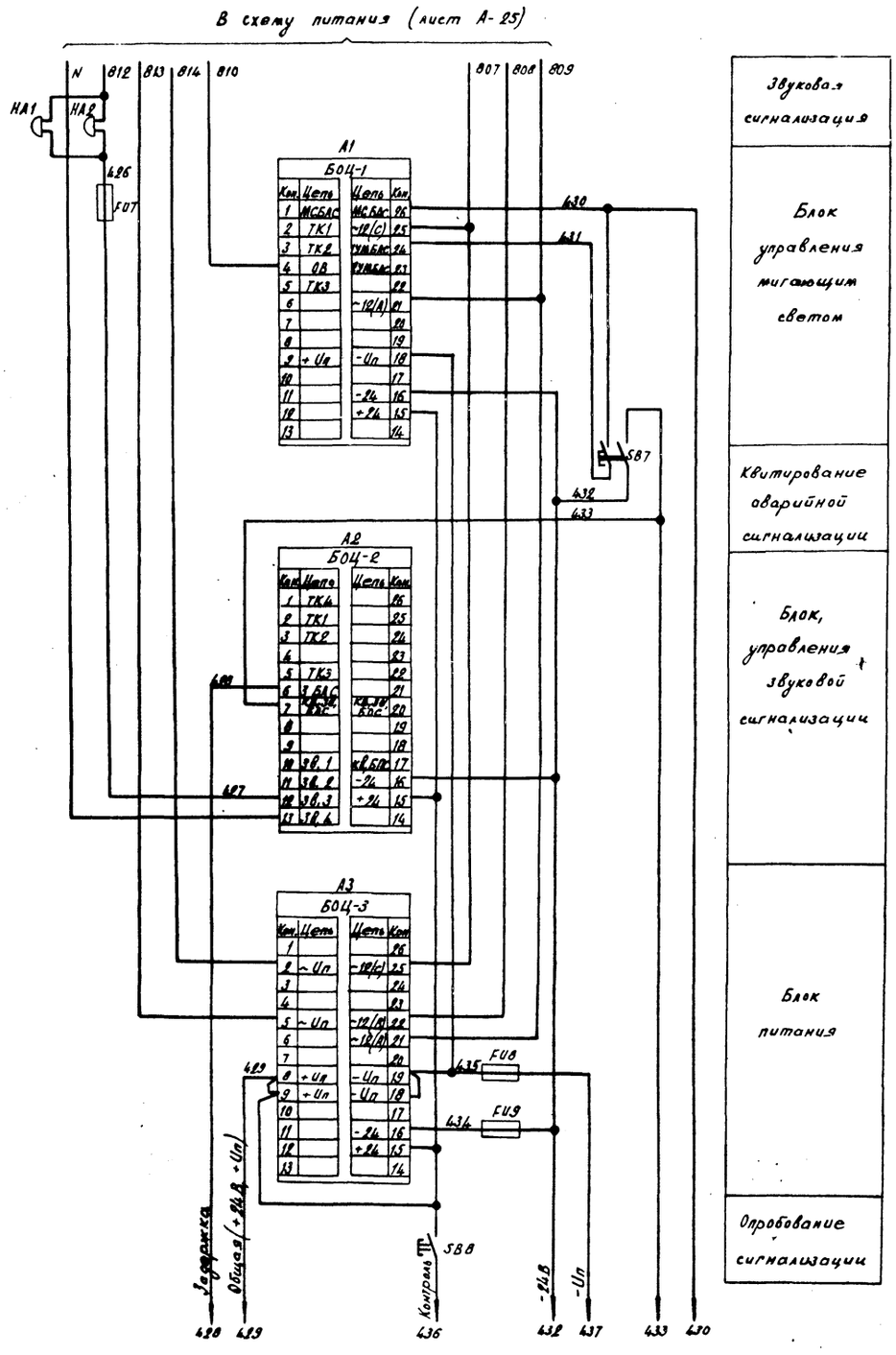

ПЕРЕЧЕНЬ ЭЛЕМЕНТОВ ПРИНЦИПИАЛЬНОЙ СХЕМЫ

Поз. обозначение	Наименование	Кол.	Примечание
	Щит командно-сигнальный ЩКС		
A1÷A3	Блоки общих цепей БОЦ-1, БОЦ-2, БОЦ-3	3	
A4÷A8	Блоки аварийной сигнализации БАС	5	
SB7	Кнопка управления КЕ-011У3, исп.1		
	черной	1	
SB8	То же, КЕ-011У3, исп.4, черной	1	
	Предохранитель трубчатый ППТ 10А, ~250В		
FU7	0,5А	1	
FU13 FU9, FU12	1,0А	3	
FU8, FU10			
FU11	4А	3	
HL13÷	Лампа коммутаторная КМ24-90		Арматура, -24В
HL31		19	АЕ321221 У2
HL32÷	Лампа коммутаторная КМ24-90		Арматура, -24В,
HL37		6	АЕ324221 У2
	По месту		
HA1, HA2	Звонок громкого боя МЗ-1, ~220В	2	

9714/4 27

Исполн.	Старицына		11.85
Провер.	Супрунова		11.85
Рук.гр.	Старицына		11.85
Гл.спец.	Супрунова		11.85
Нач.отд.	Жевнеров		11.85
ГИП	Рыков		11.85
Н.контр.	Лебская		06.86

ТП 805-5-5.86 А

Цех убоя и переработки 3000 бройлеров (кур) в час.

Стадия	Лист	Листов
Р	23	

Схема принципиальная аварийной сигнализации (начало)

Госагропром СССР ЦНИИЭПптицепром г.Ростов-на-Дону

Привязан:

Инв. N

Копировал Чуб

Формат А2

Альбом 4

Типовой проект

Инв. N подл. | Подпись и дата | Взам. инв. N

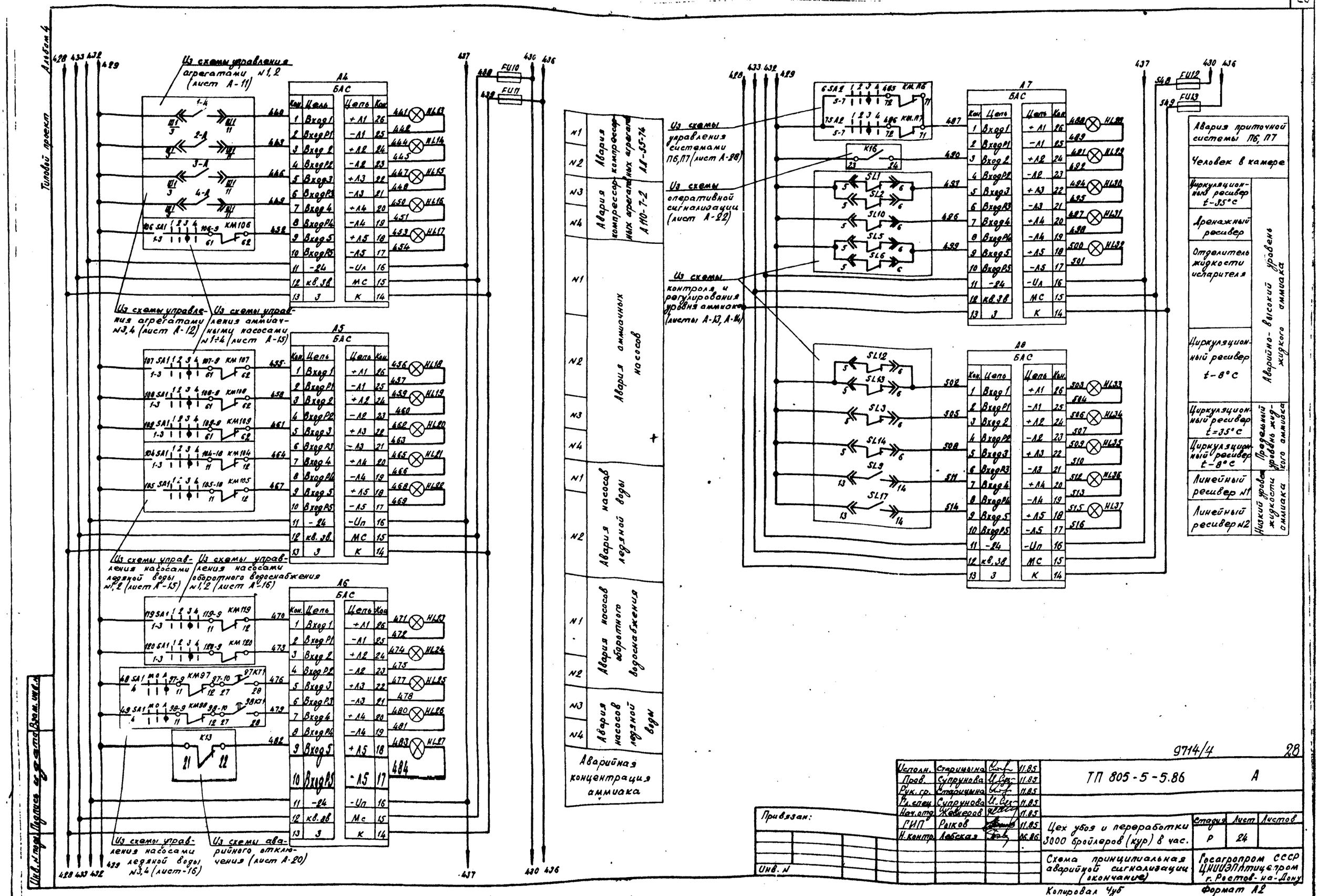
Типовой проект
Альбом 4
Из схемы управления агрегатами №1,2 (лист А-11)
Из схемы управления агрегатами №3,4 (лист А-12)
Из схемы управления аммиачными насосами №1÷4 (лист А-15)
Из схемы управления насосами ледяной воды №1,2 (лист А-15)
Из схемы управления насосами оборотного водоснабжения №1,2 (лист А-16)
Из схемы управления насосами ледяной воды №3,4 (лист-16)
Из схемы аварийного отключения (лист А-20)
Из схемы управления системами П6,П7 (лист А-28)
Из схемы оперативной сигнализации (лист А-22)
Из схемы контроля и регулирования уровня аммиака (листы А-13, А-14)
Авария компрессорных агрегатов АД-55-74
Авария компрессорных агрегатов АЛ10-7-2
Авария аммиачных насосов
Авария насосов ледяной воды
Авария насосов оборотного водоснабжения
Авария насосов ледяной воды
Аварийная концентрация аммиака
Авария приточной системы П6, П7
Человек в камере
Циркуляционный ресивер t-35°C
Дренажный ресивер
Отделитель жидкости испарителя
Циркуляционный ресивер t-8°C
Аварийно-высокий уровень жидкого аммиака
Циркуляционный ресивер t=35°C
Циркуляционный ресивер t-8°C
Линейный ресивер №1
Линейный ресивер №2
Предельный уровень жидкого аммиака
Низкий уровень жидкости аммиака
Инв. № подл.
Подпись и дата
Взам. инв. №
9714/4
28
ТП 805-5-5.86
А
Исполн. Старицына 11.85
Пров. Супрунова 11.85
Рук. гр. Старицына 11.85
Гл. спец. Супрунова 11.85
Нач. отд. Жевнеров 11.85
ГИП Рыков 11.85
Н. контр. Лебская 06.86
Цех убоя и переработки 3000 бройлеров (кур) в час.
Стадия Р
Лист 24
Листов
Схема принципиальная аварийной сигнализации (окончание)
Госагропром СССР ЦНИИЭПптицепром г. Ростов-на-Дону
Привязан:
Инв. №
Копировал Чуб
Формат А2

Типовой проект Альбом 4

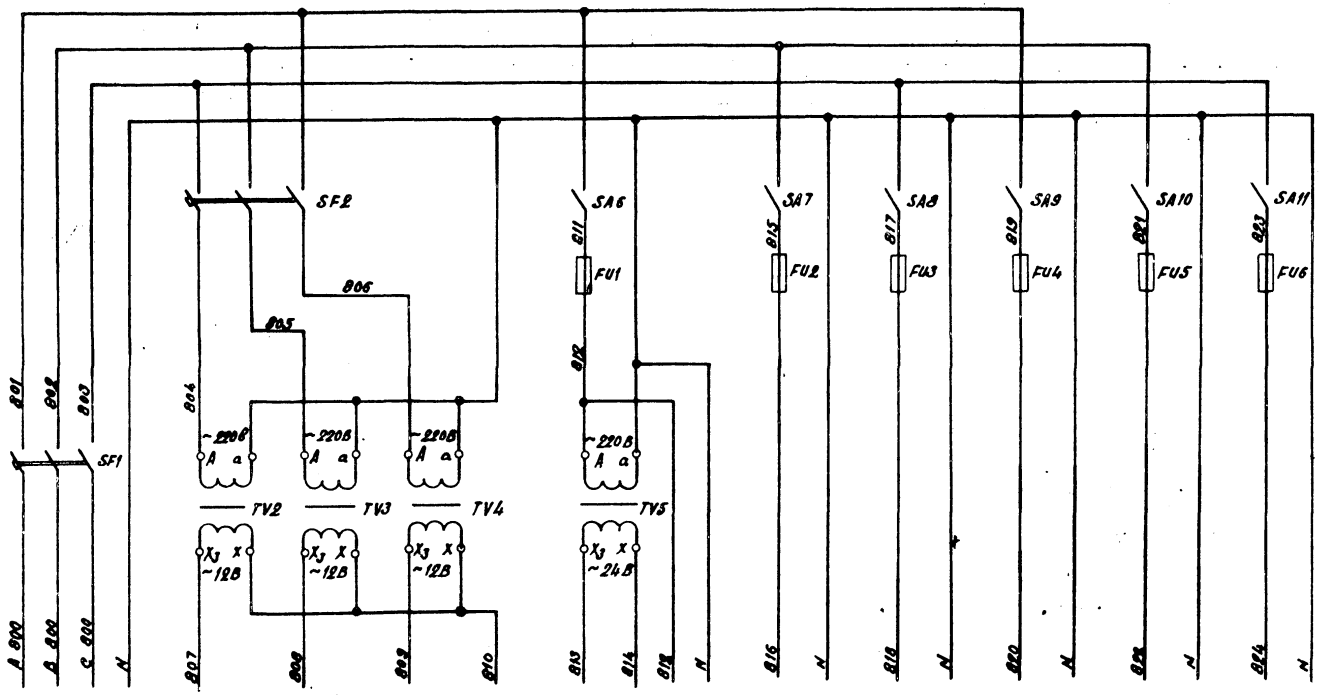

Перечень элементов принципиальной схемы

Поз. обозначение	Наименование	Кол.	Примечание
	Щит командно-сигнальный ЩКС		
SF1	Выключатель автоматический АП50Б-3МТ, $I_н$ = 16 А, $I_{отс.}$ = 3,5 $I_н$	1	
SF2	То же, АП50Б-3МТ, $I_н$ = 1,6 А, $I_{отс.}$ = 3,5 $I_н$	1	
TV2÷TV4	Трансформатор ОСМ-0,063 УЗ, ~220/5, ~12В	3	
TV5	То же, ОСМ-01 УЗ, ~220/5, ~24В	1	
SA6÷SA11	Переключатель пакетный ПВ1-10	6	
	Предохранитель трубчатый ПРТ10А-250В		
FU1, FU3	1,0 А	2	
FU2, FU4	2,0 А		
FU6		3	
FU5	4,0 А	1	

Питание от щита управления 1Щ (см. компл. черт. ЭМ)	Аварийная сигнализация	Лампы аварийной сигнализации	Звуковая сигнализация	Аварийное отключение всей установки	Аэрометр	Контроль и регулирование уровня аммиака	Регулирование температуры в камерах	Оперативная сигнализация

9714/4 29

Исполн.	Старицын		11.85	ТП 805-5-5.86	А
Пров.	Супрунов		11.85		
Рук. гр.	Старицын		11.85		
Гл. спец.	Супрунов		11.85		
Нач. отд.	Хайнеров		11.85		
ГИП	Рыков		11.85	Цех убоя и переработки 3000 бройлеров (кур) в час.	Стадия Р; Лист 25; Листов
Н. контр.	Лебская		06.86		
				Схема электрическая принципиальная питания.	Госагропром СССР ЦНИИЭПптицепром г. Ростов-на-Дону

Привязан:

Инв. №

Копировал Чуб

Формат А2

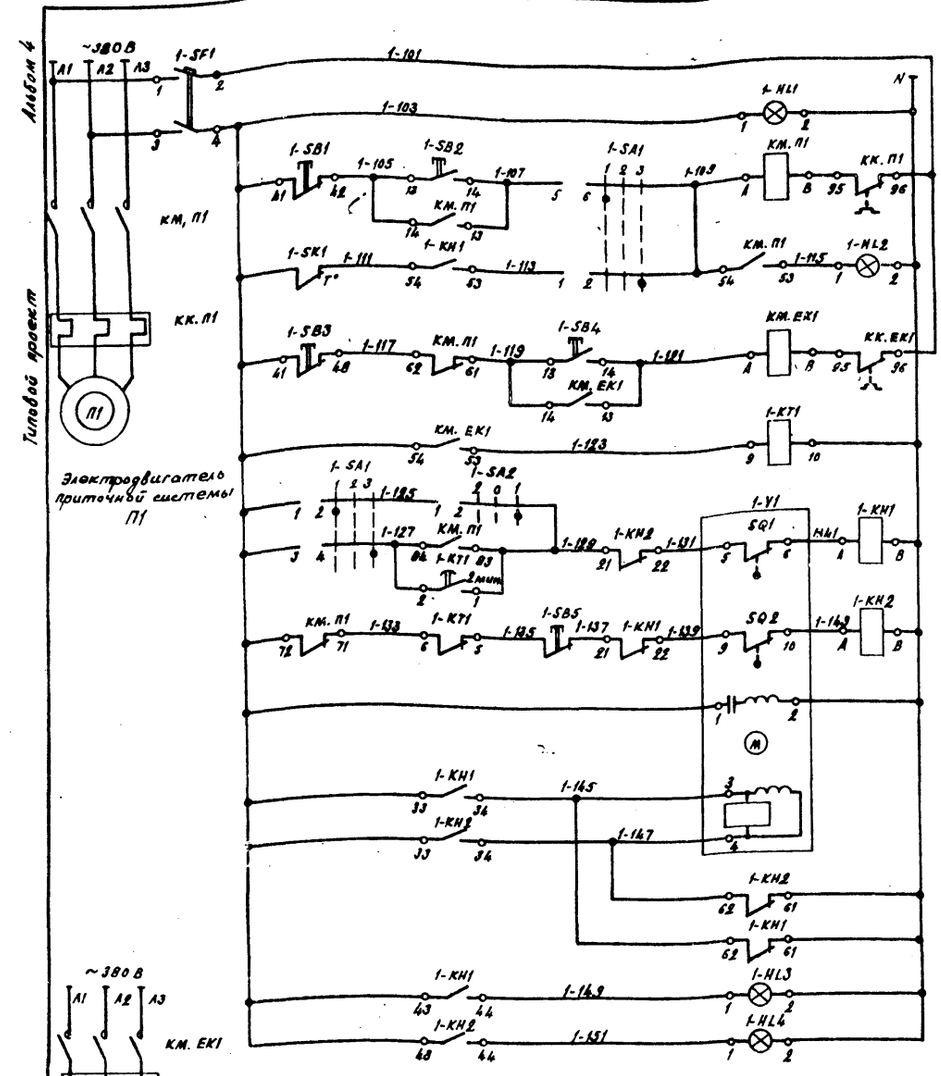

Питание ~ 380В	
Наличие напряжения ~ 220В	
Ручное	Управление системой П1
Автоматическ. защита калориферов от замораживания	
Электрообогрев заслонки клапана наружного воздуха 1-У1	
Ручное	Открыт
Автоматическое	
Закрыт	Клапан наружного воздуха 1-У1
Обмотка возбуждения	
Обмотка управления	
Контакты промежуточных реле	
Открыт	
Закрыт	

ДИАГРАММА ЗАМЫКАНИЯ КОНТАКТОВ УНИВЕРСАЛЬНОГО ПЕРЕКЛЮЧАТЕЛЯ 1-SA1

УП 5312-С29								
Секция	Контакты		-45°		0°		+45°	
	Л	П	Л	П	Л	П	Л	П
I	1	2					X	X
II	3	4					X	X
III	5	6	X	X				
IV	7	8	X	X				
Выбор режима			Руч.		Откл.		Авт.	

ДИАГРАММА ЗАМЫКАНИЯ КОНТАКТОВ КУЛАЧКОВОГО ПЕРЕКЛЮЧАТЕЛЯ 1-SA2

ПКУ3-58 С 0102			
контакты	-45°	0°	+45
1-2	—	—	X
* 3-4	X	—	—
маркировка	2	0	1
Выбор режима	Откл.		Откр.

* не используются

ДИАГРАММА ЗАМЫКАНИЯ КОНТАКТОВ МАНОМЕТРИЧЕСКОГО ТЕРМОМЕТРА 1-SK1

ТПГ-СК	
Обознач. по схеме	Положение контакта
1-SK1	0°С 30°С 150°С

1. Схема принципиальная и перечень элементов принципиальной схемы выполнены для системы П1. Для систем П2, П10 схема и перечень элементов аналогичны с заменой в обозначении приборов, аппаратов и в маркировке цепей управления индекса 1 на индексы 2, 3, 10 соответственно номеру системы и с использованием таблицы применимости.
2. В перечне элементов учтена аппаратура и приборы только для системы П1.

ПЕРЕЧЕНЬ ЭЛЕМЕНТОВ ПРИНЦИПИАЛЬНОЙ СХЕМЫ

Поз. обозначение	Наименование	Кол.	Примечание
	Щит управления 1-ЩУП		
1-SF1	Выключатель автоматический АП50Б-2МТ, ~380В	1	
1-KH1, 1-KH2	Реле промежуточное РПУ-2-0Б420У3А ~220В 50 Гц	2	
1-KT1	Реле времени РВП-72-3323-00У4, ~220В, 50 Гц, в. в. 3 мин. 2з+2р контакта Величина 3	1	
1-SA1	Переключатель универсальный УП5312-С29	1	
1-SB1÷1-SB4	Пост ПКЕ 112-2, N1 ц.4, 1з+1р, „Пуск"; N2 ц.к., 1з+1р, „Стоп"	2	
1-HL1÷1-HL4	Арматура типа АС 44023У2, зеленый светофильтр	4	
	По месту		
КМ.П1	Пускатель магнитный ПМЛ-121002Б, ~380В, Iн.э.=1,3А. Приставка ПКЛ-2204	1	см. компл. черт. ЭМ
КМ.ЕК1	То же, ПМЛ-121002Б, ~380В, Iн.э.=5А		
	Приставка ПКЛ-1104	1	
1-SK1	Термометр манометрический показывающий ТПГ-СК	1	
1-SA2	Переключатель кулачковый ПКУ-3-58 С 0102	1	
1-SB5	Пост ПКЕ 212-1У, N1 ц.4. 1з+1р, „Закр."	1	
1-У1	Исполнительный механизм МЭО-1,6/25-0,25У	1	см. компл. черт. ОВ

9714/4 30

ТАБЛИЦА ПРИМЕНИМОСТИ

Магнитные пускатели	N° приточной системы		
	П1	П2	П10
Приточной системы	КМ. П1 ПМЛ-121002Б Iн.э.-1,3А	КМ. П2 ПМЛ-221002Б Iн.э.=8,5А	КМ. П10 ПМЛ-121002Б Iн.э.=2А
Электрообогрева	КМ. ЕК1 Iн.э.=5А	КМ. ЕК2 Iн.э.=5А	КМ. ЕК10 Iн.э.=5А.

Исполн.	Старицына	[signature]	11.85
Пров.	Супрунова	[signature]	11.85
Рук.гр.	Старицына	[signature]	11.85
Гл.спец.	Супрунова	[signature]	11.85
Нач.отд.	Жевнеров	[signature]	11.85
ГИП	Рыков	[signature]	11.85
Н.контр.	Лебская	[signature]	06.85

ТП 805-5-5.86 А

Цех убоя и переработки 3000 бройлеров (кур) в час.

Стадия	Лист	Листов
Р	26	

Управление системой П1 (П2, П10). Схема принципиальная.

Госагропром СССР ЦНИИЭПптицепром г. Ростов-на-Дону

Привязан:

Инв. N

Инв. N подл. | Подпись и дата | Взам. инв. N

Копировал [signature] Формат А2

Альбом 4

Типовой проект

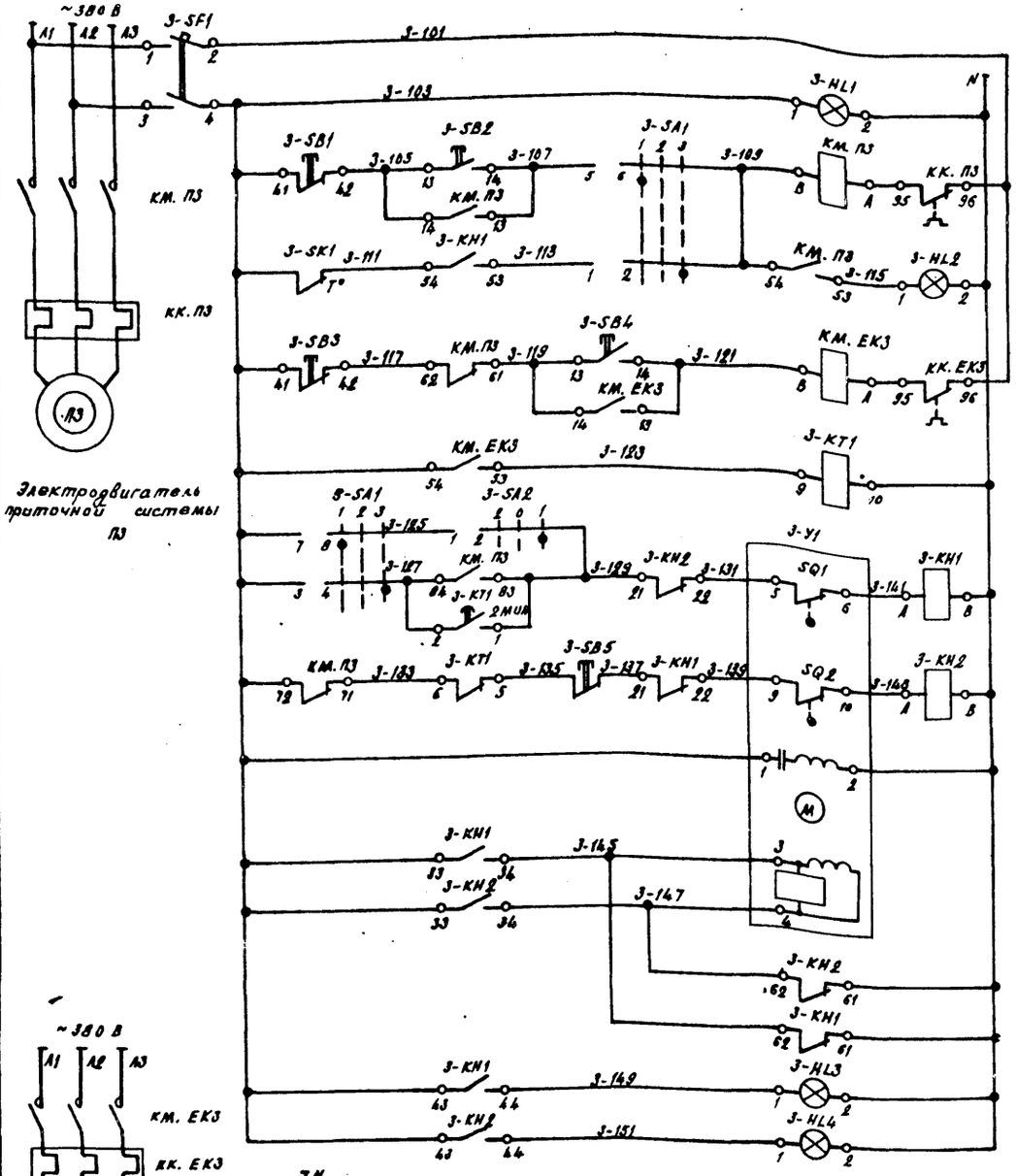

Питание ~380 В		
Наличие напряжения ~220 В		
Ручное	Управление системой П3	
Автоматическое Защита калориферов от замораживания		
Электрообогрев заслонки клапана наружного воздуха 3-У1		
Ручное	Открыт	3-У1
Автоматическое		
Закрыт		
Обмотка возбуждения		
Обмотка управления		
Контакты промежуточных реле		
Открыт		
Закрыт		

Диаграмма замыкания контактов универсального переключателя 3-SA1

УП 5312-С29								
Секция	контакты		-45°		0°		+45°	
	Л	П	Л	П	Л	П	Л	П
I	1	2					X	X
II	3	4					X	X
III	5	6	X	X				
IV	7	8	X	X				
Выбор режима			Руч.		Откл.		Авт.	

Диаграмма замыкания контактов кулачкового переключателя 3-SA2

ПКУ3-58 С0102			
Контакты	-45°	0°	+45°
1-2	—	—	X
3-4	X	—	—
Маркировка	2	0	1
Выбор режима	Откл.		Откл.

* не используются

1. Схема принципиальная и перечень элементов принципиальной схемы выполнены для системы П3. Для систем П4, П5 схема и перечень элементов аналогичны с заменой в обозначении приборов, аппаратов и в маркировке цепей управления индекса 3 на индексы 4, 5 соответственно с учетом таблицы применимости.
2. В перечне элементов учтена аппаратура и приборы только для системы П3.

Перечень элементов принципиальной схемы

Поз. обозначение	Наименование	Кол.	Примечание
	Щит управления 1-ЩУП		
3-SK1	Выключатель автоматический АП50Б-2МТ, ~380 В	1	
3-KH1, 3-KH2	Реле промежуточное РПУ-2-064204У3А ~220В, 50 Гц	2	
3-KT1	Реле времени РВП-72-3323-00У4 ~220В, 50 Гц, в.в. 3 мин. 2з+2р контакта		
	Величина 3	1	
3-SA1	Переключатель универсальный УП 5312-С29	1	
3-SB1÷ 3-SB1	Пост ПКЕ 112-2, №1, ц.к., 1з-1р, „Пуск", №2 ц.к.; 1з+1р, „Стоп"	2	
3-HL1÷ 3-HL4	Арматура типа АС 44023У2, зеленый светофильтр	4	
	По месту		
КМ. П3	Пускатель магнитный ПМЛ-32100 2Б, ~380 В, Iн.э.=21,5 А. Приставка ПКА-2204	1	см. компл. черт. ЭМ
КМ. ЕК3	То же, ПМЛ-12100 2, ~380 В, Iн.э.=6,8 А		
	Приставка ПКА-2204	1	
3-SK1	Термометр манометрический показывающий ТПГ-СК	1	
3-SA2	Переключатель кулачковый ПКУ-3-58 С0102	1	
3-SB5	Пост ПКЕ 212-1, №1 ц.к. 1з+1р, „Закр."	1	
3-У1	Исполнительный механизм МЭО-4/63-0,63	1	см. компл. черт. ОВ

Таблица применимости

Магнитные пускатели	№ приточной системы		
	П3	П4	П5
приточной системы	КМ. П3 ПМЛ-32100 2Б Iн.э.=21,5А	КМ. П4 ПМЛ-32100 2Б Iн.э.=27,5А	КМ. П5 ПМЛ-32100 2Б Iн.э.=35,5А
электрообогрева	КМ. ЕК3 Iн.э.=6,8А	КМ. ЕК4 Iн.э.=6,8А	КМ. ЕК5 Iн.э.=6,8А

Диаграмма замыкания контактов манометрического термометра 3-SK1

ТПГ-СК		
обознач. по схеме	Положение контакта	
	0°С	30°С 150°С
3-ск1		

Исполн.	Старицына		11.85
Провер.	Супрунова		11.85
Рук. гр.	Устрицына		11.85
Гл. спец.	Супрунова		11.85
Нач. отд.	Куликов		11.85
ГИП	Рыков		11.85
Н. контр.	Лебская		05.85

Привязан:

Инв. №

ТП 805-5-5.86 А

Цех убоя и переработки 3000 бройлеров (кур) в час.

Управление системой П3 (П4, П5). Схема принципиальная.

Стадия	Лист	Листов
Р	27	

Росагропром СССР ЦНИИЭПтицепром г. Ростов-на-Дону

Копировал Чуб Формат А2

Инв. № подл. | Подпись и дата | Взам. инв. №

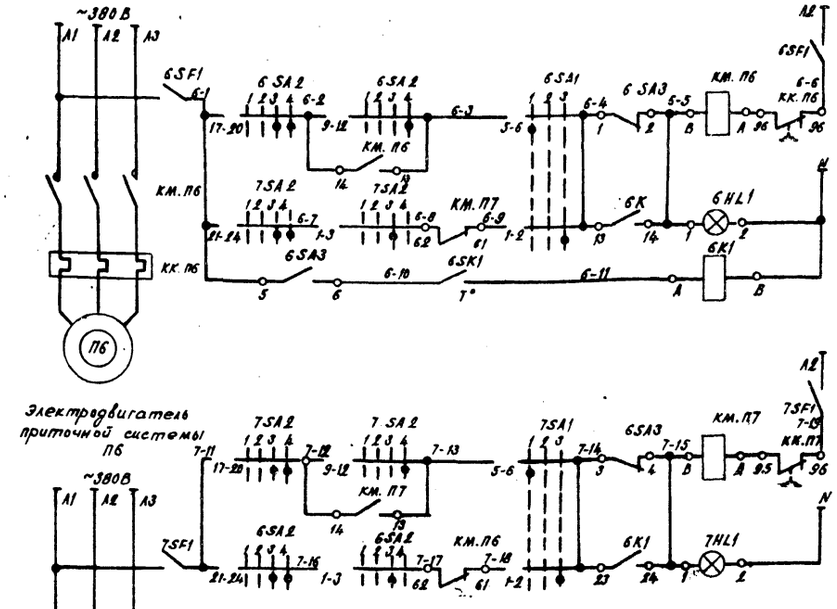

Питание ~380В	
Дистанционное управление	Система П6
Резерв	
Защита калориферов от замораживания	
Питание ~380 В	
Дистанционное управление	Система П7
Резерв +	

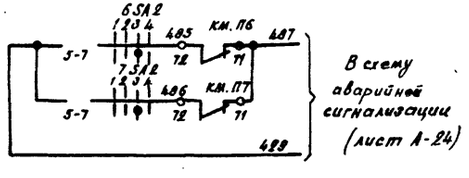

ДИАГРАММА ЗАМЫКАНИЯ КОНТАКТОВ ПЕРЕКЛЮЧАТЕЛЕЙ 6SA1, 7SA1

Пакет	Контакты	Положение рукоятки -45° 1	0 2	+45° 3	
I	1 2			×	
	3 4			×	*
II	5 6	×			
	7 8	×			*
Выбор режима работы		Дист.	Откл.	Резерв	

ДИАГРАММА ЗАМЫКАНИЯ КОНТАКТОВ ПЕРЕКЛЮЧАТЕЛЕЙ 6SA2, 7SA2

Номер подв. контакта	Номер контакта	Положение рукоятки -135° 1	-90° 2	0 3	+45° 4	
1	1-3			×		
	2-4		×			*
1	5-7			×		*
	6-8		×			*
3	9-12				×	
	10-11	×				*
3	13-16				×	*
	14-15	×				*
5	17-20			×	×	
	17-18		×			*
	18-19	×				*
5	21-24			×	×	
	21-22		×			*
	22-23	×				*
Назначение		Отключить	Отключено	Включено	Включить	

* не используется

ПЕРЕЧЕНЬ ЭЛЕМЕНТОВ ПРИНЦИПИАЛЬНОЙ СХЕМЫ

Поз. обозначение	Наименование	Кол.	Примечание
	Щит командно-сигнальный ЩКС		
6K1	Реле РПУ-2-062003, ~220 В	1	
6SA3	Переключатель ТВ1-2	1	
6SA2 7SA2	Переключатель ПМОВФ-113355/II Д 7143	2	
6HL1 7HL1	Арматура сигнальная АС-220		
	с зеленой линзой	2	
	По месту		
6SF1, 7SF1	Выключатель автоматический		
	АП50Б-2МТ, $I_н$=4А, $I_{отс.}$=1,3 $I_н$	2	
КМ. П6 КМ. П7	Пускатель магнитный ПМА 121 002Б,		
	~380В, $I_{н.э.}$=0,52А. Приставка ПКА-1104	2	
6SA1 7SA1	Переключатель кулачковый		
	ПКУ3-58С2001У2	2	
6SK1	Манометрический термометр		
	ТПГ-СК	2	

9714/4 32

Исполн.	Старицына		11.85
Провер.	Супрунова		11.85
Рук. гр.	Старицына		11.85
Гл. спец.	Супрунова		11.85
Нач. отд.	Жевнеров		11.85
ГИП	Рыков		11.85
Н. контр.	Лебская		06.86

ТП 805-5-5.86 А

Цех убоя и переработки 3000 бройлеров (кур) в час.

Стадия	Лист	Листов
Р	28	

Управление системами П6, П7. Схема принципиальная.

Госагропром СССР ЦНИИЭПптицепром г. Ростов-на-Дону

Копировал Чуб

Формат А2

Привязан:

Инв. N

Инв. N подл. | Подпись и дата | Взам. инв. N

Типовой проект

Альбом 4

Альбом 4

Типовой проект

Управление приточной системой П8. Схема принципиальная.

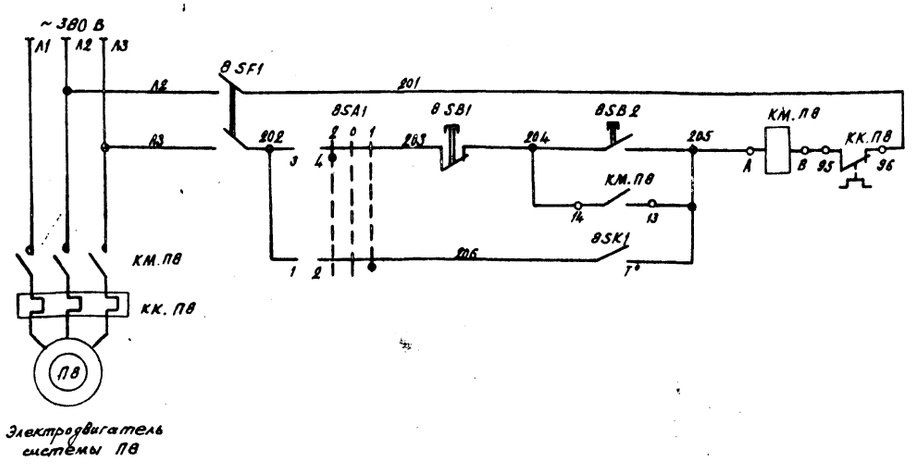

Питание ~380 В	
Ручной режим-летний	
Автоматический режим-зимний	Защита калориферов от замораживания

Управление приточной системой П9. Схема принципиальная.

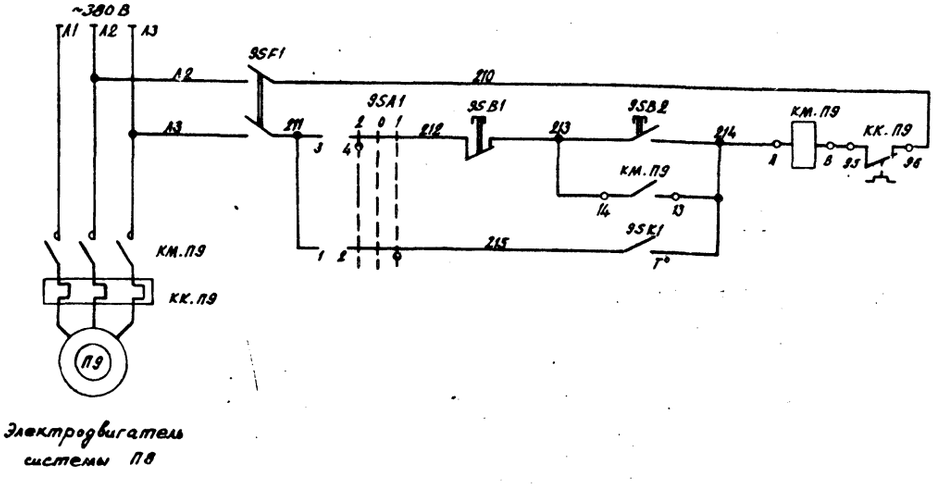

Питание ~380 В	
Ручной режим-летний	
Автоматический режим-зимний	Защита калориферов от замораживания

Диаграмма замыкания контактов кулачковых переключателей 8SA1, 9SA1

ПКУЗ-58 СО102			
Контакты	-45°	0°	+45°
1-2	—	—	×
3-4	×	—	—
Маркировка	2	0	1
Выбор времени года	Лето		Зима

Диаграмма замыкания контактов манометрических термометров

ТПГ-СК	
Обозначен. по схеме	Положение контакта
SK1	0°C 30°C 150°C

Перечень элементов принципиальной схемы

Поз. обозначение	Наименование	Кол.	Примечание
	По месту		
8SF1 9SF1	Выключатель автоматический		
	АП50Б-2МТ, ~380В, 50ГЦ, 4А $I_н$, $I_{отс}$=1,3$I_н$	2	
КМ.П8	Пускатель магнитный ПМЛ-121002Б		
	$I_{н.э.}$=0,52А, ~380В	1	См. компл. черт. ЭМ
КМ.П9	То же, ПМЛ-221002Б, $I_{н.э.}$=16А, ~380В	1	
8SA1 9SA1	Переключатель кулачковый		
	ПКУЗ-58 СО102	2	
8SB1 8SB2	Пост ПКЕ 222-2УД, N1-Ц.4, 1з+1р „Пуск"		
9SB1 9SB2	N2-Ц.К, 1з+1р, „Стоп"	2	
8SK1 9SK1	Термометр манометрический ТПГ-СК	2	

9714/4 33

Исполн.	Старицына	[signature]	11.85
Пров.	Супрунова	[signature]	11.85
Рук. гр.	Старицына	[signature]	11.85
Гл. спец.	Супрунова	[signature]	11.85
Нач. отд.	Жевнеров	[signature]	11.85
ГИП	Рыков	[signature]	11.85
Н. контр.	Лебская	[signature]	06.86

ТП 805-5-5.86 А

Цех убоя и переработки 3000 бройлеров (кур) в час.

Стадия	Лист	Листов
Р	29	

Управление системами П8, П9. Схемы принципиальные

Госагропром СССР ЦНИИЭПптицепром г. Ростов-на-Дону

Привязан:

Инв. N

Инв. N подл. | Подпись и дата | Взам. инв. N

Копировал Чуб

Формат А2

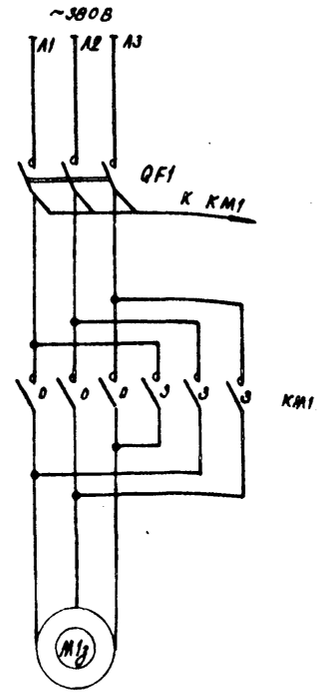

Электродвигатель задвижки М1з котла №1

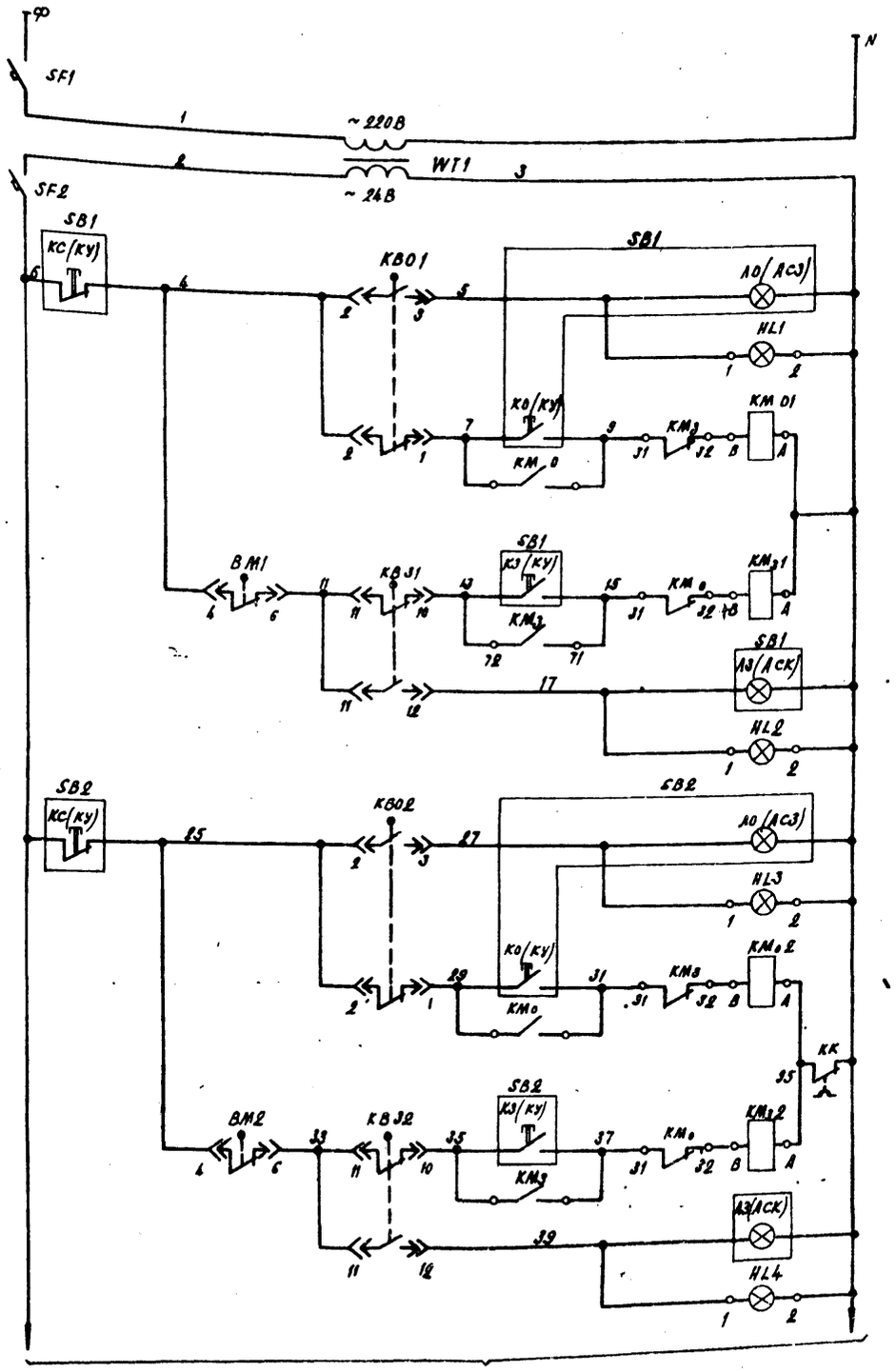

В схему - лист А-31

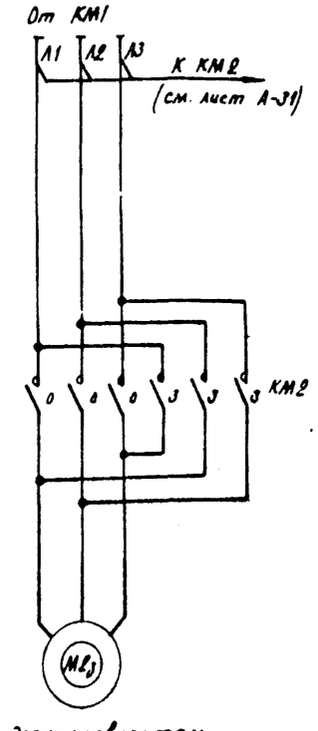

Электродвигатель задвижки М2з котла №2

Перечень элементов принципиальной схемы

Позиционное обозначение	Наименование	Кол.	Примечание
	Щит 1Ш		
SF1	Выключатель автоматический		
	А63-М3 $I_{н.р.}$ = 1,6 А	1	
WT1	Трансформатор ОСМ-0,1 220/24 В	1	
QF1	Выключатель АЕ		
			см. компл. чертежей ЭМ
КМ1÷КМ6	Пускатель магнитный ПМА-130104А,		
	V катушки ~ 24 В с ПКА-2204	6	
	Щит сигнализации ЩС1		
SF2	Выключатель автоматический		
	А63-М ~ 24 В, $I_{расц.}$ = 1,6 А	1	
SB7, SB9 SB11, SB13	Кнопка КЕ-011, исп. 4 с черным толкателем	4	
SB8, SB10 SB12, SB14	То же с красным толкателем	4	
HL1, HL3, HL5 HL7, HL9, HL11 HL2, HL4, HL6 HL8, HL10, HL12	Арматура АС 120 13 У2, ~ 24 В	6	
	То же, АС 120 11 У2, ~ 24 В	6	
HL13, HL14	" АС 120 11 У2	2	
	По месту		
КВ01÷КВ06 КВ31÷КВ36	Путевой выключатель	12	комплектно с электрозадвижк. (см. компл. черт. ТХ)
ВМ1÷ВМ6	Муфтовый выключатель	6	
SB1:	Пост управления кнопочный		
SB6	ПКУ 15-19.231.40У3	1	
	В комплекте: светосигнальная арматура		
	Красный и зеленый светофильтр - 3 шт.		
	Управляющие элементы с цилиндрическим толкателем - 3 шт.		

Питание ~ 220В

Питание цепей управления ~ 24 В

Управление электрозадвижкой М1з вакуумного котла №1

Открыто
Открыть
Закрыть
Закрыто

Управление электрозадвижкой М2з вакуумного котла №2

Открыто
Открыть
Закрыть
Закрыто

Привязан

Инв. №

Исполн.	Старицына		11.85
Провер.	Супрунова		11.85
Рук. гр.	Старицына		11.85
Н. спец.	Супрунова		11.85
Нач. отд.	Кенеров		11.85
ГИП	Рыков		11.85
Н. контр.	Лебская		16.85

Схема принципиальная выполнена на листах А-30 ÷ А-32.

9714/ц 34

ТП 805-5-5.86 А

Цех убоя и переработки 3000 бройлеров (кур) в час.

Стадия Р | Лист 30 | Листов

Управление электрозадвижками М1з, М2з. Схема принципиальная.

Госагропром СССР ЦНИЭПптицепром г. Ростов-на-Дону

Копировал Уфб Формат А2

Инв. № подл. | Подпись и дата | Взам. инв. №

Альбом 4

Типовой проект

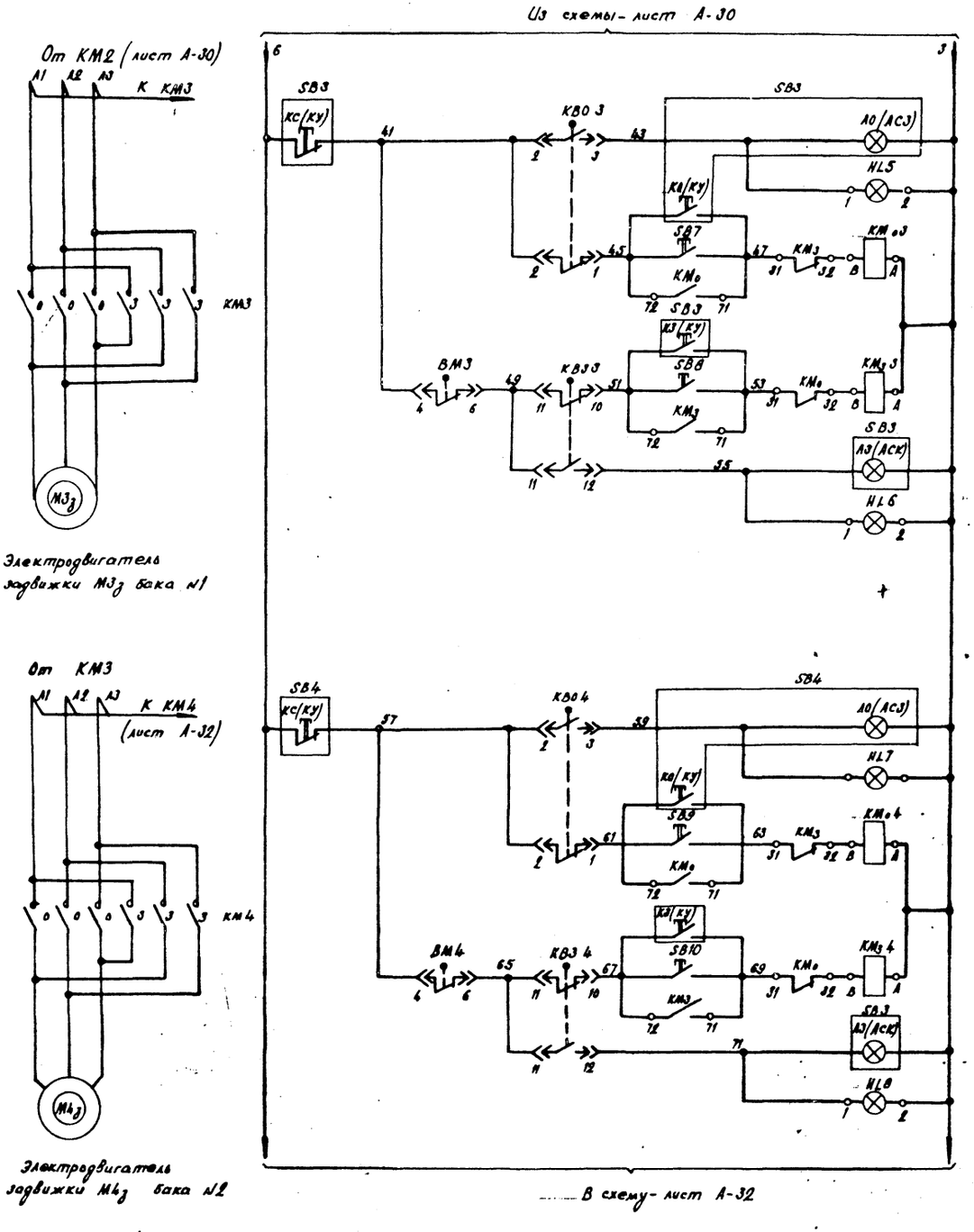

Открыто	Управление электрозадвижкой М3з передувочного бака №1
Открыть	
Закрыть	
Закрыто	

Открыто	Управление электрозадвижкой М4з передувочного бака №2
Открыть	
Закрыть	
Закрыто	

Диаграмма замыкания контактов путевых и муфтовых выключателей электрозадвижек М1з ÷ М6з

Обозначение	Контакт	Открыто	Промежуточное положение	Закрыто
КВО	2-1		X	X
	2-3	X		
КВЗ	11-10	X	X	
	11-12			X
ВМ	4-5			X
	4-6	X	X	

Перечень элементов принципиальной схемы - лист А-30.

Привязан:

Инв. №

Исполн.	Старицына	[подпись]	11.85
Пров.	Супрунова	[подпись]	11.85
Рук. гр.	Старицына	[подпись]	11.85
Гл. спец.	Супрунова	[подпись]	11.85
Нач. отд.	Жевнеров	[подпись]	11.85
ГИП	Рыков	[подпись]	11.85
Н. контр.	Лебская	[подпись]	06.86

9714/4 35

ТП 805-5-5.86 А

Цех убоя и переработки 3000 бройлеров (кур) в час.

Стадия	Лист	Листов
Р	31	

Управление электрозадвижками М3з, М4з. Схема принципиальная.

Госагропром СССР ЦНИИЭПптицепром г. Ростов-на-Дону

Копировал Чуб

Формат А2

Инв. № подл. | Подпись и дата | Взам. инв. №

Альбом 4

Типовой проект

Инв. № подл. | Подпись и дата | Взам. инв. №

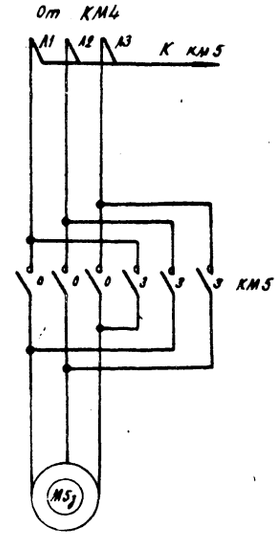

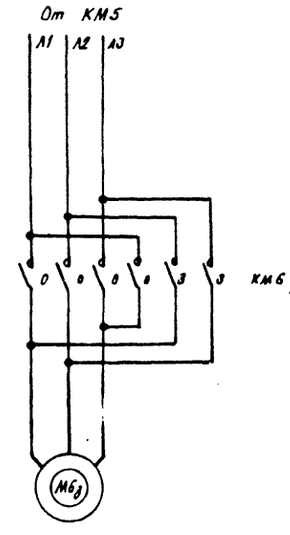

Из схемы - лист А-31

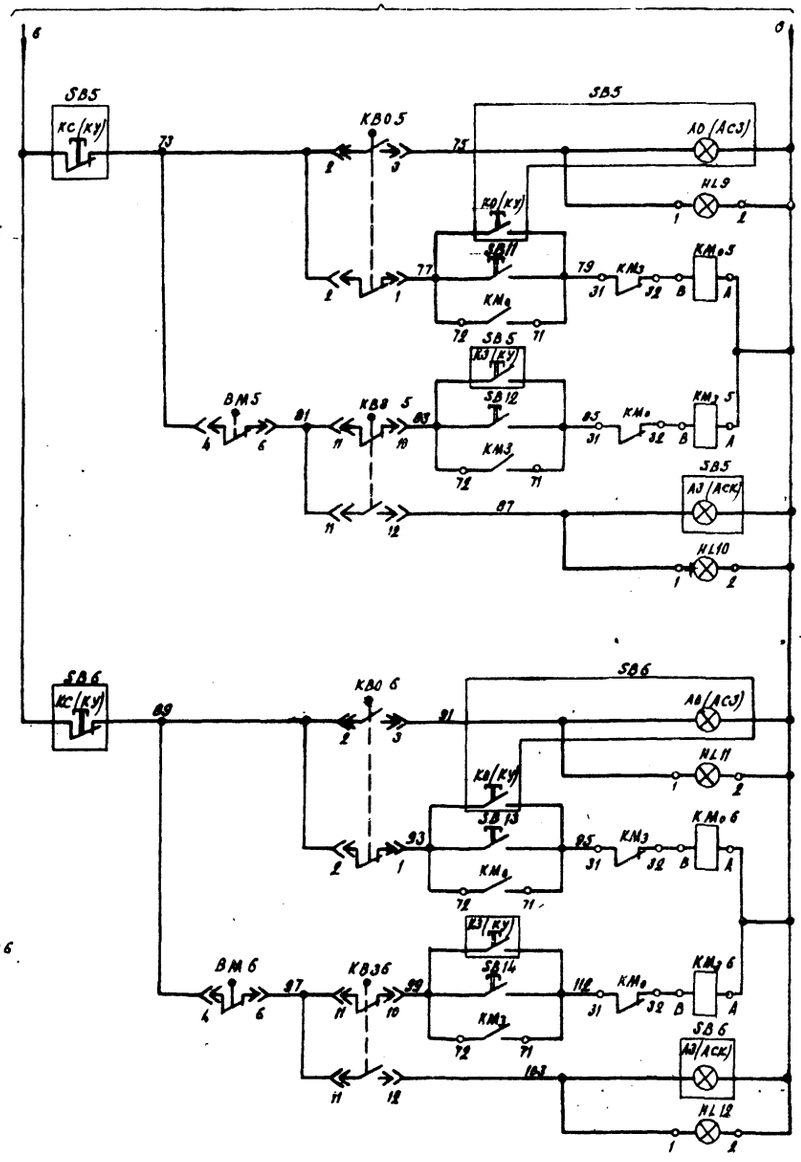

Открыто	Управление промежуточной электрозадвижкой М5з к передувочным бакам №1 и 2
Открыть	
Закрыть	
Закрыто	

Открыто	Управление промежуточной электрозадвижкой М6з к вакуумным котлам №1 и 2
Открыть	
Закрыть	
Закрыто	

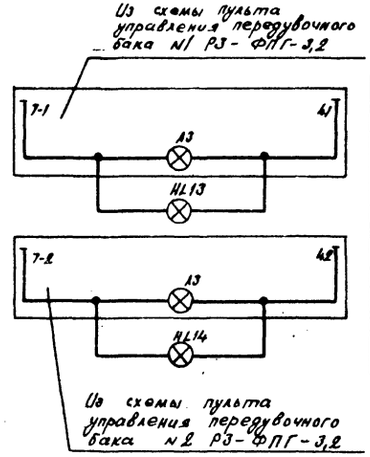

Питание ~36В	
Передувочный бак №1 заполнен	
Питание ~36В	
Передувочный бак №2 заполнен	

Перечень элементов принципиальной схемы - лист А-30.

Привязан:

Инв. №

Исполн.	Старицына		11.85
Пров.	Супрунова		11.85
Рук. гр.	Старицына		11.85
Гл. спец.	Супрунова		11.85
Нач. отд.	Жаворонок		11.85
ГИП	Рыков		11.85
Н. контр.	Лобская		06.86

9714/4 36

ТП 805-5-5.86 А

Цех убоя и переработки 3000 бройлеров (кур) в час.	Стадия	Лист	Листов
	Р	32	
Управление электрозадвижками М5з, М6з. Схема принципиальная.	Госагропром СССР ЦНИИЭПптицепром г. Ростов-на-Дону		

Копировал Чуб

Формат А2

Типовой проект 4.1.5.5.м 4

Привод М32(М33). Управление рециркуляционным насосом № 1(2)
Схема принципиальная

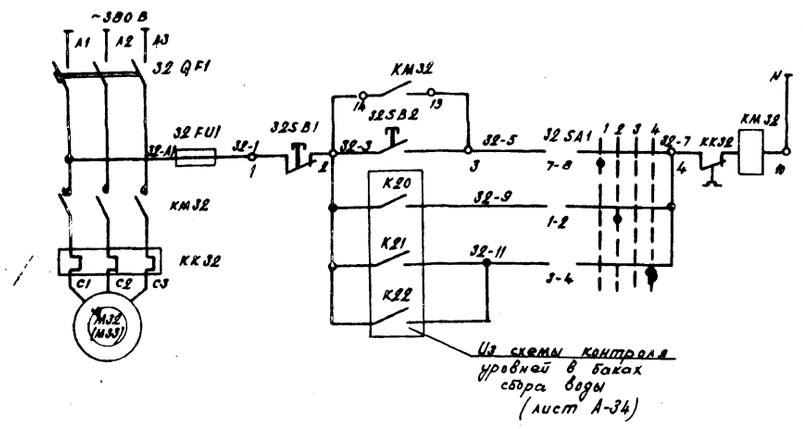

Питание ~380 В
Питание ~220 В
Местное управление
Автоматическое управление

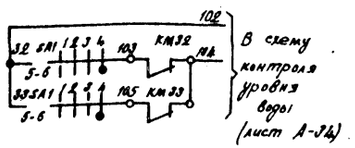

Диаграмма замыкания контактов переключателей 32SA1, 33SA1

Контакты	Положение рукоятки 1 (-90°) А	П	2 (-45°) А	П	3 (0°) А	П	4 (+45°) А	П
I	1	2					X	X		
II	3	4							X	X
III	5	6							X	X
IV	7	8	X	X						
Выбор режима работы			Местное		Резерв		Откл.		Автоматич.	

Приводы М30, М31. Управление насосными агрегатами № 1, 2
Схема принципиальная

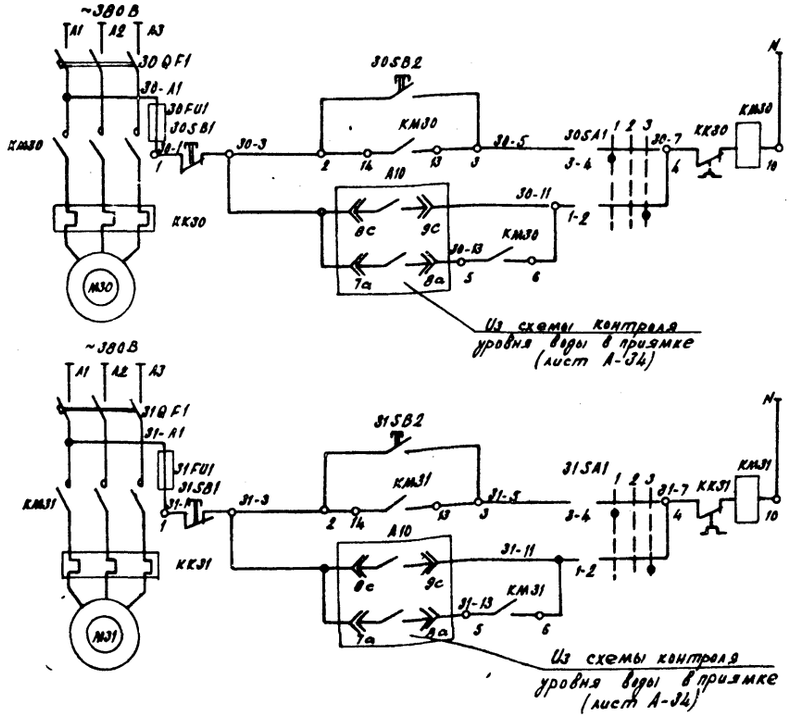

Питание ~380В
Питание ~220В
Местное
Автоматическое
Управление насосным агрегатом №1
Питание ~380В
Питание ~220В
Местное
Автоматическое
Управление насосным агрегатом №2

Диаграмма замыкания контактов переключателей 30SA1, 31SA1

Секции	Контакты	Положение рукоятки -45° 1 А	П	0° 2 А	П	+45° 3 А	П
I	1	2					X	X
II	3	4	X	X				
Выбор режима работы		Местное		Откл.		Автоматич.	

Перечень элементов принципиальной схемы

Поз. обозначение	Наименование	Кол.	Примечание
	Щит 1Ш		
32 QF1			
33 QF1	Выключатель АЕ-2036-10У3	2	Блок БОУ-5130-3074УХЛ4Б
КМ32			
КМ33	Пускатель ПМА-2100Б с ПКЛ-2004		
32 FU1			
33 FU1	Предохранитель ППТ-10У3 I н.в. = 6А		См. компл. черт. ЭМ
30 QF1			
31 QF1	Выключатель АЕ-2046-10У3		Блок БОУ-5130-3574УХЛ4Б
КМ30			
КМ31	Пускатель ПМА-3202-УХЛ4А I н.э. = 38А		
30 FU1			
31 FU1	Предохранитель ППТ-10У3 I п.в. = 6А		См. компл. черт. ЭМ
30SA1			
31SA1	Переключатель универсальный УП5311-С83	2	
32SA1			
33SA1	То же, УП5312-Ф343	2	
	По месту		
30SB1÷ 33SB1	Пост ПКЕ-222-2У3 № 1 ц.к. (2 + 1р. „Пуск";		
30SB2÷ 33SB2	№ 2 ц.к., (3 + 1р. „Стоп"	4	

Привязан:	Исполн.	Старицкий		11.85	ТП 805-5-5.86 А
	Пров.	Супрунова		11.85	
	Рук. гр.	Старицкий		11.85	
	Гл. спец.	Супрунова		11.85	
	Нач. отд.	Жевнеров		11.85	
	ГИП	Рыков		11.85	Цех убоя и переработки 3000 бройлеров (кур) в час. — Стадия Р; Лист 33; Листов
Инв. №	Н. контр.	Лебская		06.86	Управление рециркуляционными насосами и насосными агрегатами. Схемы принципиальн. — Госагропром СССР ЦНИИЭПптицепром г. Ростов-на-Дону

9714/4 37

Копировал Чуб Формат А2

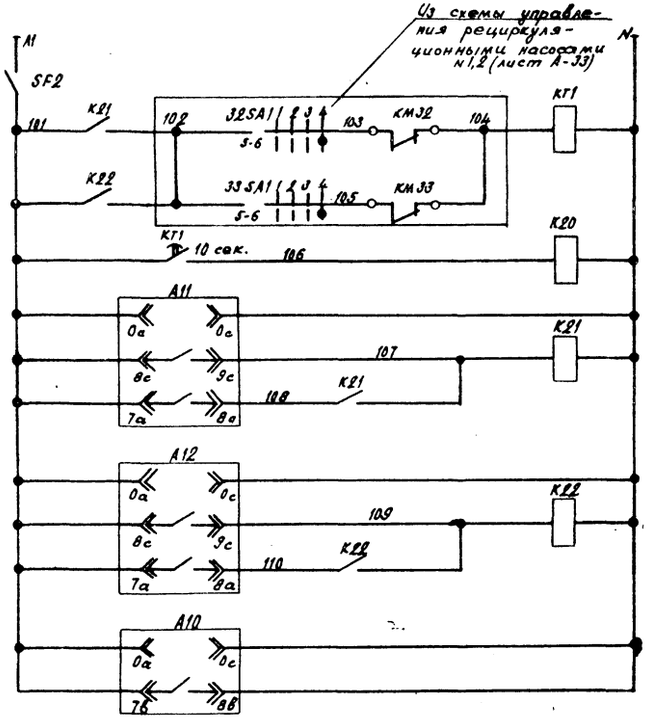

Питание ~ 220В	
АВР рециркуляционных насосов №1,2	Насос №1
	Насос №2
Контроль уровня воды в баках сбора воды	Бак №1
	Бак №2
Контроль уровня воды в приямке пера с водой	

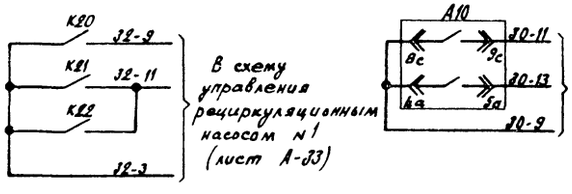

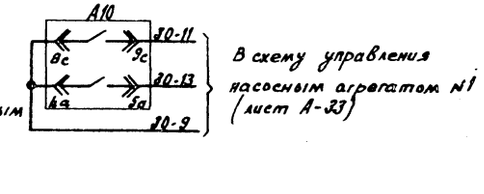

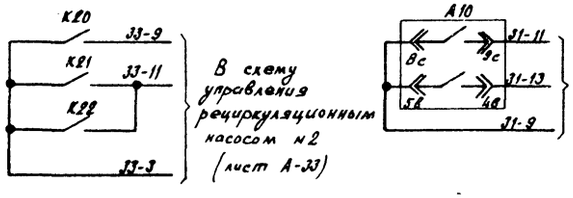

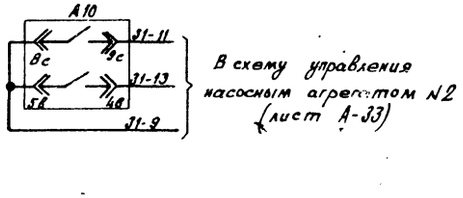

Перечень элементов принципиальной схемы

Поз. обозначение	Наименование	Кол.	Примечание
	Щит 1Ш		
SF2	Выключатель автоматический		
	АП 50Б-2М Т, $I_{пр}$ = 1,6А, $I_{отс.}$ = 13 $I_н$	1	
K20	Реле РПУ-2-36200 У3Б, ~220В	1	
K21, K22	То же, РПУ-2-36400 У3Б, ~220В	2	
KT1	Реле времени ВЛ-45, ~220В, в.в. 10 сек.	1	
	По месту		
A11, A12	Сигнализатор уровня ЭРСЦ-3	2	31
A10	То же	1	32

Исполн.	Старицына		11.85	ТП 805-5-5.86	А
Пров.	Супрунова		11.85		
Рук. гр.	Старицына		11.85		
Гл. спец.	Супрунова		11.85		
Нач. отр.	Жевнеров		11.85		
ГИП	Рыков		11.85	Цех убоя и переработки 3000 бройлеров (кур) в час.	Стадия: Р; Лист: 34; Листов:
Н. контр.	Лебская		06.86	Схема принципиальная контроля уровня воды.	Госагропром СССР ЦНИИЭПптицепром г. Ростов-на-Дону

Привязан:

Инв. №

Копировал Чуб

Формат А2

9714/4 34

Инв. № подл. | Подпись и дата | Взам. инв. №

Альбом 4

Типовой проект

Наименование параметра и места отбора импульса	Агрегат АД 55-7-4 №1 (2)							
	Устройство А-80	Проток воды низкая ступень	Проток воды высокая ступень	Охлаждающая вода Соленоидный вентиль	Температура всасывания Низкая ступень	Температура всасывания Высокая ступень	Температура нагнетания Низкая ступень	Температура нагнетания Высокая ступень
Обозначение монтажного чертежа	Комплектно с агрегатом	По технологической части проекта			ТМ4-142-75			
Позиция		29			1	2	3	

Условное обозначение	Наименование
	Жила кабеля или провода используемая в качестве нулевого защитного проводника и присоединяемая к корпусу электрооборудования

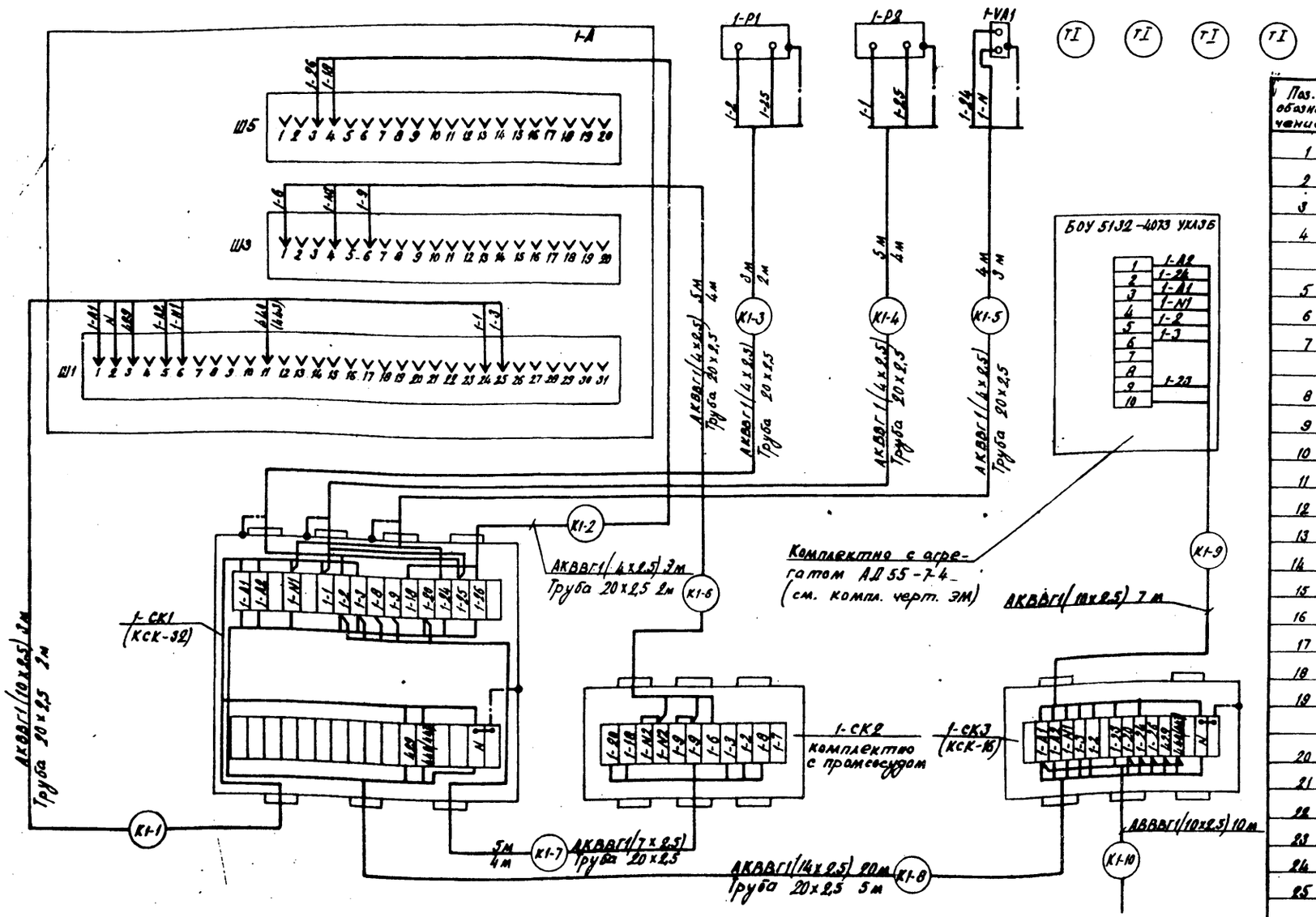

Схема дана для агрегата АД 55-7-4 №1. Для агрегата №2 схема аналогична с заменой в обозначении приборов, аппаратов, маркировок цепей управления и трассе индекса 1 на индекс 2 и на указанные в скобках.

Спецификация монтажных материалов

Поз. обозначение	Наименование	Кол.	Примечание
1	Вентиль запорный 15с63бк Ду 10 мм	28	
2	Кран трехходовой 14М1-16	14	
3	Соединитель СШТ-14	14	
4	Соединитель СМВ8-М20 ТУ36.1133-78	14	
	Коробки соединительные		
5	КСК-8	20	
6	КСК-16	44	
7	КСК-32	18	
	Кабели ГОСТ 1508-78* Е		
8	АКВВГ 4х2,5	1855	м
9	АКВВГ 5х2,5	250	"
10	АКВВГ 7х2,5	385	"
11	АКВВГ 10х2,5	475	"
12	АКВВГ 14х2,5	445	"
13	АКВВГ 19х2,5	365	"
14	КВВГ 4х1	400	"
15	КВВГ 5х1	35	"
16	КВВГ 7х1	65	"
17	КВВГ 14х1	70	"
18	Провод ПВ1-1х1 660 ГОСТ 6323-79*	75	"
19	Провод АМПВ 1х1,5 380 ТУ 16-705.145-80	85	"
	Трубы ГОСТ 3262-75*		
20	15х2,5	170	"
21	20х2,5	185	"
22	32х2,8	15	"
23	Труба 14х2-10 ГОСТ 8734-75*	40	"
24	Труба М2-Т-8х1 ГОСТ 617-72*	10	"
25	Труба ПВД (пнп) 20с ГОСТ 18599-83	20	"

9714/4 39

Исполн.	Старицына		11.85
Пров.	Супрунова		11.85
Рук. гр.	Старицына		11.85
Гл. спец.	Супрунова		11.85
Нач. отд.	Жовнеров		11.85
ГИП	Рыков		11.85
Н. контр.	Лебская		11.85

ТП 805-5-5.86 А

Цех убоя и переработки 3000 бройлеров (кур) в час.

Стадия	Лист	Листов
Р	35	

Схема внешних проводок (начало)

Росагропром СССР ЦНИИЭПптицепром г. Ростов-на-Дону

Привязан:

Инв. №

Копировал

Формат А2

Инв. № подл. | Подпись и дата | Взам. инв. №

Альбом 4

Типовой проект

Наименование параметра и место отбора импульса	Агрегат А110-7-2 №3(4)					
	Прибор управления УК-74	Проток воды	Охлаждающая вода	Температура		Помещение контрольно-сигнального щита
			Соленоидный вентиль	Всасывание	Нагнетание	
Обозначение монтажного чертежа	Комплектно с агрегатом	По технологической части проекта		Комплектно		Комплектно с агрегатом
Позиция		29		4	5	

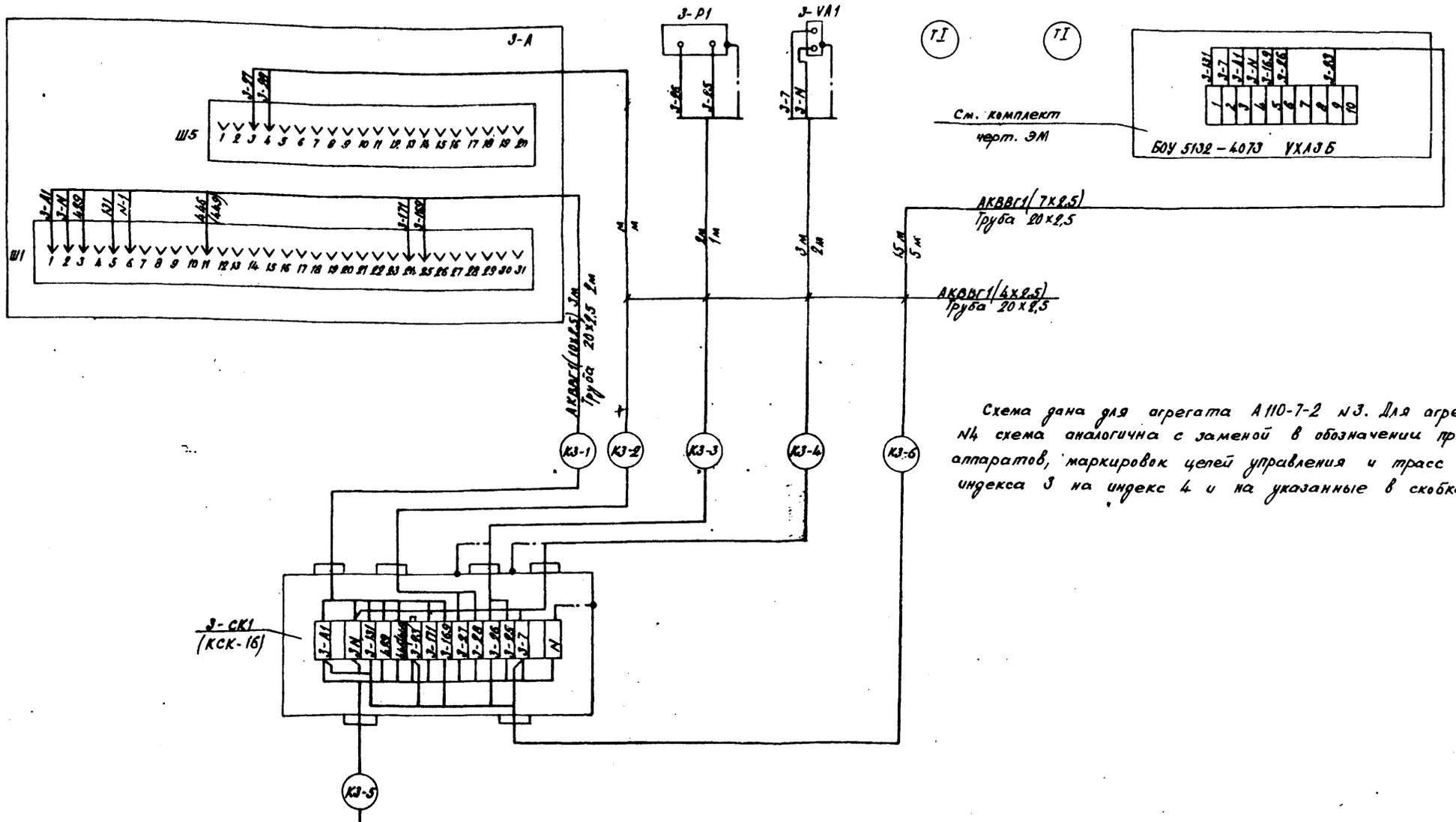

Схема дана для агрегата А110-7-2 №3. Для агрегата №4 схема аналогична с заменой в обозначении приборов, аппаратов, маркировок цепей управления и трасс индекса 3 на индекс 4 и на указанные в скобках.

9714/4 40

Исполн.	Старицына		11.85	ТП 805-5.-5.86			А
Пров.	Супрунова		11.85				
Рук.гр.	Старицына		11.85				
Гл.спец.	Супрунова		11.85				
Нач.отд.	Жевнеров		11.85				
ГИП	Рыков		11.85	Цех убоя и переработки 3000 бройлеров (кур) в час.	Стадия	Лист	Листов
Н.контр.	Лебская		06.85		Р	36	
				Схема внешних проводок (продолжение)	Госагропром СССР ЦНИИЭПптицепром г. Ростов-на-Дону		

Привязан:

Инв. №

Копировал Чуб

Формат А2

Инв. № подл. | Подпись и дата | Взам. инв. №

Альбом 4

Типовой проект

Наименование параметра и место отбора импульса	Аммиачный насос N1						Аммиачный насос N2					
	Давление			Управление	Выключатель безопасности	Контроль уровня аммиака	Давление			Управление	Выключатель безопасности	Контроль уровня аммиака
	Всасывающий патрубок		Напорный патрубок	Машинное отделение			Всасывающий патрубок		Напорный патрубок	Машинное отделение		
Обозначение монтажного чертежа	ТК 4-3137-70					ТМ4-115-74	ТК4-3137-70					ТМ4-115-74
Позиция	19	21	20			30	19	21	20			30

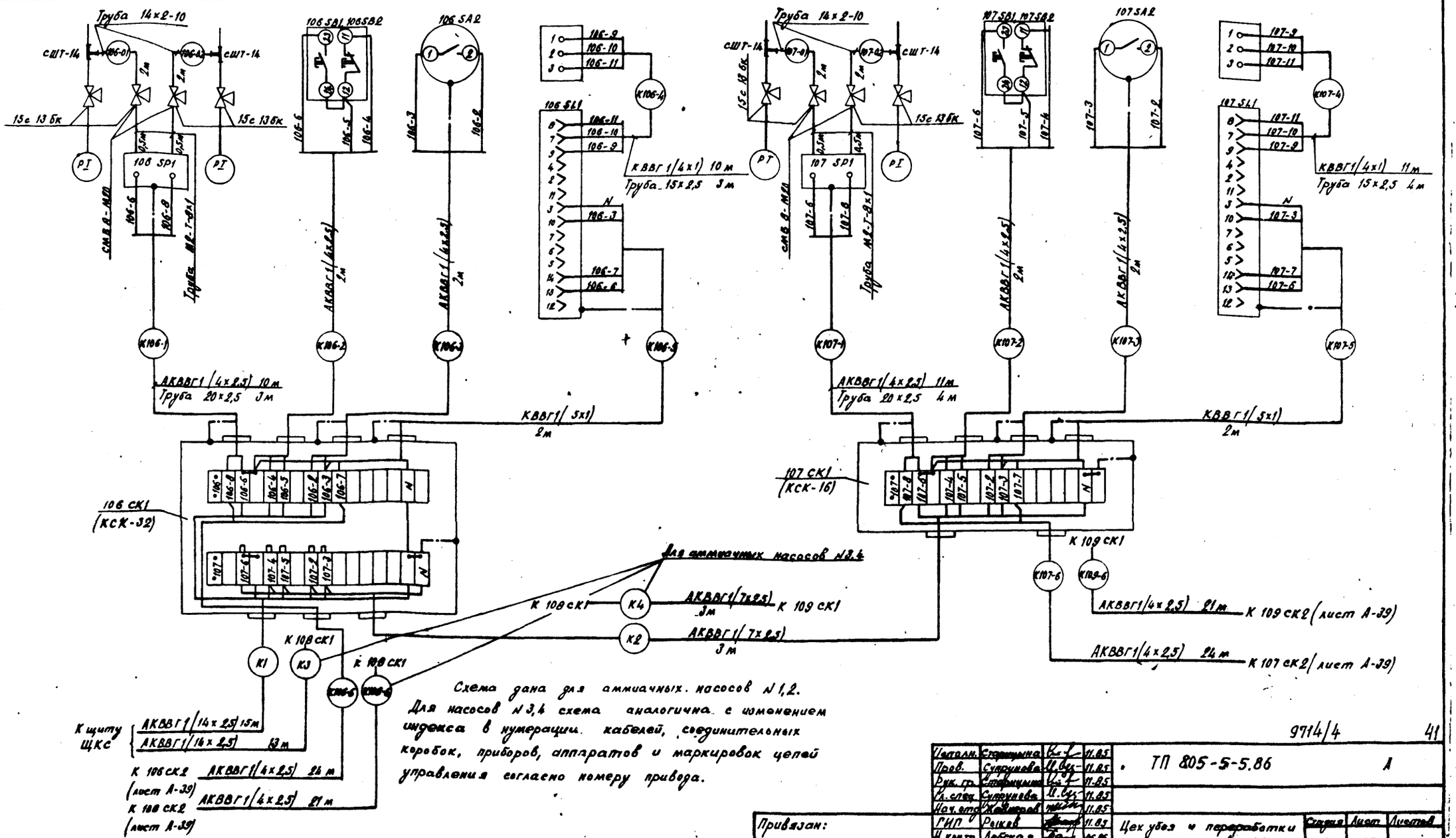

Схема дана для аммиачных насосов N 1,2. Для насосов N 3,4 схема аналогична с изменением индекса в нумерации кабелей, соединительных коробок, приборов, аппаратов и маркировок цепей управления согласно номеру привода.

9714/4 41

Исполн.	Старицына		11.85	ТП 805-5-5.86	А
Пров.	Супрунова		11.85		
Рук. гр.	Старицына		11.85		
Гл. спец.	Супрунова		11.85		
Нач. отд.	Жаворов		11.85		
ГИП	Рыков		11.85	Цех убоя и переработки 3000 бройлеров (нут) в час.	Стадия Р, Лист 37, Листов
Н. контр.	Лебская		06.86		

Привязан:

Инв. N

Схема внешних проводок (продолжение)

Госагропром СССР ЦНИИЭПптицепром г. Ростов-на-Дону

Копировал Чуб

Формат А2

Инв. N подл. | Подпись и дата | Взам. инв. N

Наименование параметра и место отбора импульса	Насос ледяной воды №1				Насос ледяной воды №2			
	Давление		Управление	Выключатель безопасности	Давление		Управление	Выключатель безопасности
	Напорный патрубок		Машинное отделение		Напорный патрубок		Машинное отделение	
Обозначение монтажного чертежа	ТК4-3137-70				ТК4-3137-70			
Позиция	23	22			23	22		

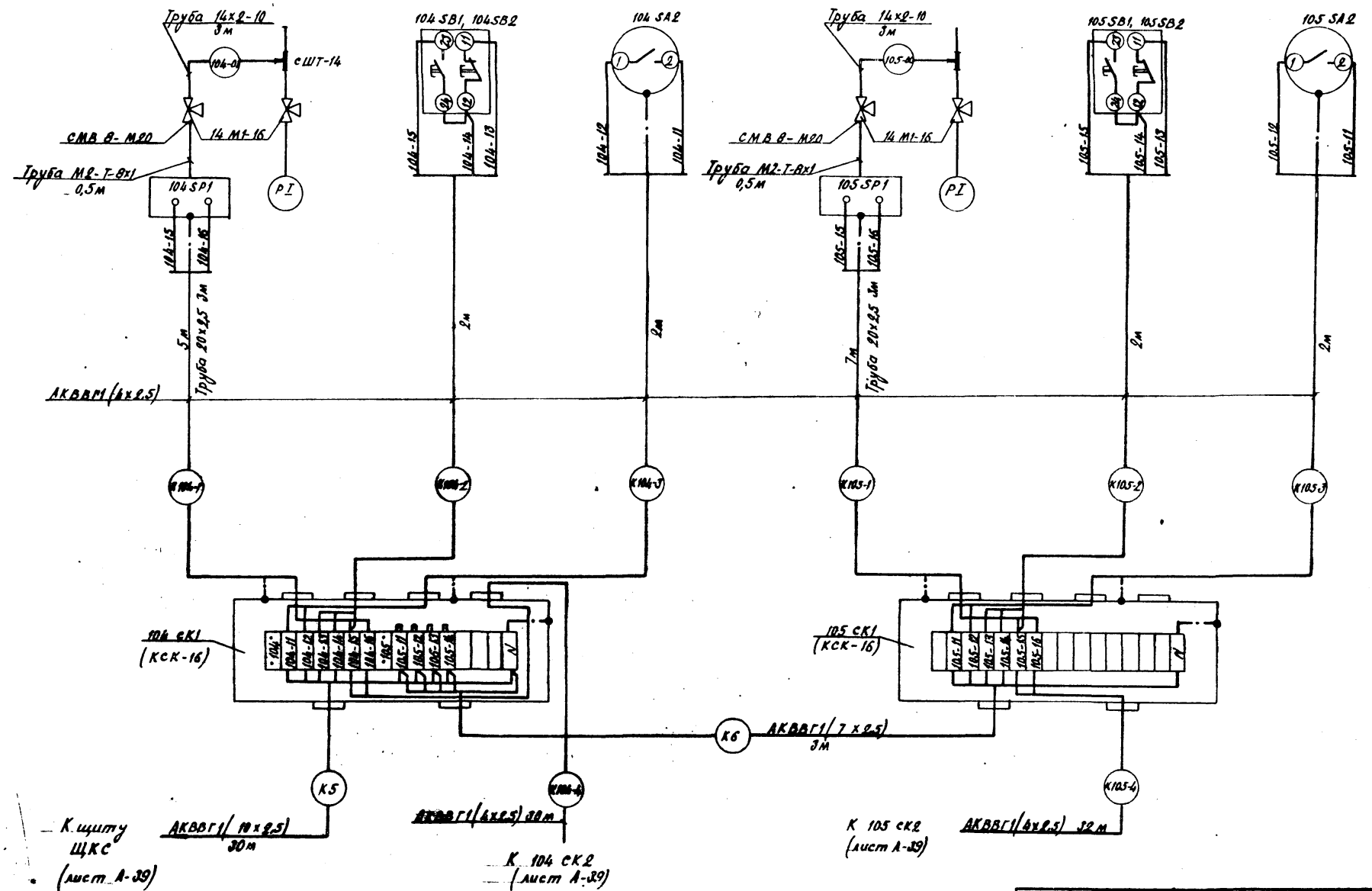

9714/4 42

Исполн.	Старикина		11.85	ТП 805-5-5.86 А
Пров.	Супрунова		11.85	
Рук. гр.	Старикина		11.85	
Гл. спец.	Супрунова		11.85	
Нач. отд.	Жевнеров		11.85	
РИП	Рыков		11.85	Цех убоя и переработки 3000 бройлеров (кур) в час.
Н. контр.	Лебская		11.85	

Привязан:

Инв. №

Стадия	Лист	Листов
Р	38	

Схема внешних проводок (продолжение).

Госагропром СССР ЦНИИЭПинтицепром г. Ростов-на-Дону

Копировал Чуб

Формат А2

Инв. № подл. | Подпись и дата | Взам. инв. №

Типовой проект

Альбом 4

Альбом 4

Типовой проект

Наименование параметра и место отбора импульса	Аммиачный насос №1	Аммиачный насос №2	Аммиачный насос №3	Аммиачный насос №4	Насос ледяной воды №1	Насос ледяной воды №2
	Помещение контрольно-сигнального щита (сборка магнитных пускателей - см. компл. черт. ЭМ)					
Обозначение монтажного чертежа	По черт. компл. ЭМ	По черт. компл. ЭМ	По черт. компл. ЭМ	По черт. компл. ЭМ	По черт. компл. ЭМ	По черт. компл. ЭМ
Позиция						

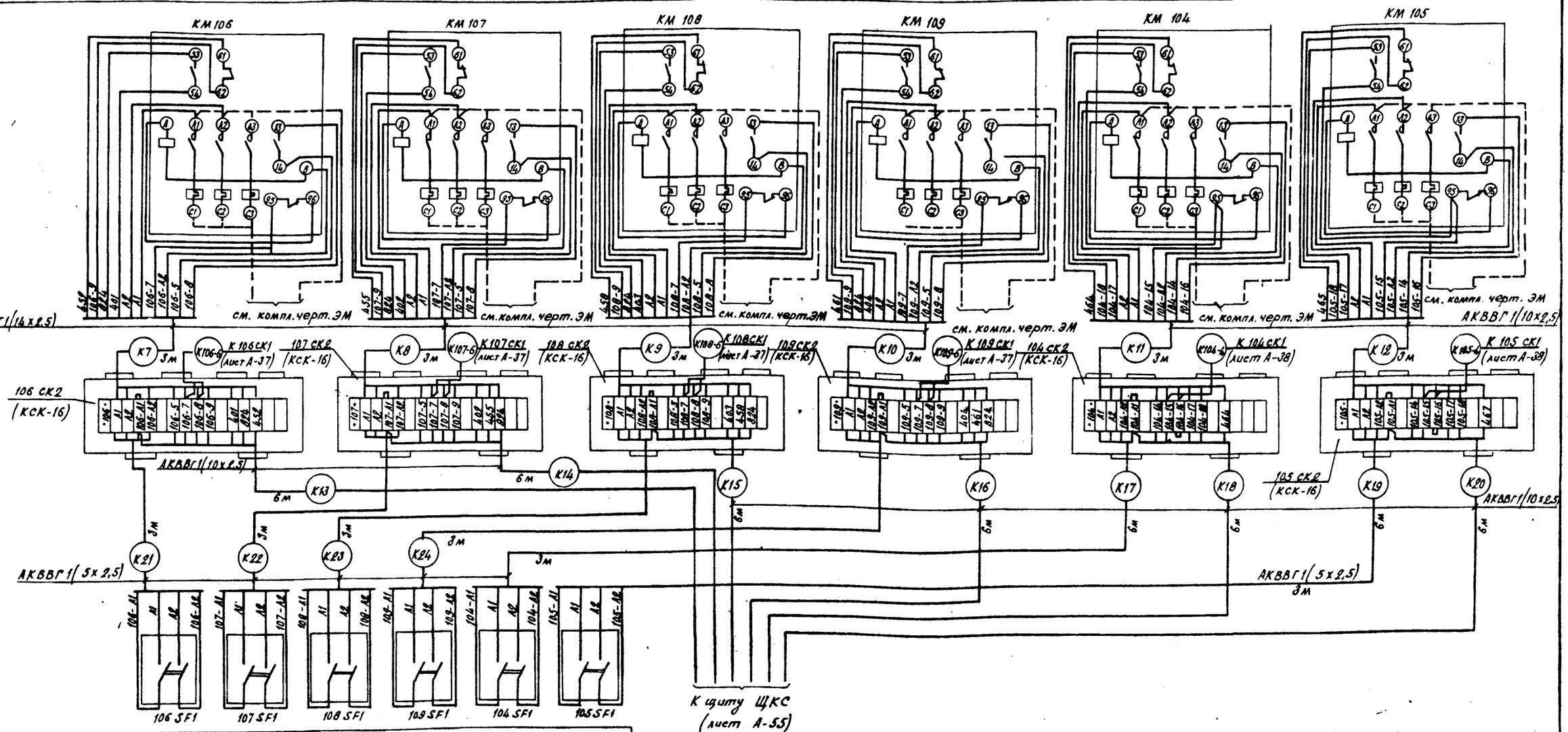

Позиция						
Обозначение монтажного чертежа	По чертежу А-64					
Наименование параметра и место отбора импульса	Помещение контрольно-сигнального щита (сборка автоматических выключателей)					
	Аммиачный насос №1	Аммиачный насос №2	Аммиачный насос №3	Аммиачный насос №4	Насос ледяной воды №1	Насос ледяной воды №2

Инв. № подл. | Подпись и дата | Взам. инв. №

Испольн.	Старицына		11.85	ТП 805-5-5.86	А
Пров.	Супрунова		11.85		
Нач. гр.	Старицына		11.85		
Н. спец.	Супрунова		11.85		
Нач. отр.	Жевнеров		11.85		
ГИП	Рыков		11.85	Цех убоя и переработки 3000 бройлеров кур) в час.	Стадия: Р; Лист: 39; Листов:
Н. контр.	Лейкина		06.86	Схема внешних проводок (продолжение)	Росагропром СССР ЦНИИЭПптицепром г. Ростов-на-Дону

Привязан:

Инв. №

Копировал Чуб

Формат А2

Наименование параметра и места отбора импульса	Насос оборотного водоснабжения №1			Насос оборотного водоснабжения №2		
	Давление	Управление	Выключатель безопасности	Давление	Управление	Выключатель безопасности
	Напорный патрубок	Машинное отделение		Напорный патрубок	Машинное отделение	
Обозначение монтажного чертежа	ТК4-3137-70			ТК4-3137-70		
Позиция	23 / 22			23 / 22		

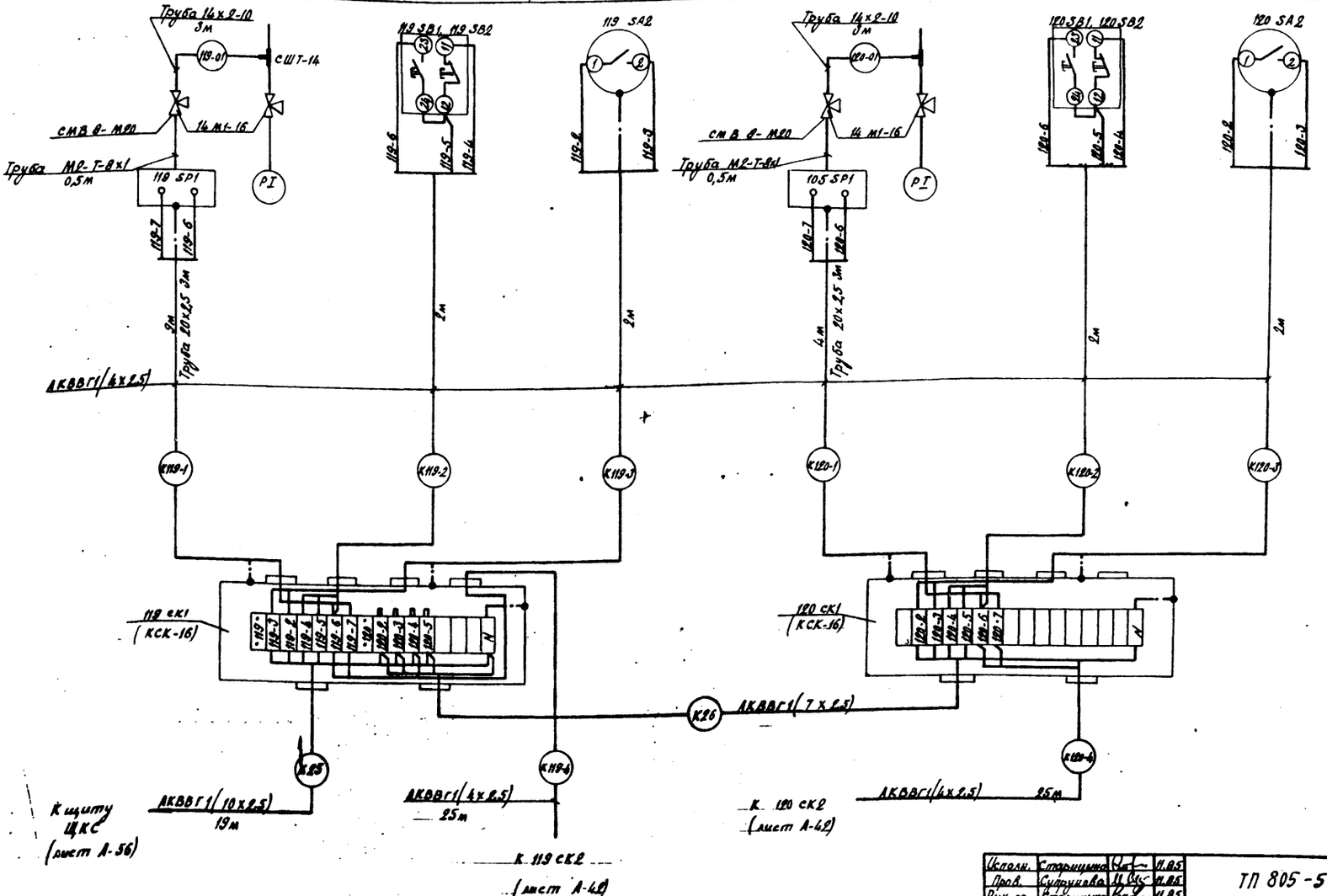

Испол.	Старицына		11.85
Пров.	Суранова		11.85
Рук. гр.	Старицына		11.85
Гл. спец.	Суранова		11.85
Нач. отр.	Жевлаков		11.85
ГИП	Рыков		11.85
Н. контр.	Лебская		06.86

ТП 805-5-5.86 А

Цех убоя и переработки 3000 бройлеров (кур) в час.

Стадия Р | Лист 40 | Листов

Схема внешних проводок (продолжение)

Госагропром СССР ЦНИИЭПтицепром г. Ростов-на-Дону

Привязан:

Инв. №

Копировал Чуб

Формат А2

9714/4 44

Альбом 4

Типовой проект

Инв. № подл. | Подпись и дата | Взам. инв. №

Альбом 4

Типовой проект

Наименование параметра и места отбора импульса	Насос ледяной воды №3				Насос ледяной воды №4			
	Давление		Управление	Выключатель безопасности	Давление		Управление	Выключатель безопасности
	Напорный патрубок		Машинное отделение		Напорный патрубок		Машинное отделение	
Обозначение монтажного чертежа	ТК4-3137-70				ТК4-3137-70			
Позиция	24	22			24	22		

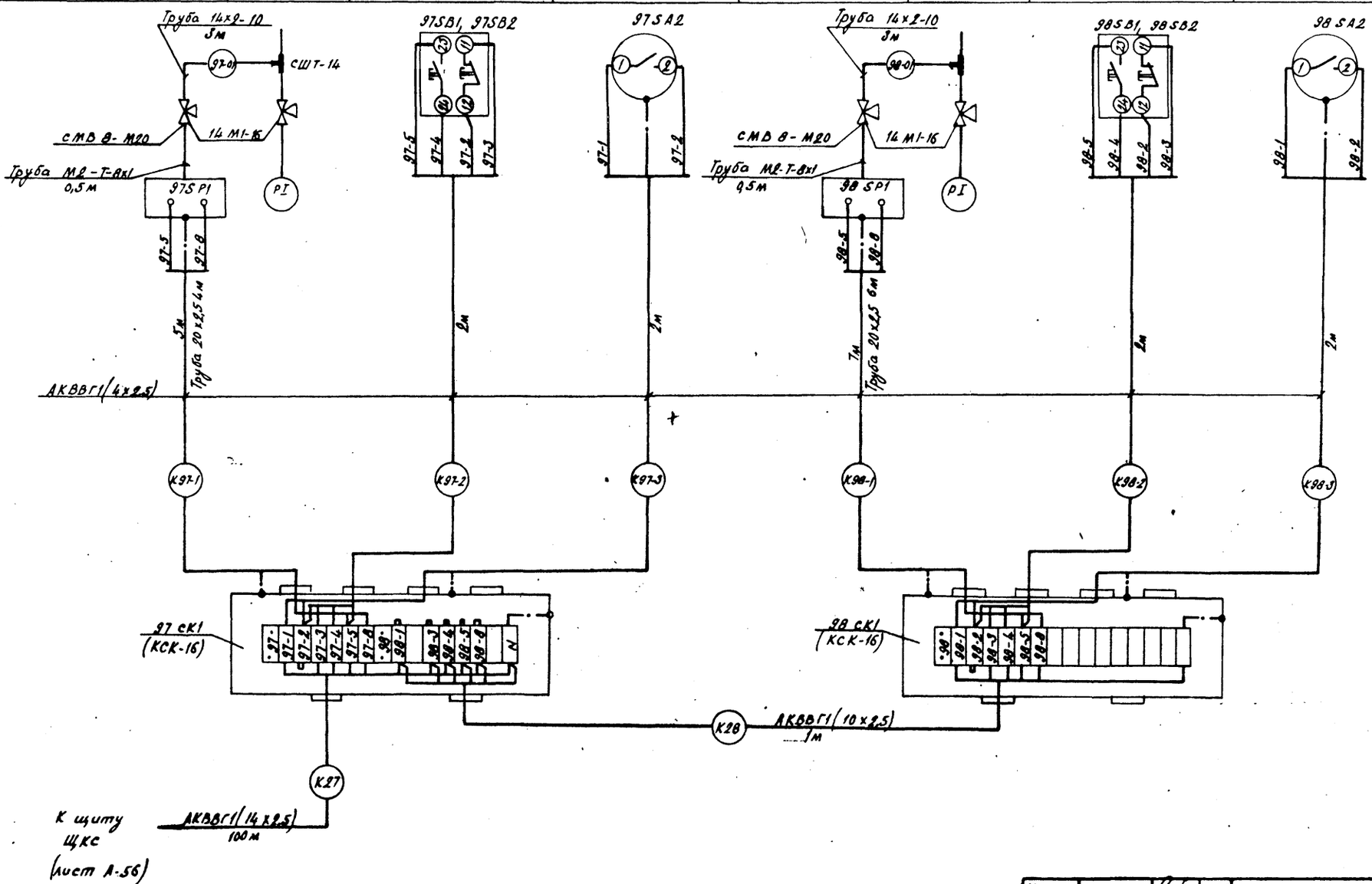

Инв. № подл.	Подпись и дата	Взам. инв. №		

9714/4

Исполн.	Старцева		11.85	ТП 805-5-5.86.	А
Пров.	Сутулова		11.85		
Рук. гр.	Старцева		11.85		
Н. спец.	Сутулова		11.85		
Нач. отд.	Хейлеров		11.85		
ГИП	Рыков		11.85	Цех убоя и переработки 3000 бройлеров (кур) в час.	Стадия: Р; Лист: 41; Листов:
Н. контр.	Левская		06.86	Схема внешних проводок (продолжение)	Госагропром СССР ЦНИИЭПтицепром г. Ростов-на-Дону

Привязан:

Инв. №

Копировал Чуб

Формат А2

Альбом 4

Типовой проект

Наименование параметра и места отбора импульса	Насос ледяной воды №3	Насос ледяной воды №4	Насос оборотного водоснабжения №1	Насос оборотного водоснабжения №2	Температура ледяной воды на сливе в испарителе	Температура аммиака на распределительной станции
	Помещение контрольно-сигнального щита (сборка магнитных пускателей – см. компл. черт. ЭМ)		Щитовая поз. 9 (в осях Г-Д, 14-15)			
Обозначение монтажного чертежа	По черт. компл. ЭМ	По черт. компл. ЭМ	По черт. компл. ЭМ	По черт. компл. ЭМ	ТМ4-142-	
Позиция					10	11

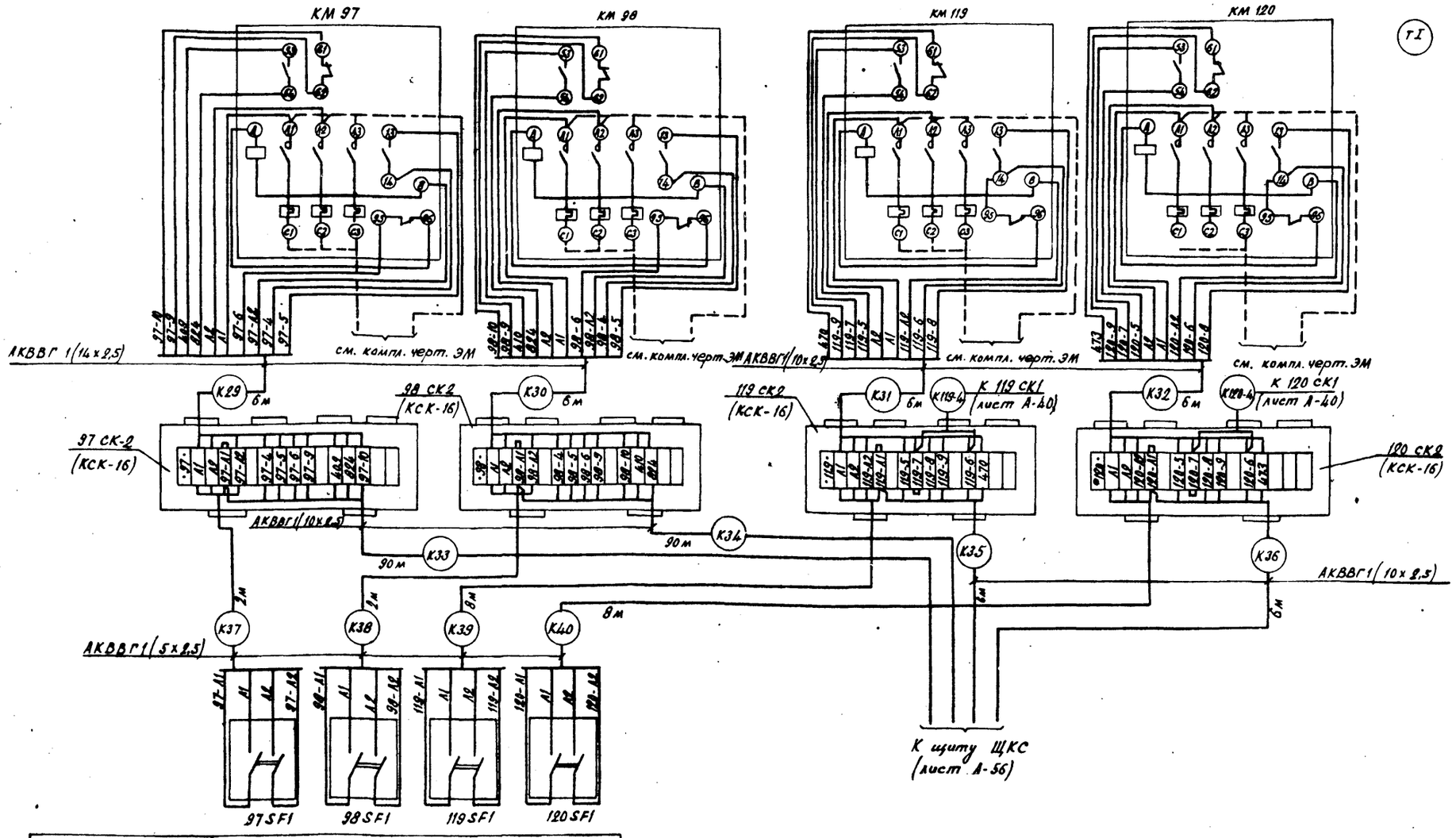

Позиция	
Обозначение монтажного чертежа	По чертежу А-64
Наименование параметра и места отбора импульса	Помещение контрольно-сигнального щита (сборка автоматических выключателей)
	Насос оборотного водоснабжения №1 / Насос оборотного водоснабжения №2 / Насос ледяной воды №3 / Насос ледяной воды №4

Исполн.	Старицына		11.85	ТП 805-5-5.86 А
Пров.	Супрунова		11.85	
Рук. гр.	Старицына		11.85	
Гл. спец.	Супрунова		11.85	
Нач. отд.	Жеймович		11.85	
ГИП	Рыков		11.85	
Н. контр.	Лебеда		05.86	Цех убоя и переработки 3000 бройлеров (кур) в час. / Стадия Р / Лист 42 / Листов
				Схема внешних соединений (продолжение). / Госагропром СССР ЦНИИЭПптицепром г. Ростов-на-Дону

Привязан:

Инв. №

Копировал Чуб

Формат А2

9714/4 46

Инв. № подл. | Подпись и дата | Взам. инв. №

Альбом 4

Типовой проект

Наименование параметра и место отбора импульса	Уровень аммиака в циркуляционном ресивере t -35°С			Уровень аммиака в циркуляционном ресивере t -8°С		
	Аварийно высокий	Предупредительный	Регулирование уровня	Аварийно высокий	Предупредительный	Регулирование уровня
	Машинное отделение			Машинное отделение		
Обозначение монтажного чертежа	ТМ4-115-74		По технологической части проекта	ТМ4-115-74		По технологической части проекта
Позиция	30			30		

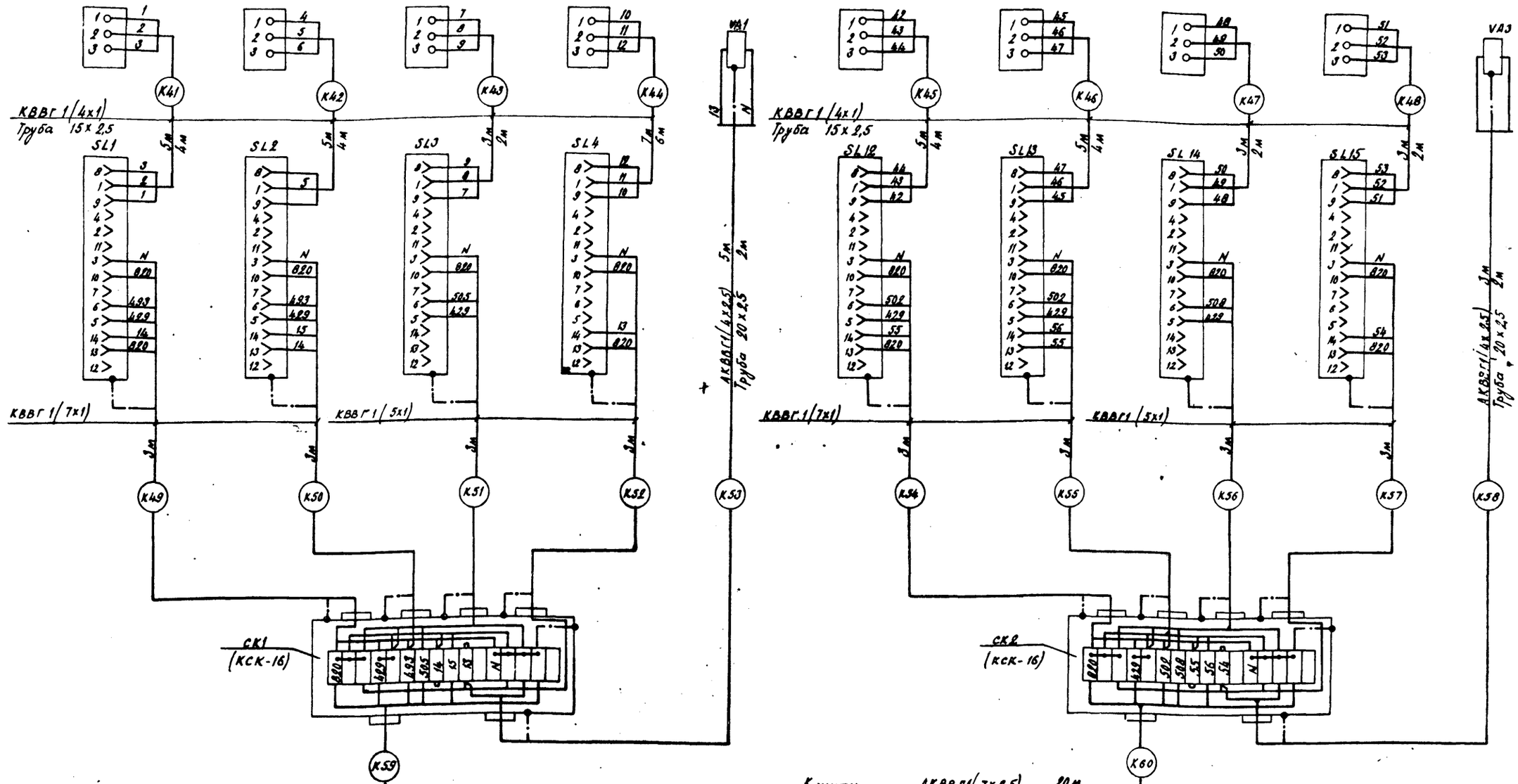

Исполн.	Старицына		11.85	ТП 805-5-5.86 А	
Пров.	Сидунова		11.85		
Рук. гр.	Старицына		11.85		
Н. спец.	Сидунова		11.85		
Нач. отд.	Жолнеров		11.85		
ГИП	Рыков		11.85	Цех убоя и переработки 3000 бройлеров (кур) в час.	Стадия Р; Лист 43; Листов
Н. контр.	Любтая		06.86	Схема внешних соединений (продолжение)	Госагропром СССР ЦИПЭПтицепром г. Ростов-на-Дону

Привязан:

Инв. №

Копировал Уб

Формат А2

Инв. № подл. | Подпись и дата | Взам. инв. №

9714/4 47

Альбом 4

Типовой проект

Наименование параметра и место отбора импульса	Уровень аммиака в линейном ресивере №1		Уровень аммиака в линейном ресивере №2		Уровень аммиака в отделителе жидкости испарителя	
	Высокий	Низкий	Высокий	Низкий	Аварийно-высокий	Регулирование уровня
	Под конденсаторной площадкой		Под конденсаторной площадкой		Машинное отделение	
Обозначение монтажного чертежа	ТМ4-115-74		ТМ4-115-74		ТМ4-115-74	
Позиция	30		30		30	

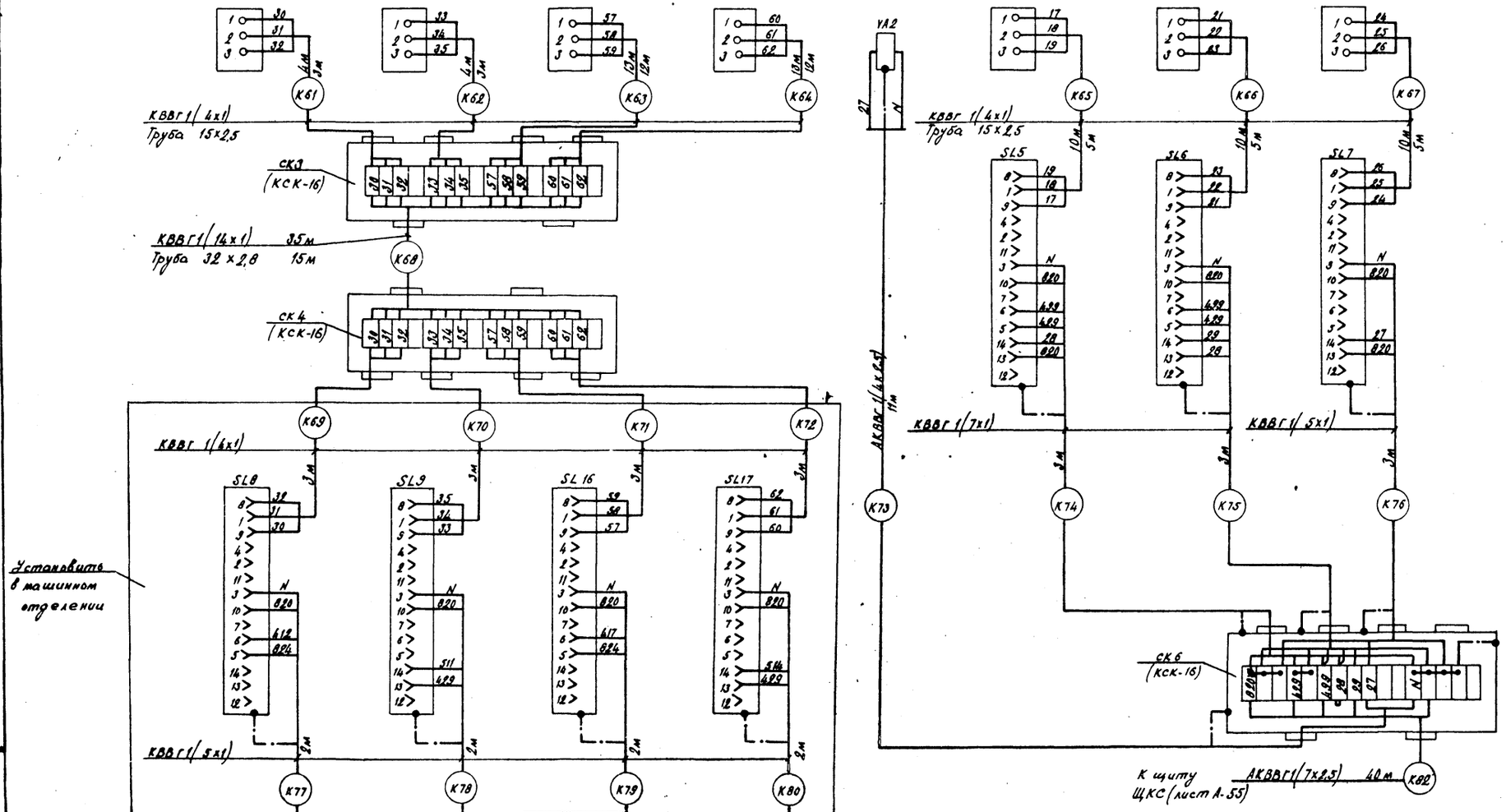

К щиту ЩКС (лист А-55) АКВВГ 1(10х2,5) 10м

К щиту ЩКС (лист А-55) АКВВГ 1(7х2,5) 40м

9714/4 48

Исполн.	Старицына		11.85	ТП 805-5-5.86 А	
Пров.	Сутрунова		11.85		
Рук. гр.	Старицына		11.85		
Гл. спец.	Сутрунова		11.85		
Нач. отд.	Жевнеров		11.85		
ГИП	Рыков		11.85	Цех убоя и переработки 3000 бройлеров (кур) в час.	Стадия: Р; Лист: 44; Листов:
Н. контр.	Лейкая		06.86	Схема внешних соединений (продолжение)	Госагропром СССР ЦНИИЭПптицепром г. Ростов-на-Дону

Привязан:

Инв. №

Копировал Чуб

Формат А2

Альбом 4

Типовой проект

Наименование параметра и место отбора импульса	Уровень аммиака в дренажном ресивере			Подача аммиака в воздухоохладители камер						Аварийный останов всей установки	
	Высокий	Низкий	Низкий уровень	Холодильная камера №1	Холодильная камера №2	Холодильная камера №3	Холодильная камера №4	Экспедиция	Морозильная камера	У входа	Тамбур-шлюз
	Под конденсаторной площадкой			Машинное отделение							
Обозначение монтажного чертежа	ТМ4-115-74			По технологической части проекта							
Позиция	30										

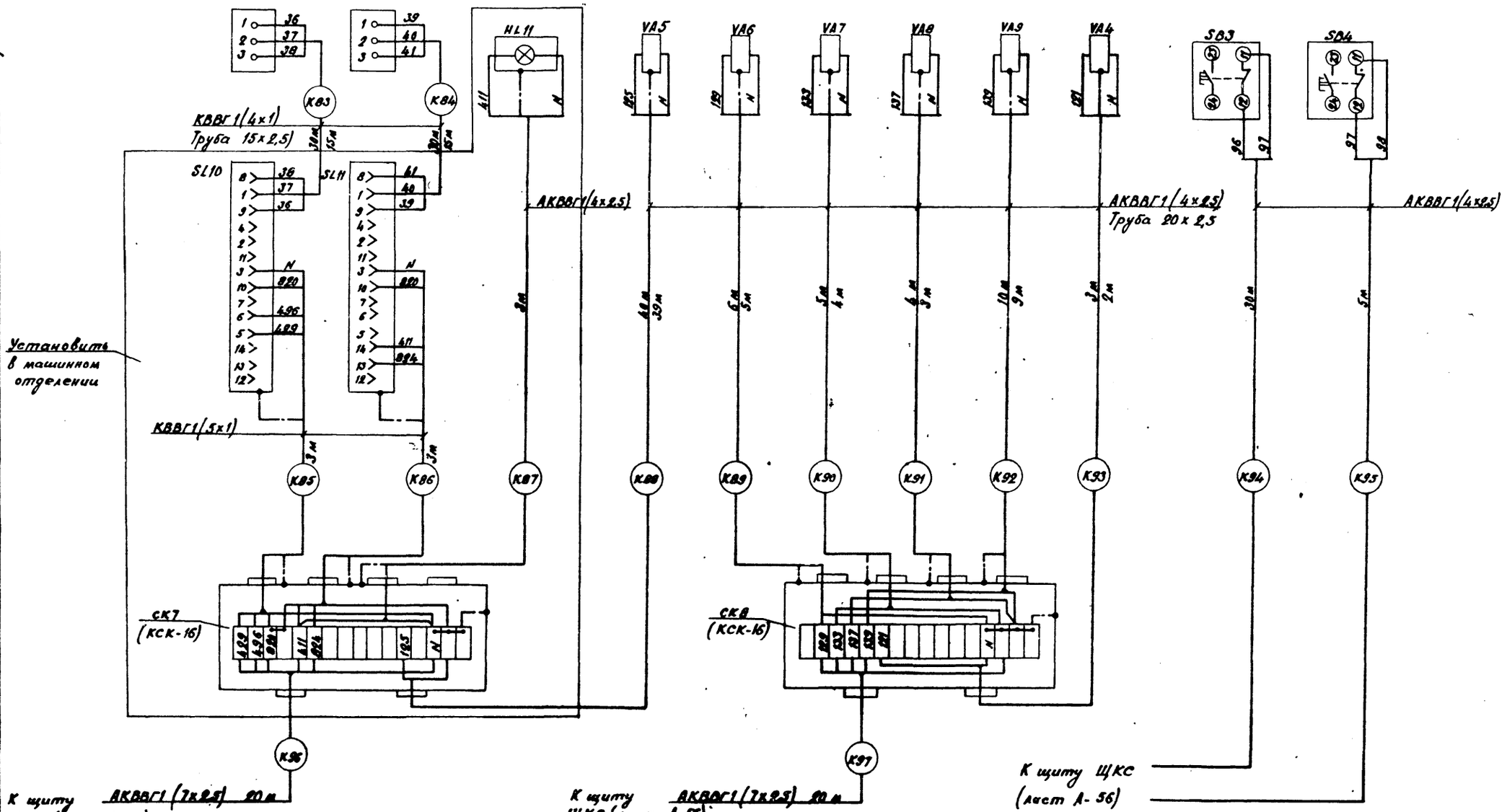

9714/4 49

Исполн.	Старицына		11.85	ТП 805-5-5.86 А
Пров.	Супрунова		11.85	
Рук.гр.	Старицына		11.85	
Гл.спец.	Супрунова		11.85	
Нач.отд.	Жавнеров		11.85	
ГИП	Рыков		11.85	Цех убоя и переработки 3000 бройлеров (кур) в час.
Н.контр.	Лебекая		06.85	Стадия Р, Лист 45, Листов
Привязан:				Схема внешних проводок (продолжение).
Инв. №				Госагропром СССР ЦНИИЭПптицепром г. Ростов-на-Дону

Копировал Чуб

Формат А2

Инв. № подл. | Подпись и дата | Взам. инв. №

Альбом 4

Типовой проект

Наименование параметра и место отбора импульса	Температура воздуха																					
	Экспедиция			Морозильная камера			Холодильная камера №4				Холодильная камера №3				Холодильная камера №2				Холодильная камера №1			
Обозначение монтажного чертежа	ТМ4-44-73	ТМ4-47-73		ТМ4-44-73	ТМ4-47-73		ТМ4-44-73		ТМ4-47-73		ТМ4-44-73		ТМ4-47-73		ТМ4-44-73		ТМ4-47-73		ТМ4-44-73		ТМ4-47-73	
Позиция	К18	15а	6	К16	15а	6	К16	К17	15а	6	К16	К17	15а	6	К16	К17	15а	6	К16	К17	15а	6

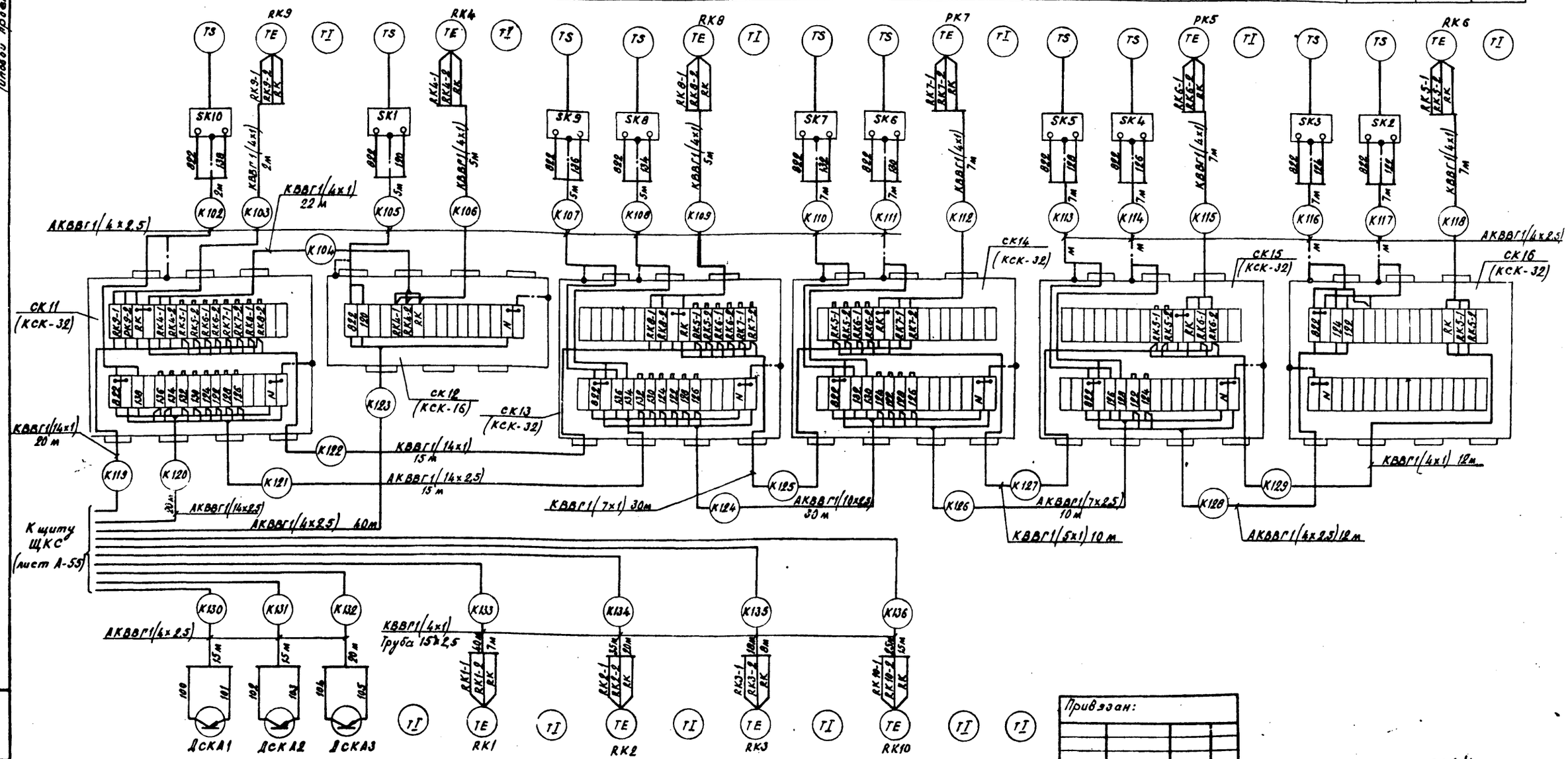

Позиция	К33	7	15б	8	15б	9	15б	9	15б	10	11
Обозначение монтажного чертежа		ТМ4-142-75	ТМ4-157-75	ТМ4-142-75	ТМ4-157-75	ТМ4-142-75	По технол. части	ТМ4-142-75	По технол. части	ТМ4-142-75	
Наименование параметра и место отбора импульса	Контроль аварийной концентрации аммиака	Трубопровод ледяной воды		Трубопровод из резервуара смешения		Циркуляционный ресивер t-35°C		Циркуляционный ресивер t-8°C		Ледяная вода на сливе в испарителе	Аммиада пред. станции
		Ледяной воды		Воды оборотного водоснабжения		Жидкого аммиака					
		Температура									

Привязан:

Инв. N

Исполн.	старшина		11.85
Пров.	Супрунова		11.85
Рук. гр.	Старшина		11.85
Н. слец.	Супрунова		11.85
Нач. отд.	Жевнеров		11.85
ГИП	Рыков		11.85
Н. контр.	Лебеста		06.86

9714/4 50

ТП 805-5-5.86 А1

Цех убоя и переработки 3000 бройлеров (кур) в час.

Стадия	Лист	Листов
Р	46	

Схема внешних проводок (продолжение)

Госагропром СССР ЦНИИЭПптицепром г. Ростов-на-Дону

Копировал Уфб

Формат А2

Инв. N подл. | Подпись и дата | Взам. инв. N

Типовой проект

Альбом 4

Наименование параметра и место отбора импульса	Вызывные посты					Аварийная звуковая сигнализация	
	Холодильная камера №4	Морозильная камера	Холодильная камера №3	Холодильная камера №2	Холодильная камера №1	Коридор	Помещение контрольно-сигнального щита
Обозначение монтажного чертежа							
Позиция							

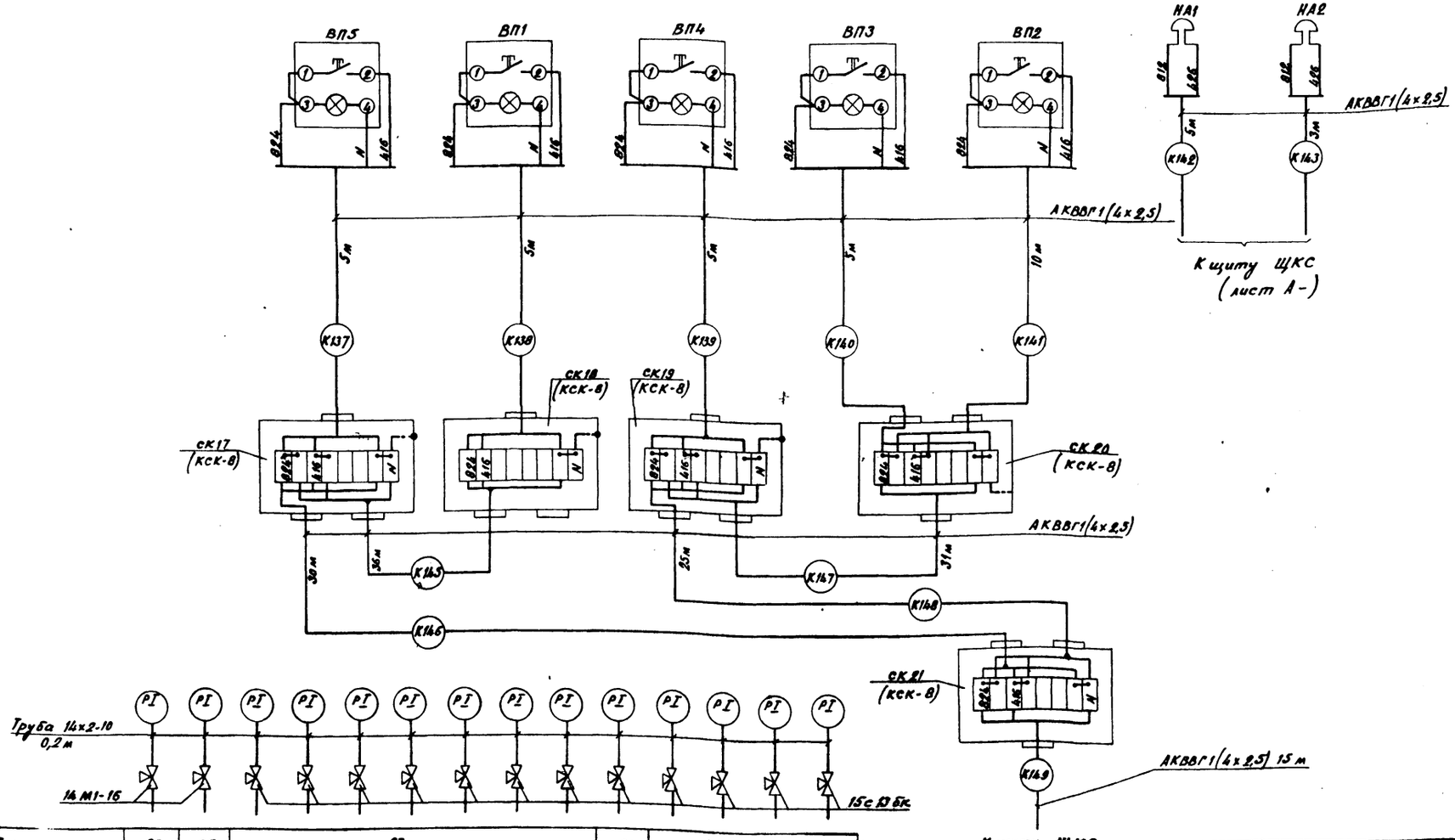

Позиция	26	25	27				28	27		
Обозначение монтажного чертежа	ТК4-3137-70		ТК4-3136-70		ТК4-3137-70	ТК-4-3136-70	Компл.	ТК4-3136-70	ТК4-3138-70	компл.
Наименование параметра и место отбора импульса	Отработанного	Чистого	Жидкое и газовое распредустройство t=35°С	Жидкое и газовое распредустройство t=8°С		Жидкое распредустр-во	Отделитель жидкости	Коллектор распределительный	Заправки	магнетальный трубопр.	маслоотделитель
	масла		аммиака							
	Давление									

9714/4

51

Исполн.	Старицына		11.85
Пров.	Супрунова		11.85
Рук. гр.	Старицына		11.85
Гл. спец.	Супрунова		11.85
Нач. отд.	Жевтаров		11.85
ГИП	Рыков		11.85
Н. контр.	Лебекая		06.86

ТП 805-5-5.86 А

Цех убоя и переработки 3000 бройлеров (кур) в час.

Стадия	Лист	Листов
Р	47	

Схема внешних проводок (продолжение)

Госагропром СССР ЦНИИЭПптицепром г. Ростов-на-Дону

Копировал Чуб

Формат А2

Инв. № подл. | Подпись и дата | Взам. инв. №

Привязан:

Инв. №

Альбом 4

Типовой проект

Наименование параметра и место отбора импульса	Управление электрозадвижками М1з + М3з				
	Отделение переработки отходов				
	У вакуумного котла №1		У вакуумного котла №2		У передувочного бака №1
Обозначение монтажного чертежа					
Позиция					

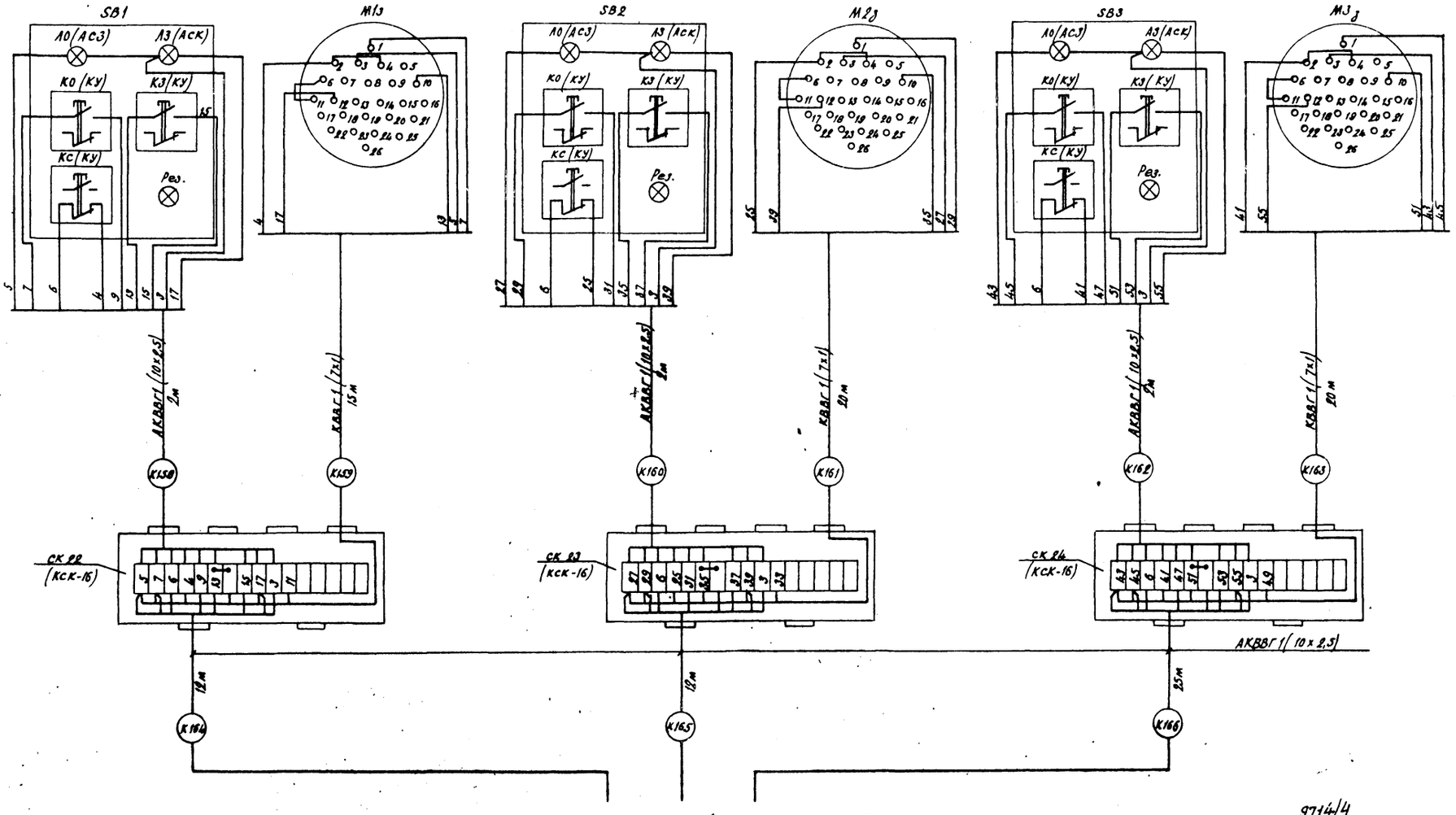

К щиту 1 Ш (См. компл. черт. ЭМ)

9714/4 52

Исполн.	Старицына		11.85
Пров.	Супрунова		11.85
Рук. гр.	Старицына		11.85
Гл. спец.	Супрунова		11.85
Нач. отд.	Жевнеров		11.85
ГИП	Рыков		11.85
Н. контр.	Лебская		06.85

ТП 805-5-5.86 А

Привязан:

Цех убоя и переработки 3000 бройлеров (кур) в час.

Стадия	Лист	Листов
Р	48	

Схема внешних проводок (продолжение)

Госагропром СССР ЦНИИЭПптицепром г. Ростов-на-Дону

Инв. N

Копировал Чуб

Формат А2

Инв. N подл. | Подпись и дата | Взам. инв. N

Альбом 4

Типовой проект

Наименование параметра и место отбора импульса	Управление задвижками М4з ÷ М6з. Отделение переработки отходов		
	У передувочного бака № 2	К бакам передувочным №1 и 2	К вакуумным котлам №1 и 2
Обозначение монтажного чертежа			
Позиция			

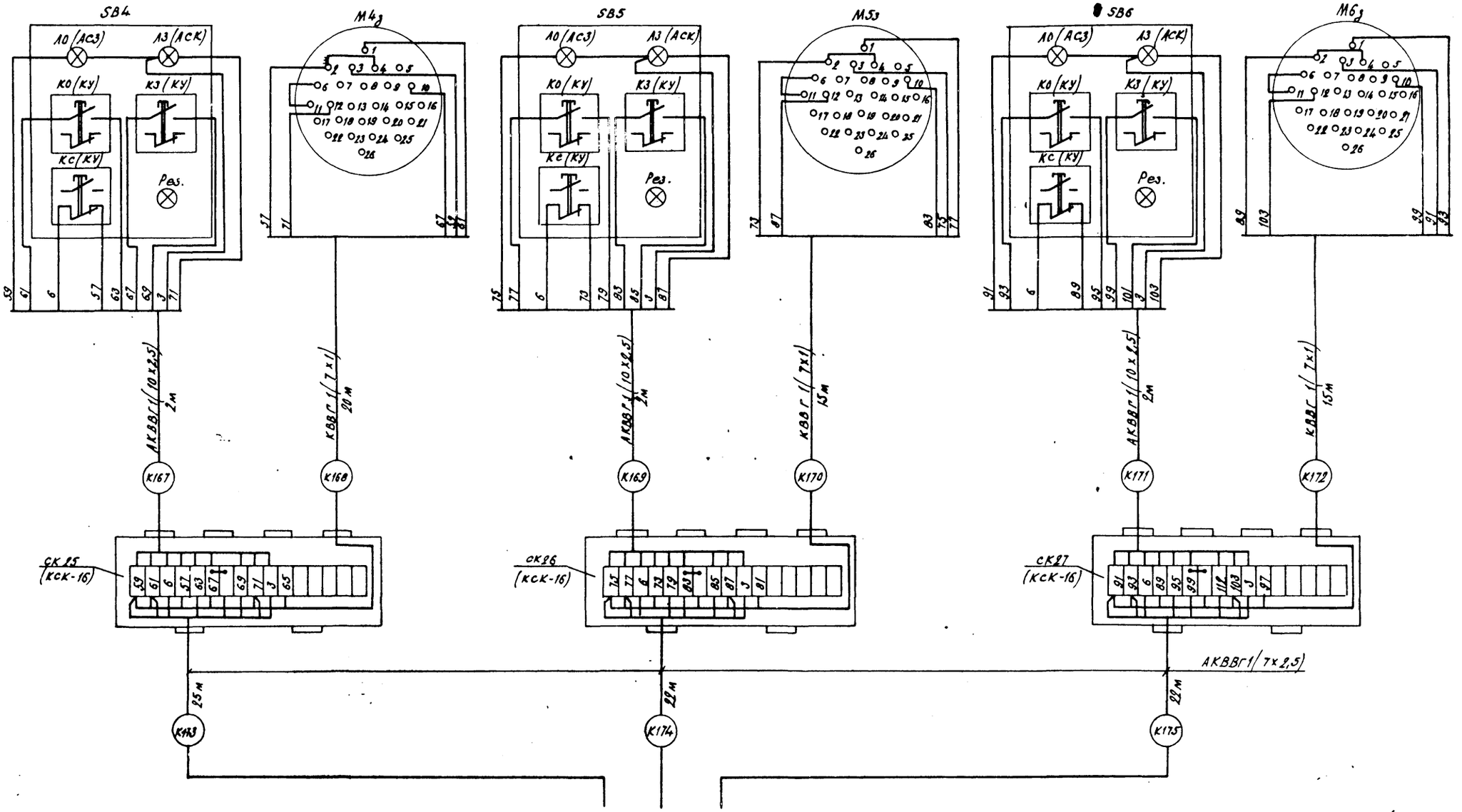

Исполн.	Старицына		11.85	ТП 805-5-5.86 А	
Пров.	Супрунова		11.85		
Рук. гр.	Старицына		11.85		
Гл. спец.	Супрунова		11.85		
Нач. отд.	Жавнеров		11.85		
ГИП	Рыков		11.85	Цех убоя и переработки 3000 бройлеров (кур) в час.	Стадия Р; Лист 49; Листов
Н. контр.	Лейская		06.85	Схема внешних проводок (продолжение)	Росагропром СССР ЦНИИЭПптицепром г. Ростов-на-Дону

Привязан:

Инв. №

Инв. № подл. | Подпись и дата | Взам. инв. №

Копировал Чуб

Формат А2

9714/4 53

Альбом 4

Типовой проект

Наименование параметра и место отбора импульса	Насосный агрегат N1	Насосный агрегат N2	Уровень		Рециркуляционный насос N1	Рециркуляционный насос N2	Уровень			
	Отделение переработки пера		в приямке пера с водой		Отделение переработки пера		в баке сбора воды N1		в баке сбора воды N2	
Обозначение монтажного чертежа			ТМ4-132-74	ТМ4-123-74			ТМ4-132-74	ТМ4-122-74	ТМ4-132-74	ТМ4-122-74
Позиция			32	К32			31	К31	31	К31

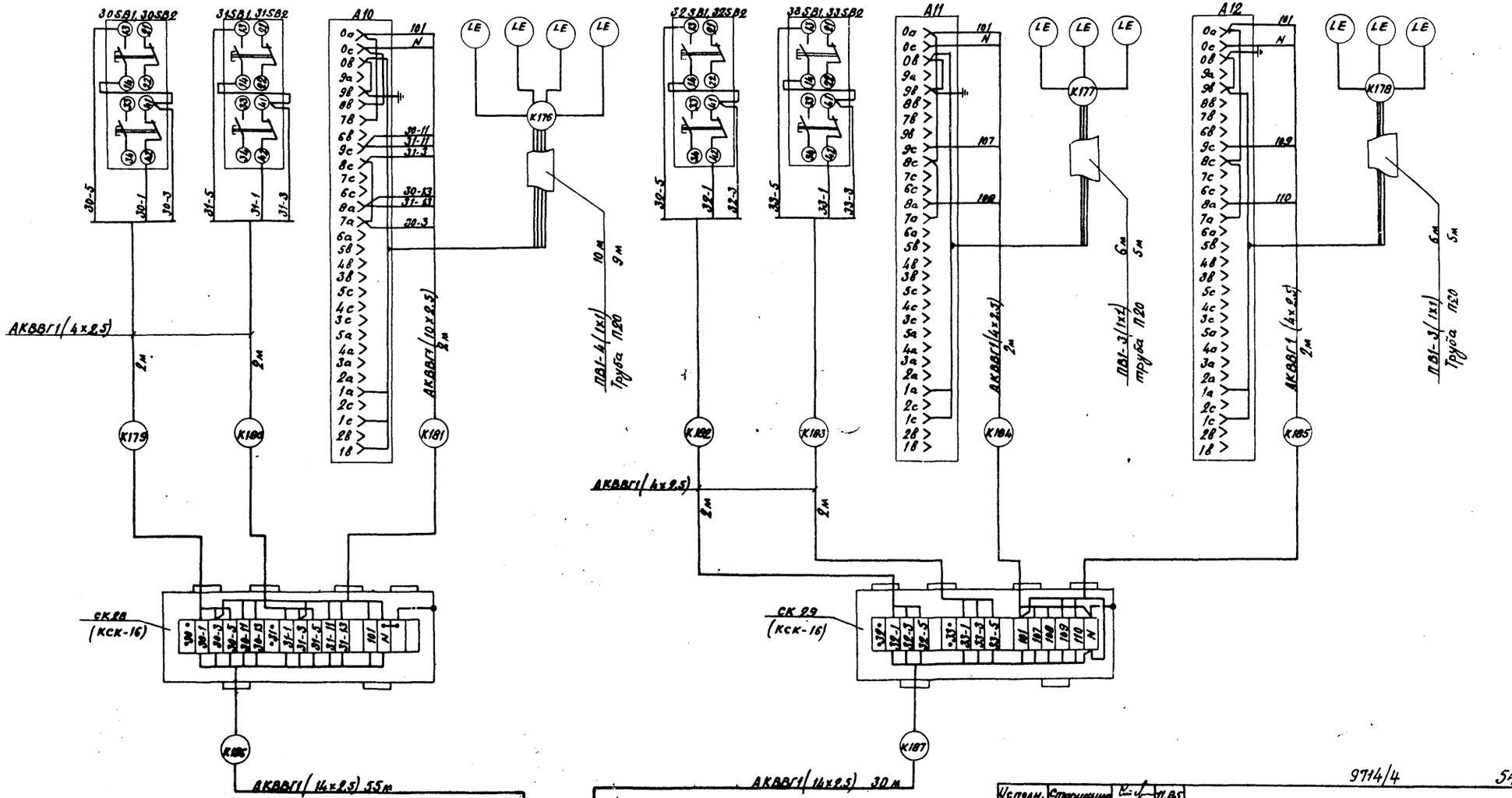

9714/4 54

Исполн.	Старицына		11.85	ТП 805-5-5.86 А
Пров.	Супрунова		11.85	
Рук. гр.	Старицына		11.85	
Гл. спец.	Супрунова		11.85	
Нач. отд.	Жабнеров		11.85	
РИП	Рыков		11.85	Цех убоя и переработки 3000 бройлеров (кур) в час.
Н. контр.	Лейская		06.86	Стадия: Р; Лист: 50; Листов:

Привязан:

Инв. N

Схема внешних проводок (продолжение)

Госагропром СССР ЦНИИЭПптицепром г. Ростов-на-Дону

Копировал Чуб

Формат А2

Инв. N подл. | Подпись и дата | Взам. инв. N

Альбом 4

Типовой проект

Наименование параметра и место отбора импульса	Аварийная система В 20			Системы В2, В11
	Помещение командно-сигнального щита	Аварийный пуск системы		Коридор поз. 49
		У входа	Тамбур-шлюз	
Обозначение монтажного чертежа				
Позиция				

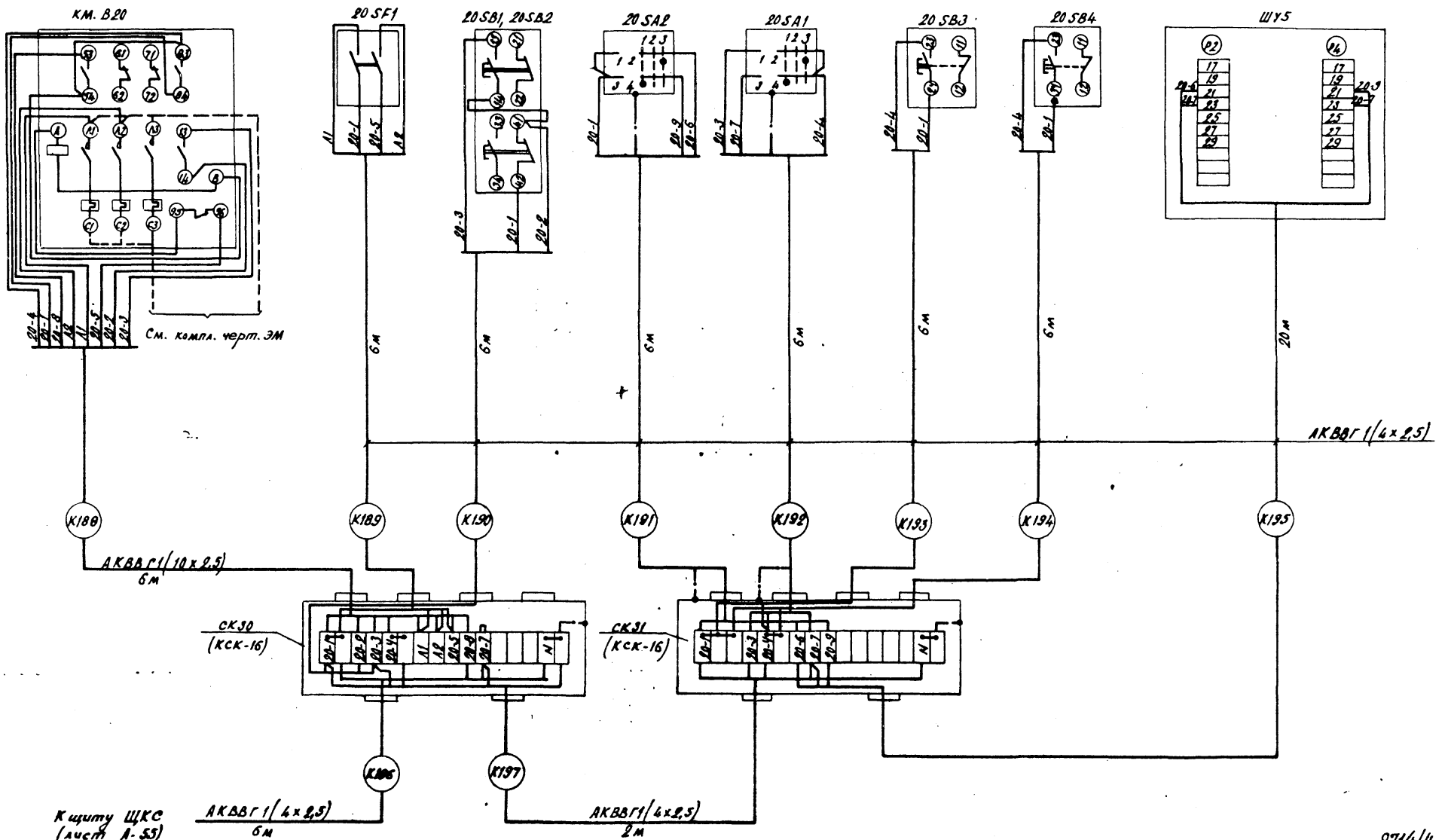

Исполн.	Старицына		11.85	ТП 805-5-5.86 А
Пров.	Супрунова		11.85	
Рук.гр.	Старицына		11.85	
Гл.спец.	Супрунова		11.85	
Нач.отд.	Кабиров		11.85	
ГИП	Рыков		11.85	
Н.контр.	Лебская		06.86	

Привязан:

Инв. №

Цех убоя и переработки 3000 бройлеров (кур) в час.	Стадия	Лист	Листов
	Р	51	
Схема внешних проводок (продолжение).	Госагропром СССР ЦНИИЭПптицепром г. Ростов-на-Дону		

Копировал Чуб

Формат А2

Инв.№ подл. | Подпись и дата | Взам. инв.№

Альбом 4

Типовой проект

Наименование параметра и место отбора импульса	Управление приточной системой П1 (П2÷П5, П10)		Температура		
	Венткамера поз. 27 (для системы П10 - венткамера поз. 61)		обратной воды		горячей воды
Обозначение монтажного чертежа	По черт. компл. ЭМ		ТМ4-170-75	ТМ4-144-75	
Позиция			14	13	12

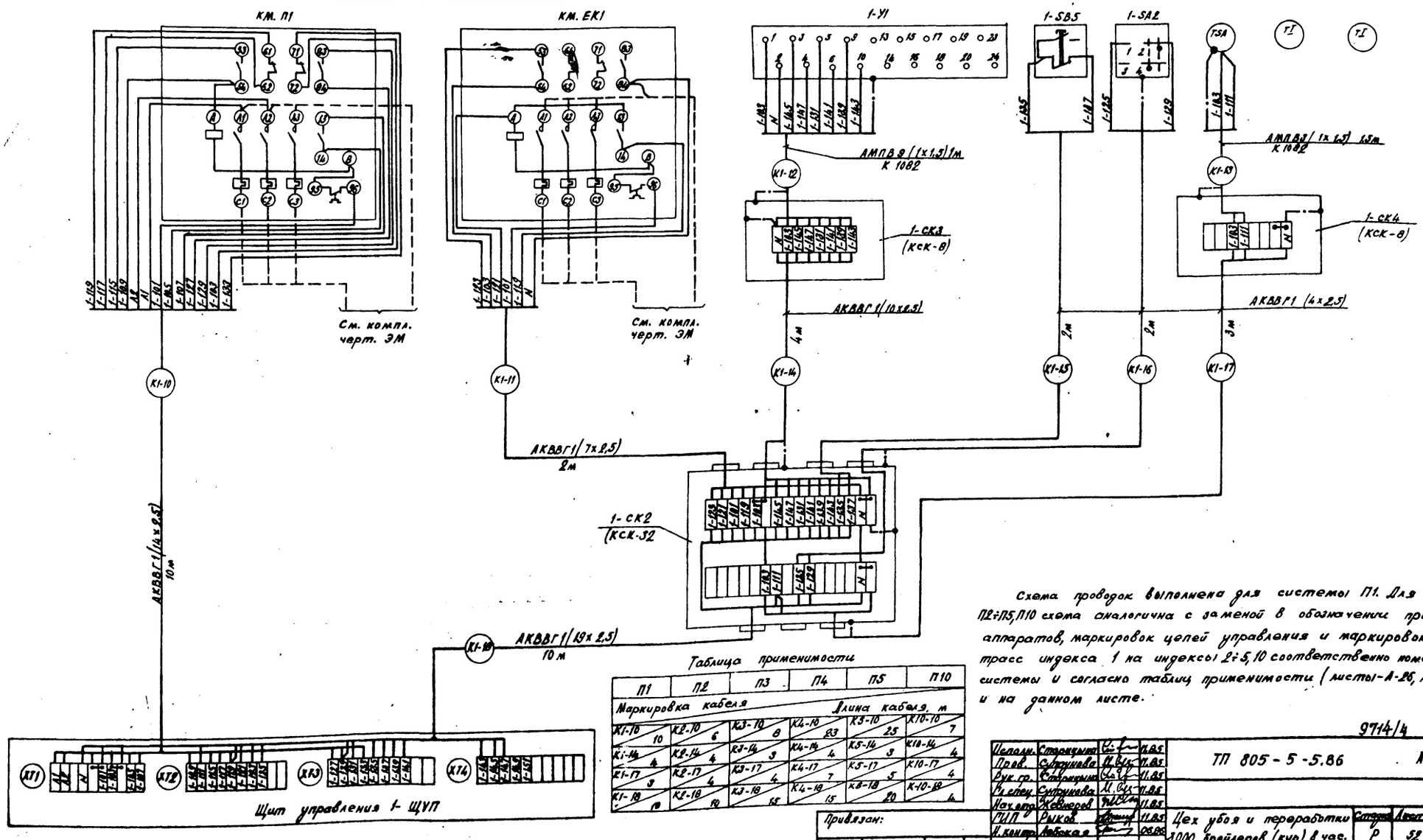

Таблица применимости

П1	П2	П3	П4	П5	П10
Маркировка кабеля				Длина кабеля, м	
К1-10 10	К2-10 6	К3-10 8	К4-10 23	К5-10 25	К10-10 7
К1-14 4	К2-14 4	К3-14 3	К4-14 4	К5-14 3	К10-14 4
К1-17 3	К2-17 4	К3-17 4	К4-17 7	К5-17 5	К10-17 4
К1-18 10	К2-18 10	К3-18 15	К4-18 15	К5-18 20	К10-18 4

Схема проводок выполнена для системы П1. Для систем П2÷П5, П10 схема аналогична с заменой в обозначении приборов, аппаратов, маркировок цепей управления и маркировок трасс индекса 1 на индексы 2÷5, 10 соответственно номеру системы и согласно таблиц применимости (листы-А-26, А-27) и на данном листе.

9714/4 56

Исполн.	Старицына		11.85
Пров.	Супрунова		11.85
Рук. гр.	Старицына		11.85
Гл. спец.	Супрунова		11.85
Нач. отд.	Жевнеров		11.85
ГИП	Рыков		11.85
Н. контр.	Лебская		06.86

ТП 805-5-5.86 А

Цех убоя и переработки 3000 бройлеров (кур) в час.

Стадия	Лист	Листов
Р	52	

Схема внешних проводок (продолжение)

Госагропром СССР ЦНИИЭПтицепром г. Ростов-на-Дону

Привязан:

Инв. №

Копировал Чуб

Формат А2

Инв. № подл. | Подпись и дата | Взам. инв. №

Альбом 4

Типовой проект

Наименование параметра и место отбора импульса	Приточная система П6		Приточная система П7
	Помещение контрольно-сигнального щита	Температура обратной воды	Помещение контрольно-сигнального щита
Обозначение монтажного чертежа		ТМ4-170-75	
Позиция		14	

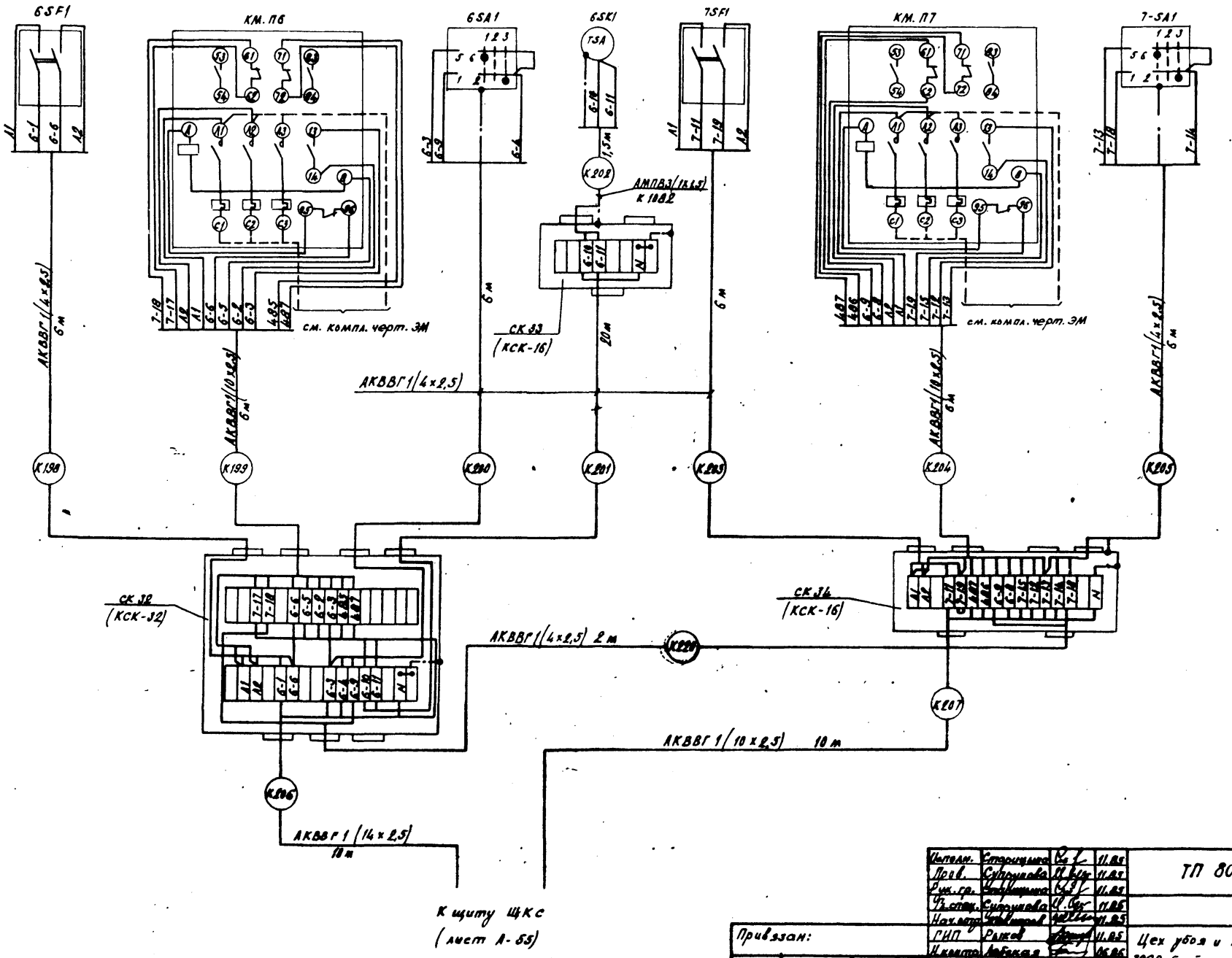

9714/4 57

Исполн.	Старицына		11.85	ТП 805-5-5.86 А
Пров.	Супрунова		11.85	
Рук. гр.	Старицына		11.85	
Гл. спец.	Супрунова		11.85	
Нач. отд.	Ковалев		11.85	
ГИП	Рыков		11.85	Цех убоя и переработки 3000 бройлеров (кур) в час.
Н. контр.	Лебская		06.86	

Привязан:

Инв. N

Стадия	Лист	Листов
Р	53	

Схема внешних проводок (продолжение)

Росагропром СССР ЦНИИЭПптицепром г. Ростов-на-Дону

Копировал Чуб

Формат А2

Альбом 4

Типовой проект

Наименование параметра и место отбора импульса	Приточная система П8		Приточная система П9	
	Венткамера поз.	Температура обратной воды	Венткамера	Температура обратной воды
Обозначение монтажного чертежа		ТМ4-170-75		ТМ4-170-75
Позиция		14		14

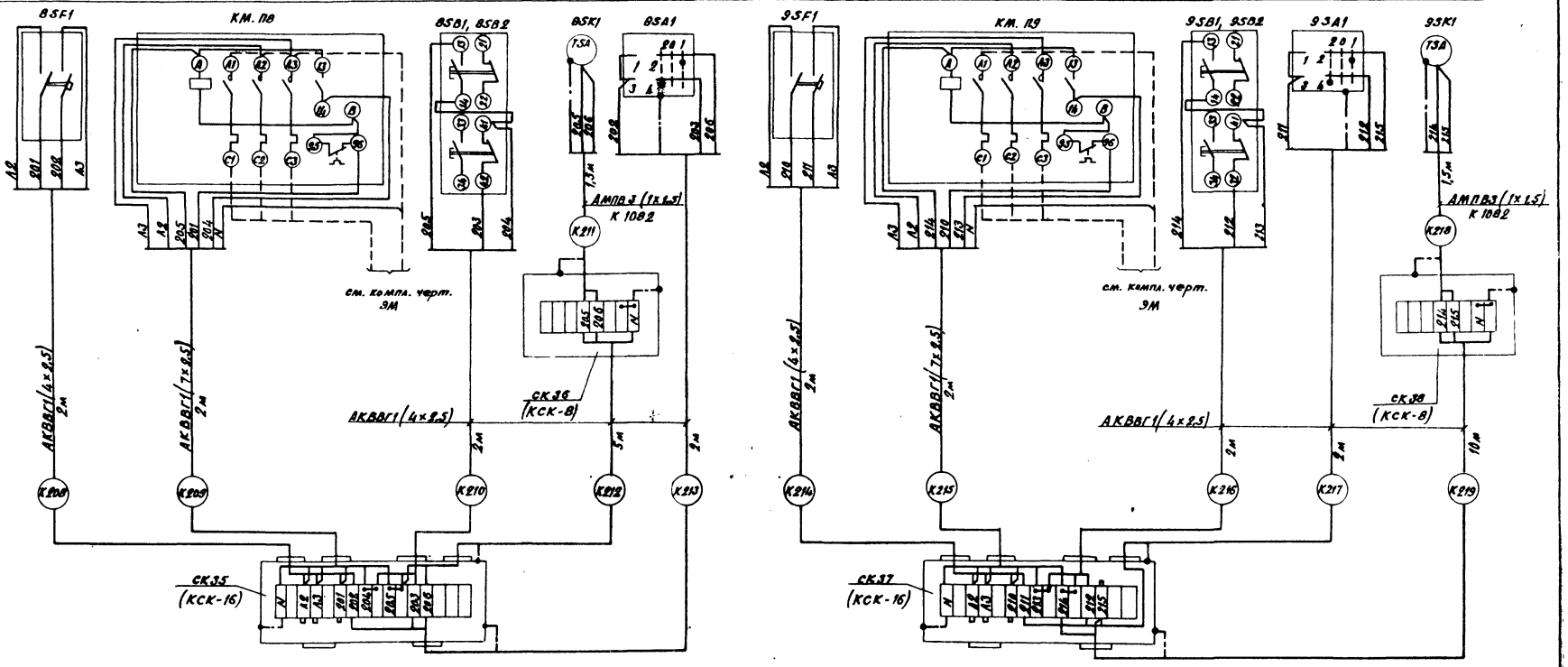

Позиция	12	13	12	13
Обозначение монтажного чертежа	ТМ4-144-75			
Наименование параметра и место отбора импульса	Горячей воды	Обратной воды	Горячей воды	Обратной воды
	Температура			
	Приточная система П8		Приточная система П9	

9714/4 58

Исполн.	Старицына		11.85
Пров.	Супрунова		11.85
Рук. гр.	Старицына		11.85
Гл. спец.	Супрунова		11.85
Нач. отд.	Жевнеров		11.85
РИП	Рыков		11.85
Н. контр.	Лебекая		06.85

ТП 805-5-5.86 А

Цех убоя и переработки 3000 бройлеров (кур) в час.

Стадия	Лист	Листов
Р	54	

Схема внешних проводок (продолжение).

Госагропром СССР ЦНИИЭПптицепром г. Ростов-на-Дону

Привязан:

Инв. №

Копировал Чуб

Формат А2

Альбом 4

Типовой проект

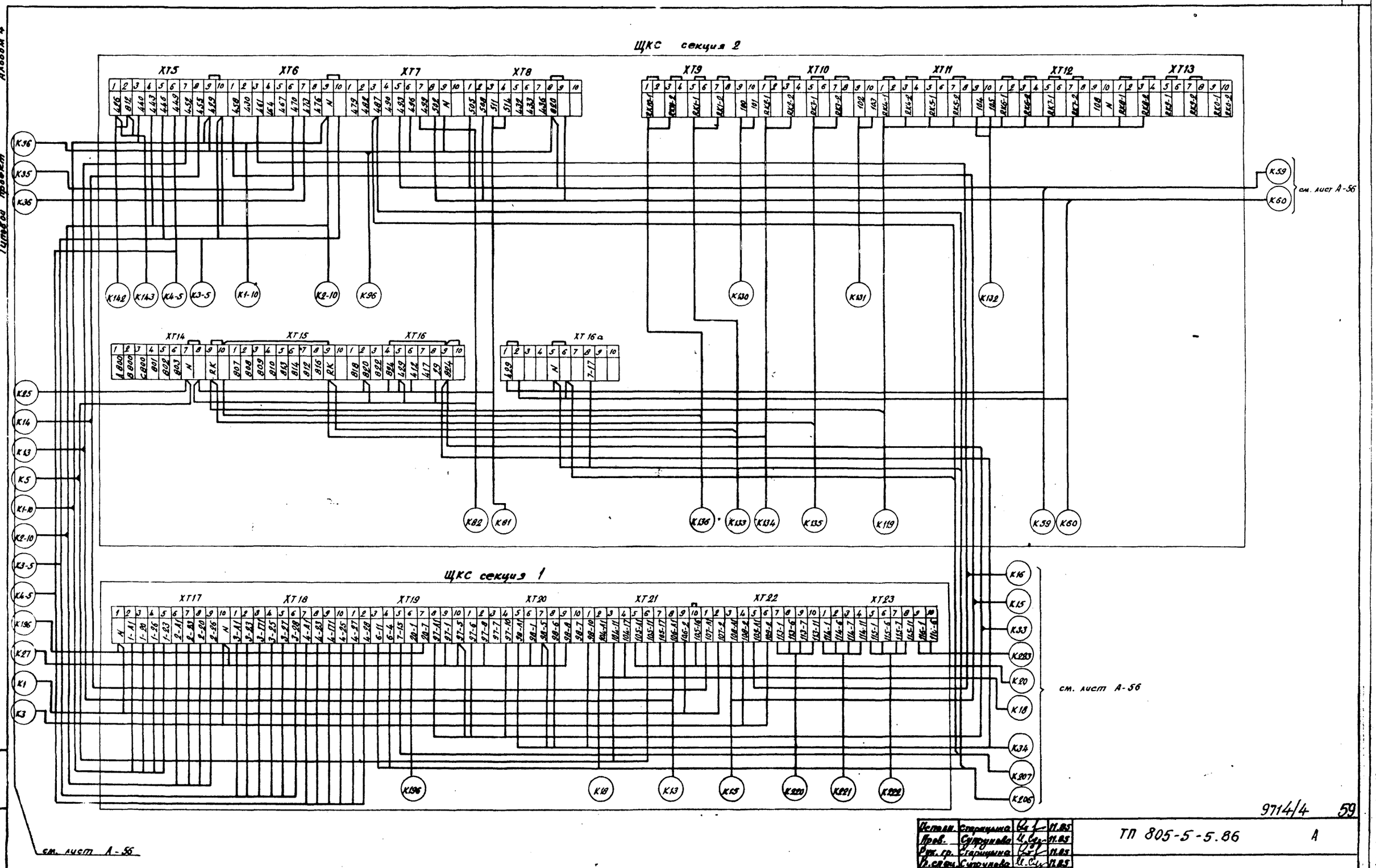

9714/4 59

Исполн.	Старицына		11.85
Пров.	Супрунова		11.85
Рук. гр.	Старицына		11.85
Гл. спец.	Супрунова		11.85
Нач. отд.	Кевнаров		11.85
ГИП	Рыков		11.85
Н. контр.	Лейская		06.86

ТП 805-5-5.86 А

Цех убоя и переработки 3000 бройлеров (кур) в час.

Стадия	Лист	Листов
Р	55	

Схема внешних проводок (продолжение)

Госагропром СССР ЦНИИЭПптицепром г. Ростов-на-Дону

Привязан:

Инв. N

Копировал чуб

Формат А2

Инв. N подл. | Подпись и дата | Взам. инв. N

Альбом 4

Типовой проект

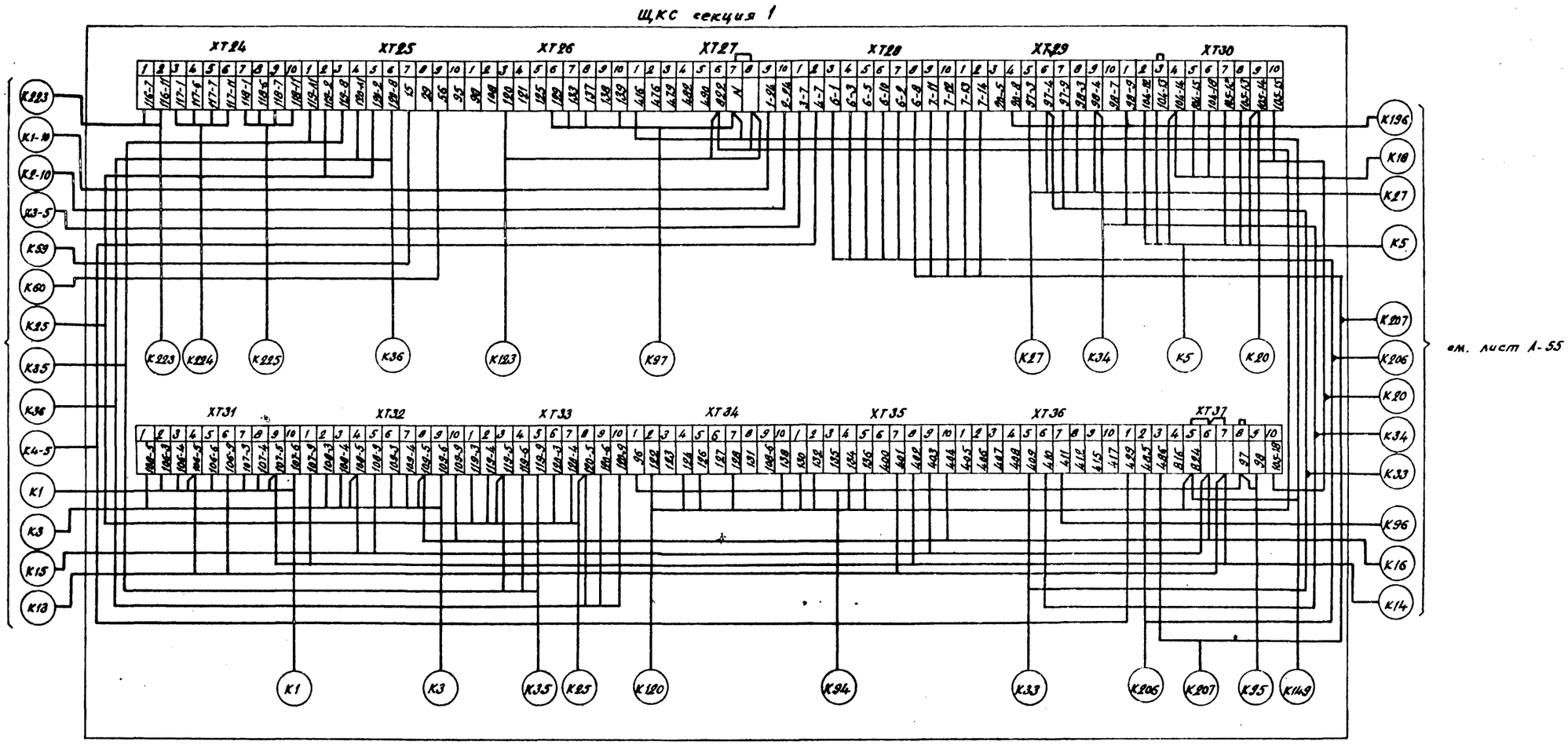

9714/4 60

Испол.	Старицина		11.85	ТП 805-5-5.86	А
Пров.	Супрунова		11.85		
Рук. гр.	Старицина		11.85		
Гл. спец.	Супрунова		11.85		
Нач. отд.	Жолнеров		11.85		
ГИП	Рыков		11.85		
Н. контр.	Лобская		06.86		

Привязан:

Инв. №

Цех убоя и переработки 3000 бройлеров (кур) в час.

Стадия	Лист	Листов
Р	56	

Схема внешних проводок (продолжение)

Госагропром СССР ЦНИИЭПптицепром г. Ростов-на-Дону

Копировал Чуб

Формат А2

Инв. № подл. | Подпись и дата | Взам. инв. №

Альбом 4

Типовой проект

Наименование параметра и место отбора импульса	Вентиляторы воздухоохладителей М113.1, М113.2	Вентиляторы воздухоохладителей М114.1, М114.2	Вентиляторы воздухоохладителей М115.1, М115.2	Вентиляторы воздухоохладителей М116.1, М116.2	Вентиляторы воздухоохладителей М117.1, М117.2	Вентиляторы воздухоохладителей М118.1, М118.2
	Коридор поз. 43					
Обозначение монтажного чертежа	По комплекту черт. ЭМ					
Позиция						

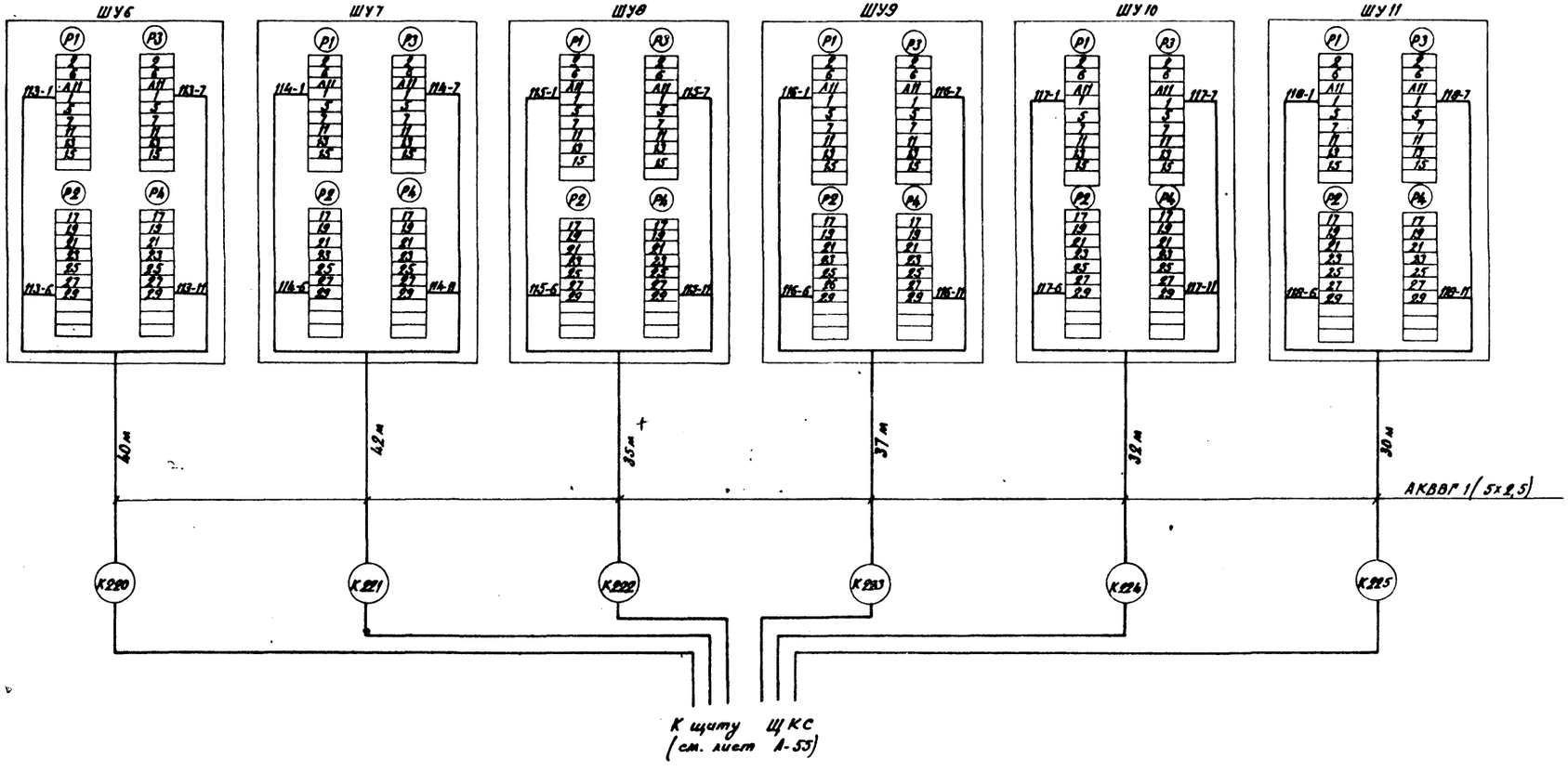

9714/4 61

Исполн.	Старицына		11.85
Пров.	Супрунова		11.85
Рук. гр.	Старицына		11.85
Гл. спец.	Супрунова		11.85
Нач. отд.	Жевнеров		11.85
ГИП	Рыжов		11.85
Н. контр.	Лебская		06.86

Привязан:

Инв. №

ТП 805-5-5.86 А

Цех убоя и переработки 3000 бройлеров (кур) в час.

Стадия	Лист	Листов
Р	57	

Схема внешних проводок (продолжение)

Госагропром СССР ЦНИИЭПптицепром г. Ростов-на-Дону

Копировал Чуб

Формат А2

Инв. № подл. | Подпись и дата | Взам. инв. №

Типовой проект Альбом 4

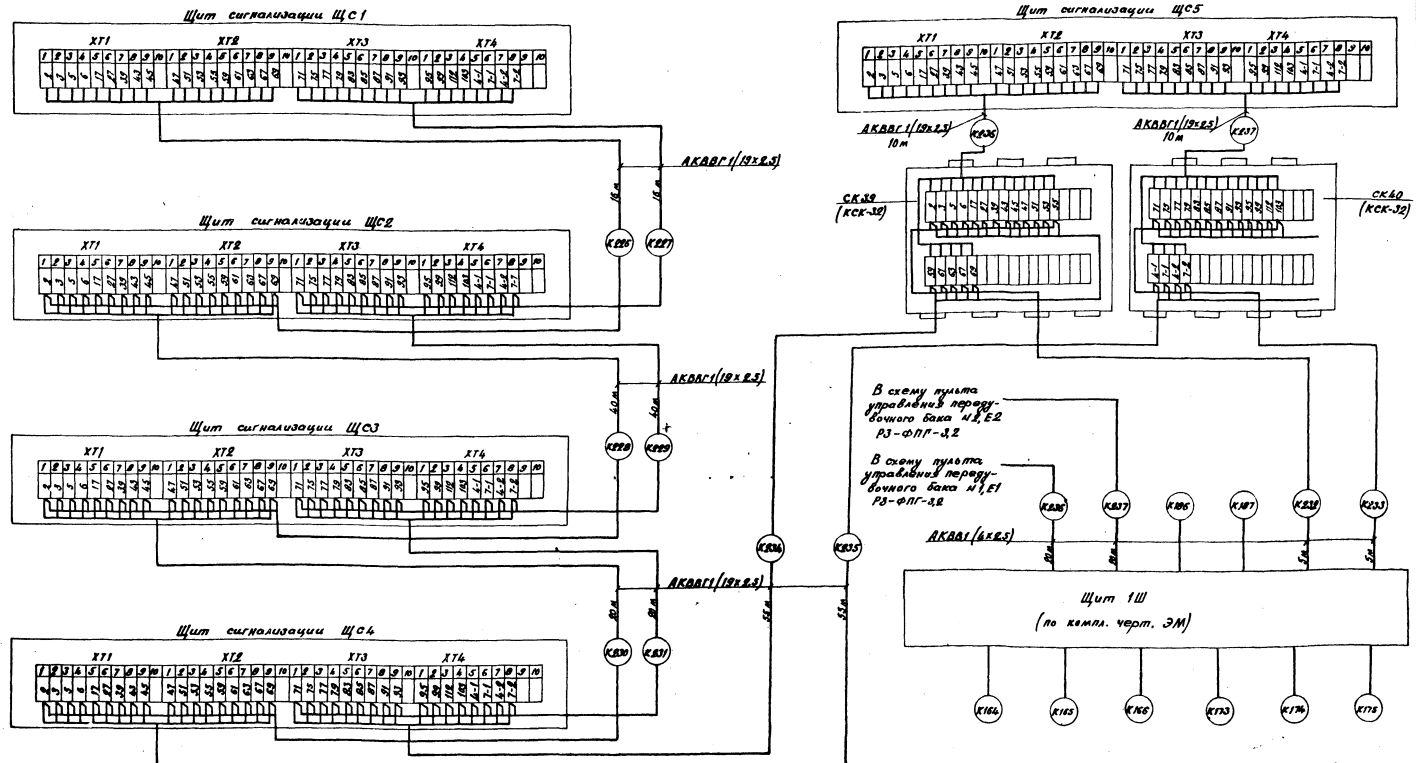

9714/4 62

Исполн.	Старицына		11.85	ТП 805-5-5.86 А
Пров.	Супрунова		11.85	
Рук. гр.	Старицына		11.85	
Гл. спец.	Супрунова		11.85	
Нач. отд.	Жевнеров		11.85	
РИП	Рыков		11.85	Цех убоя и переработки 3000 бройлеров (кур) в час.
Н. контр.	Лебская		16.86	Схема внешних проводок (окончание).

Привязан:

Инв. №

Стадия: Р | Лист: 58 | Листов:

Госагропром СССР ЦНИИЭП птицепрома г. Ростов-на-Дону

Копировал Чуб

Формат А2

Альбом 4

Типовой проект

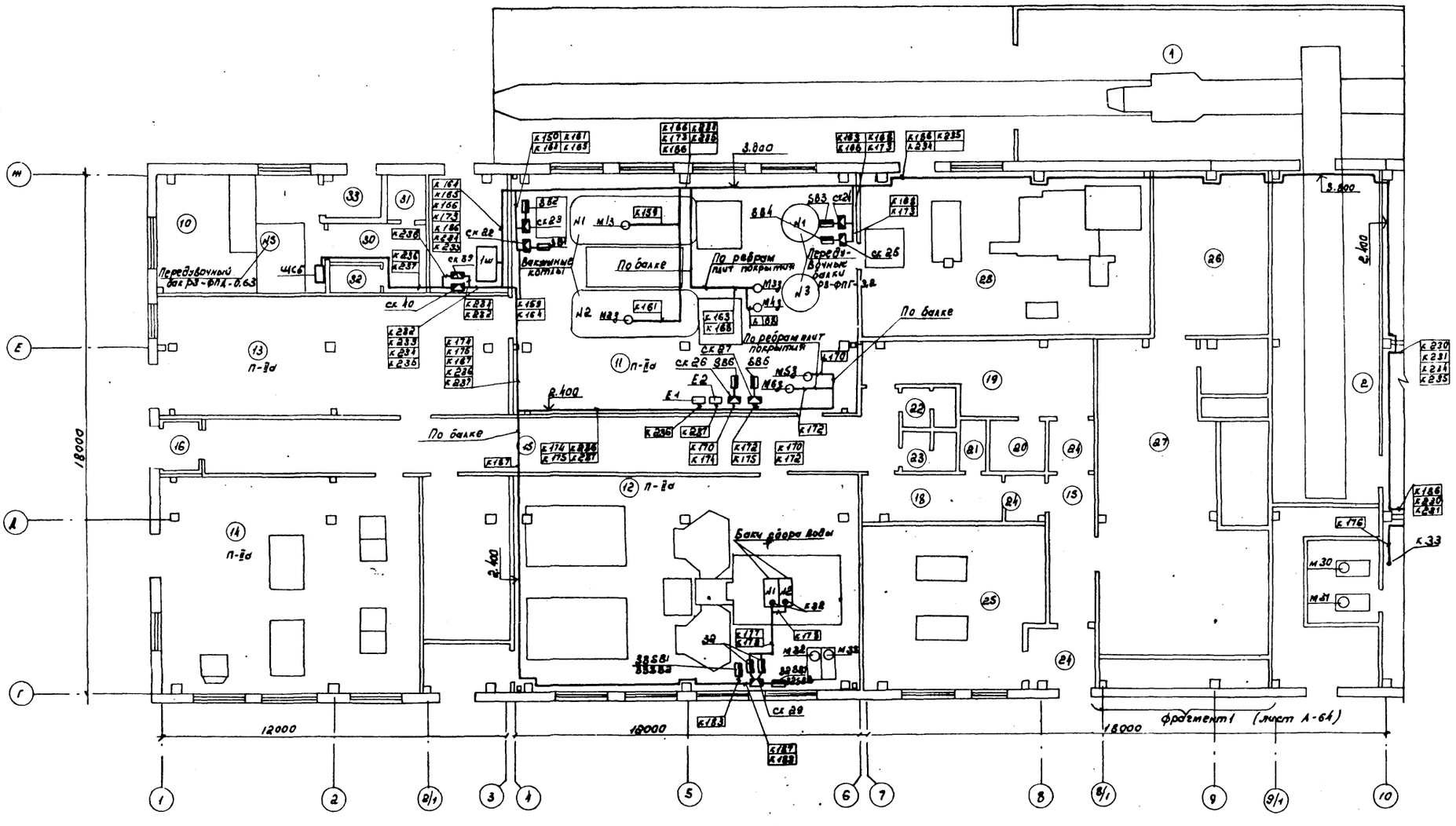

1. Схема расположения выполнена на листах А-59÷А-61
2. Общие пояснения - лист А-60
3. Экспликация помещений - лист А-65

План-схема цеха

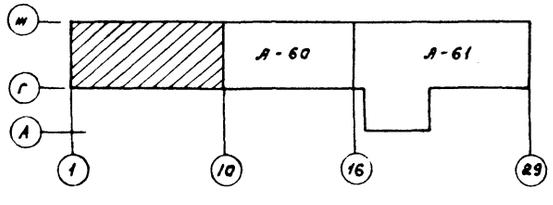

9714/4 63

Исполн.	Старицына		11.85	ТП 805-5-5.86			А
Пров.	Супрунова		11.85				
Рук.гр.	Старицына		11.85				
Гл.спец.	Супрунова		11.85				
Нач.отд.	Невнеров		11.85				
ГИП	Рыков		11.85	Цех убоя и переработки 3000 бройлеров (кур) в час	Стадия	Лист	Листов
Н.контр.	Лебская		06.86		Р	59	
Привязан				План расположения (Начало)	Госагропром СССР Инициэлптицепром г. Ростов-на-Дону		
Инв. №							

Копировал: Белая

Формат А-2

Инв. № подл. | Подпись и дата | Взам. инв. №

Типовой проект Альбом 4

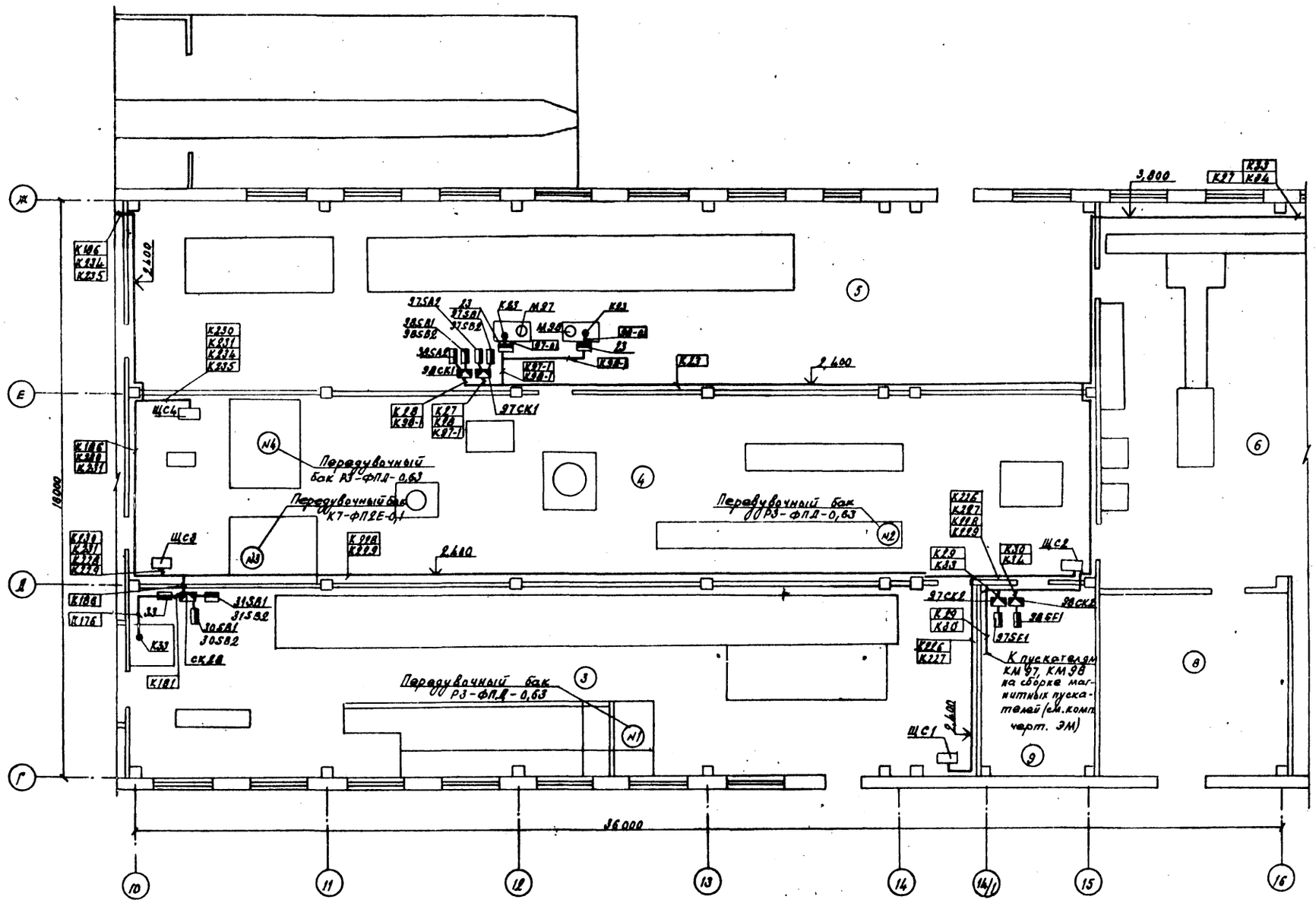

План-схема цеха

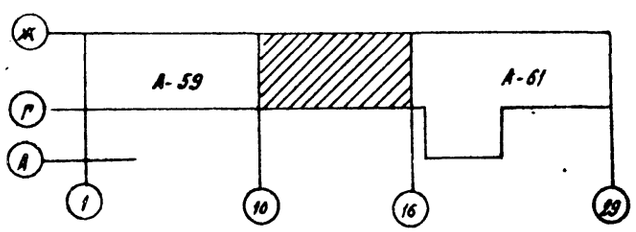

Исполн.	Старицына		11.85	ТП 805-5-5.86	А
Пров.	Супрунова		11.85		
Рук. гр.	Старицына		11.85		
Гл. спец.	Супрунова		11.85		
Нач. отд.	Жевнерав		11.85		
ГИП	Рыков		11.85	Цех убоя и переработки 3000 бройлеров (кур) в час.	Стадия: Р; Лист: 60; Листов:
Н. контр.	Лебкая		06.86	План расположения (продолжение).	Госагропром СССР ЦНИИЭПптицепром г. Ростов-на-Дону

Привязан:

Инв. N

Инв. N подл. | Подпись и дата | Взам. инв. N

Копировал Чуб

Формат А2

9Т14/4 64

Альбом 4

Типовой проект

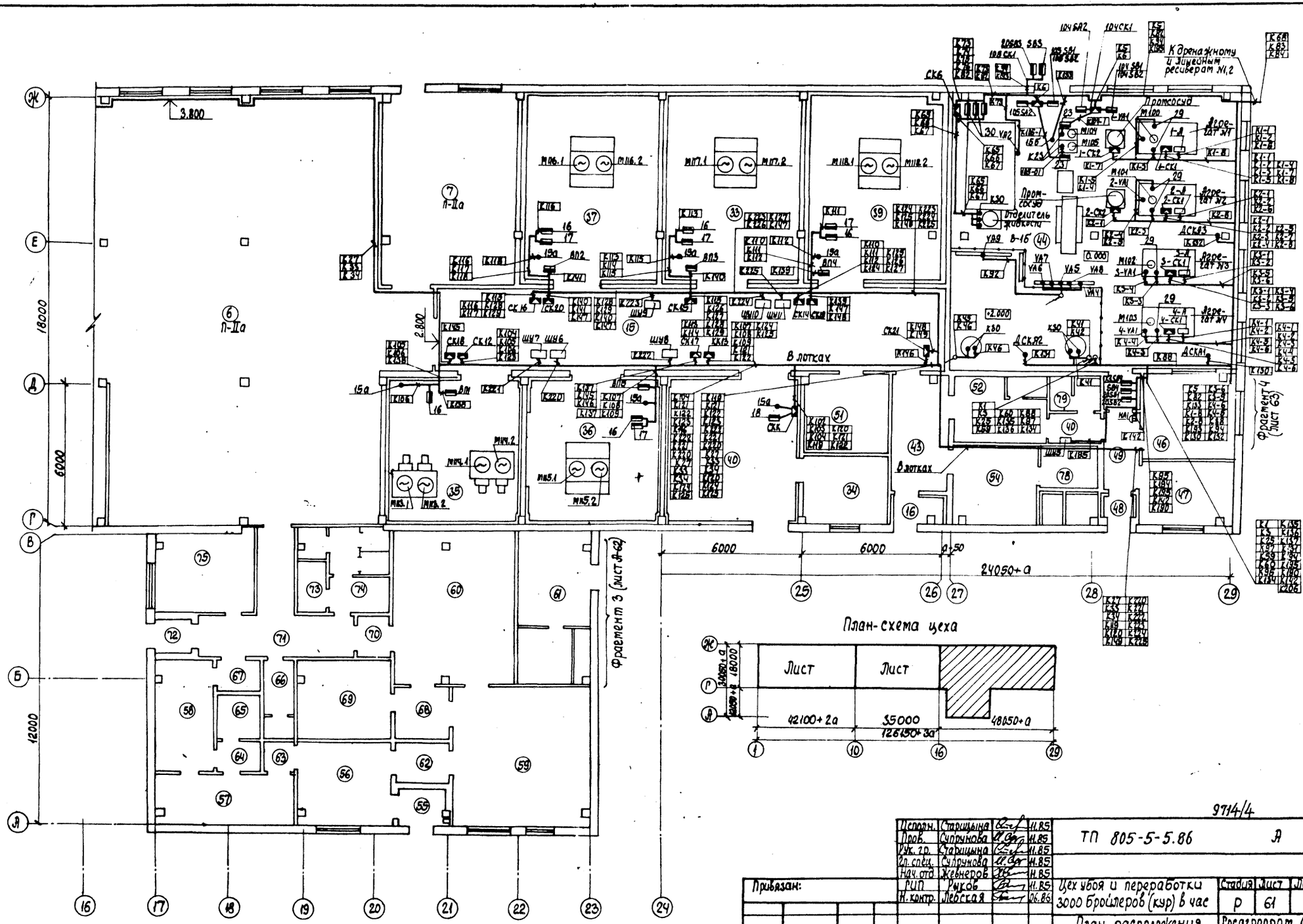

План-схема цеха

Исполн.	Старшина			11.85	ТП 805-5-5.86	А
Пров.	Сухрчнова			11.85		
Рук. гр.	Старшина			11.85		
Гл. спец.	Сухрчнова			11.85		
Нач. отд.	Жевнеров			11.85		
РИП	Рыков			11.85		
Н. контр.	Лесская			06.86		

Привязан:

Инв. №

Цех убоя и переработки 3000 бройлеров (кур) в час

План расположения (продолжение)

Стадия	Лист	Листов
Р	61	

Росагропром СССР ЦНИИЭПптицепром г. Ростов-на-Дону

Копировал Орлик

Формат А2

9714/4

65

Альбом 4

Типовой проект

План на отм. -1.600
М 1:50

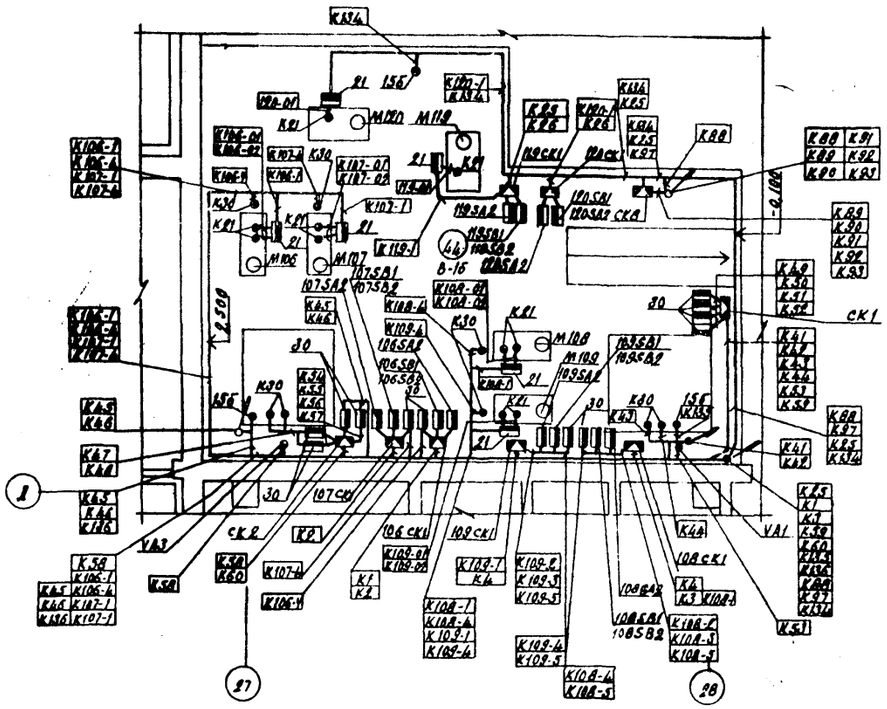

Фрагмент 3
М 1:50

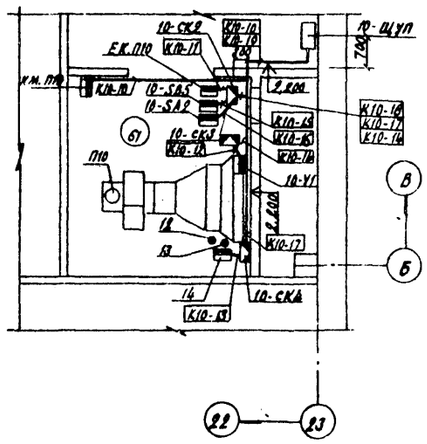

План на отм. 0.000

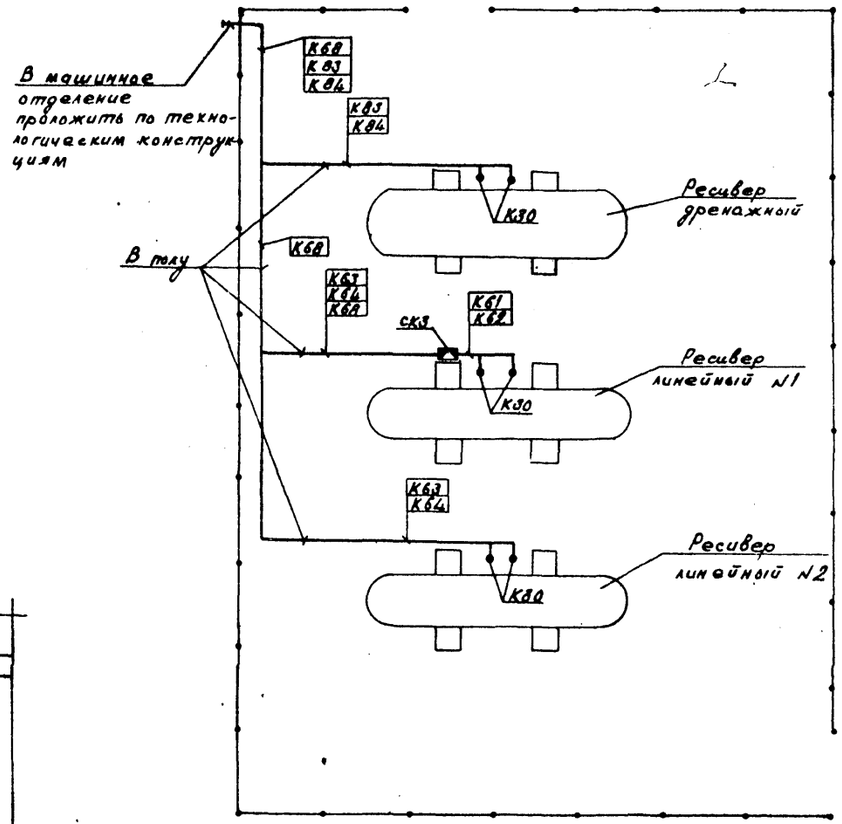

План на отм. 2.600
М 1:50

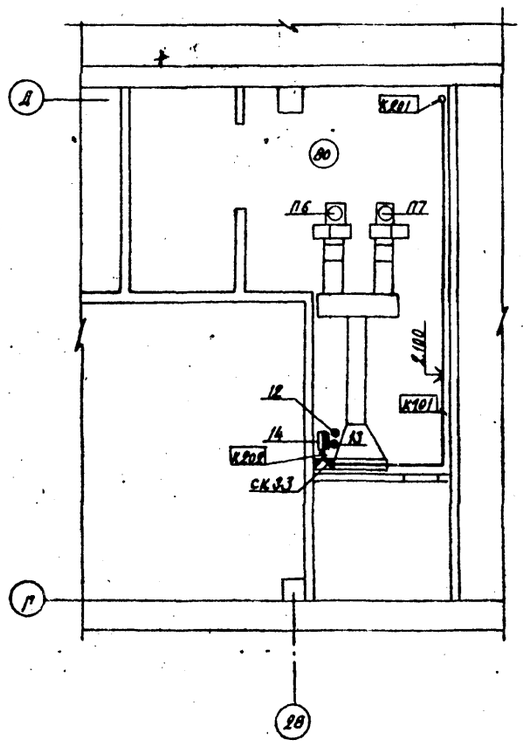

Фрагмент 2
М 1:50

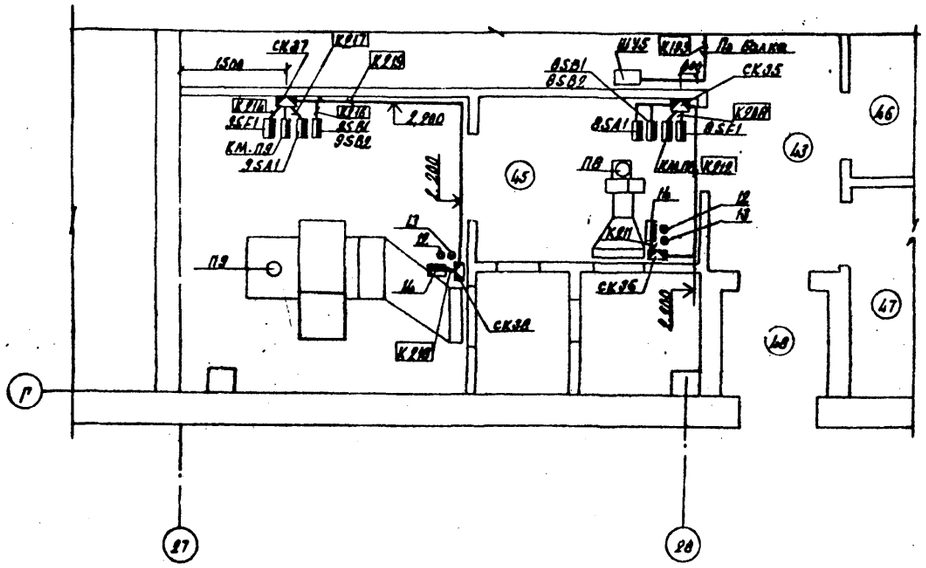

Инв. № подл. | Подпись и дата | Взам. инв. №

Исполн.	Старицына		11.85	ТП 805-5-5.86 А
Пров.	Супрунова		11.85	
Рук. гр.	Старицына		11.85	
Н. отд.	Супрунова		11.85	
Нач. отд.	Жабиров		11.85	
ГИП	Рыков		11.85	
Н. контр.	Лебакал		06.86	

Привязан:

Инв. №

Цех убоя и переработки 3000 бройлеров (кур) в час.

Стадия	Лист	Листов
Р	62	

План расположения (продолжение) Фрагменты 2,3.

Росагропром СССР ЦНИИЭПптицепром г. Ростов-на-Дону

Копировал

Формат А2

9714/4 66

Типовой проект Альбом 4

Фрагмент 4
М 1:25

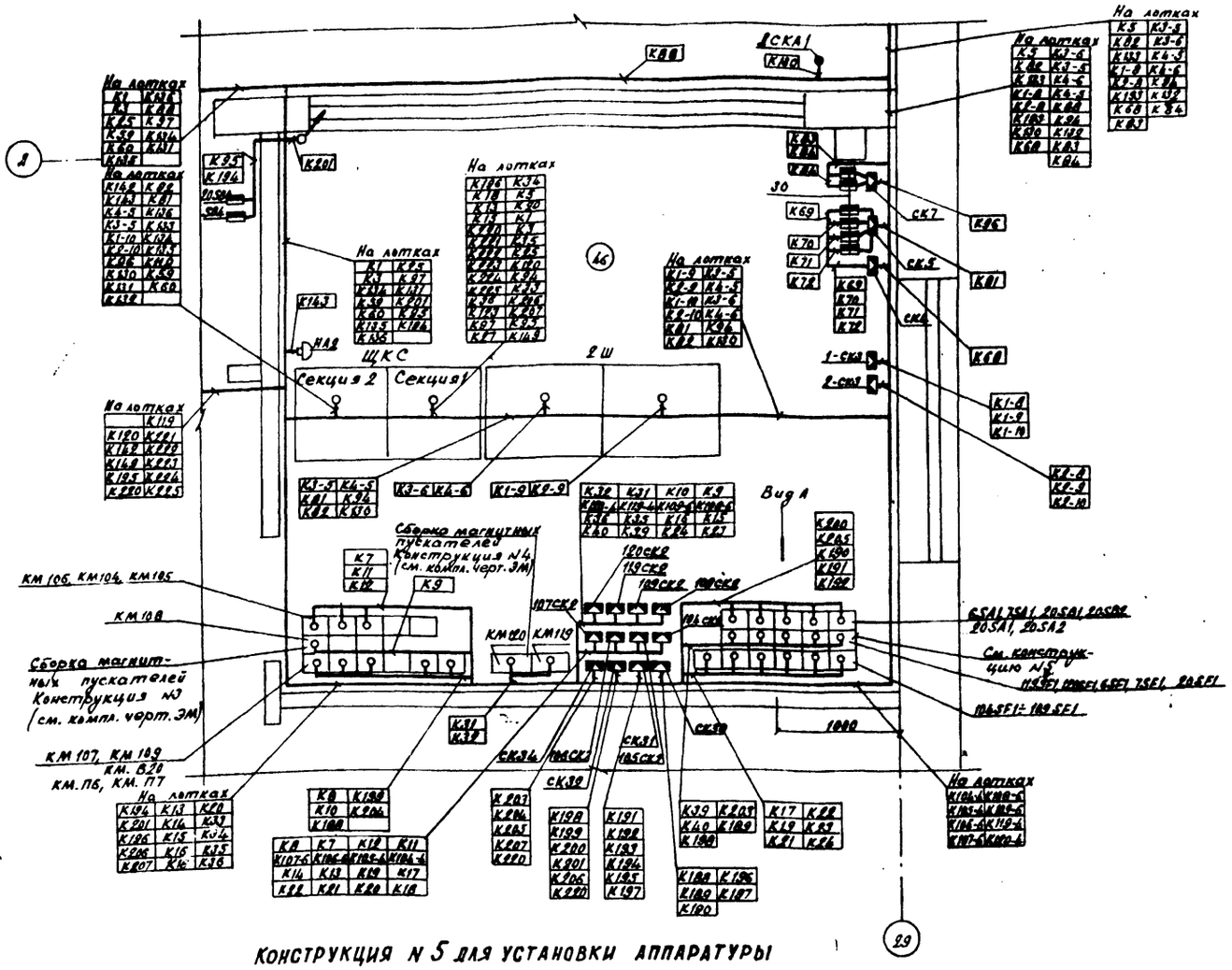

Конструкция N 5 для установки аппаратуры
М 1:10

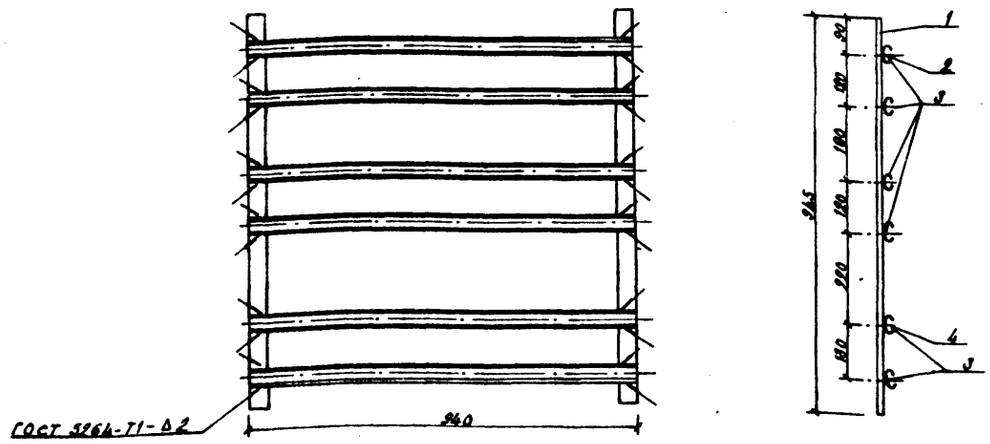

Вид А

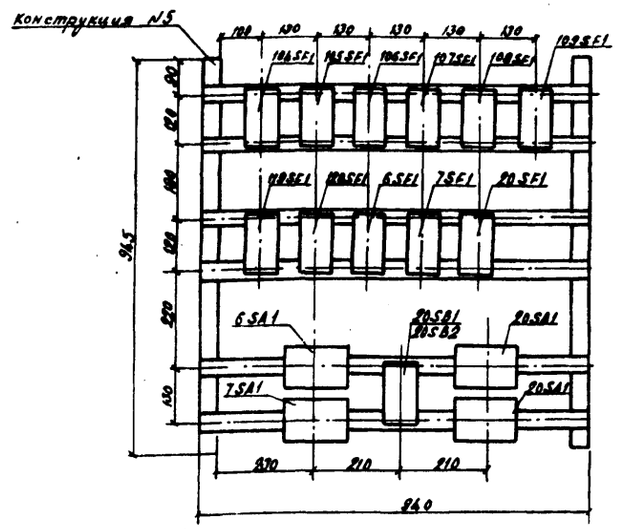

Поз.	Обозначение или тип изделия.	Наименование	Кол.	Примечание
1	К 106 У2	Полоса монтажная перфориро-ванная L = 945 мм	2	
2	К 101/1 У2	Профиль монтажный С-образный L = 940 мм	6	
3	К 605 УХЛ2	Гайка закладная	48	
4	К 608 УХЛ2	То же	8	

Исполн.	Старицкая		11.85	ТП 805-5-5.86 А
Пров.	Сутягина		11.85	
Рук. гр.	Старицкая		11.85	
Н. спец.	Сутягина		11.85	
Нач. отд.	Жаворонков		11.85	
ГИП	Рыков		11.85	
Н. контр.	Левина		06.86	Цех убоя и переработки 3000 бройлеров (кур) в час. Стадия Р; Лист 63; Листов
				План расположения (продолжение). Фрагмент 4. Госагропром СССР ЦНИИЭПптицепром г. Ростов-на-Дону

Привязан:

Инв. N

Копировал Чуб

Формат А2

9714/4 67

Инв. N подл. | Подпись и дата | Взам. инв. N

Альбом 4

Типовой проект

Фрагмент 1

М 1:50

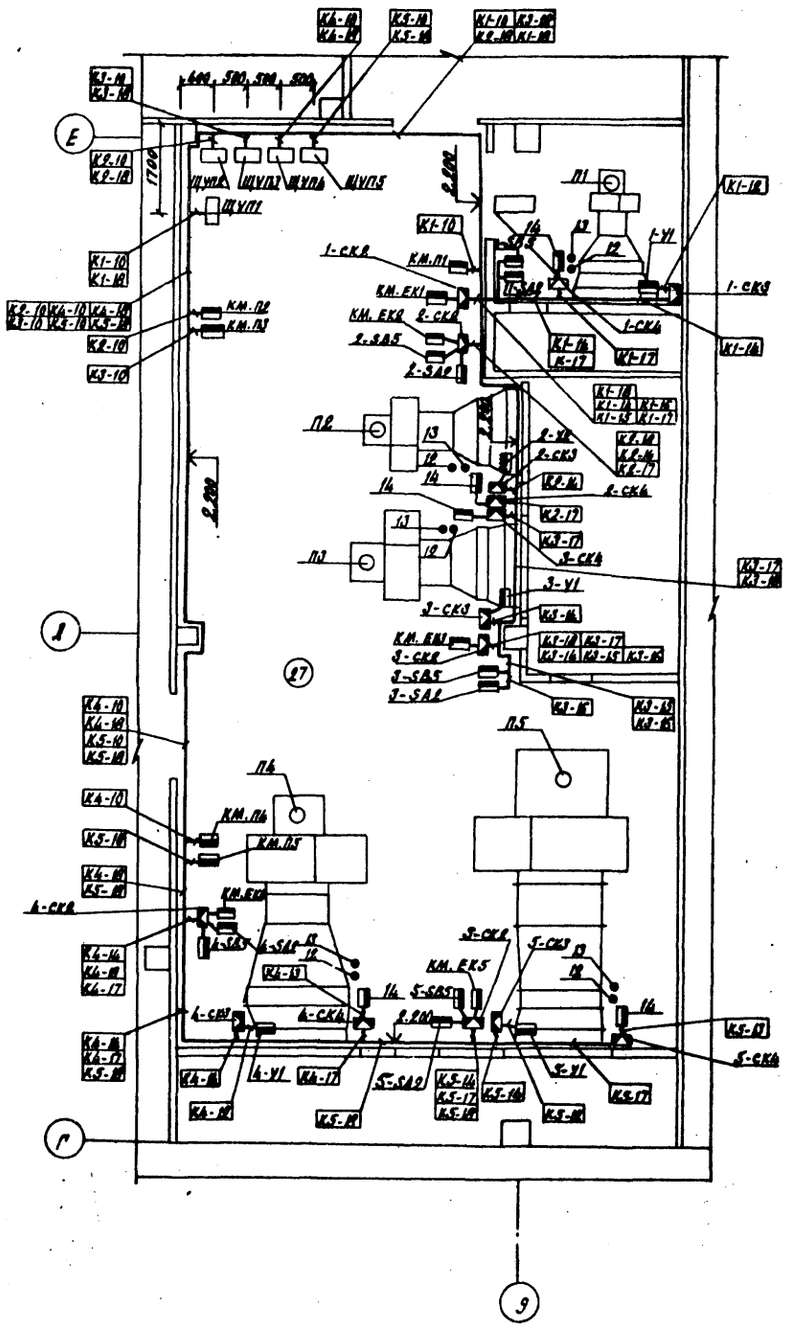

Обозначение	Наименование
•	Отборное устройство, первичный измерительный прибор или датчик встраиваемый в технологическое оборудование или трубопровод
▬	Прибор, регулятор, исполнительный механизм, электроаппаратура и другое оборудование, устанавливаемое вне щитов
—○—	Проводка уходит на более высокую или низкую отметку, охватываемую данным планом

1. Позиции монтируемых приборов и аппаратов, а также нумерация и типы кабелей, труб соответствуют схемам внешних проводок.
2. Над полкой линии-выноски указаны позиции приборов, обозначение аппаратов, в прямоугольниках указаны номера кабелей и труб.
3. Монтаж приборов и средств автоматизации выполнить согласно строительным нормам и правилам СН и П III-34-74 Госстроя СССР.
4. Щиты сигнализации ЩС1÷ЩС5 установить в непосредственной близости у передувочных баков №1, 2, 4, 5 (РЗ-ФПД-0,63), №3 (К7-ФПДЕ-41).
5. Крепление кабелей и труб произвести скобами, и расстоянием между точками крепления для кабелей-0,5м, для труб 2м.
6. Монтажные материалы для прокладки лотков, лотки и план прокладки лотков - см. компл. черт. ЭМ.
7. Магнитные пускатели, посты управления, переключатели установить на высоте 1,5м.

Инв. № подл. | Подпись и дата | Взам. инв. №

Исполн.	Старицына		11.85	ТП 805-5-5.86	А
Пров.	Супрунова		11.85		
Рук. гр.	Старицына		11.85		
Гл. спец.	Супрунова		11.85		
Нач. отд.	Хапиров		11.85		
ГИП	Рыков		11.85	Цех убоя и переработки 2000 бройлеров (кур) в час.	Стадия: Р; Лист: 64; Листов:
Н. контр.	Лебская		06.86	План расположения (окончание). Фрагмент 1.	Госагропром СССР ЦНИИЭПптицепром г. Ростов-на-Дону

Привязан:

Инв. №

Копировал Чуб

Формат А2

9714/4 68

Альбом 4

Типовой проект

Экспликация помещений

Номер по плану	Наименование	Площадь, m^2	Категория производства по взрывной, взрыво-пожарной и пожарной опасности
1	Эстакада	63,0	—
2	Отделение приема птицы	68,9	Д
3	Отделение убоя и первичной обработки тушек	157,4	Д
4	Отделение потрошения	177,4	Д
5	Отделение охлаждения	179,1	Д
6	Отделение упаковки	286,7	В
7	Склад для хранения ящиков и поддонов	48,8	В
8	Склад бумаги и рулонной пленки	36,3	В
9	Электрощитовая	21,0	Д
10	Отделение приема отходов производства	22,8	Д
11	Отделение переработки отходов	100,1	В
12	Отделение переработки пера	88,1	В
13	Помещение для временного хранения кормовой муки	51,2	В
14	Помещение для упаковки и временного хранения пера	67,7	В
15	Коридор	57,5	—
16	Тамбур	2,9	—
17	Тамбур	4,4	—
18	Гардероб женской уличной и домашней одежды для отделения переработки отходов	7,8	—
19	Гардероб мужской уличной и домашней одежды для отделения переработки отходов	17,8	—
20	Душевая мужская для отделения переработки отходов	3,4	—
21	Душевая женская для отделения переработки отходов	1,6	—
22	Уборная	2,6	—
23	Тамбур (2)	2,6	—
24	Тамбур	8,6	—
25	Компрессорная	36,3	Д
26	Тепловой пункт	22,8	Г
27	Венткамера	69,3	Д
28	Отделение очистки соковых паров	57,9	Д
29	Электрощитовая	11,3	Д
30	Гардероб уличной и домашней одежды для отделения приема отходов производства	6,2	—
31	Уборная	2,0	—
32	Душевая	1,6	—
33	Тамбур	3,2	—
34	Кабинет начальника цеха	10,0	—
35	Морозильная камера	35,2	—
36	Холодильная камера	35,4	—
37	Холодильная камера	46,0	—
38	Холодильная камера	46,0	—
39	Холодильная камера	48,6	—
40	Экспедиция +	30,7	Д
41	Коридор	12,4	—
42	Тамбур	3,0	—
43	Коридор	73,7	—
44	Машинное отделение	138,7	Б
45	Комната оформления документов	4,0	—
46	Помещение контрольно-сигнальных щитов	14,0	—
47	Кабинет начальника машинного отделения	9,9	—
48	Тамбур	2,0	—
49	Коридор	4,9	—
50	Тамбур-шлюз	2,2	—
51	Электрощитовая	12,6	—
52	Гардероб уличной и домашней одежды рабочих машинного отделения	9,2	—
53	Уборная	2,7	—
54	Венткамера	12,6	— Д
55	Тамбур	3,6	—
56	Вестибюль	12,8	—
57	Гардероб мужской уличной и домашней одежды	11,4	—
58	Гардероб мужской специальной одежды	11,2	—
59	Гардероб женской уличной и домашней одежды	33,4	—
60	Гардероб женской специальной одежды	31,0	—
61	Венткамера	17,7	— Д
62	Тамбур	3,7	—
63	Тамбур	1,7	—
64	Преддушевая	2,2	—
65	Душевая	3,3	—
66	Уборная	4,3	—
67	Тамбур	2,4	—
68	Преддушевая	5,2	—
69	Душевая	12,6	—
70	Тамбур	1,9	—
71	Коридор	16,6	—
72	Тамбур	2,4	—
73	Гигиеническая душевая	2,9	—
74	Уборная	19,4	—
75	Комната отдыха	14,4	—
76	Вентиляторная	17,2	Д
77	Душевая	1,6	—
78	Венткамера	5,6	Д
79	Тамбур-шлюз	2,6	—
80	Венткамера	15,7	Д
81	Тамбур для $t_н$ - 40°С (6шт.)	31,1	

Инв. № подл. | Подпись и дата | Взам. инв. №

9714/4 69

Исполн.	Старицына		11.85
Пров.	Супрунова		11.85
Рук. гр.	Старицына		11.85
Гл. спец.	Супрунова		11.85
Нач. отд.	Жебнеров		11.85
ГИП	Рыков		11.85
Н. контр.	Лебская		06.86

ТП 805-5-5.86 А

Цех убоя и переработки 3000 бройлеров (кур) в час

Стадия	Лист	Листов
Р	65	

Экспликация помещений

Госагропром СССР. Цниипртицепром г. Ростов-на-Дону

Привязан:

Инв. №

Копировал Орлик

формат А2

Альбом

Ведомость рабочих чертежей основного комплекта ЭО

Лист	Наименование	Примечание
1	Общие данные (начало)	
2	Общие данные (окончание) Принципиальная схема питающей сети	
3	План расположения электрического оборудования и прокладки питающей сети	
4	Экспликация помещений. Таблица щитков	
5	План расположения электрического оборудования и прокладки групповой сети.	
6	План расположения электрического оборудования и прокладки групповой сети.	
7	План расположения электрического оборудования и прокладки групповой сети.	
8	Ведомость узлов установки электрического оборудования групповой сети. Задание М93	

Ведомость ссылочных и прилагаемых документов

Обозначение	Наименование	Примечание
	Ссылочные документы	
ПУЭ-76	Правила устройства электроустановок	
ВСН-Минсельхоза СССР, 1978г	Отраслевые нормы освещения сельскохозяйственных предприятий, зданий и сооружений	
ГОСТ 21.608-84	Внутреннее электрическое освещение	

Продолжение

Обозначение	Наименование	Примечание
ВСН-361-77/ММСС СССР	Инструкция о составе и оформлении электротехнических рабочих чертежей для промышленного строительства	
ГОСТ 2.702-75*	Правила выполнения электрических схем	
ГОСТ 2.754-72*	Обозначения условные графические электрического оборудования и проводок на планах	
ГОСТ 2.751-73*	Обозначения условные графические в схемах. Электрические связи, провода, кабели и шины	
ГОСТ 2.710-81	Обозначения буквенно-цифровые в электрических схемах	
ГОСТ 21.109.-80	Ведомости потребности в материалах	
4.407-36/70	Детали и узлы внутренних электропроводок в сельскохозяйственных помещениях.	
6.407-19	Установка одиночных светильников с лампами накаливания	
5.407-11	Заземление и зануление электроустановок.	
ВСН 332-74 ММСС СССР	Инструкция по монтажу электрооборудования, силовых и осветительных сетей взрывоопасных зон.	

Обозначение	Наименование	Примечание
	Прилагаемые документы	
ТП 805-5-5.86 ЭО. ВМ	Ведомость потребности в материалах	Альбом 8
ТП 805-5-5.86 ЭО. СО I	Спецификация оборудования	Альбом 6
ТП 805-5-5.86 ЭО. СО II	Спецификация оборудования	Альбом 6

Условные графические изображения и обозначения, не установленные стандартами

- – Ящик однолинейный
- – Выключатель автоматический
- – Выключатель для открытой установки (IP 54)
- – Выключатель для открытой установки (IP 20)
- – Выключатель для скрытой установки, однополюсный
- – То же, однополюсный сдвоенный
- – Розетка для скрытой установки
- – Розетка для открытой установки (IP 20)
- – Розетка для открытой установки (IP 54)
- – Светильник аварийного освещения

СК – Прокладка кабелей и проводов с креплением скобами

СКР – Прокладка проводов скрыто, под штукатуркой.

Типовой проект разработан в соответствии с действующими нормами и правилами и предусматривает мероприятия, обеспечивающие взрывную, взрывопожарную и пожарную безопасность при эксплуатации здания.

Главный инженер проекта Рылов

Типовой проект

Согласовано:

Гл. спец. электромонтажных работ Упр. треста ТЭМ	Шуров	10.85
Гл. спец. ОВ Упр. треста ТЭМ	Бурлов	10.85
Рук. сект. Госстроя СССР	Ефремов	10.85

Гл. спец. АС	Хохлов	10.85
Рук. гр. В.С.	Петрова	10.85

Инв. № подл. | Подпись и дата | Взам. инв. №

9714/4 70

Привязан:

Инв. №

Испом	Степанова		10.85
Нач. отд.	Сурикова		10.85
Рук. гр.	Брам		10.85
Гл. спец.	Сурикова		10.85
Нач. сект.	Хейфиц		10.85
КИП	Рылов		10.85
Н. контр.	Лебская		10.85

ТП 805-5-5.86 ЭО

Цех убоя и переработки 3000 бройлеров (кур) в час.

Стадия	Лист	Листов
Р	1	8

Общие данные (начало)

Госгражданпроект СССР Минсельстроя РСФСР

Копировал Молодцова Формат А2

1 Питающая сеть выполняется кабелем марки АВВГ скобами

2. Групповая сеть выполняется кабелем марки АВВГ открыто по стенам, в стыках плит покрытия, на тросе и проводом марки АПВ скрыто.

3. Кабели аварийного и рабочего освещения прокладываемые на тросе, проложить с расстоянием в свету не менее 20мм между проводниками.

4. В помещениях №3,4,5 промежуточные крепления троса произвести с шагом 6м, т.е к каждой балке.

Ответвления от тросовых электропроводок к светильникам выполняются в ответвительных коробках типа У409У1, которые крепятся к несущему тросу при помощи планки к106 (т.п. 4.407-36/70, лист 25.40).

Трос покрыть антикоррозийным лаком в целях защиты от действия окружающей среды.

5. Для зануления элементов электрооборудования используется рабочий нулевой провод, кроме помещения №44 (взрывоопасное помещение класса В-Iб) где для заземления прокладывается специальный провод.

6. Порядок фазировки светильников, питаемых тремя однофазными группами с общим нулевым проводом – А,В,С, А,В,С.

7. Светильники аварийного освещения должны иметь знак, отличающий их от светильников рабочего освещения

8. Показатели осветительной установки:

освещаемая площадь - 2492 м²

Установленная мощность освещения:

рабочего – 26 кВт

аварийного – 4,5 кВт

число светильников – 286

число штепсельных розеток - 42

9. Монтаж во взрывоопасном помещении №44 выполнить в соответствии с инструкцией ВСН 332-74 Минсельстроя СССР

10. При привязке проекта для $t_н$=-40°С, план дополнить тамбурами поз №81 (6 шт).

11. При монтаже около штепсельных розеток 12 и 36В должны быть сделаны надписи о значении напряжения

Принципиальная схема питающей сети

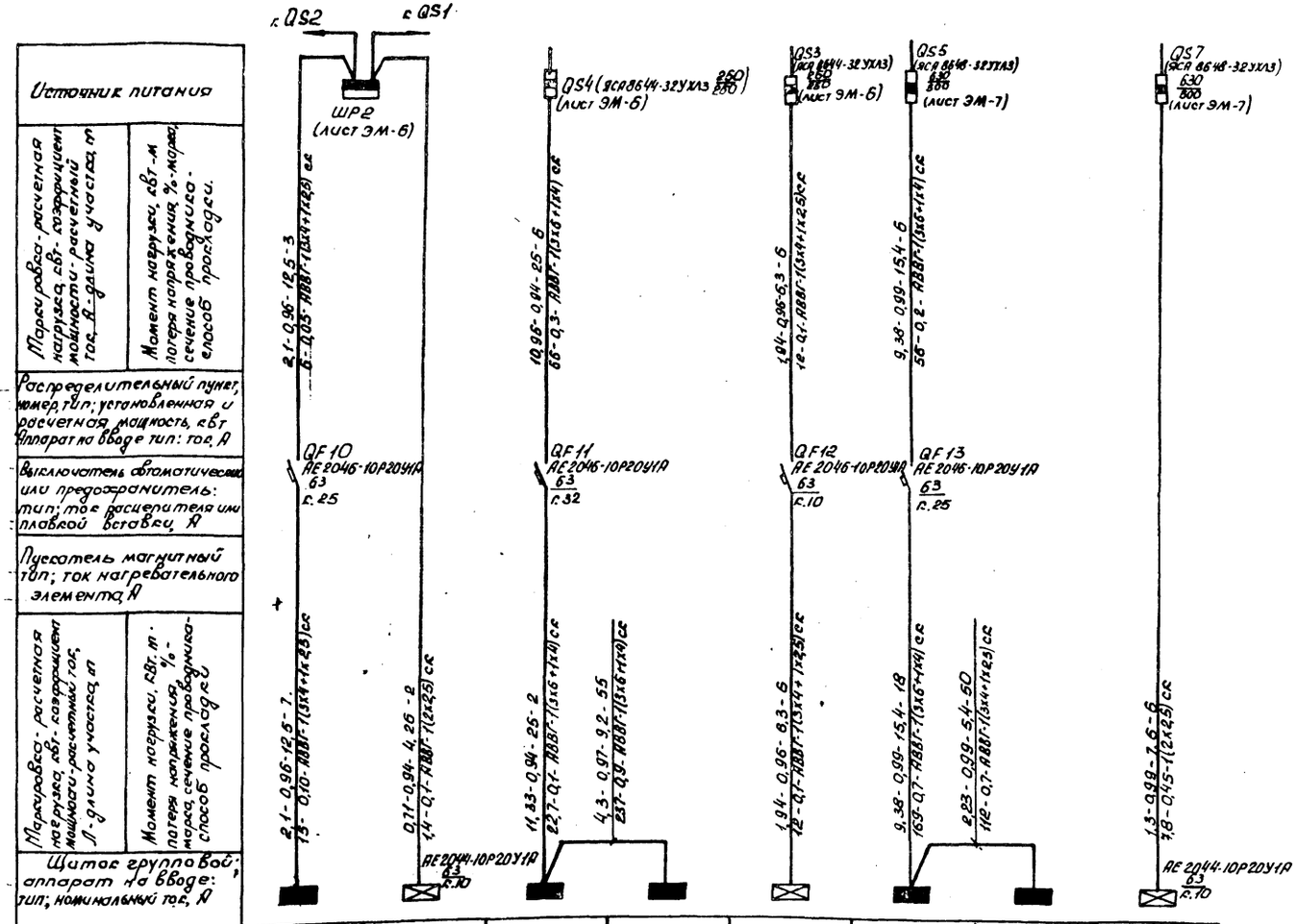

Источник питания		ЩО-1	ЩО-1а	ЩО-3	ЩО-2	ЩО-2а	ЩО-4	ЩО-5	ЩО-3а
Марка провода, расчетная нагрузка, кВт, коэффициент мощности, расчетный ток, А, длина участка, м	Момент нагрузки, кВт·м, потеря напряжения, %, марка, сечение проводника, способ прокладки								
Распределительный пункт, номер, тип; установленная и расчетная мощность, кВт, аппарат на вводе тип; ток, А									
Выключатель автоматический или предохранитель: тип; ток расцепителя или плавкой вставки, А									
Пускатель магнитный тип; ток нагревательного элемента, А									
Маркировка, расчетная нагрузка, кВт, коэффициент мощности, расчетный ток, А, длина участка, м	Момент нагрузки, кВт·м, потеря напряжения, %, марка, сечение проводника, способ прокладки								
Щиток групповой; аппарат на вводе: тип; номинальный ток, А									
Номер по схеме расположения на плане		ЩО-1	ЩО-1а	ЩО-3	ЩО-2	ЩО-2а	ЩО-4	ЩО-5	ЩО-3а
Установленная мощность, кВт		2,35	0,76	7,32	4,82	2,14	8,78	2,73	1,6
Потеря напряжения до щитка		0,15	0,1	0,4	1,3	0,2	0,9	1,6	0,45

Исполн.	Степанова		10.85	9714/4 71
Пров.	Супрунова		10.85	ТП 805-5-5.86 ЭО
Рук. гр.	Брюм		10.85	
Гл. спец.	Супрунова		10.85	
Нач. отд.	Жевнеров		10.85	
ГИП	Рыков		10.85	Цех убоя и переработки 3000 бройлеров (кур) в час
Н. контр.	Лебедева		10.85	Стадия Р; Лист 2; Листов 3
Привязан:				Общие данные (окончание) принципиальная схема питающей сети
Инв. №				Госагропром СССР ЦНИИЭПптицепром г. Ростов-на-Дону

Копировал Молодцова Формат А2

Инв. № подл. | Подпись и дата | Взам. инв. №

Альбом 4

Типовой проект

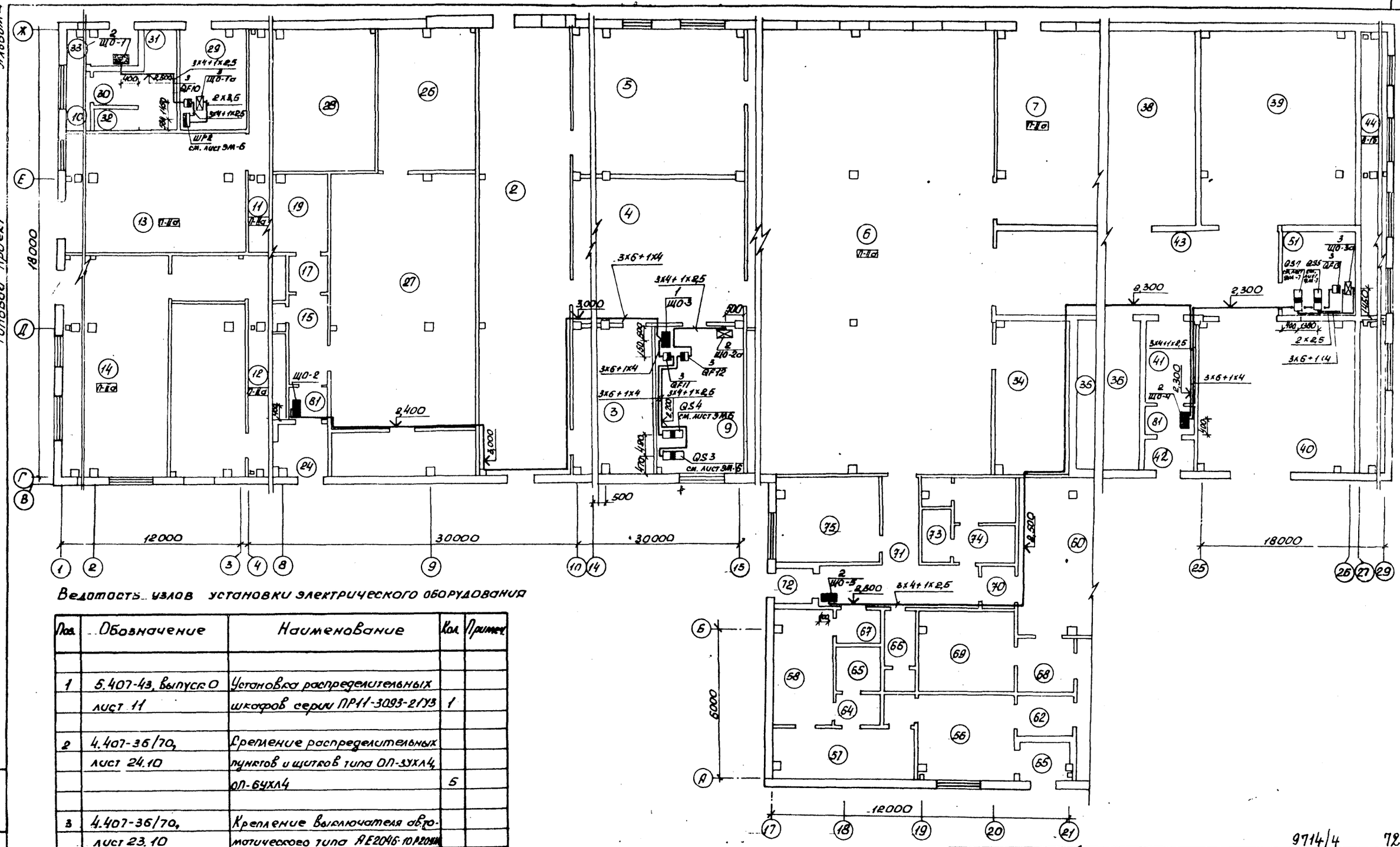

Ведомость узлов установки электрического оборудования

Поз.	Обозначение	Наименование	Кол.	Примеч.
1	5.407-43, выпуск 0 лист 11	Установка распределительных шкафов серии ПР11-3093-21У3	1	
2	4.407-36/70, лист 24.10	Крепление распределительных пунктов и щитков типа ОП-3УХЛ4, ОП-6УХЛ4	5	
3	4.407-36/70, лист 23.10	Крепление выключателя автоматического типа АЕ2046-10Р20У1А АЕ2044-10Р20У1А	6	
4	4.407-36/70, лист 11.60	Крепление кабеля марки АВВГ 660В. Скобами с одной и двумя лапками	170	м

Экспликация помещений - лист ЭО-4

9714/4 72

Исполн.	Степанова		10.85
Пров.	Супрунова		10.85
Рук. гр.	Брюм		10.85
Гл. спец.	Супрунова		10.85
Нач. отд.	Жевнеров		10.85
ГИП	Рыков		10.85
Н. контр.	Лебская		10.85

ТП 805-5-5.86 ЭО

Привязан:

Инв. №

Цех убоя и переработки 3000 бройлеров (кур) в час.

Стадия	Лист	Листов
Р	3	

План расположения электрического оборудования и прокладки питающей сети

Госагропром СССР ЦНИИЭПптицепром г. Ростов-на-Дону

Копировал Молодцова

Формат А2

Инв. № подл. | Подпись и дата | Взам. инв. №

Альбом 4

Типовой проект

Экспликация помещений

Номер по плану	Наименование
1	Эстакада
2	Отделение приема птицы
3	Отделение убоя и первичной обработки тушек
4	Отделение потрошения
5	Отделение охлаждения
6	Отделение упаковки
7	Склад для хранения ящиков и поддонов
8	Склад бумаги и рулонной пленки
9	Электрощитовая
10	Отделение приема отходов производства
11	Отделение переработки отходов
12	Отделение переработки пера
13	Помещение для временного хранения кормовой муки
14	Помещение для упаковки и временного хранения пера
15	Коридор
16	Тамбур
17	Тамбур
18	Гардероб женской уличной и домашней одежды для отделения переработки отходов
19	Гардероб мужской уличной и домашней одежды для отделения переработки отходов
20	Душевая мужская для отделения переработки отходов
21	Душевая женская для отделения переработки отходов
22	Уборная
23	Тамбур (2)
24	Тамбур

Номер по плану	Наименование
25	Компрессорная
26	Тепловой пункт
27	Венткамера
28	Отделение очистки соковых паров
29	Электрощитовая
30	Гардероб уличной и домашней одежды для отделения приема отходов производства
31	Уборная
32	Душевая
33	Тамбур
34	Кабинет начальника холодильного цеха
35	Морозильная камера
36	Холодильная камера
37	Холодильная камера
38	Холодильная камера
39	Холодильная камера
40	Экспедиция
41	Коридор
42	Тамбур
43	Коридор
44	Машинное отделение
45	Комната оформления документов
46	Помещение контрольно-сигнальных щитов
47	Кабинет начальника машинного отделения
48	Тамбур
49	Коридор
50	Тамбур-шлюз
51	Электрощитовая
52	Гардероб уличной и домашней одежды рабочих машинного отделения

Номер по плану	Наименование
53	Уборная
54	Венткамера
55	Тамбур
56	Вестибюль
57	Гардероб мужской уличной и домашней одежды
58	Гардероб мужской специальной одежды
59	Гардероб женской уличной и домашней одежды
60	Гардероб женской специальной одежды
61	Венткамера
62	Тамбур
63	Тамбур
64	Преддушевая
65	Душевая
66	Уборная
67	Тамбур
68	Преддушевая
69	Душевая
70	Тамбур
71	Коридор
72	Тамбур
73	Гигиеническая душевая
74	Уборная
75	Комната отдыха
76	Вентиляторная
77	Душевая
78	Тамбур-шлюз
79	Тамбур-шлюз
80	Венткамера
81	Тамбуры для $t_н° = -40°C$ (6 шт.)

Таблица щитков

Номер щитка	Тип	Установленная мощность, кВт	Номера автоматических выключателей				Ток расцепителя, А	
			Однополюсные		Трехполюсные		На вводе	На линиях
			Занятые	Резервные	Занятые	Резервные		
ЩО-1	ОП-3УХЛ4	2,35	1,2	3	—	—	—	16
ЩО-2	ОП-3УХЛ4	4,82	1÷3	—	—	—	—	16
ЩО-3	ПР11-3093-21У3	7,32	5,6	7÷10	1÷3	4	—	20
ЩО-4	ОП-6УХЛ4	2,78	1÷4,6	5	—	—	—	16
ЩО-5	ОП-3УХЛ4	2,73	1÷3	—	—	—	—	16
ЩО-1а	АЕ2044-10РЗ0У1А	0,76	1	—	—	—	—	10
ЩР-2а	ОП-3УХЛ4	2,14	1÷3	—	—	—	—	16
ЩР-3а	АЕ2044-10РЗ0У1А	1,6	1	—	—	—	—	10

Инв. № подл. | Подпись и дата | Взам. инв. №

Привязан:	Исполн.	Степанова		11.85.
	Пров.	Супрунова		11.85.
	Рук. гр.	Брюм		11.85.
	Гл. спец.	Супрунова		11.85.
	Нач. отд.	Невмержицкий		11.85.
	ГИП	Рыжев		11.85.
	Н. контр.	Лебская		11.85.
Инв. №				

9714/4 73

ТП 805-5-5.86 90

Цех убоя и переработки 3000 бройлеров (кур) в час

Стадия	Лист	Листов
Р	4	

Экспликация помещений. Таблица щитков.

Госагропром СССР ЦНИИПтицепром г. Ростов-на-Дону

Копировал Костенко

Формат А2

Альбом 4

Типовой проект

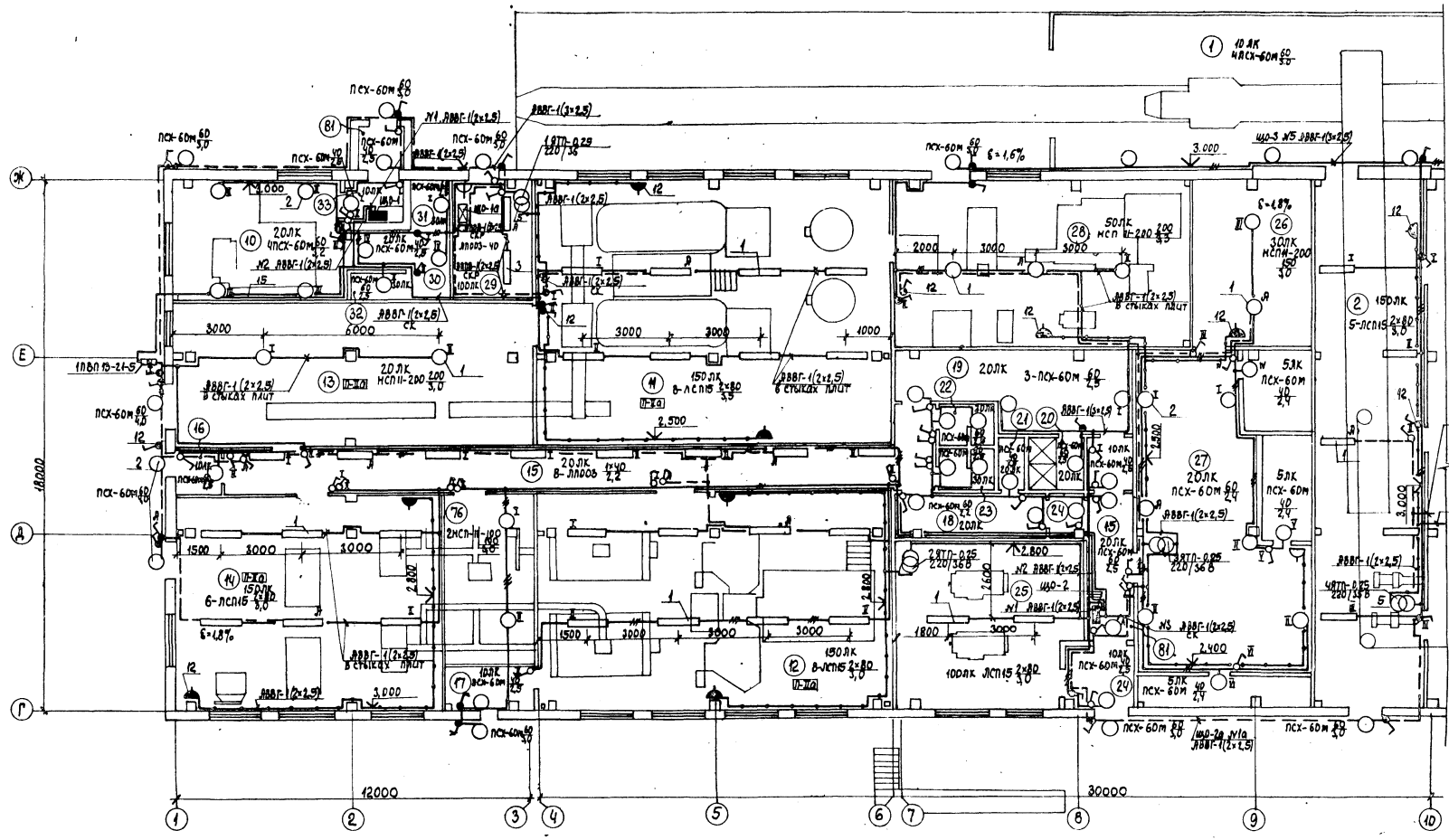

План- схема цеха

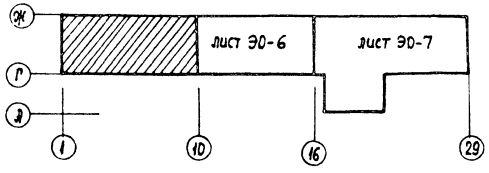

9714/4 74

Исполн.	Степанова		10.85
Пров.	Супрунова		10.85
Рук. гр.	Брюм		10.85
Гл. спец.	Супрунова		10.85
Нач. отд.	Жевнеров		10.85
ГИП	Рыков		10.85
Н. контр.	Лебская		10.85

ТП 805-5-5.86 ЭО

Цех убоя и переработки 3000 бройлеров (кур) в час

Стадия	Лист	Листов
Р	5	

План расположения электрического оборудования и прокладки групповой сети

МСХ СССР Главсельстройпроект ЦНИИЭПстройпроект г. Ростов-на-Дону

Привязан:

Инв. №

Инв. № подл. | Подпись и дата | Взам. инв. №

Копировал Орлик

формат А2

Альбом 4

Типовой проект

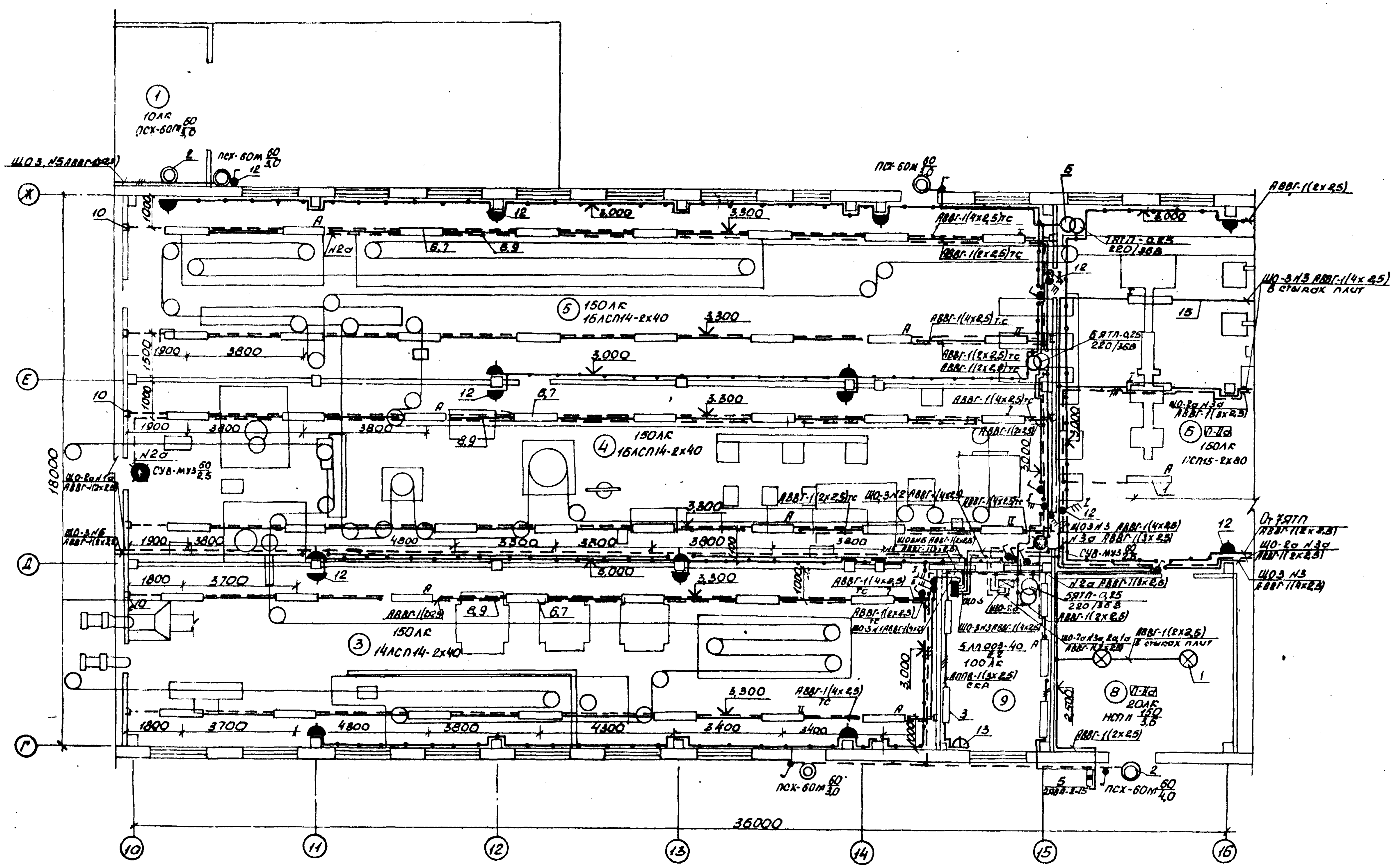

План-схема цеха

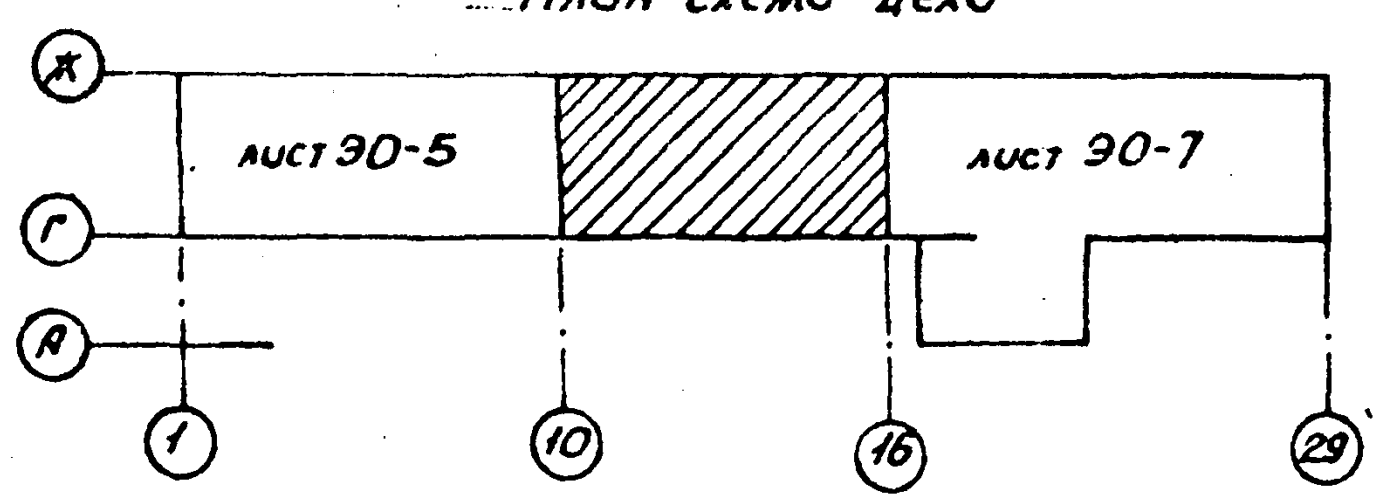

9714/4 75

Исполн.	Степанова		10.85	ТП 805-5-5.86	ЭО
Пров.	Супрунова		10.85		
Рук. гр.	Брюм		10.85		
Гл. спец.	Супрунова		10.85		
Нач. отд.	Хевнеров		10.85		
ГИП	Рыков		10.85	Цех убоя и переработки 3000 бройлеров (кур) в час	Стадия Р, Лист 6, Листов
Н. контр.	Лебакова		10.85		
				План расположения электрического оборудования и прокладки групповой сети	Госагропром СССР ЦНИИЭП птицепром г. Ростов-на-Дону

Привязан:

Инв. №

Инв. № подл. | Подпись и дата | Взам. инв. №

Копировал Молодцова

Формат А2

Альбом

Типовой проект

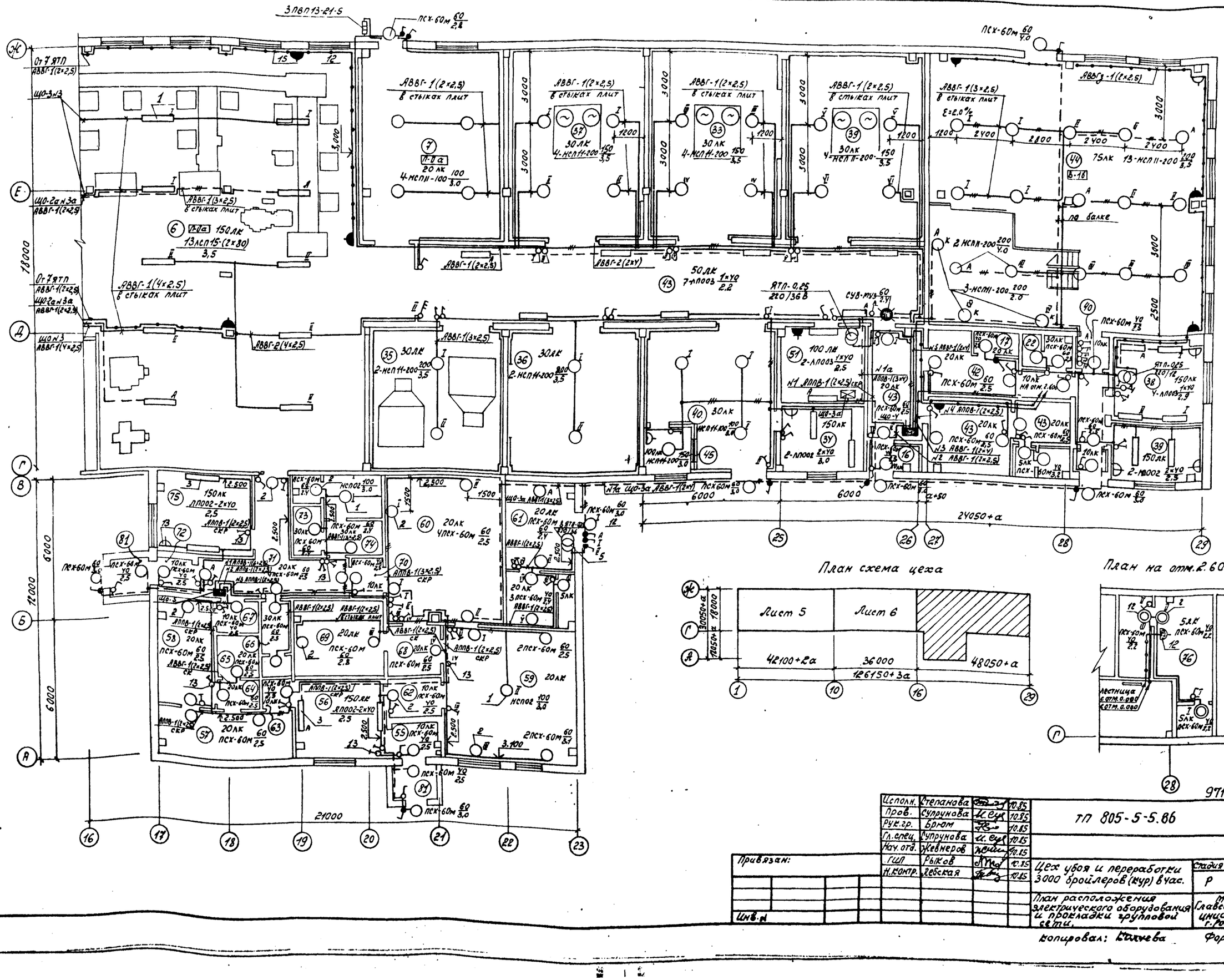

План схема цеха

План на отм.2.600

Исполн.	Степанова		10.85
Пров.	Супрунова		10.85
Рук.гр.	Брюм		10.85
Гл.спец.	Супрунова		10.85
Нач.отд.	Жевнеров		10.85
ГИП	Рыков		10.85
Н.контр.	Лебская		10.85

ТП 805-5-5.86 ЭО

Привязан:

Инв.№

Цех убоя и переработки 3000 бройлеров (кур) в час.

Стадия	Лист	Листов:
Р	7	

План расположения электрического оборудования и прокладки групповой сети.

МСХ СССР Главвельгройпроект ЦИЦЭПтицепром г.Ростов-на-Дону

Копировал: Калчева Формат: А2

9714/4 76

Инв.№ подл. | Подпись и дата | Взам.инв.№

Альбом 4

Типовой проект

Ведомость узлов установки электрического оборудования групповой сети

Поз.	Обозначение	Наименование	Поз.	Примеч.
1	5.407-12, лист 32	Установка светильника на крюке под перекрытием в стыке ребристых плит НСП 11-200, НСП 11-100, НСП02-100, ЛСП 15(2х80)	39	
2	4.407-258, лист 4.407-258-10	Установка светильника настенного ПСХ-60 м	118	
3	—	Установка световых указателей СУВ-МХЗ и светильников ЛП003-1х40, ЛП002-2х40, ЛП002-4х40	39	
4	4.407-233-001	Установка светильника НСП 11-200, на кронштейне 986УЗ	3	
5	5.407-55, лист 1.70	Установка одиночных ящиков с рубильниками и предохранителями: ЯТП-0.25, ПВП-21-5	13	
6	4.407-36/70, лист 25.40, узел IV	Крепление к тросам светильников люминесцентных ЛСП 14-2х40 двумя подвесами к планке (подвесы из проволоки 2.0)	46	
7	То же	Крепление коробки к тросу на перфополосе	180	
8	4.407-36/70, лист 16.10	Тросовая электропроводка с кабелем АВВГ-1(4х2.5)	290	м
9	4.407-36/70, лист 16.30	Крепление кабеля к тросу ПС0.5 мм	290	м
10	5.407-11, лист 27	Заземление и зануление несущего троса	12	
11	4.407-36/70, лист 42.00	Прокладка и крепление заземляющих полос	15/10	м/кг

Поз.	Обозначение	Наименование	Кол.	Примеч.
12	4.407-36/70, лист 25.20	Крепление выключателей и розеток к различным основаниям при открытой проводке У-220, РШ-Ц-2-07-6/220, РШ-П-2-0-ГРАЗ-01-10/42, ВШ-П-2-ГРУЗ-01-10/42, 0-1-21-6/220, 0-1-ГР54-17-6/220, ГПВМЗ-10	209	
13	4.407-36/70, лист 25.30	Крепление выключателей и розеток к различным основаниям при скрытой проводке РШ-Ц-2-С-08-6/220, С-1-11-6/220, С-2-06-6/220	36	
14	4.407-36/70, лист 25.10	Крепление ответвительных коробок У409 У1, У 192 МУХЛ2, У 197 УХЛ3	100	
15	4.407-36/70, лист 11.60	Крепление проводов и кабелей АВВГ скобами с одной и двумя лапками (масса 1м кабеля до 3 кг)	1750	АВВГ-6608
16	4.407-36/70 листы 17.10, 17.20	Скрытая прокладка провода АППВ по несгораемым основаниям под штукатуркой	260	АППВ-3808

Ведомость изделий мастерских электромонтажных заготовок (МЭЗ)

Обозначение чертежа	Наименование	Кол.	Примечание
4.407-36/70, лист 16.10, Узлы I, II, III, IV, VI, VII	Тросовая проводка с 8 светильниками ЛСП 14-2х80 кабель АВВГ-1(4х2.5)-30 м	4	
То же	Тросовая проводка с 7 светильниками ЛСП14-2х80 кабель АВВГ-1(4х2.5)-27 м	2	
4.407-258 лист 4.407-258-10	Установка светильника настенного ПСХ-60 м	118	

Ведомость изделий и материалов для изготовления изделий МЭЗ

N п.п.	Наименование и техническая характеристика изделия материала	Тип, марка	Ед. изм.	Потребность по проекту
1	Светильник для двух люминесцентных ламп	ЛСП14-2х80	шт.	46
2	Светильник для ламп накаливания	ПСХ-60 м	шт.	118
3	Лампа накаливания	Б220-230-60	шт.	88
4	То же	Б220-230-40	шт.	30
5	Лампа люминесцентная	ЛБ40	шт.	92
6	Стартер	15-80/СК-220	шт.	92
7	Зажим	К 676 УЗ	шт.	12
8	Анкер	К 675 УЗ	шт.	12
9	Муфта	К798 УЗ	шт.	6
10	Коуш	18	шт.	12
11	Коробка	У409 У1	шт.	120
12	Проволока 6.0	ПС0.5 мм	м	360
13	Проволока 2.0		м	100
14	Кабель круглый, 660 В, сеч. 4х2.5	АВВГ	м	290
15	Зажим	К 296 УЗ	шт.	24
16	Крюк	ПС0.5 мм	шт.	6
17	Полоса	К 106	кг	75
18	Лист 2. ГОСТ. 19903-74*		кг	10

Инв. № подл. | Подпись и дата | Взам. инв. №

Привязан:

Инв. N

Испол.	Степанова		10.85	
Пров.	Супрунова		10.85	
Рук. гр.	Брам		10.85	
Н. спец.	Супрунова		10.85	
Нач. отд.	Кевнеров		10.85	
ГИП	Рыков		10.85	
Н. контр.	Лебская		10.85	

9714/4

77

ТП 805-5-5.86 ЭО

Цех убоя и переработки 3000 бройлеров (кур) в час.

Стадия	Лист	Листов
Р	8	

Ведомость узлов установки электрического оборудования групповой сети. Задание МЭЗ.

Госагропром СССР ЦНИИЭПптицепром г. Ростов-на-Дону

Калировал Чуб

Формат А2

Альбом 4

Типовой проект

Ведомость рабочих чертежей основного комплекта ЭМ

Лист	Наименование	Примечание
1	Общие данные (начало)	
2	Общие данные (продолжение)	
3	Общие данные (продолжение)	
4	Общие данные (продолжение)	
5	Общие данные (окончание)	
6	Схема принципиальная питающей сети ~380В (начало)	
7	Схема принципиальная питающей сети ~380В (окончание)	
8	Схема принципиальная распределительной сети ~380В (начало)	
9	Схема принципиальная распределительной сети ~380В (продолжение)	
10	Схема принципиальная распределительной сети ~380В (продолжение)	
11	Схема принципиальная распределительной сети ~380В (продолжение)	
12	Схема принципиальная распределительной сети ~380В (продолжение)	
13	Схема принципиальная распределительной сети ~380В (продолжение)	
14	Схема принципиальная распределительной сети ~380В (продолжение)	
15	Схема принципиальная распределительной сети ~380В (продолжение)	
16	Схема принципиальная распределительной сети ~380В (продолжение)	
17	Схема принципиальная распределительной сети ~380В (продолжение)	
18	Схема принципиальная распределительной сети ~380В (продолжение)	
19	Схема принципиальная распределительной сети ~380В (продолжение)	
20	Схема принципиальная распределительной сети ~380В (продолжение)	
21	Схема принципиальная распределительной сети ~380В (продолжение)	
22	Схема принципиальная распределительной сети ~380В (продолжение)	
23	Схема принципиальная распределительной сети ~380В (продолжение)	
24	Схема принципиальная распределительной сети ~380В (окончание)	
25	Управление электрозадвижками М7з и М8з. Схема принципиальная	
26	Схема подключения (начало)	
27	Схема подключения (продолжение)	
28	Схема подключения (окончание)	
29	Схема подключения щита управления 1Ш (начало)	
30	Схема подключения щита управления 1Ш (окончание)	
31	Схема подключения щита управления 2Ш	
32	Электрообогрев, сливных труб. Схемы и расчетные данные.	
33	Кабельный журнал (начало)	
34	Кабельный журнал (продолжение)	
35	Кабельный журнал (продолжение)	
36	Кабельный журнал (продолжение)	
37	Кабельный журнал (продолжение)	
38	Кабельный журнал (продолжение)	
39	Кабельный журнал (продолжение)	
40	Кабельный журнал (продолжение)	
41	Кабельный журнал (окончание), Сводная ведомость потребности в проводе с использованием меди	
42	План питающей сети М1:100 (начало)	
43	План питающей сети. М1:100 (окончание)	
44	Спецификация к плану питающей сети	
45	План распределительной сети технологического оборудования в осях 1-10. М1:100	
46	Спецификация к плану распределительной сети технологического оборудования в осях 1-10	
47	План распределительной сети технологического оборудования в осях 10-20. М1:100	
48	Спецификация к плану распределительной сети технологического оборудования в осях 10-20	
49	План распределительной сети технологического оборудования в осях 20-29 М1:100	
50	Спецификация к плану распределительной сети технологического оборудования в осях 20-29	
51	Электрообогрев сливных труб. План. М1:100	
52	План распределительной сети вентиляционных систем в осях 1-10. м 1:100.	
53	План распределительной сети вентиляционных систем в осях 10-16. М1:100.	
54	План распределительной сети вентиляционных систем в осях 16-29. М1:100.	
55	Спецификация к плану распределительной сети вентиляционных систем	
56	Экспликация помещений	
57	Молниезащита М1:200 (начало)	
58	Молниезащита М1:200 (окончание)	
59	Общие виды щитов управления 1Ш и 2Ш	
60	План прокладки лотков м1:100 (начало)	
61	План прокладки лотков. м1:100 (окончание)	

Согласовано:

Гл. спец. ЭМ от Э.	Ашиновский		11.85
Рук. сект. АС	Хохлов		11.85
Гл. спец. ОВ	Бурцев		11.85
Рук. сект. ТМ	Гагара		11.85
Рук. гр. ВК	Петрова		11.85

Взам. инв. №

Подпись и дата

Инв. № подл.

Типовой проект разработан в соответствии с действующими нормами и правилами и предусматривает мероприятия, обеспечивающие взрывную, взрывопожарную и пожарную безопасность при эксплуатации здания.

Главный инженер проекта — Рыков

9714/4 78

Привязан:

Инв. №			
Исполн.	Брюм		11.85
Пров.	Супрунова		11.85
Рук. гр.	Брюм		11.85
Гл. спец.	Супрунова		11.85
Нач. отд.	Жевнеров		11.85
ГИП	Рыков		11.85
Н. контр.	Лебокая		11.85

ТП 805-5-5.86 ЭМ

Цех убоя и переработки 3000 бройлеров (кур) в час.

Стадия	Лист	Листов
Р	1	67

Общие данные (начало)

Госагропром СССР ЦНИИЭП птицепром г. Ростов-на-Дону

Привязан:

Инв. №

Копировал Молодцова

Формат А2

Ведомость рабочих чертежей основного комплекса ЭМ

Продолжение

Лист	Наименование	Примечание
62	Разрезы м1:20 Спецификация к плану прокладки лотков	
63	Виды А-Г. м1:10. Задание МЭЗ. Конструкции 1-4 м1:10	
64	Установка шкафов управления ШУ1-ШУ4	
	Задание МЭЗ. Конструкция 5 м1:10	
65	Задание МЭЗ. Ведомости	
66	Задание МЭЗ. Ведомости. Таблица заполнения труб кабелями.	
67	Ведомость объемов работ (окончание)	

Ведомость ссылочных и прилагаемых документов

Обозначение	Наименование	Примечание
	Ссылочные документы	
ПУЭ	Правила устройства электроустановок	
ВСН-381-85	Инструкция о составе и оформлении электротехнических рабочих чертежей для промышленного строительства	
СН 305-77	Инструкция по проектированию и устройству молниезащиты зданий и сооружений	
ГОСТ 2.702-75*	Правила выполнения электрических схем.	
ГОСТ 2.754-72*	Обозначения условные графические электрического оборудования и проводок на планах.	
ГОСТ 2.751-73*	Обозначения условные графические в схемах. Электрические связи, провода, кабели и шины	
ГОСТ 2.710-81 (ст. СЭВ 2182-80)	Обозначения буквенно-цифровые в электрических схемах	
Н 125-70	Маркировка электрооборудования	
ГОСТ 21.109-80	Ведомость потребности в материалах	
ГОСТ 21.110-82	Спецификация оборудования	
3.407-82	Вводы линий электропередачи до 1кв в здание	
4.407-36/70	Детали и узлы внутренних силовых и осветительных электропроводок в сельскохозяйственных производственных помещениях	
5.407-48	Прокладка кабелей и проводов на лотках типа НЛ	
5.407-11	Заземление и зануление электроустановок	
4.407-256	Узлы и детали для прокладки кабелей	
5.407-54	Установка одиночных магнитных пускателей серии ПМЛ (исполнение IP54)	
5.407-55	Установка одиночных ящиков с рубильниками и предохранителями	
4.407-208	Установка аппаратуры и подвод питания к крышным вентиляторам	
5.407-7	Устройство комплектных гибких токоподводов к электроталям	
5.407-56	Установка распределительных щитов серии Щ070-1, Щ070-2и щотом и распределительных шкафов серии ШРС1, СПМ76, СПА77и ШР11	
4.407-250	Установка щитов станций управления в шкафах	
5.407-43	Установка распределительных шкафов серии ПР11	
5.407-62	Прокладка проводов в поливинилхлоридных (ПВХ) трубах в производственных помещениях	
5.407-63	Прокладка проводов и кабелей в полиэтиленовых трубах в производственных помещениях	
5.407-22	Прокладка проводов и кабелей в стальных трубах	
	Прилагаемые документы	
ТП805-5-5.86 ЭМ. ВМ	Ведомость потребности в материалах	Альбом 8
ТП805-5-5.86 ЭМ. СО	Спецификация оборудования	Альбом 6

Условные графические изображения и обозначения не установленные стандартами

- Ящик силовой
- Ямик с рубильником и штепсельным разъемом
- Е - Пульт управления
- Выключатель автоматический
- Пускатель магнитный
- Выключатель конечный
- Пост кнопочный
- Электронагревательная установка
- П - Полиэтиленовая труба
- В - Винипластовая труба
- Мр - Металлорукав
- РР - Резинотканевый рукав
- ВГ - Водогазопроводная труба
- Ш - Щит управления
- ШР - Шкаф распределительный
- ШУ - Шкаф управления
- ПУ - Пульт управления
- Крышный вентилятор

9714/4 79

Исполн.	Брюм		11.85	ТП805-5-5.86 ЭМ	
Пров.	Супрунова		11.85		
Рук.гр.	Брюм		11.85		
Гл.спец.	Супрунова		11.85		
Нач.отд.	Эсаулов		11.85		
ГИП	Рыков		V-85	Цех убоя и переработки 3000 бройлеров (Кур) в час	Стадия: Р; Лист: 2; Листов:
Н.контр.	Лебская		V.85	Общие данные (продолжение)	Госагропром СССР ЦНИИЭПптицепром г. Ростов-на-Дону

Привязан

Инв.№

Копировала: Кузнецова Формат: А2

Инв.№ подл. | Подпись и дата | Взам. инв.№

Альбом 4

Типовой проект

Расчет электрических нагрузок в сети трехфазного тока до 1000 В

N п.п.	Наименование узлов питания и групп электроприемников	Количество электроприемников рабочих / резервных	Установленная мощность, приведенная к ПВ=1 г.вт. одного электроприемника (наименьшего наибольшего)	Установленная мощность, приведенная к ПВ=1 г.вт. общая рабочих / резервных	$P_н$ макс / $P_н$ мин	Коэффициент $K_и$ использования	$\cos\varphi$ / $tg\varphi$	Средняя нагрузка за максимально загруженную смену $P_{см}=K_и P_н$, квт	Средняя нагрузка за максимально загруженную смену $Q_{см}=P_{см} tg\varphi$ - $Q_{см}$, квар	Эффективное число электроприемников $n_э = \frac{\sum P_н}{P_{н\,max}}$	Коэффициент максимума $K_м$	Максимальная нагрузка $P_м = K_м P_{см}$, квт	Максимальная нагрузка $Q_м = K_м Q_{см}$, квар	Максимальная нагрузка $S_м = \sqrt{P_м^2 + Q_м^2}$, ква	$I_т$ - максим. ток / $I_п$ - пусковой, А	Годовой расход электроэнергии активной, тыс. квт.ч	Годовой расход электроэнергии реактивной, тыс. квар ч.
1	2	3	4	5	6	7	8	9	10	11	12	13	14	15	16	17	18
	Отделение переработки отходов и пера																
	Силовое электрооборудование																
1	Вентиляторы	20	0,02 - 15	55,19		0,6	0,8 / 0,75	33	25								
2	Насосы	5/2	3 - 15	37/18		0,7	0,85 / 0,62	28	17								
3	Компрессоры	2	19,5	39		0,7	0,85 / 0,62	27	17								
4	Конвейеры	7	0,27 - 4	12,74		0,55	0,75 / 0,88	7	6								
5	Газодувка	1	22	22		0,5	0,65 / 1,07	11	13								
6	Котлы (мешалки)	2	40	80		0,6	0,8 / 0,75	48	36								
7	Задвижки, электротали	13	0,18 - 4	11,48													
8	Измельчитель	1	11	11		0,65	0,75 / 0,88	7	6								
9	Центрифуги, сушилки, сепаратор	5	0,55 - 7,5	28,91		0,6	0,7 / 1,2	17	21								
10	Нагреватели	5	1,6 - 3,6	14		0,25	0,95 / 0,33	11	4								
11	Итого	61/2	0,27 - 40	311,82/18	>3	0,6	0,79 / 0,77	189	145	16	1,18	223	145			803	574
12	Электрическое освещение			3,11		0,84	0,96 / 0,3					2,6	0,9			6	2
13	Итого по отделению			314,43/18			0,84 / 0,65					226	*146				
14	Статические конденсаторы												-72				-285
15	Итого по отделению с учетом компенсации cos φ (Вводы 1 и 2)			314,43/18			0,95 / 0,33					226	74	238	362	809	291

Инв.№ подл. | Подпись и дата | Взам. инв.№

Привязан:			
Инв. №			

Исполн.	Брюм		11.85
Пров.	Супрунова		11.85
Рук. гр.	Брюм		11.85
Гл. спец.	Супрунова		11.85
Нач. отд.	Жевнеров		11.85
ГИП	Рыков		11.85
Н. контр.	Лебская		11.85

9714/4 80

ТП 805-5-5.86 ЭМ

Цех убоя и переработки 3000 бройлеров (кур) в час

Стадия	Лист	Листов
Р	3	

Общие данные (продолжение)

Госагропром СССР ЦНИИЭлитицепром г. Ростов-на-Дону

Копировал Молодцова

Формат А2

Альбом 4

Типовой проект

Продолжение

1	2	3	4	5	6	7	8	9	10	11	12	13	14	15	16	17	18
	Отделение убоя, погрошения, охлаждения и упаковки																
	Силовое электрооборудование																
16	Конвейеры, транспортеры	42	0,44÷4	58,47		0,55	0,75/0,88	32,2	28,3								
17	Насосы	8/1	0,37÷7,5	14,11/1,5		0,7	0,85/0,62	9,9	6,1								
18	Вентиляторы	17	0,25÷1,5	11,12		0,6	0,8/0,75	6,7	5								
19	Нагреватели	9	1,6÷30	68,21		0,75	0,95/0,33	51,2	16,9								
20	Итого	76/1	0,44÷30	151,91/1,5	>3	0,66	0,87/0,56	100	58,3	10	1,2	120	62			216	123
21	Электрическое освещение			14,04		0,83	0,95/0,3					11,6	3,8			9	3
22	Итого по отделению			165,95/1,5			0,87/0,65					132	66				
23	Статические конденсаторы												-36				-71
24	Итого по отделению с учетом компенсации cosφ (вводы 3 и 4)			165,95/1,5			0,97/0,23					132	30	137	209	225	55
	Холодильное отделение																
	Ввод 5																
	Силовое электрооборудование																
25	Вентиляторы	14	0,12÷1,5	18,87		0,6	0,8/0,75	11,3	8,5								
26	Насосы	7/1	1,1÷15	31,1/2,8		0,7	0,85/0,62	21,8	13,5								
27	Компрессоры	2	55	110		0,7	0,85/0,62	77	47,7								
28	Нагреватели	6	2,4÷12	52,8		0,75	0,95/0,33	39,6	13								
29	Итого	29/1	0,12÷55	212,77/2,8	>3	0,7	0,87/0,35	149,7	82,7		1,0	150	91				
30	Электрическое освещение			11,26			0,96/0,3					9	2,7				
31	Итого на вводе 5			224,03/2,8			0,88/0,34					159	94				
32	Статические конденсаторы												-36				
33	Итого на вводе 5 с учетом компенсации cosφ			224,03/2,8			0,94/0,36					159	58	1,65	251		

Исполн.	Брюм		11.85	9714/4 81
Пров.	Супрунова		11.85	ТП 805-5-5.86 ЭМ
Рук. гр.	Брюм		11.85	
Гл. спец.	Супрунова		11.85	
Нач. отд.	Жевнеров		11.85	
ГИП	Ролов		11.85	Цех убоя и переработки 3000 бройлеров (кур) в час
Н. контр.	Лебская		11.85	Стадия Р; Лист 4; Листов
Привязан:				Общие данные (продолжение)
Инв. №				Госагропром СССР ЦНИИЭПптицепром г. Ростов-на-Дону

Копировал Молодцова Формат А2

Инв. № подл. | Подпись и дата | Взам. инв. №

Альбом 4

Типовой проект

Продолжение

1	2	3	4	5	6	7	8	9	10	11	12	13	14	15	16	17	18
	Ввод 6																
	Силовые электрооборудование																
34	Вентиляторы	5	0,12 ÷ 7,5	16,24		0,6	0,8 / 0,75	9,7	7,3								
35	Насосы	3/1	2,8 ÷ 15	25,3 / 2,8		0,7	0,85 / 0,62	17,7	10,9								
36	Компрессоры	2	55	110		0,7	0,85 / 0,62	77	47,7								
37	Нагреватели	6	0,6 ÷ 1,3	5,256		0,75	0,95 / 0,33	3,9	1,3								
38	Итого	16/1	0,12 ÷ 55	156,796 / 2,8	>3	0,7	0,85 / 0,62	125*	78*		1,0	125	86				
39	Электрическое освещение			1,6			1/0					1,6					
40	Итого на вводе 6			158,396 / 2,8								1,27	86				
41	Статические конденсаторы												-36				
42	Итого на вводе 6 с учетом компен-																
	сации cos φ			158,396 / 2,8			0,93 / 0,39					127	50	137	207		
43	Итого по отделению:																
43.1	силовая нагрузка	43/4	0,12 ÷ 55	347,068 / 28,1	>3	0,7	0,86 / 0,58	242	140		1,0	242	140			1240	788
43.2	Электрическое освещение			12,86			0,96 / 0,27					11	3			46	14
43.3	Статические конденсаторы												-72				-405
44	Итого по отделению																
	с учетом компенсации cos φ			359,926 / 28,1			0,96 / 0,28					253	71	263	400	1286	397
45	Итого по цеху убоя:																
45.1	силовая нагрузка			810,3 / 53,6								585	347			2259	1485
45.2	электрическое освещение			30								25	8			61	19
45.3	статические конденсаторы												-180				-161
46	Итого по цеху убоя																
	с учетом компенсации cos φ			840,3 / 53,6			0,96 / 0,29					610	175	634		2320	743

* Принято по сумме номинальных мощностей трех наибольших электроприемников

Инв. № подл. | Подпись и дата | Взам. инв. №

9714/4 82

Исполн.	Брюм		11.85	ТП 805-5-5.86 ЭМ
Пров.	Супрунова		11.85	
Рук. гр.	Брюм		11.85	
Гл. спец.	Супрунова		11.85	
Нач. отд	Жевнеров		11.85	
ГИП	Рыков		11.85	
Н. контр.	Лебская		11.85	Цех убоя и переработки 3000 бройлеров(кур) в час

Стадия	Лист	Листов
Р	5	

Общие данные (окончание)

Госагропром СССР ЦНИИЭПптицепром г. Ростов-на-Дону

Привязан:

Инв. №

Копировал Молоднова Формат А2

Альбом 4

Типовой проект

Данные питающей сети	Номер ввода		Ввод 1 ~380/220В	Ввод 2 ~380/220В		Ввод 3 ~380/220В	Ввод 4 ~380/220В	
	Установленная мощность, кВт		156,18	171,67		173,45		
	Расчетный ток, А		213	228		209		
Вводной аппарат	Тип Iн, А Расцепитель или плавкая вставка, А							
Марка и сечение проводника	Маркировка или длина участка сети							
Распределительный пункт	Тип, напряжение Iн, сечение (шинопровода) Расчетный ток, А Устан. мощность, кВт							
	Тип, Iн, А Расцепитель или плавкая вставка, А							
Марка и сечение проводника	Маркировка или длина участка сети							
Пусковой аппарат	Тип Iн, А Расцепитель автомата уставка, А Нагревательный элемент тепловой реле Т-тепловой, уставка, А							
Марка и сечение проводника	Маркировка или длина участка сети							
Электроустройство	Условное обозначение на плане							

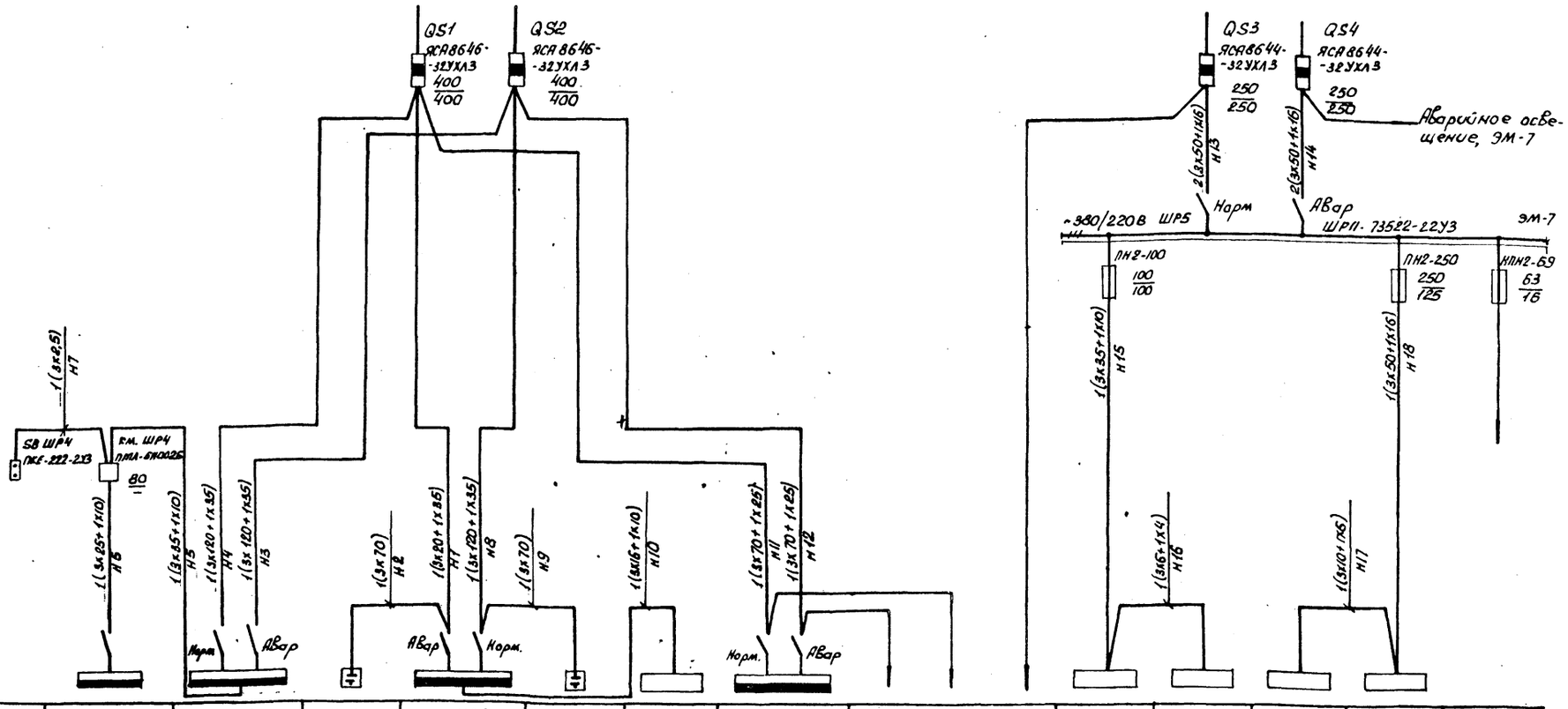

Номер по плану		ШР4	ШР3	УК1	ШР1	УК2	1Ш	ШР2	См. комплект черт. марки ЭО			ШУ1	ШУ2	ШУ3	ШУ4	
Установленная мощность, кВт	—	52,12	127,03	36	169,32	36	37,44	28,39	2,85	0,76	11,9	55,84	11,4	6,91	55,64	
Расчетный ток, А	—	63	173	65	219	55	60	36	9	4,3	25	70	14	10	95	
Наименование электроустройства	Отключение вентсистем при пожаре	Шкаф силовой распределительный	Шкаф силовой распределительный	Конденсаторная установка УК-0,38-54-3У3	Шкаф силовой распределительный	Конденсаторная установка УК-0,38-54-3У3	Щит управления	Шкаф силовой распределительный	Рабочее освещение ЩО-1	Аварийное освещение ЩО-1а	Рабочее освещение ЩО-2, ЩО-3	Шкаф управления отделения убоя	Шкаф управления отделения потрошения	Шкаф управления отделения охлаждения	Шкаф управления отделения упаковки	Резерв

1. Марка, сечение и длина кабелей вводов выбираются при привязке проекта.
2. При проектировании схем электроснабжения во избежание „Холодного резерва" вводов 3 и 4 необходимо последние подключать „цепочкой" с другими электронагрузками площадки
3. Вся сеть выполняется кабелем марки АВВГ за исключением случаев, где марка указана на чертеже.

9714/4 83

Исполн.	Брюм		11.85
Пров.	Супрунова		11.85
Рук. гр.	Брюм		11.85
Гл. спец	Супрунова		11.85
Нач. отд	Жевнеров		11.85
ГИП	Рыков		11.85
Н. контр.	Лебская		11.85

Привязан:

ТП 805-5-5.86 ЭМ

Цех убоя и переработки 3000 бройлеров (кур) в час

Стадия	Лист	Листов
Р	6	

Схема принципиальная питающей сети ~380В (начало)

Госагропром СССР ЦНИИЭПптицепром г. Ростов-на-Дону

Копировал Молодцова

Формат А2

Взам. инв. №

Подпись и дата

Инв. № подл.

Данные питающей сети — Номер ввода	Ввод 5 ~380/220 В	Секционный рубильник	Ввод 6 ~380/220В	
Установленная мощность, кВт	226,83		161,2	
Расчетный ток, А	251		208	

Вводной аппарат: Тип; Iн, А; Расцепитель или плавкая вставка, А

Марка и сечение проводника; Маркировка или длина участка сети

Распределительный пункт: Тип, напряжение, Iн сечение (шинопровода); Расчетный ток, А; Устан. мощность, кВт; Тип, Iн, А; Расцепитель, или плавкая вставка, А

Марка и сечение проводника; Маркировка или длина участка сети

Пусковой аппарат: Тип; Iн, А; Расцепитель автомата уставка, А; Нагревательный элемент теплового реле Т-тепловой, уставка, А

Марка и сечение проводника; Маркировка или длина участка сети

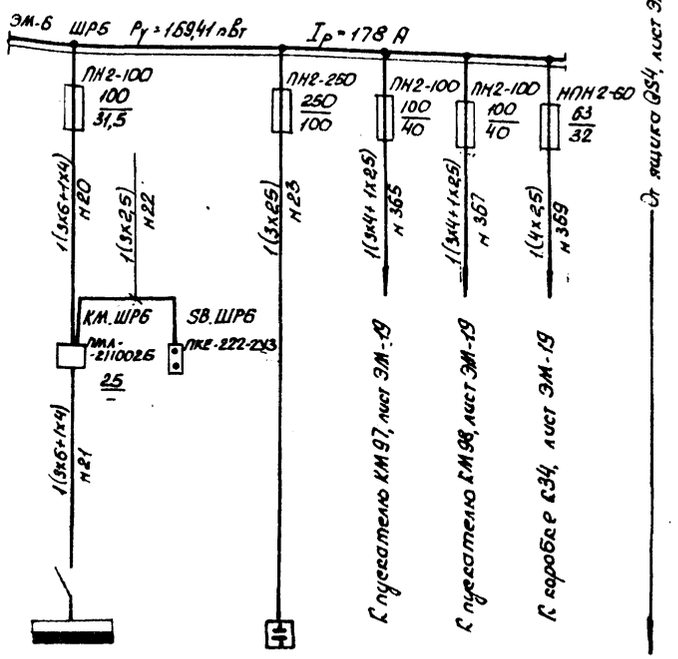

Электрооборудование																		
Условное обозначение на плане		ШРБ		УК3				См. компл. черт. марки ЭО		УК4	ШР11	ШР8	ША1	ШР9	УК5	ШР10		ШР12	См. компл. черт. марки ЭО
Номер по плану																			
Установленная мощность, квт		11,62	—	36	7,5	7,5	4	2,14	11,26	36	70,8	144,02	0,75	159,596	36	16,12	—	8,256	1,6
Расчетный ток, А		14	—	55	14,9	14,9	9	4,3	14,3	55	85	230	2,2	230	55	39	—	10	7,6
Наименование электрооборудования		Шкаф силовой распределительный	Отключение вент-систем при пожаре	Конденсаторная установка УК-0,38-36-2У3	Насосы ледяной воды 3К 45/30		Машина для очистки СМ-1	Аварийное освещение ЩО-2а	Рабочее освещение ЩО-4, ЩО-5	Конденсаторная установка УК-0,38-36-2У2	Шкаф силовой распределительный	Шкаф силовой распределительный	Шкаф АВР аварийной вент. системы В20	Шкаф силовой распределительный	Конденсаторная установка УК-0,38-36-2У3	Шкаф силовой распределительный	Отключение вент. систем при пожаре	Шкаф силовой распределительный	Аварийное освещение ЩО-3а

Исполн.	Брюм		11.85
Пров.	Бурунова		11.85
Рук. гр.	Брюм		11.85
Гл. спец.	Бурунова		11.85
Нач. отд.	Хевгеров		11.85
ГИП	Рыжов		11.85
Н. контр.	Лебская		11.85

ГП 805-5-5.86 ЭМ

Цех убоя и переработки 3000 бройлеров (кур) в час

Стадия	Лист	Листов
Р	7	

Схема принципиальная питающей сети ~380В (окончание)

Госагропром СССР ЦНИИЭПтицепром г. Ростов-на-Дону

Копировал Молодцова

Формат А2

Привязан:

Инв. №

Инв. № подл. | Подпись и дата | Взам. инв. №

9714/4 84

Типовой проект

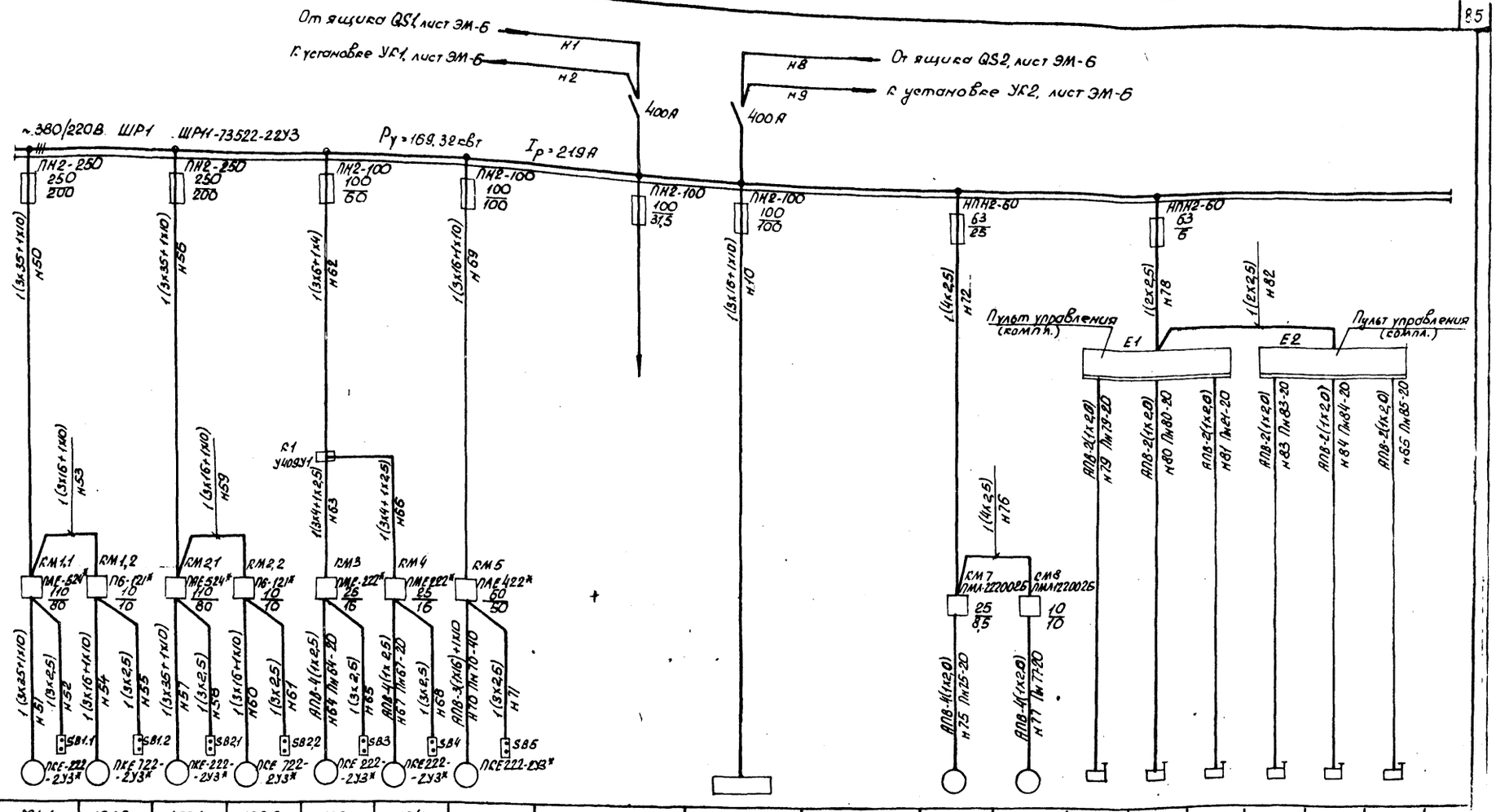

Данные питающей сети		
Шинопровод распред. пункт	Тип Iн, А Расцепитель, А	
	Тип, напряжение, сечение (шинопровода) Расчетный ток, А Устан. мощность, кВт	
Аппарат отх. ящик линий	Тип Iн, А Расцепитель или плавкая вставка, А	
Марка и сечение проводника	Маркировка или длина участка сети	
Шкаф управления. Условное обозначение, тип		
Марка и сечение проводника	Маркировка или длина участка сети	
Соединительная коробка. Условное обозначение, тип		
Марка и сечение проводника	Маркировка или длина участка сети	
Пусковой аппарат	Тип Iн, А Расцепитель автомата уставка, А Нагревательный элемент теплового реле. Т-тепловой, уставка, А	
Марка и сечение проводника	Маркировка или длина участка сети	

Электроприемник																		
Условное обозначение на плане																		
Номер по плану		М1.1	М1.2	М2.1	М2.2	М3	М4	М5		1Ш		М7	М8	1Д1	1Д2	1В2	2Д1	2Д2	2В2
Тип		комплектно				4А132S4У3	4А132S4У3	1МВ3-200/25		–		4А90LА4У3	4А100S2У3	компл.			компл.		
Рн, кВт		40	4	40	4	7,5	7,5	22,0		37,44		2,2	4,0	—			—		
Ток, А	Iн	75	7,8	75	7,8	16,1	15,1	41,3		50		5,0	7,8	—			—		
	Iп	510	58	510	5,8	113,0	113,0	250		—		30,1	58,5	—			—		
Наименование механизма по плану		Мешалка	Выпуск жира	Мешалка	Выпуск жира	Насос вакуумный №1 ВВН I-3	Насос вакуумный №2 ВВН I-3	Газодувка 1А32-50-6А	Резерв	Щит управления		Вентилятор А5-2'	Насос ХВ/18-П-С	Бак передувочный №1 РЗ-ФПГ-3,2			Бак передувочный №2 РЗ-ФПГ-3,2		
		Котел вакуумный №1 КВМ-4,6А		Котел вакуумный №2 КВМ-4,6А															

1. * Пусковая аппаратура поставляется комплектно с технологическим оборудованием
2. Вся сеть выполняется кабелем марки АВВГ за исключением случаев, где марка указана на чертеже.

9714/4 85

Исполн.	Тикидзиев		11.85
Пров.	Брюм		11.85
Рук. гр.	Брюм		11.85
Гл. спец.	Супрунова		11.85
Нач. отд.	Жевнеров		11.85
ГИП	Рыков		11.85
Н. контр.	Лебедева		11.85

ТП 805-5-5.86 ЭМ

Цех убоя и переработки 3000 бройлеров (кур) в час.

Стадия	Лист	Листов
Р	8	

Схема принципиальная распределительной сети ~380В (начало)

Госагропром СССР ЦНИИЭПптицепром г. Ростов-на-Дону

Копировал Молодцова

Формат А2

Привязан:

Инв. №

Инв. № подл. | Подпись и дата | Взам. инв. №

Альбом 4

Типовой проект

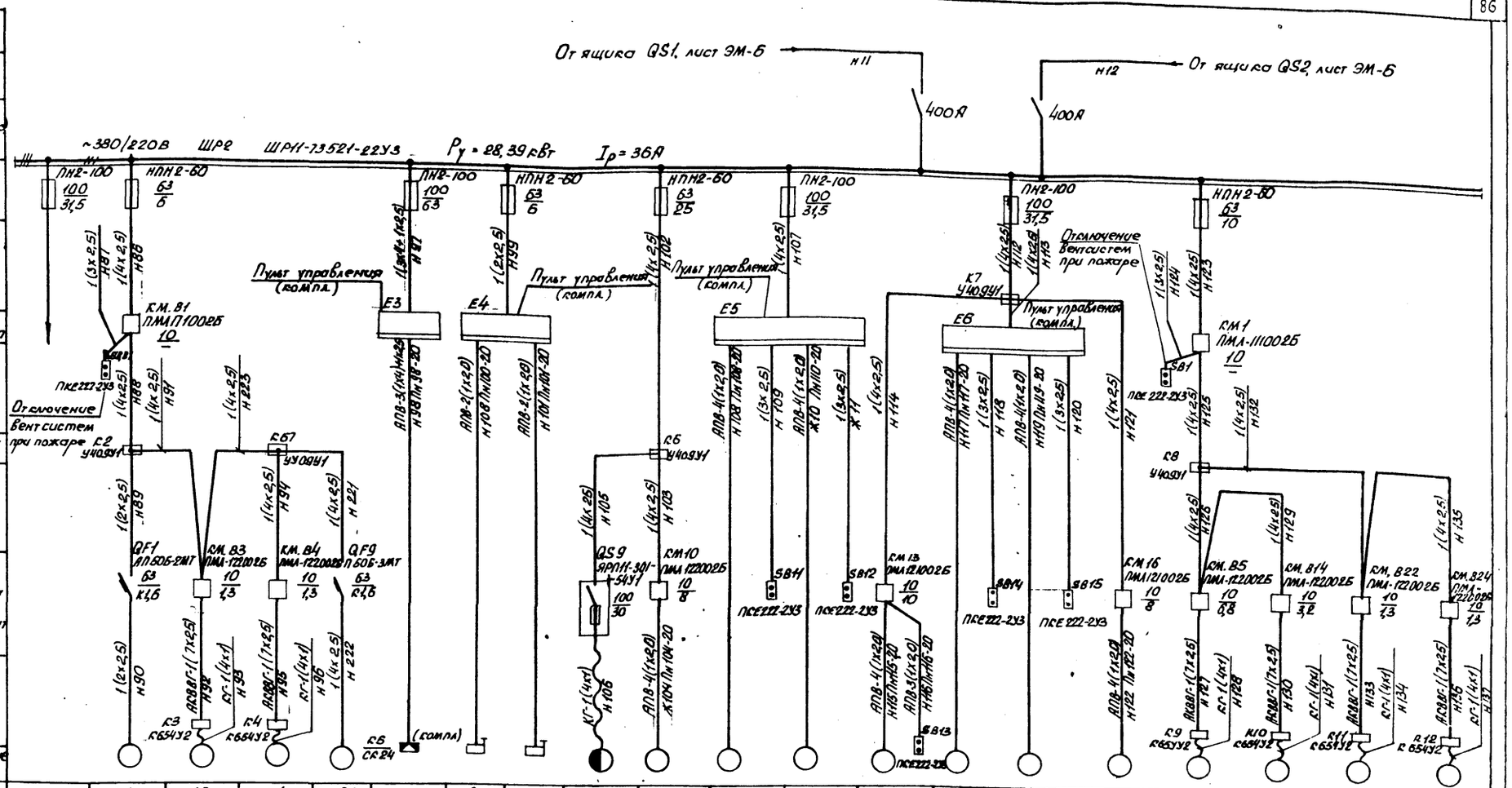

Данные питающей сети																			
Шинопровод распределительный	Тип, Iн, А																		
	Расцепитель, А																		
	Тип, напряжение, сечение (шинопровода)																		
	Расчетный ток, А																		
	Устан. мощность, кВт																		
Аппарат отходящей линии	Тип, Iн, А																		
	Расцепитель или плавкая вставка, А																		
Марка и сечение проводника	Маркировка или длина участка сети																		
Шкаф управления, Условное обозначение, тип																			
Марка и сечение проводника	Маркировка или длина участка сети																		
Соединительная коробка, Условное обозначение, тип																			
Марка и сечение проводника	Маркировка или длина участка сети																		
Пусковой аппарат	Тип, Iн, А																		
	Расцепитель автомата уставка, А																		
	Нагревательный элемент теплового реле, I-тепловой, уставка, А																		
Марка и сечение проводника	Маркировка или длина участка сети																		
Электроприемник	Условное обозначение на плане																		
	Номер по плану	В1	В3	В4	А1	М29	УДк	482	М9	М10	М11	М12	М13	М14	М15	М16	В5	В14	В22	В24
	Тип	компл.	4АА63В6У2	4АА63В6У2	4АА63В4	компл.	компл.		компл.	АОЛ2-32-4	АОЛ2-21-4	АОЛ-21-4	компл.	АО2-21-4	АОЛ-21-4	компл.	4АА100L6У2	4АА80А6У2	4АА63В6У2	4АА63В6У2
	Рн, кВт	0,02	0,25	0,25	0,37	11,0	—		0,68	3,0	1,1	0,27	4,0	1,1	0,27	3,0	2,2	0,75	0,25	0,25
	Iн	0,1	1,04	1,04	1,2	21,2	—		1,5	6,6	2,7	0,54	8,0	2,7	0,54	6,0	5,65	2,24	1,04	1,04
Ток, А	Iп		3,12	3,12	5	159	—		9	45,5	18,4	3,8	56	18,4	3,8	42	28,25	8,9	3,12	3,12
	Наименование механизма по плану	Резерв	Вытяжная система	Вытяжная система	Вытяжная система	Отопительно-вентиляционный агрегат	Измельчитель костной ЖЗ-ФИС	Бак передувочный Р3-ФПД-Ц63	Таль ТЭ-0,5-511	Конвейер КЛП-80	Конвейер Мешковзашивочная машина В3Е-М	Головка	Шнек К7-ФТГ/2	Конвейер Мешковзашивочная машина В3Е-М	Головка	Конвейер У1-БКВ-3225	Вытяжная система	Вытяжная система	Вытяжная система	Вытяжная система

1. Посты управления SB, B1 и SB1 предназначены для отключения вентсистем при пожаре.
2. Схемы подключения измельчителя (М29) и шнека (М13) приведены на листе ЭМ-28.

Инв.№ подл. | Подпись и дата | Взам. инв.№

Привязан:					
Инв.№					

Исполн.	Тикшаева		11.85	9714/4			86
Пров.	Брюм		11.85	ТП 805-5-5.86		ЭМ	
Рук. гр.	Брюм		11.85				
Гл. спец.	Супрунова		11.85				
Нач. отд.	Хейнеров		11.85				
ГИП	Рыжов		11.85	Цех убоя и переработки 3000 бройлеров (кур) в час	Стадия	Лист	Листов
Н. контр.	Лебская		11.85		Р	9	
				Схема принципиальная распределительной сети ~380 В (продолжение)	Главсельстрой ЦНИИЭПтицепром г. Ростов-на-Дону		
				Копировал Молодцова	Формат А2		

Альбом-

Типовой проект

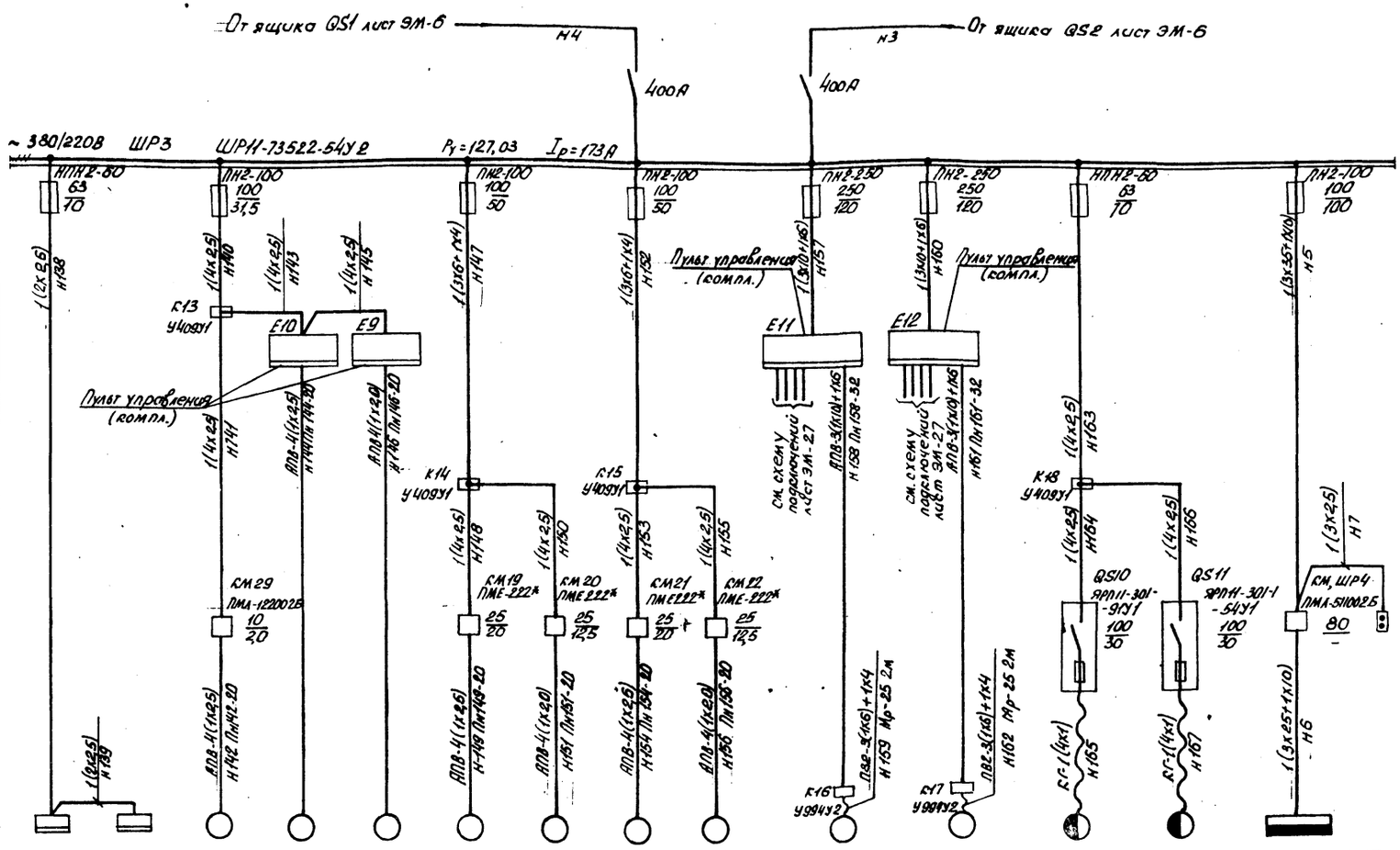

Данные питающей сети		
Шинопровод Распред. пункт	Тип	
	Iн, А	
	Расцепитель, А	
	Тип, напряжение, сечение (шинопровода)	
	Расчетный ток, А	
	Устан. мощность, кВт	
Аппарат отходящих линий	Тип	
	Iн, А	
	Расцепитель или плавкая вставка, А	
Марка и сечение проводника	Маркировка или длина участка сети	
Шкаф управления Условное обозначение, тип		
Марка и сечение проводника	Маркировка или длина участка сети	
Соединительная коробка. Условное обозначение, тип		
Марка и сечение проводника	Маркировка или длина участка сети	
Пусковой аппарат	Тип	
	Iн, А	
	Расцепитель автомата уставка, А	
	Нагревательный элемент теплового реле т-тепловой, уставка, А	
Марка и сечение проводника	Маркировка или длина участка сети	

Электроприемник

Условное обозначение на плане															
Номер по плану	Е7	Е8	М29	М17	М18	М19	М20	М21	М22	М23	М24	М25	М26	ШР4	SB.ШР4
Тип	Р3-ФАР/1		4А71В6У3	4А100L4У3	4А100L4У3	А02-52-6	А02-41-2	А02-52-6	А02-41-2	4А180S4У3	4А180S4У3	компл.	компл.	ШР11-73509-22У3	ПКЕ-222-2У3
Pн, кВт	—		0,65	4,0	4,0	7,5	5,5	7,5	5,5	19,5	19,5	0,68	0,68	52,12	—
Ток, А Iн	—		1,74	8,6	8,6	16	10,7	16	10,7	36	36	1,5	1,5	63	—
Ток, А Iп	—		6,95	51,5	51,5	112	77	112	77	250	250	9,0	9,0	—	—
Наименование механизма по плану	Пульты управления сушилками пера №1, №2 (комплектно)		Сепаратор для отходов и пера В2-ФШ2-№37	Центрифуга №1 КП-215-I	Центрифуга №2 КП-215-I	Сушилка пера №1 Р3-ФАР	Вентилятор сушилки пера №1 ВВД-5	Сушилка пера №2 Р3-ФАР	Вентилятор сушилки пера №2 ВВД-5	Компрессор воздушный 2ВУ1-2,5/13М7	Компрессор воздушный 2ВУ1-2,5/13М7	Таль ТЭ-05-511	Таль ТЭ-05-511	Шкаф силовой распределительный	Отключение вентсистем при пожаре

Схема подключения сушилок пера №1 и №2 к пультам Е7, Е8 - лист ЭМ-27, схемы подключения компрессора воздушного (М23, М24) и центрифуги (М17, М18) - лист ЭМ-28.

9714/4 87

Исполн.	Тукаджиева		11.85
Пров.	Брюм		11.85
Рук. ер.	Брюм		11.85
Гл. спец.	Супрунова		11.85
Нач. отд.	Жевнеров		11.85
ГИП	Рыков		11.85
Н. контр.	Лебская		11.85

ТП 805-5-5.86 ЭМ

Привязан:

Инв. №

Цех убоя и переработки 3000 бройлеров (кур) в час.

Стадия	Лист	Листов
Р	10	

Схема принципиальная распределительной сети (продолжение)

Госагропром СССР ЦНИИЭПптицепром г. Ростов-на-Дону

Копировал Молодцова

Формат А2

Инв. № подл. | Подпись и дата | Взам. инв. №

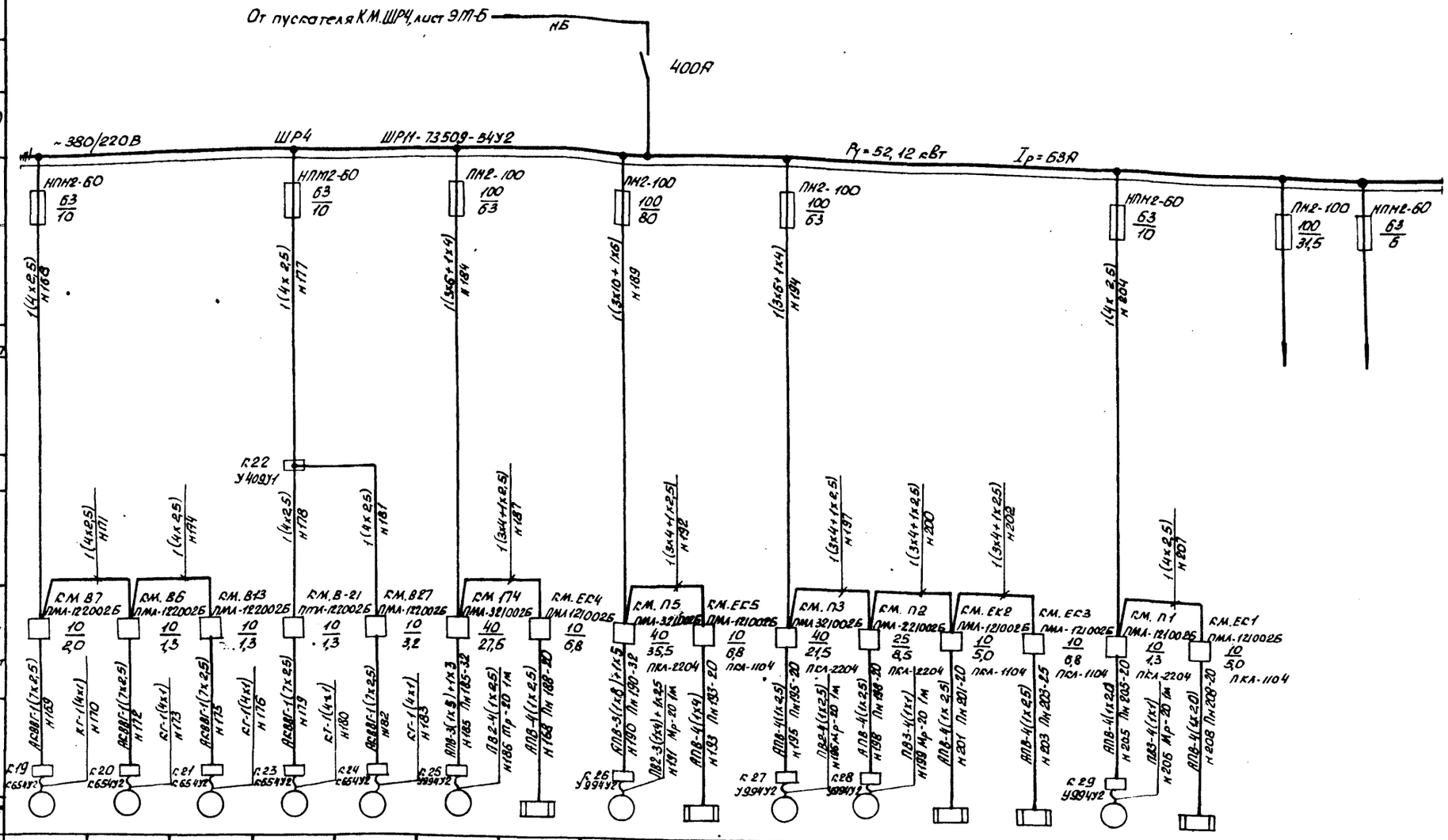

Электроприемник: Условное обозначение на плане	В7	В6	В13	В21	В27	П4	ЕК4	П5	ЕК5	П3	П2	ЕК2	ЕК3	П1	ЕК1		
Номер по плану																	
Тип	4А71В6У2	4АА63В6У2	4АА63В6У2	4АА63В6У2	4А80А6У2	4А160S6	КВУ1000х1800	4А160М6	КВУ1000х1800	4А132S4	4А90L4А	СВУ1000х600	СВУ1000х1800	4АА63А2	СВУ1000х600		
Рн, кВт	0,55	0,25	0,25	0,25	0,75	11	3,6	15	3,6	7,5	2,2	1,6	3,6	0,37	1,6		
Iн	1,74	1,04	1,04	1,04	2,84	22,6	5,76	30	5,76	15,1	5,02	3,8	5,76	0,93	3,8		
Iп	7	3,12	3,12	3,12	9	135,6	—	180	—	132,3	30,1	—	—	4,2	—		
Пусковой аппарат	В7	В6	В13	В21	В27	П4	КВУ4	П5	КВУ5	П3	П2	КВУ-2	КВУ3	П1	КВУ1		
Наименование механизма по плану	Вытяжные системы					Приточная система	Клапан воздушный	Приточная система	Клапан воздушный	Приточная система	Приточная система	Клапан воздушный	Клапан воздушный	Приточная система	Клапан воздушный	Резерв	Резерв

Марка и сечение проводника — Маркировка или длина участка сети

Шкаф управления. Условное обозначение, тип

Соединительная коробка. Условное обозначение, тип

Пусковой аппарат: Тип, Iн, А; Расцепитель автомата, уставка, А; Нагревательный элемент теплового реле, Т-тепловой, уставка, А

Питающая линия: Тип, Iн, А; Расцепитель или плавкая вставка, А

Питающая линия: Шинопровод (провод) и сеч. (шт.); Тип, напряжение, сечение (шинопровода); Расчетный ток, А; Устан. мощность, кВт

Данные питающей сети

Инв. № подл. | Подпись и дата | Взам. инв. №

Составил	Брюм		11.85
Пров.	Супрунова		11.85
Рук. гр.	Брюм		11.85
Гл. спец.	Супрунова		11.85
Нач. отд.	Хевперов		11.85
ГИП	Рыбаков		11.85
Н. контр.	Лебедев		11.85

ТП 805-5-5.86 ЭМ

Привязан:

Инв. №

Цех убоя и переработки 300 бройлеров (кур) в час

Стадия	Лист	Листов
Р	11	

Схема принципиальная распределительной сети ~380В (продолжение)

Госагропром СССР ЦНИИЭПптицепром г. Ростов-на-Дону

Копировал Молодцова

Формат А2

9714/4 88

Альбом 4

Типовой проект

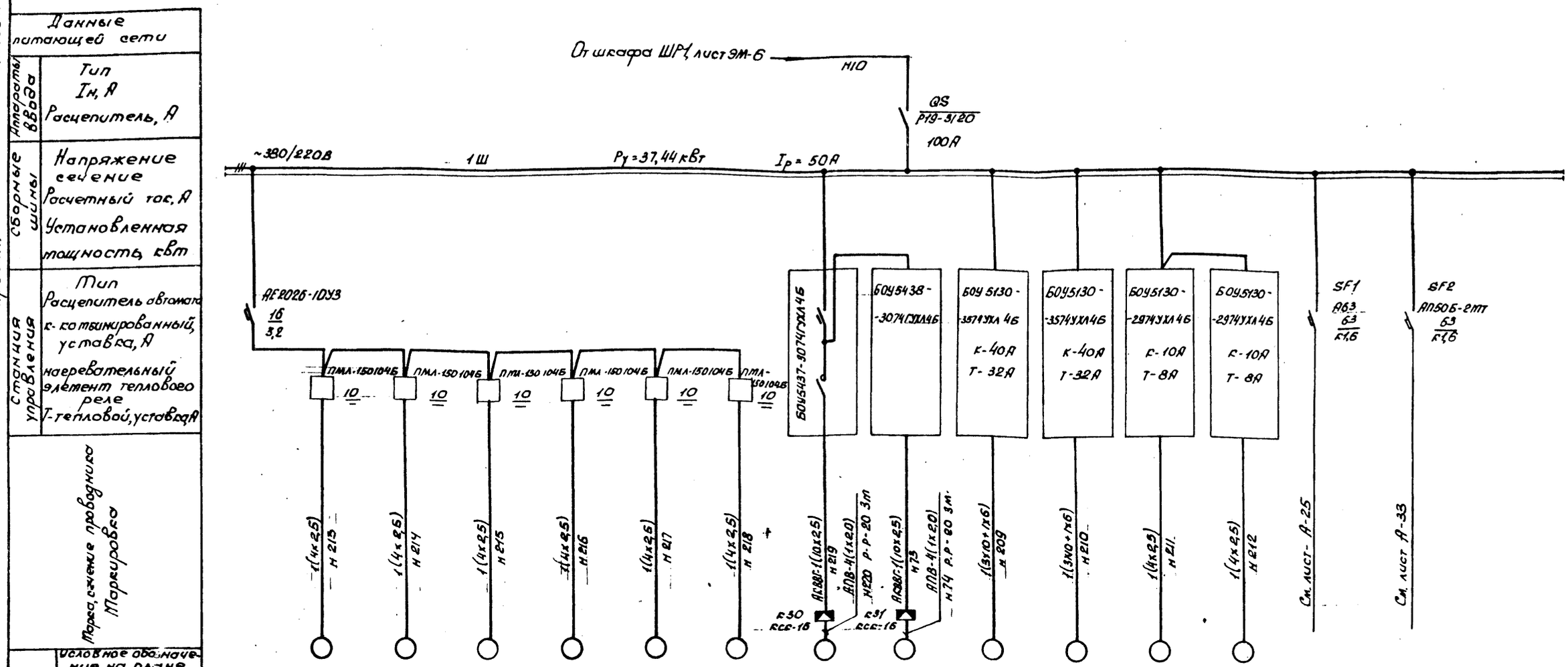

Схема подключения задвижек М7з и М8з - лист ЭМ-26.

9714/4 89

Исполн.	Брюм		11.85	ТП 805-5-5.86 ЭМ	
Пров.	Супрунова		11.85		
Рук.гр.	Брюм		11.85		
Гл.спец.	Супрунова		11.85		
Нач.отд.	Жевнеров		11.85		
ГИП	Рыков		11.85	Цех убоя и переработки 3000 бройлеров (кур) в час	Стадия Р; Лист 12; Листов
Н. контр.	Лебедкая		11.86	Схема принципиальная распределительной сети ~380В (продолжение)	Госагропром СССР ЦНИИЭПптицепром г. Ростов-на-Дону
Копировал Молодцова					Формат А2

Привязан:

Инв. №

Альбом 4

Типовой проект

Данные питающей сети	
Шинопровод распред. пункт	Тип Iн, А Расцепитель, А
	Тип, напряжение, сечение (шинопровода) Расчетный ток, А Устан. мощность, кВт
Аппарат отходящих линий	Тип Iн, А Расцепитель или плавкая вставка, А
Марка и сечение проводника	Маркировка или длина участка сети
Шкаф управления. Условное обозначение, тип	
Марка и сечение проводника	Маркировка или длина участка сети
Соединительная коробка. Условное обозначение, тип	
Марка и сечение проводника	Маркировка или длина участка сети
Пусковой аппарат	Тип Iн, А Расцепитель автомата уставка, А Нагревательный элемент теплового реле Т-тепловой, уставка, А
Марка и сечение проводника	Маркировка или длина участка сети

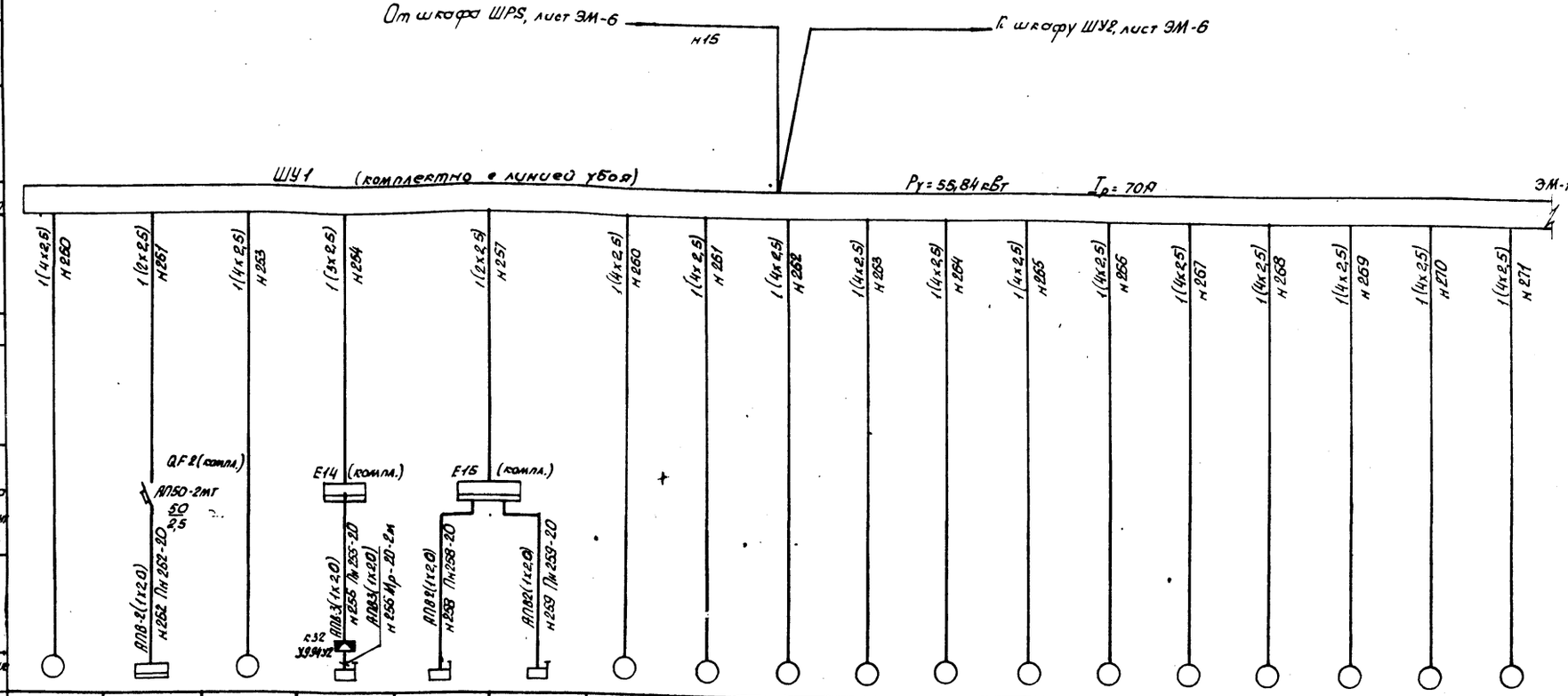

Электроприемник

Условное обозначение на плане																		
Номер по плану	М50	Е13	М51	S1	15Дк	15В2	М52	М53	М54	М55	М56	М57	М58	М59	М60	М61	М62	М63
Тип	4АХ80В4У3	Компл.		Компл.	Компл.	Компл.	4А100L4У3	4А100L4У3	4А100L4У3	4А100L4У3	4А100L6У3	4А100L6У3	4А100L6У3	4А100L6У3	4А100L6У3	4А100L6У3	4А80БУ3	4А80БУ3
Рн, кВт	1,5	0,09	0,41	—	—	—	4,0	4,0	4,0	4,0	2,2	2,2	2,2	2,2	2,2	2,2	1,1	1,1
Ток, А Iн	3,57	0,3	1,5	—	—	—	8,6	8,6	8,6	8,6	5,65	5,65	5,65	5,65	5,65	5,65	3,05	3,05
Ток, А Iп	17,85	—	8	—	—	—	51,6	51,6	51,6	51,6	28,25	28,25	28,25	28,25	28,25	28,25	12,2	12,2
Наименование механизма по плану	Конвейер линии убоя К7-ФЦЛ-6/4И-01	Аппарат электрооглушения РЗ-ФЭО	Машина для наружного убоя К2-ФЦЛ-6/4	Счетчик птицы В2-ФЦЛ-6/66	Бак передувочный К7-ФП2Е-0,1		Аппарат тепловой обработки К7-ФЦЛ-6/5				Машина для удаления оперения К7-ФЦЛ-6/7						Машина бильноочистная К7-ФЦЛ-6/6	

Линия убоя и первичной обработки

9714/4 90

Типы шкафов управления ШУ1-ШУ4 и пультов управления ПУ1-ПУ4, поставляемых комплектно с технологическими линиями убоя, потрошения, охлаждения и упаковки и подключение электроприемников уточнить при привязке проекта в соответствии с новыми комплектами заводских чертежей. Черкасского ташзавода-завода-изготовителя этих шкафов и пультов по электрическим схемам Минского ЭКБ „Мясомолмаш."

Исполн.	Брюм		11.85
Провер.	Супрунова		11.85
Рук. ер.	Брюм		11.85
Гл. спец.	Супрунова		11.85
Нач. отд.	Жевнеров		11.85
ГИП	Рыков		11.85
Н. контр.	Лебская		11.85

ТП 805-5-5.86 ЭМ

Цех убоя и переработки 3000 бройлеров (кур) в час

Стадия	Лист	Листов
Р	13	

Схема принципиальная распределительной сети ~380В (продолжение)

Госагропром СССР ЦНИИЭПптицепром г. Ростов-на-Дону

Привязан:

Инв. №

Копировал Молодцова

Формат А2

Инв. № подл. | Подпись и дата | Взам. инв. №

Альбом

Типовой проект

Данные питающей сети	
Шинопровод Распред. пункт.	Тип Iн, А Расцепитель, А
	Тип, напряжение, сечение (шинопровода) Расчетный ток, А Устан. мощность, кВт
Аппарат отходящих линий	Тип Iн, А Расцепитель или плавкая вставка, А
Марка и сечение проводника	Маркировка или длина участка сети
Шкаф управления. Условное обозначение, тип	
Марка и сечение проводника	Маркировка или длина участка сети
Соединительная коробка Условное обозначение, тип	
Марка и сечение проводника	Маркировка или длина участка сети
Пусковой аппарат	Тип Iн, А Расцепитель автомата уставка, А Нагревательный элемент теплового реле I-тепловой, уставка, А
Марка и сечение проводника	Маркировка или длина участка сети

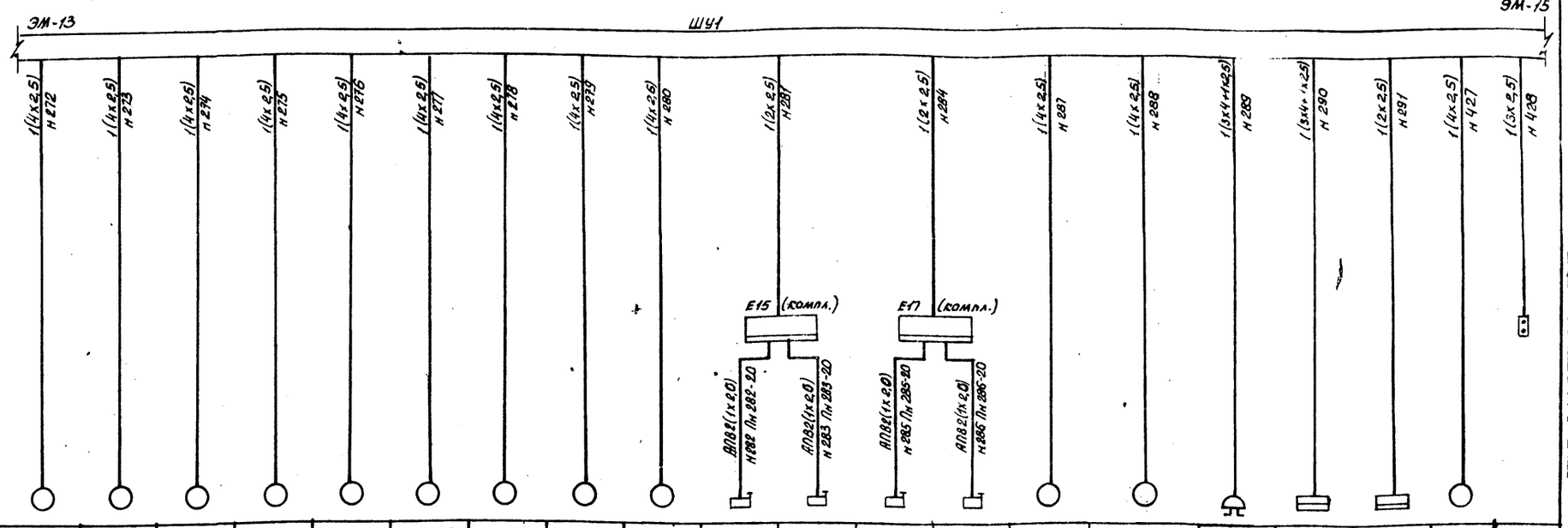

Электроприемник

Условное обозначение на плане																				
Номер по плану	M64	M65	M66	M67	M68	M69	M70	M71	M72	16Дк	16В2	17Дк	17В2	M73	M74	НА1	E18	E19	M48	SB48
Тип	4А100L6У3	4А100L6У3	4А100L6У3	4А100L6У3	4А100L6У3	4А100L6У3	4А71В6У3	4А100L6У3	4А100L6У3	Компл.	Компл.	Компл.	Компл.	4А80А4У3	4А80А4У3	ЗВП-220	компл.	Компл.	4А100В6У3	ПКЕ722-2У3
Рн, кВт	2,2	2,2	2,2	2,2	2,2	2,2	0,44	2,2	2,2	—	—	—	—	1,1	1,1	—	—	—	2,2	—
Ток, А Iн	5,65	5,65	5,65	5,65	5,65	5,65	1,5	5,65	5,65	—	—	—	—	2,76	2,76	—	—	—	5,65	—
Ток, А Iп	28,25	28,25	28,25	28,25	28,25	28,25	7	28,25	28,25	—	—	—	—	13,76	13,76	—	—	—	28,25	—
Наименование механизма по плану	Машина для удаления оперения К7-ФЦЛ-6/7						Машина для отделения голов В2-ФЦЛ-6/16	Измельчитель К7-ФЦЛ-6/30	Измельчитель К7-ФЦЛ-6/30	Бак передувочный Р3-ФПД		Бак передувочный Р3-ФПД		Машина для отделения ног В2-ФЦЛ-6/9	Устройство для санитарной обработки конвейера К7-ФО2-Л/6	Электрозвонок	Система авт. регулирования температуры Р3-ФТР	Система авт. регулирования температуры Р3-ФТР	Транспортер В2-ФДН/3	

Линия убоя и первичной обработки

9714/4 91

Исполн.	Брюм	[signature]	11.85
Пров.	Струнова	[signature]	11.85
Рук.гр.	Брюм	[signature]	11.85
Гл.спец.	Струнова	[signature]	11.85
Нач.отд.	Жевнеров	[signature]	11.85
ГИП	Рыков	[signature]	11.85
Н.контр.	Лебская	[signature]	11.85

ТП 805-5-5.86 эм

Цех убоя и переработки 3000 бройлеров (кур) в час

Стадия	Лист	Листов
Р	14	

Схема принципиальная распределительной сети ~380 в (продолжение)

Госагропром СССР ЦНИИЭПптицепром г. Ростов-на-Дону

Привязан:

Инв. №

Копировал Молодцова

Формат А2

Взам. инв. №

Подпись и дата

Инв. № подл.

Альбом 4

Типовой проект

| Данные питающей сети | | |

Альбом 4

Типовой проект

Данные питающей сети	
Шинопровод распред. пункт	Тип Iн, А Расцепитель, А
	Тип, напряжение, сечение (шинопровода) Расчетный ток, А Устан. мощность, кВт
Аппарат отходящих линий	Тип Iн, А Расцепитель или плавкая вставка, А
Марка и сечение проводника	Маркировка или длина участка сети
Шкаф управления. Условное обозначение, тип	
Марка и сечение проводника	Маркировка или длина участка сети
Соединительная коробка. Условное обозначение, тип	
Марка и сечение проводника	Маркировка или длина участка сети
Пусковой аппарат	Тип Iн, А Расцепитель автомата уставка, А Нагревательный элемент теплового реле Т-тепловой уставка, А
Марка и сечение проводника	Маркировка или длина участка сети

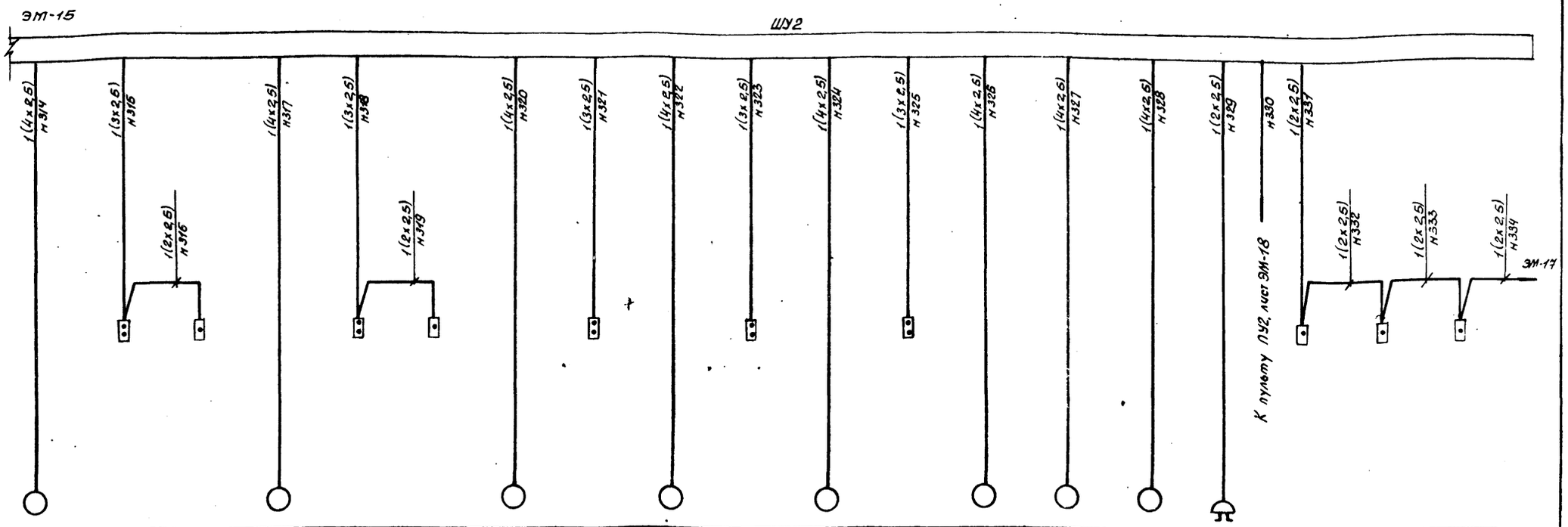

Электроприемник

Условное обозначение на плане																			
Номер по плану		М80	SB80.1	SB80,2	М81	SB81,1	SB81,2	М82	SB82	М83	SB83	М84	SB84	М85	М86	М87	НА2	SB.А7	SB.А8	SB.А9
Тип			ПКЕ722-2У3	компл.		ПКЕ722-2У3	компл.	4А71А4У3	ПКЕ722-2У3	4А71А4У3	ПКЕ722-2У3	4А71А4У3	ПКЕ722-2У3	4А80В6У3	4А80В6У3	4А80В6У3	ЗВП-220	ПКЕ222-1АУ3	ПКЕ222-1АУ3	ПКЕ222-1АУ3
Рн, кВт		0,55	—	—	0,55	—	—	0,55	—	0,55	—	0,55	—	1,1	1,1	1,1	—	—	—	—
Ток, А	Iн	1,7	—	—	1,7	—	—	1,7	—	1,7	—	1,7	—	3,05	3,05	3,05	—	—	—	—
	Iп	7,65	—	—	7,65	—	—	7,65	—	7,65	—	7,65	—	12,2	12,2	12,2	—	—	—	—
Наименование механизма по плану		Машина для снятия кутикулы В2-ФЦЛ-6/15			Машина для снятия кутикулы В2-ФЦЛ-6/15			Машина для разрезания и мойки желудков В2-Ф001/3		Машина для разрезания и мойки желудков В2-Ф-001/3		Машина для разрезания и мойки желудков В2-Ф001/3		Насосы для перекачки потрохов В2-ФЦЛ-6/67			Электрозвонок	Кнопки аварийного остановка конвейера К7-ФЦЛ-6/41-02		

Линия потрошения

9714/4 93

Исполн.	Брюм		11.86
Пров.	Супрунова		11.86
Рук. гр.	Брюм		11.86
Гл. спец.	Супрунова		11.86
Нач. отд.	Жевнеров		11.86
ГИП	Рыков		11.85
Н. контр.	Лебская		11.85

ТП 805-5-5.86 ЭМ

Привязан:

Инв. №

Цех убоя и переработки 3000 бройлеров (кур) в час

Стадия	Лист	Листов
Р	16	

Схема принципиальная распределительной сети ~380 В (продолжение)

Госагропром СССР ЦНИИЭПптицепром г. Ростов-на-Дону

Копировал Молодцова

Формат А2

Инв. № подл. | Подпись и дата | Взам. инв. №

Альбом 4

Типовой проект

Данные питающей сети	
Шинопровод	Тип, Iн, А
	Расцепитель, А
	Тип, напряжение, сечение (шинопровода)
	Расчетный ток, А
	Устан. мощность, кВт
Аппарат защитный линии	Тип, Iн, А
	Расцепитель или плавкая вставка, А
Марка и сечение проводника	Маркировка или длина участка сети
Шкаф управления. Условное обозначение, тип	
Марка и сечение проводника	Маркировка или длина участка сети
Соединительная коробка. Условное обозначение, тип	
Марка и сечение проводника	Маркировка или длина участка сети
Пусковой аппарат	Тип, Iн, А
	Расцепитель автомата уставка, А
	Нагревательный элемент теплового реле Т-тепловой уставка, А
Марка и сечение проводника	Маркировка или длина участка сети

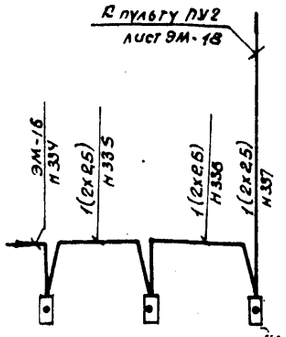

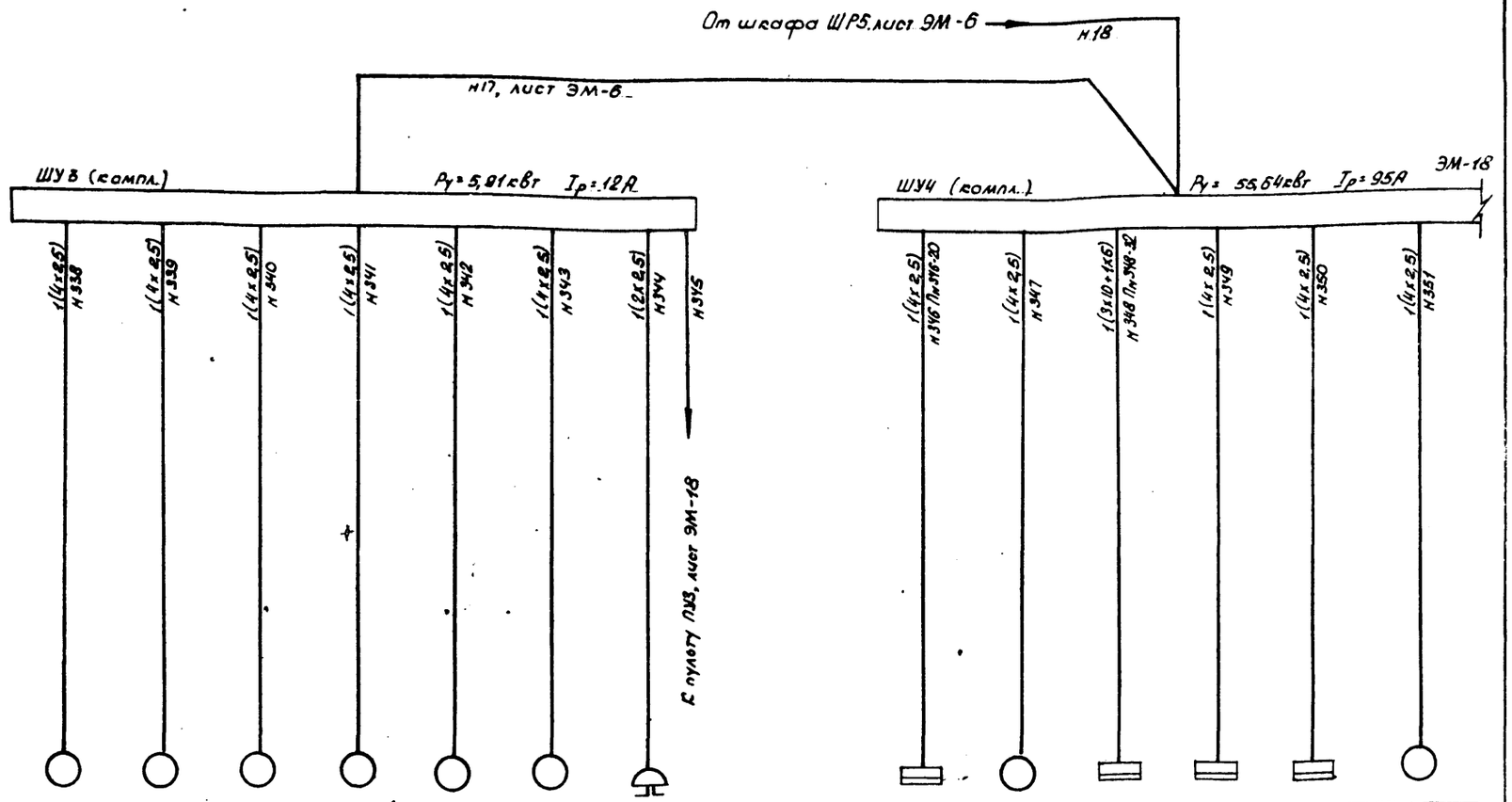

Электроприемники																			
Условное обозначение на плане																			
Номер по плану	SBA10	SB.A11	SB.A12		M88	M89	M90	M91	M92	M93	HA3			E23	M94	E24	E25	E26	M95
Тип	АСЕ-222-11А3	ЛСЕ-222-11А3	ЛСЕ-222-11А3		4А90В1,6У3	4А80В2	4А80В6У3	4А71А6У3	4А71А6У3	4А71А6У3	ЗВП-220			компл.	4А80А4У3	компл	компл	компл.	4А80В6У3
Рн, кВт	—	—	—		4,5	2,2	4,1	0,37	0,37	0,37	—			0,18	1,1	16,09	0,55	0,55	1,1
Ток, А Iн	—	—	—		4,1	4,3	3,05	1,26	1,26	1,26	—			0,5	2,76	34,2	1,2	1,2	3,05
Ток, А Iп	—	—	—		18,45	30,6	18,2	5,04	5,04	5,04	—				13,75				12,05
Наименование механизма по плану	Кнопки аварийного останова конвейера К7-ФЦА-6/41-02				Конвейер линии охлаждения КЛ-ФЦА-6/4н/18	Камера орошения с насосом 2К-20/18	Транспортер секционный 82-ФЦА-6/32	Охладитель потрохов 82-ФЦА-6/н	Охладитель потрохов 82-ФЦА-6/11	Охладитель потрохов 82-ФЦА-6/н	Электрозвонок			Транспортер отводящий МБ-ФУ3	Транспортер секционный 82-ФЦА-6/35	Полуавтомат для упаковки потрохов МБ-ФУЖ	Транспортер МБ-ФУС1/3	Транспортер МБ-ФУС1/3	Транспортер секционный 82-ФЦА-6/32	
	Линия потрошения				Отделение охлаждения									Отделение упаковки					

Инв. № подл. | Подпись и дата | Взам. инв. №

Привязан:			

Исполн.	Брюм		11.85	ТП 805-5-5.86 ЭМ
Провер.	Супрунова		11.85	
Нач. гр.	Брюм		11.85	
Гл. спец.	Супрунова		11.85	
Нач. отд.	Жевнеров		11.86	
ГИП	Рыков		11.85	Цех убоя и переработки 3000 бройлеров (кур) в час
Н. контр.	Лебская		11.85	Схема принципиальная распределительной сети ~ 380 В (продолжение)

Стадия	Лист	Листов
Р	17	

Госагропром СССР ЦНИИЭПптицепром г. Ростов-на-Дону

Копировал Малодцова

Формат А2

Альбом 4

Типовой проект

Данные питающей сети	
Шинопровод Распред. пункт	Тип Iн, А Расцепитель, А
	Тип, напряжение, сечение (шинопровода) Расчетный ток, А Устан. мощность, кВт
Аппарат отходящих линий	Тип Iн, А Расцепитель или плавкая вставка, А
Марка и сечение проводника	Маркировка или длина участка сети
Шкаф управления. Условное обозначение, тип	
Марка и сечение проводника	Маркировка или длина участка сети
Соединительная коробка. Условное обозначение, тип	
Марка и сечение проводника	Маркировка или длина участка сети
Пусковой аппарат	Тип Iн, А Расцепитель автомата уставка, А Нагревательный элемент теплового реле Т-тепловой, уставка, А
Марка и сечение проводника	Маркировка или длина участка сети

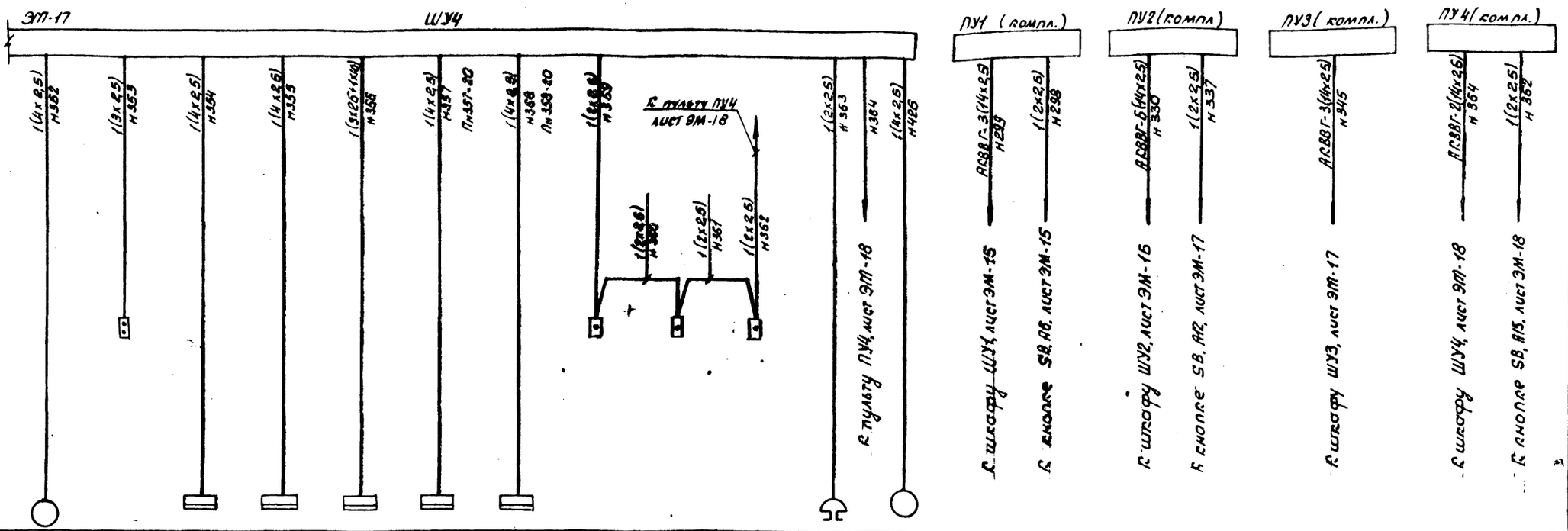

Электроприемник

Условное обозначение на плане																
Номер по плану	M96	SB96	E27	E28	E29	E30	E31	SB, A13	SB A14	SBA15	MA4	M49	ПУ1	ПУ2	ПУ3	П4
Тип		ПКЕ622-2У3	компл.	компл.	компл.	компл.	компл.	ПКЕ222-1АУ3	ПКЕ222-1АУ3	ПКЕ222-1АУ3	ЗВП-220	4АВ0В6У3	компл.	компл.	компл.	компл.
Pн, кВт	0,27	—	0,4	0,18	30	1,26	1,26	—	—	—	—	1,1	—	—	—	—
Ток, А Iн	1,5	—	0,78	0,5	58	2,4	24	—	—	—	—	3,06	—	—	—	—
Ток, А Iп	4,6	—						—	—	—	—	12,2	—	—	—	—
Наименование механизма по плану	Пила дисковая В2-Ф001/10		Полуавтомат упаковочный М6-АУГ/1	Транспортер промежуточный	Камера усадочная М6-АУГ/3	Автомат для сварки полиэтиленовой пленки М6-АБО	Автомат для сварки полиэтиленовой пленки М6-АБО	Кнопки аварийного останова транспортера В2-ФЦЛ-6/38			электрозвонок	Транспортер секционный В2-ФЦЛ-4/32	Пульт управления отделения убоя и первичной обработки	Пульт управления отделения потрошения	Пульт управления отделения охлаждения	Пульт управления отделения упаковки
	Отделение упаковки															

Взам. инв. | Подпись и дата | Инв. № подл.

9714/4 95

Количество контрольных кабелей и их жил, подключаемых к пультам управления ПУ1-ПУ4, уточнить при привязке проекта в соответствии с комплектами заводских чертежей.

Исполн.	Брюм		11.86
Провер.	Супрунова		11.86
Рук. пр.	Брюм		11.86
Гл. к. пец.	Супрунова		11.86
Нач. отд.	Жевнеров		11.86
ГИП	Рыков		11.86
Н. контр.	Лебская		11.86

ТП 805-5-5.86 ЭМ

Привязан:

Инв. №

Цех убоя и переработки 3000 бройлеров (кур) в час.

Стадия	Лист	Листов
Р	18	

Схема принципиальная распределительной сети ~380 В (продолжение)

Госагропром СССР ЦНИИЭПптицепром г. Ростов-на-Дону

Копировал Мо

Формат А2

Альбом 4

Типовой проект

Данные питающей сети	
Шинопровод распред. пункт	Тип Iн, А Расцепитель, А
	Тип, напряжение, сечение (шинопровода) Расчетный ток, А Устан. мощность, кВт
Аппарат отходящих линий	Тип Iн, А Расцепитель или плавкая вставка, А
Марка и сечение проводника	Маркировка или длина участка сети
Шкаф управления. Условное обозначение, тип	
Марка и сечение проводника	Маркировка или длина участка сети
Соединительная коробка. Условное обозначение, тип	
Марка и сечение проводника	Маркировка или длина участка сети
Пусковой аппарат	Тип Iн, А Расцепитель автомата уставка, А Нагревательный элемент теплового реле Т-тепловой уставка, А
Марка и сечение проводника	Маркировка или длина участка сети

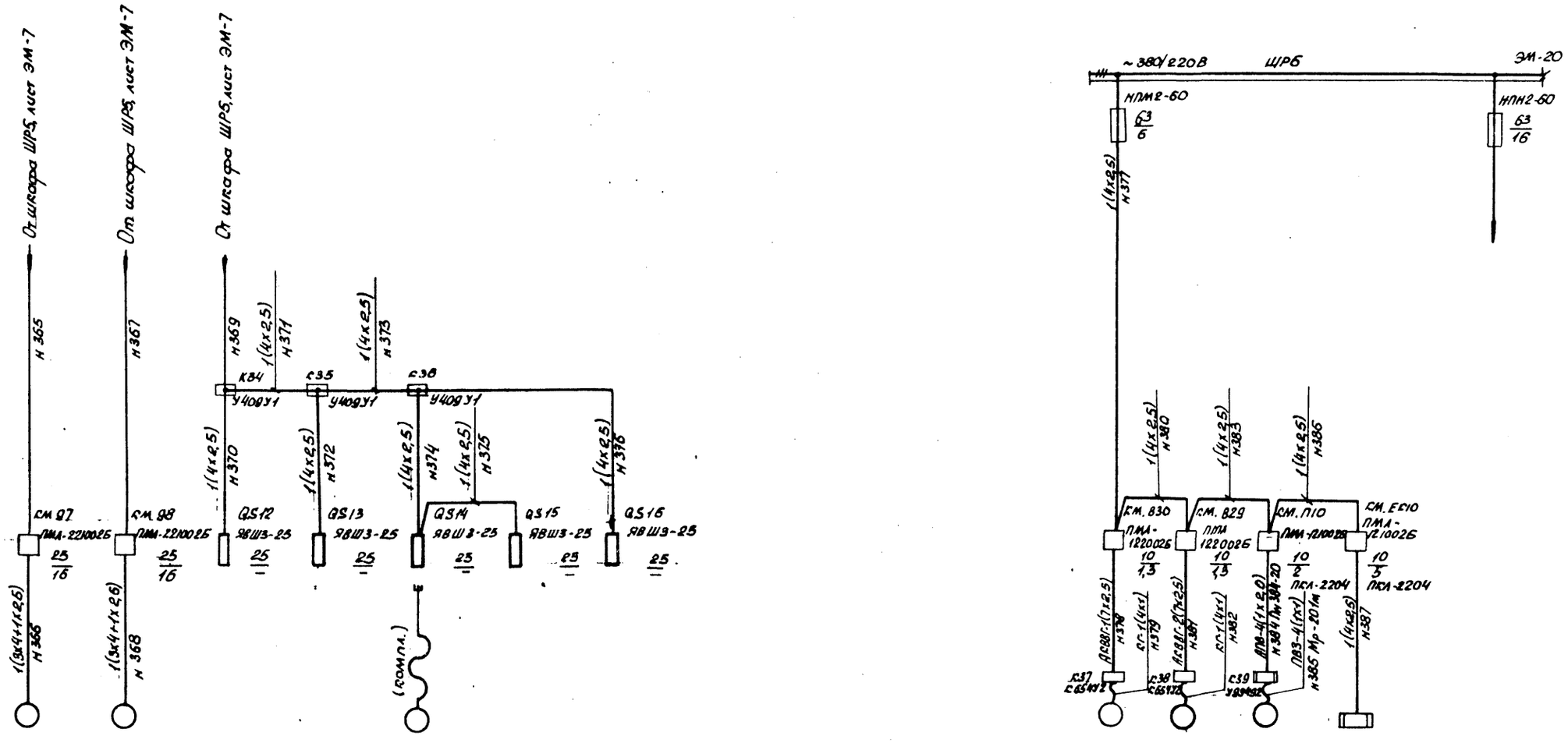

Электроприемник											
Условное обозначение на плане											
Номер по плану		т97	т98	т99				В30	В29	П10	ЕК10
Тип		4А11Д7Е2У3	4А11Е7Е2У3					4АА63В5У2	4АА63В6У2	4А71А4	К841000х600
$P_н$, кВт		7,5	7,5	4				0,25	0,25	0,55	1,6
Ток, А	$H_н$	14,9	14,9	9				1,04	1,04	1,74	3,8
	$I_п$	112	112	63				3,12	3,12	6,96	—
								В30	В29	П10	КВУ-6
Наименование механизма по плану		Насос ледяной воды №3 з к 45/30	Насос ледяной воды №4 з к 45/30	Машина для очистки СМ-1	Резерв	Резерв		Вытяжная система	Вытяжная система	Приточная система	Клапан воздушный	Резерв

9714/4 96

Исполн.	Брюм		11.85
Пров.	Супрунова		11.85
Рук. гр.	Брюм		11.85
Гл. спец.	Супрунова		11.85
Нач. отд.	Жевнеров		11.85
ГИП	Рыков		11.85
Н. контр.	Лебская		11.85

ТП 805-5-5.86 ЭМ

Цех убоя и переработки 3000 бройлеров (кур) в час

Стадия	Лист	Листов
Р	19	

Схема принципиальная распределительной сети ~380 В (продолжение)

Госагропром СССР ЦНИИЭП птицепром г. Ростов-на-Дону

Копировал Толодцова

Формат А2

Привязан:

Инв. №

Взам. инв. №

Подпись и дата

Инв. № подл.

Альбом 4

Типовой проект

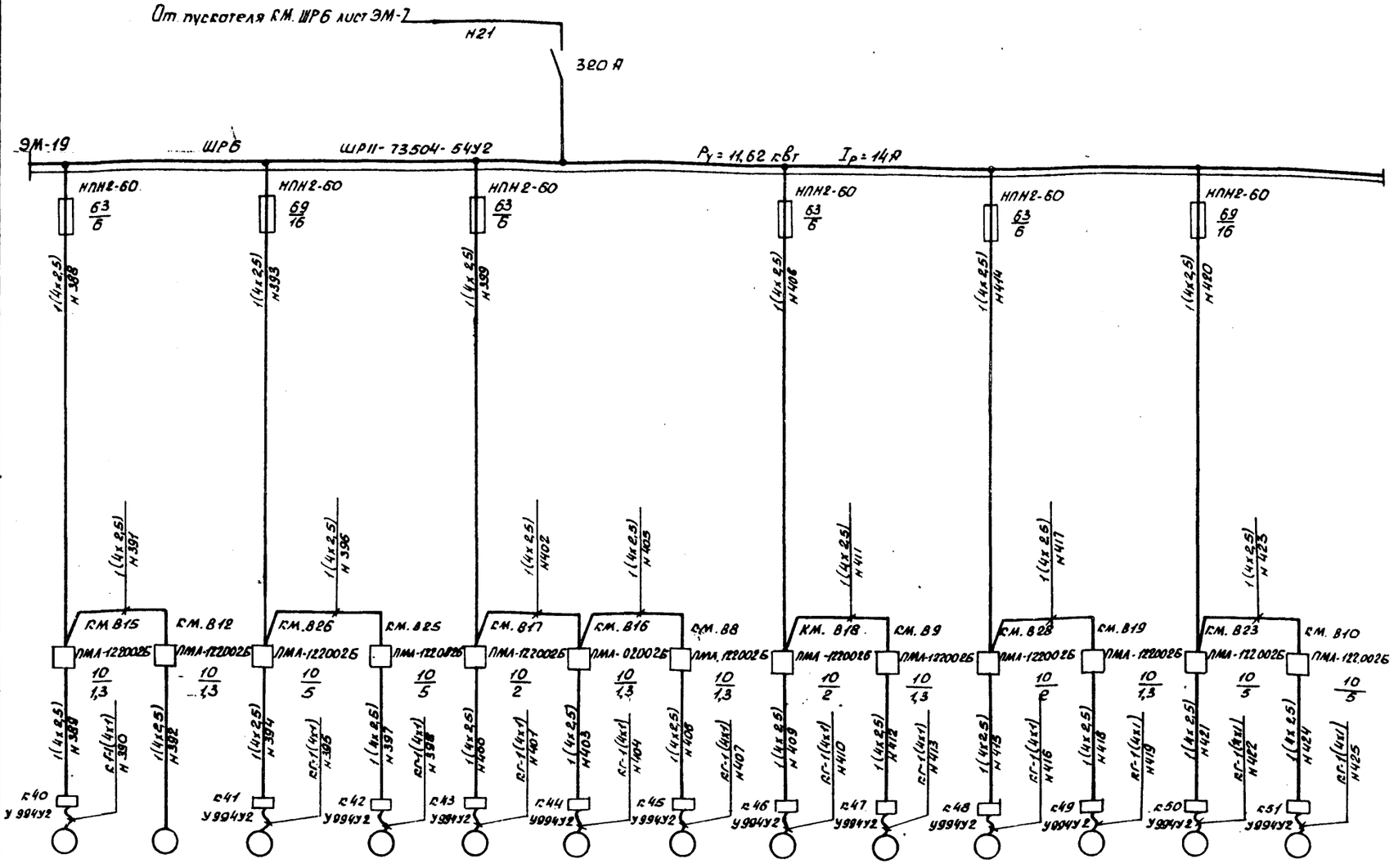

Данные питающей сети														
Шинопровод распред. линии	Тип, напряжение, сечение (шинопровода)													
	Расчетный ток, А													
	Устан. мощность, кВт													
Аппарат вводной линии	Тип													
	Iн, А													
	Расцепитель или плавкая вставка, А													
Марка и сечение проводника	Маркировка или длина участка сети													
Шкаф управления. Условное обозначение, тип														
Марка и сечение проводника	Маркировка или длина участка сети													
Соединительная коробка. Условное обозначение, тип														
Марка и сечение проводника	Маркировка или длина участка сети													
Пусковой аппарат	Тип													
	Iн, А													
	Расцепитель автомата уставка, А													
	Нагревательный элемент теплового реле Т-тепловой, уставка, А													
Марка и сечение проводника	Маркировка или длина участка сети													
Электроприемник	Условное обозначение на плане													
	Номер по плану	В15	В12	В26	В25	В17	В16	В8	В18	В9	В28	В19	В23	В10
	Тип	4АА63В6У2	4АА63А4	4А90L6У2	4А90L6У2	4АА63В6У2	4А71В6У2	4АА63В6У2	4А71В6У2	4АА63В6У2	4А71А6У2	4АА63В6У2	4А90L6У2	4А90L6У2
	Рн, кВт	0,25	0,25	1,5	1,5	0,25	0,55	0,25	0,55	0,25	0,37	0,25	1,5	1,5
	Ток, А Iн	1,04	0,85	4,1	4,1	1,04	1,74	1,04	1,74	1,04	1,4	1,04	4,1	4,1
	Ток, А Iп	3,12	0,35	18,45	18,45	3,12	6,96	3,12	6,96	3,12	6,4	3,12	18,45	18,45
	Наименование механизма по плану	В15	В12	В26	В25	В17	В16	В8	В18	В9	В28	В19	В23	В10
		Вытяжная система	Вытяжная система	Вытяжная система	Вытяжная система	Вытяжная система	Вытяжная система	Вытяжная система	Вытяжная система	Вытяжная система	Вытяжная система	Вытяжная система	Вытяжная система	Вытяжная система

Инв. № подл. | Подпись и дата | Взам. инв. №

9714/4 97

Исполн.	Брюм		11.85	ТП 805-5-5.86 ЭМ
Пров.	Супрунова		11.85	
Рук. гр.	Брюм		11.85	
Гл. спец.	Супрунова		11.85	
Нач. отд.	Хевнеров		11.85	
ГИП	Рыков		11.85	
Н. контр.	Лебедева		11.85	Цех убоя и переработки 3000 бройлеров (кур) в час.

Стадия	Лист	Листов
Р	20	

Схема принципиальная распределительной сети ~380 В (продолжение)

Госагропром СССР ЦНИИЭПптицепром г. Ростов-на-Дону

Привязан:

Инв. №

Копировал Молодцова

Формат А2

Альбом 4

Типовой проект

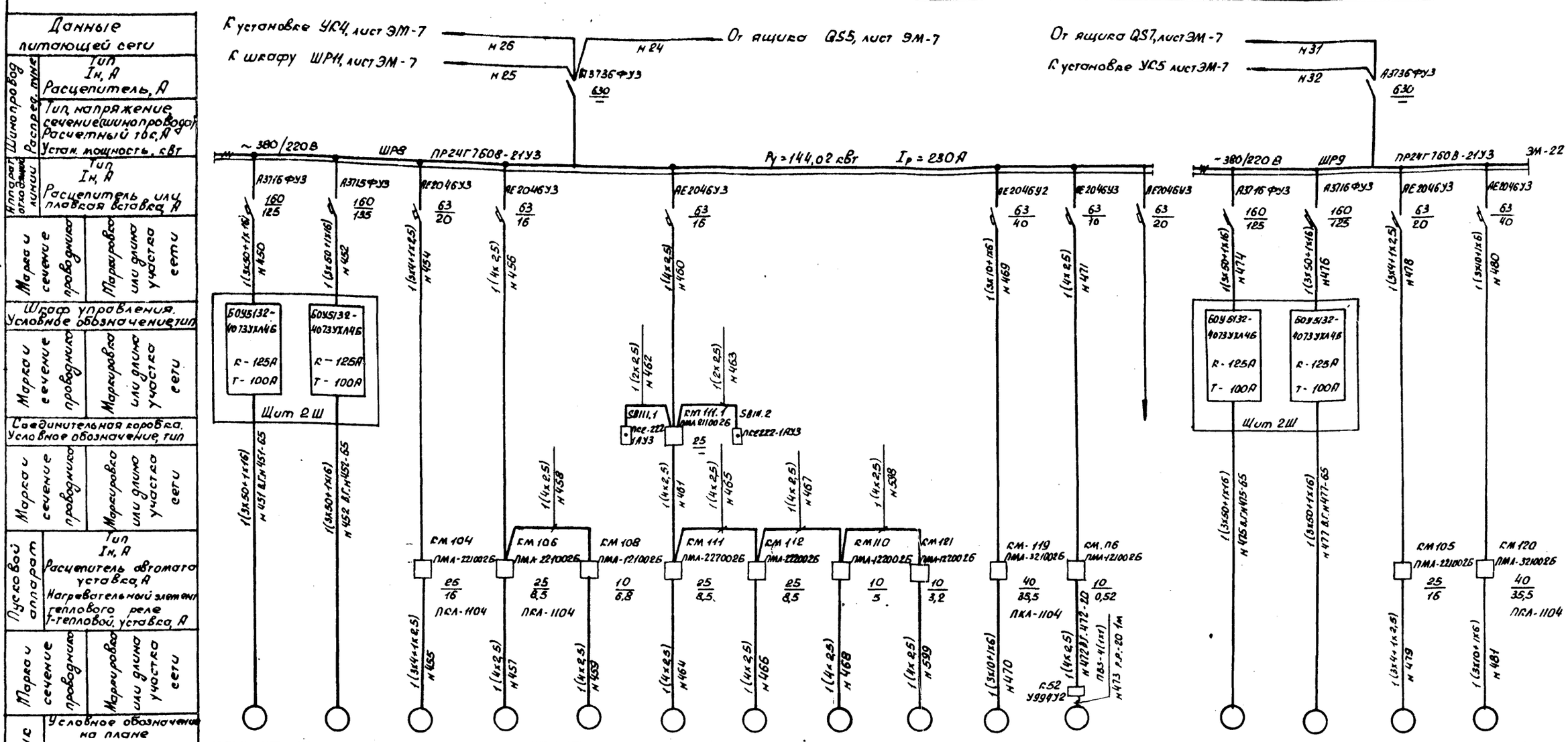

1. Кнопки SB111.1 и SB111.2 предназначены для экстренного отключения питания электроприемников.
2. В связи со снятием с производства блоков управления типа БУ5180, комплектно поставляемых с компрессорными агрегатами. В проекте приняты заменяющие их блоки типа БОУ5132. При привязке проекта уточнить типы блоков управления компрессорными агрегатами в соответствии с комплектующей ведомостью

Взам. инв. №
Подпись и дата
Инв. № подл.

9714/4 98

Исполн.	Брам		11.85	ТП 805-5-5.86 ЭМ
Пров.	Супрунова		11.85	
Нач. гр.	Брам		11.85	
Гл. спец.	Супрунова		11.85	
Нач. отд.	Хейнеров		11.85	
ГИП	Рывов		11.85	Цех убоя и переработки 3000 бройлеров (кур) в час
Н. контр.	Лебская		11.85	Схема принципиальная распределительной сети ~380 В (продолжение)

Привязан:

Инв. №

Стадия	Лист	Листов
Р	21	

Госагропром СССР ЦНИИЭПтицепром г. Ростов-на-Дону

Копировал Молодцова

Формат А2

Альбом 4

Типовой проект

Данные питающей сети		
Шинопровод / Аппарат защиты линии	Тип $I_н$, А Расцепитель, А	
Шинопровод	Тип, напряжение, сечение (шинопровода) Расчетный ток, А Устан. мощность, кВт	
Аппарат защиты линии	Тип $I_н$, А Расцепитель или плавкая вставка, А	
Марка и сечение проводника	Маркировка или длина участка сети	
Шкаф управления, Условное обозначение, тип		
Марка и сечение проводника	Маркировка или длина участка сети	
Соединительная коробка Условное обозначение, тип		
Марка и сечение проводника	Маркировка или длина участка сети	
Пусковой аппарат	Тип $I_н$, А Расцепитель автомата уставка, А Нагревательный элемент теплового реле / тепловой уставка, А	
Марка и сечение проводника	Маркировка или длина участка сети	

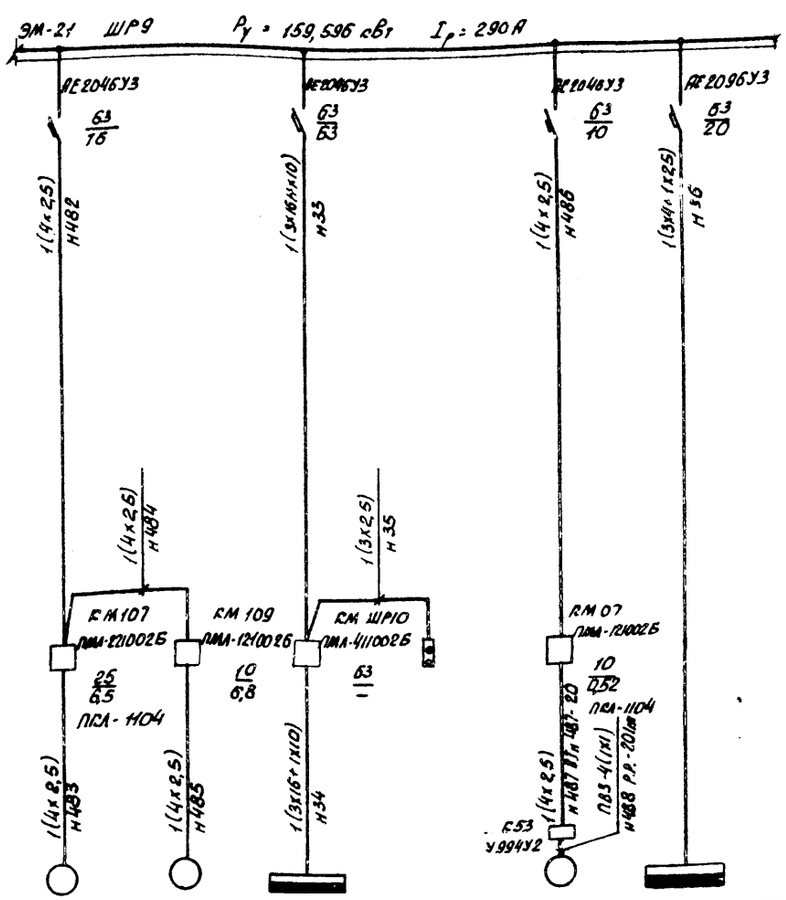

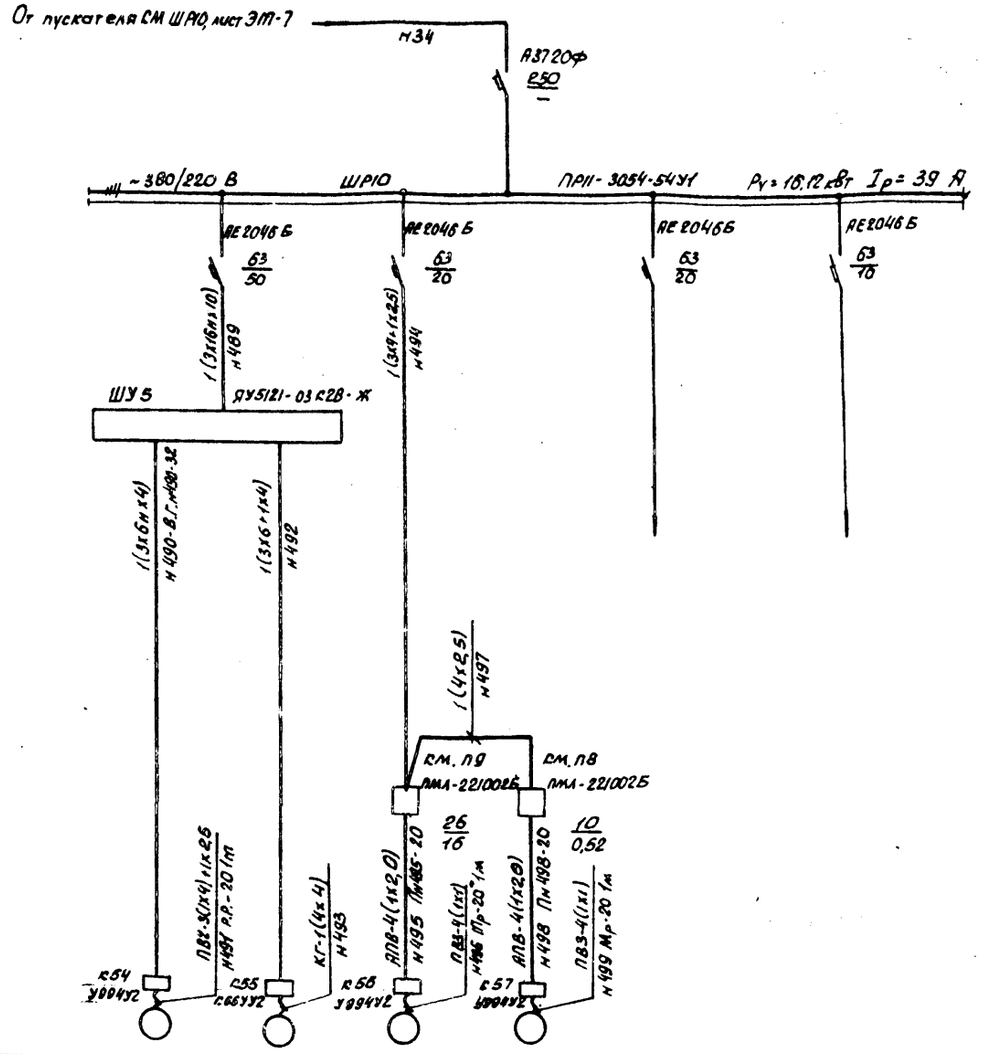

Электроприемники	Условное обозначение на плане	М107	М 109	ШР10	5В ШР10	П7	ШР12		В2	В11	П9	П8		
	Номер по плану													
	Тип	КОМПА	КОМПА.	ПРП-3012-593У	ПСЕ-222-2У3	4АА56А4	ПРП-3054-54У1		В132М6	В100S4	4А132S6	4АА56А4		
	$P_н$, кВт	2,8	2,8	16,12	—	0,12	6,256		2,6	3,0	6,5	0,12		
	Ток, А $I_н$	6,1	6,1	39		0,44	10		19	7,4	12,2	0,44		
	Ток, А $I_п$	34	34	—	—	1,5	—		110	44,4	79	1,5		
						П7			В2	В11	П9	П8		
	Наименование механизма по плану	Насос для аммиака №2	Насос для аммиака №4	Шкаф силовой распределительный	Отключение вентсистем при пожаре	Приточная система тамбур-шлюза	Шкаф силовой распределительный		Вытяжная система	Вытяжная система	Приточная система	Приточная система	Резерв	Резерв

Инв. № подл. | Подпись и дата | Взам. инв. №

Привязан:			
Инв. №			

Испол.	Брюм		11.85
Пров.	Бурунова		11.85
Рук. гр.	Брюм		11.85
Гл. спец.	Бурунова		11.85
Нач. отд.	Хевронов		11.85
ГИП	Рывов		11.85
Н. контр.	Лебская		11.85

ТП 805-5-5.86 ЭМ

Цех убоя и переработки 3000 бройлеров (к/р) в час.

Стадия	Лист	Листов
Р	22	

Схема принципиальная распределительной сети ~380 В. (продолжение)

Росагропром СССР ЦНИИЭПптицепром г. Ростов-на-Дону

Копировал Молодцова

Формат А2

9714/4 99

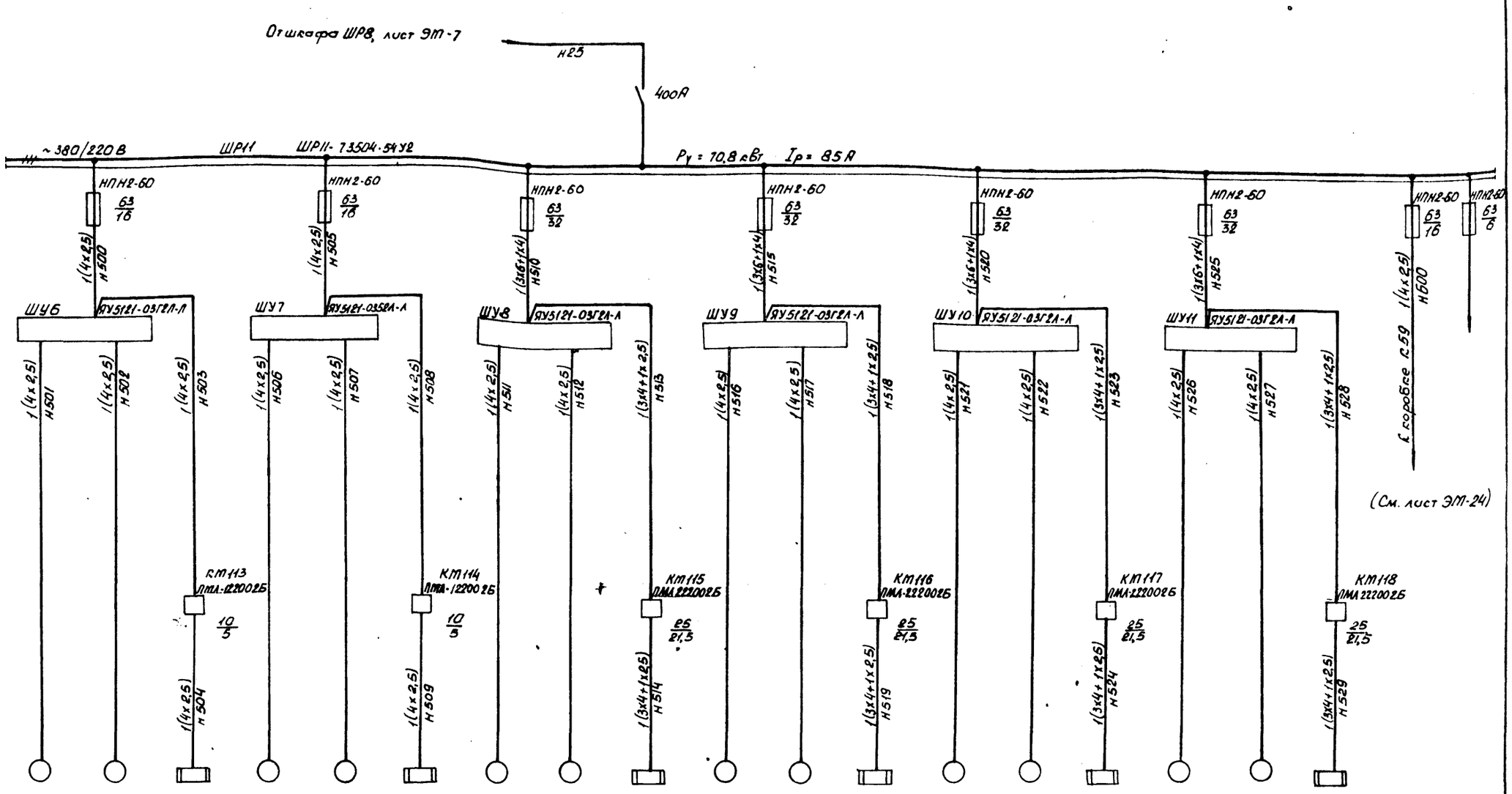

Номер по плану	М113.1	М113.2	ЕК113	М114.1	М114.2	ЕК114	М115.1	М115.2	ЕК115	М116.1	М116.2	ЕК116	М117.1	М117.2	ЕК117	М118.1	М118.2	ЕК118		
Тип	АОЛ2-22-4	АОЛ2-22-4	компл.	АОЛ2-22-4	АОЛ2-22-4	компл.	АОЛ2-22-4	АОЛ2-22-4	компл.	АОЛ2-22-4	АОЛ2-22-4	компл.	АОЛ2-22-4	АОЛ2-22-4	компл.	АОЛ2-22-4	АОЛ2-22-4	компл.		
Pн, кВт	1,5	1,5	2,4	1,5	1,5	2,4	1,5	1,5	12	1,5	1,5	12	1,5	1,5	12	1,5	1,5	12	6,05	
Iч	3,5	3,5	3,8	3,5	3,5	3,8	3,5	3,5	19	3,5	3,5	19	3,6	3,5	19	3,5	3,5	19	10	
Iп	24,5	24,5	—	24,5	24,5	—	24,5	24,5	—	24,5	24,5	—	24,5	24,5	—	24,5	24,5	—		
Наименование механизма по плану	Воздухоохладитель подвесной ВОГ-250			Воздухоохладитель подвесной ВОГ-250			Воздухоохладитель подвесной ВОП-150			Воздухоохладитель подвесной ВОП-150			Воздухоохладитель подвесной ВОП-150			Воздухоохладитель подвесной ВОП-150			Питание шкафов управления дверей Д2-Р	Резерв
	Морозильная камера						Холодильная камера №4			Холодильная камера №1			Холодильная камера №2			Холодильная камера №3				

9714/4 100

Исполн.	Брюм		11.85
Пров.	Супрунова		11.85
Рук. гр.	Брюм		11.85
Гл. спец.	Супрунова		11.85
Начотд.	Жевнеров		11.85
ГИП	Рыков		11.85
Н. контр.	Лебская		11.85

ТП 805-5-5.86 ЭМ

Привязан:

Инв. №

Цех убоя и переработки 3000 бройлеров (кур) в час.

Стадия	Лист	Листов
Р	23	

Схема принципиальная распределительной сети ~380В (продолжение)

Госагропром СССР ЦНИИЭПптицепром г. Ростов-на-Дону

Копировал Молодцова

Формат А2

Взам. инв. № | Подпись и дата | Инв. № подл.

Альбом 4

Типовой проект

| | | |

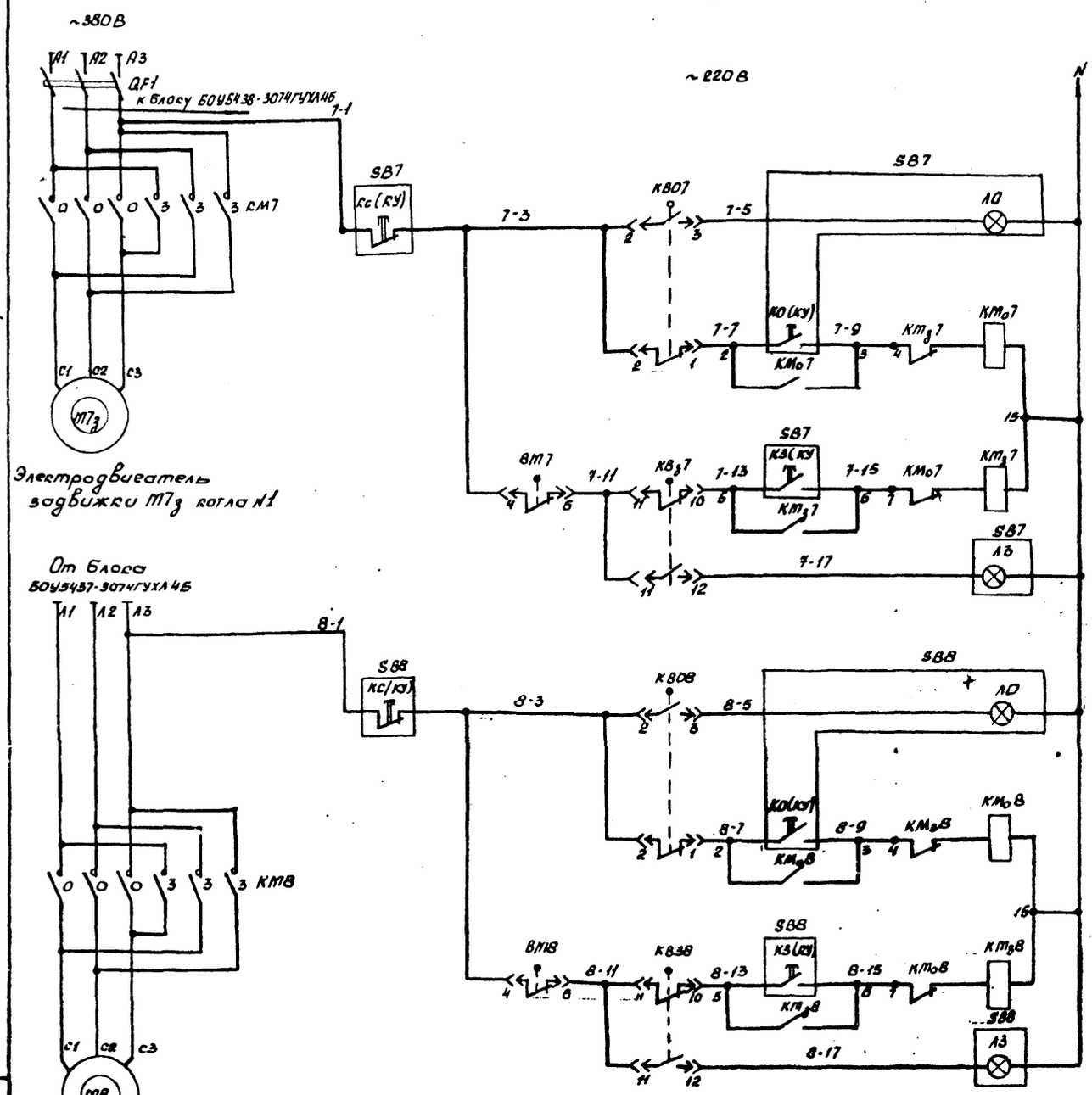

Питание ~220В		
Открыто	Управление электрозадвижкой М7з соковых паров котла №1	
Открыть		
Закрыть		
Закрыто		
Питание ~220В		
Открыто	Управление электрозадвижкой М8з соковых паров котла №2	
Открыть		
Закрыть		
Закрыто		

Перечень элементов принципиальной схемы

Поз. обозначение	Наименование	Кол.	Примечание
	Щит 1Ш		
QF1	Выключатель автоматический		
	АЕ2026-10У3 Iн.р. =100	1	Блок БОУ5437-3074ГУХЛ4Б
КМ7	Пускатель магнитный ПМА1501046, ~220В	1	
КМ8	Пускатель магнитный ПМА1501046 ~ 220В		Блок БОУ5438-3074ГУХЛ4Б
	По месту		
КВО7, КВО8	Путевой выключатель	4	Комплектно с электрозадвижкой
КВЗ7, КВЗ8			
ВМ7, ВМ8	Муфтовый выключатель	2	(см. компл. черт. ТХ)
SB7, SB8	Пост управления кнопочный ПКУ15-1Э231-54У2		
	В комплекте: светосигнальная арматура с пристроенным трансформатором с напряжением первичной обмотки 220В		
	Красный и зеленый свето фильтр-3шт		
	Управляющие элементы с цилиндрическим толкателем - 3шт	2	

Диаграмма замыкания контактов путевых и муфтовых выключателей электрозадвижек М7з, М8з

Обозначение	Контакты	Запорное устройство: Открыто		Закрыто
КВО	2-1			
	2-3			
КВЗ	11-10			
	11-12			
ВМ	4-5			
	4-5			

Исполн.	Брюм		11.85	ТП 805-5-5.86 ЭМ	
Пров.	Супрунова		11.85		
Рук. гр.	Брюм		11.85		
Гл. спец.	Супрунова		11.85		
Нач. отд.	Кавнеров		11.85		
ГИП	Рыков		11.85	Цех убоя и переработки 3000 бройлеров (кур) в час	Стадия: Р; Лист: 25; Листов:
Н. контр.	Лебедев		11.85	Управление электрозадвижками М7з и М8з. Схема принципиальная	Госагропром СССР ЦНИИЭПптицепром г. Ростов-на-Дону

Привязан.

Инв. №

Инв. № подл. | Подпись и дата | Взам. инв. №

Копировал Молодцова

Формат А2

9714/4 102

Альбом 4

Типовой проект

Схема подключения задвижек М7з и М8з стравливания сокового пара котлов N1 и N2

Наименование параметра и место отбора импульса	Управление задвижками М7з и М8з			
	Отделение переработки отходов			
	У вакуумного котла N1		У вакуумного котла N2	
Обозначение монтажного чертежа				
Позиция	SB7	М7з	SB8	М8з

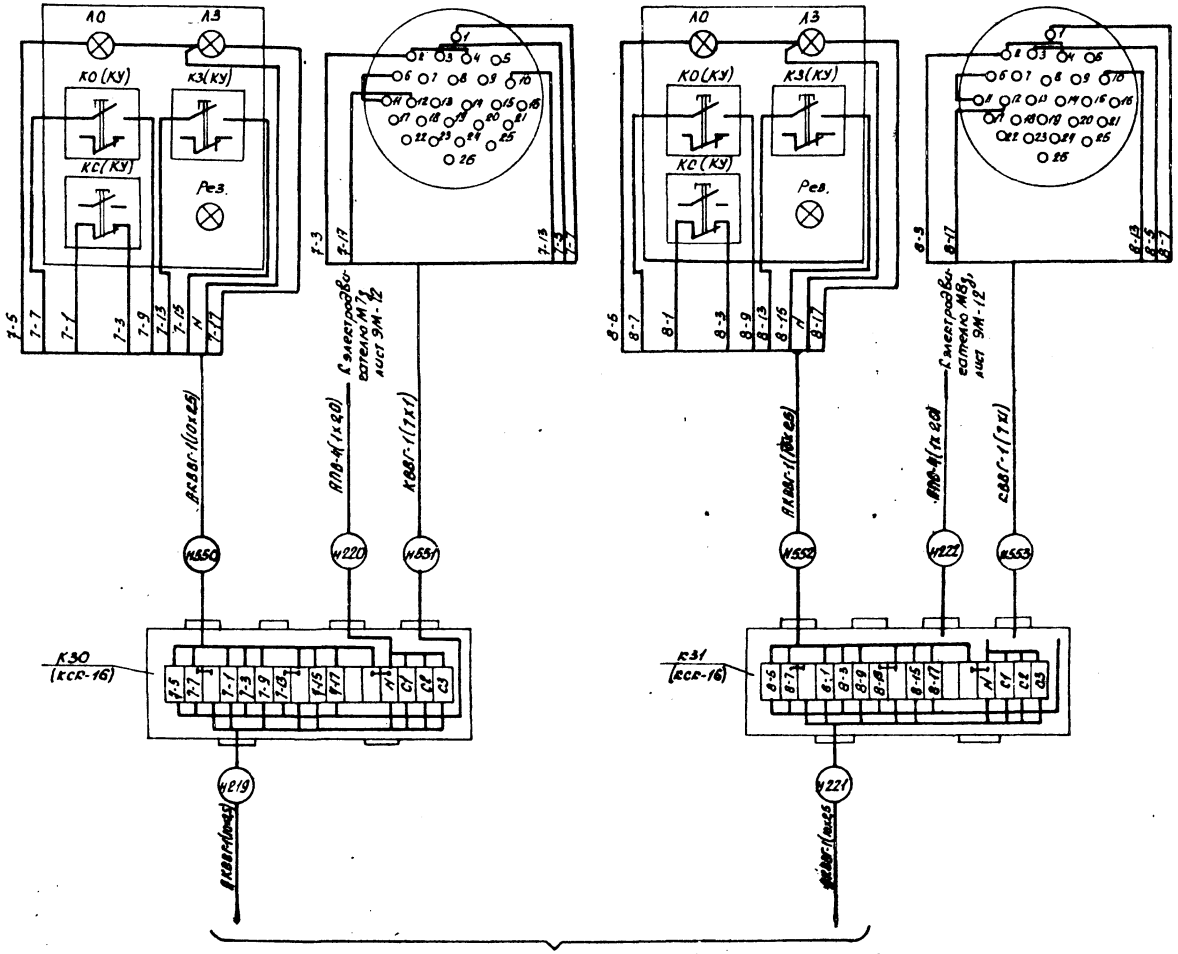

От щита 1Ш, лист ЭМ-12

9714/4 103

Исполн.	Брюм		11.85
Пров.	Супрунова		11.85
Рук. гр.	Брюм		11.85
Гл. спец.	Супрунова		11.85
Нач. отд.	Жевнеров		11.85
ГИП	Рыков		11.85
Н. контр.	Лебская		11.85

ТП 805-5-5.86 ЭТ

Привязан:

Инв. №

Цех убоя и переработки 3000 бройлеров (кур) в час

Стадия	Лист	Листов
Р	26	

Схема подключения (начало)

Госагропром СССР ЦНИИЭПптицепром г. Ростов-на-Дону

Копировал Молодцова

Формат А2

Альбом 4

Типовой проект

Схема подключения сушилки пера N1 M19, M20 (N2 M21, M22) типа Р3-ФАР

Наименование параметра и место отбора импульса	Управление сушилкой пера N1 (N2)								
	Отделение переработки отходов								
	У агрегата								
Обозначение монтажного чертежа									
Позиция	КМ19 (КМ21)	КМ20 (КМ22)	1-ЭМ1 (2-ЭМ1)	1-ЭМ2 (2-ЭМ2)	1-ЭМ-3 (2-ЭМ3)	1-Л8 (2-Л8)	1-В3 (2-В3)	1-В6 (2-В6)	1-Л7 (2-Л7)

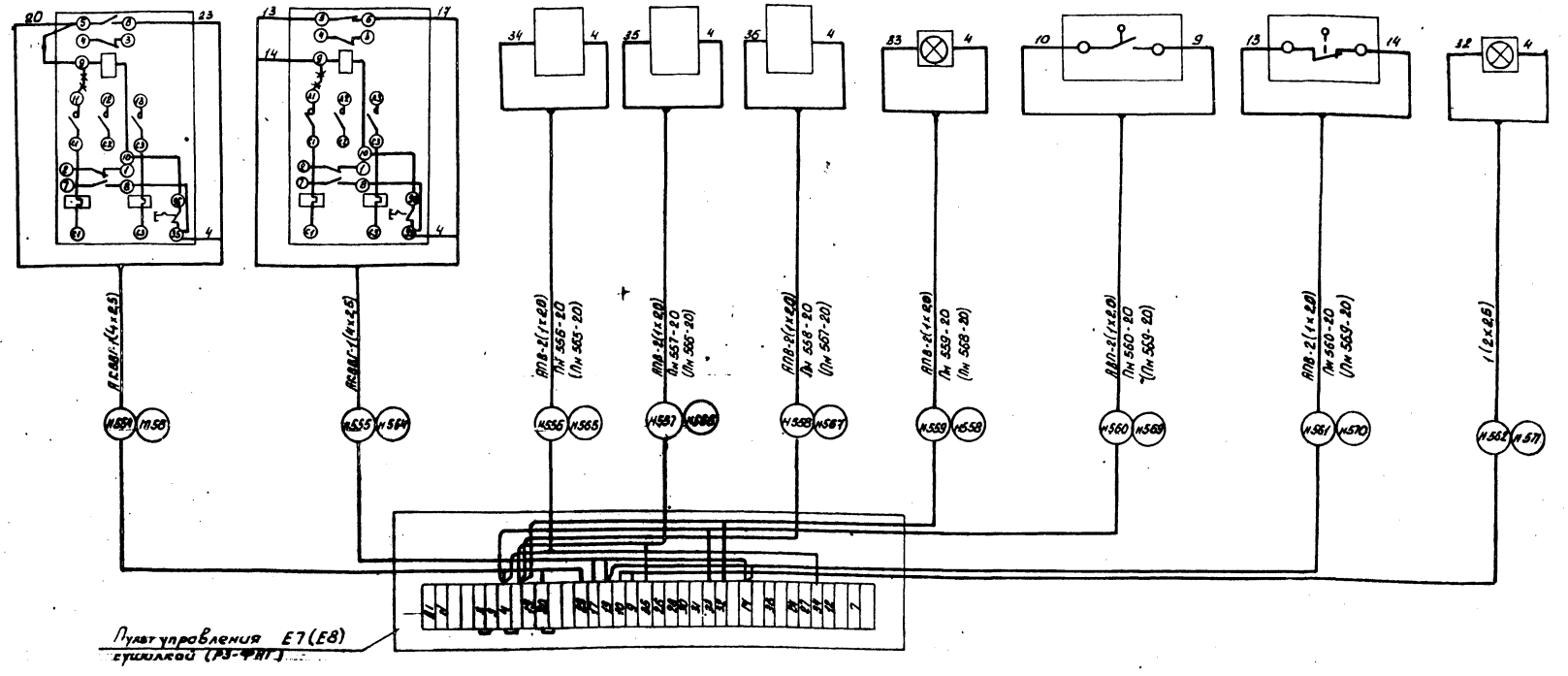

Маркировка оборудования в скобках приведены для сушилки пера N2

Исполн.	Брюм		11.85	ТП 805-5-5.86 ЭМ	
Пров.	Супрунова		11.85		
Рук. гр.	Брюм		11.85		
Гл. спец.	Супрунова		11.85		
Нач. отд.	Жевнеров		11.85		
ГИП	Рыков		11.85	Цех убоя и переработки 3000 бройлеров (кур) в час	Стадия Р; Лист 27; Листов
Н. контр.	Лебская		11.85		

Привязан:

Инв. №

Схема подключения (продолжение)

Госагропром СССР ЦНИИЭП Оптимпром г. Ростов-на-Дону

Копировал Молодцова. Формат А2

9714/4 104

Инв. № подл. | Подпись и дата | Взам. инв. №

Альбом 4

Типовой проект

Наименование параметра и место отбора импульса	Управление компрессором воздушным М23 (М24)				Управление шнеком М13 и конвейером М16			Управление измельчителем силовым М29	
	Отделение переработки отходов								
	На компрессоре типа 2ВУ1-2,5/13М7				У конвейера М16	У шнека М13		У измельчителя силового типа Ж9-Фис	
Обозначение монтажного чертежа									
Позиция	1-УЛ1 (2-УЛ1)	1-УЛ2 (2-УЛ2)	1-ВК1 (2-ВК1)	1-ВК2 (2-ВК2)	КМ16	КМ13	SB13	Кн2	Кн1

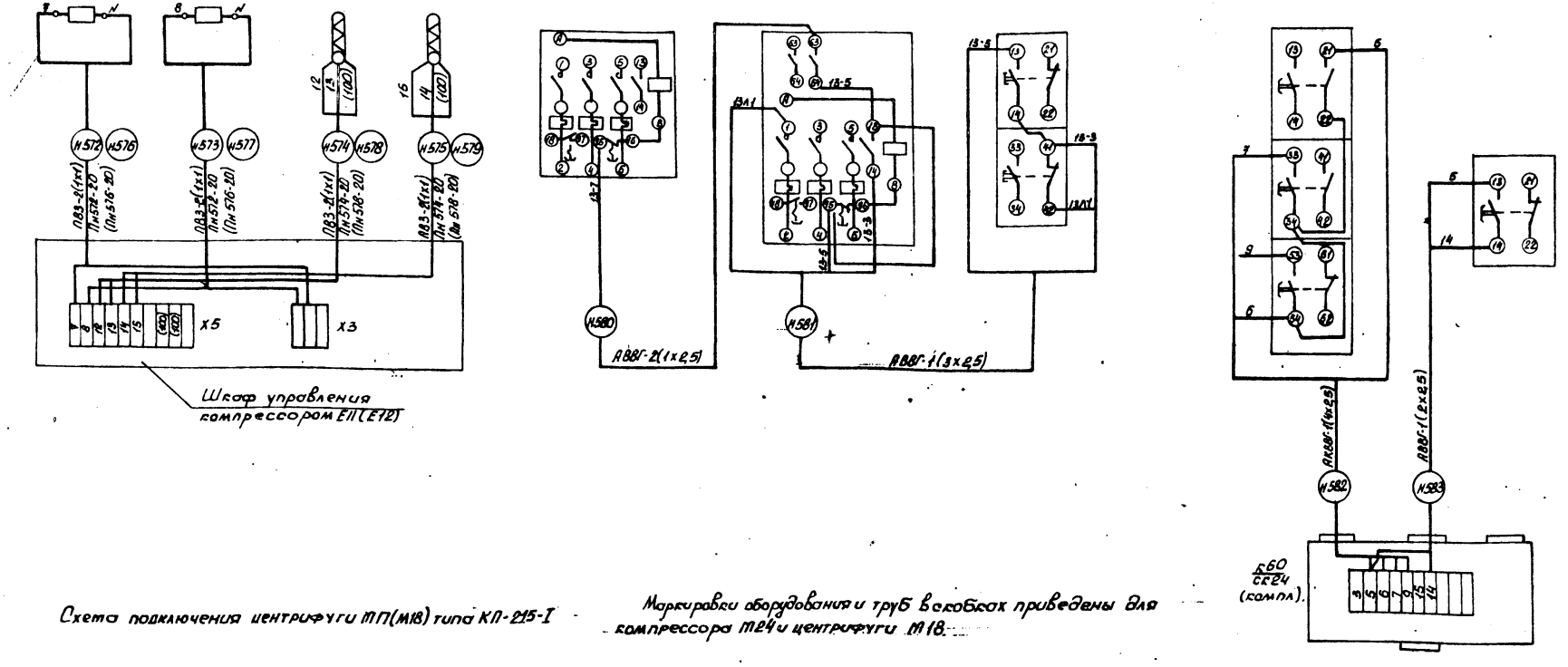

Схема подключения центрифуги М17 (М18) типа КП-215-I

Маркировки оборудования и труб в скобках приведены для компрессора М24 и центрифуги М18.

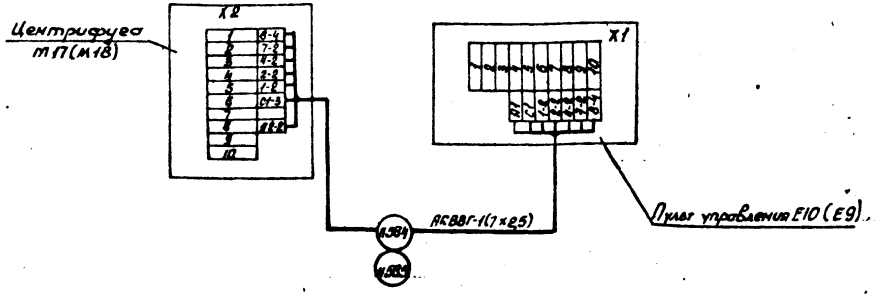

9714/4 105

Исполн.	Брюм		11.85	ТП 805-5-5.86 ЭТ
Пров.	Супрунова		11.85	
Рук. гр.	Брюм		11.85	
Гл. спец.	Супрунова		11.85	
Нач. отд.	Жевнеров		11.85	
ГИП	Рыков		11.85	Цех убоя и переработки 3000 бройлеров (кур) в час
Н. контр.	Лебская		11.85	

Привязан:

Инв. №

Стадия	Лист	Листов
Р	28	

Схема подключения (окончание)

Госагропром СССР ЦНИИЭП птицепром г. Ростов-на-Дону

Копировал Молодцова

Формат А2

Инв. № подл. | Подпись и дата | Взам. инв. №

Альбом 4

Типовой проект

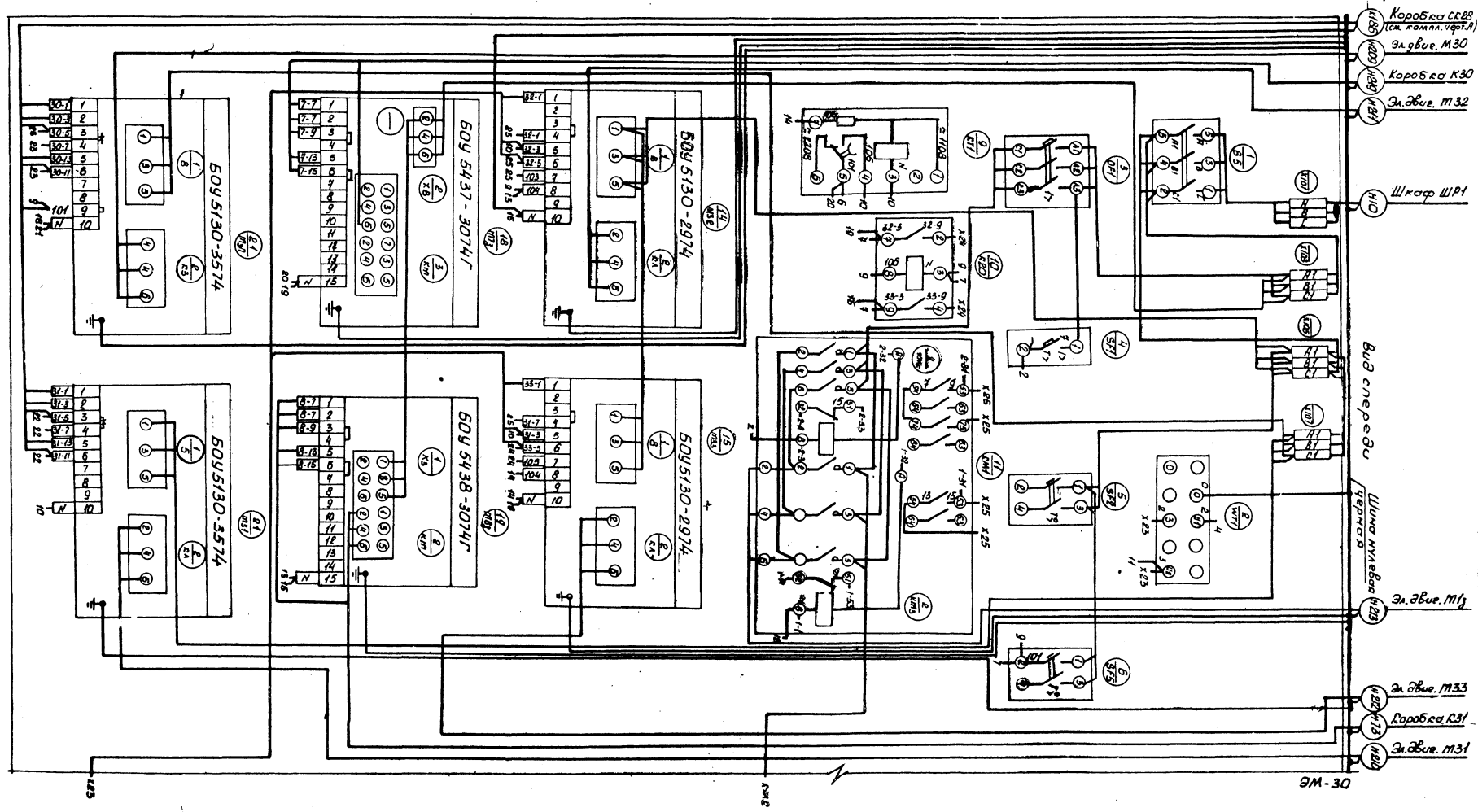

Повернуто на 90°

9714/4 106

Исполн.	Брюм		11.85	ТП 805-5-5.86 ЭМ
Пров.	Супрунова		11.85	
Рук. гр.	Брюм		11.85	
Гл. спец.	Супрунова		11.85	
Нач. отд.	Жевнеров		11.85	
ГИП	Рыков		11.85	Цех убоя и переработки 3000 бройлеров (кур) в час
Н. контр.	Лебедева		11.85	

Привязан:

Инв. №

Стадия	Лист	Листов
1	29	

Схема подключения щита управления 1Ш (начало)

Госагропром СССР ЦНИИЭП Птицепром г. Ростов-на-Дону

Копировал Молодцова

Формат А2

Инв. № подл. | Подпись и дата | Взам. инв. №

Альбом 4

Типовой проект

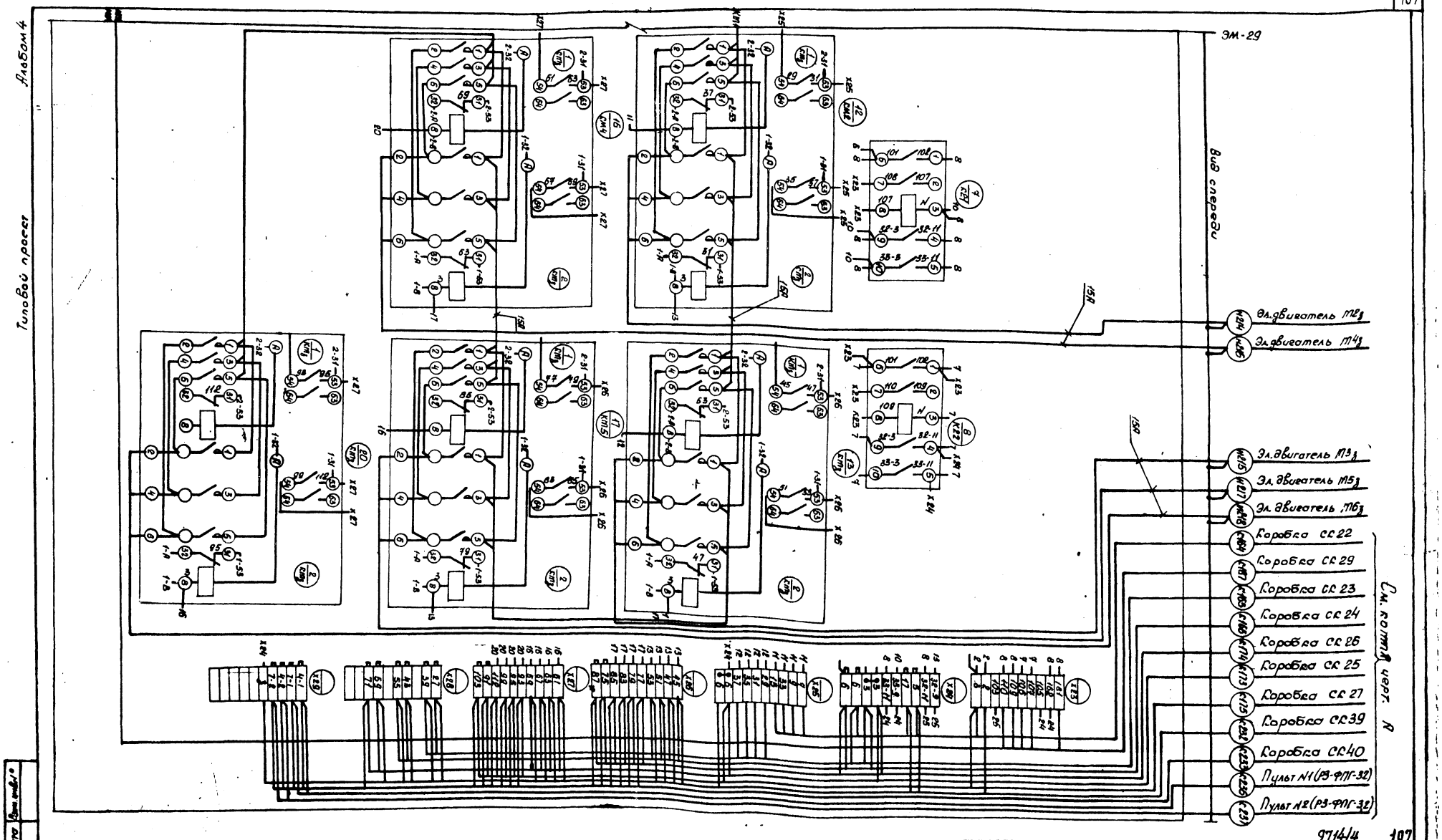

Повернуто на 90°

9714/4 107

Исполн.	Брюм		11.85	ТП 805-5-5.86 эт
Пров.	Супрунова		11.85	
Рук.гр.	Брюм		11.85	
Гл.спец	Супрунова		11.85	
Нач.отд.	Жевнеров		11.85	
ГИП	Рыков		11.85	Цех убоя и переработки 3000 бройлеров (кур) в час
Н.контр.	Лебская		11.85	Стадия: Р; Лист: 30; Листов:
				Схема подключения щита управления 1Ш (окончание)

Привязан:

Инв. №

Госагропром СССР Гипрокомпрессор г. Ростов-на-Дону

Копировал Молодцова

Формат А2

Альбом 4

Типовой проект

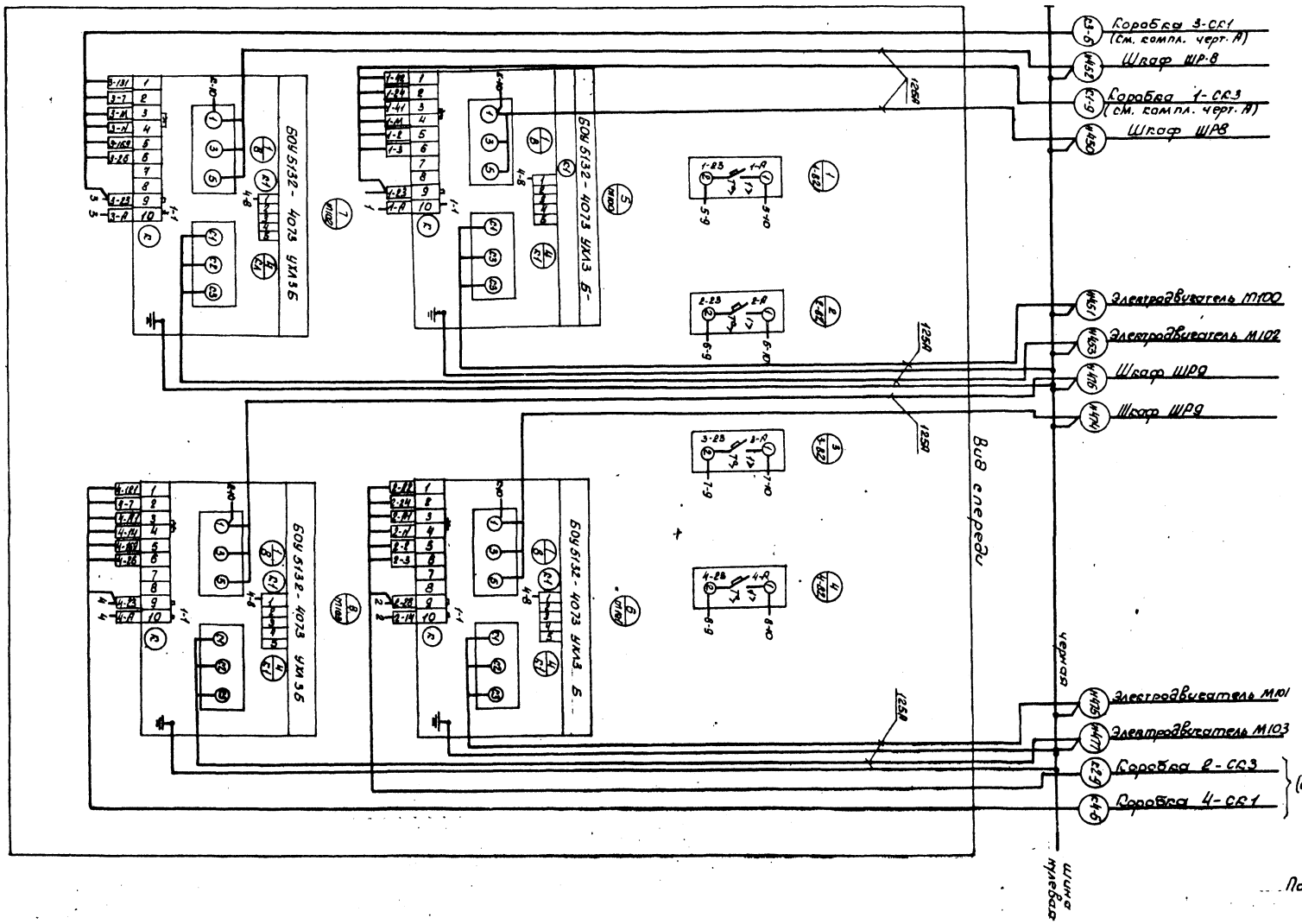

Повернуть на 90°

9714/4 108

Исполн.	Брюм		11.85	ТП 805-5-5.86 ЭМ
Пров.	Супрунова		11.85	
Рук. гр.	Брюм		11.85	
Гл. спец.	Супрунова		11.85	
Нач. отд.	Жевнеров		11.85	
ГИП	Рыков		11.85	Цех убоя и переработки 3000 бройлеров (кур) в час
Н. контр.	Лебедева		11.85	

Стадия	Лист	Листов
Р	31	

Схема подключения щита управления 2Ш

Госагропром СССР ЦНИИЭП Птицепром г. Ростов-на-Дону

Копировал Молодцова Формат А2

Привязан:

Инв. №

Инв. № подл. | Подпись и дата | Взам. инв. №

Схема монтажа электронагревателей на сливном трубопроводе

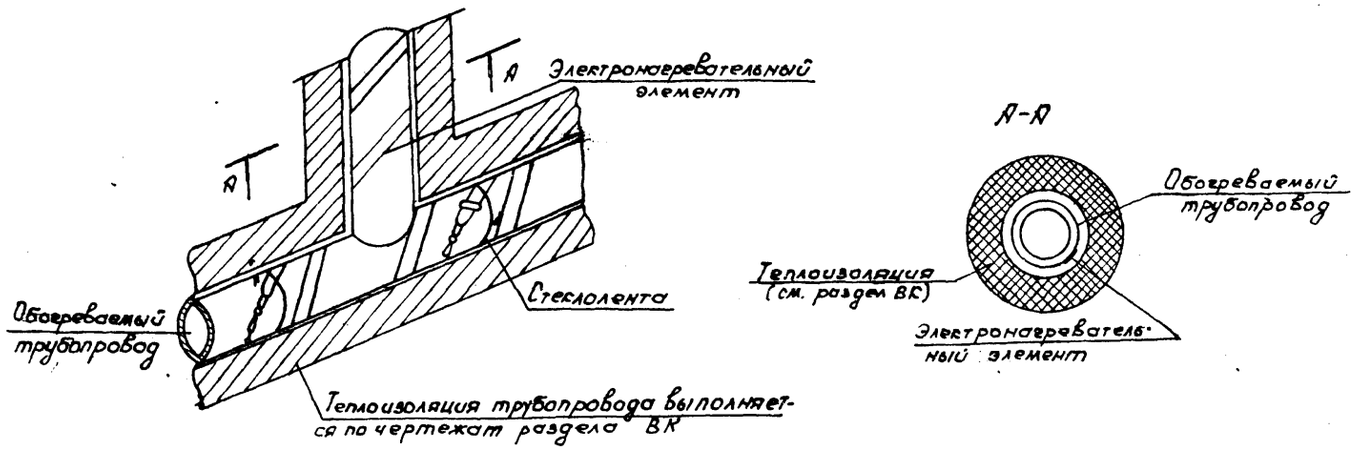

Схема подключения электронагревателей

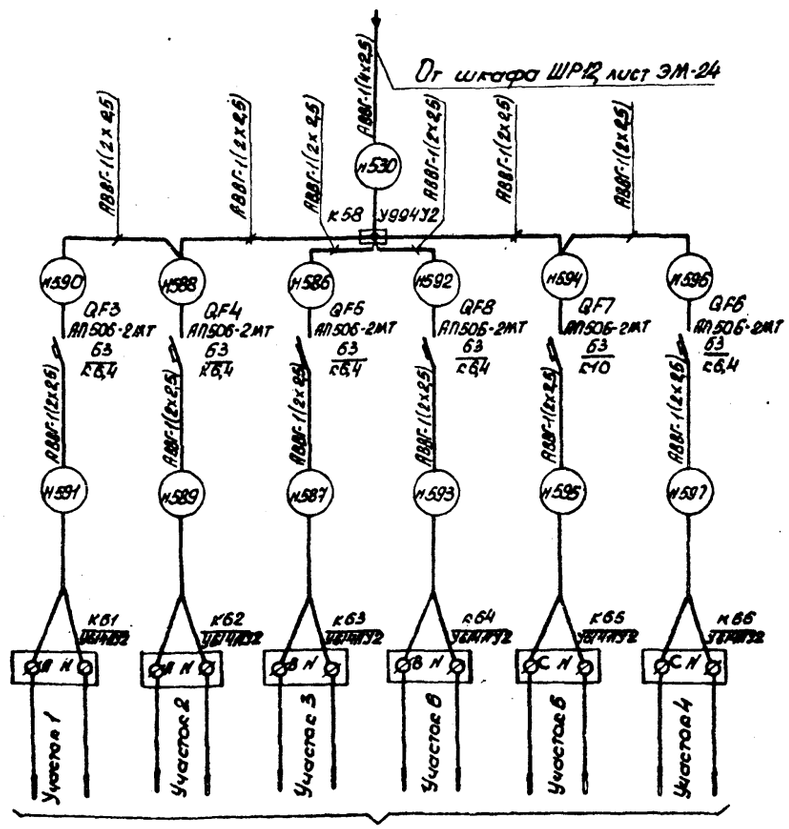

Электронагреватели ЭНГЛ в гибких вводах

Исходные и расчетные данные по электрообогреву сливных труб

№ п/п	Наименование	Ед. изм.	Номера участков электроподогрева 1, 2, 3	4	5	6
1	Длина участка электрообогрева трубопровода сливной канализации	т	6	4	7	5
2	Наружный диаметр электрообогреваемого трубопровода	мм	40	50		40
3	Толщина теплоизоляции электрообогреваемого трубопровода	мм	40			
4	Температура окружающей среды электрообогреваемого трубопровода - температура охлаждаемой камеры	°С	-18	-25		-18
5	Марка гибкого ленточного электронагревателя		ЭНГЛ180-0,816/220/13,52/1		ЭНГЛ180-1,328/220/33,12/1	ЭНГЛ180-0,664/220/16,52/1
6	Номинальная рабочая температура нагревательного элемента	°С	180			
7	Номинальная потребляемая мощность нагревательного элемента	Вт	816		1328	664
8	Номинальное рабочее напряжение нагревательного элемента	В	220			
9	Длина активной части нагревательного элемента	т	13,52		33,12	16,52
10	Вариант исполнения гибкого ленточного электронагревателя по способу подключения к источнику питания		Исполнение по варианту „1"-индивидуальное подключение электронагревателя к источнику питания			
11	Мощность, приходящаяся на 1т длины активной части нагревательного элемента	Вт	60		40	40
12	Электрическое сопротивление нагревательного элемента к постоянному току	Ом	59		36	73
13	Ток в нагревательном элементе	А	3,73		6,1	3
14	Расчетная потребляемая мощность для оттайки 1мм. трубопровода	Вт	110	163		110
15	Фактическая (по проекту) мощность для оттайки 1пм трубопровода	Вт	136	204	190	133
16	Шаг намотки нагревательного элемента на трубопроводе (ориентировочно)	мм	60	48	33	40
17	Удельный расход мощности на 1п.м по технологическому заданию	Вт	100÷200			

1. План электрообогреваемых сливных труб - лист ЭМ-51
2. Общие указания по монтажу - лист ЭМ-51.

9714/4 109

Исполн.	Брюм		11.85
Пров.	Супрунова		11.85
Рук. гр.	Брюм		11.85
Гл. спец	Супрунова		11.85
Нач. отд.	Жевнеров		11.85
ГИП	Рыков		11.85
Н. контр.	Лебская		11.85

ТП 805-5-5.86 ЭМ

Цех убоя и переработки 3000 бройлеров (кур) в час

Стадия	Лист	Листов
Р	32	

Электрообогрев сливных труб. Схемы и расчетные данные

Госагропром СССР ЦНИИЭПптицепром г. Ростов-на-Дону

Привязан:

Инв. №

Копировал Молодцова

Формат А2

Инв. № подл. | Подпись и дата | Взам. инв. №

Альбом 4

Типовой проект

Маркировка кабеля	Трасса: Начало	Трасса: Конец	Кабель: По проекту: Марка	Кабель: По проекту: Колич. кабелей, число и сечение жил, напряжение, В	Кабель: По проекту: Длина, м	Кабель: Проложен: Марка	Кабель: Проложен: Колич. кабелей, число и сечение жил, напряжение	Кабель: Проложен: Длина, м
	Ввод 1	Ящик QS1						
	Ввод 2	Ящик QS2						
	Ввод 3	Ящик QS3						
	Ввод 4	Ящик QS4						
	Ввод 5	Ящик QS5						
	Ввод 6	Ящик QS7						
Н1	Ящик QS1	Шкаф ШР1	АВВГ	1(3×120+1×35),1000	4			
Н2	Шкаф ШР1	Установка УК1	АВВГ	1(3×70), 1000	8			
Н3	Ящик QS2	Шкаф ШР3	АВВГ	1(3×120+1×35),1000	32			
Н4	Ящик QS1	Шкаф ШР3	АВВГ	1(3×120+1×35),1000	32			
Н5	Шкаф ШР3	Пускатель КМ, ШР4	АВВГ	1(3×35+1×10), 660	22			
Н6	Пускатель КМ, ШР4	Шкаф ШР4	АВВГ	1(3×25+1×10), 660	3			
Н7	Пускатель КМ, ШР4	Кнопка SB, ШР4	АВВГ	1(3×25), 660	10			
Н8	Ящик QS2	Шкаф ШР1	АВВГ	1(3×120+1×35)	4			
Н9	Шкаф ШР1	Установка УК6	АВВГ	1(3×70), 1000	8			
Н10	Шкаф ШР1	Щит управления 1Ш	АВВГ	1(3×16+1×10), 660	4			
Н11	Ящик QS1	Шкаф ШР2	АВВГ	1(3×70+1×25),1000	8			
Н12	Ящик QS2	Шкаф ШР2	АВВГ	1(3×70+1×25),1000	6			
Н13	Ящик QS3	Шкаф ШР5	АВВГ	2(3×50+1×16), 660	5			
Н14	Ящик QS4	Шкаф ШР5	АВВГ	2(3×50+1×16), 660	4			
Н15	Шкаф ШР5	Шкаф ШУ1	АВВГ	1(3×35+1×10), 660	15			
Н16	Шкаф ШУ1	Шкаф ШУ2	АВВГ	1(3×6+1×4), 660	5			
Н17	Шкаф ШУ4	Шкаф ШУ3	АВВГ	1(3×10+1×6), 660	5			
Н18	Шкаф ШР5	Шкаф ШУ4	АВВГ	1(3×50+1×16), 660	14			
Н19	Шкаф ШР9	Шкаф ШР12	АВВГ	1(3×4+1×25), 660	17			
Н20	Шкаф ШР5	Пускатель КМ, ШР6	АВВГ	1(3×6+1×4), 660	6			
Н21	Пускатель КМ, ШР6	Шкаф ШР6	АВВГ	1(3×6+1×4), 660	5			
Н22	Пускатель КМ, ШР6	Кнопка SB, ШР6	АВВГ	1(3×25), 660	35			
Н23	Шкаф ШР5	Установка УК3	АВВГ	1(3×25), 660	5			
Н24	Ящик QS5	Шкаф ШР8	АВВГ	2(3×70+1×25),1000	11			
Н25	Шкаф ШР8	Шкаф ШР11	АВВГ	1(3×95+1×35),1000	12			
Н26	Шкаф ШР8	Установка УК4	АВВГ	1(3×95), 1000	8			
Н27	Ящик QS5	Ящик QS6	АВВГ	2(3×70+1×25),1000	3			
Н28	Ящик QS6	Шкаф ША1	АВВГ	1(3×6+1×4), 660	6			

Маркировка кабеля	Трасса: Начало	Трасса: Конец	Кабель: По проекту: Марка	Кабель: По проекту: Колич. кабелей, число и сечение жил, напряжение, В	Кабель: По проекту: Длина, м	Кабель: Проложен: Марка	Кабель: Проложен: Колич. кабелей, число и сечение жил, напряжение	Кабель: Проложен: Длина, м
Н29	Ящик QS6	Шкаф ША1	АВВГ	1(3×6+1×7), 660	6			
Н30	Ящик QS6	Ящик QS7	АВВГ	2(3×70+1×25),1000	3			
Н31	Ящик QS7	Шкаф ШР9	АВВГ	2(3×70+1×25),1000	10			
Н32	Шкаф ШР9	Установка УК5	АВВГ	1(3×95), 1000	6			
Н33	Шкаф ШР9	Пускатель КМ, ШР10	АВВГ	1(3×16+1×10), 660	13			
Н34	Пускатель КМ, ШР10	Шкаф ШР10,	АВВГ	1(3×16+1×10), 660	3			
Н35	Пускатель КМ, ШР10	Кнопка SB, ШР10	АВВГ	1(3×2,5), 660	11			
		Отделение переработки отходов и пера						
Н50	Шкаф ШР1	Пускатель КМ1.1	АВВГ	1(3×35+1×10), 660	5			
Н51	Пускатель КМ1.1	Электродвигатель М1.1	АВВГ	1(3×35+1×10), 660	25			
Н52	Пускатель КМ1.1	Кнопка SB.1.1	АВВГ	1(3×25), 660	1			
Н53	Пускатель КМ.1	Пускатель КМ1.2	АВВГ	1(3×16+1×10), 660	1			
Н54	Пускатель КМ1.2	Электродвигатель КМ1.2	АВВГ	1(3×25+1×10), 660	25			
Н55	Пускатель КМ1.2	Кнопка SB1.2	АВВГ	1(3×25), 660	1			
Н56	Шкаф ШР1	Пускатель КМ2.1	АВВГ	1(3×35+1×10), 660	5			
Н57	Пускатель КМ2.1	Электродвигатель М2.1	АВВГ	1(3×35+1×10), 660	25			
Н58	Пускатель КМ2.1	Кнопка SB2.1	АВВГ	1(3×25), 660	1			
Н59	Пускатель КМ2.1	Пускатель КМ2.2	АВВГ	1(3×16+1×10), 660	1			
Н60	Пускатель КМ2.2	Электродвигатель М2.2	АВВГ	1(3×35+1×10), 660	25			
Н61	Пускатель КМ2.2	Кнопка SB2.2	АВВГ	1(3×25), 660	1			
Н62	Шкаф ШР1	Коробка К1	АВВГ	1(3×6+1×4), 660	38			
Н63	Коробка К1	Пускатель КМ3	АВВГ	1(3×4+1×25), 660	2			
Н64	Пускатель КМ3	Электродвигатель М3	АПВ	4(1×25), 380	5			
Н65	Пускатель КМ3	Кнопка SB3	АВВГ	1(3×25), 660	1			
Н66	Коробка К1	Пускатель КМ4	АВВГ	1(3×4+1,25), 660	2			
Н67	Пускатель КМ4	Электродвигатель М4	АПВ	4(1×25), 380	5			
Н68	Пускатель КМ4	Кнопка SB4	АВВГ	1(3×25), 660	1			
Н69	Шкаф ШР1	Пускатель КМ5	АВВГ	1(3×16+1×10), 660	30			
Н70	Пускатель КМ5	Электродвигатель М5	АПВ	3(1×16)+1×10, 380	5			

9714/4 110

Марка, сечение и длина кабелей вводов выбираются при привязке проекта.

Исполн.	Тукиджиева		11.85
Пров.	Брюм		11.85
Рук.гр.	Брюм		11.85
Гл. спец.	Супрунова		11.85
Нач. отд.	Жевнеров		11.85
ГИП	Рыков		11.85
Н. контр.	Левакая		11.85

ТП 805-5-5.86 ЭМ

Цех убоя и переработки 3000 бройлеров (кур) в час

Стадия	Лист	Листов
Р	33	

Кабельный журнал (начало)

Госагропром СССР ЦНИИЭПптицепром г. Ростов-на-Дону

Привязан:

Инв. № подл. | Подпись и дата | Взам. инв. №

Копировал

Формат А2

Альбом 4

Типовой проект

Маркировка кабеля	Трасса: Начало	Трасса: Конец	Кабель по проекту: Марка	Кабель по проекту: Колич. кабелей, число и сечение жил, напряжение, В	Кабель по проекту: Длина, м	Кабель проложен: Марка	Кабель проложен: Колич. кабелей, число и сечение жил, напряжение	Кабель проложен: Длина, м
Н71	Пускатель КМ5	Кнопка SB5	АВВГ	1(3×2,5), 660	1			
Н72	Шкаф ШР1	Ящик QS8	АВВГ	1(4×2,5), 660	20			
Н73	Щит управления 1Ш	Коробка К31	АКВВГ	1(10×2,5), 660	25			
Н74	Коробка К31	Электродвигатель М8з	АПВ	4(1×2,0), 660	4			
Н75	Пускатель КМ7	Электродвигатель М7	АПВ	4(1×2,0), 380	6			
Н76	Пускатель КМ7	Пускатель КМ8	АВВГ	1(4×2,5), 660	1			
Н77	Пускатель КМ8	Электродвигатель М8	АПВ	4(1×2,0), 380	5			
Н78	Шкаф ШР1	Пульт управления Е1	АВВГ	1(2×2,5), 660	20			
Н79	Пульт управления Е1	Датчик 1Д1	АПВ	2(1×2,0), 660	11			
Н80	Пульт управления Е1	Датчик 1Д2	АПВ	2(1×2,0), 660	11			
Н81	Пульт управления Е1	Выключатель 1В2	АПВ	2(1×2,0), 660	11			
Н82	Пульт управления Е1	Пульт управления Е2	АВВГ	1(2×2,0), 660	3			
Н83	Пульт управления Е2	Датчик 2Д1	АПВ	2(1×2,0), 660	8			
Н84	Пульт управления Е2	Датчик 2Д2	АПВ	2(1×2,0), 660	8			
Н85	Пульт управления Е2	Выключатель 2В2	АПВ	2(1×2,0), 660	8			
Н86	Шкаф ШР2	Пускатель КМ, В1	АВВГ	1(4×2,5), 660	3			
Н87	Пускатель КМ, В1	Кнопка SB, В1	АВВГ	1(3×2,5), 660	50			
Н88	Пускатель КМ, В1	Коробка К2	АВВГ	1(4×2,5), 660	5			
Н89	Коробка К2	Автомат QF1	АВВГ	1(2×2,5), 660	2			
Н90	Автомат QF1	Электродвигатель В1	АВВГ	1(2×2,5), 660	5			
Н91	Коробка К2	Пускатель КМ, В3	АВВГ	1(4×2,5), 660	3			
Н92	Пускатель КМ, В3	Коробка К3	АКВВГ	1(7×2,5), 660	5			
Н93	Коробка К3	Электродвигатель В3	КГ	1(4×1), 660	1			
Н94	Пускатель КМ, В3	Пускатель КМ, В4	АВВГ	1(4×2,5), 660	3			
Н95	Пускатель КМ, В4	Коробка К4	АКВВГ	1(7×2,5), 660	5			
Н96	Коробка К4	Электродвигатель В4	КГ	1(4×1), 660	1			
Н97	Шкаф ШР2	Пульт управления Е3	АВВГ	1(3×4+1×2,5), 660	13			
Н98	Пульт управления Е3	Коробка К5	АПВ	3(1×4)+1×1×2,5, 380	3			
Н99	Шкаф ШР2	Пульт управления Е4	АВВГ	1(2×2,5), 660	8			
Н100	Пульт управления Е4	Датчик 4ДК	АПВ	2(1×2,0), 380	5			
Н101	Пульт управления Е4	Выключатель 4В2	АПВ	2(1×2,0), 380	5			
Н102	Шкаф ШР2	Коробка К6	АВВГ	1(4×2,5), 660	14			
Н103	Коробка К6	Пускатель КМ10	АВВГ	1(4×2,5), 660	4			
Н104	Пускатель КМ10	Электродвигатель М10	АПВ	4(1×2,0), 380	5			
Н105	Коробка К6	Ящик QS9	АВВГ	1(4×2,5), 660	2			
Н106	Ящик QS9	Электродвигатель М9	КГ	1(4×2,5), 660	15			
Н107	Шкаф ШР2	Пульт управления Е5	АВВГ	1(4×2,5), 660	20			
Н108	Пульт управления Е5	Электродвигатель М11	АПВ	4(1×2,0), 660	4			
Н109	Пульт управления Е5	Кнопка SB11	АВВГ	1(3×2,5), 660	1			
Н110	Пульт управления Е5	Электродвигатель М12	АПВ	4(1×2,0), 660	4			
Н111	Пульт управления Е5	Кнопка SB12	АВВГ	1(3×2,5), 660	1			
Н112	Шкаф ШР2	Коробка К7	АВВГ	1(4×2,5), 660	10			
Н113	Коробка К7	Пульт управления Е6	АВВГ	1(4×2,5), 660	2			
Н114	Коробка К7	Пускатель КМ13	АВВГ	1(4×2,5), 660	2			
Н115	Пускатель КМ13	Электродвигатель М13	АПВ	4(1×2,0), 660	5			
Н116	Пускатель КМ13	Кнопка SB13	АПВ	3(1×2,0), 660	5			
Н117	Пульт управления Е6	Электродвигатель М14	АПВ	4(1×2,0), 660	10			
Н118	Пульт управления Е6	Кнопка SB14	АВВГ	1(3×2,5), 660	1			
Н119	Пульт управления Е6	Электродвигатель М15	АПВ	4(1×2,0), 660	7			
Н120	Пульт управления Е6	Кнопка SB15	АВВГ	1(3×2,5), 660	1			
Н121	Коробка К7	Пускатель КМ16	АВВГ	1(4×2,5), 660	8			
Н122	Пускатель КМ16	Электродвигатель М16	АПВ	4(1×2,5), 660	3			
Н123	Шкаф ШР2	Пускатель КМ1	АВВГ	1(4×2,5), 660	3			
Н124	Пускатель КМ1	Кнопка SB1	АВВГ	1(3×2,5), 660	50			
Н125	Пускатель КМ1	Коробка К8	АВВГ	1(4×2,5), 660	6			
Н126	Коробка К8	Пускатель КМ, В5	АВВГ	1(4×2,5), 660	2			
Н127	Пускатель КМ, В5	Коробка К9	АКВВГ	1(7×2,5), 660	10			
Н128	Коробка К9	Электродвигатель В5	КГ	1(4×1), 660	1			
Н129	Пускатель КМ, В5	Пускатель КМ, В14	АВВГ	1(4×2,5), 660	1			
Н130	Пускатель КМ, В14	Коробка К10	АКВВГ	1(7×2,5), 660	10			
Н131	Коробка К10	Электродвигатель В14	КГ	1(4×1), 660	1			
Н132	Коробка К8	Пускатель КМ, В22	АВВГ	1(4×2,5), 660	8			
Н133	Пускатель КМ, В22	Коробка К11	АКВВГ	1(7×2,5), 660	10			
Н134	Коробка К11	Электродвигатель В22	КГ	1(4×1), 660	1			
Н135	Пускатель КМ, В22	Пускатель КМ, В24	АВВГ	1(4×2,5), 660	1			
Н136	Пускатель КМ, В24	Коробка К12	АКВВГ	1(7×2,5), 660	12			
Н137	Коробка К12	Электродвигатель В24	КГ	1(4×1), 660	1			
Н138	Шкаф ШР3	Пульт управления Е7	АВВГ	1(2×2,5), 660	15			
Н139	Пульт управления Е7	Пульт управления Е8	АВВГ	1(2×2,5), 660	2			
Н140	Шкаф ШР3	Коробка К13	АВВГ	1(4×2,5), 660	3			

9714/4 111

Исполн.	Тикуджиева		11.85
Пров.	Брюм		11.85
Рук.гр.	Брюм		11.85
Гл.спец.	Супрунова		11.85
Нач.отд.	Жевнерова		11.85
ГИП	Рыков		11.85
Н.контр.	Левская		11.85

ТП 805-5-5.86 ЭМ

Цех убоя и переработки 3000 бройлеров (кур) в час

Стадия	Лист	Листов
Р	34	

Кабельный журнал (продолжение)

Госагропром СССР ЦНИИ Эпитипсетром г. Ростов-на-Дону

Привязан:

Инв. №

Копировал

Формат А2

Альбом 4

Типовой проект

Маркировка кабеля	Трасса: Начало	Трасса: Конец	Кабель: По проекту: Марка	Кабель: По проекту: Колич. кабелей, число и сечение жил, напряжение, В	Кабель: По проекту: Длина, м	Кабель: Проложен: Марка	Кабель: Проложен: Колич. кабелей, число и сечение жил, напряжение	Кабель: Проложен: Длина, м
Н141	Коробка К13	Пускатель КМ29	АВВГ	1(4×2,5), 660	2			
Н142	Пускатель КМ29	Электродвигатель М29	АПВ	4(1×2,0), 660	7	V		
Н143	Коробка К13	Пульт управления Е10	АВВГ	1(4×2,5), 660	10			
Н144	Пульт управления Е10	Электродвигатель М17	АПВ	4(1×2,0), 660	6	V		
Н145	Пульт управления Е10	Пульт управления Е9	АВВГ	1(4×2,5), 660	2			
Н146	Пульт управления Е9	Электродвигатель М18	АПВ	4(1×2,0), 660	10	V		
Н147	Шкаф ШР3	Коробка К14	АВВГ	1(3×6+1×4), 660	25			
Н148	Коробка К14	Пускатель КМ19	АВВГ	1(4×2,5), 660	3			
Н149	Пускатель КМ19	Электродвигатель М19	АПВ	4(1×2,5), 660	3			
Н150	Коробка К14	Пускатель КМ20	АВВГ	1(4×2,5), 660	3			
Н151	Пускатель КМ20	Электродвигатель М20	АПВ	4(1×2,0), 660	4	V		
Н152	Шкаф ШР3	Коробка К15	АВВГ	1(3×6+1×4), 660	25			
Н153	Коробка К15	Пускатель КМ21	АВВГ	1(4×2,5), 660	3			
Н154	Пускатель КМ21	Электродвигатель М21	АПВ	4(1×2,5), 660	3			
Н155	Коробка К15	Пускатель КМ22	АВВГ	1(4×2,5), 660	3			
Н156	Пускатель КМ22	Электродвигатель М22	АПВ	4(1×2,0), 660	4	V		
Н157	Шкаф ШР3	Пульт управления Е11	АВВГ	1(3×10+1×6), 660	10			
Н158	Пульт управления Е11	Коробка К16	АПВ	3(1×10)+1×6, 380	6			+
Н159	Коробка К16	Электродвигатель М23	ПВ2	3(1×6)+1×4, 380	2			
Н160	Шкаф ШР3	Пульт управления Е12	АВВГ	1(3×10+1×6), 660	12			
Н161	Пульт управления Е12	Коробка К17	АПВ	3(1×10)+1×6, 380	6			
Н162	Коробка К17	Электродвигатель М24	ПВ2	3(1×6)+1×4, 380	2			
Н163	Шкаф ШР3	Коробка К18	АВВГ	1(4×2,5), 660	3			
Н164	Коробка К18	Ящик QS10	АВВГ	1(4×2,5), 660	8			
Н165	Ящик QS10	Электродвигатель М25	КГ	1(4×2,5), 660	10			
Н166	Коробка К18	Ящик QS11	АВВГ	1(4×2,5), 660	18			
Н167	Ящик QS11	Электродвигатель М26	КГ	1(4×2,5), 660	23			
Н168	Шкаф ШР4	Пускатель КМ, В7	АВВГ	1(4×2,5), 660	11			
Н169	Пускатель КМ, В7	Коробка К19	АКВВГ	1(7×2,5), 660	3			
Н170	Коробка К19	Электродвигатель, В7	КГ	1(4×1), 660	1			
Н171	Пускатель КМ, В7	Пускатель КМ, В6	АВВГ	1(4×2,5), 660	2			
Н172	Пускатель КМ, В6	Коробка К20	АКВВГ	1(7×2,5), 660	3			
Н173	Коробка К20	Электродвигатель В6	КГ	1(4×1), 660	1			
Н174	Пускатель КМ, В6	Пускатель КМ, В13	АВВГ	1(4×2,5), 660	3			
Н175	Пускатель КМ, В13	Коробка К21	АКВВГ	1(7×2,5), 660	3			

Маркировка кабеля	Трасса: Начало	Трасса: Конец	Кабель: По проекту: Марка	Кабель: По проекту: Колич. кабелей, число и сечение жил, напряжение, В	Кабель: По проекту: Длина, м	Кабель: Проложен: Марка	Кабель: Проложен: Колич. кабелей, число и сечение жил, напряжение	Кабель: Проложен: Длина, м
Н176	Коробка К21	Электродвигатель В13	КГ	1(4×1), 660	1			
Н177	Шкаф ШР4	Коробка К22	АВВГ	1(4×2,5), 660	6			
Н178	Коробка К22	Пускатель КМ, В21	АВВГ	1(4×2,5), 660	5			
Н179	Пускатель КМ, В21	Коробка К23	АКВВГ	1(7×2,5), 660	4			
Н180	Коробка К23	Электродвигатель В21	КГ	1(4×1), 660	1			
Н181	Коробка К22	Пускатель КМ, В27	АВВГ	1(4×2,5), 660	12			
Н182	Пускатель КМ, В27	Коробка К24	АКВВГ	1(7×2,5), 660	3			
Н183	Коробка К24	Электродвигатель В27	КГ	1(4×1), 660	1			
Н184	Шкаф ШР4	Пускатель КМ, П4	АВВГ	1(3×6+1×4), 660	7			
Н185	Пускатель КМ, П4	Коробка К25	АПВ	3(1×5)+1×3, 380	3			
Н186	Коробка К25	Электродвигатель, П4	ПВ2	4(1×2,5), 380	1,5			
Н187	Пускатель КМ, П4	Пускатель КМ, ЕК4	АВВГ	1(3×4+1×2,5), 660	2			
Н188	Пускатель КМ, ЕК4	Клапан воздушный ЕК4	АПВ	4(1×2,5), 380	6			
Н189	Шкаф ШР4	Пускатель КМ, П5	АВВГ	1(3×8+1×8), 660	8			
Н190	Пускатель КМ, П5	Коробка К26	АПВ	3(1×10)+1×6, 380	6			
Н191	Коробка К26	Электродвигатель П5	ПВ2	3(1×4)+1×2,5, 380	1,5			
Н192	Пускатель КМ, П5	Пускатель КМ, ЕК5	АВВГ	1(3×4+1×2,5), 660	6			
Н193	Пускатель КМ, ЕК5	Клапан воздушный ЕК5	АПВ	4(1×4), 380	4			
Н194	Шкаф ШР4	Пускатель КМ, П3	АВВГ	1(3×6+1×4), 660	3			
Н195	Пускатель КМ, П3	Коробка К27	АПВ	4(1×2,5), 380	4			
Н196	Коробка К27	Электродвигатель П3	ПВ2	4(1×2,0), 380	1,5			
Н197	Пускатель КМ, П3	Пускатель КМ, П2	АВВГ	1(3×4+1×2,5), 660	3			
Н198	Пускатель КМ, П2	Коробка К28	АПВ	4(1×2,5), 380	5			
Н199	Коробка К28	Электродвигатель П2	ПВ3	4(1×1), 380	1,5			
Н200	Пускатель КМ, П2	Пускатель КМ, ЕК	АВВГ	1(3×4+1×2,5), 660	14			
Н201	Пускатель КМ, ЕК2	Клапан воздушный ЕК2	АПВ	4(1×2,5), 380	4			
Н202	Пускатель КМ, ЕК2	Пускатель КМ, ЕК3	АВВГ	1(3×4+1×2,5), 660	5			
Н203	Пускатель КМ, ЕК3	Клапан воздушный ЕК3	АПВ	4(1×2,5), 380	4			
Н204	Шкаф ШР4	Пускатель КМ, П1	АВВГ	1(4×2,5), 660	12			
Н205	Пускатель КМ, П1	Коробка К29	АПВ	4(1×2,0), 380	4			
Н206	Коробка К29	Электродвигатель П1	ПВ3	4(1×1), 380	1,5			
Н207	Пускатель КМ, П1	Пускатель КМ, ЕК1	АВВГ	1(4×2,5), 660	1			
Н208	Пускатель КМ, ЕК1	Клапан воздушный ЕК1	АПВ	4(1×2,0), 380	5			
Н209	Щит управления 1Ш	Электродвигатель М30	АВВГ	1(3×10+1×6), 660	50			
Н210	Щит управления 1Ш	Электродвигатель М31	АВВГ	1(3×10+1×6), 660	50			

9714/4 112

Исполн.	Тикиджиева	[signature]	11.85
Провер.	Брюм	[signature]	11.85
Рук. гр.	Брюм	[signature]	11.85
Гл. спец.	Сипринова	[signature]	11.85
Нач. отд.	Жевнеров	[signature]	11.85
ГИП	Рыков	[signature]	11.85
Н. контр.	Лебская	[signature]	11.85

Привязан:

Инв. №

ТП 805-5-5.86 ЭМ

Цех убоя и переработки 3000 бройлеров (кур) в час

Лит	Лист	Листов
Р	35	

Кабельный журнал (продолжение)

Госагропром СССР ЦНИИЭПтицепром г. Ростов-на-Дону

Копировал Костенко

Формат А2

Инв. № подл. | Подп. и дата | Взам. инв. №

Типовой проект Альбом 4

Маркировка кабеля	Трасса: Начало	Трасса: Конец	Кабель: По проекту: Марка	Кабель: По проекту: Колич. кабелей, число и сечение жил, напряжение, В	Кабель: По проекту: Длина, м	Кабель: Проложен: Марка	Кабель: Проложен: Колич. кабелей, число и сечение жил, напряжение	Кабель: Проложен: Длина, м
Н211	Щит управления 1Ш	Электродвигате М32	АВВГ	1(4×2.5), 660	35			
Н212	Щит управления 1Ш	Электродвигатель М33	АВВГ	1(4×2.5), 660	35			
Н213	Щит управления 1Ш	Электродвигатель М1з	АВВГ	1(4×2.5), 660	22			
Н214	Щит управления 1Ш	Электродвигатель М2з	АВВГ	1(4×2.5), 660	25			
Н215	Щит управления 1Ш	Электродвигатель М3з	АВВГ	1(4×2.5), 660	30			
Н216	Щит управления 1Ш	Электродвигатель М4з	АВВГ	1(4×2.5), 660	30			
Н217	Щит управления 1Ш	Электродвигатель М5з	АВВГ	1(4×2.5), 660	25			
Н218	Щит управления 1Ш	Электродвигатель М6з	АВВГ	1(4×2.5), 660	25			
Н219	Щит управления 1Ш	Коробка К30	АКВВГ	1(10×2.5), 660	21			
Н220	Коробка К30	Электродвигатель М7з	АПВ	4(1×2.0), 660	4			
Н221	Коробка К67	Автомат QF9	АВВГ	4(1×2.5), 660	28			
Н222	Автомат QF9	Электродвигатель А1	АВВГ	4(1×2.5), 660	3			
Н223	Пускатель КМ.В3	Коробка К67	АВВГ	4(1×2.5), 660	2			
		Отделение убоя, потрошения, охлаждения и упаковки						
Н250	Шкаф ШУ1	Электродвигатель М50	АВВГ	1(4×2.5), 660	47			
Н251	Шкаф ШУ1	Автомат QF13	АПВ	2(1×2.5), 380	40			
Н252	Автомат QF13	Пульт управления Е13	АВВГ	1(2×2.5), 660	4			
Н253	Шкаф ШУ1	Электродвигатель М51	АВВГ	1(4×2.5), 660	36			
Н254	Шкаф ШУ1	Пульт управления Е14	АВВГ	1(3×2.5), 660	26			
Н255	Пульт управления Е14	Коробка К32	АПВ	3(1×2.0), 380	3	✓		
Н256	Коробка К32	Датчик S1	АПВ	3(1×2.0), 380	2	✓		
Н257	Шкаф ШУ1	Пульт управления Е15	АВВГ	1(2×2.5), 660	22			
Н258	Пульт управления Е15	Датчик 15 Дк	АПВ	2(1×2.0), 380	5	✓		
Н259	Пульт управления Е15	Датчик 15 В2	АПВ	2(1×2.0), 380	5	✓		
Н260	Шкаф ШУ1	Электродвигатель М52	АВВГ	1(4×2.5), 660	20			
Н261	Шкаф ШУ1	Электродвигатель М53	АВВГ	1(4×2.5), 660	16			

Маркировка кабеля	Трасса: Начало	Трасса: Конец	Кабель: По проекту: Марка	Кабель: По проекту: Колич. кабелей, число и сечение жил, напряжение, В	Кабель: По проекту: Длина, м	Кабель: Проложен: Марка	Кабель: Проложен: Колич. кабелей, число и сечение жил, напряжение	Кабель: Проложен: Длина, м
Н262	Шкаф ШУ1	Электродвигатель М54	АВВГ	1(4×2.5), 660	15			
Н263	Шкаф ШУ1	Электродвигатель М55	АВВГ	1(4×2.5), 660	20			
Н264	Шкаф ШУ1	Электродвигатель М56	АВВГ	1(4×2.5), 660	23			
Н265	Шкаф ШУ1	Электродвигатель М57	АВВГ	1(4×2.5), 660	24			
Н266	Шкаф ШУ1	Электродвигатель М58	АВВГ	1(4×2.5), 660	25			
Н267	Шкаф ШУ1	Электродвигатель М59	АВВГ	1(4×2.5, 660	23			
Н268	Шкаф ШУ1	Электродвигатель М60	АВВГ	1(4×2.5), 660	25			
Н269	Шкаф ШУ1	Электродвигатель М61	АВВГ	1(4×2.5), 660	24			
Н270	Шкаф ШУ1	Электродвигатель М62	АВВГ	1(4×2.5), 660	29			
Н271	Шкаф ШУ1	Электродвигатель М63	АВВГ	1(4×2.5), 660	29			
Н272	Шкаф ШУ1	Электродвигатель М64	АВВГ	1(4×2.5), 660	25			
Н273	Шкаф ШУ1	Электродвигатель М65	АВВГ	1(4×2.5), 660	26			
Н274	Шкаф ШУ1	Электродвигатель М66	АВВГ	1(4×2.5), 660	27			
Н275	Шкаф ШУ1	Электродвигатель М67	АВВГ	1(4×2.5), 660	25			
Н276	Шкаф ШУ1	Электродвигатель М68	АВВГ	1(4×2.5), 660	26			
Н277	Шкаф ШУ1	Электродвигатель М69	АВВГ	1(4×2.5), 660	27			
Н278	Шкаф ШУ1	Электродвигатель М70	АВВГ	1(4×2.5), 660	34			
Н279	Шкаф ШУ1	Электродвигатель М71	АВВГ	1(4×2.5), 660	34			
Н280	Шкаф ШУ1	Электродвигатель М72	АВВГ	1(4×2.5), 660	38			
Н281	Шкаф ШУ1	Пульт управления Е16	АВВГ	1(2×2.5), 660	36			
Н282	Пульт управления Е16	Датчик 16 Дк	АПВ	2(1×2.0), 380	5			
Н283	Пульт управления Е16	Выключатель 16 В2	АПВ	2(1×2.0), 380	5			
Н284	Шкаф ШУ1	Пульт управления Е17	АВВГ	1(2×2.5), 660	38			
Н285	Пульт управления Е17	Датчик 17 ДК	АПВ	2(1×2.0), 380	5			
Н286	Пульт управления Е17	Выключатель 17 В2	АПВ	2(1×2.0), 380	5			
Н287	Шкаф ШУ1	Электродвигатель М73	АВВГ	1(4×2.5), 660	38			
Н288	Шкаф ШУ1	Электродвигатель М74	АВВГ	1(4×2.5), 660	40			
Н289	Шкаф ШУ1	Звонок НА1	АВВГ	1(3×4+1×2.5), 660	15			
Н290	Шкаф ШУ1	Пульт управления Е18	АВВГ	1(3×4+1×2.5), 660	15			
Н291	Шкаф ШУ1	Пульт управления Е19	АВВГ	1(2×2.5), 660	15			
Н292	Шкаф ШУ1	Кнопка SB.A1	АВВГ	1(2×2.5), 660	20			
Н293	Кнопка SB.A1	Кнопка SB.A2	АВВГ	1(2×2.5), 660	7			
Н294	Кнопка SB.A2	Кнопка SB.A3	АВВГ	1(2×2.5), 660	12			
Н295	Кнопка SB.A3	Кнопка SB.A4	АВВГ	1(2×2.5), 660	4			
Н296	Кнопка SB.A4	Кнопка SB.A5	АВВГ	1(2×2.5), 660	15			

9714/4 113

Исполн.	Тикиджиева	[signature]	11.85
Пров.	Брюм	[signature]	11.85
Рук. гр.	Брюм	[signature]	11.85
Гл. спец.	Супрунова	[signature]	11.85
Нач. отд.	Жевнеров	[signature]	11.85
ГИП	Рыков	[signature]	11.85
Н. контр.	Лебская	[signature]	11.85

ТП 805-5-5.86 ЭМ

Привязан:

Инв. N

Цех убоя и переработки 3000 бройлеров (кур). в час.

Лит.	Лист	Листов
Р	36	

Кабельный журнал (продолжение)

Госагропром СССР ЦНИИЭПптицепром г. Ростов-на-Дону

Копировал Молодцова

Формат А2

Инв. N подл. | Подпись и дата | Взам. инв. N

Альбом 4

Типовой проект

Маркировка кабеля	Трасса: Начало	Трасса: Конец	Кабель по проекту: Марка	Кабель по проекту: Колич. кабелей, число и сечение жил, напряжение, В	Кабель по проекту: Длина, м	Кабель проложен: Марка	Кабель проложен: Колич. кабелей, число и сечение жил, напряжение	Кабель проложен: Длина, м
Н297	Кнопка SB. A5	Кнопка SB. A6	АВВГ	1(2х2.5), 660	25			
Н298	Кнопка SB. A6	Пульт управления ПУ1	АВВГ	1(2х2.5), 660	17			
Н299	Шкаф ШУ1	Пульт управления ПУ1	АКВВГ	3(14х2.5), 660	13			
Н300	Шкаф ШУ2	Электродвигатель М75	АВВГ	1(4х2.5), 660	15			
Н301	Шкаф ШУ2	Электродвигатель М76	АВВГ	1(4х2.5), 660	42			
Н302	Шкаф ШУ2	Пульт управления Е20	АВВГ	1(2х2.5), 660	23			
Н303	Шкаф ШУ2	Пульт управления Е21	АВВГ	1(3х2.5), 660	45			
Н304	Пульт управления Е21	Коробка К33	АПВ	3(1х2.0), 380	4			
Н305	Коробка К33	Датчик S	АПВ	3(1х2.0), 380	3			
Н306	Шкаф ШУ2	Пульт управления Е22	АВВГ	1(2х2.5), 660	13			
Н307	Пульт управления Е22	Датчик 22 ДК	АПВ	2(1х2.0), 380	3			
Н308	Пульт управления Е22	Выключатель 22ВВ	АПВ	2(1х2.0), 380	3			
Н309	Шкаф ШУ2	Электродвигатель М77	АВВГ	1(4х2.5), 660	14			
Н310	Шкаф ШУ2	Электродвигатель М78	АВВГ	1(4х2.5), 660	15			
Н311	Шкаф ШУ2	Электродвигатель М79	АВВГ	1(4х2.5), 660	17			
Н312	Шкаф ШУ2	Кнопка SB 79.1	АВВГ	1(3х2.5), 660	17			
Н313	Кнопка SB 79.1	Кнопка SB 79.2	АВВГ	1(3х2.5), 660	1			
Н314	Шкаф ШУ2	Электродвигатель М80	АВВГ	1(4х2.5), 660	20			
Н315	Шкаф ШУ2	Кнопка SB 80.1	АВВГ	1(3х2.5), 660	20			
Н316	Кнопка SB 80.1	Кнопка SB 80.2	АВВГ	1(3х2.5), 660	1			
Н317	Шкаф ШУ2	Электродвигатель М81	АВВГ	1(4х2.5), 660	25			
Н318	Шкаф ШУ2	Кнопка SB 81.1	АВВГ	1(2х2.5), 660	25			
Н319	Кнопка SB 81.1	Кнопка SB 81.2	АВВГ	1(2х2.5), 660	1			
Н320	Шкаф ШУ2	Электродвигатель М82	АВВГ	1(4х2.5), 660	20			
Н321	Шкаф ШУ2	Кнопка SB 82	АВВГ	1(3х2.5), 660	20			
Н322	Шкаф ШУ2	Электродвигатель М83	АВВГ	1(4х2.5), 660	22			
Н323	Шкаф ШУ2	Кнопка SB 83	АВВГ	1(3х2.5), 660	22			
Н324	Шкаф ШУ2	Электродвигатель М84	АВВГ	1(4х2.5), 660	26			
Н325	Шкаф ШУ2	Кнопка SB 84	АВВГ	1(3х2.5), 660	26			
Н326	Шкаф ШУ2	Электродвигатель М85	АВВГ	1(4х2.5), 660	27			
Н327	Шкаф ШУ2	Электродвигатель М86	АВВГ	1(4х2.5), 660	30			
Н328	Шкаф ШУ2	Электродвигатель М87	АВВГ	1(4х2.5), 660	17			
Н329	Шкаф ШУ2	Звонок НА2	АВВГ	1(2х2.5), 660	22			
Н330	Шкаф ШУ2	Пульт управления ПУ2	АКВВГ	6(14х2.5), 660	22			
Н331	Шкаф ШУ2	Кнопка SB. A7	АВВГ	1(2х2.5), 660	16			

Маркировка кабеля	Трасса: Начало	Трасса: Конец	Кабель по проекту: Марка	Кабель по проекту: Колич. кабелей, число и сечение жил, напряжение, В	Кабель по проекту: Длина, м	Кабель проложен: Марка	Кабель проложен: Колич. кабелей, число и сечение жил, напряжение	Кабель проложен: Длина, м
Н332	Кнопка SB. A7	Кнопка SB. A8	АВВГ	1(2х2.5), 660	15			
Н333	Кнопка SB. A8	Кнопка SB. A9	АВВГ	1(2х2.5), 660	15			
Н334	Кнопка SB. A9	Кнопка SB. A10	АВВГ	1(2х2.5), 660	5			
Н335	Кнопка SB. A10	Кнопка SB. A11	АВВГ	1(2х2.5), 660	11			
Н336	Кнопка SB. A11	Кнопка SB. A12	АВВГ	1(2х2.5), 660	10			
Н337	Кнопка SB. A12	Пульт управления ПУ2	АВВГ	1(2х2.5), 660	2			
Н338	Шкаф ШУ3	Электродвигатель М88	АВВГ	1(4х2.5), 660	45			
Н339	Шкаф ШУ3	Электродвигатель М89	АВВГ	1(4х2.5), 660	55			
Н340	Шкаф ШУ3	Электродвигатель М90	АВВГ	1(4х2.5), 660	53			
Н341	Шкаф ШУ3	Электродвигатель М91	АВВГ	1(4х2.5), 660	20			
Н342	Шкаф ШУ3	Электродвигатель М92	АВВГ	1(4х2.5), 660	19			
Н343	Шкаф ШУ3	Электродвигатель М93	АВВГ	1(4х2.5), 660	18			
Н344	Шкаф ШУ3	Звонок НА3	АВВГ	1(2х2.5), 660	35			
Н345	Шкаф ШУ3	Пульт управления ПУ3	АКВВГ	3(14х2.5), 660	35			
Н346	Шкаф ШУ4	Пульт управления Е23	АВВГ	1(4х2.5), 660	24			
Н347	Шкаф ШУ4	Электродвигатель М94	АВВГ	1(4х2.5), 660	23			
Н348	Шкаф ШУ4	Пульт управления Е24	АВВГ	1(3х10+1х6), 660	20			
Н349	Шкаф ШУ4	Пульт управления Е25	АВВГ	1(4х2.5), 660	30			
Н350	Шкаф ШУ4	Пульт управления Е26	АВВГ	1(4х2.5), 660	38			
Н351	Шкаф ШУ4	Электродвигатель М95	АВВГ	1(4х2.5), 660	39			
Н352	Шкаф ШУ4	Электродвигатель М96	АВВГ	1(4х2.5), 660	38			
Н353	Шкаф ШУ4	Кнопка SB 96	АВВГ	1(3х2.5), 660	38			
Н354	Шкаф ШУ4	Пульт управления Е27	АВВГ	1(4х2.5), 660	38			
Н355	Шкаф ШУ4	Пульт управления Е28	АВВГ	1(4х2.5), 660	40			
Н356	Шкаф ШУ4	Пульт управления Е29	АВВГ	1(3х25+1х10), 660	42			
Н357	Шкаф ШУ4	Пульт управления Е30	АВВГ	1(4х2.5), 660	20			
Н358	Шкаф ШУ4	Пульт управления Е31	АВВГ	1(4х2.5), 660	25			
Н359	Шкаф ШУ4	Кнопка SB. A13	АВВГ	1(2х2.5), 660	30			
Н360	Кнопка SB. A13	Кнопка SB. A14	АВВГ	1(2х2.5), 660	16			
Н361	Кнопка SB. A14	Кнопка SB. A15	АВВГ	1(2х2.5), 660	19			
Н362	Кнопка SB. A15	Пульт управления ПУ4	АВВГ	1(2х2.5), 660	30			
Н363	Шкаф ШУ4	Звонок НА4	АВВГ	1(2х2.5), 660	13			
Н364	Шкаф ШУ4	Пульт управления ПУ4	АКВВГ	2(14х2.5), 660	13			
Н365	Шкаф ШР6	Пускатель КМ97	АВВГ	1(3х4+1х2.5), 660	6			
Н366	Пускатель КМ97	Электродвигатель М97	АВВГ	1(3х4+1х2.5), 660	31			
Н367	Шкаф ШРС	Пускатель КМ98	АВВГ	1(3х4+1х2.5), 660	6			

Испол.	Тикиджиев		11.85
Пров.	Брюм		11.85
Рук. гр.	Брюм		11.85
Н. спец.	Сулрунова		11.85
Нач. отд.	Хевнерод		11.85
ГИП	Рыков		11.85
Н. контр.	Лебская		11.85

ТП 806-5-5.86 ЭМ

Цех убоя и переработки 3000 бройлеров (кур) в час.

Кабельный журнал (продолжение)

Лит	Лист	Листов
Р	87	

Госагропром СССР ЦНИИЭПптицепром г. Ростов-на-Дону

Формат А2

9714/4 114

Привязан:

Инв. N

Копировал Молодцова

Инв. N подл. | Подпись и дата | Взам. инв. N

Альбом 4

Типовой проект

Маркировка кабеля	Трасса: начало	Трасса: конец	Кабель по проекту: марка	Кабель по проекту: Колич. кабелей, число и сечение жил, напряжение, В	Кабель по проекту: Длина, м	Кабель проложен: марка	Кабель проложен: Колич. кабелей, число и сечение жил, напряжение	Кабель проложен: Длина, м
Н368	Пускатель КМ 98	Электродвигатель М98	АВВГ	1(3х4+1х2,5), 660	31			
Н369	Шкаф ШР6	Коробка К34	АВВГ	1(4х2,5), 660	4			
Н370	Коробка К34	Ящик QS12	АВВГ	1(4х2,5), 660	10			
Н371	Коробка К34	Коробка К35	АВВГ	1(4х2,5), 660	10			
Н372	Коробка К35	Ящик QS13	АВВГ	1(4х2,5), 660	3			
Н373	Коробка К35	Коробка К36	АВВГ	1(4х2,5), 660	15			
Н374	Коробка К36	Ящик QS14	АВВГ	1(4х2,5), 660	3			
Н375	Ящик QS14	Ящик QS15	АВВГ	1(4х2,5), 660	2			
Н376	Коробка К36	Ящик QS16	АВВГ	1(4х2,5), 660	22			
Н377	Шкаф ШР6	Пускатель КМ, В30	АВВГ	1(4х2,5), 660	38			
Н378	Пускатель КМ, В30	Коробка К37	АКВВГ	1(7х2,5), 660	10			
Н379	Коробка К37	Электродвигатель В30	КГ	1(4х4), 660	1			
Н380	Пускатель КМ, В30	Пускатель КМ, В29	АВВГ	1(4х2,5), 660	1			
Н381	Пускатель КМ, В29	Коробка К38	АКВВГ	1(7х2,5), 660	10			
Н382	Коробка К38	Электродвигатель В29	КГ	1(4х1), 660	1			
Н383	Пускатель КМ, В29	Пускатель КМ, П10	АВВГ	1(4х2,5), 660	15			
Н384	Пускатель КМ, П10	Коробка К39	АПВ	4(1х2,5), 660	4			
Н385	Коробка К39	Электродвигатель П10	ПВЗ	4(1х1), 380	1,5			
Н386	Пускатель КМ, П10	Пускатель КМ, ЕК10	АВВГ	1(4х2,5), 660	1			
Н387	Пускатель КМ, ЕК10	Клапан Воздушный ЕК10	АВВГ	1(4х2,5), 660	5			
Н388	Шкаф ШР6	Пускатель КМ, В15	АВВГ	1(4х2,5), 660	3			
Н389	Пускатель КМ, В15	Коробка К40	АВВГ	1(4х2,5), 660	40			
Н390	Коробка К40	Электродвигатель В15	КГ	1(4х1), 660	1			
Н391	Пускатель КМ, В15	Пускатель КМ, В12	АВВГ	1(4х2,5), 660	1			
Н392	Пускатель КМ, В12	Электродвигатель В12	АВВГ	1(4х2,5), 660	40			
Н393	Шкаф ШР6	Пускатель КМ, В26	АВВГ	1(4х2,5), 660	3			
Н394	Пускатель КМ, В26	Коробка К41	АВВГ	1(4х2,5), 660	15			
Н395	Коробка К41	Электродвигатель В26	КГ	1(4х1), 660	1			
Н396	Пускатель КМ, В26	Пускатель КМ, В26	АВВГ	1(4х2,5), 660	1			
Н397	Пускатель КМ, В25	Коробка К42	АВВГ	1(4х2,5), 660	15			
Н398	Коробка К42	Электродвигатель В25	КГ	1(4х1), 660	1			
Н399	Шкаф ШР6	Пускатель КМ, В17	АВВГ	1(4х2,5), 660	4			
Н400	Пускатель КМ, В17	Коробка К43	АВВГ	1(4х2,5), 660	33			
Н401	Коробка К43	Электродвигатель В17	КГ	1(4х1), 660	1			
Н402	Пускатель КМ, В17	Пускатель КМ, В16	АВВГ	1(4х2,5), 660	1			
Н403	Пускатель КМ, В16	Коробка К44	АВВГ	1(4х2,5), 660	40			
Н404	Коробка К44	Электродвигатель В16	КГ	1(4х1), 660	1			
Н405	Пускатель КМ, В16	Пускатель КМ, В8	АВВГ	1(4х2,5), 660	1			
Н406	Пускатель КМ, В8	Коробка К45	АВВГ	1(4х2,5), 660	40			
Н407	Коробка К45	Электродвигатель В8	КГ	1(4х1), 660	1			
Н408	Шкаф ШР6	Пускатель КМ, В18	АВВГ	1(4х2,5), 660	4			
Н409	Пускатель КМ, В18	Коробка К46	АВВГ	1(4х2,5), 660	12			
Н410	Коробка К46	Электродвигатель В18	КГ	1(4х1), 660	1			
Н411	Пускатель КМ, В18	Пускатель КМ, В9	АВВГ	1(4х2,5), 660	1			
Н412	Пускатель КМ, В9	Коробка К47	АВВГ	1(4х2,5), 660	15			
Н413	Коробка К47	Электродвигатель В9	КГ	1(4х1), 660	1			
Н414	Шкаф ШР6	Пускатель КМ, В28	АВВГ	1(4х2,5), 660	4			
Н415	Пускатель КМ, В28	Коробка К48	АВВГ	1(4х2,5), 660	25			
Н416	Коробка К48	Электродвигатель В28	КГ	1(4х1) 660	1			
Н417	Пускатель КМ, В28	Пускатель КМ, В19	АВВГ	1(4х2,5), 660	1			
Н418	Пускатель КМ, В19	Коробка К49	АВВГ	1(4х2,5), 660	25			
Н419	Коробка К49	Электродвигатель В19	КГ	1(4х1), 660	1			
Н420	Шкаф ШР6	Пускатель КМ, В23	АВВГ	1(4х2,5), 660	4			
Н421	Пускатель КМ, В23	Коробка К50	АВВГ	1(4х2,5), 660	25			
Н422	Коробка К50	Электродвигатель В23	КГ	1(4х1), 660	1			
Н423	Пускатель КМ, В23	Пускатель КМ, В10	АВВГ	1(4х2,5), 660	1			
Н424	Пускатель КМ, В10	Коробка К51	АВВГ	1(4х2,5), 660	33			
Н425	Коробка К51	Электродвигатель В10	КГ	1(4х1), 660	1			
Н426	Шкаф ШУ4	Электродвигатель М49	АВВГ	1(4х2,5) 660	40			
Н427	Шкаф ШУ1	Электродвигатель М48	АВВГ	1(4х2,5), 660	45			
Н428	Шкаф ШУ1	Кнопка SB48	АВВГ	1(3х2,5), 660	45			

9714/4 115

Исполн.	Тикиджиева	[подпись]	11.85
Провер.	Брюм	[подпись]	11.85
Рук. гр.	Брюм	[подпись]	11.85
Гл. спец.	Супрунова	[подпись]	11.85
Нач. отд.	Жевнеров	[подпись]	11.85
ГИП	Рыков	[подпись]	11.85
Н. контр.	Лебская	[подпись]	11.85

ТП 805-5-5.86 ЭМ

Привязан:

Инв. №

Цех убоя и переработки 3000 бройлеров (кур) в час

Лит	Лист	Листов
Р	38	

Кабельный журнал (продолжение)

Госагропрот СССР ЦНИИЭПптицепрот г. Ростов-на-Дону

Копировал Молодцова

Формат А2

Инв. № подл. | Подп. и дата | Взам. инв. №

Альбом 4

Типовой проект

Маркировка кабеля	Трасса: начало	Трасса: конец	Кабель по проекту: марка	Кабель по проекту: количество и сечение жил, напряжение	Кабель по проекту: длина, м	Кабель проложен: марка	Кабель проложен: количество и сечение жил, напряжение	Кабель проложен: длина, м
	Холодильное отделение							
Н450	Шкаф ШР8	Щит управления 2Ш	АВВГ	1(3х50+1х16),660	28			
Н451	Щит управления 2Ш	Электродвигатель М100	АВВГ	1(3х50+1х16),660	25			
Н452	Шкаф ШР8	Щит управления 2Ш	АВВГ	1(3х50+1х16),660	28			
Н453	Щит управления 2Ш	Электродвигатель М102	АВВГ	1(3х50+1х16),660	21			
Н454	Шкаф ШР8	Пускатель КМ 104	АВВГ	1(3х4+1х2,5),660	28			
Н455	Пускатель КМ 104	Электродвигатель М104	АВВГ	1(3х4+1х2,5),660	36			
Н456	Шкаф ШР8	Пускатель КМ 106	АВВГ	1(4х2,5), 660	28			
Н457	Пускатель КМ 106	Электродвигатель М106	АВВГ	1(4х2,5), 660	27			
Н458	Пускатель КМ 106	Пускатель КМ 108	АВВГ	1(4х2,5), 660	2			
Н459	Пускатель КМ 108	Электродвигатель М108	АВВГ	1(4х2,5), 660	22			
Н460	Шкаф ШР8	Пускатель КМ 111	АВВГ	1(4х2,5), 660	28			
Н461	Пускатель КМ 111	Пускатель КМ 111.1	АВВГ	1(4х2,5), 660	1			
Н462	Пускатель КМ 111	Кнопка SB111.1	АВВГ	1(2х2,5), 660	39			
Н463	Пускатель КМ 111	Кнопка SB111.2	АВВГ	1(2х2,5), 660	10			
Н464	Пускатель КМ 111	Электродвигатель М111	АВВГ	1(4х2,5), 660	35			
Н465	Пускатель КМ 111	Пускатель КМ 112	АВВГ	1(4х2,5), 660	1			
Н466	Пускатель КМ 112	Электродвигатель М112	АВВГ	1(4х2,5), 660	35			
Н467	Пускатель КМ 112	Пускатель КМ 110	АВВГ	1(4х2,5), 660	1			
Н468	Пускатель КМ 110	Электродвигатель М110	АВВГ	1(4х2,5), 660	39			
Н469	Шкаф ШР8	Пускатель КМ 119	АВВГ	1(3х10+1х6),660	28			
Н470	Пускатель КМ 119	Электродвигатель М119	АВВГ	1(3х10+1х6),660	30			
Н471	Шкаф ШР8	Пускатель СМ. П6	АВВГ	1(4х2,5), 660	28			
Н472	Пускатель СМ. П6	Коробка К52	АВВГ	1(4х2,5), 660	15			
Н473	Коробка К52	Электродвигатель П6	ПВ3	4(1х1), 660	1,5			
Н474	Шкаф ШР9	Щит управления 2Ш	АВВГ	1(3х50+1х16),660	28			
Н475	Щит управления 2Ш	Электродвигатель М101	АВВГ	1(3х50+1х16),660	23			
Н476	Шкаф ШР9	Щит управления 2Ш	АВВГ	1(3х50+1х16),660	28			
Н477	Щит управления 2Ш	Электродвигатель М103	АВВГ	1(3х50+1х16),660	18			
Н478	Шкаф ШР9	Пускатель КМ 105	АВВГ	1(3х4+1х2,5),660	28			
Н479	Пускатель КМ 105	Электродвигатель М105	АВВГ	1(3х4+1х2,5),660	35			
Н480	Шкаф ШР9	Пускатель КМ 120	АВВГ	1(3х10+1х6), 660	28			
Н481	Пускатель КМ 120	Электродвигатель М120	АВВГ	1(3х10+1х6), 660	30			
Н482	Шкаф ШР9	Пускатель КМ 107	АВВГ	1(4х2,5), 660	28			
Н483	Пускатель КМ 107	Электродвигатель М107	АВВГ	1(4х2,5), 660	27			
Н484	Пускатель КМ 107	Пускатель КМ 109	АВВГ	1(4х2,5), 660	1			
Н485	Пускатель КМ 109	Электродвигатель М109	АВВГ	1(4х2,5), 660	22			
Н486	Шкаф ШР9	Пускатель СМ. П7	АВВГ	1(4х2,5), 660	28			
Н487	Пускатель КМ П7	Коробка К53	АВВГ	1(4х2,5), 660	15			
Н488	Коробка К53	Электродвигатель П7	ПВ3	4(1х1), 660	45			
Н489	Шкаф ШР10	Шкаф ШУ5	АВВГ	1(3х16+1х10),660	11			
Н490	Шкаф ШУ5	Коробка К54	АВВГ	1(3х6+1х4), 660	30			
Н491	Коробка К54	Электродвигатель В2	ПВ2	3(1х4)+1х2,5 660	1,5			
Н492	Шкаф ШУ5	Коробка К55	АВВГ	1(3х6+1х4), 660	29			
Н493	Коробка К55	Электродвигатель В11	ПГ	1(4х4), 660	1,5			
Н494	Шкаф ШР10	Пускатель СМ. П9	АВВГ	1(3х4+1х2,5),660	5			
Н495	Пускатель КМ. П9	Коробка К56	АПВ	4(1х2,5), 380	3			
Н496	Коробка К56	Электродвигатель П9	ПВ3	4(1х1), 380	1,5			
Н497	Пускатель КМ. П9	Пускатель СМ. П8	АВВГ	1(4х2,5), 660	6			
Н498	Пускатель СМ. П8	Коробка К57	АПВ	4(1х2,5), 380	3			
Н499	Коробка К57	Электродвигатель П8	ПВ3	4(1х1), 380	1			
Н500	Шкаф ШР11	Шкаф ШУ6	АВВГ	1(4х2,5),660	19			
Н501	Шкаф ШУ6	Электродвигатель М113.1	АВВГ	1(4х2,5),660	13			
Н502	Шкаф ШУ6	Электродвигатель М113.2	АВВГ	1(4х2,5),660	13			
Н503	Шкаф ШУ6	Пускатель КМ 113	АВВГ	1(4х2,5),660	4			
Н504	Пускатель КМ 113	Электронагреватель ЕК113	АВВГ	1(4х2,5), 660	12			
Н505	Шкаф ШР11	Шкаф ШУ7	АВВГ	1(4х2,5),660	19			
Н506	Шкаф ШУ7	Электродвигатель М114.1	АВВГ	1(4х2,5),660	12			
Н507	Шкаф ШУ7	Электродвигатель М114.2	АВВГ	1(4х2,5),660	12			
Н508	Шкаф ШУ7	Пускатель КМ 114	АВВГ	1(4х2,5),660	4			
Н509	Пускатель КМ 114	Электронагреватель ЕК114	АВВГ	1(4х2,5),660	11			
Н510	Шкаф ШР11	Шкаф ШУ8	АВВГ	1(3х6+1х4),660	10			
Н511	Шкаф ШУ8	Электродвигатель М115.1	АВВГ	1(4х2,5), 660	10			
Н512	Шкаф ШУ8	Электродвигатель М115.2	АВВГ	1(4х2,5),660	10			
Н513	Шкаф ШУ8	Пускатель КМ 115	АВВГ	1(3х4+1х2,5),660	2			
Н514	Пускатель КМ 115	Электронагреватель ЕК115	АВВГ	1(3х4+1х2,5),660	10			
Н515	Шкаф ШР11	Шкаф ШУ9	АВВГ	1(3х6+1х4),660	20			
Н516	Шкаф ШУ9	Электродвигатель М116.1	АВВГ	1(4х2,5),660	10			
Н517	Шкаф ШУ9	Электродвигатель М116.2	АВВГ	1(4х2,5),660	10			
Н518	Шкаф ШУ9	Пускатель КМ 116	АВВГ	1(3х4+1х2,5),660	2			

Инв.№ подл. | Подп. и дата | Взам.инв.№

Привязан:

Инв.№

Исполн.	Тихайкина			11.85
Провер.	Брам			11.85
Рук.гр.	Брам			11.85
Гл.спец.	Супрунова			11.85
Нач.отд.	Хевнеров			11.85
ГИП	Рывов			11.85
Н.контр.	Лебская			11.85

9714/4 116

ТП 805-5-5.86 ЭМ

Цех убоя и переработки 3000 бройлеров(кур) в час

Лит	Лист	Листов
Д	39	

Кабельный журнал (продолжение)

Госагропром СССР ЦНИИЭПтицепром г. Ростов-на-Дону

Копировал Молодцова Формат А2

Альбом 4

Типовой проект

Маркировка кабеля	Трасса: начало	Трасса: конец	кабель по проекту: марка	кабель по проекту: количество кабелей, число и сечение жил, напряжение	кабель по проекту: длина, м	кабель проложен: марка	кабель проложен: количество кабелей, число и сечение жил, напряжение	кабель проложен: длина, м
Н519	Пускатель КМ116	Электронагреватель ЕК116	АВВГ	1(3х4+1х2,5),660	10			
Н520	Шкаф ШР11	Шкаф ШУ10	АВВГ	1(3х6+1х4), 660	14			
Н521	Шкаф ШУ10	Электродвигатель М117,1	АВВГ	1(4х2,5), 660	10			
Н522	Шкаф ШУ10	Электродвигатель М117,2	АВВГ	1(4х2,5), 660	10			
Н523	Шкаф ШУ10	Пускатель КМ117	АВВГ	1(3х4+1х2,5)660	8			
Н524	Пускатель КМ117	Электронагреватель ЕК117	АВВГ	1(3х4+1х2,5)660	10			
Н525	Шкаф ШР11	Шкаф ШУ11	АВВГ	1(3х6+1х4), 660	14			
Н526	Шкаф ШУ11	Электродвигатель М118,1	АВВГ	1(4х2,5), 660	10			
Н527	Шкаф ШУ11	Электродвигатель М118,2	АВВГ	1(4х2,5), 660	10			
Н528	Шкаф ШУ11	Пускатель КМ118	АВВГ	1(3х4+1х2,5),660	8			
Н529	Пускатель КМ118	Электронагреватель ЕК118	АВВГ	1(3х4+1х2,5),660	10			
Н530	Шкаф ШР12	Коробка К58	АВВГ	1(4х2,5), 660	15			
Н531	Шкаф ША1	Пускатель КМ В20	АВВГ	1(4х2,5), 660	17			
Н532	Пускатель КМ В20	Коробка К59	АВВГ	1(4х2,5),660	15			
Н533	Коробка К59	Электродвигатель В20	КГ	1(4х1), 660	1			
Н550	Коробка К30	Пост управления SB7	АКВВГ	1(10х2,5), 660	16			
Н551	Коробка К30	Штепсельный разъем ШР3	КВВГ	1(7х1), 660	5			
Н552	Коробка К31	Пост управления SB8	АКВВГ	1(10х2,5),660	16			
Н553	Коробка К31	Штепсельный разъем ШР3	КВВГ	1(7х1), 660	5			
Н554	Пульт управления Е7	Пускатель КМ19	АГВВГ	1(4х2,5),660	16			
Н555	Пульт управления Е7	Пускатель КМ20	АГВВГ	1(4х2,5), 660	16			
Н556	Пульт управления Е7	Электромагнит 1-ЭМ1	АПВ	2(1х2,0),660	8			
Н557	Пульт управления Е7	Электромагнит 1-ЭМ2	АПВ	2(1х2,0), 660	10			
Н558	Пульт управления Е7	Электромагнит 1-ЭМ3	АПВ	2(1х2,0), 660	12			
Н559	Пульт управления Е7	Пост сигнальный 1-А8	АПВ	2(1х2,0), 660	13			
Н560	Пульт управления Е7	Выключатель 1-В3	АПВ	2(1х2,0),660	13			
Н561	Пульт управления Е7	Выключатель 1-В6	АПВ	2(1х2,0),660	12			
Н562	Пульт управления Е7	Пост сигнальный 1-А7	АВВГ	1(2х2,5),660	16			
Н563	Пульт управления Е8	Пускатель КМ21	АГВВГ	1(4х2,5),660	16			

Маркировка кабеля	Трасса: начало	Трасса: конец	кабель по проекту: марка	кабель по проекту: количество кабелей, число и сечение жил, напряжение	кабель по проекту: длина, м	кабель проложен: марка	кабель проложен: количество кабелей, число и сечение жил, напряжение	кабель проложен: длина, м
Н564	Пульт управления Е8	Пускатель КМ22	АГВВГ	1(4х2,5),660	16			
Н565	Пульт управления Е8	Электромагнит 2-ЭМ1	АПВ	2(1х2,0),660	11			
Н566	Пульт управления Е8	Электромагнит 2-ЭМ2	АПВ	2(1х2,0),660	12			
Н567	Пульт управления Е8	Электромагнит 2-ЭМ3	АПВ	2(1х2,0),660	14			
Н568	Пульт управления Е8	Пост сигнальный 2-А8	АПВ	2(1х2,0)660	15			
Н569	Пульт управления Е8	Выключатель 2-В3	АПВ	2(1х2,0),660	15			
Н570	Пульт управления Е8	Выключатель 2-В6	АПВ	2(1х2,0),660	14			
Н571	Пульт управления Е8	Пост сигнальный 2-А7	АВВГ	1(2х2,5),660	20			
Н572	Пульт управления Е11	Датчик 1-УА1	ПВ3	2(1х1), 380	8			
Н573	Пульт управления Е11	Датчик 1-УА2	ПВ3	2(1х1), 380	8			
Н574	Пульт управления Е11	Датчик 1-ВК1	ПВ3	3(1х1), 380	8			
Н575	Пульт управления Е11	Датчик 1-ВК2	ПВ3	3(1х1), 380	8			
Н576	Пульт управления Е12	Датчик 2-УА1	ПВ3	2(1х1), 380	8			
Н577	Пульт управления Е12	Датчик 2-УА2	ПВ3	2(1х1), 380	8			
Н578	Пульт управления Е12	Датчик 2-ВК1	ПВ3	2(1х1), 380	8			
Н579	Пульт управления Е12	Датчик 2-ВК2	ПВ3	3(1х1), 380	8			
Н580	Пускатель КМ16	Пускатель КМ13	АВВГ	1(2х2,5), 660	9			
Н581	Пускатель КМ13	Кнопка SB13	АВВГ	1(3х2,5), 660	5			
Н582	Коробка К60	Пост управления Кн2	АКВВГ	1(4х2,5), 660	3			
Н583	Коробка К60	Кнопка Кн1	АВВГ	1(2х2,5), 660	3			
Н584	Пульт управления Е10	Центрифуга М17	АКВВГ	1(7х2,5), 660	7			
Н585	Пульт управления Е9	Центрифуга М18	АКВВГ	1(7х2,5), 660	11			
Н586	Коробка К58	Автомат QF5	АВВГ	1(2х2,5), 660	4			
Н587	Автомат QF5	Коробка К63	АВВГ	1(2х2,5), 660	4			
Н588	Коробка К58	Автомат QF4	АВВГ	1(2х2,5), 660	9			
Н589	Автомат QF4	Коробка К62	АВВГ	1(2х2,5), 660	4			
Н590	Автомат QF4	Автомат QF3	АВВГ	1(2х2,5), 660	8			

Инв.№ подл. | Подп. и дата | Взам. инв.№

Привязан:

Инв.№

Исполн.	Тихайлиева		11.85
Провер.	Брюм		11.85
Рук. гр.	Брюм		11.85
Гл. спец.	Супрунова		11.85
Нач. отд.	Хейнеров		11.85
ГИП	Рыков		11.85
Н. контр.	Лебская		11.85

9714/4 117

ТП 805-5-5.86 ЭМ

Цех убоя и переработки 3000 бройлеров (кур) в час

Лит.	Лист	Листов
Р	40	

Кабельный журнал (продолжение)

Госагропром СССР ЦНИИЭПптицепром г. Ростов-на-Дону

Копировал Молодцова

Формат А2

Альбом 4

Типовой проект

Кабельный журнал

Окончание

Маркировка кабеля.	Трасса: начало	Трасса: конец	Кабель: по проекту: марка	Кабель: по проекту: колич. кабелей, число и сечение жил, напряжение, В	Кабель: по проекту: длина, м	Кабель: проложен: марка	Кабель: проложен: колич. кабелей, число и сечение жил, напряжение, В	Кабель: проложен: длина, м
Н 591	Автомат QF3	Коробка К61	АВВГ	1(2х2,5), 660	4			
Н 592	Коробка К58	Автомат QF6	АВВГ	1(2х2,5), 660	12			
Н 593	Автомат QF8	Коробка К64	АВВГ	1(2х2,5), 660	3			
Н 594	Коробка К58	Автомат QF5	АВВГ	1(2х2,5), 660	16			
Н 595	Автомат QF5	Коробка К65	АВВГ	1(2х2,5), 660	3			
Н 596	Автомат QF5	Автомат QF4	АВВГ	1(2х2,5), 660	1			
Н 597	Автомат QF4	Коробка К66	АВВГ	1(2х2,5), 660	3			
Н 598	Шкаф ШР12	Пускатель КМ121	АВВГ	1(4х2,5), 660	11			
Н 599	Пускатель КМ 121	Электродвигатель М121	АВВГ	1(4х2,5), 660	23			
Н 600	Шкаф ШР11	Коробка К59	АВВГ	1(4х2,5), 660	3			
Н 601	Коробка К59	Коробка К60	АВВГ	1(4х2,5), 660	8			
Н 602	Коробка К60	Шкаф управления ШУ16	АВВГ	1(4х2,5), 660	3			
Н 603	Коробка К60	Шкаф управления ШУ15	АВВГ	1(4х2,5), 660	10			
Н 604	Коробка К59	Коробка К61	АВВГ	1(4х2,5), 660	10			
Н 605	Коробка К61	Шкаф управления ШУ14	АВВГ	1(4х2,5), 660	3			
Н 606	Коробка К61	Коробка К62	АВВГ	1(4х2,5), 660	6			
Н 607	Коробка К62	Шкаф управления ШУ13	АВВГ	1(4х2,5), 660	3			
Н 608	Коробка К62	Шкаф управления ШУ12	АВВГ	1(4х2,5), 660	10			

Сводка кабелей и проводов, учтенных кабельным журналом - длина, м

Число жил, сечение, напряжение, В	Марка: АВВГ	АПВ	ПВ2	ПВ3		Число жил, сечение, напряжение, В	Марка: АВВГ	АПВ	ПВ2	ПВ3	
3х95, 1000	20	—	—	—		1х8, 380	—	20	—	—	
3х95+1х35, 1000	20	—	—	—		1х10, 380	—	45	—	—	
3х120+1х35, 1000	80	—	—	—		1х16, 380	—	15	—	—	
1х1, 380	—	—	—	175		1х1, 660	—	—	—	15	
1х2, 380	—	435	6			1х2, 660	—	710	—	—	
1х2,5 380	—	45	10			1х25, 660	—	30	2	—	
1х3, 380	—	5	-			1х4, 660	—	—	5	—	
1х4, 380	—	25	10								
1х5, 380	—	10	-								
1х6, 380	—	25	15								

Сводная ведомость потребности в проводе с использованием меди

№ п.п.	Наименование тип, марка изделия, ГОСТ или ТУ	Потребность в кабеле: длина км.	масса меди, кг	масса свинца кг	Назначение кабеля (провода), характеристика места (зоны) прокладки и среды	Условия эксплуатации: рабочее напряжение, В	Механ. воздействие (ударные, изгиб)	Обоснование	Примечание
1	Провод ПВ2 1х2,0, 380В				Подвод к электродви-				
	ГОСТ, 6323-79*	0.005	0,2		гателям вентилято-				
2	Провод ПВ2 1х2,5, 380В	0,01	0.3		ров П3, П4 и П5 уста-				
					новленных на вибро-			ПУЭ-76,	
					основании	~380	вибрация	V-3-28	
3	Провод ПВ2 1х4, 380В				Тоже, вентилято-				
	ГОСТ 6323-79*	0,01	0,4		ра П5, компрессоров			ПУЭ-76,	
					М23, М24	~ 380	вибрация	V-3-28	
4	Провод ПВ2 1х6, 380В				Тоже, компрессоров			ПУЭ-76	
	ГОСТ 6323-79*	0,015	0,9		М23 и М24	~ 380	вибрация	V-3-28	
5	Провод ПВ2 1х25, 660В				Тоже, вентилятора			ПУЭ-76,	
	ГОСТ 6323-79*	0,002	0,1		В2	~ 380 В	вибрация	V-3-28	
6	Провод ПВ2 1х4, 660В				Тоже, вентилято-			ПУЭ-76,	
	ГОСТ 6323-79*	0,005	0,2		ра В2	~380В	вибрация	V-3-28	
7	Кабель КГ 4х4, 660В	0,002	0,3		Тоже, вентиля-			ПУЭ-76	
					тора В11	~380В	вибрация	V-3-28	

Сводка кабелей и проводов, учтенных кабельным журналом - длина, м

Число жил, сечение, напряжение, В	Марка: АВВГ	АКВВГ	КГ	КВВГ		Число жил, сечение, напряжение, В	Марка: АВВГ	АКВВГ	КГ	КВВГ	
4х1, 660	—	—	90	—		4х4, 660		—	2	—	
7х1, 660	—	—	—	10		3х6+1х4, 660	25	—	—	—	
2х2,5, 660	760	—	—	—		3х10+1х6, 660	280	—	—	—	
3х2,5, 660	450	—	—	—		3х16+1х10, 660	110	—	—	—	
4х2,5, 660	3390	70	—	—		3х25, 660	10	—	—	—	
7х2,5, 660	—	80	—	—		3х25+1х10, 660	80	—	—	—	
10х2,5, 660	—	80	—	—		3х35+1х10, 660	130	—	—	—	
14х2,5, 660	—	310	—	—		3х50+1х16, 660	240	—	—	—	
3х4х1х2,5, 660	370	—	—	—		3х70, 1000	20	—	—	—	
						3х70+1х2,5, 1000	70	—	—	—	

Инв.№ подл. | Подпись и дата | Взам.инв.№

Исполн.	Брюм		10.85
Пров.	Сулруянова		11.85
Рук.гр.	Брюм		11.85
Гл.спец.	Сулруянова		11.85
Нач.отд.	Жевнеров		11.85
ГИП	Рыков В.		11.85
Н.контр.	Лебская		11.85

Привязан:

Инв.№

9714/4 118

ТП 805-5-5.86 ЭМ

Цех убоя и переработки зообройлеров (кур) в час

Стадия	Лист	Листов
Р	41	

Кабельный журнал (окончание) Сводная ведомость потребности в проводе с использованием меди

Госагропром СССР ЦНИИЭПптицепром г. Ростов-на-Дону

Копировали: Кузнецова Формат: А2

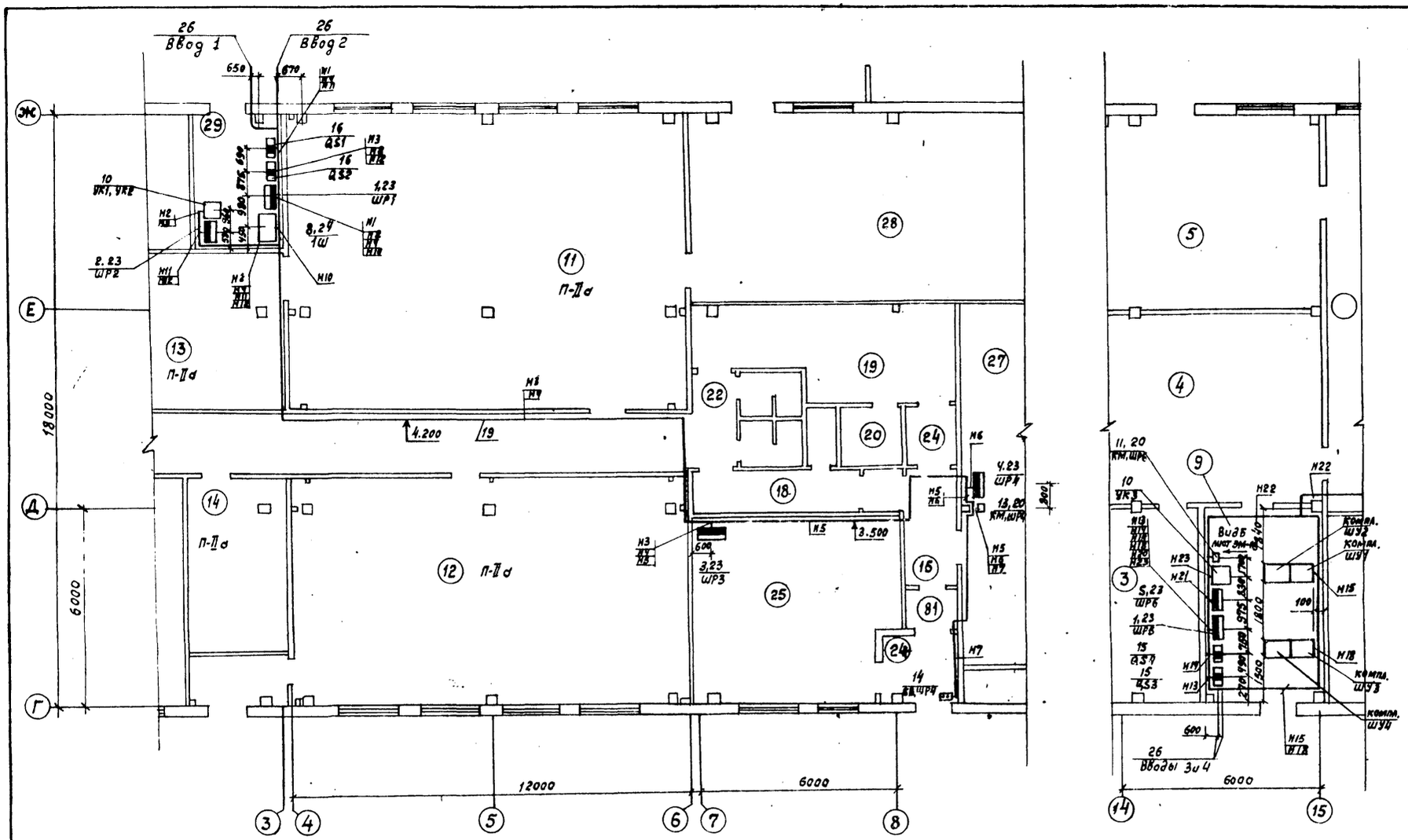

План-схема цеха

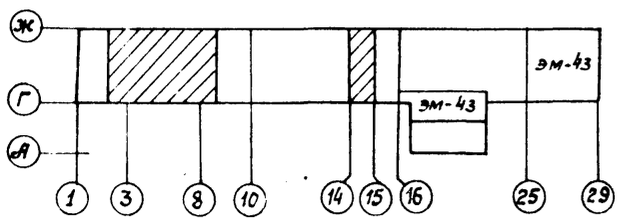

1. В проекте предусматривается кабельный вариант вводов
Прокладку защитных труб см. в проекте часть КЖ
2. Экспликация помещений - лист ЭМ-56
3. Спецификация к плану - лист ЭМ-44

9714/4 119

Исполн.	Тикиджиева		11.85	ТП 805-5-5.86 ЭМ	
Пров.	Брюм		11.85		
Рук.гр.	Брюм		11.85		
Гл.спец.	Супрунова		11.85		
Нач.отд.	Жевнеров		11.85		
ГИП	Рыков		11.85	Цех убоя и переработки 3000 бройлеров(кур) в час	Стадия: Р; Лист: 42; Листов:
Н.контр.	Лебская		11.85	План питающей сети М1:100 (начало)	Госагропром СССР ЦНИИЭПтицепром г. Ростов-на-Дону

Привязан:

Инв.№

Копировала: Кузнецова

Формат: А2

Альбом 4

Типовой проект

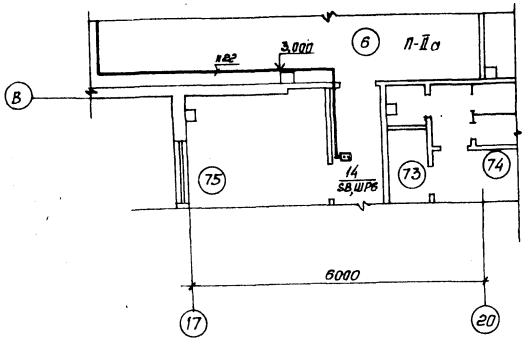

План-схема цеха

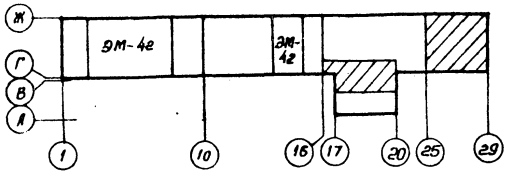

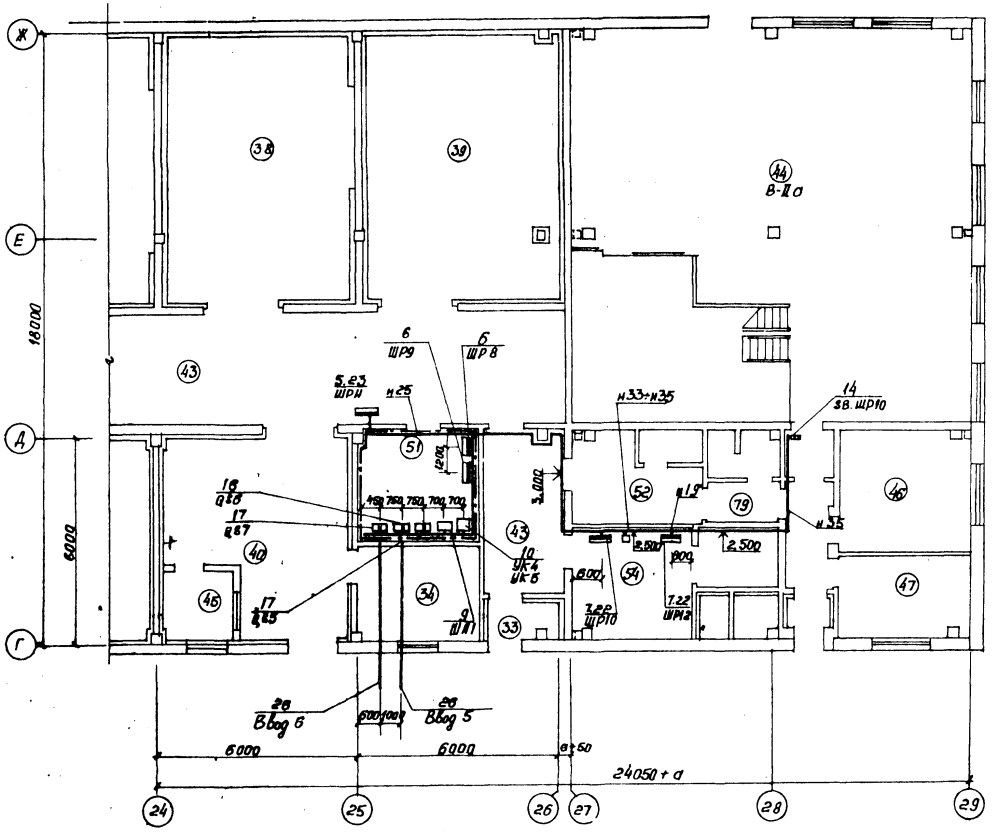

Общие пояснения - лист ЭМ-42.

					9714/4	120
Исполн.	Тихомирова		11.85	ТП 805-5-5.86	ЭМ	
Пров.	Брюм		11.85			
Рук. гр.	Брюм		11.85			
Гл. спец.	Сипрунова		11.85			
Нач. отд.	Жевнеров		11.85			
ГИП	Рыков		11.85	Цех убоя и переработки 3000 бройлеров (кур) в час	Стадия: Р; Лист: 43; Листов:	
Н. контр.	Лавская		11.85	План питающей сети М1:100 (окончание)	Госагропром СССР ЦИПУЭПтицепром г. Ростов-на-Дону	
Привязан:				Копировал Гарайнова	Формат А2	
Инв. №						

Инв. № подл. | Подп. и дата | Взам. инв. №

Альбом 4

Типовой проект

Поз.	Обозначение или тип изделия	Наименование	Кол.	Примечание
		Электрооборудование		
1	ШР11-73522-22У3	Шкаф силовой распределительный ШР1, ШР5	2	
2	ШР11-73521-22У3	То же, ШР2	1	
3	ШР11-73522-54У3	" ШР3	1	
4	ШР11-73509-22У3	" ШР4	1	
5	ШР11-73504-54У2	" ШР6, ШР11	2	
6	ПР24Г 7608-21У3	" ШР8, ШР9	2	
7	ПР11-3054-54У1	" ШР10, ШР12	2	
8	лист ЭМ-59	Щит управления 1Ш	1	
9	ЯУ8254-12А2	Шкаф АВР ША1	1	
10	УС-0,38-36-2У3	Конденсаторная установка УК1÷УК3	5	
11	ПМЛ-2110026	Пускатель магнитный	1	
12	ПМЛ-4110026	То же	1	
13	ПМЛ-5110026	"	1	
14	ПКЕ-222-2У3	Пост кнопочный	3	
15	ЯСА8644-32УХЛ3	Ящик силовой QS3, QS4	2	
16	ЯСА8646-32УХЛ3	То же QS1, QS2, QS6	3	
17	ЯСА8648-32УХЛ3	" QS5, QS7	2	

Поз.	Обозначение или тип изделия	Наименование	Кол.	Примечание
		Изделия по чертежам		
18	4.407-36/70, лист 11.60	Крепление проводов АПВ, АППВ, АПН, АПРВ и кабелей АВРГ, АНРГ, АПВГ, АВВГ, АВП и АВВ скобами одной и двумя лапками	390	м
19	листы ЭМ-60÷ЭМ62	Прокладка кабелей и проводов на лотках НЛ м	60	Изд. МЭ3
20	5.407-54, вып. 1, черт 5.407-54.1.107Б	Установка одиночных магнитных пускателей серии ПМЛ (исполнение IP54)	2	
21	лист ЭМ-63	Конструкция 2 для установки магнитных пускателей	1	Изд. МЭ3
22	5.407-43 В.1, лист 13	Установка распределительного шкафа на стене. Подвод внешних проводников - сверху и снизу	2	
23	5.407-56, черт. 5.407-56.1.140	Установка распределительных шкафов серий ШР11	9	
24	4.407-250, черт 4.407-250-12	Установка шкафа одностороннего обслуживания со ЩСУ на полу	1	
25	4.407-36/70, лист 24.10	Крепление распределительных пунктов серии ПР9000, щитков типов ОП-6, ОПВ6 и ящиков ЯРВ	7	
26	3.407-82, лист 48	Ввод кабеля в здание (исполнение I)	6	
		Материалы		
27		Полоса 4х20 ГОСТ 103-76* Вст 3 по ГОСТ 335-79* 50м	32	кг

Поз.	Обозначение или тип изделия	Наименование	Кол.	Примечание
		Кабель АВВГ, 660 В		
28		3х2,5	60	м
29		3х4+1х2,5	20	м
30		3х6+1х4	30	м
31		3х10+1х6	5	м
32		3х16+1х10	20	м
33		3х25	10	м
34		3х25+1х10	5	м
35		3х35+1х10	40	м
36		3х50+1х16	35	м
37		Кабель АВВГ, 1000В, 3х70	20	м
38		3х70+1х25	70	м
39		3х95	20	м
40		3х95+1х35	15	м
41		3х120+1х35	80	м
42		Комплект защитных средств		См. спецификацию оборуд., альб. 6

Инв. № подл. | Подпись и дата | Взам. инв. №

9714/4 121

Исполн.	Брюм		11.85
Пров.	Супрунова		11.85
Рук. гр.	Брюм		11.85
Гл. спец.	Супрунова		11.85
Нач. отд.	Жевнеров		11.85
ГИП	Рыков		11.85
Н. контр.	Лебская		11.85

ТП 805-5-5.86 ЭМ

Цех убоя и переработки 3000 бройлеров (кур) в час

Стадия	Лист	Листов
Р	44	

Спецификация к плану питающей сети.

Госагропром СССР ЦНИИЭПптицепром г. Ростов-на-Дону

Привязан:

Инв. №

Копировал Молодцова

Формат А2

Альбом 4

Типовой проект

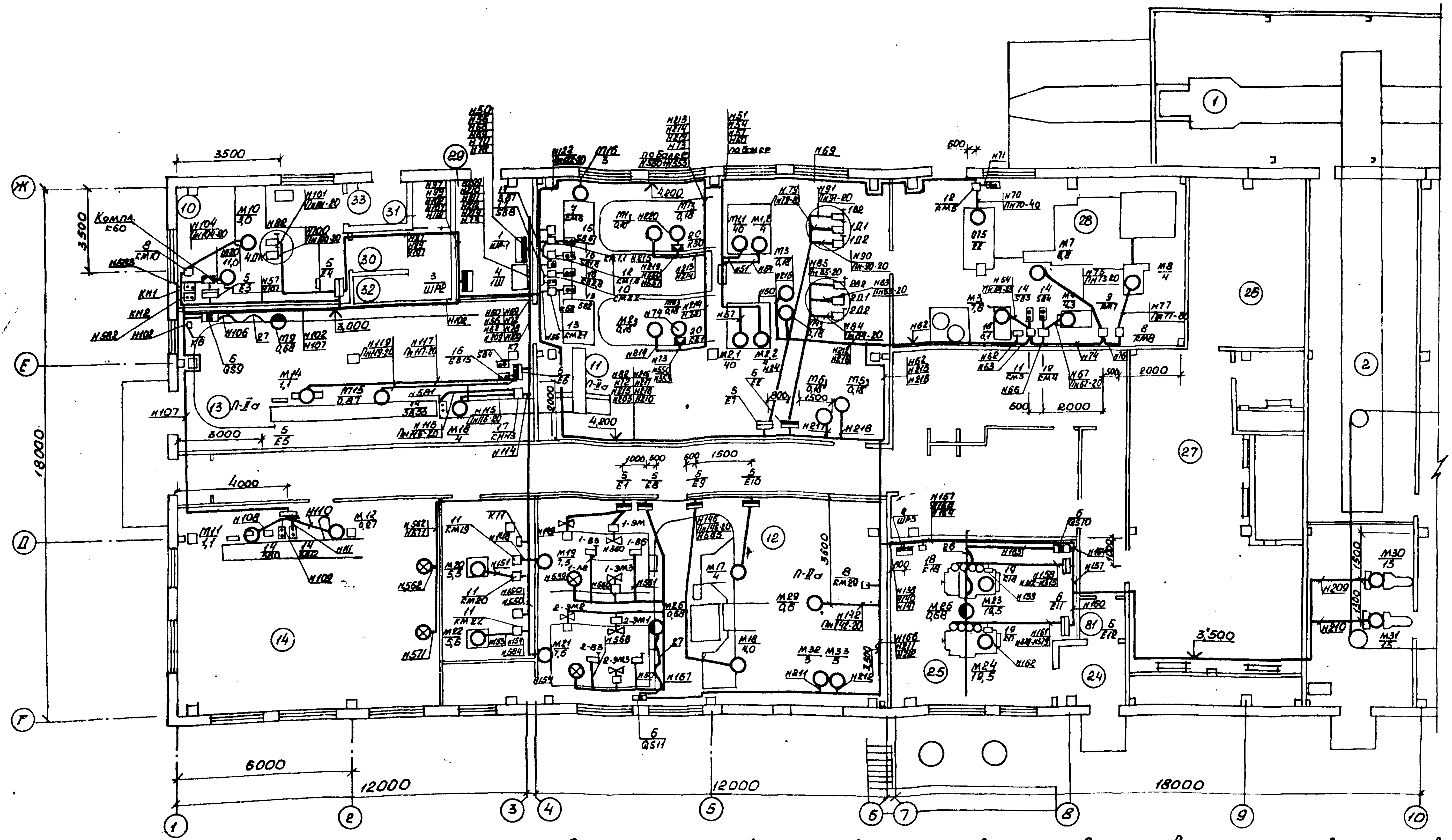

Оконцевания полиэтиленовых труб при выходе из пола выполняются при помощи колен из стальных труб по серии 5.407-63, концы труб выводятся на 200мм над уровнем чистого пола.

2. Экспликация помещений - лист ЭМ-58

3 Спецификация к плану - лист ЭМ-46.

1. Полиэтиленовые трубы электропроводок прокладываются до устройства пола по кратчайшему пути, глубина заложения труб на отм. - 0,100

При выходе труб из пола электропроводка выполняется в винипластовых трубах, которые необходимо защитить от механических повреждений (кроме щитовой и венткамеры) защитным коробом У1105У3 до высоты 1,5 м.

- План-схема цеха

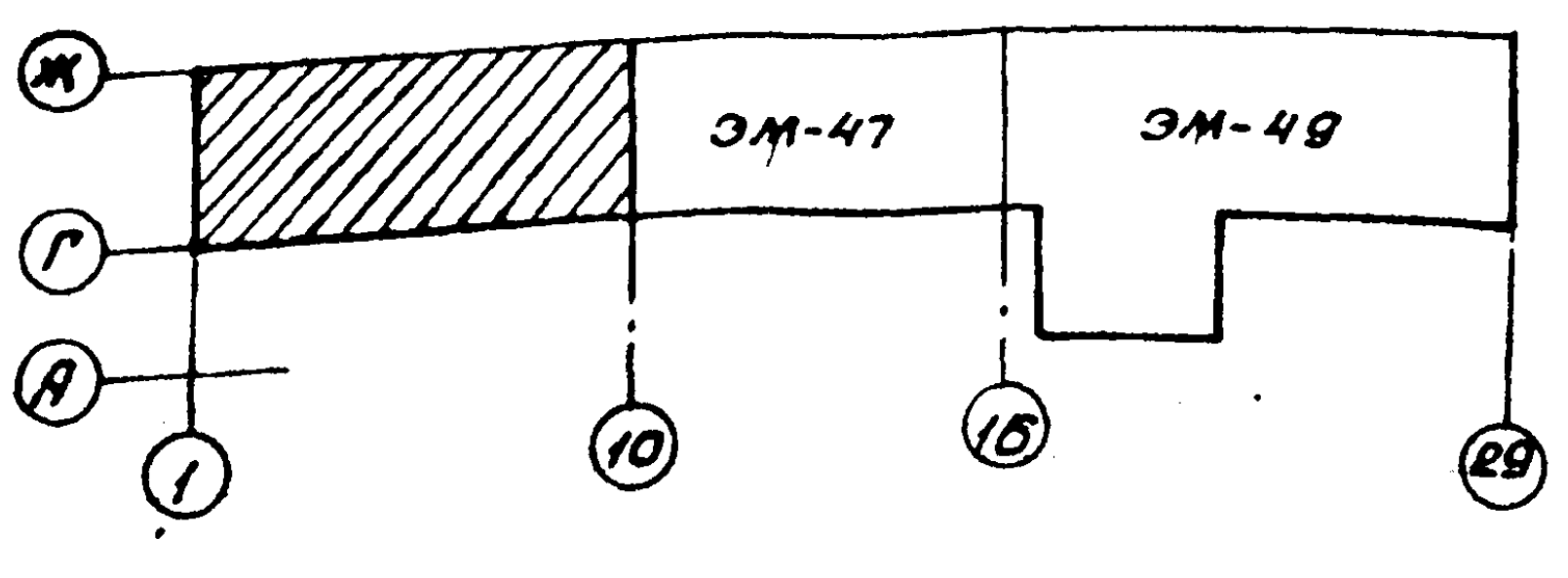

9714/4 122

Исполн.	Тикиджиева		11.85	ТП 805-5-5.86 ЭМ
Пров.	Брюм		11.85	
Рук. гр.	Брюм		11.85	
Гл.спец	Супрунова		11.85	
Нач. отд.	Жебнеров		11.85	
ГИП	Рывов		11.85	Цех убоя и переработки 3000 бройлеров (кур) в час. Стадия: Р; Лист: 45; Листов:
Н.контр	Лебская		11.85	План распределительной сети технологического оборудования в осях 1-10 М1:100. Госагропром СССР, ЦНИИЭПптицепром, г.Ростов-на-Дону

Привязан:

Инв. №

Инв. № подл. | Подп. и дата | Взам. инв. №

Копировал Молодцова Формат А2

Альбом 4

Типовой проект

Поз.	Обозначение или тип изделия	Наименование	Кол.	Примечание
		Электрооборудование		
1	ШРП-73522-22У3	Шкаф силовой распределительный ШР1	1	
2	ШРП-73522-34У2	То же, ШР3	1	Учтено
3	ШРП-73521-22У3	„ ШР2	1	на
				листе
4	Лист ЭМ-59	Щит управления 1Ш	1	эм-44
5	(комплектно с	Пульты управления технологическим		
	технологическим	оборудованием Е1÷Е12	12	
	оборудованием)			
6	ЯРП11-301-54У1	Ящик с рубильником и предохра-		
		нителем QS8÷QS11	3	
7	ПМЛ12100 25	Пускатель магнитный, Uкат.~380В	2	
8	ПМЛ12200 25	„	3	
9	ПМЛ22200 25	„	1	
10	ПБ-121	„	2	комплект
11	ПМЕ-222	„	6	но с
12	ПАЕ-422	„	1	технол.
13	ПАЕ-524	„	2	оборуд.
14	ПКЕ-222-2У3	Пост кнопочный	7	
15	ПКЕ-222-2У3	То же	5	компл.
16	ПКЕ-722-2У3		2	с технол. оборуд.
17	ПКУ15-19.231-54У2	Пост управления кнопочный	2	
		Изделия заводов ГЭМ		
18	У409 У1	Коробка ответвительная	6	
19	У994 У2	То же	2	
20	КСК-16	Коробки соединительные	2	
21	К236 У2	Профиль монтажный-уголок	20	
		Изделия по чертежам		
22	4.407-36/70,	Крепление проводов АПВ, АППВ, АПН,		
	лист 11,60	АПРВ и кабелей АВРГ, АНРГ, АПВГ, АВВГ, АВП		
		и АВВ скобами с одной и двумя лапками	500	м
23	Лист ЭМ-60÷ЭМ62	Прокладка кабелей и проводов на		
		лотках типа Н4 м	500	Изд. М93
24	4.407-36/70,	Крепление выключателя автоматического		
	лист 23.10	типа АП50 на бетонном или кирпичном		
		основании	1	
25	5.407-55, Вып.1	Установка одиночных ящиков с ру-		
	черт.5.407-55.1.260	бильниками и предохранителями	3	
26	5.407-7,	Гибкий токоподвод к электрота-		
	лист 13	лям 0,5-5Т. Длина монорельса		
		6-12м (На базе изделий ГЭМ)	1	Изд. М93
27	5.407-7,	Гибкий токоподвод к электрота-		
	лист 14	лям 0,5-5Т. Длина монорельса		
		12-18м (на базе изделий ГЭМ)	2	Изд. М93
28	5.407-54, вып.1,	Установка одиночных магнитных		
	черт.5407-54.1.10 ТБ	пускателей серии ПМЛ		
		(исполнение IP54)	17	
29	5.407-11,	Заземление, зануление сварных		
	лист 21	лотков, проложенных по стене	56	м
30	5.407-248.1.лист 17	Колено. Исполнение 3	24	
31	5.407-248.1 лист 19	Колено. Исполнение 3	4	
32	5.407-248.1.лист 20	Колено. Исполнение 3	2	
33	5.407-248.1.лист 22	Колено. Исполнение 3	60	
		Материалы		
34		Полоса 4х20 ГОСТ 103-76* / Вст. 3пс ГОСТ 535-79* 100м	63	кг
35		Кабель КГ, 660В		учтено
		4х1	50м	в поз.27
		Кабель АВВГ, 660В		
36		2х2,5	100	м
37		3х2,5	15	м
38		4х2,5	400	м
39		3х4+1х2,5	20	м
40		3х6+1х4	90	м
41		3х10+1х6	125	м
42		3х16+1х10	35	м
43		3х25+1х10	25	м
44		3х35+1х10	85	м
		Кабель АКВВГ, 660В		
45		4х2,5	70	м
46		7х2,5	20	м
47		10х2,5	80	м
18		Кабель КВВГ, 660В		
		7х1	10	м
49		Провод АПВ, 380В, 1х2	85	
50		1х2,5	45	
51		1х3	5	
52		1х4	5	м
53		1х5	10	м
54		1х6	5	м
55		1х8	20	м
56		1х10	25	м
57		1х16	15	м
58		Провод АПВ, 660В, 1х2	710	
		1х2,5	30	м
		Провод ПВ2, 380В		
59		1х4	5	м
60		1х6	15	м
61		Провод ПВ3, 380В		
		1х1	150	м
62		Труба ПВД(ПНП) 20с ГОСТ 18599-83	305	м
63		Труба ПВД(ПНП) 25с ГОСТ 18599-83	5	м
64		Труба ПВД(ПНП) 32с ГОСТ 18599-83	10	м
65		Труба ПВД(ПНП) 40с ГОСТ 18599-83	5	м
66		Труба ПВХ-В-РЭП20У ТУ6-19-051-249-79	70	м
67		Труба ПВХ-В-РЭП25У ТУ6-19-051-249-79	5	м
68		Труба ПВХ-В-РЭП32У ТУ6-19-051-249-79	5	м
69		Труба ПВХ-В-РЭП40У ТУ6-19-051-249-79	5	м
		Металлорукав герметичный		
70	Р-1-Ц-А	Ду = 20 мм	20	м
71	Р1-Ц-А	Ду = 25 мм	5	м
72	Г	Рукав резинотканевый		
		Ду = 20 мм	10	м

Привязан:

Инв.№

Инв.№ подл. | Подпись и дата | Взам. инв.№

9714/4 123

Испол.	Брюм		11.86
Пров.	Супрунова		11.85
Рук.гр.	Брюм		11.85
Гл.спец.	Супрунова		11.85
Нач.отд.	Жебнеров		11.85
ГИП	Рыков		11.85
Н.контр.	Лесская		11.85

ТП 805-5-5.86 ЭМ

Цех убоя и переработки 3000 бройлеров(кур) в час

Стадия	Лист	Листов:
Р	46	

Спецификация к плану распределительной сети технологического оборудования в осях 1-10

Госагропром СССР ЦНИИЭПптицепром г. Ростов-на-Дону

Копировала: Кузнецова Формат: А2

Альбом 4

Типовой проект

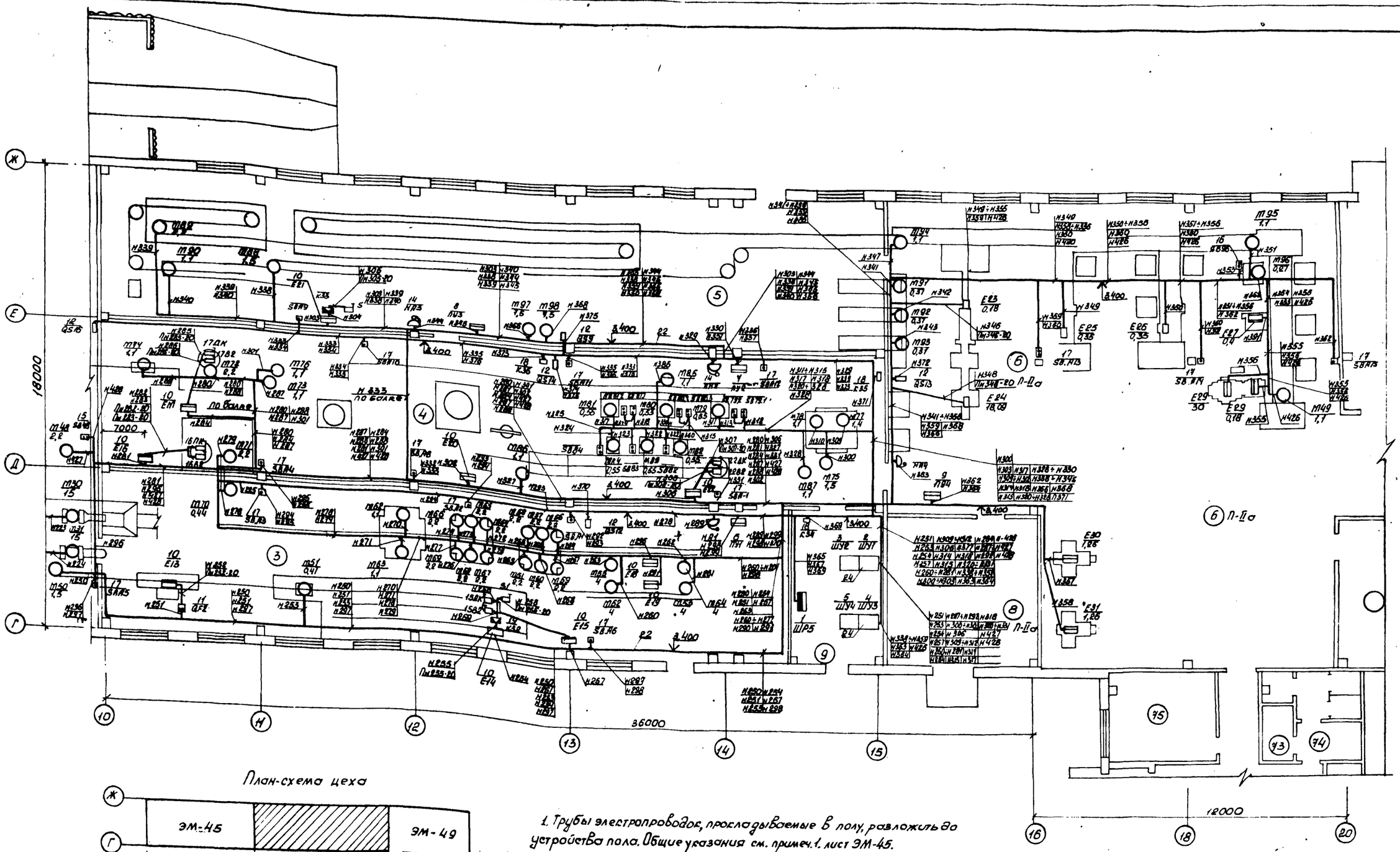

План-схема цеха

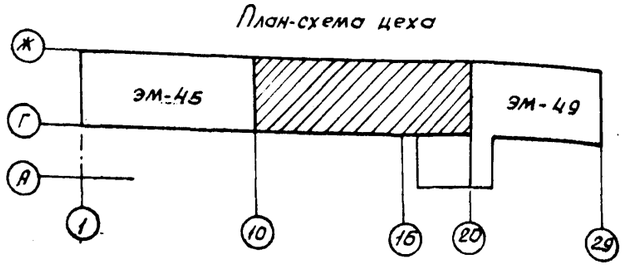

1. Трубы электропроводок, прокладываемые в полу, разложить до устройства пола. Общие указания см. примеч. 1. лист ЭМ-45.
2. Экспликация помещений - лист ЭМ-56.
3. Спецификация помещений - лист ЭМ-48.

9714/4 124

Исполн.	Тикиджиева		11.85
Пров.	Брюм		11.85
Рук. гр.	Брюм		11.85
Гл. спец	Супрунова		11.85
Нач. отд.	Жевнеров		11.85
ГИП	Рыков		11.85
Н. контр.	Лебская		11.85

ТП 805-5-5.86 ЭМ

Цех убоя и переработки 3000 бройлеров (кур) в час

Стадия	Лист	Листов
Р	47	

План распределительной сети технологического оборудования в осях 10-20. m1:100.

Госагропром СССР ЦНИИЭПптицепром г. Ростов-на-Дону

Копировал Молодцова

Формат А2

Привязан:

Инв. №

Инв. № подл. | Подпись и дата | Взам. инв. №

Альбом 4

Типовой проект

Поз.	Обозначение или тип изделия	Наименование	Кол.	Примечание
		Электрооборудование		
1	ШРН-73522-22У3	Шкаф силовой распределительный ШР5	1	Учтен на листе ЭМ-44
2		Шкаф управления участка убоя и первичной обработки ШУ1	1	Комплектно с технологическим оборудованием линий
3		Шкаф управления участка потрошения ШУ2	1	
4	Типы шкафов и пультов	Шкаф управления участка охлаждения ШУ3	1	
5	управления уточняются	Шкаф управления участка управления ШУ4	1	
6	при привязке проекта	Пульт управления участка убоя и первичной обработки ПУ1	1	
7		Пульт управления участка потрошения ПУ2	1	
8		Пульт управления участка охлаждения ПУ3	1	
9		Пульт управления участка управления ПУ4	1	
10		Пульты управления технологическим оборудованием Е13÷Е31	19	Компл. с технол. оборуд.
11	АП50-2МТ	Выключатель автоматический QF 2	1	Компл. с аппаратом электрооглушения
12	ЯВШ3-25	Ящик со штепсельным разъемом QS12 ÷ QS16	5	
13	ПМЛ-221002Б	Пускатель магнитный КМ97, КМ98	2	Uн~380В
14	ЗВП-220	Звонок электрический, ~220В	4	Комплектно с технологическим оборуд. линий
15	ПКЕ722-2У3	Пост кнопочный	7	
16	ПКЕ622-2У3	То же	1	
17	ПКЕ222-1АУ3	Пост кнопочный с грибовидным толкателем красного цвета	18	

Поз.	Обозначение или тип изделия	Наименование	Кол.	Примечание
		Изделия заводов ГЭМ		
18	У409У1	Коробка ответвительная	3	
19	У994У2	Коробка соединительная	2	
20	К236У2	Профиль монтажный - уголок	20	
		Изделия по чертежам		
21	4.407-36/70, лист 11.60	Крепление проводов АПВ, АППВ, АПН, АПРВ и кабелей АВРГ, АНРГ, АПВГ, АВВГ, АВП и АВВ скобами с одной и двумя лапками	800	м
22	лист ЭМ-60÷ЭМ-62	Прокладка кабелей и проводов на лотках типа НЛ	2200	Изд. МЭЗ
23	4.407-36/70, лист 23.10	Крепление выключателя автоматического типа АП50 на бетонном или кирпичном основании	1	
24	лист ЭМ-64	Конструкция для установки шкафов управления	2	Изд. МЭЗ
25	4.407-36/70, лист 42.00	Прокладка и крепление заземляющих полос	100	м
26	5.407-11, лист 21	Заземление, зануление сварных лотков, проложенных по стене	150	м
27	лист ЭМ-63	Конструкции 1 и 2 для установки магнитных пускателей	2	Изд. МЭЗ
28	5.407-24В.1, лист 17	Колено. Исполнение 3	2	
29	5.407-24, В.1, лист 22	Колено. Исполнение 3	26	
30	5.407-24, В.1, лист 24	Колено. Исполнение 3	2	

Поз.	Обозначение или тип изделия	Наименование	Кол.	Примечание
		Материалы		
31		Полоса 4×20 ГОСТ 103-76* / В ст3пс ГОСТ535-79* 100 м	63	кг
		Кабель АВВГ, 660В		
32		2×2,5	520	м
33		3×2,5	270	м
34		4×2,5	1670	м
35		3×4+1×2,5	110	м
36		3×10+1×6	20	м
37		3×25+1×10	50	м
38		Кабель АКВВГ, 660В 14×2,5	310	м
39		Провод АПВ, 380В 1×2,0	180	м
40		Труба ПВД(ПНП)20 с ГОСТ18599-83	65	м
41		Труба ПВД(ПНП)32 с ГОСТ 18599-83	10	м
42		Труба ПВХ-В-РЭП 20У ТУ6-19-051-249-79	50	м
43		Труба ПВХ-В-РЭП32У ТУ6-19-051-249-79	5	м
44	Р1-Ц-А	Металлорукав герметичный Ду = 20 мм	10	м

9714/4 125

Исполн.	Брюм		11.85
Пров.	Супрунова		11.85
Рук. гр.	Брюм		11.85
Гл. спец.	Супрунова		11.85
Нач. отд.	Жизнеров		11.85
ГИП	Рыков		11.85
Н. контр.	Лебская		11.85

ТП 805-5-5.86 ЭМ

Цех убоя и переработки 3000 бройлеров (кур) в час

Стадия	Лист	Листов
Р	48	

Спецификация к плану распределительной сети технологического оборудования в осях 10-20

Госагропром СССР ЦНИИЭПптицепром г. Ростов-на-Дону

Копировал Горяйнова Формат А2

Привязан:

Инв. № подл. | Подпись и дата | Взам. инв. №

Альбом 4

Типовой проект

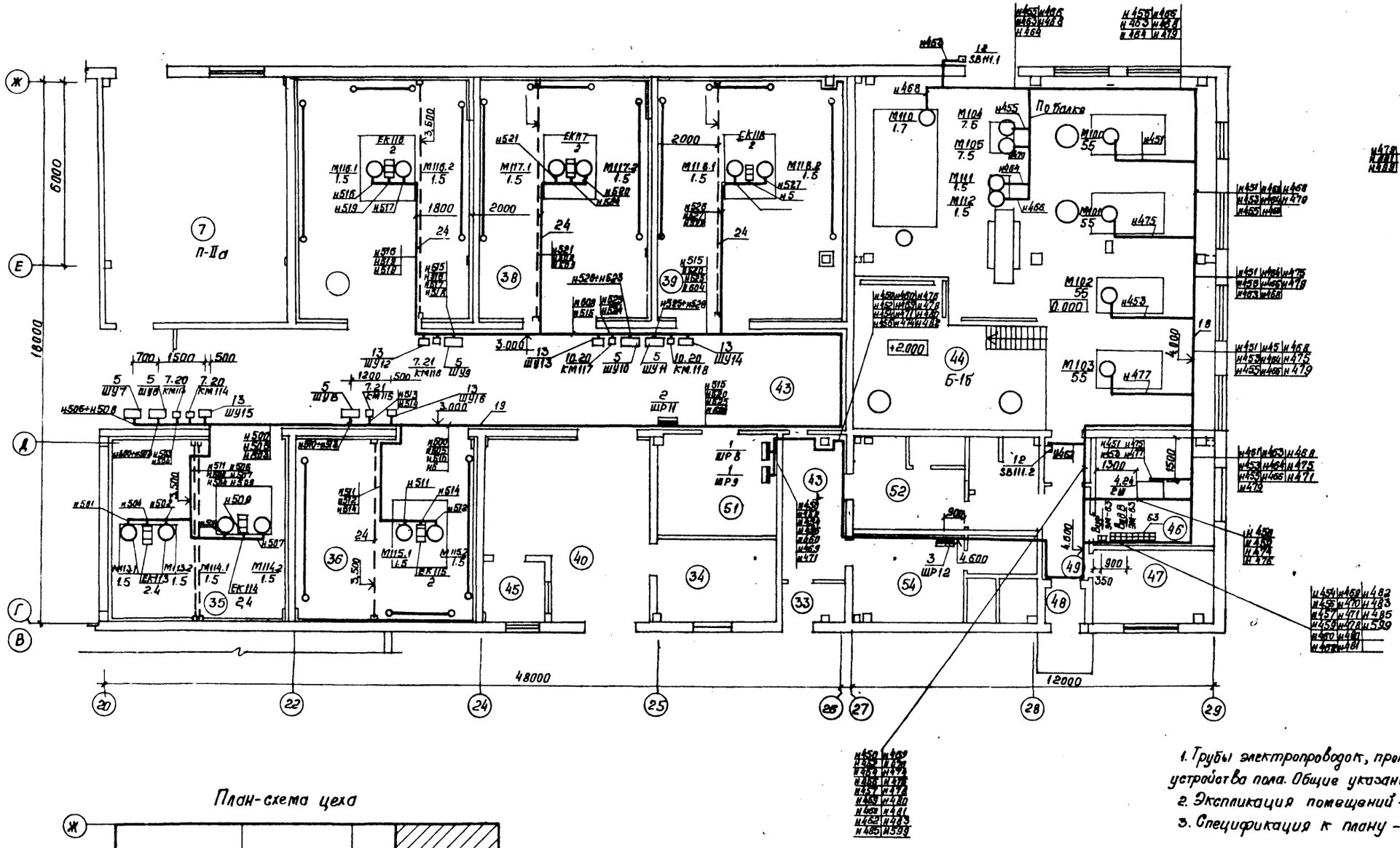

План на отм. -1.600

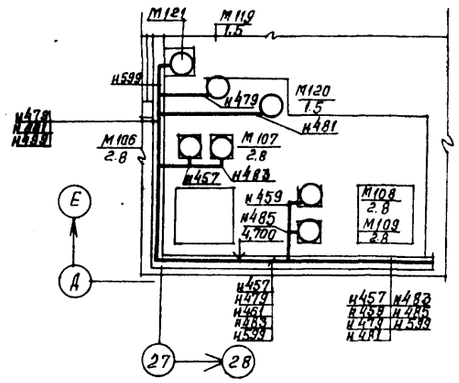

План-схема цеха

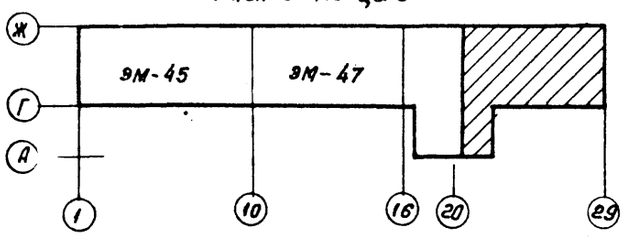

1. Трубы электропроводок, прокладываемые в полу, проложить до устройства пола. Общие указания см. примеч. 1, лист ЭМ-45.
2. Экспликация помещений - лист ЭМ-56.
3. Спецификация к плану - лист ЭМ-50.

9714/4 126

Исполн.	Такуджиева		11.85
Пров.	Брюм		11.85
Рук. гр.	Брюм		11.85
Гл. спец.	Супрунова		11.85
Нач. отд.	Жевнеров		11.85
ГИП	Рыков		11.85
Н. контр.	Лебская		11.85

ТП 805-5-5.86 ЭМ

Цех убоя и переработки 3000 бройлеров (кур) в час

Стадия	Лист	Листов
Р	49	

План распределительной сети технологического оборудования в осях 20-29 М1:100

Госагропром СССР ЦНИИЭПптицепром г. Ростов-на-Дону

Привязан:

Инв. №

Копировал Горяинова Формат А2

Инв. № подл. | Подпись и дата | Взам. инв. №

Альбом 4

Типовой проект

Поз.	Обозначение или тип изделия	Наименование	Кол.	Примечание
		Электрооборудование		
1	ПР24Г7608-21 У3	Шкаф силовой распределительный ШРВ, ШРД	2	
2	ШРН-73504-54У2	Шкаф силовой распределительный ШР11	1	Учтено на листе ЭМ-44
3	ПР11-3054-54У1	Шкаф силовой распределительный ШР12	1	
4	лист ЭМ-59	Щит управления ЩУ	1	
5	ЯУ5121-03Г2Л-Л	Ящик управления двух фидерный ШУ6÷ШУ11	6	
6	ПМЛ-121002Б	Пускатель магнитный	2	
7	ПМЛ-122002Б	То же	5	
8	ПМЛ-211002Б	"	1	
9	ПМЛ-221002Б	"	4	
10	ПМЛ-222002Б	"	5	
11	ПМЛ-321002Б		2	
12	ПКЕ-222-1АУ3	Пост кнопочный с грибовидным толкателем красного цвета	2	
13		Шкафы управления ШУ12÷ШУ16	5	
		Изделия заводов ГЭМ		
14	К236У2	Профиль монтажный-уголок	20	
15	К798	Муфта натяжная	6	
16	18	Коуш, ГОСТ 2224-72*	12	
17	К675У3	Анкер	9	

Поз.	Обозначение или тип изделия	Наименование	Кол.	Примечание
		Изделия по чертежам		
18	4.407-36/70, лист 11.60	Крепление проводов АПВ, АППВ, АПН, АПРВ и кабелей АВРГ, АНРГ, АПВГ, АВВГ, АВПиАВВ скобами одной и двумя лапками	820 м	
19	лист ЭМ-60÷ЭМ-62	Прокладка кабелей и проводов на лотках типа НЛ м	400 Изд.М33	
20	лист ЭМ-63	Конструкции 3и4 для установки магнитных пускателей	2 Изд.М33	
21	5.407-54, вып.1, черт. 5.407-54.1.10 Т6	Установка одиночных магнитных пускателей серии ПМЛ (исполнение IP54)	6	
22	4.407-36/70, лист 42.00	Прокладка и крепление заземляющих полос	100 м	
23	5.407-11, лист 21	Заземление, зануление сварных лотков, проложенных по стене	60 м	
24	4.407-36/70, лист 16.10	Тросовая электропроводка с проводами АПВ, АПРВ, АПР или кабелями АВРГ, АНРГ, АВВГ и АПВГ. (Узлы I, VIII)	85 м	
25	4.407-250, черт. 4.407-250-13	Установка шкафа двухстороннего обслуживания со ЩСУ на полу	1	
		Материалы		
26		Круг 12 ГОСТ 2590-71* / В ст.3 пс ГОСТ 535-79* 3м	3	кг
27	ПСО	Проволока ФБ ГОСТ 1668-73* 55м	20	кг
28		Полоса 4к20 ГОСТ 103-76 / В ст 3 пс ГОСТ 535-79* 50м	32	кг

Поз.	Обозначение или тип изделия	Наименование	Кол.	Примечание
		Кабель АВВГ, 660В		
29		2х2,5	50	м
30		4х2,5	610	м
31		3х4+1х2,5	180	м
32		3х6+1х4	60	м
33		3х10+1х4	120	м
34		3х50+1х16	200	м
35		Труба легкая Д-М-65х3,2 ГОСТ 3262-75*	25	м

Инв.№ подл. | Подпись и дата | Взам.инв.№

Привязан:

Инв.№

Исполн.	Брюм		11.85
Пров.	Супрунова		11.85
Рук.гр.	Брюм		11.85
Гл.спец.	Супрунова		11.85
Нач.отд.	Хевнеров		11.85
ГИП	Рыков		11.85
Н.контр.	Лебская		11.85

9714/4 127

ТП 805-5-5.86 ЭМ

Цех убоя и переработки 3000 бройлеров (кур) в час.

Стадия	Лист	Листов
Р	50	

Спецификация к плану распределительной сети технологического оборудования в осях 20-29

Госагропром СССР ЦНИИЭПптицепром г. Ростов-на-Дону

Копировал Молодцова Формат А2

Альбом 4

Типовой проект

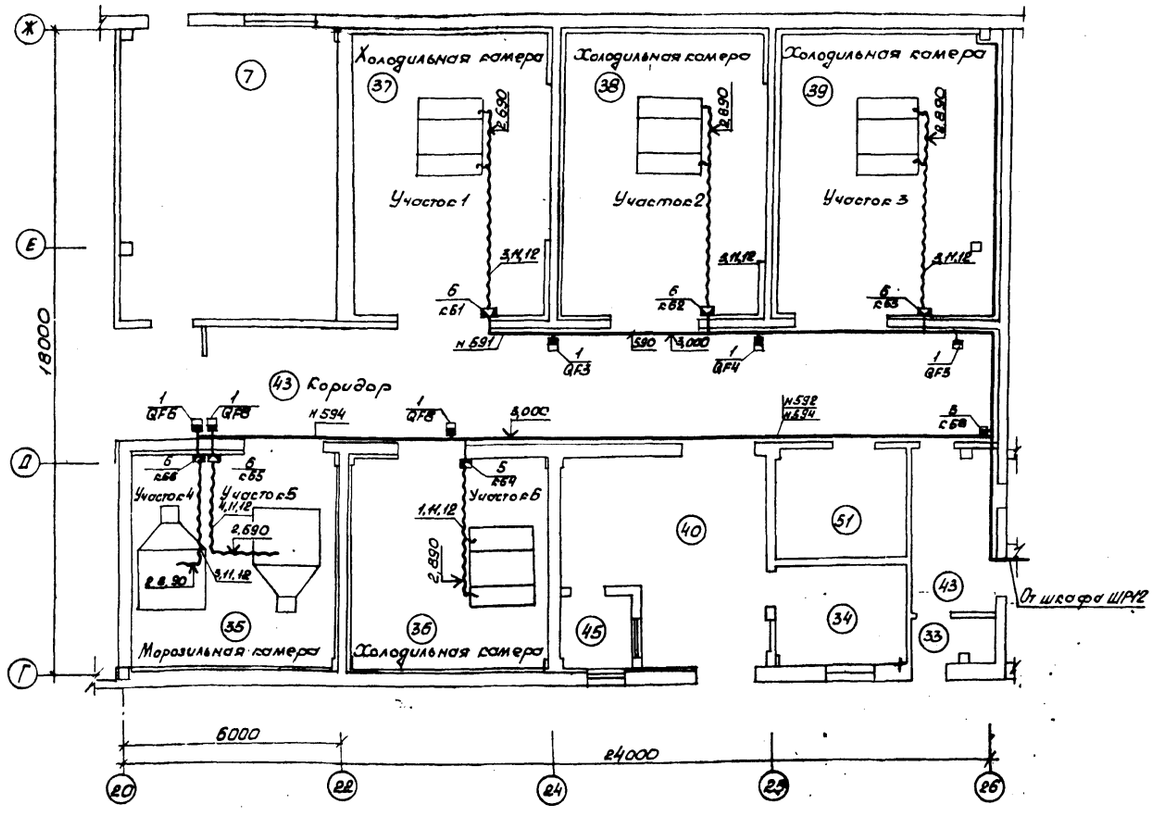

1. Монтаж выполнять в соответствии с „Инструкцией по монтажу и эксплуатации ЭНГЛ".
2. Перед установкой нагревателей трубопровод очищается от грязи ржавчины и покрывается термостойким, антикоррозийным покрытием, рабочая температура которого должна быть не менее 180° + 30° = 210°С
Нагреватели прокладывать по трубопроводу спирально крепление нагревателя к трубе выполнить стеклолентой толщиной от 0,1 до 0,3 и шириной от 10 до 30 мм (например лента ЛЭС-0,2х20-ГОСТ 5937-81) На выступающих частях во избежание повреждения и местного перегрева подложить алюминиевую ленту толщиной от 0,2 до 1,0 мм и шириной от 40 до 80 мм (например лента АО-0,25х50, ГОСТ 13726-78*).
3. Низкотемпературные выводы нагревателей, проложить в гибком вводе Присоединение гибкого ввода к клеммной коробке и металлическому кожуху выполнить посредством сальниковых уплотнений
4. Клеммные коробки установить на стене на расстоянии меньшего длины низкотемпературного вывода.
5. Выключатели QF3 ÷ QF8 установить на стене на отм. 1.500 м от уровня пола.
6. Схема подключений электронагревателей лист ЭМ-32.
7. Экспликация помещений - лист ЭМ-56

Марка, поз.	Обозначение	Наименование	Кол.	Масса ед. кг	Примечание
		Электрооборудование			
1		Выключатель автоматический АП50Б-2МТ	6		
2		Ленточный электронагреватель ЭНГЛ 180-0,664/220/16,52/1	1		
3		То же ЭНГЛ 180-0,664 ЭНГЛ 180-0,816/220/13,52/1	1		
4		„ ЭНГЛ 180-1,326/220/33,12/1	4		
		Изделия заводов ГЭМ			
5		Коробка ответвительная У994У2	1		Учтено на листе ЭМ-54
6		Коробка соединительная У614А2	6		
7		Ввод гибкий К1082У3	6		
		Конструкции			
8	4.407-36/70, лист 23,10	Крепление выключателя автоматического типа АП50 на бетонном или кирпичном основании	6		
		Материалы			
		Кабель АВВГз, 660В			
9		2х2,5	80		
10		4х2,5	15м		Учтен на листе ЭМ-50
11		Лента ЛЭС-0,2х20, ГОСТ 5937-81	50		м
12		Лента АД-0,25х50, ГОСТ 13726-78*	30		м

9714/4 128

Исполн.	Брюм		12.86
Пров.	Супрунова		12.86
Рук. гр.	Брюм		12.86
Гл. спец.	Супрунова		12.86
Нач. отд.	Жевнеров		12.86
ГИП	Соколовский		12.86
Н. контр.	Лебская		01.87

ТП 805-5-5.86 ЭМ

Цех убоя и переработки 3000 бройлеров (кур) в час

Стадия	Лист	Листов
Р	51	

План расположения электрооборудования и прокладки электропроводок обогрева сливных труб

Госагропром СССР ЦНИИЭП птицепрома

Привязан:

Инв. №

Инв. № подл. | Подпись и дата | Взам. инв. №

Альбом 4

Типовой проект

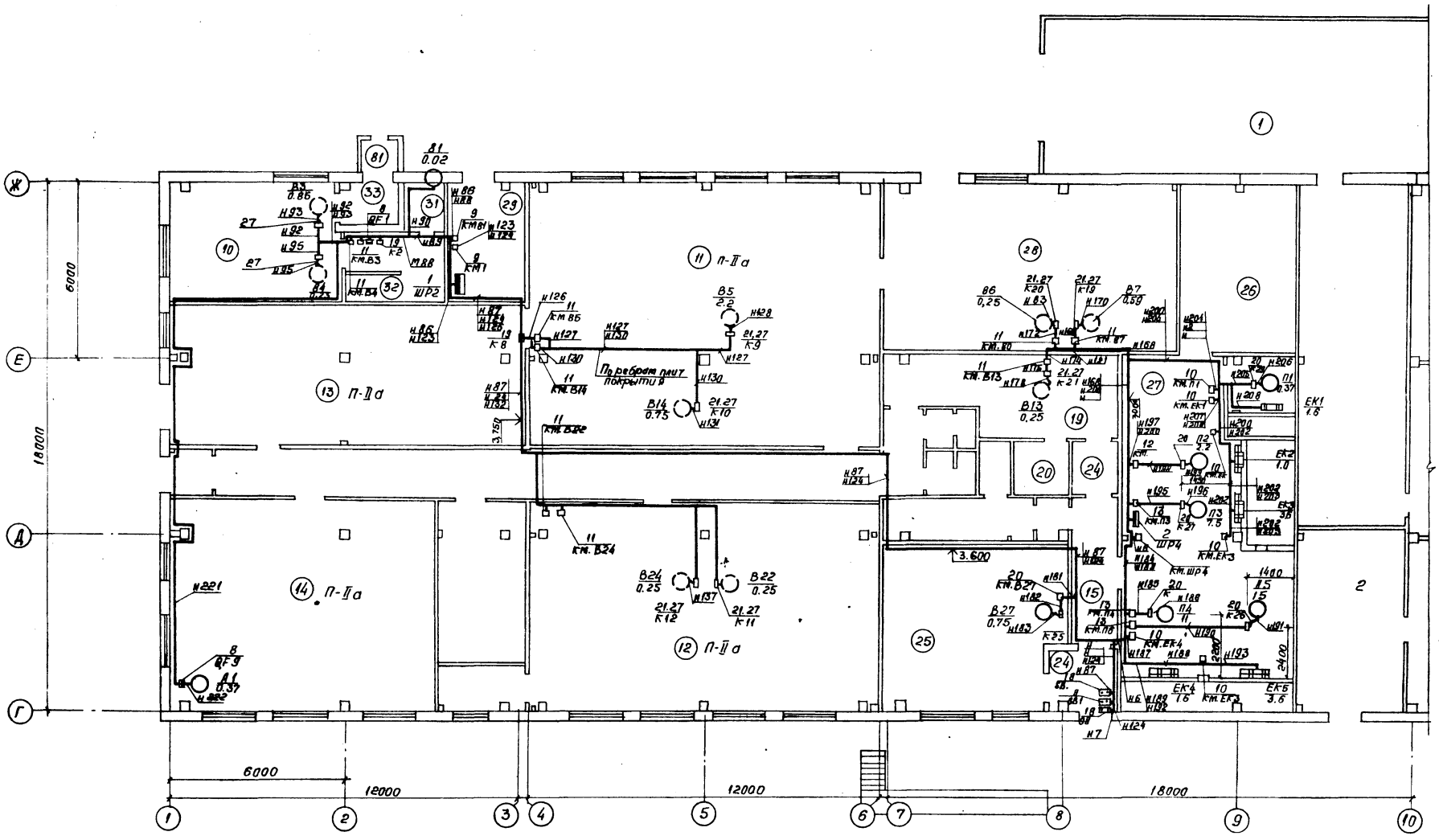

План-схема цеха

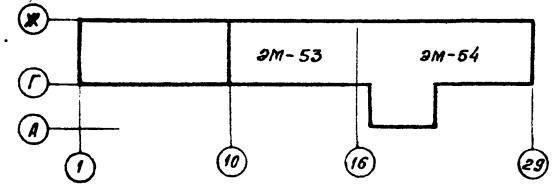

4. Для крышных вентиляторов В3÷В7, В13, В14, В21, В22, В24, В29 и В30 устанавливаются ящики типа К65У2 с кнопкой для остальных крышных вентиляторов устанавливаются коробки типа У994уг.

1. Трубы электропроводок, прокладываемые в полу проложить до устройства пола. Общие указания см. притеч. 1 лист ЭМ-45.
2. Экспликация помещений - лист ЭМ-56.
3. Спецификация к плану - лист ЭМ-55.

Инв.№ подл. | Подпись и дата | Взам.инв.№

Привязан:			
Инв.№			

Исполн.	Чукнджиева		11.85
Пров.	Брюм		11.85
Рук.гр.	Брюм		11.85
Гл.спец.	Упрунова		11.85
Нач.отд.	Жевнеров		11.85
ГИП	Рыков		11.85
Н.контр.	Лебская		11.85

9714/4 129

ТП 805-5-5.86 ЭМ

Цех убоя и переработки 3000 бройлеров (кур) в час

Стадия	Лист	Листов
Р	52	

План распределительной сети вентиляционных систем в осях 1-10. М 1:100

Госагропром СССР ЦНИИЭПптицепром г. Ростов-на-Дону

Копировал Горяйнова Формат А2

Альбом 4

Типовой проект

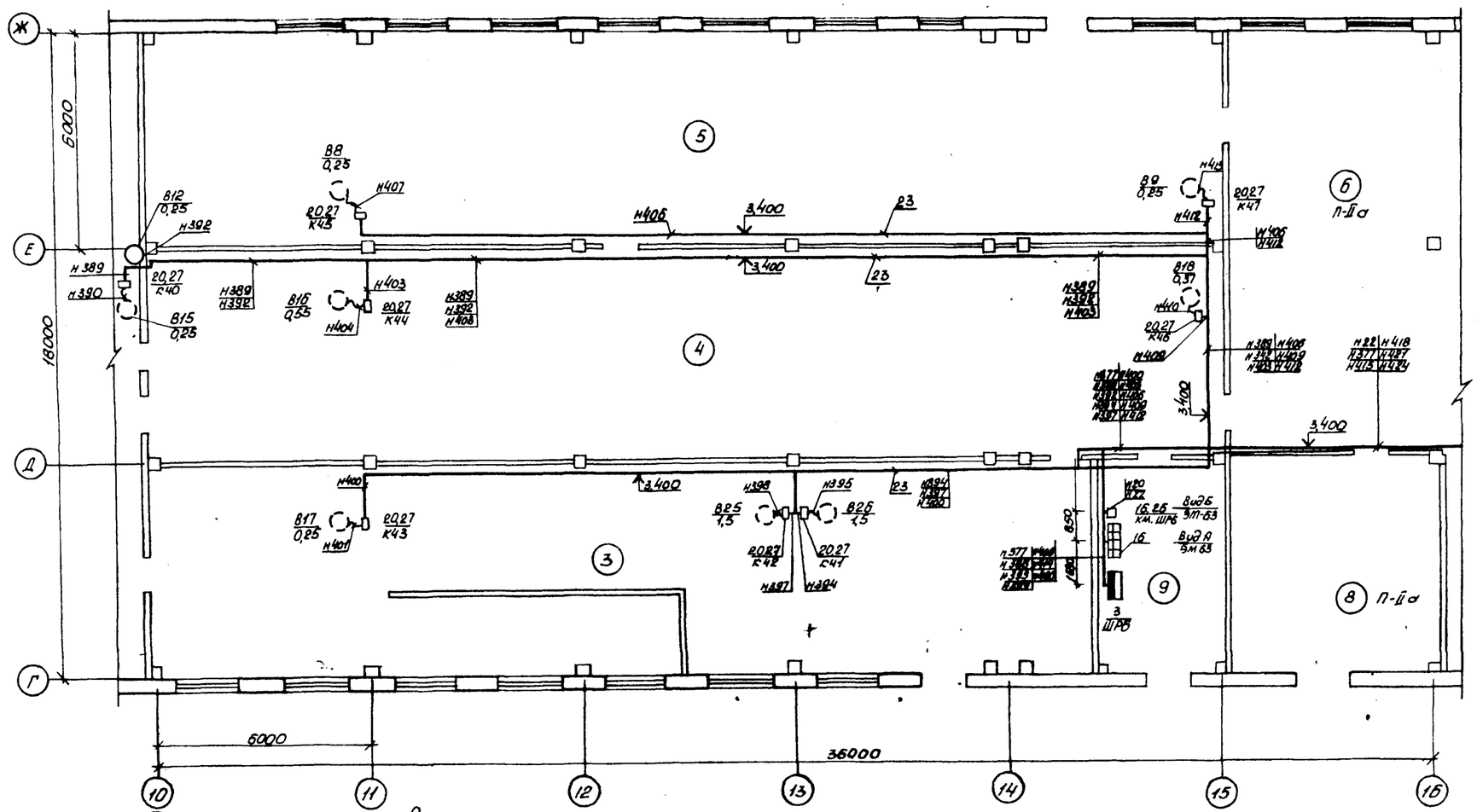

План-схема

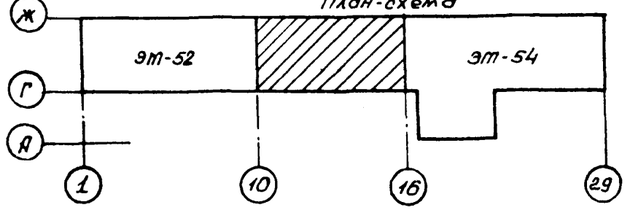

Общие пояснения- лист ЭМ-52.

9714/4 130

Исполн.	Тикидзиева		11.85
Пров.	Брюм		11.85
Рук. гр.	Брюм		11.85
Гл. спец.	Супрунова		11.85
Нач. отд.	Жевнеров		11.85
ГИП	Рыков		11.85
Н. контр.	Лебская		11.85

ТП 805-5-5.86 ЭМ

Цех убоя и переработки 3000 бройлеров (кур) в час.

План распределительной сети вентиляционных систем в осях 10-16. М 1:100

Стадия	Лист	Листов
Р.	53	

Госагропром СССР ЦНИИЭПптицеприм г. Ростов-на-Дону

Копировал Молодцова

Формат А2

Привязан:

Инв. №

Инв. № подл. | Подпись и дата | Взам. инв. №

Альбом 4

Типовой проект

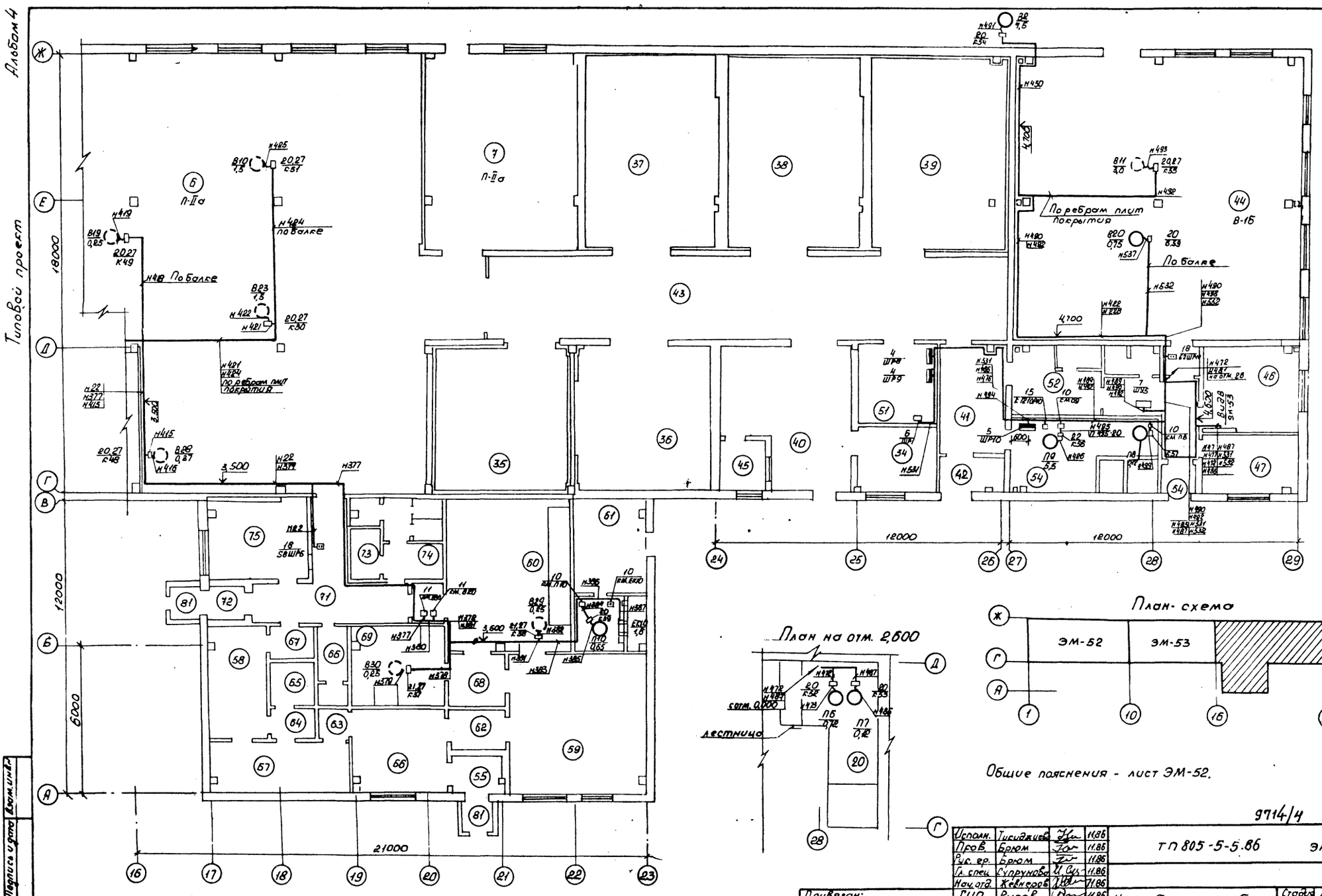

План на отм. 2,600

План-схема

Общие пояснения - лист ЭМ-52.

9714/4 131

Привязан:	Испол.	Тисиджиев		11.86	ТП 805-5-5.86 ЭМ
	Пров.	Брюм		11.86	
	Рук. гр.	Брюм		11.86	
	Гл. спец.	Супрунова		11.86	
	Нач. отд.	Жевнеров		11.86	
	ГИП	Рыков В		11.86	Цех убоя и переработки 3000 бройлеров(кур) в час
	Н. контр.	Лебская		11.86	План распределительной сети вентиляционных систем в осях 16-29 М 1:100

Стадия	Лист	Листов
Р	54	

Госагропром СССР. ЦНИИЭПптицепром г. Ростов-на-Дону

Копировал Молодцова Формат А2

Инв. № подл. | Подпись и дата | Взам. инв. №

Инв. №

Поз.	Обозначение или тип изделия	Наименование	Кол.	Примечание
		Электрооборудование		
1	ШРП1-73521-22У3	Шкаф силовой распределительный ШР2	1	Учтено на листе ЭМ-44
2	ШРП1-73509-22У3	То же, ШР4	1	
3	ШРП-73504-54У2	" ШР6	1	
4	ПР24Г7608-21У3	" ШР8, ШР9	2	
5	ПРП-3054-54У1	" ШР10	1	
6	ЯУ8254-12Р2	Шкаф АВР ША1	1	
7	ЯУ5121-03К28-Ж	Ящик управления двухфидерный ШУ5	1	
8	АП50Б-2М1, АП50Б-3М1	Выключатель автоматический	2	
9	ПМЛ-1110026	Пускатель магнитный	2	
10	ПМЛ-1210026	То же	12	
11	ПМЛ-1220026	"	26	
12	ПМЛ-2210026	"	2	
13	ПМЛ-3210026	"	3	
14	ПМЛ-2110026	"	1	Учтено на листе ЭМ-44
15	ПМЛ-4110026	"	1	
16	ПМЛ-5110026	"	1	
17	ПКЕ-222-2У3	Пост кнопочный	3	
18	ПКЕ-227-2У3	То же	2	
		Изделия заводов ГЭП		
19	У409У1	Коробка ответвительная	2	
20	У994У2	Коробка соединительная	23	
21	К654У2	Коробка протяжная	14	Учтено в шв ТМ33
		Изделия по чертежам		
22	4.407-36/70, лист И.60	Крепление проводов АПВ, АППВ, АПН, АПРВ и кабелей АВВГ, АНРГ, АПВГ, АВВГ, АВПи АВВ скобами с одной и двумя лапками	400	м
23	листы ЭМ-60÷ЭМ-62	Прокладка кабелей и проводов на лотках типа НЛ	510	Изд. ТМ33 м
24	4.407-36/70, лист 23.10	Крепление выключателя автоматического типа АП50 на бетонном или кирпичном основании	2	
25	6.407-54 Вып. 1, черт. 6.407-54.1.1076	Установка одиночных магнитных пускателей серии ПМЛ (исполнение IP54)		
26	лист ЭМ-63	Конструкции 1 и 3 для установки магнитных пускателей	2	Изд ТМ33
27	4.407-208, лист 13	Установка аппаратуры и подвод питания к крышным вентиляторам.	28	
28	4.407-36/70, лист 42.00	Прокладка и крепление заветляющих полос	50	м
29	5.407-248.1, лист 17	Колено. Исполнение 3	10	
30	6.407-248.1, лист 18	Колено. Исполнение 3	1	
31	5.407-248.1, лист 19	Колено. Исполнение 3	2	
		Материалы		
32		Полоса $\frac{4\times20\ ГОСТ\ 103-76}{Ст\ 3\ пс\ ГОСТ\ 535-79*}$ 100м	63	кг
		Кабель АВВГ, 660В		
33		2х2,5	10	м
34		3х2,5	100	м
35		4х2,5	660	м
36		3х4+1х2,5	40	м
37		3х6+1х4	70	м
38		3х10+1х6	10	м
39		3х16+1х10	50	м
40		Кабель АКВВГ, 660В 7х2,5	60	м
		Кабель КГ 660В		
41		4х1	30	м
42		4х4	2	м
		Провод АПВ, 380В		
43		1х2,0	170	м
44		1х4	20	м
45		1х6	20	м
46		1х10	20	м
47		Провод ПВ2, 380В 1х2,0	6	м
48		1х2,5	15	м
		1х4	5	м
49		Провод ПВ2, 660В 1х2,5	2	м
50		1х4	5	м
51		Провод ПВ3, 380В 1х1	25	м
52		Провод ПВ3, 660В 1х1	12	м
53		Труба ПВД(ПНП) 20С ГОСТ 18599-83	5	м
54		Труба ПВД(ПНП) 25С ГОСТ 18599-83	5	м
55		Труба ПВД(ПНП) 32С ГОСТ 18599-83	10	м
56		Труба ПВХ-В-РЭП 20С ТУ6-19-051-249-79	3	м
57		Труба ПВХ-В-РЭП 25С ТУ6-19-051-249-79	3	м
58		Труба ПВХ-В-РЭП 32С ТУ6-19-051-249-79	5	м
59		Труба легкая Д-М-20х2,5 ГОСТ 3262-75*	5	м
60		Труба легкая Д-М-32х2,8 ГОСТ 3262-75*	6	м
61	РТ-Ц-А	Металлорукав гермегичный Ду=20мм	10	м
62	Г	Рукав резинотканевый Ду=20мм	3	м

Привязан:

Инв. №

Инв. № подл. | Подпись и дата | Взам. инв. №

Исполн.	Брюн		11.85
Пров.	Супрунова		11.85
Рук. гр.	Брюн		11.85
Гл. спец.	Супрунова		11.85
Нач. отд.	Ковтунов		11.85
ГИП	Рыков		11.85
Н. контр.	Лебедев		11.85

9714/4 132

ТП 805-5-5.86 ЭМ

Цех убоя и переработки 3000 бройлеров (кур) в час

Стадия Р | Лист 55 | Листов

Спецификация к плану распределительной сети вентиляционных систем

Копировал Молодцова

Госагропром СССР ЦНИИЭПптицепром г. Ростов-на-Дону

Альбом 4

Типовой проект

Экспликация помещений

Номер по плану	Наименование	Площадь, м²	Категория производства по взрывной взрыво-пожарной и пожарной опасности
1	2		4
1	Эстакада	63,0	—
2	Отделение приема птицы	68.9	Д
3	Отделение убоя и первичной обработки тушек	157,4	Д
4	Отделение потрошения	177,4	Д
5	Отделение охлаждения	179,1	Д
6	Отделение упаковки	286,3	В
7	Склад для хранения ящиков и поддонов	48,8	В
8	Склад бумаги и рулонной пленки	36,3	В
9	Электрощитовая	21,0	Д
10	Отделение приема отходов производства	22,8	Д
11	Отделение переработки отходов	107.0	В
12	Отделение переработки пера	86,6	В
13	Помещение для временного хранения кормовой муки	59,5	В
14	Помещение для упаковки и временного хранения пера	66,4	В
15	Коридор	46,6	—
16	Тамбур	1,8	—
17	Тамбур	4,4	—
18	Гардероб женской уличной и домашней одежды для отделения переработки отходов	7,8	—
19	Гардероб мужской уличной и домашней одежды для отделения переработки отходов	17,8	—
20	Душевая мужская для отделения переработки отходов	3,4	—
21	Душевая женская для отделения переработки отходов	1.6	—
22	Уборная мужская	2,6	—
23	Уборная женская	2,6	—
24	Тамбур	8,6	—

Продолжение

1	2	3	4
25	Компрессорная	36,3	А
26	Тепловой пункт	22,8	Г
27	Венткамера	69,3	Д
28	Отделение очистки соковых перов	57,9	Д
29	Электрощитовая	11,3	Д
30	Гардероб уличной и домашней одежды для отделение приема отходов производства	6,2	—
31	Уборная	2,0	—
32	Душевая	1,6	—
33	Тамбур	3,2	—
34	Кабинет начальника цеха	10,0	—
35	Морозильная камера	35,2	Д
36	Холодильная камера	35,4	Д
37	Холодильная камера	46,0	Д
38	Холодильная камера	46,0	Д
39	Холодильная камера	48,6	Д
40	Экспедиция	30,7	Д
41	Коридор	12.4	—
42	Тамбур	3.0	—
43	Коридор	73.7	
44	Машинное отделение	138.7	Б
45	Комната оформления документов	4.0	—
46	Помещение контрольно-сигнальных щитов	14.0	—
47	Кабинет начальника машинного отделения.	9.9	—
48	Тамбур	2.0	—
49	Коридор	4.9	—
50	Тамбур-шлюз	2.2	—
51	Электрощитовая	12,1	—
52	Гардероб уличной и домашней одежды рабочих машинного отделения	9,2	—
53	Уборная	2.7	—
54	Венткамера	12,6	Д
55	Тамбур	3,6	—
56	Вестибюль	12,8	—
57	Гардероб мужской уличной и домашней одежды	11,4	—

Продолжение

1	2	3	4
58	Гардероб мужской специальной одежды	11,2	—
59	Гардероб женской уличной и домашней одежды	33,4	—
60	Гардероб женской специальной одежды	31,0	—
61	Венткамера	17,7	Д
62	Тамбур	3.7	—
63	Тамбур	1.7	—
64	Преддушевая	2.2	—
65	Душевая	3,3	—
65	Уборная	4,3	—
67	Тамбур	2,4	—
68	Преддушевая	5,2	—
69	Душевая	12,6	—
70	Тамбур	1,9	—
71	Коридор	16,6	—
72	Тамбур	2,4	—
73	Гигиеническая душевая	2,9	—
74	Уборная	19,4	—
75	Комната приема пищи	14,4	—
76	Вентиляторная	16,8	Д
77	Душевая	1,6	
78	Венткамера	5,6	Д
79	Тамбур-шлюз	2,6	
80	Венткамера	15,7	Д
81	Тамбуры для $t°_н$=-40°С (6 шт.)	31,1	

Привязан:

Инв.№

Инв.№ подл. | Подпись и дата | Взам. инв.№

Испалн.	Брюм		11.85
Пров.	Супрунова		11.85
Рук.гр.	Брюм		11.85
Гл.спец.	Супрунова		11.85
Нач.отд	Жевлюков		11.85
ГИП	Рыков		11.85
Н.контр.	Лебская		11.85

9714/4 133

ТП 805-5-5.86 ЭМ

Цех убоя и переработки 2000 бройлеров (кур) в час

Стадия	Лист	Листов
Р	56	

Экспликация помещений.

госагропром СССР ЦНИИЭПптицепром г. Ростов-на-Дону

Копировал: Кузнецова Формат: А2

Альбом 4

Типовой проект

План

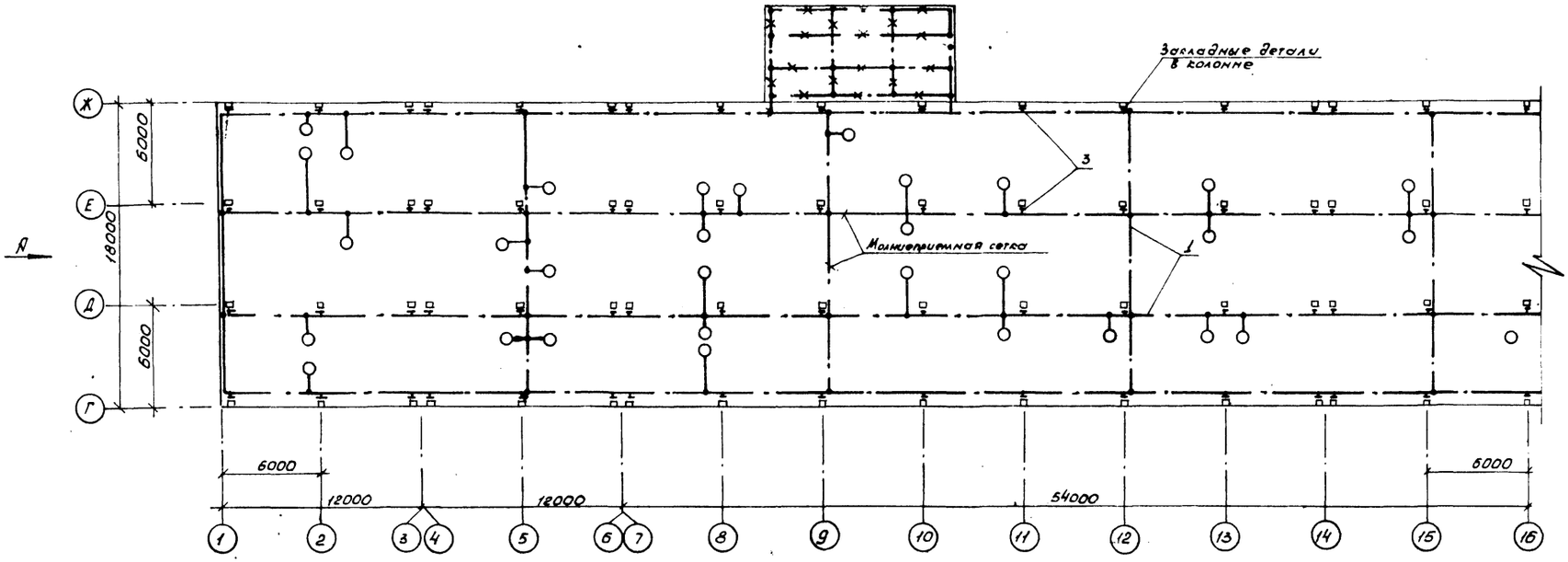

Вид А

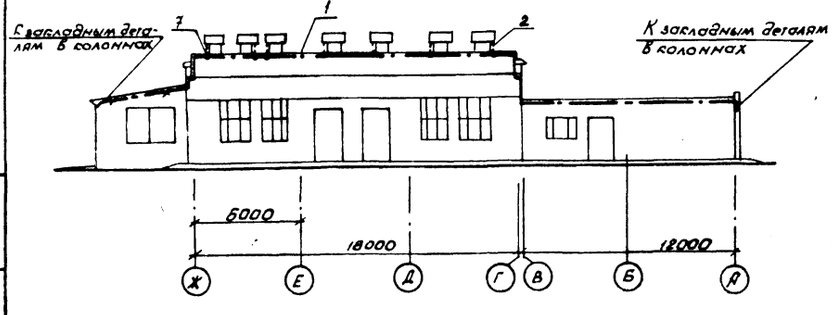

План-схема цеха.

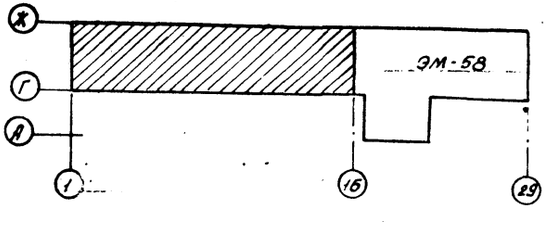

Поз.	Обозначение или тип изделия	Наименование		Кол.	Примечание
1		Круг В6 ГОСТ 2590-71* / Ст. 3 пс ГОСТ 535-79*	780 т	173	кг
2		Круг В6 ГОСТ 2590-71* / Ст. 3 пс ГОСТ 535-79*	50 м	11	кг
3		Круг В12 ГОСТ 2590-71* / Ст. 3 пс ГОСТ 535-79*	140 т	125	кг

Общие пояснения - лист ЭМ-58

9714/4 134

Исполн.	Брюм		11.85
Пров.	Супрунова		11.85
Рук. гр.	Брюм		11.85
Гл. спец.	Супрунова		11.85
Нач. отд.	Хейнеров		11.85
ГИП	Рыков		11.85
Н. контр.	Лебская		11.85

ТП 805-5-5.86 ЭМ

Цех убоя и переработки 3000 бройлеров (кур) в час

Стадия	Лист	Листов
Р	57	

Молниезащита. М 1:200 (начало)

Госагропром СССР ЦНИИЭПптицепром г. Ростов-на-Дону

Копировал Молодцова Формат А2

Привязан:

Инв. №

Инв. № подл. | Подпись и дата | Взам. инв. №

Альбом 4

Типовой проект

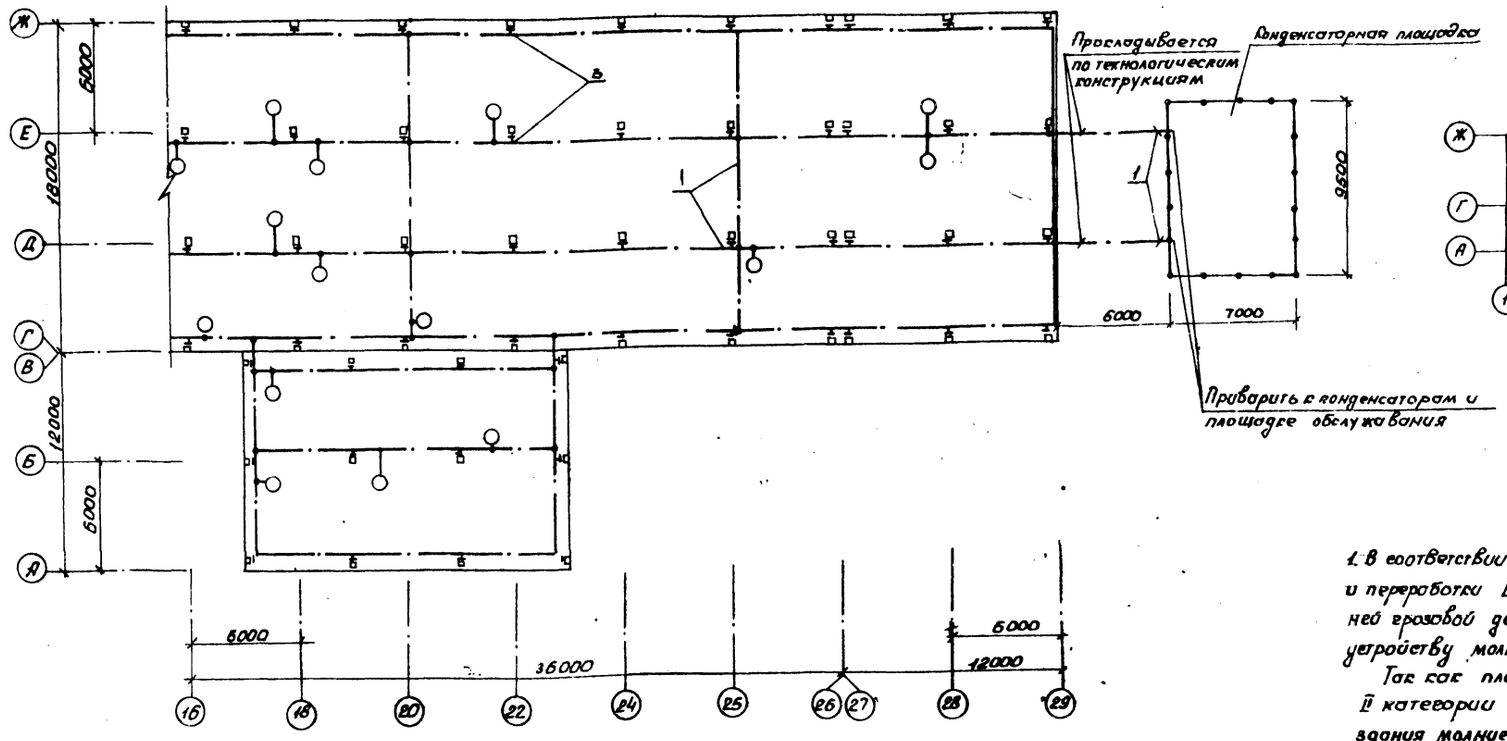

План-схема цеха

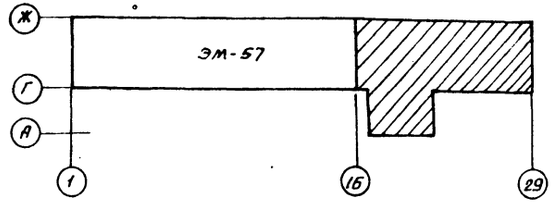

1. В соответствии с СН305-77 (таблица 1, п.п. 2 и 4) цех убоя и переработки II степени огнестойкости в местностях со средней грозовой деятельностью 10 и более часов в год подлежит устройству молниезащиты II и III категорий с зоной защиты Б

Так как площадь помещений, требующих защиты II категории составляет менее 30% всей площади здания молниезащита всего здания выполнена по III категории с соблюдением требований п. 1.8 СН305-77.

2. В качестве молниеприемника предусматривается сетка, выполненная из стальной проволоки ф6 мм с площадью ячеек не более 150 м². Сетка укладывается под слой гидроизоляции. Узлы сетки должны быть соединены сваркой.

Все вентиляционные металлические шахты на кровле должны соединяться перемычками (поз. 2) с молниеприемной сеткой. Металлические прогоны кровли эстакады используются в качестве молниеприемной сетки. При этом должна быть обеспечена непрерывная электрическая связь в соединениях, обеспечиваемая сваркой.

3. В качестве токоотводов используется арматура железобетонных колонн, а в качестве заземлителя - железобетонные фундаменты колонн.

4. Молниеприемная сетка через металлические перемычки (поз. 3) и закладные элементы в колоннах соединяется с помощью сварки с арматурой железобетонных фундаментов колонн. Эти соединения, а также все другие работы по выполнению молниезащитных устройств выше нулевой отметки осуществляются строительной организацией (см. комплект чертежей марки АР).

5. Для защиты от заноса высоких потенциалов по подземным коммуникациям их необходимо при вводе в помещение машинного отделения присоединить к закладным деталям в фундаментных балках.

Внутрицеховые коммуникации (не вводимые из вне) должны быть присоединены к любому из заземлителей с импульсным сопротивлением не более 100 м.

Исполн.	Брюм		11.85	ТП 805-5-5.86		ЭТ	
Пров.	Супрунова		11.85				
Рук. гр.	Брюм		11.85				
Гл. спец	Супрунова		11.85				
Нач. отд	Жевлеров		11.85				
ГИП	Рыков		11.85	Цех убоя и переработки 3000 бройлеров (кур) в час	Стадия	Лист	Листов
Н. контр.	Лебская		11.85		Р	58	
				Молниезащита м 1:200 (окончание)	Госагропром СССР ЦНИИЭПтицепром г. Ростов-на-Дону		

Привязан:

Инв. №

Инв. № подл. | Подпись и дата | Взам. инв. №

9714/4 135

Формат А2

Альбом 4

Типовой проект

Щит 1Ш

Вид спереди
Двери не показаны

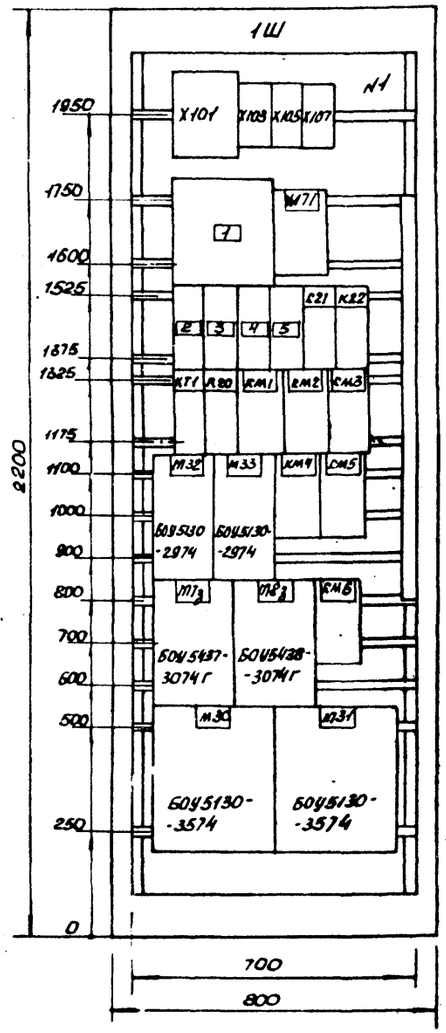

Дверь шкафа
Вид спереди

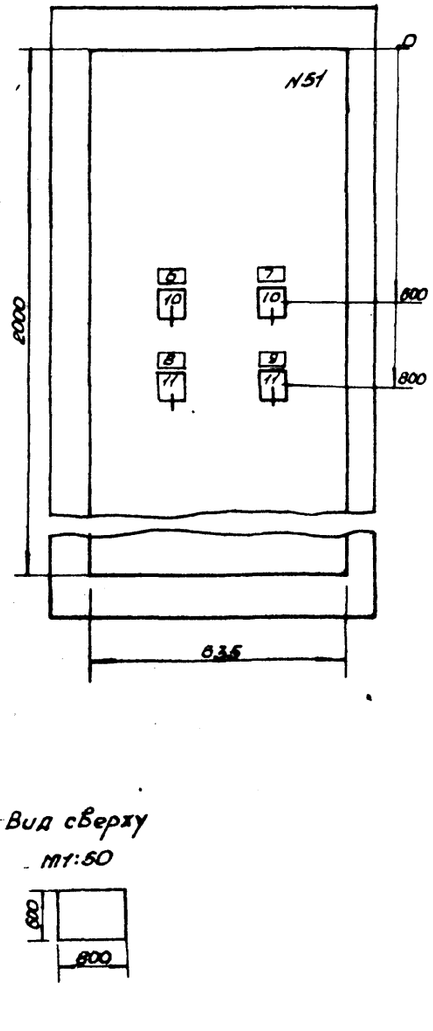

Вид сверху
М1:50

Щит 2Ш

Вид спереди
Двери не показаны

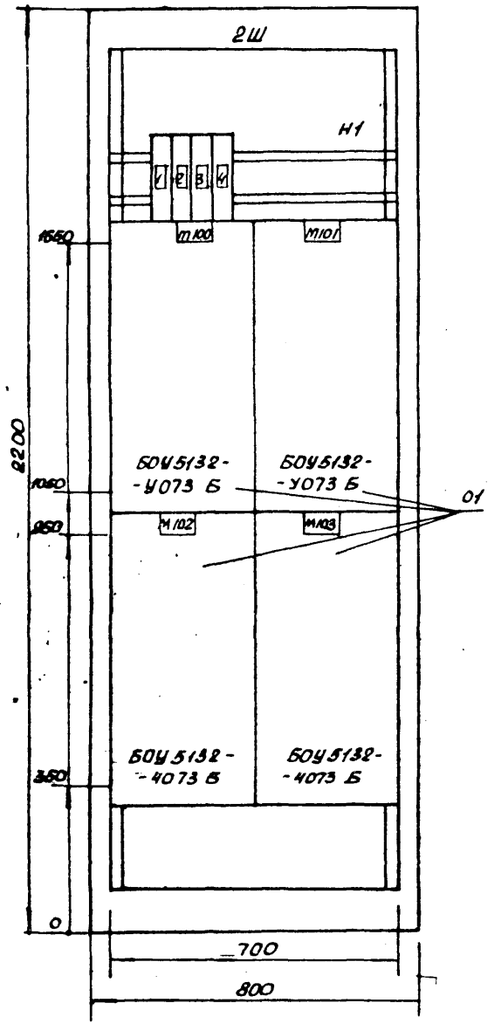

Двери шкафа
Вид спереди

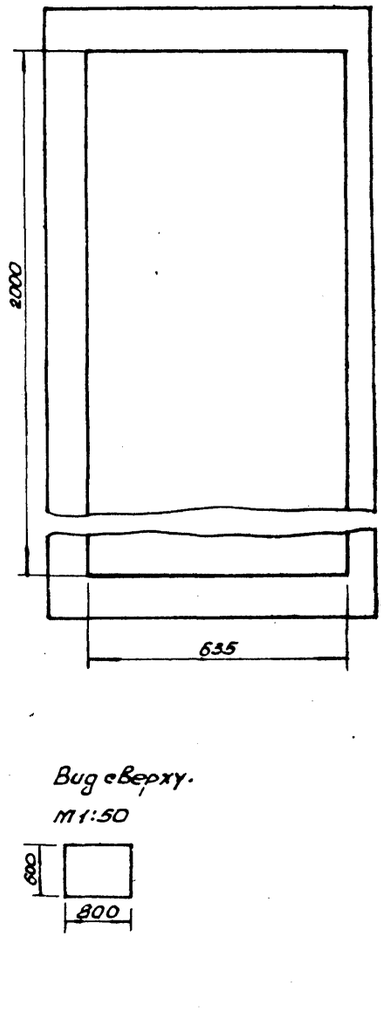

Вид сверху.
М1:50

1. В контуре табличек и аппаратов указаны номера надписей по перечню надписей - листы ЭМ3-2, ЭМ3-2, ЭМ3-13
2. Подвод кабелей сверху.

Исполн.	Брагин		11.86	ТП 805-5-5.86 ЭМ	
Пров.	Сторчова		11.86		
Рук. гр.	Брагин		11.86		
Гл. спец.	Сулетова		11.86		
Нач. отд.	Жевнеров		11.86		
ГИП	Ростов		11.86		
Н. контр.	Лебедев		11.86	Цех удоя и переработки 3000 бройлеров (кур) в час	Стадия: Р; Лист: 69; Листов:
				Общие виды щитов управления 1Ш и 2Ш.	Госагропром СССР ЦНИИЭПптицепрома г. Ростов-на-Дону
				Копировал Молодцова	Формат А2

Привязан:

Инв. №

Инв. № подл. | Подп. и дата | Взам. инв. №

9714/4 136

Альбом 4

Типовой проект

План

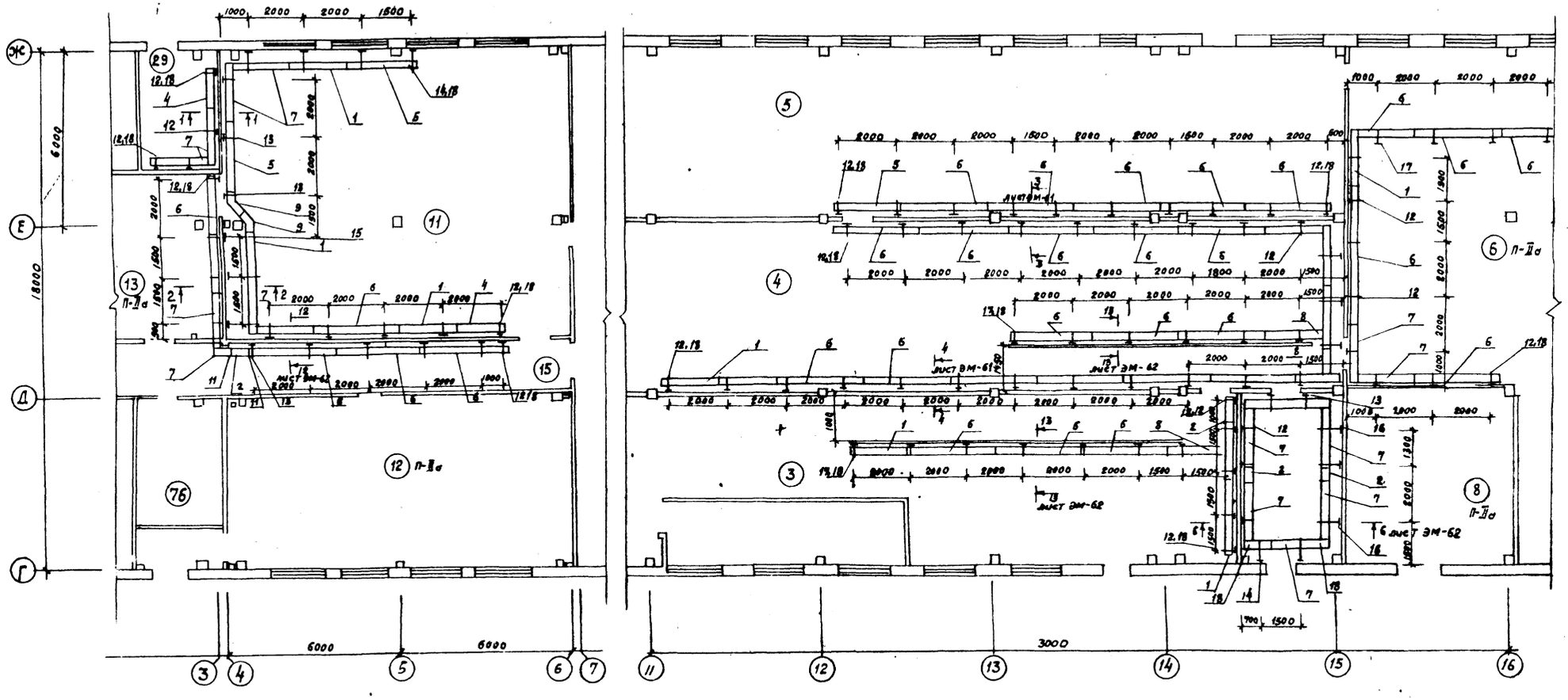

Разрез 1-1 м1:20

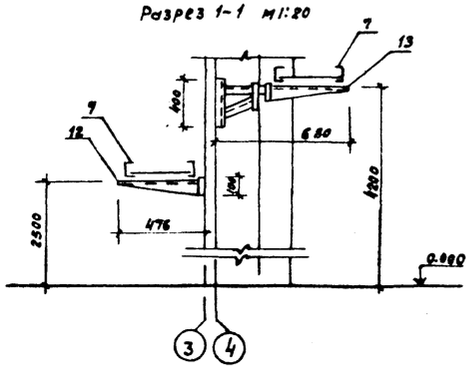

Разрез 2-2 м1:20

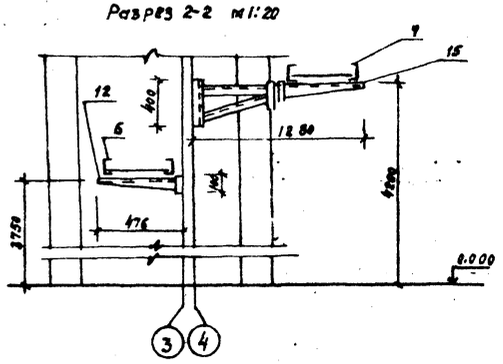

9714/4 137

Исполн.	Брюм		11.86
Пров.	Супрунова		11.86
Рук.гр.	Брюм		12.86
Гл.спец.	Супрунова		12.86
Нач.отд.	Жевнеров		12.86
ГИП	Соколовский		12.86
Н.контр.	Левская		01.87

ТП 805-5-5.86 ЭМ

Цех убоя и переработки 3000 бройлеров (кур) в час

Стадия	Лист	Листов:
Р	60	

План прокладки лотков м1:100 (начало)

ГОСАГРОПРОМ СССР ЦНИИЭПптицепром г. Ростов-на-Дону

Привязан:

Инв. №

Копировала: Кузнецова

Формат: А2

Альбом 4

Типовой проект

План

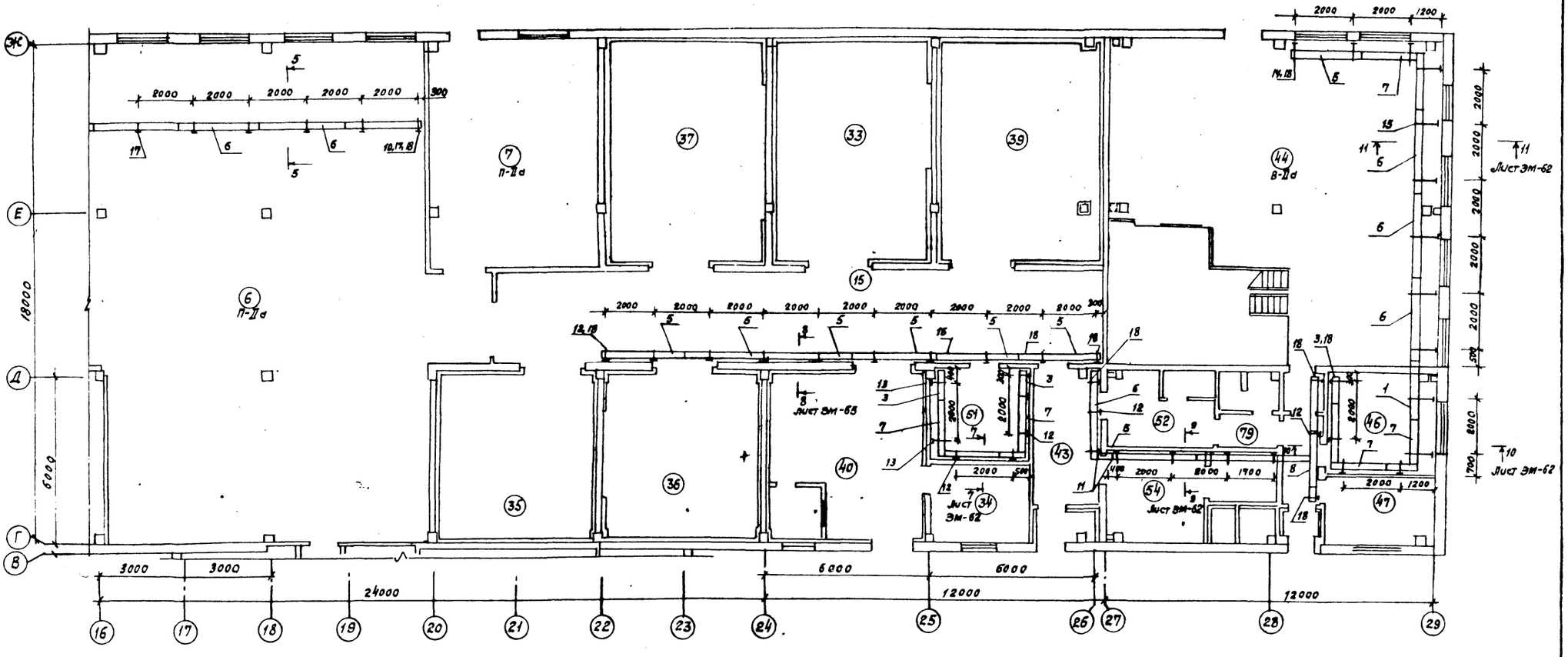

Разрез 3-3 м1:20

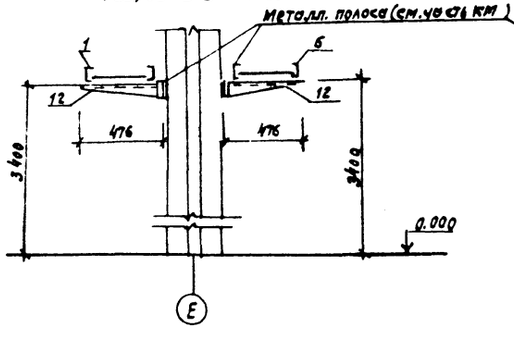

Разрез 4-4 м1:20

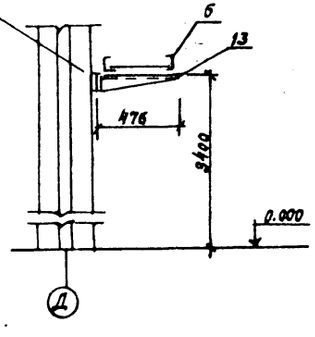

Разрез 5-5 м 1:20

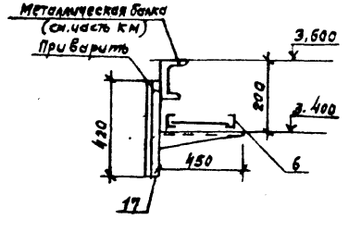

9714/4 138

Исполн.	Брюм		01.87
Пров.	Супрунова		01.87
Рук. гр.	Брюм		01.87
Гл. спец.	Супрунова		01.87
Нач. отд.	Жевнеров		01.87
ГИП	Соколовский		01.87
Н. контр.	Лебская		01.87

ТП 805-5-5.86 ЭМ

Цех убоя и переработки 3000 бройлеров (кур) в час

План прокладки лотков м 1:100 (начало)

Стадия	Лист	Листов
Р	61	

ГОСАГРОПРОМ СССР ЦНИИЭПптицепром г. Ростов-на-Дону

Привязан:

Инв. №

Инв. № подл. | Подпись и дата | Взам. инв. №

Копировал: Кузнецова

Формат: А2

Альбом 4

Типовой проект

Разрез 7-7

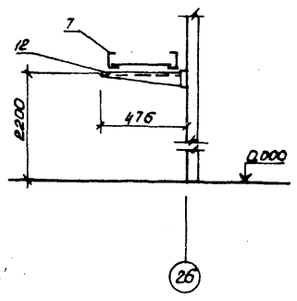

Разрез 8-8

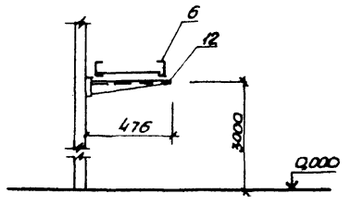

Разрез 9-9

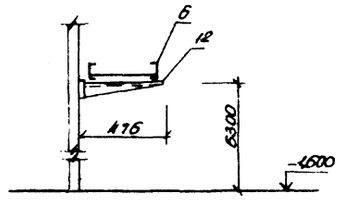

Разрез 6-6

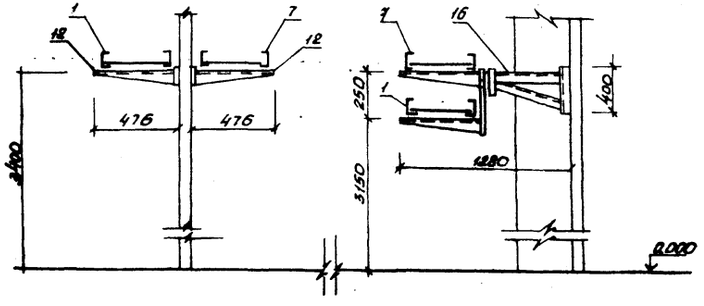

Разрез 10-10

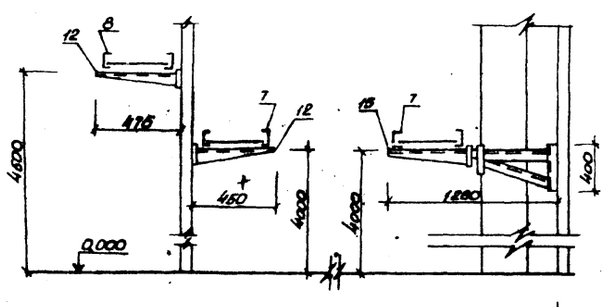

Разрез 11-11

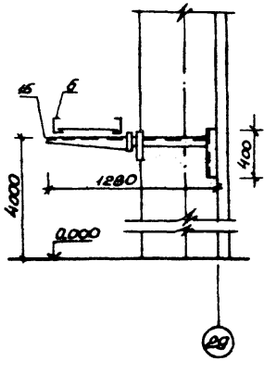

Разрез 12-12

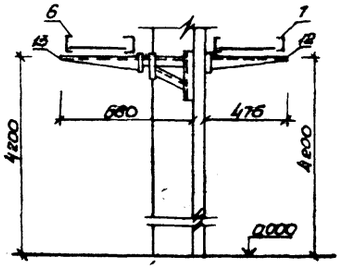

Разрез 13-13

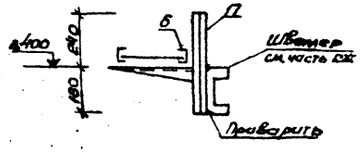

Поз.	Обозначение или тип изделия	Наименование	Кол.	Примечание
1	НЛ40-П2УЗ	Секция прямая	12	
2	НЛ40-П2УЗ	Секция прямая L = 700 мм	5	
3	НЛ40-П2УЗ	Секция прямая L = 1200 мм	1	Изд. М93
4	НЛ40-П2УЗ	Секция прямая L = 1500 мм	2	
5	НЛ40-П2,5УЗ	Секция прямая	6	
6	НЛ40-П3УЗ	Секция прямая	45	
7	5.407-49-8.2,	Секция угловая. Исполнение 2	16	Изд М93
	лист 2			
8	5.407-49-8.2,	Секция тройниковая. Исполне-		
	лист 4	ние 4.	4	Изд. М93
9	5.407-49-8.2,	Вставка угловая. Исполнение 3	2	Изд. М93
	лист 12			
10	НЛ-ПРУЗ	Прижим	300	
11	НЛ-СШУЗ	Соединитель шарнирный	8	
12	5.407-49-8.2,	Конструкция для горизонтальной		
	лист. 13	прокладки лотков. Вариант 1.		
		Исполнение 4	78	Изд. М93
13	5.407-49-8.2,	Конструкция с одной полкой 450 мм		
	лист 18	Исполнение 1	15	Изд. М93
14	5.407-49-8.2,	Конструкция с одной полкой 450 мм.		
	лист 18	Исполнение 3	15	Изд. М93
15	5.407-49-8.2,	Конструкция с одной полкой 450 мм		
	лист 18	Исполнение 6	10	Изд М93
16	5.407-49-8.2,	Конструкция с двумя полками		
	лист 19	Исполнение 6	3	Изд. М93
17	4.407-255,	Потолочная одиночная односторонняя		
	черт. 4.407-255-010	Кабельная конструкция высотой		
		420 мм с полками. Исполнение 7	23	Изд. М35

Инв. № подл. | Подпись и дата | Взам. инв. №

Привязан:

Инв. №

Испол.	Брюм		V.86
Пров.	Старунова		V.85
Рук. гр.	Брюм		V.85
Н. отд.	Старунова		V.85
Нач. отд.	Кабиров		V.85
ГИП	Рыков		V.85
Н. контр.	Лебская		V.85

9714/4 139

ТП 805-5-5.86 ЭМ

Цех убоя и переработки 8000 бройлеров (кур) в час

Стадия	Лист	Листов
Р	62	

Разрезы. М 1:20
Спецификация к плану прокладки лотков

Госагропром СССР
ЦНИИЭПптицепром
г. Ростов-на-Дону

Копировал Молоднова

Формат А2

Альбом 4

Типовой проект

Вид А

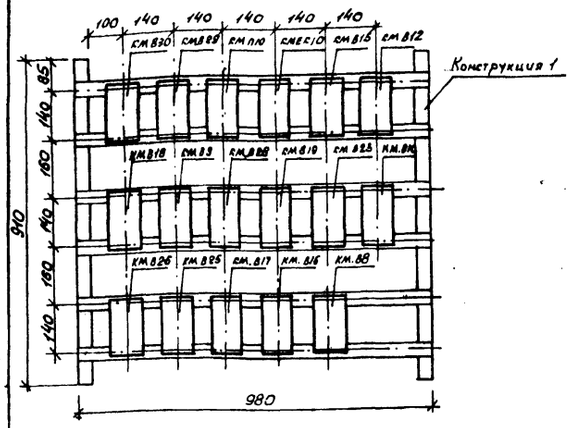

Задание МЭЗ

Конструкция 1 для установки пускателей

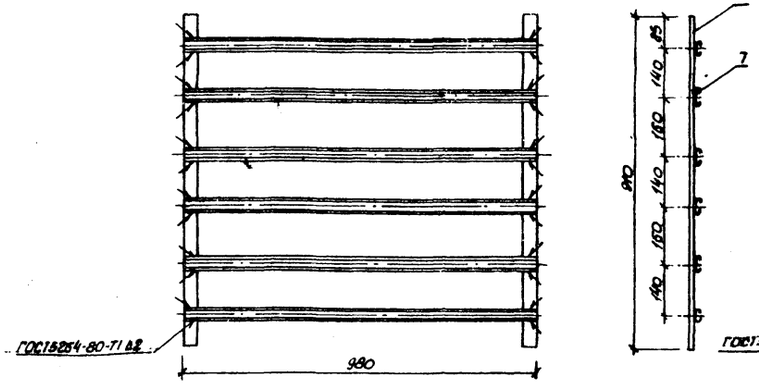

Конструкция 3 для установки пускателей

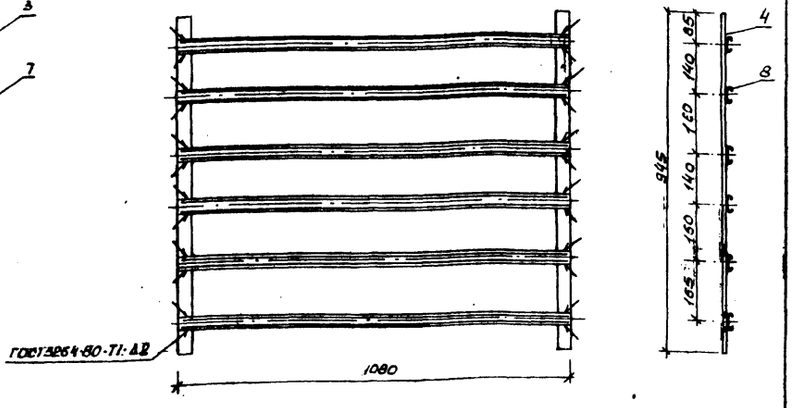

Конструкция 2 для установки пускателей

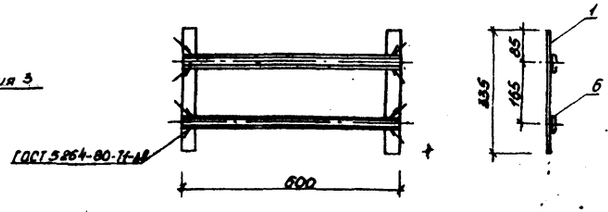

Конструкция 4 для установки пускателей

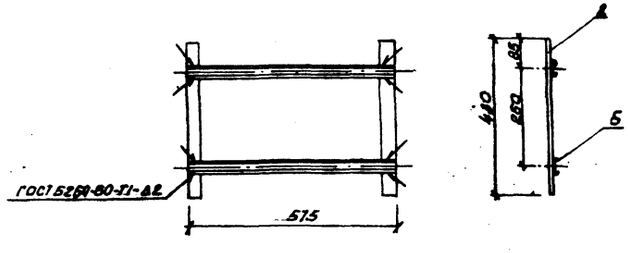

Вид В

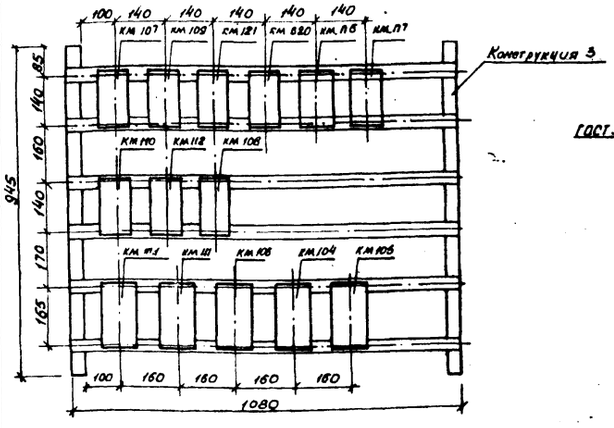

Поз.	Обозначение или тип изделия	Наименование	Кол.	Примечание
1	К106У2	Полоса монтажная перфорированная L=335мм	2	
2	К106У2	То же, L=430мм	2	
3	К106У2	" L=910 мм	2	
4	К106У2	" L=945 мм	2	
5	К101/1У2	Профиль монтажный С-образный L=575 мм	2	
6	К101/1У2	То же, L=600 мм	2	
7	К101/1У2	L=980 мм	2	
8	К101/1У2	L=1080 мм	2	

1. Направления видов А÷Г – см. листы ЭМ-42, 47, 49, 52÷54
2. Полосы перфорированные К106У2 крепятся дюбелями к стене
3. Пускатели крепятся к профилю монтажному К101/1У2 с помощью закладных гаек типа К605УХЛ2.
4. Конструкции окрасить серой эмалью ПФ-133, ГОСТ 926-82

Вид Б

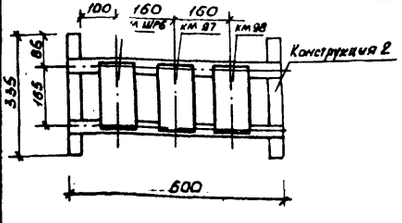

Вид Г

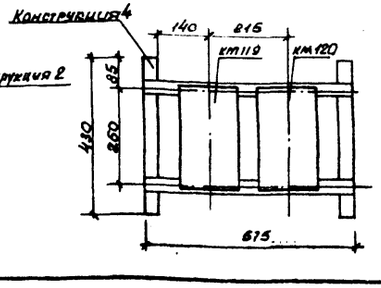

9714/4 140

Исполн.	Брюм	[signature]	11.85	ТП 805-5-5.86 ЭМ
Пров.	Супрунова	[signature]	11.85	
Рис. гр.	Брюм	[signature]	11.85	
Гл. спец.	Супрунова	[signature]	11.85	
Нач. отд.	Жевнеров	[signature]	11.85	
ГИП	Рыков	[signature]	11.85	Цех убоя и переработки 3000 бройлеров (кур) в час
Н. контр.	Лебская	[signature]	11.85	

Стадия: Р | Лист: 63 | Листов:

Привязан:

Инв. №

Виды А-Г. М1:10
Задание МЭЗ. Конструкции 1-4. М1:10

Госагропром СССР ЦНИИЭПптицепром г. Ростов-на-Дону

Копировал Молодцова

Формат А2

Инв. № подл. | Подпись и дата | Взам. инв. №

Альбом 4

Типовой проект

Установка шкафов управления ШУ1-ШУ4

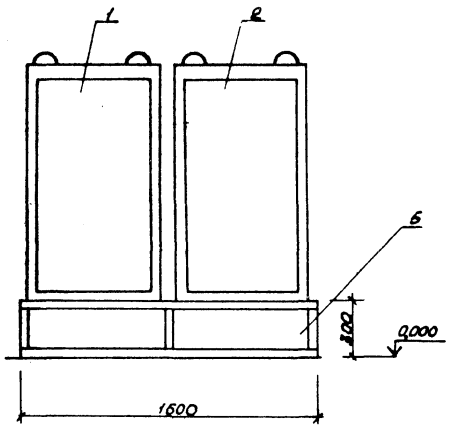

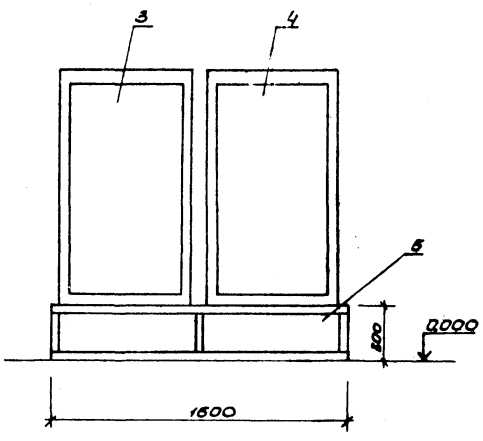

1. Детали поз. 6, 7 и 8 конструкции 5 соединить на сварке.
2. Крепление шкафов управления ШУ1÷ШУ4 к конструкции производить на сварке в местах, предназначенных для болтового крепления.
3. Конструкцию крепить к закладным элементам в полу на сварке.
4. Конструкцию окрасить серой эмалью ПФ-133 ГОСТ 926-82
5. Типы шкафов и пультов управления уточняются при привязке проекта.

Задание ТЭЗ

Конструкция 5 для установки шкафов

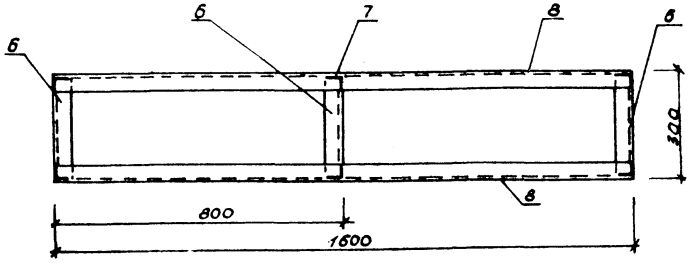

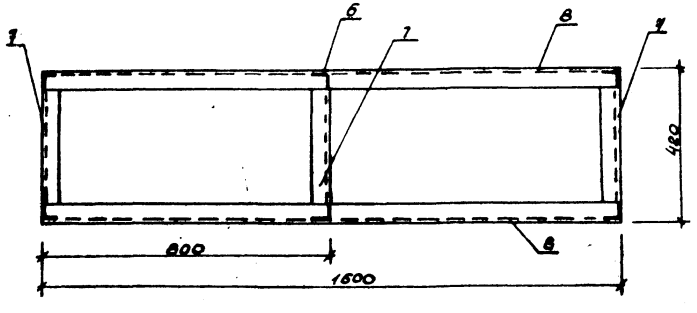

Габаритные и установочные размеры шкафов и пультов

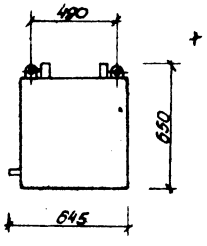

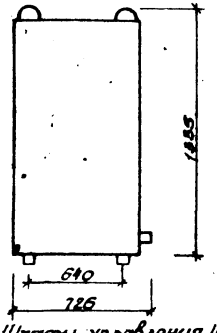

Пульты управления ПУ1÷ПУ4 (см. лист ЭМ-48)

Шкафы управления ШУ1÷ШУ4

Поз.	Обозначение или тип изделия	Наименование	Кол.	Примечание
1		Шкаф ШУ1 управления участка убоя и первичной обработки	1	
2		Шкаф ШУ2 управления участка потрошения	1	
3		Шкаф ШУ3 управления участка охлаждения	1	
4		Шкаф ШУ4 управления участка упаковки	1	
5		Конструкция 5 для установки шкафов управления	2	
		Детали		
6		Уголок 50×50×5 ГОСТ 8509-72* L=290 мм / Вст 3пс ГОСТ 535-79*	6	Для конструкции поз. 5
7		Уголок 50×50×5 ГОСТ 8509-72* L=410 мм / Вст 3 пс ГОСТ 535-79*	6	
8		Уголок 50×50×6 ГОСТ 8509-72* L=1600 мм / Вст. 3пс ГОСТ 535-79*	4	

9714/4 141

Исполн.	Брюм		11.85	тп 805-5-5.86 эм	
Пров.	Сурунова		11.85		
Рук. гр.	Брюм		11.85		
Гл. спец.	Сурунова		11.85		
Нач. отд.	Жевнеров		11.85		
ГИП	Рылов		11.85	Цех убоя и переработки 3000 бройлеров (кур) в час	Стадия: Р; Лист: 64; Листов:
Н. контр.	Левская		11.85		
Привязан:				Установка шкафов управления ШУ1-ШУ4. Задание ТЭЗ. Конструкция 5 М1:10	Госагропром СССР ЦНИИЭПптицепром г. Ростов-на-Дону
Инв. №				Копировал Молодцова	Формат А2

Инв. № подл. | Подпись и дата | Взам. инв. №

Альбом 4

Типовой проект

Задание МЭЗ
Ведомость изделий мастерских электромонтажных заготовок (МЭЗ)

Обозначение чертежа	Наименование	Кол.	Примечание
лист ЭМ-63	Конструкция 1 для установки пускателей	1	
лист ЭМ-63	Конструкция 2 для установки пускателей	1	
лист ЭМ-63	Конструкция 3 для установки пускателей	1	
лист ЭМ-63	Конструкция 4 для установки пускателей	1	
лист ЭМ-64	Конструкция 5 для установки шкафов управления	2	
4.407-208, лист 37	Ящик с кнопкой для крышных вентиляторов	14	
5.407-24 в.1 лист 17	Колено. Исполнение 3	24	
5.407-24 в.1, лист 18	Колено. Исполнение 3	1	
5.407-24 в.1, лист 19	Колено. Исполнение 3	3	
5.407-24 в.1, лист 20	Колено. Исполнение 3	1	
5.407-24 в.1, лист 22	Колено. Исполнение 3	45	
5.407-24 в.1 лист 24	Колено. Исполнение 3	1	
	Секция прямая L = 700 мм	5	
	Секция прямая L = 1200 мм	1	
	Секция прямая L = 1500 мм	2	
3.407-49-8.2, лист 2	Секция угловая. Исполнение 2	16	
5.407-49-8.2, лист 4	Секция тройниковая. Исполнение 4.	4	
5.407-49-8.2, лист 12	Вставка угловая. Исполнение 3	2	

Обозначение чертежа	Наименование	Кол.	Примечание
5.407-49-8.2, лист 13	Конструкция для горизонтальной прокладки лотков. Вариант 1. Исполнение 4	78	
3.407-49-8.2, лист 18	Конструкция с одной полкой 450 мм. Исполнение 1.	15	
5.407-49-8.2, лист 18	Конструкция с одной полкой 450 мм. Исполнение 3	15	
5.407-49-8.2, лист 18	Конструкция с одной полкой 450 мм Исполнение 6	10	
3.407-49-8.2, лист 19	Конструкция с двумя полками Исполнение 6	3	
4.407-256, черт. 4.407-255-010	Потолочная одиночная односторонняя кабельная конструкция высотой 420 мм с полками Исполнение 7	23	
5.407-7, лист 13	Гибкий токоподвод к электроталям 0,5-5 т. Длина монорельса 6-12 м (На базе изделий ГЭМ) Исполнение 1.	1	
5.407-7, лист 14	Гибкий токоподвод к электроталям 0,5-5 т. Длина монорельса 12-18 м (На базе изделий ГЭМ). Исполнение 6.	2	

Ведомость изделий и материалов для изготовления изделий МЭЗ

N п/п	Наименование и техническая характеристика изделий, материала	Тип, марка	Ед. изм.	Потребность по проекту
	Лотки			
1.	Секция прямая	НЛ40-П2У3	шт	50
2	Секция угловая	НЛ-У45У3	шт	16
3	Секция угловая	НЛ-У95У3	шт	8
4	Держатель	НЛ-Д У3	шт	40
5	Соединитель переходной	НЛ-СПУ3	шт	2
6	Стойка кабельная	К 1150У3	шт	170
7	Полка кабельная	К 1163У3	шт	173
8	Труба 18х1,5 ГОСТ 10704-76*	30м	кг	20
9	Труба 25х1,6 ГОСТ 10704-76*	1м	кг	1
10	Труба 33х2,0 ГОСТ 10704-76*	2м	кг	3
11	Труба 48х2,0 ГОСТ 10704-76*	1м	кг	2
12	Труба легкая Д-м-15х2,5 ГОСТ 3262-75*	35м	кг	45
13	Труба легкая Д-м-25х2,8 ГОСТ 3262-75*	1м	кг	3
14	Полоса монтажная	К 106У2	шт	4
15	Профиль монтажный С-образный	К 101/1У2	шт	8
16	Профиль монтажный	К 238У2	шт	9
17	Подвес скользящего крепления	ПСК 10÷20	шт	27
18	Подвес концевого крепления	ПКС 10÷20	шт	4
19	Муфта натяжная	К 804	шт	4
20	Зажим тросовый	К 676	шт	8
21	Кабель, 660 В, 4х1 мм²	КГ	м	65
22	Цепь СМ6х19 ГОСТ 2319-81		м	1,5

Инв. № подл. | Подпись и дата | Взам. инв. №

Привязан:

Инв. №

Исполн.	Брюм		11.85
Пров.	Сухрукова		11.85
Рук. гр.	Брюм		11.85
Гл. спец.	Сухрукова		11.85
Нач. отд.	Хевнеров		11.85
ГИП	Рухов		11.85
Н. контр.	Лебедева		11.85

ТП 805-5-5.86 ЭМ

Цех убоя и переработки 3000 бройлеров (кур) в час

Стадия	Лист	Листов
Р	65	

Задание МЭЗ. Ведомости

Росагропром СССР ВНИИЭМптицепром г. Ростов-на-Дону

Копировал Молодцова

Формат А2

9714/4 142

Альбом 4

Типовой проект

Ведомость изделий и материалов для изготовления изделий МЭЗ

Продолжение

N п/п	Наименование и техническая характеристика изделий, материала	Тип, марка	Ед. изм.	Потребность по проекту
25	Коробка протяжная	К654У2	шт	14
24	Кнопка управления	КУ-92-83г	шт	14
25	Зажим наборный	У123У2.1	шт	112
26	Рейка клеммная L=200мм	С109/1У2	шт	14
27	Колодка маркировочная	КТБСНУ2.1	шт	28
28	Скоба однолапковая	С252У2	шт	28
29	Проволока 2,0-1Ц-I ГОСТ 3282-74*		кг	1
30	Проволока 6,0-1Ц-I ГОСТ 3282-74*		кг	12
31	Уголок 50х50х5 ГОСТ 8509-72* / Вст 3 пс ГОСТ 535-79*		кг	500
32	Уголок 63х63х6 ГОСТ 8509-72* / Вст 3 пс ГОСТ 535-79*		кг	40
33	Полоса 4х25 ГОСТ 103-76* / Вст 3 пс ГОСТ 535-79*		кг	3
34	Полоса 4х30 ГОСТ 103-76* / Вст 3 пс ГОСТ 535-79*		кг	6
35	Полоса 5х36 ГОСТ 103-76* / Вст 3 пс ГОСТ 535-79*		кг	1
36	Полоса 4х40 ГОСТ 103-76* / Вст 3 пс ГОСТ 535-79*		кг	5
37	Полоса 6х100 ГОСТ 103-76* / Вст 3 пс ГОСТ 535-79*		кг	20
38	Лист 2 ГОСТ 19903-74*			
39	Лист 3 ГОСТ 19903-74*		кг	40
40	Лист 5 ГОСТ 19903-74*		кг	50
			кг	11

Таблица заполнения труб кабелями

Маркировка					
труба	кабель	труба	кабель	труба	кабель
Пв 64-20, 5м	н64	Пн158-32, 5м	н158	В,Г,н451-65,6м	н451
Пн67-20, 5м	н67	Пн161-32, 6м	н161	Д,Г,н453-65, 6м	н453
Пн70-40, 5м	н70	Пн185-32, 3м	н185	Б,Г,н472-20,2м	н472
Пн75-20, 6м	н75	Пн188-20, 6м	н188	Б,Г,н475-65,6м	н475
Пн77-20, 5м	н77	Пн190-32, 6м	н132	Д,Г,н477-65,6м	н477
Пн79-20, 10м	н79	Пн193-20, 4м	н193	В,Г,н487-20, 2м	н487
Пн80-20, 10м	н80	Пн195-20, 4м	н195	В,Г,н490-32, 6м	н490
Пн81-20, 10м	н81	Пн198-20, 5м	н198	Пн495-20, 3м	н495
Пн83-20, 7м	н83	Пн201-20, 4м	н201	Пн498-20, 3м	н498
Пн84-20, 7м	н84	Пн203-25, 4м	н203	Пн556-20, 7м	н556
Пн86-20, 7м	н85	Пн205-20, 4м	н205	Пн557-20, 9м	н557
Пн98-20, 3м	н98	Пн208-20, 5м	н208	Пн558-20, 11м	н558
Пн100-20, 5м	н100	Пн252-20, 4м	н252	Пн559-20, 12м	н559
Пн101-20, 5м	н101	Пн255-20, 3м	н255	Пн560-20, 12м	н560
Пн104-20, 5м	н104	Пн258-20, 6м	н258	Пн565-20, 10м	н565
Пн108-20, 4м	н108	Пн259-20, 6м	н259	Пн566-20, 11м	н566
Пн110-20, 4м	н110	Пн282-20, 6м	н282	Пн567-20, 13м	н567
Пн115-20, 5м	н115	Пн283-20, 5м	н283	Пн568-20, 14м	н568
Пн116-20, 6м	н116	Пн285-20, 5м	н285	Пн569-20, 14м	н569
Пн117-20, 9м	н117	Пн286-20, 5м	н286	Пн572-20, 7м	н572,н573
Пн119-20, 6м	н119	Пн304-20, 3м	н304	Пн574-20, 7м	н574,н575
Пн122-20, 3м	н122	Пн307-20, 3м	н307	Пн576-20, 7м	н576,н577
Пн142-20, 5м	н142	Пн308-20, 3м	н308	Пн578-20, 7м	н578,н579
Пн144-20, 6м	н144	Пн346-20, 5м	н346		
Пн146-20, 9м	н146	Пн348-32, 6м	н348		
Пн149-20, 3м	н149	Пн357-20, 4м	н357		
Пн151-20, 4м	н151	Пн358-20, 4м	н358		
Пн154-20, 3м	н154	Пн384-20, 4м	н384		
Пн156-20, 4м	н156				

Ведомость объемов электромонтажных и строительных работ

№ п.п.	Наименование работ	Ед. изм.	Кол.	Примечание
	Электромонтажные работы			
1	Установка на полу щитов 1Ш и 2Ш	шт	2	
2	Установка на полу шкафов силовых распределительных ШР1÷ШР6, ШР8, ШР9, ШР11	шт	9	
3	Установка на стене шкафов силовых распределительных ШР10, ШР12	шт	2	
4	Установка конденсаторных установок УК1÷УК5	шт	5	
5	Установка шкафов управления ШУ1÷ШУ4 на конструкциях 5 в щитовой	шт	4	
6	Установка шкафов управления ШУ5÷ШУ11, ША1 на стене	шт	8	ЯУ5121, ЯУ8254
7	Установка пультов управления ПУ1÷ПУ4, Е1÷Е12, Е14÷Е17, Е20÷Е22 на стене	шт	27	
8	Установка ящиков силовых QS1÷QS7 на стене	шт	7	ЯСА8600
9	То же, ящиков QS9÷QS11	шт	3	ЯРП11
10	То же ящиков со штепсельным разъемом QS12÷QS16	шт	5	ЯВШ3
11	Установка автоматических выключателей на стене	шт	9	АП50Б
12	Установка магнитных пускателей на конструкциях 1÷4	шт	36	ПМА

Привязан:

Инв. №

Испол.	Брюм		11.85
Пров.	Супрунова		11.85
Рук. гр.	Брюм		11.85
Гл. спец.	Супрунова		11.85
Нач. отд.	Кевнеров		11.85
ГИП	Рыков		11.85
Н. контр.	Лебская		11.85

971414 143

ТП 805-5-5.86 ЭМ

Цех убоя и переработки 3000 бройлеров(кур) в час

Стадия	Лист	Листов
Р	66	

Задание МЭЗ. Ведомости таблица заполнения труб кабелями.

Госагропром СССР ЦНИИЭПптицепром г. Ростов-на-Дону

Копировал Молодцова

Формат А2

Инв. № подл. | Подпись и дата | Взам. инв. №

Альбом 4

Типовой проект

Ведомость объемов электромонтажных и строительных работ

Продолжение

№ п.п.	Наименование работ	Ед. изм.	Кол.	Примечание
13	Установка магнитных пускателей на стене	шт	52	
14	Установка постов кнопочных на стене	шт	49	
15	Устройство комплектных гибких токоподводов к электроталям	шт	3	
16	Установка лотков типа НЛ на стене	м	610	
17	Монтаж тросов для прокладки кабелей	шт	5	
18	Установка аппаратуры и подвод питания к крышным вентиляторам	шт	28	
19	Установка звонков электрических на стене	шт	4	
20	Установка светильников световой сигнализации на стене	шт	4	
21	Монтаж гибких ленточных электронагревателей	шт	6	ЭНГЛ 180
22	Изготовление конструкций 1÷5 по чертежам задания МЭЗ	шт	5	
23	Монтаж вводов гибких	шт	6	
	Прокладка полиэтиленовых труб в полу			
24	ф 20 мм	м	380	
25	ф 25 мм	м	10	
26	ф 32 мм	м	30	
27	ф 40 мм	м	5	
	Прокладка винипластовых труб по стене			
28	ф 20 мм	м	125	
29	ф 25 мм	м	10	
30	ф 32 мм	м	15	
31	ф 40 мм	м	5	

№ п.п.	Наименование работ	Ед. изм.	Кол.	Примечание
	Прокладка водогазопроводных труб в полу			
32	20×2,5 мм	м	5	
33	65×3,2 мм	м	25	
34	Прокладка водогазопроводных труб для наружной установки			
	32×28 мм	м	6	
	Монтаж электропроводки в металлорукавах			
35	ф усл 20 мм	м	40	
36	ф усл 25 мм	м	5	
37	Монтаж электропроводки в резинотканевых рукавах			
	ф усл 20 мм	м	15	
38	Прокладка кабелей марок АВВГ и АКВВГ массой до 2 кг/м по установленным лоткам и конструкциям	м	3670	
39	Прокладка кабелей марок АВВГ и АКВВГ массой до 3 кг/м с креплением накладными скобами	м	6830	
	Затяжка провода марок АПВ и ПВ в проложенные трубы			
40	1×1	м	190	
41	1×2,5	м	1235	
42	1×4	м	60	
43	1×6	м	60	
44	1×10	м	70	
45	1×16	м	20	
46	Прокладка стальной полосы заземления	м	350	
47	Монтаж электрооборудования изоляционных дверей типа Д2-Р	шт	5	

9714/4 144

Исполн.	Брюм	[подпись]	11.85
Пров.	Супрунова	[подпись]	11.85
Рук. гр.	Брюм	[подпись]	11.85
Гл. спец.	Супрунова	[подпись]	11.85
Нач. отд.	Жевнеров	[подпись]	11.85
ГИП	Рыков	[подпись]	11.85
Н. контр.	Лебская	[подпись]	11.85

ТП 805-5-5.86 эм

Цех убоя и переработки 3000 бройлеров (кур) в час

Стадия	Лист	Листов
Р	67	

Ведомость объемов работ (окончание)

Госагропром СССР ЦНИИЭПптицепром г. Ростов-на-Дону

Копировал Молодцова Формат А2

Инв. № подл. | Подпись и дата | Взам. инв. №

Привязан:

Инв. №

Альбом 4

Типовой проект

Ведомость рабочих чертежей основного комплекта СС

Лист	Наименование	Примечание
1	Общие данные	
2	Спецификации	
3	Пожарная сигнализация. Схемы принципиальные	
4	Пожарная сигнализация. Схема внешних проводок (начало)	
5	Пожарная сигнализация. Схема внешних проводок (окончание)	
6	Скелетные схемы сетей телефонизации и радиофикации.	
7	План (начало)	
8	План (продолжение)	
9	План (окончание)	
10	Спецификация к плану	
11	Экспликация помещений	
12	Ящик пожарной сигнализации Я1. Общий вид.	

Ведомость ссылочных и прилагаемых документов

Обозначение	Наименование	Примечание
	Ссылочные документы	
ВСН 281-75/Минприбор	Временные указания по проектированию систем автоматизации технологических процессов	
ВМСН-14-78	Ведомственные технические условия на монтаж, испытания и сдачу в эксплуатацию установок охранной и пожарной сигнализации.	
СНиП 2.04.09-84	Пожарная автоматика зданий и сооружений	
4.407-235	Установка одиночных ящиков с рубильниками и автоматов, кнопок ПКЕ, ПКУ и сигнальных аппаратов	

Обозначение	Наименование	Примечание
5.407-22	Прокладка проводов и кабелей в стальных трубах	
	Прилагаемые документы	
ТП 805-5-5.86 СС. ВМ	Ведомость потребности в материалах	Альб. 8
ТП 805-5-5.86 СС. СО	Спецификация оборудования	Альб. 6

Ведомость спецификаций

Лист	Наименование	Примечание
2	Спецификация на электроаппаратуру	
2	Спецификация шкафов по пожарной сигнализации.	
4	Спецификация монтажных материалов по пожарной сигнализации.	
6	Спецификация монтажных материалов по телефонизации и радиофикации	

Пожарная сигнализация

Проектом предусмотрен пульт ППС-1 (ЛПС). Схема электрической пожарной сигнализации предназначена в проекте для обнаружения загорания (пожара) и места его возникновения. Пульт ППС-1 обеспечивает:

а) прием и формирование сигнала „Внимание" с указанием номера луча при срабатывании одного из извещателей в любом луче;

б) прием и формирование сигнала „Тревога" с указанием номера луча при срабатывании не менее двух извещателей в любом луче;

в) непрерывный контроль исправности сигнальных линий с автоматическим выявлением характера возникшего повреждения (обрыв или короткое замыкание проводов) в луче;

г) световую и звуковую сигнализацию поступающих сигналов о пожаре („Внимание"; „Тревога") или о повреждениях („Обрыв"; „КЗ") и передачу сигнала тревога в комнату контрольно-сигнальных щитов.

Дублирующие сигналы тревоги, выведенные на клеммник П1 распределительной коробки пульта пожарной сигнализации ППС, используются для подключения промежуточного реле КН1 с помощью контактов которого при пожаре отключаются системы В1, В13, В21, В29, В30, ПЧ, Л2, обслуживающие помещения, оборудованные пожарной сигнализацией.

Пульт пожарной сигнализации ППС запитан от шкафа, ШЯ1, в котором выполнено АВР (см. комплект чертежей ЭМ).

Телефонизация

Для оперативной связи обслуживающего персонала с руководством птицефабрики и ее различными службами в помещениях цеха убоя устанавливаются телефонные аппараты типа ТА-72, подключаемые к АТС птицефабрики.

Абонентская сеть внутри цеха выполняется проводом ТРП.

Радиофикация

Для радиофикации в помещениях цеха убоя устанавливаются громкоговорители типа ГД-0,25 III мощностью 0,25 Вт, подключаемые к радиотрансляционной сети птицефабрики.

Абонентская проводка выполняется проводом марки ПТЖ. Радиорозетки устанавливаются на высоте 0,8 м от уровня пола.

Условные графические изображения и обозначения, не установленные стандартами

Т - Труба стальная тонкостенная.

Тг - Труба водогазопроводная

Типовой проект разработан в соответствии с действующими нормами и правилами и предусматривает мероприятия, обеспечивающие взрывную, взрывопожарную и пожарную безопасность при эксплуатации объекта.

Главный инженер проекта Рыков

Согласовано: Гл. спец. ТМ Шарапова 10.86; Гл. спец. ЭМ Котлобовский 10.86; Рук. сект. АС Котлов 10.86; Гл. спец. ОВ Сбурьев 10.86

Инв. № подл. | Подпись и дата | Взам. инв. №

Инв. №					Привязан:
Устом.	Старицына			01.86	
Пров.	Супрунова			01.86	ТП 805-5-5.86 СС
Рук. гр.	Старицына			01.86	
Гл. спец.	Супрунова			01.86	
Нач. отд.	Хреберов			01.86	
ГИП	Рыков			01.86	Цех убоя и переработки 3000 бройлеров (кур) в час.
Н. контр.	Лебская				Общие данные

Стадия	Лист	Листов
Р	1	12

Госагропром СССР ЦНИИЭПптицепром Советско-Ленинградский

Копировал Ярославская Формат А2

9714/4 145

Альбом 4

Типовой проект

Спецификация на электроаппаратуру

N п/п	Общесоюзный шифр изделия	Наименование и характеристика	Тип	Единица измерения	Кол. по проекту	Фактич. треб. изделий	Завод-изготовитель	Стоимость по смете в руб. Единицы	Стоимость по смете в руб. Общая	Примечание
		Пожарная сигнализация								
1		Выключатель автоматический двухполюсный ~380В, Iр = 4А, Iотс = 1,3 Iр, в пластмассовом кожухе.	АП50Б-2мт	шт	3		Электроаппаратный завод, г. Курск			
2		Пульт приемный пожарной сигнализации, ~220В, 50Гц	ППС-1	шт	1		Свердловский завод „Спецавтоматика"			
3		Извещатель тепловой магнитный типа ИТМ	ИП105-2	шт	50		Завод металлокерамических приборов, г. Рязань			
4		Сопротивление 1,5 кОм, 0,5Вт	МЛТ-0,5	шт	6		Предприятие п/я В-2586, г. Горький			
5		То же, 2 кОм, 0,5 Вт	МЛТ-0,5	шт	50					+
6		Коробка ответвительная	КО-1	шт	15		—			
		Телефонизация					—			
7		Телефонный аппарат	ТА-72	шт	3		—			
8		Коробка телефонная распределительная	КРТП-10×2	шт	1		—			
		Радиофикация								
9		Громкоговоритель	ГД-0,25-III	шт	5		—			
10		Коробка универсальная	УК-2П	шт	3		—			
11		То же	УК-2Р	шт	5		—			
12		Радиорозетка	РШР-1	шт	5		—			

Спецификация шкафов по пожарной сигнализации

N п/п	Наименование	Обозначение по ГОСТ (чертеж, конструкции, ТУ)	Кол.	Чертеж Общего вида	Чертеж Монтажной схемы	Примечание (принципиальная схема)
1	Ящик пожарной сигнализации Я1 размером 600×350		1	Альб. 5, ЭМд-12	Альб. 5 ЭМд-14	Альб. 4 СС-3

9714/4 146

Исполн.	Старицына	[подпись]	01.86
Пров.	Старицына	[подпись]	01.86
Рук. гр.	Старицына	[подпись]	01.86
Гл. спец.	Старицына	[подпись]	01.86
Нач. отд.	Жевнеров	[подпись]	01.86
ГИП	Рыков	[подпись]	01.86
Н. контр.	Левская	[подпись]	01.86

ТП 805-5-5.86 СС

Цех убоя и переработки 3000 бройлеров (кур) в час.

Стадия	Лист	Листов
Р	2	

Спецификации

Госагропром СССР ЦНИИЭПптицепром Ростов-на-Дону

Привязан:

Инв. №

Копировал: Браславская Формат А2

Инв. № подл. | Подпись и дата | Взам. инв. №

Альбом 4

Типовой проект

Пожарная сигнализация. Схема принципиальная

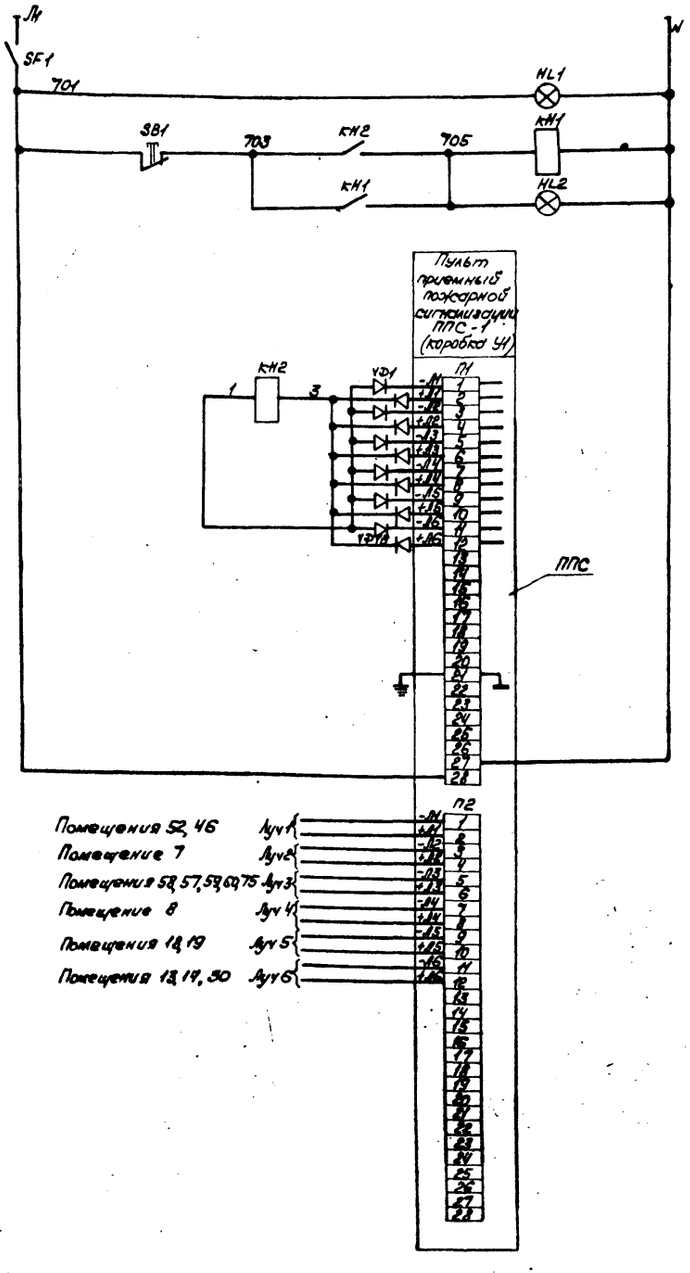

Питание ~220В
Наличие напряжения
Аварийная сигнализация

В схему аварийного отключения вентсистем при пожаре

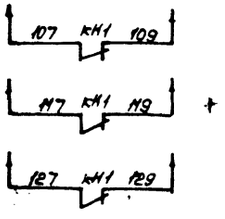

Аварийное отключение вентсистем при пожаре. Схема принципиальная

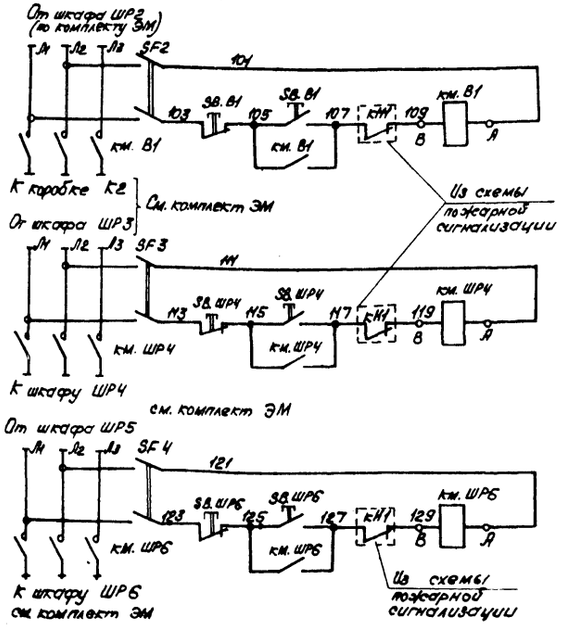

Питание ~380В
Системы: B1, A2
Питание ~380В
Системы: П4, B13, B21
Питание ~380В
Системы: B30, B29

Перечень элементов принципиальной схемы

Поз. обозначение	Наименование	Кол.	Примечание
	Ящик пожарной сигнализации	Я1	По черт. компл. ЭМ
SF1	Автоматический выключатель А63-м		
	$I_p = 4А$, $I_{отс} = 1,3 I_p$	1	
кН2	Реле промежуточное РПУ2-012 00У3А, -24В	1	
кН1	То же, РПУ2-06240У3А, ~220В	1	
SB1	Пост КЕ-011У3, исп. 2	1	
HL1	Арматура АС 44023У2, 220В		
	ТУ16-535.930-76	1	
HL2	То же, АС44021У2, 220В	1	
VD1÷VD12	Диод Д226Д, $I_н = 0,3А$, $V = -24В$	12	

Поз. обозначение	Наименование	Кол.	Примечание
	По месту		
SF2÷SF4	Автоматический выключатель		
	АП50Б-2мт, $I_p = 4А$, $I_{отс} = 2I_p$	3	
км. B1	Пускатель магнитный ПМЛ-111002В	1	См. комплект чертежей ЭМ
км. ШР4	То же, ПМЛ511002Б	1	
км. ШР6	" ПМЛ-211002Б	1	
SB.B1, SB.ШР4	Пост ПКЕ N1-ц.ч, 1з+1р, „Пуск", N2-ц.к.		
SB.ШР6	1з+1р, „Стоп"	3	
ППС	Пульт приемный пожарной сигнализации		
	ППС-1, ~220В, 50Гц	1	

9714/4 147

Исполн.	Старицына		01.86
Пров.	Супрунова		01.86
Рук. гр.	Старицына		01.86
Гл. спец.	Супрунова		01.86
Нач. отд.	Жевнеров		01.86
ГИП	Рыков		01.86
Н. контр.	Лебская		01.86

ТП 805-5-5.86 СС

Цех убоя и переработки 3000 бройлеров (кур) в час.

Стадия	Лист	Листов
Р	3	

Пожарная сигнализация. Схемы принципиальные

Госагропром СССР ЦНИИЭПтицепром

Привязан:

Инв. №

Копировал Браславская

Инв. № подл. | Подпись и дата | Взам. инв. №

Альбом 4

Типовой проект

Наименование параметра и место отбора импульса	Пожарная сигнализация						
	Помещение контрольно-сигнальных щитов.	Помещения 52, 46	Помещение 7	Помещения 58, 57, 59, 60, 75	Помещение 8	Помещения 18, 19	Помещения 13, 14, 30
Обозначение монтажного чертежа	—	—	—	—	—	—	—
Позиция	—	—	—	—	—	—	—

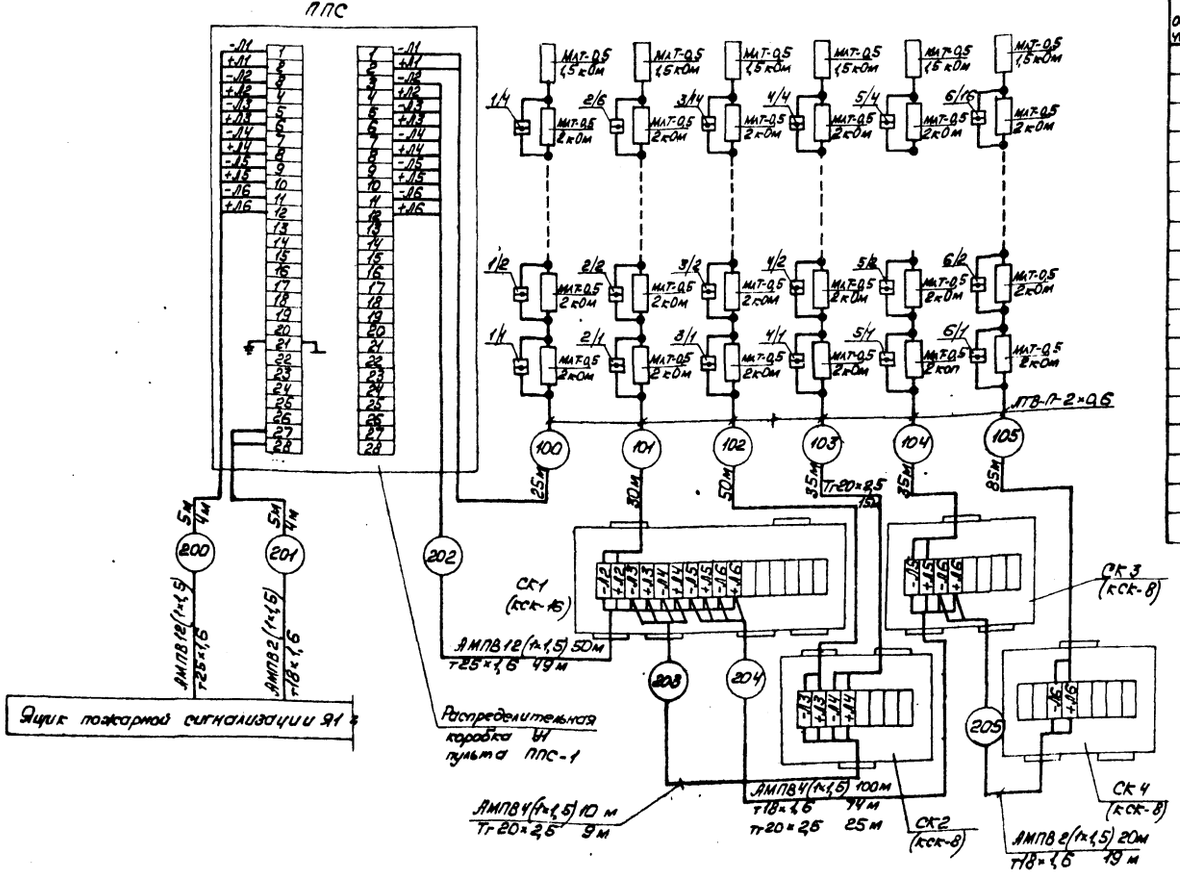

Спецификация монтажных материалов по пожарной сигнализации

Поз. обозначение	Наименование	Кол.	Примечание
	Коробки соединительные		
1	КСК-8	6	
2	КСК-16	1	
3	Коробка ответвительная У994У2	3	
4	Кабель АКВВГ 4×2,5, 660В, ГОСТ 1508-78*Е	390	м
5	То же АКВВГ 7×2,5, 660В, ГОСТ 1508-78*Е	10	м
6	Провод АМПВ 1×1,5, 380В, ТУ16-705.145-80	1030	м
7	То же АМПВ 1×1,5, 660В, ТУ16-705.145-80	180	м
8	Провод ЛТВ-П-2×0,6, ГОСТ 6433-77*	260	м
	Трубы стальные, ГОСТ 10704-76*		
9	18×1,6	100	м
10	25×1,6	55	м
	Трубы стальные, ГОСТ 3262-75*		
11	25×2,5	50	м

9714/4 148

Исполн.	Старицына		01.86	ТП 805-5-5.86 ОС	
Проб.	Сапрунова		01.86		
Рук. гр.	Старицына		01.86		
Гл. спец.	Сапрунова		01.86		
Нач. отд.	Жевнеров		01.86		
ГИП	Рыков		01.86	Цех убоя и переработки 3000 бройлеров (кур) в час.	Стадия Р; Лист 4; Листов
Н. контр.	Лебская		01.86	Пожарная сигнализация Схема внешних проводок (начало)	Госагропром СССР ЦНИИЭПптицепром г. Ростов-на-Дону

Привязан:

Инв. №

Инв. № подл. | Подпись и дата | Взам. инв. №

Копировал Ярославская Формат А2

Наименование параметра и место отбора импульса	Аварийное отключение вентсистем при пожаре								
	Электрощитовая 29			Венткамера 27			Электрощитовая 9		
Обозначение монтажного чертежа	По компл. черт. ЭМ	4.407-235-023	По компл. черт. ЭМ	По компл. черт. ЭМ	4.407-235-023	По компл. черт. ЭМ	По комп. черт. ЭМ	4.407-235-023	По компл. черт. ЭМ
Обозначение по электрической схеме	—	—	—	—	—	—	—	—	—

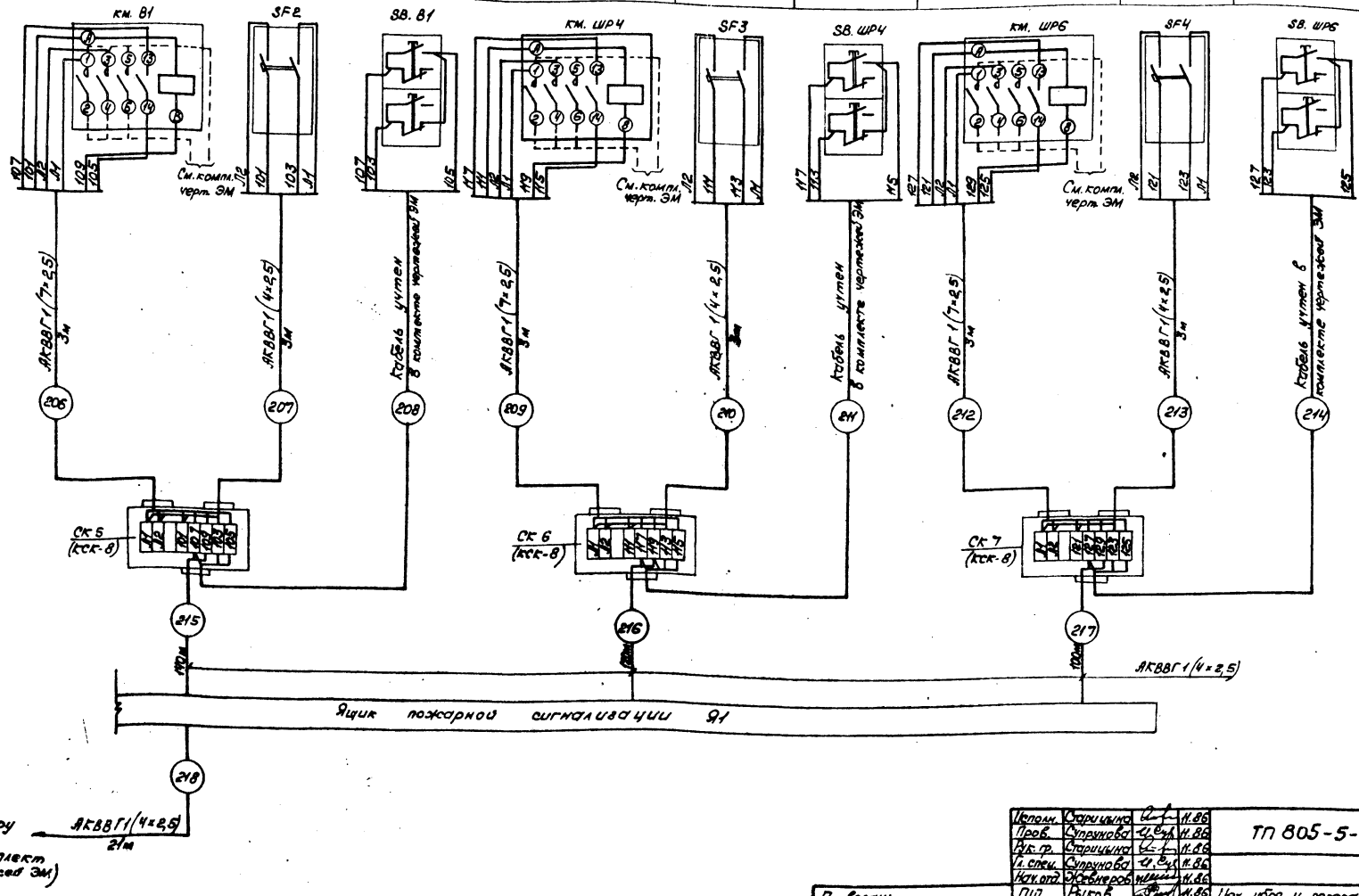

Исполн.	Старицына				9714/4	149
Пров.	Супрунова				ТП 805-5-5.86	СС
Рук. гр.	Старицына					
Н. спец.	Супрунова					
Нач. отд.	Образцов					
ГИП	Быков				Цех убоя и переработки 3000 бройлеров (кур) в час.	Стадия: Р; Лист: 5; Листов:
Н. контр.	Лебская				Пожарная сигнализация. Схема внешних проводок (окончание)	Госагропром СССР ЦИИЭПтицепром г. Ростов-на-Дону

Привязан:

Инв. №

Копировал Браславская

Формат А2

Альбом 4

Типовой проект

Скелетная схема сетей радиофикации

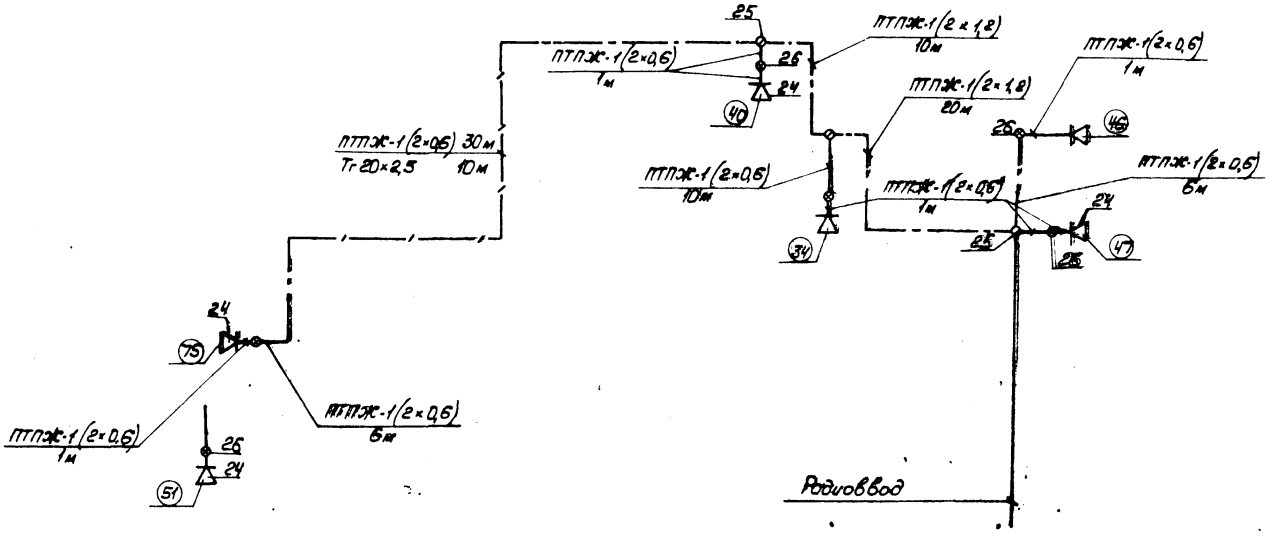

Спецификация монтажных материалов по телефонизации и радиофикации

Поз. обозначение	Наименование	Кол.	Примечание
	Коробки универсальные		
1	УК-2П	3	
2	УК-2Р	5	
3	Провод ТРП-1×2×0,5 ГОСТ 20575-75*Е	105	м
	Провод ГОСТ 10254-75*Е		
4	ПТПЖ 2×0,6	55	м
5	ПТПЖ 2×1,2	30	м
6	Труба 20×2,5, ГОСТ 3262-75*	10	м

Скелетная схема сетей телефонизации

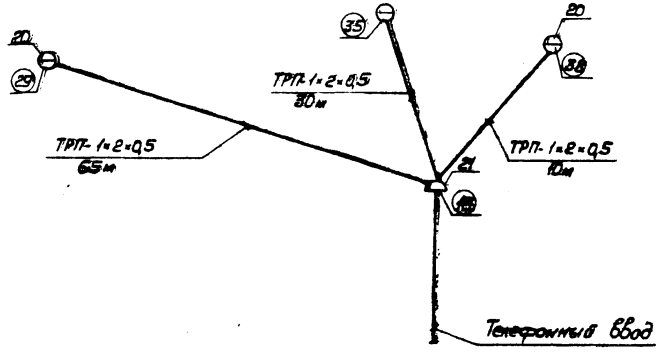

На скелетных схемах сетей радиофикации и телефонизации позиции коробок, громкоговорителей, и телефонных аппаратов указаны в соответствии со спецификацией к плану - лист.

9714/4 150

Исполн.	Старицына		01.86	ТП 805-5-5.86		СС	
Пров.	Супрунова		01.86				
Рук. гр.	Старицына		01.86				
Гл. спец.	Супрунова		01.86				
Нач. отд.	Жевнеров		01.86				
ГИП	Соколовский		01.86	Цех убоя и переработки 3000 бройлеров (кур) в час.	Стадия	Лист	Листов
Н. контр.	Левская		01.86		Р	6	

Привязан:

Инв. №

Скелетные схемы сетей телефонизации и радиофикации.

Госагропром СССР ЦНИИЭПптицепром г. Ростов-на-Дону

Копировал Браславская Формат А2

Альбом 4

Типовой проект

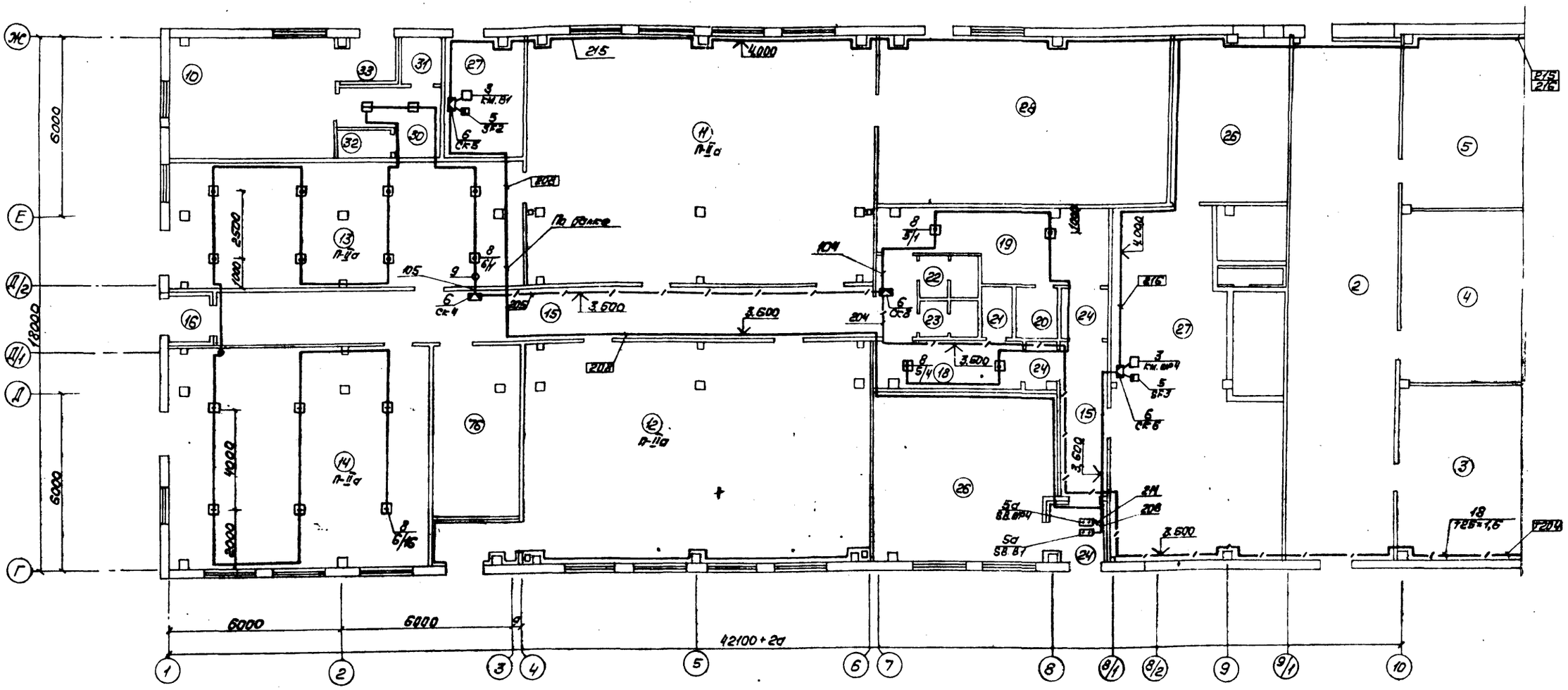

План - схема цеха

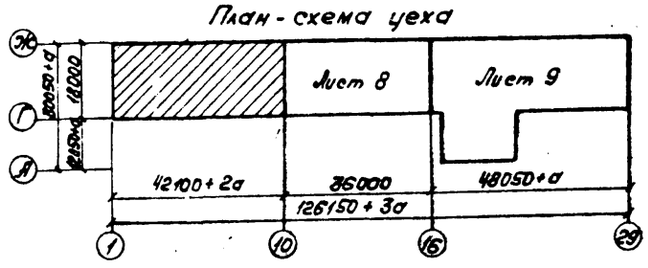

1. Общие пояснения по пожарной сигнализации, телефонизации и радиофикации - лист 1.

2. Согласно СН 305-77 п. 26 ввод в здание сетей телефонизации, радиофикации и пожарной сигнализации должен осуществляться кабелем.

Марка, сечение и длина кабелей ввода выбираются при привязке проекта.

3. Пожарные извещатели закрепить на ребрах плит покрытия с шагом 3-4м.

4. Подводку к пожарным извещателям выполнить по поперечным ребрам плит покрытия с шагом 3м и по стенам под потолком. Провод крепить через 0,5м.

5. В обозначении пожарных извещателей принято: в числителе - номер луча, в знаменателе - номер извещателя

6. В помещениях негорючих и невзрывоопасных проводки защитить стальными тонкостенными трубами по ГОСТ 10704-76*. В помещениях пожароопасных и взрывоопасных проводки защитить водогазопроводными трубами по ГОСТ 3262-75*

Исполн.	Старицына		01.86	9714/4 151	
Пров.	Струнова		01.86	ТП 805-5-5.86	СС
Рук. гр.	Старицына		01.86		
Гл. спец.	Струнова		01.86		
Нач. отд.	Жебнерова		01.86		
ГИП	Соколовский		01.86	Цех убоя и переработки 3000 бройлеров (кур) в час	Стадия: Р; Лист: 7; Листов:
Н. контр.	Лебская		01.86	План (начало)	Госагропром СССР ЦНИИЭПптицепром г. Ростов-на-Дону

Привязан:

Инв. №

Копировал Ярославская Формат А2

Альбом 4

Типовой проект

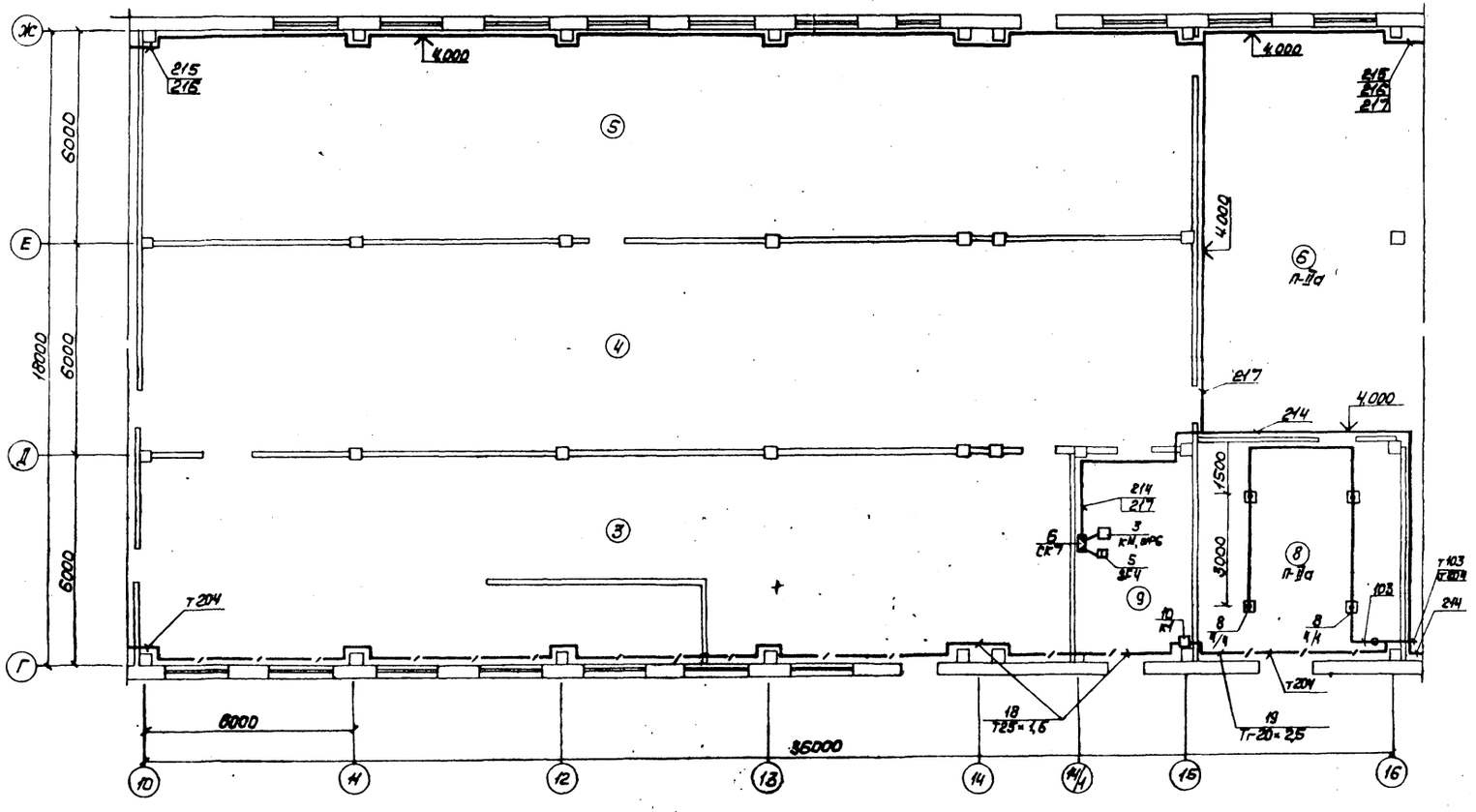

План-схема цеха

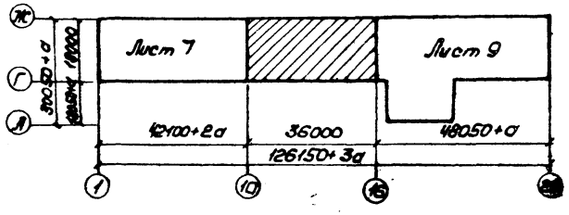

9714/4 152

Исполн.	Старицына		01.86	ТП 805-5-5.86		СС	
Пров.	Стрипова		01.86				
Рук. гр.	Старицына		01.86				
Гл. спец.	Стрипова		01.86				
Нач. отд.	Жевнеров		01.86				
ГИП	Соколовский		01.86	Цех убоя и переработки 3000 бройлеров (кур) в час	Стадия	Лист	Листов
Н. контр.	Лебская		01.86		Р	8	
				План (продолжение)	Госагропром СССР ЦНИИЭПптицепром г. Ростов-на-Дону		

Привязан:

Инв. №

Копировал Браславская Формат А2

Альбом 4

Типовой проект

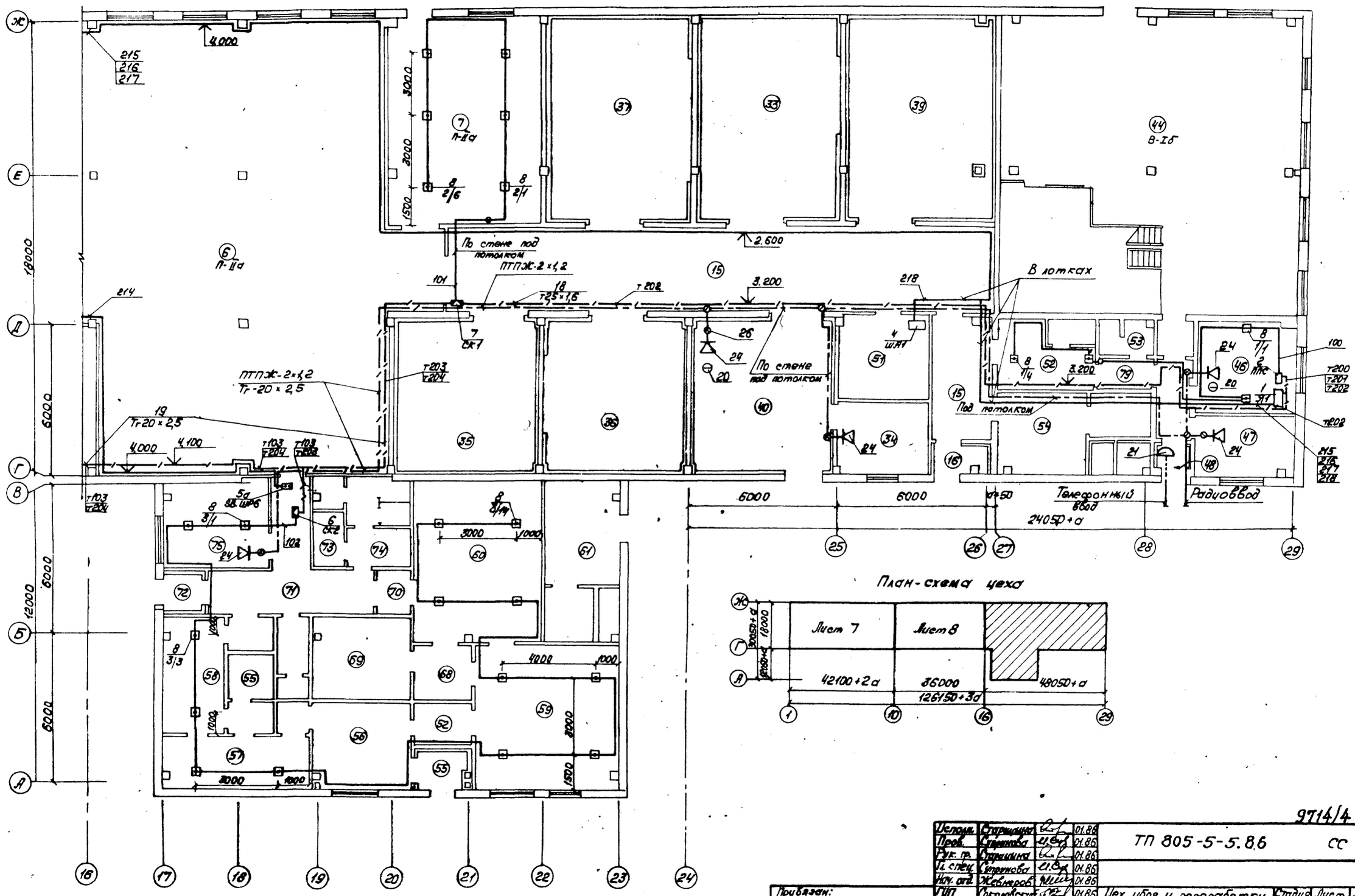

Испол.	Старицкая		01.86	ТП 805-5-5.86	СС
Пров.	Стретова		01.86		
Рук. гр.	Старицкая		01.86		
Гл. спец.	Стретова		01.86		
Нач. отд.	Жеблеров		01.86		
ГИП	Сокуровский		01.86	Цех убоя и переработки 3000 бройлеров (кур) в час	Стадия Р; Лист 9; Листов
Контр.	Любская		01.86	План (окончание)	Госагропром СССР ЦНИИЭПтицепром г.Ростов-на-Дону

Привязан:

Инв. №

Копировал Брасловская. Формат А2

9714/4 153

Инв. № подл. | Подпись и дата | Взам. инв. №

Альбом 4

Типовой проект

Спецификация к плану

Поз.	Обозначение или тип изделия	Наименование	Кол.	Примечание
		Пожарная сигнализация		
		Электрооборудование		
1	По чертежу ЭМ3-11, альбом 5	Ящик пожарной сигнализации Я1	1	
2	ППС-1	Пульт приемный пожарной сигнализации ППС	1	
3	ПМЛ-1100ДВ, ПМЛ-2110ДВ, ПМЛ-5110ДВ	Пускатель магнитный КМ В1, КМ ШР4, КМ ШР6	3	По комплекту ЭМ
4	ЯУ8254-12А2	Шкаф АВР ША1		
5	АП50Б-2МТ	Выключатель SF2 ÷ SF4	3	
5а	ПКЕ-212-2У3	Пост управления SB, B1, SB, ШР4, SB ШР6	3	По комплекту ЭМ
		Изделия заводов ГМА		
6	КСК-8	Коробка соединительная СК2÷СК7	6	
7	КСК-16	То же, СК1	1	
		Слаботочные устройства		
8	ИТМ (ИП105-2)	Извещатель тепловой	50	
9	КО-1	Коробка ответвительная	15	
10	У994 У2	Коробка ответвительная КУ	1	
		Изделия по чертежам		
11	4.407-235-023	Настенная установка автоматического выключателя АП50	3	
		Материалы		
		Кабель АКВВГ, 660В, ГОСТ 1508-78*Е		
12		4×2,5	390	м
13		7×2,5	10	м
14		Провод АМПВ 1×1,5, 380В, ТУ16-705.145-80	1030	м
15		То же, АМПВ 1×1,5, 660В, ТУ16-705.145-80	180	м
16		Провод ЛТВ-П-2×0,6, ГОСТ 8133-77*	260	м
		Труба, ГОСТ 10704-76*		
17		18×1,6	100	м
18		25×1,6	55	м
19		Труба 20×2,5, ГОСТ 3262-75*	50	м

Продолжение

Поз.	Обозначение или тип изделия	Наименование	Кол.	Примечание
		Телефонизация		
20	ТА-72	Телефонный аппарат	3	
21	КРТП-10×2	Коробка телефонная	1	
		Материалы		
23		Провод ТРП-1×2×0,5 ГОСТ 20575-75*Е	105	м
		Радиофикация		
24	ГД-0,25-III	Громкоговоритель	5	
25	УК-2П	Коробка универсальная	3	
26	УК-2Р	То же	5	
27	РШР-1	Радиорозетка	5	
		Материалы		
		Провод ПТПЖ ГОСТ 10254-75*Е		
28		2×0,6	55	м
29		2×1,2	30	м
30		Труба 20×2,5, ГОСТ 3262-75*	10	м

9714/4 154

Исполн.	Старицына		01.86
Пров.	Супрунова		01.86
Рук. гр.	Старицына		01.86
Гл. спец.	Супрунова		01.86
Нач. отд.	Жевнеров		01.86
ГИП	Соколовская		01.86
Н. контр.	Лебская		01.86

ТП 805-5-5.86 СС

Цех убоя и переработки 3000 бройлеров (кур) в час.

Стадия	Лист	Листов
Р	10	

Спецификация к плану

Госагропром СССР ЦНИИЭП Птицепром г. Ростов-на-Дону

Привязан:

Инв. №

Копировал Браславская Формат А2

Инв. № подл. | Подпись и дата | Взам. инв. №

Типовой проект

Альбом

Экспликация помещений

Номер по плану	Наименование	Площадь, м²	Категория производства по взрывной, взрыво-пожарной и пожарной опасности
1	2	3	4
1	Эстакада	63,0	—
2	Отделение приема птицы	68,9	Д
3	Отделение убоя и первичной обработки тушек	157,4	Д
4	Отделение потрошения	177,4	Д
5	Отделение охлаждения	179,1	Д
6	Отделение упаковки	286,7	В
7	Склад для хранения ящиков и поддонов	48,8	В
8	Склад бумаги и рулонной пленки	36,3	В
9	Электрощитовая	21,0	Д
10	Отделение приема отходов производства	22,8	Д
11	Отделение переработки отходов	100,1	В
12	Отделение переработки пера	88,1	В
13	Помещение для временного хранения кормовой муки	51,2	В
14	Помещение для упаковки и временного хранения пера	67,7	В
15	Коридор	57,5	—
16	Тамбур	2,9	—
17	Тамбур	4,4	—
18	Гардероб женской уличной и домашней одежды для отделения переработки отходов	7,8	—
19	Гардероб мужской уличной и домашней одежды для отделения переработки отходов	17,8	—
20	Душевая мужская для отделения переработки отходов	3,4	—
21	Душевая женская для отделения переработки отходов	1,6	—
22	Уборная мужская	2,6	—
23	Уборная женская	2,6	—
24	Тамбур	8,6	—

Продолжение

1	2	3	4
25	Компрессорная	36,3	Д
26	Тепловой пункт	22,8	Г
27	Венткамера	69,3	Д
28	Отделение очистки соковых паров	57,9	Д
29	Электрощитовая	11,3	Д
30	Гардероб уличной и домашней одежды для отделение приема отходов производства	6,2	—
31	Уборная	2,0	—
32	Душевая	1,6	—
33	Тамбур	3,2	—
34	Кабинет начальника цеха	10,0	—
35	Морозильная камера	35,2	Д
36	Холодильная камера	35,4	Д
37	Холодильная камера	46,0	Д
38	Холодильная камера	46,0	Д
39	Холодильная камера	48,6	Д
40	Экспедиция	30,7	Д
41	Коридор	12,4	—
42	Тамбур	3,0	—
43	Коридор	73,7	
44	Машинное отделение	138,7	Б
45	Комната оформления документов	4,0	—
46	Помещение контрольно-сигнальных щитов	14,0	—
47	Кабинет начальника машинного отделения	9,9	—
48	Тамбур	2,0	—
49	Коридор	4,9	—
50	Тамбур-шлюз	2,2	—
51	Электрощитовая	12,1	—
52	Гардероб уличной и домашней одежды рабочих машинного отделения	9,2	—
53	Уборная	2,7	—
54	Венткамера	12,6	Д
55	Тамбур	3,6	—
56	Вестибюль	12,8	—
57	Гардероб мужской уличной и домашней одежды	11,4	—

Продолжение

1	2	3	4
58	Гардероб мужской специальной одежды	11,2	—
59	Гардероб женской уличной и домашней одежды	33,4	—
60	Гардероб женской специальной одежды	31,0	—
61	Венткамера	17,7	Д
62	Тамбур	3,7	—
63	Тамбур	1,7	—
64	Преддушевая	2,2	—
65	Душевая	3,3	—
66	Уборная	4,3	—
67	Тамбур	2,4	—
68	Преддушевая	5,2	—
69	Душевая	12,6	—
70	Тамбур	1,9	—
71	Коридор	16,6	—
72	Тамбур	2,4	—
73	Гигиеническая душевая	2,9	—
74	Уборная	19,4	—
75	Комната отдыха	14,4	—
76	Вентиляторная	17,2	Д
77	Душевая	1,6	
78	Венткамера	5,6	Д
79	Тамбур-шлюз	2,6	
80	Венткамера	15,7	Д
81	Тамбуры для $t^{\circ}_{н}$ = -40°С (6 шт.)	31,1	

9714/4 155

Испол.	Стрижина		01.86
Пров.	Супрунова		01.86
Рук. гр.	Старицына		01.86
Гл. спец.	Супрунова		01.86
Нач. отд.	Жевнеров		01.86
ГИП	Рыков		01.86
Н. контр.	Лебская		01.86

ТП 805-5-5.86 СС

Цех убоя и переработки 3000 бройлеров (кур) в час.

Стадия	Лист	Листов
Р	11	

Экспликация помещений

Госагропром СССР ЦНИИЭПптицепром г. Ростов-на-Дону

Привязан:

Инв. №

Копировал Браславская Формат А2

Альбом 4

Типовой проект

Дверь ящика
Вид спереди

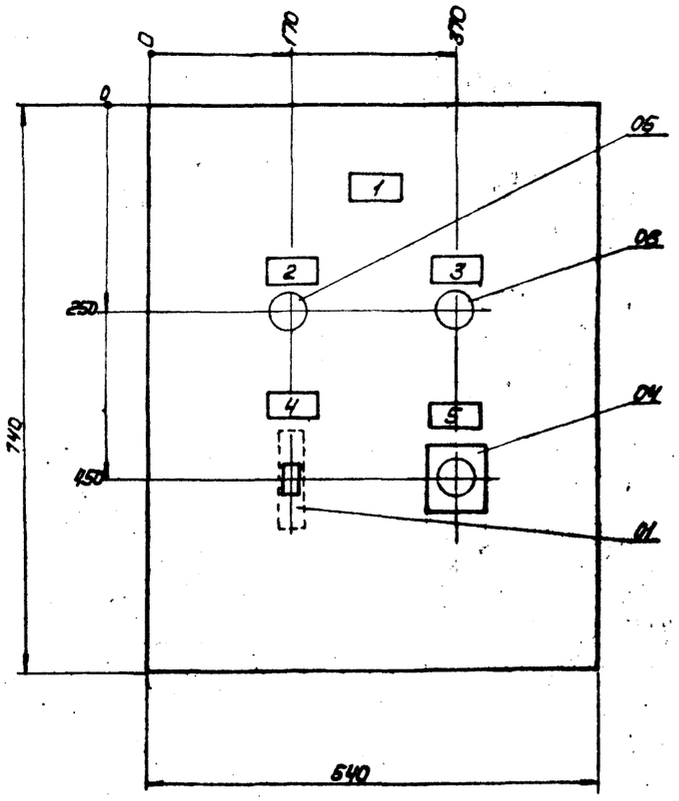

Вид спереди
Дверь не показана

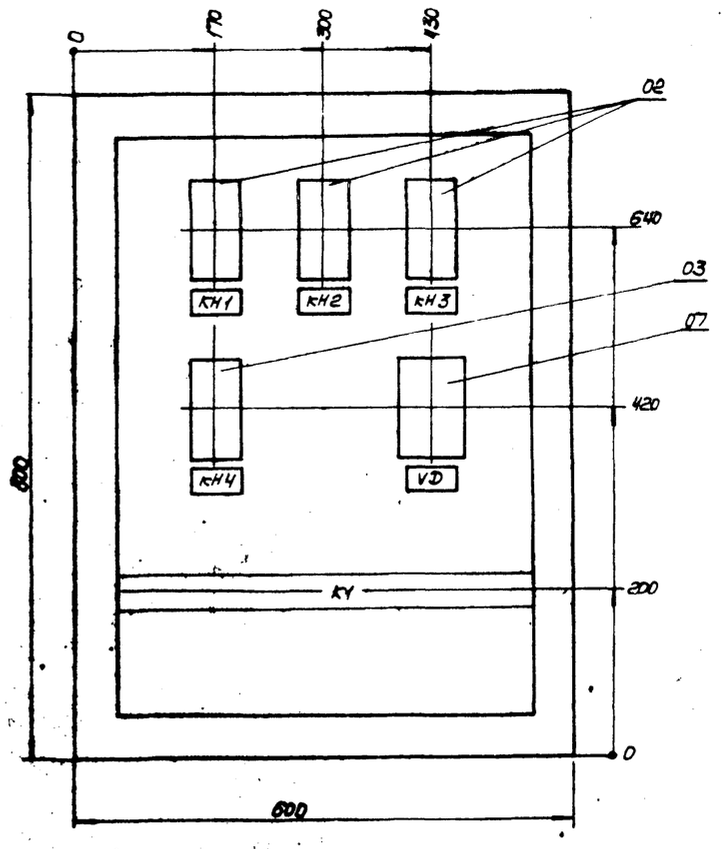

1. Глубина ящика 350мм.
2. Технические данные аппаратов - черт. ЭМз-11.
3. Перечень надписей - черт. ЭМз-13.
4. Схема соединений - черт. ЭМз-14.

9714/4

156

Исполн.	Старицына		01.86	ТП 805-5-5.86 СС
Пров.	Супрунова		01.86	
Рук. гр.	Старицына		01.86	
Гл. спец.	Супрунова		01.86	
Нач. отд.	Жевнеров		01.86	
ГИП	Рыков		01.86	Цех убоя и переработки 3000 бройлеров (кур) в час
Н. контр.	Лебская		01.86	

Стадия: Р | Лист: 12 | Листов:

Ящик пожарной сигнализации Я.1. Общий вид

Госагропром СССР ЦНИИЭП птицепром г. Ростов-на-Дону

Копировал Браславская Формат А2

Привязан

Инв. №

Взам. инв. №

Подпись и дата

Инв. № подл.

gost.e-ecolog.ru