типовой проект

805-5-5.86

Цех убоя и переработки 3000 бройлеров (кур) в час

Альбом 2

Архитектурно - строительные чертежи

gost.e-ecolog.ru

ТРАЛЬНЫЙ ИНСТИТУТ ТИПОВОГО ПРОЕКТИРОВАНИЯ
ГОССТРОЯ СССР
КИЕВСКИЙ ФИЛИАЛ
42/ко г. Киев-57 ул. Эжена Потье № 12
Заказ № 2721 Инв № 9714/2 Тираж 150
Сдано в печать 15.03 1989 г. Цена 12-92

типовой проект

805-5-5.86

Цех убоя и переработки 3000 бройлеров (кур) в час

Альбом 2

Состав проекта:

Альбом 1 Общая пояснительная записка. Технологические чертежи
Альбом 2 Архитектурно-строительные чертежи
Альбом 3 Сантехнические чертежи Холодоснабжение, Воздухоснабжение. Газоснабжение
Альбом 4 Электротехнические чертежи. Автоматизация производства. Связь и сигнализация
Альбом 5 Задание заводу-изготовителю на щиты и шкафы управления
Альбом 6 Спецификации оборудования
Альбом 7 Сметы Книга 1. Книга 2. Книга 3
Альбом 8 Ведомости потребности в материалах
Альбом 9 Изделия заводского изготовления

Утвержден Госагропромом СССР
Приказ №9-ЭТ от 25.06.86 г.
Введен в действие институтом
ЦНИИЭПтицепром
Приказ N 44 от 20.10.86 г.

Разработан институтом
ЦНИИЭПтицепром
Главный инженер института Селин В.Ф.
Главный инженер проекта Рыков И.А.

©КФ ЦИТП Госагропрома СССР, 1988 г

КФ ЦИТП инв. № 9714/2
Привязан:
Инв. №

Альбом 2

Типовой проект

Лист	Наименование	Стр.
1	Ведомость чертежей основных комплектов альбома	2
	Комплект АР	
1	Общие данные (начало)	3
2	Общие данные (продолжение)	4
3	Общие данные (окончание)	5
4	Ведомость отделки помещений	6
5	План на отм. 0,000 в осях 1-10	7
6	План на отм. 0,000 в осях 10-16	8
7	План на отм. 0,000 в осях 16-29	9
8	Экспликация помещений	10
9	План кровли. Разрезы. План 2-го этажа	11
10	План полов	12
11	Фасады	13
12	Схемы расположения перегородок из профильного стекла	14
13	Схемы расположения щитовых перегородок кабин уборных и душевых	15
14	Схемы расположения асбестоцементных листов покрытия и стен разгрузочной эстакады	16
15	Схемы расположения асбестоцементных листов покрытия навесов	17
16	Схема расположения металлических рам РМ1	18
17	Узлы 1-11	19
18	Схемы устройства теплоизоляции из ПСБ-С по кирпичным перегородкам и стеновым панелям	20
19	Указания по производству теплоизоляционных работ	21
20	План отверстий в осях 1-10	22
21	План отверстий в осях 16-29	23
22	Фрагмент плана отверстий в осях 6-9/1 План отверстий 2-го этажа.	24
23	Лестница пожарная ЛП1. Узлы 1,2	25
	Комплект КЖ	
1	Общие данные (начало)	26
2	Общие данные (окончание)	27
3	Схема расположения элементов фундаментов	28
4	Сечения 1-1÷13÷13. Спецификация к схеме расположения элементов фундаментов.	29
5	Узлы 1,2	30
6	Узлы 3÷5	31
7	Узлы 6,7	32
8	Узлы 8,9. Фрагмент 1	33
9	Фрагмент схемы 1	34
10	Фундаменты Фм1, Фм2	35
11	Приямки Пр1÷Пр3	36
12	Приямки Пр4÷Пр6	37
13	Приямок Пр7	38
14	Спецификация элементов на приямки Пр1÷Пр7	39
15	Схемы расположения монолитных фундаментов под стойки площадок и навесов	40
16	Схема расположения ограждения конденсаторной площадки. Схема расположения фундаментов под стойки и оборудование	41
17	Схема расположения элементов подземного хозяйства в осях 1÷10	42
18	Схема расположения элементов подземного хозяйства в осях 10÷17	43
19	Схема расположения элементов подземного хозяйства в осях 18÷29	44
20	Спецификация к схемам расположения элементов подземного хозяйства	45
21	Фундаменты под оборудование Фом1-Фом16	46
22	Фундаменты под оборудование Фом17-Фом32	47
23	Схема расположения колонн и балок	48
24	Виды 2-2÷14-14	49
25	Узлы 2-9 к схеме расположения колонн и балок	50
26	Спецификация к схеме расположения колонн и балок (начало)	51
27	Спецификация к схеме расположения колонн и балок (окончание)	52
28	Схема расположения плит покрытия. Схема расположения плит перекрытия	53
29	Сечения 1-1÷10-10 к схемам на листе КЖ-28	54
30	Схемы расположения плит перекрытия, покрытия. Схема расположения анкеров для крепления деревянных брусьев	55
31	Спецификация к схемам расположения плит покрытия, перекрытия, анкеров	56
32	Схемы расположения стеновых панелей	57
33	Узлы 1÷4. Спецификация к схемам расположения стеновых панелей (начало)	58
34	Спецификация к схемам расположения стеновых панелей (продолжение)	59
35	Спецификация к схемам расположения стеновых панелей (продолжение)	60
36	Спецификация к схемам расположения стеновых панелей (окончание)	61
37	План железобетонных перегородок	62
38	Схемы расположения панелей перегородок	63
	Комплект КМ	
1	Общие данные	64
2	Техническая спецификация металла (начало)	65
3	Техническая спецификация металла (продолжение)	66
4	Техническая спецификация металла (продолжение)	67
5	Техническая спецификация металла (окончание)	68
6	Схемы стальных обвязок перегородок	69
7	Схема расположения элементов каркаса для подвески конвейеров	70
8	Сечения 1-1÷5-5. Узлы 4,5	71
9	Схемы расположения подвесных путей для электрических талей	72
10	Узлы 2,3. Фрагмент 1. Сечения 7-7, 8-8.	73
11	Схема расположения элементов площадки ПМ1	74
12	Схемы расположения элементов площадок ПМ2, ПМ3	75
13	Схема расположения элементов площадки ПМ4	76
14	Схема расположения элементов площадки ПМ5	77
15	Схема расположения элементов площадки ПМ6	78
16	Схема расположения рам, прогонов и связей разгрузочной эстакады	79
17	Схемы расположения элементов навесов в осях 1-2 и Д-Е	80
18	Рамы Р1÷Р3	81
19	Схемы расположения балок и щитов перекрытия приямков Пр1, Пр3, Пр4	82
20	Схемы расположения балок и щитов перекрытия приямков Пр5, Пр6	83

Инв. № подл. | Подпись и дата | Взам. инв. №

9714/2 2

Привязан:

Инв. №

Исполн.	Лэюба		12.85
Пров.	Ганжа		12.85
Рук. гр.	Ганжа		12.85
Гл. спец.	Ющенко		12.85
Нач. отд.	Жевнеров		12.85
Н. контр.	Понаценко		12.85
ГИП	Рыков		12.85

ТП 805-5-5.86

Цех убоя и переработки 3000 бройлеров (кур) в час.

Стадия	Лист	Листов
Р	1	1

Ведомость чертежей основных комплектов альбома.

Росагропром ССР ЦНИИЭПптицепром г. Ростов-на-Дону

Копировал Чиб Формат А2

Типовой проект

Альбом

Ведомость чертежей основного комплекта АР

Лист	Наименование	Примечание
1	Общие данные	
2	Общие данные (продолжение)	
3	Общие данные (окончание)	
4	Ведомость отделки помещений	
5	План на отм. 0.000 в осях 1÷10	
6	План на отм. 0.000 в осях 10÷16	
7	План на отм. 0.000 в осях 16÷29	
8	Экспликация помещений	
9	План кровли. Разрезы. План 2го этажа	
10	План полов	
11	Фасады	
12	Схемы расположения перегородок из профильного стекла	
13	Схемы расположения щитовых перегородок кабин уборных и душевых	
14	Схемы расположения асбестоцементных листов покрытия и стен разгрузочной эстакады	
15	Схемы расположения асбестоцементных листов покрытия навесов	
16	Схема расположения металлических рам РМ1	
17	Узлы 1-11.	
18	Схемы устройства теплоизоляции из ПСБ-С по кирпичным перегородкам и стеновым панелям	
19	Указания по производству теплоизоляционных работ.	
20	План отверстий в осях 1-10	
21	План отверстий в осях 16-29	
22	Фрагмент плана отверстий в осях в-9/1	
	План отверстий 2-го этажа	
23	Лестница пожарная ЛП1. Узлы 1,2	

Ведомость прилагаемых и ссылочных документов

Обозначение	Наименование	Примечание
	Ссылочные документы	
ГОСТ 6629-74*	Двери деревянные внутренние для жилых и общественных зданий	
ГОСТ 8885-82*	Камни бортовые и железобетонные	
ГОСТ 12506-81	Окна деревянные для производственных зданий	
ГОСТ 16233-77*	Листы асбестоцементные волнистые унифицированного профиля	
ГОСТ 18853-73*	Ворота деревянные распашные для животноводческих и птицеводческих зданий.	
ГОСТ 21992-83	Стекло строительное профильное	
1.136-5-19	Двери деревянные наружные для жилых и общественных зданий	
1.038.1-1, Вып.1	Перемычки железобетонные для зданий с кирпичными стенами	
1.431-6	Кирпичные перегородки для одноэтажных и многоэтажных производственных зданий	
1.431-13 Вып.1	Перегородки из профильного стекла	
1.488.9-2, Вып.1.2	Кабины душевых помещений вспомогательных зданий промышленных предприятий	
2.430-2, Вып.1	Типовые архитектурно-строительные детали одноэтажных промышленных неотапливаемых зданий со стенами из асбестоцементных волнистых листов.	
2.435-6 Вып.5	Противовратарные двери и ворота промышленных зданий	
2.460-14 Вып.1	Типовые узлы покрытий промышленных зданий в местах пропуска вентиляционных шахт	
2.460-15 Вып.1	Типовые узлы покрытий в местах установки крышных вентиляторов.	
2.460-18 Вып.3	Узлы покрытий одноэтажных производственных зданий с рулонными кровлями и железобетонными плитами.	
	Прилагаемые документы	
ТП805-5-5.86 АР.СО.1	Спецификация оборудования	Альбом 6
ТП805-5-5.86 АРИ, КЖИ, КМИ	Изделия заводского изготовления	Альбом 9

Ведомость спецификаций

Лист	Наименование	Примечание
3	Спецификация перемычек	
3	Спецификация элементов заполнения проемов	
9	Спецификация элементов кровли	
12	Спецификация элементов к схеме расположения перегородок из профильного стекла	
13	Спецификация элементов к схемам расположения щитовых перегородок кабин уборных и душевых	
14	Спецификация к схеме расположения асбестоцементных листов покрытия и стен разгрузочной эстакады	
15	Спецификация к схеме расположения асбестоцементных листов покрытия навесов	
16	Спецификация к схеме металлических рам РМ1	

Общие указания.

При расчете конструкций здания убойного цеха приняты следующие параметры температурно-влажностного режима: во всех производственных помещениях температура внутри помещения $t_{вн} = 18°C$, относительная влажность воздуха $\varphi_в = 70\%$, исключая помещение отделения переработки пера, где $\varphi_в = 80\%$ при $t_{вн} = 18°C$. Во всех вспомогательных помещениях $t_{вн} = 18°C$ и $\varphi_в = 60\%$.

Здание убойного цеха оборудовано системами водопровода и канализации, отопления и вентиляции, воздухоснабжения и газоснабжения; электроснабжение - от наружных сетей. Степень огнестойкости здания - II; класс - К, степень долговечности - II.

Характеристика стеновых материалов.

Наружные стены здания приняты из керамзитобетонных панелей по серии 1.832.1-9 в.1. Участки наружных стен выполнять из эффективного кирпича КР75/1400/25 ГОСТ 530-80 на цементно-известковом растворе М10

Перегородки - сборные железобетонные серии 1.030.9-2, вып.1 и кирпичные толщиной 250 и 120 мм из керамического полнотелого кирпича КР75/1800/ГОСТ 530-80 на цементно-песчаном растворе М50. 3 9714/2

Типовой проект разработан в соответствии с действующими нормами и правилами и предусматривает мероприятия, обеспечивающие взрывную, взрывопожарную и пожарную безопасность при эксплуатации здания

Главный инженер проекта Рыков

Согласовано: Госагропром СССР; ГПИ; Госагропром РСФСР; Госагропром Белоруссии; Госагропром Украины

Инв.№ подл. | Подпись и дата | Взам.инв.№ | Инв.№ дубл. | Подпись и дата

Привязан:				
Инв.№				
Испол.	Осипова		12.85	ТП 805-5-5.86 АР
Пров.	Хотинов		12.85	
Рук.гр.	Васильева		12.85	
Рук.сект.	Хотинов		12.85	
Нач.отд.	Тевнеров		12.85	
Н.контр.	Панащенко		07.86	Цех убоя и переработки 3000 бройлеров (кур) в час
ГИП	Рыков		12.85	

Стадия	Лист	Листов
Р	1	23

Общие данные

Росагропром СССР ЦНИИЭПтицепром г. Ростов-на-Дону

Копировал Белая Формат А2

Альбом 8

Типовой проект

Перегородки толщиной 120мм армируются в продольном направлении 2ф4Вр-I через 6 рядов кладки по высоте с приваренными поперечными стержнями ф4Вр-I с шагом 250мм.
В местах примыкания перегородок к конструкциям потолка зазоры законопатить паклей и заделать с двух сторон цементным раствором м4. Кладку перегородок выполнять в пустошовку.

Указания по устройству гидроизоляции и отмостки.
Горизонтальная гидроизоляция выполняется на отметке -0.030м из слоя цементного раствора М200, состава 1:2, толщиной 30мм с гидрофобными добавками. Вертикальная гидроизоляция выполняется путем обмазки горячим битумом за 2раза. Вокруг здания устраивается асфальтобетонная отмостка шириной 700мм по щебеночному основанию.

Наружная отделка здания.
Фактурный слой стеновых панелей принят по серии 1.832.1-8,в1.Заделка стыков стеновых панелей и горизонтальных швов выполняется по серии 2.830-3, вып.0; 1.
Кирпичные участки наружных стен штукатурятся под панель снаружи. Откосы проемов выполнять высококачественной штукатуркой цементно-известковым раствором согласно СН 290-74. Все заполнения проемов окрасить масляной краской за 2раза в соответствии с главой СНиП III-21-73.
Проект разработан для производства работ в летнее время. При производстве работ в зимнее время пользоваться ниже приведенными указаниями.

Указания о производстве работ в зимнее время.
Настоящие указания не являются проектом производства работ в зимнее время. Строительные работы в зимнее время должны производиться согласно соответствующему проекту производства работ с соблюдением требований СНиП-III-17-78, СНиПII-22-81, СНиПIII-15-76, СНиПIII-18-80

Земляные работы.
При рытье траншей в зимнее время грунты основания должны предохраняться от промерзания путем недобора или укрытия утеплителями. Зачистку оснований следует производить непосредственно перед возведением фундаментов. Обратную засыпку траншей следует производить, соблюдая следующие требования:
- количество мерзлых комьев в грунте, которым засыпаются пазухи между стенками траншей и возведенными в них фундаментами не должно превышать 15% общего объема засыпки;
- при засыпке пазух внутри здания применение мерзлого грунта не допускается.
Для защиты грунтов основания от увлажнения необходимо до устройства фундаментов площадку под здание тщательно спланировать с устройством поверхностных лотков канав и оградить нагорными канавками.

Монолитные бетонные и железобетонные работы.
Проект производства работ, предусматривающий выполнение бетонных и железобетонных работ в зимнее время должен включать следующие данные, обоснованные технологическими расчетами:
- температурно-влажностные режимы и способы выдерживания и подогрева бетона;
- способы утепления опалубки и открытых поверхностей конструкций и укрытие последних влагонепроницаемыми материалами;
- данные об ожидаемом нарастании прочности бетона при принятых температурах и условиях выдерживания;
- сроки и порядок распалубки и загружения конструкций.
Прочность бетона монолитных конструкций к моменту возможного замерзания должна быть указана в проекте производства работ и составлять не менее 50% проектной прочности при проектной массе бетона до 150и 40% для бетона В15.

Монтаж сборных железобетонных конструкций.
Укладка фундаментных башмаков на замерзшее основание допускается только при непучинистых грунтах (сухие пески, галечник и т.п.). При пучинистых грунтах фундаменты разрешается возводить только на непромерзшем основании с защитой его от промерзания как во время производства работ, так и по окончании в течение всей зимы.
Заделка стыков в зависимости от характера воспринимаемых усилий должна осуществляться следующим образом:
- стыков, воспринимающих расчетные усилия - бетоном или раствором с предварительным обогревом стыкуемых поверхностей до положительной температуры непосредственно перед замоноличиванием и последующим прогревом или обогревом замоноличенного стыка;
- стыков, не воспринимающих расчетных усилий - бетоном или раствором с противоморозными добавками без обогрева стыкуемых поверхностей и замоноличенного стыка.
Класс бетона и марка раствора для заделки стыков и швов, подвергающихся прогреву или обогреву, должны повышаться на одну ступень по сравнению с марками, требуемыми по проекту. Стыкуемые поверхности перед замоноличиванием должны быть очищены от снега и наледи. Наледь удаляют путем обогрева с последующим удалением воды скребками, щетками и т.п. Снимать наледь с помощью струи пара и горячей воды запрещается.
При монтаже конструкций на растворе укладку и разравнивание раствора производить непосредственно перед посадкой конструкции на место. Посадка конструкций на слой замерзшего раствора запрещается.
Сварка при отрицательной температуре окружающего воздуха должна производиться на повышенном токе.
Ток следует повышать пропорционально понижению температуры так, чтобы при температуре наружного воздуха -30°с сила тока была повышена на 10%.

Кровельные работы.
Кровельное покрытие должно выполняться при отсутствии тумана, гололедицы, атмосферных осадков.

Штукатурные работы, полы.
Производство штукатурных работ по замерзшей кладке и устройство полов на мерзлых грунтах не допускается.

Кирпичные стены.
Ввиду продолжительного срока строительства убойного цеха кирпичные участки стен возводить в теплое время года.

Инв.№ подл. | Подпись и дата | Взам.инв.№

Исполн.	Осипова		12.85	ТП 805-5-5.86 АР	
Пров.	Хотинов		12.85		
Рук.гр.	Васильковой		12.85		
Рук.сект.	Хотинов		12.85		
Нач.отд.	Жевнеров		12.85		
Н.контр.	Лапшенко		7.86	Цех убоя и переработки 3000 бройлеров (кур) в час	Стадия Р; Лист 2; Листов
ГИП	Рыков		12.85		
Привязан:				Общие данные (продолжение)	Госагропром СССР ЦНИИЭПптицепром г. Ростов-на-Дону

Инв.№

9714/2 4

Копировал Белая Формат А2

Альбом 2

Типовой проект

Спецификация элементов заполнения проемов

Марка, поз.	Обозначение	Наименование	Кол.	Масса ед.кг	Примечание
1	ГОСТ 18853-73*	Ворота ВРБ	2		
2	ТП ТХ	Дв-Р	6		
3	ГОСТ 6629-74*	ДГ 24-10	7/11		
4	ГОСТ 6629-74*	ДГ 24-10л	7/8		
5	ГОСТ 6629-74*	ДГ 21-10	13		
6	ГОСТ 6629-74*	ДГ 21-10л	12		
7	ГОСТ 6629-74*	ДГ 21-8	2		
8	ГОСТ 6629-74*	ДГ 21-8л	1		
9	ГОСТ 6629-74*	ДГ 21-7	7		
10	ГОСТ 6629-74*	ДГ 21-7л	8		
11	ГОСТ 6629-74*	ДГ 21-7в	3		
12	ГОСТ 6629-74*	ДГ 21-7вл	3		
13	1.136-5-19	ДН 24-15 щр 1п	5		
14	1.136-5-19	ДН 24-10 щр 1п	15		
15	1.136-5-19	ДН 24-10 щр 1лп	1		
16	1.136-5-19	ДН 21-9 щр 1п	1		
17	2.435-6, Вып.5	ПД 4	1		
18	2.435-6, Вып.5	ПД 1	9		
19	2.435-6, Вып.5	ПД 1	10		с левой навеской
20	2.435-6, Вып.5	ПД и 1	2		
21	2.435-6, Вып 5	ПД 2	2		
ОК 1		Оконный проем ОК 1	42		
	ГОСТ 12506-81	Оконный блок СВД 12-18	84		
ОК 2		Оконный проем ОК 2	8		
	ГОСТ 12506-81	Оконный блок СВД 12-12	16		
ОК 3		Оконный проем ОК 3	3		
	ГОСТ 12506-81	Оконный блок СВД 12-18	3		
ОК 4		Оконный проем ОК 4	1		
	ГОСТ 12506-81	Оконный блок СВД 12-12	1		
ОК 5		Оконный проем ОК 5	1		
	ГОСТ 18506-81	Оконный блок СГ 6-9	1		

Ведомость перемычек

Марка, поз.	Схема сечения
ПБ1	1
ПБ2	1, 2
ПБ3	2
ПБ4	3
ПБ5	4
ПБ6	5
ПБ7	6
ПБ8	2, 1

Марка, поз.	Схема сечения
ПБ9	для $t_{н.в.} = -20°C$: 2
	для $t_{н.в.} = -30°C$: 2
	для $t_{н.в.} = -40°C$: 2
ПБ10	для $t_{н.в.} = -20°C$: 7
	для $t_{н.в.} = -30°C$: 7
	для $t_{н.в.} = -40°C$: 7
ПБ11	8

Спецификация перемычек

Марка, поз.	Обозначение	Наименование	Кол.	Масса ед.кг	Примечание
	–	для $t_{н.в.} = -20°C$			
1	1.038.1-1, Вып.1	3ПБ16-37	3	102	
2	1.038.1-1, Вып.1	2ПБ13-1	9	54	
3	1.038.1-1, Вып.1	2ПБ26-4	1	109	
4	1.038.1-1, Вып.1	2ПБ19-3	2	81	
5	1.038.1-1, Вып.1	1ПБ13-1	65	25	
6	1.038.1-1, Вып.1	1ПБ10-1	24	20	
7	1.038.1-1, Вып.1	2ПБ16-2	2	65	
8	1.038.1-1, Вып.1	3ПБ34-4	2	222	
		для $t_{н.в.} = -30°C$			
1	1.038.1-1, Вып.1	3ПБ16-37	3	102	
2	1.038.1-1, Вып.1	2ПБ13-1	10	54	
3	1.038.1-1, Вып.1	2ПБ26-4	1	109	
4	1.038.1-1, Вып.1	2ПБ19-3	2	81	
5	1.038.1-1, Вып.1	1ПБ13-1	64	25	
6	1.038.1-1, Вып.1	1ПБ10-1	24	20	
7	1.038.1-1, Вып.1	2ПБ16-2	3	65	
8	1.038.1-1, Вып.1	3ПБ34-4	2	222	
		для $t_{н.в.} = -40°C$			
1	1.038.1-1, Вып.1	3ПБ16-37	7	102	
2	1.038.1-1, Вып.1	2ПБ13-1	19	54	
3	1.038.1-1, Вып.1	2ПБ26-4	1	109	
4	1.038.1-1, Вып.1	2ПБ19-3	2	81	
5	1.038.1-1, Вып.1	1ПБ13-1	65	25	
6	1.038.1-1, Вып.1	1ПБ10-1	24	20	
7	1.038.1-1, Вып.1	2ПБ16-2	4	65	
8	1.038.1-1, Вып.1	3ПБ34-4	2	222	

Ведомость проемов и ворот

Марка, поз	Размер проема мм
1	3000 х 2700
13	1500 х 2400
3, 4, 14, 15	1000 х 2400
5, 6	1000 х 2100
7, 8	800 х 2100
9, 10, 11, 12	700 х 2100
16	900 х 2100
17	2320 х 2370
18, 19, 20	1020 х 2370
2	2300 х 2780
21	1580 х 2370

Цифры в числителе для температур t= -20°C и -30°C, в знаменателе t= -40°C

9714/2 5

Исполн.	Сергеева		12.85	ТП 805-5-5.86 АР	
Пров.	Хотинов		12.85		
Рук.гр.	Васильков		12.85		
Рук.сект.	Хотинов		12.85		
Нач.отд.	Неверов		12.85		
Н.контр.	Панащенко		12.85	Цех убоя и переработки 3000 бройлеров (кур) в час	Стадия Р; Лист 3; Листов
ГИП	Рыков		12.85	Общие данные (окончание)	Росагропром СССР УНИИЭПтицепром г. Ростов-на-Дону

Привязан

Инв.№

Инв.№ подл. | Подпись и дата | Взам.инв.№

Копировал Белая

Формат А2

Альбом 2

Типовой проект

Ведомость отделки помещений

Наименование или номер помещения	Потолок		Стены или перегородки		Низ стены или перегородок (панель			Примечание
	Площадь	Вид отделки	Площадь	Вид отделки	Площадь	Вид отделки	Высота мм	
2,16	137,1	Известковая окраска	150.0	Затирка швов панелей, Штукатурка цементным раствором кирпичных участков известковая окраска				
			125,0					
			269,3					
3, 4, 5, 6	1280.3	Эмаль гф-230 гост 64-77*	620,0	Затирка швов панелей. Штукатурка цементным раствором кирпичных участков	763,4	Глазурованная плитка	4200	
			216,0					
7, 8	136,2	Известковая окраска	156,1 70.6	То же, известковая окраска.		—		
			230.2					
9, 25, 26, 27, 29 44 61, 54, 78, 80, 51	581,0	То же	1345,0	Известковая окраска		—		
10, 11, 12, 13, 14, 28	640.6	"	431.8	Штукатурка цементным раствором кирпичных участков.	878.0	Эмаль гф-230 гост 64-77*		На всю высоту стен. Потолки обработать препаратом ГКМ (п)
			510.0	Затирка швов панелей				
62, 63, 15, 18, 19, 30, 41, 43, 67, 70 49, 50, 52, 55÷59, 60, 70, 71	545,1	Клеевая окраска	858,4 106.6 770,0	То же, клеевая окраска	354,2	То же	1500	
20, 21, 22, 31, 32, 53 64, 65, 66, 68, 69, 73 74, 77	97,6	Известковая окраска	228,0	Штукатурка цементным раствором	147,1	Глазурованная плитка	1800	В уборной - на высоту 1500
			228,0	Известковая окраска				

(продолжение)

Наименование или номер помещения	Потолок		Стены или перегородки		Низ стены или перегородок (панель)			Примечание
	Площадь	Вид отделки	Площадь	Вид отделки	Площадь	Вид отделки	Высота мм	
34, 45÷47, 75	63,7	Известковая окраска	103,0	Затирка швов панелей, штукатурка цементным раствором кирпичных стен		—	—	
			187,2					
			278,0	Водоэмульсионная окраска				
35, 36, 37, 38, 39	338,0	Штукатурка цем.-изв. раствором М200 Окраска пентафталиевыми красками	497,0	Штукатурка цемент.-изв. раствором М200 Окраска пентафталиевыми красками				Потолки оштукатурить на ширину утепленных участков; стены — полностью.
40	49,1	Известковая окраска	89.0	Штукатурка цементным раствором	85,0	Глазурованная плитка	4200	
16, 17, 23, 24, 42, 48 72	40,0	Клеевая Окраска	217,6	Штукатурка цементным раствором	67,0	Эмаль гф-230 гост 64-77*	1500	Штукатурка только для $t^{\circ}_{н}$ = -30° и -40°с (для наружных тамбуров)
			181,0	Клеевая окраска				
81	8,5	Известковая окраска	28,0	Известковая окраска	23,0	Эмаль гф-230 гост 64-77*		только для $t^{\circ}_{н}$ = -40°с

9714/2 6

Исполн.	Сергеева	[подпись]	12.85
Пров.	Хотинов	[подпись]	12.85
Рук.гр.	Васильковa	[подпись]	12.85
Рук.сект.	Хотинов	[подпись]	12.85
Нач.отд.	Жевнеров	[подпись]	12.85
Н.контр.	Панащенко	[подпись]	07.86
Гип	Рыков	[подпись]	12.85

ТП 805-5-5.86 АР

Цех убоя и переработки 3000 бройлеров (кур) в час

Стадия	Лист	Листов:
Р	4	

Ведомость отделки помещений

Госагропром СССР ЦНИИЭПтицепром г. Ростов-на-Дону

Привязан:

Инв. №

Копировал: Белая

формат А 2

Инв. № подл. | Подпись и дата | Взам. инв. №

Альбом 2

Типовой проект

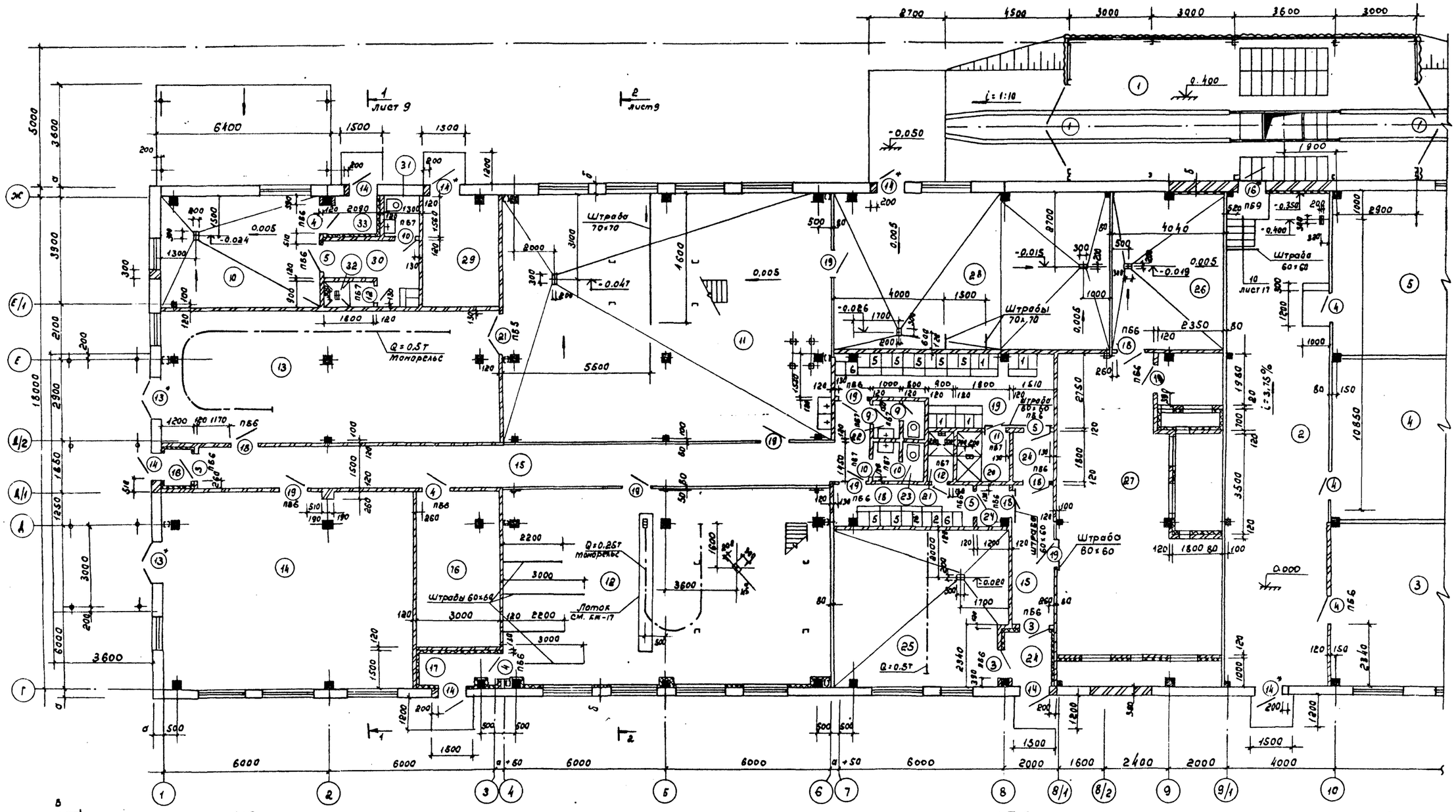

Тамбуры для t=-40°

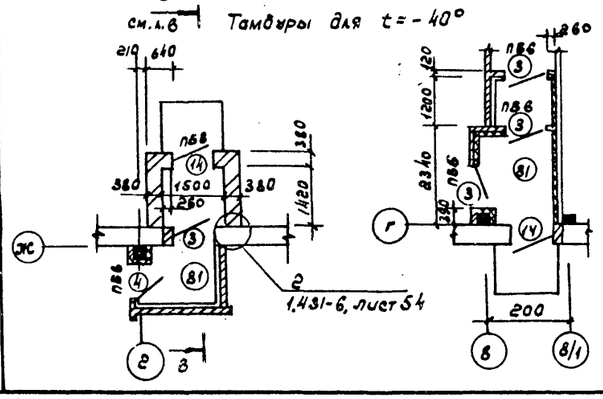

План-схема цеха

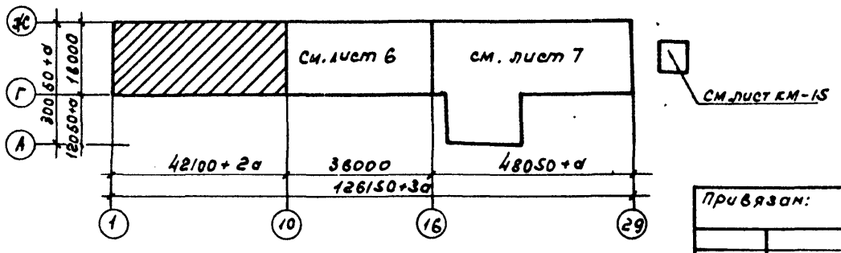

1. Таблицу толщин стен и утеплителя см. лист 8
2. Экспликацию помещений см. лист 8
3. Двери со знаком * утеплить с наружной стороны минераловатными плитами $\gamma = 150$ кг/м² толщиной 40мм с обивкой кровельной сталью

9714/2 7

Исполн.	Дзюба		11.85
Пров.	Хотинов		12.85
Рук.гр.	Васильково		12.85
Рук.сект.	Хотинов		12.85
Нач.отд.	Жевнеров		12.85
Н.контр.	Ломащенко		07.86
ГИП	Рыков		12.85

ТП 805-5-5.86 АР

Цех убоя и переработки 3000 бройлеров (кур) в час

Стадия	Лист	Листов:
Р	5	

План на отм. 0.000 в осях 1-10

Госагропром СССР ЦНИИЭПптицепром г. Ростов-на-Дону

Привязан:

Инв. №

Подпись и дата

Взам. инв. №

Инв. № подл.

Копировал Белая

Формат А2

Альбом 2

Типовой проект

6-6

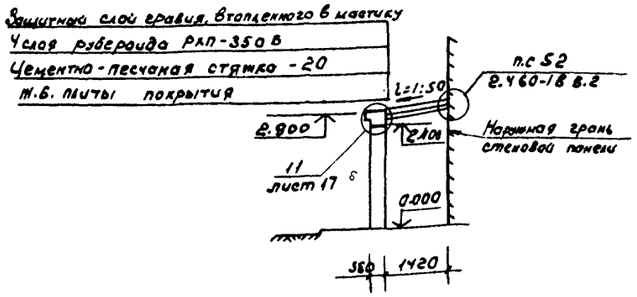

Тамбуры для tн.в. = -40°С

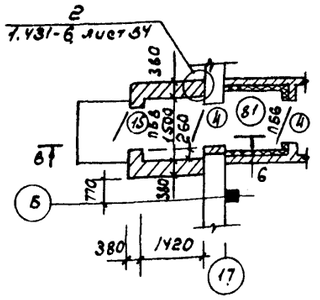

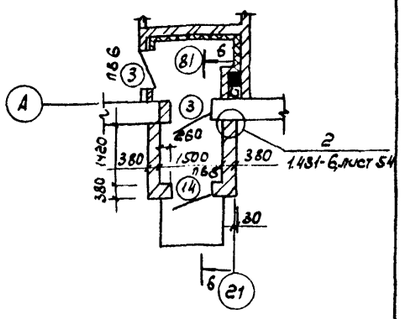

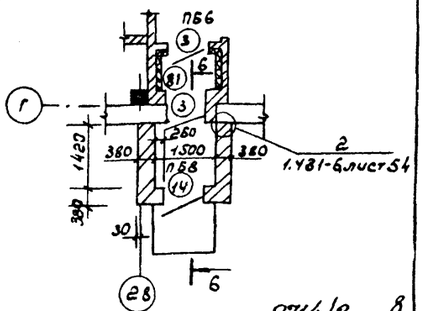

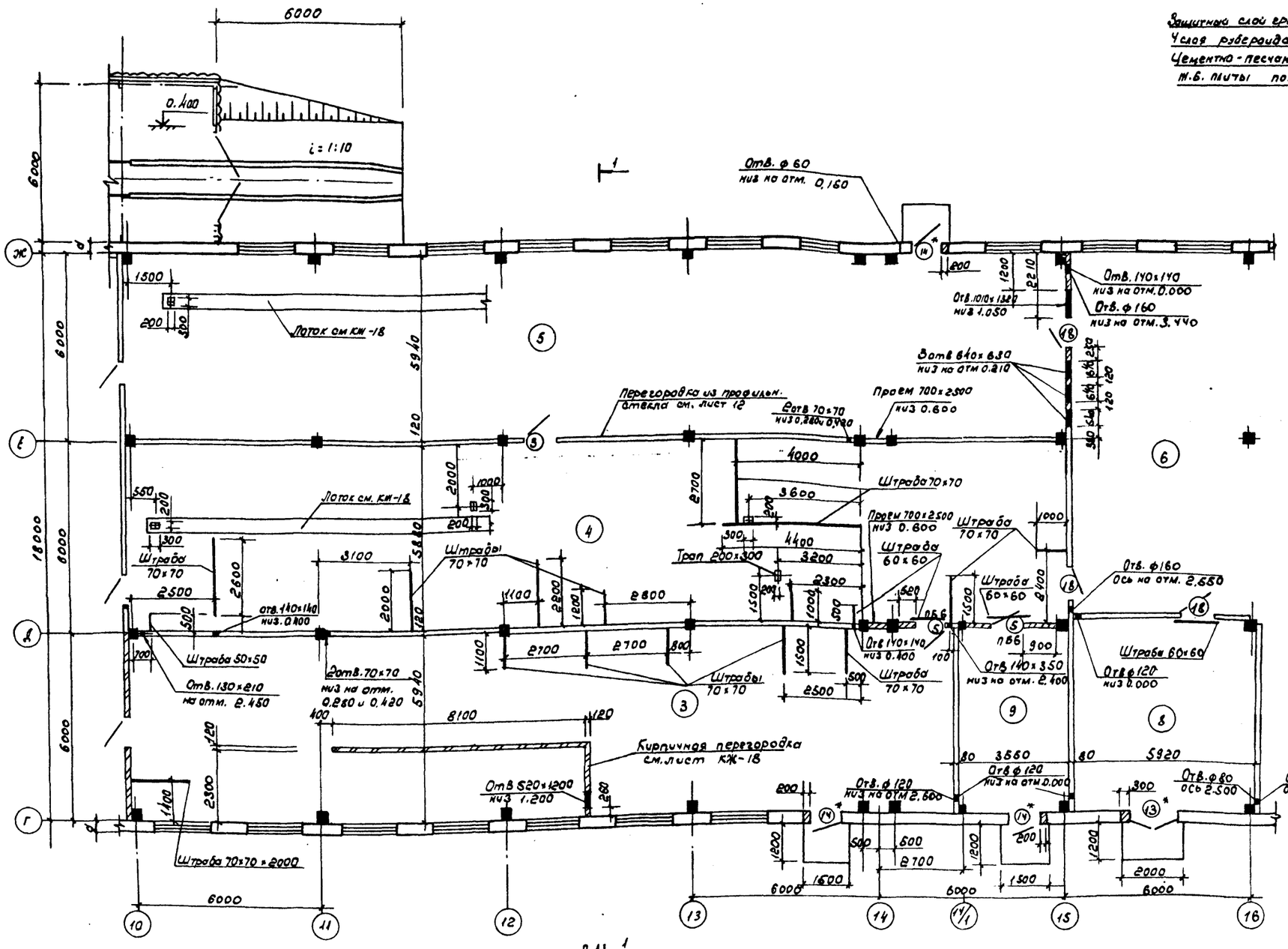

План-схема цеха

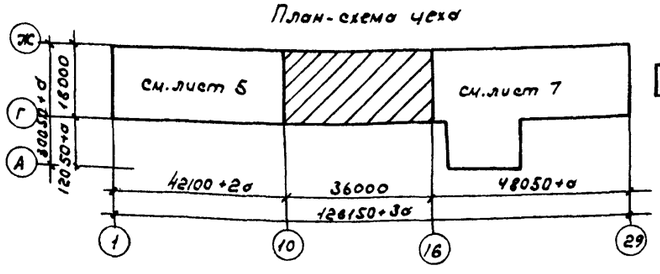

См. лист КМ-15

Таблицу толщин стен и экспликацию помещений см. лист 8

Испол.	Бурюков		12.85
Пров.	Хатинов		12.85
Рук. гр.	Васильков		12.85
Рук. сект.	Хатинов		12.85
Нач. отд.	Шевнеров		12.85
Н. контр.	Тимашенко		07.86
ГИП	Рыков		12.85

ТП 805-5-5.86 АР

Цех убоя и переработки 3000 бройлеров (кур) в час

Стадия	Лист	Листов
Р	6	

План на отм. 0.000 в осях 10 - 16

Госагропром СССР УНИИПлитицепром г. Ростов-на-Дону

Привязан:

Инв. №

Копировал Белая

Формат А2

9714/2 8

Инв. № подл. | Подпись и дата | Взам. инв. №

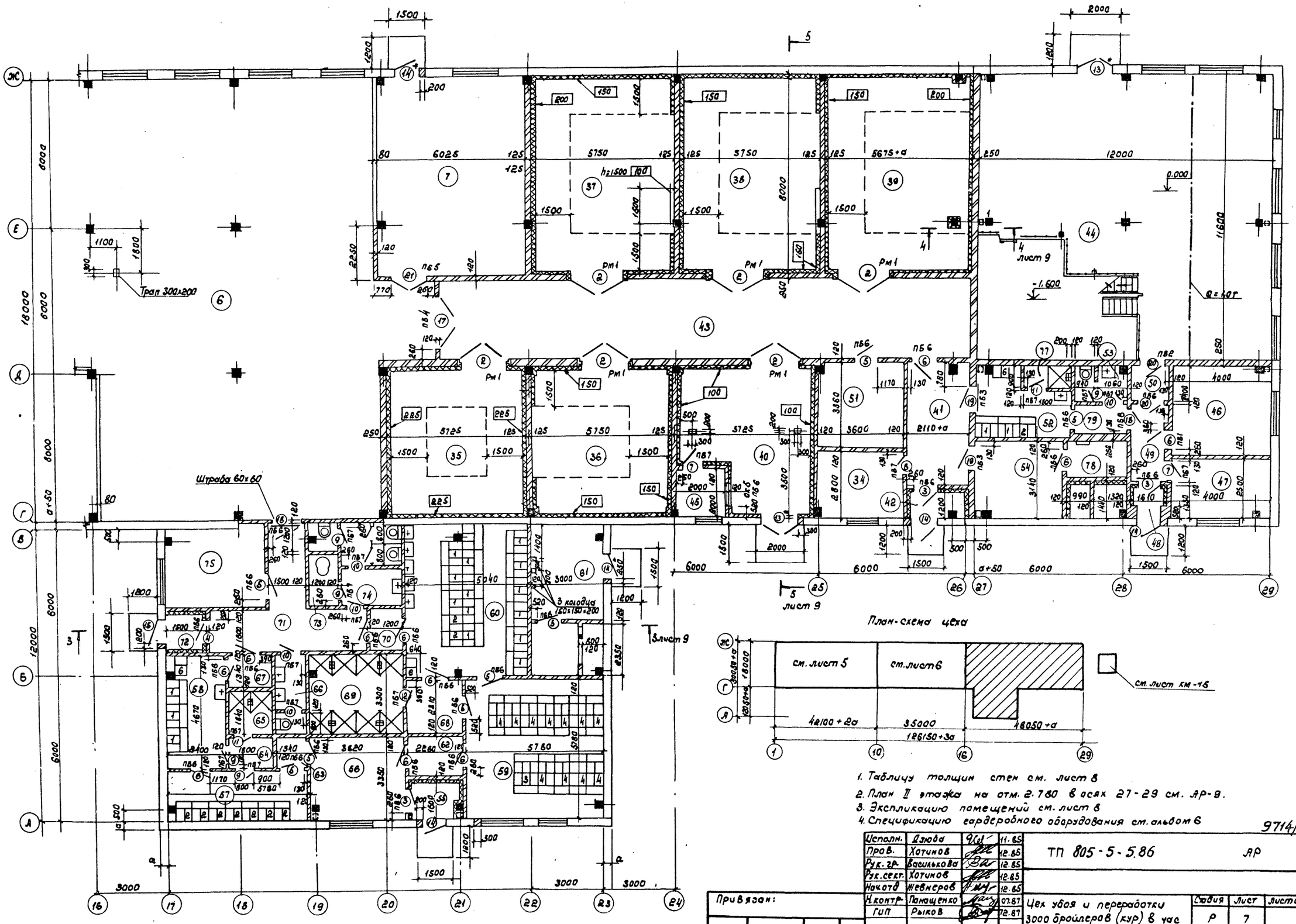

1. Таблицу толщин стен см. лист 8
2. План II этажа на отм. 2.780 в осях 27-29 см. АР-9.
3. Экспликацию помещений см. лист 8
4. Спецификацию гардеробного оборудования см. альбом 6

9

9714/2

Исполн.	Дзюба		11.85
Пров.	Хотинов		12.85
Рук. гр.	Василькова		12.85
Рук. сект.	Хотинов		12.85
Нач. отд.	Жевнеров		12.85
Н. контр.	Панащенко		07.87
ГИП	Рыков		12.87

ТП 805-5-5.86 АР

Цех убоя и переработки 3000 бройлеров (кур) в час

Стадия	Лист	Листов
Р	7	

План на отм. 0.000 в осях 16-29

Госагропром СССР ЦНИИЭПптицепром г. Ростов-на-Дону

Привязан:

Инв. №

Копировал: Белая

Формат А2

Инв. № подл. | Подпись и дата | Взам. инв. №

Альбом 2

Типовой проект

Экспликация помещений

Номер по плану	Наименование	Площадь, м²	Категория производства по взрывной, взрыво-пожарной и пожарной опасности
1	2	3	4
1	Эстакада	63,0	—
2	Отделение приема птицы	68,9	Д
3	Отделение убоя и первичной обработки тушек	157,4	Д
4	Отделение потрошения	177,4	Д
5	Отделение охлаждения	179,1	Д
6	Отделение упаковки	286,3	В
7	Склад для хранения ящиков и поддонов	48,8	В
8	Склад бумаги и рулонной пленки	36,3	В
9	Электрощитовая	21,0	Д
10	Отделение приема отходов производства	22,8	Д
11	Отделение переработки отходов	107,0	В
12	Отделение переработки пера	86,6	В
13	Помещение для временного хранения кормовой муки	59,5	В
14	Помещение для упаковки и временного хранения пера	66,4	В
15	Коридор	46,6	—
16	Тамбур	1,8	—
17	Тамбур	4,4	—
18	Гардероб женской уличной и домашней одежды для отделения переработки отходов	7,8	—
19	Гардероб мужской уличной и домашней одежды для отделения переработки отходов	17,8	—
20	Душевая мужская для отделения переработки отходов	3,4	—
21	Душевая женская для отделения переработки отходов	1,6	—
22	Уборная мужская	2,6	—
23	Уборная женская	2,6	—
24	Тамбур	8,6	—

Продолжение

1	2	3	4
25	Компрессорная	36,3	Д
26	Тепловой пункт	22,8	Г
27	Венткамера	69,3	Д
28	Отделение очистки соковых паров	57,9	Д
29	Электрощитовая	11,3	Д
30	Гардероб уличной и домашней одежды для отделения приема отходов производства	6,2	—
31	Уборная	2,0	—
32	Душевая	1,6	—
33	Тамбур	3,2	—
34	Кабинет начальника цеха	10,0	—
35	Морозильная камера	35,2	Д
36	Холодильная камера	35,4	Д
37	Холодильная камера	46,0	Д
38	Холодильная камера	46,0	Д
39	Холодильная камера	48,6	Д
40	Экспедиция	30,7	Д
41	Коридор	12,4	—
42	Тамбур	3,0	—
43	Коридор	73,7	
44	Машинное отделение	138,7	Б
45	Комната оформления документов	4,0	—
46	Помещение контрольно-сигнальных щитов	14,0	—
47	Кабинет начальника машинного отделения	9,9	—
48	Тамбур	2,0	—
49	Коридор	4,9	—
50	Тамбур-шлюз	2,2	—
51	Электрощитовая	12,1	—
52	Гардероб уличной и домашней одежды рабочих машинного отделения	9,2	—
53	Уборная	2,7	—
54	Венткамера	12,6	Д
55	Тамбур	3,6	—
56	Вестибюль	12,8	—
57	Гардероб мужской уличной и домашней одежды	11,4	—

Продолжение

1	2	3	4
58	Гардероб мужской специальной одежды	11,2	—
59	Гардероб женской уличной и домашней одежды	33,4	—
60	Гардероб женской специальной одежды	31,0	—
61	Венткамера	17,7	Д
62	Тамбур	3,7	—
63	Тамбур	1,7	—
64	Преддушевая	2,2	—
65	Душевая	3,3	—
66	Уборная	4,3	—
67	Тамбур	2,4	—
68	Преддушевая	5,2	—
69	Душевая	12,6	—
70	Тамбур	1,9	—
71	Коридор	16,6	—
72	Тамбур	2,4	—
73	Гигиеническая душевая	2,9	—
74	Уборная	19,4	—
75	Комната профсоюзной организации	14,4	—
76	Вентиляторная	16,8	Д
77	Душевая	1,6	
78	Венткамера	5,6	Д
79	Тамбур-шлюз	2,6	
80	Венткамера	15,7	Д
81	Тамбуры для $t_н^о = -40°C$ (6 шт.)	31,7	

Таблица толщин стен и утеплителя

N	Наименование	Объемн. масса кг/м³	Толщина, мм при $t_н^о$ с -20°	-30°	-40°
	Стены				
	Стеновые панели (а)	900	300	400	500
	Кирпичные участки (б)	1400	250	380	510
	Утепление стен				
	Плиты из минеральной ваты повышенной жесткости ГОСТ 22950-78				
	для тамбуров	200	40	40	40
	для экспедиции	200	100	100	100
	для кирпичных участков	200	40	40	40
	для панельных стен отделения переработки пера	200	40	40	40
	для кирпичных участков отделения переработки пера	200	100	100	100
	Плиты пенопластполистирольные ГОСТ 15588-70*				
	для морозильной камеры	40	см. АР-7		
	для холодильных камер	40	см. АР-7		
	Утепление покрытия				
	Плиты из минеральной ваты повышенной жесткости ГОСТ 22950-78	200	60	80	100
	для морозильной камеры	200	390	390	390
	для холодильных камер	200	350	350	350
	для экспедиции	200	120	140	160
	Утепление пола				
	Керамзитовый гравий	400	120	160	200
	для морозильной камеры	400	650	650	650
	для холодильных камер	400	650	650	650
	для отделения переработки пера	400	220	280	300

9714/2 10

Исполн.	Дзюба	[подпись]	12.85
Пров.	Хотинов	[подпись]	12.85
Рук. гр.	Матвеев	[подпись]	12.85
Гл. спец.	Ющенко	[подпись]	12.85
Нач. отд.	Жевнеров	[подпись]	12.85
Н. контр.	Панащенко	[подпись]	06.87
ГИП	Рыков	[подпись]	12.85

ТП 805-5-5.86 АР

Цех убоя и переработки 3000 бройлеров (кур) в час.

Стадия	Лист	Листов
Р	8	

Экспликация помещений

Госагропром СССР ЦНИИЭПптицепром г. Ростов-на-Дону

Привязан:

Инв. №

Инв. № подл. | Подпись и дата | Взам. инв. №

Копировал Белая

Формат: А2

Альбом 2

Типовой проект

План кровли

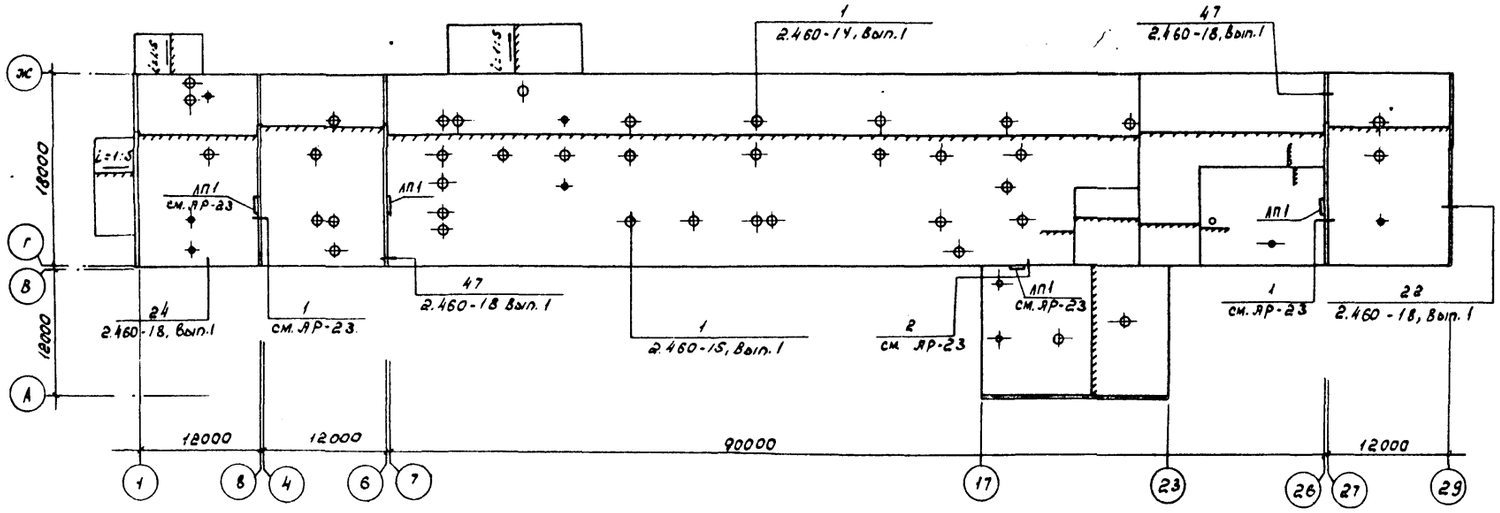

Спецификация элементов кровли

Марка, поз.	Обозначение	Наименование	Кол	Масса ед.кг.	Примечание
		Стяжное кольцо			
КС7	2.460-14 Вып.1	КС7	8	0,61	
КС8	2.460-14 Вып.1	КС8	1	0,76	
КС9	2.460-14 Вып.1	КС9	4	0,94	
КС11	2.460-14 Вып.1	КС11	8	1,17	
КС12	2.460-14 Вып.1	КС12	1	1,52	
КС14	2.460-14 Вып.1	КС14	2	1,88	
		Стальной колпак			
КЛ2	2.460-14 Вып.1	КЛ2	8	5,54	
КЛ3	2.460-14 Вып.1	КЛ3	1	5,29	
КЛ4	2.460-14 Вып.1	КЛ4	4	10,9	
КЛ6	2.460-14 Вып.1	КЛ6	8	10,08	
КЛ7	2.460-14 Вып.1	КЛ7	1	11,34	
КЛ9	2.460-14 Вып.1	КЛ9	2	9,89	
		Прижимная полоса			
ПП1	2.460-14 Вып.1	ПП1	9	1,08	
ПП2	2.460-14 Вып.1	ПП2	37	1,69	
ПП3	2.460-14 Вып.1	ПП3	3	1,88	
		Кольцо-фланец			
КФ2	2.460-14 Вып.1	КФ2	8	1,10	
КФ3	2.460-14 Вып.1	КФ3	4	4,38	
КФ5	2.460-14 Вып.1	КФ5	8	2,70	
КФ6	2.460-14 Вып.1	КФ6	1	8,16	
КФ8	2.460-14 Вып.1	КФ8	2	4,60	
		Фасонный элемент			
Ф91	2.460-14 Вып.1	Ф91	9	6,0	
Ф92	2.460-14 Вып.1	Ф92	37	8,1	
Ф97	2.460-14 Вып.1	Ф97	3	9,20	
МС50	2.460-18 Вып.3	МС50	38	1,8	
МС51	2.460-18 Вып.3	МС51	38	2,6	
КР1	2.460-15 Вып.1	Стальной козырек КР1	25	5,36	
МС28	2.460-18 Вып.3	Фартук МС28	108	0,74	м
МС32	2.460-18 Вып.3	Костыль МС32	180	–	
МС34	2.460-18 Вып.3	Фартук МС34	38	4,3	
МС52	2.460-18 Вып.3	Фартук МС52	38	–	
МС53	2.460-18 Вып.3	Компенсатор МС53	38	4,0	
МС55	2.460-18 Вып.3	Костыль МС55	320	0,21	
МС56	2.460-18 Вып.3	Фартук МС56	192	3,0	м

1-1

Защитный слой гравия-10 втопленного в мастику
3 слоя рубероида РКП-350Б на антисептиро-
ванной битумной мастике (ГОСТ 10923-82)
ж.б комплексные плиты покрытия

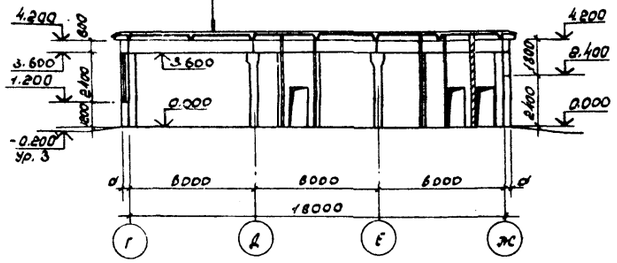

2-2

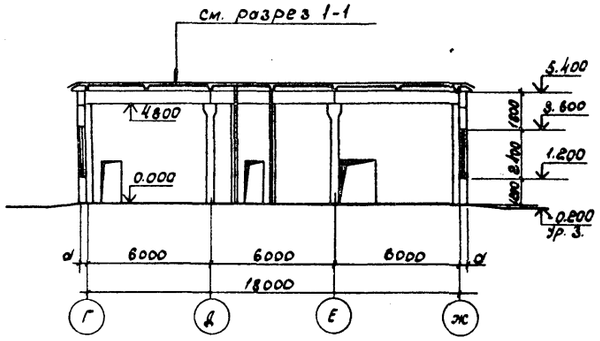

4-4

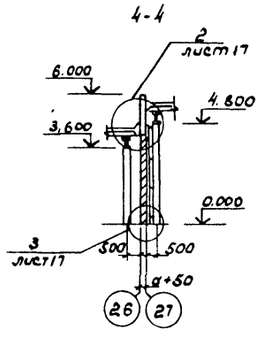

5-5

Защитный слой гравия -10 втопленного в мастику
4 слоя рубероида РКП-350Б на антисептиро-
ванной битумной мастике (ГОСТ 10923-82)
Цем.-песч. стяжка марки 100 толщиной 25мм, армиро-
ванная сеткой С $\frac{5Вр1-150}{5Вр1-150}$ ГОСТ 8478-81
Пароизоляция - полиэтиленовая пленка ГОСТ 10354-82
Утеплитель - см. таблицу на л. АР-8
Сборные жел.-бет. плиты

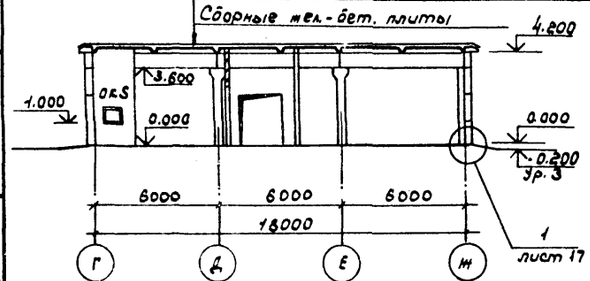

План 2 го этажа

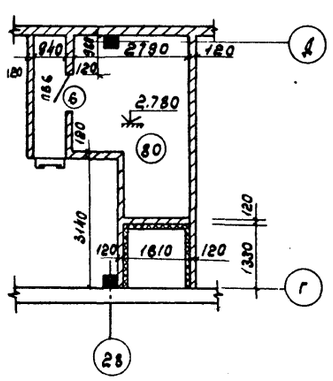

3-3

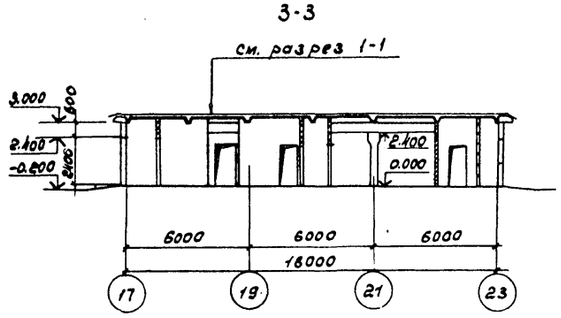

1. Таблицу толщин утеплителя см. лист 8

Испол.	Осипова		11.85	ТП 805-5-5.86 АР
Провер.	Хотинов		12.85	
Рук.гр.	Василькова		12.85	
Рук.сект.	Хотинов		12.85	
Нач.отд	Жевнеров		12.85	
Н.контр.	Панащенко		07.86	Цех убоя и переработки 3000 бройлеров (кур) в час
ГИП	Рыков		12.85	План кровли. Разрезы. План 2-го этажа

Стадия	Лист	Листов:
Р	9	

Госагропром СССР ЧМУИЭПптицепром г. Ростов-на-Дону

Привязан:

Инв.№

Инв.№ подл. | Подпись и дата | Взам. инв.№

Копировал белая

Формат А2

9714/2 11

Альбом 2

Типовой проект

План полов на отм. 0.000

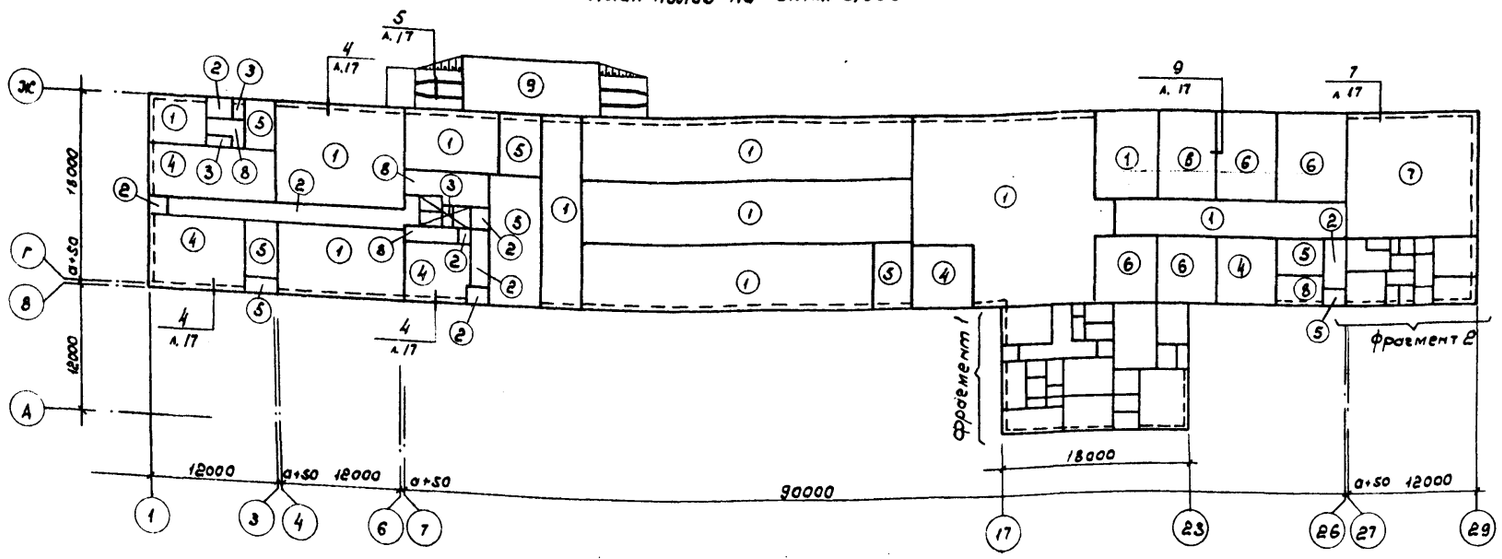

Экспликация полов

Наименование или номер помещения по проекту	Тип пола по проекту	Схема пола или номер узла по серии	Элементы пола и их толщина	Площадь пола, м²
2÷7; 10÷12; 28; 43	1		Бетон мозаичного состава В 25-25 Стяжка - цементно-песчаный раствор М 200 - 40 Подстилающий слой бетон В 7,5 - 100 (80) Уплотненный со щебнем грунт	1086.0
15; 16; 24; 33 41; 48-50; 55 56, 71, 72, 79	2			116.0
20÷23; 31÷38; 53; 65; 66; 69; 73; 74; 77	3		Керамическая плитка ГОСТ 6787-80* - 10 Цементно-песчаный раствор М 50 - 15 Бетон В 7,5 - 80 Уплотненный со щебнем грунт	60.6
13; 14; 26; 8; 40; 45	4		Бетон В 15 - 20 Бетон В 7,5 - 100 Уплотненный со щебнем грунт	225.2
9; 17; 26-27, 29, 42, 51, 54, 61 76; 78	5		Цементно-песчаный раствор М 200 - 20 Бетон В 7,5 - 100 Уплотненный со щебнем грунт	192.0
35÷39	6		Бетон мозаичного состава В 25 - 25 Бетон В 15 армированный сеткой ф 3 с ячейками 150×150 ГОСТ 8478-81 - 60 Керамзитобетон В 7,5 ρ=1000 кг/м³ - 40 Керамзитовый гравий ρ=700 кг/м³ - 650 2 слоя гидроизола на битумной мастике - 7 Бетон В 7,5 - 50 Уплотненный со щебнем грунт	212.0
44	7		Бетон В 25 на известняковом щебне и песке - 25 Бетон В 7,5 - 100 Уплотненный со щебнем грунт	48.0
18; 19; 30; 34; 46; 47, 52, 57÷60; 62÷64; 67; 68; 70; 73	8		Линолеум ГОСТ 7251-77 - 5 Холодная мастика на водостойких вяжущих - 1 Легкий бетон В 3,5 ρ=1100÷1200 кг/м³ - 20 Бетон В 7,5 - 80 Уплотненный со щебнем грунт	194.0
1	9		Бетон В 25 - 120 Уплотненный грунт	43.0
80	10		Цементно-песчаный раствор М 200 - 20 Ж.б. плита перекрытия	15,7

Фрагмент 1

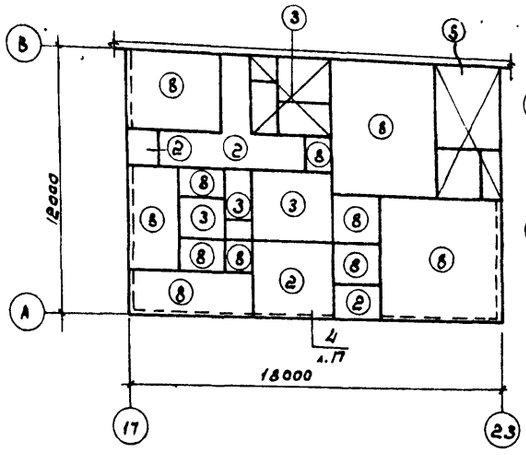

План полов на отм. 2.780

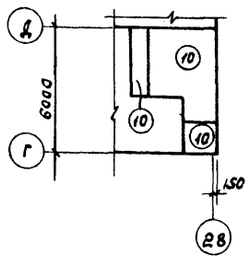

Фрагмент 2

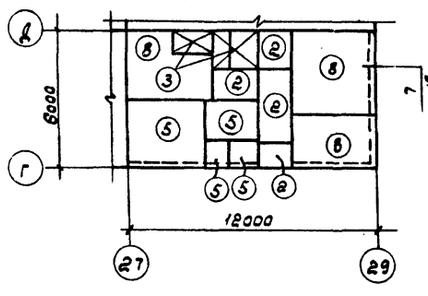

Схема расположения анкерных болтов стальных стоек перегородок

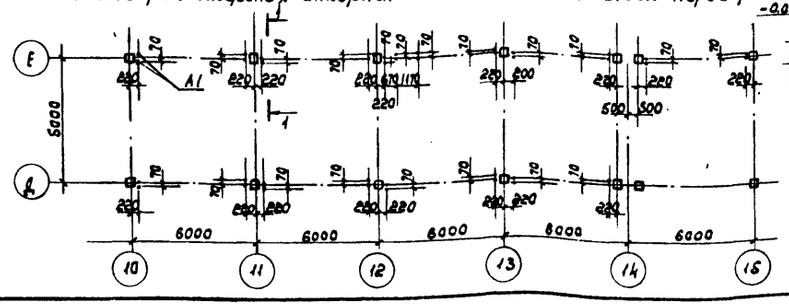

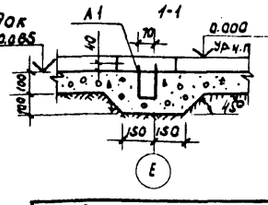

1. Полы выполнять после устройства фундаментов под оборудование, подпольных каналов, трапов. План полов смотреть совместно с листом КМ-21.
2. Уклоны в полах выполнять планировкой грунта основания.
3. Значение в скобках дано для типа 2
4. Полы в приямках выполнять по типу 5
5. Спецификацию на анкерные болты А1 см. лист 12.
6. Устройство пола тип 1 для помещ. 3, 4, 5 производить после установки стальных стоек

9714/2 12

Исполн.	Сергеева		11.85	ТП 805-5-5.86 АР
Пров.	Хатимов		12.85	
Рук. гр.	Васильков		12.85	
Рук. сект.	Хатимов		12.85	
Нач. отд.	Жевнеров		12.85	
Н. контр.	Пономаренко		01.86	Цех убоя и переработки 3000 бройлеров (кур) в час — Стадия Р, Лист 10, Листов
ГИП	Рыков		12.85	План полов — Госагропром СССР ЦНИИЭПтицепром г. Ростов-на-Дону

Привязан:

Инв. №

Копировал Белая Формат А2

Инв. № подл. | Подпись и дата | Взам. инв. №

Альбом 2

Типовой проект

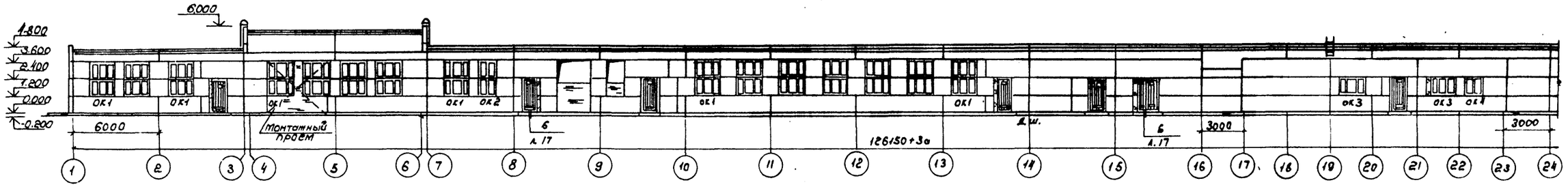

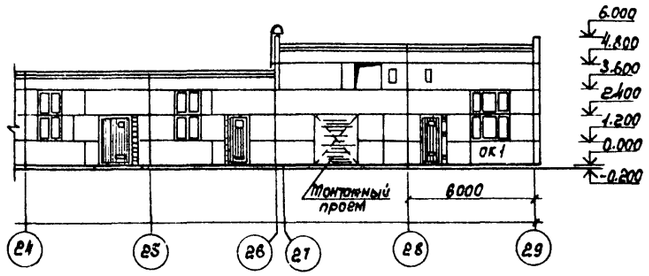

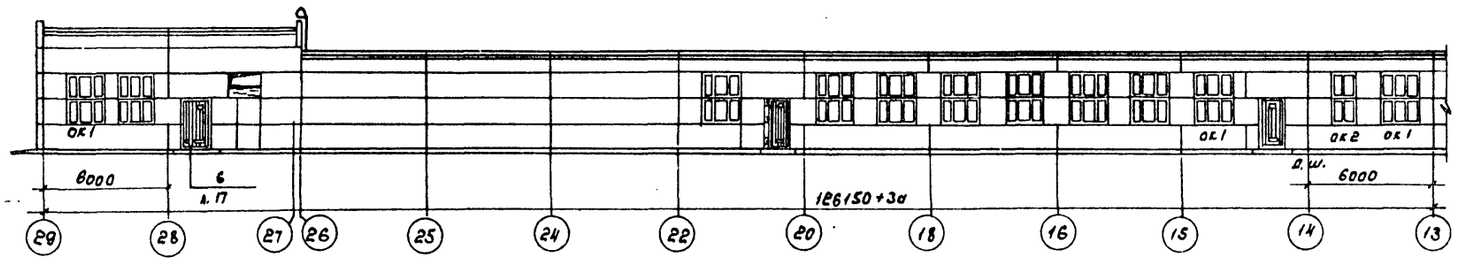

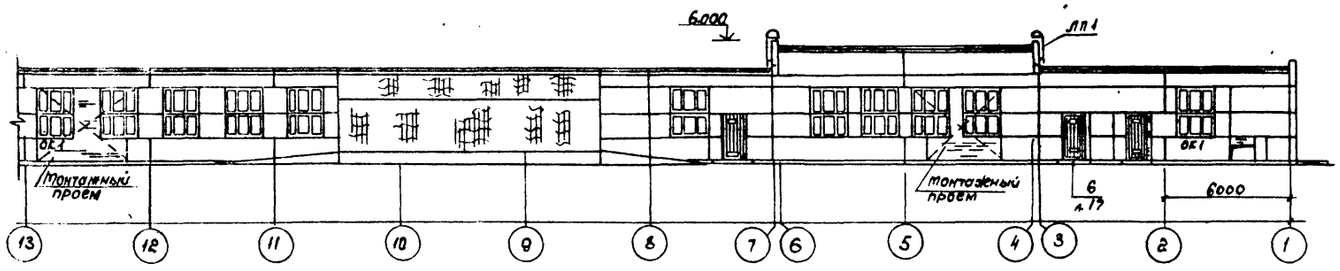

Монтажная схема проема ОК1

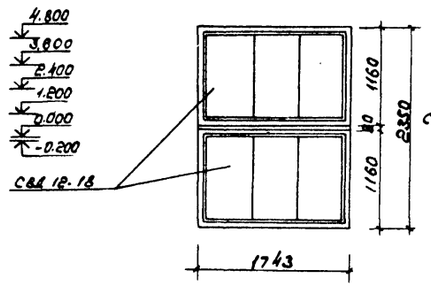

Монтажная схема проема ОК2

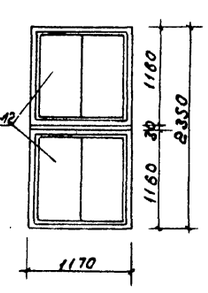

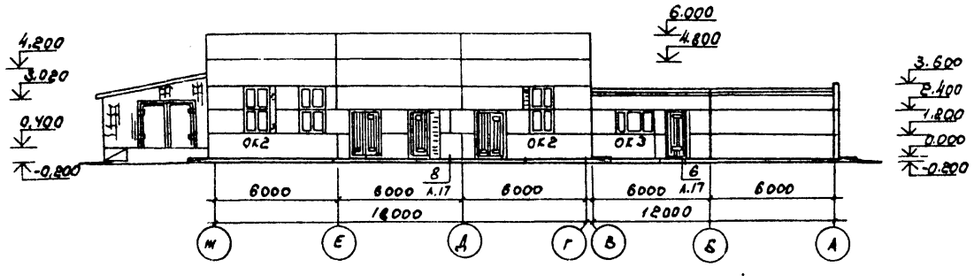

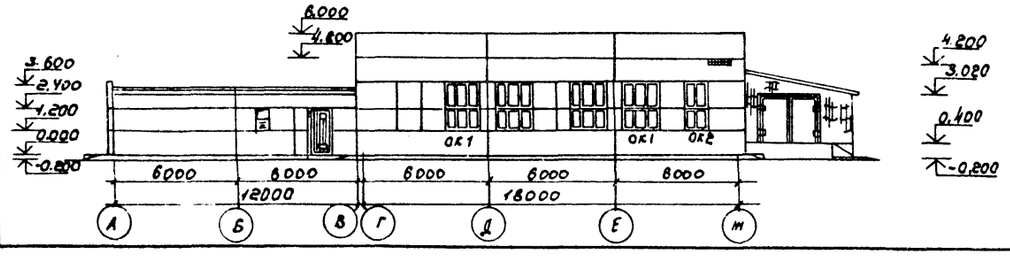

1. Навесы на фасадах условно не показаны

Привязан:

Инв. №

Инв. № подл. | Подпись и дата | Взам. инв. №

Исполн.	Дзюба		12.85
Пров.	Хотинов		12.85
Рук. гр.	Васильков		12.85
Рук. сект.	Хотинов		12.85
Нач. отд.	Шевцов		12.85
Н. контр.	Лапшенко		06.86
ГИП	Рыков		12.85

ТП 805-5-5.86 АР

Цех убоя и переработки 3000 бройлеров (кур) в час

Стадия	Лист	Листов
Р	11	

Фасады

Госагропром СССР ЦНИИЭПптицепром г. Ростов-на-Дону

9714/2 13

Копировал Белая Формат А2

Схема расположения перегородки из профильного стекла по оси Е

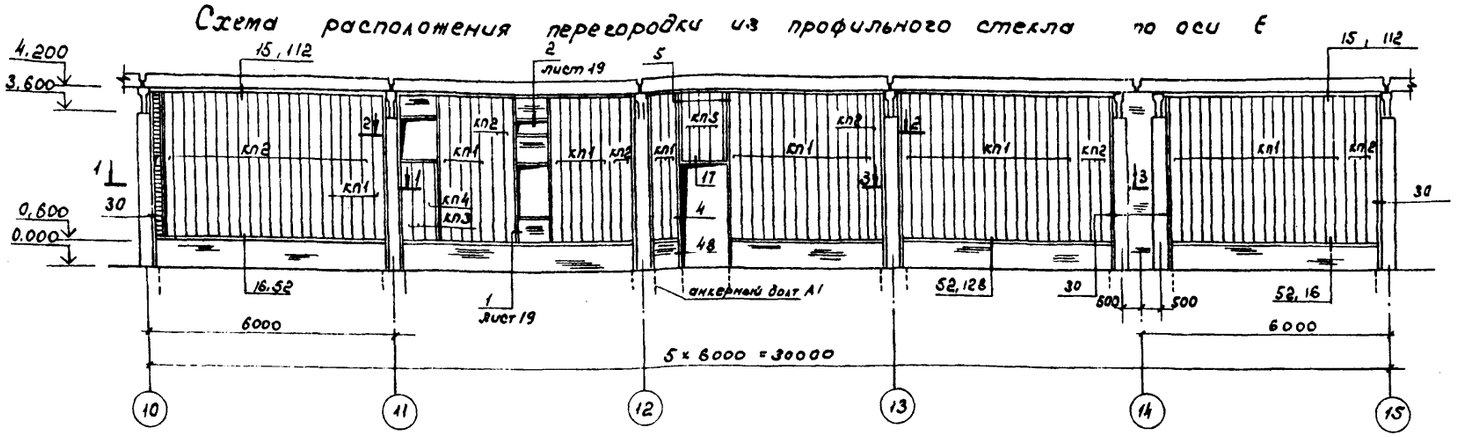

Схема расположения перегородки из профильного стекла по оси Д

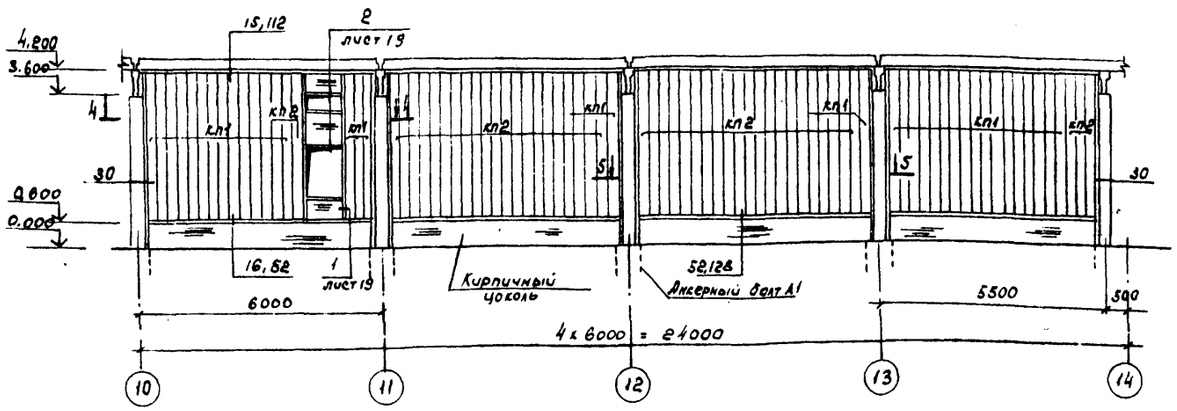

3-3

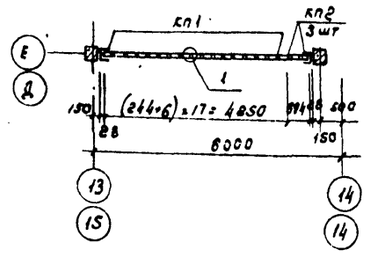

1-1

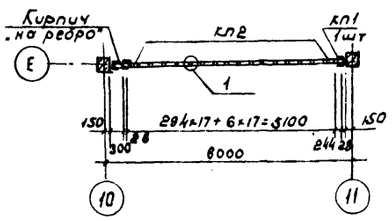

2-2

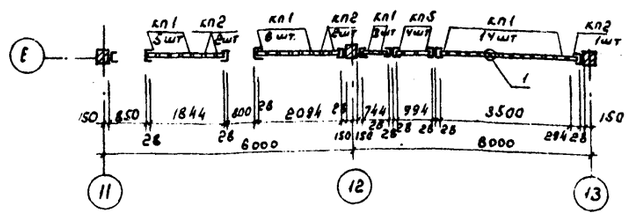

4-4

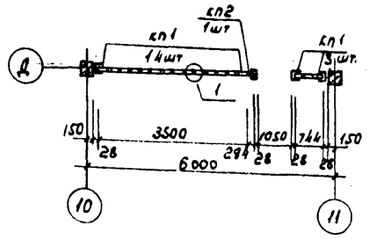

5-5

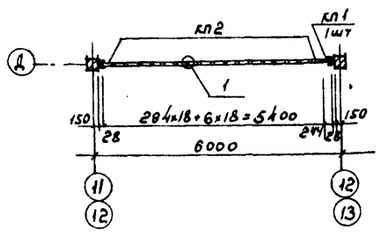

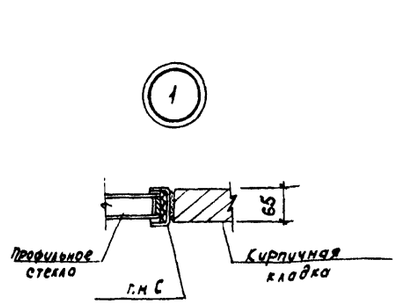

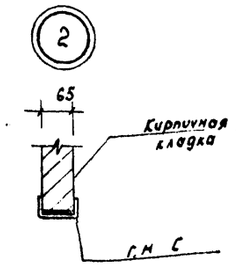

Спецификация к схемам расположения перегородок на данном листе

Марка, поз	Обозначение	Наименование	Кол.	Масса ед. кг	Примечание
		Стекло профильное			
КП1	ГОСТ 21992-83	КП-1-250-3520-50-С,С	99	29,9	
КП2	ГОСТ 21992-83	КП-1-300-3520-50-С,С	68	34,7	
КП3	ГОСТ 21992-83	КП-1-250-1800-50-С,С	2	15,3	
КП4	ГОСТ 21992-83	КП-1-300-1800-50-С,С	1	17,5	
КП5	ГОСТ 21992-83	КП-1-250-1720-50-С,С	4	14,6	
		Изделия			
А1	ТП АРИ-А1	Анкерный болт А1	20	0,35	

1. Все узлы, замаркированные на схемах, приняты по серии 1.431-13, Вып.1
2. Схемы стальных обвязок перегородок смотри лист КМ-6
3. Кирпичный цоколь перегородки принять толщиной 120 мм.
4. Схему расположения анкерных болтов А2 см. лист 10

Инв.№ подл.	Подпись и дата	Взам. инв.№	

Привязан:			
Инв.№			

Исполн.	Кравцова		12.85
Пров.	Василькова		12.85
Рук.гр.	Василькова		12.85
Гл.спец.	Ющенко		12.85
Нач.отд.	Жевнеров		12.85
Н.контр.	Луноценко		06.85
ГИП	Рыков		12.85

9714/2 14

ТП 805-5-5.86 АР

Цех убоя и переработки 3000 бройлеров (кур) в час

Стадия	Лист	Листов
Р	12	

Схемы расположения перегородок из профильного стекла

Госагропром СССР УНИИЭПТИЦЕПРОМ г. Ростов-на-Дону

Копировал Белая Формат А2

Альбом 2

Типовой проект

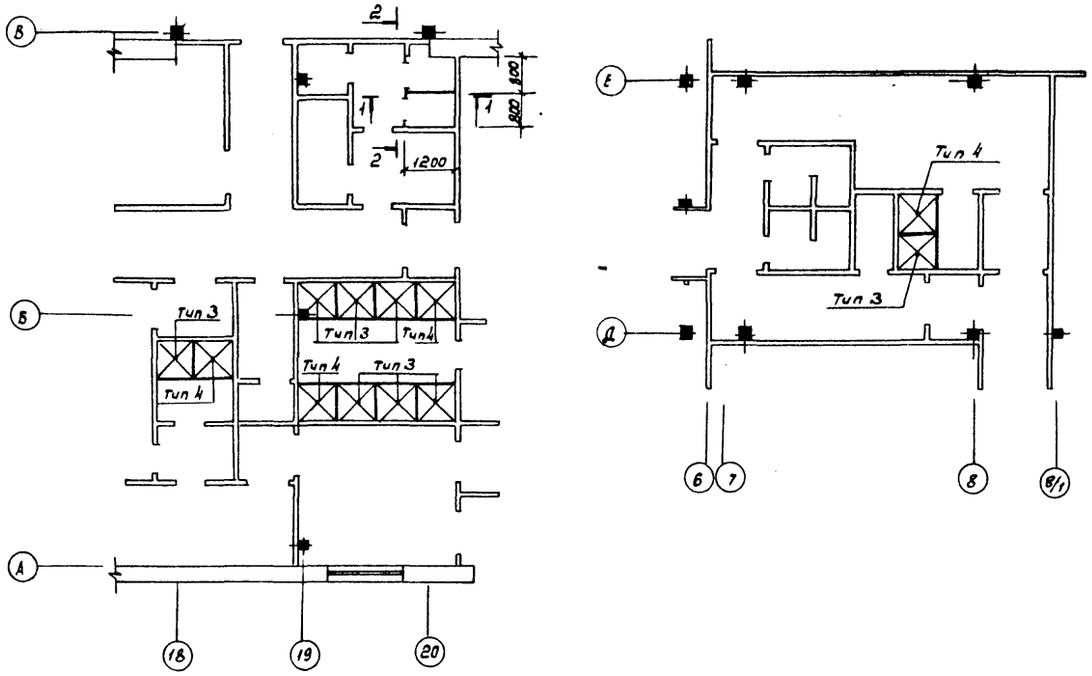

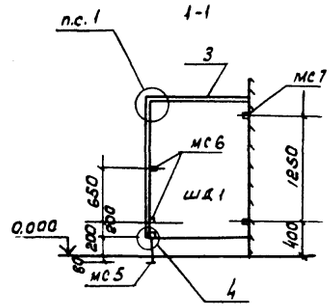

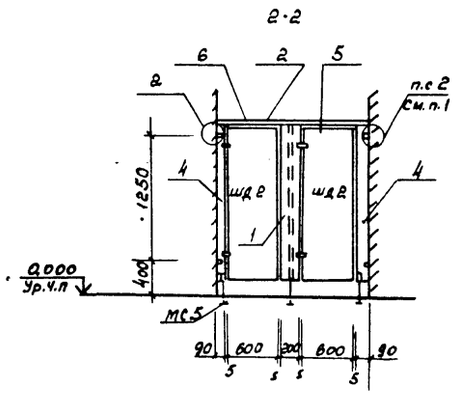

Спецификация элементов к схемам расположения щитовых перегородок кабин уборных и душевых

Марка, поз	Обозначение	Наименование	Кол.	Масса ед. кг	Примечание
		Щиты			
ШД1	ТП АРИ-ШД1,ШД2	ШД1	1	21,5	
ШД2	ТП АРИ-ШД1,ШД2	ШД2	2	11,0	
		Пиломатериалы ГОСТ 8486-66** сосна 4 б 20%			
1		22×200×1600-3	1	0,007	м³
2		22×54×600-3	2	0,001	м³
3		13×54×1200-3	2	0,001	м³
4		22×90×1600-3	2	0,003	м³
5		13×54×1600-3	2	0,001	м³
		Изделия соединительные			
МС5	ТП АРИ-МС5	МС5	3	1,3	
МС6	ТП АРИ-МС6	МС6	6	0,2	
МС7	ТП АРИ-МС7	МС7	12	0,2	
		Кабины душевых			
Тип 3	1.488.9-2, Вып.1	Тип 3	8	-	
Тип 4	1.488.9-2, Вып.1	Тип 4	4	-	

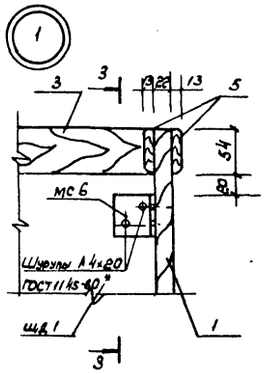

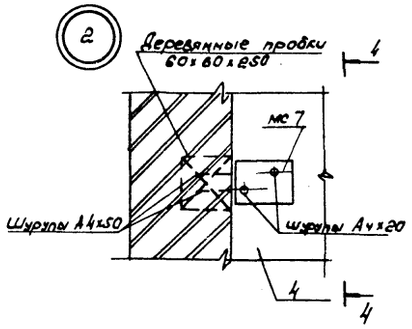

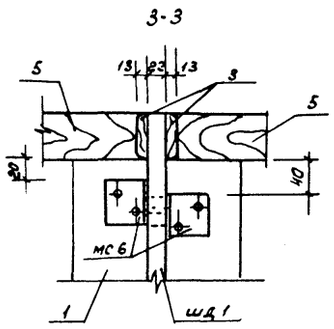

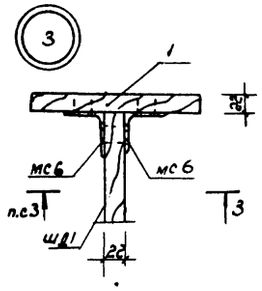

1. При установке щитов уборной отверстия под деревянные пробки сверлить по месту

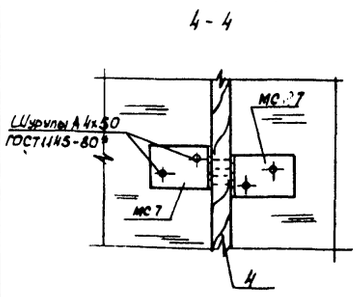

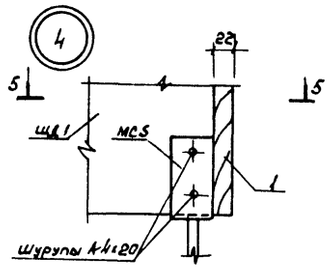

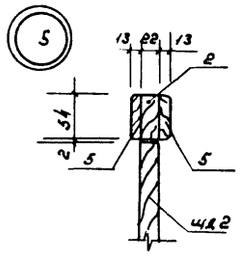

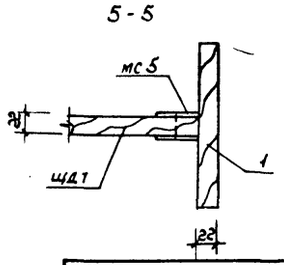

9714/2 15

Исполн.	Дзюба		12.85	ТП 805-5-5.86 АР	
Пров.	Хотинов		12.85		
Рук.гр.	Василькова		12.85		
Рук.сект.	Хотинов		12.85		
Нач.отд.	Жевжеров		12.85		
Н.контр.	Лопощенко		07.86	Цех убоя и переработки 3000 бройлеров (кур) в час	Стадия: Р; Лист: 13; Листов:
ГИП	Рыков		12.85		
				Схемы расположения щитовых перегородок кабин уборных и душевых	Госагропром СССР ЦНИИЭПптицепром г.Ростов-на-Дону

Привязан:

Инв.№

Копировал: Белая Формат А2

Инв.№ подл. | Подпись и дата | Взам. инв.№

Альбом 2

Типовой проект

Схема расположения

асбестоцементных листов покрытия разгрузочной эстакады

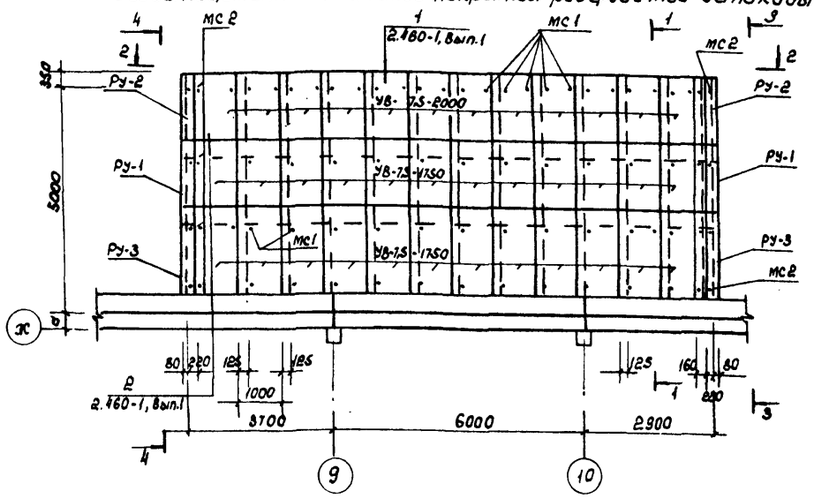

Схема расположения

асбестоцементных листов стен по 2-2

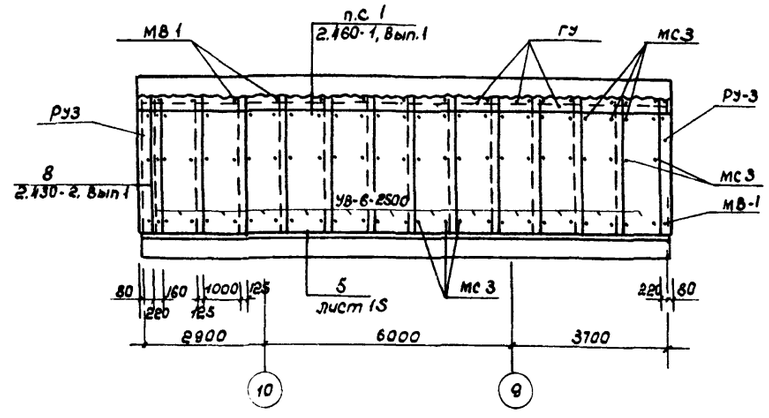

1-1

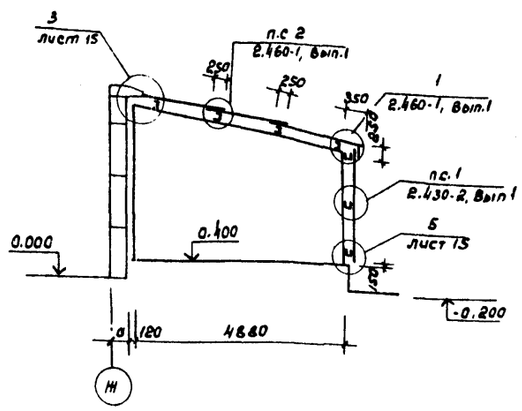

Схема расположения

асбестоцементных листов стен по 3-3

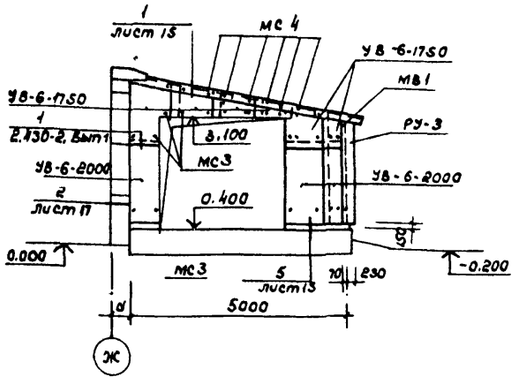

Схема расположения

асбестоцементных листов стен по 4-4

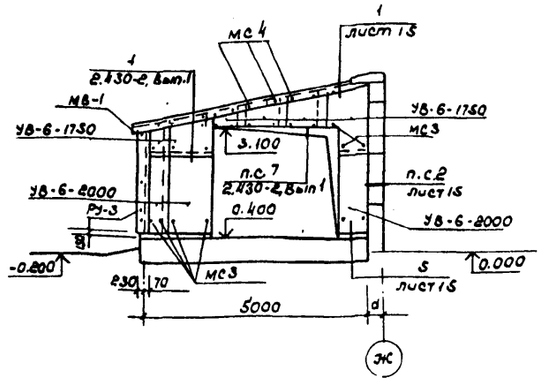

Спецификация элементов к схемам расположения асбестоцементных листов покрытия и стен

Марка, поз.	Обозначение	Наименование	Кол.	Масса ед. кг	Примечание
		Асбестоцементные листы			
УВ-6-1750	ГОСТ 16233-77*	УВ-6-1750	8	26	
УВ-6-2000	ГОСТ 16233-77*	УВ-6-2000	4	32	
УВ-6-2500	ГОСТ 16233-77*	УВ-6-2500	13	39	
УВ-7,5-1750	ГОСТ 16233-77*	УВ-7,5-1750	25	35	
УВ-7,5-2000	ГОСТ 16233-77*	УВ-7,5-2000	13	40	
		Уголовые детали			
Ру-1	ГОСТ 16233-77*	Ру-1	2	14,7	
Ру-2	ГОСТ 16233-77*	Ру-2	2	16,8	
Ру-3	ГОСТ 16233-77*	Ру-3	4	21,2	
ГУ	ГОСТ 16233-77*	Гребенка ГУ	20	3,1	
		Изделия соединительные			
МВ1	2.430-2, Вып.1	МВ1	27	34,5	
мс1	ТП Ярц-мс1,мс3	мс1	100	0,16	
мс2	ТП Ярц-мс2	мс2	8	0,16	
мс3	ТП Ярц-мс1,мс3	мс3	115	0,15	
мс4	ТП Ярц-мс4	мс4	20	0,12	

1. Асбестоцементные листы покрытия уложить с герметизацией продольных и поперечных швов мастикой АМ-0,5 по ТУ 84-248-75 с последующей окраской мастики краской БТ-177 по ГОСТ 5631-79*

2. Наружную поверхность асбестоцементных листов покрытия подвергнуть гидрофобизации кремнийорганической жидкостью ГКЖ-11 по МРТУ 6-02-271-63

Привязан:

Инв.№

Испол.	Сафаронян		11.85
Пров.	Василькова		12.85
Рук.гр.	Василькова		12.85
Гл.спец.	Ющенко		12.85
Нач.отд.	Жевнеров		12.85
Н.контр.	Панащенко		06.86
ГИП	Рыков		12.85

9714/9, 16

ТП 805-5-5.86 АР

Чех убоя и переработки 3000 бройлеров (кур) в час

Стадия	Лист	Листов
Р	14	

Схемы расположения асбестоцементных листов покрытия и стен разгрузочной эстакады

Госагропром СССР ЦНИИЭПптицепром г. Ростов-на-Дону

Копировал Белая

Формат А2

Инв.№подл. | Подпись и дата | Взам.инв.№

Альбом 2

Типовой проект

Схема расположения асбестоцементных листов покрытия навеса в осях 1-2

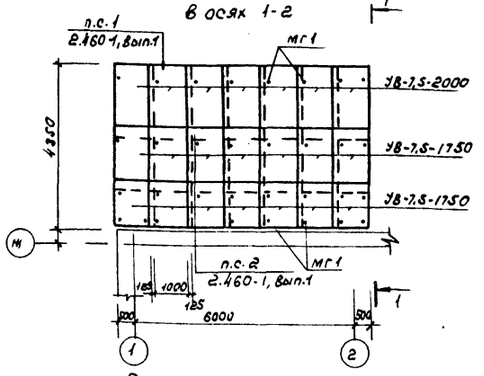

1-1

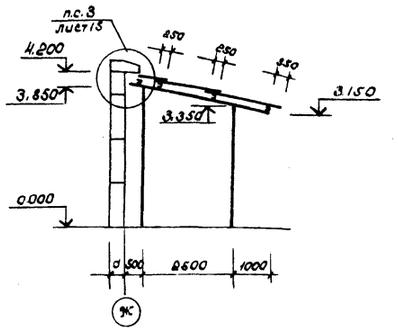

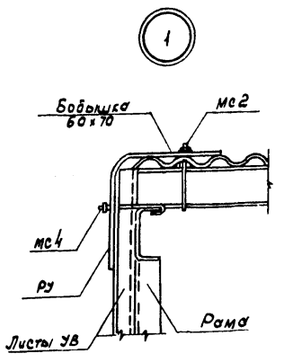

Схема расположения асбестоцементных листов покрытия навеса в осях Г-Е

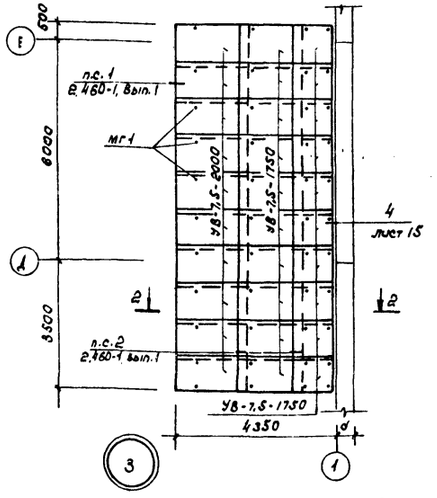

2-2

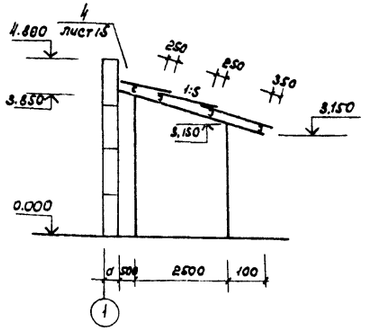

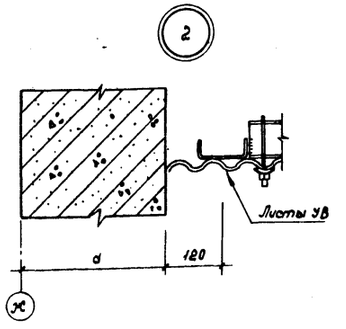

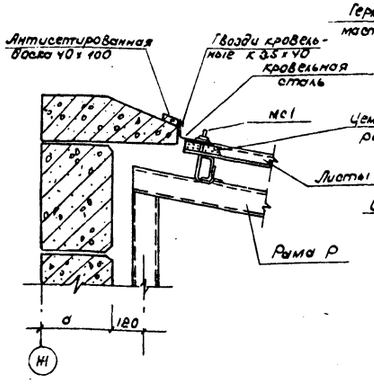

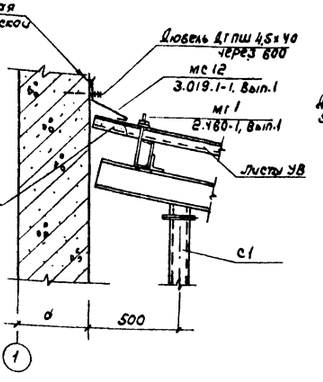

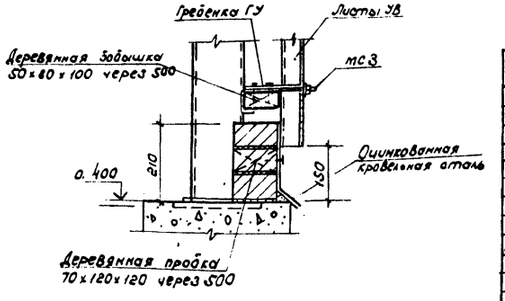

Спецификация к схеме расположения асбестоцементных листов покрытия навесов

Марка, поз.	Обозначение	Наименование	Кол.	Масса ед. кг.	Примечание
		Асбестоцементные			
		листы:			
УВ-7,5-1750	ГОСТ 18233-77	УВ-7,5-1750	31	35	
УВ-7,5-2000	ГОСТ 18233-77	УВ-7,5-2000	17	40	
		Изделия соединительные			
мг1	2.460-1, Вып.1	мг1	76		
мс33	2.460-1в, Вып.3	мс33	10		пог.м

1. Наружную поверхность асбестоцементных листов покрытия подвергнуть гидрофобизации кремнийорганической жидкостью ГКЖ-11 по МРТУ 6-02-271-63.

2. Асбестоцементные листы покрытия уложить с герметизацией продольных и поперечных швов мастикой АМ-05 по ТУ84-246-76 с последующей окраской мастики краской БТ-177 по ГОСТ 5631-79*

Инв.№ подл. | Подпись и дата | Взам.инв.№

Привязан:

Инв.№

Испол.	Фабионян		12.85
Пров.	Васильков		12.85
Рук.гр.	Васильков		12.85
Гл.спец.	Ющенко		12.85
Нач.отд.	Шевяков		12.85
Н.контр.	Панащенко		06.86
ГИП	Рыков		12.85

9714/2 17

ТП 805-5-5.86 АР

Цех убоя и переработки 3000 бройлеров (кур) в час

Стадия	Лист	Листов
Р	15	

Схемы расположения асбестоцементных листов покрытия навесов

Госагропром СССР ЦНИИЭПтицепром г. Ростов-на-Дону

Копировал Белая Формат А2

Альбом 2

Типовой проект

1-1

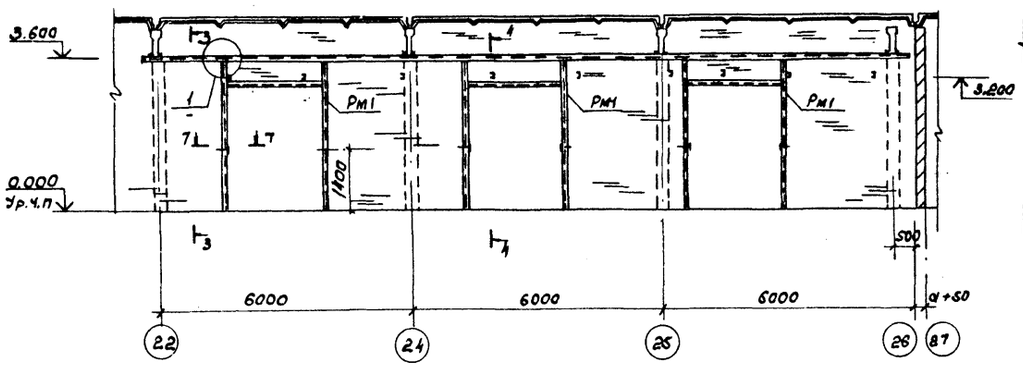

3-3

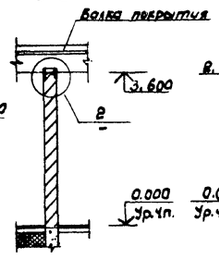

4-4

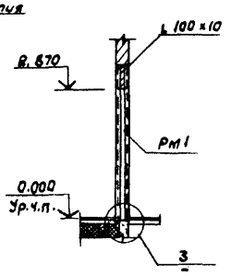

Схема расположения металлических рам РМ1

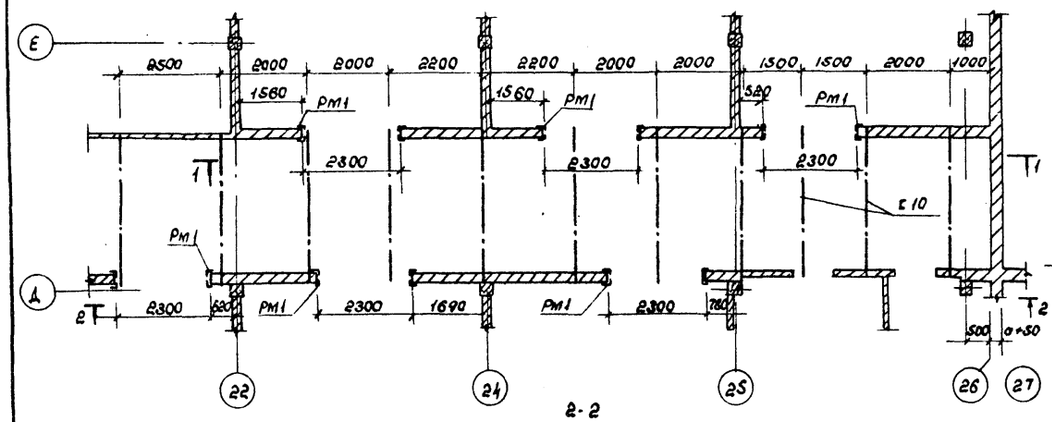

2-2

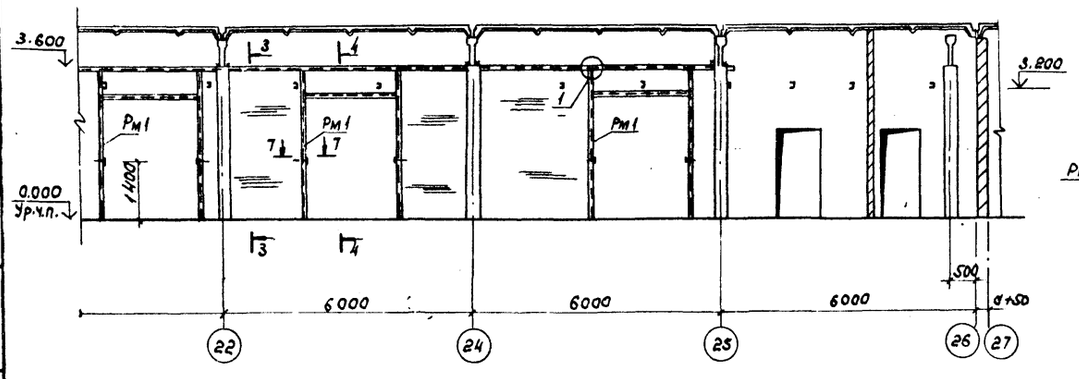

5-5

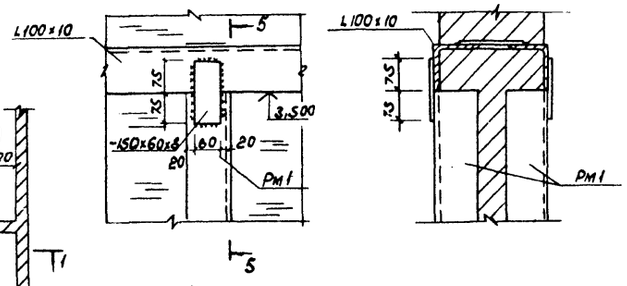

6-6

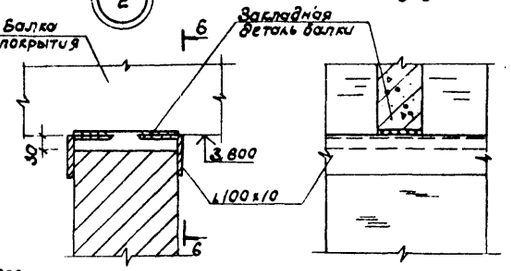

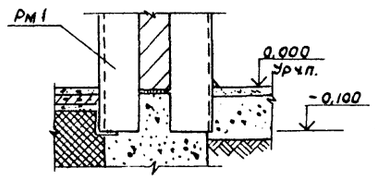

7-7

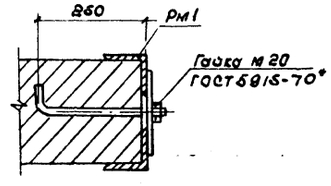

Спецификация элементов к схеме расположенной на данном листе.

Марка, поз	Обозначение	Наименование	Кол.	Масса ед. кг	Примечание
		L100х10 ГОСТ 8509-72* / Вст3кп 380-71*	13.2	15,1	п.м
		-150х80х8 ГОСТ 103-76*	96	0.6	
РМ1	ТП КМИ-РМ1	Рама металлическая РМ1	6		
		L10 ГОСТ 8240-72* / Вст3кп 380-71* l=3850	11	33,1	

1. Сварку металлических элементов производить электродами типа 42 ГОСТ 9467-75 hш - 6мм

Взам. инв.№ | Подпись и дата | Инв.№ подл.

9714/2 18

Исполн.	Сергеева		12.85	ТП 805-5-5.86 АР	
Пров.	Васильков		12.85		
Рук.гр.	Васильков		12.85		
Рук.сект	Хотинов		12.85		
Нач.отд.	Жевнеров		12.85		
Н.контр.	Панасенко		06.86	Цех убоя и переработки 3000 бройлеров (кур) в час	Стадия Р; Лист 16; Листов
ГИП	Рыков		12.85	Схема расположения металлических рам РМ1	Госагропром СССР ЦНИИЭПтицепром г. Ростов-на-Дону

Привязан:

Инв.№

Копировал: Белая

Формат А2

Альбом 2

Типовой проект

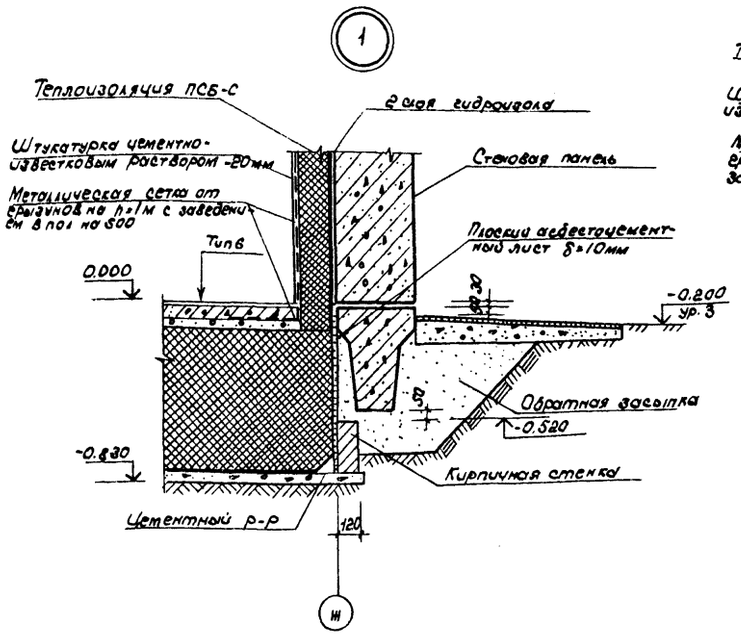

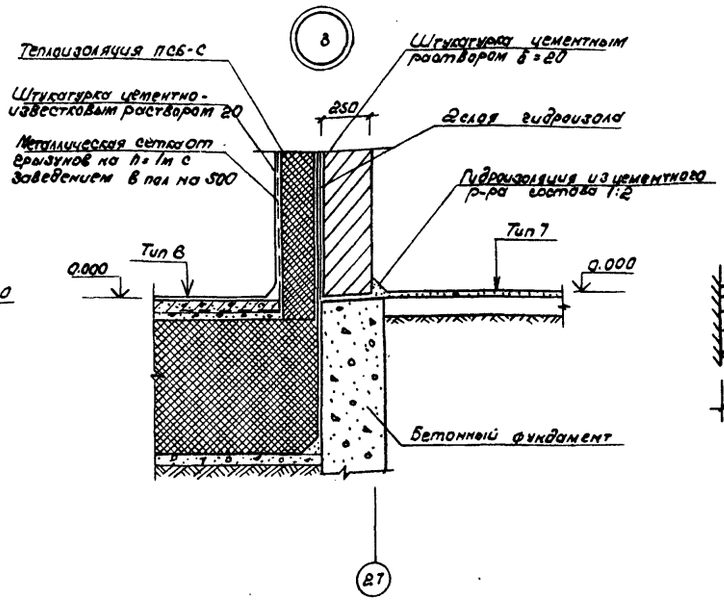

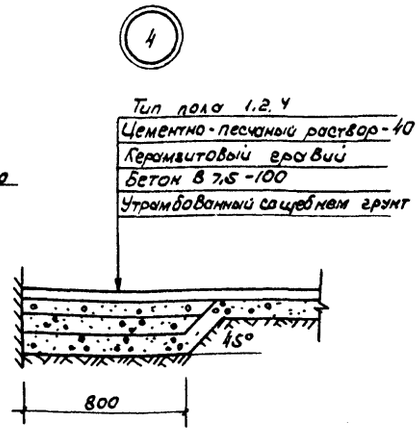

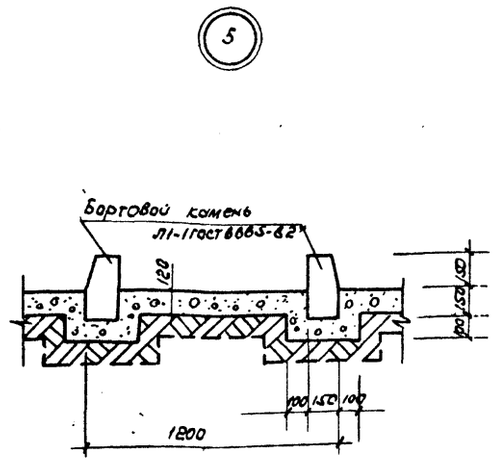

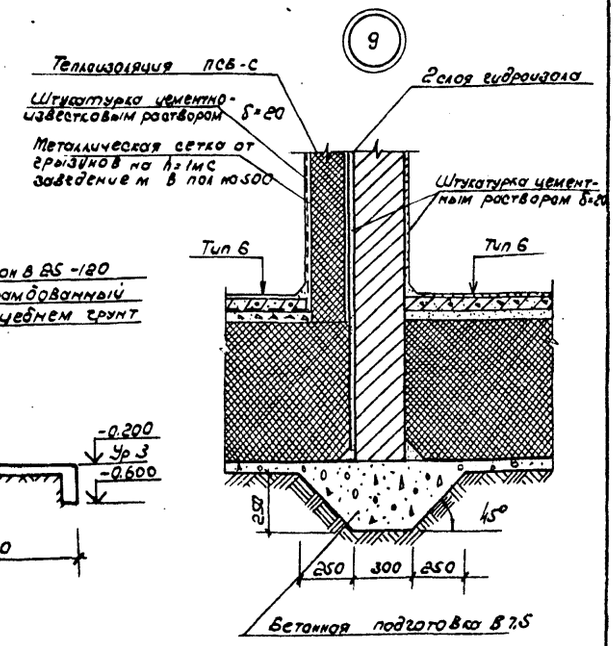

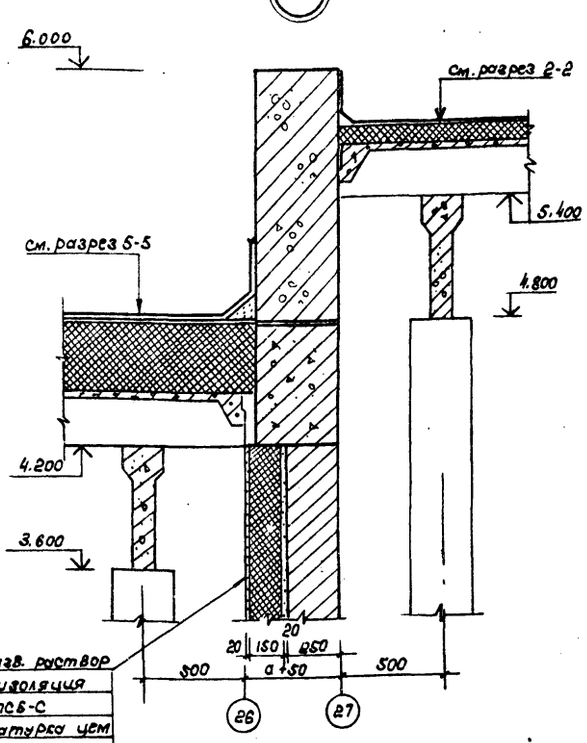

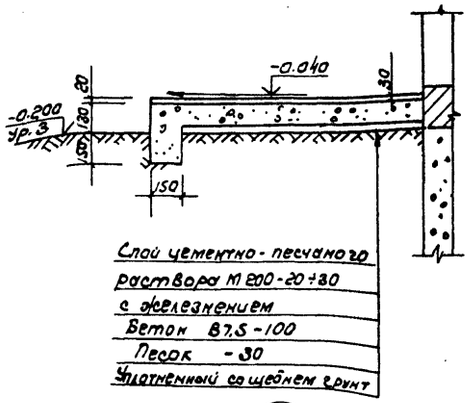

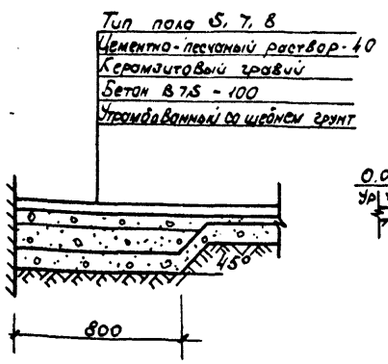

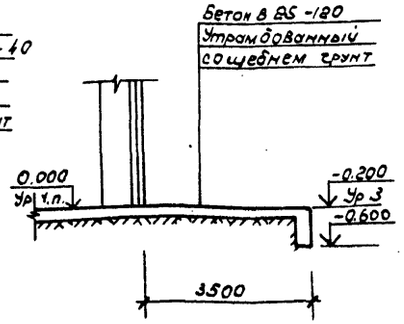

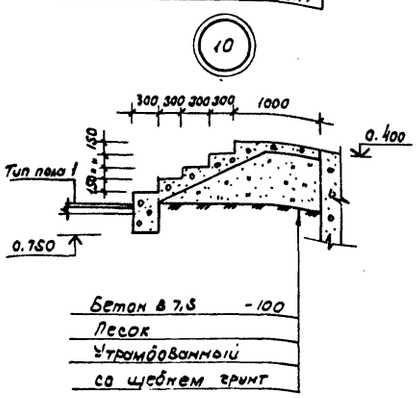

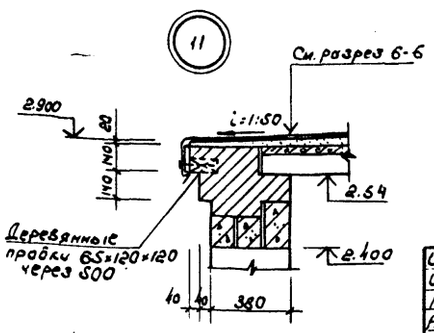

Исполн.	Осипова		12.85	ТП 805-5-5.86 АР
Исполн.	Сереесва		12.85	
Пров.	Хотинов		12.85	
Рук. гр.	Васильковы		12.85	
Рук. сект.	Хотинов		12.85	
Нач. отд.	Жевнеров		12.85	Цех убоя и переработки 3000 бройлеров (кур) в час
ГИП	Рыков		12.85	
Н. контр.	Лощенко		07.86	Узлы 1÷11

Стадия	Лист	Листов
Р	17	

Росагропром СССР ЦНИИЭПптицепром г. Ростов-на-Дону

Привязан:

Инв. №

Взам. инв. №

Подпись и дата

Инв. № подл.

9714/2 19

Копировал Белая Формат А2

Схема устройства теплоизоляции из ПСБ-С по кирпичным стенам

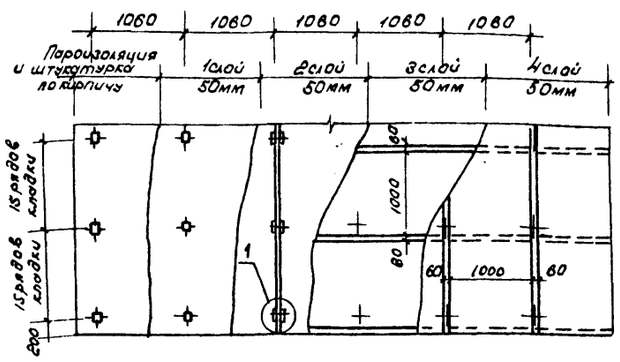

Крепление ПСБ-С к кирпичным перегородкам морозильной и холодильных камер

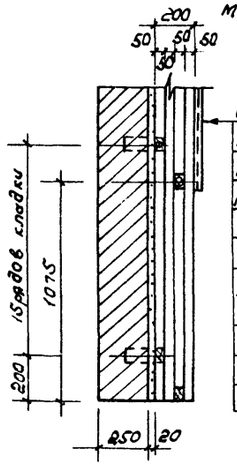

Цементно-известковая штукатурка 20 по металлической сетке из оцинкованной проволоки 35х2,0 ГОСТ 5336-80
Покраска горячим битумом за 2 раза
4 слоя ПСБ-С по δ=50мм
Пароизоляция - 2 слоя гидроизола на горячей битумной мастике
Холодная битумная грунтовка
Штукатурка цементным раствором состава 1:3 δ=20 по кирпичу
Кирпичная перегородка

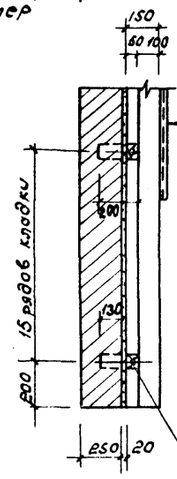

Цементно-известковая штукатурка по металлической сетке из оцинкованной проволоки 35х2,0 ГОСТ 5336-80-20мм
Покраска горячим битумом за 2 раза
2 слоя ПСБ-С δ=150 мм
Пароизоляция - 1 слой гидроизола на горячей битумной мастике
Холодная битумная грунтовка
Штукатурка цементным раствором состава 1:3 δ=20 по кирпичу
Кирпичная перегородка
Деревянные антисептированные пробки

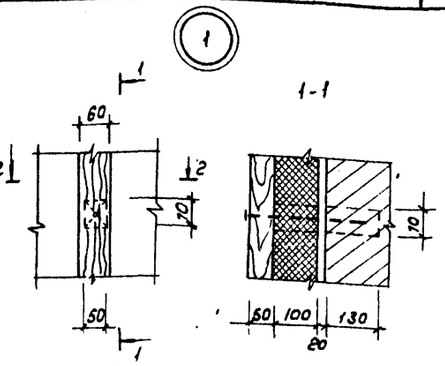

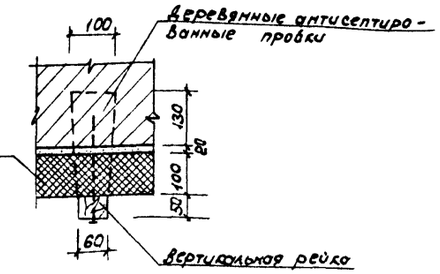

Схема устройства теплоизоляции из ПСБ-С по стеновым панелям

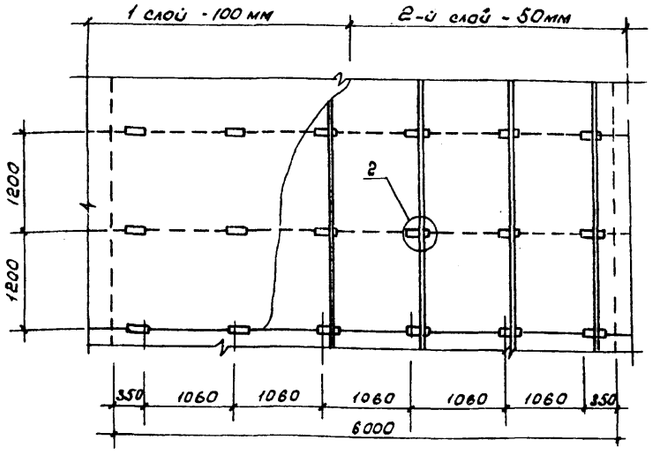

Крепление ПСБ-С к панелям в морозильной и холодильных камерах

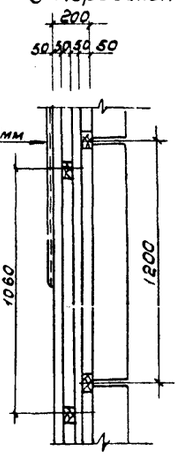

Цементно-известковая штукатурка 20мм по металлической сетке 35х20 ГОСТ 5336-80
Покраска горячим битумом за 2 раза
4 слоя ПСБ-С по 50мм
Пароизоляция - 2 слоя гидроизола на горячей битумной мастике
Холодная битумная грунтовка
Наружная горизонтальная панель

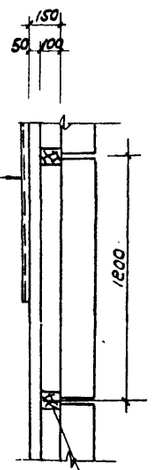

Цементно-известковая штукатурка по металлической сетке из оцинкованной проволоки 35х2,0 ГОСТ 5336-80-20мм
Покраска горячим битумом за 2 раза
2 слоя ПСБ-С δ=120 мм
Пароизоляция - 2 слоя гидроизола на горячей битумной мастике
Холодная битумная грунтовка
Наружная горизонтальная панель

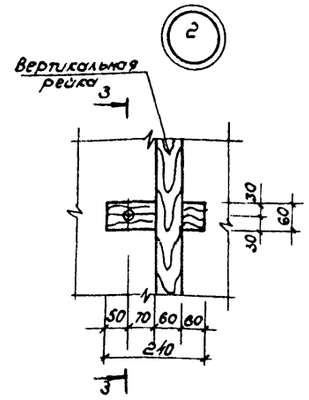

Устройство теплоизоляции в помещении экспедиции и тамбуре

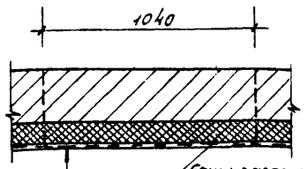

Цементно-песчаный раствор 30мм
Металлическая сетка 25х2,5 ГОСТ 5336-80
Утеплитель-плиты из минеральной ваты γ=175 кг/м³ ГОСТ 9573-82 100мм (для тамбура - 40мм)
Кирпичная перегородка

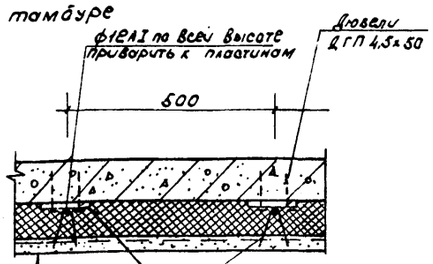

Цементно-песчаный раствор - 30мм
Металлическая сетка 25х25 ГОСТ 5336-80
Утеплитель-плиты из минеральной ваты γ=175 кг/м³ ГОСТ 9573-82 - 100мм (40мм-для тамбура)
Железобетонная перегородка

Деревянные антисептированные пробки

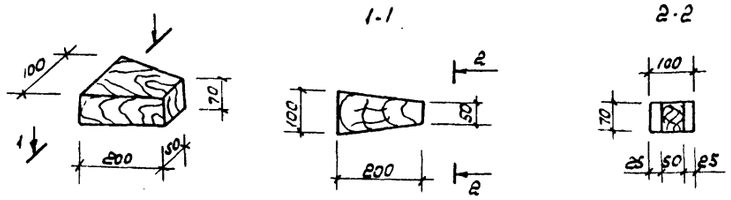

Анкерный болт

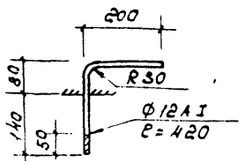

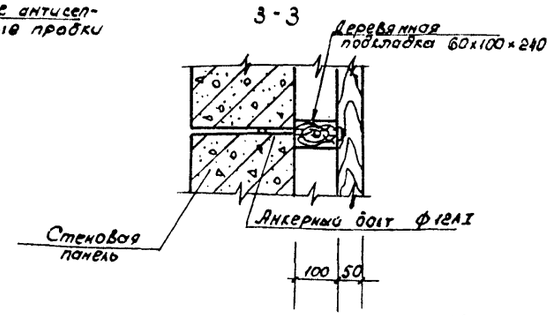

9714/2 20

Исполн.	Осипова		11.85	ТП 805-5-5.86 АР
Пров.	Хотинов		12.85	
Рук.гр.	Васильков		12.85	
Рук.сект.	Хотинов		12.85	
Нач.отд.	Жевнеров		12.85	
Н.контр.	Лапшинко		06.86	Цех убоя и переработки 3000 бройлеров (кур) в час — Стадия: Р; Лист: 18; Листов:
ГИП	Рыков		12.85	Схемы устройства теплоизоляции из ПСБ-С по кирпичным перегородкам и стеновым панелям — Госагропром СССР ЦНИИЭПптицепром г.Ростов-на-Дону

Привязан:

Инв.№

Копировал: Белая Формат А2

Инв.№ подл. | Подпись и дата | Взам.инв.№

Альбом 2

Типовой проект

Деталь устройства подклейки потолка с применением ПСБ-С

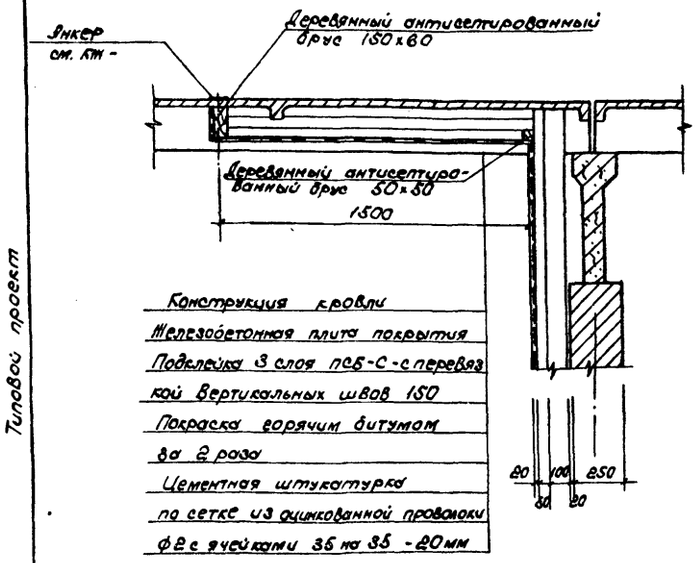

Указания по производству теплоизоляционных работ

Теплоизоляция стен из кирпича и стеновых панелей в первую очередь изолируют вертикальные плоскости (стены) а затем горизонтальные плоскости (потолки)

Стены под теплоизоляцию должны сдаваться после окончания и освидетельствования пароизоляции. Предназначенные для крепления теплоизоляции рейки и пробки должны быть из воздушно-сухого леса, не покоробленные, предварительно антисептированные 3% раствором фтористого натрия, окрашенные перед установкой битумом со всех сторон.

Первый слой плит толщиной 50мм (100мм) при толщине теплоизоляции 200мм (150мм) наклеивается на горячей битумной мастике между деревянными пробками, заранее заделанными в кирпичную кладку, в панельных стенах крепление осуществляется с помощью анкерных болтов.

Обязательна проверка плотности прилегания плит теплоизоляции к стене. Неплотно приставшие плиты срываются и эти места изолируются заново. Неплотности в швах должны быть минимальными и тщательно зашпаклеваны (состав: 1 часть битума и 10 частей мелочи теплоизоляционного материала)

После приклеивания первого слоя плит к пробкам прибиваются рейки, между которыми наклеивается второй слой, так, чтобы обязательно перекрывались швы 1-го слоя по высоте и ширине. Причем наклеивание второго слоя плит толщиной 50мм производится на точечной смазке битумом. Последний слой покрывается битумом и натягивается сетка из оцинкованной проволоки ф2мм с ячейками 35х35 под штукатурку. Вдоль нижней части стены со стороны камер на высоту одного метра от пола по плитам теплоизоляции крепится металлическая оцинкованная сетка от грызунов с ячейками 35х35 и ф2мм (ГОСТ 3826-82) Обе сетки крепятся к рейкам. По сетке наносится известково-цементная штукатурка толщиной 15-20мм не ниже марки 50. После высыхания поверхность отделывается согласно Ведомости отделки помещений. -Наклеивание пароизоляционного слоя наносится по огрунтованной поверхности стен

Подклейка потолка теплоизоляционными плитами.

Потолки затираются цементным раствором М50. Каркас, состоящий из одного ряда взаимно перпендикулярных реек крепится при помощи предварительно заложенных анкеров к плитам покрытия.

Рейки изготовляются из воздушно-сухого леса I категории предварительно окрашенные битумом со всех сторон

Подклейка потолка теплоизоляционными плитами производится аналогично наклейке плит на стены с перекрыванием швов предыдущего слоя. Наклеивание 2,3^го слоев плит производится на точечной смазке битумом. После установки нижнего ряда теплоизоляционных плит натягивается сетка из оцинкованной проволоки ф 2мм с ячейками 50х50 под штукатурку. Сетка крепится к каркасу из деревянных реек, по сетке наносится цементная штукатурка толщиной 20мм, раствор не ниже М50. После высыхания поверхность белится известью за 2 раза.

Контроль и приемка теплоизоляционных работ

Теплоизоляционные работы относятся к разряду скрытых работ и поэтому приемка их должна производиться до нанесения штукатурки, а готовность отдельных этапов должна фиксироваться специальными актами (готовность поверхностей к нанесению теплоизоляционного слоя, плотность прилегания первого слоя к изолируемой поверхности, состояние и величина швов, аналогичные операции по устройству 2-го слоя, а также правильность и надежность крепления реек - подлежат актированию).

Переход к последующей операции производится после разрешения руководителя теплоизоляционных работ. Все работы должны производиться под руководством специально выделенного инструктора и прораба.

В виду огнеопасности материалов, применяемых при теплоизоляционных работах, необходимо строго соблюдать противопожарные правила

1. На местах работ должны быть запасы песка для тушения битума и огнетушители.
2. Изолировщики должны уметь обращаться с огнетушителями.
3. Зажигать огонь и курить на месте производства работ запрещается.
4. Хранение плит и битума не должно производиться совместно.
5. Площадь нештукатуренной в процессе производства работ теплоизоляции не должна превышать 700м².

Инв.№ подл. | Подпись и дата | Взам.инв.№

9714/2 21

Исполн.	Осипова		11.85	ТП 805-5-5.86 АР		
Пров.	Хотинов		12.85			
Рук.гр.	Васильков		12.85			
Рук.сект.	Хотинов		12.85			
Нач.отд.	Жевнеров		12.85			
Н.контр.	Пономаренко		12.85	Цех убоя и переработки 3000 бройлеров (кур) в час	Стадия: Р	Лист: 19	Листов:
ГИП	Рыков		12.85	Указания по производству теплоизоляционных работ	Госагропром СССР ЦНИИЭПптицепром г. Ростов-на-Дону		

Привязан:

Инв.№

Копировал Белая Формат: А2

Альбом 2

Типовой проект

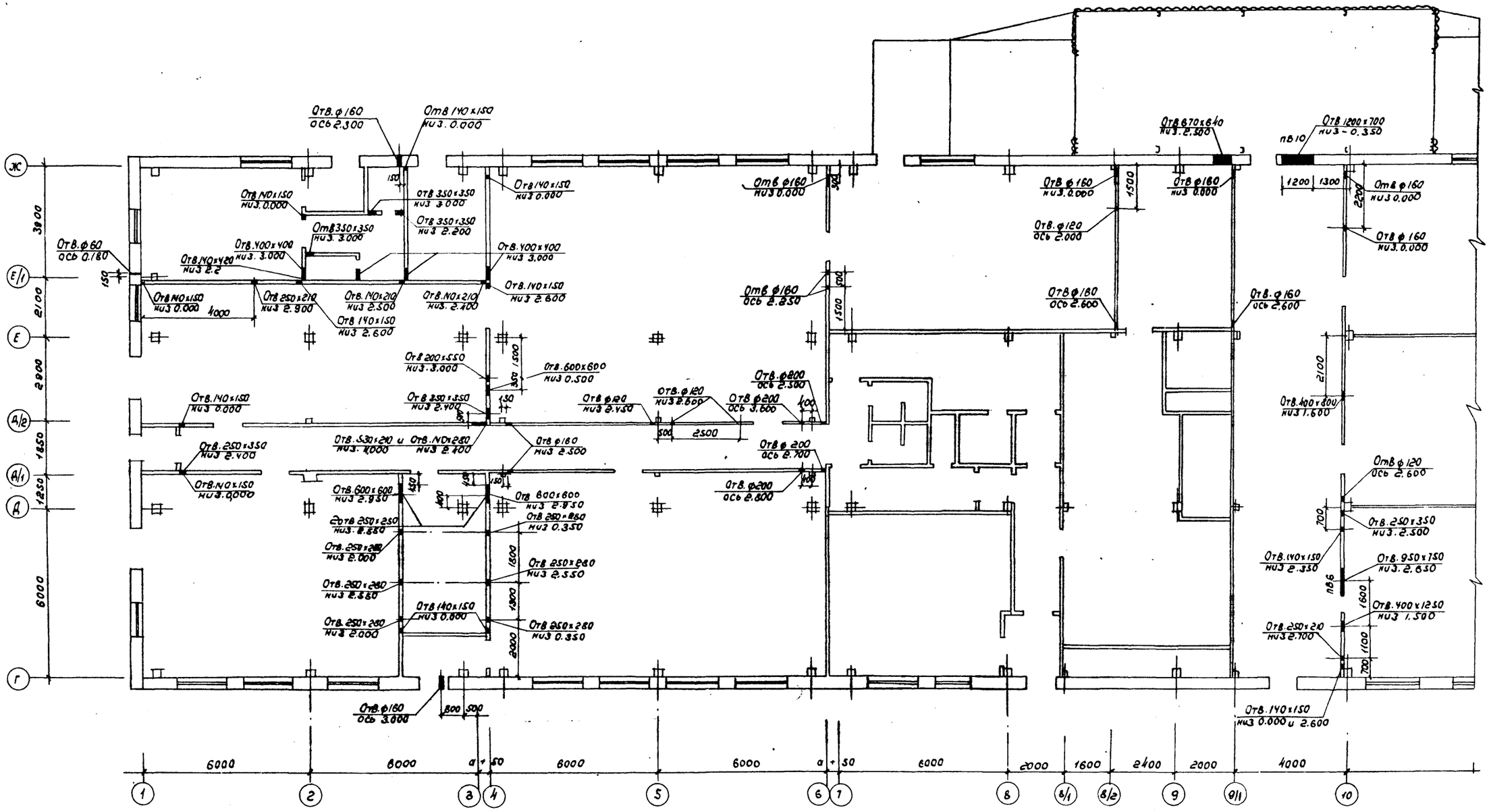

1. Фрагмент плана отверстий в осях 8-8/1 см. лист 22
2. План отверстий в осях 10-16 см. лист 6

9714/2 22

Исполн.	Дзюба		12.85
Пров.	Хотинов		12.85
Рук. гр.	Василькова		12.85
Рук. сект.	Хотинов		12.85
Нач. отд.	Жевнеров		12.85
Н. контр.	Панащенко		07.85
ГИП	Рыков		12.85

ТП 805-5-5.86 АР

Цех убоя и переработки 3000 бройлеров (кур) в час

Стадия	Лист	Листов
Р	20	

План отверстий в осях 1-10

Госагропром СССР
ЦНИИЭПптицепром
г. Ростов-на-Дону

Привязан:

Инв. №

Копировал Белая

Формат А2

Взам. инв. №

Подпись и дата

Альбом 2

Типовой проект

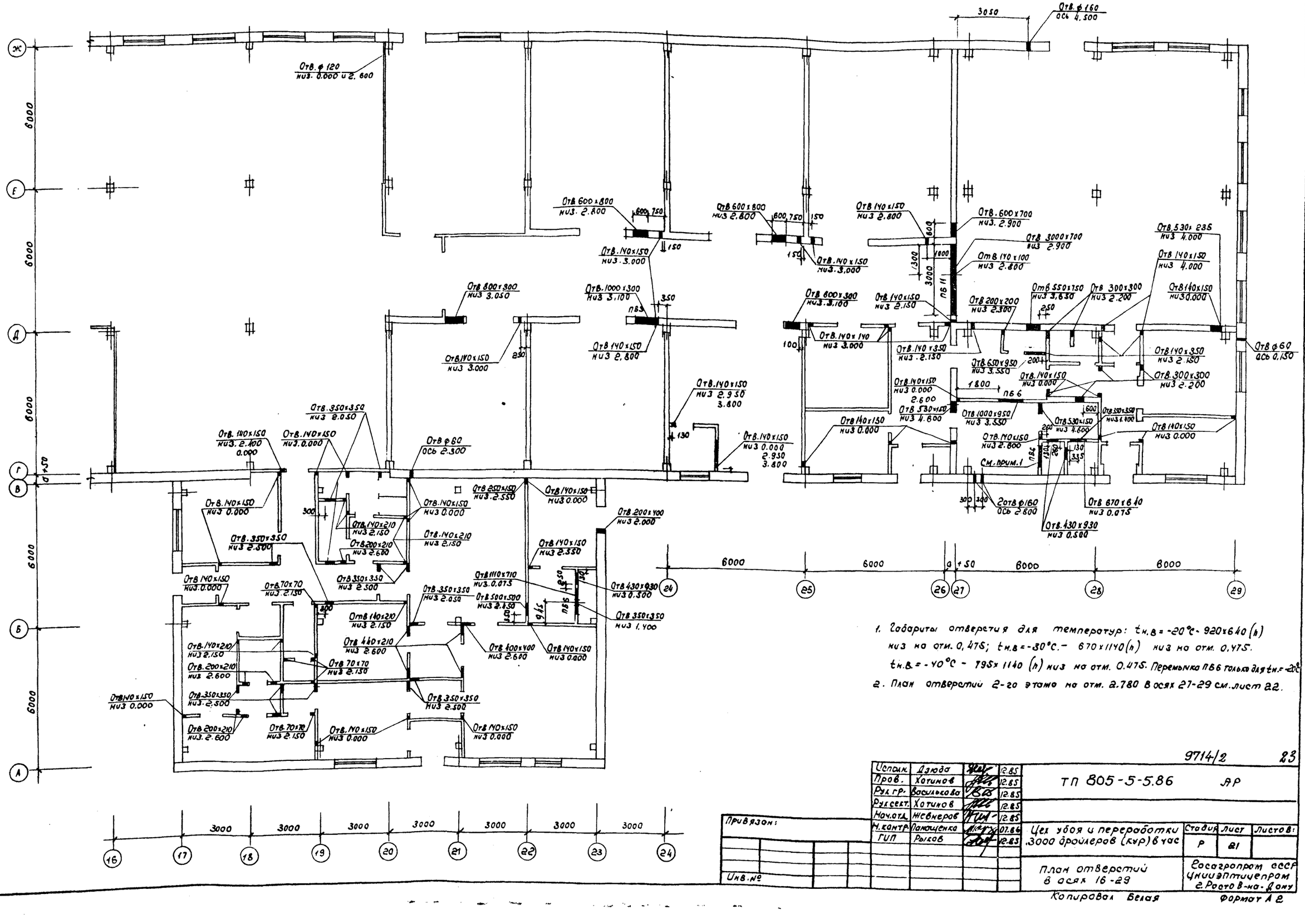

Взам. инв. №

Подпись и дата

Инв. № подл.

9714/2 23

Испол.	Дзюба		12.85	ТП 805-5-5.86 АР	
Пров.	Хотимов		12.85		
Рук. гр.	Васильков		12.85		
Рук. сект.	Хотимов		12.85		
Нач. отд.	Жевнеров		12.85		
Н. контр.	Лапоценко		07.86	Цех убоя и переработки 3000 бройлеров (кур) в час	Стадия: Р; Лист: 21; Листов:
ГИП	Рыков		12.85	План отверстий в осях 16-29	Госагропром СССР Уникэлптицепром г. Ростов-на-Дону

Привязан:

Инв. №

Копировал Белая Формат А2

Альбом 2

Типовой проект

Фрагмент плана отверстий в осях 6-8/1

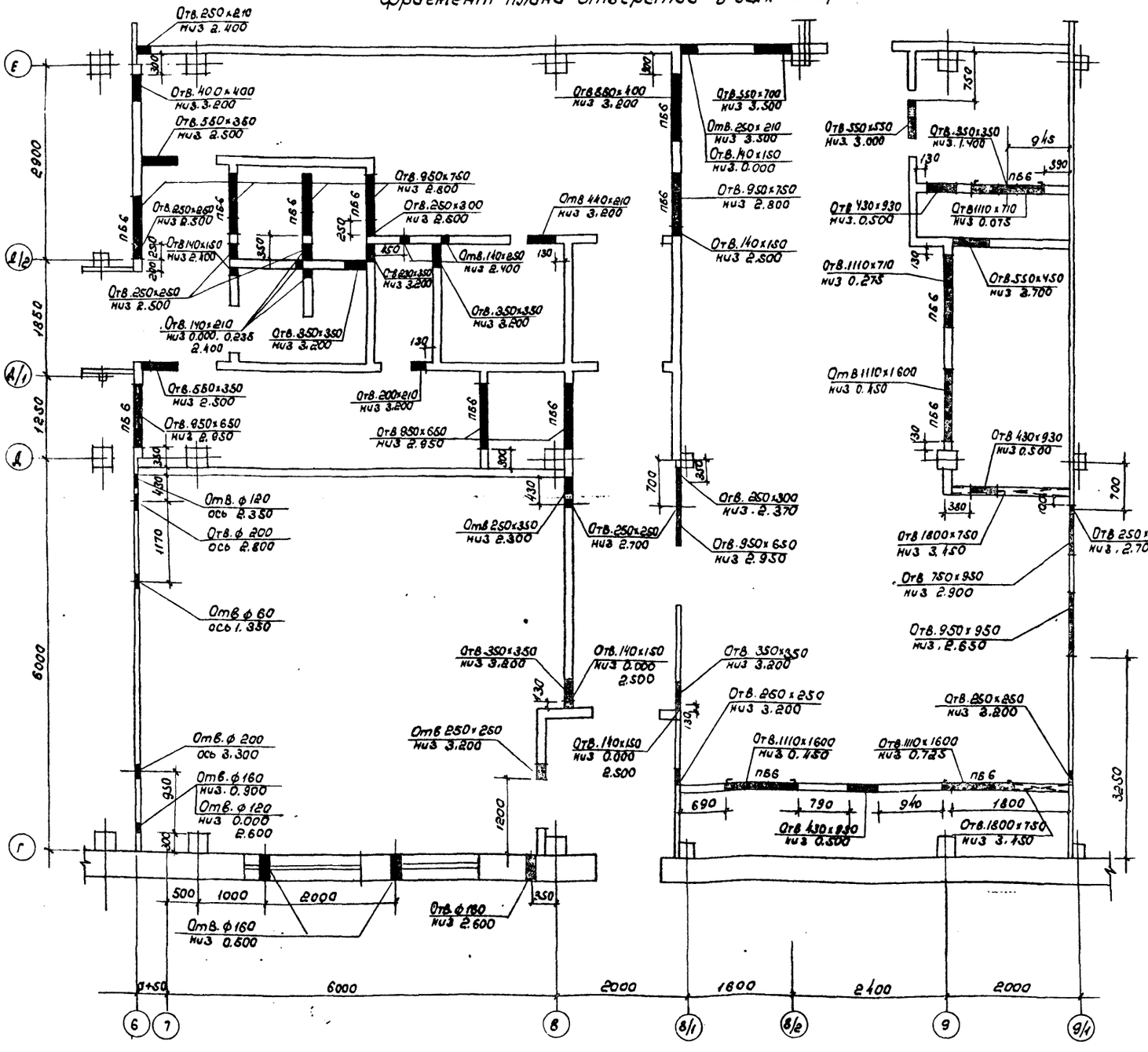

План отверстий 2-го этажа

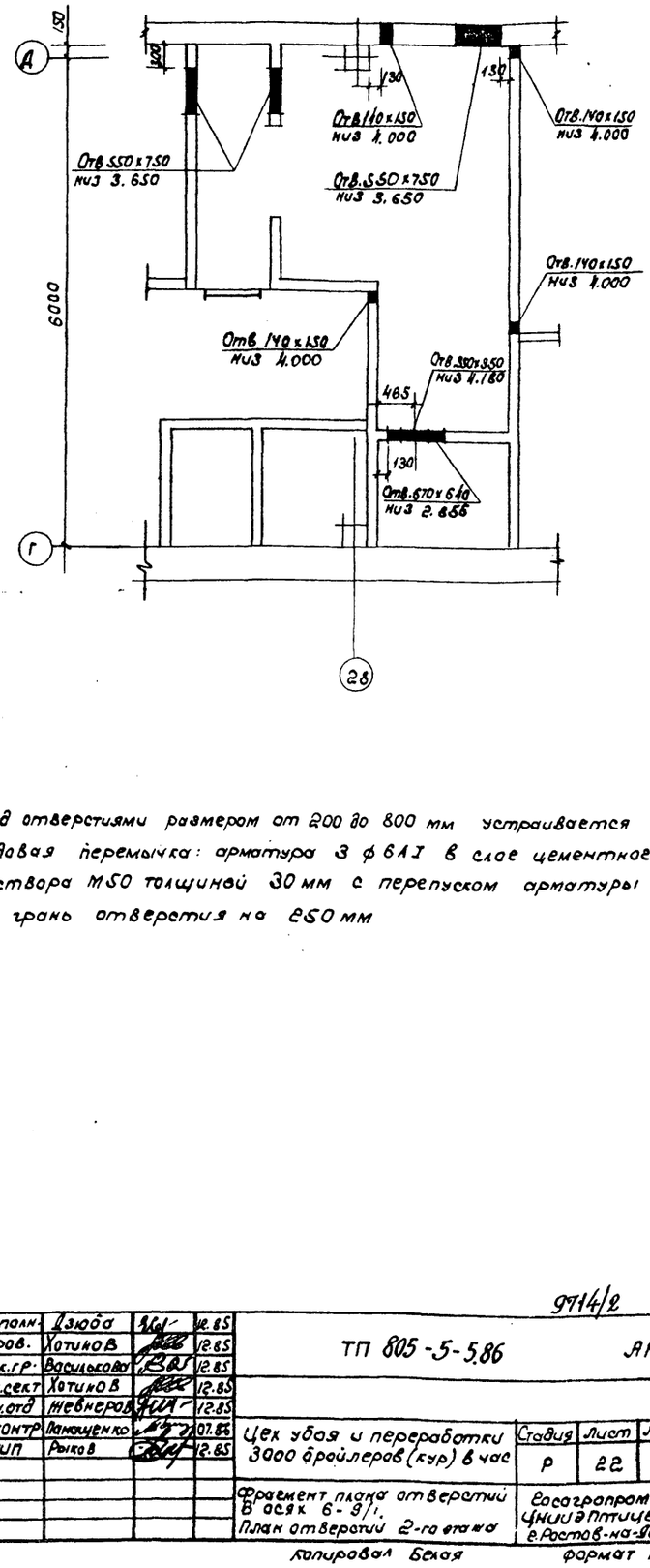

Над отверстиями размером от 200 до 800 мм устраивается рядовая перемычка: арматура 3 ф 6 А I в слое цементного раствора М50 толщиной 30 мм с перепуском арматуры за грань отверстия на 250 мм

Испол.	Дзюба		12.85	9714/2	24
Пров.	Хотинов		12.85	ТП 805-5-5.86	АР
Рук.гр.	Васильков		12.85		
Рук.сект	Хотинов		12.85		
Нач.отд	Жевнеров		12.85		
Н.контр	Пономаренко		07.86	Цех убоя и переработки 3000 бройлеров (кур) в час	Стадия Р; Лист 22; Листов
ГИП	Рыков		12.85	Фрагмент плана отверстий в осях 6-9/1. План отверстий 2-го этажа	Госагропром СССР ЦНИИЭПптицепром г.Ростов-на-Дону

Привязан:

Инв.№

Инв.№ подл. | Подпись и дата | Взам.инв.№

Копировал Белая

Формат А2

Альбом 2

Типовой проект

Лестница пожарная ЛП1

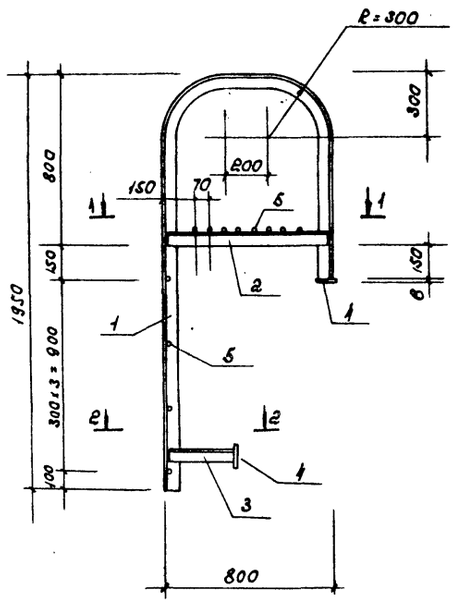

1-1

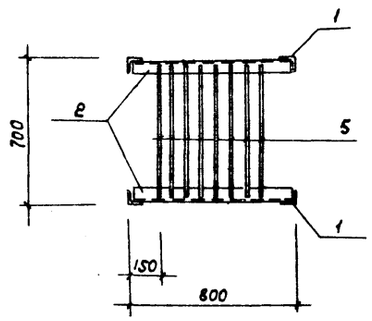

2-2

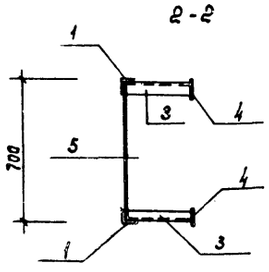

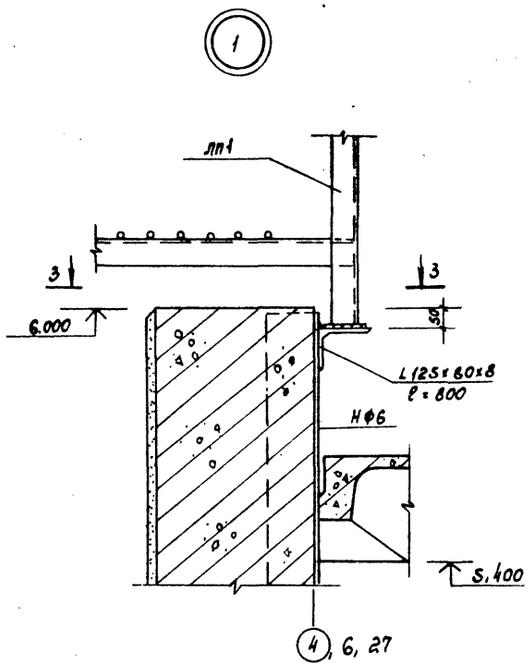

3-3

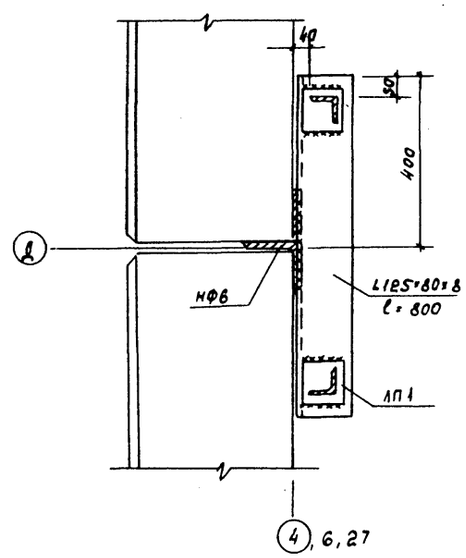

4-4

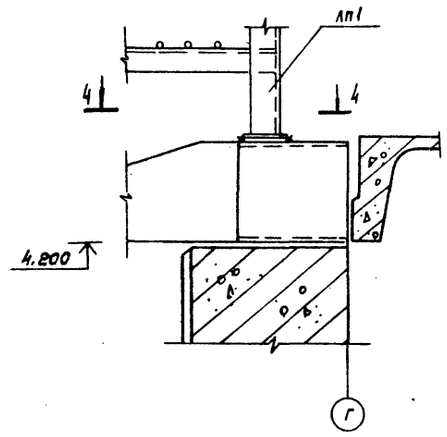

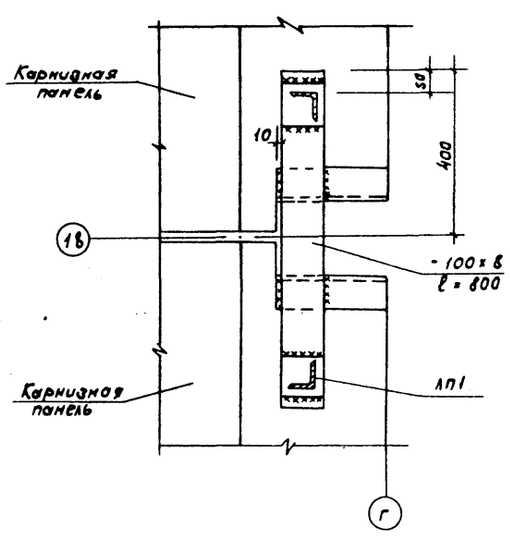

Спецификация элементов к монтажной схеме лестницы ЛП1

Формат	Зона	Поз	Обозначение	Наименование	Кол.	Примечание
		1	ТП АР-23	Уголок $\frac{Б-63\times6\ ГОСТ\ 8509-72^{*}}{Ст.3\ кп\ 2\ ГОСТ\ 535-79}$ ℓ=3440	2	18,68 кг
		2	ТП АР-23	Уголок $\frac{Б-63\times6\ ГОСТ\ 8509-72^{*}}{Ст.3\ кп\ 2\ ГОСТ\ 535-79}$ ℓ=760	2	4,25 кг
		3	ТП АР-23	Уголок $\frac{Б-63\times6\ ГОСТ\ 8509-72^{*}}{Ст.3\ кп\ 2\ ГОСТ\ 535-79}$	2	см. прим. 1
		4	ТП АР-23	$-6\times100\ \frac{ГОСТ\ 103-76^{*}}{Ст.3\ кп\ 2\ ГОСТ\ 380-71^{*}}$ ℓ=100	4	0,47 кг
		5	ТП АР-23	ф 18 ГОСТ 2590-71*, ℓ=660	12	1,32 кг

1. Длина элемента определяется по месту взависимости от толщины наружной панели места установки по узлу 1 или 2.
2. Сварку металлических элементов производить в соответствии с ГОСТ 5264-80 электродами типа Э-42 ГОСТ 9467-75.

Инв.№ подл. | Подпись и дата | Взам.инв.№

Испол.	Дакова		12.85
Пров.	Хотимов		12.85
Рук.гр.	Василькова		12.85
Нач.отд.	Невкеров		12.85
Н.контр.	Панащенко		07.86
ГИП	Рыков		12.85

Привязан:

Инв.№

ТП 805-5-5.86 АР

Цех убоя и переработки 3000 бройлеров (кур) в час

Стадия	Лист	Листов:
Р	23	

Лестница пожарная ЛП1. Узлы 1, 2

Госагропром СССР ЦНИИЭПтицепром г. Ростов-на-Дону

9714/2 25

Копировал Белая Формат А4

Альбом 2

Типовой проект

ВЕДОМОСТЬ ЧЕРТЕЖЕЙ ОСНОВНОГО КОМПЛЕКТА МАРКИ КЖ

Лист	Наименование	Примечание
1	Общие данные (начало)	
2	Общие данные (окончание)	
3	Схема расположения элементов фундаментов	
4	Сечения 1-1÷13-13. Спецификация к схеме расположения элементов фундаментов	
5	Узлы 1, 2	
6	Узлы 3÷5	
7	Узлы 6, 7	
8	Узлы 8, 9. Фрагмент 1	
9	Фрагмент схемы 1	
10	Фундаменты Фм1, Фм2	
11	Приямки Пр1÷Пр3	
12	Приямки Пр4÷Пр6	
13	Приямок Пр7	
14	Спецификация элементов на приямки Пр1-Пр7	
15	Схемы расположения монолитных фундаментов под стойки площадок и навесов	
16	Схема расположения ограждения конденсаторной площадки. Схема расположения фундаментов под стойки и оборудование	
17	Схема расположения элементов подземного хозяйства в осях 1-10	
18	Схема расположения элементов подземного хозяйства в осях 10-17	
19	Схема расположения элементов подземного хозяйства в осях 18-29	
20	Спецификация к схемам расположения элементов подземного хозяйства	
21	Фундаменты под оборудование ФоМ1-ФОм16	
22	Фундаменты под оборудование ФОм17-ФОм32	
23	Схема расположения колонн и балок	
24	Виды 2-2÷14-14	
25	Узлы 2-9 к схеме расположения колонн и балок	
26	Спецификация к схеме расположения колонн и балок (начало)	
27	Спецификация к схеме расположения колонн и балок (окончание)	
28	Схема расположения плит покрытия. Схема расположения плит перекрытия	
29	Сечения 1-1÷10-10 к схемам на листе КЖ-28	
30	Схемы расположения плит покрытия	
	Схема расположения анкеров для крепления деревянных брусьев	
31	Спецификация к схемам расположения плит покрытия, перекрытия, анкеров	
32	Схемы расположения стеновых панелей	
33	Узлы 1÷4. Спецификация к схемам расположения стеновых панелей (начало)	
34	Спецификация к схемам расположения стеновых панелей (продолжение)	
35	Спецификация к схемам расположения стеновых панелей (продолжение)	
36	Спецификация к схемам расположения стеновых панелей (окончание)	
37	План железобетонных перегородок	
38	Схемы расположения панелей перегородок	

ВЕДОМОСТЬ СПЕЦИФИКАЦИЙ

Лист	Наименование	Примечание
4	Спецификация к схеме расположения элементов фундаментов	
9	Спецификация элементов к фрагменту схемы 1	
14	Спецификация элементов на приямки Пр1-Пр7	
15	Спецификация к схемам расположения монолитных фундаментов под стойки площадок и навесов	
16	Спецификация элементов к схемам расположения ограждения площадки и фундаментов под стойки и оборудование	
20	Спецификация к схемам расположения элементов подземного хозяйства	
26	Спецификация к схеме расположения колонн и балок (начало)	
27	Спецификация к схеме расположения колонн и балок (окончание)	
31	Спецификация к схемам расположения плит покрытия, перекрытия, анкеров	
33	Спецификация к схемам расположения стеновых панелей (начало)	
34	Спецификация к схемам расположения стеновых панелей (продолжение)	
35	Спецификация к схемам расположения стеновых панелей (продолжение)	
36	Спецификация к схемам расположения стеновых панелей (окончание)	
37	Спецификация к схемам расположения панелей перегородок	

ВИДЫ АРМАТУРНЫХ СТАЛЕЙ ДЛЯ ПРИМЕНЕНИЯ В ЖЕЛЕЗОБЕТОННЫХ КОНСТРУКЦИЯХ

Вид арматуры	Класс арматуры	Марка стали
Стержневая горячекатанная гладкая ГОСТ 5781-82*	А I	Вст3 кп2
Стержневая горячекатанная периодического профиля ГОСТ 5781-82*	А III А IV	25Г 2С 20Х г2ц

Для закладных деталей железобетонных конструкций применять углеродистую сталь марки Вст3 кп2 ГОСТ 380-71.*

Типовой проект разработан в соответствии с действующими нормами и правилами и предусматривает мероприятия, обеспечивающие взрывную, взрывопожарную и пожарную безопасность при эксплуатации здания.

Главный инженер проекта [подпись] Рыков И. А.

Согласовано

Рук. гр. отд. ТМ	Гагара	[подпись]	12.85
Гл. спец. ОВ	Бурцев	[подпись]	12.85
Гл. спец. ЭЛ	Супрунова	[подпись]	12.85
Рук. гр. ВК	Петрова	[подпись]	12.85
Гл. спец. тех. от.	Матвеева	[подпись]	12.85

Инв. № подл. | Подпись и дата | Взам. инв. №

9714/2 26

Привязан:

Инв. №

Исполн.	Срабионян	[подпись]	12.85
Пров.	Башкова	[подпись]	12.85
Рук. гр.	Ганжа	[подпись]	12.85
Гл. спец.	Ющенко	[подпись]	12.85
Нач. отд.	Жевнеров	[подпись]	12.85
Н. контр.	Панащенко	[подпись]	08.85
ГИП	Рыков	[подпись]	12.85

ТП 805-5-5.86 КЖ

Цех убоя и переработки 3000 бройлеров (кур) в час.	Стадия	Лист	Листов
	Р	1	38

Общие данные (начало)

Госагропром СССР ЦНИИЭПптицепром г. Ростов-на-Дону

Копировала Чуб

Формат А2

Альбом 2

Типовой проект

Ведомость ссылочных и прилагаемых документов

Обозначение	Наименование	Примечание
	Ссылочные документы	
ГОСТ 8478-81	Сетки сварные для железобетонных конструкций	
ГОСТ 8568-77*	Листы стальные с ромбическим и чечевичным рифлением	
ГОСТ 13579-78	Блоки бетонные для стен подвалов	
ГОСТ 24022-80	Фундаменты железобетонные сборные под колонны сельскохозяйственных зданий	
1.030.1-1	Стены наружные из однослойных панелей для каркасных общественных зданий, производственных и вспомогательных зданий промышленных предприятий	
1.030.9-2, вып. 1,6,7	Перегородки панельные зданий промышленных и сельскохозяйственных предприятий	
1.038.1-1, вып. 1	Перемычки железобетонные для зданий с кирпичными стенами	
1.400-6/76, вып. 1	Унифицированные закладные детали сборных железобетонных конструкций промышленных предприятий	
1.415-1, вып. 1	Железобетонные фундаментные балки для стен производственных зданий	
1.439-2	Стальные изделия креплений панельных стен одноэтажных производственных зданий с железобетонным каркасом	
1.450.3-3, вып. 0,1	Стальные лестницы, площадки, стремянки и ограждения	
1.462.1-10/80, вып. 1	Балки стропильные железобетонные для покрытий зданий с пролетами 6 и 9 м	
1.883.1-2, вып. 0-1;1	Колонны железобетонные для сельскохозяйственных производственных зданий	
1.832.1-9, вып. 0,1	Стеновые двухслойные панели из легких бетонов для сельскохозяйственных зданий	
1.865.1-4/80, вып. 3	Железобетонные предварительно напряженные плиты покрытия длиной 6 м для сельскохозяйственных зданий	
1.865.1-11, вып. 1	Плиты комплексные железобетонные для покрытий сельскохозяйственных зданий с рулонной кровлей	
2.432-1, вып. 1	Монтажные узлы панельных стен отапливаемых одноэтажных производственных зданий с железобетонным каркасом	
2.460-14, вып. 0	Типовые узлы покрытий промышленных зданий в местах пропуска вентиляционных шахт	
2.830-3, вып. 2	Узлы самонесущих стен из двухслойных легкобетонных панелей для одноэтажных сельскохозяйственных зданий	
3.006.1-2/82	Сборные железобетонные каналы и тоннели из лотковых элементов	
3.017-1, вып. 1÷5	Ограждения площадок и участков предприятий, зданий и сооружений	
3.400-6/76	Унифицированные закладные детали сборных железобетонных конструкций инженерных сооружений промышленных предприятий	
ПК-01-88	Сборные железобетонные плиты для покрытий производственных зданий	

Ведомость объемов сборных бетонных и железобетонных конструкций по рабочим чертежам основного комплекта марки КЖ

	Наименование группы элементов конструкций	Код	Кол. м³	Примечание
	Расчетная температура t=-20°С			
1	Фундаментные балки	5824000000	32,86	
2	Балки стропильные	5822000000	39,15	
3	Панели стеновые	5831000000	346,6	
4	Плиты покрытия	5841000000	136,79	
5	Панели карнизные	5831000000	41,4	
6	Перемычки	5828000000	1,77	
	Итого бетона		598,57	
	Расчетная температура t=-30°С			
1	Фундаментные балки	5824000000	37,63	
2	Балки стропильные	5822000000	39,15	
3	Панели стеновые	5831000000	465,30	
4	Плиты покрытия	5841000000	136,79	
5	Панели карнизные	5831000000	44,16	
6	Перемычки	5828000000	1,80	
	Итого бетона		724,83	
	Расчетная температура t=-40°С			
1	Фундаментные балки	5824000000	47,17	
2	Балки стропильные	5822000000	39,15	
3	Панели стеновые	5831000000	583,70	
4	Плиты покрытия	5841000000	137,27	
5	Панели карнизные	5831000000	44,16	
6	Перемычки	5828000000	2,55	
	Итого бетона		854,00	
	Расчетная температура -20°С, -30°С, -40°С			
1	Фундаменты	5812000000	30,59	
2	Колонны	5821000000	50,04	
4	Перегородки	5833000000	36,50	
5	Плиты перекрытия	5842000000	8,83	
6	Блоки фундаментные	5812000000	123,03	
7	Стаканы		5,31	
	Итого бетона		314,30	

Инв. № подл. | Подпись и дата | Взам. инв. №

Привязан:			
Инв. №			

Исполн.	Срабионян		12.85
Пров.	Башкова		12.85
Рук. гр.	Ганжа		12.85
Гл. спец.	Яценко		12.85
Нач. отд.	Жевнеров		12.85
ГИП	Рыков		12.85
Н. контр.	Панащенко		12.85

ТП 805-5-5.86 КЖ

Цех убоя и переработки 3000 бройлеров (кур) в час.

Стадия	Лист	Листов
Р	2	

Общие данные (окончание)

Госагропром СССР ЦНИИЭПптицепром г. Ростов-на-Дону

9714-12 27

Копировал Чуб Формат А2

Альбом 2

Типовой проект

ФРАГМЕНТ СХЕМЫ 1 СМ. ЛИСТ 9

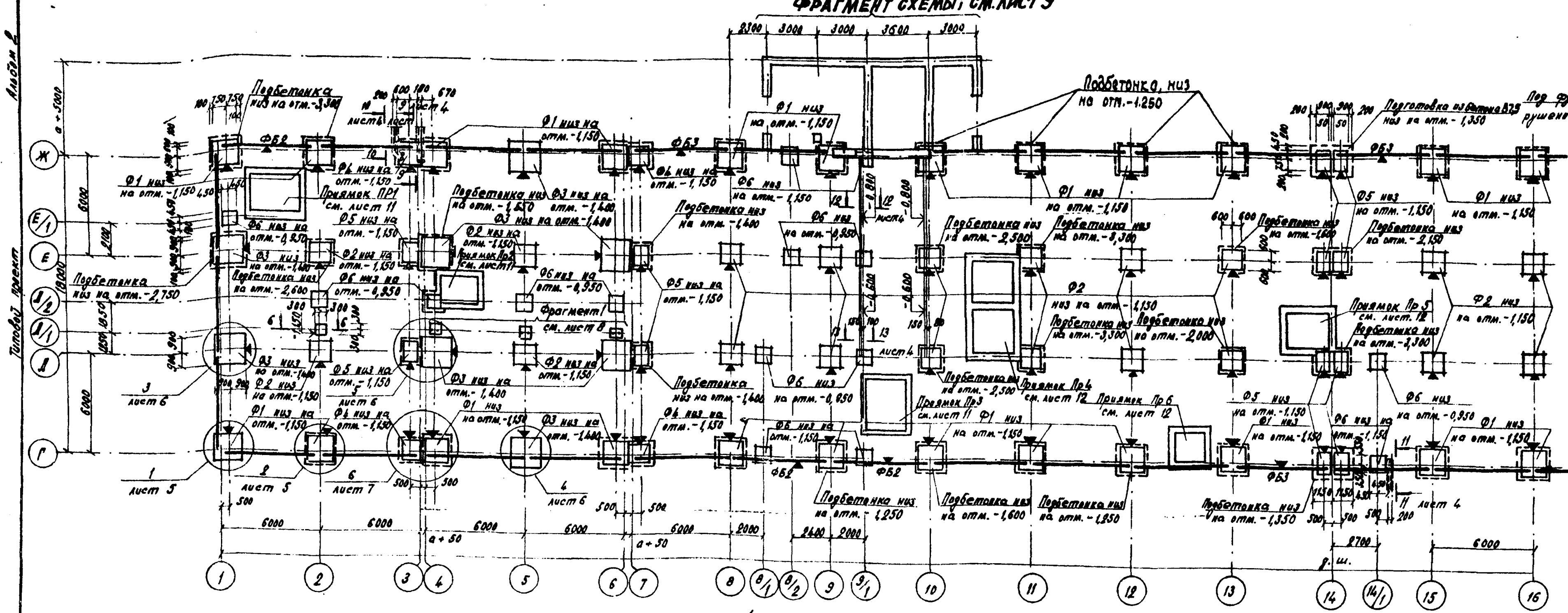

ФУНДАМЕНТ ПОД СТЕНЫ ТАМБУРА ДЛЯ $t_н^o$=-40°C

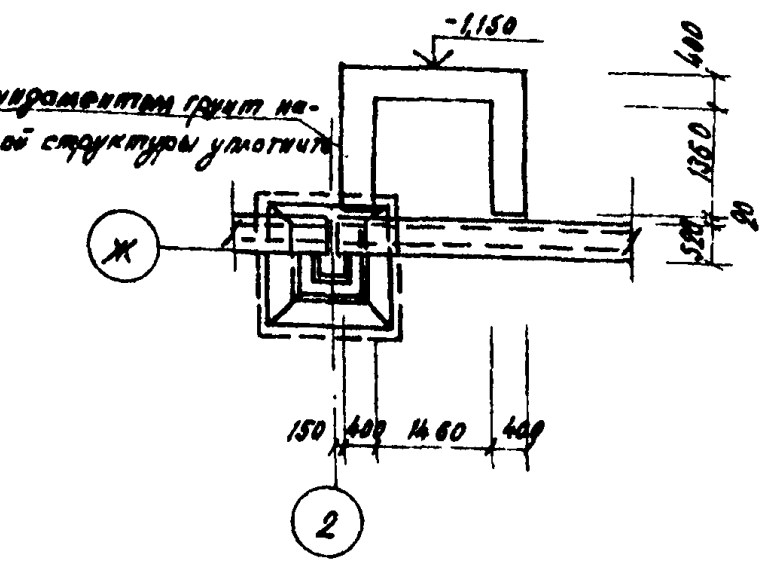

ФУНДАМЕНТ ПОД СТЕНЫ ТАМБУРА ДЛЯ $t_н^o$=-40°C

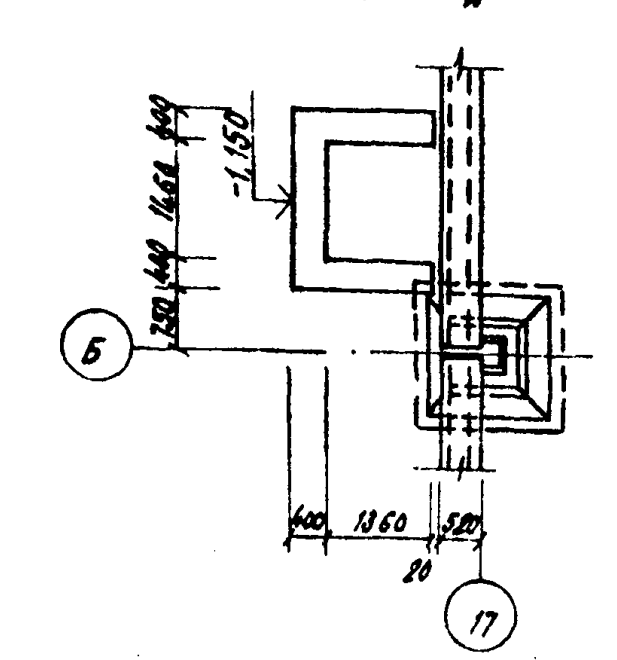

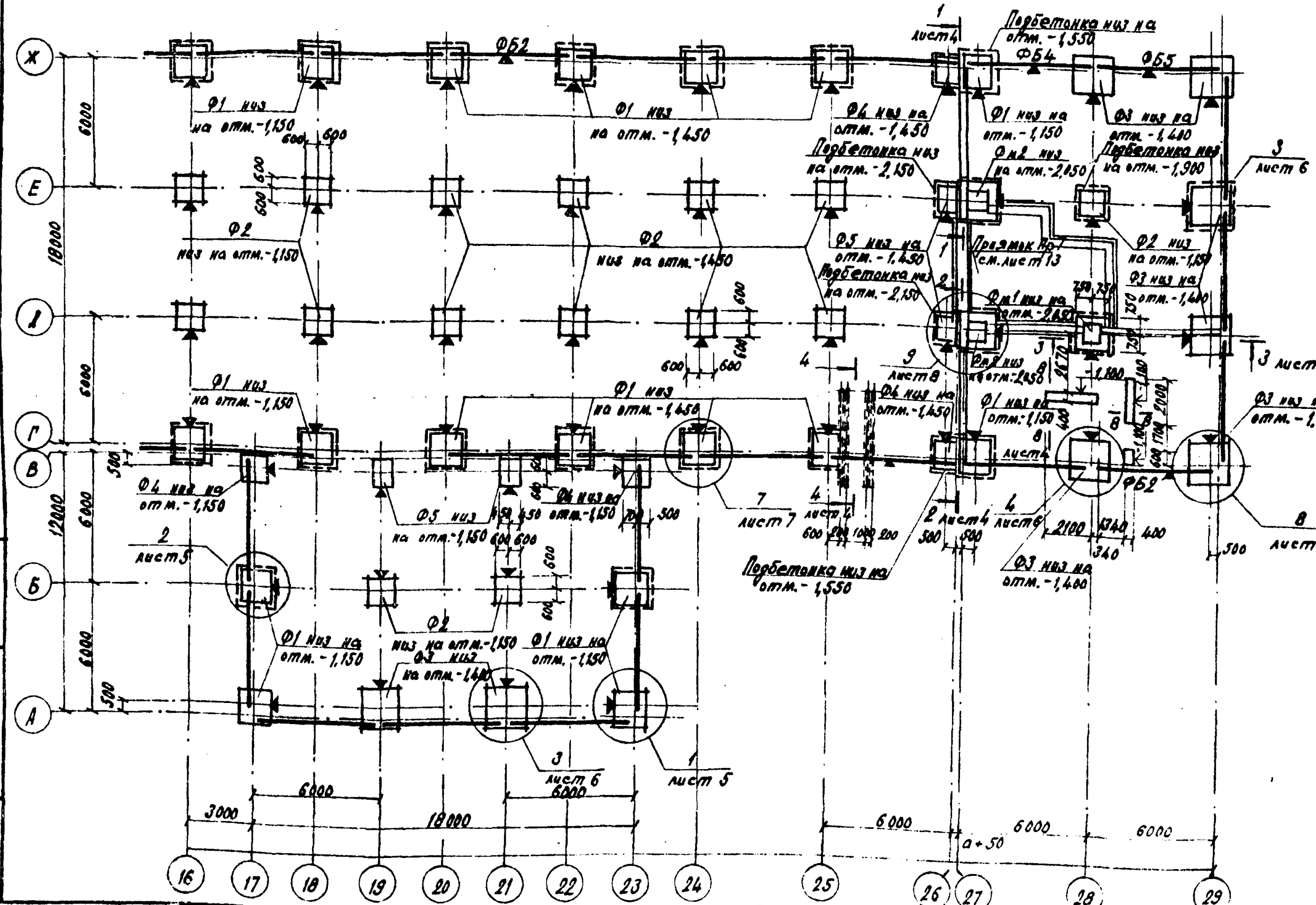

ФУНДАМЕНТ ПОД СТЕНЫ ТАМБУРА ДЛЯ $t_н^o$=-40°C

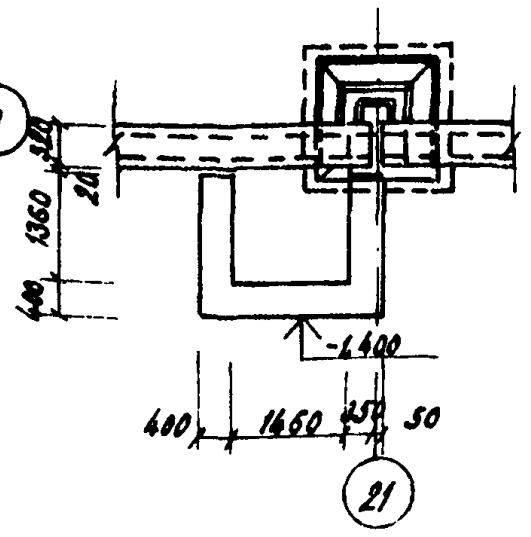

ФУНДАМЕНТ ПОД СТЕНЫ ТАМБУРА ДЛЯ $t_н^o$=-40°C

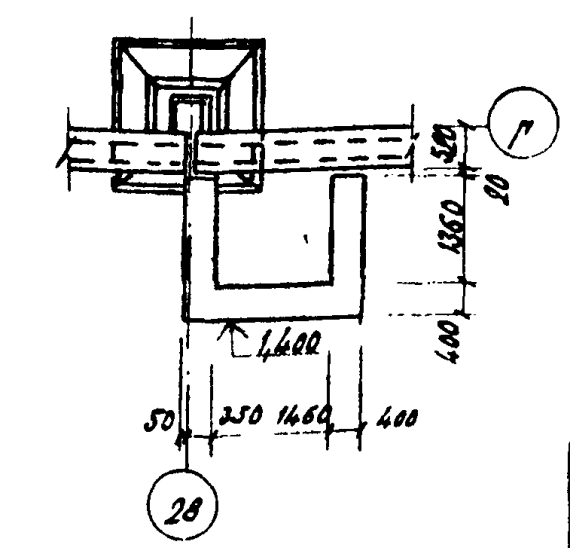

1. За условную отметку 0,000 принята отметка чистого пола убойного цеха, соответствующая абсолютной отметке ______
2. Основанием под фундаменты служат непучинистые, непросадочные грунты со следующими нормативными характеристиками: $\varphi^н$= 0,49 рад (28°), $C^н$= 2 кпа (0,02 кгс/см²), E= 14,7 мпа (150 кгс/см²) γ=1,8т/м³. Рельеф территории спокойный, грунтовые воды отсутствуют. Коэффициент безопасности по грунту $K_г$ = 1,0. При привязке проекта с другими грунтовыми условиями, размеры фундаментов и глубина заложения должны уточняться в соотв. СНиП 2.02.01-83.
3. Подбетонки выполнять из бетона В7,5, кроме оговоренных, набетонки из бетона В7,5.
4. Под фундаменты, не имеющие бетонных подготовок, устраивается подготовка из среднезернистого песка толщиной 100 мм.
5. Незамаркированные фундаментные балки - ФБ1.
6. Фундаменты и фундаментные балки монтировать по знаку ориентации ▼.
7. Спецификации элементов к схеме расположения фундаментов и фундаментных балок см. лист 4.
8. До монтажа фундаментов под стойки перегородок грунт нарушенной структуры уплотнить.
9. Ленточные фундаменты из бетона В7,5.
10. Фундаменты используются в качестве заземлителей, для чего между закладными деталями колонн и фундаментов привариваются перемычки Ф 12А-I.

9714/2 28

Исполн.	Матвеев		11.85
Провер.	Жевнеров		12.85
Рук. гр.	Ганжа		12.85
Гл. спец.	Ющенко		12.85
Нач. отд.	Жевнеров		12.85
Н. контр.	Панащенко		08.86

ТП 805-5-5.86			КЖ
Цех убоя и переработки 3000 бройлеров (кур) в час.	Стадия	Лист	Листов
	Р	3	
Схема расположения элементов фундаментов	Росагропром СССР ЦНИИЭПптицепром г. Ростов-на-Дону		

Привязан:

Инв. N

Инв. N подл. | Подпись и дата | Взам. инв. N

Копировала Чуб

Формат А2

Альбом 2

Типовой проект

1-1

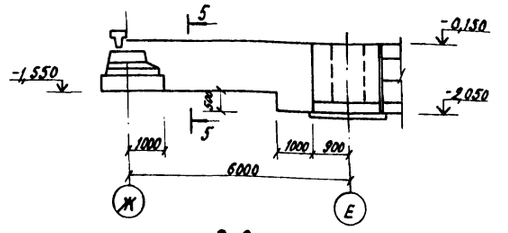

3-3

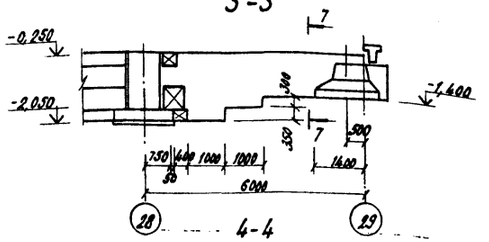

5-5

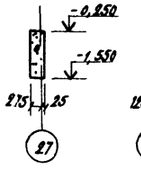

7-7

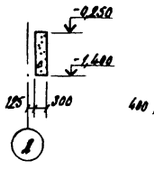

8-8

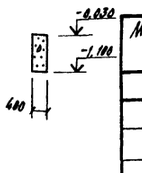

2-2

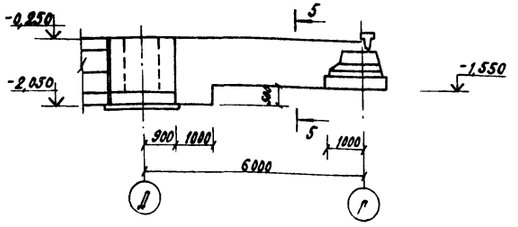

4-4

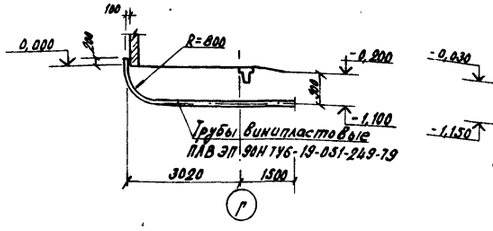

6-6

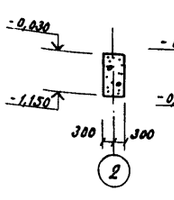

9-9

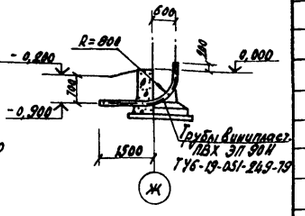

Схемы нагрузок на верхнем обрезе фундаментов

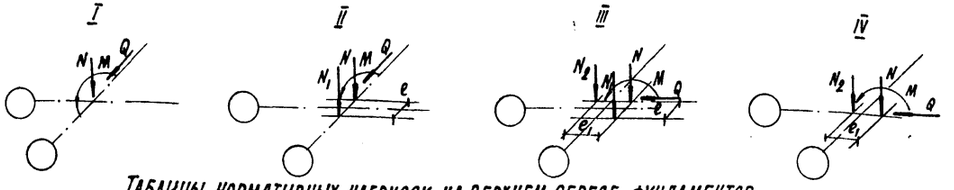

10-10

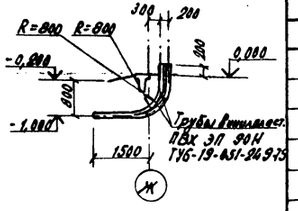

11-11

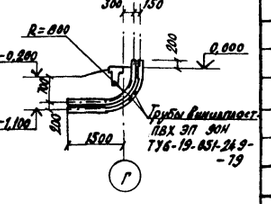

12-12

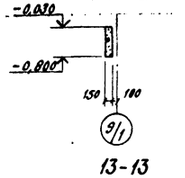

13-13

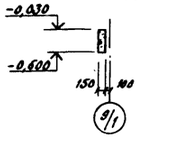

Таблицы нормативных нагрузок на верхнем обрезе фундаментов

Расчетная зимняя температура наружного воздуха $t^{\circ}_{н}$	Фундаменты под средние колонны рядовые Схема I			Фундаменты под крайние колонны, рядовые Схема II				Фундаменты под угловые колонны Схема III					Фундаменты под средние колонны у торцевой стены				e м	e_1 м
	N тс	M тсм	Q тс	N тс	M тсм	Q тс	N_1 тс	N тс	M тсм	Q тс	N_1 тс	N_2 тс	N тс	M тсм	Q тс	N_2 тс		
Отделение убоя																		
$t^{\circ}_{н}$=-20°с	14,91	0,523	0,128	8,36	0,69	0,30	10,30	4,51	0,308	0,157	5,73	5,53	7,55	0,617	0,313	10,26	0,30	0,65
$t^{\circ}_{н}$=-30°с	16,14	0,523	0,128	8,98	0,69	0,30	12,06	4,81	0,308	0,157	6,81	6,73	8,17	0,617	0,313	12,42	0,35	0,70
$t^{\circ}_{н}$=-40°с	16,28	0,523	0,128	9,05	0,69	0,30	14,21	4,85	0,308	0,157	8,09	8,11	8,24	0,617	0,313	15,92	0,40	0,75
Отделение переработки отходов и пера																		
$t^{\circ}_{н}$=-20°с	14,80	0,715	0,135	8,33	1,15	0,40	11,98	5,08	0,574	0,20	8,32	4,96	8,68	0,756	0,14	8,52	0,30	0,65
$t^{\circ}_{н}$=-30°с	16,10	0,715	0,135	8,98	1,15	0,40	14,16	5,41	0,574	0,20	9,25	5,66	9,31	0,756	0,14	9,52	0,35	0,70
$t^{\circ}_{н}$=-40°с	16,40	0,715	0,135	9,12	1,15	0,40	16,74	5,49	0,574	0,20	11,17	6,41	9,47	0,756	0,14	10,67	0,40	0,75
Холодильное отделение																		
$t^{\circ}_{н}$=-20°с	17,46	0,588	0,134	9,95	0,763	0,293	12,80	—	—	—	—	—	—	—	—	—	0,30	—
$t^{\circ}_{н}$=-30°с	18,56	0,588	0,134	10,48	0,763	0,293	15,40	—	—	—	—	—	—	—	—	—	0,35	—
$t^{\circ}_{н}$=-40°с	18,32	0,588	0,134	10,38	0,763	0,293	18,45	—	—	—	—	—	—	—	—	—	0,40	—
Машинное отделение																		
$t^{\circ}_{н}$=-20°с	15,51	1,044	0,177	8,74	1,147	0,393	12,13	4,95	0,585	0,219	6,62	7,46	9,53	1,170	0,438	12,97	0,30	0,65
$t^{\circ}_{н}$=-30°с	16,74	1,044	0,177	9,35	1,147	0,393	14,44	5,25	0,585	0,219	7,97	9,22	10,14	1,170	0,438	15,82	0,35	0,70
$t^{\circ}_{н}$=-40°с	16,88	1,044	0,177	9,42	1,147	0,393	17,16	5,29	0,585	0,219	9,55	11,22	10,22	1,170	0,438	19,06	0,40	0,75
Блок вспомогательных помещений																		
$t^{\circ}_{н}$=-20°с	13,14	0,305	0,105	6,71	0,375	0,21	9,70	3,90	0,178	0,214	5,00	5,00	7,33	0,357	0,227	9,53	0,25	0,65
$t^{\circ}_{н}$=-30°с	14,36	0,305	0,105	7,32	0,375	0,21	11,50	4,11	0,178	0,214	5,95	6,15	7,95	0,357	0,227	11,60	0,30	0,70
$t^{\circ}_{н}$=-40°с	14,51	0,305	0,105	7,39	0,375	0,21	13,70	4,15	0,178	0,214	7,10	7,48	8,02	0,357	0,227	14,70	0,35	0,75

Спецификация к схеме расположения элементов фундаментов

Марка, поз.	Обозначение	Наименование	Кол.	Масса ед. кг	Примечание
Расчетная температура $t^{\circ}_{н}$ = -20°с, -30°с, -40°с					
		Фундаменты			
Ф1	ТП КЖИ-Ф1÷Ф5	2Ф13.15-2а	40	2000	
Ф2	ТП КЖИ-Ф1÷Ф5	1Ф12.12-1а	33	1400	
Ф3	ТП КЖИ-Ф1÷Ф5	3Ф18.18-2а	16	3400	
Ф4	ТП КЖИ-Ф1÷Ф5	1Ф12.12-2а	8	1500	
Ф5	ТП КЖИ-Ф1÷Ф5	1Ф12.9-2а	16	1200	
Ф6	ГОСТ 24022-80	1Ф9.9-1	14	900	
Фм1	ТП КЖ лист 10	Фм1	1		1,9 м³
Фм2	ТП КЖ лист 10	Фм2	2		3,3 м³
А5	ТП КЖИ-А5,А6	Анкерный болт А5	16	4,45	
А6	ТП КЖИ-А5,А6	А6	3	1,63	
		Фундаментные балки			
Расчетная температура $t^{\circ}_{н}$ = -20°с					
ФБ1	1.415-1 вып. 1	ФБ6-1	43	1600	
ФБ2	ТП КЖИФБ2÷ФБ5	ФБ6-1а	4	1600	
ФБ3	ТП КЖИФБ2÷ФБ5	ФБ6-1б	4	1600	
ФБ4	ТП КЖИФБ2÷ФБ5	ФБ6-1в	1	1600	
ФБ5	ТП КЖИФБ2÷ФБ5	ФБ6-1г	1	1600	
Расчетная температура $t^{\circ}_{н}$ = -30°с					
ФБ1	1.415-1 вып. 1	ФБ6-1б	43	1800	
ФБ2	ТП КЖИ-ФБ2÷ФБ5	ФБ6-1ба	4	1800	
ФБ3	ТП КЖИ-ФБ2÷ФБ5	ФБ6-1бб	4	1800	
ФБ4	ТП КЖИ-ФБ2÷ФБ5	ФБ6-1бв	1	1800	
ФБ5	ТП КЖИ-ФБ2÷ФБ5	ФБ6-1бг	1	1800	
Расчетная температура $t^{\circ}_{н}$ = -40°с					
ФБ1	1.415-1 вып. 1	ФБ6-33	43	2200	
ФБ2	ТП КЖИ-ФБ2÷ФБ5	ФБ6-33а	4	2200	
ФБ3	ТП КЖИ-ФБ2÷ФБ5	ФБ6-33б	4	2200	
ФБ4	ТП КЖИ-ФБ2÷ФБ5	ФБ6-33в	1	2200	
ФБ5	ТП КЖИ-ФБ2÷ФБ5	ФБ6-33г	1	2200	

9714/2 29

Испол.	Матвеев		11.85
Пров.	Жевнеров		12.85
Рук. гр.	Васильков		12.85
Н. спец.	Юшенко		10.85
Нач. отд.	Жевнеров		12.85
Н. контр.	Панащенко		08.86
ГИП	Рыков		12.85

ТП 805-5-5.86 КЖ

Цех убоя и переработки 3000 бройлеров (кур) в час.

Стадия	Лист	Листов
Р	4	

Сечения 1-1÷13-13. Спецификация к схеме расположения элементов фундаментов.

Росагропром СССР ЦНИИЭПптицепром г. Ростов-на-Дону

Привязан:

Инв. N

Взам. инв. | Подпись и дата | Инв. N подл.

Копировал Чуб

Формат А2

Альбом 2

Типовой проект

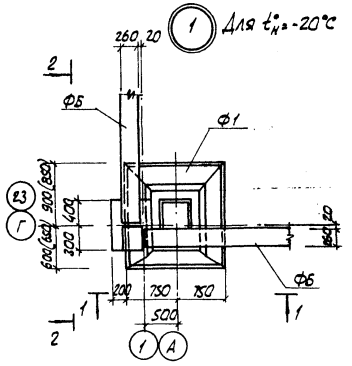

1-1

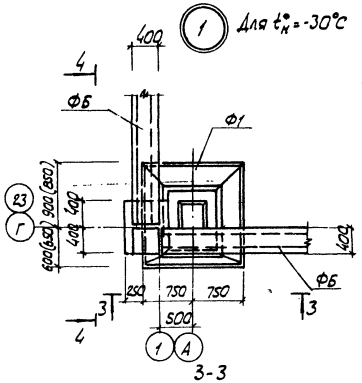

3-3

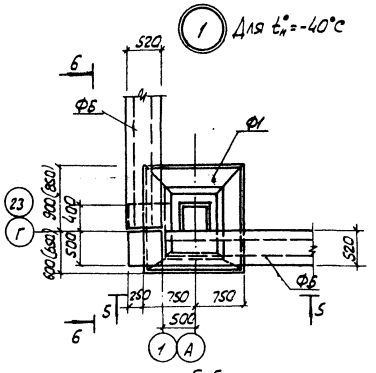

5-5

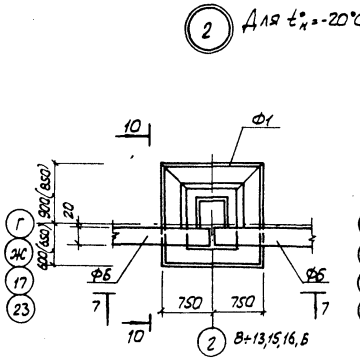

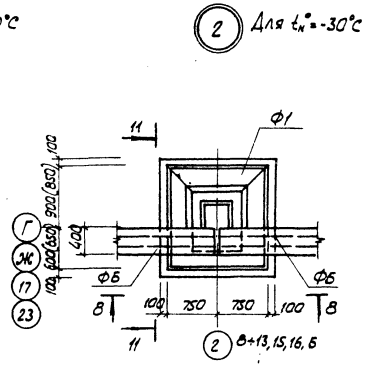

7-7

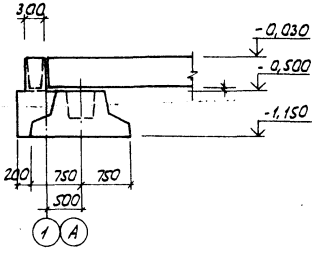

2-2

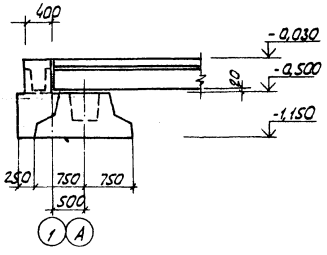

4-4

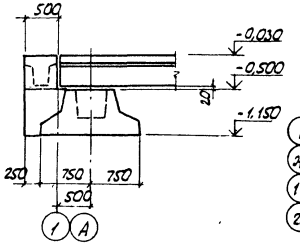

6-6

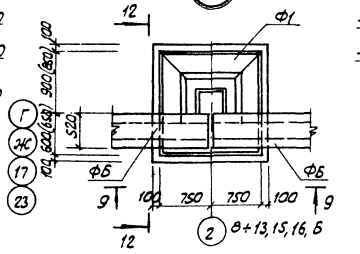

8-8

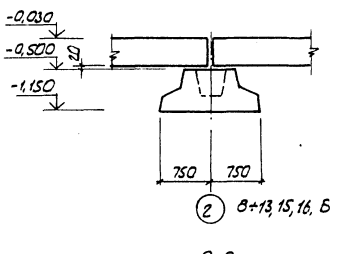

9-9

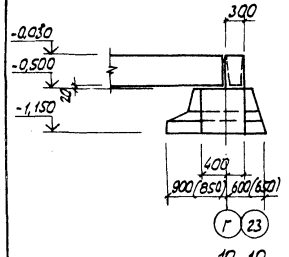

10-10

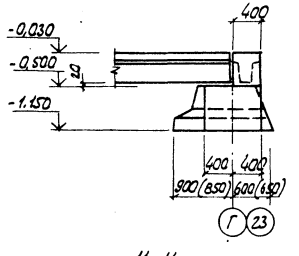

11-11

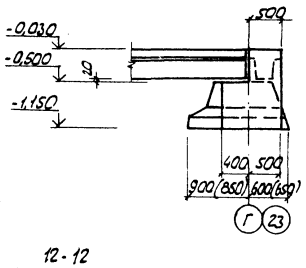

12-12

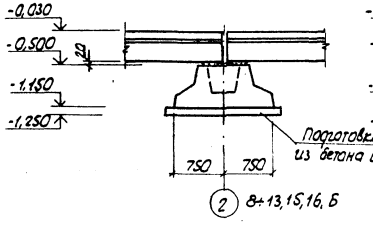

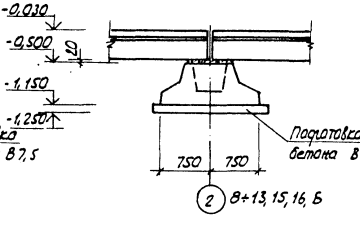

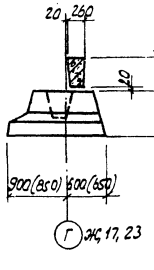

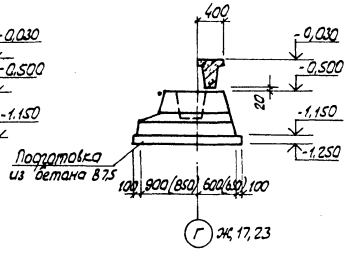

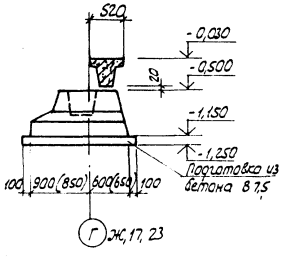

1. Размеры в скобках даны для осей А, Б, 17, 23
2. Фундаментные балки укладываются на цементном растворе м100

Исполн.	Матвеев		11.85	ТП 805-5-5.86 КЖ			
Провер.	Жевнеров		12.85				
Рук.гр.	Васильков		12.85				
Гл.спец.	Ющенко		12.85				
Нач.отд.	Жевнеров		12.85				
Н.контр.	Панасенко		08.86	Цех убоя и переработки 3000 брайлеров (кур) в час	Стадия	Лист	Листов
					Р	5	
				Узлы 1,2	Госагропром СССР УНИИПТИптицепром г. Ростов-на-Дону		

Привязан:

Инв. №

Копировал Смирнова

Формат А2

9714/2 30

Инв. № подл. | Подпись и дата | Взам. инв. №

Альбом 2

Типовой проект

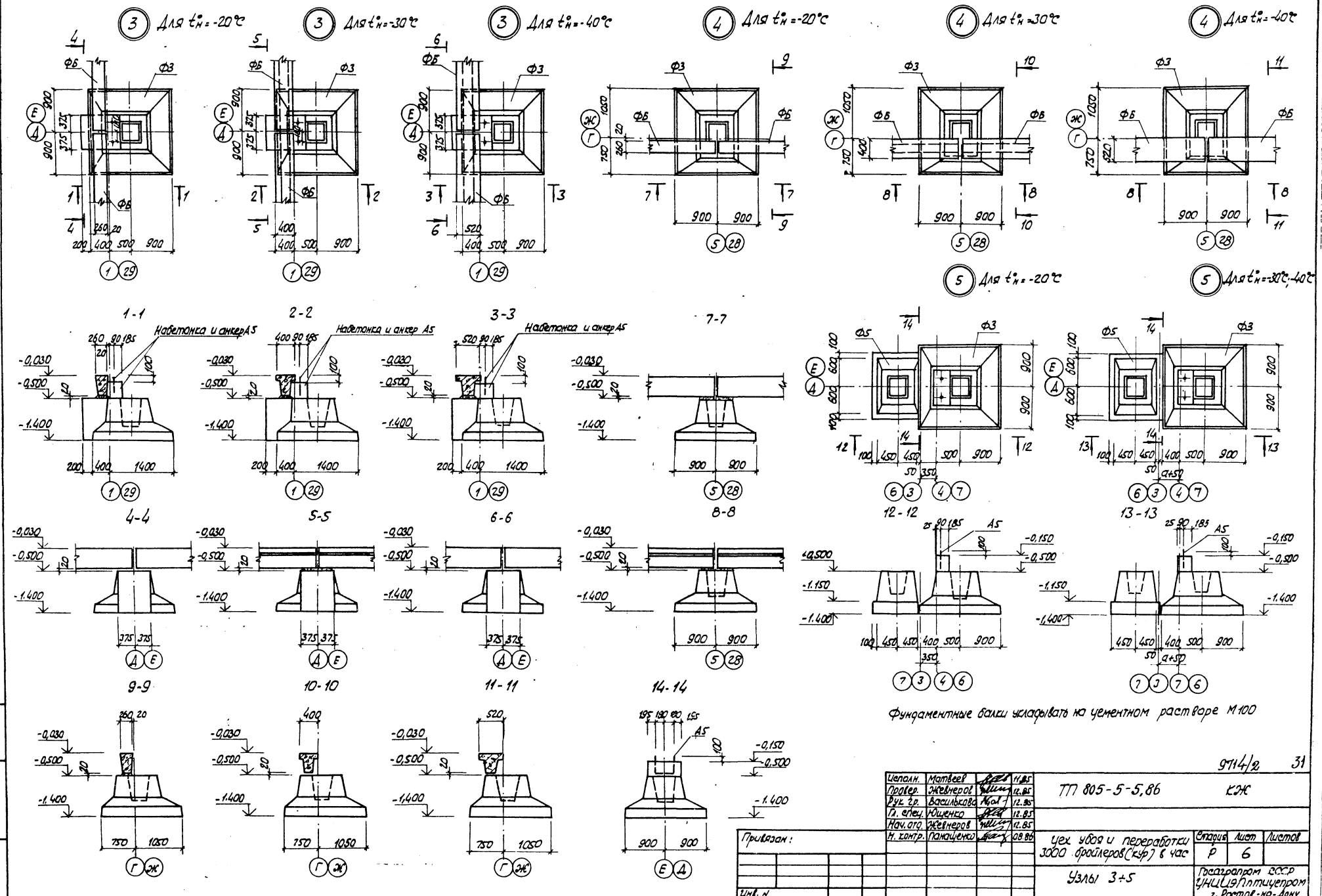

9714/2 31

Исполн.	Матвеев		11.85
Провер.	Жевнеров		12.85
Рук. гр.	Василькова		12.85
Гл. спец.	Ющенко		12.85
Нач. отд.	Жевнеров		12.85
Н. контр.	Панащенко		08.86

ТП 805-5-5,86 КЖ

Цех убоя и переработки 3000 бройлеров (кур) в час

Стадия	Лист	Листов
Р	6	

Узлы 3÷5

Госагропром СССР УНИЦЭПптицепром г. Ростов-на-Дону

Привязан:

Инв. N

Копировал Смирнова

Формат А2

Инв. N подл. | Подпись и дата | Взам. инв. N

Альбом 2

Типовой проект

Инв. № подл. | Подпись и дата | Взам. инв. №

(6) Для $t_н^о$ = -20°С

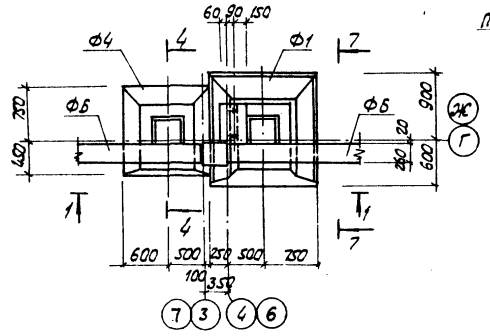

1-1

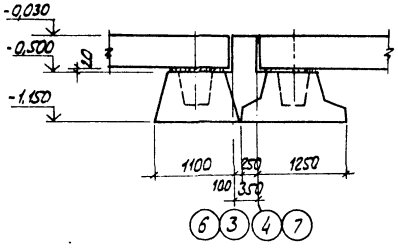

(6) Для $t_н^о$ = -30°С

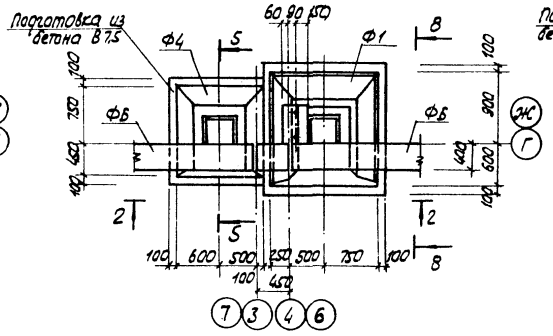

2-2

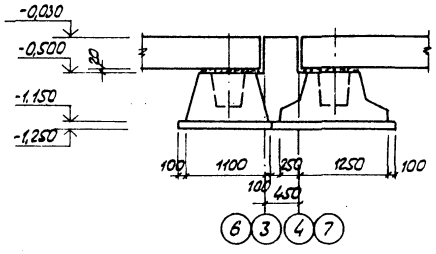

(6) Для $t_н^о$ = -40°С

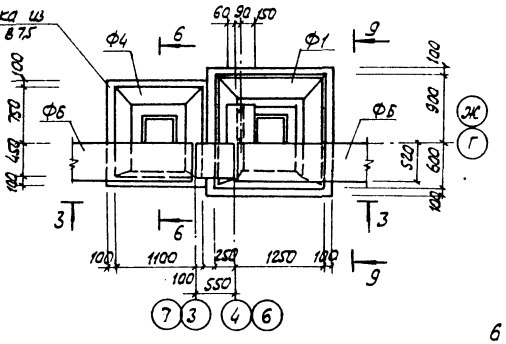

3-3

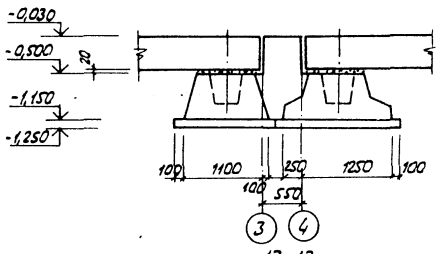

4-4

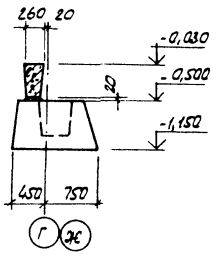

5-5

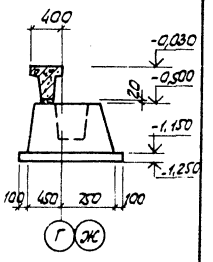

6-6

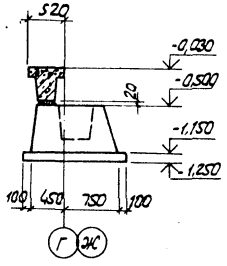

7-7

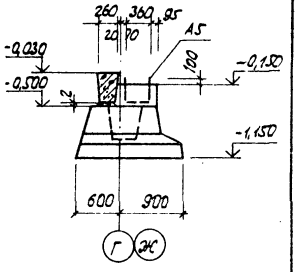

8-8

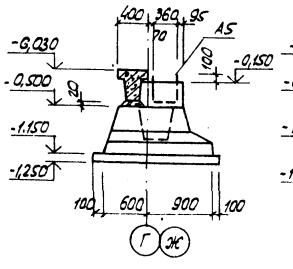

9-9

13-13

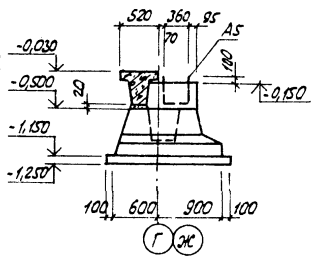

14-14

(7) Для $t_н^о$ = -20°С

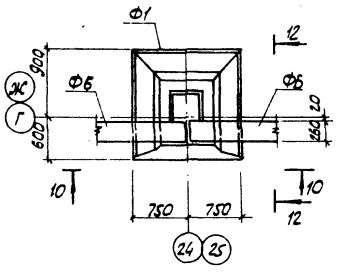

10-10

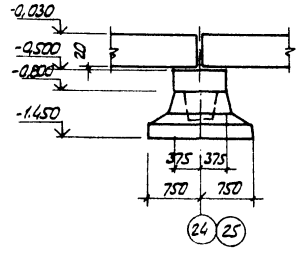

(7) Для $t_н^о$ = -30°С

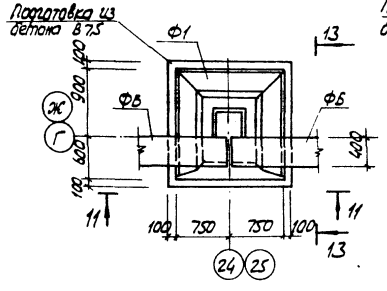

11-11

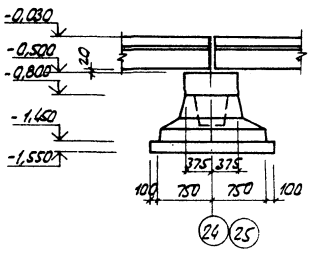

(7) Для $t_н^о$ = -40°С

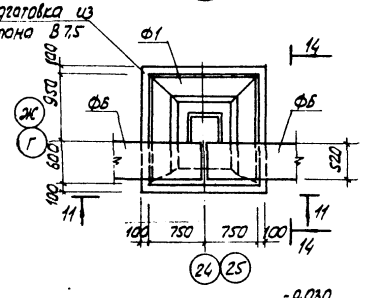

12-12

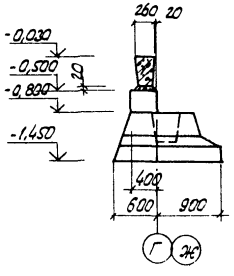

Фундаментные балки укладываются на цементном растворе М100

Инв. № подл.	Подпись и дата	Взам. инв. №			

Привязан.			
Инв. №			

Исполн.	Матвеев		11.85
Провер.	Жейнеров		12.85
Рук. гр.	Васильков		12.85
Гл. спец.	Ющенко		12.85
Нач. отд.	Жейнеров		12.85
Н. контр.	Понаценко		08.86

9914/2 32

ТП 805-5-5.86 КЖ

Цех убоя и переработки 3000 бройлеров (кур) в час

Стадия	Лист	Листов
Р	7	

Узлы 6, 7

Госагропром СССР ГПИИЭлптицепром г. Ростов-на-Дону

Копировал Смирнова Формат А2

Альбом 2

Типовой проект

Инв. № подл. | Подпись и дата | Взам. инв. №

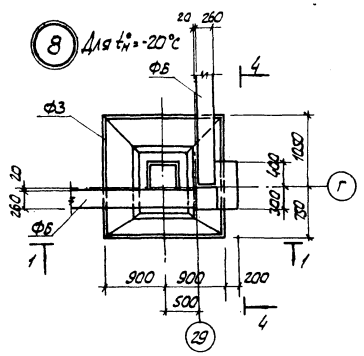

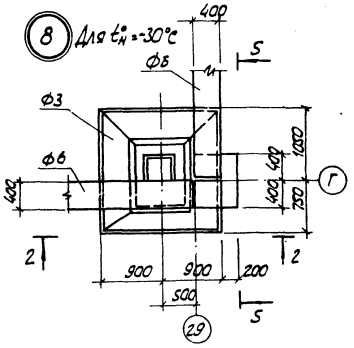

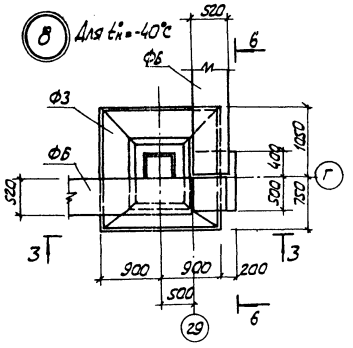

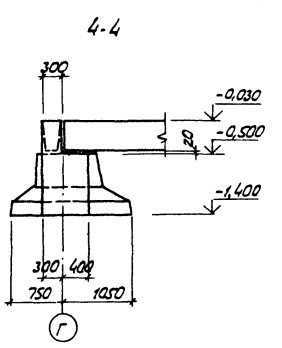

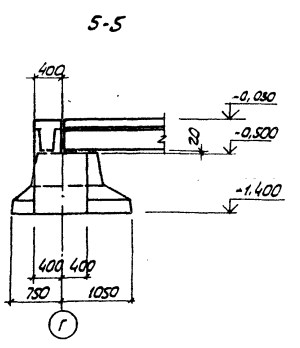

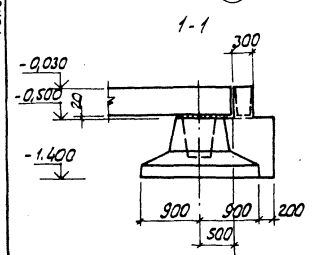

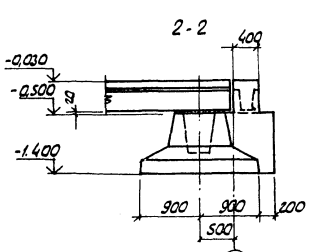

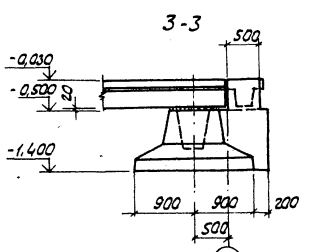

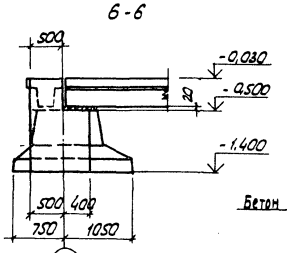

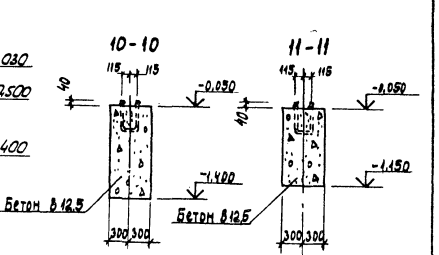

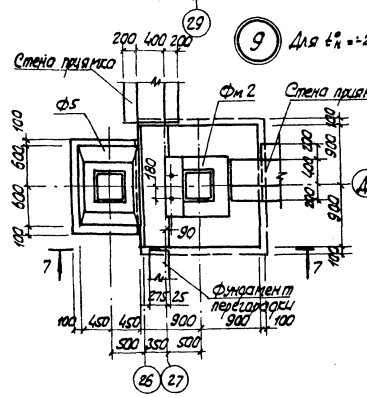

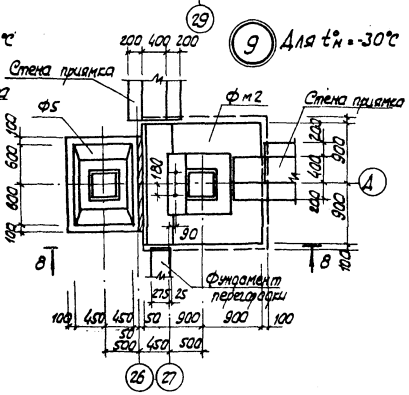

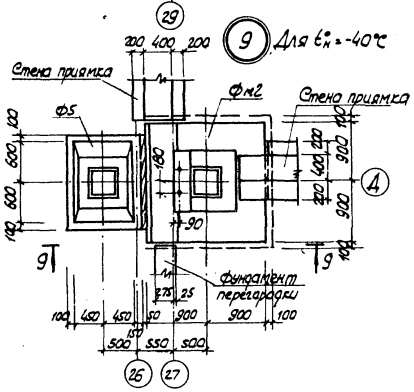

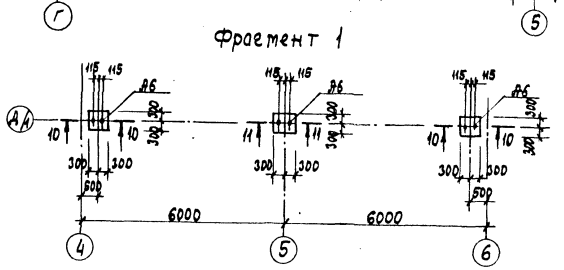

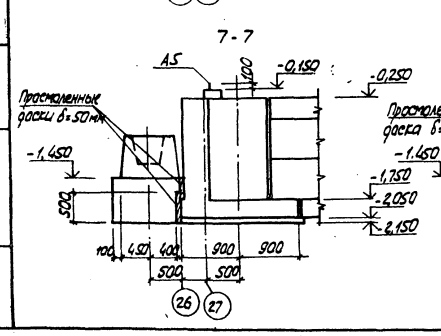

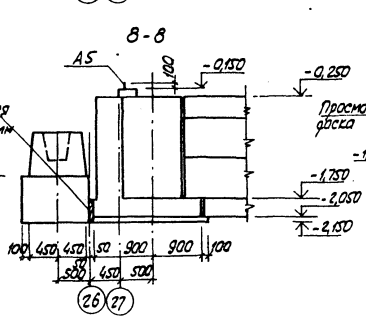

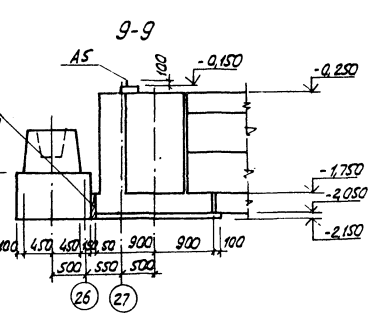

Фундаментные балки укладываются на цементном растворе М100

9714/2 33

Исполн.	Матвеев		11.85	ТП 805-5-5.86 КЖ		
Проверил	Жевлаков		11.85			
Рук. гр.	Васильков		12.85			
Гл. спец.	Юценко		12.85			
Нач. отд.	Жевлаков		12.85			
Н. контр.	Панасенко		08.86			
				Цех убоя и переработки 3000 бройлеров (кур) в час	Стадия: Р	Лист: 8	Листов:
				Узлы 8, 9	Госагропром СССР УНИИЭПтицепром г. Ростов-на-Дону	

Копировал Стирнова Формат А2

Альбом 2

Типовой проект

ФРАГМЕНТ СХЕМЫ 1

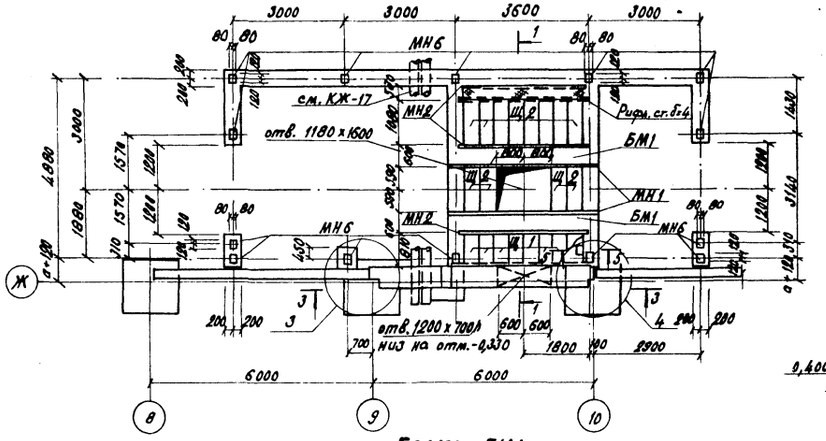

1-1

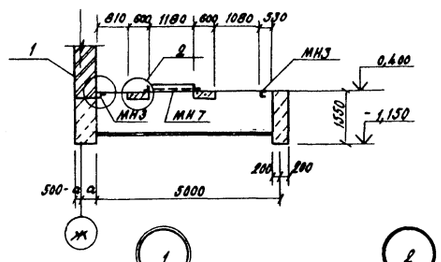

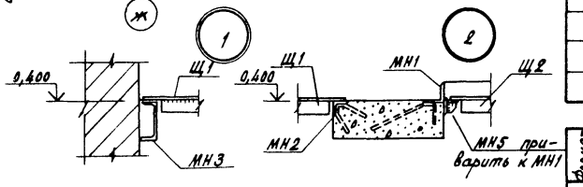

БАЛКА БМ1

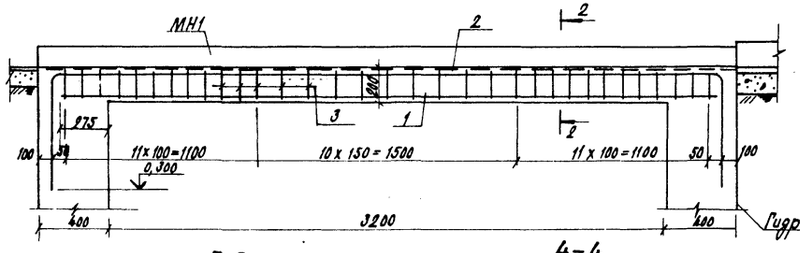

2-2

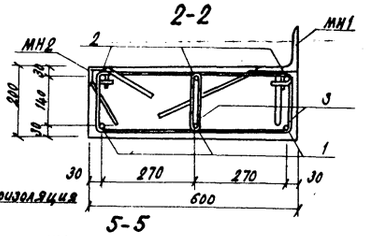

3-3

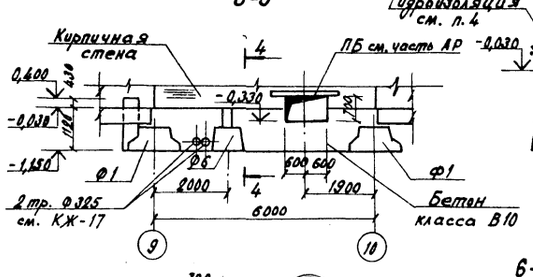

4-4

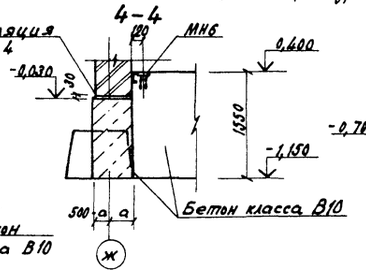

5-5

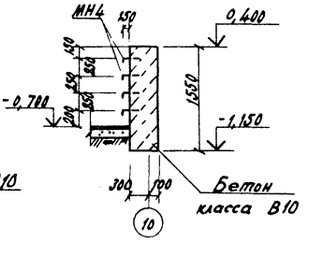

6-6

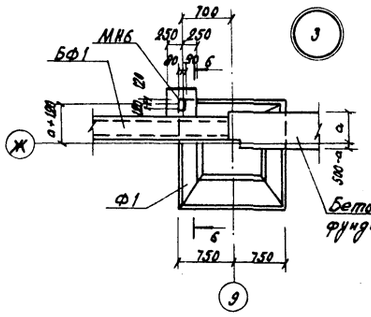

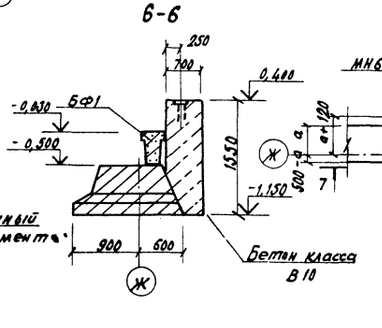

7-7

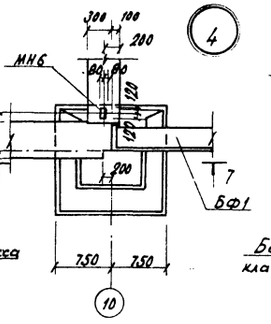

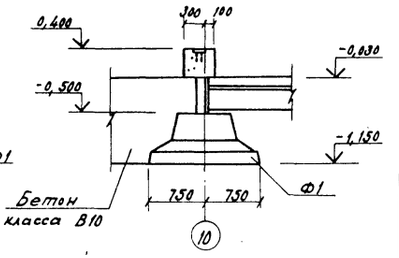

СПЕЦИФИКАЦИЯ ЭЛЕМЕНТОВ К ФРАГМЕНТУ СХЕМЫ 1

Марка	Обозначение	Наименование	Кол.	Масса ед, кг	Примечание
		Монолитные ж.б. эл-ты			
	ТП КЖ-9	Балка БМ1	2		
		Стальные элементы			
Щ1	ТП КЖИ-Щ1, Щ2	Щит Щ1	8	14,76	
Щ2	ТП КЖИ-Щ1; Щ2	Щит Щ2	12	20,71	
МН3	ТП КЖИ-МН1÷МН5	Изделие закладн. МН3	2	31,10	
МН4	ТП КЖИ-МН1÷МН5	МН4	4	2,30	
МН5	ТП КЖИ-МН1÷МН5	МН5	4	2,45	
МН6	ТП КЖИ-МН6; МН7	МН6	14	4,25	
МН7	ТП КЖИ-МН6; МН7	МН7	2	22,50	

Формат	Зона	Поз.	Обозначение	Наименование	Кол.	Примечание
				БМ1		
				Изделия закладные		
			ТП КЖИ-МН1÷МН5	МН1	1	86,75 кг
			ТП КЖИ-МН1÷МН5	МН2	1	13,55 кг
				Отдельные стержни		
		1	ТП КЖ-9	Ф16 А III ГОСТ 5781-82* ℓ=3750	3	5,93 кг
		2	ТП КЖ-9	Ф16 А III ГОСТ 5781-82* ℓ=5140	3	8,12 кг
		3	ТП КЖ-9	Ф6 А I ГОСТ 5781-82* ℓ=1040	66	0,22 кг

ВЕДОМОСТЬ ДЕТАЛЕЙ

Поз.	Эскиз
2	3800 (670, 670)
3	360 (160, 290, 230)

ВЕДОМОСТЬ РАСХОДА СТАЛИ НА ЭЛЕМЕНТ, КГ

Марка элемента	Изделия арматурные						Изделия закладные					Общий расход
	Арматура класса					Всего	Арматура класса		Прокат марки		Всего	
	А I		А III				А III					
	ГОСТ 5781-82*						ГОСТ 5781-82*		ГОСТ 8509-72*			
	Ф6	Итого	Ф16		Итого		Ф12	Итого	∠45×5	∠125×10		
БМ1	14,52	14,52	42,15		42,15	56,67	12,78	12,78	11,12	76,4	100,3	156,97

1. Фундаменты эстакады выполнить из бетона класса В10 МР375. Расход бетона - 30,5 м³.
2. Балки БМ1 выполнить из бетона класса В25 МР350. Расход бетона на 1 балку - 0,38 м³.
3. Вертикальную гидроизоляцию стен приямка выполнить путем двухкратного покрытия горячим битумом.
4. Горизонтальную гидроизоляцию стен выполнять из слоя цементного р-ра марки 100 состава 1:2 с гидрофобными добавками.

9Т14/2 34

Исполн.	Толгобольская		12.85
Пров.	Матвеева		12.85
Рук. гр.	Ганжа		12.85
Гл. спец.	Ющенко		12.85
Нач. отд.	Жевнеров		12.85
Н. контр.	Панащенко		08.86
ГИП	Рыков		12.85

ТП 805-5-5.86 КЖ

Цех убоя и переработки 3000 бройлеров (кур) в час.

Стадия	Лист	Листов
Р	9	

Фрагмент схемы 1.

Госагропром СССР ЦНИИЭПптицепром г. Ростов-на-Дону

Привязан:

Инв. N

Инв. N подл. | Подпись и дата | Взам. инв. N

Копировала Чуб

Формат А2

Альбом 2

Типовой проект

Фм 1

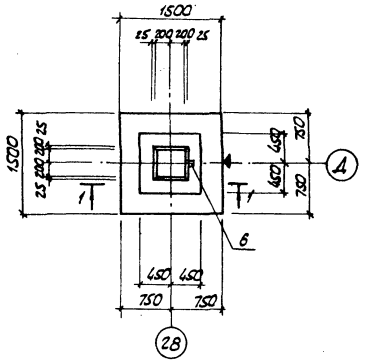

Фм 2

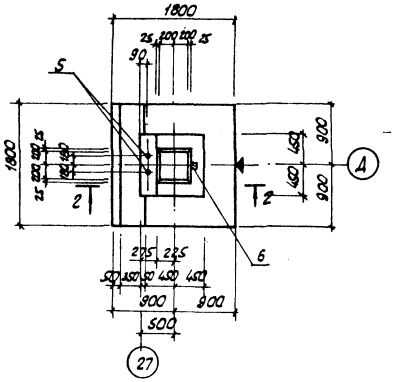

Формат	Зона	Поз.	Обозначение	Наименование	Кол. на изд.		Примечание
				Сборочные единицы			
				Сетки арматурные			
		1	1.412-1/77, вып. 3	1С(1)12АIII-6×18	2	2	7,08 кг
		2	1.412-1/77, вып. 3	С1-8АI	5	5	2,70 кг
		3	1.410-2 вып. 1	С10АIII-14×15	2		8,13 кг
		4	1.410-2 вып. 1	С(1)10АIII-8×18		4	6,35 кг
				Изделие закладное			
		5	ТП КЖ-10	Ф24АI ГОСТ 5781-82* ℓ=1760		1	6,25 кг
		6		$\frac{\text{ГОСТ 8509-72*}}{\text{ВСт3кп2 ГОСТ 380-71*}}$ L63×5 ℓ=60	1	1	0,29 кг
				Материалы			
				Бетон класса В12,5	1,9 м³	0,3 м³	
				Стадия	Р	Р	
				Марка	Фм 1	Фм 2	

1-1

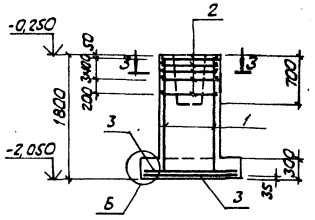

2-2

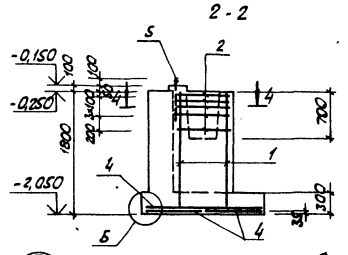

3-3

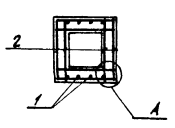

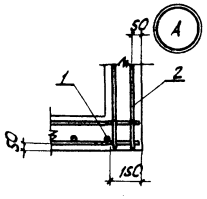

4-4

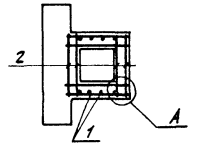

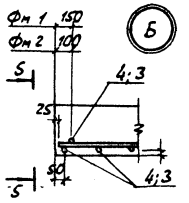

5-5

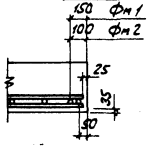

Ведомость расхода стали на элемент, кг

Марка элемента	Изделия арматурные								Изделия закладные							Общий расход
	Арматура класса AI ГОСТ 5781-82*				Арматура класса AIII ГОСТ 5781-82*			Всего	Арматура класса AI ГОСТ 5781-82*			Прокат марки ВСт3, кп 2 ГОСТ 8509-72*			Всего	
	Ф6	Ф8		Итого	Ф10	Ф12		Итого	Ф24		Итого	L63×5		Итого		
Фм 1	1,94	15,22		17,16	14,32	12,43		26,75	43,91	–		–	0,29		0,29	0,29	44,20
Фм 2	3,80	15,22		19,02	21,60	12,43		34,03	53,05	6,25		6,25	0,29		0,29	6,54	59,59

1. При изготовлении фундаментов пространственные каркасы подколонников тщательно приварить к сеткам подошвы фундаментов не менее, чем в четырех точках.
2. Закладную деталь поз. 6 приварить к арматуре подколонников.
3. Под монолитные фундаменты Фм1, Фм2 выполнить бетонную подготовку δ=100мм из бетона класса В3,5

Схема раскладки сеток подошвы фундамента Фм1

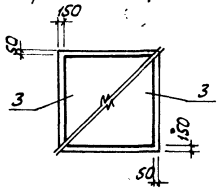

Схема раскладки сеток подошвы фундамента Фм2

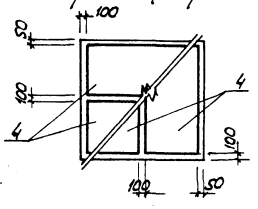

поз. 5

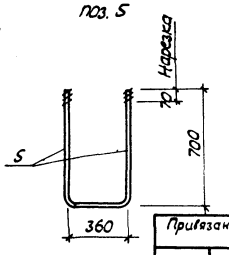

9714/2 35

Исполн.	Голгобальская		10.85	ТП 805-5-5.86 КЖ	
Провер.	Матвеев		12.85		
Рук. гр	Василькова		12.85		
Гл. спец.	Ющенко		12.85		
Нач. отд.	Жевнеров		12.85		
Н. контр.	Панайченко		06.86	Цех убоя и переработки 3000 бройлеров (кур) в час	Стадия Р; Лист 10; Листов
ГИП	Рыков		12.85	Фундаменты Фм1; Фм2	Госагропром СССР УНИИэлектромонтажиндустрии г. Ростов-на-Дону

Привязан:

Инв. №

Копировал Смирнова Формат А2

Типовой проект Альбом 8

Приямок Пр 1

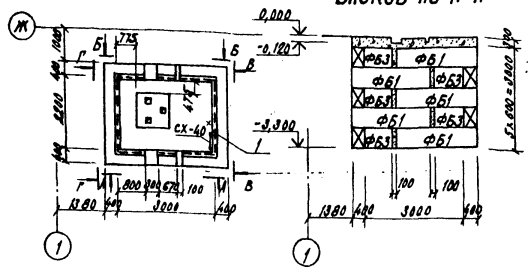

Схема расположения блоков по А-А

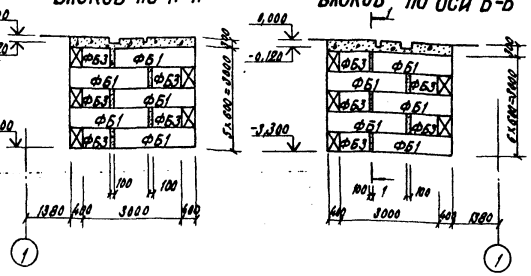

Схема расположения блоков по оси Б-Б

Приямок Пр 3

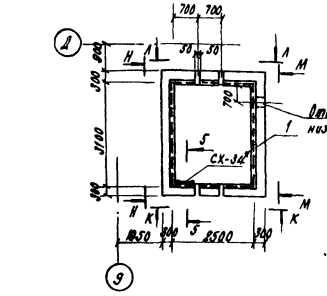

Схема расположения блоков по К-К

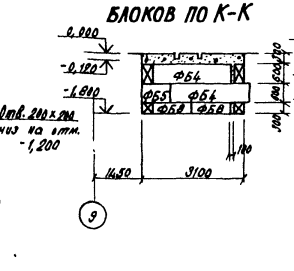

Схема расположения блоков по Л-Л

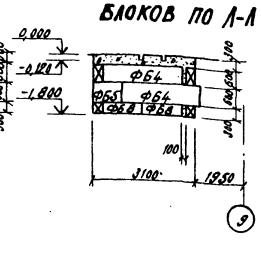

Схема расположения блоков по В-В

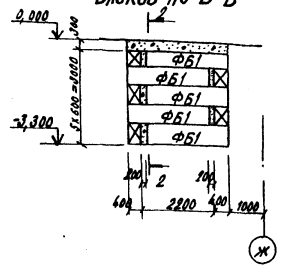

Схема расположения блоков по Г-Г

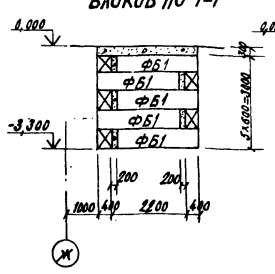

1-1

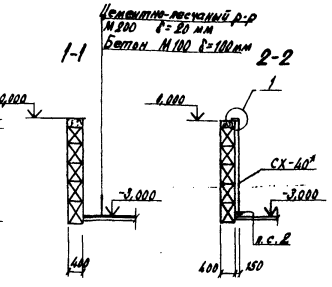

2-2

Схема расположения блоков по М-М

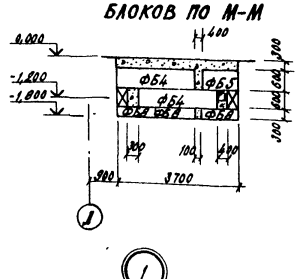

Схема расположения блоков по Н-Н

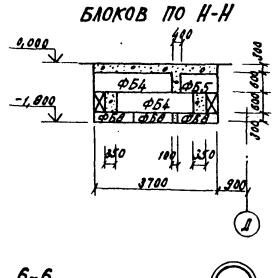

5-5

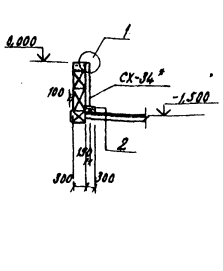

Приямок Пр 2

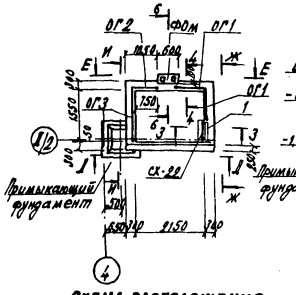

Схема расположения блоков по Л-Л

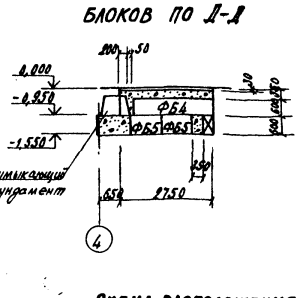

Схема расположения блоков по Е-Е

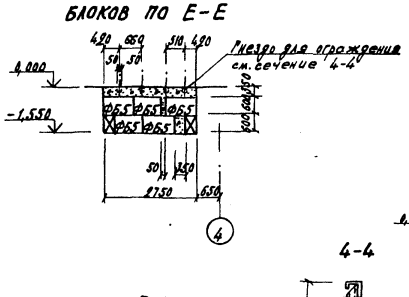

6-6

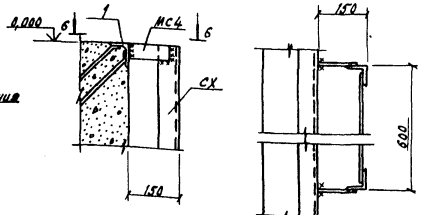

7-7

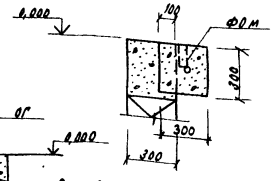

4-4

3-3

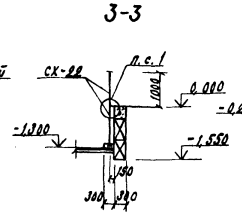

Схема расположения блоков по Ж-Ж

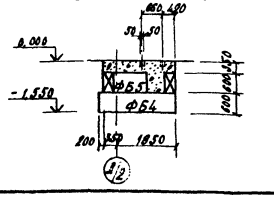

Схема расположения блоков по И-И

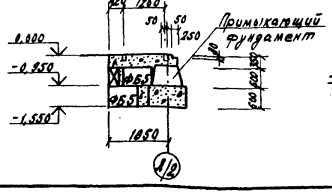

1. Спецификацию на приямки см. лист 14.
2. Общие примечания см. лист 14.

Исполн.	Козлова		11.85
Пров.	Матвеев		12.85
Рук. гр.	Ганжа		12.85
Гл. спец.	Ющенко		12.85
Нач. отд.	Жевнеров		11.85
Н. контр.	Панченко		08.86
ГИП	рыков		12.85

Привязан:

Инв. №

ТП 805-5-5.86 КЖ

9714/2 36

Цех убоя и переработки 3000 бройлеров (кур) в час.

Стадия	Лист	Листов
Р	11	

Приямки Пр 1÷Пр 3.

Госагропром СССР ЦНИИЭПптицепром г. Ростов-на-Дону

Копировала Чуб Формат А2

Инв. № подл. | Подпись и дата | Взам. инв. №

Альбом 2

Типовой проект

Приямок Пр4

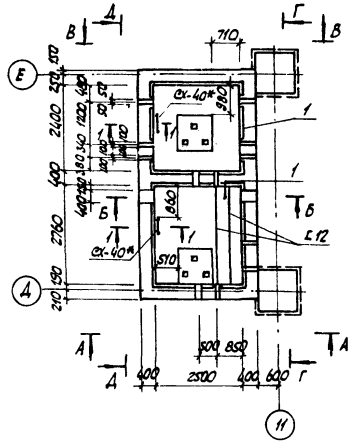

Схема расположения блоков по А-А, Б-Б

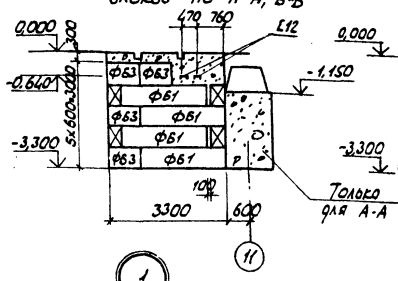

Схема расположения блоков по В-В

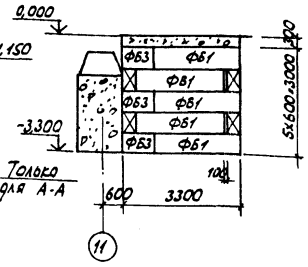

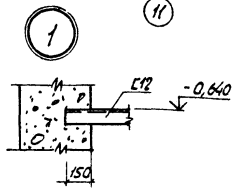

Приямок Пр5

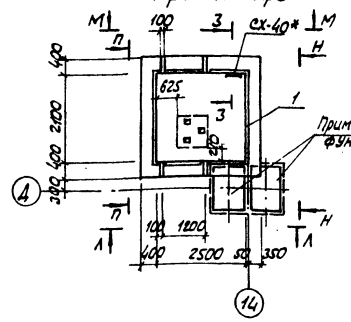

Схема расположения блоков по Л-Л

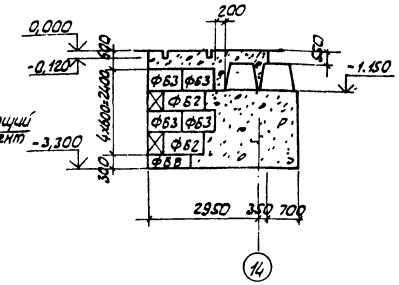

Схема расположения блоков по М-М

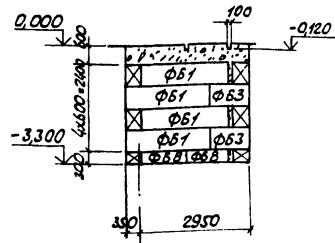

Схема расположения блоков по Н-Н

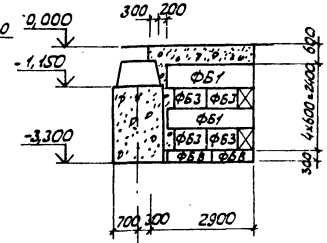

Схема расположения блоков по Г-Г

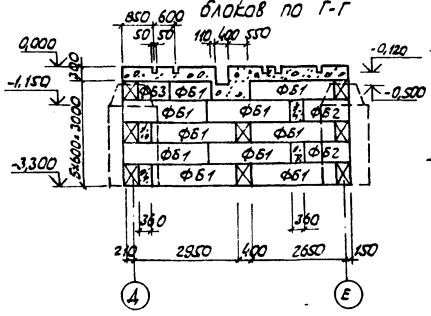

Схема расположения блоков по Д-Д

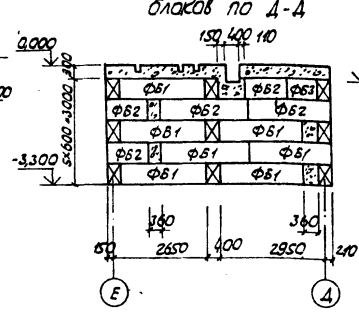

1-1

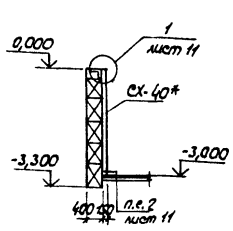

Схема расположения блоков по П-П

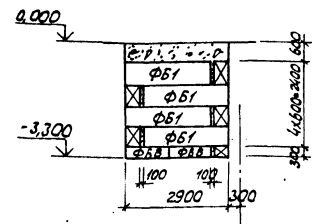

3-3

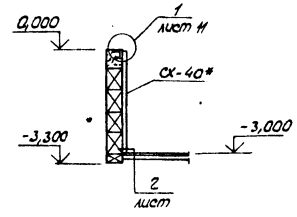

Приямок Пр6

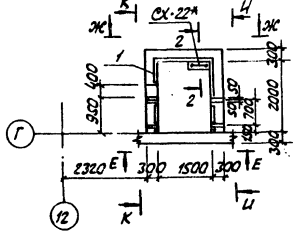

Схема расположения блоков по Е-Е

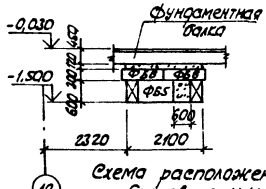

Схема расположения блоков по Ж-Ж

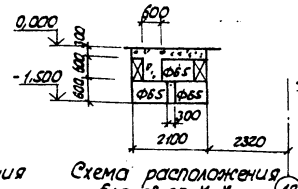

2-2

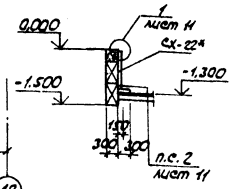

Схема расположения блоков по И-И

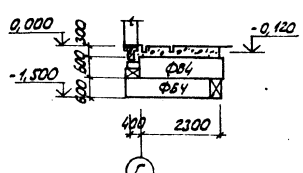

Схема расположения блоков по К-К

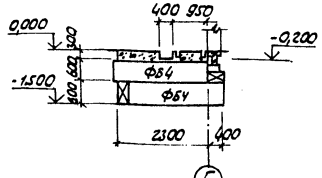

1. Общие примечания смотри лист 14
2. Спецификацию на приямки смотри лист 14

9714/2 37

Исполн.	Козлова		12.85	ТП 805-5-5.86 КЖ	
Пров.	Матвеев		12.85		
Рук. гр.	Васильева		12.85		
Гл. спец.	Ющенко		12.85		
Нач. отд.	Жевнеров		12.85		
Н. контр.	Панаиенко		08.86	Цех убоя и переработки 3000 бройлеров (кур) в час	Стадия Р; Лист 12; Листов
ГИП	Рыков		12.85	Приямки Пр4 ÷ Пр5	Госагропром СССР Унипромптицепром г. Ростов-на-Дону

Привязан:

Инв. №

Инв. № подл. | Подпись и дата | Взам. инв. №

Копировал Сычнова Формат А2

Альбом 2

Типовой проект

Приямок Пр7

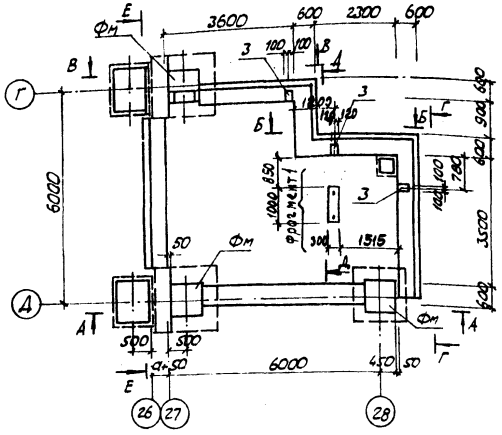

Схема расположения блоков по А-А

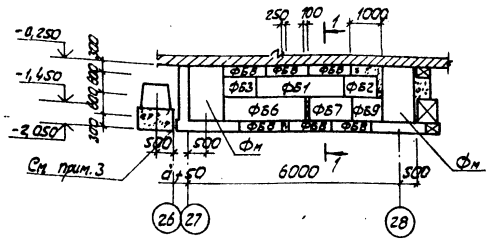

1-1

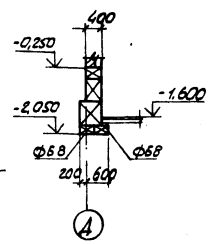

Схема расположения блоков по Г-Г

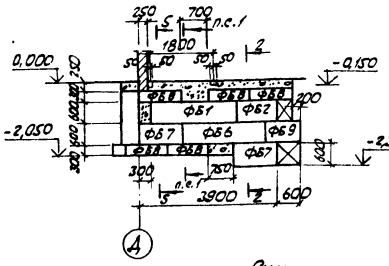

5-5

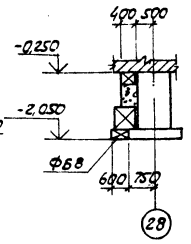

Схема расположения блоков по Б-Б

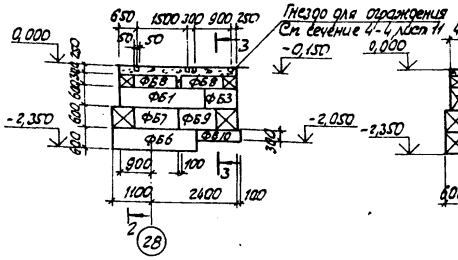

2-2

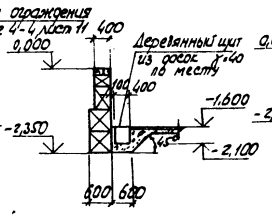

3-3

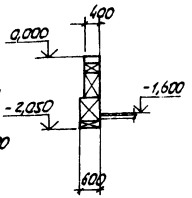

Схема расположения блоков по Д-Д

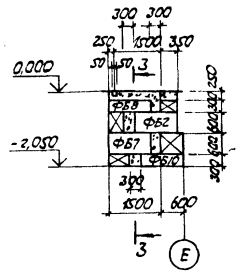

Схема расположения ограждения и лестниц

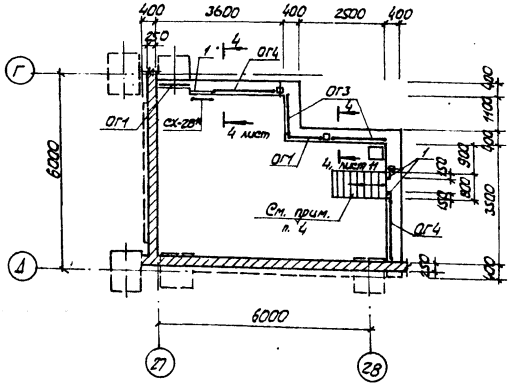

Схема расположения блоков по В-В

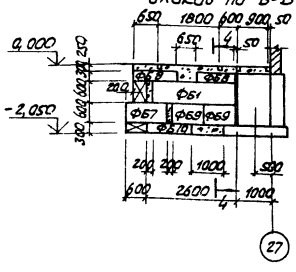

4-4

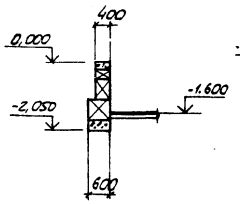

Схема расположения блоков по Е-Е

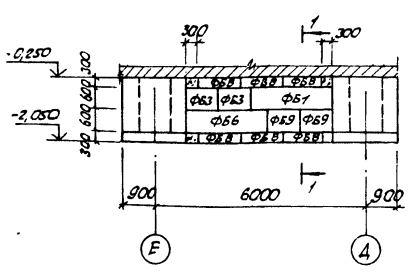

Фраемент 1

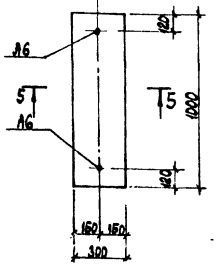

5-5

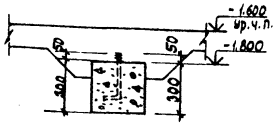

1. Общие примечания смотри лист 14
2. Спецификацию на приямок смотри лист 14
3. При устройстве деформационного шва заложить просмоленные доски δ=40мм.
4. Лестничный марш учтен на листе КМ-11.
5. Фундаменты под оборудование см. КЖ, листы 21,22

38
9714/2

Исполн.	Козлова		12.85
Пров.	Матвеев		12.85
Рук. гр.	Васильков		12.85
Гл. спец.	Ющенко		12.85
Нач. отд.	Жевнеров		12.85
Н. контр.	Панащенко		08.86
ГИП	Рыков		12.85

ТП 805-5-5.86 КЖ

Цех убоя и переработки 3000 бройлеров (кур) в час

Стадия	Лист	Листов
Р	13	

Приямок Пр7

Госагропром СССР УНИИЭПптицепром г. Ростов-на-Дону

Привязан.

Инв. №

Инв. № подл. | Подпись и дата | Взам. инв. №

Копировал Смирнова

Формат А2

Марка, поз.	Обозначение	Наименование	Количество на исполнение Пр1	Пр2	Пр3	Пр4	Пр5	Пр6	Пр7			Масса ед. кг	Примечание
		Документация											
		Сборочный чертеж	X	X	X	X	X	X	X				
		Сборочные единицы детали											
		Блоки бетонные											
ФБ1	ГОСТ 13579-78	ФБС 24.4.6-Т	20	—	—	33	10	—	5			1300	
ФБ2	ГОСТ 13579-78	ФБС 12.4.6-Т	—	—	—	4	2	—	3			640	
ФБ3	ГОСТ 13579-78	ФБС 9.4.6-Т	10	—	—	11	10	—	4			470	
ФБ4	ГОСТ 13579-78	ФБС 24.3.6-Т	—	2	8	—	—	4	—			970	
ФБ5	ГОСТ 13579-78	ФБС 9.3.6-Т	—	10	4	—	—	4	—			350	
ФБ6	ГОСТ 13579-78	ФБС 24.6.6-Т	—	—	—	—	—	—	4			1960	
ФБ7	ГОСТ 13579-78	ФБС 12.6.6-Т	—	—	—	—	—	—	6			960	
ФБ8	ГОСТ 13579-78	ФБ 12.4.3-Т	—	—	10	—	7	2	30			310	
ФБ9	ГОСТ 13579-78	ФБ 9.6.6-Т	—	—	—	—	—	—	7			700	
ФБ10	ГОСТ 13579-78	ФБ 12.6.3-Т	—	—	—	—	—	—	3			460	
		Стремянки											
СХ-22	1.450.3-3, вып.1, часть 2	СХ-22	—	1	—	—	—	—	—			37,6	
СХ-22*	1.450.3-3, вып.1, часть 2	СХ-22*	—	—	—	—	—	1	—			20,5	H=1,2м
СХ-28*	1.450.3-3, вып.1, часть 2	СХ-28*	—	—	—	—	—	—	1			46,7	H=2,78м
СХ-34*	1.450.3-3, вып.1, часть 2	СХ-34*	—	—	1	—	—	—	—			39,8	H=2,4м
СХ-40*	1.450.3-3, вып.1, часть 2	СХ-40	1	—	—	2	1	—	—			49,4	H=3,0м

Продолжение

Марка, поз.	Обозначение	Наименование	Количество на исполнение Пр1	Пр2	Пр3	Пр4	Пр5	Пр6	Пр7			Масса ед. кг	Примечание
		Ограждение											
ОГ1	1.450.3-3, вып.1, часть 2	ОГПМХЭБ-10.9	—	2	—	—	—	—	2			10,5	
ОГ2	1.450.3-3, вып.1, часть 2	ОГПМХЭБ-10.9*	—	1	—	—	—	—	—			8,7	ℓ=0,75м
ОГ3	1.450.3-3, вып.1, часть 2	ОГПМХЭБ-10.15	—	1	—	—	—	—	2			16,7	
ОГ4	1.450.3-3, вып.1, часть 2	ОГПМХЭБ-10.18	—	—	—	—	—	—	2			18,7	
		Балка металлическая											
[12	ТП КЖС-12	Швеллер [.12 ГОСТ 8240-72* ℓ=2980 Ст3пс2 ГОСТ 380-71*	—	—	—	2	—	—	—			30,2	
		Изделия закладные											
1	3.400-6/76, вып.1	МИ4-29	9,6	0,7	10,8	14,2	8,8	4,7	1,0			6,6	1 пм
2	3.400-6/76, вып.1	МИ1-24	2	2	2	4	2	2	2			2,3	
3	3.400-6/76, вып.1	МИ1-30	—	—	—	—	—	—	3			6,7	
		Изделие соединительное											
МС4	ТП КЖИ-МС3, МС4	МС4	2	2	2	4	2	2	2			0,28	

1. Кладку блоков выполнять на растворе М50
2. Монолитные участки стен приямков выполнять из бетона В7,5.
3. Стены приямков, соприкасающиеся с грунтом обмазать горячим битумом за 2 раза.
4. Стремянки СХ-22*, СХ-28*, СХ-34*, СХ-40* изготовить по чертежам стремянок СХ-22, СХ-28, СХ-34, СХ-40 соответственно.

9714/2 39

Исполн.	Козлова		12.85
Гл. спец.	Матвеев		12.85
Рук. гр.	Васильков		12.85
Гл. спец.	Ющенко		12.85
Нач. отд.	Инженеров		12.85
Н. контр.	Панащенко		08.86
ГИП	Раков		12.85

ТП 805-5-5.86 КЖ

Привязан:

Инв. N

Цех убоя и переработки 3000 бройлеров (кур) в час

Стадия	Лист	Листов
Р	14	

Спецификация элементов на приямки Пр1-Пр7

Госагропром СССР ЦНИИЭПптицепром г. Ростов-на-Дону

Копировал Смирнова

Формат А2

Инв. N подл. | Подпись и дата | Взам. инв. N

Альбом 2

Типовой проект

Схемы расположения монолитных фундаментов под стойки

Площадки ПМ2

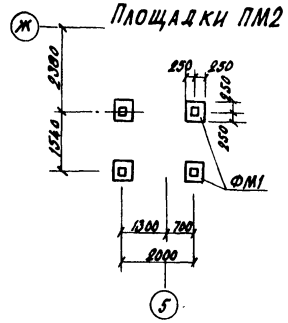

Площадки ПМ3

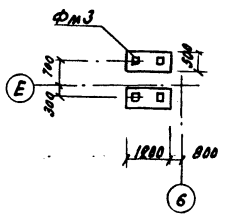

Площадки ПМ4

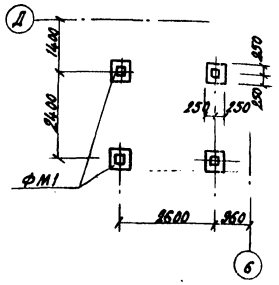

Площадки ПМ5

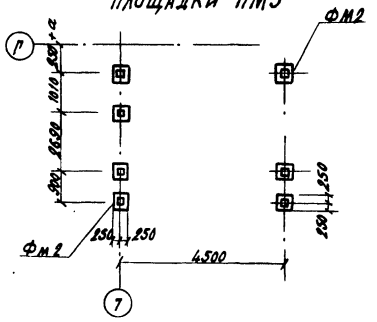

Фм 1; Фм 2

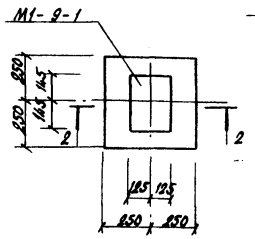

1-1

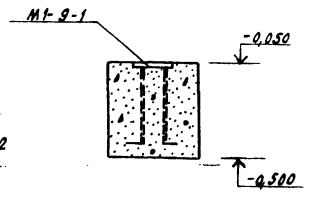

2-2

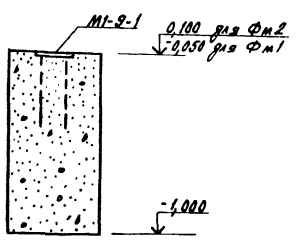

Спецификация к схемам расположения монолитных фундаментов под стойки площадок и навесов

Марка, поз.	Обозначение	Наименование	Кол.	Масса ед. кг	Примечание
		Схемы расположения монолитных фундаментов под стойки площадок			
ФМ1	ТП КЖ-15	Фундамент ФМ1	8		0,25 м³
ФМ2	ТП КЖ-15	Фундамент ФМ2	7		0,28 м³
ФМ3	ТП КЖ-15	Фундамент ФМ3	2		0,57 м³
		Закладные элементы			
М1-9-1	1.400-6/76, Вып. 1	М1-9-1	19	8,0	
		Схемы расположения монолитных фундаментов под стойки навесов			
ФМ2	ТП КЖ-15	Фундамент ФМ2	12		0,28 м³
		Закладные элементы			
М1-9-1	1.400-6/76, Вып. 1	М1-9-1	12	8,0	

Схема расположения монолитных фундаментов под стойки

Навеса в осях 1-2

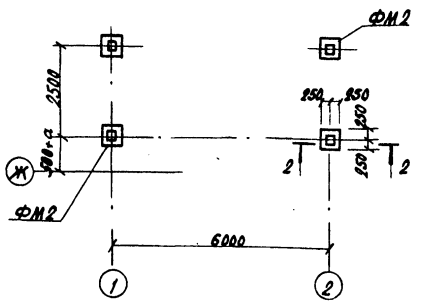

Навеса в осях Д-Е

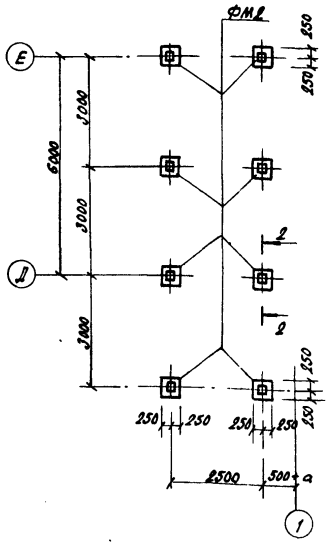

ФМ3

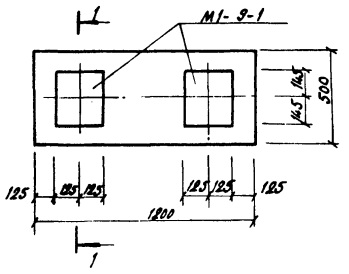

Фундаменты выполнять из бетона класса В 12,5.

Привязан:

Инв. N

Исполн.	Башкова		12.85
Пров.	Матвеев		12.85
Рук. гр.	Ганжа		12.85
Н. спец.	Нищенко		12.85
Нач. отд.	Жевнеров		12.85
ГИП	Рыков		12.85
Н. контр.	Панасенко		08.86

9714/2 40

ТП 805-5-5.86 КЖ

Цех убоя и переработки 3000 бройлеров (кур) в час.

Стадия	Лист	Листов
Р	15	

Схемы расположения монолитных фундаментов под стойки площадок и навесов

Госагропром СССР ЦНИИЭПптицепром г. Ростов-на-Дону

Копировала Чуб

Формат А2

Инв. N подл. | Подпись и дата | Взам. инв. N

Альбом 2

Типовой проект

Схема расположения ограждения конденсаторной площадки

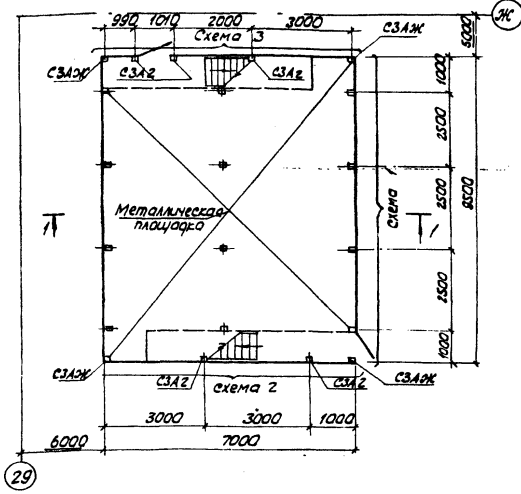

1-1

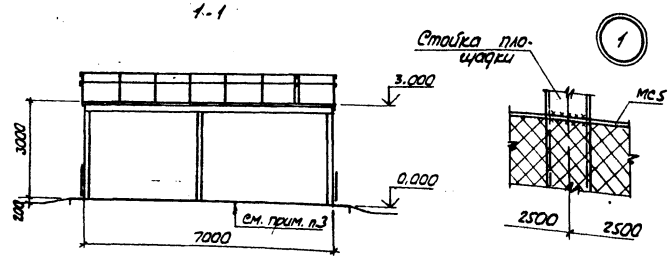

Схема 1

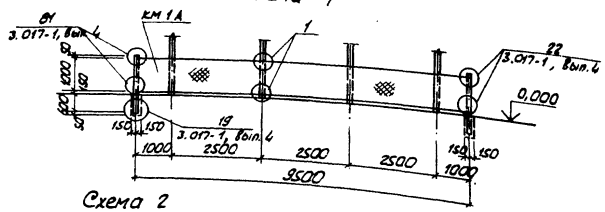

Схема 2

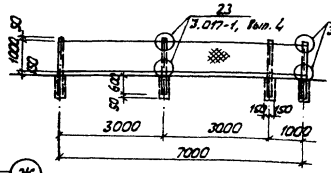

Схема 3

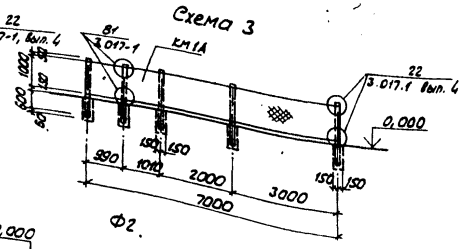

Схема расположения фундаментов под стойки и оборудование

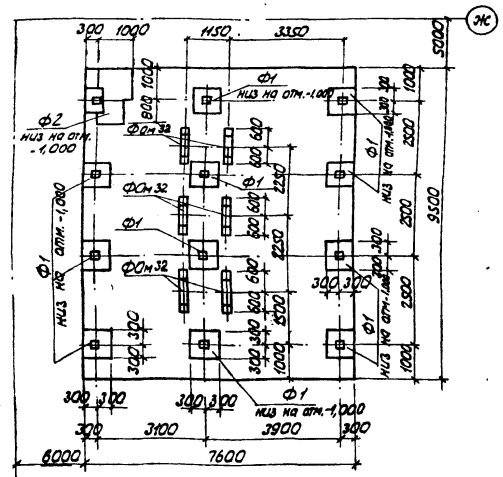

Ф1

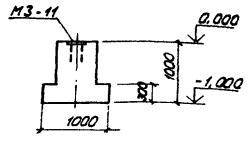

Ф2

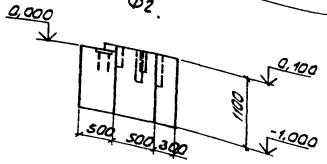

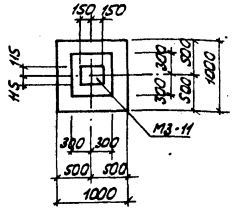

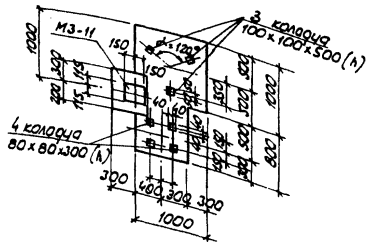

Спецификация элементов к схемам расположения ограждения площадки и фундаментов под стойки и оборудование

Марка поз.	Обозначение	Наименование	Кол.	Масса ед. кг	Примечание
		Схема расположения ограждения площадки			
		Железобетонные столбы			
СА3г	3.017-1 Вып. 1	СА3г	5	60	
СА3ж	3.017-1 Вып. 1	СА3ж	4	60	
		Металлические изделия			
КМ1А	3.017-1 Вып. 5	Калитка КМ1А	2	23,3	
	ГОСТ 5336-80	Сетка 35-2,5 шир. 1000	23,5м	65,8	
		Соединительные элементы			
МС2	3.017-1, Вып. 2	МС2	4	0,31	
МС5	3.017-1, Вып. 2	МС5	33,0м		
		Схема расположения фундаментов			
Ф1	ТП КЖ-16	Фундамент под стойку Ф1	11	0,55м³	
Ф2	ТП КЖ-16	Ф2	1	1,82м³	
		Фундаменты под оборудование			
ФОм32	ТП КЖ-22	ФОм 32	6		
		Закладные элементы			
МЗ-11	1.400-6/76 Вып. 1	МЗ-11		10,6	

1. Фундаменты под столбы ограждения выполнять из бетона класса В7,5. Расход бетона на фундаменты 0,54 м³.
2. Сетку ограждения окрасить эмалью ПФ-115 серого цвета за 2 раза по грунту ПФ-020. Эмаль ПФ-115 по ГОСТ 6465-76*; грунт ПФ-020 по ГОСТ 18186-79*.
3. Состав пола: бетон класса В15-30мм
   подстилающий слой из бетона класса В7,5-100мм,
   уплотненный со щебнем грунт-40мм.

Привязан:

Инв. №

Инв. № подл. | Подпись и дата | Взам. инв. №

Исполн.	Тонкобольская		12.85
Провер.	Матвеев		12.85
Рук. гр.	Васильков		12.85
Гл. спец.	Ющенко		12.85
Нач. отд.	Жевнеров		12.85
ГИП	Рыков		12.85
Н. контр.	Панащенко		08.86

ТП 805-5-5.86 КЖ

Цех убоя и переработки 3000 бройлеров (кур) в час

Стадия	Лист	Листов
Р	16	

Схема расположения ограждения конденсаторной площадки. Схема расположения фундаментов под стойки и оборудование

Госагропром СССР ЦНИИЭПптицепром г. Ростов-на-Дону

Копировал Стирнова Формат А2

9714/2 41

Схема расположения элементов подземного хозяйства в осях 1-10

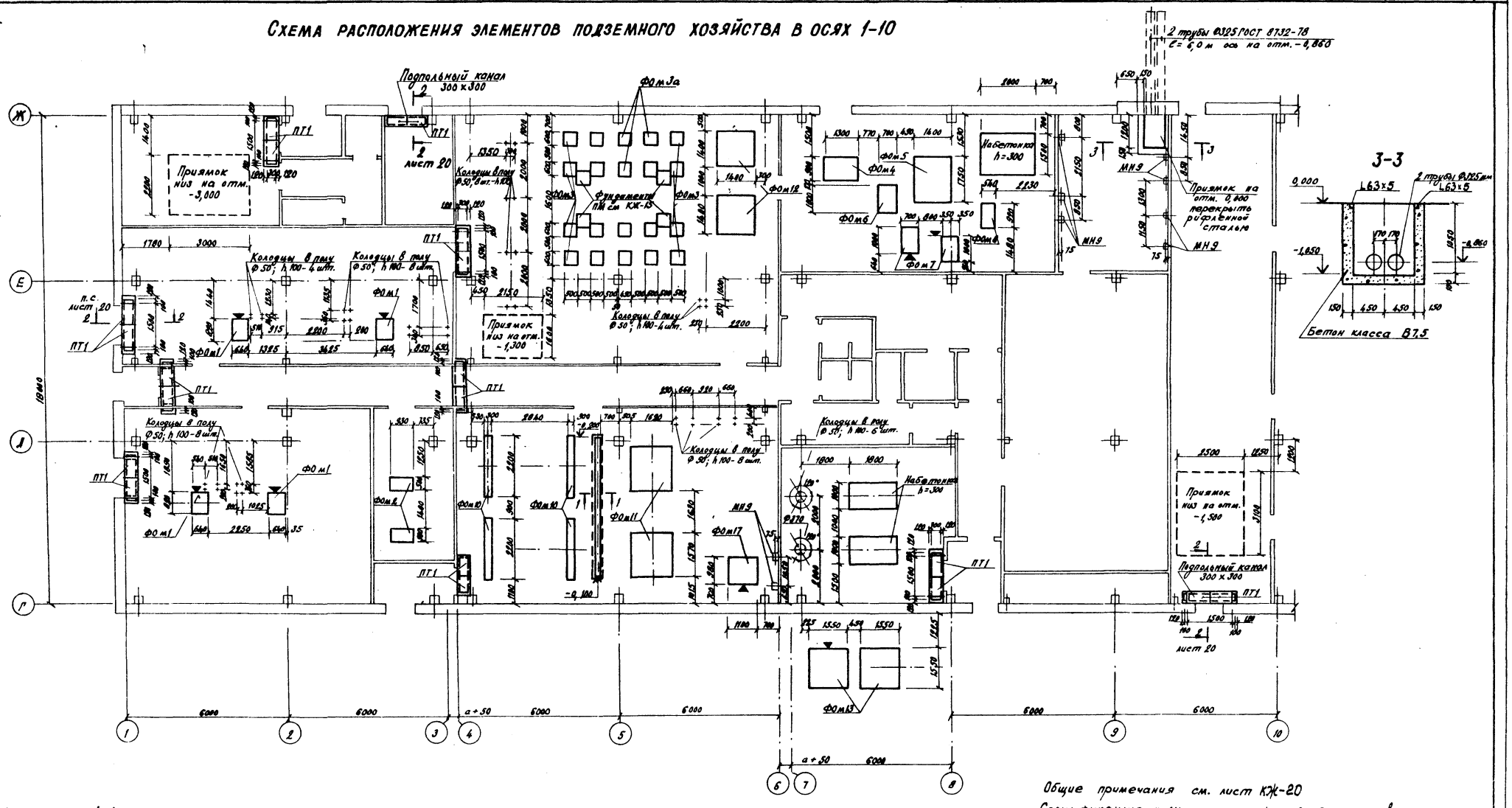

Общие примечания см. лист КЖ-20

Спецификацию к схеме расположения элементов подземного хозяйства см. лист КЖ-20.

Исполн.	Сергеева		01.87
Пров.	Ющенко		12.86
Рук. гр.	Ланжа		12.85
Гл. спец.	Ющенко		12.85
Нач. отд.	Жевнеров		12.85
ГИП	Рыков		12.85
Н. контр.	Панаценко		12.86

ТП 805-5-5.86 КЖ

Цех убоя и переработки 3000 бройлеров (кур) в час.

Стадия	Лист	Листов
Р	17	

Схема расположения элементов подземного хозяйства в осях 1:10.

Госагропром СССР ЦНИИЭПтицепром г. Ростов-на-Дону

Привязан:

Инв. N

Копировала Чуб

Формат А2

9914/2 42

Альбом 2

Типовой проект

Инв. N подл. | Подпись и дата | Взам. инв. N

Схема расположения элементов подземного хозяйства в осях 10-17

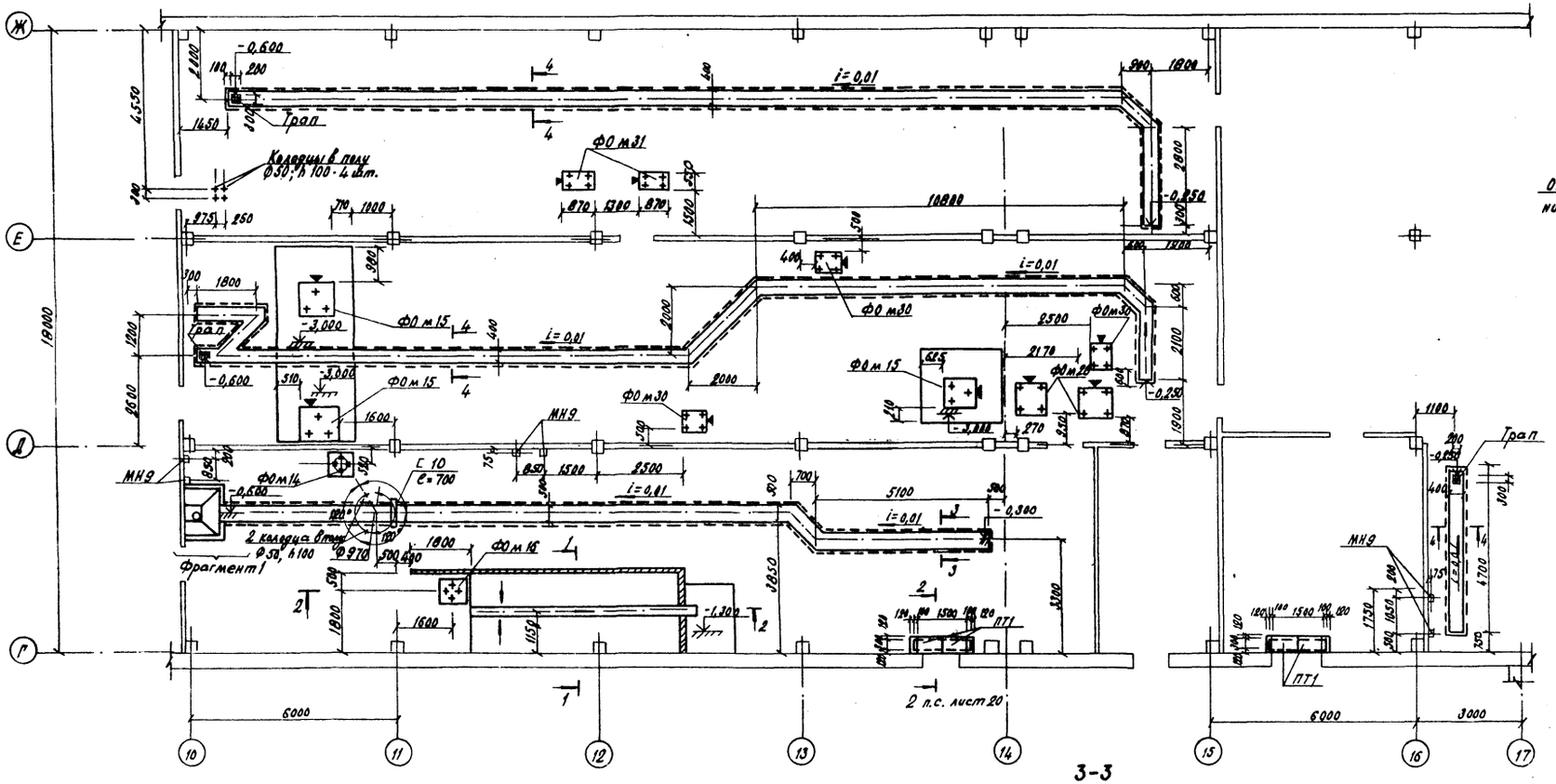

Фрагмент 1

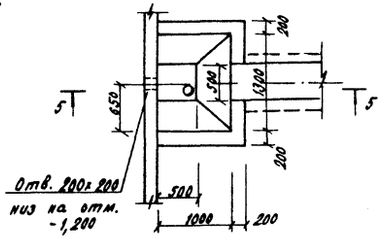

5-5

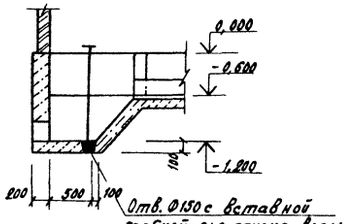

1-1

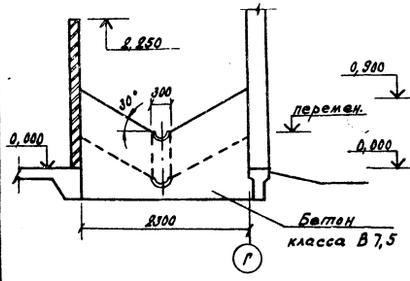

2-2

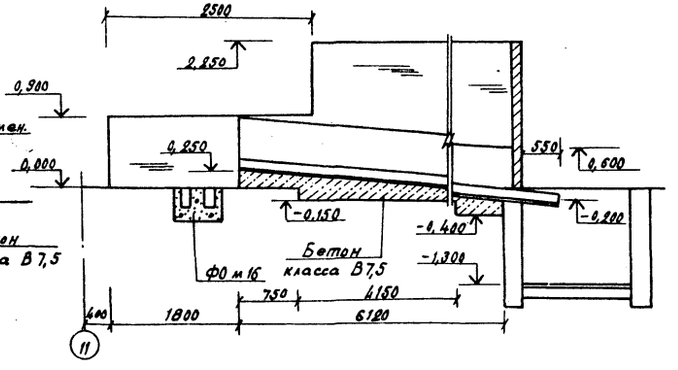

3-3

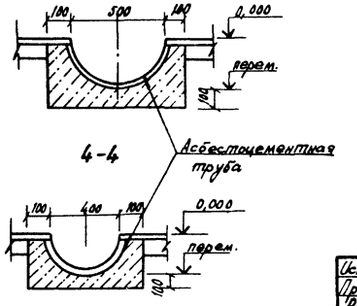

Общие примечания см. лист 20

Исполн.	Демба			11.85	ТП 805-5-5.86 КЖ
Провер.	Ганжа			12.85	
Рук. гр.	Ганжа			12.85	
Н. спец.	Ищенко			12.85	
Нач. отд.	Жевнеров			12.85	
ГИП	Рыков			12.85	Цех убоя и переработки 3000 бройлеров (кур) в час.
Н. контр.	Панащенко			08.86	Схема расположения элементов подземного хозяйства в осях 10÷17.

Стадия	Лист	Листов
Р	18	

Госагропром СССР ЦНИИЭПптицепром г. Ростов-на-Дону

Привязан:

Инв. N

Копировала Чуб

Формат А2

9714/2 43

Альбом 2

Типовой проект

Инв. N подл. | Подпись и дата | Взам. инв. N

Альбом 2

Типовой проект

Схема расположения элементов подземного хозяйства в осях 18-29

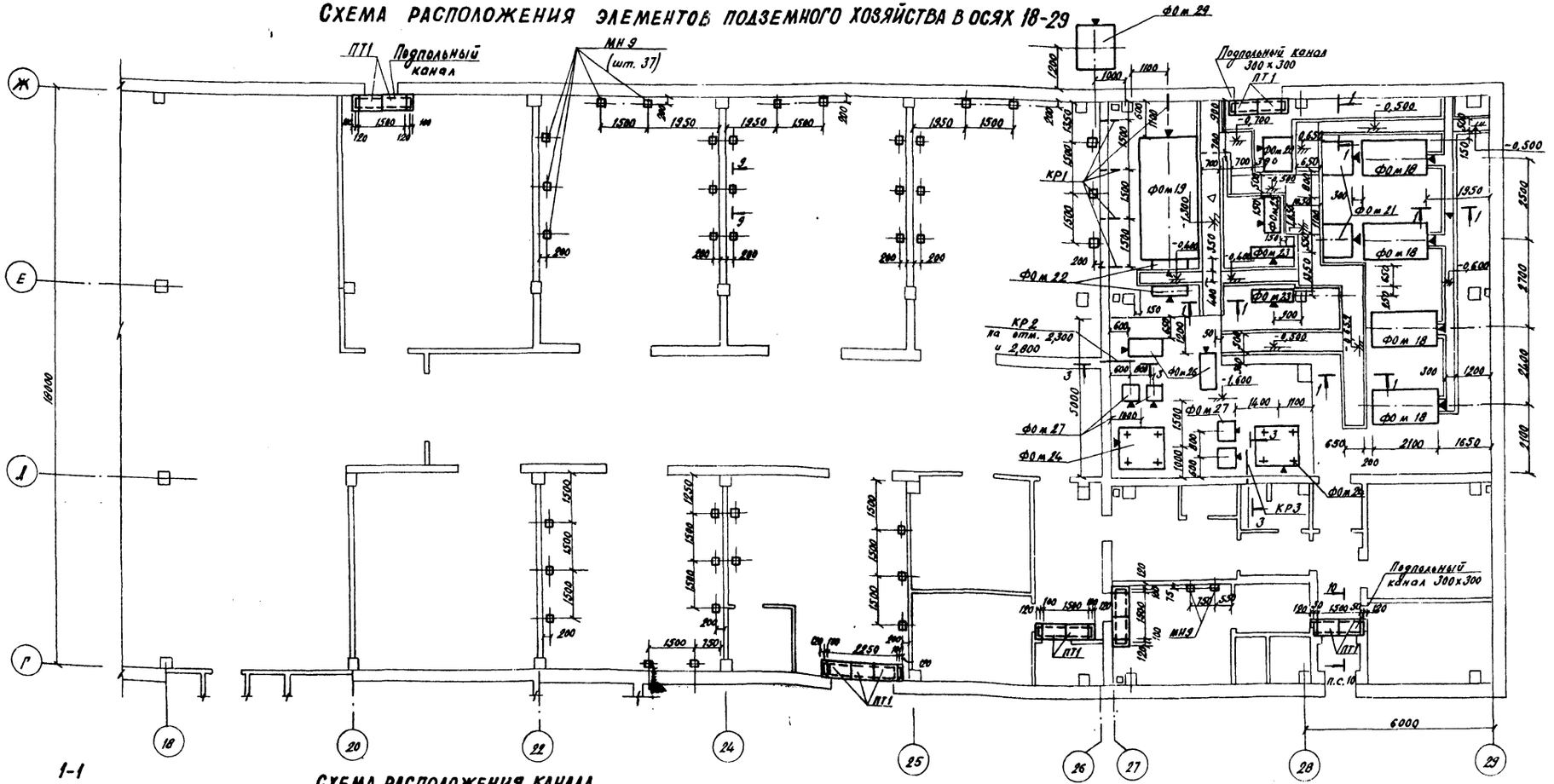

1-1

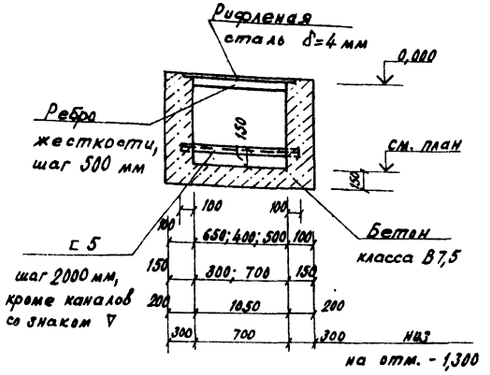

Схема расположения канала у оси 21

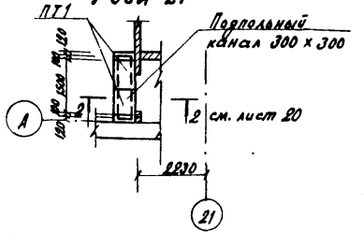

Схема расположения канала у оси 17

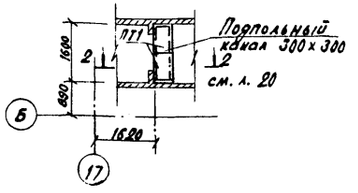

3-3

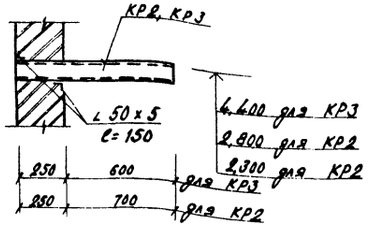

Общие примечания см. лист 20.

Инв. № подл.	Подпись и дата	Взам. инв. №	

Привязан:

Инв. №

Исполн.	Дзюба		11.85
Пров.	Ранжа		12.85
Рук. гр.	Ранжа		12.85
Гл. спец.	Ющенко		12.85
Нач. отд.	Жевнеров		12.85
ГИП	Ряков		12.85
Н. контр.	Панащенко		12.85

ТП 805-5-5.86 КЖ

Цех убоя и переработки 3000 бройлеров (кур) в час.

Стадия	Лист	Листов
Р	19	

Схема расположения элементов подземного хозяйства в осях 18:29

Госагропром СССР ЦНИИПАтицепром г. Ростов-на-Дону

Копировала Чуб

Формат А2

9714/2 44

Альбом 2

Типовой проект

1-1



2-2

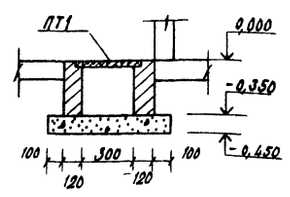

3-3

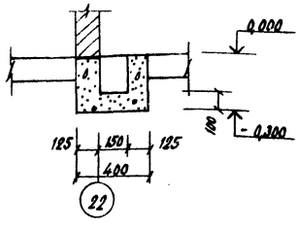

4-4

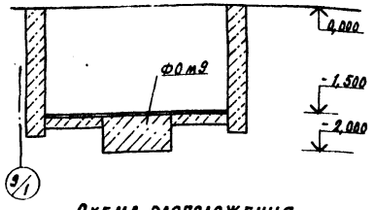

Схема расположения колодцев у оси 22

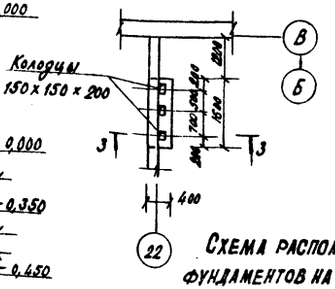

Схема расположения фундаментов на отм. -1,500 в осях 3/1-10 и Г-Д

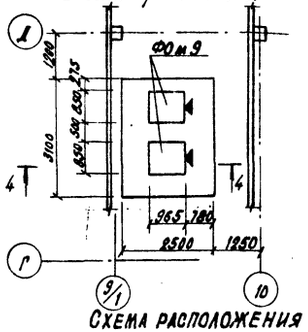

Схема расположения фундаментов на отм. -3,000 в осях 1-2 и Ж-Е

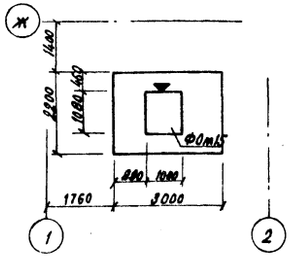

Схема расположения фундаментов на отм. -1,300 в осях 12-13 и Г-Д

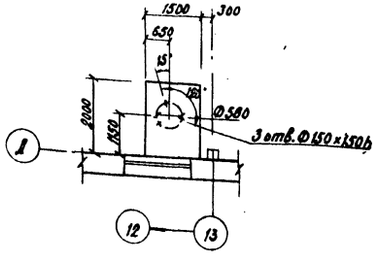

Спецификация к схемам расположения элементов подземного хозяйства

Продолжение

Марка, поз.	Обозначение	Наименование	Кол.	Масса ед. кг	Примечание
		Фундаменты под оборудование			
Фом1	ТП КЖ-21	Фом1	4	0,26	м³
Фом2	ТП КЖ-21	Фом2	2	0,23	"
Фом3	ТП КЖ-21	Фом3	8	0,30	"
Фом3а	ТП КЖ-21	Фом3а	12	0,30	"
Фом4	ТП КЖ-21	Фом4	1	0,59	"
Фом5	ТП КЖ-21	Фом5	1	1,23	"
Фом6	ТП КЖ-21	Фом6	1	0,35	"
Фом7	ТП КЖ-21	Фом7	2	0,35	"
Фом8	ТП КЖ-21	Фом8	1	0,25	"
Фом9	ТП КЖ-21	Фом9	2	0,41	"
Фом10	ТП КЖ-21	Фом10	4	0,46	"
Фом11	ТП КЖ-21	Фом11	2	2,54	"
Фом12	ТП КЖ-21	Фом12	2	1,18	"
Фом13	ТП КЖ-21	Фом13	2	2,40	"
Фом14	ТП КЖ-21	Фом14	1	0,09	"
Фом15	ТП КЖ-21	Фом15	4	0,38	"
Фом16	ТП КЖ-21	Фом16	1	0,25	"
Фом17	ТП КЖ-22	Фом17	1	0,70	"
Фом18	ТП КЖ-22	Фом18	4	2,08	"
Фом19	ТП КЖ-22	Фом19	1	5,62	"
Фом20	ТП КЖ-22	Фом20	1	0,54	"
Фом21	ТП КЖ-22	Фом21	2	0,70	"
Фом22	ТП КЖ-22	Фом22	2	0,33	"
Фом23	ТП КЖ-22	Фом23	2	0,41	"
Фом24	ТП КЖ-22	Фом24	2	1,17	"
Фом25	ТП КЖ-22	Фом25	1	1,3	"
Фом26	ТП КЖ-22	Фом26	2	0,44	"
Фом27	ТП КЖ-22	Фом27	4	0,25	"
Фом28	ТП КЖ-22	Фом28	2	0,20	м³
Фом29	ТП КЖ-22	Фом29	1	1,10	"
Фом30	ТП КЖ-22	Фом30	2	0,53	"
Фом31	ТП КЖ-22	Фом31	2	0,25	"
		Плиты перекрытия			
ПТ1	3.006.1-2/82	Плиты перекрытия П1-8	41	4,0	
КР1		Труба Ø20 ГОСТ 10704-76* ℓ=4м	5	0,1	
КР2		Швеллер Б-10 ГОСТ 8240-72* ℓ=3,5м Вст3кп2 ГОСТ 380-71*	2	8,2	
КР3		Швеллер Б-10 ГОСТ 8240-72* Вст3кп2 ГОСТ 380-71* ℓ=3,5м	1	7,3	
		Уголок Б-50х50х5 ГОСТ 8509-72* ℓ=1,5м Вст3кп2 ГОСТ 380-71*	4	0,57	
		Швеллер Б-5 ГОСТ 8240-72* Вст3кп2 ГОСТ 380-71* ℓ=2,5м		58,0	
МН9	ТП КЖИ-МН9	Изделие закладное МН9	54	1,9	

1. Фундаменты под оборудование выполнять из бетона класса В7,5. Возводить фундаменты только после получения оборудования или паспортов на оборудование и сверки мест крепления.
2. Подпольные каналы выполнять из хорошо обожженного кирпича М100 на растворе М25.
3. Для устройства колодцев Ø50 в полу при бетонировании конструкции пола заложить деревянные пробки.
4. Фундамент Фом32 замаркирован и учтен в спецификации на листе КЖ-16.

Испол.	Сергеева		08.87
Провер.	Матвеев		08.87
Рук. гр.	Ганжа		08.87
Н. спец.	Матвеев		08.87
Нач. отд.	Жевнеров		08.87
Н. контр.	Понаценко		08.86
ГИП	Рыков		08.87

ТП 805-5-5.86 КЖ

Цех убоя и переработки 3000 бройлеров (кур) в час.

Стадия	Лист	Листов
Р	20	

Спецификация к схемам расположения элементов подземного хозяйства.

Росагропром СССР ЦНИИЭПптицепром г. Ростов-на-Дону

Привязан:

Инв. №

Инв. № подл. | Подпись и дата | Взам. инв. №

Копировал Чиб Формат А3

9714/2 45

Альбом 2

Типовой проект

Фом 1

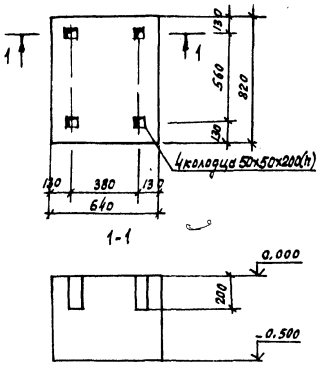

Фом 2

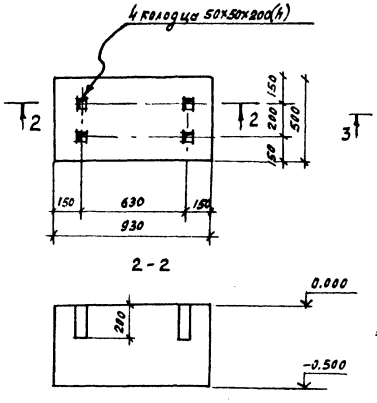

Фом 3, Фом 3д

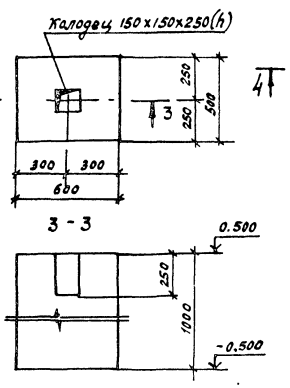

Фом 4

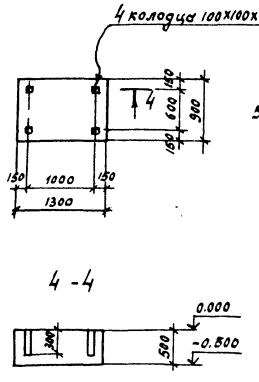

Фом 5

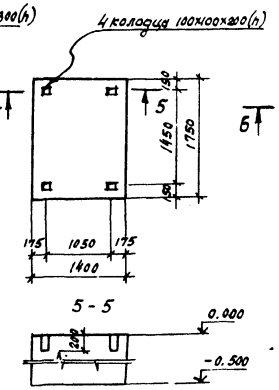

Фом 6

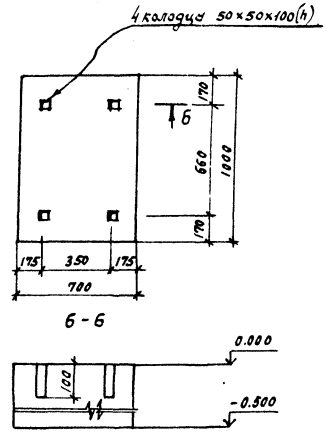

Фом 7

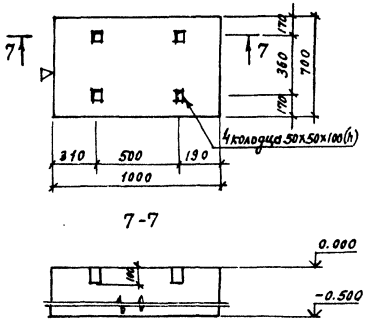

Фом 8

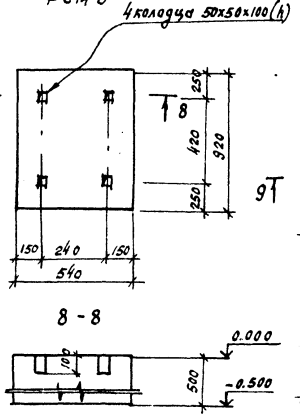

Фом 9

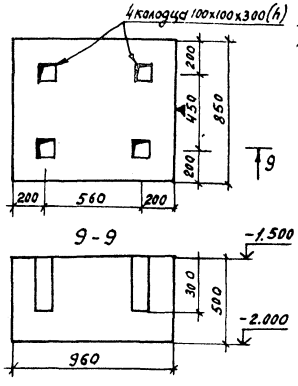

Фом 10

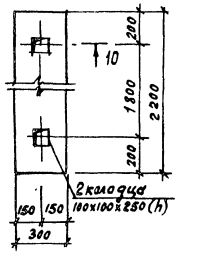

Фом 11

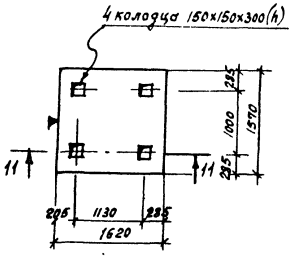

Фом 12

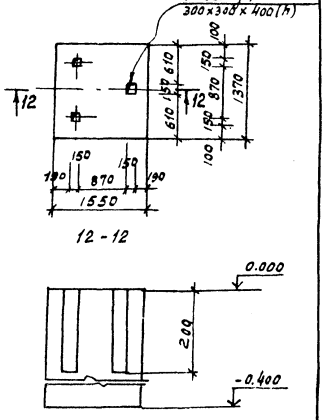

Фом 13

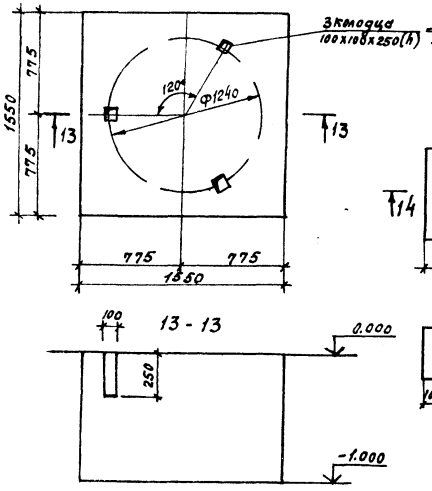

Фом 14

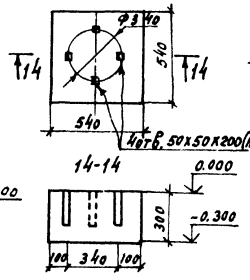

Фом 15

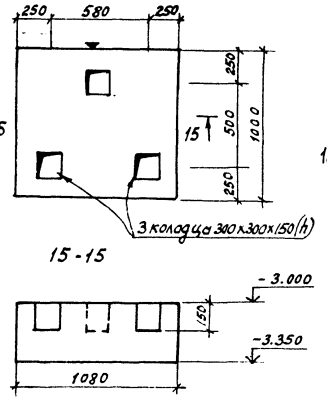

Фом 16

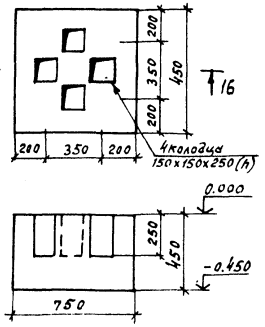

Привязан:			
Инв.№			
Испол.	Сергеева		12.85
Провер.	Василькова		12.85
Рук.гр.	Василькова		12.85
Гл.спец.	Ющенко		12.85
Нач.отд	Жевнеров		12.85
Н.контр	Панащенко		08.86
ГИП	Рыков		03.86

9714/2 46

ТП 805-5-5.86 КЖ

Цех убоя и переработки 3000 бройлеров (кур) в час

Стадия	Лист	Листов
Р	21	

Фундаменты под оборудование Фом1- Фом 16

Госагропром СССР Главсельстройпроект ЦНИИЭПптицепром г. Ростов-на-Дону

Копировал: Кузнецова Формат А2

Инв.№подл. | Подпись и дата | Взам.инв.№

Альбом 2

Типовой проект

Фом 17

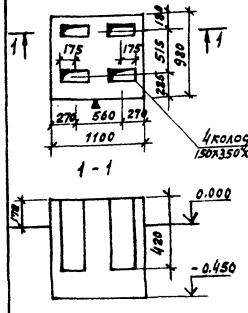

Фом 18

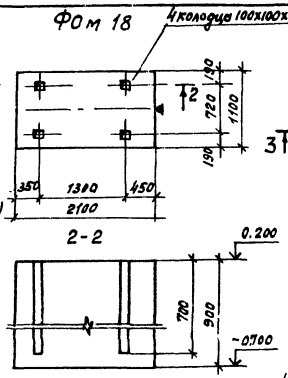

Фом 19

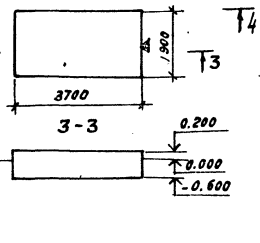

Фом 20

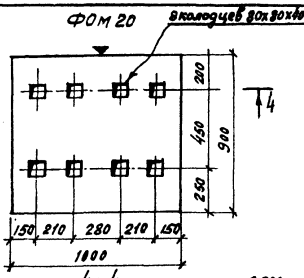

Фом 21

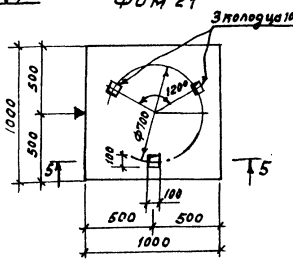

Фом 22

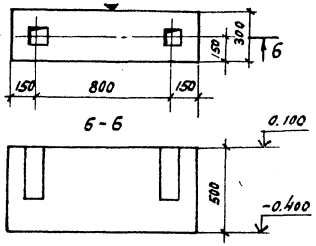

Фом 23

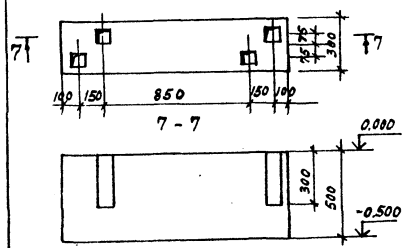

Фом 24

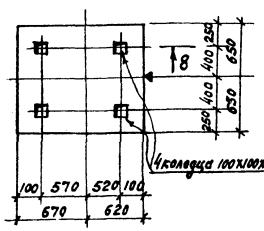

Фом 25

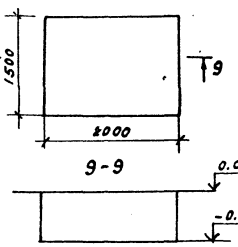

Фом 26

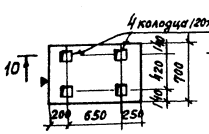

Фом 27

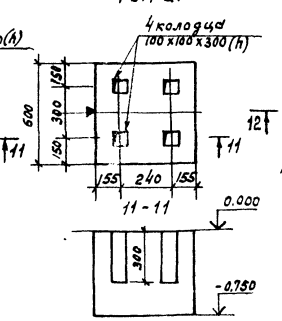

Фом 28

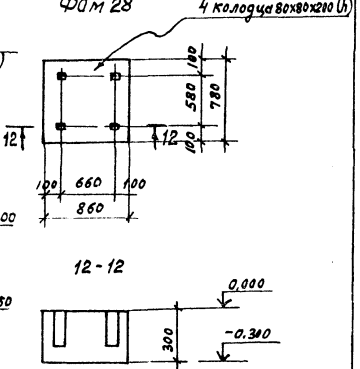

Фом 29

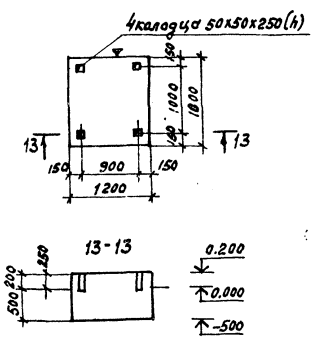

Фом 30

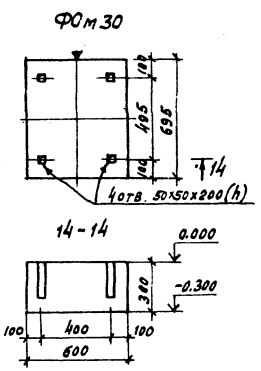

Фом 31

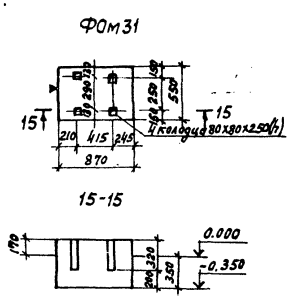

Фом 32

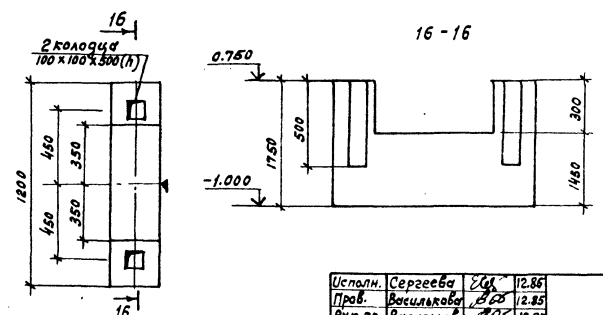

Исполн.	Сергеева		12.86	ТП 805-5-5.86 КЖ	
Пров.	Василькова		12.85		
Рук. гр.	Василькова		12.85		
Гл. спец.	Ющенко		12.85		
Нач. отд.	Жевнеров		12.85		
Н. контр.	Панщенко		08.86	Цех убоя и переработки 3000 бройлеров (кур) в час.	Стадия: Р; Лист: 22; Листов:
ГИП	Рыков		12.85	Фундаменты под оборудование Фом17-Фом32	Госагропром СССР ЦНИИЭПтицепром г. Ростов-на-Дону

Привязан:

Инв. №

Инв. № подл. | Подпись и дата | Взам. инв. №

9714/2 47

Копировала: Кузнецова

Формат: А2

Альбом 2

Типовой проект

Схема расположения колонн и балок

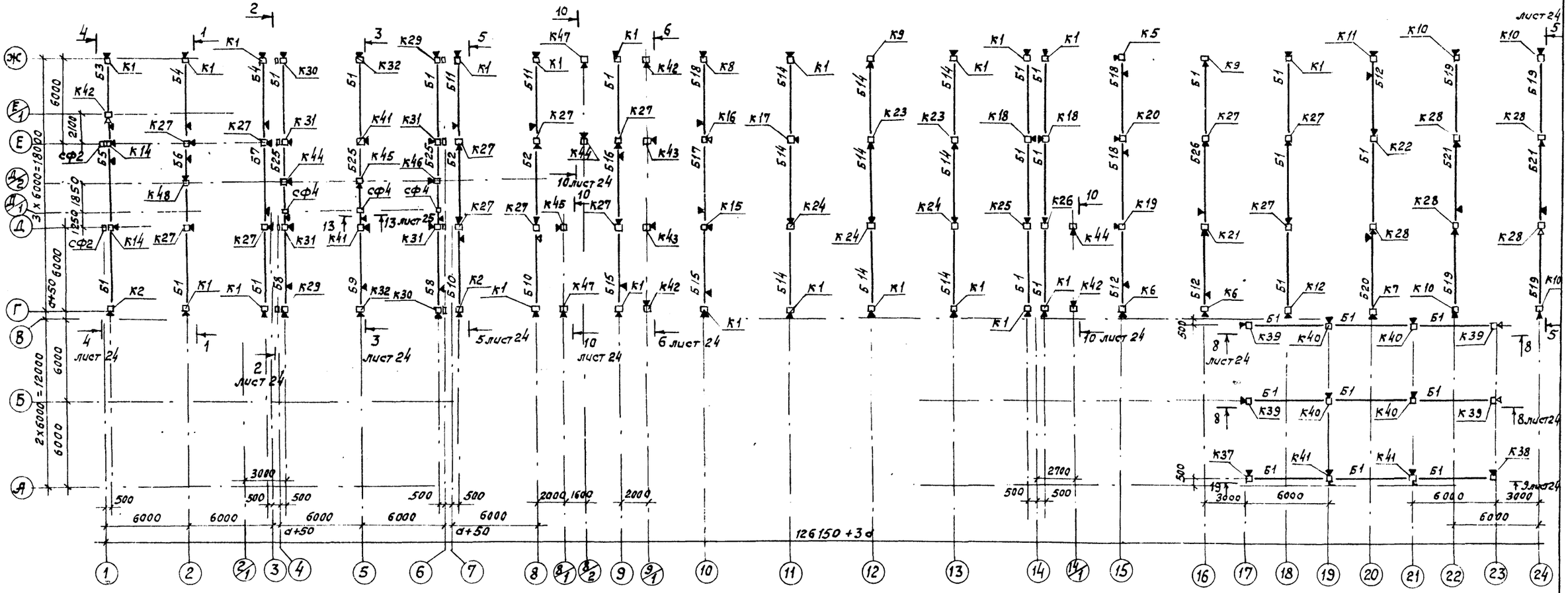

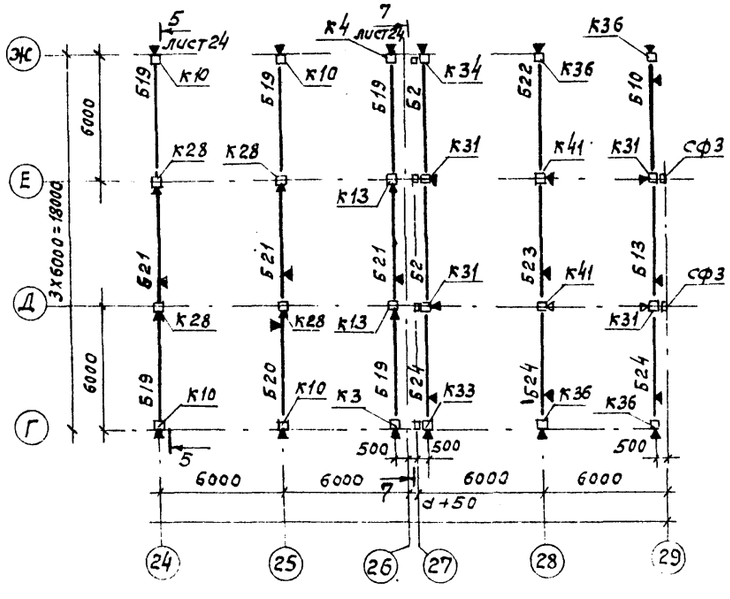

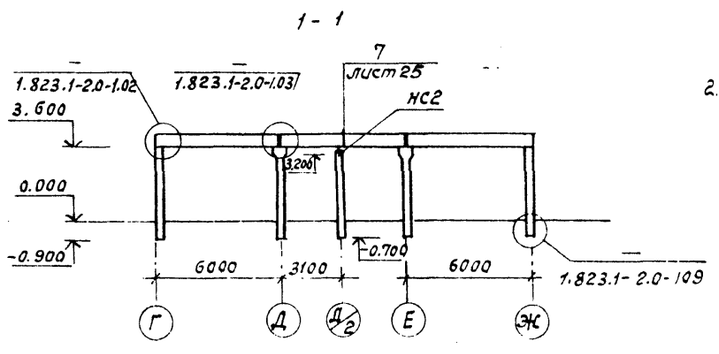

1. Крепление балок к колоннам сеч. 300×300 выполнять без опорного листа, а к колоннам сеч. 200×200 через опорные листы – 130×10, ℓ=300.
2. Спецификации к схемам расположения колонн и балок см. листы КЖ 26, 27.

Инв. № подл. | Подпись и дата | Взам. инв. №

				9714/2	48
Исполн.	Васильков		11.85	ТП 805-5-5.86	КЖ
Провер.	Матвеев		12.85		
Рук.гр.	Матвеев		12.85		
Гл.спец.	Ющенко		12.85		
Нач.отд.	Жевнеров		12.85		
Н.контр.	Панащенко		08.86	Цех убоя и переработки 3000 бройлеров (кур) в час.	Стадия: Р; Лист: 23; Листов:
ГИП	Рыков		12.85	Схема расположения колонн и балок	Госагропром СССР ЦНИИЭПптицепром г. Ростов-на-Дону

Привязан:

Инв. №

Копировала: Кузнецова

Формат: А2

Альбом

Типовой проект

Инв.№ подл. | Подпись и дата | Взам.инв.№

2-2

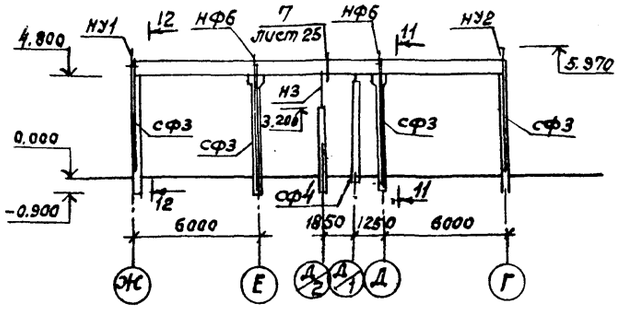

3-3

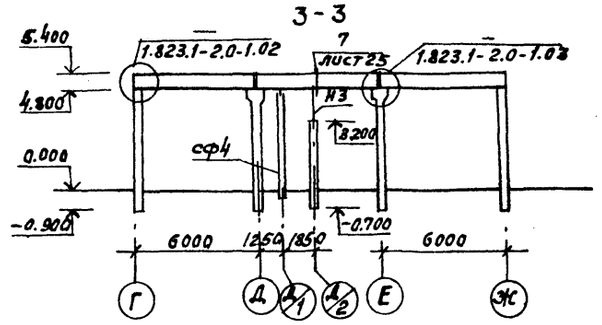

4-4

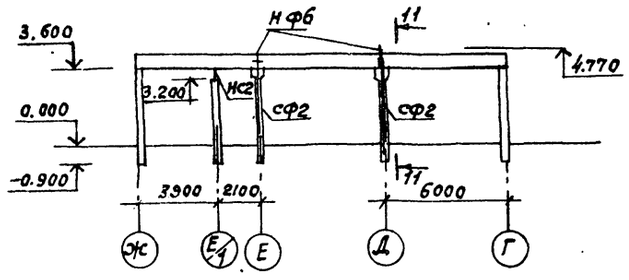

5-5

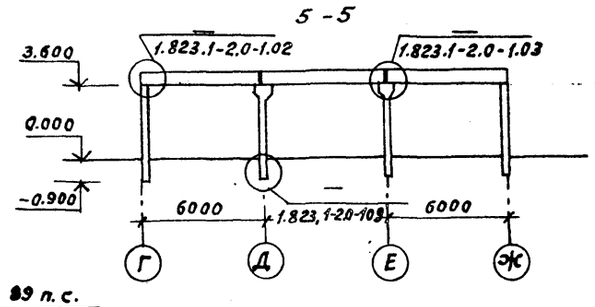

6-6

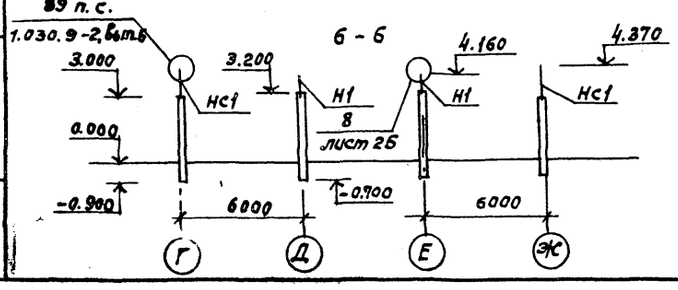

7-7

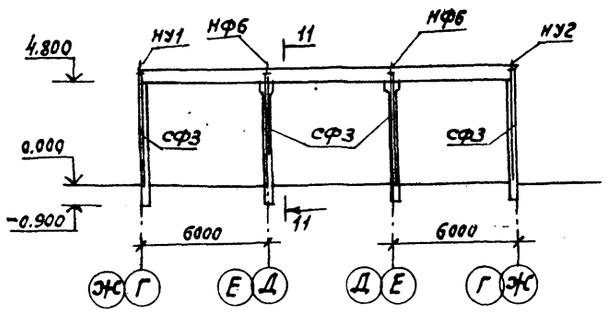

8-8

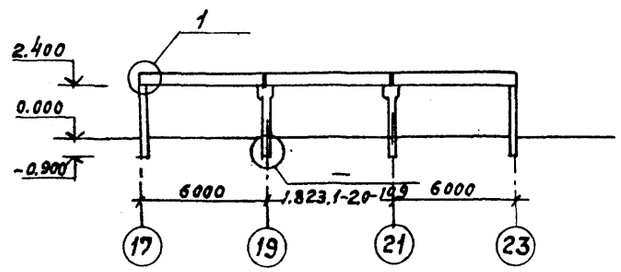

9-9

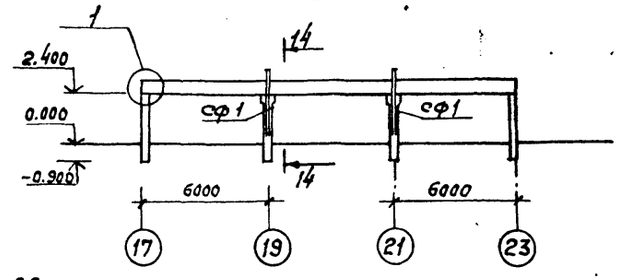

10-10

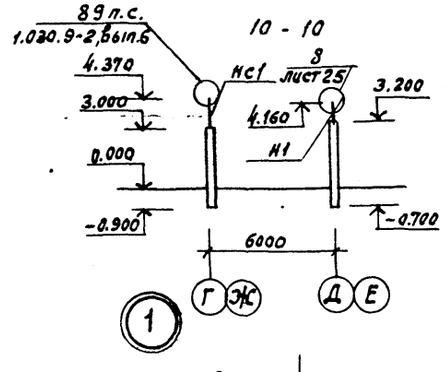

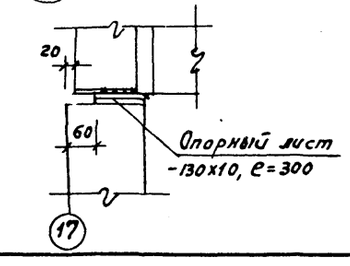

11-11

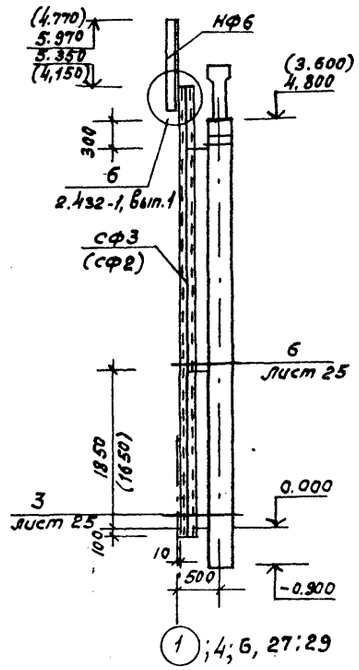

12-12

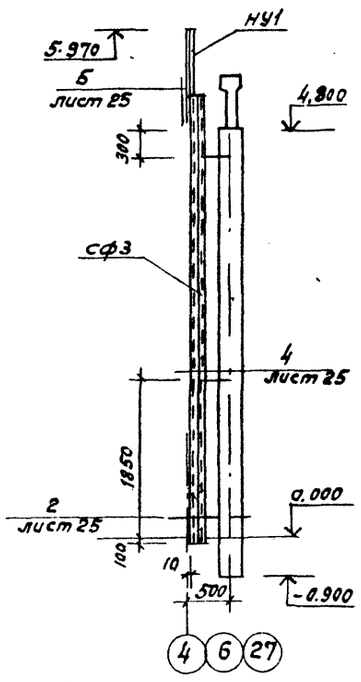

13-13

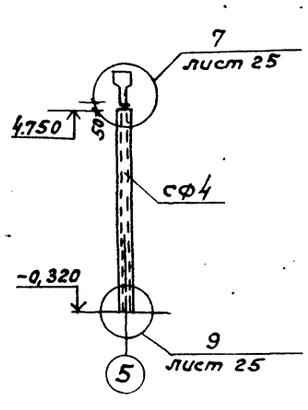

14-14

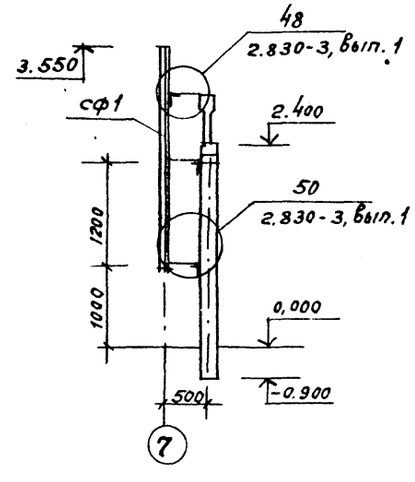

Привязан:	Исполн.	Васильковы		12.85	9714/2 49
	Провер.	Матвеев		12.85	ТП 805-5-5.86 КЖ
	Рук.гр.	Матвеев		12.85	
	Гл.спец.	Ющенко		12.85	
	Нач.отд.	Жевнерав		12.85	
Инв.№	ГИП	Рыков		12.85	Цех убоя и переработки 2000 бройлеров (кур) в час — Стадия Р; Лист 24; Листов:
	Н.контр.	Панащенко		09.86	Виды 2-2÷14-14 — Госагропром СССР ЦНИИЭПтицепром г.Ростов-на-Дону

Копировал: Кузнецова Формат: А2

Типовой проект Альбом

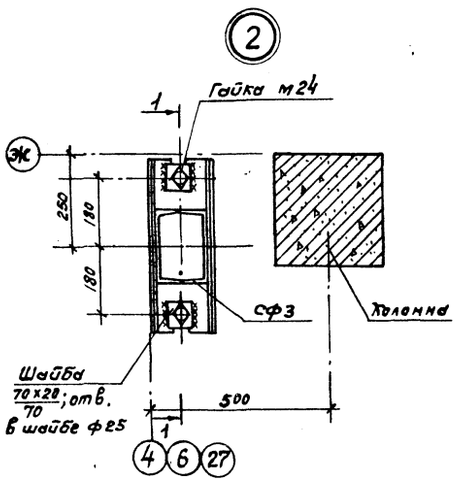

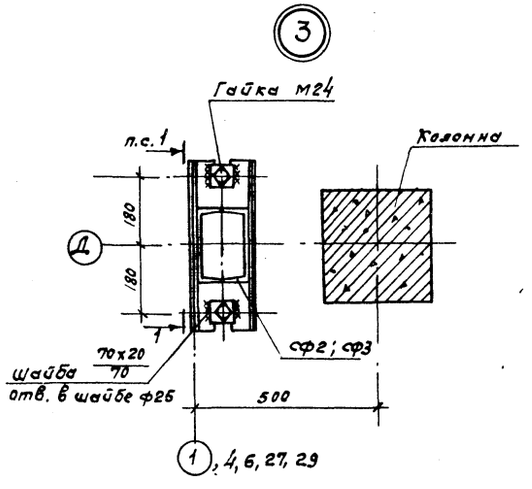

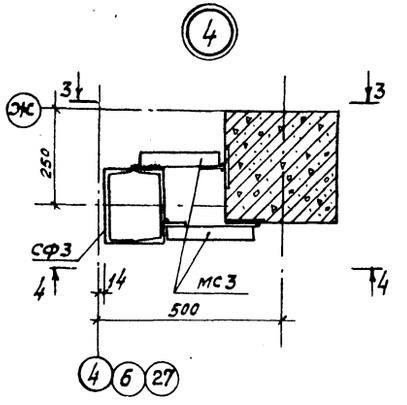

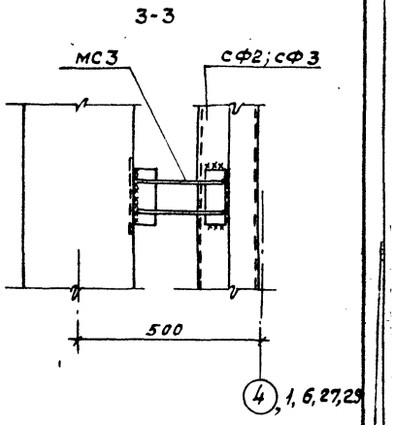

1 - 1

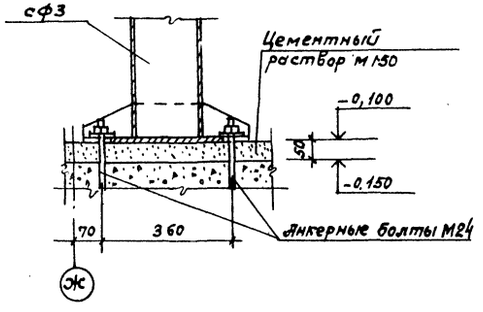

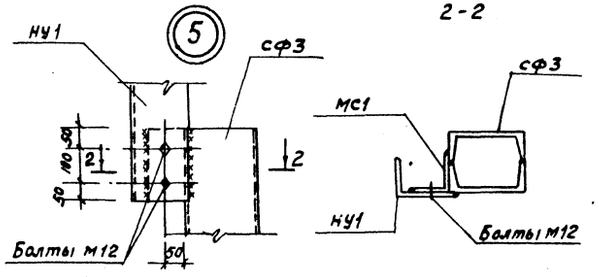

2 - 2

4 - 4

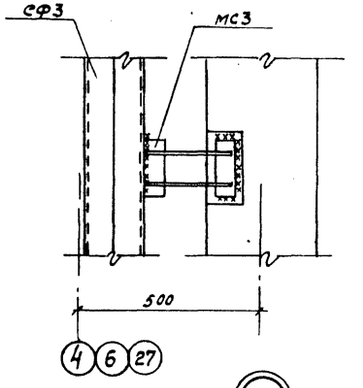

5 - 5

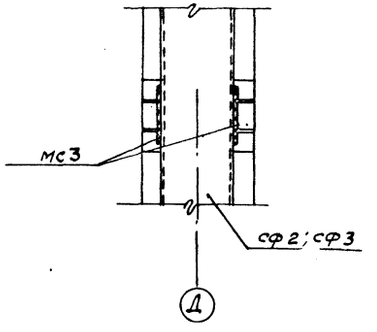

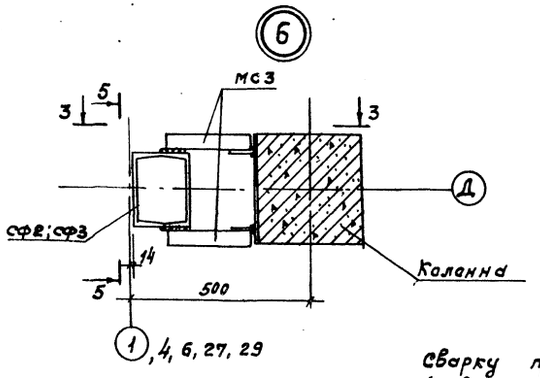

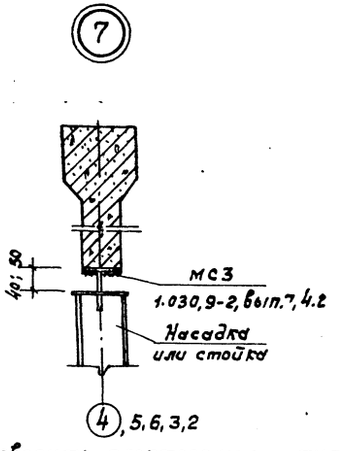

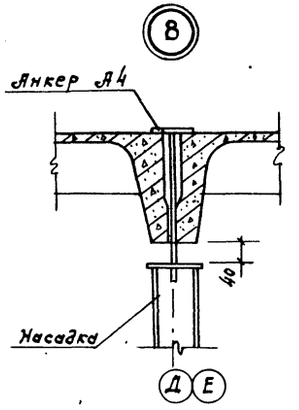

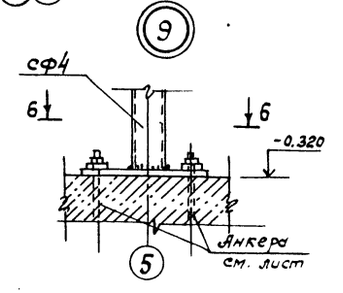

6 - 6

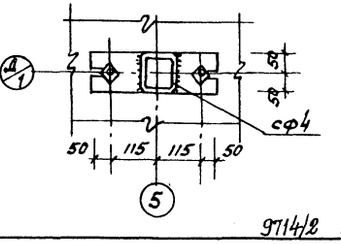

Сварку производить электродами типа Э42, ГОСТ 9467-75, $h_{шв}$ = 6 мм.

Изм.	Кол. уч.	Лист	№ док.	Подпись	Дата

Инв. № подл. | Подпись и дата | Взам. инв. №

Исполн.	Василькова		12.85
Пров.	Матвеев		12.85
Рук. гр.	Матвеев		12.85
Гл. спец.	Ющенко		12.85
Нач. отд.	Жебнерова		12.85
ГИП	Рыкова		12.85
Н. контр.	Панащенко		12.85

ТП 805-5-5.86 КЖ

Привязан:

Инв. №

Цех убоя и переработки 3000 бройлеров (кур) в час

Стадия	Лист	Листов
Р	25	

Узлы 2-9 к схеме расположения колонн и балок

Госагропром СССР ЦНИИЭПптицепром г. Ростов-на-Дону

Копировала: Кузнецова Формат: А2

9714/2 50

Альбом 2

Типовой проект

Марка поз.	Обозначение	Наименование	Кол.	Масса ед.кг.	Примечание
	Расчетная температура -20°С, -30°С, -40°С				
		Колонны			
К1	ТП кжи-К1-К7СБ	1К45.3-1а	21	1030	
К2	ТП кжи-К1-К7СБ	1К45.3-1б	2	1030	
К3	ТП кжи-К1-К7СБ	1К48.3-1а	1	1080	
К4	ТП кжи-К1-К7СБ	1К48.3-1б	1	1080	
К5	ТП кжи-К1-К7СБ	1К45.3-1в	1	1030	
К6	ТП кжи-К1-К7СБ	1К45.3-1г	2	1030	
К7	ТП кжи-К1-К7СБ	1К48.3-2а	1	1080	
К8	ТП кжи-К8-К13СБ	1К45.3-1д	1	1030	
К9	ТП кжи-К8-К13СБ	1К45.3-1е	2	1030	
К10	ТП кжи-К8-К13СБ	1К48.3-2б	6	1080	
К11	ТП кжи-К8-К13СБ	1К48.3-1в	1	1080	
К12	ТП кжи-К8-К13СБ	1К45.3-2а	1	1030	
К14	ТП кжи-К14-К20СБ	2К45.3-1а	2	1050	
К15	ТП кжи-К14-К20СБ	2К45.3-1б	1	1050	
К16	ТП кжи-К14-К20СБ	2К45.3-1в	1	1050	
К17	ТП кжи-К14-К20СБ	2К45.3-1г	1	1050	
К18	ТП кжи-К14-К20СБ	2К45.3-1д	2	1050	
К19	ТП кжи-К14-К20СБ	2К45.3-1е	1	1050	
К20	ТП кжи-К14-К20СБ	2К45.3-1ж	1	1050	
К21	ТП кжи-К21-К28СБ	2К45.3-1и	1	1050	
К22	ТП кжи-К21-К28СБ	2К48.3-1б	1	1100	
К23	ТП кжи-К21-К28СБ	2К45.3-1к	2	1050	
К24	ТП кжи-К21-К28СБ	2К45.3-1л	3	1050	
К25	ТП кжи-К21-К28СБ	2К45.3-1м	1	1050	
К26	ТП кжи-К21-К28СБ	2К45.3-1н	1	1050	
К27	ТП кжи-К21-К28СБ	2К45.3-1п	13	1050	
К28	ТП кжи-К21-К28СБ	2К48.3-1а	7	1100	

Марка поз.	Обозначение	Наименование	Кол.	Масса ед.кг.	Примечание
К29	ТП кжи-К29-К36СБ	1К57,3-2а	2	1280	
К30	ТП кжи-К29-К36СБ	1К57,3-2б	2	1280	
К31	ТП кжи-К29-К36СБ	2К57,3-1а	8	1300	
К32	ТП кжи-К29-К36СБ	1К57,3-2в	2	1280	
К33	ТП кжи-К29-К36СБ	1К57,3-2г	1	1280	
К34	ТП кжи-К29-К36СБ	1К57,3-2д	1	1280	
К35	ТП кжи-К29-К36СБ	1К57,3-2е	4	1280	
К36	ТП кжи-К29-К36СБ	2К57,3-1б	4	1300	
К37	ТП кжи-К37-К48СБ	1К33,2-1а	1	330	
К38	ТП кжи-К37-К48СБ	1К33,2-1б	1	330	
К39	ТП кжи-К37-К48СБ	1К33,2-1в	4	330	
К40	ТП кжи-К37-К48СБ	2К33,2-1а	4	380	
К41	ТП кжи-К37-К48СБ	2К33,2-1б	2	380	
К42	ТП кжи-К37-К48СБ	1К39,2-1а	4	400	
К43	ТП кжи-К37-К48СБ	1К39,2-1б	2	400	
К44	ТП кжи-К37-К48СБ	1К39,2-1в	3	400	
К45	ТП кжи-К37-К48СБ	1К39,2-1г	2	400	
К46	ТП кжи-К37-К48СБ	1К39,2-1д	1	400	
К47	ТП кжи-К37-К48СБ	1К39,2-1е	2	400	
К48	ТП кжи-К37-К48СБ	1К39,2-1ж	1	400	
	Расчетная температура -20°С				
К13	ТП кжи-К1-К13СБ	2К48,3-1а	2	1100	
	Расчетная температура -30°С, -40°С				
К13	ТП кжи-К1-К13СБ	2К48,3-2а	2	1100	

Марка, поз.	Обозначение	Наименование	Кол.	Масса ед.кг.	Примечание
	Расчетная температура $t_н$=-20°С				
		Балки			
Б1	ТП кжи-Б1÷Б26СБ	1БСТ6-2АIVТ-1а	27	1150	
Б2	ТП кжи-Б1÷Б26СБ	1БСТ6-2АIVТ-1б	4	1150	
Б3	ТП кжи-Б1÷Б26СБ	1БСТ6-2АIVТ-1в	1	1150	
Б4	ТП кжи-Б1÷Б26СБ	1БСТ6-2АIVТ-1г	2	1150	
Б5	ТП кжи-Б1÷Б26СБ	1БСТ6-2АIVТ-1д	1	1150	
Б6	ТП кжи-Б1÷Б26СБ	1БСТ6-2АIVТ-1е	1	1150	
Б7	ТП кжи-Б1÷Б26СБ	1БСТ6-2АIVТ-1ж	1	1150	
Б8	ТП кжи-Б1÷Б26СБ	1БСТ6-2АIVТ-1и	2	1150	
Б9	ТП кжи-Б1÷Б26СБ	1БСТ6-2АIVТ-1к	1	1150	
Б10	ТП кжи-Б1÷Б26СБ	1БСТ6-2АIVТ-1к	3	1150	
Б11	ТП кжи-Б1÷Б26СБ	1БСТ6-2АIVТ-1м	2	1150	
Б12	ТП кжи-Б1÷Б26СБ	1БСТ6-2АIVТ-1н	3	1150	
Б13	ТП кжи-Б1÷Б26СБ	1БСТ6-2АIVТ-1п	1	1150	
Б14	ТП кжи-Б1÷Б26СБ	1БСТ6-7АIVТ-1а	9	1150	
Б15	ТП кжи-Б1÷Б26СБ	1БСТ6-7АIVТ-1б	2	1150	
Б16	ТП кжи-Б1÷Б26СБ	1БСТ6-7АIVТ-1в	1	1150	
Б17	ТП кжи-Б1÷Б26СБ	1БСТ6-7АIVТ-1г	1	1150	
Б18	ТП кжи-Б1÷Б26СБ	1БСТ6-7АIVТ-1д	3	1150	
Б19	ТП кжи-Б1÷Б26СБ	1БСТ6-7АIVТ-1е	7	1150	
Б20	ТП кжи-Б1÷Б26СБ	1БСТ6-7АIVТ-1ж	2	1150	
Б21	ТП кжи-Б1÷Б26СБ	1БСТ6-7АIVТ-1и	4	1150	
Б22	ТП кжи-Б1÷Б26СБ	1БСТ6-7АIVТ-1к	1	1150	
Б23	ТП кжи-Б1÷Б26СБ	1БСТ6-7АIV-1л	1	1150	
Б24	ТП кжи-Б1÷Б26СБ	1БСТ6-2АIVТ-1р	3	1150	
Б25	ТП кжи-Б1÷Б26СБ	1БСТ6-2АIVТ-1с	3	1150	
Б26	ТП кжи-Б1-Б26СБ	1БСТ6-2АIVТ-1т	1	1150	

9714/2 51

Исполн.	Василькова		12.85
Пров.	Матвеев		12.85
Рук.гр.	Матвеев		12.85
Гл.спец.	Ющенко		12.85
Нач.отд.	Жевнеров		12.85
Н.контр.	Панащенко		12.85
ГИП	Рыков		12.85

ТП 805-5-5.86 КЖ

Привязан:

Цех убоя и переработки 3000 бройлеров (кур) в час

Стадия	Лист	Листов:
Р	26	

Спецификация к схеме расположения колонн и балок (начало)

Госагропром СССР ЦНИИЭПптицепром г. Ростов-на-Дону

Копировала: Кизнецова

Инв.№ подл. | Подпись и дата | Взам.инв.№

Альбом 2

Типовой проект

Марка поз.	Обозначение	Наименование	Кол.	Масса ед.кг.	Примечание
	Расчетная температура $t_н$=-30°-40°С				
		Балки			
Б1	ТП кжси-Б1÷Б26сБ	1БСТ6-3АIVТ-1а	27	1150	
Б2	ТП кжси-Б1÷Б26сБ	1БСТ6-3АIVТ-1б	4	1150	
Б3	ТП кжси-Б1÷Б26сБ	1БСТ6-3АIVТ-1в	1	1150	
Б4	ТП кжси-Б1÷Б26сБ	1БСТ6-3АIVТ-1г	2	1150	
Б5	ТП кжси-Б1÷Б26сБ	1БСТ6-3АIVТ-1д	1	1150	
Б6	ТП кжси-Б1÷Б26сБ	1БСТ6-3АIVТ-1е	1	1150	
Б7	ТП кжси-Б1÷Б26сБ	1БСТ6-3АIVТ-1ж	1	1150	
Б8	ТП кжси-Б1÷Б26сБ	1БСТ6-3АIVТ-1и	2	1150	
Б9	ТП кжси-Б1÷Б26сБ	1БСТ6-3АIVТ-1к	1	1150	
Б10	ТП кжси-Б1÷Б26сБ	1БСТ6-3АIVТ-1л	3	1150	
Б11	ТП кжси-Б1÷Б26сБ	1БСТ6-3АIVТ-1м	2	1150	
Б12	ТП кжси-Б1÷Б26сБ	1БСТ6-3АIVТ-1н	3	1150	
Б13	ТП кжси-Б1÷Б26сБ	1БСТ6-3АIVТ-1п	1	1150	
Б14	ТП кжси-Б1÷Б26сБ	1БСТ6-7АIVТ-1а	9	1150	
Б15	ТП кжси-Б1÷Б26сБ	1БСТ6-7АIVТ-1б	2	1150	
Б16	ТП кжси-Б1÷Б26сБ	1БСТ6-7АIVТ-1в	1	1150	
Б17	ТП кжси-Б1÷Б26сБ	1БСТ6-7АIVТ-1г	1	1150	
Б18	ТП кжси-Б1÷Б26сБ	1БСТ6-7АIVТ-1д	3	1150	
Б19	ТП кжси-Б1÷Б26сБ	1БСТ6-7АIVТ-1е	7	1150	
Б20	ТП кжси-Б1÷Б26сБ	1БСТ6-7АIVТ-1ж	2	1150	
Б21	ТП кжси-Б1÷Б26сБ	1БСТ6-7АIVТ-1и	4	1150	
Б22	ТП кжси-Б1÷Б26сБ	1БСТ6-7АIVТ-1к	1	1150	
Б23	ТП кжси-Б1÷Б26сБ	1БСТ6-7АIVТ-1л	1	1150	
Б24	ТП кжси-Б1÷Б26сБ	1БСТ6-3АIVТ-1р	3	1150	
Б25	ТП кжси-Б1÷Б26сБ	1БСТ6-3АIVТ-1с	3	1150	
Б26	ТП кжси-Б1÷Б26сБ	1БСТ6-3АIVТ-1т	1	1150	

Марка, поз.	Обозначение	Наименование	Кол.	Масса ед.кг	Примечание
		Стойки фахверка			
сф1	ТП кжси-сф1сБ	сф1	2	64.45	
сф2	ТП кжси-сф2,сф3сБ	сф2	2	175.7	
сф3	ТП кжси-сф2,сф3сБ	сф3	14	219,9	
		Насадки			
нф6	1.439-2	нф6	10	19,4	
н1	1,030.9-2, вып.7, ч.2	н1	5	13,5	
н3	1,030,9-2, вып.7, ч.2	н3	3	20,9	
нс1	ТП кжси-нс1,нс2сБ	нс1	5	18,6	
нс2	ТП кжси-нс1,нс2сБ	нс2	2	6.0	
ну1	ТП кжси-ну1,ну2,мс1	ну1	3	16,24	
ну2	ТП кжси-ну1,ну2,мс1	ну2	3	16.24	
		Изделия соединительные:			
мс3	2.830-3, вып.2	мс3	2	2,3	
	2.830-3, 1-471	-6х60 гост 103-76* с=450 Вст3кп2-1 гост 535-79*	2	1,3	
	2.830-3,1-472	ф14А I гост 5781-82,* с=100	2	0,12	
	2.830-3,1-481	L90х7 гост 8509-72* с=100 Вст3кп2-1 гост 535-79*	4	0.96	
мс3	1.030.9-2, вып.7, ч.2	мс3	8	1,7	
мс10	1,030,9-2, вып.7, ч.2	мс10	5	2,6	
мс1	ТП кжси-ну1,ну2,мс1	мс1	6	3.02	
мс3	ТП кжси-мс3,мс4	мс3	64	2,3	
		-130х10 гост 103-76* с=300 Вст3кп2 гост 380-71*	18	3,06	

Инв.№ подл. | Подпись и дата | Взам.инв.№

Привязан:

Инв.№

Испол.	Кравцова		12.85	9714/2	52
Провер.	Матвеев		12.85	ТП 805-5-5.86	КЖ
Рук.гр.	Васильева		12.85		
Гл.спец.	Ющенко		12.85		
Нач.отд	Жавнеров		12.85		
ГИП	Рыков		12.85	Цех убоя и переработки 3000 бройлеров(кур) в час	Стадия Р; Лист 27; Листов:
Н.контр.	Панищенко		06.86	Спецификация к схеме расположения колонн и балок (окончание)	Госагропром СССР ЦНИИЭПптицепром г. Ростов-на-Дону

Копировал: Кузнецова Формат: А2

Альбом 2

Типовой проект

Схема расположения плит покрытия в осях 1÷24

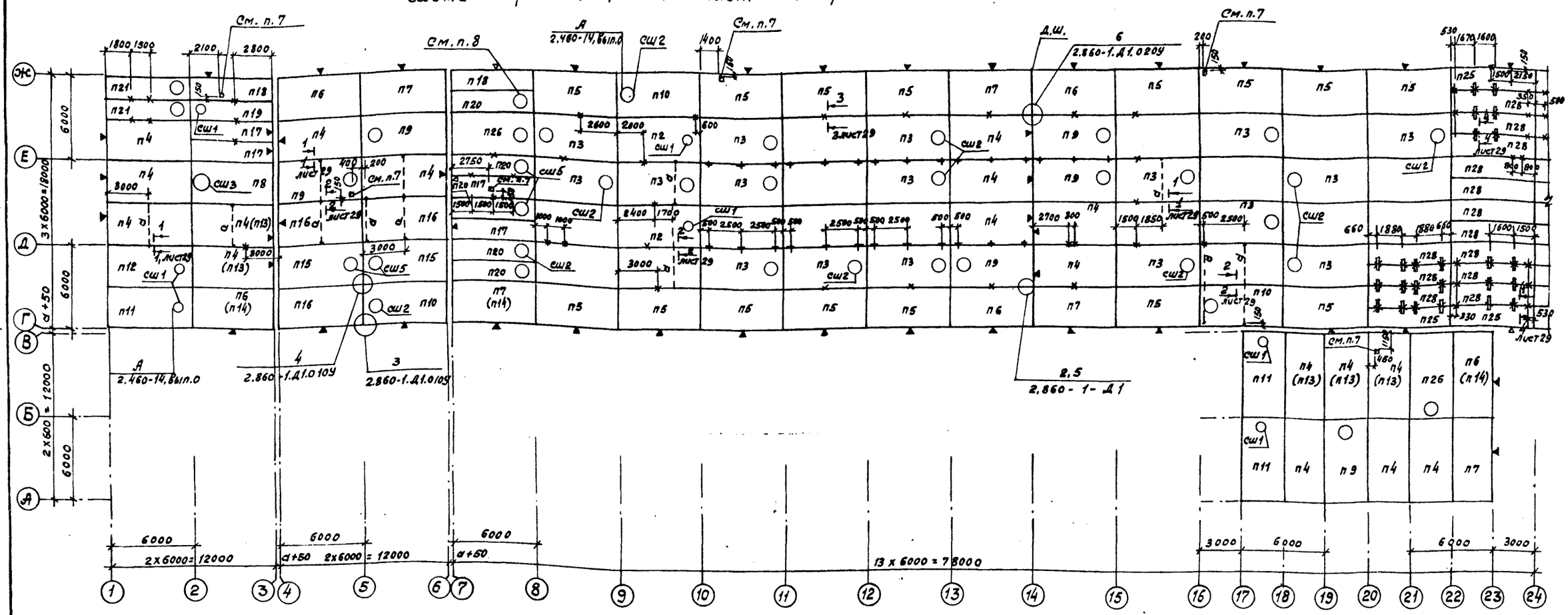

Схема расположения плит покрытия в осях 24÷29

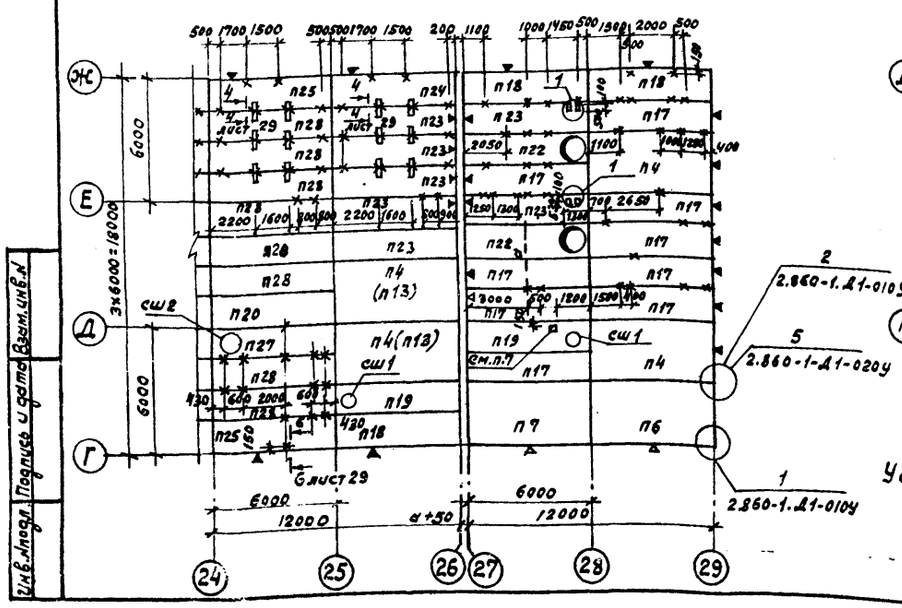

Схема расположения плит перекрытия низ на отм. 2.620

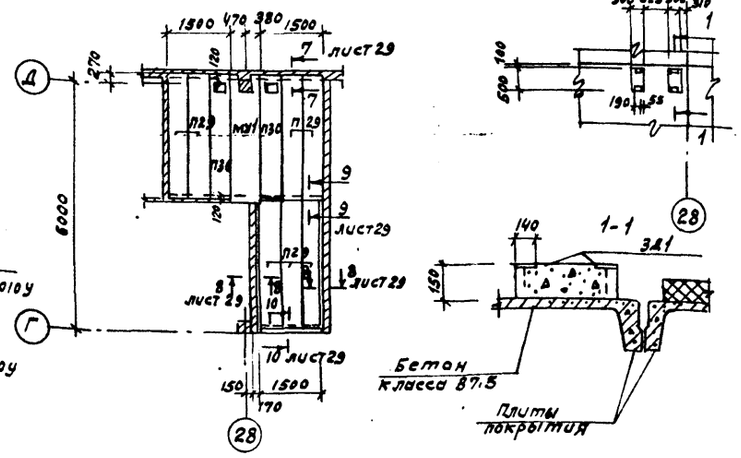

Условные обозначения

- • Анкер А1
- × Анкер А2
- × Анкер А4
- \+ Изделие соединительное МС25

1. Монтаж плит покрытия производить после монтажа железобетонных панелей перегородок.
2. Порядок монтажа плит покрытия, заполнение швов смотри серию 2.860-1, дополнение к выпуску 1.
4. Узлы сопряжения комплексных плит смотри серию 1.865.1-11, вып. 1
4. Незамаркированные плиты покрытия-марки П1, стаканы СШ4
5. Марки плит покрытия в круглых скобках для tн=-20°С
6. Плиты покрытия ориентировать по знаку ориентации ▼
7. Отверстие 200х200 вырезать по месту. Нарушенную пароизоляцию и теплоизоляцию плит восстановить.
8. Стакан над отверстием не устанавливается.

9714/2 53

Исполн.	Кравцова		11.85
Пров.	Матвеев		11.85
Рук.гр.	Василькова		12.85
Гл. спец.	Матвеев		12.85
Нач. отд.	Жевнеров		12.85
Н. контр.	Пинищенко		08.86
ГИП	Рыков		12.85

ТП 805-5-5.86 КЖ

Цех убоя и переработки 3000 бройлеров (кур) в час.

Стадия	Лист	Листов:
Р	28	

Схема расположения плит покрытия. Схема расположения плит перекрытия

Госагропром СССР УНИИЭПтицепром г. Ростов-на-Дону

Копировали: Кузнецова Формат А2

Привязан:

Инв.№

Инв.№подл. | Подпись и дата | Взам.инв.№

Альбом 2

Типовой проект

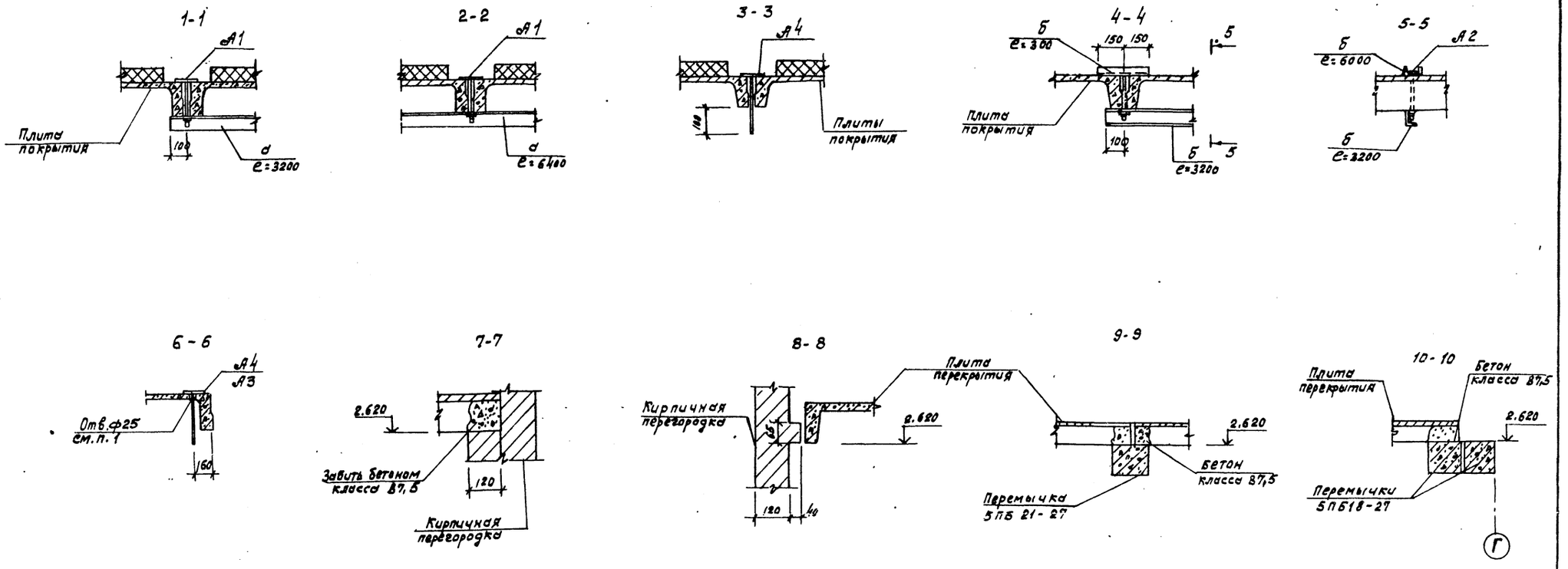

9714/2 54

Исполн.	Кравцова		12.85	ТП805-5-5.86 КЖ
Пров.	Матвеев		12.85	
Рук.гр.	Василькова		12.85	
Гл.спец.	Матвеев		12.85	
Нач.отд.	Жевнеров		12.85	
Н.контр.	Панащенко		08.86	Цех убоя и переработки 3000 бройлеров (кур) в час
ГИП	Рыков		12.85	

Стадия	Лист	Листов:
Р	29	

Сечения 1-1÷10÷10 к схемам на листе КЖ-28

Госагропром СССР ЦНИИЭПптицепром г. Ростов-на-Дону

Привязан:

Инв.№

Копировала: Кузнецова Формат: А2

Инв.№ подл. | Подпись и дата | Взам.инв.№

Альбом 2

Типовой проект

Схемы расположения плит покрытия, низ на отм. 2,400 только для $t_н$ = -40°С

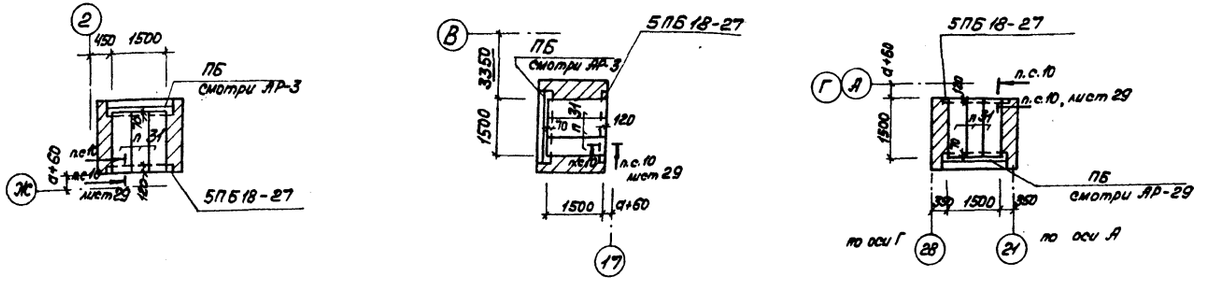

Спецификация монолитного участка МУ1 (отм. 2,620)

Формат	Зона	Поз.	Обозначение	Наименование	Кол.	Примечание
А2			Т.П. кж л. 30	Монолитный участок		
				МУ1		
				Сборочные единицы		
А2		1	Т.П. кж л. 30	Сетка арматурная С1		
				Материалы		
				Бетон класса В12,5	0,34	м³

Монолитный участок МУ1

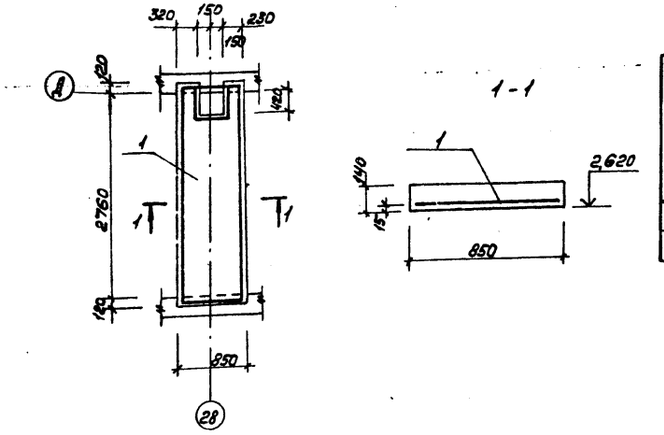

Схема расположения анкеров для крепления деревянных брусьев

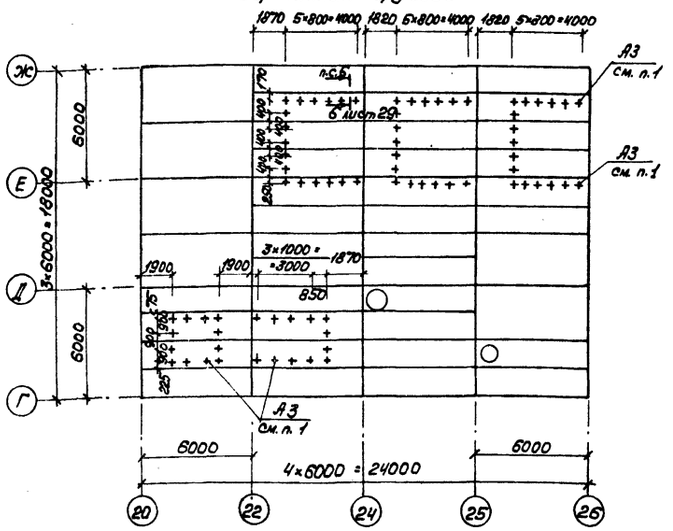

Сетка С1

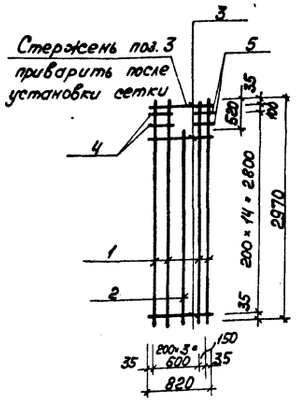

Ведомость расхода стали на элемент, кг

Марка элемента	Изделия арматурные									Всего
	Арматура класса									
	AIII ГОСТ 5781-82*					AI ГОСТ 5781-82*				
	ф10				Итого	ф6			Итого	
МУ1	8,83				8,83	2,72			2,72	11,55

Спецификация элементов на одно изделие

Формат	Зона	Поз.	Обозначение	Наименование	Кол.	Примечание
А2			ТП кж, л. 30	С1		
		1		ф10 AIII, ГОСТ5781-82*, ℓ=2970	4	1,83 кг
		2		ф10 AIII ГОСТ5781-82*, ℓ=2450	1	1,51 кг
		3		ф6 AI ГОСТ5781-82*, ℓ=820	14	0,18 кг
		4		ф6 AI ГОСТ5781-82*, ℓ=290	2	0,06 кг
		5		ф6 AI ГОСТ5781-82*, ℓ=200	2	0,04 кг
				Общая масса, кг		11,55

1. Отверстия ф25 мм в плитах покрытия для установки анкеров выполнить алмазными сверлами в соответствии с „Временной инструкцией по эксплуатации алмазных сверл и станков для сверления железобетона", утвержденной всесоюзным трестом Спецэлеватормельмонтаж (6.07, 1970 г.)

2. Сварку металлических элементов производить в соответствии с ГОСТ 5264-80 электродами Э42, ГОСТ 9467-75.

3. Спецификацию на плиты покрытия см. на листе 31.

9714/2. 55

Исполн.	Кравцова			12.85	ТП 805-5-5.86 кж
Пров.	Матвеев			12.85	
Рук. гр.	Василькова			12.85	
Гл. спец.	Матвеев			12.85	
Нач. отд.	Жевнеров			12.85	
Н. контр.	Панищева			08.86	Цех убоя и переработки 3000 бройлеров (кур) в час.
ГИП	Рыков			12.85	

Стадия	Лист	Листов
Р	30	

Схемы расположения плит покрытия. Схема расположения анкеров для крепления деревянных брусьев

Госагропром СССР ЦНИИЭПтицепром г. Ростов-на-Дону

Привязан:

Инв. №

Инв. № подл. | Подпись и дата | Взам. инв. №

Копировал Брасловская Формат А2

Альбом 2

Типовой проект

Марка, поз.	Обозначение	Наименование	Кол.	Масса ед. кг.	Примечание
		Схема расположения плит покрытия			
		Расчетная температура tн = -20°С			
		Плиты покрытия			
П1	1.865.1-11, Вып.1	1ПГ-2АIVТ-60МВ-11-200П	16	2580	
П2	1.865.1-11, Вып.1	1ПВ4-3АIVТ-60МВ-11-200П	2	3220	
П3	1.865.1-11, Вып.1	1ПВ7-3АIVТ-60МВ-11-200П	17	3160	
П4	ТП кэкш-П4÷П26СБ	1ПГ-2АIVТ-60МВ-11-200П-а	15	2580	
П5	ТП кэкш-П4÷П26СБ	1ПГ-2АIVТ-60МВ-11-200П-б	15	2580	
П6	ТП кэкш-П4÷П26СБ	1П-2АIVТ-60МВ-11-200П-в	4	2580	
П7	ТП кэкш-П4÷П26СБ	1ПГ-2АIVТ-60МВ-11-200П-г	5	2580	
П8	ТП кэкш-П4÷П26СБ	1ПВ10-4АIVТ-60МВ-11-200П-а	1	3000	
П9	ТП кэкш-П4÷П26СБ	1ПВ7-3АIVТ-60МВ-11-200П-а	6	3160	
П10	ТП кэкш-П4÷П26СБ	1ПВ7-3АIVТ-60МВ-11-200П-б	3	3160	
П11	ТП кэкш-П4÷П26СБ	1ПВ4-3АIVТ-60МВ-11-200П-а	3	3220	
П12	ТП кэкш-П4÷П26СБ	1ПВ4-3АIVТ-60МВ-11-200П-б	1	3220	
П13	ТП кэкш-П4÷П26СБ	1ПГ-3АIVТ-60МВ-11-200П-а	6	2580	
П14	ТП кэкш-П4÷П26СБ	1ПГ-3АIVТ-60МВ-11-200П-б	2	2580	
П15	ТП кэкш-П4÷П26СБ	1ПВ7-3АIVТ-120МВ-11-200П-а	2	3340	
П16	ТП кэкш-П4÷П26СБ	1ПГ-2АIVТ-120МВ-11-200П-а	3	2770	
П17	ТП кэкш-П4÷П26СБ	2ПГ-2АIVТ-60МВ-11-200П-а	12	1380	
П18	ТП кэкш-П4÷П26СБ	2ПГ-2АIVТ-60МВ-11-200П-б	5	1380	
П19	ТП кэкш-П4÷П26СБ	2ПВ4-2АIVТ-60МВ-11-200П-а	3	1680	
П20	ТП кэкш-П4÷П26СБ	2ПВ7-3АIVТ-60МВ-11-200П-а	4	1580	
П21	ТП кэкш-П4÷П26СБ	2ПВ7-1АIVТ-60МВ-11-200П-а	2	1580	
П22	ТП кэкш-П4÷П26СБ	2ПВ10-2АIVТ-60МВ-11-200П-а	2	1480	
П23	ТП кэкш-П4÷П26СБ	2ПГ-3АIVТ-а	7	1230	
П24	ТП кэкш-П4÷П26СБ	2ПГ-3АIVТ-б	1	1230	
П25	ТП кэкш-П4÷П26СБ	2ПГ-3АIVТ-в	5	1230	
П26	ТП кэкш-П4-П26СБ	1ПВ7-4АIVТ60-МВ-11-200П-а	2	3160	
П27	1.865.1-4/80, Вып.3	2ПВ4-3АIVТ	1	1530	
П28	1.865.1-4/80, Вып.3	2ПГ-3АIVТ	22	1230	
	Расчетная температура tн = -30°С				
		Плиты покрытия			
П1	1.865.1-11, Вып.1	1ПГ-3АIVТ-80МВ-11-200П	16	2640	
П2	1.865.1-11, Вып.1	1ПВ4-3АIVТ-80МВ-11-200П	2	2640	
П3	1.865.1-11, Вып.1	1ПВ7-3АIVТ-80МВ-11-200П	17	3220	
П4	ТП кэкш-П4-П26СБ	1ПГ-3АIVТ-80МВ-11-200П-а	20	2640	
П5	ТП кэкш-П4÷П26СБ	1ПГ-3АIVТ-80МВ-11-200П-б	15	2640	
П6	ТП кэкш-П4÷П26СБ	1ПГ-3АIVТ-80МВ-11-200П-б	6	2640	
П7	ТП кэкш-П4÷П26СБ	1ПГ-3АIVТ-80МВ-11-200П-г	6	2640	
П8	ТП кэкш-П4÷П26СБ	1ПВ10-4АIVТ-80МВ-11-200П-а	1	3130	
П9	ТП кэкш-П4÷П26СБ	1ПВ7-3АIVТ-80МВ-11-200П-а	6	3220	
П10	ТП кэкш-П4÷П26СБ	1ПВ7-3АIVТ-80МВ-11-200П-б	3	3220	

Марка, поз.	Обозначение	Наименование	Кол.	Масса ед. кг.	Примечание
		Плиты покрытия			
П11	ТП кэкш-П4÷П26СБ	1ПВ4-3АIVТ-80МВ-11-200П-а	3	3230	
П12	ТП кэкш-П4÷П26СБ	1ПВ4-3АIVТ-80МВ-11-200П-б	1	3230	
П15	ТП кэкш-П4÷П26СБ	1ПВ7-3АIVТ-140МВ-11-200П-а	2	3400	
П16	ТП кэкш-П4÷П26СБ	1ПГ-3АIVТ-140МВ-11-200-а	3	2830	
П17	ТП кэкш-П4÷П26СБ	2ПГ-2АIVТ-80МБ-11-200П-а	12	1410	
П18	ТП кэкш-П4÷П26СБ	2ПГ-2АIVТ-80МБ-11-200П-б	5	1410	
П19	ТП кэкш-П4÷П26СБ	2ПВ4-2АIVТ-80МБ-11-200П-а	3	1690	
П20	ТП кэкш-П4÷П26СБ	2ПВ7-3АIVТ-80МВ-11-200П-а	4	1610	
П21	ТП кэкш-П4÷П26СБ	2ПВ7-2АIVТ-80МВ-11-200П-б	2	1610	
П22	ТП кэкш-П4÷П26СБ	2ПВ10-2АIVТ-80МВ-11-200П-а	2	1530	
П23	ТП кэкш-П4÷П26СБ	2ПГ-3АIVТ-а	7	1230	
П24	ТП кэкш-П4÷П26СБ	2ПГ-3АIVТ-б	1	1230	
П25	ТП кэкш-П4÷П26СБ	2ПГ-3АIVТ-в	5	1230	
П26	ТП кэкш-П4÷П26СБ	1ПВ7-4АIVТ-80МВ-11-200П-а	2	3220	
П27	1.865.1-4/80, Вып.3	2ПВ4-3АIVТ	1	1530	
П28	1.865.1-4/80, Вып.3	2ПГ-3АIVТ	22	1230	
	Расчетная температура tн = -40°С				
		Плиты покрытия			
П1	1.865.1-11, Вып.1	1ПГ-3АIVТ-100МВ-11-200П	16	2700	
П2	1.865.1-11, Вып.1	1ПВ4-3АIVТ-100МВ-11-200П	2	3320	
П3	1.865.1-11, Вып.1	1ПВ7-3АIVТ-100МВ-11-200П	17	3280	
П4	ТП кэкш-П4-П26СБ	1ПГ-3АIVТ-100МВ-11-200П-а	20	2700	
П5	ТП кэкш-П4÷П26СБ	1ПГ-3АIVТ-100МВ-11-200П-б	15	2700	
П6	ТП кэкш-П4÷П26СБ	1ПГ-3АIVТ-100МВ-11-200П-в	6	2700	
П7	ТП кэкш-П4÷П26СБ	1ПГ-3АIVТ-100МВ-11-200П-г	6	2700	
П8	ТП кэкш-П4÷П25СБ	1ПВ10-4АIVТ-100МВ-11-200П-а	1	3220	
П9	ТП кэкш-П4÷П26СБ	1ПВ7-3АIVТ-100МВ-11-200П-а	6	3280	
П10	ТП кэкш-П4÷П26СБ	1ПВ7-3АIVТ-100МВ-11-200П-б	3	3280	
П11	ТП кэкш-П4÷П26СБ	1ПВ4-3АIVТ-100МВ-11-200П-а	3	3320	
П12	ТП кэкш-П4÷П26СБ	1ПВ4-3АIVТ-100МВ-11-200П-б	1	3320	
П15	ТП кэкш-П4÷П26СБ	1ПВ7-3АIVТ-180МВ-11-200П-а	2	3520	
П16	ТП кэкш-П4÷П26СБ	1ПГ-3АIVТ-180МВ-11-200П-а	3	2960	
П17	ТП кэкш-П4÷П26СБ	2ПГ-2АIVТ-100МВ-11-200П-а	12	1440	
П18	ТП кэкш-П4÷П26СБ	2ПГ-2АIVТ-100МВ-11-200П-б	5	1440	
П19	ТП кэкш-П4÷П26СБ	2ПВ4-2АIVТ-100МВ-11-200П-а	3	1710	
П20	ТП кэкш-П4÷П26СБ	2ПВ7-3АIVТ-100МБ-11-200П-а	4	1640	
П21	ТП кэкш-П4÷П26СБ	2ПВ7-2АIVТ-100МВ-11-200П-б	2	1640	
П22	ТП кэкш-П4÷П26СБ	2ПВ10-2АIVТ-100МВ-11-200П-а	2	1530	
П23	ТП кэкш-П4÷П26СБ	2ПГ-3АIVТ-а	7	1230	
П24	ТП кэкш-П4÷П25СБ	2ПГ-3АIVТ-б	1	1230	
П25	ТП кэкш-П4÷П26СБ	2ПГ-3АIVТ-в	5	1230	
П26	ТП кэкш-П4÷П26СБ	1ПВ7-4АIVТ-100МВ-11-200П-а	2	3280	
П27	1.865,1-4/80 Вып.3	2ПВ4-3АIVТ	1	1530	
П28	1.865,1-4/80, Вып.3	2ПГ-3АIVТ	22	1230	
П31	ПК-01-88	ПЖ2	12	89	

Марка, поз.	Обозначение	Наименование	Кол.	Масса ед. кг.	Примечание
5ПБ18-27	1.038.1-1, Вып.1	Перемычка 5ПБ18-27	4	250	
	Расчетная температура t=-20°;-30°;-40°С				
сш1	1.494-24, Вып.1	СБ4А-1	9	150,0	
сш2	1.494-24, Вып.1	СБ7А-1	10	290,0	
сш3	1.494-24, Вып.1	СБ10А-1	1	250,0	
сш4	1.494-24, Вып.1	СБ7А-3	23	290,0	
сш5	1.494-24, Вып.1	СБ7А-2	4	290,0	
ЗД1	1.400-6/76	Изделие закладное М4-Н	8	1,4	
мс1	2.860-1, Дополнение к Вып.1	Изделие соединительное мс1	78	0,4	
мс1	2.460-14, Вып.0	Изделие соединительное мс1	188	0,43	
мс25	1.431-13, Вып.2	Изделие соединительное мс25	27	1,6	
А1	ТП кэкш-А1	Анкер А1	27	1,27	
А2	ТП кэкш-А2	Анкер А2	36	0,50	
А4	ТП кэкш-А4	Анкер А4	121	1,32	
а		L63х5 ГОСТ 8509-72* ВСт3кп2 ГОСТ 380-71*	51,0	4,8	м
б		С10 ГОСТ 8240-72* ВСт3кп2 ГОСТ 380-71*	38,4	8,6	м
	Схемы расположения плит перекрытия				
	Плиты перекрытия				
П29	ПК-01-88	ПЖ1-1	7	178	
П30	ПК-01-88	ПЖ1Е-1	2	169	
МУ1	ТП кэкш, л. 30	Монолитный участок МУ1	1	0,34	м³
5ПБ18-27	1.038.1-1, Вып.1	Перемычка 5ПБ18-27	2	250	
5ПБ21-27	1.038.1-1, Вып.1	Перемычка 5ПБ21-27	1	285	
	Схема расположения анкеров для крепления деревянных брусьев				
А3	ТП кэкш-А3	Анкер А3	75	0,6	

Привязан:

Инв.№

Испалн.	Кравцова		11.85
Пров.	Матвеев		12.85
Рук.гр.	Васильева		12.85
Гл.спец.	Матвеев		12.85
Нач.отд.	Жевнеров		12.85
Н.контр.	Панищенко		4.85
ГИП	Рыков		12.85

9714/2 56

ТП 805-5-5.86 КЭК

Цех убоя и переработки 3000 бройлеров (кур) в час.

Стадия	Лист	Листов
Р	31	

Спецификация к схемам расположения плит покрытия, перекрытия анкеров.

Госагропром СССР ЦНИИЭПтицепром г. Ростов-на-Дону

Копировала: Кузнецова Формат: А2

Инв.№ подл. | Подпись и дата | Взам.инв.№

Альбом 2

Типовой проект

По оси „А"

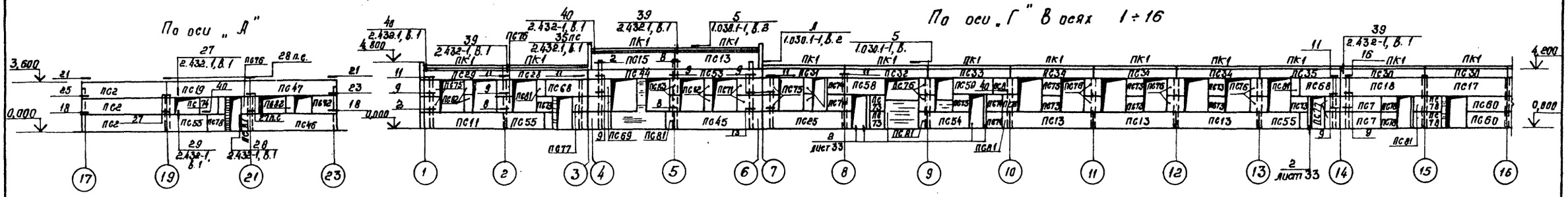

По оси „Г" В осях 1÷16

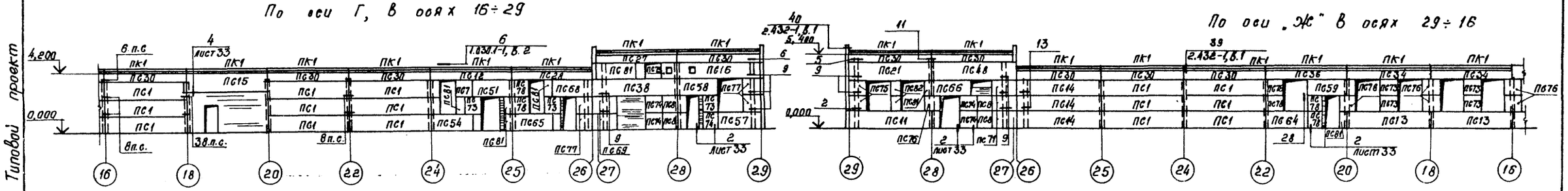

По оси Г, В осях 16÷29

По оси „Ж" В осях 29÷16

По оси Ж В осях 16÷1

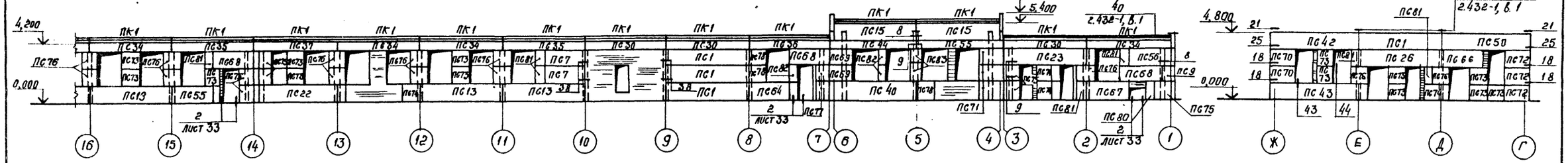

По оси „1"

По оси „4"

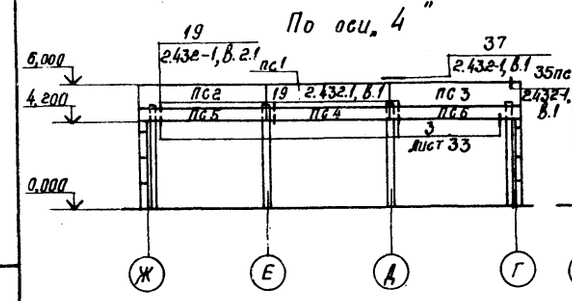

По оси „6"

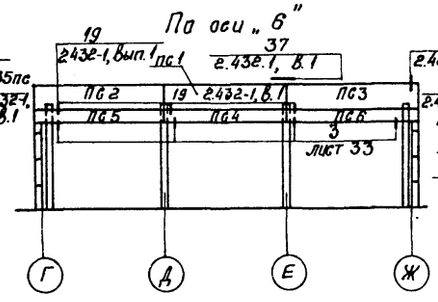

По оси „17" между осями „В" и „А"

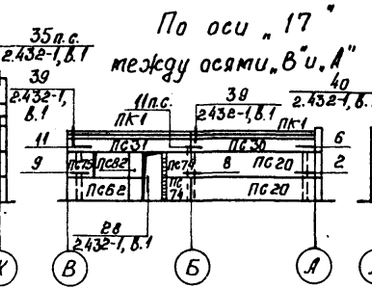

По оси „23" между осями „А" и „В"

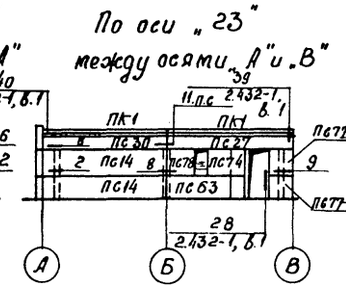

По оси „27"

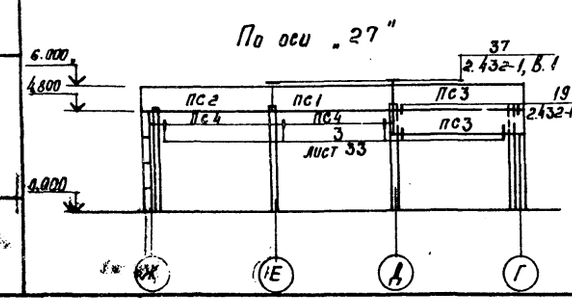

По оси „29"

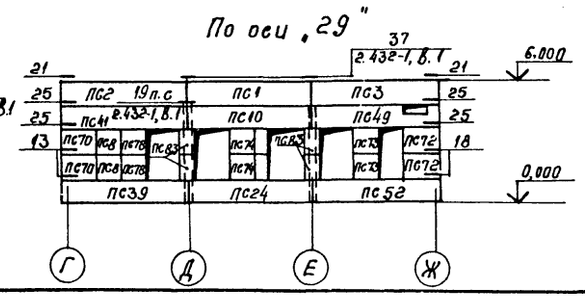

1. Незаторкированные панели марки ПС 84.
2. Неоговоренные узлы см. серию 2.830-3, Вып. 1.
3. Спецификации к схемам стеновых панелей см. листы КЖ 33÷36.

Исполн.	Дзюба		12.85	9714/2 57	
Пров.	Матвеев		12.85	ТП 805-5-5.86	КЖ
Рук. гр.	Василькова		12.85		
Гл. спец.	Ющенко		12.85		
Нач. отд.	Жевнеров		12.85		
Н. контр.	Панащенко		08.86	Цех убоя и переработки 3000 бройлеров (кур) в час	Стадия: Р; Лист: 32; Листов:
ГИП	Рыков		12.85	Схемы расположения стеновых панелей	Госагропром СССР ЦНИИЭПптицепром г. Ростов-на-Дону

Привязан:

Инв. №

Инв. № подл. | Подпись и дата | Взам. инв. №

Альбом 2

Типовой проект

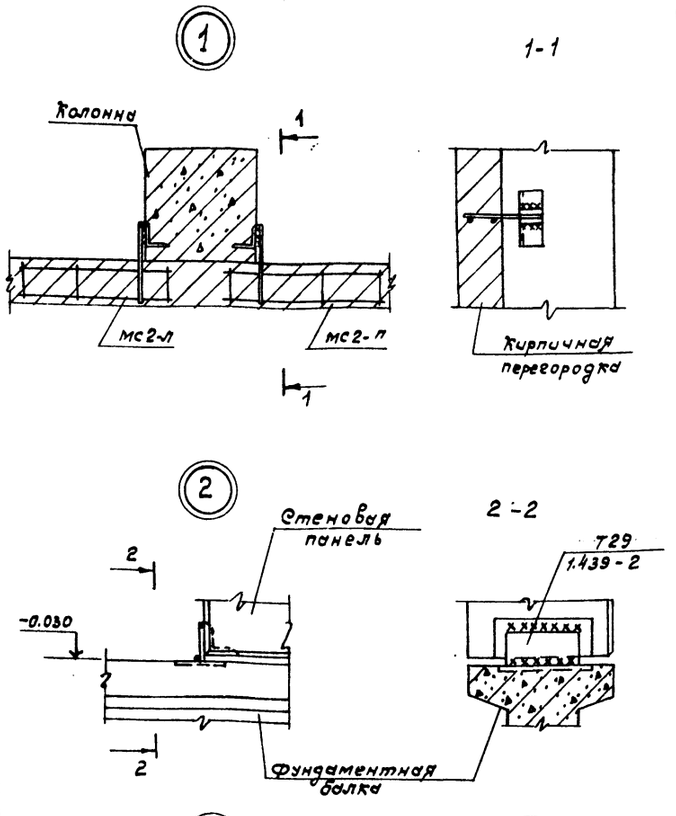

Сварку металлических элементов производить в соответствии с ГОСТ 5264-80 электродами Э-42, ГОСТ 9467-75.

Спецификация к схемам расположения стеновых панелей

Марка, поз.	Обозначение		Наименование	Кол.	Масса ед.кг.	Примечание
	Расчетная		температура $t_н$=-20°С			
			Панели стеновые			
пс1	1.832.1-9, Вып.1		псд 60.12.30-т	23	2800	
пс2	1.832.1-9, Вып.1		псд 60.12.30-т-у	7	2900	
пс3	1.832.1-9, Вып.1		псд 60.12.30-т-уп	5	2900	
пс4	1.832.1-9, Вып.1		псд 60.6.30-т	4	1400	
пс5	1.832.1-9, Вып.1		псд 60.6.30-т-у	2	1400	
пс6	1.832.1-9, Вып.1		псд 60.6.30-т-уп	2	1400	
пс7	1.832.1-9, Вып.1		псд 30.12.30-т	4	1400	
пс8	1.832.1-9, Вып.1		псд 12.12.30-т	7	545	
пс9	1.832.1-9, Вып.1		псд 6.12.30-т	1	270	
пс10	ТП	Кэки-пс10÷пс84сб	псд 60.12.30-т-1	1	2800	
пс11	ТП	Кэки-пс10÷пс84сб	псд 60.12.30-т-2	2	2800	
пс12	ТП	Кэки-пс10÷пс84сб	псд 60.6.30-т-12	1	1400	
пс13	ТП	Кэки-пс10÷пс84сб	псд 60.12.30-т-4	8	2800	
пс14	ТП	Кэки-пс10÷пс84сб	псд 60.12.30-т-5	5	2800	
пс15	ТП	Кэки-пс10÷пс84сб	псд 60.12.30-т-6	5	2800	
пс16	ТП	Кэки-пс10÷пс84сб	псд 60.12.30-т-7	1	2800	
пс17	ТП	Кэки-пс10÷пс84сб	псд 60.12.30-т-8	1	2800	
пс18	ТП	Кэки-пс10÷пс84сб	псд 60.12.30-т-9	1	2800	
пс19	ТП	Кэки-пс10÷пс84сб	псд 60.12.30-т-10	1	2800	
пс20	ТП	Кэки-пс10÷пс84сб	псд 60.12.30-т-11	2	2800	
пс21	ТП	Кэки-пс10÷пс84сб	псд 60.12.30-т-12	1	2800	
пс22	ТП	Кэки-пс10÷пс84сб	псд 60.12.30-т-13	1	2800	
пс23	ТП	Кэки-пс10÷пс84сб	псд 60.12.30-т-14	1	2800	
пс24	ТП	Кэки-пс10÷пс84сб	псд 60.12.30-т-15	1	2800	
пс25	ТП	Кэки-пс10÷пс84сб	псд 60.12.30-т-16	1	2800	
пс26	ТП	Кэки-пс10÷пс84сб	псд 60.12.30-т-17	1	2800	
пс27	ТП	Кэки-пс10÷пс84сб	псд 60.6.30-т-1	2	1400	
пс28	ТП	Кэки-пс10÷пс84сб	псд 60.6.30-т-2	2	1400	
пс29	ТП	Кэки-пс10÷пс84сб	псд 60.6.30-т-3	1	1400	
пс30	ТП	Кэки-пс10÷пс84сб	псд 60.6.30-т-4	16	1400	
пс31	ТП	Кэки-пс10÷пс84сб	псд 60.6.30-т-5	2	1400	
пс32	ТП	Кэки-пс10÷пс84сб	псд 60.6.30-т-6	1	1400	
пс33	ТП	Кэки-пс10÷пс84сб	псд 60.6.30-т-7	1	1400	
пс34	ТП	Кэки-пс10÷пс84сб	псд 60.6.30-т-8	9	1400	
пс35	ТП	Кэки-пс10÷пс84сб	псд 60.6.30-т-9	3	1400	
пс36	ТП	Кэки-пс10÷пс84сб	псд 60.6.30-т-10	2	1400	
пс37	ТП	Кэки-пс10÷пс84сб	псд 60.6.30-т-11	1	1400	

Продолжение

Марка поз.	Обозначение		Наименование	Кол.	Масса ед.кг.	Примечание
			Панели стеновые			
пс38	ТП	Кэки-пс10÷пс84сб	псд 60.12.30-т-у-1	1	2900	
пс39	ТП	Кэки-пс10÷пс84сб	псд 60.12.30-т-у-2	1	2900	
пс40	ТП	Кэки-пс10÷пс84сб	псд 60.12.30-т-у-3	1	2900	
пс41	ТП	Кэки-пс10÷пс84сб	псд 60.12.30-т-у-4	1	2900	
пс42	ТП	Кэки-пс10÷пс84сб	псд 60.12.30-т-у-5	1	2900	
пс43	ТП	Кэки-пс10÷пс84сб	псд 60.12.30-т-у-6	1	2900	
пс44	ТП	Кэки-пс10÷пс84сб	псд 60.6.30-т-у-1	2	1400	
пс45	ТП	Кэки-пс10÷пс84сб	псд 60.12.30-т-уп-1	1	2900	
пс46	ТП	Кэки-пс10÷пс84сб	псд 60.12.30-т-уп-2	1	2900	
пс47	ТП	Кэки-пс10÷пс84сб	псд 60.12.30-т-уп-3	1	2900	
пс48	ТП	Кэки-пс10÷пс84сб	псд 60.12.30-т-уп-4	1	2900	
пс49	ТП	Кэки-пс10÷пс84сб	псд 60.12.30-т-уп-5	1	2900	
пс50	ТП	Кэки-пс10÷пс84сб	псд 60.12.30-т-уп-6	1	2900	
пс51	ТП	Кэки-пс10÷пс84сб	псд 30.12.30-т-16	1	1400	
пс52	ТП	Кэки-пс10÷пс84сб	псд 60.12.30-т-уп-8	1	2900	
пс53	ТП	Кэки-пс10÷пс84сб	псд 60.6.30-т-уп-1	2	1400	
пс54	ТП	Кэки-пс10÷пс84сб	псд 30.12.30-т-1	2	1400	
пс55	ТП	Кэки-пс10÷пс84сб	псд 30.12.30-т-2	4	1400	
пс56	ТП	Кэки-пс10÷пс84сб	псд 30.12.30-т-3	1	1400	
пс57	ТП	Кэки-пс10÷пс84сб	псд 30.12.30-т-4	1	1400	
пс58	ТП	Кэки-пс10÷пс84сб	псд 30.12.30-т-5	1	1400	
пс59	ТП	Кэки-пс10÷пс84сб	псд 30.12.30-т-6	2	1400	
пс60	ТП	Кэки-пс10÷пс84сб	псд 30.12.30-т-7	2	1400	
пс61	ТП	Кэки-пс10÷пс84сб	псд 30.12.30-т-8	1	1400	
пс62	ТП	Кэки-пс10÷пс84сб	псд 30.12.30-т-9	1	1400	
пс63	ТП	Кэки-пс10÷пс84сб	псд 30.12.30-т-10	1	1400	
пс64	ТП	Кэки-пс10÷пс84сб	псд 30.12.30-т-11	2	1400	
пс65	ТП	Кэки-пс10÷пс84сб	псд 30.12.30-.-12	1	1400	
пс66	ТП	Кэки-пс10÷пс84сб	псд 30.12.30-т-13	2	1400	
пс67	ТП	Кэки-пс10÷пс84сб	псд 30.12.30-т-14	1	1400	
пс68	ТП	Кэки-пс10÷пс84сб	псд 30.12.30-т-15	6	1400	
пс69	ТП	Кэки-пс10÷пс84сб	псд 15.12.30-т-у-1	7	835	
пс70	ТП	Кэки-пс10÷пс84сб	псд 15.12.30-т-у-2	4	835	
пс71	ТП	Кэки-пс10÷пс84сб	псд 15.12.30-т-уп-1	8	835	

9714/2 58

Исполн.	Кравцова		12.85
Пров.	Матвеев		12.85
Рук.гр.	Василькова		12.85
Гл.спец.	Ющенко		12.85
Нач.отд.	Жевнеров		12.85
Н.контр.	Панащенко		08.86
ГИП	Рыков		12.85

ТП 805-5-5.86 КЖ

Цех убоя и переработки 3000 бройлеров (кур) в час

Стадия	Лист	Листов:
Р	33	

Узлы 1÷4. Спецификация к схемам расположения стеновых панелей (начало)

Госагропром СССР ЦНИИЭПптицепром г. Ростов-на-Дону

Привязан:

Инв.№

Инв.№подл. | Подпись и дата | Взам.инв.№

Копировал: Кузнецова Формат: А2

Альбом 2

Типовой проект

Продолжение

Марка, поз.	Обозначение	Наименование	Кол.	Масса ед.кг.	Примечание
		Панели стеновые			
пс72	ТП кэки-пс10÷пс84сБ	псД 15.12.30-т-уп-2	6	835	
пс73	ТП кэки-пс10÷пс84сБ	псД 12.12.30-т-1	35	545	
пс74	ТП кэки-пс10÷пс84сБ	псД 12.12.30-т-2	19	545	
пс75	ТП кэки-пс10÷пс84сБ	псД 12.12.30-т-3	14	550	
пс76	ТП кэки-пс10÷пс84сБ	псД 12.12.30-т-4	29	550	
пс77	ТП кэки-пс10÷пс84сБ	псД 12.12.30-т-5	10	550	
пс78	ТП кэки-пс10÷пс84сБ	псД 12.12.30-т-6	17	550	
пс79	ТП кэки-пс10÷пс84сБ	псД 12.12.30-т-7	1	463	
пс80	ТП кэки-пс10÷пс84сБ	псД6.12.30-т-1	1	270	
пс81	ТП кэки-пс10÷пс84сБ	псД6.12.30-т-2	13	270	
пс82	ТП кэки-пс10÷пс84сБ	псД6.12.30-т-3	13	270	
пс83	ТП кэки-пс10÷пс84сБ	псД6.12.30-т-4	8	270	
пс84	ТП кэки-пс10÷пс84сБ	псД6.12.30-т-5	29	270	
		Панель карнизная			
пк1	1.030.1-1, Вып. 2-1	ПК60.7.5-л	46	1400	
		Изделия соединительные			
мс1-1	2.830-3, Вып.2	мс1-1	217	0.43	
рк6с	1.030.1-1. Вып. 4-1	рк 6с	15	15.7	
	Расчетная	температура tн=-30°			
		Панели стеновые			
пс1	1.832.1-9. Вып.1	псД60.12.40-т	23	3500	
пс2	1.832.1-9. Вып.1	псД 60.12.40-т-у	7	3750	
пс3	1.832.1-9. Вып.1	псД60.12.40-т-уп	5	3750	
пс4	1.832.1-9. Вып.1	псД60.6.40-т	4	1700	
пс5	1.832.1-9. Вып.1	псД60.6.40-т-у	2	1850	
пс6	1.832.1-9. Вып.1	псД60.6.40-т-уп	2	1850	
пс7	1.832.1-9. Вып.1	псД30.12.40-т	4	1750	
пс8	1.832.1-9. Вып.1	псД12.12.40-т	7	690	
пс9	1.832.1-9. Вып.1	псД6.12.40-т	1	340	

Продолжение

Марка, поз.	Обозначение	Наименование	Кол.	Масса ед.кг.	Примечание
		Панели стеновые			
пс10	ТП кэки-пс10÷пс84сБ	псД 60.12.40-т-1	1	3500	
пс11	ТП кэки-пс10÷пс84сБ	псД 60.12.40-т-2	2	3500	
пс12	ТП кэки-пс10÷пс84сБ	псД60.6..40-т-12	1	1700	
пс13	ТП кэки-пс10÷пс84сБ	псД 60.12.40-т-4	8	3500	
пс14	ТП кэки-пс10÷пс84сБ	псД 60.12.40-т-5	5	3500	
пс15	ТП кэки-пс10÷пс84сБ	псД60.12.40-т-6	5	3500	
пс16	ТП кэки-пс10÷пс84сБ	псД60.12.40-т-7	1	3500	
пс17	ТП кэки-пс10÷пс84сБ	псД60.12.40-т-8	1	3500	
пс18	ТП кэки-пс10÷пс84сБ	псД60.12.40-т-9	1	3500	
пс19	ТП кэки-пс10÷пс84сБ	псД 60.12.40-т-10	1	3500	
пс20	ТП кэки-пс10÷пс84сБ	псД 60.12.40-т-11	2	3500	
пс21	ТП кэки-пс10÷пс84сБ	псД60.12.40-т-12	1	3500	
пс22	ТП кэки-пс10÷пс84сБ	псД60.12.40-т-13	1	3500	
пс23	ТП кэки-пс10÷пс84сБ	псД60.12.40-т-14	1	3500	
пс24	ТП кэки-пс10÷пс84сБ	псД60.12.40-т-15	1	3500	
пс25	ТП кэки-пс10÷пс84сБ	псД60.12.40-т-16	1	3500	
пс26	ТП кэки-пс10÷пс84сБ	псД60.12.40-т-17	1	3500	
пс27	ТП кэки-пс10÷пс84сБ	псД60.6.40-т-1	2	1700	
пс28	ТП кэки-пс10÷пс84сБ	псД60.6.40-т-2	2	1700	
пс29	ТП кэки-пс10÷пс84сБ	псД60.6.40-т-3	1	1700	
пс30	ТП кэки-пс10÷пс84сБ	псД60.6.40-т-4	15	1700	
пс31	ТП кэки-пс10÷пс84сБ	псД60.6.40-т-5	2	1700	
пс32	ТП кэки-пс10÷пс84сБ	псД 60.6.40-т-6	1	1700	
пс33	ТП кэки-пс10÷пс84сБ	псД60.6.40-т-7	1	1700	
пс34	ТП кэки-пс10÷пс84сБ	псД60.6.40-т-8	9	1700	
пс35	ТП кэки-пс10÷пс84сБ	псД60.6.40-т-9	3	1700	
пс36	ТП кэки-пс10÷пс84сБ	псД60.6.40-т-10	2	1700	
пс37	ТП кэки-пс10÷пс84сБ	псД60.6.40-т-11	1	1700	
пс38	ТП кэки-пс10÷пс84сБ	псД60.12.40-т-у-1	1	3750	
пс39	ТП кэки-пс10÷пс84сБ	псД60.12.40-т-у-2	1	3750	
пс40	ТП кэки-пс10÷пс84сБ	псД60.12.40-т-у-3	1	3750	
пс41	ТП кэки-пс10÷пс84сБ	псД60.12.40-т-у-4	1	3750	
пс42	ТП кэки-пс10÷пс84сБ	псД60.12.40-т-у-5	1	3750	
пс43	ТП кэки-пс10÷пс84сБ	псД60.12.40-т-у-6	1	3750	

Продолжение

Марка поз.	Обозначение	Наименование	Кол.	Масса ед.кг.	Примечание
		Панели стеновые			
пс44	ТП кэки-пс10÷пс84сБ	псД 60.6.40-т-у-1	2	1850	
пс45	ТП кэки-пс10÷пс84сБ	псД 60.12.40-т-уп-1	1	3750	
пс46	ТП кэки-пс10÷пс84сБ	псД60.12.40-т-уп-2	1	3750	
пс47	ТП кэки-пс10÷пс84сБ	псД60.12.40-т-уп-3	1	3750	
пс48	ТП кэки-пс10÷пс84сБ	псД60.12.40-т-уп-4	1	3750	
пс49	ТП кэки-пс10÷пс84сБ	псД60.1240-т-уп-5	1	3750	
пс50	ТП кэки-пс10÷пс84сБ	псД60.12.40-т-уп-6	1	3750	
пс51	ТП кэки-пс10÷пс84сБ	псД30.12.40-т-46-1	1	1700	
пс52	ТП кэки-пс10÷пс84сБ	псД60.12.40-т-уп-8	1	3750	
пс53	ТП кэки-пс10÷пс84сБ	псД60.6.40-т-уп-1	2	1850	
пс54	ТП кэки-пс10÷пс84сБ	псД30.12.40-т-1	2	1750	
пс55	ТП кэки-пс10÷пс84сБ	псД30.12.40-т-2	4	1750	
пс56	ТП кэки-пс10÷пс84сБ	псД30.12.40-т-3	1	1750	
пс57	ТП кэки-пс10÷пс84сБ	псД30.12.40-т-4	2	1750	
пс58	ТП кэки-пс10÷пс84сБ	псД30.12.40-т-5	2	1750	
пс59	ТП кэки-пс10÷пс84сБ	псД30.12.40-т-6	2	1750	
пс60	ТП кэки-пс10÷пс84сБ	псД 30.12.40-т-7	2	1750	
пс61	ТП кэки-пс10÷пс84сБ	псД30.12.40-т-8	1	1750	
пс62	ТП кэки-пс10÷пс84сБ	псД30.12.40-т-9	1	1750	
пс63	ТП кэки-пс10÷пс84сБ	псД30.12.40-т-10	1	1750	
пс64	ТП кэки-пс10÷пс84сБ	псД30.12.40-т-11	2	1750	
пс65	ТП кэки-пс10÷пс84сБ	псД30.12.40-т-12	1	1750	
пс66	ТП кэки-пс10÷пс84сБ	псД30.12.40-т-13	2	1750	
пс67	ТП кэки-пс10÷пс84сБ	псД30.12.40-т-14	1	1750	
пс68	ТП кэки-пс10÷пс84сБ	псД30.12.40-т-15	6	1750	
пс69	ТП кэки-пс10÷пс84сБ	псД 15.12.40-т-у-1	7	1100	

Инв.№ подл. | Подпись и дата | Взам.инв.№

Привязан:

Инв.№

9714/2 59

Исполн.	Кравцова		12.85
Пров.	Матвеев		12.85
Рук.гр.	Василькова		12.85
Гл.спец.	Ющенко		12.85
Нач.отд.	Эсвенеров		12.85
Н.контр.	Панищенко		08.86
ГИП	Рыков		12.85

ТП 805-5-5.86 КЖС

Цех убоя и переработки 3000 бройлеров (кур) в час.

Стадия	Лист	Листов
Р	34	

Спецификация к схемам расположения стеновых панелей. (Продолжение)

Госагропром СССР ЦНИИЭПптицепром г. Ростов-на-Дону

Альбом 2

Типовой проект

Продолжение

Марка, поз.	Обозначение	Наименование	Кол.	Масса ед.кг.	Примечание
		Панели стеновые			
пс 70	ТП кжи-пс10÷пс84сб	псД15.12.40-Т-У-2	4	1100	
пс71	ТП кжи-пс10÷пс84сб	псД15.12.40-Т-УП-1	8	1100	
пс 72	ТП кжи-пс10÷пс84сб	псД15.12.40-Т-УП-2	6	1100	
пс 73	ТП кжи-пс10÷пс84сб	псД12.12.40-Т-1	35	690	
пс 74	ТП кжи-пс10÷пс84сб	псД12.12.40-Т-2	19	690	
пс 75	ТП кжи-пс10÷пс84сб	псД12.12.40-Т-3	14	690	
пс 76	ТП кжи-пс10÷пс84сб	псД12.12.40-Т-4	29	690	
пс 77	ТП кжи-пс10÷пс84сб	псД12.12.40-Т-5	10	690	
пс 78	ТП кжи-пс10÷пс84сб	псД12.12.40-Т-6	17	690	
пс 79	ТП кжи-пс10÷пс84сб	псД12.12.40-Т-7	1	581	
пс 80	ТП кжи-пс10÷пс84сб	псД6.12.40-Т-1	1	340	
пс 81	ТП кжи-пс10÷пс84сб	псД6.12.40-Т-2	13	340	
пс 82	ТП кжи-пс10÷пс84сб	псД6.12.40-Т-3	13	340	
пс 83	ТП кжи-пс10÷пс84сб	псД6.12.40-Т-4	8	340	
пс 84	ТП кжи-пс10÷пс84сб	псД6.12.40-Т-5	29	340	
		Панель карнизная			
Пк 1	1.030.1-1, вып. 2-1	пк 60.8-Л	46	1500	
		Изделия соединительные			
мс 1-2	2.830-3, вып. 2	мс 1-2	217	0.59	
рк 8с	1.030.1-1, вып. 4-1	рк 8с	15	19.9	
	Расчетная	температура $t_н$=-40°С			
		Панели стеновые			
пс 1	1.832.1-9. вып. 1	псД60.12.50-Т	23	4250	
пс 2	1.832.1-9. вып. 1	псД60.12.50-Т-У	7	4600	
пс 3	1.832.1-9. вып. 1	псД60.12.50-Т-УП	5	4600	
пс 4	1.832.1-9. вып. 1	псД60.6.50-Т	4	2100	
пс 5	1.832.1-9. вып. 1	псД60.6.50-Т-У	2	2250	
пс 6	1.832.1-9. вып. 1	псД60.6.50-Т-УП	2	2250	
пс 7	1.832.1-9. вып. 1	псД30.12.50-Т	4	2100	
пс 8	1.832.1-9. вып. 1	псД12.12.50-Т	7	840	
пс 9	1.832.1-9. вып. 1	псД6.12.50-Т	1	410	

Продолжение

Марка, поз.	Обозначение	Наименование	Кол.	Масса ед.кг.	Примечание
		Панели стеновые			
пс 10	ТП кжи-пс10÷пс84сб	псД60.12.50-Т-1	1	4250	
пс 11	ТП кжи-пс10÷пс84сб	псД60.12.50-Т-2	2	4250	
пс 12	ТП кжи-пс10÷пс84сб	псД60.6.50-Т-12	1	2100	
пс 13	ТП кжи-пс10÷пс84сб	псД60.12.50-Т-4	8	4250	
пс 14	ТП кжи-пс10÷пс84сб	псД60.12.50-Т-5	5	4250	
пс 15	ТП кжи-пс10÷пс84сб	псД60.12.50-Т-6	5	4250	
пс 16	ТП кжи-пс10÷пс84сб	псД60.12.50-Т-7	1	4250	
пс 17	ТП кжи-пс10÷пс84сб	псД60.12.50-Т-8	1	4250	
пс 18	ТП кжи-пс10÷пс84сб	псД60.12.50-Т-9	1	4250	
пс 19	ТП кжи-пс10÷пс84сб	псД60.12.50-Т-10	1	4250	
пс 20	ТП кжи-пс10÷пс84сб	псД60.12.50-Т-11	2	4250	
пс 21	ТП кжи-пс10÷пс84сб	псД60.12.50-Т-12	1	4250	
пс 22	ТП кжи-пс10÷пс84сб	псД60.12.50-Т-13	1	4250	
пс 23	ТП кжи-пс10÷пс84сб	псД60.12.50-Т-14	1	4250	
пс 24	ТП кжи-пс10÷пс84сб	псД60.12.50-Т-15	1	4250	
пс 25	ТП кжи-пс10÷пс84сб	псД60.12.50-Т-16	1	4250	
пс 26	ТП кжи-пс10÷пс84сб	псД60.12.50-Т-17	1	4250	
пс 27	ТП кжи-пс10÷пс84сб	псД60.6.50-Т-1	2	2100	
пс 28	ТП кжи-пс10÷пс84сб	псД60.6.50-Т-2	2	2100	
пс 29	ТП кжи-пс10÷пс84сб	псД60.6.50-Т-3	1	2100	
пс 30	ТП кжи-пс10÷пс84сб	псД60.6.50-Т-4	15	2100	
пс 31	ТП кжи-пс10÷пс84сб	псД60.6.50-Т-5	2	2100	
пс 32	ТП кжи-пс10÷пс84сб	псД60.6.50-Т-6	1	2100	
пс 33	ТП кжи-пс10÷пс84сб	псД60.6.50-Т-7	1	2100	
пс 34	ТП кжи-пс10÷пс84сб	псД60.6.50-Т-8	9	2100	
пс 35	ТП кжи-пс10÷пс84сб	псД60.6.50-Т-9	3	2100	
пс 36	ТП кжи-пс10÷пс84сб	псД60.6.50-Т-10	2	2100	
пс 37	ТП кжи-пс10÷пс84сб	псД60.6.50-Т-11	1	2100	
пс 38	ТП кжи-пс10÷пс84сб	псД60.12.50-Т-У-1	1	4600	
пс 39	ТП кжи-пс10÷пс84сб	псД60.12.50-Т-У-2	1	4600	
пс 40	ТП кжи-пс10÷пс84сб	псД60.12.50-Т-У-3	1	4600	
пс 41	ТП кжи-пс10÷пс84сб	псД60.12.50-Т-У-4	1	4600	
пс 42	ТП кжи-пс10÷пс84сб	псД60.12.50-Т-У-5	1	4600	
пс 43	ТП кжи-пс10÷пс84сб	псД60.12.50-Т-У-6	1	4600	
пс 44	ТП кжи-пс10÷пс84сб	псД60.6.50-Т-У-1	2	2250	
пс 45	ТП кжи-пс10÷пс84сб	псД60.12.50-Т-УП-1	1	4600	
пс 46	ТП кжи-пс10÷пс84сб	псД60.12.50-Т-УП-2	1	4600	
пс 47	ТП кжи-пс10÷пс84сб	псД60.12.50-Т-УП-3	1	4600	

Продолжение

Марка поз.	Обозначение	Наименование	Кол.	Масса ед.кг.	Примечание
		Панели стеновые			
пс 48	ТП кжи-пс10÷пс84сб	псД60.12.50-Т-УП-4	1	4600	
пс 49	ТП кжи-пс10÷пс84сб	псД60.12.50-Т-УП-5	1	4600	
пс 50	ТП кжи-пс10÷пс84сб	псД60.12.50-Т-УП-6	1	4600	
пс 51	ТП кжи-пс10÷пс84сб	псД30.12.50-Т-16	1	2100	
пс 52	ТП кжи-пс10÷пс84сб	псД60.12.50-Т-УП-8	1	4600	
пс 53	ТП кжи-пс10÷пс84сб	псД60.6.50-Т-УП-1	2	2250	
пс 54	ТП кжи-пс10÷пс84сб	псД30.12.50-Т-1	2	2100	
пс 55	ТП кжи-пс10÷пс84сб	псД30.12.50-Т-2	4	2100	
пс 56	ТП кжи-пс10÷пс84сб	псД30.12.50-Т-3	1	2100	
пс 57	ТП кжи-пс10÷пс84сб	псД30.12.50-Т-4	2	2100	
пс 58	ТП кжи-пс10÷пс84сб	псД30.12.50-Т-5	2	2100	
пс 59	ТП кжи-пс10÷пс84сб	псД30.12.50-Т-6	2	2100	
пс 60	ТП кжи-пс10÷пс84сб	псД30.12.50-Т-7	2	2100	
пс 61	ТП кжи-пс10÷пс84сб	псД30.12.50-Т-8	1	2100	
пс 62	ТП кжи-пс10÷пс84сб	псД30.12.50-Т-9	1	2100	
пс 63	ТП кжи-пс10÷пс84сб	псД30.12.50-Т-10	1	2100	
пс 64	ТП кжи-пс10÷пс84сб	псД30.12.50-Т-11	2	2100	
пс 65	ТП кжи-пс10÷пс84сб	псД30.12.50-Т-12	1	2100	
пс 66	ТП кжи-пс10÷пс84сб	псД30.12.50-Т-13	2	2100	
пс 67	ТП кжи-пс10÷пс84сб	псД30.12.50-Т-14	1	2100	

9714/2 60

Исполн.	Кравцова		12.85
Пров.	Матвеев		12.85
Рук.гр.	Васильков		12.85
Гл.спец.	Ющенко		12.85
Нач.отд.	Жевнеров		12.85
Н.контр.	Панащенко		08.85
ГИП	Рыков		12.85

ТП 805-5-5.86 КЖ

Цех убоя и переработки 3000 бройлеров (кур) в час

Стадия	Лист	Листов:
Р	35	

Спецификация к схемам расположения стеновых панелей (продолжение)

ГОСАГРОПРОМ СССР ЦНИИЭПптицепром г.Ростов-на-Дону

Привязан:

Инв. №

Инв. № подл. | Подпись и дата | Взам. инв. №

Альбом 2

Типовой проект

Продолжение

Марка поз	Обозначение	Наименование	Кол.	Масса ед.кг.	Примечание
		Панели стеновые			
ПС 68	ТП кэжи-пс10÷пс84сб	ПСД 30.12.50-Т-15	4	2100	
ПС 69	ТП кэжи-пс10÷пс84сб	ПСД 15.12.50-Т-У-1	7	1400	
ПС 70	ТП кэжи-пс10÷пс84сб	ПСД 15.12.50-Т-У-2	4	1400	
ПС 71	ТП кэжи-пс10÷пс84сб	ПСД 15.12.50-Т-УП-1	8	1400	
ПС 72	ТП кэжи-пс10÷пс84сб	ПСД 15.12.50-Т-УП-2	6	1400	
ПС 73	ТП кэжи-пс10÷пс84сб	ПСД 12.12.50-Т-1	35	840	
ПС 74	ТП кэжи-пс10÷пс84сб	ПСД 12.12.50-Т-2	19	840	
ПС 75	ТП кэжи-пс10÷пс84сб	ПСД 12.12.50-Т-3	14	840	
ПС 76	ТП кэжи-пс10÷пс84сб	ПСД 12.12.50-Т-4	29	840	
ПС 77	ТП кэжи-пс10÷пс84сб	ПСД 12.12.50-Т-5	10	840	
ПС 78	ТП кэжи-пс10÷пс84сб	ПСД 12.12.50-Т-6	17	840	
ПС 79	ТП кэжи-пс10÷пс84сб	ПСД 12.12.50-Т-7	1	707	
ПС 80	ТП кэжи-пс10÷пс84сб	ПСД 6.12.50-Т-1	1	410	
ПС 81	ТП кэжи-пс10÷пс84сб	ПСД 6.12.50-Т-2	13	410	
ПС 82	ТП кэжи-пс10÷пс84сб	ПСД 6.12.50-Т-3	13	410	
ПС 83	ТП кэжи-пс10÷пс84сб	ПСД 6.12.50-Т-4	8	410	
ПС 84	ТП кэжи-пс10÷пс84сб	ПСД 6.12.50-Т-5	29	410	
		Панель карнизная			
ПК 1	1.030.1-1, Вып. 2-1	ПК 60.8-Л	46	1500	
		Изделия соединительные			
МС 1-3	2.830-3, Вып. 2	МС 1-3	217	0.71	
РК 1	ТП кэжи-РК 1	РК 1	15	27.2	

Окончание

Марка поз.	Обозначение	Наименование	Кол.	Масса ед.кг.	Примечание
		Изделия соединительные			
Т-1	1.439-2	Т-1	38	0.5	
Т-8	1.439-2	Т-8	26	0.5	
Т-18	1.439-2	Т-18	70	1.3	
Т-19	1.439-2	Т-19	10	0.4	
Т-20	1.439-2	Т-20	10	0.7	
Т-23	1.439-2	Т-23	304	0.8	
Т-26	1.439-2	Т-26	140	1.9	
МС5-П	2.830-3, Вып. 2	МС 5-П	2	0.8	
МС5-Л	2.830-3, Вып. 2	МС5-Л	5	0.8	
МС 8	2.830-3, Вып. 2	МС 8	10	0.36	
МС 9	2.830-3, Вып. 2	МС 9	18	0.31	
МС 11	2.830-3, Вып. 2	МС 11	6	1.5	
А1	1.030.1-1, Вып. 0-3	А1	92	0.7	
А3	1.030.1-1, Вып. 0-3	А3	138	0.4	
А4	1.030.1-1, Вып. 0-3	А4	92	1.5	
МС2-П	ТП кэжи-мс2п,мс2л	МС 2-П	5	0.65	
МС2-Л	ТП кэжи-мс2п,мс2л	МС 2-Л	2	0.65	
		Ф 14 А1 ГОСТ 5781-82* ℓ=220	80	0.27	
		-8х60 ГОСТ 103-76* / Ст3кп2 ГОСТ 380-71* ℓ=300	34	1.1	
		L 90х7 ГОСТ 8509-72* / Ст3кп2 ГОСТ 380-71* ℓ=40	20	2.9	
		L 90х7 ГОСТ 8509-72* / Ст3кп2 ГОСТ 380-71* ℓ=120	16	1.2	
		L 100х8 ГОСТ 8509-72* / Ст3кп2 ГОСТ 380-71 ℓ=1200	6	14.6	
		L 50х5 ГОСТ 8509-72* / Ст3кп2 ГОСТ 380-71* ℓ=120	90	0.45	

Совместно с данным листом смотри листы 33÷35.

Инв.№ подл. | Подпись и дата | Взам.инв.№

Привязан:

Инв.№

Исполн.	Крабцов		12.85
Пров.	Матвеев		12.85
Рук.гр.	Василькова		12.85
Гл.спец.	Ющенко		12.85
Нач.отд.	Жевнеров		12.85
Н.контр.	Панащенко		08.86
ГИП	Рыков		12.85

9714/2 61

ТП 805-5-5.86 КЖ

Цех убоя и переработки 3000 бройлеров (кур) в час.

Стадия	Лист	Листов
Р	36	

Спецификация к схемам расположения стеновых панелей (окончание)

Госагропром СССР ЦНИИЭПптицепром г. Ростов-на-Дону

Альбом 3

Типовой проект

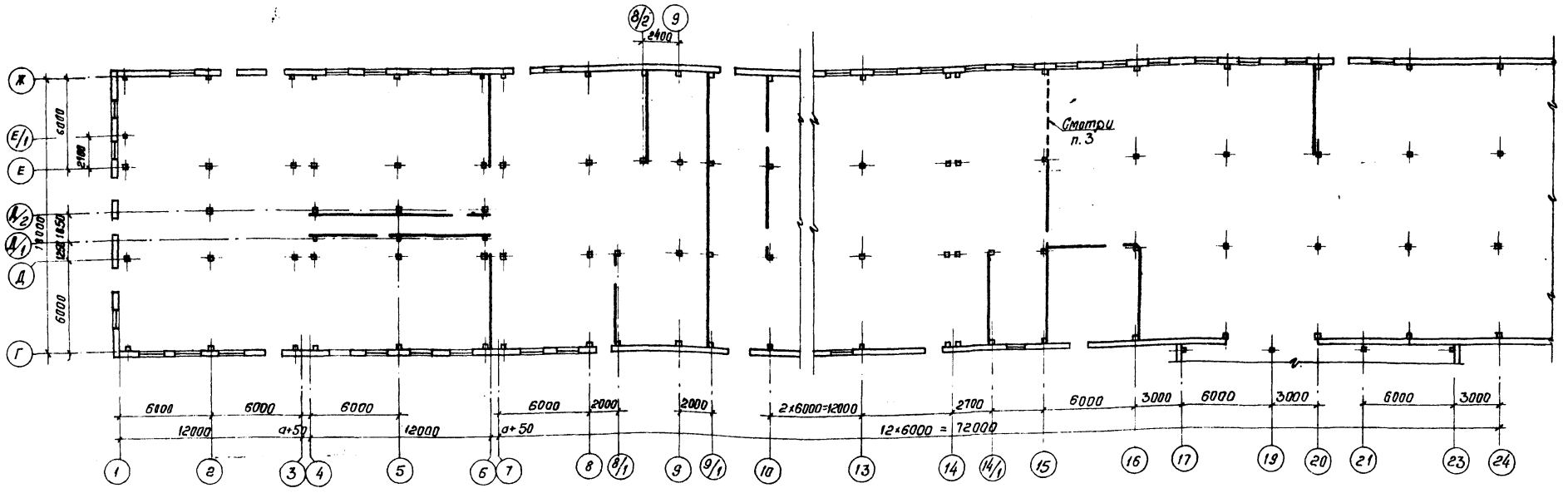

Спецификация к схемам расположения панелей перегородок

Марка, поз.	Обозначение	Наименование	Кол.	Масса ед. кг	Примечание
		Панели перегородок			
ПГ1	1.030.9-2, вып. 1	ПГ60.18-1-т	8	2040	
ПГ2	1.030.9-2, вып. 1	ПГ60.15-1-т	4	1700	
ПГ3	1.030.9-2, вып. 1	ПГ60.15-1-т-В11т	4	1660	
ПГ4	1.030.9-2, вып. 1	ПГ60.12-1-т	22	1370	
ПГ5	1.030.9-2, вып. 1	ПГ55.18-1-т	1	1900	
ПГ6	1.030.9-2, вып. 1	ПГ24.15-2-т	17	670	
ПГ7	1.030.9-2, вып. 1	ПГ24.12-2-т	8	500	
ПГ8	1.030.9-2, вып. 1	ПГ24.6-2-т	6	260	
ПГ9	ТП КЖИ-ПГ9÷ПГ11сб	ПГ60.18-1-Та	3	1970	
ПГ10	ТП КЖИ-ПГ9÷ПГ11сб	ПГ60.15-1-Та	1	1700	
ПГ11	ТП КЖИ-ПГ9÷ПГ11сб	ПГ60.15-1-Та	1	1750	
		Изделия соединительные			
МС4	1.030.9-2, вып. 7, ч. 2	МС4	14	0,3	
МС5	1.030.9-2, вып. 7, ч. 2	МС5	11	0,3	
МС6	1.030.9-2, вып. 7, ч. 2	МС6	10	0,2	
МС9	1.030.9-2, вып. 7, ч. 2	МС9	32	0,5	
МС9а	1.030.9-2, вып. 7, ч. 2	МС9а	32	0,5	
МС14	1.030.9-2, вып. 7, ч. 2	МС14	66	0,2	
МС15	1.030.9-2, вып. 7, ч. 2	МС15	6	0,5	
МС15а	1.030.9-2, вып. 7, ч. 2	МС15а	6	0,5	

Продолжение

Марка, поз.	Обозначение	Наименование	Кол.	Масса ед. кг	Примечание
		Изделия соединительные			
МС22	1.030.9-2, вып. 7, ч. 2	МС22	14	0,6	
МС35	1.030.9-2, вып. 7, ч. 2	МС35	21	0,6	
МС35а	1.030.9-2, вып. 7, ч. 2	МС35а	21	0,6	
МС39	1.030.9-2, вып. 7, ч. 2	МС39	2	2,5	
МС64	1.030.9-2, вып. 7, ч. 2	МС64	10	1,0	
МС86	1.030.9-2, вып. 7, ч. 2	МС86	16	1,2	
поз. 1		Швеллер Б14 ГОСТ 8240-72* / ВСт3кп2 ГОСТ 535-79*	1	1,2	с=100
поз. 3	1.030.9-2,6-131.1	Полоса Б-6×50 ГОСТ 103-76 / ВСт3кп2 ГОСТ 535-79*	2	0,12	с=50
		Швеллер Б14 ГОСТ 8240-72* / ВСт3кп2 ГОСТ 535-79*	88,1	12,3	м
а		Швеллер ГН140×60×4 ГОСТ 8278-83 / ВСт3кп2 ГОСТ 11474-76	44,7	7,70	м
		Болт М12×30 ГОСТ 7798-70*	32		
		Гайка М12 ГОСТ 5915-70*	32		
		Шайба 12 ГОСТ 11371-78*	32		

1. На плане железобетонных перегородок кирпичные перегородки условно не показаны.
2. Монтаж панелей перегородок вести до монтажа плит покрытия.
3. Панель перегородки монтируется с отметки 2,370.
4. Отверстия, оговоренные на схемах, в перегородках пробить по месту (предварительно просверлив по периметру отверстия).
5. В помещениях категории „В" все стальные элементы перегородок покрыть или облицевать специальными материалами согласно п. 1.4.1 серии 1.030.9-2, вып. 0.

9714/2 62

Исполн.	Кравцова		11.85
Пров.	Матвеев		12.85
Рук. гр.	Васильков		12.85
Гл. спец.	Ющенко		12.85
Нач. отд.	Жевнеров		12.85
Н. контр.	Панащенко		08.85
ГИП	Рыков		12.85

ТП 805-5-5.86 КЖ

Цех убоя и переработки 3000 бройлеров (кур) в час

Стадия	Лист	Листов
Р	37	

План железобетонных перегородок

Госагропром СССР ЦНИИЭПптицепром г. Ростов-на-Дону

Привязан:

Инв. №

Инв. № подл. | Подпись и дата | Взам. инв. №

Копировал Гарейнова

Альбом 2

Типовой проект

Схема расположения панелей перегородки по оси 6

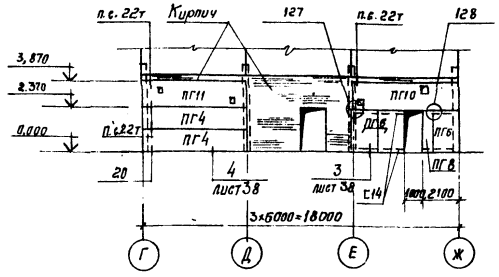

Схема расположения панелей перегородки по оси 8/1

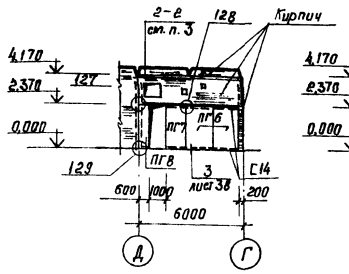

Схема расположения панелей перегородки по оси 8/2

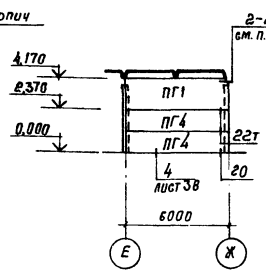

Схема расположения панелей перегородки по оси 9/1

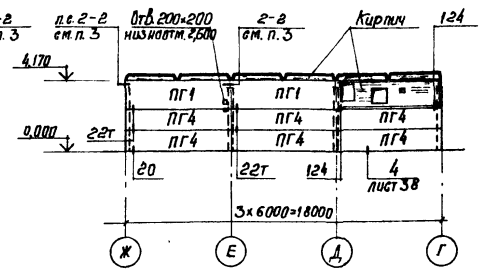

Схема расположения панелей перегородки по оси 10

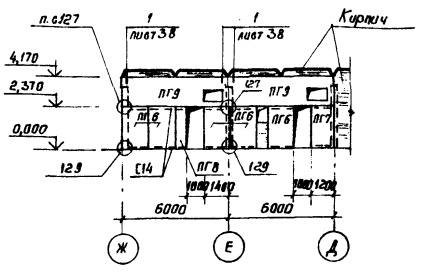

Схема расположения панелей перегородки по оси 15

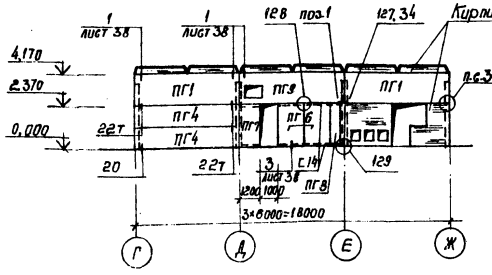

Схема расположения панелей перегородки по оси 14/1

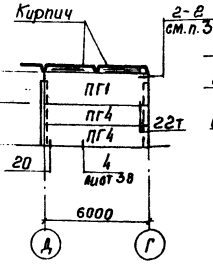

Схема расположения панелей перегородок по осям 16 и 20

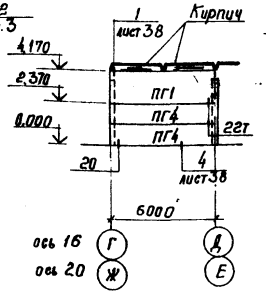

Схема расположения панелей перегородки по оси Д/1

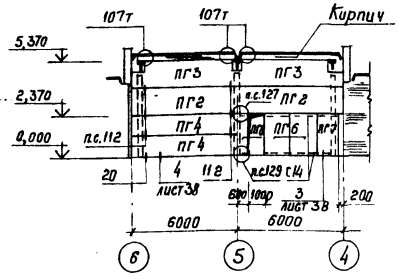

Схема расположения панелей перегородки по оси Д/2

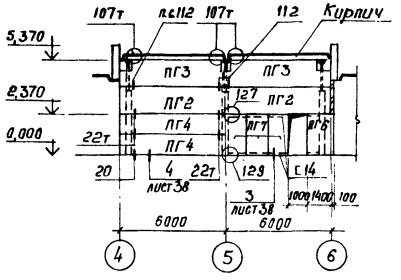

Схема расположения панелей перегородки по оси Д

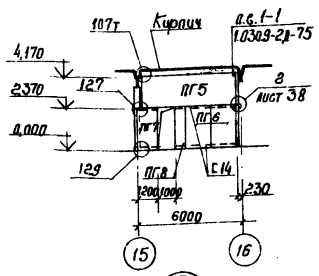

Схема расположения стального фахверка по оси 8/1 в осях Д-Г

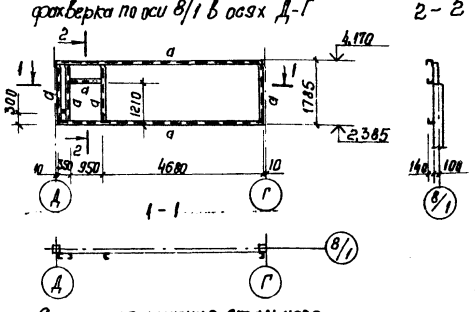

2-2

Схема расположения стального фахверка по оси 9/1 в осях Д-Г

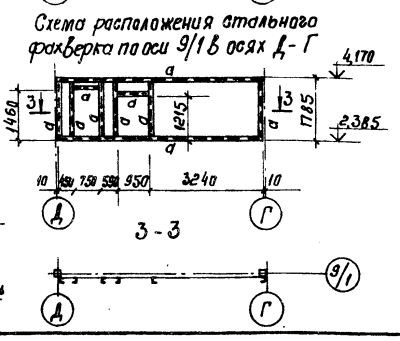

1

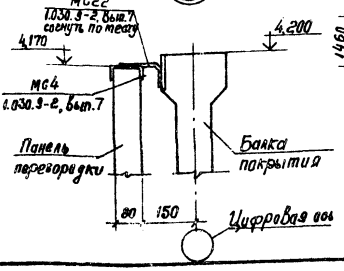

2

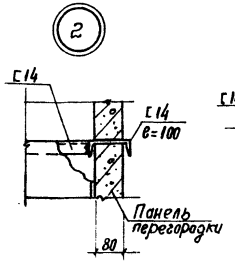

3

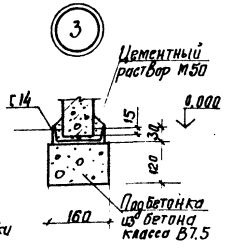

4

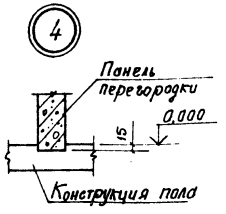

1. В узле 127 установить соединительные МС14 (2 шт.) аналогично узлу 22т серии 1.030.9-2, Вып. 6.
2. Все узлы не оговоренные на схемах, приняты по серии 1.030.9-2, Вып. 6.
3. Сечение 2-2 см. серию 1.030.9-2, Вып.6 лист 1.030.9-2.6-091.0.
4. В узле 20 верх набетонки на фундаментах принят на отм. -0,045.
5. В узле 107т по осям Д/1, Е/1 вместо соединительного изделия МС2 принято изделие МС4.
6. Устройство горизонтального шва между верхом перегородки и конструкциями покрытия см. указания лист 1.030.9-2.6-000.0 то л. 2.
7. В местах дверных проемов полки швеллера С14 вырезать по месту.
8. Заполнение швов между панелями перегородок смотри лист 10 серии 1.030.9-2, Вып.6.
9. Устройство армированной кладки из глиняного кирпича „на ребро" на поверхности железобетонных перегородок смотри серия 1.030.9-2 Вып.0 лист 1.030-9-2.0-70 и лист АР-2.

9714/2 63

Исполн.	Кравцова		11.85
Пров.	Матвеев		12.85
Рук. гр.	Васильков		12.85
Гл. спец.	Ющенко		12.85
Нач. отд.	Жевнеров		12.85
Н. контр.	Панасенко		08.86
ГИП	Рыков		12.85

ТП 805-5-5.86 КЖ

Цех убоя и переработки 3000 бройлеров (кур) в час

Стадия	Лист	Листов
Р	38	

Схемы расположения панелей перегородок

Госагропром СССР ЦНИИЭПтицепром г. Ростов-на-Дону

Привязан:

Инв. №

Инв. № подл. | Подпись и дата | Взам. инв. №

Альбом 2

Типовой проект

Ведомость рабочих чертежей основного комплекта марки КМ

Лист	Наименование	Примечание
1	Общие данные	
2	Техническая спецификация металла (начало)	
3	Техническая спецификация металла (продолжение)	
4	Техническая спецификация металла (продолжение)	
5	Техническая спецификация металла (окончание)	
6	Схемы стальных обвязок перегородок	
7	Схема расположения элементов каркаса для подвески конвейеров	
8	Сечения 1-1÷5-5. Узлы 4,5	
9	Схемы расположения подвесных путей для электрических талей	
10	Узлы 2,3. Фрагмент 1. Сечения 7-7; 8-8	
11	Схема расположения элементов площадки ПМ1	
12	Схемы расположения элементов площадок ПМ2, ПМ3	
13	Схема расположения элементов площадки ПМ4	
14	Схема расположения элементов площадки ПМ5	
15	Схема расположения элементов площадки ПМ6	
16	Схема расположения рам, прогонов и связей разгрузочной эстакады	
17	Схемы расположения элементов навесов в осях 1-2 и Д-Е	
18	Рамы Р1÷Р3	
19	Схемы расположения балок и щитов перекрытия приямков Пр1, Пр3, Пр4	
20	Схемы расположения балок и щитов перекрытия приямков Пр5, Пр6	

Ведомость ссылочных и прилагаемых документов

Обозначение	Наименование	Примечание
	Ссылочные документы	
1.431-13, вып. 2	Перегородки из профильного стекла	
1.450.3-3, вып. 0,1,2	Стальные лестницы, площадки, стремянки и ограждения	
3.017-1, вып. 5	Ограждение площадок и участков предприятий, зданий и сооружений	

Типовой проект разработан в соответствии с действующими нормами и правилами и предусматривает мероприятия, обеспечивающие взрывную, взрывопожарную и пожарную безопасность при эксплуатации здания

Главный инженер проекта Рыков И.А.

Ведомость металлоконструкций по видам профилей

Наименование конструкции по номенклатуре прейскуранта №01-09	Позиция по прейскуранту №01-09	№№ п.п.	Код конструкций	Масса конструкций, т: Всего стали повышенной и высокой прочности	по видам профилей стали: Балки и швеллеры	Крупносортная сталь	Среднесортная сталь	Мелкосортная сталь	Толстолистовая сталь	Универсальная сталь	Трехслойная сталь	Гнутые и гнуто-сварные	Трубы	Прочие	Всего	Количество, шт.	Серия типовых конструкций
1	2	3	4	5	6	7	8	9	10	11	12	13	14	15	16	17	18
Площадки обслуживания			526391			0,2		0,10	0,20			2,07	0,07	0,89	3,53		
Площадка под конденсатор			526391		0,54	0,04		0,05	0,55			2,26		0,9	4,34		
Перекрытие, лестницы, ограждение приямков					0,29	0,06		0,07	1,29			0,38			2,09		
Металлический фахверк перегородок			526213			0,06		0,01				1,16			1,23		
Подвеска оборудования					6,57	0,09		0,08	0,80			0,21			7,75		
Навесы и разгрузочная площадка								0,01	0,18			2,61	0,24		3,04		
Итого					7,4	0,45		0,32	3,02			8,69	0,31	1,79	21,98		
Контрольная сумма					7,4	0,45		0,32	3,02			8,69	0,31	1,79	21,98		

1. Ведомость металлоконструкций по видам профилей дана на теоретическую массу конструкций без учета наплавленного металла и отходов
2. Все металлические изделия и конструкции окрасить масло-битумной краской БТ-177 ОСТ 6-10-426-79 по грунтовке ГФ-021 ГОСТ 25129-82.

9714/2 64

Инв. №			
Исполн.	Башкова		12.85
Пров.	Василькова		12.85
Рук. гр.	Василькова		12.85
Гл. спец.	Ющенко		12.85
Нач. отд.	Жевнеров		12.85
Н. контр.	Панащенко		09.86
ГИП	Рыков		12.85

Привязан:

ТП 805-5-5.86 КМ

Цех убоя и переработки 3000 бройлеров (кур) в час

Стадия	Лист	Листов
Р	1	20

Общие данные

Госагропром СССР ЦНИИЭП птицепром г. Ростов-на-Дону

Копировал Орлик

Формат А2

Согласовано

Рук. гр. ТМ	Загарова		12.85
Гл. спец. ЭП	Супрунова		12.85
Гл. спец. ОВ	Бурцев		12.85

Инв. № подл.	Подпись и дата	Взам. инв. №	Рук. гр. ВК	Петрова		12.85

Альбом 2

Типовой проект

Вид профиля и ГОСТ, ТУ	Марка металла и ГОСТ	Обозначение и размер профиля мм	NN п.п.	Код: Марки металла	Код: Вида профиля	Код: Размера профиля	Количество, шт.	Длина, мм	Масса металла по элементам конструкций, т: Площадки обслуживания	Площадка под конденсатор	Перекрытие лестницы отражения приямков	Металлический фальверк перегород.	Подвеска оборудования	Навесы и разгрузочная площадка		Общая масса, т	Масса потребности в металле по кварталам (заполняется изготовителем), т: I	II	III	IV	Заполняется ВЦ
									Код элемента конструкций												
1	2	3	4	5	6	7	8	9	526391	526391		526213	526235	526243							
Сталь горячекатаная швеллеры с параллельными гранями полок ГОСТ 8240-72*		[10П	1		26557								2,0			2,0					
		[12П	2		26565								0,9			0,9					
	В Ст3 ПС6-1	[14П	3		26581								0,4			0,4					
	ГОСТ 380-71*	[18П	4		26611								1,0			1,0					
	Итого:			12300												4,3					
Всего профиля:																4,3					
Сталь горячекатана Швеллеры ГОСТ 8240-72*		[10			26140						0,17					0,17					
	В Ст3 кп2	[12			26158						0,06					0,06					
	ГОСТ 380-71*	[24а			26280						0,06					0,06					
		[40			26344					0,54						0,54					
	Итого:			11240												0,83					
Всего профиля:																0,83					
Сталь горячекатаная Балки двутавровые ГОСТ 8239-72*		I14			24139								0,61			0,61					
	В Ст3ПС5-1	I18			24155								1,00			1,00					
	ГОСТ 380-71*	I20			24171								0,66			0,66					
	Итого:			12360												2,27					
Всего профиля:																2,27					
Сталь прокатная угловая равнополочная ГОСТ 8509-72*		L25×3							0,06	0,05	0,01					0,12					
	В Ст3 кп2	L50×5							0,16	0,02	0,06		0,08			0,32					
	ГОСТ 380-71*	L56×5			21113					0,01						0,01					
		L75×6							0,04	0,01						0,05					
		L100×7											0,01			0,01					
	Итого:			11240												0,51					
Всего профиля:																0,51					
Сталь прокатная угловая неравнополочная ГОСТ 8510-72*																					
	В Ст3 кп2	L90×56×8			22217							0,01				0,01					
	ГОСТ 380-71*																				
																0,01					
	Итого:			11240												0,01					
Всего профиля:																					

9714/2 65

Исполн.	Башкова	[signature]	12.85
Пров.	Василькова	[signature]	12.85
Рук. гр.	Василькова	[signature]	12.85
Гл. спец.	Ющенко	[signature]	12.85
Нач. отд.	Жевнеров	[signature]	12.85
Н. контр.	Панащенко	[signature]	09.86
ГИП	Рыков	[signature]	09.86

ТП 805-5-5.86 КМ

Цех убоя и переработки 3000 бройлеров (кур) в час

Стадия	Лист	Листов
Р	2	

Техническая спецификация металла (начало)

Госагропром СССР Гипрониптицепром г. Ростов-на-Дону

Привязан:

Инв. №

Инв. № подл. | Подпись и дата | Взам. инв. №

Копировал Смирнова

Формат А2

Альбом 2

Типовой проект

Вид профиля и ГОСТ, ТУ	Марка металла и ГОСТ	Обозначение и размер профиля мм	№№ п.п.	Код: Марки металла	Код: Вида профиля	Код: Размера профиля	Количество, шт.	Длина, мм	Масса металла по элементам конструкций, т: Код элемента конструкций 526391	526391		526213	526235	526243		Общая масса, т	Масса потребности в металле по кварталам (заполняется изготовителем), т: I	II	III	IV	Заполняется ВЦ
									Площадки обслуживания	Площадка под конденсатор	Перекрытие лестницы ограждение приямков	Металлический фахверк перегород.	Подвеска оборудования	Навесы и разгрузочная площадка							
1	2	3	4	5	6	7	8	9													
Швеллеры стальные гнутые равнополочные ГОСТ8278-83	Вст3 кп2 ГОСТ 380-71*	Гн С 70×50×4										0,81				0,81					
		Гн С 70×65×4										0,35				0,35					
		Гн С 80×50×4											0,21			0,21					
		Гн С 100×50×4			73007				0,07							0,07					
		Гн С 100×60×4												0,29		0,29					
		Гн С 120×50×4							0,05							0,05					
		Гн С 120×60×4							0,07					0,36		0,43					
		Гн С 140×60×6												0,83		0,83					
		Гн С 160×50×4							1,05							1,05					
		Гн С 160×60×5								1,01				0,95		1,96					
		Гн С 180×50×4							0,23	0,17						0,40					
		Гн С 250×60×6								0,69						0,69					
	Итого:			11240												7,14					
Всего профиля:																7,14					
Швеллеры стальные гнутые неравнополочные ГОСТ8281-80	Вст3 кп2 ГОСТ 380-71*	Гн С 50×40×12×2,5			74002				0,29	0,22	0,08					0,59					
	Итого:			11240												0,59					
Всего профиля:																0,59					
Уголки стальные гнутые равнополочные ГОСТ 19771-74*		Гн L 70×4												0,02		0,02					
	Вст3 кп2 ГОСТ 380-71*	Гн L 70×5												0,02		0,02					
		Гн L 80×5			75116				0,11		0,25			0,14		0,50					
	Итого:			11240												0,54					
Всего профиля:																0,54					
Уголки стальные гнутые неравнополочные ГОСТ 19772-74*	Вст3 кп2 ГОСТ 380-71*	Гн L 32×25×2,5			75205				0,01							0,01					
	Итого:			11240												0,01					
Всего профиля																0,01					

Инв. № подл. | Подпись и дата | Взам. инв. №

9714/2 66

Исполн.	Башкова	12.85
Пров.	Василькова	12.85
Рук. гр.	Василькова	12.85
Гл. спец.	Ищенко	12.85
Нач. отд.	Жевнеров	12.85
Н. контр.	Ищенко	09.86
ГИП	Рыков	09.86

ТП 805-5-5.86 КМ

Цех убоя и переработки 3000 бройлеров (кур) в час

Стадия	Лист	Листов
Р	3	

Техническая спецификация металла (продолжение)

Росагропром СССР ЦНИИЭПптицепром г. Ростов-на-Дону

Привязан:

Инв. №

Копировал Формат А2

Альбом 2

Типовой проект

Вид профиля и ГОСТ, ТУ	Марка металла и ГОСТ	Обозначение и размер профиля мм	№№ п.п.	Код: Марки металла	Код: Вида профиля	Код: Размера профиля	Количество, шт.	Длина, мм	Масса металла по элементам конструкций, т: Площадки обслуживания	Площадка под конденсатор	Перекрытие лестницы ограждение приямков	Металлический фахверк перегород.	Подвеска оборудования	Навесы и разгрузочная площадка		Общая масса, т	Масса потребности в металле по кварталам (заполняется изготовителем), т: I	II	III	IV	Заполняется ВЦ
									Код элемента конструкций												
1	2	3	4	5	6	7	8	9	526391	526391		526213	526213	526243							
Сталь листовая горячекатаная ГОСТ 19903-74*		-δ=4							0,02	0,01	0,08					0,11					
	Вст3 кп2	-δ=6							0,01		0,01					0,02					
	ГОСТ 380-71*	-δ=8							0,01					0,03		0,04					
		-δ=10			71110				0,16	0,03				0,15		0,34					
		-δ=12								0,04						0,04					
	Итого:			11240												0,55					
	Вст3 ГПС5-1	-δ=8											0,38			0,38					
	ГОСТ 380-71*	-δ=10			71110								0,42			0,42					
	Итого:			12360												0,80					
Всего профиля																1,35					
Полоса стальная горячекатаная ГОСТ 103-76*		-40×4			13110				0,02							0,02					
	Вст3 кп2	-40×6										0,01				0,01					
	ГОСТ 380-71*	-80×8										0,05				0,05					
	Итого:			11240												0,08					
Всего профиля:																0,08					
Профиль гнутый УМГУ2-130-70	Вст3 кп2																				
	ГОСТ 380-71*	⊂90×30×25×2,5							0,19	0,17	0,05					0,41					
	Итого			11240												0,41					
Всего профиля:																0,41					
Сталь горячекатаная круглая ГОСТ 2590-71*		ф10											0,08			0,08					
	Вст3 кп2	ф16			11118									0,01		0,01					
	ГОСТ 380-71*	ф18							0,02		0,06					0,08					
	Итого:			11240												0,17					
Всего профиля:																0,17					

9714/2 67

Исполн.	Башкова	[signature]	12.85
Пров.	Василькова	[signature]	12.85
Рук. гр.	Василькова	[signature]	12.85
Гл. спец.	Ющенко	[signature]	12.85
Нач. отд.	Жевнеров	[signature]	12.85
Н. контр.	Лашащенко	[signature]	09.86
ГИП	Рыков	[signature]	09.86

ТП 805-5-5.86 км

Цех убоя и переработки 3000 бройлеров (кур) в час

Стадия	Лист	Листов
Р	4	

Техническая спецификация металла (продолжение)

Госагропром СССР ЦНИИЭПптицепром г. Ростов-на-Дону

Привязан:

Инв. №

Взам. инв. №

Подпись и дата

Инв. № подл.

Альбом 2

Типовой проект

Вид профиля и ГОСТ, ТУ	Марка металла и ГОСТ	Обозначение и размер профиля мм	№№ п.п.	Код: Марки металла	Код: Вида профиля	Код: Размера профиля	Количество, шт.	Длина, мм	Масса металла по элементам конструкций, т: Площадки обслуживания	Площадка под конденсатор	Перекрытие-лестницы ограждение приятков	Металлический фахверк перегород.	Подвеска оборудования	Навесы и разгрузочная площадка		Общая масса, т	Масса потребности в металле по кварталам (заполняется изготовителем), т: I	II	III	IV	Заполняется ВЦ
									Код элемента конструкций												
1	2	3	4	5	6	7	8	9	526391	526391		526213	526235	526243							
Трубы стальные бесшовные ГОСТ 8734-75	Вст3 кп2	Тр ф100×2,5			91073				0,07					0,24		0,31					
	ГОСТ 380-71*																				
	Итого:															0,31					
Всего профиля:																0,31					
Ступени ТУ36-2044-77		СР1							0,03							0,03					
	Вст3 кп2	СР2							0,09							0,09					
	ГОСТ 380-71*	СР3								0,15						0,15					
	Итого:			11240												0,27					
Всего профиля:																0,27					
Настил типа „Батайск" ТУ36-2044-77	Вст3 кп2								0,70	0,75						1,45					
	ГОСТ 380-71*																				
	Итого:			11240												1,45					
Всего профиля:																1,45					
Листы стальные с ромбическим и чечевичным рифлением ГОСТ 8568-77*	Вст3 кп2	δ=4			71315					0,47	1,20					1,67					
	ГОСТ 380-71*																				
	Итого:			11240												1,67					
Всего профиля																1,67					
Сетки стальные плетеные одинарные ГОСТ 5336-80	Вст3кп2																				
	ГОСТ 380-71*	Сетка							0,07							0,07					
	Итого:			11240												0,07					
Всего профиля:																0,07					
Металла в том числе по маркам	Вст3 пс6-1												4,3			4,3					
	Вст3 кп2								3,53	4,34	2,09	1,23	0,38	3,04		14,61					
	Вст3 ГП5-1												3,07			3,07					
Масса поставки элементов по кварталам I (заполняется заказчиком)		I																			
		II																			
		III																			
		IV																			

9714/2 68

Исполн.	Башкова		12.85
Пров.	Василькова		12.85
Рук. гр.	Василькова		12.85
Гл. спец.	Ющенко		12.85
Нач. отд.	Жевнеров		12.85
Н. контр.	Панащенко		09.86
ГИП	Рыков		09.86

Привязан:

Инв. №

ТП 805-5-5.86 КМ

Цех убоя и переработки 3000 бройлеров (кур) в час

Стадия	Лист	Листов
Р	5	

Техническая спецификация металла (окончание)

ГОСАГРОПРОМ СССР ЦНИИЭПотицепром г. Ростов-на-Дону

Инв. № подл. | Подпись и дата | Взам. инв. №

Альбом 2

Типовой проект

Схема стальных обвязок перегородки по оси Е

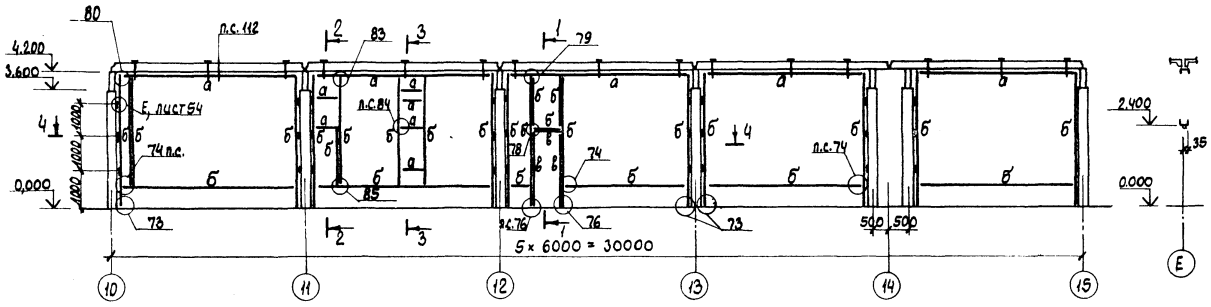

1-1

Схема стальных обвязок перегородки по оси Д

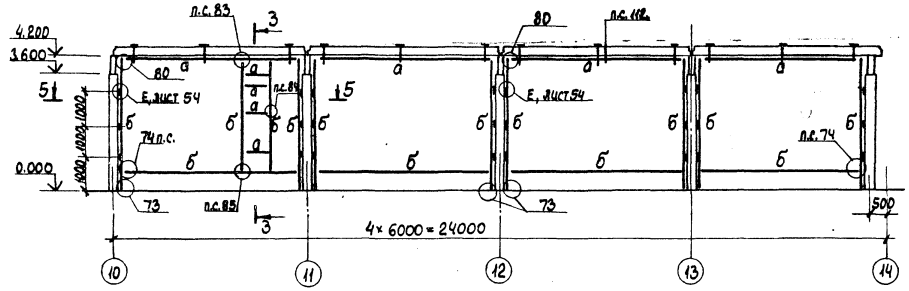

2-2

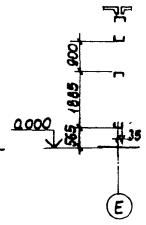

3-3

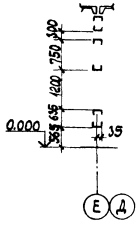

4-4

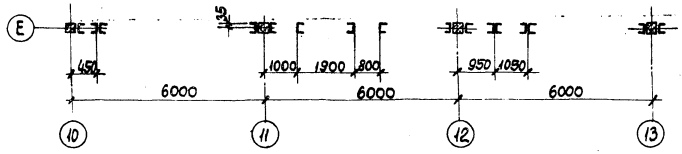

5-5

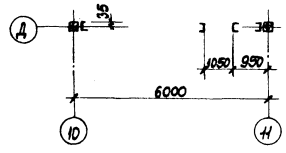

Ведомость элементов

Марка	Сечение: Эскиз	Сечение: Поз.	Сечение: Состав	Опорные усилия: M тс·м	Опорные усилия: N тс	Опорные усилия: Q тс	Группа конструк.	Марка металла	Примечание
а	⌐	1	Гн.Г 70×65×4	конструктивно			4	Вст3кп2	
б	[	2	Гн.Г 70×50×4	конструктивно			4	Вст3кп2	
в	—	3	−22×12				4	Вст3кп2	

1. Все узлы, затаркированные на данном листе приняты по серии 1.431-13, вып. 1
2. В узле Е, лист 54 принята стальная прокладка - 8×80, ℓ=140, ГОСТ 103-76*
3. В узле 112 соединительное изделие МС25, его привязка дана на листе КЖ-28.

Привязан:

Инв. №

Инв. № подл. | Подпись и дата | Взам. инв. №

Исполн.	Кравцова		11.85
Пров.	Матвеев		08.86
Рук. гр.	Васильева		12.85
Гл. спец.	Юшенко		12.85
Нач. отд.	Жевнеров		12.85
Н. контр.	Панащенко		09.86
ГИП	Рыков		12.85

ТП 805-5-5.86 КМ

Цех убоя и переработки 3000 бройлеров (кур) в час

Стадия	Лист	Листов
Р	6	

Схемы стальных обвязок перегородок

Госагропром СССР ЦНИИЭПптицепром г. Ростов-на-Дону

9714/2 69

Схема расположения элементов каркаса для подвески конвейеров

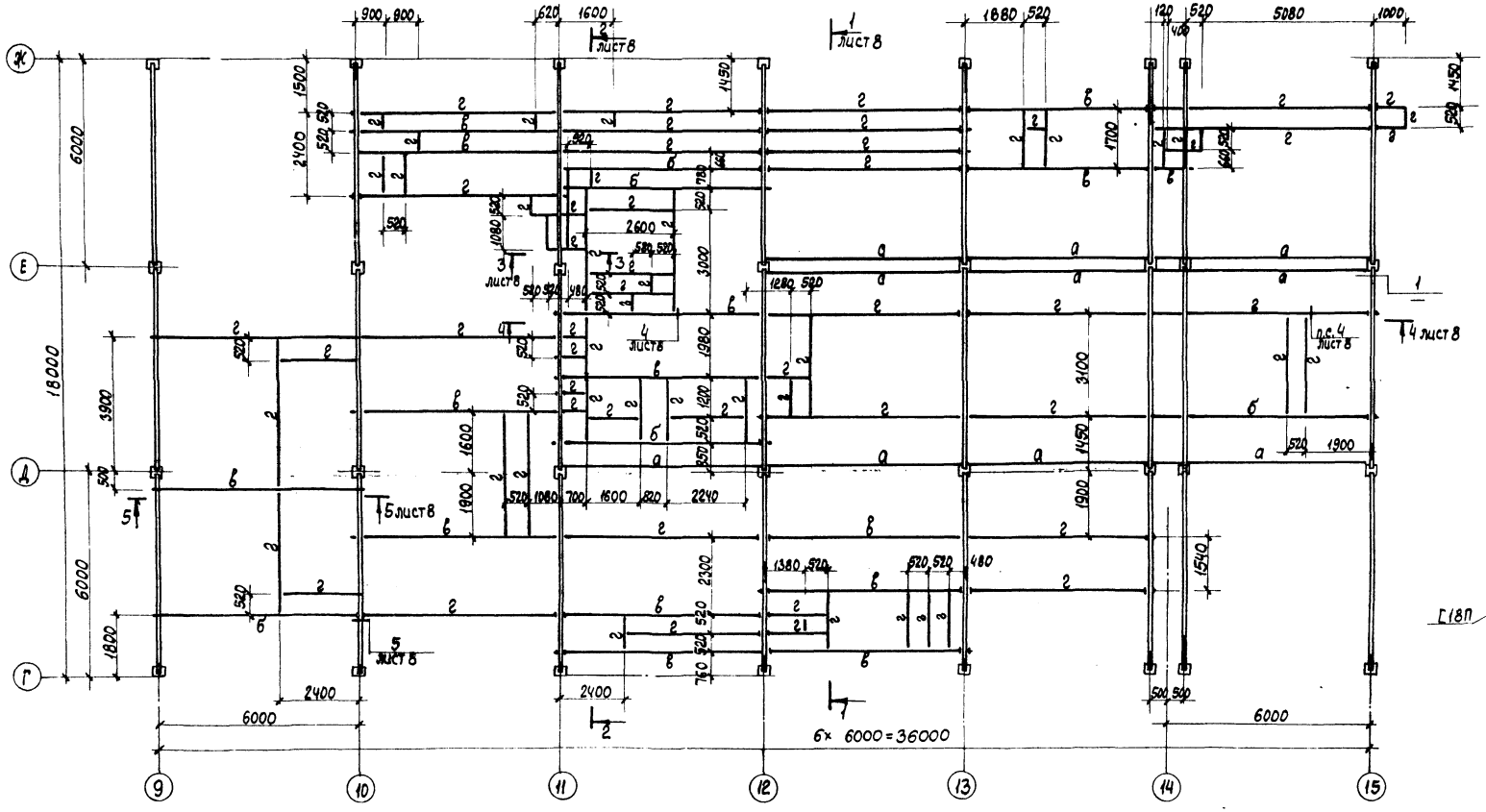

Ведомость элементов

Марка	Сечение: Эскиз	Поз.	Состав	Опорные усилия: M тсм	N тс	Q тс	Группа конструкций	Марка металла	Примечание
а	[	1	[18П	конструктивно			3	Вст3пс6-1	
б	[	2	[14П	0,96	—	0,5	3	Вст3пс6-1	
в	[	3	[12П	0,45	—	0,3	3	Вст3пс6-1	
г	[	4	[10П	0,36	—	0,2	3	Вст3пс6-1	

1 Каркас для подвески конвейеров выполнять из швеллеров с параллельными полками. При применении швеллеров, имеющих полки с уклоном, плоские шайбы соединительных элементов заменить на косые по ГОСТ 10906-78*

9714/2 70

Исполн.	Башкова		11.85
Пров.	Матвеев		09.86
Рук. гр.	Василькова		12.85
Гл. спец.	Ющенко		12.85
Нач. отд.	Жевнеров		12.85
ГИП	Рыков		12.85
Н. контр.	Панащенко		01.86

ТП 805-5-5.86 КМ

Цех убоя и переработки 3000 бройлеров (кур) в час

Стадия	Лист	Листов
Р	7	

Схема расположения элементов каркаса для подвески конвейеров

Госагропром СССР ЦНИИЭПтицепром г. Ростов-на-Дону

Привязан:

Инв. №

Инв. № подл. | Подпись и дата | Взам. инв. №

Копировал Полик Формат А2

Альбом 2

Типовой проект

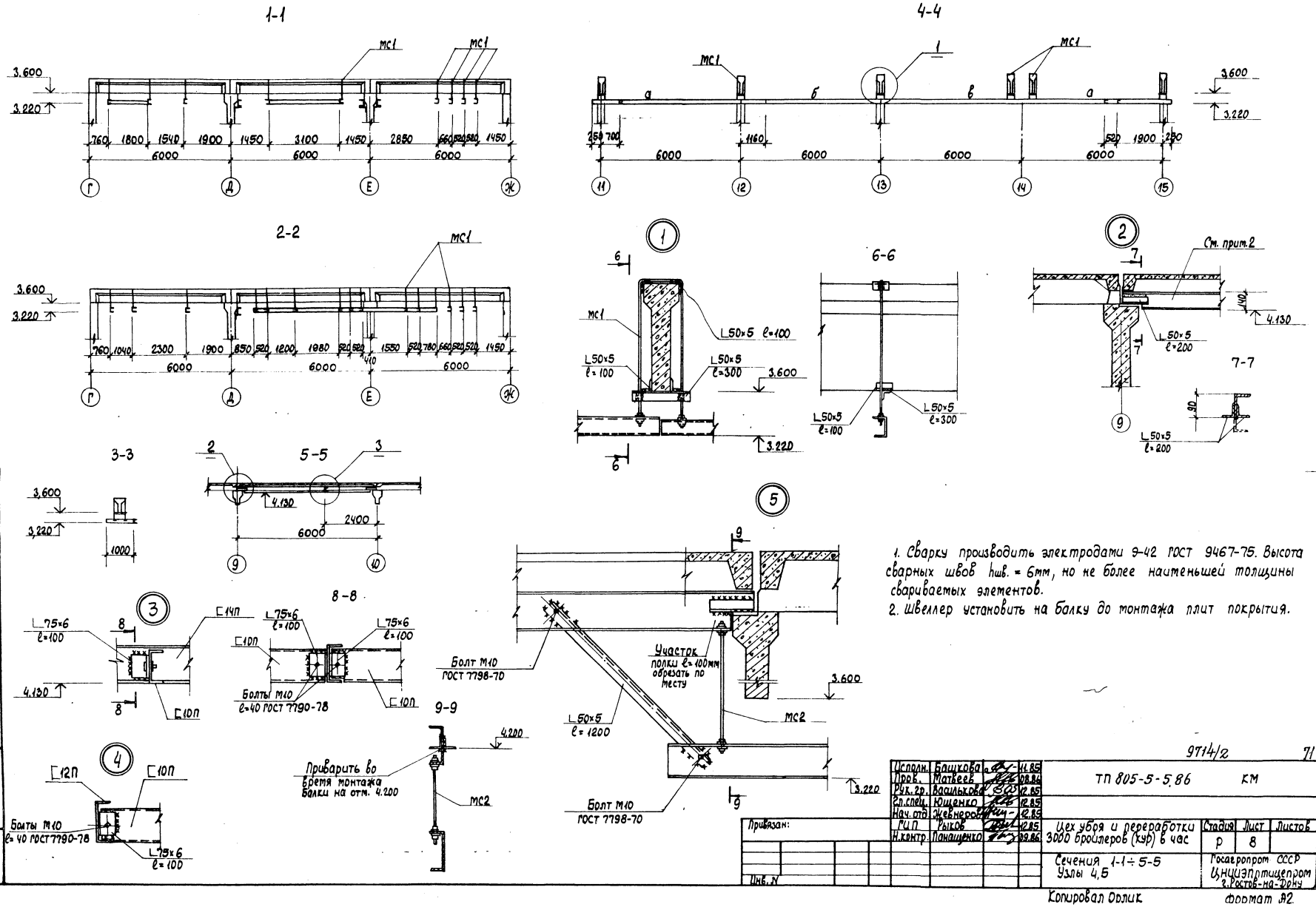

1. Сварку производить электродами Э-42 ГОСТ 9467-75. Высота сварных швов $h_{шв.}$ = 6мм, но не более наименьшей толщины свариваемых элементов.
2. Швеллер установить на балку до монтажа плит покрытия.

9714/2 71

Исполн.	Башкова		11.85
Пров.	Матвеев		08.86
Рук. гр.	Васильков		12.85
Гл. спец.	Ющенко		12.85
Нач. отд.	Жевнеров		12.85
ГИП	Рыков		12.85
Н. контр.	Панащенко		09.86

ТП 805-5-5.86 КМ

Цех убоя и переработки 3000 бройлеров (кур) в час

Стадия	Лист	Листов
Р	8	

Сечения 1-1 ÷ 5-5
Узлы 4,5

Госагропром СССР
Цниэпртищепром
г. Ростов-на-Дону

Привязан:

Инв. №

Инв. № подл. | Подпись и дата | Взам. инв. №

Копировал Орлик

Формат А2

Альбом 2

Типовой проект

Схемы расположения подвесных путей для электрических талей

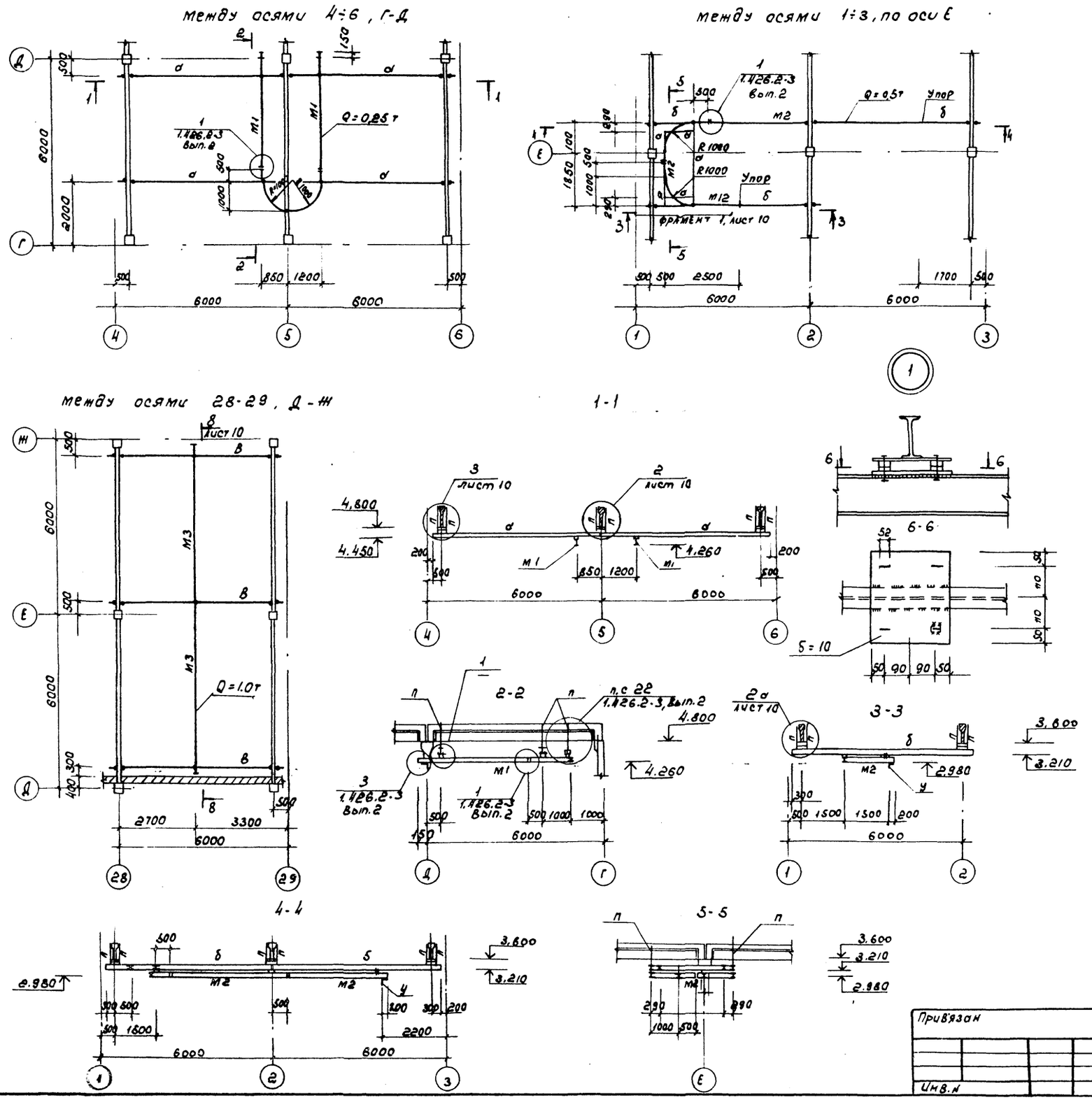

Ведомость элементов									
Марка	Сечение			Опорные усилия			Группа констр.	Марка металла	Примечание
	Эскиз		Состав	M тс м	N тс	Q тс			
а	I		I 14	0,36		0,3	1	ВСт3Гпс5-1	
б	I		I 18	1,5		0,72	1	ВСт3Гпс5-1	
в	I		I 20	2,31		1,2	1	ВСт3ГПс5-1	
м1	I		I 14	0,70		0,6	1	ВСт3ГПс5-1	
м2	I		I 18	1,30		1,0	1	ВСт3ГПс5-1	
м3	I		I 20	2,2		1,8	1	ВСт3ГПс5-1	
п	3 200 Е		Гн[80×50×4				1	ВСт-3ГПс5-1	
у	L		L100×7 ℓ=100				4	ВСт3 КП2	

9714/2 72

Исполн.	Башкова		11.85
Пров	Матвеев		08.86
Рук.цр	Василькова		12.85
Гл.спец.	Ющенко		12.85
Нач.отд	Жевнеров		12.85
ГИП	Рыков		12.85
Н.контр.	Панащенко		02.86

ТП 805-5-5.86 КМ

Цех убоя и переработки 3000 бройлеров (кур) в час

Стадия	Лист	Листов
Р	9	

Схемы расположения подвесных путей для электрических талей

Госагропром СССР
ЦНИИЭПптицепром
г. Ростов-на-Дону

Копировал: Белая

Формат А2

Взам. инв. N

Подпись и дата

Инв. N

Альбом 2

Типовой проект

Инв. № подл. | Подпись и дата | Взам. инв. №

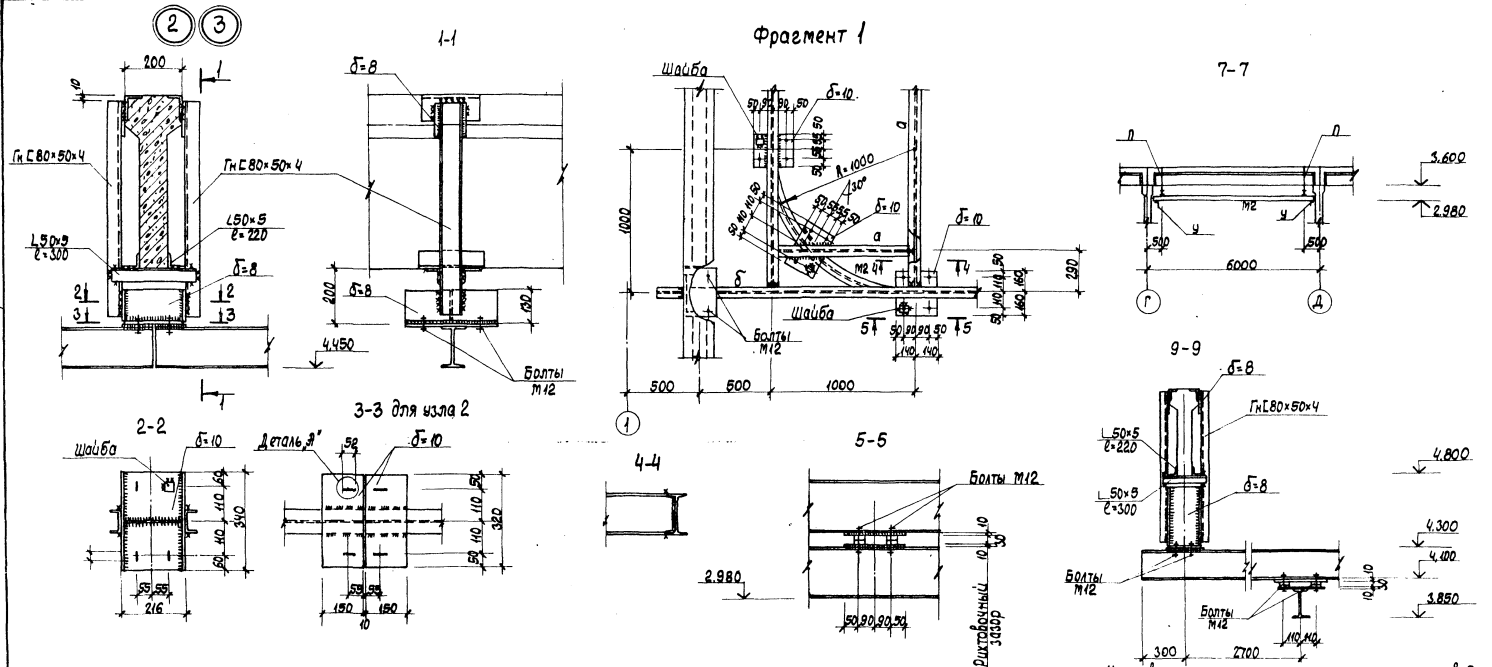

1. Изготовление, монтаж и приемку пути производить в соответствии с требованием СНиП III-18-75 и „Правил устройства и безопасной эксплуатации грузоподъемных кранов".
2. При монтаже вертикальная рихтовка путей осуществляется за счет рихтовочного зазора между балкой и монорельсом, горизонтальная продольная и поперечная рихтовка обеспечивается овальными отверстиями. После окончания рихтовки шайбы привариваются и ставятся контрегайки.
3. Сварку элементов производить электродами Э42А по ГОСТ 9467-75. Толщина сварных швов $h_{шв.}$ = 6мм, но не более наименьшей толщины свариваемых элементов.
4. Ведомость элементов см. лист КМ-9.

9714/2 73

Испорн.	Башкова		11.85	ТП 805-5-5.86 КМ			
Пров.	Матвеев		08.86				
Рук. гр.	Васильков		2.86				
Гл. спец.	Ищенко		12.85				
Нач. отд.	Жевнеров		12.85				
ГИП	Рыков		12.85	Цех убоя и переработки зобо бройлеров (кур) в час	Стадия	Лист	Листов
Н. контр.	Тищенко		12.86		Р	10	
Привязан:				Узлы 2,3. Фрагмент 1. Сечения 7-7, 8-8	Госагропром СССР ЦНИИЭПптицепром г. Ростов-на-Дону		
Инв. №							

Копировал

Альбом 2

Типовой проект

Схема расположения элементов площадки ПМ1

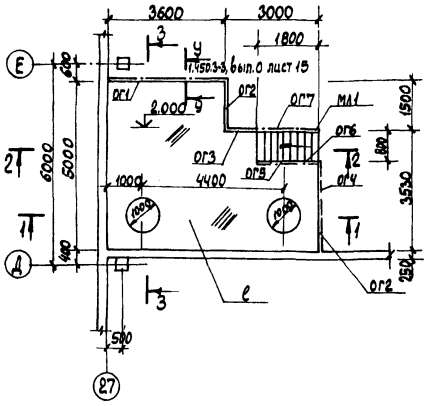

Схема расположения стоек и балок площадки ПМ1

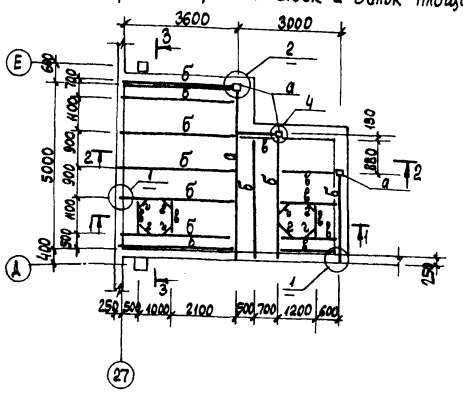

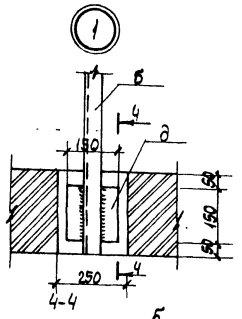

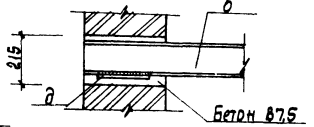

1-1

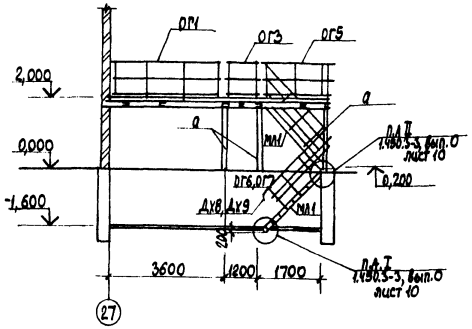

2-2

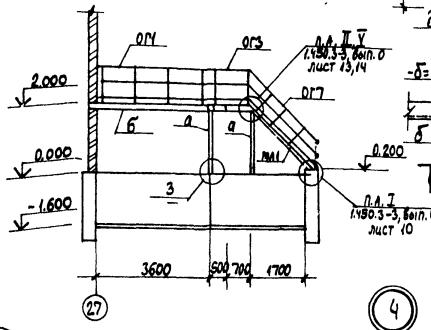

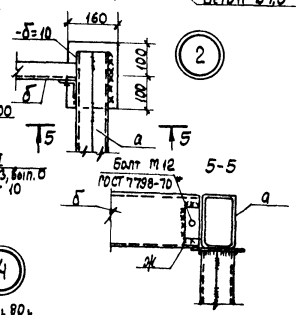

3-3

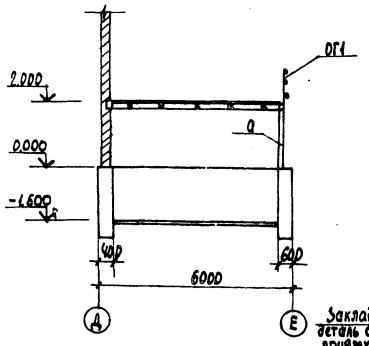

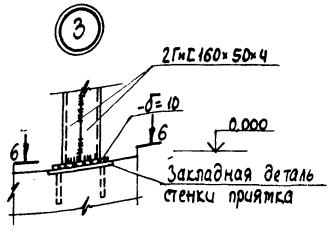

6-6

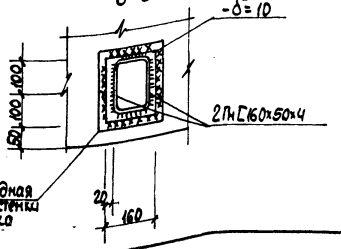

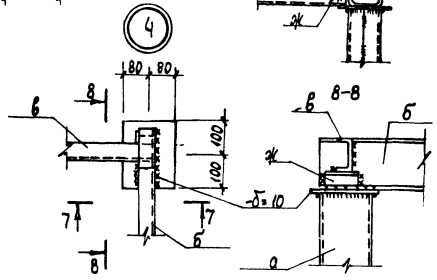

7-7

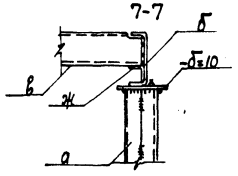

Ведомость элементов

Марка	Сечения: Эскиз	Поз.	Состав	Опорные усилия: М тсм	N тс	Q тс	Группа конструк.	Марка металла	Примечание
а	[ ]	1	2ГнС160×50×4	1,34			4	Вст3кп2	
б	[	2	ГнС160×50×4	0,43			4	Вст3кп2	
в	[	3	ГнС100×50×4	конструктивно			4	Вст3кп2	
г	—	4	-δ=6				4	Вст3кп2	
д	—	5	-δ=8				4	Вст3кп2	
е	—	6	Настил типа „Батайск"				4	Вст3кп2	
ж	L	7	L50×5ℓ=100				4	Вст3кп2	
МЛ1	МЛХРБ45-18.8		серии 1.450.3-3, вып.1						
ОГ1	ОГПМХЭБ-12.36		серии 1.450.3-3, вып.1						
ОГ2	ОГПМХЭБ-12.15		серии 1.450.3-3, вып.1						
ОГ3	ОГПМХЭБ-12.12*		серии 1.450.3-3, вып.1						ℓ=1100
ОГ4	ОГПМХЭБ-12.12		серии 1.450-3-3, вып.1						
ОГ5	ОГПМХЭБ-12.18		серии 1.450.3-3, вып.1						
ОГ6	ОГЛМЛХЭБ45-12.18		серии 1.450.3-3, вып.1						
ОГ7	ОГПМЛХЭБ45-12.18		серии 1.450.3-3, вып.1				4	Вст3кп2	
ДХ8	ДХ8		серии 1.450.3-3, вып.1						
ДХ9	ДХ9		серии 1.450.3-3, вып.1						
ДХ10	ДХ10		серии 1.450.3-3, вып.1						
ДХ11	ДХ11		серии 1.450.3-3, вып.1						
ДХ16	ДХ16		серии 1.450.3-3, вып.1						
ДХ17	ДХ17		серии 1.450.3-3, вып.1						
ДХ26	ДХ26		серии 1.450.3-3, вып.1						
ДХ27	ДХ27		серии 1.450.3-3, вып.1						

1. На сечениях 5-5, 7-7, 8-8 и в узлах настил, условно не показан
2. Общие примечания см. на листе 14.

9714/2 74

Исполн.	Башкова		11.85
Пров.	Хотинов		08.86
Рук.гр.	Василькова		12.85
Гл.спец.	Ющенко		12.85
Нач.отд.	Жевнеров		12.85
ГИП	Рыков		12.85
Н.контр.	Панащенко		09.86

ТП 805-5-5.86 КМ

Цех убоя и переработки 3000 бройлеров (кур) в час

Схема расположения элементов площадки ПМ1

Стадия	Лист	Листов
Р	11	

Госагропром СССР ЦНИИЭПРТИЦЕПРОМ г. Ростов-на-Дону

Привязан:

Инв. №

Инв. № подл. | Подпись и дата | Взам. инв. №

Альбом 2

Типовой проект

Схема расположения элементов площадки ПМ2

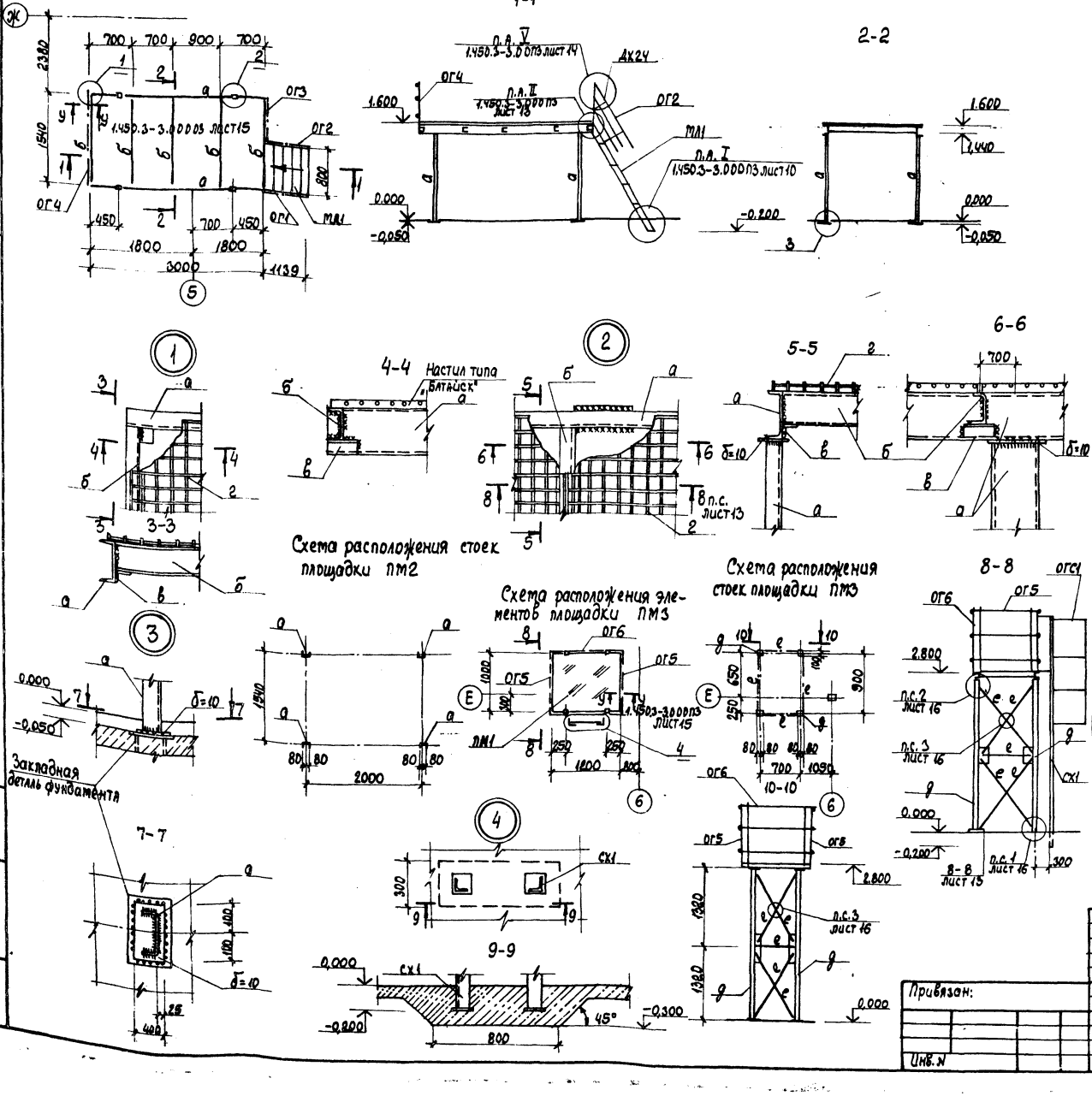

Ведомость элементов

Марка	Сечение: Эскиз	Поз	Состав	Опорные усилия: M тс,м	N тс	Q тс	Группа констр.	Марка металла	Примечание
а	[	1	Гн[160×50×4				4	Вст3кп2	
б	[	2	Гн[120×50×4				4	Вст3кп2	
в	L	3	L50×5				4	Вст3кп2	
г		4	настил типа „Батайск"				4	Вст3кп2	
д	[]	5	2Гн[160×50×4				4	Вст3кп2	
е	L	6	L50×5	По гибкости			4	Вст3кп2	
МЛ1	МЛХРБ 60-18.8 серия 1.450.3-3, вып.1								
ОГ1	ОГл МЛХЭБ 60-12.18 серия 1.450.3-3, вып.1								
ОГ2	ОГп МЛХЭБ 60-12.18 серия 1.450.3-3, вып.1								
ОГ3, ОГ5	ОГПМХЭБ - 12.9 серия 1.450.3-3, вып.1								
ОГ4	ОГПМХЭБ - 12.18 серия 1.450.3-3, вып.1								
ОГ6	ОГПМХЭБ - 12.12 серия 1.450.3-3, вып.1						4	ВСт3кп2	
ОГС1	ОГС - 18.4 серия 1.450.3-3, вып.1								
ПМ1	ПМХРБ-12.10 серия 1.450.3-3, вып.1								
СХ1	СХ- 40 серия 1.450.3-3, вып.1								
ДХ24	ДХ24 серия 1.450.3-3, вып.1								
ДХ25	ДХ25 серия 1.450.3-3, вып.1								

1. Общие примечания см. на листе 14

9714/2 75

Исполн.	Дзюба		12.85
Пров.	Ганжа		08.86
Рук. гр.	Василькова		12.86
Гл. спец.	Ющенко		12.85
Нач. отд.	Жевнеров		12.85
Н. контр.	Панащенко		09.86
ГИП	Рыков		12.85

ТП 805-5-5.86 КМ

Цех убоя и переработки 3000 бройлеров (кур) в час

Стадия	Лист	Листов
Р	12	

Схемы расположения элементов площадок ПМ2, ПМ3

Госагропром СССР Цниипптицепром г. Ростов-на-Дону

Привязан:

Инв. №

Инв. № подл. | Подпись и дата | Взам. инв. №

Копировал Орлик

формат А2

Альбом 2

Типовой проект

Схема расположения элементов площадки ПМ4

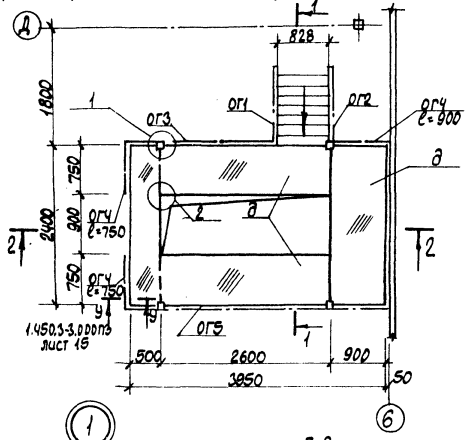

1-1

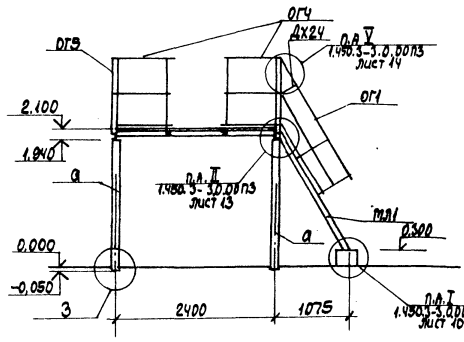

Схема расположения стоек и балок площадки ПМ4

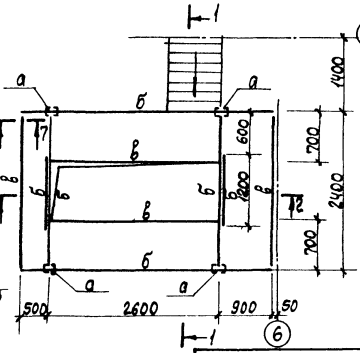

2-2

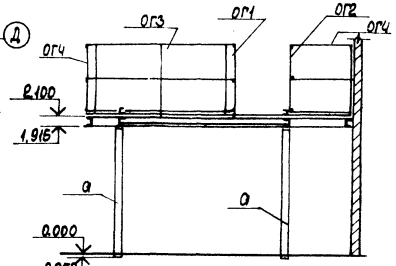

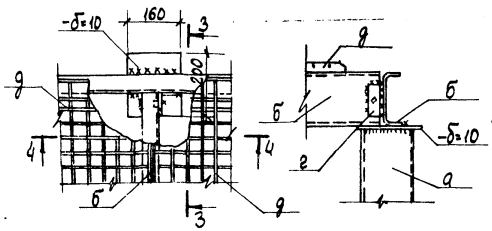

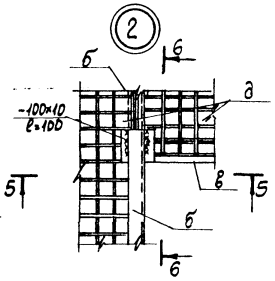

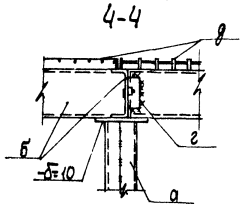

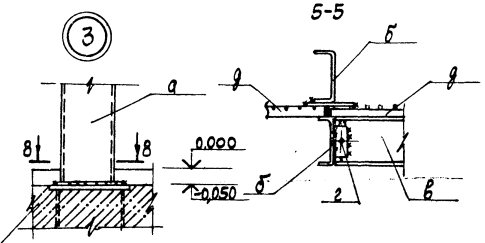

5-5

7-7

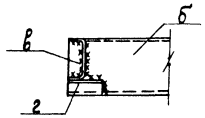

8-8

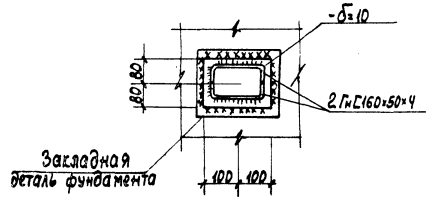

1. На сечении 7-7 настил условно не показан.
2. Общие примечания см. на листе 14.

Ведомость элементов

Марка	Сечение Эскиз	Поз.	Состав	Опорные усилия M, тсм	N, тс	Q, тс		Марка металла	Примечание
а	[]	1	2 ГнL160×50×4		0,96		4	Вст3кп2	
б	[	2	ГнL160×50×4	0,253			4	Вст3кп2	
в	[	3	ГнL120×60×4	0,137			4	Вст3кп2	
г	L	4	L50×5 ℓ=100				4	Вст3кп2	
д		5	Настил типа „Батайск"				4	Вст3кп2	
МЛ1	МЛХРБ 60-18.8 серии 1.450.3-3, вып.1								
ОГ1	ОГпМЛХЭБ 60-12.18 серии 1.450.3-3, вып.1								
ОГ2	ОГпМЛХЭБ 60-12.18 серии 1.450.3-3, вып.1								
ОГ3	ОГПМХЭБ-12.22 серии 1.450.3-3, вып.1								
ОГ4	ОГПМХЭБ-12.9 серии 1.450.3-3, вып.1						4	Вст3кп2	ℓ=750 ℓ=900
ОГ5	ОГПМХЭБ-12.36 серии 1.450.3-3, вып.1								
ДХ24	ДХ24 серии 1.450.3-3, вып.								
ДХ25	ДХ25 серии 1.450.3-3, вып. 1								

9714/2 76

Исполн.	Башкова		12.85
Пров.	Танжа		08.86
Рук. гр.	Василькова		12.85
Гл.спец.	Ющенко		12.85
Нач.отд.	Жевнеро		12.85
ГИП	Рыков		12.85
Н.контр.	Панщенко		09.86

ТП 805-5-5.86 КМ

Цех убоя и переработки 3000 бройлеров (кур) в час

Стадия Р | Лист 13 | Листов

Схема расположения элементов площадки ПМ4

Госагропром СССР ИнЦИНПТИЦЕПРОМ г. Ростов-на-Дону

Привязан:

Инв.№

Инв.№ подл. | Подпись и дата | Взам.инв.№

Копировал Орлик

Формат А2

Альбом 2

Типовой проект

Схема расположения элементов площадки ПМ5

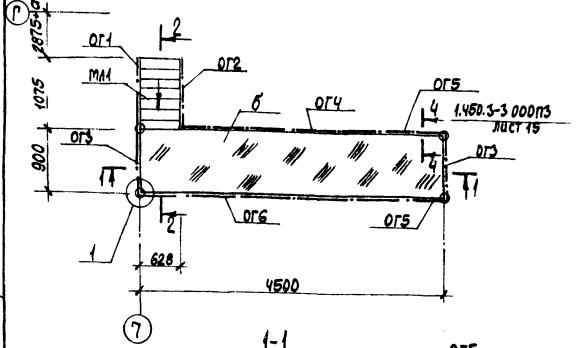

Схема расположения стоек и балок площадки ПМ5

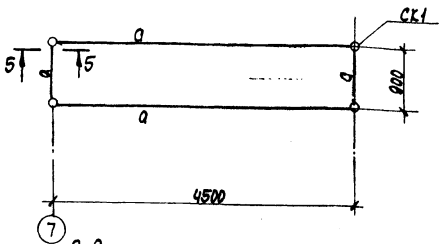

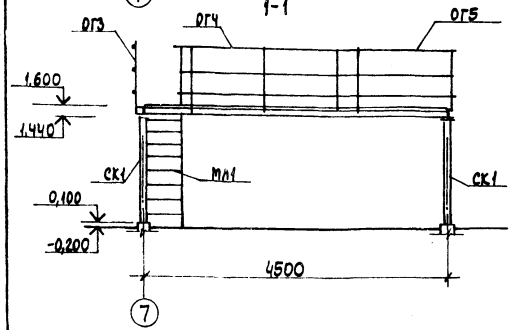

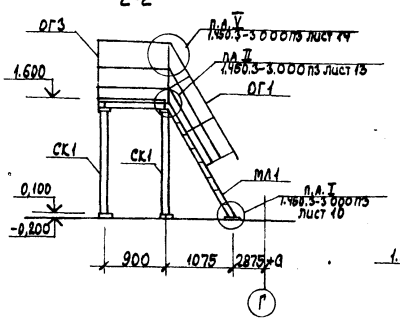

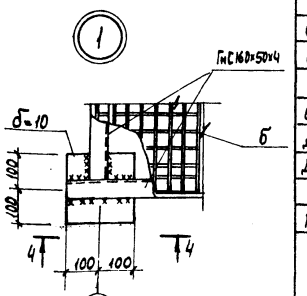

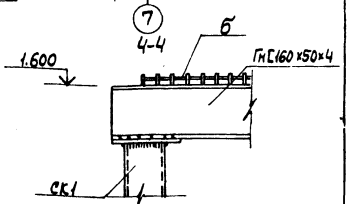

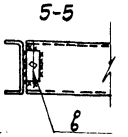

Схема ограждения воздухосборников

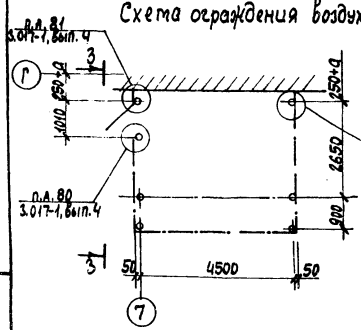

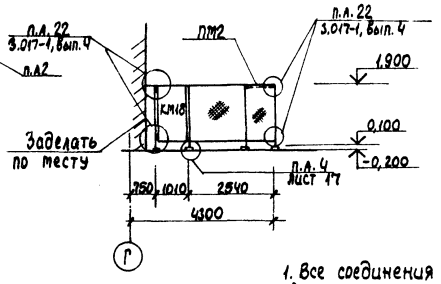

1. Все соединения элементов площадки сварные. Сварку производить электродами типа Э42 по ГОСТ 9467-75.
2. Ограждение воздухосборников выполнено из сетки натянутой на стойки из труб. Ограждение разработано на основании серии 3.017-1
3. Соединительные элементы ограды должны быть покрыты двумя слоями эмали ХВ-1100 ГОСТ 6993-79* по грунту из лака ФЛ-03К ГОСТ 9109-81 нарушенное монтажной сваркой антикоррозионное покрытие соединительных элементов необходимо восстановить этой же эмалью по грунту.
4. Значение „а" см. лист АР-22

Ведомость элементов

Марка	Сечение: Эскиз	Поз.	Состав	Опорные усилия: M, тсм	N тс	Q тс	Группа констр.	Марка металла	Примечание
а	[	1	ГнС160×50×4	0,45			4	Вст3кп2	
СК1	◎	2	Тр100×2,5		0,4		4	Вст3кп2	
б		3	Настил типа „Батайск"				4	Вст3кп2	
в	L	4	L50×5ℓ=100	Конструктивно			4	Вст3кп2	
МЛ1	МЛХРБ 60-18.6 серии 1.450.3-3, вып. 2						4	Вст3кп2	
ОГ1	ОГПМЛХЭБ 60-12.18 серии 1.450.3-3, вып. 2								
ОГ2	ОГЛМЛХЭБ 60-12.18 серии 1.450.3-3, вып. 2								
ОГ3	ОГПМХЭБ - 12.9 серии 1.450.3-3, вып. 2								
ОГ4	ОГПМХЭБ - 12.24 серии 1.450.3-3, вып. 2								
ОГ5	ОГПМХЭБ - 12.15 серии 1.450.3-3, вып. 2								
ОГ6	ОГПМХЭБ - 12.30 серии 1.450.3-3, вып. 2								
ДХ24	ДХ24 серии 1.450.3-3, вып. 2								
ДХ25	ДХ25 серии 1.450.3-3, вып. 2								
КМ18	КМ18 серии 3.017-1, вып. 5								

Привязан:

Инв. №			
Исполн.	Башкова		11.85
Пров.	Ганжа		08.86
Рук. гр.	Василькова		12.85
Гл. спец.	Ющенко		12.85
Нач. отд.	Жевнеров		12.85
Н. контр.	Панащенко		09.86
ГИП	Рыков		

9714/2 77

ТП 805-5-5.86 КМ

Цех убоя и переработки 3000 бройлеров (кур) в час

Стадия	Лист	Листов
Р	14	

Схема расположения элементов площадки ПМ5

Госагропром СССР
ЦНИИЭПТицепром
г. Ростов-на-Дону

Инв. № подл. | Подпись и дата | Взам. инв. №

Альбом 2

Типовой проект

Схема расположения элементов площадки ПМ6

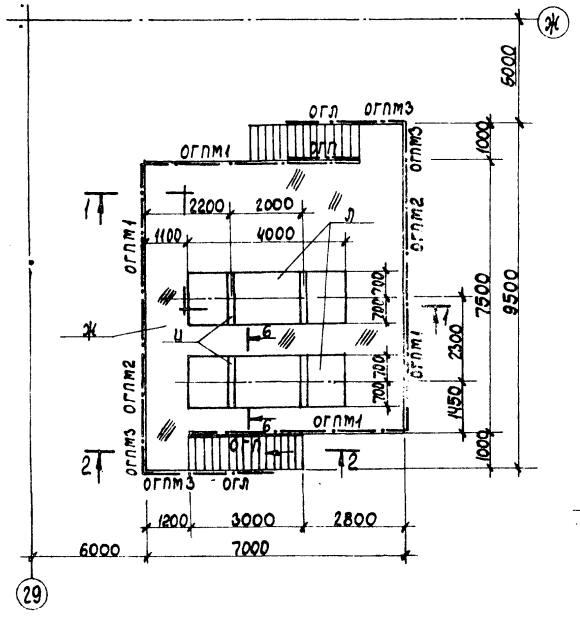

1-1

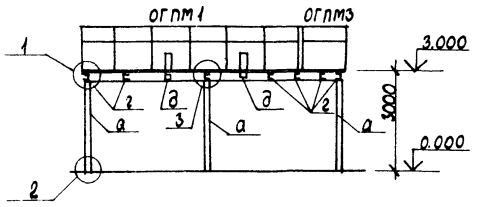

2-2

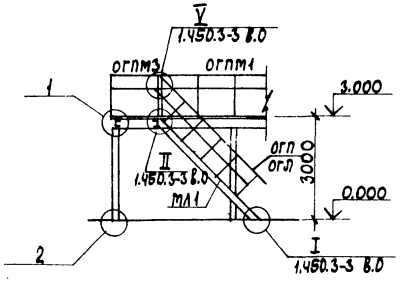

Схема расположения стоек и балок площадки ПМ6

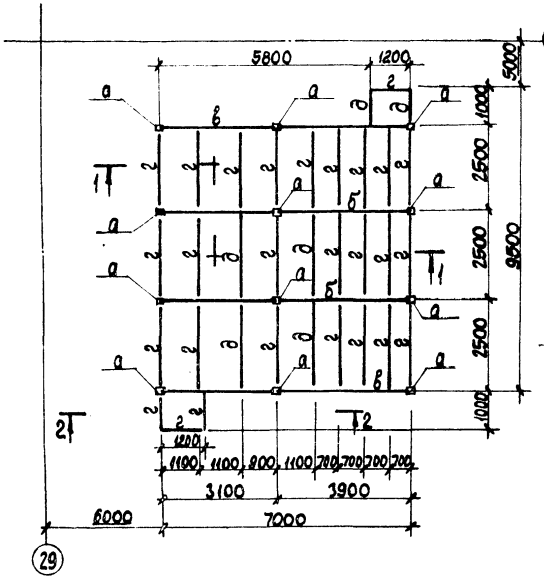

3-3

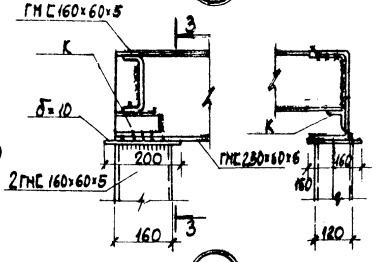

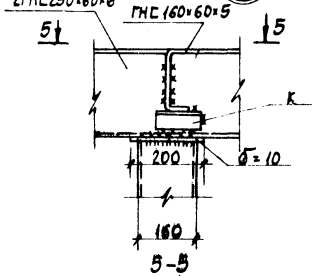

4-4

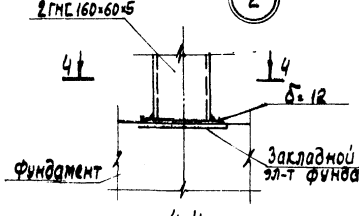

5-5

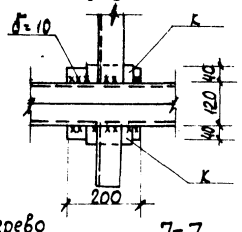

6-6

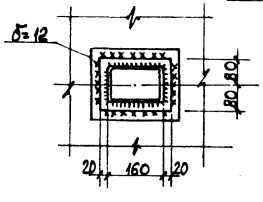

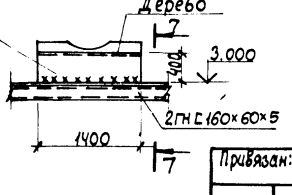

7-7

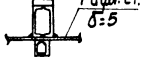

Ведомость элементов

Марка	Сечение: Эскиз	Поз.	Состав	Опорные усилия: M тсм	N тс	Q тс	Группа конструкций	Марка металла	Примечания
а		1	2ГНЕ160×60×6		11,2		IV	Вст3пс6	
б		2	2ГНЕ250×60×6	5,1			IV	Вст3пс6	
в		3	ГНЕ250×60×6	конструктивно			IV	Вст3кп2	
г		4	ГНЕ160×60×5	конструктивно			IV	Вст3кп2	
д		5	2ГНЕ160×60×5	2,3			IV	Вст3кп2	
ж	настил типа „Батайск"	6					IV	Вст3кп2	
и		7	2Г40					Вст3кп2	
к		8	Г50×5				IV	Вст3кп2	
л	Рифл. сталь	9	δ=5				IV	Вст3кп2	
МЛ1	МЛХРБ45-30.12 серии 1.450.3-3, Вып. 2								
ОГПМ1	ОГПМХЭБ-12.60 серии 1.450.3-3, Вып. 2								
ОГПМ2	ОГПМХЭБ-12.14 серии 1.450.3-3, Вып. 2								
ОГПМ3	ОГПМХЭБ-12.12 серии 1.450.3-3, Вып. 2						IV	Вст3кп2	
ОГЛ	ОГЛМЛХЭБ 45-12.30 серии 1.450.3-3, Вып. 2								
ОГП	ОГПМЛХЭБ 45-12.30 серии 1.450.3-3, Вып. 2								
ДХ4	ДХ4 серии 1.450.3-3, Вып. 2								

1. Общие примечания см. на листе 14
2. В узлах и сечениях настил условно не показан.

Привязан:

Инв. №

Инв. № подл. | Подпись и дата | Взам. инв. №

Исполн.	Толгобаева		12.85
Пров.	Матвеев		08.86
Рук. гр.	Васильева		12.85
Гл. спец.	Ющенко		12.85
Нач. отд.	Жевнеров		12.85
Н. контр.	Пономаренко		09.86
ГИП	Рыков		12.85

9714/2 78

ТП 805-5-5.86 КМ

Цех убоя и переработки 3000 бройлеров (кур) в час

Стадия	Лист	Листов
Р	15	

Схема расположения элементов площадки ПМ6

Росагропром СССР ЦНИИЭПптицепром г. Ростов-на-Дону

Копировал Орлик

Формат А2

Альбом 2

Типовой проект

Инв. № подл. | Подпись и дата | Взам. инв. №

Схема расположения рам, прогонов и связей разгрузочной эстакады

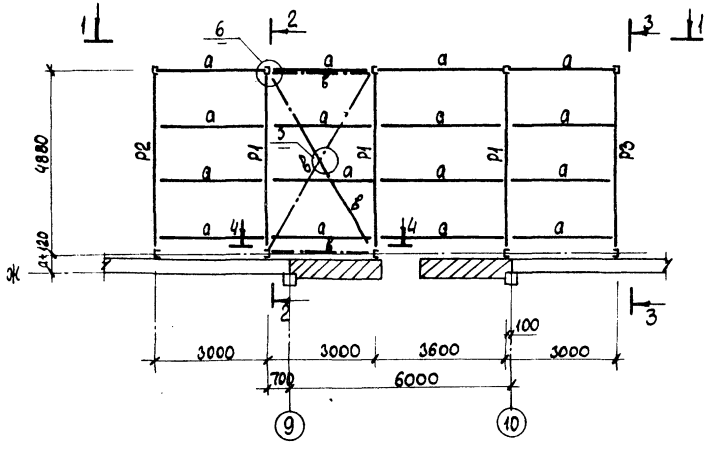

1-1

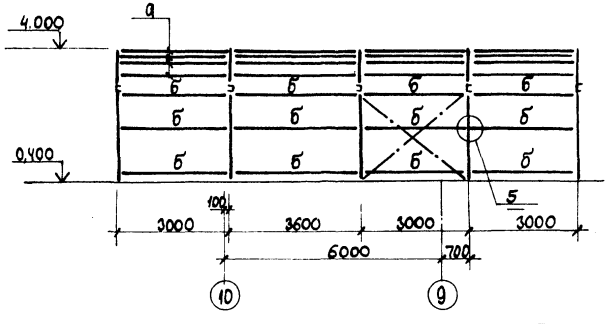

2-2

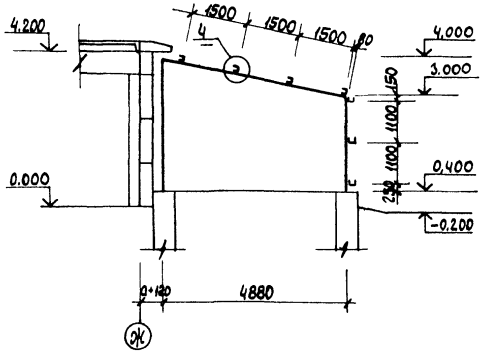

3-3

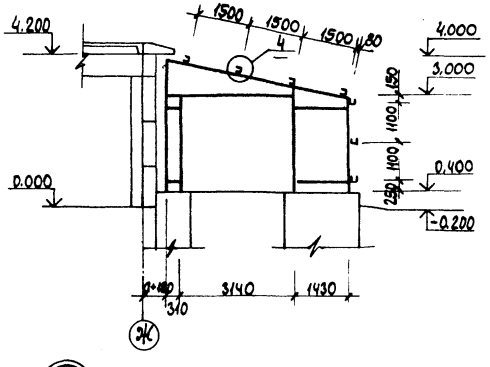

4-4

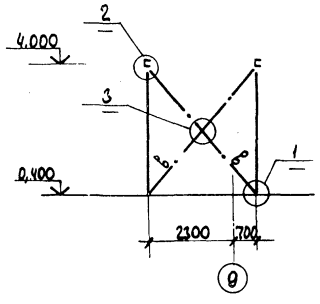

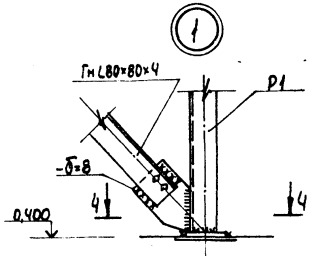

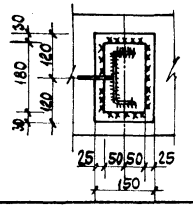

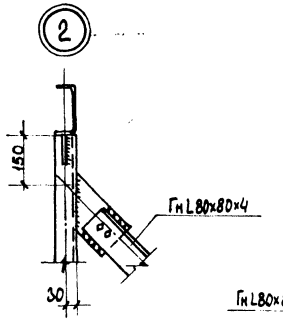

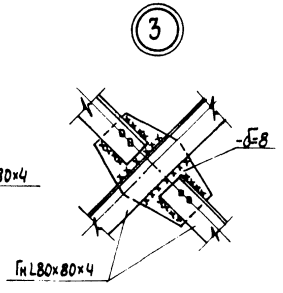

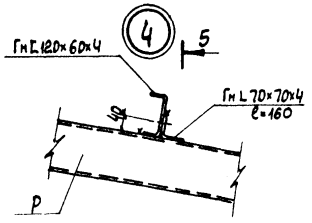

5-5

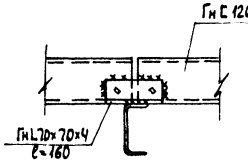

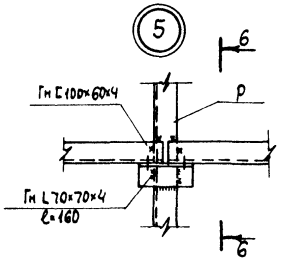

6-6

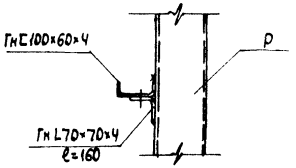

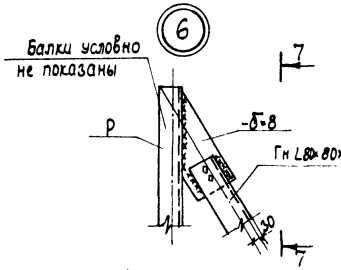

7-7

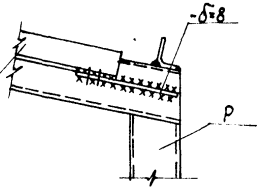

Ведомость элементов

Марка	Сечение: Эскиз	Поз.	Сечение: Состав	Опорные усилия: M тсм	N тс	Q тс	Группа конструк.	Марка металла	
а	⊏		Гн Г 120×60×4	0,55	—	0,36	3	Вст3кп2	
б	⊏		Гн Г 100×60×4	0,054	—	0,035	4	Вст3кп2	
в	⊏		Гн L 80×80×4	По гибкости			4	Вст3кп2	
Р1	лист 18			Рама Р1			3		
Р2	лист 18			Рама Р2			3		
Р3	лист 18			Рама Р3			3		

1. Монтажные соединения выполнять при помощи сварки с временным креплением болтами нормальной точности М12 ГОСТ 7798-80*

9714/2 79

Исполн.	Срабионян		11.85
Пров.	Погосян		12.85
Рук. гр.	Василькова		12.85
Гл. спец.	Ющенко		12.85
Нач. отд.	Жевнеров		12.85
Н. контр.	Панащенко		09.86
ГИП	Рыков		12.85

ТП 805-5-5.86 КМ

Цех убоя и переработки 3000 бройлеров (кур) в час.

Стадия	Лист	Листов
Р	16	

Схема расположения рам, прогонов и связей разгрузочной эстакады

Госагропром СССР ЦНИИЭПптицепром г. Ростов-на-Дону

Привязан:

Копировал Орлик

Формат А2

Альбом 2

Типовой проект

Схема расположения элементов навеса в осях 1-2

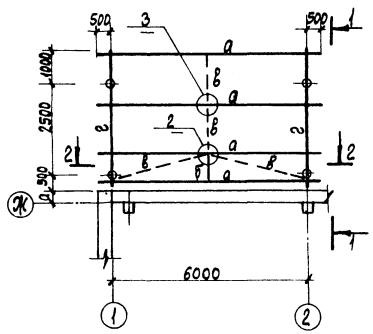

Схема расположения элементов навеса в осях Д-Е

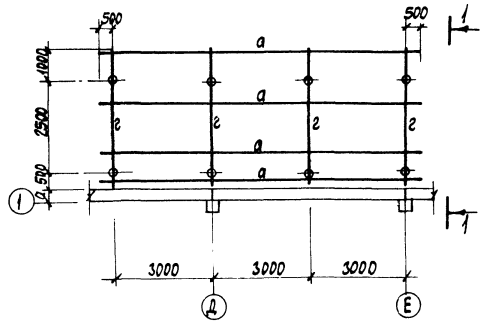

1-1

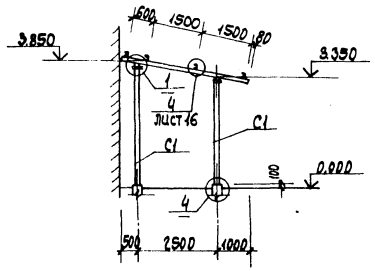

1

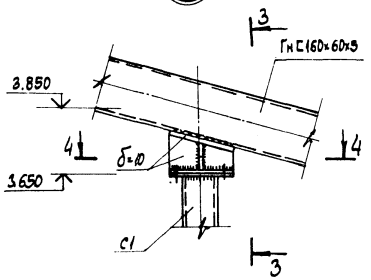

3-3

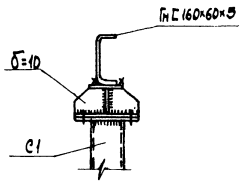

4-4

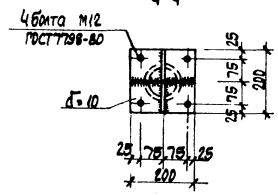

4

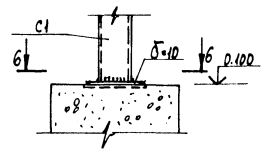

2

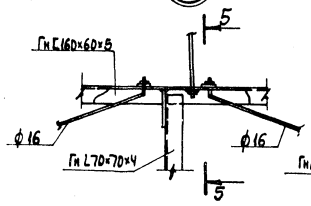

5-5

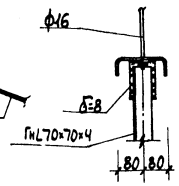

3

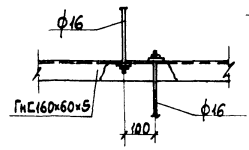

6-6

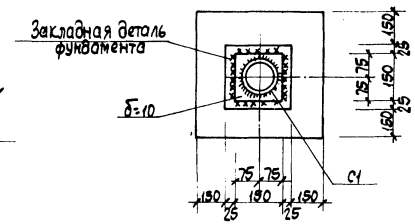

1. Монтаж конструкций вести на болтах нормальной точности М12 по ГОСТ 7798-80 и монтажной сварке.
2. Сварку металлических изделий производить в соответствии с ГОСТ 5264-80 электродами Э42, ГОСТ 9467-75. Толщина швов $h_ш = 6$ мм
3. Сварку на монтаже осуществлять по ГОСТ 5264-80 с последующим восстановлением защитного покрытия.

Ведомость элементов

Марка	Сечение: Эскиз	Поз.	Состав	Опорные усилия: М тсм	N тс	Q тс	Группа констр.	Марка металла	Примечание
а	[		Гн С160×60×5	1,71	—	1,1	4	ВСТ3кп2	
б	L		Гн L70×70×4	по гибкости			4	ВСТ3кп2	λ=400
в	○		ф16	по гибкости			4	ВСТ3кп2	λ=400
г	[		Гн С160×60×5	0,69		2,0	2	ВСТ3кп2	
С1	●		тр.100×2,5	По гибкости				ВСТ3кп2	

Привязан

Инв. №			
Исполн.	Срабионян		12.85
Пров.	Погосян		12.85
Рук.гр.	Васильков		12.85
Гл.спец.	Ющенко		12.85
Нач.отд.	Жевнеров		12.85
Н.контр.	Панащенко		09.86
ГИП	Рыков		12.85

9714/2 80

ТП 805-5-5.86 КМ

Цех убоя и переработки 3000 бройлеров (кур) в час

Стадия	Лист	Листов
Р	17	

Схемы расположения элементов навесов в осях 1-2 и Д-Е

Госагропром СССР
ЦНИИЭПптицепром
г. Ростов-на-Дону

Инв. № подл. | Подпись и дата | Взам. инв. №

Альбом 2

Типовой проект

Рама Р1

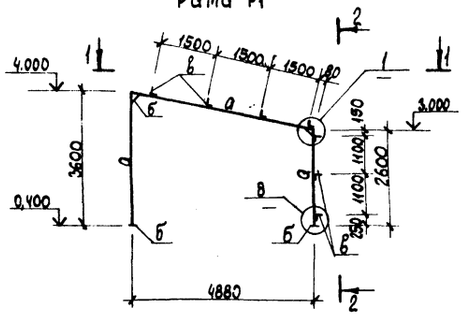

2-2

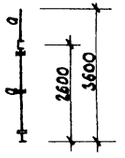

Рамы Р2, Р3

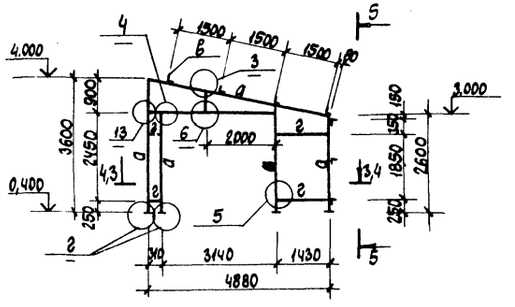

5-5 (для Р2)

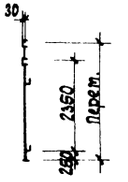

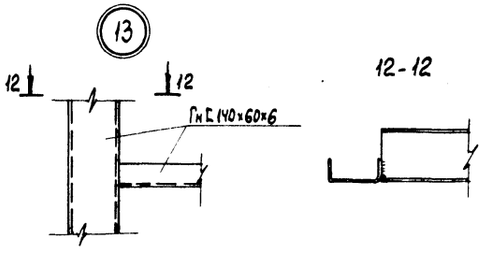

1-1

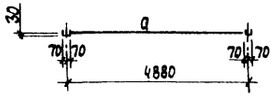

3-3 (для Р2)

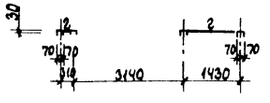

4-4 (для Р3)

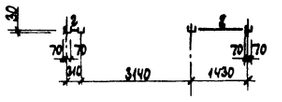

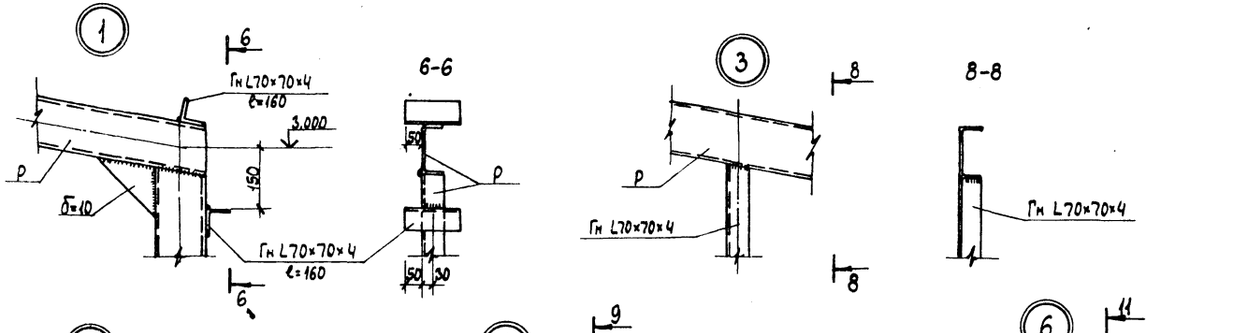

Ведомость элементов

Марка	Сечение: Эскиз	Поз.	Сечение: Состав	Опорные усилия: M тсм	N тс	Q тс	Группа констр.	Марка металла	Примечание
а	Г		Гн Г 140×60×6	0,86			3	Вст3 кп2	
б	—		-δ=10					Вст3 кп2	
в	L		Гн L 70×70×4	Конструктивно				Вст3 кп2	
г	Г		Гн Г 100×60×4	Конструктивно				Вст3 кп2	

1. В сечениях 1-1, 3-3, 4-4 элемент „в" условно не показан.
2. Сварку элементов производить электродами Э42 по ГОСТ 9467-75, h_w = 6 мм

Привязан:

Инв. №

Исполн.	Срабионян		11.85
Пров.	Погосян		12.85
Рук. гр.	Василькова		12.85
Гл. спец.	Ющенко		12.85
Нач. отд.	Жевнеров		12.85
Н. контр.	Панащенко		09.86
ГИП	Рыков		12.85

9714/2 81

ТП 805-5-5.86 КМ

Цех убоя и переработки 3000 бройлеров (кур) в час

Рамы Р1 ÷ Р3

Стадия	Лист	Листов
Р	18	

Госагропром СССР
ЦНИИЭПптицепром
г. Ростов-на-Дону

Копировал Формат

Альбом 2

Типовой проект

Схема расположения балок перекрытия приямка Пр1

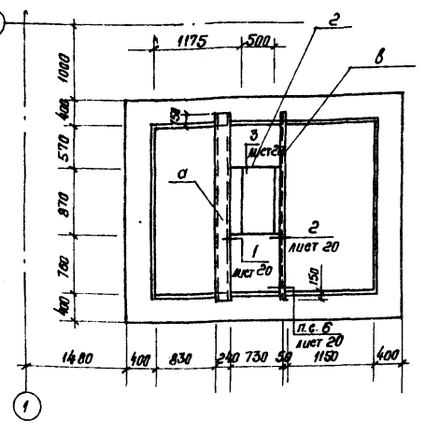

Схема расположения элементов перекрытия приямка Пр3

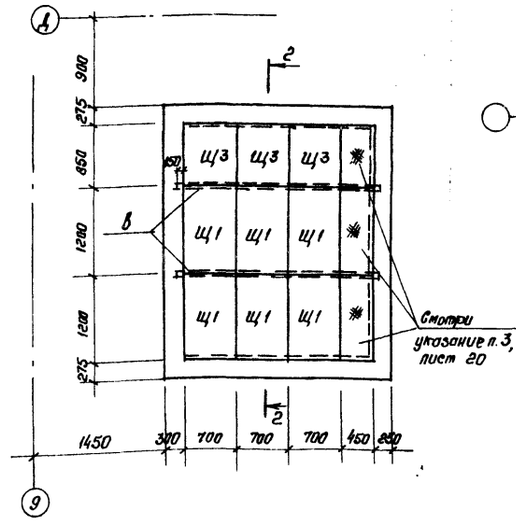

Схема расположения балок перекрытия приямка Пр4

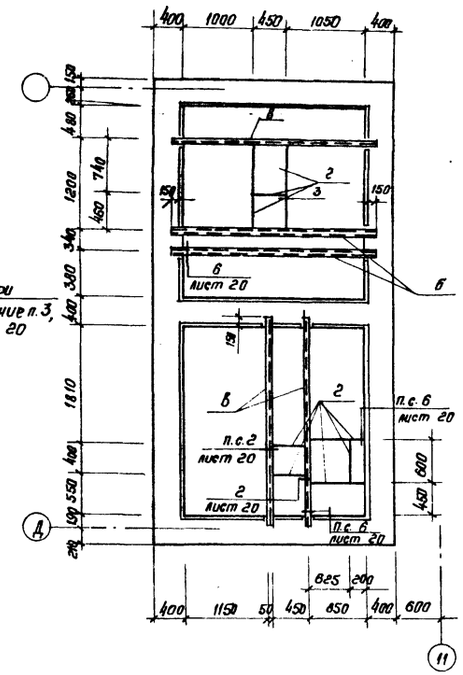

Схема расположения щитов перекрытия приямка Пр4

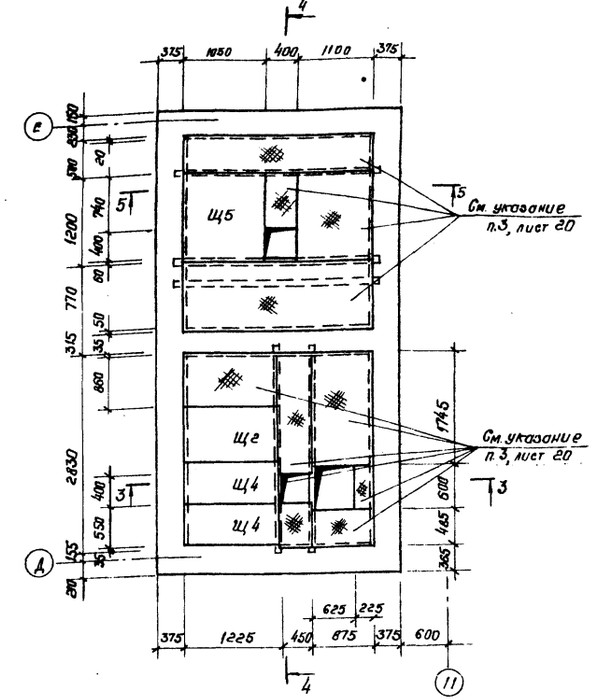

Схема расположения щитов перекрытий приямка Пр1

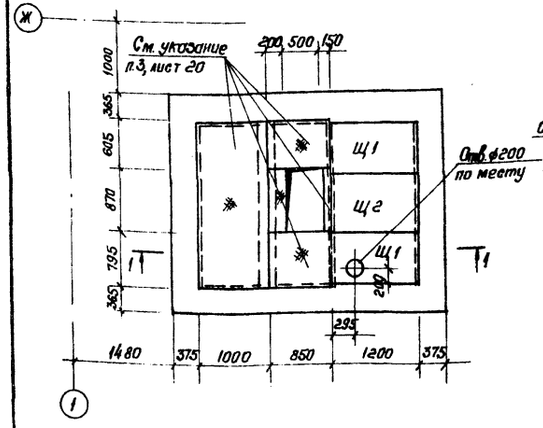

2-2

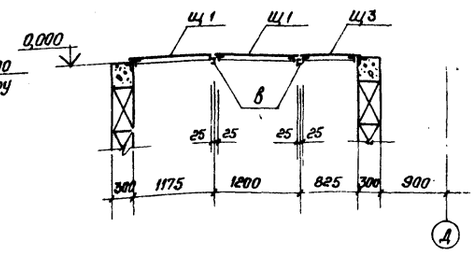

4-4

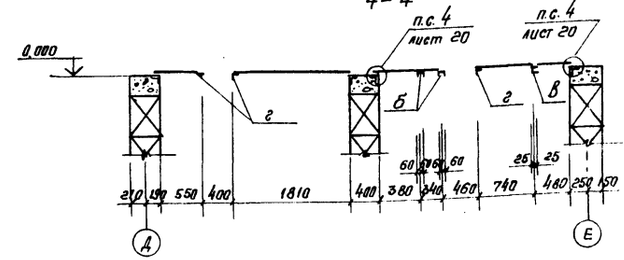

Общие указания и спецификацию на перекрытия смотри лист 20.

1-1

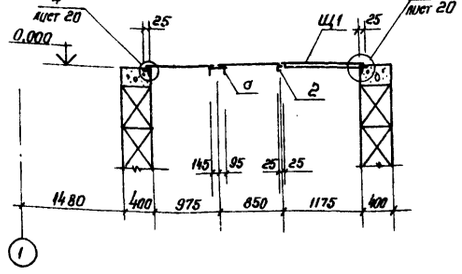

3-3

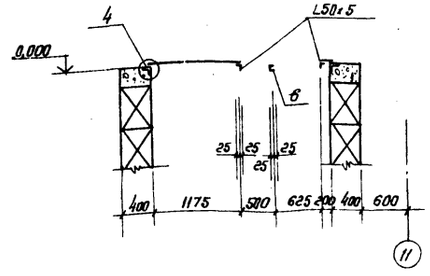

5-5

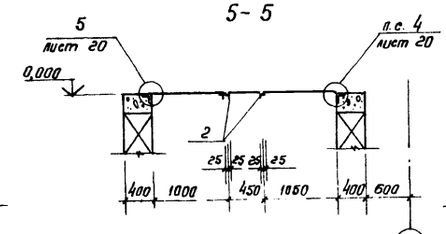

Привязан

Инв. №			
Исполн.	Козлова		12.85
Пров.	Хатинов		08.86
Рук гр.	Васильева		12.85
Гл спец.	Ищенко		12.85
Нач отд.	Жевнеров		12.85
Н контр.	Пащенко		09.86
ГИП	Рыков		12.85

9714/2 82

ТП 805-5-5.86 КМ

Цех убоя и переработки 3000 бройлеров (кур) в час

Схемы расположения балок и щитов перекрытия приямков Пр1, Пр3 Пр4

Копировал Горбунова

Стадия	Лист	Листов
Р	19	

Госагропром СССР ЦНИИЭПптицепром г. Ростов-на-Дону

Формат А2

Инв. № подл. | Подпись и дата | Взам. инв. №

Альбом 2

Типовой проект

Схема расположения балок перекрытия приямка Пр5

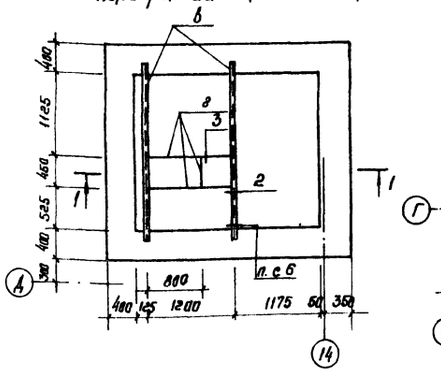

Схема расположения балок перекрытия приямка Пр6

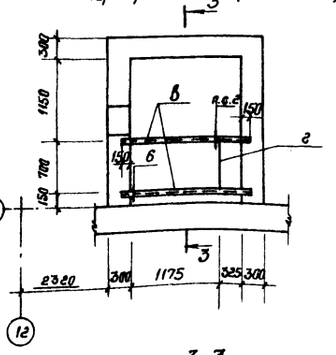

Схема расположения щитов перекрытия приямка Пр6

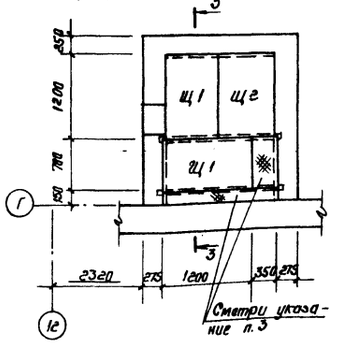

Схема расположения щитов перекрытия приямка Пр5

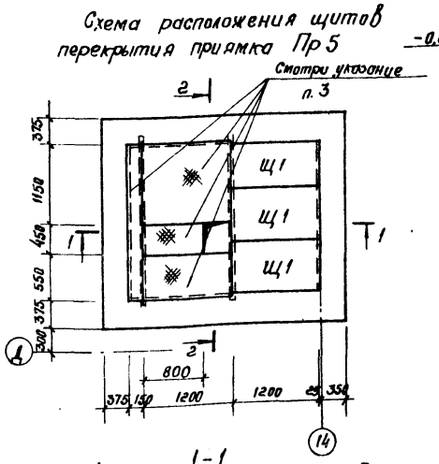

3-3

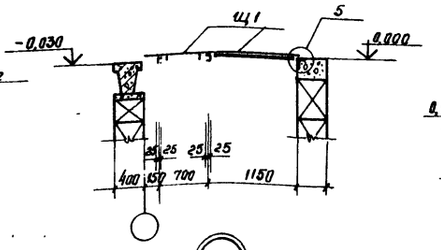

1

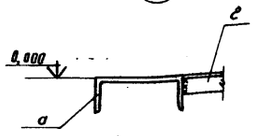

2

3

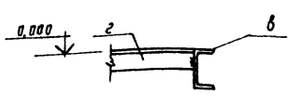

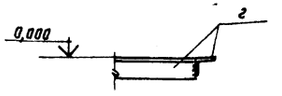

4

5

1-1

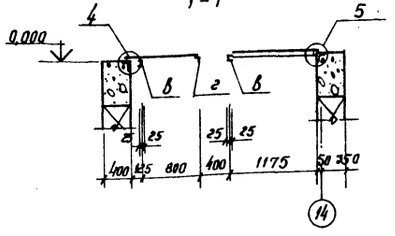

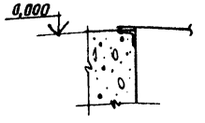

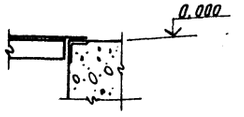

6

2-2

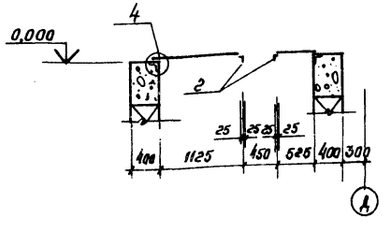

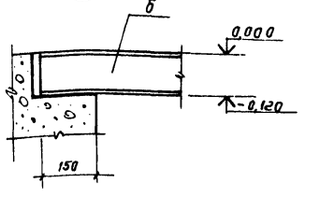

Ведомость элементов

Марка	Сечение: Эскиз	Поз.	Состав	Опорные усилия: M тсм	N тс	Q тс	Группа капитр.	Марка металла	Примечание
а		1	[24	0,71	—	—	4	ВСт3кп2	
б		2	[12	0,12	—	—	4	ВСт3кп2	
в		3	[10	Конструктивно			4	ВСт3кп2	
г		4	L50×5	Конструктивно			4	ВСт3кп2	
Щ1	КМЩ-Щ1÷Щ5						4	ВСт3кп2	
Щ2	КМЩ-Щ1÷Щ5						4	ВСт3кп2	
Щ3	КМЩ-Щ1÷Щ5						4	ВСт3кп2	
Щ4	КМЩ-Щ1÷Щ5						4	ВСт3кп2	
Щ5	КМЩ-Щ1÷Щ5						4	ВСт3кп2	
	Б Сталь рифл. δ=5						4	ВСт3кп2	

1. Сварку металлических элементов производить в соответствии с ГОСТ 5264-80 электродами типа Э42 ГОСТ 9467-75 и СН 393-78.

2. Высоту сварных швов принимать равной меньшей из толщин свариваемых элементов.

3. Оговоренные на схемах расположения щитов перекрытия места перекрыть листами из рифленой стали δ=4 ГОСТ 8568-77*.

9714/2

Испол.	Козлова		12.85
Пров.	Хатинов		12.85
Рук. гр.	Васильков		12.85
Гл. спец.	Яценко		12.85
Нач. отд.	Жевнеров		12.85
Н. контр.	Панщенко		12.85
ГИП	Рыкав		12.85

ТП 805-5-5.86 КМ

Привязан:

Инв. №

Цех убоя и переработки 3000 бройлеров (кур) в час

Стадия	Лист	Листов
Р	20	

Схемы расположения балок и щитов перекрытия приямков Пр5, Пр6

Госагропром СССР ЦНИИЭПптицепром г. Ростов-на-Дону

Копировал Гольянова

Формат А2

Инв. № подл. | Подпись и дата | Взам. инв. №

gost.e-ecolog.ru