МИНИСТЕРСТВО ЭНЕРГЕТИКИ И ЭЛЕКТРИФИКАЦИИ СССР
Главное производственно-техническое управление по строительству
Всесоюзный институт по проектированию организации энергетического строительства
«ОРГЭНЕРГОСТРОЙ»

ТЕМА № 5628 ПЛАНА ЦО

ТЕХНОЛОГИЧЕСКИЕ КАРТЫ НА СООРУЖЕНИЕ ВЛ И ПС 35–1150 КВ

РАЗДЕЛ 10

ВЛ 500 кВ (все виды работ)

ВЛ-Т(К-3-39)

(СБОРНИК)

УСТАНОВКА МЕТАЛЛИЧЕСКИХ ОПОР

ЗАМ.ГЛАВНОГО ИНЖЕНЕРА Г.Н.ЭЙЕНБОГЕН

НАЧАЛЬНИК ОТДЕЛА ЭМ-20 В.А.ПОЛУБКОВ

ГЛАВНЫЙ СПЕЦИАЛИСТ Е.Н.КОГАН

1985

Инв.№ подл. | Подп. и дата | Взам. инв.№ | Инв.№ дубл. | Подп. и дата
16.06.86
393

gost.e-ecolog.ru

Сборник К-3-39 состоит из двенадцати технологических карт на установку металлических опор ВЛ 500 кВ следующих типов:

промежуточных – на оттяжках (ПБ) и свободностоящих (Р),

промежуточно-угловых на оттяжках (ПУБ),

анкерно-угловых свободностоящих (У) и на оттяжках (УБМ).

Карты служат руководством при сооружении линий электропередачи и являются пособием при проектировании производства работ.

С выходом настоящего сборника аннулируются типовые технологические карты сборников К-3-18, К-3-20, К-3-21, К-3-22.

ВЛ-Т(К-3-39)

Нач. отд.	Полубкова		20.11.85
Н. контр.	Зубрицкая		20.11.85
Гл. спец.	Коган		20.11.85
ГИП	Кузин		20.11.85
Разраб.	Кудинова		11.11.85

Технологические карты
Установка металлических опор

Стадия	Лист	Листов
Р	2	152

Всесоюзный институт "ОРГЭНЕРГОСТРОЙ" отдел ЭМ20

СОДЕРЖАНИЕ

	стр.
Общая часть	4
Технологическая карта К-3-39-I. Установка промежуточных опор ПБ I÷ПБ 5 и промежуточно-угловых ПУБ-2,ПУБ-5	7
Технологическая карта К-3-39-2 Установка промежуточно-угловой опоры ПУБ-20	27
Технологическая карта К-3-39-3 Установка промежуточной опоры Р2	43
Технологическая карта К-3-39-4 Установка промежуточной опоры Р2+5	60
Технологическая карта К-3-39-5 Установка промежуточной опоры Р2+I0	70
Технологическая карта К-3-39-6 Установка анкерно-угловой опоры У2 при помощи падающей стрелы	8I
Технологическая карта К-3-39-7 Установка анкерно-угловой опоры У2+5	97
Технологическая карта К-3-39-8 Установка анкерно-угловой опоры У2+I2	I07
Технологическая карта К-3-39-9 Установка анкерно-угловой опоры УБМ-I7 при помощи падающей стрелы	II7
Технологическая карта К-3-39-I0 Установка анкерно-угловой опоры УБМ-22	I3I
Технологическая карта К-3-39-II Установка анкерно-угловой опоры У2 краном и трактором	I40
Технологическая карта К-3-39-I2 Установка анкерно-угловой опоры УБМ-I7 краном и трактором	I49

Технологические карты ВЛ 500 кВ

Установка металлических опор

Общая часть К-3-39

I. В настоящий сборник включены технологические карты на установку промежуточных, промежуточно-угловых и анкерно-угловых металлических опор на оттяжках и свободно стоящих.

2. Схемы опор и показатели приняты по чертежам Отделения дальних передач института „Энергосетьпроект и приведены в соответствующих технологических картах.

3. Картами предусмотрена установка опор специализированными звеньями комплексной бригады. Количество звеньев определяется в зависимости от сроков строительства и трудоемкости работ.

4. Технико-экономические показатели подсчитаны исходя из односменной работы (продолжительность смены 8,2 часа) на равнинной местности в летний период. Для составления калькуляций трудозатрат использован сборник ЕНиР 23 выпуск 3 "Воздушные линии электропередачи и строительные конструкции открытых распределительных устройств напряжением 35 кВ и выше" (I редакция) Энергостройтруд. Москва 1983 г.

5. При привязке технологических карт к конкретному объекту необходимо уточнить отдельные технологические операции, объемы работ, калькуляции трудозатрат и расход эксплуатационных материалов в соответствии с условиями строительства и рельефом местности.

6. При строительстве ВЛ в усложненных условиях, отличающихся от предусмотренных технологическими картами, к затратам труда и механизмов следует применять следующие поправочные коэффициенты:

Инв. № подл. 24393 | Подпись и дата | Взам. инв. №

Особые условия	Поправочный коэффициент
На болотах и в заболоченных землях	I,7
При выполнении работ в распутицу или на участках, залитых водой	I,35
В лесной местности с большим количеством пней на площадке	I,3
В горных условиях и на косогорах (при крутизне ската более I,5)	I,65
В зимних условиях для температурной зоны (согласно классификации, приведенной в Общей части ЕНиР):	
I (январь–февраль)	I,08
II (декабрь–март)	I,I3
III (ноябрь–март)	I,I9
IУ (ноябрь–март)	I,27
У (ноябрь–март)	I,29
УI (октябрь–апрель)	I,4I

9. До установки опор должны быть выполнены следующие работы, не учитываемые настоящими картами:

9.I. Закончена сборка опор в исходном для подъема положении согласно технологическим картам сборника К-2-34 .

9.2. Намечены пути движения тяговых и тормозных механизмов и расчищены от деревьев, пней, кустарника и других предметов.

9.3. В соответствии с гидрогеологическими условиями пикета устроены якоря, если они предусмотрены технологической схемой.

9.4. Скомплектован такелаж и монтажные приспособления и проверено их соответствие ГОСТам и проекту.

10. При производстве работ должны строго соблюдаться правила техники безопасности, приведенные в следующих нормативных документах:

10.1. СНиП III-4-80 „Правила производства и приемки работ. Техника безопасности в строительстве".

10.2. ССБТ Государственные стандарты. Система стандартов безопасности труда.

10.3. "Правила техники безопасности при производстве электромонтажных работ на объектах Минэнерго СССР". Москва 1984 г.

10.4. "Правила устройства и безопасной эксплуатации грузоподъемных кранов". Госгортехнадзор. СССР 1976

11. Установку опор следует вести в полном соответствии с требованиями настоящих технологических карт, обратив особое внимание на соблюдение следующих правил техники безопасности.

11.1. Запрещается подъем опоры на фундамент, не засыпанный полностью грунтом и не раскрепленный от сдвига.

11.2. Опорные части монтажной стрелы должны быть установлены в приямки глубиной 0,3 м.

11.3. В начале установки опоры следует проверить правильность крепления такелажа, приподняв опору на 0,3 м. При обнаружении дефектов опору опустить для их устранения.

11.4. Влезать на опору для снятия такелажа до полного ее закрепления (в проектном положении) запрещается.

11.5. Не разрешается производить подъем опоры при ветре 6 баллов и выше.

12. Специальные требования техники безопасности, связанные с особыми условиями производства работ (зона влияния действующих ВЛ, сложный рельеф местности, стесненные условия и т.д.) должны быть оговорены в ППР при привязке технологических карт к конкретному объекту.

Технологическая карта ВЛ 500 кВ

Установка промежуточной опоры
Р2 К-3-39-3

1. ОБЛАСТЬ ПРИМЕНЕНИЯ

1.1. Технологическая карта разработана на установку промежуточной свободностоящей опоры типа Р2 и может быть распространена на установку опоры Р1. Схема опоры представлена на рис. 3-1.

1.2. В состав работ, рассматриваемых картой входят :

1.2.1. Установка монтажной стрелы и сборка такелажной схемы.

1.2.2. Подъем опоры в проектное положение.

1.2.3. Временное закрепление опоры и снятие шарниров.

1.2.4. Выверка установленной опоры.

1.2.5. Закрепление опоры

1.2.6. Демонтаж такелажа и опускание стрелы.

2. ОРГАНИЗАЦИЯ И ТЕХНОЛОГИЯ СТРОИТЕЛЬНОГО ПРОЦЕССА

2.1. Работы по установке опоры производятся трактором Т-130 с лебедкой и тракторным краном ТК-53 при помощи А-образной стрелы высотой 22 м грузоподъемностью 30 т.

2.2. Технологическая последовательность производства работ

2.2.1. Раскрепить подножники от сдвига согласно рис. 3-2

2.2.2. Выложить А-образную стрелу и закрепить на ней такелажные канаты в соответствии с рис. 3-10, присоединить тяговый полиспаст по рис. 3-3.

2.2.3. Установить стрелу в исходное рабочее положение путем подъёма её краном на I0,0м с последующим дотягиванием трактором (рис.3-4). Стрела должна быть установлена в приямки.

2.2.4. Присоединить к опоре тросы:от стрелы (вожжи) тормозной и для опускания стрелы. Узлы показаны на рис.3-5,3-6.

2.2.5. Выбирая канат тягового полиспаста тракторной лебедкой, выполнить подъем опоры согласно рис.3-7.

2.2.6. Временно закрепить опору навинчиванием гаек на анкерные болты и наклонив опору тяговым полиспастом,снять монтажные шарниры. При закреплении гайки не должны доходить вплотную к поверхности башмаков опоры.

2.2.7. Произвести выверку опоры согласно допускам,приведенным на рис.3-8. Отклонения от проектного положения устраняются установкой подкладок между пятой опоры и фундаментом. После выверки подкладки привариваются в пяте опоры.

2.2.8. Окончательно закрепить опору на фундаментах.

2.2.9. Демонтировать такелаж и опустить на землю монтажную стрелу,используя для этого один из освободившихся механизмов.

2.3. При производстве работ по установке опоры следует руководствоваться указаниями по технике безопасности,изложенными в п.I0,II,I2 "Общей части настоящего сборника.

Особое внимание обращается на **следующее** :

2.3.I. До начала работ должно быть проверено соответствие закрепления якоря прочностным характеристикам грунтов.

2.3.2. При установке опор зимой площадка радиусом 40 м должна быть очищена от снега для обеспечения свободного подхода к опоре.

2.4. Работы по установке опоры выполняются звеном рабочих в составе :

Профессия	Разряд	Кол. чел.
Электролинейщик	6	I
Электролинейщик	4	2
Электролинейщик	3	2
Электролинейщик	2	2
Машинист крана	6	I
Машинист трактора	6	I

2.5. Калькуляция трудовых затрат

Обоснование	Наименование работ	Ед. изм.	Норма времени на ед.измерения, чел.-ч. эл.лин.	машин.	Объем работ	Трудозатраты чел.-ч. эл.лин	машин.
ЕНиР § 23-3 таб.2 стр.25,26	Установка одностоечной свободностоящей промежуточной опоры краном и трактором при помощи падающей стрелы	I опора	32	9,I	I	32	9,I
		I т	I,4	0,4	II,8	I6,5	4,7
	ВСЕГО					48,5	I3,8

Общие трудозатраты составляют 62,3 чел.-ч.

3. ТЕХНИКО-ЭКОНОМИЧЕСКИЕ ПОКАЗАТЕЛИ

Показатели	Установка опоры Р2
Трудоемкость, чел.-дн.	7,6
Работа механизмов, маш.-см.	I,7
Численность звена, чел.	9
Продолжительность установки опоры, смен	0,85
Производительность звена за смену, опор	I,2

4. МАТЕРИАЛЬНО-ТЕХНИЧЕСКИЕ РЕСУРСЫ

4.I. Потребность в основных машинах, оборудовании приспособлениях, инструменте и инвентаре (на одно звено)

№ поз.	Наименование	Тип	Марка ГОСТ	Кол. шт.	Примечание
I.	Трактор	гусеничный	тяговый, класс 10т	I	с лебедкой
2.	Кран	тракторный	ТК-53	I	со стрелой ℓ=II,5м
3.	Стрела монтажная	А-образная	черт. 778.00.00.000	I	высотой 22м
4.	Шарнир		черт. 656.0I.00.000	2	учтены в К-2-34-3
5.	Блок	двухроликовый	каталог ПСК часть 3,1978,	I	г.п. =I5 т.
6.	Блок	однороликовый	То же	I	г.п. =I0 т.
7.	Блок с крюком	однороликовый	То же	I	г.п. =5 т.
8.	Трос-вожжи		канат 23,0-Г-I-Н-I80 3079-80	2	рис. 3-9
9.	Трос полиспастный		канат 15,5-Г-I-Н-I80 3079-80	I	то же

Инв. № подл. | Подпись и дата | Взам. инв. №

24393

Продолжение

№ поз.	Наименование	Тип	Марка ГОСТ	Кол. шт.	Примечание
10.	Трос тормозной		канат 15,5-Г-I-Н-180 3079-80	I	То же
11.	Трос для подъема и опускания стрелы		канат 19,5-Г-I-Н-180 3079-80	I	То же
12.	Трос от стрелы к тяговому полиспасту		канат 23,0-Г-I-Н-180 3079-80	I	То же
13.	Строп от опоры к тормозному тросу		СКП I-2,8 25000 25573-82	I	
14.	Строп для закрепления вожжей	кольцевой	СКИ I-5,6 8000 25573-82	2	
15.	Строп для блока опускания стрелы	кольцевой	СКИ I-2,8 7500 25573-82	I	
16.	Якорь	дерево-земляной	в зависимости от грунтов	I	п.п. 10г
17.	Коуш 75		2224-72	2	
18.	Коуш 63		2224-72	I	
19.	Коуш 45		2224-72	I	
20.	Зажим 25		ОСТ 24.090.51-79	24	
21.	Зажим 22		ОСТ 24.090.51.79	8	
22.	Зажим 16		ОСТ 24.090.51.79	3	
23.	Скоба		СК-35 2724-78	2	
24.	Скоба		СК-25 2724-78	5	
25.	Лес круглый Ø 200мм		9463-72	1м^3	

В перечень не включен бригадный инвентарь, предусмотренный табелем средств малой механизации.

Инв. № подл. | Подпись и дата | Взам. инв. №
24393

4.2. Потребность в эксплуатационных материалах

Наименование	Норма на один час работы кг	Количество на опору кг
Дизельное топливо		
Трактор	8	54,8
Кран тракторный	6,2	42,5
Дизельная смазка		
Трактор	0,4	2,7
Кран тракторный	0,25	I,7

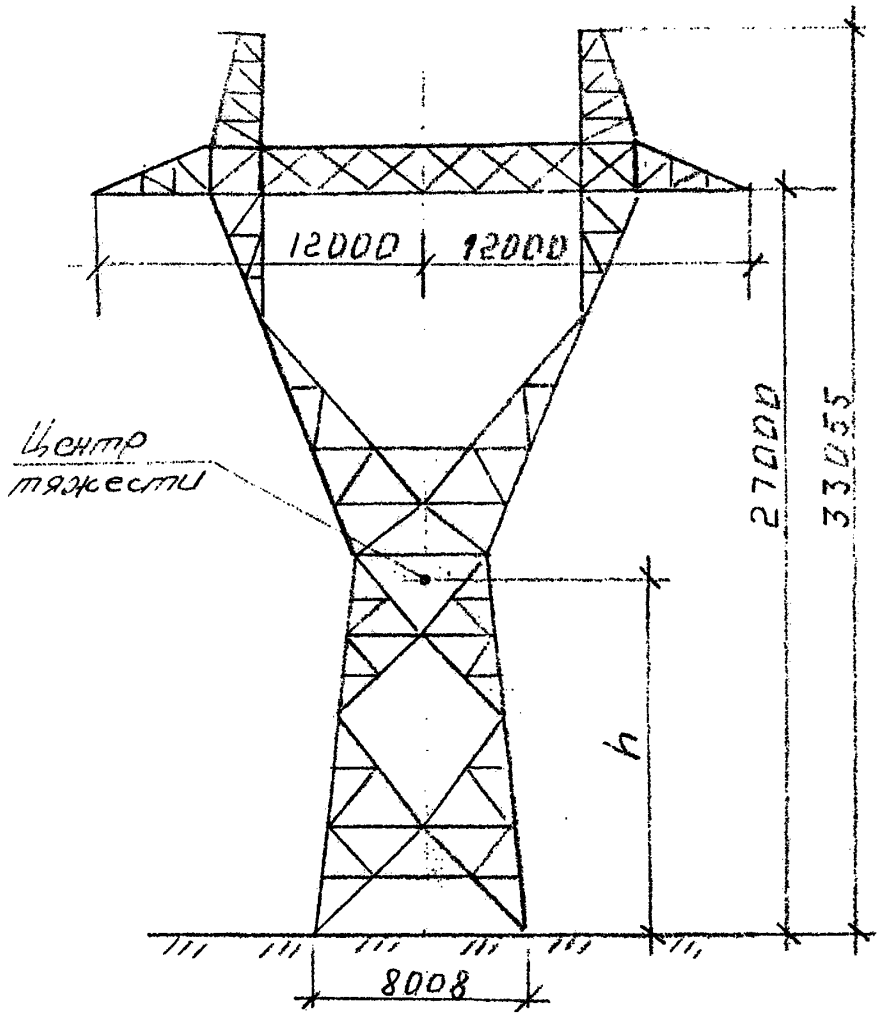

Тип опоры	Р1	Р2
Масса опоры, т	11.1	11.8
h, м	13.0	13.0

Рис. 3-1
Промежуточные свободностоящие опоры типа Р1, Р2

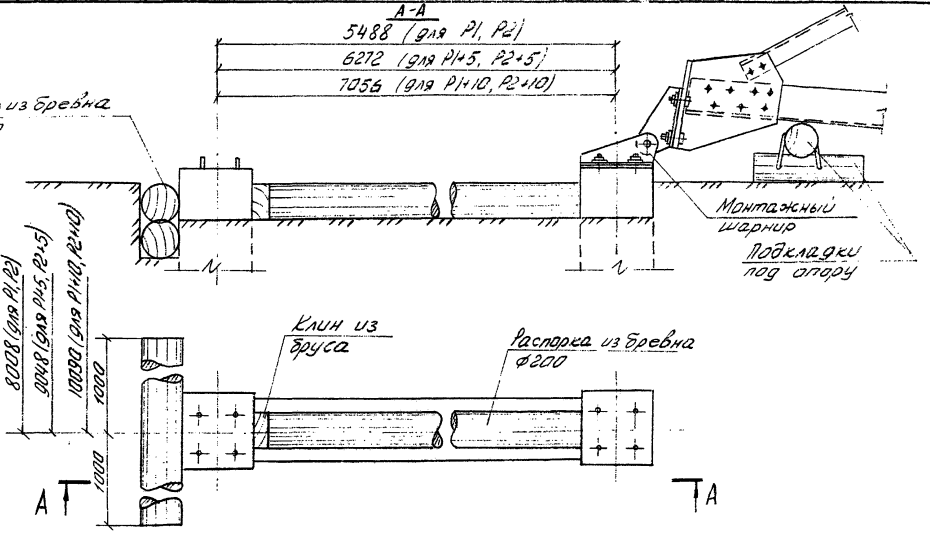

Рис. 3. Временное крепление железобетонных подножников.

АР-Т (К-3-39)

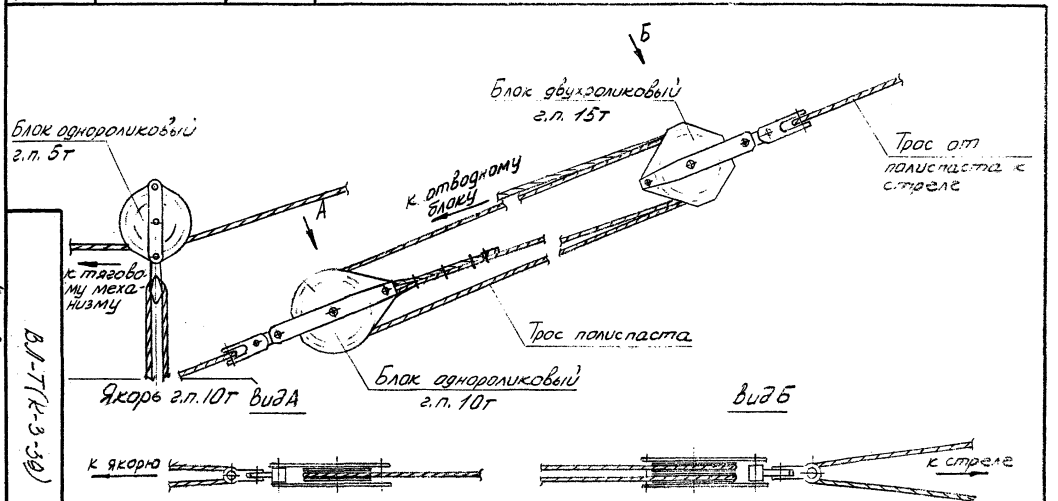

Рис. 3-3 Тяговый полиспаст.

Инв. № подл.	Подп.	Дата	Взам. инв. №
24393			

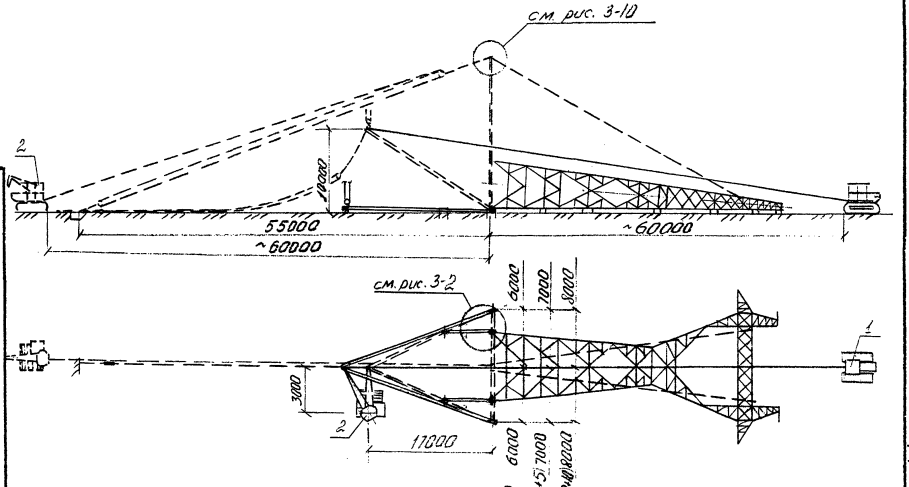

Рис. 3-4. Схема подъема А-образной монтажной стрелы, Н=22м.

ВЛ-Т(К-3-39)

Лист 53

Ф4 Гост 21.103-78

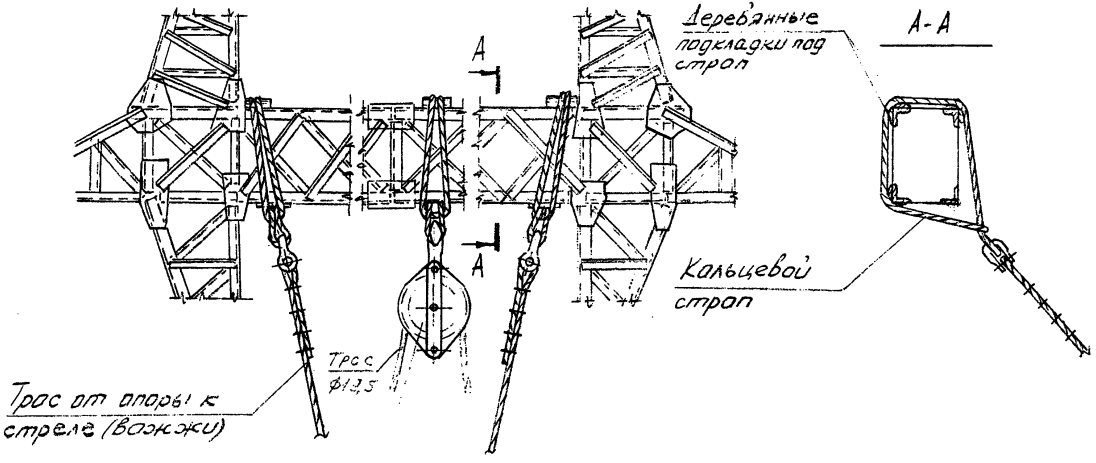

Рис. 3-5 Закрепление на опоре „вожжей" и блока для опускания стрелы

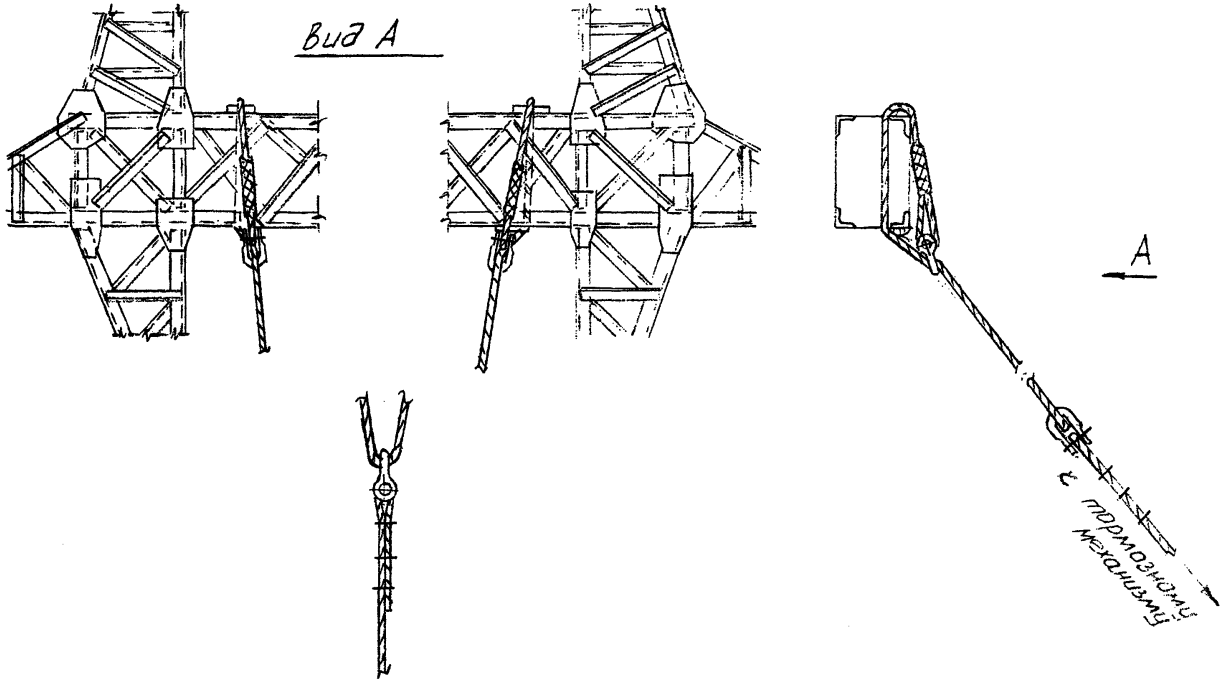

Рис. 3-6 Закрепление на опоре тормозного троса.

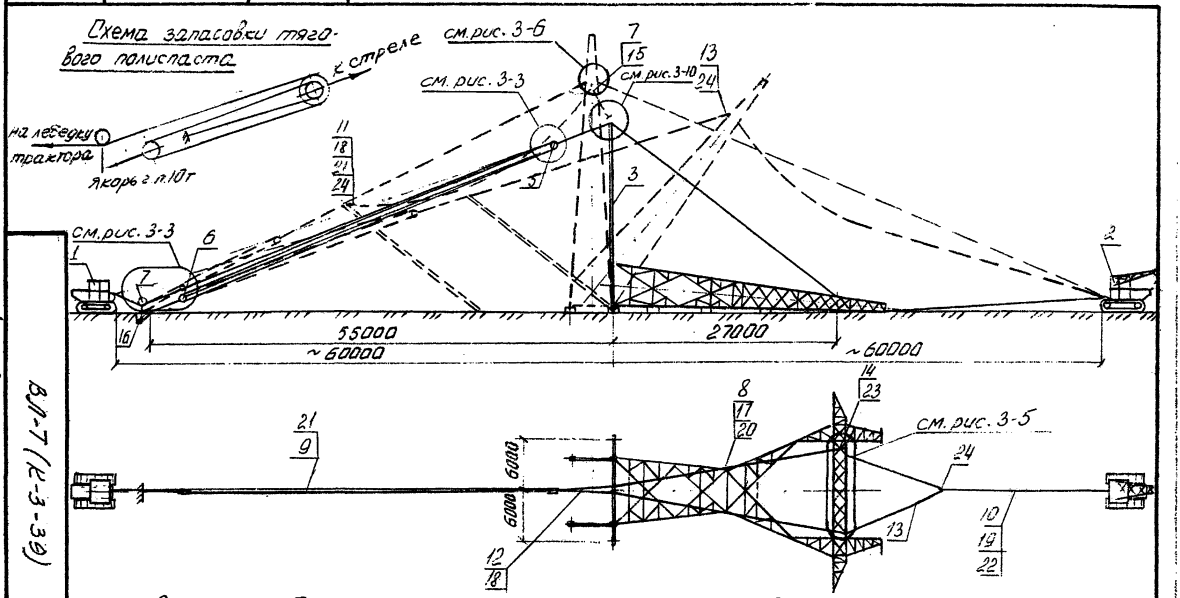

Рис. 3 К Схема подъема упор типа Р2

(номера позиций соответствуют ведомости 4.1)

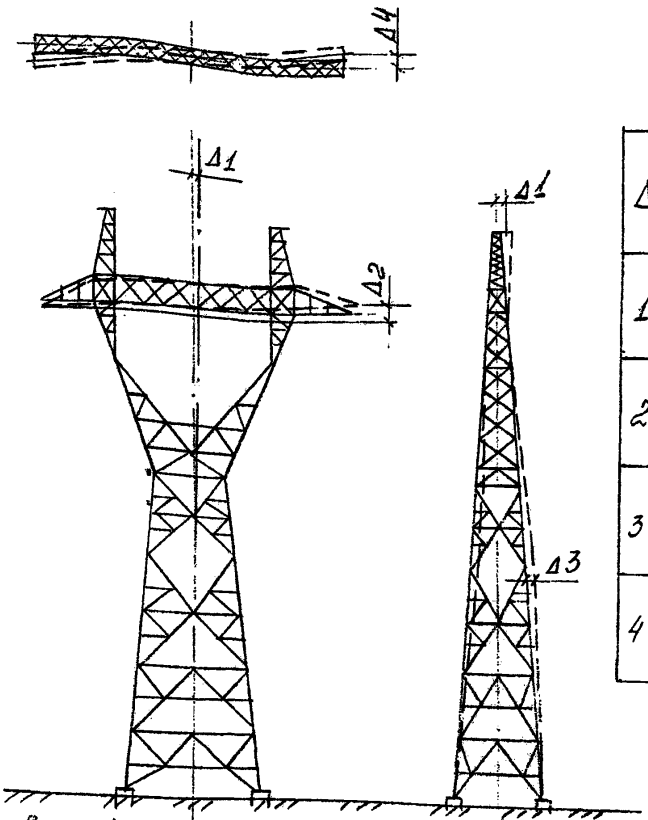

Δ	Показатели	Шифр опоры: P1 P2	P1+5 P2+5	P1+10 P2+10
1	Отклонение опоры от вертикальной оси вдоль и поперек линии, мм.	165	190	200
2	Отклонение траверсы, мм.	25	25	25
3	Стрела прогиба, кривиз. на опоры, мм.	45	45	45
4	Смещение конца траверсы от линии перпендикулярной оси ВЛ, мм.	100	100	100

Рис. 3-8. Допуски на установку промежуточных свободностоящих опор типа P1, P2, P1+5, P2+5, P1+10, P2+10.

Поз	Схема троса	Диаметр каната, мм / Длина заготовки, м	Коуш: Поз	Коуш: Обозначение / Кол. шт	Зажим: Поз	Зажим: Обозначение / Кол. шт	Назначение
8	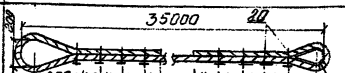	ф 23,0 / 37,0	17	75 / 1	20	25 / 8	От стрелы к опоре (Вожжи)
9	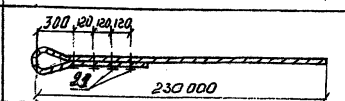	ф 15,5 / 230,0	–	–	22	16 / 3	Тяговый полиспаст
10	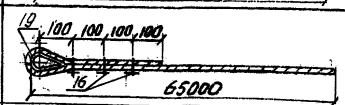	ф 15,5 / 65,5	19	45 / 1	22	16 / 3	Тормозной
11		ф 19,5 / 100,0	18	63 / 1	21	22 / 4	Для подъема и опускания стрелы
12	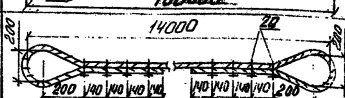	ф 23,0 / 17,0	–	–	20	25 / 8	От стрелы к тяговому полиспасту.

Рис. 3-9 Таблица тросов для монтажа опор (номера позиций соответствуют ведомости 4.1)

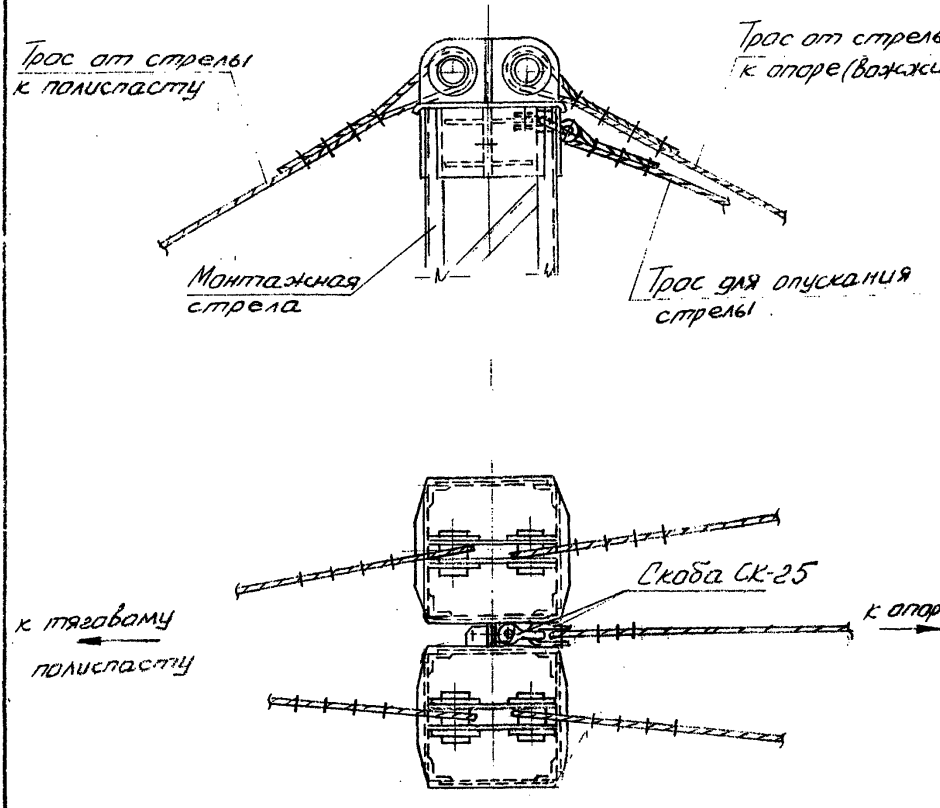

Рис. 3-10 Закрепление тросов на оголовке стрелы.

gost.e-ecolog.ru