ОТРАСЛЕВЫЕ СТАНДАРТЫ

ДЕТАЛИ МАГИСТРАЛЬНЫХ ТРУБОПРОВОДОВ СТАЛЬНЫЕ ПРИВАРНЫЕ на Ру до 10,0 МПа (100кгс/см^2)

ОСТ 102-60-81—ОСТ 102-62-81

Часть III

Издание официальное

МИНИСТЕРСТВО СТРОИТЕЛЬСТВА ПРЕДПРИЯТИЙ НЕФТЯНОЙ И ГАЗОВОЙ ПРОМЫШЛЕННОСТИ

Москва

gost.e-ecolog.ru

РАЗРАБОТАНЫ

Челябинским филиалом СПКБ "Проектнефтегазспецмонтаж"
Директор В. Д. Нохрин
Руководитель разработки Ю. М. Рязанцев
Исполнитель В. С. Первухина

СПКБ "Проектнефтегазспецмонтаж"
Директор В. Г. Блохин
Заведующий отделом стандартизации Ф. П. Парийчук
Исполнитель М. А. Резникова

Всесоюзным научно-исследовательским институтом по строительству магистральных трубопроводов (ВНИИСТ)
Зам. директора по научной работе И. Д. Красулин
Исполнитель И. А. Кочмарева

ВНЕСЕНЫ

Главным техническим управлением Миннефтегазстроя
Начальник О. М. Иванцов

СОГЛАСОВАНЫ

Главным техническим управлением Миннефтегазстроя
Начальник О. М. Иванцов

Госинспекцией по качеству строительства Миннефтегазстроя
Зам. начальника И. В. Пелевин

Главнефтегазпромстройматериалы Миннефтегазстроя
Главный инженер В. В. Сысоев

Техническим управлением Мингазпрома
Начальник А. Д. Седых

Госгазнадзором Мингазпрома
Зам. начальника В. А. Евсегнеев

Техническим управлением Миннефтепрома
Начальник Г. И. Григорашенко

УТВЕРЖДЕНЫ И ВВЕДЕНЫ В ДЕЙСТВИЕ

Приказом Министерства строительства предприятий нефтяной и газовой промышленности от 22. 01. 81 г. № 16

С О Д Е Р Ж А Н И Е

ОСТ 102-60-81	Детали магистральных трубопроводов стальные приварные на P_y до 10,0 МПа (100 кгс/см^2). Тройники сварные. Размеры	1
ОСТ 102-61-81	Детали магистральных трубопроводов стальные приварные на P_y до 10,0 МПа (100 кгс/см^2). Тройники сварные с усиливающими накладками. Размеры	59
ОСТ 102-62-81	Детали магистральных трубопроводов стальные приварные на P_y до 10,0 МПа (100 кгс/см^2). Днища эллиптические отбортованные. Размеры	111

Заказ 71-83 Тираж 700

Ротапринт СПКБ "Проектнефтегазспецмонтаж"

9-я Парковая, 42

УДК 621.643.4.063.001.24 Группа Г18

ОТРАСЛЕВОЙ СТАНДАРТ

ДЕТАЛИ МАГИСТРАЛЬНЫХ ТРУБОПРОВОДОВ СТАЛЬНЫЕ ПРИВАРНЫЕ НА P_y ДО 10,0 МПа (100 кгс/см^2)

ОСТ 102-60-81
Взамен НГ 2007-71

ТРОЙНИКИ СВАРНЫЕ

Размеры

ОКП ~~488482 9105~~ 14 6963

Приказом Министерства строительства предприятий нефтяной и газовой промышленности от 22.01.1981 г. № 16 срок действия

с 01.07.1981 г.
до 01.07.1986 г.

Несоблюдение стандарта преследуется по закону

1. Настоящий стандарт распространяется на равнопроходные и переходные сварные тройники.

2. Назначение и условия применения тройников – ОСТ 102-55-81.

3. Конструкция, размеры, условное давление и масса тройников должны соответствовать указанным на чертеже и в таблице.

Примечание. Фактическая масса тройников принимается по рабочим чертежам.

3.1. Номинальные толщины стенок тройников установлены, исходя из расчетных величин, с учетом технологии изготовления и сортамента листов по ГОСТ 19903-74.

В процессе отработки технологии изготовления тройников, номинальные толщины могут быть уменьшены, при этом толщины стенок готовых тройников не должны быть менее расчетных, оговоренных в таблице минусовыми отклонениями. Допускается по согласованию с заказчиком увеличение толщины стенки.

3.2. Плюсовые отклонения толщин стенок тройников не должны превышать плюсовых отклонений на толщины листов по ГОСТ 19903-74.

Издание официальное ГР № 8204823 от 13.05.81 Перепечатка воспрещена
Переиздание (ноябрь 1982 г.) с учетом изменения № 1.

Тройник переходный

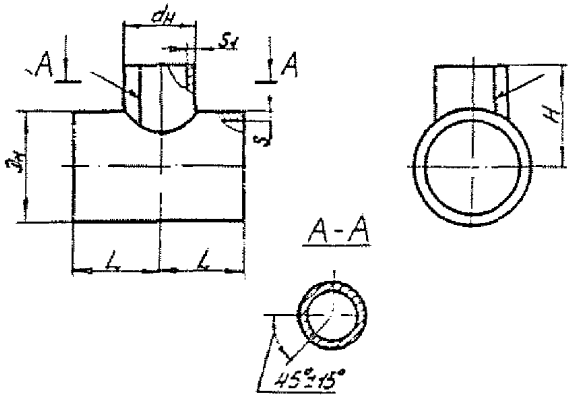

Тройник равнопроходный

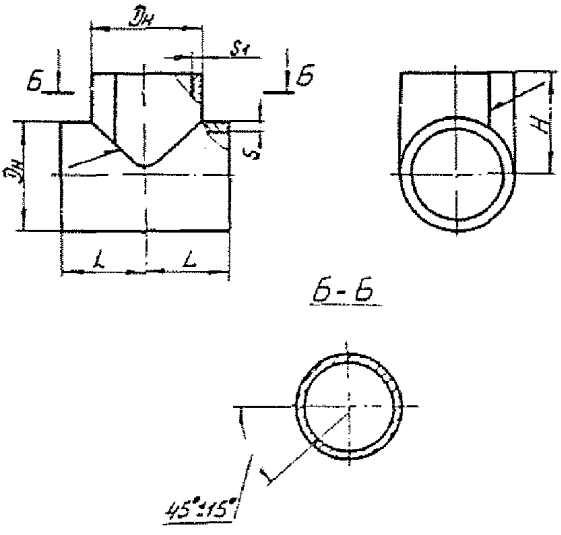

Диаметры наружные, мм		Условное давление P_y, МПа (кгс/см^2)	Коэффициент условий работы, m	Толщина стенок и допускаемые отклонения, мм		Строительная длина, мм		Масса теоретическая, кг
$Д_н$	$d_н$			S	S1	L	H	
426	219	1,6 (16)	0,60	$5_{-1,0}$	$5_{-1,0}$	250	350	31
			0,75					
		2,5 (25)	0,60	$6_{-1,7}$				36
			0,75	$5_{-1,0}$				31
		4,0 (40)	0,60	$8_{-1,2}$				47
			0,75	$7_{-1,5}$				41
		5,6 (56)	0,60	$11_{-1,5}$	$6_{-1,0}$			65
			0,75	$9_{-1,3}$	$5_{-1,0}$			53
		6,4 (64)	0,60	$12_{-1,2}$	$7_{-1,7}$			71
			0,75	$10_{-1,3}$	$6_{-1,4}$			60
		7,5 (75)	0,60	$14_{-1,4}$	$8_{-1,5}$			82
			0,75	$12_{-1,8}$	$7_{-1,7}$			71
		10,0 (100)	0,60	$18_{-1,5}$	$10_{-1,5}$			104
			0,75	$15_{-1,6}$	$9_{-2,1}$			89

Диаметры наружные, мм		Условное давление P_y, МПа (кгс/см^2)	Коэффициент условий работы, m	Толщина стенок и допускаемые отклонения, мм		Строительная длина, мм		Масса теоретическая, кг
$Д_н$	$d_н$			S	S1	L	H	
		1,6 (16)	0,60	$5_{-1,0}$	$5_{-1,0}$			36
			0,75					
		2,5 (25)	0,60	$6_{-1,3}$				42
			0,75	$5_{-1,0}$				36
		4,0 (40)	0,60	$8_{-1,0}$	$6_{-1,5}$			56
			0,75	$7_{-1,4}$	$5_{-1,0}$			49
	273	5,6 (56)	0,60	$11_{-1,2}$	$8_{-1,6}$	300	350	81
			0,75	$10_{-2,1}$	$7_{-1,9}$			73
		6,4 (64)	0,60	$13_{-1,8}$	$9_{-1,8}$			94
			0,75	$11_{-1,0}$	$7_{-1,2}$			79
		7,5 (75)	0,60	$15_{-2,0}$	$10_{-1,5}$			107
			0,75	$12_{-1,5}$	$8_{-1,2}$			86
		10,0 (100)	0,60	$19_{-1,9}$	$13_{-2,0}$			135
426			0,75	$15_{-1,2}$	$11_{-2,1}$			109

Диаметры наружные, мм		Условное давление P_y, МПа (кгс/см^2)	Коэффициент условий работы, m	Толщина стенок и допускаемые отклонения, мм		Строительная длина, мм		Масса теоретическая, кг
$Д_н$	$d_н$			S	S1	L	H	
	377	2,5 (25)	0,60	$6_{-1,5}$	$5_{-1,0}$	350		52
			0,75	$5_{-1,0}$				45
		4,0 (40)	0,60	$9_{-1,8}$	$8_{-1,6}$			79
			0,75	$7_{-1,2}$	$6_{-1,0}$			61
		5,6 (56)	0,60	$12_{-1,9}$	$11_{-2,1}$			110
			0,75	$10_{-1,9}$	$9_{-1,8}$			92
		6,4 (64)	0,60	$13_{-1,5}$	$12_{-1,8}$			119
			0,75	$11_{-1,7}$	$10_{-1,8}$			101
		7,5 (75)	0,60	$15_{-1,7}$	$13_{-1,2}$			132
			0,75	$12_{-1,2}$	$11_{-1,4}$			110
		10,0 (100)	0,60	$19_{-1,5}$	$17_{-1,5}$			170
			0,75	$16_{-1,8}$	$14_{-1,4}$			144
426		1,6 (16)	0,60	$5_{-1,0}$	$5_{-1,0}$		400	52
			0,75					

325	1,6 (16)	0,60 / 0,75	$5_{-1,0}$	$5_{-1,0}$	350	400	44
	2,5 (25)	0,60	$6_{-1,5}$				51
		0,75	$5_{-1,0}$				44
	4,0 (40)	0,60	$9_{-1,8}$	$8_{-1,5}$			78
		0,75	$7_{-1,2}$	$6_{-1,6}$			60
	5,6 (56)	0,60	$12_{-2,0}$	$9_{-1,3}$			105
		0,75	$10_{-1,9}$	$8_{-1,8}$			89
	6,4 (64)	0,60	$13_{-1,6}$	$10_{-1,3}$			114
		0,75	$11_{-1,8}$	$9_{-1,9}$			98
	7,5 (75)	0,60	$15_{-1,7}$	$12_{-1,8}$			132
		0,75	$12_{-1,3}$	$10_{-1,8}$			108
	10,0 (100)	0,60	$19_{-1,6}$	$15_{-1,7}$			165
		0,75	$16_{-1,9}$	$12_{-1,2}$			138
377	1,6 (16)	0,60 / 0,75	$5_{-1,0}$	$5_{-1,0}$			45

		2,5 (25)	0,60	$6_{-1,4}$	$6_{-1,4}$			62
			0,75	$5_{-1,0}$	$5_{-1,0}$			52
		4,0 (40)	0,60	$9_{-1,8}$	$9_{-1,8}$			92
			0,75	$7_{-1,2}$	$7_{-1,2}$			72
		5,6 (56)	0,60	$12_{-1,9}$	$12_{-1,9}$			123
	426		0,75	$10_{-1,8}$	$10_{-1,8}$	400		103
		6,4 (64)	0,60	$13_{-1,5}$	$13_{-1,5}$			132
			0,75	$11_{-1,7}$	$11_{-1,7}$			113
		7,5 (75)	0,60	$15_{-1,6}$	$15_{-1,6}$			152
			0,75	$12_{-1,2}$	$12_{-1,2}$			123
		10,0 (100)	0,60	$19_{-1,4}$	$19_{-1,4}$			191
			0,75	$16_{-1,7}$	$16_{-1,7}$			162
		1,6 (16)	0,60	$5_{-1,0}$	$5_{-1,0}$			46
530	219		0,75			300	450	
		2,5 (25)	0,60	$6_{-1,0}$				53
			0,75	$5_{-1,0}$				46

Диаметры наружные, мм		Условное давление P_y, МПа (кгс/см^2)	Коэффициент условий работы, m	Толщина стенок и допускаемые отклонения, мм		Строительная длина, мм		Масса теоретическая, кг
$Д_н$	$d_н$			S	S1	L	H	
530	219	4,0 (40)	0,60	$9_{-1,0}$	$5_{-1,0}$	300	450	77
			0,75	$8_{-1,6}$				69
		5,6 (56)	0,60	$13_{-1,8}$	$6_{-1,3}$			111
			0,75	$11_{-1,9}$	$5_{-1,0}$			94
		6,4 (64)	0,60	$14_{-1,4}$	$7_{-1,6}$			121
			0,75	$12_{-1,7}$	$6_{-1,7}$			104
		7,5 (75)	0,60	$16_{-1,2}$	$8_{-1,2}$			137
			0,75	$14_{-2,0}$	$6_{-2,0}$			118
		10,0 (100)	0,60	$21_{-1,5}$	$9_{-0,9}$			175
			0,75	$17_{-1,4}$	$8_{-1,4}$			144
		1,6 (16)	0,60	$5_{-1,0}$	$5_{-1,0}$			53
			0,75					
		2,5 (25)	0,60	$7_{-1,6}$				71
			0,75	$6_{-1,7}$				62

273	4,0 (40)	0,60	$10_{-1,5}$	$6_{-1,6}$	350	99
		0,75	$8_{-1,1}$	$5_{-1,0}$		80
	5,6 (56)	0,60	$14_{-2,0}$	$8_{-1,2}$		143
		0,75	$11_{-1,3}$	$7_{-1,9}$		115
	6,4 (64)	0,60	$15_{-1,6}$	$9_{-1,9}$		154
		0,75	$13_{-2,0}$	$7_{-1,3}$		132
	7,5 (75)	0,60	$17_{-1,2}$	$10_{-1,8}$		173
		0,75	$14_{-1,2}$	$8_{-1,3}$		143
	10,0 (100)	0,60	$22_{-1,2}$	$12_{-1,2}$		219
		0,75	$18_{-1,2}$	$10_{-1,3}$		181
325	1,6 (16)	0,60	$5_{-1,0}$	$5_{-1,0}$		54
		0,75				
	2,5 (25)	0,60	$7_{-1,5}$			72
		0,75	$6_{-1,6}$			62
	4,0 (40)	0,60	$10_{-1,3}$	$7_{-1,6}$		102
		0,75	$8_{-1,0}$	$6_{-1,7}$		82

Диаметры наружные, мм		Условное давление P_y, МПа (кгс/см^2)	Коэффициент условий работы, m	Толщина стенок и допускаемые отклонения, мм		Строительная длина, мм		Масса теоретическая, кг
$Д_н$	$d_н$			S	S1	l	H	
530	325	5,6 (56)	0,60	$14_{-1,8}$	$9_{-1,4}$	350	450	147
			0,75	$12_{-2,1}$	$8_{-1,9}$			129
		6,4 (64)	0,60	$16_{-2,1}$	$10_{-1,4}$			167
			0,75	$13_{-1,8}$	$9_{-2,0}$			139
		7,5 (75)	0,60	$18_{-1,8}$	$12_{-2,0}$			189
			0,75	$15_{-1,9}$	$10_{-1,9}$			159
		10,0 (100)	0,60	$25_{-3,7}$	$15_{-1,9}$			254
			0,75	$19_{-1,8}$	$12_{-1,4}$			197
		1,6 (16)	0,60	$5_{-1,0}$	$5_{-1,0}$			61
			0,75					
		2,5 (25)	0,60	$7_{-1,4}$				81
			0,75	$6_{-1,5}$				71
		4,0 (40)	0,60	$10_{-1,2}$	$8_{-1,7}$			117
			0,75	$8_{-1,0}$	$6_{-1,0}$			93

377	5,6 (56)	0,60	$14_{-1,6}$	$10_{-1,2}$	400	169
		0,75	$12_{-2,0}$	$9_{-1,9}$		147
	6,4 (64)	0,60	$16_{-2,0}$	$12_{-2,0}$		195
		0,75	$13_{-1,7}$	$10_{-1,9}$		160
	7,5 (75)	0,60	$18_{-1,7}$	$13_{-1,3}$		216
		0,75	$15_{-1,8}$	$11_{-1,6}$		182
	10,0 (100)	0,60	$25_{-3,6}$	$17_{-1,7}$		293
		0,75	$19_{-1,6}$	$14_{-1,6}$		229
426	1,6 (16)	0,60	$5_{-1,0}$	$5_{-1,0}$	450	69
		0,75				
	2,5 (25)	0,60	$7_{-1,4}$	$6_{-1,5}$		93
		0,75	$6_{-1,5}$	$5_{-1,0}$		80
	4,0 (40)	0,60	$10_{-1,1}$	$9_{-1,8}$		134
		0,75	$9_{-1,9}$	$7_{-1,2}$		118
	5,6 (56)	0,60	$14_{-1,6}$	$12_{-2,0}$		195
		0,75	$12_{-2,0}$	$10_{-1,9}$		166

Диаметры наружные, мм		Условное давление P_y, МПа (кгс/см^2)	Коэффициент условий работы, m	Толщина стенок и допускаемые отклонения, мм		Строительная длина, мм		Масса теоретическая, кг
$Д_н$	$d_н$			S	S1	L	H	
530	426	6,4 (64)	0,60	$16_{-1,9}$	$13_{-1,6}$	450	450	219
			0,75	$13_{-1,6}$	$11_{-1,8}$			184
		7,5 (75)	0,60	$18_{-1,6}$	$15_{-1,8}$			247
			0,75	$15_{-1,7}$	$12_{-1,3}$			205
		10,0 (100)	0,60	$25_{-3,4}$	$19_{-1,6}$			331
			0,75	$19_{-1,5}$	$16_{-1,9}$			261
	530	1,6 (16)	0,60	$5_{-1,0}$	$5_{-1,0}$	500		80
			0,75					
		2,5 (25)	0,60	$7_{-1,3}$	$7_{-1,3}$			111
			0,75	$6_{-1,4}$	$6_{-1,4}$			96
		4,0 (40)	0,60	$10_{-1,0}$	$10_{-1,0}$			159
			0,75	$9_{-1,8}$	$9_{-1,8}$			143
		5,6 (56)	0,60	$14_{-1,4}$	$14_{-1,4}$			223
			0,75	$12_{-1,8}$	$12_{-1,8}$			192

		6,4 (64)	0,60	$16_{-1,7}$	$16_{-1,7}$			253
			0,75	$13_{-1,4}$	$13_{-1,4}$			207
		7,5 (75)	0,60	$18_{-2,1}$	$18_{-2,1}$			284
			0,75	$15_{-1,6}$	$15_{-1,6}$		500	238
		10,0 (100)	0,60	$25_{-3,1}$	$25_{-3,1}$			389
			0,75	$19_{-1,3}$	$19_{-1,3}$			299
		1,6 (16)	0,60	$6_{-1,3}$				63
			0,75					
		2,5 (25)	0,60	$7_{-1,1}$	$5_{-1,0}$			72
			0,75	$6_{-1,3}$				63
630	219	4,0 (40)	0,60	$11_{-1,7}$		300		110
			0,75	$9_{-1,6}$				91
		5,6 (56)	0,60	$15_{-2,0}$	$6_{-1,4}$			150
			0,75	$12_{-1,6}$	$5_{-1,0}$			121
		6,4 (64)	0,60	$16_{-1,3}$	$7_{-1,8}$			160
			0,75	$14_{-2,1}$	$6_{-1,8}$			141

Диаметры наружные, мм		Условное давление P_y, МПа (кгс/см^2)	Коэффициент условий работы, m	Толщина стенок и допускаемые отклонения, мм		Строительная длина, мм		Масса теоретическая, кг
$Д_н$	$d_н$			S	S1	L	H	
630	219	7,5 (75)	0,60	$19_{-1,9}$	$8_{-1,9}$	300	500	189
			0,75	$15_{-1,2}$	$6_{-1,1}$			150
		10,0 (100)	0,60	$25_{-2,5}$	$10_{-2,1}$			245
			0,75	$20_{-1,8}$	$8_{-1,6}$			198
	273	1,6 (16)	0,60	$6_{-1,0}$	$5_{-1,0}$			73
			0,75					
		2,5 (25)	0,60	$8_{-1,7}$				96
			0,75	$6_{-1,0}$				73
		4,0 (40)	0,60	$11_{-1,0}$	$6_{-1,7}$			120
			0,75	$9_{-1,0}$	$5_{-1,0}$			106
		5,6 (56)	0,60	$16_{-2,1}$	$8_{-1,9}$			190
			0,75	$13_{-1,8}$	$6_{-1,1}$			154
		6,4 (64)	0,60	$17_{-1,2}$	$9_{-2,1}$			203
			0,75	$14_{-1,2}$	$7_{-1,4}$			167

325	7,5 (75)	0,60	$20_{-1,6}$	$10_{-1,9}$	350	236
		0,75	$16_{-1,2}$	$8_{-1,5}$		190
	10,0 (100)	0,60	$26_{-1,8}$	$12_{-1,4}$		301
		0,75	$21_{-1,5}$	$10_{-1,5}$		246
	1,6 (16)	0,60	$6_{-1,0}$	$5_{-1,0}$		73
		0,75				
	2,5 (25)	0,60	$8_{-1,3}$			95
		0,75	$7_{-1,6}$			84
	4,0 (40)	0,60	$12_{-1,4}$	$7_{-1,5}$		141
		0,75	$10_{-1,5}$	$6_{-1,6}$		118
	5,6 (56)	0,60	$16_{-1,2}$	$9_{-1,3}$		195
		0,75	$14_{-2,1}$	$8_{-1,8}$		172
	6,4 (64)	0,60	$18_{-1,2}$	$10_{-1,3}$		204
		0,75	$15_{-1,4}$	$9_{-1,9}$		185
	7,5 (75)	0,60	$21_{-1,4}$	$12_{-1,8}$		255
		0,75	$17_{-1,2}$	$10_{-1,2}$		229

Диаметры наружные, мм		Условное давление P_y, МПа (кгс/см^2)	Коэффициент условий работы, m	Толщина стенок и допускаемые отклонения, мм		Строительная длина, мм		Масса теоретическая, кг
$Д_н$	$d_н$			S	S1	L	H	
	325	10,0 (100)	0,60	$28_{-2,3}$	$15_{-1,7}$	350		332
			0,75	$22_{-1,2}$	$12_{-1,2}$			264
	377	1,6 (16)	0,60	$6_{-1,0}$	$5_{-1,0}$	400	500	83
			0,75					
		2,5 (25)	0,60	$8_{-1,2}$				107
			0,75	$7_{-1,5}$				95
		4,0 (40)	0,60	$12_{-1,2}$	$8_{-1,5}$			162
			0,75	$10_{-1,3}$	$7_{-1,8}$			133
		5,6 (56)	0,60	$17_{-1,9}$	$11_{-1,9}$			250
			0,75	$14_{-1,8}$	$9_{-1,7}$			199
		6,4 (64)	0,60	$19_{-1,9}$	$12_{-1,7}$			266
			0,75	$15_{-1,2}$	$10_{-1,7}$			214
		7,5 (75)	0,60	$22_{-2,1}$	$14_{-2,0}$			307
			0,75	$18_{-1,9}$	$11_{-1,3}$			251

630		10,0 (100)	0,60	$28_{-1,8}$	$17_{-1,3}$	384
			0,75	$22_{-2,8}$	$14_{-1,3}$	307
	426	1,6 (16)	0,60	$6_{-1,0}$	$5_{-1,0}$	93
			0,75			
		2,5 (25)	0,60	$8_{-1,1}$	$6_{-1,3}$	122
			0,75	$7_{-1,5}$	$5_{-1,0}$	94
		4,0 (40)	0,60	$12_{-1,1}$	$9_{-1,6}$	183
			0,75	$10_{-1,2}$	$7_{-1,0}$	151
		5,6 (56)	0,60	$17_{-1,7}$	$12_{-1,6}$	272
			0,75	$14_{-1,7}$	$10_{-1,6}$	225
		6,4 (64)	0,60	$19_{-1,6}$	$13_{-1,2}$	301
			0,75	$16_{-2,0}$	$11_{-1,5}$	255
		7,5 (75)	0,60	$22_{-1,8}$	$15_{-1,3}$	346
			0,75	$18_{-1,7}$	$13_{-1,9}$	289
		10,0 (100)	0,60	$28_{-1,5}$	$20_{-2,0}$	441
			0,75	$25_{-3,6}$	$16_{-1,5}$	386

460

Диаметры наружные, мм		Условное давление P_y, МПа (кгс/см^2)	Коэффициент условий работы, m	Толщина стенок и допускаемые отклонения, мм		Строительная длина, мм		Масса теоретическая, кг
$Д_н$	$d_н$			S	S1	L	H	
630	530	1,6 (16)	0,60	$6_{-1,0}$	$5_{-1,0}$	500	500	103
			0,75					
		2,5 (25)	0,60	$8_{-1,0}$	$7_{-1,1}$			138
			0,75	$7_{-1,4}$	$6_{-1,3}$			120
		4,0 (40)	0,60	$12_{-1,0}$	$11_{-1,7}$			208
			0,75	$10_{-1,1}$	$9_{-1,5}$			173
		5,6 (56)	0,60	$17_{-1,5}$	$15_{-2,0}$			312
			0,75	$14_{-1,5}$	$12_{-1,5}$			256
		6,4 (64)	0,60	$19_{-1,4}$	$16_{-1,6}$			343
			0,75	$16_{-1,8}$	$14_{-2,1}$			293
		7,5 (75)	0,60	$22_{-1,5}$	$19_{-1,8}$			399
			0,75	$18_{-1,5}$	$16_{-2,1}$			330
		10,0 (100)	0,60	$28_{-1,1}$	$25_{-2,4}$			505
			0,75	$25_{-3,3}$	$20_{-1,7}$			441

		1,6 (16)	0,60 / 0,75	$6_{-1,0}$	$6_{-1,0}$			137
		2,5 (25)	0,60	$8_{-1,0}$	$8_{-1,0}$			182
			0,75	$7_{-1,3}$	$7_{-1,3}$			159
		4,0 (40)	0,60	$13_{-1,8}$	$13_{-1,8}$			295
	630		0,75	$10_{-1,0}$	$10_{-1,0}$	600	600	228
		5,6 (56)	0,60	$17_{-1,3}$	$17_{-1,3}$			386
			0,75	$14_{-1,4}$	$14_{-1,4}$			319
		6,4 (64)	0,60	$19_{-1,2}$	$19_{-1,2}$			430
			0,75	$16_{-1,7}$	$16_{-1,7}$			364
		7,5 (75)	0,60	$22_{-1,7}$	$22_{-1,7}$			491
			0,75	$18_{-1,3}$	$18_{-1,3}$			410
		10,0 (100)	0,60	$30_{-2,8}$	$30_{-2,8}$			667
			0,75	$25_{-3,0}$	$25_{-3,0}$			560
720	325	1,6 (16)	0,60 / 0,75	$7_{-1,1}$	$5_{-1,0}$	400	550	108

Диаметры наружные, мм		Условное давление P_y, МПа (кгс/см^2)	Коэффициент условий работы, m	Толщина стенок и допускаемое отклонение, мм		Строительная длина, мм		Масса теоретическая, кг
$Д_н$	$d_н$			S	S1	L	H	
	325	2,5 (25)	0,60	$9_{-1,7}$	$5_{-1,0}$			136
			0,75	$7_{-1,1}$				108
		4,0 (40)	0,60	$13_{-1,4}$	$7_{-1,7}$			196
			0,75	$11_{-1,7}$	$6_{-1,8}$			166
		5,6 (56)	0,60	$18_{-1,8}$	$9_{-1,6}$			278
			0,75	$15_{-1,9}$	$7_{-1,0}$			231
		6,4 (64)	0,60	$20_{-1,6}$	$10_{-1,6}$			308
			0,75	$17_{-2,1}$	$8_{-1,2}$			261
		7,5 (75)	0,60	$25_{-3,5}$	$11_{-1,2}$			376
			0,75	$19_{-1,7}$	$10_{-2,1}$			295
		10,0 (100)	0,60	$30_{-1,8}$	$14_{-1,2}$			452
			0,75	$25_{-2,2}$	$12_{-1,6}$			380
720		1,6 (16)	0,60	$7_{-1,1}$	$5_{-1,0}$	400	550	108
			0,75					

377	2,5 (25)	0,60	$9^{-1,2}_{-1,8}$	$6^{-1,4}_{-1,0}$		138
		0,75				122
	4,0 (40)	0,60	$14^{-1,7}_{-1,1}$	$9^{-1,7}_{-1,1}$		213
		0,75				168
	5,6 (56)	0,60	$19^{-2,0}_{-1,3}$	$11^{-2,0}_{-1,8}$		302
		0,75				241
	6,4 (64)	0,60	$21^{-1,7}_{-1,4}$	$12^{-1,8}_{-1,8}$		332
		0,75				272
	7,5 (75)	[illegible]0	$25^{-2,5}_{-1,9}$	$14^{-2,1}_{-1,4}$		392
		0,75				315
	10,0 (100)	0,60	$32^{-2,5}_{-2,1}$	$17^{-1,5}_{-1,4}$		492
		0,75				404
126	1)	0,60	$7^{-1,1}$	$5^{-1,0}$	450	121
		0,75				
	,5 (25)	0,60	$9^{-1,2}_{-1,8}$	$6^{-1,4}_{-1,0}$		154
		0,75				136

Диаметры наружные, мм		Условное давление Ру, МПа (кгс/см²)	Коэффициент условий работы, m	Толщина стенок и допускаемые отклонения, мм		Строительная длина, мм		Масса теоретическая, кг
$Д_н$	$d_н$			S	S1	L	H	
		4,0 (40)	0,60	$14_{-1,7}$	$9_{-1,7}$			239
			0,75	$11_{-1,1}$	$7_{-1,1}$			188
		5,6 (56)	0,60	$19_{-1,8}$	$12_{-1,7}$			342
			0,75	$16_{-2,1}$	$11_{-1,7}$			294
	426	6,4 (64)	0,60	$21_{-1,4}$	$13_{-1,7}$	450		375
			0,75	$17_{-1,2}$	$11_{-1,6}$			308
		7,5 (75)	0,60	$25_{-2,2}$	$15_{-1,5}$			441
			0,75	$20_{-1,6}$	$13_{-2,1}$			361
		10,0 (100)	0,60	$32_{-2,1}$	$19_{-1,2}$			558
			0,75	$26_{-1,8}$	$16_{-1,6}$			461
		1,6 (16)	0,60 / 0,75	$7_{-1,1}$	$5_{-1,0}$			133
720		2,5 (25)	0,60	$9_{-1,0}$	$7_{-1,1}$		550	173
			0,75	$8_{-1,6}$	$6_{-1,3}$			153

530	4,0 (40)	0,60	$14_{-1,4}$	$11_{-1,7}$	500	270
		0,75	$11_{-1,0}$	$9_{-1,6}$		213
	5,6 (56)	0,60	$19_{-1,4}$	$15_{-2,0}$		393
		0,75	$16_{-1,9}$	$12_{-1,6}$		328
	6,4 (64)	0,60	$22_{-2,0}$	$16_{-1,3}$		444
		0,75	$18_{-1,9}$	$14_{-2,1}$		372
	7,5 (75)	0,60	$25_{-1,8}$	$19_{-1,9}$		508
		0,75	$20_{-1,3}$	$15_{-1,2}$		408
	10,0 (100)	0,60	$32_{-1,5}$	$25_{-2,5}$		648
		0,75	$26_{-1,4}$	$20_{-1,8}$		529
630	1,6 (16)	0,60	$7_{-1,1}$	$6_{-1,5}$	600	167
		0,75				
	2,5 (25)	0,60	$9_{-1,0}$	$8_{-1,0}$		216
		0,75	$8_{-1,6}$	$7_{-1,4}$		190
	4,0 (40)	0,60	$14_{-1,3}$	$13_{-1,9}$		339
		0,75	$12_{-1,8}$	$10_{-1,1}$		284

Диаметры наружные, мм		Условное давление P_y, МПа (кгс/см^2)	Коэффициент условий работы, m	Толщина стенок и допускаемые отклонения, мм		Строительная длина, мм		Масса теоретическая, кг
$Д_н$	$d_н$			S	S1	L	H	
	630	5,6 (56)	0,60	$19_{-1,2}$	$17_{-1,4}$	600	600	480
			0,75	$16_{-1,7}$	$14_{-1,5}$			404
		6,4 (64)	0,60	$22_{-1,8}$	$19_{-1,3}$			549
			0,75	$18_{-1,7}$	$16_{-1,7}$			455
		7,5 (75)	0,60	$25_{-1,5}$	$22_{-1,4}$			624
			0,75	$21_{-2,0}$	$18_{-1,4}$			523
		10,0 (100)	0,60	$32_{-1,1}$	$28_{-1,0}$			790
			0,75	$26_{-1,1}$	$25_{-3,1}$			665
		1,6 (16)	0,60 / 0,75	$7_{-1,1}$	$7_{-1,1}$			192
		2,5 (25)	0,60	$9_{-1,0}$	$9_{-1,0}$			247
			0,75	$8_{-1,5}$	$8_{-1,5}$			210
		4,0 (40)	0,60	$14_{-1,3}$	$14_{-1,2}$			384
			0,75	$12_{-1,7}$	$12_{-1,7}$			329

720	720	5,6 (56)	0,60	$20^{}_{-2,1}$	$20^{}_{-2,1}$	650	650	555
			0,75	$16^{}_{-1,6}$	$16^{}_{-1,6}$			447
		6,4 (64)	0,60	$22^{}_{-1,7}$	$22^{}_{-1,7}$			609
			0,75	$18^{}_{-1,6}$	$18^{}_{-1,6}$			501
		7,5 (75)	0,60	$25^{}_{-1,3}$	$25^{}_{-1,3}$			689
			0,75	$21^{}_{-1,9}$	$21^{}_{-1,9}$			582
		10,0 (100)	0,60	$34^{}_{-2,9}$	$34^{}_{-2,9}$			924
			0,75	$28^{}_{-2,9}$	$28^{}_{-2,9}$			768
820	325	1,6 (16)	0,60	$7^{}_{-1,1}$	$5^{}_{-1,0}$	400	600	122
			0,75					
		2,5 (25)	0,60	$9^{}_{-1,0}$				154
			0,75	$8^{}_{-1,5}$				138
		4,0 (40)	0,60	$14^{}_{-1,2}$	$6^{}_{-1,0}$			237
			0,75	$12^{}_{-1,8}$	$5^{}_{-1,0}$			203
		5,6 (56)	0,60	$19^{}_{-1,2}$	$9^{}_{-1,8}$			333
			0,75	$16^{}_{-1,7}$	$7^{}_{-1,2}$			279

Диаметры наружные, мм		Условное давление P_y, МПа (кгс/см^2)	Коэффициент условий работы, m	Толщина стенок и допускаемые отклонения, мм		Строительная длина, мм		Масса теоретическая, кг
$Д_н$	$d_н$			S	S1	L	H	
	325	6,4 (64)	0,60	$22_{-1,7}$	$10_{-1,9}$			382
			0,75	$18_{-1,7}$	$8_{-1,4}$			314
		7,5 (75)	0,60	$25_{-1,4}$	$11_{-1,6}$			431
			0,75	$21_{-2,0}$	$9_{-1,4}$			363
		10,0 (100)	0,60	$32_{-1,0}$	$14_{-1,6}$			547
			0,75	$26_{-1,0}$	$12_{-2,0}$			450
	377	1,6 (16)	0,60	$7_{-1,1}$	$5_{-1,0}$			122
			0,75					
		2,5 (25)	0,60	$11_{-1,6}$		400		186
			0,75	$8_{-1,3}$				138
		4,0 (40)	0,60	$15_{-1,8}$	$7_{-1,0}$			254
			0,75	$12_{-1,4}$	$6_{-1,1}$			204
820		5,6 (56)	0,60	$20_{-1,5}$	$10_{-1,4}$		600	355
			0,75	$17_{-2,1}$	$8_{-2,1}$			306

	6,4 (64)	0,60	$22_{-1,0}$	$11_{-1,3}$		389
		0,75	$19_{-2,1}$	$10_{-2,1}$		340
	7,5 (75)	0,60	$26_{-1,6}$	$13_{-1,7}$		458
		0,75	$21_{-1,3}$	$11_{-1,9}$		375
	10,0 (100)	0,60	$34_{-1,9}$	$16_{-1,2}$		588
		0,75	$28_{-2,1}$	$14_{-2,0}$		492
	1,6 (16)	0,60 / 0,75	$7_{-1,1}$	$5_{-1,0}$		136
	2,5 (25)	0,60	$10_{-1,2}$	$6_{-1,4}$		191
		0,75	$8_{-1,0}$	$5_{-1,0}$		154
426	4,0 (40)	0,60	$15_{-1.0}$	$9_{-1,7}$	450	288
		0,75	$13_{-1,8}$	$7_{-1,2}$		247
	5,6 (56)	0,60	$21_{-1,5}$	$12_{-1,8}$		424
		0,75	$17_{-1,3}$	$10_{-1,2}$		347
	6,4 (64)	0,60	$25_{-2,9}$	$13_{-1,4}$		495
		0,75	$19_{-1,2}$	$11_{-1,7}$		386

Диаметры наружные, мм		Условное давление P_y, МПа (кгс/см^2)	Коэффициент условий работы, m	Толщина стенок и допускаемые отклонения, мм		Строительная длина, мм		Масса теоретическая, кг
$Д_н$	$d_н$			S	S1	L	H	
820	426	7,5 (75)	0,60	$28_{-1,3}$	$15_{-1,5}$	450	600	555
			0,75	$22_{-1,2}$	$13_{-2,1}$			447
		10,0 (100)	0,60	$36_{-2,2}$	$19_{-1,3}$			705
			0,75	$30_{-2,7}$	$16_{-1,7}$			593
	530	1,6 (16)	0,60	$7_{-1,1}$	$5_{-1,0}$	500		150
			0,75					
		2,5 (25)	0,60	$10_{-1,1}$	$7_{-1,2}$			214
			0,75	$9_{-1,8}$	$6_{-1,4}$			191
		4,0 (40)	0,60	$15_{-1,0}$	$11_{-1,8}$			323
			0,75	13_{-17}	$9_{-1,7}$			278
		5,6 (56)	0,60	$21_{-1,3}$	$14_{-1,2}$			481
			0,75	$17_{-1,1}$	$12_{-1,7}$			396
		6,4 (64)	0,60	$25_{-2,6}$	$16_{-1,5}$			565
			0,75	$20_{-1,9}$	$13_{-1,3}$			456

	7,5 (75)	0,60	$28_{-1,9}$	$19_{-2,1}$			638
		0,75	$22_{-1,0}$	$15_{-1,4}$			506
	10,0 (100)	0,60	$36_{-1,7}$	$25_{-2,8}$			816
		0,75	$30_{-2,3}$	$20_{-2,1}$			679
630	1,6 (16)	0,60	$7_{-1,1}$	$6_{-1,5}$	600	650	188
		0,75					
	2,5 (25)	0,60	$10_{-1,0}$	$9_{-1,0}$			270
		0,75	$9_{-1,3}$	$8_{-1,6}$			242
	4,0 (40)	0,60	$16_{-1,6}$	$14_{-1,3}$			432
		0,75	$13_{-1,4}$	$12_{-1,8}$			353
	5,6 (56)	0,60	$22_{-1,9}$	$19_{-1,3}$			605
		0,75	$18_{-1,8}$	$16_{-1,8}$			528
	6,4 (64)	0,60	$25_{-2,2}$	$22_{-1,9}$			725
		0,75	$20_{-1,6}$	$18_{-1,8}$			587
	7,5 (75)	0,60	$28_{-1,4}$	$25_{-1,6}$			812
		0,75	$25_{-3,6}$	$20_{-1,2}$			707

Диаметры наружные, мм		Условное давление P_y, МПа (кгс/см^2)	Коэффициент условий работы, m	Толщина стенок и допускаемые отклонения, мм		Строительная длина, мм		Масса теоретическая, кг
$D_н$	$d_н$			S	$S1$	L	H	
	630	10,0 (100)	0,60	$36_{-1,1}$	$32_{-1,3}$	600		1032
			0,75	$30_{-1,8}$	$26_{-1,2}$			861
	720	1,6 (16)	0,60	$7_{-1,1}$	$7_{-1,1}$	650	650	209
			0,75					
		2,5 (25)	0,60	$11_{-1,8}$	$9_{-1,0}$			316
			0,75	$9_{-1,7}$	$8_{-1,6}$			262
		4,0 (40)	0,60	$16_{-1,5}$	$14_{-1,3}$			466
			0,75	$13_{-1,4}$	$12_{-1,8}$			381
		5,6 (56)	0,60	$22_{-1,8}$	$19_{-1,2}$			674
			0,75	$18_{-1,7}$	$16_{-1,7}$			558
		6,4 (64)	0,60	$25_{-2,0}$	$22_{-1,8}$			767
			0,75	$20_{-1,5}$	$18_{-1,7}$			621
		7,5 (75)	0,60	$28_{-1,2}$	$25_{-1,5}$			859
			0,75	$25_{-3,4}$	$21_{-2,0}$			757

820		10,0 (100)	0,60	$38_{-2,4}$	$32_{-1,1}$			1133
			0,75	$30_{-1,6}$	$26_{-1,1}$			910
		1,6 (16)	0,60	$7_{-1,1}$	$7_{-1,1}$			232
			0,75					
		2,5 (25)	0,60	$11_{-1,8}$	$11_{-1,8}$			365
			0,75	$9_{-1,6}$	$9_{-1,6}$			298
		4,0 (40)	0,60	$16_{-1,6}$	$16_{-1,6}$			533
			0,75	$13_{-1,3}$	$13_{-1,3}$			431
	820	5,6 (56)	0,60	$22_{-1,7}$	$22_{-1,7}$	700	700	739
			0,75	$18_{-1,6}$	$18_{-1,6}$			608
		6,4 (64)	0,60	$25_{-1,9}$	$25_{-1,9}$			837
			0,75	$20_{-1,4}$	$20_{-1,4}$			674
		7,5 (75)	0,60	$28_{-1,1}$	$28_{-1,1}$			934
			0,75	$25_{-0,8}$	$25_{-0,8}$			837
		10,0 (100)	0,60	$38_{-2,6}$	$38_{-2,6}$			1251
			0,75	$30_{-1,4}$	$30_{-1,4}$			998

Диаметры наружные, мм		Условное давление P_y, МПа (кгс/см^2)	Коэффициент условий работы, m	Толщина стенок и допускаемые отклонения, мм		Строительная длина, мм		Масса теоретическая, кг
$Д_н$	$d_н$			S	S1	L	H	
	325	1,6 (16)	0,60	$9_{-1,7}$	$5_{-1,0}$	400		190
			0,75					
		2,5 (25)	0,60	$10_{-1,1}$				210
			0,75	$9_{-1,7}$				190
		4,0 (40)	0,60	$15_{-1,0}$	$6_{-1,5}$			314
			0,75	$13_{-1,7}$	$5_{-1,0}$			271
		5,6 (56)	0,60	$21_{-1,4}$	$8_{-1,6}$			448
			0,75	$18_{-1,2}$	$7_{-1,9}$			386
		6,4 (64)	0,60	$25_{-2,7}$	$9_{-1,8}$			529
			0,75	$20_{-2,0}$	$7_{-1,2}$			424
		7,5 (75)	0,60	$28_{-2,0}$	$10_{-1,6}$			590
			0,75	$22_{-1,1}$	$8_{-1,2}$			467
1020		10,0 (100)	0,60	$36_{-1,9}$	$13_{-2,0}$		700	753
			0,75	$30_{-2,5}$	$11_{-2,1}$			632

377	1,6 (16)	0,60 / 0,75	$9_{-1,2}$	$5_{-1,0}$	450	213
	2,5 (25)	0,60	$11_{-1,3}$			258
		0,75	$9_{-1,2}$			213
	4,0 (40)	0,60	$17_{-1,7}$	$7_{-1,3}$		396
		0,75	$14_{-1,7}$	$6_{-1,4}$		328
	5,6 (56)	0,60	$25_{-3,7}$	$10_{-2,0}$		599
		0,75	$19_{-1,8}$	$8_{-1,5}$		460
	6,4 (64)	0,60	$26_{-1,7}$	$11_{-1,9}$		626
		0,75	$21_{-1,5}$	$9_{-1,7}$		509
	7,5 (75)	0,60	$30_{-1,8}$	$12_{-1,4}$		705
		0,75	$25_{-2,2}$	$10_{-1,5}$		599
	10,0 (100)	0,60	$40_{-2,9}$	$15_{-1,2}$		938
		0,75	$32_{-2,0}$	$13_{-1,8}$		762
426	1,6 (16)	0,60 / 0,75	$9_{-1,0}$	$5_{-0,8}$		212

Диаметры наружные, мм		Условное давление P_y, МПа (кгс/см^2)	Коэффициент условий работы, m	Толщина стенок и допускаемые отклонения, мм		Строительная длина, мм		Масса теоретическая, кг
$Д_н$	$d_н$			S	S1	L	H	
	426	2,5 (25)	0,60	$11_{-1,0}$	$5_{-0,8}$	450	700	257
			0,75	$9_{-1,0}$				212
		4,0 (40)	0,60	$17_{-1,0}$	$8_{-1,3}$			397
			0,75	$14_{-1,2}$	$7_{-1,6}$			329
		5,6 (56)	0,60	$25_{-2,7}$	$11_{-1,6}$			609
			0,75	$20_{-2,1}$	$9_{-1,4}$			491
		6,4 (64)	0,60	$28_{-2,7}$	$12_{-1,3}$			677
			0,75	$22_{-1,6}$	$10_{-1,4}$			539
		7,5 (75)	0,60	$32_{-2,5}$	$14_{-1,6}$			773
			0,75	$25_{-1,2}$	$12_{-2,0}$			616
		10,0 (100)	0,60	$42_{-2,3}$	$18_{-1,7}$			1002
			0,75	$34_{-2,7}$	$15_{-1,8}$			821
1020		1,6 (16)	0,60	$9_{-1,0}$	$5_{-1,0}$			261
			0,75					

530	2,5 (25)	0,60	$12_{-1,1}$	$7_{-1,3}$	550	750	349
		0,75	$10_{-1,2}$	$6_{-1,4}$			291
	4,0 (40)	0,60	$19_{-1,7}$	$10_{-1,0}$			548
		0,75	$15_{-1,2}$	$9_{-1,7}$			438
	5,6 (56)	0,60	$26_{-1,8}$	$14_{-1,4}$			793
		0,75	$21_{-1,5}$	$12_{-1,8}$			650
	6,4 (64)	0,60	$30_{-2,5}$	$16_{-1,6}$			910
		0,75	$25_{-2,9}$	$13_{-1,4}$			759
	7,5 (75)	0,60	$34_{-2,0}$	$18_{-1,3}$			1026
		0,75	$28_{-2,2}$	$15_{-1,5}$			851
	10,0 (100)	0,60	$45_{-3,0}$	$25_{-3,1}$			1349
		0,75	$36_{-2,0}$	$19_{-1,3}$			
630	1,6 (16)	0,60	$9_{-1,0}$	$6_{-1,5}$	600		285
		0,75					
	2,5 (25)	0,60	$13_{-1,8}$	$8_{-1,1}$			409
		0,75	$10_{-1,1}$	$7_{-1,5}$			391

Диаметры наружные, мм		Условное давление P_y, МПа (кгс/см^2)	Коэффициент условий работы, m	Толщина стенок и допускаемые отклонения, мм		Строительная длина, мм		Масса теоретическая, кг
$D_н$	$d_н$			S	S1	L	H	
1020	630	4,0 (40)	0,60	$19_{-1,3}$	$12_{-1,1}$	600	750	600
			0,75	$16_{-1,8}$	$10_{-1,2}$			506
		5,6 (56)	0,60	$26_{-1,4}$	$17_{-1,7}$			889
			0,75	$21_{-1,2}$	$14_{-1,7}$			724
		6,4 (64)	0,60	$30_{-2,0}$	$19_{-1,6}$			1015
			0,75	$25_{-2,4}$	$16_{-2,0}$			852
		7,5 (75)	0,60	$34_{-1,4}$	$22_{-1,8}$			1151
			0,75	$28_{-1,7}$	$18_{-1,7}$			952
		10,0 (100)	0,60	$45_{-2,1}$	$28_{-1,5}$			1495
			0,75	$36_{-1,4}$	$22_{-1,5}$			1203
		1,6 (16)	0,60 / 0,75	$9_{-1,0}$	$7_{-1,8}$			314
		2,5 (25)	0,60	$13_{-1,8}$	$9_{-1,1}$			446
			0,75	$10_{-1,0}$	$8_{-1,6}$			350

720	4,0 (40)	0,60	$19_{-1,2}$	$14_{-1,4}$	650	658	658
		0,75	$16_{-1,7}$	$11_{-1,0}$		550	550
	5,6 (56)	0,60	$26_{-1,2}$	$19_{-1,4}$		976	976
		0,75	$22_{-2,0}$	$16_{-1,9}$		828	828
	6,4 (64)	0,60	$30_{-1,8}$	$22_{-2,0}$		1123	1123
		0,75	$25_{-2,3}$	$18_{-1,9}$		936	936
	7,5 (75)	0,60	$34_{-1,2}$	$25_{-1,8}$		1270	1270
		0,75	$28_{-1,5}$	$20_{-1,3}$		1044	1044
	10,0 (100)	0,60	$45_{-1,9}$	$32_{-1,5}$		1649	1649
		0,75	$36_{-1,2}$	$26_{-1,4}$		1335	1335
820	1,6 (16)	0,60	$9_{-1,0}$	$7_{-1,1}$	700	343	343
		0,75					
	2,5 (25)	0,60	$13_{-1,6}$	$11_{-1,8}$		502	502
		0,75	$10_{-1,0}$	$9_{-1,7}$		391	391
	4,0 (40)	0,60	$19_{-1,0}$	$16_{-1,5}$		734	734
		0,75	$16_{-1,5}$	$13_{-1,3}$		616	616

Диаметры наружные, мм		Условное давление P_y, МПа ($кгс/см^2$)	Коэффициент условий работы, m	Толщина стенок и допускаемые отклонения, мм		Строительная длина, мм		Масса теоретическая, кг
$Д_н$	$d_н$			S	S_1	l_1	H	
1020	820	5,6 (56)	0,60	$28_{-2,8}$	$22_{-1,7}$	700	800	1152
			0,75	$22_{-1,8}$	$18_{-1,7}$			921
		6,4 (64)	0,60	$30_{-1,4}$	$25_{-2,0}$			1252
			0,75	$25_{-2,0}$	$20_{-1,4}$			1037
		7,5 (75)	0,60	$30_{-2,7}$	$28_{-1,1}$			1466
			0,75	$28_{-1,2}$	$25_{-3,4}$			1194
		10,0 (100)	0,60	$46_{-2,2}$	$38_{-2,8}$			1886
			0,75	$38_{-2,7}$	$30_{-1,5}$			1551
		1,6 (16)	0,60 / 0,75	$9_{-1,0}$	$9_{-1,0}$			446
		2,5 (25)	0,60	$13_{-1,6}$	$13_{-1,6}$			644
			0,75	$11_{-1,8}$	$11_{-1,8}$			555
		4,0 (40)	0,60	$19_{-1,0}$	$19_{-1,0}$			942
			0,75	$16_{-1,4}$	$16_{-1,4}$			796

	1020	5,6 (56)	0,60	$28_{-2,7}$	$28_{-2,7}$	850	1412
			0,75	$22_{-1,7}$	$22_{-1,7}$		1100
		6,4 (64)	0,60	$30_{-1,3}$	$30_{-1,3}$		1510
			0,75	$25_{-1,9}$	$25_{-1,9}$		1246
		7,5 (75)	0,60	$36_{-2,7}$	$36_{-2,7}$	850	1817
			0,75	$28_{-1,0}$	$28_{-1,0}$		1412
		10,0 (100)	0,60	$46_{-2,1}$	$46_{-2,1}$		2277
			0,75	$38_{-1,5}$	$38_{-1,5}$		1897
		1,6 (16)	0,60	$10_{-1,3}$	$5_{-1,0}$		285
			0,75				
		2,5 (25)	0,60	$11_{-1,0}$			312
			0,75	$10_{-1,3}$			285
1220	325	4,0 (40)	0,60	$17_{-1,1}$	$6_{-1,7}$	450	477
			0,75	$14_{-1,3}$	$5_{-1,0}$		394
		5,6 (56)	0,60	$25_{-2,9}$	$7_{-2,0}$		702
			0,75	$19_{-1,2}$	$6_{-1,1}$		541

Диаметры наружные, мм		Условное давление P_y, МПа (кгс/см^2)	Коэффициент условий работы, m	Толщина стенок и допускаемые отклонения, мм		Строительная длина, мм		Масса теоретическая, кг
$Д_н$	$d_н$			S	S_1	L	H	
1220	325	6,4 (64)	0,60	$28_{-2,8}$	$8_{-1,2}$	450		785
			0,75	$22_{-1,7}$	$7_{-1,5}$			625
		7,5 (75)	0,60	$32_{-2,7}$	$10_{-2,1}$			900
			0,75	$25_{-1,4}$	$8_{-1,6}$			709
		10,0 (100)	0,60	$42_{-1,8}$	$12_{-1,2}$			1164
			0,75	$34_{-1,4}$	$10_{-1,2}$			951
	377	1,6 (16)	0,60	$10_{-1,3}$	$5_{-1,0}$			315
			0,75					
		2,5 (25)	0,60	$12_{-1,6}$				376
			0,75	$10_{-1,3}$				315
		4,0 (40)	0,60	$18_{-1,5}$	$7_{-1,9}$			562
			0,75	$15_{-1,7}$	$5_{-1,0}$			468
		5,6 (56)	0,60	$25_{-1,9}$	$9_{-1,8}$			793
			0,75	$20_{-1,4}$	$7_{-1,2}$			636

	6,4 (64)	0,60	$28_{-1,8}$	$10_{-1,8}$	500	850	885
		0,75	$25_{-3,9}$	$8_{-1,4}$			785
	7,5 (75)	0,60	$32_{-1,5}$	$11_{-1,5}$			1005
		0,75	$26_{-1,4}$	$9_{-1,3}$			821
	10,0 (100)	0,60	$45_{-3,1}$	$15_{-1,9}$			1395
		0,75	$36_{-2,0}$	$12_{-1,4}$			1124
426	1,6 (16)	0,60	$10_{-1,0}$	$5_{-1,0}$			315
		0,75					
	2,5 (25)	0,60	$13_{-1,6}$				404
		0,75	$10_{-1,0}$				315
	4,0 (40)	0,60	$19_{-1,0}$	$8_{-1,7}$			592
		0,75	$16_{-1,5}$	$6_{-1,0}$			498
	5,6 (56)	0,60	$28_{-2,9}$	$11_{-2,1}$			896
		0,75	$22_{-1,6}$	$9_{-1,8}$			711
	6,4 (64)	0,60	$30_{-1,4}$	$12_{-1,9}$			961
		0,75	$25_{-2,0}$	$10_{-1,9}$			804

Диаметры наружные, мм		Условное давление P_y, МПа (кгс/см^2)	Коэффициент условий работы, m	Толщина стенок и допускаемые отклонения, мм		Строительная длина, мм		Масса теоретическая, кг
$Д_н$	$d_н$			S	S_1	L	H	
	426	7,5 (75)	0,60	$36_{-2,7}$	$13_{-1,3}$	500		1135
			0,75	$28_{-1,2}$	$11_{-1,5}$			896
		10,0 (100)	0,60	$48_{-2,3}$	$18_{-1,9}$			1504
			0,75	$38_{-1,0}$	$15_{-2,0}$			1207
	530	1,6 (16)	0,60 / 0,75	$10_{-1,0}$	$5_{-1,0}$			374
		2,5 (25)	0,60	$14_{-1,8}$	$7_{-1,7}$			523
			0,75	$11_{-1,3}$	$6_{-1,7}$			413
		4,0 (40)	0,60	$21_{-1,7}$	$10_{-1,6}$		850	784
			0,75	$17_{-1,5}$	$8_{-1,3}$			632
		5,6 (56)	0,60	$28_{-1,2}$	$13_{-1,3}$	600		1088
			0,75	$25_{-3,4}$	$11_{-1,5}$			967
1220		6,4 (64)	0,60	$32_{-1,5}$	$15_{-1,3}$			1241
			0,75	$26_{-1,5}$	$12_{-1,3}$			1011

	7,5 (75)	0,60	$38_{-2,5}$	$17_{-1,6}$			1458
		0,75	$30_{-1,4}$	$14_{-1,5}$			1165
	10,0 (100)	0,60	$50_{-1,2}$	$25_{-3,7}$			1927
		0,75	$42_{-2,5}$	$19_{-1,2}$			1608
	1,6 (16)	0,60	$10_{-1,0}$	$6_{-1,4}$			410
		0,75					
	2,5 (25)	0,60	$14_{-1,0}$	$8_{-1,3}$			573
		0,75	$12_{-1,6}$	$7_{-1,6}$			492
	4,0 (40)	0,60	$22_{-1,4}$	$12_{-1,3}$			897
630		0,75	$18_{-1,4}$	$10_{-1,4}$	650	900	754
	5,6 (56)	0,60	$30_{-1,2}$	$17_{-2,1}$			1293
		0,75	$25_{-1,9}$	$14_{-2,0}$			1080
	6,4 (64)	0,60	$34_{-1,7}$	$19_{-2,1}$			1458
		0,75	$28_{-1,7}$	$15_{-1,3}$			1198
	7,5 (75)	0,60	$40_{-1,9}$	$21_{-1,3}$			1614
		0,75	$32_{-1,3}$	$18_{-2,1}$			1376

Диаметры наружные, мм		Условное давление $P_у$, МПа (кгс/см^2)	Коэффициент условий работы, m	Толщина стенок и допускаемые отклонения, мм		Строительная длина, мм		Масса теоретическая, кг
$Д_н$	$d_н$			S	S_1	L	H	
	630	10,0 (100)	0,60	$55_{-2,7}$	$30_{-2,9}$	650		2310
			0,75	$45_{-2,6}$	$25_{-3,1}$			1911
	720	1,6 (16)	0,60	$10_{-1,0}$	$7_{-1,7}$	700	900	446
			0,75					
		2,5 (25)	0,60	$15_{-1,8}$	$9_{-1,2}$			661
			0,75	$12_{-1,4}$	$8_{-1,7}$			533
		4,0 (40)	0,60	$22_{-1,1}$	$14_{-1,7}$			974
			0,75	$18_{-1,2}$	$11_{-1,1}$			793
		5,6 (56)	0,60	$32_{-2,9}$	$19_{-1,8}$			1486
			0,75	$25_{-1,6}$	$16_{-2,1}$			1184
		6,4 (64)	0,60	$36_{-1,9}$	$21_{-1,4}$			1580
			0,75	$28_{-1,4}$	$17_{-1,2}$			1310
		7,5 (75)	0,60	$40_{-1,5}$	$25_{-2,2}$			1863
			0,75	$32_{-1,0}$	$20_{-1,6}$			1207

1220		10,0 (100)	0,60	$55_{-2,1}$	$34_{-2,7}$		2240
			0,75	$45_{-2,1}$	$28_{-2,6}$		2086
		1,6 (16)	0,60	$10_{-1,0}$	$7_{-1,0}$		475
			0,75				
		2,5 (25)	0,60	$15_{-1,7}$	$10_{-1,1}$		710
			0,75	$12_{-1,3}$	$9_{-1,8}$		575
		4,0 (40)	0,60	$22_{-1,0}$	$16_{-1,8}$		1051
			0,75	$18_{-1,1}$	$13_{-1,6}$		858
	820	5,6 (56)	0,60	$32_{-2,6}$	$21_{-1,2}$	750	1628
			0,75	$25_{-1,4}$	$18_{-2,1}$		1305
		6,4 (64)	0,60	$36_{-2,6}$	$25_{-2,5}$		1848
			0,75	$28_{-1,1}$	$20_{-1,9}$		1456
		7,5 (75)	0,60	$42_{-3,1}$	$28_{-1,8}$		2127
			0,75	$34_{-2,7}$	$25_{-3,9}$		1771
		10,0 (100)	0,60	$55_{-1,6}$	$38_{-2,1}$		2560
			0,75	$45_{-1,7}$	$22_{-2,9}$		2142

Диаметры наружные, мм		Условное давление P_y, МПа (кгс/см^2)	Коэффициент условий работы, m	Толщина стенок и допускаемое отклонения, мм		Строительная длина, мм		Масса теоретическая, кг
$Д_в$	$d_в$			S	S1	L	H	
1220	1020	1,6 (16)	0,60	$10_{-1,0}$	$9_{-1,4}$	900	950	596
			0,75					
		2,5 (25)	0,60	$15_{-1,5}$	$13_{-1,7}$			890
			0,75	$12_{-1,2}$	$10_{-1,0}$			705
		4,0 (40)	0,60	$23_{-1,6}$	$19_{-1,1}$			1352
			0,75	$19_{-1,8}$	$16_{-1,6}$			1120
		5,6 (56)	0,60	$32_{-2,2}$	$26_{-1,0}$			2010
			0,75	$26_{-2,0}$	$22_{-1,0}$			1659
		6,4 (64)	0,60	$36_{-2,1}$	$30_{-1,6}$			2269
			0,75	$30_{-2,7}$	$25_{-2,2}$			1899
		7,5 (75)	0,60	$42_{-2,5}$	$36_{-3,0}$			2654
			0,75	$34_{-2,2}$	$28_{-1,4}$			2457
		10,0 (100)	0,60	$60_{-5,7}$	$48_{-2,6}$			3425
			0,75	$48_{-4,0}$	$40_{-3,2}$			2996

		1,6 (16)	0,60	$11_{-1,8}$	$11_{-1,8}$			763
			0,75	$10_{-1,0}$	$10_{-1,0}$			694
		2,5 (25)	0,60	$15_{-1,3}$	$15_{-1,3}$			1043
			0,75	$12_{-1,0}$	$12_{-1,0}$			832
		4,0 (40)	0,60	$25_{-3,3}$	$25_{-3,3}$			1730
			0,75	$19_{-1,6}$	$19_{-1,6}$			1320
	1220	5,6 (56)	0,60	$32_{-1,8}$	$32_{-1,8}$	1000	1000	2264
			0,75	$26_{-1,7}$	$26_{-1,7}$			1849
		6,4 (64)	0,60	$36_{-1,7}$	$36_{-1,7}$			2538
			0,75	$30_{-2,4}$	$30_{-2,4}$			2126
		7,5 (75)	0,60	$42_{-2,0}$	$42_{-2,0}$			2946
			0,75	$34_{-1,8}$	$34_{-1,8}$			2401
		10,0 (100)	0,60	$60_{-5,1}$	$60_{-5,1}$			3950
			0,75	$48_{-3,5}$	$48_{-3,5}$			3349
1420	325	1,6 (16)	0,60	$12_{-1,0}$	$5_{-1,0}$	500	950	437
			0,75					

Диаметры наружные, мм		Условное давление P_y, МПа (кгс/см^2)	Коэффициент условий работы, m	Толщина стенок и допускаемые отклонения, мм		Строительная длина, мм		Масса теоретическая, кг
$Д_н$	$d_н$			S	Si	L	H	
	325	2,5 (25)	0,60	$12_{-1,0}$	$5_{-1,0}$	500		437
			0,75					
		4,0 (40)	0,60	$19_{-1,6}$				685
			0,75	$15_{-1,1}$				545
		5,6 (56)	0,60	$28_{-2,7}$	$7_{-1,1}$			1006
			0,75	$22_{-1,6}$	$6_{-1,2}$			798
		6,4 (64)	0,60	$30_{-1,2}$	$8_{-1,3}$			1080
			0,75	$25_{-1,7}$	$7_{-1,4}$			906
		7,5 (75)	0,60	$36_{-2,5}$	$9_{-1,2}$			1286
			0,75	$30_{-2,9}$	$8_{-1,7}$			1080
		10,0 (100)	0,60	$48_{-2,1}$	$12_{-1,4}$			1700
			0,75	$40_{-2,2}$	$10_{-1,4}$			1425
1420		1,6 (16)	0,60	$12_{-1,0}$	$5_{-1,0}$			480
			0,75					

377	2,5 (25)	0,60	$13_{-1,5}$		550	950
		0,75	$12_{-1,0}$			
	4,0 (40)	0,60	$19_{-1,9}$	$6_{-1,1}$		
		0,75	$16_{-1,4}$	$5_{-1,0}$		
	5,6 (56)	0,60	$28_{-1,5}$	$9_{-1,8}$		
		0,75	$25_{-3,6}$	$7_{-1,2}$		
	6,4 (64)	0,60	$32_{-1,9}$	$10_{-1,9}$		
		0,75	$26_{-1,7}$	$8_{-1,4}$		
	7,5 (75)	0,60	$36_{-1,0}$	$11_{-1,6}$		
		0,75	$30_{-1,7}$	$9_{-1,4}$		
	10,0 (100)	0,60	$50_{-2,1}$	$15_{-2,1}$		
		0,75	$40_{-1,1}$	$12_{-1,5}$		
426	1,6 (16)	0,60	$12_{-1,0}$	$5_{-1,0}$		
		0,75				
	2,5 (25)	0,60	$14_{-1,8}$			
		0,75	$12_{-1,0}$			

519	
480	
755	
638	
1124	
996	
1278	
1024	
1432	
1197	
1966	
1584	
478	
556	
478	

Диаметры наружные, мм		Условное давление P_y, МПа (кгс/см^2)	Коэффициент условий работы, m	Толщина стенок и допускаемые отклонения, мм		Строительная длина, мм		Масса теоретическая, кг
$Д_н$	$d_н$			S	S1	L	H	
1420	426	4,0 (40)	0,60	$21_{-1,7}$	$7_{-1,2}$	550	950	832
			0,75	$17_{-1,6}$	$6_{-1,3}$			672
		5,6 (56)	0,60	$30_{-1,9}$	$10_{-1,5}$			1206
			0,75	$25_{-2,3}$	$9_{-2,1}$			1015
		6,4 (64)	0,60	$34_{-2,1}$	$11_{-1,3}$			1359
			0,75	$28_{-2,2}$	$9_{-1,2}$			1124
		7,5 (75)	0,60	$40_{-2,9}$	$13_{-1,7}$			1593
			0,75	$32_{-2,0}$	$11_{-1,9}$			1288
		10,0 (100)	0,60	$52_{-1,2}$	$17_{-1,6}$			2023
			0,75	$45_{-3,8}$	$14_{-1,5}$			1746
		1,6 (16)	0,60	$12_{-1,0}$	$5_{-1,0}$			522
			0,75					
		2,5 (25)	0,60	$15_{-1,6}$	$6_{-1,0}$			652
			0,75	$12_{-1,0}$	$5_{-1,0}$			522

530	4,0 (40)	0,60	$25_{-3,7}$	$9_{-1,0}$	600	1079
		0,75	$18_{-1,0}$	$8_{-1,6}$		784
	5,6 (56)	0,60	$32_{-1,0}$	$13_{-1,3}$		1439
		0,75	$28_{-2,9}$	$11_{-1,6}$		1258
	6,4 (64)	0,60	$38_{-2,7}$	$15_{-1,7}$		1696
		0,75	$30_{-1,5}$	$12_{-1,3}$	1000	1349
	7,5 (75)	0,60	$45_{-3,9}$	$17_{-1,6}$		1989
		0,75	$36_{-2,8}$	$14_{-1,5}$		1607
	10,0 (100)	0,60	$60_{-3,8}$	$25_{-3,9}$		2654
		0,75	$48_{-2,4}$	$19_{-1,9}$		2128
630	1,6 (16)	0,60	$12_{-1,0}$	$6_{-1,5}$		566
		0,75				
	2,5 (25)	0,60	$16_{-1,8}$	$8_{-1,7}$	650	757
		0,75	$13_{-1,6}$	$6_{-1,0}$		610
	4,0 (40)	0,60	$25_{-2,4}$	$11_{-1,0}$		1169
		0,75	$19_{-1,0}$	$9_{-1,0}$		893

Диаметры наружные, мм		Условное давление P_y, МПа ($кгс/см^2$)	Коэффициент условий работы, m	Толщина стенок и допускаемые отклонения, мм		Строительная длина, мм		Масса теоретическая, кг
$Д_н$	$d_н$			S	S1	l_1	H	
1420	630	5,6 (56)	0,60	$34_{-1,1}$	$16_{-1,3}$	650	1000	1682
			0,75	$28_{-1,5}$	$14_{-2,1}$			1403
		6,4 (64)	0,60	$40_{-2,6}$	$18_{-1,3}$			1958
			0,75	$32_{-1,8}$	$15_{-1,5}$			1584
		7,5 (75)	0,60	$45_{-1,5}$	$21_{-1,6}$			2207
			0,75	$38_{-2,8}$	$17_{-1,3}$			1862
		10,0 (100)	0,60	$65_{-5,4}$	$28_{-1,8}$			2971
			0,75	$50_{-1,7}$	$23_{-1,5}$			2438
		1,6 (16)	0,60 0,75	$12_{-1,0}$	$7_{-1,6}$			655
		2,5 (25)	0,60	$16_{-1,0}$	$9_{-1,4}$			874
			0,75	$13_{-1,0}$	$7_{-1,0}$			706
		4,0 (40)	0,60	$25_{-1,3}$	$13_{-1,0}$			1353
			0,75	$20_{-1,0}$	$11_{-1,3}$			1089

720	5,6 (56)	0,60	$36_{-1,4}$	$19_{-1,4}$	750	2065
		0,75	$30_{-2,1}$	$16_{-1,2}$		1731
	6,4 (64)	0,60	$42_{-2,7}$	$22_{-2,0}$		2397
		0,75	$34_{-2,2}$	$18_{-1,8}$		1954
	7,5 (75)	0,60	$48_{-2,2}$	$25_{-1,7}$		2726
		0,75	$40_{-3,0}$	$20_{-1,2}$		2270
	10,0 (100)	0,60	$65_{-2,3}$	$34_{-2,1}$		3456
		0,75	$55_{-4,2}$	$28_{-2,2}$		2921
820	1,6 (16)	0,60	$12_{-1,0}$	$8_{-1,0}$	800	700
		0,75		$7_{-1,1}$		693
	2,5 (25)	0,60	$17_{-1,8}$	$10_{-1,2}$		980
		0,75	$14_{-1,8}$	$8_{-1,0}$		808
	4,0 (40)	0,60	$25_{-1,0}$	$15_{-1,0}$		1445
		0,75	$21_{-1,6}$	$13_{-1,8}$		1219
	5,6 (56)	0,60	$38_{-2,8}$	$22_{-1,6}$		2344
		0,75	$30_{-1,6}$	$18_{-1,5}$		1873

Диаметры наружные, мм		Условное давление P_y, МПа (кгс/см^2)	Коэффициент условий работы, m	Толщина стенок и допускаемые отклонения, мм		Строительная длина, мм		Масса теоретическая, кг
$Д_н$	$d_н$			S	S_1	L	H	
	820	6,4 (64)	0,60	$42_{-2,0}$	$25_{-1,8}$	800	1000	2596
			0,75	$34_{-1,7}$	$20_{-1,3}$			2109
		7,5 (75)	0,60	$50_{-3,5}$	$28_{-1,0}$			3041
			0,75	$40_{-2,4}$	$25_{-3,2}$			2355
		10,0 (100)	0,60	$65_{-1,3}$	$40_{-3,1}$			3979
			0,75	$55_{-3,3}$	$32_{-2,1}$			3060
	1020	1,6 (16)	0,60	$12_{-1,0}$	$9_{-1,0}$	900	1050	801
			0,75					
		2,5 (25)	0,60	$17_{-1,3}$	$13_{-1,7}$			1135
			0,75	$14_{-1,4}$	$10_{-1,0}$			930
		4,0 (40)	0,60	$26_{-1,1}$	$19_{-1,1}$			1729
			0,75	$21_{-1,0}$	$16_{-1,6}$			1405
1420		5,6 (56)	0,60	$38_{-1,7}$	$28_{-1,9}$			2758
			0,75	$32_{-2,7}$	$25_{-3,9}$			2366

	6,4 (64)	0,60	$45_{-3,7}$	$32_{-2,3}$			3223
		0,75	$36_{-2,7}$	$26_{-2,0}$			2604
	7,5 (75)	0,60	$50_{-2,0}$	$36_{-1,5}$			3579
		0,75	$42_{-3,2}$	$30_{-2,1}$			3018
	10,0 (100)	0,60	$70_{-4,2}$	$50_{-2,7}$			4931
		0,75	$55_{-1,7}$	$40_{-1,7}$			3570
1220	1,6 (16)	0,60	$13_{-1,8}$	$11_{-1,4}$	1050	1100	1035
		0,75	$12_{-1,0}$	$10_{-1,3}$			954
	2,5 (25)	0,60	$17_{-1,2}$	$15_{-1,4}$			1363
		0,75	$14_{-1,3}$	$12_{-1,1}$			1120
	4,0 (40)	0,60	$26_{-1,0}$	$25_{-3,5}$			2121
		0,75	$21_{-1,0}$	$19_{-1,7}$			1694
	5,0 (50)	0,60	$40_{-3,5}$	$34_{-2,6}$			3427
		0,75	$32_{-2,5}$	$28_{-2,7}$			2780
	6,4 (64)	0,60	$45_{-3,5}$	$38_{-2,3}$			3835
		0,75	$36_{-2,5}$	$30_{-1,2}$			3076

Диаметры наружные, мм		Условное давление P_y; МПа (кгс/см^2)	Коэффициент условий работы, m	Толщина стенок и допускаемые отклонения, мм		Строительная длина, мм		Масса теоретическая, кг
$Д_н$	$d_н$			S	S1	L	H	
1420	1220	7,5 (75)	0,60	$50_{-1,6}$	$45_{-3,4}$	1050	1100	4324
			0,75	$42_{-2,9}$	$36_{-2,4}$			3602
		10,0 (100)	0,60	$70_{-3,8}$	$60_{-3,1}$			5496
			0,75	$56_{-1,3}$	$48_{-1,9}$			4698
	1420	1,6 (16)	0,60	$13_{-1,8}$	$13_{-1,8}$	1150	1150	1199
			0,75	$12_{-1,0}$	$12_{-1,0}$			1108
		2,5 (25)	0,60	$17_{-1,1}$	$17_{-1,1}$			1566
			0,75	$14_{-1,2}$	$14_{-1,2}$			1294
		4,0 (40)	0,60	$28_{-2,8}$	$28_{-2,8}$			2586
			0,75	$22_{-1,8}$	$22_{-1,8}$			2042
		5,6 (56)	0,60	$40_{-3,2}$	$40_{-3,2}$			3768
			0,75	$32_{-2,3}$	$32_{-2,3}$			3032
		6,4 (64)	0,60	$45_{-3,2}$	$45_{-3,2}$			4223
			0,75	$36_{-2,2}$	$36_{-2,2}$			3401

7,5 (75)	0,60	$50_{-1,3}$	$50_{-1,3}$		4675
	0,75	$42_{-2,7}$	$42_{-2,7}$		3950
10,0 (100)	0,60	$70_{-3,4}$	$70_{-3,4}$		6293
	0,75	$55_{-1,0}$	$55_{-1,0}$		4944

3.3. Допускается изготавливать магистраль и ответвление тройников диаметрами 1220 и 1420 мм из обечаек с двумя сварными швами, при этом:

1) расстояние между продольными швами не должно быть менее 200 мм;

2) расстояние между швами магистрали и ответвления по линии сопряжения не должно быть менее 100 мм;

3) продольные швы магистрали тройника не должны находиться на расстоянии менее 100 мм в обе стороны от нижней точки сопряжения магистрали тройника с ответвлением.

3.4. Зазоры в сопряжении магистрали с ответвлением не должны быть более 3 мм.

3.5. Угол раскрытия кромок по периметру сопряжения ответвления с магистралью тройника не должен быть менее 50°.

3.6. Смещение стенок ответвления относительно отверстия магистрали тройника не должно быть более 3 мм.

3.7. Сварной шов ответвления (см.черт., сечение А-А и Б-Б) должен быть смещен относительно плоскости, проходящей через оси магистрали и ответвления тройника, на $45^{\circ}\pm15^{\circ}$.

4. Остальные технические требования - по ОСТ 102-55-81.

При заказе тройников указываются наружные диаметры, толщины стенок присоединяемой трубы, давление, коэффициент условий работы по СНиП П.45-75, марка стали, обозначение стандарта.

Пример условного обозначения

тройника переходного с наружными диаметрами 1020 и 720 мм для соединения с трубами с толщиной стенок 14 и 10 мм, на условное давление 5,6 МПа при коэффициенте условий работы 0,75, из стали марки 15ХСНД:

Тройник 1020(14)х720(10)-5,6-0,75-15ХСНД ОСТ 102-60-81

То же, тройника равнопроходного с наружными диаметрами 1020 мм:

Тройник 1020(14)-5,6-0,75-15ХСНД ОСТ 102-60-81

gost.e-ecolog.ru