ТИПОВОЙ ПРОЕКТ

905-1-28.87

ГАЗОРЕГУЛЯТОРНЫЙ ПУНКТ С РЕГУЛЯТОРОМ РДБК 1-50
С УЧЕТОМ РАСХОДА ГАЗА ДИАФРАГМОЙ (СТЕНЫ ПАНЕЛЬНЫЕ)

АЛЬБОМ 2

НО НЕСТАНДАРТИЗИРОВАННОЕ ОБОРУДОВАНИЕ

22204-02
Цена 3-88

gost.e-ecolog.ru

ТИПОВОЙ ПРОЕКТ

903-1-28.87

ГАЗОРЕГУЛЯТОРНЫЙ ПУНКТ С РЕГУЛЯТОРОМ РДБК 1-50 С УЧЕТОМ РАСХОДА ГАЗА ДИАФРАГМОЙ (СТЕНЫ ПАНЕЛЬНЫЕ)

АЛЬБОМ 2

ПЕРЕЧЕНЬ АЛЬБОМОВ

АЛЬБОМ 1	ПЗ	Пояснительная записка
	ГСВ	Газоснабжение внутреннее
	ГСВН	Эскизные чертежи общих видов нетиповых конструкций системы газоснабжение внутреннее
	АС	Архитектурно строительные решения
	ОВ	Отопление и вентиляция
	ОВН	Эскизные чертежи общих видов нетиповых конструкций системы отопления и вентиляция
	АГСВ	Автоматизация
	АГСВН	Эскизные чертежи общих видов нетиповых конструкций системы автоматизации
	ЭО	Электрическое освещение
	СС	Связь
АЛЬБОМ 2	НО	Нестандартизированное оборудование
АЛЬБОМ 3	И	Строительные изделия (из т.р.905-24.87)
АЛЬБОМ 4	СО	Спецификация оборудования
АЛЬБОМ 5	ВВМ	Ведомости потребности в материалах
АЛЬБОМ 6	С	Смета

РАЗРАБОТАН
Институтом Мосгазниипроект
Главный инженер Маевский М.А.
Главный инженер проекта Иосилевич В.С.

УТВЕРЖДЕН И ВВЕДЕН В ДЕЙСТВИЕ
ГОССТРОЕМ СССР, протокол А4-46
от 20.04.1987г.

Содержание

Обозначение	Наименование	Стр.
	Титульный лист	
	Содержание	2
ГРП С.00.Д	Технические требования	5
ГРП 1.00	Блок фильтра	8
ГРП 1.00 СБ	Блок фильтра	9
ГРП 1.01.00	Катушка	10
ГРП 1.01.00 СБ	Катушка	10
ГРП 1.02.00	Катушка	11
ГРП 1.02.00 СБ	Катушка	11
ГРП 1.02.01	Фланец	12
ГРП 1.03.00	Коллектор	12
ГРП 1.03.00 СБ	Коллектор	13
ГРП 1.04.00	Коллектор	14
ГРП 1.04.01	Бобышка	14
ГРП 1.04.00 СБ	Коллектор	15
ГРП 1.04.02	Ниппель	16
ГРП 1.04.03	Штуцер	16
ГРП 1.04.04	Труба	17
ГРП 1.05.00	Колено	17
ГРП 1.05.00 СБ	Колено	18
ГРП 1.05.01	Трубка	19
ГРП 1.05.02	Отвод	19
ГРП 1.06.00	Колено	20
ГРП 1.06.00 СБ	Колено	20
ГРП 1.07.00	Трубка импульсная	21
ГРП 1.07.01	Гайка накидная	21
ГРП 1.05.04	Ниппель	22
ГРП 1.08	Рама	22
ГРП 1.08.00 СБ	Рама	23
ГРП 1.08.01	Швеллер	24
ГРП 1.08.02	Уголок	24
ГРП 1.08.03	Уголок	25

Продолжение

Обозначение	Наименование	Стр.
ГРП 1.10	Заглушка	25
ГРП 1.11	Кольцо	26
ГРП 1.12	Прокладка	26
ГРП 2.00	Блок редуцирования	27
ГРП 2.16	Заглушка	28
ГРП 2.00 СБ	Блок редуцирования	29
ГРП 2.01.00	Катушка	31
ГРП 2.01.00 СБ	Катушка	31
ГРП 2.02.00	Патрубок	32
ГРП 2.02.01	Труба	32
ГРП 2.02.00 СБ	Катушка	33
ГРП 2.02.02	Трубка	34
ГРП 2.02.03	Трубка	34
ГРП 2.02.04	Ниппель	35
ГРП 2.02.05	Штуцер	35
ГРП 2.02.06	Фланец	36
ГРП 2.03.00	Катушка	36
ГРП 2.03.00 СБ	Катушка	37
ГРП 2.04.00	Катушка	38
ГРП 2.04.00 СБ	Катушка	38
ГРП 2.05.00	Коллектор	39
ГРП 2.05.00 СБ	Коллектор	39
ГРП 2.05.01	Трубка	40
ГРП 2.05.02	Заглушка	40
ГРП 2.05.03	Патрубок	41
ГРП 2.06.03	Трубка импульсная	41
ГРП 2.06.00 СБ	Трубка импульсная	42
ГРП 2.06.01	Штуцер	42
ГРП 2.07.00	Трубка импульсная	43
ГРП 2.08.00	Рама	43
ГРП 2.07.00 СБ	Трубка импульсная	44
ГРП 2.08.00 СБ	Рама	45

Продолжение

Обозначение	Наименование	Стр.
ГРП 2.08.01	Уголок	46
ГРП 2.08.02	Уголок	46
ГРП 2.08.03	Швеллер	47
ГРП 2.10	Косынка	47
ГРП 2.11	Кольцо	48
ГРП 2.12	Прокладка	48
ГРП 2.15	Ключ комбинированный	49
ГРП 3.00	Блок учета расхода газа	50
ГРП 3.00 СБ	Блок учета расхода газа	51
ГРП 3.01.00	Патрубок	52
ГРП 3.02.00	Патрубок	52
ГРП 3.01.00 СБ	Патрубок	53
ГРП 3.02.00 СБ	Патрубок	54
ГРП 3.03.00	Расширитель	54
ГРП 3.03.00 СБ	Расширитель	55
ГРП 3.03.01	Бобышка	55
ГРП 3.03.02	Труба	56
ГРП 3.03.03	Труба	56
ГРП 3.03.04	Труба	57
ГРП 3.03.05	Фланец	57
ГРП 3.04.00	Патрубок	58
ГРП 3.04.00 СБ	Патрубок	58
ГРП 3.05.00	Патрубок	59
ГРП 3.05.01	Отвод	59
ГРП 3.05.00 СБ	Патрубок	60
ГРП 3.05.02	Труба	61
ГРП 3.06.00	Подставка	61
ГРП 3.06.00 СБ	Подставка	62
ГРП 3.06.01	Угдлок	63
ГРП 3.09	Прокладка	63
ГРП 3.10	Кольцо	64
ГРП 3.11	Заглушка	64

Продолжение

Обозначение	Наименование	Стр.
ГРП 4.00	Блок предохранительного клапана	66
ГРП 4.00 СБ	Блок предохранительного клапана	68
ГРП 4.01.00	Патрубок	69
ГРП 4.01.01	Штуцер	69
ГРП 4.01.00 СБ	Патрубок	70
ГРП 4.01.02	Ниппель	71
ГРП 4.01.03	Труба	71
ГРП 4.01.04	Труба	72
ГРП 4.01.05	Труба	72
ГРП 4.01.07	Штуцер	73
ГРП 4.02.00	Тройник	73
ГРП 4.02.00 СБ	Тройник	74
ГРП 4.02.01	Труба	74
ГРП 4.02.02	Ниппель	75
ГРП 4.03.00	Катушка	75
ГРП 4.03.00 СБ	Катушка	76
ГРП 4.03.01	Штуцер	77
ГРП 4.03.02	Труба	77
ГРП 4.04.00	Патрубок	78
ГРП 4.04.00 СБ	Патрубок	78
ГРП 4.04.01	Труба	79
ГРП 4.05.00	Патрубок	79
ГРП 4.05.00 СБ	Патрубок	80
ГРП 4.06.00	Катушка	81
ГРП 4.07.00	Патрубок	81
ГРП 4.06.00 СБ	Катушка	82
ГРП 4.07.00 СБ	Патрубок	83
ГРП 4.05.02	Фланец	84
ГРП 4.09	Прокладка	84
ГРП 4.10	Заглушка	85
ГРП 4.11	Кольцо	85
ГРП 5.00	Блок редуцирования вспомогательный	86

Продолжение

Обозначение	Наименование	Стр.
ГРП 5. 00 СБ	Блок редуцирования вспомогательный	87
ГРП 5. 01. 00	Гребенка	88
ГРП 5. 01. 01	Ниппель	88
ГРП 5. 01. 00 СБ	Гребенка	89
ГРП 5. 01. 02	Штуцер	90
ГРП 5. 01. 03	Гайка накидная	90
ГРП 5. 01. 04	Отвод	91
ГРП 5. 01. 05	Отвод	91
ГРП 5. 01. 06	Труба	92
ГРП 5. 01. 07	Труба	92
ГРП 5. 02. 00	Коллектор	93
ГРП 5. 02. 01	Гайка накидная	93
ГРП 5. 02. 00 СБ	Коллектор	94
ГРП 5. 02. 02	Трубка	95
ГРП 5. 02. 03	Трубка	95
ГРП 5. 03. 00	Трубка	96
ГРП 5. 03. 01	Штуцер	96
ГРП 5. 04. 00	Отвод	97
ГРП 5. 04. 00 СБ	Отвод	97
ГРП 5. 04. 01	Труба	98
ГРП 5. 05. 00	Катушка	98
ГРП 5. 05. 00 СВ	Катушка	99
ГРП 5. 06	Штуцер	99
ГРП 5. 07	Прокладка	100
ГРП 5. 08	Прокладка	100

Типовой проект 905-1-28.87 Альбом 2

Настоящие технические требования распространяются на блоки газового оборудования газорегуляторного пункта (ГРП), предназначенные для очистки газа, регулирования, учета расхода газа, обеспечения безопасности эксплуатации газорегуляторного пункта.

Газовое оборудование ГРП состоит из следующих блоков:

а) блок фильтра;

б) блок редуцирования;

в) блок учета расхода газа;

г) блок предохранительного клапана;

д) блок редуцирования вспомогательный.

Блоки газового оборудования ГРП (далее блоки) должны изготавливаться в климатическом исполнении „У" категории „4" по ГОСТ 15150-69.

1. Характеристики

1.1 По химическому составу и механическим свойствам материалы, применяемые для изготовления блоков, должны удовлетворять требованиям государственных стандартов и технических условий.

1.2 Изготовление деталей блоков из сортового проката, имеющего расслоения в целом сечении или части его, плены, раковины, пережоги и трещины, обнаруженные при внешнем осмотре, в производство не допускаются.

1.3 При вытяжке, выдавливании и вырубке штампованных деталей в местах изгиба, по периметру вырубки не допускается утяжка металла свыше 1/3 его начальной толщины.

1.4 После механической обработки наличие заусенцев на деталях не допускается. Если на чертеже детали нет указаний о форме кромок, то они должны быть притуплены радиусом 0,2÷0,5 мм или фаской (0,2÷0,5)×45°.

1.5 Шероховатости поверхностей деталей должны соответствовать требованиям рабочих чертежей.

1.6 Допускаемые отклонения размеров обрабатываемых деталей должны соответствовать требованиям рабочих чертежей.

1.7 Предельные отклонения формы и расположения поверхностей деталей должны соответствовать X степени точности по ГОСТ 24643-81.

1.8 Резьбы на деталях должны выполняться в соответствии с требованиями рабочих чертежей, ГОСТ 6357-81, ГОСТ 8724-81, ГОСТ 9150-81, ГОСТ 24705-81 и ГОСТ 16093-81.

1.9 На поверхностях резьб не допускаются забоины, вмятины и заусенцы, препятствующие навинчиванию проходных калибров, а также рванины и выкрошения, если глубина их выходит за пределы среднего диаметра или длина превышает половину диаметра.

1.10 Сварка деталей должна производиться в соответствии с требованиями рабочих чертежей

Изм.	Лист	№ докум.	Подп.	Дата	ГРП 0.00Д			
Разраб.		Кудинов		02.87	Блоки газового оборудования газорегуляторного пункта	Лит.	Лист	Листов
Пров.		Иосилевич		02.87			1	6
Н.контр.		Иосилевич		02.87	Технические требования	Институт МосгазНИИпроект		
Утв.								

Копировал: Гаврилова Формат А4

Инв. № подл. | Подп. и дата | Взам. инв. № | Инв. № дубл. | Подп. и дата

Изм.	Лист	№ докум.	Подп.	Дата	ГРП 0.00Д	Лист 2

Копировал: Гаврилова Формат А4

При этом наплывы, прожоги, незаваренные кратеры, подрезы, наружные трещины в швах и в околошовной зоне, выплески, непровары корня шва и несоответствие конструктивных элементов сварного шва не допускаются.

1.11 Сварка деталей должна производиться электродами типа Э-42А ГОСТ 9467-75.

1.12 По внешнему виду лакокрасочные покрытия должны соответствовать IV классу ГОСТ 9.032-74, а по условиям эксплуатации группе „Ж₃" ГОСТ 9.104-79.

1.13 Все детали блоков, поступающие на сборку, должны быть приняты ОТК предприятия-изготовителя. Детали, не имеющие клейма ОТК, на сборку не допускаются.

1.14 На деталях, поступающих на сборку, не допускаются забоины, трещины и другие дефекты. Детали должны быть тщательно очищены от грязи, масел и влаги.

1.15 Вся запорная, регулирующая и предохранительная арматура должна соответствовать требованиям соответствующих стандартов или ТУ и иметь паспорта предприятий-изготовителей.

1.16 Соединения на трубных, цилиндрических резьбах должны производиться на фиксовых белилах марки М1 ГОСТ 202-84, разведенных на натуральной олифе по ГОСТ 7931-76 с подмоткой трепанного льна № 10 ГОСТ 10330-75.

2. Комплектность, маркировка, упаковка, транспортирование и хранение.

2.1 В газовое оборудование ГРП при поставке потребителю должны входить:

а) блок фильтра;

б) блок редуцирования;

в) блок учета расхода газа;

г) блок предохранительного клапана;

д) блок редуцирования вспомогательный;

е) паспорта на блоки;

ж) паспорта или инструкции по эксплуатации и монтажу на запасную, регулирующую и предохранительную арматуру, установленную в блоках.

2.2 Упаковка блоков в специальную тару не производится.

2.3 Все трубопроводы блоков во время транспортировки должны быть заглушены.

2.4 Неокрашенные поверхности блоков должны быть подвергнуты консервации в соответствии с требованиями ГОСТ 9.014-78 для изделий группы II и категории условий хранения „С" при промышленном характере атмосферы.

2.5 Транспортирование и хранение оборудования по группе „С" ГОСТ 15150-69.

2.6 Блоки могут транспортироваться любым видом транспорта с соблюдением мер предосторожности, сохраняющих внешний вид и качество изделий.

3. Правила приёмки.

3.1 Для проверки качества и соответствия требованиям рабочих чертежей и настоящих технических требований оборудование должно подвергаться приемо-сдаточным испытаниям.

3.2 При приемо-сдаточных испытаниях оборудование должно быть подвергнуто внешнему осмотру и следующим испытаниям:

а) на прочность и плотность всех сварных соединений,

б) на плотность после окончательной сборки

Типовой проект 905-1-28.87 Альбом 2

4. Методы контроля.

4.1 Все сварные узлы оборудования должны быть подвергнуты испытаниям на прочность и плотность при давлениях, указанных в табл. 1.

Таблица 1

Вид испытания	Место установки узлов и деталей	
	До регулятора	После регулятора
	Давление, МПа (кгс/см²)	
на прочность	1,5 (15)	
на плотность	1,2 (12)	

4.2 После окончательной сборки оборудование должно быть подвергнуто испытаниям на плотность всех соединений при рабочем давлении на входе и выходе.

4.3 Продолжительность испытания на прочность и плотность деталей и узлов, а также плотность после окончательной сборки, определяется временем, необходимым для тщательного осмотра, но не менее 1 мин. на каждое испытание. При этом падение давления не допускается.

4.4 Проверка соответствия требованиям пунктов 1,6; 1.7; 1.8 должна производиться путем обмера инструментами:

а) штангенциркулем ГОСТ 166-80;

б) микрометром с ценой деления 0,01мм ГОСТ 6507-78;

в) угломером с нониусом ГОСТ 5378-66;

г) линейкой поверочной ГОСТ 8026-75;

д) шаблонами резьбовыми ГОСТ 519-77

4.5 Проверка требований к деталям после механической обработки (п.п. 1,4; 1,9; 1,14; 1,15; 1.16) должна производиться визуально.

Инв. № подл. | Подп. и дата | Взам. инв. № | Инв. № дубл. | Подп. и дата

Изм. | Лист | № докум. | Подп. | Дата

ГРПО.ООД

Лист 5

Копировал: Гаврилова Формат А4

4.6 Шероховатости поверхностей деталей (п.1.5) должны проверяться визуально путем сравнения с образцами шероховатости поверхности (рабочими) ГОСТ 9378-75.

4.7 Проверка качества лакокрасочного покрытия должна производиться определением прочности пленки при ударе ГОСТ 4765-73 на приборе У-1а и У-1 и определением укрывистости по ГОСТ 8784-75 по шахматной доске вязкости эмали 20-22С при температуре 20°С по вискозиметру ВЗ-4.

4.8 Проверка качества сборки должна производиться визуально. Сила и равномерность затяжки болтов, шпилек, гаек должна проверяться при помощи ключей с регулируемым крутящим моментом.

4.9 Проверка комплектности (п.2.1) должна производиться визуально.

Типовой проект разработан в соответствии с действующими нормами и правилами и предусматривает мероприятия обеспечивающие взрывную, взрывопожарную и пожарную безопасность при эксплуатации здания

Главный инженер проекта [подпись] Ю.Усилевич

Инв. № подл. | Подп. и дата | Взам. инв. № | Инв. № дубл. | Подп. и дата

Изм. | Лист | № докум. | Подп. | Дата

ГРПО.ООД

Лист 6

Копировал: Гаврилова Формат А4

Типовой проект 805-1-28.87 Альбом 2

Формат	Зона	Поз.	Обозначение	Наименование	Кол.	Примечание
				Документация		
А3			ГРП 1.00 СБ	Сборочный чертеж		
А4			ГРП 0. ОПД	Технические требования		
				Сборочные единицы		
А4		1	ГРП 1. 01 00	Катушка	1	
А4		2	ГРП 1. 02.00	Катушка	1	
А4		3	ГРП 1. 03.00	Коллектор	1	
А4		4	ГРП 1. 04.00	Коллектор	1	
А4		5	ГРП 1.05.00	Колено	1	
А4		6	ГРП 1.06.00	Колено	1	
А4		7	ГРП 1.07.00	Трубка импульсная	2	
А4		8	ГРП 1. 08.00	Рама	1	
				Детали		
А4		10	ГРП 1. 10	Заглушка	1	
А4		11	ГРП 1. 11	Кольцо	3	
А4		12	ГРП 1. 12	Прокладка	8	
		13	-01	Прокладка	2	
		14	-02	Прокладка	11	
А4		15	ГРП 1.05.04	Ниппель	2	
А4		16	ГРП 1.07.01	Накидная гайка	2	
				Стандартные изделия		
				Вентили запорные проходные и угловые стальные ГОСТ 10094-75		
		17		угловой, исполнение 1 Ду 6	2	15с136к1
		18		проходной, исполнение Ду 20	1	15с12п2

Инв. № подл. | Подп. и дата | Взам. инв. № | Инв. № дубл. | Подп. и дата

Изм.	Лист	№ докум.	Подп.	Дата
Разраб.	Кудинов			
Пров.	Васильев			
Н.контр.	Гаврилов			
Утв.				

ГРП 1.00

Блок фильтр

Лит.	Лист	Листов
Н	1	2

Институт Мосгазниипроект

Копировал: Гаврилова Формат А4

Формат	Зона	Поз.	Обозначение	Наименование	Кол.	Примечание
		19		Задвижка клиновая с выд.		
				выжным шпинделем фланцевая Ду 50 ГОСТ 10194-78	3	ЗЛК-2-15
				Болты ГОСТ 7798-70		
		20		М 12 х 50. 58. 096	8	
		21		М 16 х 60. 58. 096	24	
		22		М 16 х 70. 58. 096	16	
				Гайки ГОСТ 5915-70		
		24		М 10. 5. 096	6	
		25		М 12. 5. 096	8	
		26		М 16. 5. 096	40	
		27		Хомут 60-С-3 ГОСТ 24137-80	3	
				Прочие изделия		
		28		Фильтр ФГ 9-50-12		
				ТУ 51-746-76	1	
		29		Кран трехходовой натяжной муфтовый с фланцем для контрольного манометра		
				Ду 15 ТУ 26-07-1061-73	2	11нт-00.00
		30		Кран пробковый проходной натяжной со смазкой фланцевый Ду 50		
				ТУ 26-07-1190-78	1	КСР-16
				Комплекты		
А4			ГРП 1. 10	Кольцо	1	
А4			ГРП 1. 11	Заглушка	3	

Инв. № подл. | Подп. и дата | Взам. инв. № | Инв. № дубл. | Подп. и дата

Изм.	Лист	№ докум.	Подп.	Дата

ГРП 1.00

Лист 2

Копировал: Гаврилова Формат А4

ГРП 1.00СБ

Типовой проект 905-1-28.87 Альбом 2

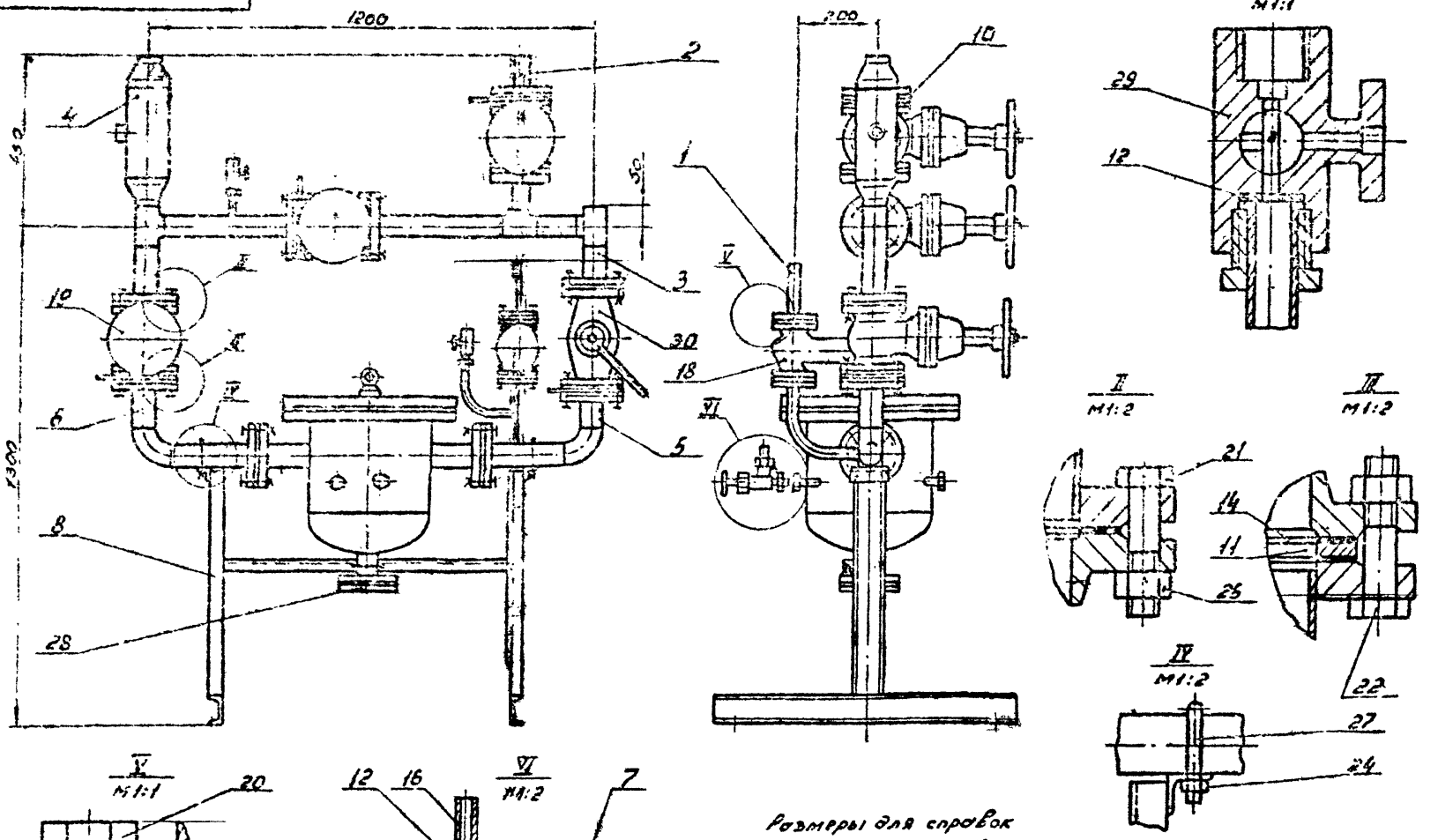

Размеры для справок

Изм.	Лист	№ докум.	Подп.	Дата	ГРП.1.00СБ			
Разраб.		Кудинов			Блок фильтра	Лит.	Масса	Масштаб
Пров.		Иосилевич			Сборочный чертеж	Н	271,0	1:10
Т.контр.						Лист	Листов 1	
Н.контр.		Иосилевич				Институт		
Утв.						Мосгаз НИИпроект		

Копировал: Гаврилова

Формат А3

Инв. № подл. | Подп. и дата | Взам. инв. № | Инв. № дубл. | Подп. и дата

Типовой проект 905-1-228.87 Альбом 2

Формат	Зона	Поз.	Обозначение	Наименование	Кол.	Примечание
				Документация		
А4			ГРП 1. 01. 00СБ	Сборочный чертеж		
				Детали		
Б4		1	ГРП1. 01. 01	Труба L = 145 - ц.о		
				Труба $\frac{25\times2.0\ ГОСТ\ 10704-76}{\Phi20\ ГОСТ\ 10705-80}$	1	0,17кг
				Стандартные изделия		
		2		Фланец 4-20-25 ст.ВСт	1	
				ГОСТ 12820 - 80		

ГРП 1. 01. 00

Катушка

Институт Мосгазниипроект

Копировал: Гаврилова Формат А4

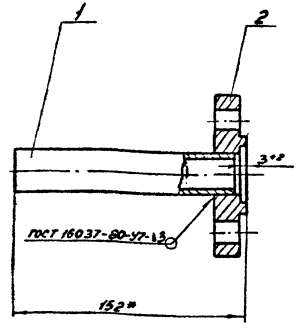

1. Катушку подвергнуть гидравлическим испытаниям на прочность давлением 1,5 МПа (15 кгс/см²) и плотность давлением 1,2 МПа (12 кгс/см²).
2. Продолжительность испытания на прочность и плотность определяется временем, необходимым для осмотра мест сварки, но не менее 1 мин. на каждое испытание. При этом падение давления не допускается.
3. * Размеры для справок.

ГРП 1. 01. 00СБ

Катушка
Сборочный чертеж

Лит.	Масса	Масштаб
Н	1,34	1:2
Лист	Листов 1	

Институт Мосгазниипроект

Копировал: Гаврилова Формат А4

Типовой проект 905-1-28.87 Альбом 5

Формат	Зона	Поз.	Обозначение	Наименование	Кол.	Прим.
				Документация		
А4			ГРП 1. 02. 00СБ	Сборочный чертеж		
				Детали		
А4		1	ГРП 1. 02. 01	Фланец (заготовка-фланец 1-50-16 ГОСТ 12820-80)	1	
Б4		2	ГРП 1. 02. 02	Труба L = 127-1		
				Труба 57×2,0 ГОСТ 10704-76 / 8-10 ГОСТ 10705-80	1	0,35кг

Изм.	Лист	№ докум.	Подп.	Дата
Разраб.		Гулина	[illegible]	01.87
Пров.		Иосилевич	[illegible]	01.87
Н. контр.		Иосилевич		
Утв.			[illegible]	01.87

ГРП 1. 02. 00

Катушка

Лит.	Лист	Листов
Н		1

Институт Мосгаз НИИпроект

Инв. № подл. | Подп. и дата | Взам. инв. № | Инв. № дубл. | Подп. и дата

Копировал: Гаврилова

Формат А4

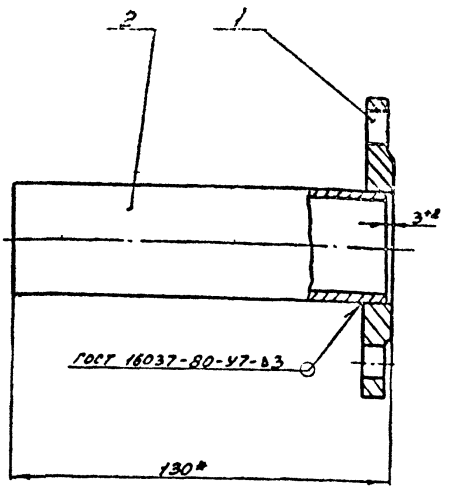

1. Катушку подвергнуть гидравлическим испытаниям на прочность давлением 1,5 МПа (15 кгс/см²) и плотность давлением 1,2 МПа (12 кгс/см²).
2. Продолжительность испытания на прочность и плотность определяется временем, необходимым для осмотра мест сварки, но не менее 1 мин. на каждое испытание. При этом падение давления не допускается.
3. * Размер для справки.

Изм.	Лист	№ докум.	Подп.	Дата
Разраб.		Гулина	[illegible]	01.87
Пров.		Иосилевич	[illegible]	01.87
Т. контр.				
Н. контр.		Иосилевич	[illegible]	01.87
Утв.				

ГРП 1. 02. 00СБ

Катушка

Сборочный чертеж

Лит.	Масса	Масштаб
Н	2,93	1:2

Лист | Листов 1

Институт Мосгаз НИИпроект

Инв. № подл. | Подп. и дата | Взам. инв. № | Инв. № дубл. | Подп. и дата

Копировал: Гаврилова

Формат А4

Типовой проект 905-1-28.87 Альбом 2

ГРП 1.02.01

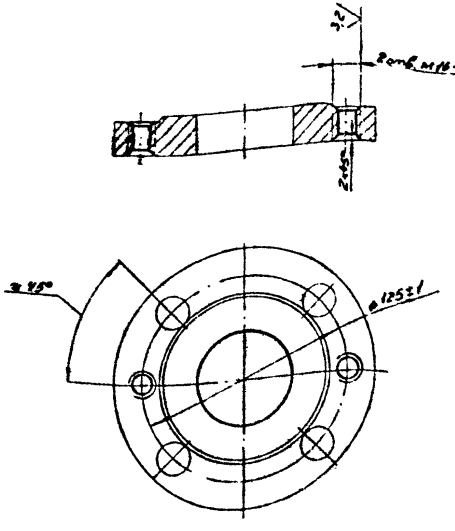

Изм.	Лист	№ докум.	Подп.	Дата
Разраб.	Кудинов			03.87
Пров.	Носилевич			03.87
Т.контр.				
Н.контр.	Носилевич			03.87
Утв.				

ГРП 1.02.01.

Фланец

Лит.	Масса	Масштаб
Н	2.58	1:2

Лист | Листов 1

Заготовка

Фланец 1-50-16 ст 25 ГОСТ 12820-80

Институт Мосгаз НИИпроект

Копировал: Гаврилова

Формат А4

Формат	Зона	Поз.	Обозначение	Наименование	Кол.	Примечание
				Документация		
А3			ГРП 1.03.00СБ	Сборочный чертеж		
				Детали		
Б4		1	ГРП 1.03.01	Труба L = 105-1,0		
				Труба 57×2,0 ГОСТ 10704-76 / В-10 ГОСТ 10705-80	1	0.27кг
Б4		2	ГРП 1.03.02	Труба L = 82-1,0		
				Труба 57×2,0 ГОСТ 10704-76 / В-10 ГОСТ 10705-80	1	0.22кг
Б4		3	ГРП 1.03.03	Труба L = 341-2,0		
				Труба 57×2,0 ГОСТ 10704-76 / В-10 ГОСТ 10705-80	1	0.94кг
Б4		4	ГРП 1.03.04	Труба L = 117-1,0		
				Труба 57×2,0 ГОСТ 10704-76 / В-10 ГОСТ 10705-80	1	0,28кг
				Стандартные изделия		
		5		Фланец 1-50-16 ст 25		
				ГОСТ 12820-80	2	
		6		Тройник 57×3,0		
				ГОСТ 17376-85	2	

Изм.	Лист	№ докум.	Подп.	Дата
Разраб.	Кудинов			03.87
Пров.	Носилевич			03.87
Н.контр.	Носилевич			
Утв.				03.87

ГРП 1.03.00

Коллектор

Лит.	Лист	Листов
Н		1

Институт Мосгаз НИИпроект

Копировал: Гаврилова

Формат А4

ГРП 1.03.00СБ

Типовой проект 906-1-28.87 Альбом 2

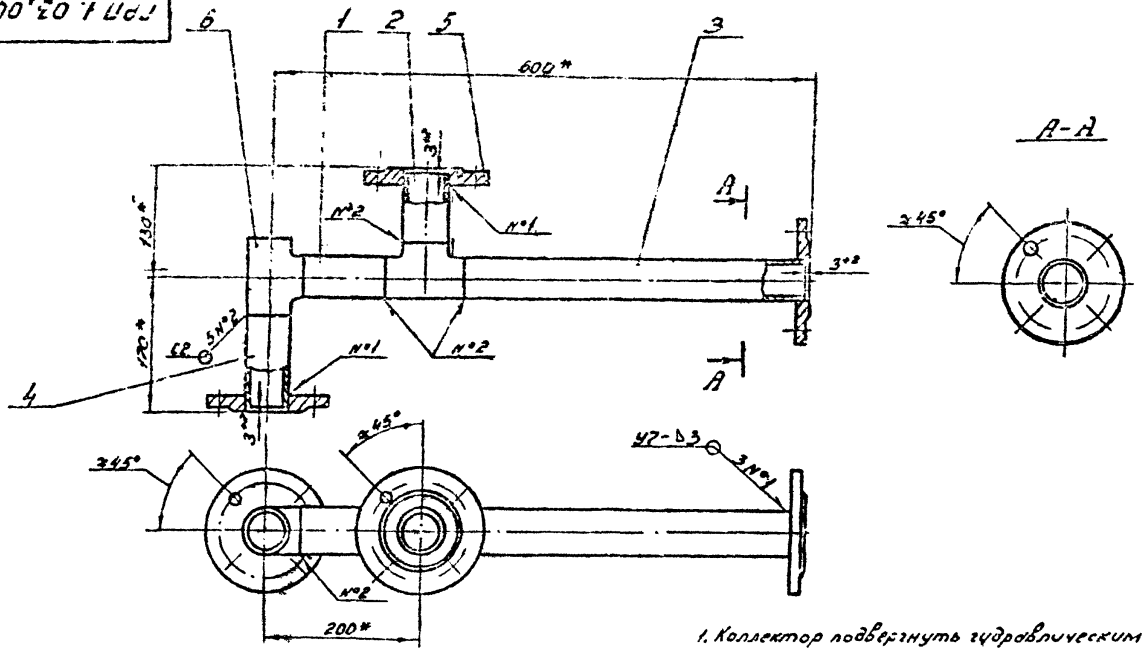

А-А

1. Коллектор подвергнуть гидравлическим испытаниям на прочность давлением 1,5МПа (15кгс/см²) и плотность давлением 1,2МПа (12кгс/см²).
2. Продолжительность испытания на прочность и плотность определяется временем, необходимым для осмотра мест сварки, но не менее 1 мин. на каждое испытание. При этом падение давления не допускается.
3. Сварные швы по ГОСТ 16037-80.
4.* Размеры для справок.

					ГРП 1.03.00СБ			
Изм.	Лист	№ докум.	Подп.	Дата	Коллектор сборочный чертеж	Лит.	Масса	Масштаб
Разраб.		Кудинов		11.87		Н	8.5	1:5
Пров.		Иосилевич		11.87		Лист	Листов 1	
Т.контр.						Институт Мосгазниипроект		
Н.контр.		Иосилевич		11.87				
Утв.								

Копировал: Гевриляева Формат А3

Инв. № подл. | Подп. и дата | Взам. инв. № | Инв. № дубл. | Подп. и дата

Типовой проект 905-1-28.87 Альбом 2

Формат	Зона	Поз.	Обозначение	Наименование	Кол.	Примечание
				Документация		
А3			ГРП 1.04.00СБ	Сборочный чертеж		
				Детали		
А4		1	ГРП 1.04.01	Бобышка	1	
А4		2	ГРП 1.04.02	Ниппель	1	
А4		3	ГРП 1.04.03	Штуцер	1	
А4		4	ГРП 1.04.04	Труба	1	
А4		5	-02	Труба	1	
		6	ГРП 1.04.05	Труба		
				Труба $\frac{57\times2.0\ ГОСТ\ 10704-76}{8-10\ ГОСТ\ 10705-80}$		
				$L = 157_{-2.0}$	1	0,42кг
А4		7	ГРП 1.02.01	Фланец (заготовка-фланец 1-50-16 ст25 ГОСТ 12820-80)	1	
				Стандартные изделия		
		11		Фланец 1-50-16 ст25		
				ГОСТ 12820-80	1	
		12		Переход К108×4.0-57×3.0		
				ГОСТ 17378-83	2	
		13		Тройник 57×3,0		
				ГОСТ 17376-83	1	

Изм.	Лист	№ докум.	Подп.	Дата
Разраб.		Куд.		01.87
Пров.		Иосиф.		01.87
Н.контр.		Иосифович		01.87
Утв.				

ГРП 1.04.00

Коллектор

Лит.	Лист	Листов
Н		1

Институт Мосгаз НИИпроект

Копировал: Гаврилова

Формат А4

Подп. и дата | Инв. № дубл. | Взам. инв. № | Подп. и дата | Инв. № подл.

ГРП 1.04.01

12.5 (√)

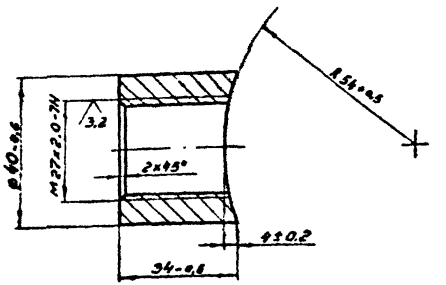

Изм.	Лист	№ докум.	Подп.	Дата
Разраб.		Кудинов		01.87
Пров.		Иосифович		01.87
Т.контр.				
Н.контр.		Иосифович		01.87
Утв.				

ГРП 1.04.01

Бобышка

Лит.	Масса	Масштаб
Н	0.2	1:1

Лист | Листов 1

Сталь 20-4-Б ГОСТ 1050-74

Институт Мосгаз НИИпроект

Копировал: Гаврилова

Формат А4

Подп. и дата | Инв. № дубл. | Взам. инв. № | Подп. и дата | Инв. № подл.

Типовой проект 905-1-29.87 Альбом 2

• ГРП 1.04.00СБ

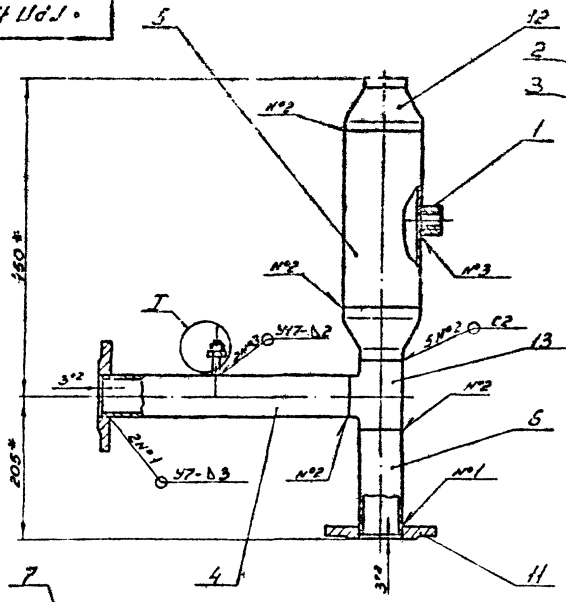

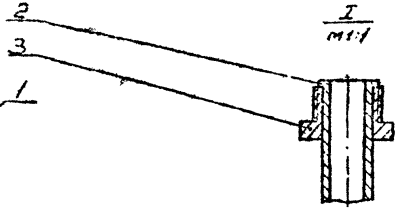

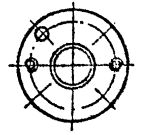

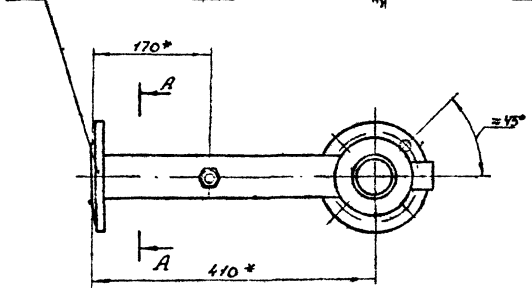

1. Коллектор испытать на прочность водой давлением 1,5 МПа (15 кгс/см²) и плотность воздухом давлением 1,2 МПа (12 кгс/см²).
2. Продолжительность испытания на прочность и плотность определяется временем необходимым, для осмотра мест сварки, но не менее 1 мин. на каждое испытание. При этом падение давления не допускается.
3. Сварные швы по ГОСТ 16037-80.
4. * Размеры для справок.

					ГРП 1. 04.00СБ			
Изм.	Лист	№ докум.	Подп.	Дата	Коллектор	Лит	Масса	Масштаб
Разраб.				11.87		Н	11.2	1:5
Пров.				11.87	Сборочный чертеж	Лист	Листов 1	
Т.конт.						Институт		
Н.контр.				11.87		Мосгаз НИИпроект		
Утв.								

Копировал: Гаврилова

Формат А3

Инв. № подл. | Подп. и дата | Взам. инв. № | Инв. № дубл. | Подп. и дата

Типовой проект 905-1-28.87 Альбом 2

ГРП 1.04.02

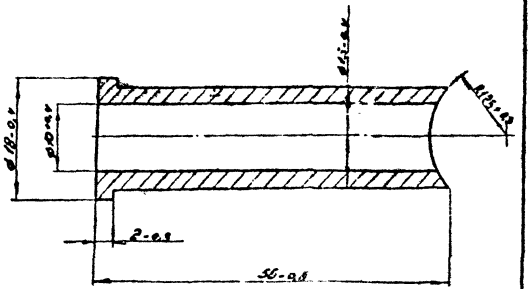

Изм.	Лист	№ докум.	Подп.	Дата	ГРП 1.04.02			
Разраб.					Ниппель	Лит.	Масса	Масштаб
Пров.							0,03	2:1
Т.контр.						Лист	Листов 1	
Н.контр.					Сталь 20-4-б ГОСТ 1050-74	Институт Мосгаз НИИпроект		
Утв.								

Копировал: Абрамова Формат А4

ГРП 1.04.03

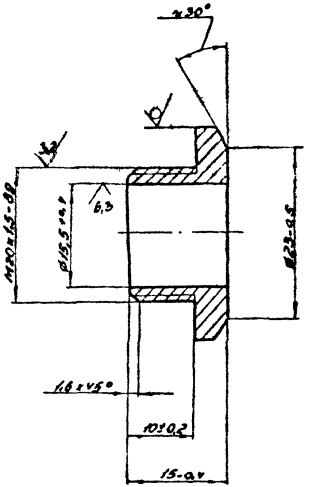

Изм.	Лист	№ докум.	Подп.	Дата	ГРП 1.04.03			
Разраб.					Штуцер	Лит.	Масса	Масштаб
Пров.							0,03	2:1
Т.контр.						Лист	Листов 1	
Н.контр.					Шестигранник 24-5 ГОСТ 8560-78 / 45-6 ГОСТ 1051-73	Институт Мосгаз НИИпроект		
Утв.								

Копировал: Абрамова Формат А4

Типовой проект 905-1-28.87 Альбом 2

ГРП 1.04.04

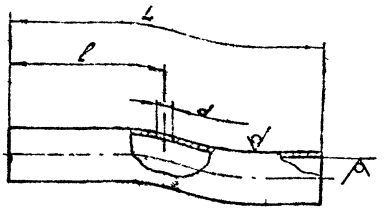

Обозначение	D×S, мм	d, мм	L, мм	l, мм	Масса, мм
ГРП 1.04.04	57×2.0	15+0.4	362-1.5	163±1	0.98
-01		21+0.5	220-1.0	97±1	0.60
-02	108×2.5	28+0.5	250-1.0	125±1	1.62

ГРП 1.04.04

Изм.	Лист	№ докум.	Подп.	Дата
Разраб.		Кудинов		03.87
Пров.		Носиревич		03.87
Т.контр.				
Н.контр.		Носиревич		03.87
Утв.				

Труба

Труба D×S ГОСТ 10704-76 / В-10 ГОСТ 10705-80

Лит.	Масса	Масштаб
Н	см. табл.	—

Лист | Листов 1

Институт МосгазНИИпроект

Копировал: Гаврилова

Формат А4

Инв. № подл. | Подп. и дата | Взам. инв. № | Инв. № дубл. | Подп. и дата

17

Формат	Зона	Поз.	Обозначение	Наименование	Кол.	Примечание
				Документация		
А3			ГРП 1.05.00СБ	Сборочный чертеж		
				Детали		
А4		1	ГРП 1.05.01	Трубка	1	
А4		2	ГРП 1.05.02	Отвод	1	
Б4		3	ГРП 1.05.03	Труба L=92-0.9		
				Труба 57×2.0 ГОСТ 10704-76 / В-10 ГОСТ 10705-80	1	0,25кг
А4		4	ГРП 1.05.04	Ниппель	1	
А4		5	ГРП 1.02.01	Фланец (заготовка-фланец 1-50-16 ст 25 ГОСТ 12820-80)	1	
А4		6	ГРП 1.04.03	Штуцер	1	
А4		7	ГРП 1.04.07-01	Труба	1	
				Стандартные изделия		
				Фланцы ГОСТ 12820-80		
		9		3-20-25 ст 25	1	
		10		1-50-16 ст 25	1	
		11		Отвод 90° 57×3,0 ГОСТ 17375-83	1	

ГРП 1.05.00

Изм.	Лист	№ докум.	Подп.	Дата
Разраб.		Кудинов		03.87
Пров.		Носиревич		03.87
Н.контр.		Носиревич		03.87
Утв.				

Колено

Лит.	Лист	Листов
Н		1

Институт МосгазНИИпроект

Копировал: Гаврилова

Формат А4

Инв. № подл. | Подп. и дата | Взам. инв. № | Инв. № дубл. | Подп. и дата

ГРП 1.05.00СБ

Типовой проект 905-1-28.87 Альбом 2

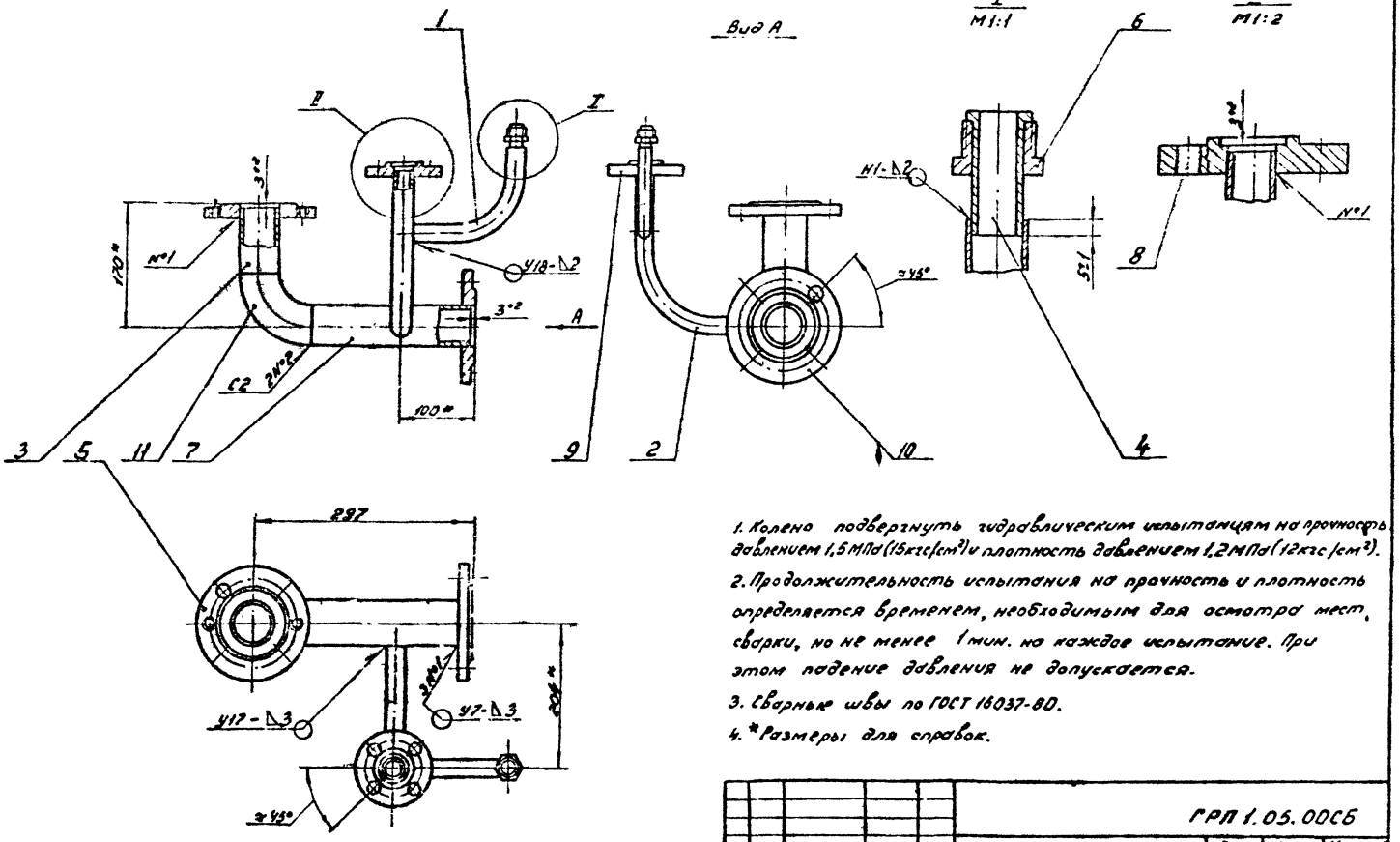

1. Колено подвергнуть гидравлическим испытаниям на прочность давлением 1,5 МПа (15 кгс/см²) и плотность давлением 1,2 МПа (12 кгс/см²).
2. Продолжительность испытания на прочность и плотность определяется временем, необходимым для осмотра мест сварки, но не менее 1 мин. на каждое испытание. При этом падение давления не допускается.
3. Сварные швы по ГОСТ 16037-80.
4. *Размеры для справок.

					ГРП 1.05.00СБ			
Изм.	Лист	№ докум.	Подп.	Дата	Колено Сборочный чертеж	Лит.	Масса	Масштаб
Разраб.		Кудинов		02.87		М	8,1	1:5
Провер.		Иосилевич		02.87		Лист	Листов 4	
Т. контр.						Институт МосгазНИИпроект		
Н. контр.		Иосилевич		02.87				
Утв.								

Копировал: Гаврилова

Формат А3

Инв. № подл. | Подп. и дата | Взам. инв. № | Инв. № дубл. | Подп. и дата

Типовой проект. 905-1-28.87 Альбом 2

ГРП 1.05.01

12.5 (√)

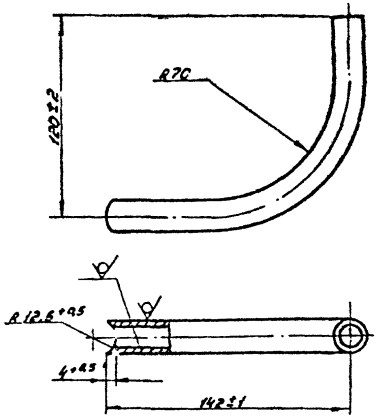

Изм.	Лист	№ докум.	Подп.		ГРП 1.05.01			
Разраб.		Гулина		03.87	Трубка	Лит.	Масса	Масштаб
Пров.		Косиревич		03.87			0.1	1:2
Т.контр.						Лист	Листов 1	
Н.контр.		Косиревич		03.87	Труба 19×1.2 ГОСТ 10704-76 / В-20 ГОСТ 10705-80	Институт Мосгаз НИИпроект		
Утв.								

Копировал: Гаврилова Формат А4

ГРП 1.05.02

12.5 (√)

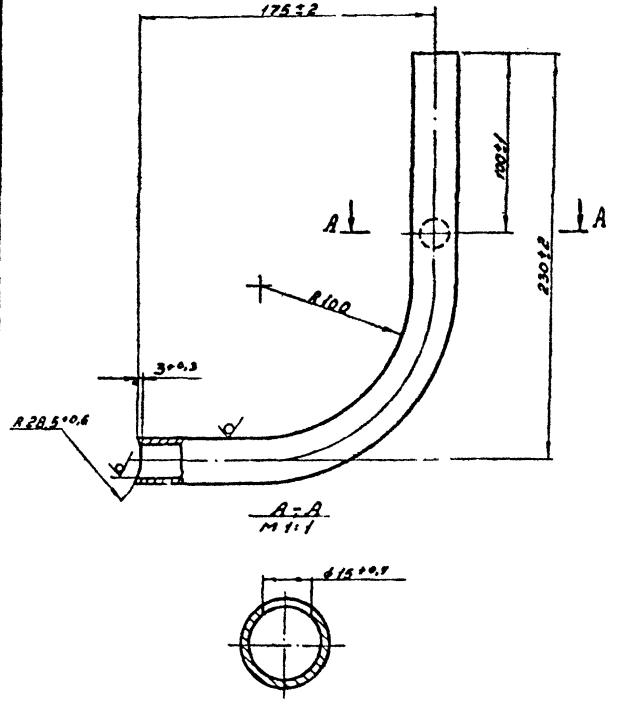

Изм.	Лист	№ докум.	Подп.	Дата	ГРП 1.05.02			
Разраб.		Кудинов		03.87	Отвод	Лит.	Масса	Масштаб
Пров.		Косиревич		03.87		Н	0.4	1:2
Т.контр.						Лист	Листов 1	
Н.контр.		Косиревич		03.87	Труба 25×2.0 ГОСТ 10704-76 / В-20 ГОСТ 10705-80	Институт Мосгаз НИИпроект		
Утв.								

Копировал: Гаврилова Формат А4

Типовой проект 905-1-28.87 Альбом 2

Формат	Зона	Поз.	Обозначение	Наименование	Кол.	Примечание
				Документация		
А4			ГРП 1.06\00СБ	Сборочный чертеж		
				Детали		
Б4		1	ГРП 1.06.01	Труба L = 127-1		
				Труба 57×2,0 ГОСТ 10704-76 / В-10 ГОСТ 10705-80	1	0,35кг
Б4		2	ГРП 1.06.02	Труба L = 220-1		
				Труба 57×2,0 ГОСТ 10704-76 / В-10 ГОСТ 10705-80	1	0,60кг
А4		3	ГРП 1.02.01	Фланец (заготовка-фланец 1-50-16 ст 25 ГОСТ 12820-80)	1	
				Стандартные изделия		
		4		Фланец 1-50-16 ст 25 ГОСТ 12820-80	1	
		5		Отвод 90° 57×3,0 ГОСТ 17375-83	1	

Изм	Лист	№ докум	Подп	Дата
Разраб.		Кудинов		01.87
Пров.		Иосилевич		01.87
Н. контр.		Иосилевич		01.87
Утв.				

ГРП 1.06.00

Колено

Лит.	Лист	Листов
Н		1

Институт Мосгаз НИИпроект

Копировал Гаврилова

Формат А4

Подп. и дата | Инв. № дубл. | Взам. инв. № | Подп. и дата | Инв. № подл.

ГРП 1.06.00СБ

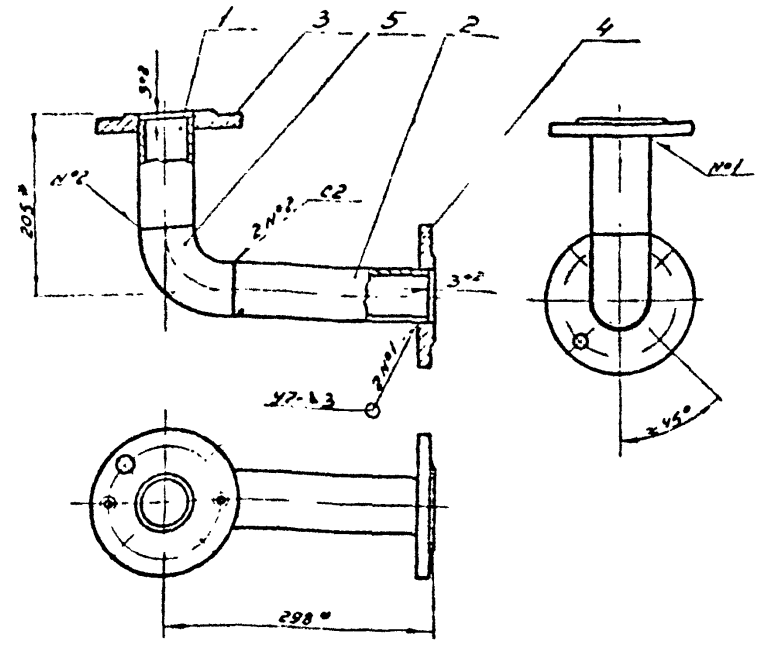

1 Колено подвергнуть гидравлическим испытаниям на прочность давлением 1,5МПа (15кгс/см²) и плотность 1,2МПа (12кгс/см²).

2 Продолжительность испытания на прочность и плотность определяется временем, необходимым для осмотра мест сварки, но не менее 1 мин на каждое испытание. При этом падение давления не допускается.

3. Сварные швы по ГОСТ 16037-80.

4. * Размеры для справок.

Изм	Лист	№ докум	Подп	Дата
Разраб.		Кудинов		01.87
Пров.		Иосилевич		01.87
Т. контр.				
Н. контр.		Иосилевич		01.87
Утв.				

ГРП 1.06.00СБ

Колено

Сборочный чертеж

Лит.	Масса	Масштаб
Н	6,62	1:5

Лист | Листов 1

Институт Мосгаз НИИпроект

Копировал Гаврилова

Формат А4

Подп. и дата | Инв. № дубл. | Взам. инв. № | Подп. и дата | Инв. № подл.

ГРП 1.07.00

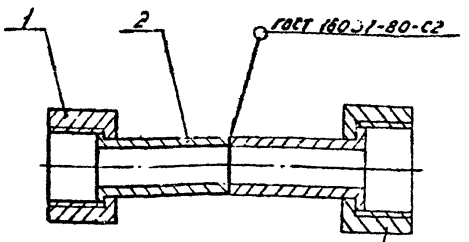

Гайка накидная и ниппель фильтра ФГУ-50-12 (для справок)

1. Трубку импульсную подвергнуть гидравлическим испытаниям на прочность давлением 1,5 МПа (15 кгс/см²) и плотность давлением 1,2 МПа (12 кгс/см²).
2. Продолжительность испытания на прочность и плотность определяется временем, необходимым для осмотра мест сварки, но не менее 1 мин. на каждое испытание. При этом падение давления не допускается.
3 * Размеры для справок.

Формат	Зона	Поз.	Обозначение	Наименование	Кол.	Примечание
А4		1	ГРП 1.07.01	Гайка накидная	1	
А4		2	ГРП 1.05.04	Ниппель	1	

Изм.	Лист	№ докум.	Подп.	Дата	ГРП 1.07.00	
Разраб.		Кудинов		01.87	Трубка импульсная	Лит. Масса Масштаб
Пров.		Иосилевич		01.87		Н 0,066 1:1
Н. контр.						Лист Листов 1
Утв.		Иосилевич		01.87		Институт Мосгазниипроект

Копировал: Гаврилова Формат А4

ГРП 1.07.01

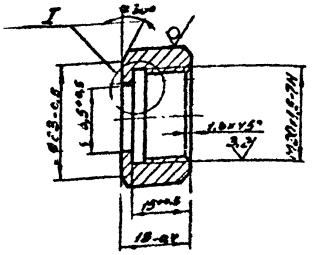

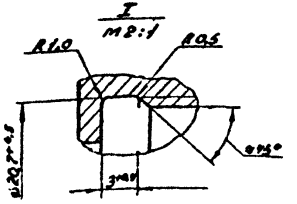

Изм.	Лист	№ докум.	Подп.	Дата	ГРП 1.07.01	
Разраб.		Кудинов		01.87	Гайка накидная	Лит. Масса Масштаб
Пров.		Иосилевич		01.87		Н 0,036 1:1
Н. контр.						Лист Листов 1
Утв.		Иосилевич		01.87	Материал: Сталь 20 ГОСТ 1050-74	Институт Мосгазниипроект

Калибровал: Гаврилова Формат А4

Типовой проект 905-1-28.87 Альбом 2

ГРП 1.05.04

6,3

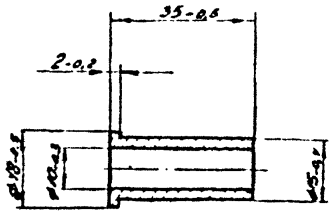

Изм.	Лист	№ докум.	Подп.	Дата
Разраб.	Гулина			03.87
Пров.	Косиревич			03.87
Т.контр.				
Н.контр.	Косиревич			03.87
Утв.				

ГРП 1.05.04

Ниппель

Лит.	Масса	Масштаб
Н	0,03	1:1

Лист | Листов 1

Сталь 20-4-5 ГОСТ 1050-74

Институт Мосгаз НИИпроект

Копировал: Гаврилова

Формат А4

Инв. № подл. | Подп. и дата | Взам. инв. № | Инв. № дубл. | Подп. и дата

Формат	Зона	Поз.	Обозначение	Наименование	Кол.	Примечание
				Документация		
А3			ГРП 1.08.00СБ	Сборочный чертеж		
				Детали		
А4		1	ГРП 1.08.01	Швеллер	2	
А4		2	ГРП 1.08.02	Уголок	2	
А4		3	ГРП 1.08.03	Уголок	1	
Б4		4	ГРП 1.08.04	Стойка L = 580-2		
				Швеллер В-ГОСТ 8240-72 / Ст 3-1 ГОСТ 535-79	2	4,1 кг

Изм.	Лист	№ докум.	Подп.	Дата
Разраб.	Кудинов			03.87
Пров.	Косиревич			03.87
Н.контр.	Косиревич			03.87
Утв.				

ГРП 1.08.00

Рама

Лит.	Лист	Листов
Н		1

Институт Мосгаз НИИпроект

Копировал: Гаврилова

Формат А4

Инв. № подл. | Подп. и дата | Взам. инв. № | Инв. № дубл. | Подп. и дата

ГРП 1.08.00С6

Типовой проект 905-1-28.87 Альбом 2

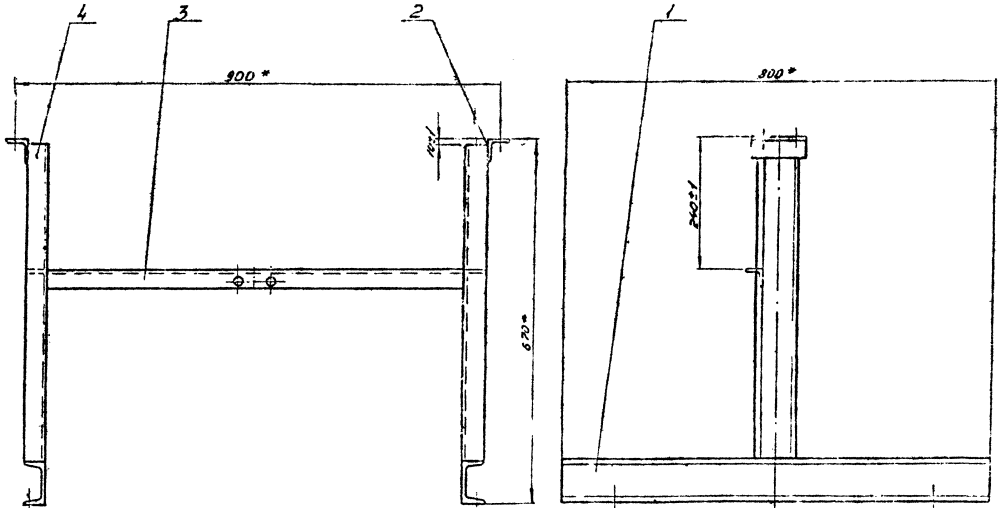

1. Сварные швы по ГОСТ 5264-80-Т1-Δ5.
2. *Размеры для справок.

					ГРП 1.08.00С6			
Изм.	Лист	№ докум.	Подп.	Дата	Рама	Лит.	Масса	Масштаб
Разраб.		Кудинов		31		Н	21,5	1:5
Пров.		Чесалов		31	Сборочный чертеж	Лист	Листов	
Т.контр.						Институт		
Н.контр.				9.87		Мосгаз НИИпроект		
Утв.								

Копировал: Гаврилова

Формат А3

Типовой проект 905-1-28.87 Альбом 2

ГРП 1.08.01

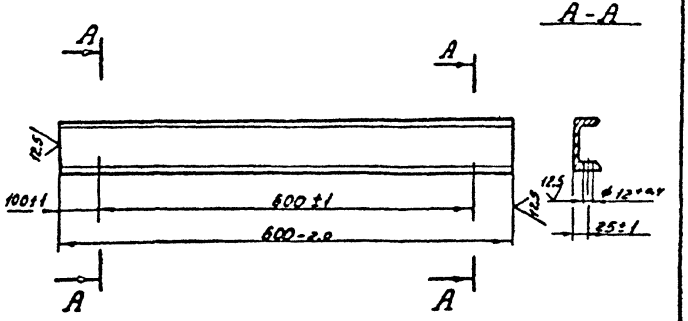

Изм.	Лист	№ докум.	Подп.	Дата	ГРП 1.08.01		
Разраб.	Кудинов			01.87	Швеллер	Лит.	Масса	Масштаб
Пров.	Цесилевич			01.87		Н	5,6	1:5
Т.контр.						Лист	Листов 1
Н.контр.	Цесилевич			01.87	Швеллер 8-ГОСТ 8240-72 / Ст3-1-ГОСТ 535-79	Институт Мосгазниипроект	
Утв.							

Копировал: Гаврилова Формат А4

ГРП 1.08.02

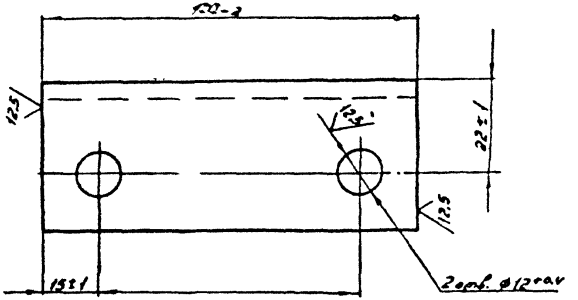

Изм.	Лист	№ докум.	Подп.	Дата	ГРП 1.08.02		
Разраб.	Кудинов			01.87	Уголок	Лит.	Масса	Масштаб
Пров.	Цесилевич			01.87		Н	0,24	1:1
Т.контр.						Лист	Листов 1
Н.контр.	Цесилевич			01.87	Уголок 45×40×4-Б ГОСТ 8509-72 / Ст3-1-ГОСТ 535-79	Институт Мосгазниипроект	
Утв.							

Копировал: Гаврилова Формат А4

Типовой проект 905-1-28.87 Альбом 2

ГРП 1.08.03

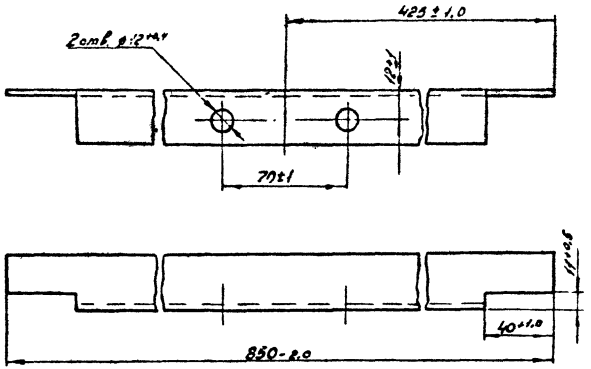

Изм.	Лист	№ докум.	Подп.	Дата	ГРП 1.08 03		
Разраб.		Кудинов		03.87	Уголок	Лит.	Масс: 1	Масштаб
Пров.		Иосилевич		03.87		Н	1.52	1:2
Т. контр.						Лист	Листов 1
Н. контр.		Иосилевич		03.87	Уголок 32х32х4-Е ГОСТ 8509-72 Ст 3-1 ГОСТ 535-79	Институт Мосгаз НИИпроект	

Копировал. Гаврилова Формат А4

ГРП 1.10

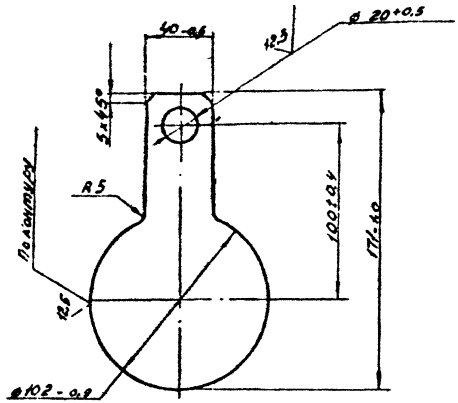

Изм.	Лист	№ докум.	Подп.	Дата	ГРП 1.10		
Разраб.		Гулина		03.87	Заглушка	Лит.	Масс:	Масштаб
Пров.		Иосилевич		03.87		Н	0,28	1:2
Т. контр.						Лист	Листов 1
Н. контр.		Иосилевич		03.87	Лист Б-АН-5Б ГОСТ 19903-74 Ст 3 сп4 ГОСТ 14637-79	Институт Мосгаз НИИпроект	

Копировал. Гаврилова Формат А4

Типовой проект 905-1-28.87 Альбом 2

ГРП 1.11

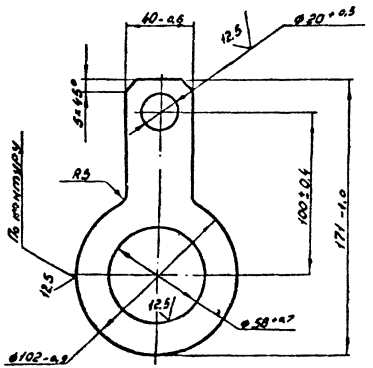

Изм.	Лист	№ докум.	Подп.	Дата
Разраб.		Кудинов		03.87
Провер.		Иосилевич		03.87
Т. контр.				
Н. контр.		Иосилевич		03.87
Утв.				

ГРП 1.11

Кольцо

Лит.	Масса	Масштаб
Н	0,2	1:2

Лист | Листов 1

Лист Б-ПН-5.0 ГОСТ 19903-74
ВСт3сп4 ГОСТ 14637-79

Институт Мосгазнипроект

Копировал: Гаврилова Формат А4

ГРП 1.12

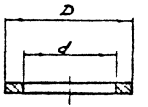

Обозначение	D, мм	d, мм	Масса, кг
ГРП 1.12	18	10	0,0006
-01	50	36	0,0030
-02	102	58	0,0870

Размеры обеспеч. инструментом.

Изм.	Лист	№ докум.	Подп.	Дата
Разраб.		Кудинов		03.87
Провер.		Иосилевич		03.87
Т. контр.				
Н. контр.		Иосилевич		03.87
Утв.				

ГРП 1.12

Прокладка

Лит.	Масса	Масштаб
Н	см. табл.	—

Лист | Листов 1

Паронит ПМБ 2.0
ГОСТ 481-80

Институт Мосгазнипроект

Копировал: Гаврилова Формат А4

Инв. № подл. | Подп. и дата | Взам. инв. № | Инв. № дубл. | Подп. и дата

Типовой проект 905-1-28.87 Альбом 2

Формат	Зона	Поз.	Обозначение	Наименование	Кол.	Прим.
				Документация		
А3			ГРП 2.00 СБ	Сборочный чертеж		
А4			ГРП 2-ООД	Техническое требование		
				Сборочные единицы		
А4		1	ГРП 2 01.00	Катушка	2	
А4		2	ГРП 2.02.00	Катушка	1	
А4		3	ГРП 2.03 СО	Катушка	2	
А4		4	ГРП 2.04.00	Катушка	1	
А4		5	ГРП 2 С5 СО	Коллектор	1	
А4		6	ГРП 2.06.00	Трубка импульсная	1	
А4		7	ГРП 2.07.00	Трубка импульсная	1	
А4		8	ГРП 2.09.00	Рама	1	
				Детали		
А4		10	ГРП 2.10	Косынка	1	
А4		11	ГРП 2.11	Кольцо	2	
А4		12	ГРП 2.12	Прокладка	1	
		13	-01	Прокладка	2	
		14	-02	Прокладка	10	
				Стандартные изделия		
		16		Муфта 15 ГОСТ 8966-75	1	
		17		Муфта 25 ГОСТ 8966-75	1	
		18		Контргайка 15 ГОСТ 8968-75	2	
		19		Контргайка 50 ГОСТ 8968-75	2	

Инв.№ подл. | Подп. и дата | Взам. инв.№ | Инв.№ дубл. | Подп. и дата

Изм.	Лист	№ докум.	Подп.	Дата
Разраб.	Кудинов			02.87
Пров.	Носипевич			02.87
Н. контр.	Носипевич			02.87
Утв.				

ГРП 2 00

Блок редуцирования

Лит.	Лист	Листов
И	1	3

Институт Мосгазниипроект

Копировал Сф Формат А4

Формат	Зона	Поз.	Обозначение	Наименование	Кол.	Прим.
				Краны пробковые проходные конусные сальниковые муфтовые. ГОСТ 2704-77		11Б6бк
		20		Ду 15	1	
		21		Ду 25	1	
		22		Вентиль запорный проходной фланцевый на Ру 2,5 МПа (25 кгс/см²) Ду 20; исполнение 7; ГОСТ 10094-75	1	15с12пр2
		23		Задвижка клиновая с выдвижным шпинделем фланцевая Ду 50 ГОСТ 10194-78	1	3кл2-15
				Болты ГОСТ 7798-70		
		24		М 10×25.58.096	2	
		25		М 12×50.58.096	8	
		26		М 16×60.58.096	24	
		27		М 16×70.58.096	8	
				Гайки ГОСТ 5915-70		
		28		М 10.5.096	10	
		29		М 12.5.096	8	
		30		М 16.5.096	32	
		31		Хомут 60-Оп3 ГОСТ 24137-80	4	
		32		Сгон 15 ГОСТ 8969-75	1	
		3.		Сгон 25 ГОСТ 8969-75	1	

Инв.№ подл. | Подп. и дата | Взам. инв.№ | Инв.№ дубл. | Подп. и дата

Изм.	Лист	№ докум.	Подп.	Дата

ГРП 2.00

Лист 2

Копировал: Сф Формат А4

Типовой проект 905-1-28.87 Альбом 2

Формат	Зона	Поз.	Обозначение	Наименование	Кол.	Прим.
				Прочие изделия		
		35		Кран трехходовой натяжной		
				муфтовый с фланцем		
				для контрольного		
				манометра 14М1-00-00		
				Ду15мм ТУ26-07-1061-73	1	
		36		Задвижка клиновая		
				с невыдвижным шпин-		
				делем фланцевая Ду50		
				ТУ26-07-1150-76	1	30ч47бк
				Комплекты		
А3			ГРП 2.15	Ключ комбинированный	1	
			-02	Ключ комбинированный	1	
А3			ГРП 2.16	Заглушка	2	
			Переменные данные	для исполнений		
				ГРП 2.00		
				Прочие изделия		
		38		РДБК1-50 ТУ400-10-40-79	1	
		39		Клапан ПКН-50		
				ТУ 400-10-34-86	1	
				ГРП 2.00-01		
				Прочие изделия		
		38		РДБК1П-50 ТУ400-10-40-79	1	
				Клапан ПКВ-50		
		39		ТУ 400-10-34-86	1	

Инв. № подл. | Подп. и дата | Взам. инв. № | Инв. № дубл. | Подп. и дата

Изм.	Лист	№ докум.	Подп.	Дата	ГРП 2.00	Лист 3

Копировал: [illegible] Формат А4

ГРП 2.16

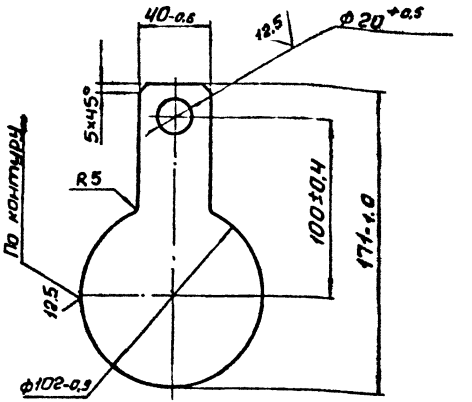

Инв. № подл. | Подп. и дата | Взам. инв. № | Инв. № дубл. | Подп. и дата

Изм.	Лист	№ докум.	Подп.	Дата	ГРП 2.16	Лит.	Масса	Масш.
Разраб.		Гулина	[illegible]	02.83	Заглушка	И	0,28	1:2
Пров.		Носилевич	[illegible]	02.83		Лист	Листов 1	
Т.конт.								
Н.конт.		Носилевич	[illegible]	02.83	Лист Б-ПН-5.0 ГОСТ 19903-74 / В ст 3 сп 4 ГОСТ 14637-79	Институт Мосгазниипроект		
Утв.								

Копировал: [illegible] Формат А4

ГРП2.00 СБ

Типовой проект 905-1-28.87 Альбом 2

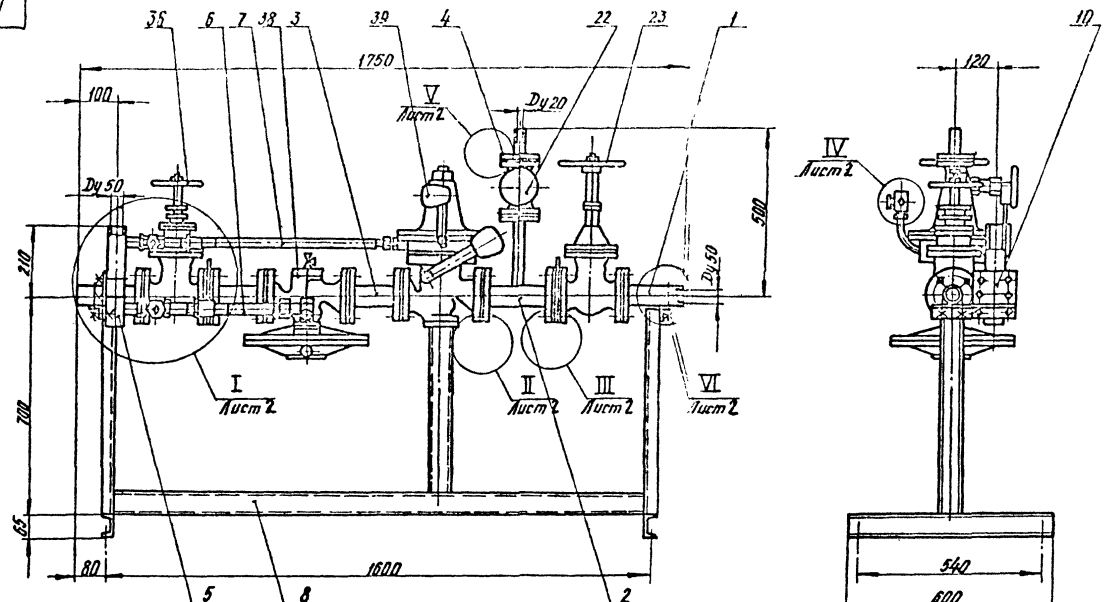

Обозначение	Регулируемое выходное давление, МПа (кгс/см²)	Масса, кг
ГРП2.00	0,001- 0,06 (0,01- 0,6)	198,3
—01	0,03- 0,5 (0,3- 5,0)	198,5

Размеры для справок

					ГРП2.00 СБ			
Изм.	Лист	№ докум.	Подп.	Дата	Блок редуцирования Сборочный чертеж	Лит.	Масса	Масштаб
Разраб.		Гулина		01.87		И	См. табл.	1:10
Провер.		Иосилевич		01.87		Лист 1	Листов 2	
Т. контр.						Институт МосгазНИИпроект		
Н. контр.		Иосилевич		01.87				
Утв.								

Инв. № подл. | Подпись и дата | Взам. инв. № | Инв. № дубл. | Подпись и дата

ГРП2.00 СБ

Типовой проект 905-1-28.87 Альбом 2

I Лист 1
М1:5

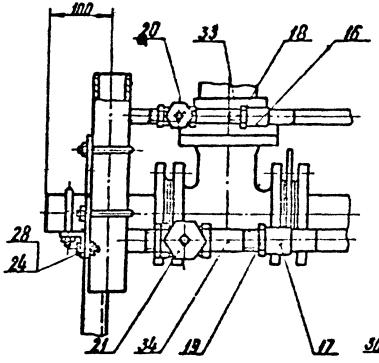

II Лист 1
М1:1

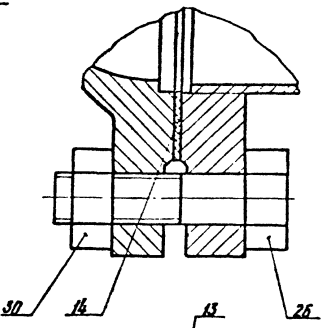

III Лист 1
М1:1

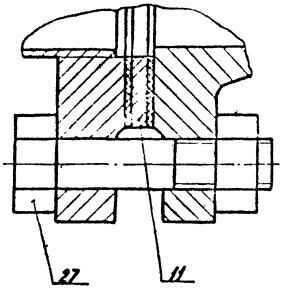

IV Лист 1
М1:1

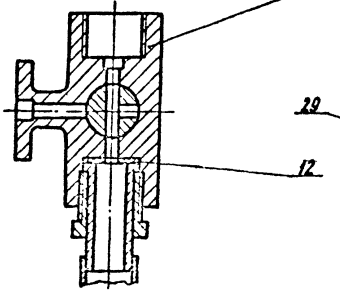

V Лист 1
М1:1

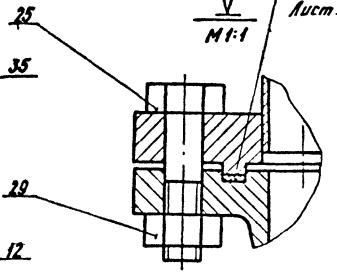

VI Лист 1
М1:1

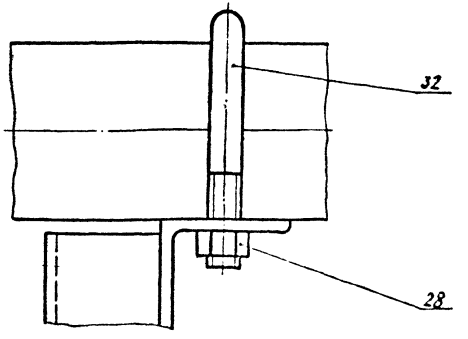

ГРП2.00 СБ

Типовой проект 900-1-28.87 Альбом 2

Формат	Зона	Поз.	Обозначение	Наименование	Кол.	Примечание
				Документация		
Ву			ГРП 2.01.00СБ	Сборочный чертеж		
				Детали		
Бк		1	ГРП 2.01.01	Труба		
				Труба $\frac{57\times2,0\ ГОСТ\ 10704-75}{В-10\ ГОСТ\ 10705-80}$		
				L = 197-1,2	1	0,54кг
				Стандартные изделия		
		2		Фланец 1-50-16 от 25		
				ГОСТ 12820-80	1	

Изм.	Лист	№ докум.	Подп.	Дата
Разраб.		Гулина		02.87
Пров.		Косилевич		01.87
Н. контр.		Косилевич		02.87
Утв.				

ГРП 2.01.00

Катушка

Лит.	Лист	Листов
М		1

Институт Мосгаз НИИпроект

Копировал: Гаврилова

Формат 6

Инв. № подл. | Подп. и дата | Взам. инв. № | Инв. № дубл. | Подп. и дата

ГРП 2.01.00СБ

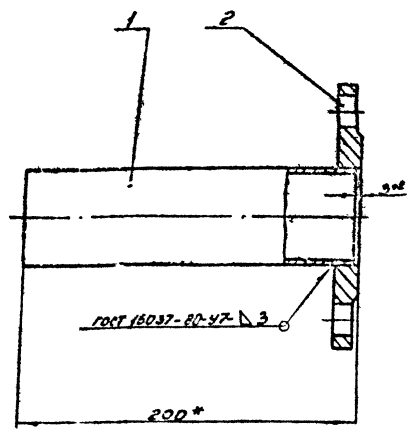

1. Катушку подвергнуть гидравлическим испытаниям на прочность давлением 1,5МПа (15кгс/см²) и плотность давлением 1,2МПа (12кгс/см²).
2. Продолжительность испытания на прочность и плотность определяется временем необходимым для осмотра мест сварки, но не менее 1мин. на каждое испытание. При этом падение давления не допускается.
3. * Размер для справки.

Изм.	Лист	№ докум.	Подп.	Дата
Разраб.		Гулина		
Пров.		Косилевич		
Н. контр.		Косилевич		

ГРП 2.01.00СБ

Катушка

Сборочный чертеж

Лит.	Масса	Масштаб
М	3,2	1:2

Лист | Листов 1

Институт Мосгаз НИИпроект

Формат 4

Типовой проект 901-1-28.87 Альбом 2

Формат	Зона	Поз.	Обозначение	Наименование	Кол.	Примечание
				Документация		
А4			ГРП 2.02.00СБ	Сборочный чертеж		
				Детали		
А4		1	ГРП 2.02.01	Труба	1	
А4		2	ГРП 2.02.02	Трубка	1	
А4		3	ГРП 2.02.03	Трубка	1	
А4		4	ГРП 2.02.04	Ниппель	1	
А4		5	ГРП 2.02.05	Штуцер	1	
А4		6	ГРП 2.02.06	Фланец (заготовка фланец 1-50-16 ГОСТ 12820-80)	1	
				Стандартные изделия		
		7		Фланец 6-20-25 ст 25 ГОСТ 12820-80	1	
		9		Фланец 1-50-16 ст 25 ГОСТ 12820-80	1	

Изм.	Лист	№ докум.	Подп.	Дата	ГРП 2.02.00	
Разраб.		Глухих			Патрубок	Лит. / Масса / Масштаб
Пров.		Фомин				Лист / Листов
Н. контр.		Ананьева				Институт Мосгазниипроект
Утв.						

Копировал Зайцева

Формат А4

Изм.	Лист	№ докум.	Подп.	Дата	ГРП 2.02.01	
Разраб.		Глухих			Труба	Лит. / Масса / Масштаб: Н / 0,54 / 1:2
Пров.		Фомин				Лист / Листов 1
Н. контр.		Ананьева				Институт Мосгазниипроект
Утв.					Труба 57×20 ГОСТ 10704-76 / В-10 ГС-ТУ 0706-80	

Копировал Зайцева

Формат А4

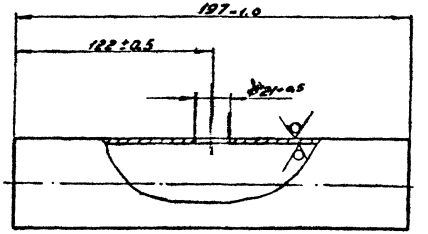

ГРП2.02.00СБ

Типовой проект 905-1-28.87 Альбом 2

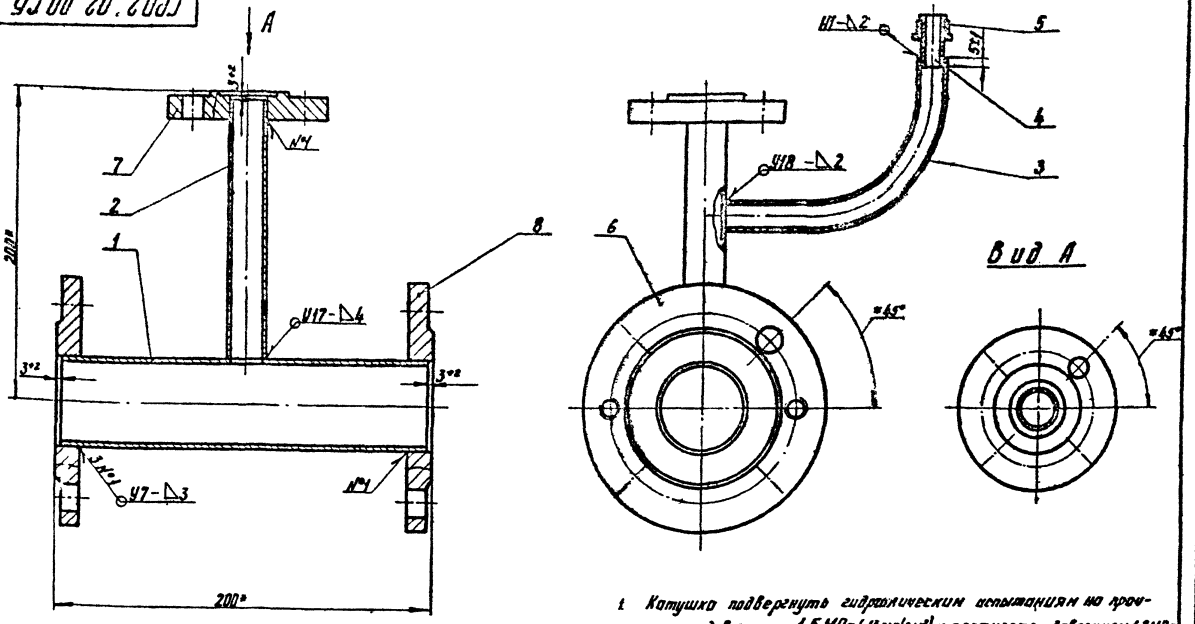

1. Катушка подвергнуть гидравлическим испытаниям на прочность давлением 1,5 МПа (15 кгс/см²) и плотность давлением 1,2 МПа (12 кгс/см²)
2. Продолжительность испытания на прочность и плотность определяется временем необходимым для осмотра мест сварки, но не менее 1 мин. на каждое испытание. При этом падение давления не допускается
3. Сварные швы по ГОСТ 16037-80
4. * Размеры для справок

					ГРП2.02.00СБ			
Изм.	Лист	№ докум.	Подп.	Дата	Катушка	Лит.	Масса	Масштаб
Разраб.		Гилана				Н	7,50	1:2
Провер.		Василевич			Сборочный чертеж	Лист	Листов 1	
Т. контр.						Институт Мосгаз НИИпроект		
Н. контр.		Василевич						
Утв.								

Инв. № подл. | Подпись и дата | Взам. инв. № | Инв. № дубл. | Подпись и дата

копировал: Карынова

Формат А3

Типовой проект 905-1-28.87 Альбом 2

ГРП2.02.02

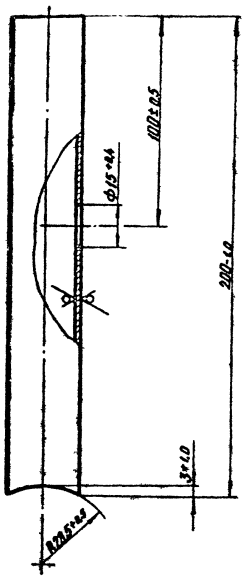

Изм.	Лист	№ докум.	Подп.	Дата	Трубка	Лит.	Масса	Масштаб
Разраб.		Гулина		02.87		И	0,28	1:1
Провер.		Иосилевич		02.87		Лист	Листов 1	
Т. контр.								
Н. контр.		Иосилевич		02.87	Труба 25×2,0 ГОСТ10704-76 / 6-20 ГОСТ10705-80	Институт Мосгаз НИИпроект		
Утв.								

Формат А4

ГРП2.02.03

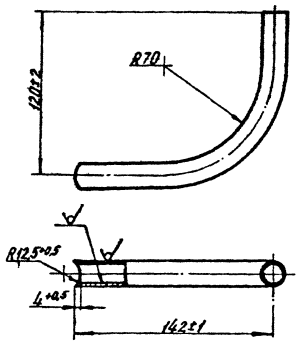

Изм.	Лист	№ докум.	Подп.	Дата	Трубка	Лит.	Масса	Масштаб
Разраб.		Гулина		02.87		И	0,1	1:1
Провер.		Иосилевич		02.87		Лист	Листов 1	
Т. контр.								
Н. контр.		Иосилевич		02.87	Труба 18×1,2 ГОСТ10704-76 / 6-20 ГОСТ10705-80	Институт Мосгаз НИИпроект		
Утв.								

Формат А4

Типовой проект 905-1-28.87 Альбом 2

ГРП2.02.04

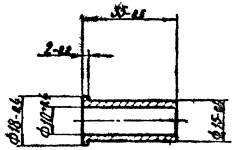

Изм.	Лист	Н. докум.	Подп.	Дата	Ниппель	Лит.	Масса	Масштаб
Разраб.		Гулина		02.87		И	0,03	1:1
Провер.		Иосилевич		02.87		Лист	Листов 1	
Т. контр.						Институт		
Н. контр.		Иосилевич		02.87	Сталь 20-4-б ГОСТ 1050-74	Мосгаз НШ проект		
Утв.								

Инв. № подл. | Подпись и дата | Взам. инв. № | Инв. № дубл. | Подпись и дата

Формат А4

ГРП2.02.05

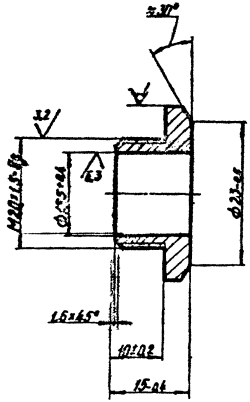

Изм.	Лист	Н. докум.	Подп.	Дата	Штуцер	Лит.	Масса	Масштаб
Разраб.		Гулина		02.87		И	0,03	2:1
Провер.		Иосилевич		02.87		Лист	Листов 1	
Т. контр.						Институт		
Н. контр.		Иосилевич		02.87	Пластигранник 24-5 ГОСТ 8558-78 / 45-8 ГОСТ 1051-73	Мосгаз НШ проект		
Утв.								

Инв. № подл. | Подпись и дата | Взам. инв. № | Инв. № дубл. | Подпись и дата

Копировал: Ерл

Формат А4

Типовой проект 905-1-28.87 Альбом 2

ГРП 2.02.06

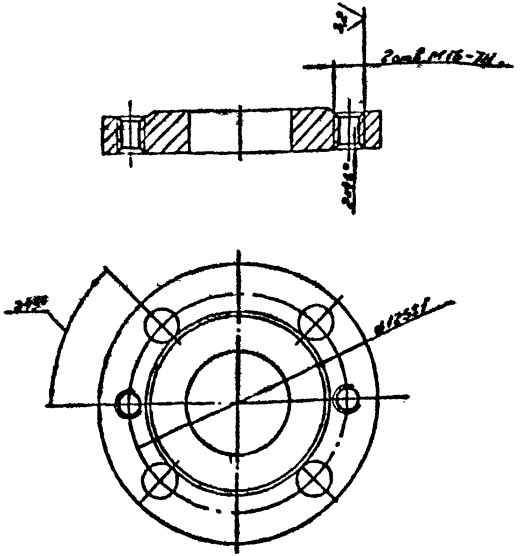

Изм.	Лист	№ докум.	Подп.	Дата
Разраб.	Кудинов			03.87
Пров.	Носилевич			03.87
Т.контр.				
Н.контр.	Носилевич			03.87
Утв.				

ГРП 2.02.06

Фланец

Лит.	Масса	Масштаб
Н	2,58	1:2

Лист | Листов 1

Заготовка

Фланец 1-50-16 ст25 ГОСТ 12820-80

Институт Мосгаз НИИпроект

Копировал: Гаврилова

Формат А4

Формат	Зона	Поз.	Обозначение	Наименование	Кол.	Примечание
				Документация		
А4			ГРП 2.03.00СБ	Сборочный чертеж		
				Детали		
Б4		1	ГРП 2.03.01	Труба		
				Труба 57×2,0 ГОСТ 10704-76 / 8-10 ГОСТ 10705-80		
				L = 147-1,2	1	0,4 кг
А4		2	ГРП 2.02.06	Фланец (заготовка - фланец 1-50-16 ст25 ГОСТ 12820-80)	1	
				Стандартные изделия		
				Фланец 1-50-16 ст25 ГОСТ 12820-80	1	

Изм.	Лист	№ докум.	Подп.	Дата
Разраб.	Кудинов			03.87
Пров.	Носилевич			03.87
Н.контр.	Носилевич			03.87
Утв.				

ГРП 2.03.00

Катушка

Лит.	Лист	Листов
Н		1

Институт Мосгаз НИИпроект

Копировал: Гаврилова

Формат А4

ГРП 2.03.00СБ

Типовой проект 905-1-28.87 Альбом 2

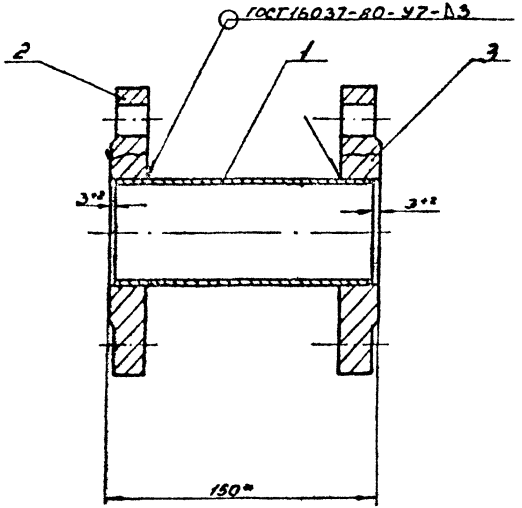

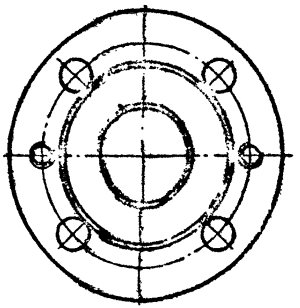

1. Катушку подвергнуть гидравлическим испытаниям на прочность давлением 15 МПа (150 кгс/см²) и плотность давлением 1,2 МПа (12 кгс/см²).
2. Продолжительность испытаний на прочность и плотность определяется временем, необходимым для осмотра мест сварки, но не менее 1 мин. на каждое испытание. При этом падение давления не допускается.
3. * Размер для справок.

				ГРП 2.03.00СБ		
Гл. инж.		№ докум.	Подп.	Катушка	Лит.	Масса	Масштаб
Разраб.	Кудинов				Н	5,6	1:2
Пров.	Исаичкин			Сборочный чертеж	Лист	Листов 1
Т. контр.					Институт Мосгазниипроект	
Н. контр.	Исаичкин					
Утв.						

Копировал: Гаврилова

Формат А3

Инв. № подл. | Подп. и дата | Взам. инв. № | Инв. № дубл. | Подп. и дата

Типовой проект 905-1-28.87 Альбом 2

Формат	Зона	Поз.	Обозначение	Наименование	Кол.	Примечание
				Документация		
А4			ГРП 2.04.00СБ	Сборочный чертеж		
				Детали		
Б4		1	ГРП 2.04.01	Труба L = 195-1.0		
				Труба 25х2,0 ГОСТ 10704-76 / В-20 ГОСТ 10705-80	1	0,17 кг
				Стандартные изделия		
		2		Фланец 4-20-25 ст 25 ГОСТ 12820-80	1	

Изм.	Лист	№ докум.	Подп.	Дата
Разраб.		Кудинов		12.87
Пров.		Иосилевич		12.87
Н. контр.		Иосилевич		12.87
Утв.				

ГРП 2.04.00

Катушка

Лит.	Лист	Листов
М		1

Институт МосгазНИИпроект

Копировал: Гаврилова Формат А4

Подп. и дата | Взам. инв. № | Инв. № дубл. | Подп. и дата | Инв. № подл.

ГРП 2.04.00СБ

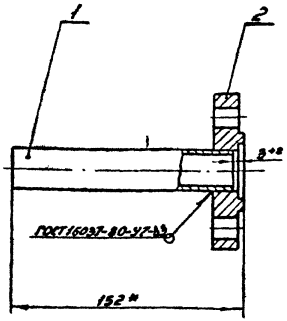

1. Катушку подвергнуть гидравлическим испытаниям на прочность давлением 1,5 МПа (15 кгс/см²) и плотность 1,2 МПа (12 кгс/см²).
2. Продолжительность испытания на прочность и плотность определяется временем необходимым для осмотра мест сварки, но не менее 1 мин. на каждое испытание. При этом падение давления не допускается.
3. * Размеры для справок.

Изм.	Лист	№ докум.	Подп.	Дата
Разраб.		Гулина		12.87
Пров.		Иосилевич		12.87
Т. контр.				
Н. контр.		Иосилевич		12.87
Утв.				

ГРП 2.04.00СБ

Катушка
Сборочный чертеж

Лит.	Масса	Масштаб
М	1,34	1:2

Лист | Листов 1

Институт МосгазНИИпроект

Копировал: Гаврилова Формат А4

Подп. и дата | Взам. инв. № | Инв. № дубл. | Подп. и дата | Инв. № подл.

Типовой проект 905-1-28.87 Альбом 2

Формат	Зона	Поз.	Обозначение	Наименование	Кол.	Прим.
				Документация		
А4			ГРП 2.05.00 СБ	Сборочный чертеж		
				Детали		
А4		1	ГРП 2.05.01	Труба	1	
А4		2	ГРП 2.05.02	Заглушка	1	
А4		3	ГРП 2.05.03	Патрубок	1	
		4	-01	Патрубок	1	

Подп. и дата | Инв. № дубл. | Взам. инв. № | Подп. и дата | Инв. № подл.

Изм.	Лист	№ докум.	Подп.	Дата
Разраб.	Кудинов			
Пров.	Носилевич			
Н. конт.	Носилевич			
Утв.				

ГРП 2.05.00

Коллектор

Лит.	Лист	Листов
И		1

Институт МосгазНИИпроект

Копировал: [illegible] Формат А4

ГРП 2.05.00 СБ

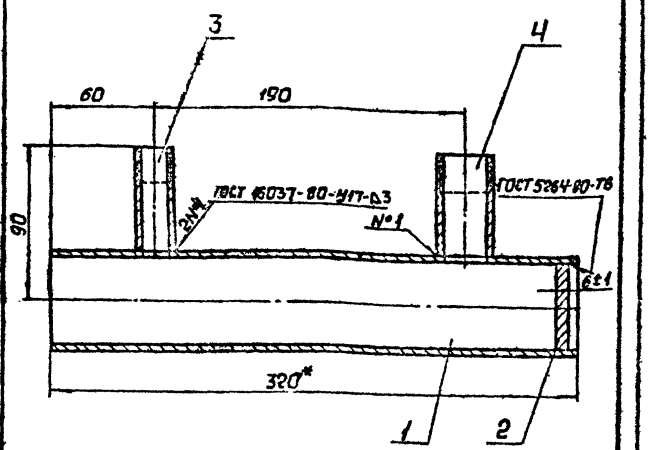

1. Коллектор подвергнуть гидравлическим испытаниям на прочность давлением 0,75 МПа (7,5 кгс/см²) и плотность давлением 0,6 МПа (6 кгс/см²).
2. Продолжительность испытания на прочность и плотность определяется временем, необходимым для осмотра мест сварки, но не менее 1 мин на каждое испытание. При этом падение давления не допускается.
3. *Размеры для справок.

Подп. и дата | Инв. № дубл. | Взам. инв. № | Подп. и дата | Инв. № подл.

Изм.	Лист	№ докум.	Подп.	Дата
Разраб.	Кудинов			
Пров.	Носилевич			
Т. конт.				
Н. конт.	Носилевич			
Утв.				

ГРП 2.05.00 СБ

Коллектор
Сборочный чертеж

Лит.	Масса	Масш.
И	1,25	1:2

Лист | Листов 1

Институт МосгазНИИпроект

Копировал: [illegible] Формат А4

Типовой проект 905-1-28.87 Альбом 2

ГРП2. 05. 01

12,5

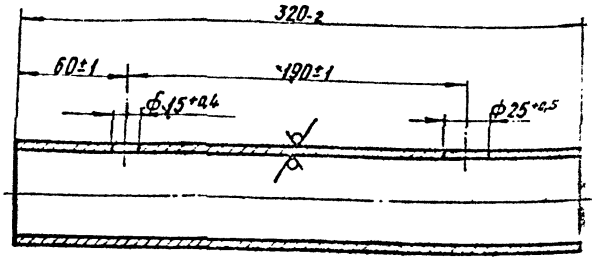

Изм.	Лист	№ докум.	Подп.	Дата	ГРП2. 05. 01		
Разраб.	Кудинов			02.87	Труба	Лит.	Масса	Масштаб
Провер.	Василевич			02.87		И	0,88	1:2
Т. контр.						Лист	Листов	
Н. контр.	Василевич			02.87	Труба 57х2,0 ГОСТ 10704-76 / 8-19 ГОСТ 10705-80	Институт Мосгаз НИИпроект		
Утв.								

Инв. № подл. | Подпись и дата | Взам. инв. № | Инв. № дубл. | Подпись и дата

ГРП2. 05. 02

12,5

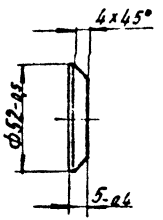

Изм.	Лист	№ докум.	Подп.	Дата	ГРП2. 05. 02		
Разраб.	Кудинов			02.87	Заглушка	Лит.	Масса	Масштаб
Провер.	Василевич			02.87		И	0,08	1:2
Т. контр.						Лист	Листов	
Н. контр.	Василевич			02.87	Сталь 20-4-5 ГОСТ 1050-74	Институт Мосгаз НИИпроект		
Утв.								

Инв. № подл. | Подпись и дата | Взам. инв. № | Инв. № дубл. | Подпись и дата

ГРП 2.05.03

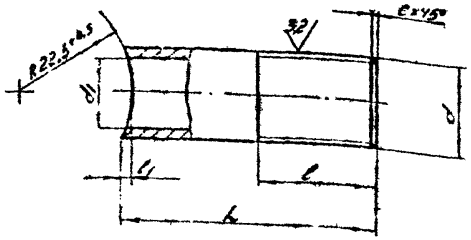

Обозначение	резьба, d	d_1, мм	L, мм	l, мм	l_1, мм	C, мм	Масса, кг
ГРП 2.05.03	G 1/2-B	$15^{+0,4}$	$64^{-0,5}$	$30^{+2,0}$	$2,5^{+0,5}$	1,6	0,082
-01	G 1-B	$25^{+0,5}$	$57^{-0,5}$	$40^{+2,0}$	$6,0^{+0,5}$	2,0	0,160

Изм.	Лист	№ докум.	Подп.	Дата
Разраб.		Кудинов		21.82
Пров.		Косилевич		21.82
Т.контр.				
Н.контр.		Косилевич		21.82
Утв.				

ГРП 2.05.03

Патрубок

Лит. | Масса | Масштаб
см. табл. | —

Лист | Листов 1

Сталь 20-4-6 ГОСТ 1050-74

Институт Мосгаз НИИпроект

Копировал: Гаврилова

Формат 94

Позиция	Зона	Поз.	Обозначение	Наименование	Кол.	Примечание
				Документация		
84			ГРП 2.05.00СБ	Сборочный чертеж		
				Детали		
84		1	ГРП 2.05.01-01	Штуцер	1	
84		2	ГРП 2.05.02	Труба L = 140-1,0		
				Труба 22×1,8 ГОСТ 10704-75 / В-20 ГОСТ 10705-80	1	0,126 кг

Изм.	Лист	№ докум.	Подп.	Дата
Разраб.		Кудинов		21.82
Пров.		Косилевич		21.82
Н.контр.		Косилевич		21.82
Утв.				

ГРП 2.05.00

Трубка импульсная

Лит. | Лист | Листов
Н | | 1

Институт Мосгаз НИИпроект

Копировал: Гаврилова

Формат 94

Подп. и дата | Взам. инв. № | Инв. № дубл. | Подп. и дата | Инв. № подл.

Типовой проект 905-1-28.87 Альбом 2

ГРП2. 06. 00С6

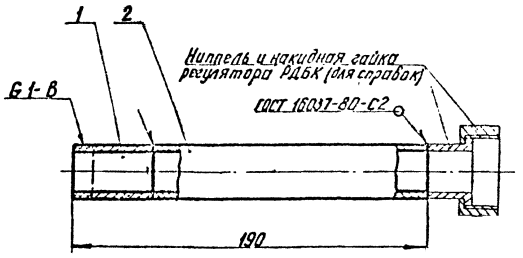

1. Трубку импульсную подвергнуть гидравлическим испытаниям на прочность давлением 0,75 МПа (7,5 кгс/см²) и плотность давлением 0,6 МПа (6 кгс/см²)
2. Продолжительность испытания на прочность и плотность определяется временем необходимым для осмотра мест сборки, но не менее 1 мин. на каждое испытание. При этом падение давления не допускается
3. Размеры для справок

Изм.	Лист	Подпись	Дата		
Разраб.				ГРП2. 06. 00С6	
Пров.				Трубка импульсная Сборочный чертеж	Лит. 0,25 / 1:2
Н.					Институт Мосгаз

ГРП2. 06. 01

12,5

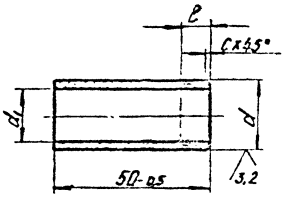

Обозначение	Резьба d	d, мм	l, мм	C, мм	Масса, кг
ГРП2. 06. 01	G 1/2-B	15+0,4	9+2	1,6	0,065
—01	G 1-B	25+2,5	11+2	2,0	0,120

Изм.	Лист	Подпись	Дата		
Разраб.				ГРП2. 06. 01	
Пров.				Штуцер	Лит. Н / Сн. пабл.
Н.					Институт Мосгаз

Типовой проект 905-1-28.87 Альбом 2

Формат	Зона	Поз.	Обозначение	Наименование	Кол.	Примечание
				Документация		
А3			ГРП 2.07.00СБ	Сборочный чертеж		
				Детали		
Б4		1	ГРП 2.07.01	Труба L = 540-2.0		
				Труба 18×1,2 ГОСТ 10704-76 / В-20 ГОСТ 10705-80	1	0,25 кг
А4		2	ГРП 2.06.01-01	Штуцер	1	

ГРП 2.07.00

Трубка импульсная

Лит. | Лист | Листов

Институт Мосгаз НИИпроект

Копировал: Гаврилова

Формат А4

Формат	Зона	Поз.	Обозначение	Наименование	Кол.	Примечание
				Документация		
А3			ГРП 2.08.00СБ	Сборочный чертеж		
				Детали		
А4		1	ГРП 2.08.01	Уголок	1	
А4		2	ГРП 2.08.02	Уголок	1	
А4		3	ГРП 2.08.03	Швеллер	2	
Б4		4	ГРП 2.08.04	Стойка L = 665-2		
				Швеллер 6,5 ГОСТ 8240-72 / Ст3-1-ГОСТ 535-79	2	3,92 кг
Б4		5	ГРП 2.08.05	Перемычка L = 1560-2		
				Швеллер 6,5-ГОСТ 8240-72 / Ст3-1-ГОСТ 535-79	1	9,2 кг
Б4		6	ГРП 2.08.06	Стойка L = 550-2.0		
				Швеллер 6,5-ГОСТ 8240-72 / Ст3-1-ГОСТ 535-79	1	3,24 кг
Б4		7	ГРП 2.08.07	Плита (120×120)-1		
				Лист Б-11150 ГОСТ 19903-74 / Ст3 ГОСТ 14637-79	1	0,57 кг

ГРП 2.08.00

Рама

Лит. | Лист | Листов

Институт Мосгаз НИИпроект

Копировал: [illegible]

Формат А4

ГРП2.07.00СБ

Типовой проект 905-1-28.27 Альбом 2

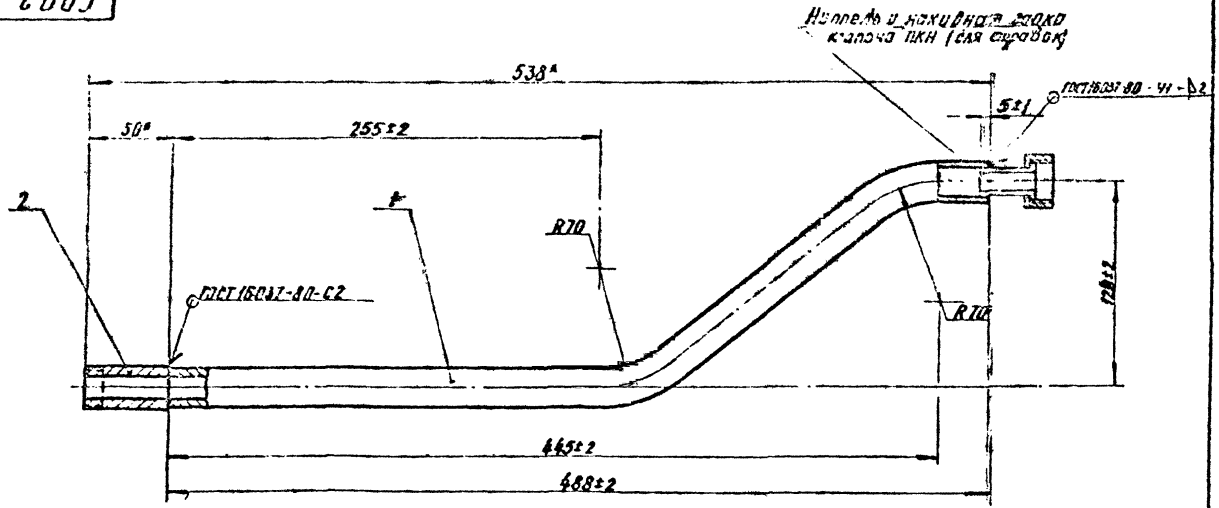

1. Трубку импульсную подвергнуть гидравлическим испытаниям на прочность давлением 0,75 МПа (7,5 кгс/см²) и плотность давлением 0,6 МПа (6 кгс/см²).
2. Продолжительность испытаний на прочность и плотность определяется временем необходимым для осмотра мест сварки, но не менее 1 мин. на каждое испытание. При этом падение давления не допускается.
3. *Размеры для справок.

					ГРП2.07.00СБ			
Изм.	Лист	№ докум.	Подп.	Дата	Трубка импульсная Сборочный чертеж	Лит.	Масса	Масштаб
Разраб.		Кузинов				И	0,32	1:2
Провер.		Василевич				Лист	Листов 1	
Т. контр.						Институт Мосгаз НИИпроект		
Н. контр.		Василевич						
Утв.								

Копировал Гал

Формат А3

ГРП2. 08. 00 СБ

Типовой проект 905-1-28.87 Альбом 2

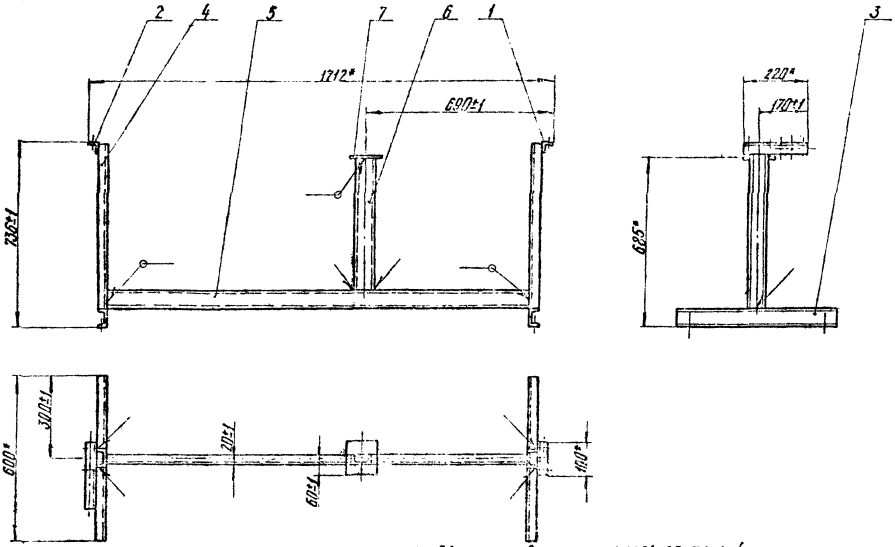

1. Сварные швы по ГОСТ 5264-80-Т1-Δ4
2. * Размеры для справок

					ГРП2.08.00СБ			
Изм.	Лист	№ докум.	Подп.	Дата	Рама	Лит.	Масса	Масштаб
Разраб.		Дисиндр.				И	28,9	1:10
Пр.					Сборочный чертеж	Лист	Листов 1	
Т. контр.						Институт		
Н. контр.		Расшифр.				Мосгаз НИИпроект		
Утв.								

копировал: Карнаева Формат А3

Типовой проект 905-1-28.87 Альбом 2

ГРП2.08.01

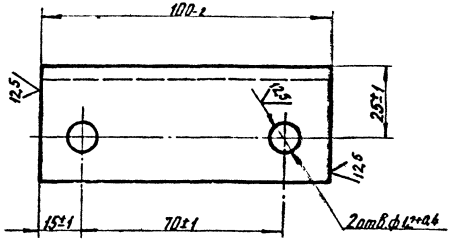

Инв. № подл.	Подпись и дата	Взам. инв. №	Инв. № дубл.	Подпись и дата	Изм.	Лист	№ докум.	Подп.	Дата
					Разраб.		Кудинов		02.3
					Провер.		Иосилевич		02.3
					Т. контр.				
					Н. контр.		Иосилевич		02.3
					Утв.				

Уголок

Лит.	Масса	Масштаб
И	0,24	1:1

Лист | Листов 1

Уголок 40х40х4-6-ГОСТ 8509-72 / Ст3-1-ГОСТ 535-79

Институт Мосгаз НИИпроект

Формат А4

ГРП2.08.02

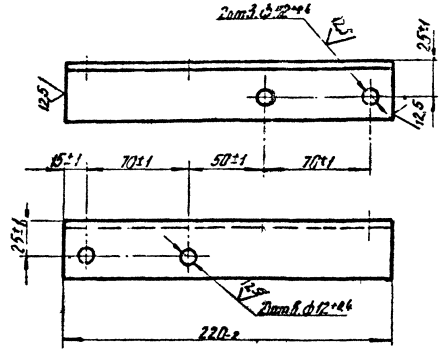

Инв. № подл.	Подпись и дата	Взам. инв. №	Инв. № дубл.	Подпись и дата	Изм.	Лист	№ докум.	Подп.	Дата
					Разраб.		Кудинов		02.3
					Провер.		Иосилевич		02.3
					Т. контр.				
					Н. контр.		Иосилевич		02.3
					Утв.				

Уголок

Лит.	Масса	Масштаб
И	0,53	1:2

Лист | Листов 1

Уголок 40х40х4-6-ГОСТ 8509-72 / Ст3-1-ГОСТ 535-79

Институт Мосгаз НИИпроект

Копировал: Ел.

Формат А4

Типовой проект 3.05-1-28.87 Альбом 2

ГРП 2. 08. 03

A – A

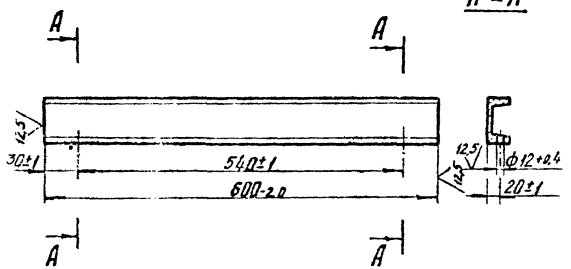

ГРП 2. 08. 03

Швеллер

Швеллер 6,5-ГОСТ 8240-72
Ст3 I-ГОСТ-535-79

ГРП 2. 10

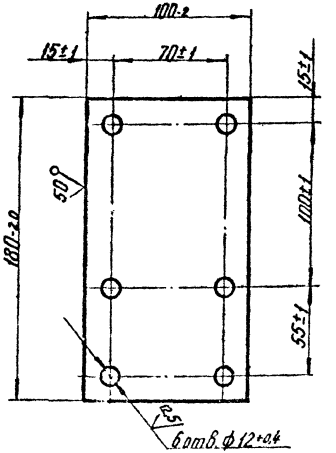

Косынка

Лист 6п1-6 ГОСТ 19903-74
Ст3 ГОСТ 14637-79

Масса	Масштаб
0,85	1:2

Лист Листов 1

Инв. № подл. | Подпись и дата | Взам. инв. № | Инв. № дубл. | Подпись и дата

Типовой проект 995-1-28.87 Альбом 2

ГРП 2.11

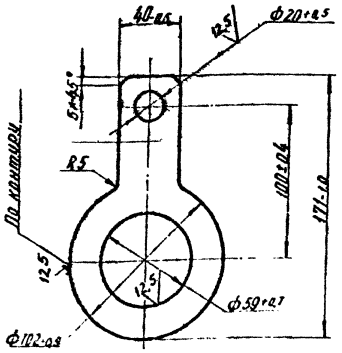

Изм.	Лист	№ докум.	Подп.	Дат.
Разраб.		Гулина		
Провер.		Василевич		
Т. контр.				
Н. контр.		Василевич		
Утв.				

ГРП 2.11

Лит.	Масса	Масштаб
И	0,2	1:2

Кольцо

Лист | Листов 1

Лист Б-ПН-5.0 ГОСТ 19903-74
Б Ст3сп4 ГОСТ 14637-79

Институт Мосгаз НИИпроект

Формат А4

ГРП 2.12

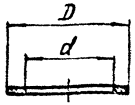

Обозначение	D, мм	d, мм	Масса, кг
ГРП 2.12	18	10	0,0006
—01	50	36	0,0030
—02	102	57	0,0170

Размеры обеспечить инструментом

Изм.	Лист	№ докум.	Подп.	Дат.
Разраб.		Кудинов		
Провер.		Василевич		
Т. контр.				
Н. контр.		Василевич		
Утв.				

ГРП 2.12

Лит.	Масса	Масштаб
И	Сн. табл.	—

Прокладка

Лист | Листов 1

Паронит ПМБ 2,0
ГОСТ 481-80

Институт Мосгаз НИИпроект

Формат А4

Копировал: Ба

ГРП 2.15

Типовой проект 900-1-98.87 Альбом 2

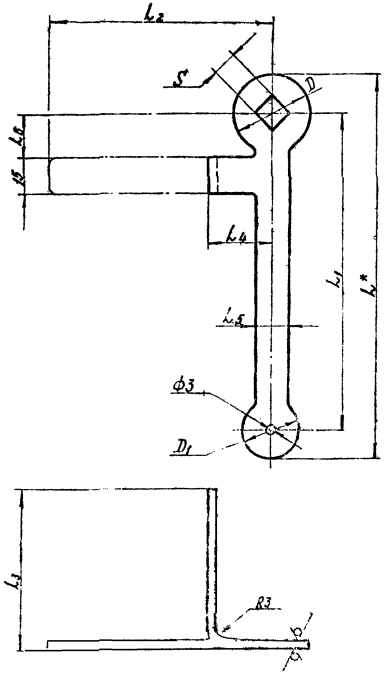

Размеры в мм

Обозначение	Ду крана	S	D	D	L^*	L_1	L_2	L_3	L_4	L_5	L_6	Масса кг
ГРП 2.15	15	12+1	24-1	20-1	127	105±1	68±1	50-2	20±1	10-1	14±1	0,06
-01	20	14+1	28-1	22-1	135	120±1	83±1	60-2	25±1	12-1	16±1	0,07
-02	25	15+1	30-1	24-1	157	130±1	98±1	70-2	30±1	14-1	21±1	0,09
-03	32	18+1	36-1	26-1	176	145±1	113±1	80-2	35±1	16-1	25±1	0,11
-04	40	20+1	40-1	28-1	194	160±1	128±1	90-2	40±1	18-1	30±1	0,13
-05	50	27+1	62-1	28-1	220	180±1	145±1	100-2	45±1	18-1	35±1	0,16

1. Неуказанные радиусы R3 мм
2. * Размер для справок

					ГРП 2.15				
					Ключ комбинированный	Лит.	Масса	Масштаб	
						И		сн. табл.	—
						Лист	Листов 1		
					Лист 6-ОН-3.0 ГОСТ 19903-74 1-IV ГОСТ 18523-70	Институт МосгазНИИпроект			
					копировал:	формат А3			

Инв. № подл. | Подпись и дата | Взам. инв. №

Типовой проект 905-1-28.87 Альбом 2

Формат	Зона	Поз.	Обозначение	Наименование	Кол.	Примечание
				Документация		
А3			ГРП 3. ООСБ	Сборочный чертеж		
А4			ГРП 0. ООД	Технические требования		
				Сборочные единицы		
А4		1	ГРП 3.01.00	Патрубок	1	
А4		2	ГРП 3.02.00	Патрубок	1	
А4		3	ГРП 3.03.00	Расширитель	2	
А4		4	ГРП 3.04.00	Патрубок	2	
А4		5	ГРП 3.05.00	Патрубок	1	
А4		6	ГРП 3.06.00	Подставка	1	
А4		7	УКИП 22.00-12	Установка диафрагмы		
				камерной с двумя пара-		
				ми отбора при расположении		
				ниже дифманометра	2	Серия 5.905-12
				Детали		
А4		10	ГРП 3.09	Прокладка	4	
А4		11	-01	Прокладка	12	
А4		12	ГРП 3.10	Кольцо	2	
А4		13	ГРП 3.11	Заглушка	2	
				Стандартные изделия		
		16		Болт М12х50 58.096		
				ГОСТ 7798-70	16	

ГРП 3.00

Блок учета расхода газа

Лит. Лист Листов

Н 2

Институт Мосгазнеопроект

Формат	Зона	Поз.	Обозначение	Наименование	Кол.	Примечание
		17		Болт М16х55.58.096	16	
				ГОСТ 7798-70		
		18		Болт М16х65.58.096		
				ГОСТ 7798-70	16	
				Гайки ГОСТ 5915-70		
		19		М 10.5.096	12	
		20		М 12.5.096	16	
		21		М 16.5.096	32	
		22		Хомут 60-8 Ст 3 сп		
				ГОСТ 24137-80	6	
		23		Вентиль запорный		
				проходной фланцевый		
				на Ру 2,5 МПа (25 кгс/см²)		Каталог
				Ду 20 исполнение 7		ЦКБА
				ГОСТ 10094-75	2	15с12п2
		24		Задвижка клиновая		
				с выдвижным шпинделем		Каталог
				фланцевая Ду 100		ЦКБА
				ГОСТ 10194-78	4	3КЛ2-16
				Комплекты		
А4			ГРП 3.10	Кольцо	2	
А4			ГРП 3.11	Заглушка	2	

ГРП 3.00.

Лист 2

Формат

ГРП3. 00 Б

Типовой проект 905-1-28.87 Альбом 2

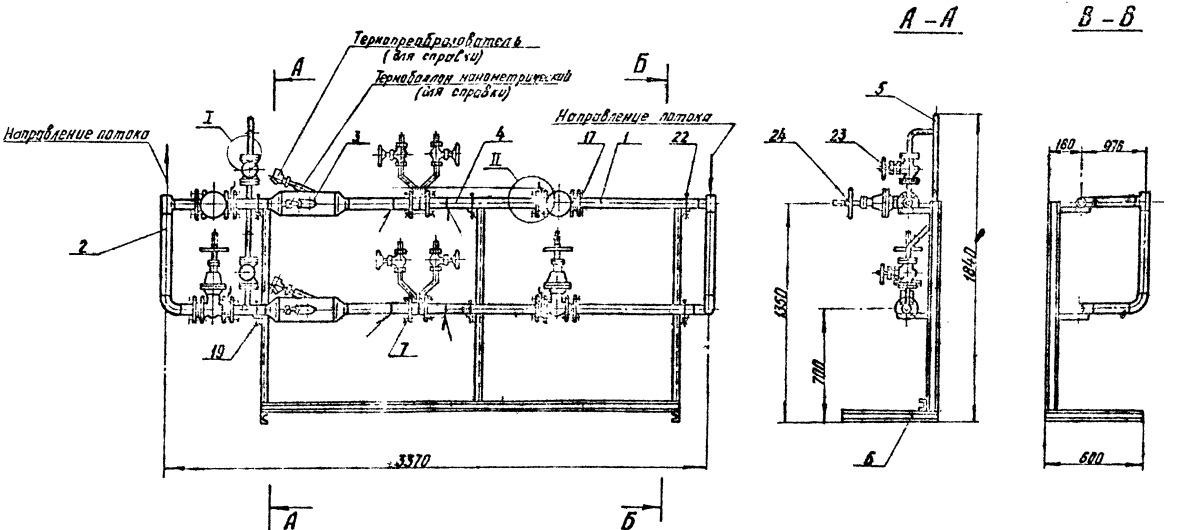

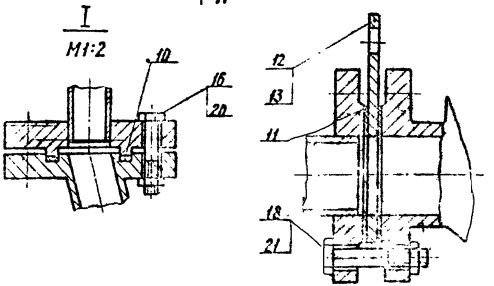

1. Сварные швы по ГОСТ 16037-80-С2
2. Размеры для справок

					ГРП3.00СБ			
Изм.	Лист	№ докум.	Подп.	Дата	Блок учета расхода газа Сборочный чертеж	Лит.	Масса	Масштаб
Разраб.		Зинов		12.87		И	383,0	1:20
Пров.		Мойшевич		12.87		Лист	Листов 1	
Т.к.						Институт Мосгаз НИИпроект		
Н. контр.		Насалевич		12.87				

Инв. № подл. | Подп. и дата | Взам. инв. № | Инв. № дубл. | Подпись и дата

копировал: Ал

Формат А3

Типовой проект 905-1-26.87 Альбом 2

Формат	Зона	Поз.	Обозначение	Наименование	Кол.	Примечание
				Документация		
А3			ГРП3.01.00 СБ	Сборочный чертеж		
				Детали		
БЧ		1	ГРП3.01.01	Труба		
				Труба 57×2,0 ГОСТ 10704-76 / В-10 ГОСТ 10705-80		
				$L = 795_{-1,2}$	1	0,68 кг
БЧ		2	ГРП3.01.02	Труба		
				Труба 57×2,0 ГОСТ 10704-76 / В-10 ГОСТ 10705-80		
				$L = 825_{-1,3}$	1	0,76 кг
БЧ		3	ГРП3.01.03	Труба		
				Труба 57×2,0 ГОСТ 10704-76 / В-10 ГОСТ 10705-80		
				$L = 525_{-1,8}$	1	1,43 кг
БЧ		4	ГРП3.01.04	Труба		
				Труба 57×2,0 ГОСТ 10704-76 / В-10 ГОСТ 10705-80		
				$L = 792_{-2,0}$	2	2,00 кг
				Стандартные изделия		
		6		Фланец 1-50-16 ст25		
				ГОСТ 12820-80	2	
		7		Отвод 90° 57×3		
				ГОСТ 17375-83	3	
		8		Тройник 57×3		
				ГОСТ 17376-83	1	

Изм.	Лист	№ докум.	Подп.	Дата
Разраб.		Кудинов		02.87
Пров.		Исаилович		02.87
Н. контр.		Исаилович		02.87
Утв.				

ГРП3.01.00

Патрубок

Лит.	Лист	Листов
Н		1

Институт Мосгазниипроект

Формат 4

Формат	Зона	Поз.	Обозначение	Наименование	Кол.	Примечание
				Документация		
А4			ГРП3.02.00 СБ	Сборочный чертеж		
				Детали		
БЧ			ГРП3.02.01	Труба		
				Труба 57×2,0 ГОСТ 10704-76 / В-10 ГОСТ 10705-80		
				$L = 97_{-0,9}$	1	0,23 кг
БЧ		2	ГРП3.02.02	Труба		
				Труба 57×2,0 ГОСТ 10704-76 / В-10 ГОСТ 10705-80		
				$L = 127_{-1,0}$	1	0,35 кг
БЧ		1	ГРП3.02.03	Труба		
				Труба 57×2,0 ГОСТ 10704-76 / В-10 ГОСТ 10705-80		
				$L = 525_{-1,3}$	1	1,43 кг
				Стандартные изделия		
		5		Фланец 1-50-16 ст25		
				ГОСТ 12820-80	2	
		6		Отвод 90° 57×3		
				ГОСТ 17375-83	1	
				Тройник 57×3		
				ГОСТ 17376-83	1	

Изм.	Лист	№ докум.	Подп.	Дата
Разраб.		Кудинов		02.87
Пров.		Исаилович		02.87
Н. контр.		Исаилович		02.87
Утв.				

ГРП3.02.00

Патрубок

Лит.	Лист	Листов
Н		1

Институт Мосгазниипроект

Копировал

Формат 4

ГРП 3.01.0006

Типовой проект 905-1-28.87 Альбом 2

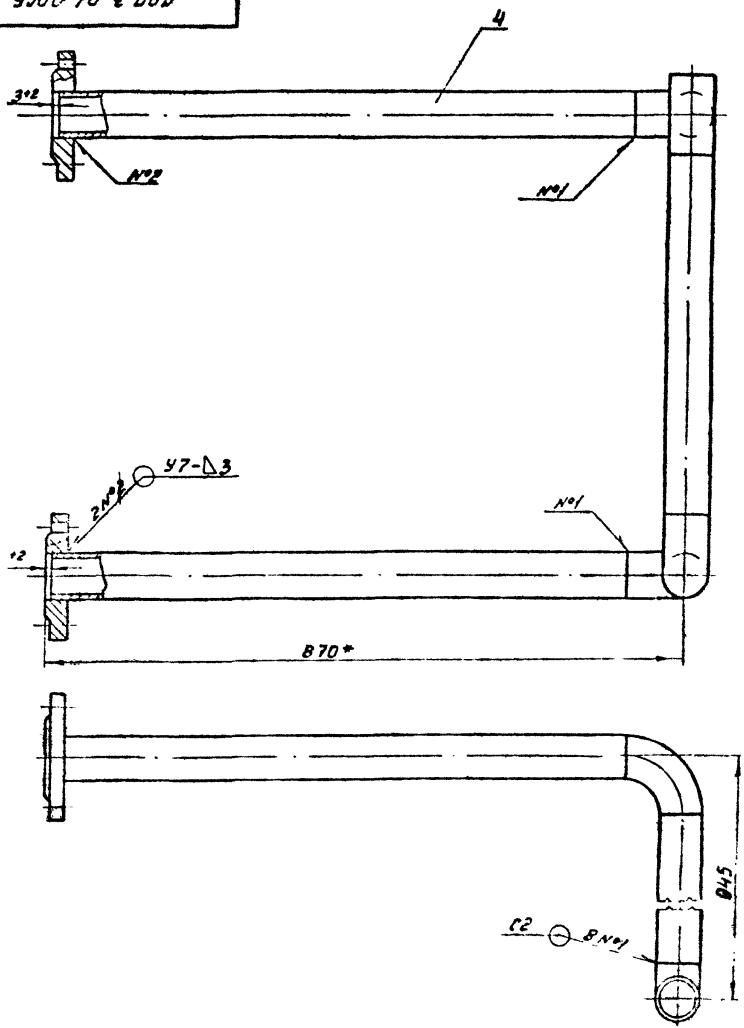

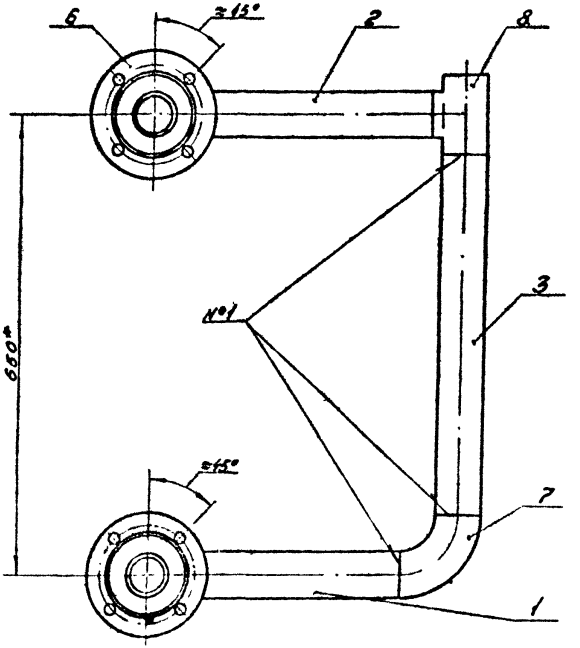

1. Патрубок подвергнуть гидравлическим испытаниям на прочность давлением 1,5 МПа (15 кгс/см²) и плотность давлением 1,2 МПа (12 кгс/см²).
2. Продолжительность испытания на прочность и плотность определяется временем необходимым для осмотра мест сварки, но не менее 1 мин. на каждое испытание. При этом падение давления не допускается.
3. Сварные швы по ГОСТ 16037-80.
4. * Размеры для справок.

		ГРП 3.01.0006		
Изм.	Кол.уч.	Лист	№ док.	Подп.	Дата
Разраб.		Патрубок	Лит.	Масса	Масштаб
Т.контр.		Сборочный чертеж	Н	14,33	1:5
Н.контр.			Лист	Листов 1
ГИП			Институт Магазинпроект	

Инв. № подл. | Подп. и дата | Взам. инв. № | Инв. № дубл. | Подп. и дата

Копировал | Формат А3

Типовой проект 901-1-28.87 Альбом 2

ГРП 2.02.00СБ

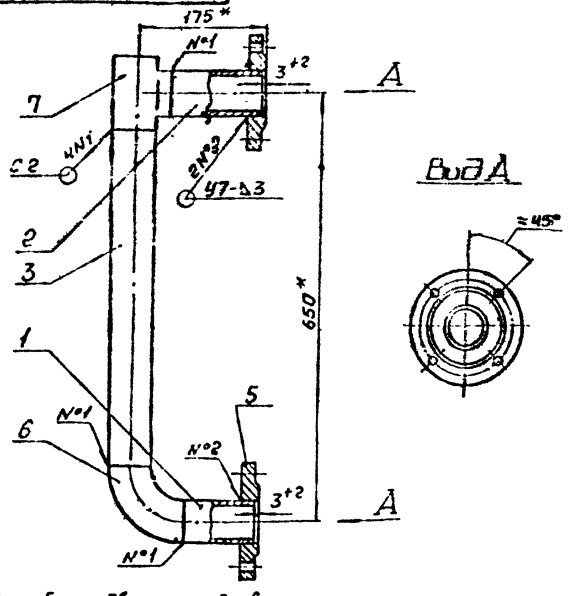

1. Патрубок подвергнуть гидравлическим испытаниям на прочность давлением 1,5МПа(15кгс/см²) и плотность давлением 1,2МПа(12кгс/см²).
2. Продолжительность испытания на прочность и плотность определяется временем, необходимым для осмотра мест сварки, но не менее 1мин. на каждое испытание. При этом падение давления не допускается.
3. Сварные швы по ГОСТ 16037-80.
4. * Размеры для справок.

Изм.	Лист	№ докум.	Подп.	Дата
Разраб.	Кудинов			01.87
Пров.	Чистяевич			01.87
Т. контр.				
Н. контр.	Чистяевич			01.87
Утв.				

ГРП 3.02.00СБ

Патрубок

Сборочный чертеж

Лит.	Масса	Масштаб
И	8.50	1:5
Лист	Листов 1	

Институт Мосгазниипроект

Копировал: Сеф Формат А4

Инв. № подл. | Подп. и дата | Взам. инв. № | Инв. № дубл. | Подп. и дата

Формат	Зона	Поз.	Обозначение	Наименование	Кол.	Примечание
				Документация		
А4			ГРП 3.03.00СБ	Сборочный чертеж		
				Детали		
А4		1	ГРП 3.03.С1	Бобышка	1	
		2	-С1	Бобышка	1	
А4		3	ГРП 3.03.С2	Труба	1	
А4		4	ГРП 3.03.С3	Труба	1	
А4		5	ГРП 3.03.С4	Труба	1	
А4		6	ГРП 3.03.С5	Фланец (заготовка		
				фланец 1-50-16 ст 25		
				ГОСТ 12820-80)	1	
БЧ		7	ГРП 3.03.С6	Труба		
				Труба 57×2,0 ГОСТ 10704-76 / В10 ГОСТ 10705-80		
				L = 275 - 1,3	1	0,8 кг
				Стандартные изделия		
		9		Фланец 4-20-25 ст 25		
				ГОСТ 12820-80	1	
		10		Переход 159×4,5-57×3		
				ГОСТ 17378-83	2	

Инв. № подл. | Подп. и дата | Взам. инв. № | Инв. № дубл. | Подп. и дата

Изм.	Лист	№ докум.	Подп.	Дата
Разраб.	Кудинов			01.87
Пров.	Чистяевич			01.87
Н. контр.	Чистяевич			01.87
Утв.				

ГРП 3.03.ИП

Расширитель

Лит.	Масса	Масштаб
И		1
Лист	Листов 1	

Институт Мосгазниипроект

Копировал: Сеф Формат А4

Типовой проект 905-1-28.87 Альбом 2

ГРП 3.03.05

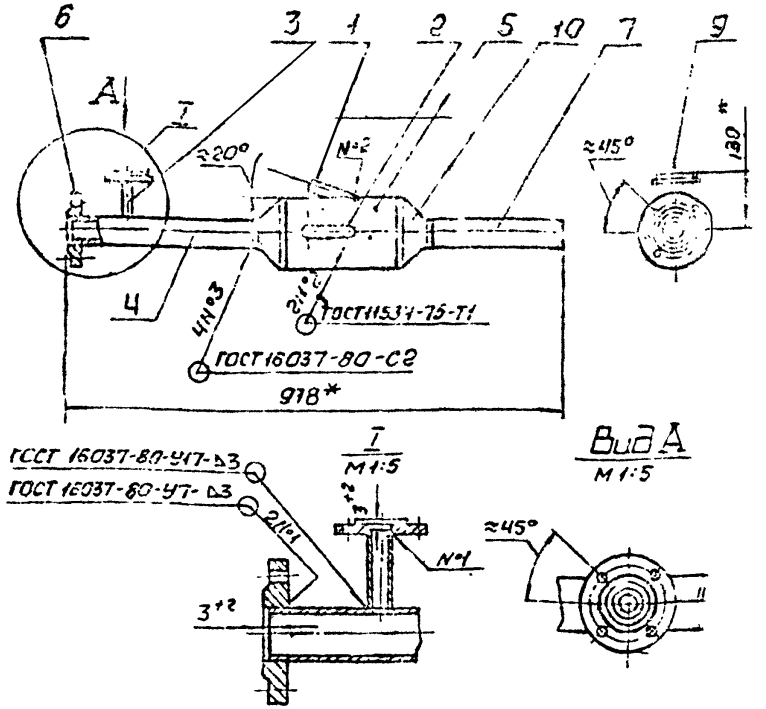

1. Расширитель подвергнуть гидравлическим испытаниям на прочность давлением 1,5 МПа (15кгс/см²) и плотность давлением 1,2 МПа (12 кгс/см²).
2. Продолжительность испытания на прочность и плотность определяется временем, необходимым для осмотра мест сварки, но не менее 5 мин на каждое испытание. При этом падение давления не допускается.
3.* Размеры для справок.

Изм.	Лист	№ докум.	Подп.	Дата
Разраб.		Кудинов		
Пров.		Насилевич		
Т. конт.				
Н. конт.		Насилевич		
Утв.				

ГРП 3.03.05

Расширитель

Сборочный чертеж

Лит.	Масса	Масштаб
И	13,25	1:10

Лист Листов 1

Институт Мосгазниипроект

Копировал: СБ Формат А4

ГРП 3.03.01

12,5 (√)

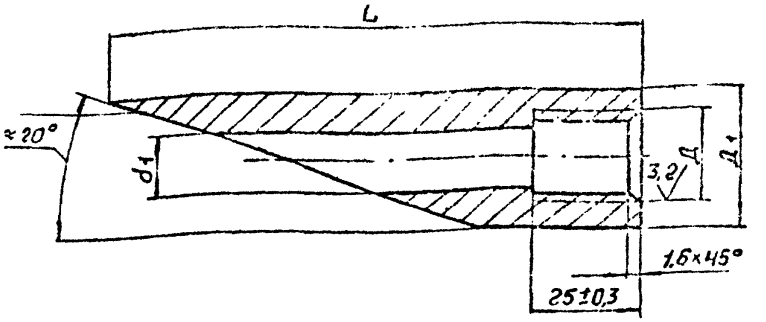

Обозначение	Д, мм	Д1, мм	d1, мм	L, мм	Масса, кг
ГРП 3.03.01	М20×1,5-7Н	30-0,6	14 +0,4	122-1,0	0,35
-01	М33×1,5-7Н	42-0,6	24 +0,5	152-1,0	0,95

*Размер для справок.

Изм.	Лист	№ докум.	Подп.	Дата
Разраб.		Кудинов		02.88
Пров.		Насилевич		02.88
Т. конт.				
Н. конт.		Насилевич		02.88
Утв.				

ГРП 3.03.01

Бобышка

Лит.	Масса	Масштаб
И	см. табл.	—

Лист Листов 1

Сталь 20-4-Б ГОСТ 1050-74

Институт Мосгазниипроект

Копировал: СБ Формат А4

Инв. № подл. | Подп. и дата | Взам. инв. № | Инв. № дубл. | Подп. и дата

Типовой проект 9175-1-28.87. Альбом 2

ГРП3.03.02

12,5 (√)

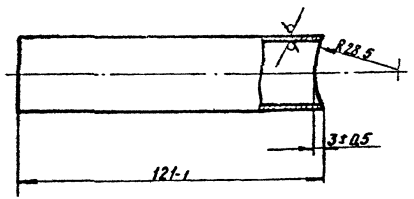

Изм.	Лист	№ докум.	Подп.	Дата
Разраб.		Кудинов		02.81
Провер.		Иосилевич		02.81
Н. контр.				
Утв.		Иосилевич		02.81

Труба

Лит.	Масса	Масштаб
И	0,137	1:1

Труба 25×2,0 ГОСТ 10704-76 / В-20 ГОСТ 10705-80

Институт Мосгаз НИИпроект

Формат А4

ГРП3.03.03

12,5 (√)

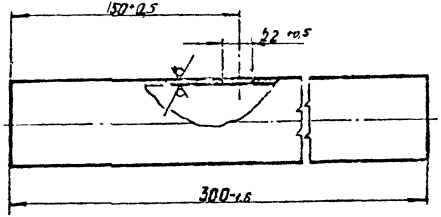

Изм.	Лист	№ докум.	Подп.	Дата
Разраб.		Кудинов		02.81
Провер.		Иосилевич		02.81
Н. контр.				
Утв.		Иосилевич		02.81

Труба

Лит.	Масса	Масштаб
И	1,11	1:2

Труба 57×2,0 ГОСТ 10704-76 / В-10 ГОСТ 10705-80

Институт Мосгаз НИИпроект

Копировал: [illegible]

Формат А4

Типовой проект 905-1-28.87 Альбом 2

ГРП 3.03.04

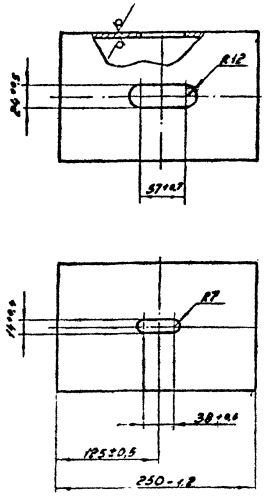

ГРП 3.03.04

Труба

ГРП 3.03.05

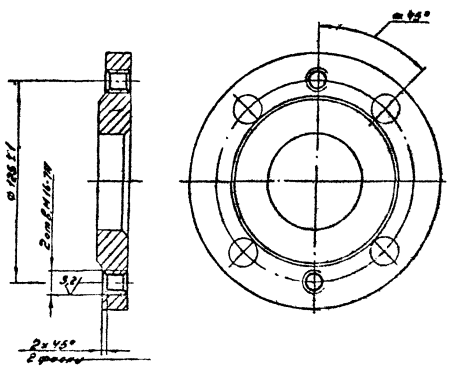

ГРП 3.03.05

Фланец

Типовой проект 900-1-28.87 Альбом 2

Формат	Зона	Поз.	Обозначение	Наименование	Кол.	Примечание
				Документация		
А4			ГРП3. 04 00СБ	Сборочный чертеж		
				Детали		
Б4		1	ГРП3. 04. 01	Труба		
				Труба 57х20 ГОСТ-0704-76 / В 10 ГОСТ 10705-80		
				L=692-1,8	1	1,62кг
А4		2	ГРП3. 03 05	Фланец	1	

ГРП3.04.00

Патрубок

ГРП3. 04. 00 СБ

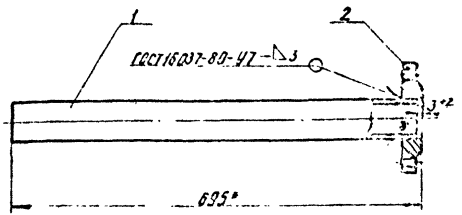

1. Патрубок подвергнуть гидравлическим испытаниям на прочность давлением 1,5МПа (15кгс/см²) и плотность давлением 1,2МПа (12кгс/см²)
2. Продолжительность испытания на прочность и плотность определяется временем необходимым для осмотра мест сварки, но не менее 1мин, на каждое испытание. При этом падение давления не допускается.
3. Сварные швы по ГОСТ 16037-80.
4. * Размеры для справок.

ГРП3.04.00СБ

Патрубок
Сборочный чертеж

Лит.	Масса	Масштаб
И	4,20	1:5

Типовой проект 905-1-28.87 Альбом 2

Формат	Зона	Поз.	Обозначение	Наименование	Кол.	Примечание
				Документация		
А3			ГРПЗ. 05. 00 СБ	Сборочный чертеж		
				Детали		
А4		1	ГРПЗ. 05. 01	Отвод	1	
~~А4~~		~~2~~	~~ГРПЗ. 05. 02~~	Труба	1	
				Стандартные изделия		
		3		Фланец 4-20-25 ст 25 ГОСТ 12820-50	2	

ГРПЗ. 05. 00

Патрубок

Институт Мосгаз НИИпроект

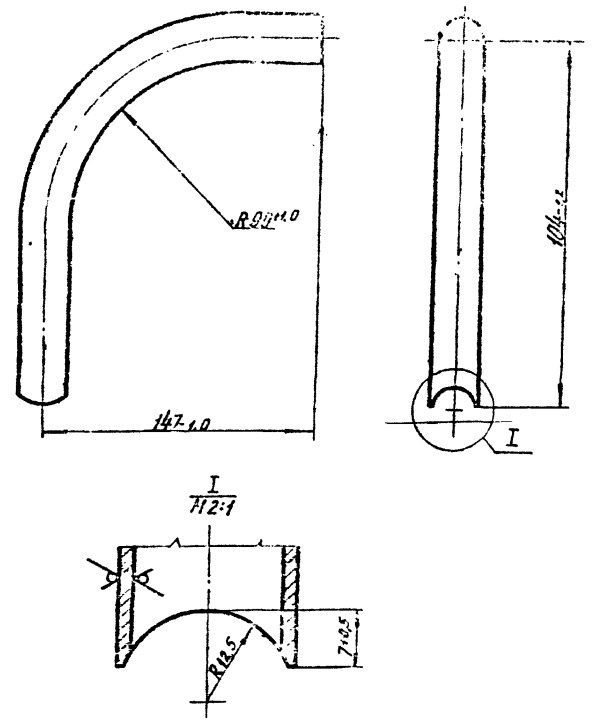

ГРПЗ. 05. 01

Отвод

Лит.	Масса	Масштаб
И	0,35	1:2

Лист | Листов 1

Труба 25×2,0 ГОСТ 10704-75 / В-2,0 ГОСТ 10705-80

Институт Мосгаз НИИпроект

ГРП3.05.00СБ

Типовой проект 905-1-29.87 Альбом 2

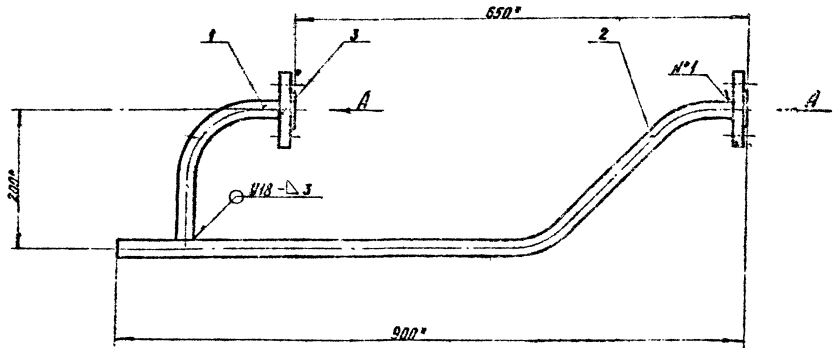

Вид А
М1:2

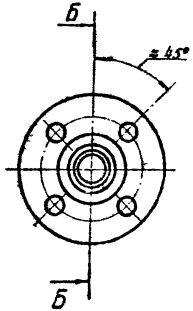

Б – Б
М1:2

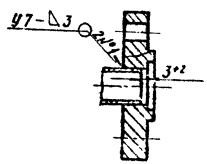

1. Патрубок подвергнуть гидравлическим испытаниям, на прочность давлением 1,5 МПа (15 кгс/см²) и плотность давлением 1,2 МПа (12 кгс/см²)
2. Продолжительность испытания на прочность и плотность определяется временем необходимым для осмотра мест сварки, но не менее 1мин. на каждое испытание. При этом падение давления не допускается.
3. Сварные швы по ГОСТ 16037-80
4. * Размеры для справок

					ГРП3.05.00СБ			
Изм.	Лист	№ докум.	Подп.	Дата	Патрубок Сборочный чертеж	Лит.	Масса	Масштаб
Разраб.		Кудинов		02.87		Н	2,35	1:4
Пров.		Носилевич		02.87		Лист	Листов 1	
Т.контр.						Институт Мосгаз НИИпроект		
Н.контр.								
Утв.								

Инв. № подл. | Подпись и дата | Взам. инв. № | Инв. № дубл. | Подпись и дата

копировал: Хо1 Формат А3

Типовой проект 090-1-09.87 альбом 2

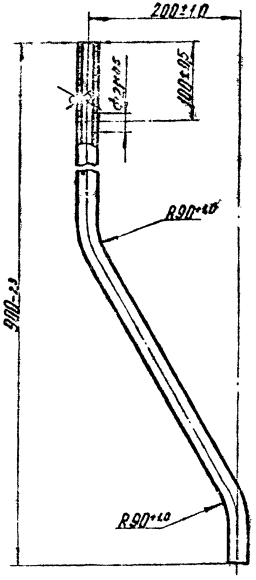

12,5

ГПЗ.06.02

Труба

Труба 25×2,0 ГОСТ 10704-76 / Б-20 ГОСТ 10705-80

Позиция	Кол.	Обозначение	Наименование	Кол.	Примечание
			Документация		
А3		ГПЗ.06.ООСБ	Сборочный чертеж		
			Детали		
Б4	1	ГПЗ.06.01	Уголок	6	
Б4	2	ГПЗ.06.02	Швеллер		
			Швеллер 6,5-ГОСТ 8240-72 / Ст3-1-ГОСТ 535-79		
			L=600-2,0	2	3,44 кг
Б4	3	ГПЗ.06.03	Швеллер		
			Швеллер 6,5-ГОСТ 8240-72 / Ст3-1-ГОСТ 535-79		
			L=1385-2,0	3	8,17 кг
Б4	4	ГПЗ.06.04	Швеллер		
			Швеллер 6,5-ГОСТ 8240-72 / Ст3-1-ГОСТ 535-79		
			L=2570-2,0	1	15,16 кг

ГПЗ.06.00

Подставка

61

ГРПЗ. 06.00 СБ

Типовой проект 905-1-28.87 Альбом 2

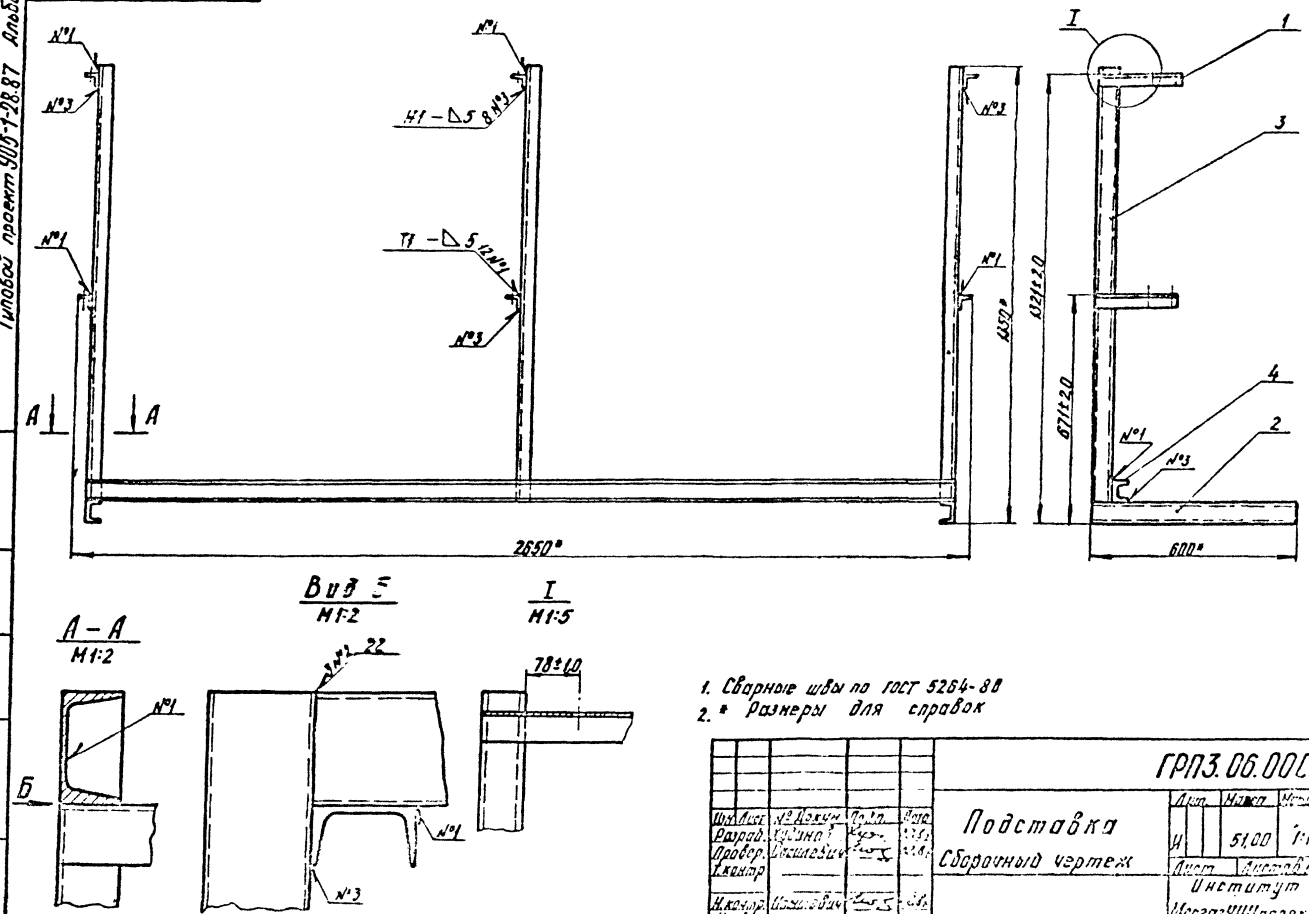

1. Сварные швы по ГОСТ 5264-80
2. * Размеры для справок

Изм.	Лист	№ докум.	Подп.	Дата	Подставка Сборочный чертеж	Лит.	Масса	Масштаб
Разраб.		Худина				И	51,00	1:10
Провер.		Василевич				Лист	Листов 1	
Т.контр.						Институт		
Н.контр.		Иванович				МосгазНИИпроект		
Утв.								

Копировал Ю.А. Формат А3

Типовой проект 905-1-28.87 Альбом 2

ГРП3. 06. 01

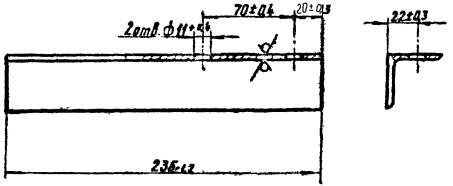

Изм.	Лист	№ докум.	Подп.	Дата
Разраб.		Кудинов		22.8
Провер.		Иосилевич		9.85
Т. контр.				
Н. контр.		Иосилевич		22.8

Уголок

Уголок 40×40×5-Б-ГОСТ 8509-72
Ст3-I-ГОСТ 535-79

Лит.	Масса	Масштаб
И	0,7	1:2

Лист | Листов 1

Институт Моссаг НИИпроект

Формат 94

ГРП3. 09

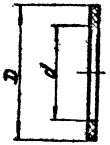

Обозначение	D, мм	d, мм	Масса, кг
ГРП3. 09	50	35	0,0045
-01	102	59	0,0085

Размеры обеспечить инструментом

Изм.	Лист	№ докум.	Подп.	Дата
Разраб.		Кудинов		21.87
Провер.		Иосилевич		22.8
Т. контр.				
Н. контр.		Иосилевич		22.8

Прокладка

Паронит ПМБ2,0 ГОСТ 481-80

Лит.	Масса	Масштаб
И	Ан. табл.	—

Лист | Листов 1

Институт Моссаг НИИпроект

Формат 1/6

Типовой проект 903-1-28.87 Альбом 2

ГРПЗ. 10

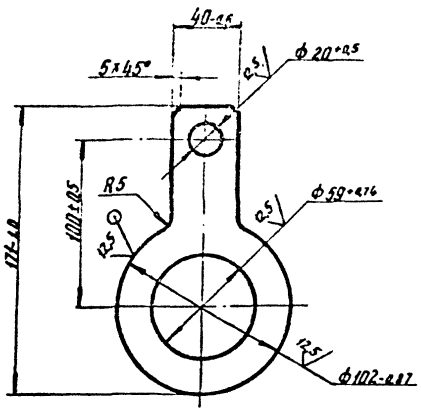

					ГРПЗ. 10			
Изм.	Лист	№ докум.	Подп.	Дата	Кольцо	Лит.	Масса	Масштаб
Разраб.		Кудинов		22.8		И	0,4	1:2
Провер.		Иосилевич		22.8		Лист	Листов 1	
Т.контр.								
Н.контр.		Иосилевич		22.8	Лист 6-ПН-5 ГОСТ 19903-74 В Ст3сп4 ГОСТ 14637-79	Институт Мосгаз НИИпроект		

Формат А4

ГРПЗ. 11

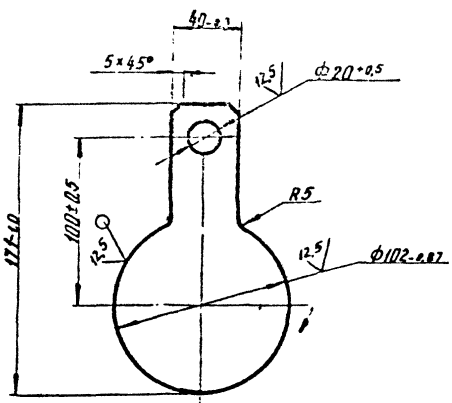

					ГРПЗ. 11			
Изм.	Лист	№ докум.	Подп.	Дата	Заглушка	Лит.	Масса	Масштаб
Разраб.		Кудинов		22.8		И	0,5	1:2
Провер.		Иосилевич		22.8		Лист	Листов 1	
Т.контр.								
Н.контр.		Иосилевич		22.8	Лист 6-ПН-5 ГОСТ 19903-74 В Ст3сп4 ГОСТ 14637-79	Институт Мосгаз НИИпроект		

Инв. № подл. | Подпись и дата | Взам. инв. № | Инв. № дубл. | Подпись и дата

Копир. Заказ 1

Формат А4

Типовой проект 903-1-28.87 Альбом 2

Формат	Зона	Поз.	Обозначение	Наименование	Кол.	Примечание
				Документация		
А3			ГРП Ч.00 СБ	Сборочный чертеж		
А4			ГРП2. 00д	Технические требования		
				Сборочные единицы		
А4		1	ГРП Ч. 01.00	Патрубок	1	
А4		2	ГРП Ч.02.00	Тройник	1	
				Детали		
А4		5	ГРП Ч. 09	Прокладка	2	
А4		6	ГРП Ч. 10	Заглушка	1	
А4		7	ГРП Ч.01.07	Штуцер	1	
				Стандартные изделия		
		10		Контргайка 15		
				ГОСТ 8968-75	3	
		11		Кран конусный проход-		
				ной сальниковый муф-		
				товый на Ру 1МПа Ду15		
				ГОСТ 2704-77	2	11Б6Бк
		12		Кран пробковый про-		
				ходной сальниковый фла-		
				нцевый Ду 50		
				ГОСТ 16394-70	2	11Б7Бк

Инв.№ подл. | Подп. и дата | Взам.инв.№ | Инв.№ дубл. | Подп. и дата

Изм.	Лист	№ докум.	Подп.	Дата
Разраб.		Кудимов		
Пров.		Носилевич		
Н.контр.		Носилевич		
Утв.				

ГРП Ч.00

Блок предохранительного клапана

Лит.	Лист	Листов
И	1	6

Институт Мосгазниипроект

Копировал: Сер Формат А4

Формат	Зона	Поз.	Обозначение	Наименование	Кол.	Примечание
				Прочие изделия		
		14		Кран трехходовой на-		
				тяжной муфтовый с		
				фланцем для контроль-		
				ного манометра		
				ТУ 26-07-1061-73	2	14М1.0000
				Комплекты		
А4			ГРП Ч.11	Кольца	1	
А3			ГРП2 15	Ключ комбинированный	2	
А3			ГРП2 15-05	Ключ комбинированный	2	
			Переменные данные	для исполнений		
				ГРП Ч. 00		
				Сборочные единицы		
А4		15	ГРП Ч. 03.00	Катушка	1	
А4		16	ГРП Ч. 04.00	Патрубок	2	
А4		17	ГРП Ч. 05.00	Патрубок	1	
				Детали		
А4		18	ГРП Ч. 09-01	Прокладка	2	
		19	-02	Прокладка	5	
				Стандартные изделия		
		21		Контргайка 50		
				ГОСТ 8968-75	2	
				Болты ГОСТ 7798-70		
		22		М12х50.58.098	8	
		23		М16х60.58.096	16	
				Гайки ГОСТ 5915-70		
		24		М 12.5.096	8	
		25		М16.5.096	16	

Инв.№ подл. | Подп. и дата | Взам.инв.№ | Инв.№ дубл. | Подп. и дата

Изм.	Лист	№ докум.	Подп.	Дата

ГРП Ч. 00

Лист 2

Копировал: Сер Формат А4

Поз.	Обозначение	Наименование	Кол.	Примечание
		Прочие изделия		
		Клапан ПСК-50Н/1,05		
		ТУ 204-РСФСР-805-76	1	
		ГРП Ч. 03-01		
		Сборочные единицы		
25	ГРП Ч.03.00	Катушка	1	
26	ГРП Ч.04.00	Патрубок	2	
27	ГРП Ч.05.00	Патрубок	1	
		Детали		
28	ГРП Ч. 09.-01	Прокладка	2	
	-02	Прокладка	5	
		Стандартные изделия		
		Контргайка 50		
		ГОСТ 8968-75	2	
		Болты ГОСТ 7798-70		
		М12×50.58.096	8	
		М16×60.58.096	16	
		Гайки ГОСТ 5915-70		
		М12.5.096	8	
		М16.5.096	16	
		Прочие изделия		
		Клапан ПСК-50С/0,5		
		ТУ 204РСФСР-805-76	1	
		ГРП Ч.03-02		
		Сборочные единицы		
6	ГРП Ч. 03.00			

Инв.№ подл. | Подп. и дата | Взам.инв.№ | Инв.№ дубл. | Подп. и дата

ГРП Ч.00 — Лист 3

Копировал | Формат А4

Поз.	Обозначение	Наименование	Кол.	Примечание
А4	ГРП Ч. 04.00	Патрубок	2	
А4	ГРП Ч. 05. 00	Патрубок	1	
		Детали		
А4	ГРП Ч. 09-01	Прокладка	2	
	-02	Прокладка	5	
		Стандартные изделия		
		Контргайка 50		
		ГОСТ 8968-75	2	
		Болты ГОСТ 7798-70		
		М12×50.58.096	8	
		М16×60.58.096	16	
		Гайки ГОСТ 5915-70		
		М12.5.096	8	
		М16.5.096	16	
		Прочие изделия		
		Клапан ПСК-50С/1,25		
		ТУ 204РСФСР-805-76	1	
		ГРП. Ч. 00-03		
		Сборочные единицы		
А4	ГРП Ч. 06. 00	Катушка	1	
А4	ГРП Ч. 07. 00	Патрубок	1	
		Детали		
А4	ГРП. Ч. 09-02	Прокладка	6	
	-03	Прокладка	1	
		Стандартные изделия		
		Болт М16×60.58.096 ГОСТ 7798-70	24	

Инв.№ подл. | Подп. и дата | Взам.инв.№ | Инв.№ дубл. | Подп. и дата

ГРП Ч.00 — Лист 4

Копировал

Формат	Зона	Поз.	Обозначение	Наименование	Кол.	Примечание
		25		Гайка М16.5.096 ГОСТ 5915-70	24	
		26		Клапан предохранитель-		
				ный пружинный полно-		
				подъемный фланцевый		
				стальной на Ру 1,6 МПа		
				исполнение 3, с пружи-		
				ной №102 ГОСТ 9789-75	1	СППК4Р-16
			ГРП Ч. 00-04			
			Сборочные единицы			
А4		15	ГРП Ч. 06.00	Катушка	1	
А4		17	ГРП Ч. 07.00	Патрубок	1	
				Детали		
А4		19	ГРП Ч. 09-02	Прокладка	6	
		20	-03	Прокладка	1	
				Стандартные изделия		
		23		Болт М16×50.58.096		
				ГОСТ 7798-70	24	
		25		Гайка М16.5.096 ГОСТ 5915-70	24	
		26		Клапан предохранитель-		
				ный пружинный полно-		
				подъемный фланцевый		
				стальной на Ру 1,6 МПа		
				исполнение 3, с пружи-		
				ной №103 ГОСТ 9789-75	1	СППК4Р-16

Инв. № подл. | Подп. и дата | Взам. инв. № | Инв. № дубл. | Подп. и дата

ГРП Ч. 00 — Лист 5

Изм. Лист № докум. Подп. Дата

Копировал: Сл Формат А4

Формат	Зона	Поз.	Обозначение	Наименование	Кол.	Примечание
				ГРП Ч. 00-05		
				Сборочные единицы		
А4		15	ГРП Ч. 06.00	Катушка	1	
А4		17	ГРП Ч. 07.00	Патрубок	1	
				Детали		
А4		19	ГРП Ч. 09.00-01	Прокладка	6	
		20	-02	Прокладка	1	
				Стандартные изделия		
		23		Болт М16×60.58.096		
				ГОСТ 7798-70	24	
		25		Гайка М16.5.096 ГОСТ 5915-70	24	
		26		Клапан предохранитель-		
				ный пружинный полно-		
				подъемный фланцевый		
				стальной на Ру 1.6 МПа		
				исполнение 3, с пружи-		
				ной №104 ГОСТ 9789-75	1	СППК4Р-16

Инв. № подл. | Подп. и дата | Взам. инв. № | Инв. № дубл. | Подп. и дата

ГРП Ч. 00 — Лист 6

Изм. Лист № докум. Подп. Дата

Копировал: Сл Формат А4

ГРП 4. 00 СБ

Типовой проект 903-1-28.87 альбом 2

Рис. 1

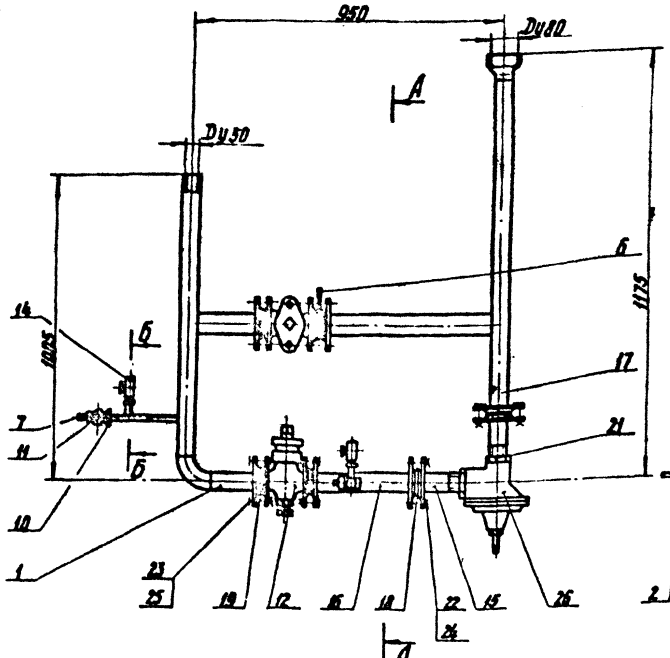

Рис. 2

Остальное - см. рис. 1

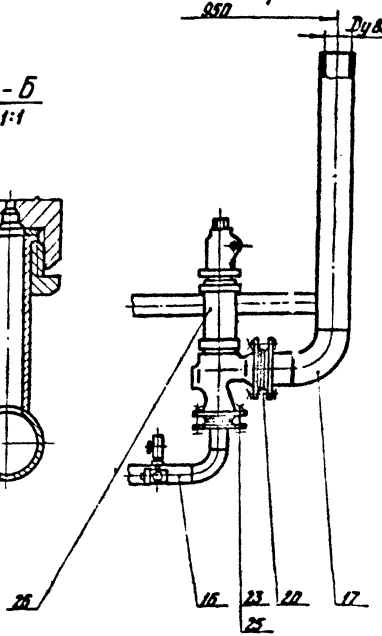

Обозначение	Рис.	Тип клапана	Пределы настройки предохранительного клапана кгс/см²	Масса, кг
ГРП4.00	1	ПСК-50	2-5 (0,2-0,5)	58,3
-01			20-50 (2-5)	
-02			50-125 (5-12,5)	
-03	2	СППК4Р-16	120-190 (12-19)	72,4
-04			190-350 (19-35)	
-05			350-800 (35-80)	

Размеры для справок

Изм.	Лист	№ докум.	Подп.	Дата	ГРП4.00СБ		
Разраб.		Кузнецов			Блок предохранительного клапана Сборочный чертеж	Лит.	Масса	Масштаб
Пров.						И	см. табл.	1:10
Т.контр.						Лист	Листов 1	
Н.контр.						Институт Мосгазниипроект		
Утв.								

Копировал: Е.Ч.

Формат А3

Типовой проект 905-1-28.87 Альбом 2

Поз.	Обозначение	Наименование	Кол.	Примечание
		Документация		
	ГРП4.01.00СБ	Сборочный чертеж		
		Детали		
1	ГРП4.01.01	Штуцер	1	
2	ГРП4.01.02	Ниппель	1	
3	ГРП4.01.03	Труба	1	
4	ГРП4.01.04	Труба	1	
5	ГРП4.01.05	Труба L = 122-1,0		
		Труба 57×2 ГОСТ 10704-76 / В-10 ГОСТ 10705-80	2	0,35 кг
6	ГРП4.01.06	Труба	1	
7	ГРП4.01.07-01	Штуцер	1	
		Стандартные изделия		
8		Фланец 1-50-10 ст 25 ГОСТ 12820-80	2	
9		Отвод 90° 57×3 ГОСТ 17375-83	2	

Инв. № подл. | Подпись и дата | Взам. инв. № | Инв. № дубл. | Подпись и дата

Нач. лаб.	Лисовая			
Гл. спец.	Кудинов			
Пров.	Посиделин			
Н. контр.	Посиделин			
Утв.				

ГРП4.01.00

Патрубок

Лит. | Масса | Масштаб
И | | 1:1

Институт Мосгазниипроект

Формат А4

ГРП4.01.01

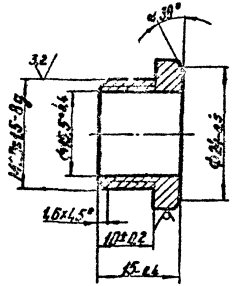

Нач. лаб.	Лисовая			
Разраб.	Кудинов			
Пров.	Посиделин			
Н. контр.	Посиделин			
Утв.				

ГРП4.01.01

Штуцер

Лит. | Масса | Масштаб
И | 0,03 | 2:1

Лист | Листов 1

Институт Мосгазниипроект

Шестигранник 27-5 ГОСТ 8560-78 / 45-В ГОСТ 1051-73

Копировал:

Формат А4

ГРП4.01.00СБ

Типовой проект 905-1-28.87 Альбом 2

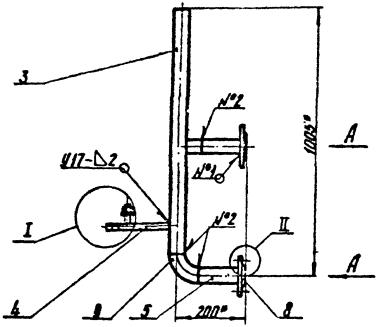

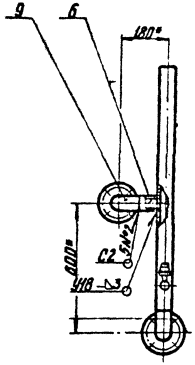

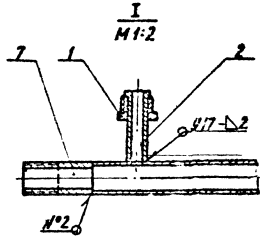

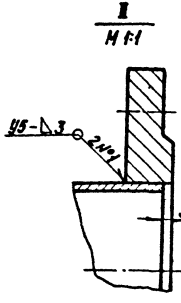

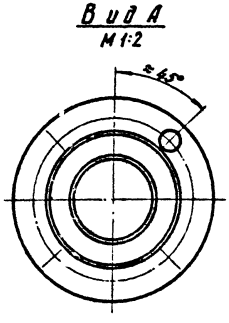

1. Патрубок подвергнуть гидравлическим испытаниям на прочность давлением 0,75 МПа (7,5кгс/см²) и плотность давлением 0,6 МПа (6кгс/см²)
2. Продолжительность испытания на прочность и плотность определяется временем необходимым для осмотра мест сварки, но не менее 1мин. на каждое испытание. При этом падение давления не допускается.
3. Сварные швы по ГОСТ 16037-80
4. * Размеры для справок

Изм.	Лист	№ докум.	Подп.	Дата	ГРП4.01.00СБ		
Разраб.		Кудинов		02.87	Патрубок	Лит.	Масса	Масштаб
Провер.		Носилевич		02.87	Сборочный чертеж	Н	8,51	1:10
Т.контр.						Лист	Листов 1	
Н.контр.		Носилевич		02.87		Институт		
Утв.						МосгазНИИпроект		

копировал: [signature]

формат А3

Типовой проект 903 1-20.81 Ст. Тип. 6

КРП 4.01.0

12,5

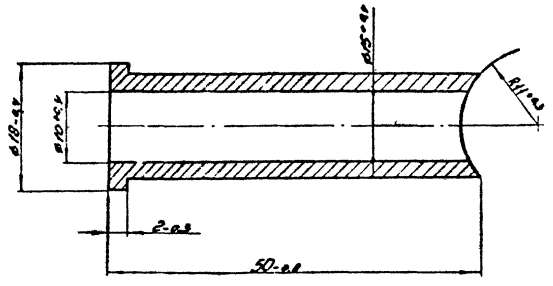

Изм.	Лист	№ докум.	Подп.	Дата	ГРП 4.01.02		
Разраб.		Кудинов		02.81	Ниппель	Лит.	Масса	Масштаб
Провер.		Иосилевич		02.81		Н	0,03	2:1
Т.контр.						Лист	Листов 1	
Н.контр.		Иосилевич		02.81	Сталь 20-4-Б ГОСТ 1050-74	Институт Мосгазнии проект		
Утв.								

Копировал: Гаврилова Формат А1

Инв. № подл. | Подп. и дата | Взам. инв. № | Инв. № дубл. | Подп. и дата

ГРП 4.01.03

12,5 (√)

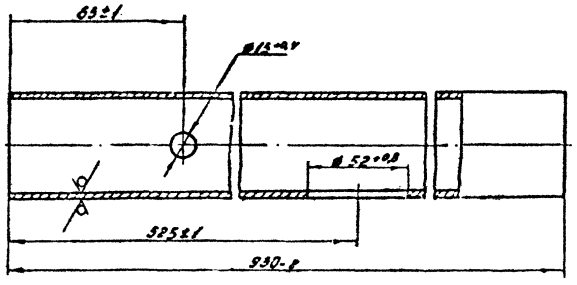

Изм.	Лист	№ докум.	Подп.	Дата	ГРП 4.01.03		
Разраб.		Кудинов		02.81	Труба	Лит.	Масса	Масштаб
Провер.		Иосилевич		02.81		Н	2,3	1:2
Т.контр.						Лист	Листов 1	
Н.контр.		Иосилевич		02.81	Труба 57×2,0 ГОСТ 10704-76 / В-10 ГОСТ 10705-80	Институт Мосгазнии проект		
Утв.								

Копировал: Гаврилова Формат А1

ГРП Ч. 01. 04

12.5

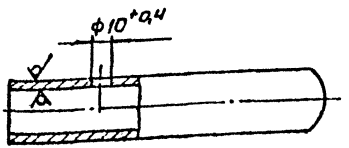

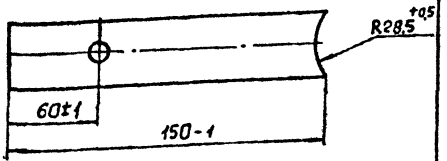

Изм.	Лист	№ докум.	Подп.	Дата
Разраб.		Кудинов		02.87
Пров.		Носилевич		02.87
Т. конт.				
Н. конт.		Носилевич		02.87
Утв.				

ГРП Ч. 01. 04

Труба

Труба 22×1,8 ГОСТ 10704-76 / В-20 ГОСТ 10705-80

Лит.	Масса	Масштаб
И	0,13	1:2

Лист | Листов 1

Институт Мосгазниипроект

Копировал: Сеф Формат А4

ГРП Ч. 01. 06

72

12.5

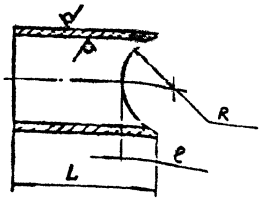

Обозначение	L, мм	ℓ, мм	R, мм	Масса, кг
ГРП Ч. 01. 06	55-0,9	19 +0,5	28,5 +0,5	0,26
-01	71-0,7	10 +0,4	44,5 +0,5	0,20

Изм.	Лист	№ докум.	Подп.	Дата
Разраб.		Кудинов		02.87
Пров.		Носилевич		02.87
Т. конт.				
Н. конт.		Носилевич		02.87
Утв.				

ГРП Ч. 01. 06

Труба

Труба 57×2,0 ГОСТ 10704-76 / В-10 ГОСТ 10705-80

Лит.	Масса	Масштаб
И	см. табл.	–

Лист | Листов 1

Институт Мосгазниипроект

Копировал: Сеф Формат А4

Инв. № подл. | Подп. и дата | Взам. инв. № | Инв. № дубл. | Подп. и дата

Типовой проект 901-1-28.87 Альбом 2

ГРП 4. 01. 07

12,5

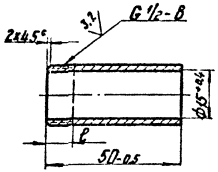

Обозначение	ℓ, мм
ГРП 4. 01. 07	$9^{+4,0}$
-01	$25^{+4,0}$

ГРП 4. 01. 07

Изм.	Кол. уч.	№ докум.	Подп.	Дата
Разраб.	Кудинов			02.87
Провер.	Василевич			02.87
Т. контр.				
Н. контр.	Василевич			02.87
Утв.				

Штуцер

Лит.	Масса	Масштаб
И	0,065	1:1

Лист | Листов 1

Институт Мосгазниипроект

Сталь 20-4-Б ГОСТ 1050-74

Инв. № подл. | Подпись и дата | Взам. инв. № | Инв. № дубл. | Подпись и дата

формат А4

Изм.	Зона	Поз.	Обозначение	Наименование	Кол.	Примечание
				Документация		
А3			ГРП 4. 02. 00 СБ	Сборочный чертеж		
				Детали		
А4		1	ГРП 4. 02. 01	Труба	1	
А4		2	ГРП 4. 02. 02	Ниппель	1	
А4		3	ГРП 4. 01. 01	Штуцер	1	
А4		4	ГРП 4. 01. 02	Ниппель	1	

ГРП 4. 02. 00

Изм.	Кол. уч.	№ докум.	Подп.	Дата
Разраб.	Кудинов			02.87
Провер.	Василевич			02.87
Н. контр.	Василевич			02.87
Утв.				

Тройник

Лит.	Лист	Листов
И		1

Институт Мосгазниипроект

Инв. № подл. | Подпись и дата | Взам. инв. № | Инв. № дубл. | Подпись и дата

копировал: [illegible]

формат А4

ГРП Ч. 02. 00 СБ

Типовой проект 905-1-28.87 Альбом 2

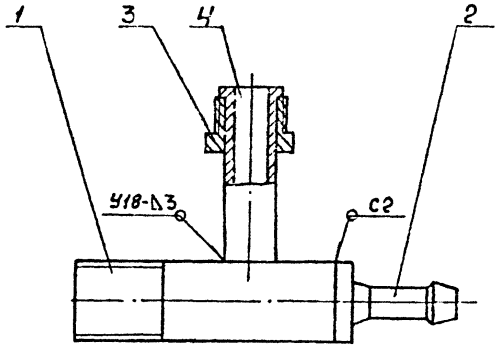

1. Сварные швы по ГОСТ 16037-80
2. Размеры для справок.

Инв.№ подл. | Подп. и дата | Взам.инв.№ | Инв.№ дубл. | Подп. и дата

Изм.	Лист	№ докум.	Подп.	Дата
Разраб.		Кудинов		
Пров.		Шкилевич		
Т. контр.				
Н. контр.		Шкилевич		
Утв.				

ГРП Ч.02.00СБ

Тройник

Сборочный чертеж

Лит.	Масса	Масштаб
И	0,24	1:1
Лист	Листов 1	

Институт МосгазНИИпроект

Копировал: Сеф Формат А4

ГРП Ч. 02 01

12.5

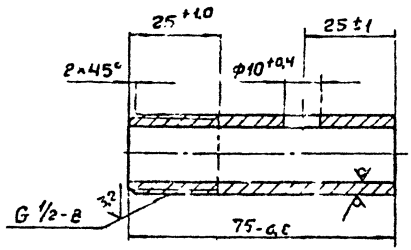

Инв.№ подл. | Подп. и дата | Взам.инв.№ | Инв.№ дубл. | Подп. и дата

Изм.	Лист	№ докум.	Подп.	Дата
Разраб.		Кудинов		
Пров.		Шкилевич		
Т. контр.				
Н. контр.		Шкилевич		
Утв.				

ГРП Ч.02.01

Труба

Лит.	Масса	Масштаб
И	0,096	1:1
Лист	Листов 1	

Труба 15×2,3 ГОСТ 3262-75

Институт МосгазНИИпроект

Копировал: Сеф Формат А4

Типовой проект 905-1-28.87 Альбом 2

ГРП 4. 02. 02

12,5

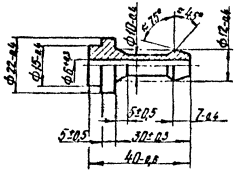

Изм.	Лист	Докум.	Подп.	Дата
Разраб.		Худинов		
Провер.		Иосилевич		
Т.контр.				
Н.контр.		Иосилевич		
Утв.				

ГРП4.02.02

Ниппель

Сталь 20-4-б
ГОСТ 1050-74

Лит.	Масса	Масштаб
Н	0,04	1:1

Лист | Листов 1

Институт Мосгаз НИИпроект

Формат А4

Инв. № подл. | Подпись и дата | Взам. инв. № | Инв. № дубл. | Подпись и дата

Формат	Зона	Поз.	Обозначение	Наименование	Кол.	Примечание
				Документация		
А3			ГРП 4. 03. 00СБ	Сборочный чертеж		
				Детали		
А4		1	ГРП 4. 03. 01	Штуцер	1	
А4		2	ГРП 4. 03. 02	Труба	1	
				Стандартные изделия		
		3		Фланец 1-50-1 ст 25 ГОСТ 12820-80	1	
		4		Фланец 1-50-10 ст 25 ГОСТ 12820-80	1	

Изм.	Лист	Докум.	Подп.	Дата
Разраб.		Худинов		
Провер.		Иосилевич		
Н.контр.		Иосилевич		
Утв.				

ГРП4.03.00

Катушка

Лит.	Лист	Листов
Н		1

Институт Мосгаз НИИпроект

Копировал: [signature]

Формат А4

Инв. № подл. | Подпись и дата | Взам. инв. № | Инв. № дубл. | Подпись и дата

ГРП4.03.00СБ.

Типовой проект 905-1-28.87 Альбом 2

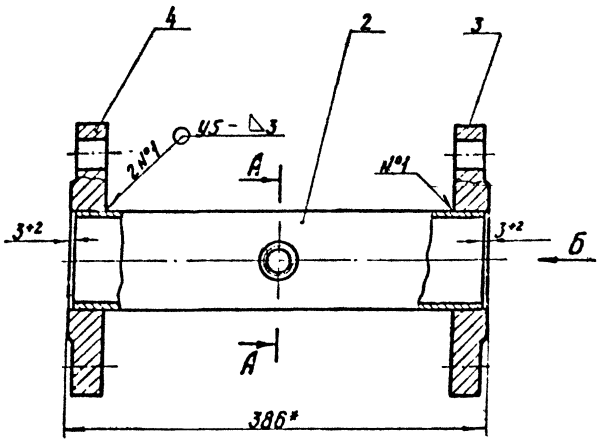

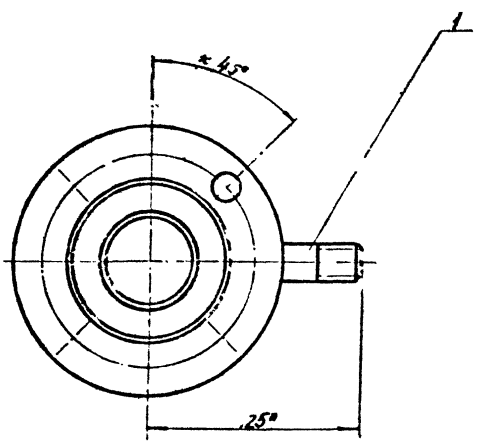

Вид Б

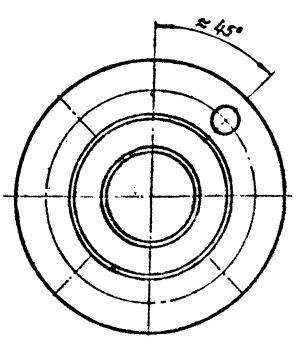

А - А

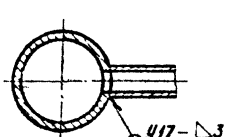

1. Катушку подвергнуть гидравлическим испытаниям на прочность давлением 0,75 МПа (7,5 кгс/см²) и плотность давлением 0,6 МПа (6 кгс/см²).
2. Продолжительность испытания на прочность и плотность определяется временем необходимым для осмотра мест сварки, но не менее 1 мин. на каждое испытание. При этом падение давления не допускается.
3. Сварные швы по ГОСТ 16037-80.
4. * Размеры для справок.

| | | |

Типовой проект 905-1-28.87 Альбом 2

ГРП 4.03.01

12,5 (√)

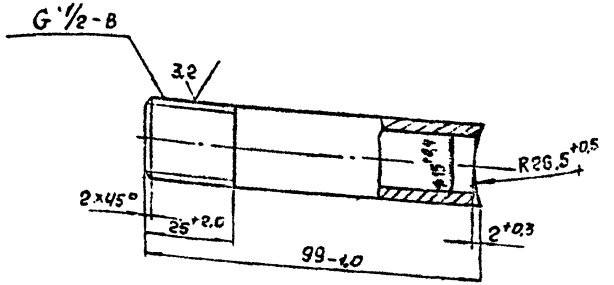

Изм.	Лист	№ докум.	Подп.	Дата
Разраб.	Кудинов			02.8
Пров.	Косилевич			06.8
Т. конт.				
Н. конт.	Косилевич			02.8
Утв.				

ГРП 4.03.01

Штуцер

Сталь 20-4-6 ГОСТ 1050-74

Лит.	Масса	Масштаб
И	0,13	1:1

Лист | Листов 1

Институт МосгазНИИпроект

Формат А4

Копировал: Cof

Инв. № подл. | Подп. и дата | Взам. инв. № | Инв. № дубл. | Подп. и дата

ГРП 4.03.02

12,5 (√)

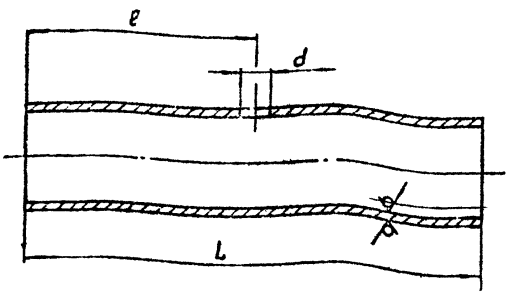

Обозначение	Д×S, мм	L, мм	ℓ, мм	d, мм	Масса, кг
ГРП 4.03.02	57×2,0	380-1,0	190-1	15 +0,4	1,03
-01		186-1,0	93±1		0,51
-02		947-2,0	447±1	53 +0,8	2,57
-03	89×2,5	455	80±1		2,42

Изм.	Лист	№ докум.	Подп.	Дата
Разраб.	Гулина			02.8
Пров.	Косилевич			02.8
Т. конт.				
Н. конт.	Косилевич			02.8
Утв.				

ГРП 4.03.02

Труба

Труба Д×S ГОСТ 10704-76 / 8-10 ГОСТ 10705-80

Лит.	Масса	Масштаб
И	см. табл.	–

Лист | Листов 1

Институт МосгазНИИпроект

Формат А4

Копировал: Cof

Инв. № подл. | Подп. и дата | Взам. инв. № | Инв. № дубл. | Подп. и дата

Типовой проект 905-1-28.87 Альбом 2

Формат	Зона	Поз.	Обозначение	Наименование	Кол.	Примечание
				Документация		
А4			ГРП4. 04. 00СБ	Сборочный чертеж		
				Детали		
А4		1	ГРП4. 04. 01	Труба	1	
				Стандартные изделия		
		2		Фланец 1-50-1 ст25 ГОСТ 12820-80	1	

Изм.	Лист	№ докум.	Подп.	Дата
Разраб.		Кудинов		02.87
Провер.		Носилевич		02.87
Н. контр.		Носилевич		02.87

Патрубок

ГРП4. 04. 00

Лит. | Лист | Листов

Институт Мосгазнипроект

Формат А4

Инв. № подл. | Подпись и дата | Взам. инв. № | Инв. № дубл. | Подпись и дата

ГРП4. 04. 00СБ

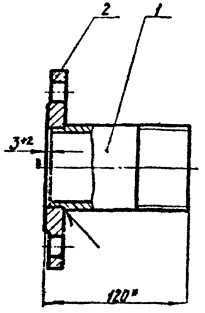

1. Патрубок испытать на прочность водой давлением 0,75 МПа (7,5 кгс/см²) и плотность воздухом давлением 0,6 МПа (6 кгс/см²)
2. Продолжительность испытания на прочность и плотность определяется временем необходимым для осмотра мест сварки, но не менее 1 мин. на каждое испытание. При этом падение давления не допускается.
3. Сварной шов по ГОСТ 16037-80-У5-Δ4
4. * Размеры для справок

ГРП4. 04. 00СБ

Изм.	Лист	№ докум.	Подп.	Дата
Разраб.		Кудинов		02.87
Провер.		Носилевич		02.87
Н. контр.		Носилевич		02.87

Патрубок

Сборочный чертеж

Лит.	Масса	Масштаб
Н	1,5	1:2

Лист | Листов 1

Институт Мосгазнипроект

Формат А4

Инв. № подл. | Подпись и дата | Взам. инв. № | Инв. № дубл. | Подпись и дата

ГРП4 04 01

Типовой проект 905-1-28.87 Альбом 2

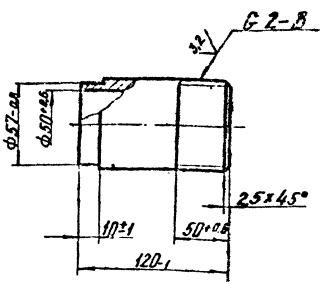

ГРП 4. 04. 01

Труба

Сталь 20-4-Б ГОСТ 1050-74

Лит. | Масса | Масштаб
И | 0,55 | 1:2

Лист | Листов 1

Институт Мосгазниипроект

Формат А4

Формат	Зона	Поз.	Обозначение	Наименование	Кол.	Примечание
				Документация		
А4			ГРП4.05. ПОСБ	Сборочный чертеж		
				Детали		
Б.У		1	ГРП4. 05. 01	Труба L = 512-1,0		
				Труба 57х2,0 ГОСТ 10704-76 / Б-10 ГОСТ 10705-80	1	1,53 кг
		2	ГРП4. 05. 02	Фланец стальной плоский приварной 1-50-10 ст 20 ГОСТ 12820-80	1	
А4		3	ГРП4. 01. 06	Труба	1	
А4		4	ГРП4. 03. 02-02	Труба	1	
				Стандартные изделия		
		5		Фланец 1-50-1 ст 25 ГОСТ 12820-80	1	
		6		Отвод 90° 57х3,0 ГОСТ 17375-83	1	
		7		Переход К 89х3,5-57х2,0 ГОСТ 17378-83	1	

ГРП4. 05. 00

Патрубок

Лит. | Масса | Масштаб
И | | 1

Институт Мосгазниипроект

Формат А4

Копировал

Инв. № подл. | Подп. и дата | Взам. инв. №

ГРП 4. 05. ООСБ

Типовой проект 905-1-28.87 Альбом 2

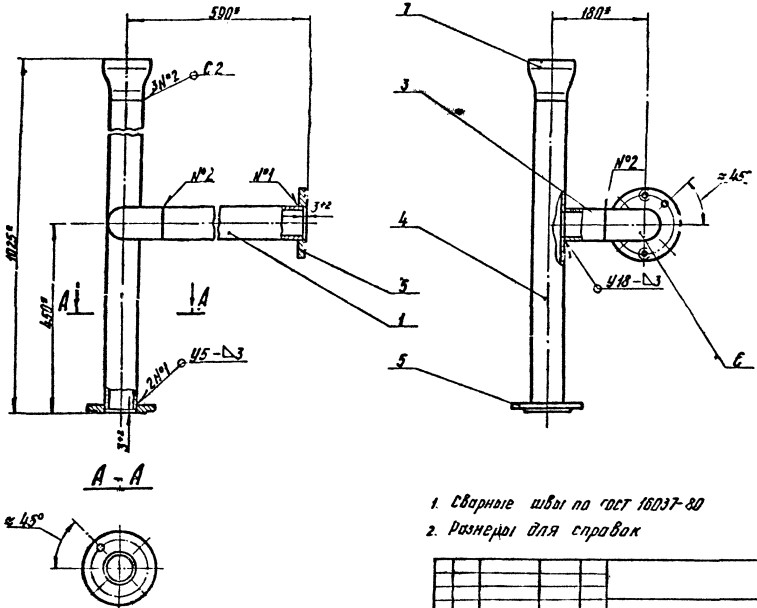

1. Сварные швы по ГОСТ 16037-80
2. Размеры для справок

					ГРП 4. С5. ООСБ		
Изм.	Лист	Д. Докум.	Подп.	Дата	Патрубок	Лит.	Масса	Масштаб
Разраб.					Сборочный чертеж	А	8,55	1:5
Пробер.						Лист	Листов 1	
Т. контр.						Институт Мосгазн Проект		
Н. контр.								
Утв.								

Фор. 1 от А3

Формат	Зона	Поз.	Обозначение	Наименование	Кол.	Примечание
				Документация		
А3			ГРП Ч. 06. 00 СБ	Сборочный чертеж		
				Детали		
Б4		1	ГРП Ч. 06. 01	Труба L = 165 - 1,0		
				Труба 57×2,0 ГОСТ 10704-76 / В-10 ГОСТ 10705-80	1	0,45 кг
А4		2	ГРП Ч. 03. 01	Штуцер	1	
А4		3	ГРП Ч. 03. 02-01	Труба	1	
				Стандартные изделия		
		4		Фланец 1-50-10 ст 25 ГОСТ 12820-80	2	
		5		Отвод 90° 57×3,0 ГОСТ 17375-83	1	

Инв. № подл. | Подп. и дата | Взам. инв. № | Инв. № дубл. | Подп. и дата

Изм.	Лист	№ докум.	Подп.	Дата
Разраб.	Кудинов			9.88
Пров.	Иосипович			9.88
Н. контр.	Иосипович			9.88
Утв.				

ГРП Ч. 06. 00

Катушка

Лит.	Масса	Масштаб
Н		

Институт Мосгазниипроект

Копировал: сеф Формат А4

Формат	Зона	Поз.	Обозначение	Наименование	Кол.	Примечание
				Документация		
А3			ГРП Ч. 07. 00 СБ	Сборочный чертеж		
				Детали		
Б4		1	ГРП Ч. 07. 01	Труба L = 512 - 1,8		
				Труба 57×2,0 ГОСТ 10704-76 / В-10 ГОСТ 10705-80	1	1,53 кг
Б4		2	ГРП Ч. 07. 02	Труба L = 77-0,5		
				Труба 57×2,0 ГОСТ 10704-76 / В-10 ГОСТ 10705-80	1	0,19 кг
А4		3	ГРП Ч 01. 06-01	Труба		
А4		4	ГРП Ч. 03. 02-03	Труба		
А4		5	ГРП Ч. 05. 02	Фланец (заготовка-фланец 1-50-10 ст 25 ГОСТ 12820-80)	1	
				Стандартные изделия		
		6		Фланец 1-80-1 ст 25 ГОСТ 12820-80	1	
				Отвод ГОСТ 17375-83		
		7		90°-57×3,0	1	
		8		90°-89×3,5	1	

Инв. № подл. | Подп. и дата | Взам. инв. № | Инв. № дубл. | Подп. и дата

Изм.	Лист	№ докум.	Подп.	Дата
Разраб.	Кудинов			9.88
Пров.	Иосипович			9.88
Н. контр.	Иосипович			9.88
Утв.				

ГРП Ч. 07. 00

Патрубок

Лит.	Масса	Масштаб
Н		

Институт Мосгазниипроект

Копировал: сеф Формат А4

ГРП4.06.00СБ

Типовой проект 906-1-28.87 Альбом 2

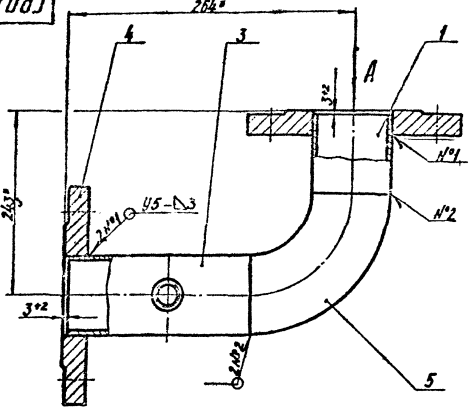

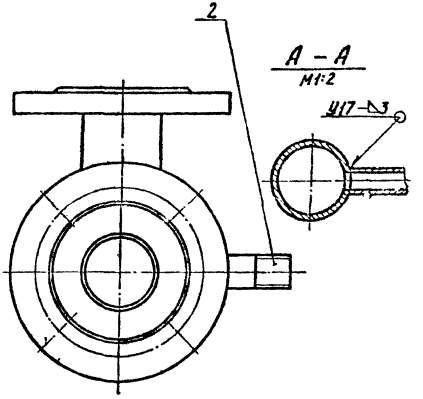

Вид А

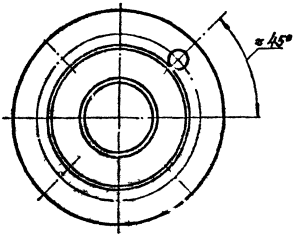

1. Катушку подвергнуть гидравлическим испытаниям на прочность давлением 0,75 МПа (7,5 кгс/см²) и плотность давлением 0,6 МПа (6 кгс/см²)
2. Продолжительность испытания на прочность и плотность определяется временем, необходимым для осмотра мест сварки, но не менее 1 мин. на каждое испытание. При этом падение давления не допускается
3. Сварные швы по ГОСТ 16037-80
4. * Размеры для справок

					ГРП4.06.00СБ			
Изм.	Лист	№ докум.	Подп.	Дата	Катушка Сборочный чертеж	Лит.	Масса	Масштаб
Разраб.		Кузинов		02.87		И	5,7	1:2
Провер.		Василевич		02.87		Лист	Листов 1	
Т.контр.						Институт		
Н.контр.		Василевич		02.87		МосгазНИИпроект		
Утв.								

Инв. № подл. | Подпись и дата | Взам. инв. № | Инв. № дубл. | Подпись и дата

копировал: [signature]

Формат А3

ГРПА 07.00 СБ

Типовой проект 905-1-28.87 Альбом

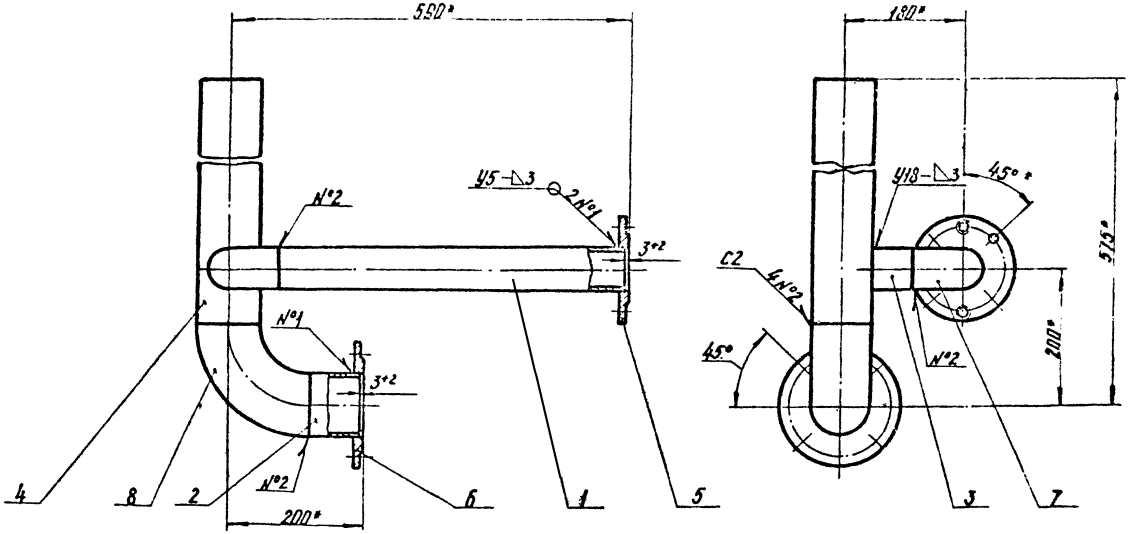

1. Сварные швы по ГОСТ 16037-80
2. * Размеры для справок

					ГРПА 07.00СБ			
Изм.	Лист	N докум.	Подп.	Дата	Патрубок	Лит.	Масса	Масштаб
Разраб.		Кудинов		02.87			10,2	1:5
Провер.		Иосилевич		02.87	Сборочный чертеж	Лист	Листов 1	
Т. контр.						Институт		
Н. контр.		Иосилевич		02.87		Мосгазпроект		
Утв.								

Инв. № подл. | Подпись и дата | Взам. инв. № | Инв. № дубл. | Подпись и дата

копировал: [illegible]

Формат А3

Типовой проект 900-1-28.87 Альбом 2

ГРП 4.05.02

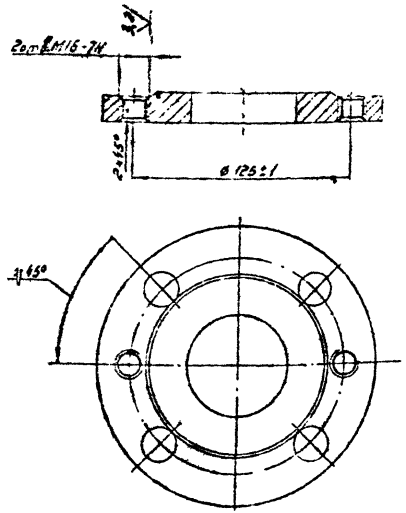

Изм.	Лист	№ докум.	Подп.
Разраб.			
Провер.			
Т. контр.			
Н. контр.			
Утв.			

ГРП 4.05.02

Фланец

Лит.	Масса	Масштаб
А	2,05	1:2

Лист | Листов 1

Заготовка: Фланец 1-50-10 ст 25 ГОСТ 12820-80

Институт: Мосгаз ЦНИИпроект

Инв. № подл. | Подп. и дата | Взам. инв. № | Инв. № дубл. | Подп. и дата

Фомат 94

ГРП 4.09

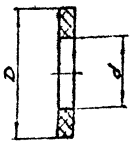

Обозначение	D, мм	d, мм	Масса, кг.
ГРП 4.09	18	10	0,001
-01	90	59	0,018
-02	102	59	0,020
-03	128	91	0,030

Размеры обеспечить инструментом

Изм.	Лист	№ докум.	Подп.
Разраб.			
Провер.			
Т. контр.			
Н. контр.			
Утв.			

ГРП 4.09

Прокладка

Лит.	Масса	Масштаб
Н	см. табл.	

Лист | Листов 1

Гарнит ПМБ 2,0 ГОСТ 481-80

Институт: Мосгаз НИИпроект

Инв. № подл. | Подп. и дата | Взам. инв. № | Инв. № дубл. | Подп. и дата

Фомат 94

ГРП 4.10

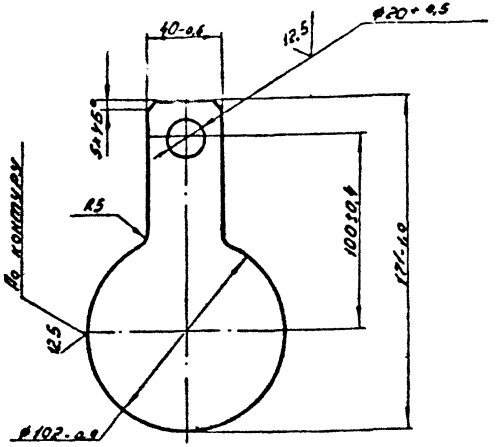

Изм.	Лист	№ докум.	Подп.	Дата	Заглушка	Лит.	Масса	Масштаб
Разраб.		Галкина				Н	0,28	1:2
Пров.		Осколкин				Лист	Листов 1
Т.контр.							
Н.контр.		Осколкин			Лист 6-ПН-5.0 ГОСТ 19903-74 Вст3сп4 ГОСТ 14637-79	Институт Мосгазнииипроект	
Утв.							

Копировал: Гаврилова Формат А4

ГРП 4.11

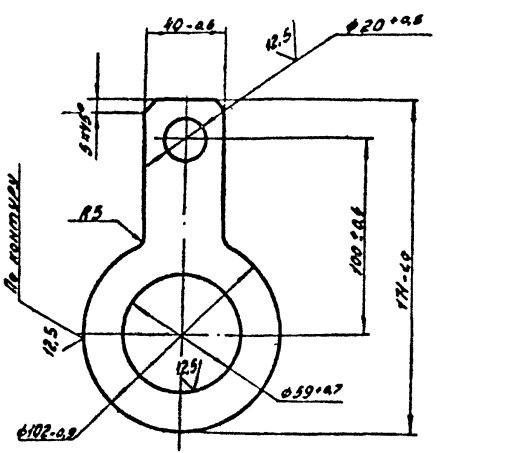

Изм.	Лист	№ докум.	Подп.	Дата	Кольцо	Лит.	Масса	Масштаб
Разраб.		Галкина				Н	0,2	1:2
Пров.		Осколкин				Лист	Листов 1
Т.контр.							
Н.контр.		Осколкин			Лист 6-ПН-5.0 ГОСТ 19903-74 Вст3сп4 ГОСТ 14637-79	Институт Мосгазнииипроект	
Утв.							

Копировал: Гаврилова Формат А4

Типовой проект 906-1-23.87 Альбом 2

Формат	Зона	Поз.	Обозначение	Наименование	Кол.	Примечание
				Документация		
А3			ГРП5. 00 СБ	Сборочный чертеж		
А4			ГРП0.00.а	Технические требования		
				Сборочные единицы		
А4		1	ГРП5. 01. 00	Гребенка	1	
А4		2	ГРП5. 02. 00	Коллектор	1	
А4		3	ГРП5. 03. 00	Трубка	1	
А4		4	ГРП5. 04. 00	Отвод	1	
А4		5	ГРП5. 05. 00	Катушка	1	
				Детали		
А4		6	ГРП5. 06	Штуцер	1	
А4		7	ГРП5. 07	Прокладка	2	
А4		8	-01	Прокладка	1	
А4		9	-02	Прокладка	4	
А4		10	ГРП5. 03	Прокладка	2	
				Стандартные изделия		
		11		Болт М12х50.58.096		
				ГОСТ 7798-70	16	
		12		Гайка М12.5.096		
				ГОСТ 5915-70	16	
		13		Угольник 40		
				ГОСТ 8946-75	1	
		14		Контргайка 40		
				ГОСТ 8968-75	2	

Изм.	Лист	№ докум.	Подп.	Дата
Разраб.	Кудинов			02.87
Пров.	Неделева			02.87
Н.контр.	Ильинская			02.87
Утв.				

ГРП5. 00

Блок редуцирования вспомогательный

Лит.	Лист	Листов
Н	1	2

Институт Мосгаз НИИпроект

Инв. № подл. | Подпись и дата | Взам. инв. № | Инв. № дубл. | Подпись и дата

формат А4

Формат	Зона	Поз.	Обозначение	Наименование	Кол.	Примечание
		18		Вентиль запорный проходной стальной фланцевый на Ру25 НПа (25 кгс/см²) исполнение 7 Дуго ГОСТ 10094-75	2	Каталог ЦКБА 15с12ч2
				Прочие изделия		
		21		Кран трехходовой натяжной, муфтовый с фланцем для контрольного манометра Ду15 ТУ 26-07-1061-73	2	Каталог ЦКБА 14м1.02.00
		22		Клапан-отсекатель предохранительный ПКК-40 МС Ду40 ТУ-204-РСФСР-806-78	1	
		23		Регулятор давления РД-32М ТУ-204-РСФСР-991-78 Е	1	

Изм.	Лист	№ докум.	Подп.	Дата

ГРП5. 00

Лист 2

копировал: [illegible]

формат А4

ГРП 5.00 СБ

Типовой проект 409-1-28.87 Альбом 2

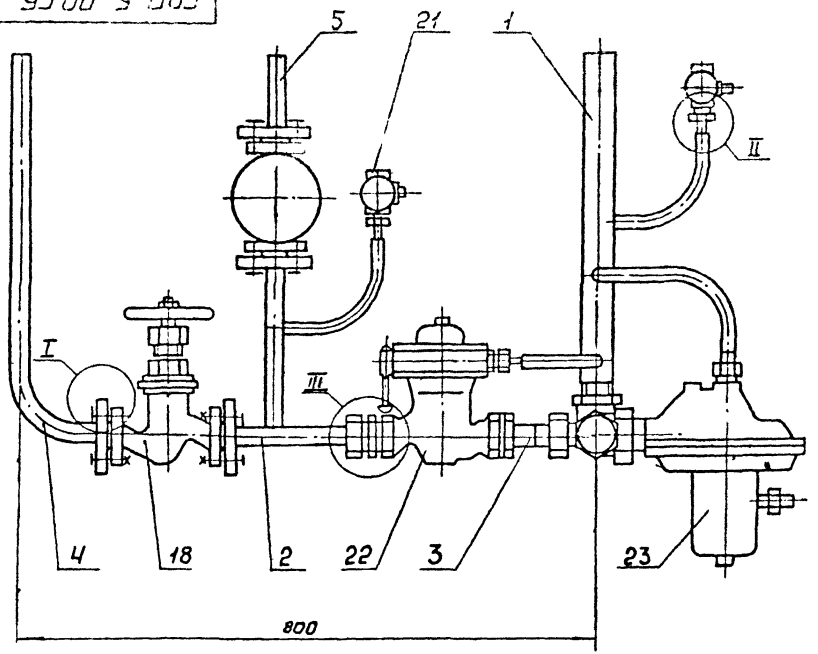

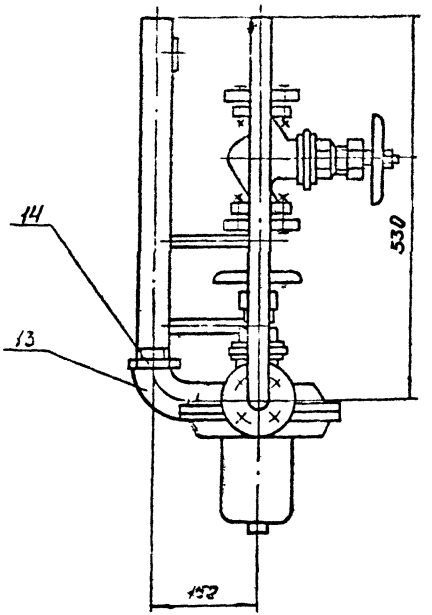

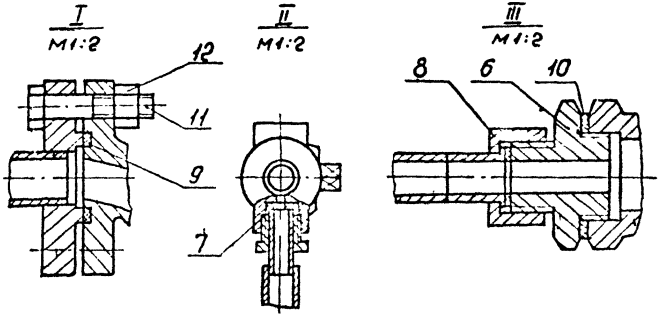

Размеры для справок.

Изм.	Лист	№ докум.	Подп.	Дата	ГРП 5.00 СБ			
Разраб.		Кудинов		12.87	Блок редуцирования вспомогательный	Лит.	Масса	Масштаб
Провер.		Носилевич		12.87		И	33,0	1:5
Т.контр.					Сборочный чертеж	Лист	Листов 1	
Н.контр.		Носилевич		12.87		Институт Мосгазниипроект		
Гл.инж.								

Копировал: СМ

Формат А3

Инв. № подл. | Подп. и дата | Взам. инв. № | Инв. № дубл. | Подп. и дата

Типовой проект 905-1-28.87 Альбом 2

Формат	Зона	Поз.	Обозначение	Наименование	Кол.	Примечание
				Документация		
А3			ГРП 5.01.00 СБ	Сборочный чертеж		
				Детали		
А4		1	ГРП 5.01.01	Ниппель	2	
А4		2	ГРП 5.01.02	Штуцер	1	
А4		3	ГРП 5.01.03	Гайка накидная	1	
А4		4	ГРП 5.01.04	Отвод	1	
А4		5	ГРП 5.01.05-01	Отвод	1	
А4		6	ГРП 5.01.06	Труба	1	
А4		7	ГРП 5.01.07	Труба	1	

Изм.	Лист	№ докум.	Подп.	Дата
Разраб.		Кудинов		02.87
Пров.		Носилевич		02.87
Н.конт.		Носилевич		02.87
Утв.				

ГРП 5.01.00

Гребенка

Лит.	Лист	Листов
И		1

Институт Мосгазниипроект

Копировал: СЯ

Формат А4

Инв. № подл. | Подп. и дата | Взам. инв. № | Инв. № дубл. | Подп. и дата

ГРП 5.01.01

12.5

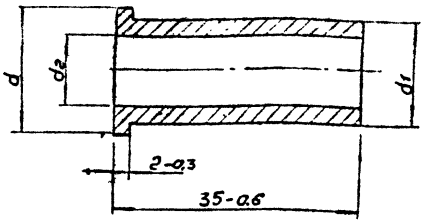

Обозначение	d, мм	d1, мм	d2, мм	Масса, кг
ГРП 5.01.01	18-0,4	15-0,4	$10^{+0,4}$	0,03
-01	30-0,6	25-0,5	$21^{+0,5}$	0,05

Изм.	Лист	№ докум.	Подп.	Дата
Разраб.		Кудинов		02.87
Пров.		Носилевич		02.87
Т. конт.				
Н. конт.		Носилевич		02.87
Утв.				

ГРП 5.01.01

Ниппель

Лит.	Масса	Масштаб
И	0.03	2:1

Лист | Листов 1

Сталь 20-4-б ГОСТ 1050

Институт Мосгазниипроект

Копировал: СЯ

Формат А4

Инв. № подл. | Подп. и дата | Взам. инв. № | Инв. № дубл. | Подп. и дата

ГРП5.01.00СБ

Типовой проект 905-1-28.87 Альбом 2

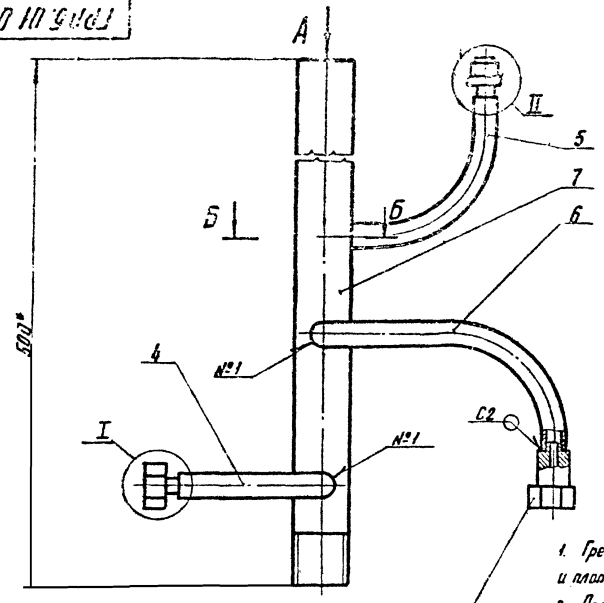

Вид А

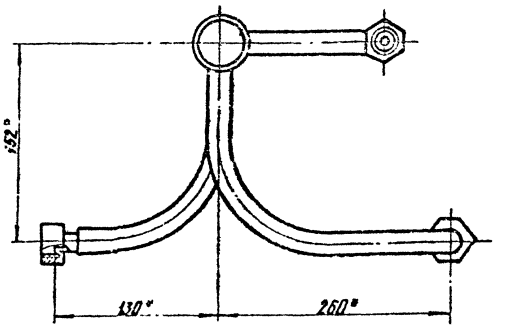

Ниппель и накидная гайка регулятора давления РД-32М У-204-РСФСР-991-78Е (для справки)

1. Гребенку подвергнуть пневматическим испытаниям на прочность и плотность давлением 0,1 МПа. (1 кгс/см²)
2. Продолжительность испытания на прочность и плотность определяется временем, необходимым для осмотра мест сварки, но не менее 1 мин. на каждое испытание. При этом падение давления не допускается.
3. Сварные швы по ГОСТ 16037-80
4. * Размеры для справок

I
М 1:2

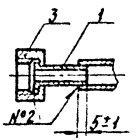

II
М 1:2

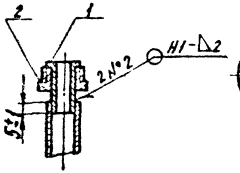

Б - Б
М 1:2

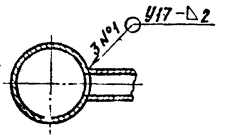

Изм.	Лист	№ докум.	Подп.	Дата	Гребенка	Лит.	Масса	Масштаб
Разраб.	Кудинов			02.87	Сборочный чертеж	И	1,40	1:2,5
Провер.	Носилевич			02.87		Лист	Листов 1	
Т.контр.						Институт		
Н.контр.	Носилевич			02.87		Массаг НИИпроект		
Утв.								

Инв. № подл. | Подпись и дата | Взам. инв. № | Инв. № дубл. | Подпись и дата

копировал: [illegible]

формат А3

Типовой проект 905-1-28.87 Альбом 2

ГРП5.01.02

12,5

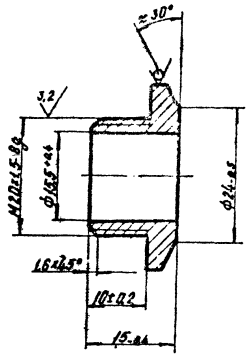

Изм.	Лист	№ докум.	Подп.	Дата	Штуцер	Лит.	Масса	Масштаб
Разраб.		Кудинов		02.87		И	0,03	2:1
Провер.		Иосилевич		02.87		Лист	Листов 1	
Т. контр.								
Н. контр.		Иосилевич		02.87	Шестигранник 27-5 ГОСТ 8560-78 45-8 ГОСТ 1051-73	Институт Мосгаз НИИпроект		
Утв.								

ГРП5.01.02

Формат А4

ГРП5.01.03

12,5

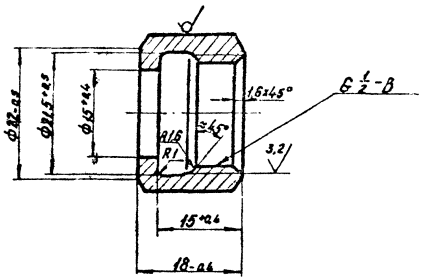

Изм.	Лист	№ докум.	Подп.	Дата	Гайка накидная	Лит.	Масса	Масштаб
Разраб.		Кудинов		02.87		И	0,03	2:1
Провер.		Иосилевич		02.87		Лист	Листов 1	
Т. контр.								
Н. контр.		Иосилевич		02.87	Шестигранник 24-5 ГОСТ 8560-78 45-8 ГОСТ 1051-73	Институт Мосгаз НИИпроект		
Утв.								

Копировал: Ке.

Формат А4

Типовой проект 905-1-28.87 Альбом 2

ГРП5.01.04

12,5 √(√)

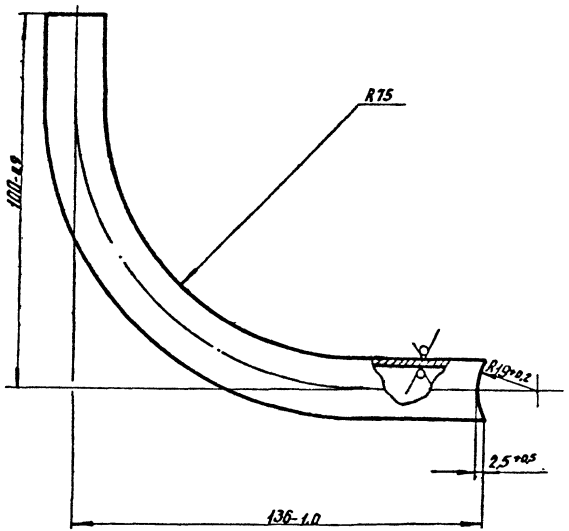

Изм.	Лист	№ докум.	Подп.	Дата
Разраб.		Кудинов		02.12
Провер.		Носилевич		02.87
Т.контр.				
Н.контр.		Носилевич		02.87

Отвод

Труба 18×1,2 ГОСТ 10704-76
Б-20 ГОСТ 10705-80

Лит.	Масса	Масштаб
И	0,11	1:1

Лист | Листов 1

Институт Мосгаз НИИпроект

Формат А4

ГРП5.01.05

12,5 √(√)

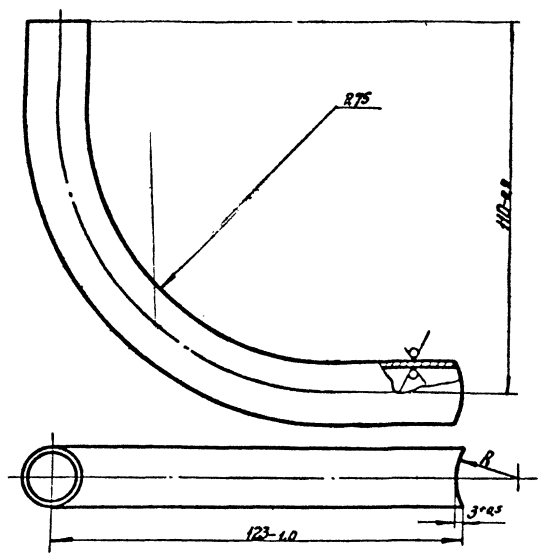

Обозначение	R, мм
ГРП5.01.05	12,5+0,2
—ОН	19+0,2

Изм.	Лист	№ докум.	Подп.	Дата
Разраб.		Кудинов		02.12
Провер.		Носилевич		02.87
Т.контр.				
Н.контр.		Носилевич		02.87

Отвод

Труба 18×1,2 ГОСТ 10704-76
Б-20 ГОСТ 10705-80

Лит.	Масса	Масштаб
И	0,10	1:1

Лист | Листов 1

Институт Мосгаз НИИпроект

Копировал

Формат А4

Инв. № подл. | Подпись и дата | Взам. инв. № | Инв. № дубл. | Подпись и дата

Типовой проект 905-1-28.87 Альбом 2

ГРП 5. 01. 06

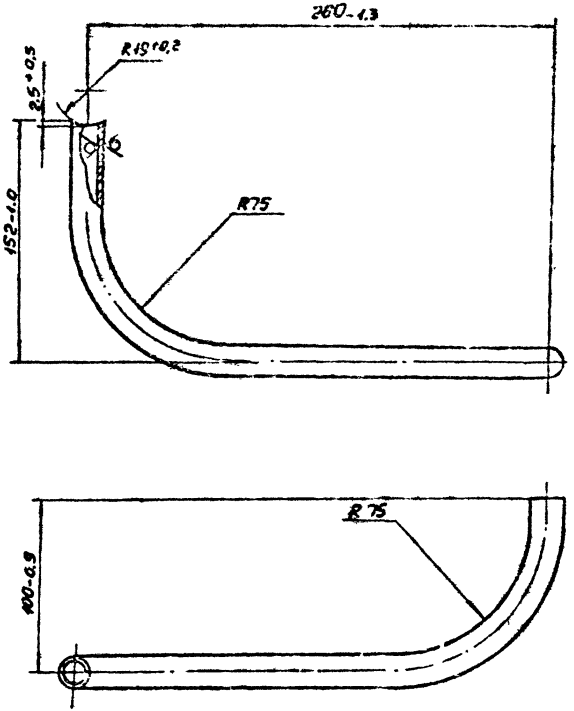

Изм.	Лист	№ докум.	Подп.	Дата	ГРП 5. 01. 06		
Разраб.	Кудинов			02.87	Труба	Лит.	Масса	Масштаб
Провер.	Насиневич			02.87		Н	0,20	1:2
Т. контр.						Лист	Листов 1	
Н. контр.	Насиневич			02.87	Труба 18×1.2 ГОСТ 10704-76 / В-20 ГОСТ 10705-80	Институт Мосгазнипроект		
Утв.								

Инв. № подл. | Подп. и дата | Взам. инв. № | Инв. № дубл. | Подп. и дата

формат А4

ГРП 5. 01. 07

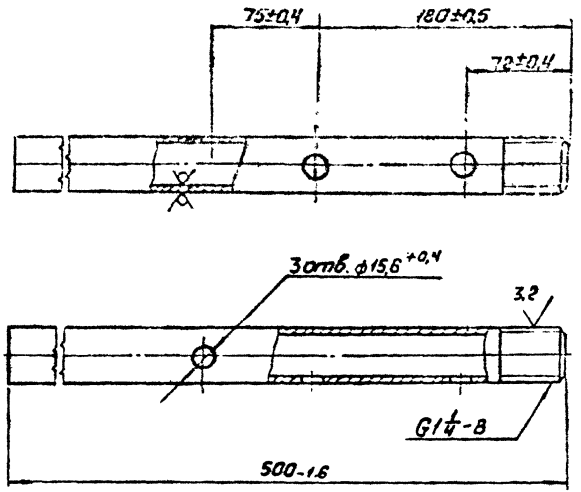

Изм.	Лист	№ докум.	Подп.	Дата	ГРП 5. 01. 07		
Разраб.	Кудинов			02.87	Труба	Лит.	Масса	Масштаб
Провер.	Насиневич			02.87		Н	0,89	1:25
Т. контр.						Лист	Листов 1	
Н. контр.	Насиневич			02.87	Труба 38×2.0 ГОСТ 10704-76 / В-20 ГОСТ 10705-80	Институт Мосгазнипроект		
Утв.								

Инв. № подл. | Подп. и дата | Взам. инв. № | Инв. № дубл. | Подп. и дата

копировал: Сед

формат А4

Типовой проект 905-1-28.87 Альбом 2

Формат	Зона	Поз.	Обозначение	Наименование	Кол.	Примечание
				Документация		
А3			ГРП 5.02.00 СБ	Сборочный чертеж		
				Детали		
А4		1	ГРП 5.02.01	Гайка накидная	1	
А4		2	ГРП 5.02.02	Трубка	1	
А4		3	ГРП 5.02.03	Трубка	1	
А4		4	ГРП 5.01.01	Ниппель	1	
А4		5	-01	Ниппель	1	
А4		6	ГРП 5.01.02	Штуцер	1	
А4		7	ГРП 5.01.05	Отвод	1	
				Стандартные изделия		
		10		Фланец 4-20-25 ст 25 ГОСТ 12820-80	2	

Инв. № подл. | Подп. и дата | Взам. инв. № | Инв. № дубл. | Подп. и дата

Изм.	Лист	№ докум.	Подп.	Дата
Разраб.		Кудинов		01.88
Пров.		Носилевич		01.88
Н. контр.		Носилевич		01.88
Утв.				

ГРП 5.02.00

Коллектор

Лит.	Лист	Листов
Ч		1

Институт: МосгазНИИпроект

Формат А4

ГРП 5.02.01

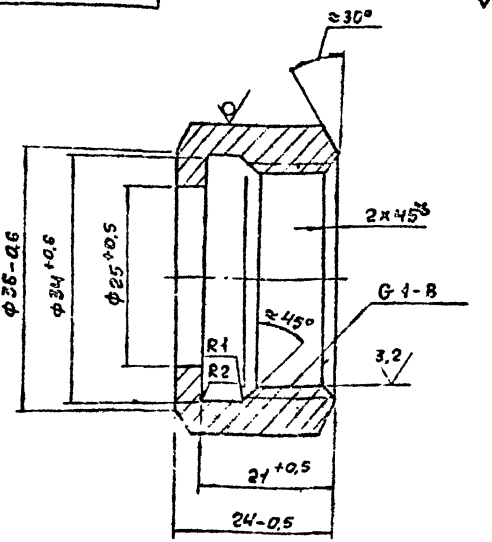

Изм.	Лист	№ докум.	Подп.	Дата
Разраб.		Кудинов		01.88
Пров.		Носилевич		01.88
Т. контр.				
Н. контр.		Носилевич		01.88
Утв.				

ГРП 5.02.01

Гайка накидная

Лит.	Масса	Масштаб
Ч	0,06	2:1
Лист	Листов 1	

Шестигранник 40-5 ГОСТ 8560-76
45-В ГОСТ 1051-73

Институт МосгазНИИпроект

Копировал: СБ

Формат А

Инв. № подл. | Подп. и дата | Взам. инв. № | Инв. № дубл. | Подп. и дата

ГРП5.02.00СБ

Типовой проект 905-1-28.87 Альбом 2

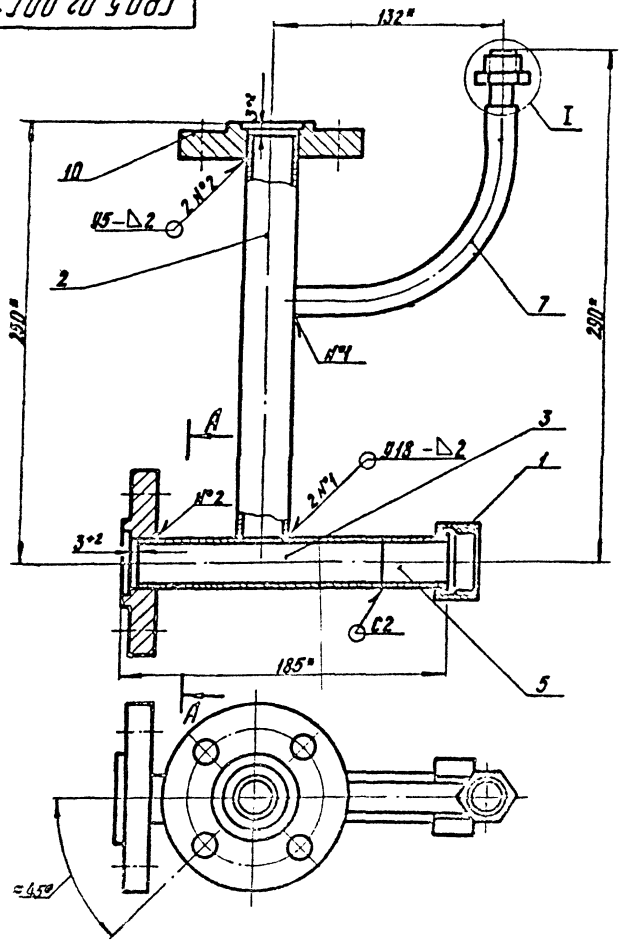

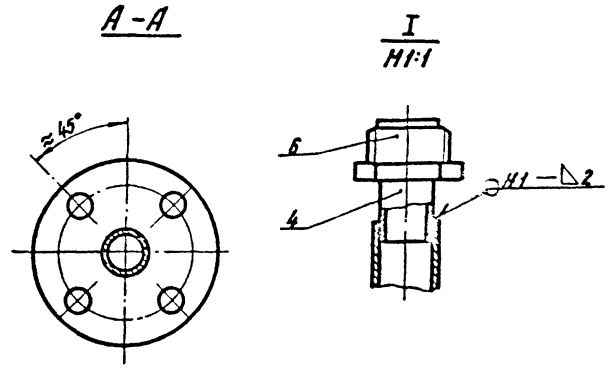

1. Коллектор подвергнуть гидравлическим испытаниям на прочность давлением 1,5 МПа (15 кгс/см²) и плотность давлением 1,2 МПа (12 кгс/см²)
2. Продолжительность испытания на прочность и плотность определяется временем необходимым для осмотра мест сварки, но не менее 1 мин. на каждое испытание. При этом падение давления не допускается
3. Сварные швы по ГОСТ 16037-80
4. * Размеры для справок

					ГРП5.02.00СБ			
Изм.	Лист	№ докум.	Подп.	Дата	Коллектор Сборочный чертеж	Лит.	Масса	Масштаб
Разраб.		Кодинов		9.87		Р	2,70	1:2
Провер.		Василевич		9.87		Лист	Листов 1	
Т.контр.						Институт		
Н.контр.		Василевич		9.87		Сантехнипроект		

Формат А3

Типовой проект 90Б-1-28.81 Альбом 2

ГРП5.02.02

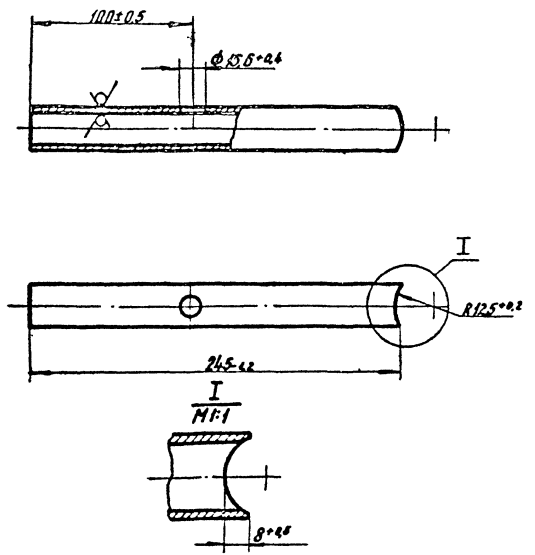

Изм.	Лист	№ докум.	Подп.	Дата	ГРП5.02.02		
Разраб.	Кудинов			02.87	Трубка	Лит.	Масса	Масштаб
Пробер.	Василевич			02.87		И	0,28	1:2
Контр.						Лист	Листов 1	
Н.контр.	Василевич			02.87	Труба 25×2,0 ГОСТ 10704-76 / В-20 ГОСТ 19305-82	Институт Мосгазниипроект		
Утв.								

Инв.№ подл. | Подпись и дата | Взам.инв.№

Формат А4

ГРП5.02.03

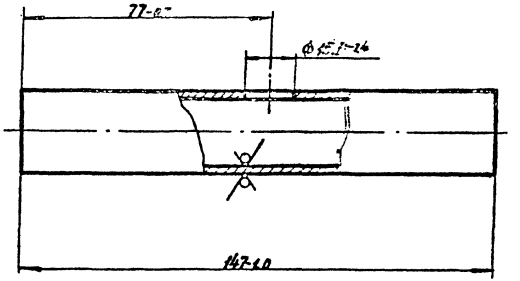

Изм.	Лист	№ докум.	Подп.	Дата	ГРП5.02.03		
Разраб.	Кудинов			02.87	Трубка	Лит.	Масса	Масштаб
Пробер.	Василевич			02.87		И	0,17	1:1
Контр.						Лист	Листов 1	
Н.контр.	Василевич			02.87	Труба 25×2,0 ГОСТ 10704-76 / В-20 ГОСТ 19305-82	Институт Мосгазниипроект		
Утв.								

Инв.№ подл. | Подпись и дата | Взам.инв.№ | Инв.№ дубл. | Подпись и дата

Копировал

Формат А4

Типовой проект 905-1-28.87 Альбом 2

ГРП 5.03.00

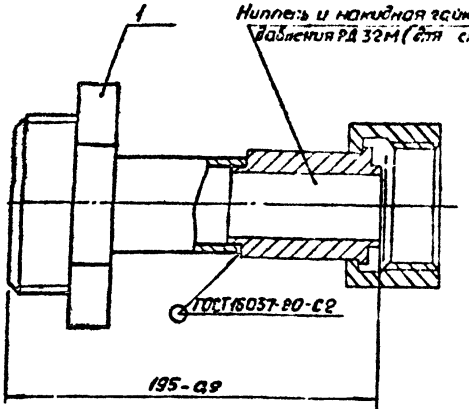

1. Трубку подвергнуть гидравлическим испытаниям на прочность давлением 1,5 МПа (15 кгс/см²) и плотность давлением 1,2 МПа (12 кгс/см²).
2. Продолжительность испытания на прочность и плотность определяется временем, необходимым для осмотра мест сварки, но не менее 1 мин. на каждое испытание. При этом падение давления не допускается.

Поз.	Зона	Поз.	Обозначение	Наименование	Кол.	Примечание
				Детали		
А4		1	ГРП 5.03.01	Штуцер	1	

Инв.№ подл. | Подп. и дата | Взам.инв.№ | Инв.№ дубл. | Подп. и дата

Изм.	Лист	№ докум.	Подп.	Дата
Разраб.		Кудинов		3.87
Пров.		Носилевич		3.87
Т. контр.				
Н. контр.		Носилевич		3.87
Утв.				

ГРП 5.03.00

Трубка

Лит.	Масса	Масштаб
И	0,30	1:1

Лист 1 Листов 1

Институт Мосгазниипроект

Копировал: Сд Формат А4

ГРП 5.03.01

12,5

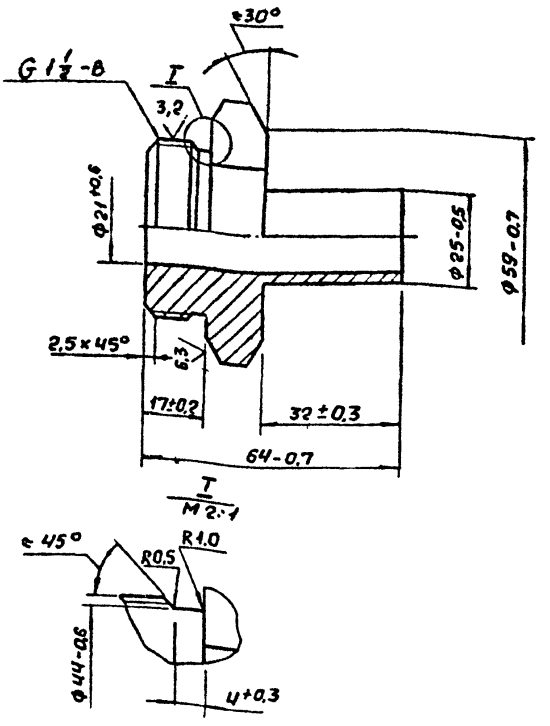

Инв.№ подл. | Подп. и дата | Взам.инв.№ | Инв.№ дубл. | Подп. и дата

Изм.	Лист	№ докум.	Подп.	Дата
Разраб.		Кудинов		3.87
Пров.		Носилевич		3.87
Т. контр.				
Н. контр.		Носилевич		3.87
Утв.				

ГРП 5.03.01

Штуцер

Лит.	Масса	Масштаб
И	0,16	1:1

Лист 1 Листов 1

Институт Мосгазниипроект

Шестигранник 65-В ГОСТ 8560-78 / 45-В ГОСТ 1051-73

Копировал: Сд Формат А4

Типовой проект 905-1-28.87 Альбом 2

Формат	Зона	Поз.	Обозначение	Наименование	Кол.	Примечание
				Документация		
А4			ГРП5. 04. 00СБ	Сборочный чертеж		
				Детали		
А4		1	РП5. 04. 01	Труба	1	
				Стандартные изделия		
		2		Фланец 4-20-25 ст 25 ГОСТ 12820-80	1	

Изм.	Лист	№ докум.	Подп.	Дата
Разраб.		Кудинов		02.87
Провер.		Носилевич		02.87
Н. контр.		Носилевич		02.87
Утв.				

ГРП5. 04. 00

Отвод

Лит.	Лист	Листов
Д		1

Институт Мосгаз НИИпроект

Формат А4

Подпись и дата | Инв. № дубл. | Взам. инв. № | Подпись и дата | Инв. № подл.

ГРП5. 04. 00СБ

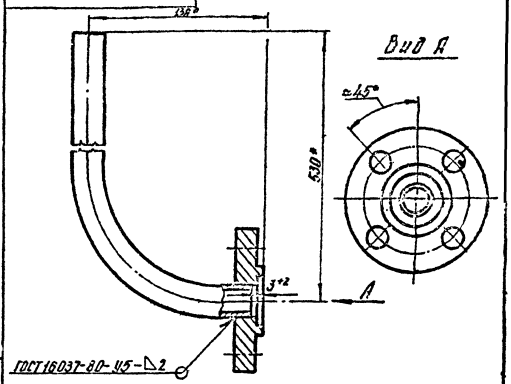

1. Отвод подвергнуть гидравлическим испытаниям на прочность давлением 1,5 МПа (15 кгс/см²) и плотность давлением 1,2 МПа (12 кгс/см²).
2. Продолжительность испытания на прочность и плотность определяется временем необходимым для осмотра мест, но не менее 1 мин. на каждое испытание. При этом падение давления не допускается
3. * Размеры для справок

Изм.	Лист	№ докум.	Подп.	Дата
Разраб.		Кудинов		02.87
Провер.		Носилевич		02.87
Н. контр.		Носилевич		02.87
Утв.				

Отвод

Сборочный чертеж

Лит.	Масса	Масштаб
Н	1,18	1:2

Институт Мосгаз НИИпроект

Копировал: [illegible]

Формат А4

Подпись и дата | Инв. № дубл. | Взам. инв. № | Подпись и дата | Инв. № подл.

Типовой проект 905-1-29.87 Альбом 2

ГРП 5.04.01

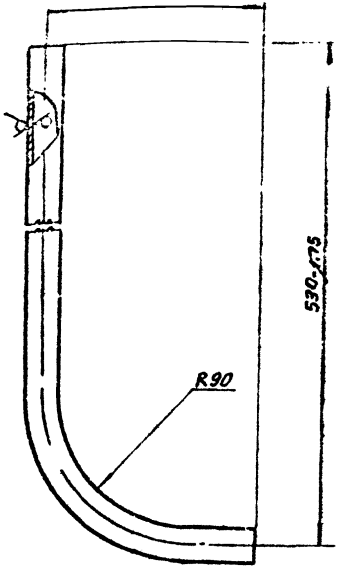

Изм.	Кол.	Разраб.	№ докум.	Подп.	Дата
		Разраб.	Кудинов		02.88
		Провер.	Носилевич		02.88
		Н. контр.	Носилевич		02.88
		Утв.			

Труба

Труба 25×2,0 ГОСТ 10704-76 / В-20 ГОСТ 10705-80

Лит.	Масса	Масштаб
И	0,7	1:2
Лист	Листов 1	

Институт Мосгазниипроект

ГРП 5.04.01

Формат А4

Формат	Зона	Поз.	Обозначение	Наименование	Кол.	Примечание
				Документация		
А4			ГРП 5.05 ООСБ	Сборочный чертеж		
				Детали		
Б4		1	ГРП 5.05.01	Труба		
				Труба 25×2,0 ГОСТ 10704-76 / В-20 ГОСТ 10705-80		
				L = 117-0,9	1	0,14 кг
				Стандартные изделия		
		2		Фланец 4-20-25 ст 25 ГОСТ 12820-80	4	

Изм.	Лист	№ докум.	Подп.	Дата
Разраб.		Кудинов		02.88
Провер.		Носилевич		02.88
Н. контр.		Носилевич		02.88
Утв.				

Катушка

Лит.	Лист	Листов
И		1

Институт Мосгазниипроект

ГРП 5.05.00

Формат А4

Типовой проект 901-1-28.87 Альбом 2

ГРП5. 05. 00СБ

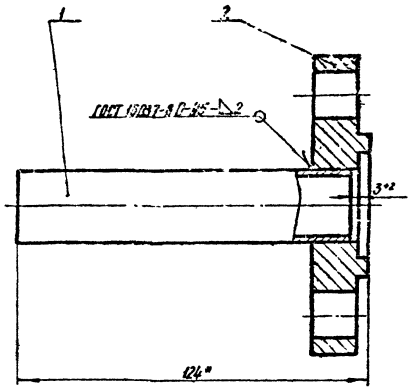

1. Катушку подвергнуть гидравлическим испытаниям на прочность давлением 1,5 МПа (15 кгс/см²) и плотность давлением 1,2 МПа (12 кгс/см²)
2. Продолжительность испытания на прочность и плотность определяется временем необходимым для осмотра мест сварки, но не менее 1мин. на каждое испытание. При этом падение давления не допускается
3. * Размер для справок

Нач.Маст.	И.Дежкин			Лит.	Масса	Масштаб
Разраб.	Куйнов			И	1,12	1:1
Пробер.	Иссляевич			Лист	Листов 1	
Т.контр.				Институт Мосгазпроект		
Н.контр.	Шестеватов					
Утв.						

Катушка
Сборочный чертеж

ГРП5. 05. 00СБ

Формат А4

ГРП5. 06

99

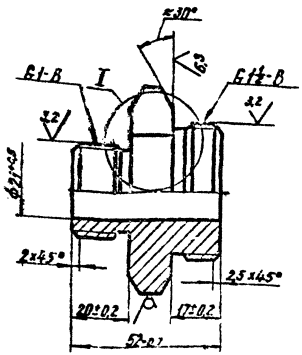

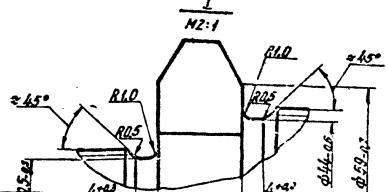

Нач.Маст.	И.Дежкин			Лит.	Масса	Масштаб
Разраб.	Кузнецов			И	0,17	1:1
Пробер.	Иссляевич			Лист	Листов 1	
Т.контр.				Институт Мосгазпроект		
Н.контр.	Шестеватов					
Утв.						

Штуцер

60-5 ГОСТ 8560-78
45 в ГОСТ 1051-73

ГРП5. 06

Формат А4

Инв.№ подл. | Подпись и дата | Взам.инв.№ | Инв.№ дубл. | Подпись и дата

Типовой проект 903-1-2.87 Альбом 2

ГРП 5.07

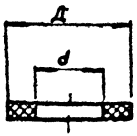

Обозначение	Д, мм	d, мм	Масса, кг
ГРП 5.07	18	10	0,0006
-01	30	21	0,0020
-02	58	36	0,0030

Размеры обеспечить инструментом.

Изм.	Лист	№ докум.	Подп.	Дата
Разраб.		об № 1		12.87
Пров.				12.87
Т. контр.				
Н. контр.	Носилевич			12.87
Утв.				

ГРП 5.07

Прокладка

Лит.	Масса	Масштаб
И	см. табл	-
Лист	Листов 1	

Паронит ПМБ 2.0 ГОСТ 481-80

Институт Мосгазниипроект

Копировал: Сед Формат А4

ГРП 5.08

12,5

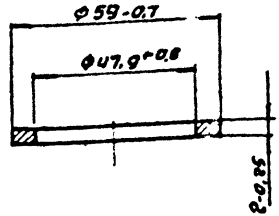

Отжечь

Изм.	Лист	№ докум.	Подп.	Дата
Разраб.	Кубинов			12.87
Пров.	Носилевич			12.87
Т. контр.				
Н. контр.	Носилевич			12.87
Утв.				

ГРП 5.08

Прокладка

Лит.	Масса	Масштаб
И	0,006	1:1
Лист	Листов 1	

Медь М1 ГОСТ 859-78

Институт Мосгазниипроект

Копировал: Сед Формат А4

gost.e-ecolog.ru