ТИПОВОЙ ПРОЕКТ

904-1-85.90

КОМПРЕССОРНАЯ СТАНЦИЯ

АВТОМАТИЗИРОВАННАЯ ОТДЕЛЬНО СТОЯЩАЯ

5КЦ-160 А0

МОЩНОСТЬЮ 800 КУБ.М В МИНУТУ ОСУШЕННОГО ВОЗДУХА

/В СБОРНЫХ ЖЕЛЕЗОБЕТОННЫХ КОНСТРУКЦИЯХ/

Альбом 5

gost.e-ecolog.ru

ЦЕНА 0-30

ЦЕНТРАЛЬНЫЙ ИНСТИТУТ ТИПОВОГО ПРОЕКТИРОВАНИЯ
ГОССТРОЯ СССР

Москва, А-445, Смольная ул., 22

Сдано в печать IX 1991 года

Заказ № 8100 Тираж 100 экз

ТИПОВОЙ ПРОЕКТ 904-1-85.90

КОМПРЕССОРНАЯ СТАНЦИЯ

АВТОМАТИЗИРОВАННАЯ ОТДЕЛЬНО СТОЯЩАЯ

5КЦ-160АО

МОЩНОСТЬЮ 800 КУБ.М В МИНУТУ

ОСУШЕННОГО ВОЗДУХА

(В СБОРНЫХ ЖЕЛЕЗОБЕТОННЫХ КОНСТРУКЦИЯХ)

АЛЬБОМ 5

СОСТАВ ПРОЕКТА

АЛЬБОМ 1	ПОЯСНИТЕЛЬНАЯ ЗАПИСКА
АЛЬБОМ 2	ТЕХНОЛОГИЯ ПРОИЗВОДСТВА
АЛЬБОМ 3	СИЛОВОЕ ЭЛЕКТРООБОРУДОВАНИЕ, ЭЛЕКТРИЧЕСКОЕ ОСВЕЩЕНИЕ, СВЯЗЬ И СИГНАЛИЗАЦИЯ
АЛЬБОМ 4	АВТОМАТИЗАЦИЯ И КИП
АЛЬБОМ 5	АРХИТЕКТУРНЫЕ РЕШЕНИЯ, КОНСТРУКЦИИ ЖЕЛЕЗОБЕТОННЫЕ, КОНСТРУКЦИИ МЕТАЛЛИЧЕСКИЕ, ОТОПЛЕНИЕ И ВЕНТИЛЯЦИЯ, ВНУТРЕННИЙ ВОДОПРОВОД И КАНАЛИЗАЦИЯ
АЛЬБОМ 6	СТРОИТЕЛЬНЫЕ КОНСТРУКЦИИ И ИЗДЕЛИЯ
АЛЬБОМ 7	СПЕЦИФИКАЦИИ ОБОРУДОВАНИЯ
АЛЬБОМ 8	СМЕТЫ НА ТЕХНОЛОГИЧЕСКИЕ РЕШЕНИЯ
АЛЬБОМ 9	СМЕТЫ НА СТРОИТЕЛЬНЫЕ РЕШЕНИЯ
АЛЬБОМ 10	ВЕДОМОСТИ ПОТРЕБНОСТИ В МАТЕРИАЛАХ

РАЗРАБОТАН ИНСТИТУТОМ "ГИПРОНИИСТРОЙДОРМАШ"

ГЛАВНЫЙ ИНЖЕНЕР ИНСТИТУТА В.Д. ТЮТЮННИКОВ
ГЛАВНЫЙ ИНЖЕНЕР ПРОЕКТА В.Д. КОГАН

РАЗРАБОТАН ИНСТИТУТОМ "РОСТОВСКИЙ ПРОМСТРОЙНИИПРОЕКТ"

ГЛАВНЫЙ ИНЖЕНЕР ИНСТИТУТА В.В. ТРОЯНОВ
ГЛАВНЫЙ ИНЖЕНЕР ПРОЕКТА В.В. ХАНИН

УТВЕРЖДЕН МИНСТРОЙДОРМАШЕМ СССР
ПРИКАЗ № 411 ОТ 13 ОКТЯБРЯ 1989г.

©АПП ЦИТП 1991

Типовой проект 904-1-85.90 Альбом 5

Лист	Наименование	Страницы
	Содержание альбома	2
	Архитектурные решения	
1	Общие данные (начало)	3
2	Общие данные (окончание)	4
3	План на отметке 0.000. Разрезы 1-1 – 4-4	5
4	План на отметке 3.600. Узлы 1 – I4	6
5	Фасады	7
6	План полов. Узлы I5 – I9	8
7	План кровли. План молниезащиты	9
	Конструкции железобетонные	
1	Общие данные (начало)	I0
2	Общие данные (окончание)	II
3	Схема расположения элементов фундаментов (начало)	I2
4	Схема расположения элементов фундаментов (окончание)	I3
5	Фундаменты Фм 1, Фм 2	I4
6	Фундаменты Фм 3 – Фм 5	I5
7	Схема расположения элементов каркаса (начало)	I6
8	Схема расположения элементов каркаса (окончание)	I7
9	Схема расположения стеновых панелей (начало)	I8
10	Схема расположения стеновых панелей (продолжение)	I9
11	Схема расположенияч стеновых панелей (окончание)	20
12	Схема расположения подземных конструкций	2I
13	Схема расположения элементов каналов КН1, КН2 (начало)	22
14	Схема расположения элементов каналов КН1, КН2 (продолжение)	23
15	Схема расположения элементов каналов КН1, КН2 (окончание). Колодец К1	24
16	Участки монолитные Ум 1 – Ум 6 (начало)	25
17	Участки монолитные Ум 1 – Ум 6 (продолжение)	26
18	Участки монолитные Ум 1 – Ум 6 (продолжение)	27
19	Участки монолитные Ум 1 – Ум 6 (продолжение)	28
20	Участки монолитные Ум 1 – Ум 6 (продолжение)	29
21	Участки монолитные Ум 1 – Ум 6 (окончание)	30
22	Плита монолитная Пм 1	3I
23	Фундаменты под оборудование ФОм 1, ФОм 12, ФОм 11	32
24	Фундаменты под оборудование ФОм 2 – ФОм I0	33
	Конструкции металлические	
1	Общие данные	34
2	Техническая спецификация металла (начало)	35
3	Техническая спецификация металла (окончание)	36
4	Техническая спецификация металла на лестницы	37
5	Схемы расположения крановых путей и балок	38
6	Схемы расположения площадок, лестниц и ограждения	39
7	Схемы расположения перекрытия каналов, кронштейнов и опор	40
	Отопление и вентиляция	
1	Общие данные	4I
2	План на отметке 0.000	42
3	План на отметке 3.600. Разрез 1-1	43
4	Схемы теплоснабжения. Схема системы отопления. Узел отопления	44
5	Схемы систем воздуховодов П1, П2, В2 – В4, ВЕ1-ВЕ2	45
6	Установка систем П1, П2, В4	46
	Внутренние водопровод и канализация	
1	Общие данные (начало)	47
2	Общие данные (окончание)	48
3	План на отметках 0.000, 3.600. Сечения 1-1 – 4-4	49
4	Схемы систем В1, Т3, Т4, К1	50
5	Схемы систем В4, В5, К13	5I
6	Установка пожарного крана ∅ 50 мм в шкафу	52.
7	Шкаф для пожарного крана ∅ 50 мм. Габаритный чертеж	53

Инв. № подл. | Подпись и дата | Взам. инв. №

Инжен.	Бордунов		ТП904-1-85.90
Архит.	Ищенко		
Рук. гр.	Бесхлебный		Содержание альбома
Нач. отд	Саакьянц		Стадия Р; Лист; Листов 1
ГИП	Ханин		Госстрой СССР РОСТОВСКИЙ ПРОМСТРОЙНИИПРОЕКТ

Типовой проект 904-I-85.90-АР Альбом 5

Общие указания

I. Рабочие чертежи автоматизированной отдельно стоящей компрессорной станции 5КЦ-I60АО производительностью 800 м3/мин осушенного воздуха разработаны на основании:

I.I. Проекта проектируемой компрессорной станции, разработанного в I989 г. институтом "Ростовский Промстройниипроект" и утвержденного Минстройдормашем (приказ № 4II от I3.I0.89 г.).

I.2. Технологических заданий на строительное проектирование , выданных институтом Гипроиистройдормаш г.Ростова-на-Дону.

2. За условную отметку 0.000 принят уровень чистого пола машинного зала компрессорной станции, соответствующий отметке по топографической съемке.

3. Степень огнестойкости здания II . Категория здания по взрывопожарной и пожарной опасности В . Категории помещений по пожарной опасности указаны на чертеже плана .

4. Класс ответственности здания II .

5. Наружные стены здания и внутренняя стена по оси 2 - однослойные панели толщиной 200 мм из керамзитобетона марки 50 плотностью ρ = II00 кг/м3 .

6. Отдельные участки наружных стен, внутренние перегородки и стены камер глушения запроектированы из кирпича (ГОСТ 530-80) марки 75 на растворе марки 25 "в пустошовку" с последующей штукатуркой.

7. При кладке кирпичных стен и перегородок предусмотреть :

а/ в откосах оконных и дверных проемов антисептированные деревянные пробки размером 250xI20x65 через I0 рядов кладки по высоте, но не менее двух с каждой стороны проема;

б/ для дверей тип 2,3 установку закладных изделий согласно схемам на листе 5 и других закладных изделий и стальных рамок, замаркированных на листах 3 и 4 .

9. Противокапиллярная изоляция наружных и внутренних стен на отметках -0.030 и 0.550 выполняется из цементно-песчаного раствора состава I:2 толщиной 30 мм.

I0. Работы в зимних условиях должны производиться в соответствии с проектом производства работ. Возведение кирпичной кладки в зимних условиях производить в соответствии с требованиями п.п. 7.I-7.22 СНиП III-I7-78. Способ возведения кладки в зимних условиях выбирается в проекте производства работ.

II. Внутренние отделочные работы в зимнее время при отрицательных температурах должны производиться только при наличии постоянно действующих систем отопления и вентиляции в помещениях.

I2. По периметру наружных стен здания выполнить асфальтобетонную отмостку шириной I000 мм по щебеночному основании толщиной I50 мм .

ДАННЫЙ ПРОЕКТ ВЫПОЛНЕН В СООТВЕТСТВИИ С ДЕЙСТВУЮЩИМИ СТРОИТЕЛЬНЫМИ НОРМАМИ И ПРАВИЛАМИ ПРОЕКТИРОВАНИЯ, КОТОРЫЕ ОДНОВРЕМЕННО ПРЕДУСМАТРИВАЮТ МЕРОПРИЯТИЯ, ОБЕСПЕЧИВАЮЩИЕ ВЗРЫВОПОЖАРНУЮ И ПОЖАРНУЮ БЕЗОПАСНОСТЬ ПРИ СОБЛЮДЕНИИ ПРАВИЛ БЕЗОПАСНОСТИ ПРИ ЭКСПЛУАТАЦИИ ЗДАНИЯ (СООРУЖЕНИЯ). РЕШЕНИЯ ПРИНЯТЫ НА ОСНОВАНИИ ТЕХНОЛОГИЧЕСКИХ ЗАДАНИЙ И УКАЗАННЫХ В НИХ КАТЕГОРИЙ ПОМЕЩЕНИЙ И ЗДАНИЙ.

Главный инженер проекта ХАНИН В. В.

Главный инженер проекта организации, привязавшей проект

Дата

Инв.№подл. | Подпись и дата | Взам.инв.№

ВЕДОМОСТЬ ССЫЛОЧНЫХ И ПРИЛАГАЕМЫХ ДОКУМЕНТОВ

Обозначение	Наименование	Примечание
	ССЫЛОЧНЫЕ ДОКУМЕНТЫ	
ГОСТ 948-84	Перемычки железобетонные для зданий с кирпичными стенами	
ГОСТ 6629-88	Двери деревянные внутренние для жилых и общественных зданий	
ГОСТ I2506-8I	Окна деревянные для производственных зданий	
ГОСТ I4624-84	Двери деревянные для производственных зданий. Типы, конструкции и размеры	
I.400-I5 выпуск I	Унифицированные закладные изделия железобетонных конструкций для крепления технологических коммуникаций и устройств	
I.435.9-I7 выпуск I выпуск 4	Ворота распашные с ручными приборами открывания Ворота из трубчатого профиля Рама, петля, приборы для открывания	
I.436.2-22 выпуск I выпуск 3	Двери металлические противопожарные для производственных зданий и сооружений Указания по применению. Узлы. Рабочие чертежи. Двери двустворчатые. Рабочие чертежи	
2.436-I7 выпуск I	Узлы окон с деревянными переплетами по ГОСТ I2506-8I Рабочие чертежи	
2.460-I4 выпуск I	Типовые узлы покрытий промышленных зданий в местах пропуска вентиляционных шахт. Рабочие чертежи типовых узлов	
2.460-I5 выпуск I	Типовые узлы покрытий промышленных зданий в местах установки крышных вентиляторов. Рабочие чертежи типовых узлов	
2.460-I8 выпуск I выпуск 3	Узлы покрытий одноэтажных производственных зданий с рулонными кровлями и железобетонными плитами. Узлы при уклонах кровель до I0%. Рабочие чертежи. Изделия. Рабочие чертежи	
3.407.9-I33 выпуск 2	Строительные детали комплектных трансформаторных подстанций нефтеперерабатывающих и нефтехимических заводов. Ворота трансформаторных подстанций	
	ПРИЛАГАЕМЫЕ ДОКУМЕНТЫ	
ТП 904-I-85.90-КЖИ Альбом 6	Строительные конструкции и изделия	
ТП 904-I-85.90-АР.ВИ Альбом I0	Ведомости потребности в материалах	
ТП 904-I-85.90-АР.СО Альбом 7	Спецификация оборудования	

ВЕДОМОСТЬ РАБОЧИХ ЧЕРТЕЖЕЙ ОСНОВНОГО КОМПЛЕКТА ТП904-I-85.90АР

Лист	Наименование	Примечание
I	Общие данные (начало)	
2	Общие данные (окончание)	
3	План на отметке 0,000. Разрез I - I - 4 - 4	
4	План на отметке 3,600. Узлы I - I4	
5	Фасады	
6	План полов. Узлы I5 - I9	
7	План кровли. План молниезащиты	

ВЕДОМОСТЬ СПЕЦИФИКАЦИЙ

Лист	Наименование	Примечание
2	Спецификация элементов к планам на листах 3,4	
5	Спецификация элементов оконных проемов	
7	Спецификация элементов кровли	

ПРИВЯЗАН

ИНВ №

ТП 904-1-85.90-АР

Компрессорная станция 5КЦ - 160 АО

Стадия	Лист	Листов
РП	I	7

Техник	Сернова	
Вед.арх.	Горская	
Рук.гр	Бескоровайный	
ГАП	Петровский	
Нач.отд	Саакьянц	
Нач.ТО	Киященко	
Н.контр	Толоченко	
ГИП	Ханин	

Общие данные (начало)

Госстрой СССР РОСТОВСКИЙ ПРОМСТРОЙНИИПРОЕКТ

24559-05 4

Спецификация элементов к планам на листах 3; 4

Марка поз.	Обозначение	Наименование	Кол.	Масса ед., кг	Примечание
1	1.435.9-17, вып. 1; 4	Ворота ВР 30х30-Т	1	517	
2	3 407.9-133, вып. 2	" ВТ1	2		
3	1.436.2-22, вып. 1; 3	Дверь ДМП 21х14/0,75-В	5	128,7	
4	ГОСТ 14624-84	" ДНГ 24-10 ЛП	1	—	
5	1.436.2-22, вып. 1; 2	" ДМП 21х10/0,75-В	2	—	
6	ГОСТ 6629-88	" ДГ 24-10п	2	—	
7		" ДГ 21-7А	1	—	
8		" ДГ 21-7п	1	—	
9		" ДГ 21-7Апв	1	—	
10	ГОСТ 948-84	Перемычка 3ПБ 36-4	5	240	
11		" 3ПБ 34-4	3	222	
12		" 2ПБ 22-3	2	92	
13		" 2ПБ 17-2	5	71	
14		" 1ПБ 13-1	13	25	
15		" 1ПБ 10-1	3	20	
16	ТП 904-1-85.90-КЖИ-401	" 2ПБ 22-3Н	2	92	Альбом 6
17	-402	" 2ПБ 17-2Н	5	71	"
18	1.400-15 вып. 1	Изделие закладное МН 117-6	2	2,4	
19		То же МН 121-6	4	4,5	
20		" МН 548	120	4,2	м
21		" МН 555	96	5,3	м
22		" МН 570	32,1	11,2	м
23	ТП 904-1-85.90-КЖИ-МН 3	" МН3	10	39,3	Альбом 6
24	-МН 4	" МН4	1	13,4	"
25	-МН5	" МН5	2	2,1	"
26	ТП 904-1-85.90-КЖИ-МН6	" МН6	5	10,8	"
27		" МН7	5	15,7	"
28		" МН8	5	20,6	"
29	ТП 904-1-85.90-КЖИ-МН9	" МН9	1	0,3	"
30	1.436.2-22, вып. 1	" 3Д1	56	1,5	
31		" 3Д2	19	1,5	
32	3.407.9-133 вып. 2	" А-1	16	3,7	
33	ТП 904-1-85.90-КЖИ-Н1	Нащельник Н1	10	5,9	Альбом 6
34	ТП 904-1-85.90-КЖИ-Р1	Рамка Р1	1	2,8	"
35	-Р2	" Р2	2	14,3	"
36	-Р3	Р3	2	12,8	"
37	-Р4	Р4	1	5,6	"
38	-Р5	Р5	1	3,7	"
39		Швеллер [14 ГОСТ 8240-89 / Вст3пс6-1 ТУ 14-3023-80]			По узлу 4 на листе 4
		ℓ=300	4	4,7	
40		Швеллер [12 ГОСТ 8240-89 / Вст3пс6-1 ТУ 14-3023-80]			По узлу 17 на листе 6
		ℓ=430	4	5,7	
41		Лист [6 ГОСТ 19903-74 / Вст3кп2 ГОСТ 14637-79] 150х100	9	0,71	
42		Уголок [50х50х5 ГОСТ 8509-86 / Вст3кп2 ГОСТ 535-79] L 4250	5	16,0	
43	ТП 904-1-85.90-КЖИ-Щ1	Щит Щ1	5	391	Альбом 6
44	-Б1	Балка Б1	5	49,5	"
45	5.900-2	Сальник Ду 400 ℓ=500	1	76,5	
46	5.900-2	" Ду 80 ℓ=200	1	6,6	
47		ФВАI ГОСТ 5781-82 ℓ=600	23	0,24	
48		Болт 5М12х300 ГОСТ 24379.1-80	20	0,3	
49		АЦ трубаБНТ 100 ГОСТ 1839-80 ℓ=300	26	—	Узел 18 лист 6

Типовой проект 904-1-85.90-АР Альбом 5

Инв. № подл. | Подпись и дата | Взам. инв. №

Ведомость отделки помещений
Площадь м²

Наименование или номер помещения	Потолок		Стены или перегородки		Низ стен или перегородок (панель)			Колонны		Балки покрытий		Деревянные и стальные изделия		Стальные конструкции	
	Площадь	Вид отделки	Площадь	Вид отделки	Площадь	Вид отделки	Высота мм	Площадь	Вид отделки	Площадь	Вид отделки	Площадь	Вид отделки	Площадь	Вид отделки
Машинный зал, КРУ		Затирка, окраска полимерцементной краской (ГОСТ 19279-73)		Затирка, окраска полимерцементной краской (ГОСТ 19279-73)		—			Окраска полимерцементной краской (ГОСТ 19279-73)		Окраска полимерцементной краской (ГОСТ 19279-73)		Окраска эмалью ПФ-115 (ГОСТ 6465-76*) по грунту ГФ-021 (ГОСТ 25129-82)		—
Помещение маслохозяйства.		Затирка, окраска полимерцементной краской (ГОСТ 19279-73)		Штукатурка, окраска полимерцементной краской (ГОСТ 19279-73)		Окраска эмалью ПФ-115 (ГОСТ 6465-76*)	1500		Окраска полимерцементной краской (ГОСТ 19279-73)		—		Окраска эмалью ПФ-115 (ГОСТ 6465-76*) по грунту ГФ-021 (ГОСТ 25129-82)		—
Операторский пункт		Затирка. Окраска водно-дисперсионной краской (ГОСТ 19214-80) белого цвета		Штукатурка* Окраска водно-дисперсионной краской (ГОСТ 19214-80*)		—			Окраска водно-дисперсионной краской (ГОСТ 19214-80*)		—		"		
Гардеробная		Затирка Окраска водно-дисперсионной краской (ГОСТ 19214-80*) белого цвета		Затирка Штукатурка Окраска водно-дисперсионной краской (ГОСТ 19214-80*)		—			Окраска водно-дисперсионной краской (ГОСТ 19214-80*)		—				
Душевая		Затирка Силикатная окраска (ГОСТ 18958-73)		Штукатурка Силикатная окраска		Керамическая плитка (ГОСТ 6141-82*)	1800		—		—				
Санузел		Затирка Силикатная окраска (ГОСТ 18958-73)		Штукатурка. Силикатная окраска		Керамическая плитка (ГОСТ 6141-82*)	1500		—		—				
Камеры глушения и помещения фильтров		Затирка		Затирка		—			—		—		Окраска эмалью ПФ-115 (ГОСТ 6465-76*) по грунту ГФ-021 (ГОСТ 25129-82)		—

* Кирпичные перегородки помещения оператора оштукатурить гипсоперлитовой штукатуркой $\gamma = 600$ кг/м³ толщиной 15 мм.

Ведомость проемов ворот и дверей

Марка поз	Размер проема
1	3000 × 3000
2	1800 × 2600
3	1480 × 2100
4	1010 × 2400
5	1080 × 2100
6	1010 × 2370
7, 8, 9	710 × 2070

Ведомость перемычек

Марка поз.	Схема сечения
ПБ1	11
ПБ2	16 (ПБ2) / 17 (ПБ3); 12 (ПБ2) / 13 (ПБ3)
ПБ3	
ПБ4	14
ПБ5	14 (ПБ5)
ПБ6	15 (ПБ6)
ПБ7	10

Привязан

Инв. №

Арх.	Ищенко		ТП 904-1-85.90-АР
Вед. арх.	Горская		Компрессорная станция 5КЦ – 160 АО
Рук. гр	Беспоровайный		
ГАП	Петровский		Стадия: Р; Лист: 2; Листов:
Нач. отд	Саакьянц		
Нач. ТО	Киященко		
Н. контр	Толоченко		Общие данные (окончание)
ГИП	Ханин		Госстрой СССР РОСТОВСКИЙ ПРОМСТРОЙНИИПРОЕКТ

24559-05 5

Формат А2

Типовой проект 90-1-85.90-АР Альбом 5

Фрагмент 1

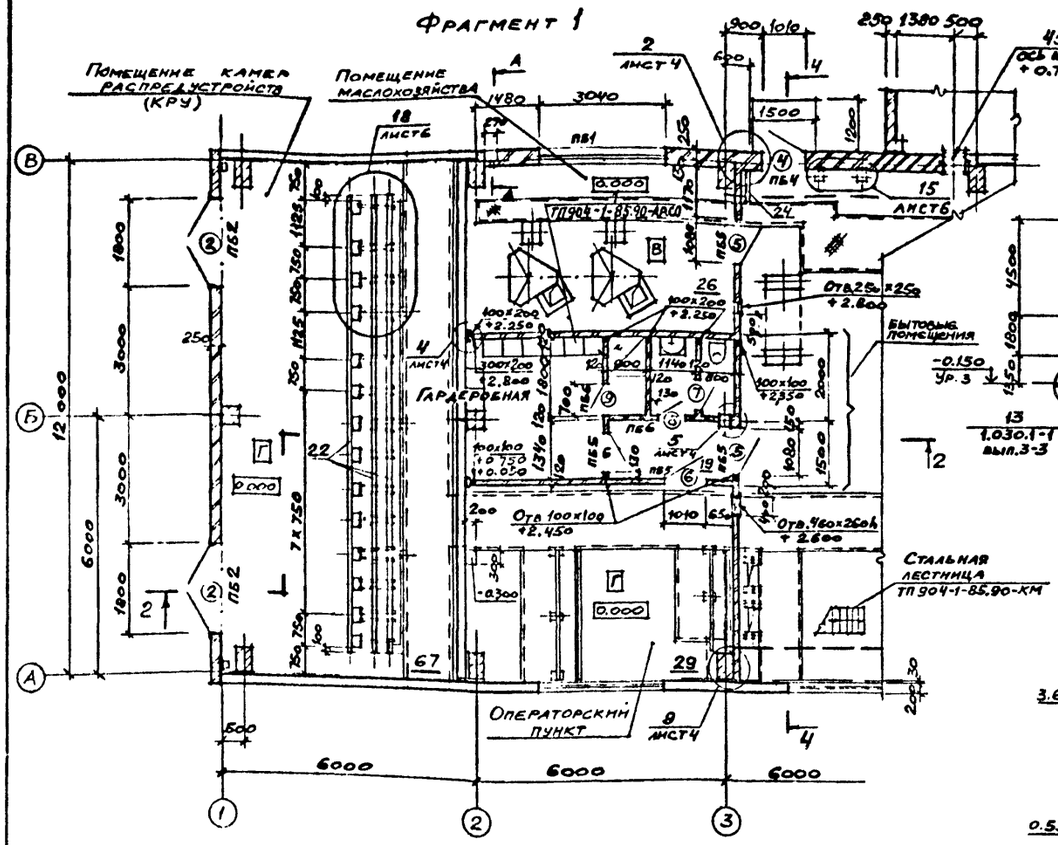

План на отметке 0.000

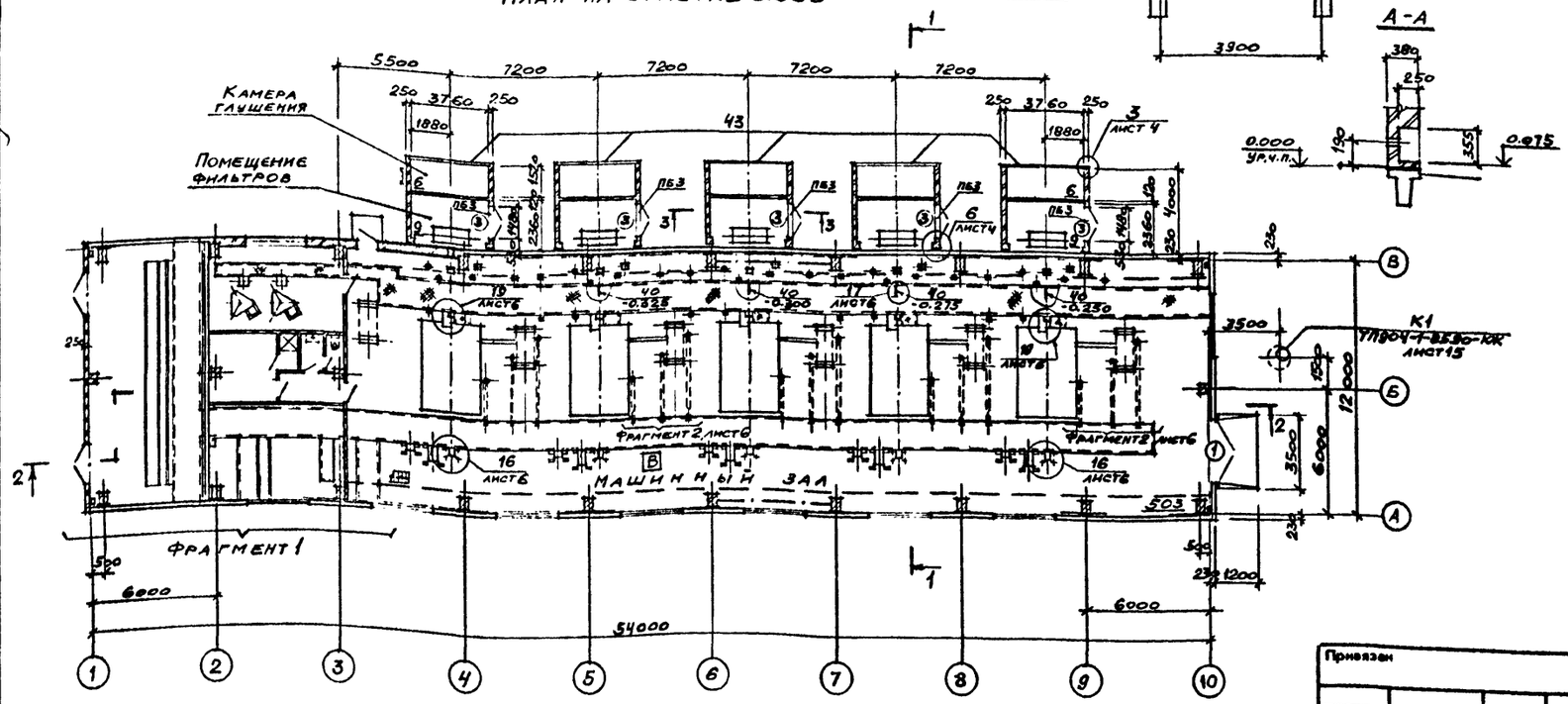

Разрез 1-1

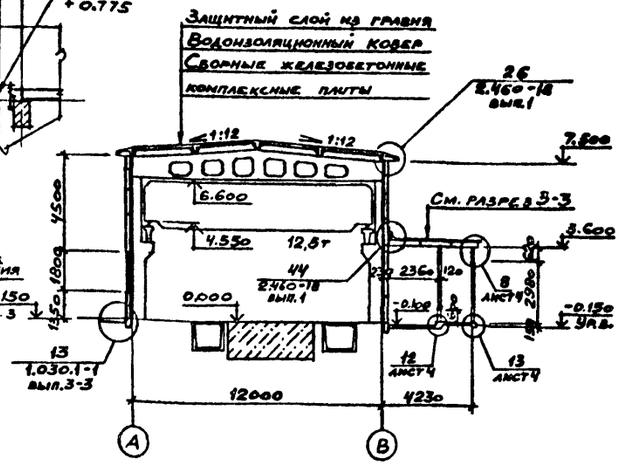

Разрез 2-2

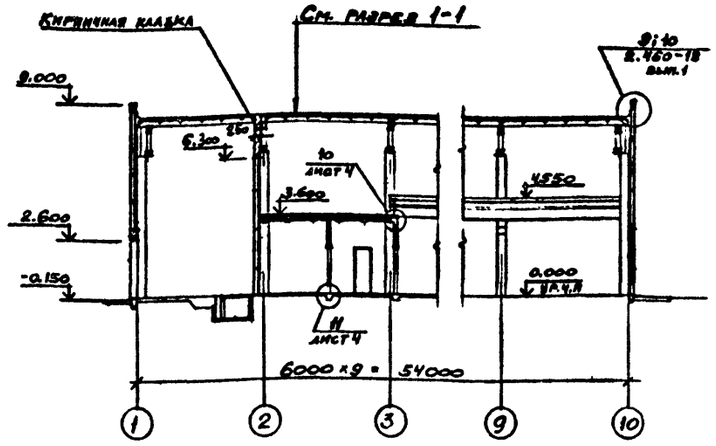

Разрез 3-3

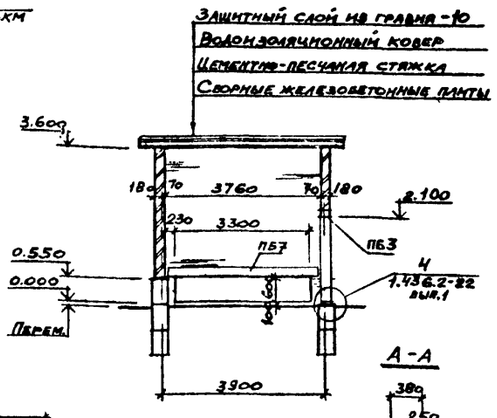

Разрез 4-4

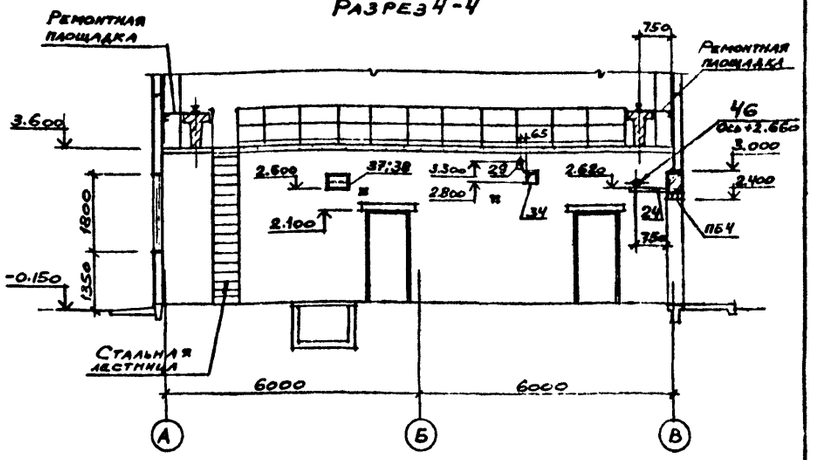

1. Схему расположения подземных конструкций смотрите на листе 12 основного комплекта железобетонных конструкций.
2. Состав кровли, указанный в выносной надписи на разрезах 1-1 и 3-3, приведен в указаниях к плану кровли на листе 7.
3. Все отверстия в ограждающих конструкциях и перегородках после монтажа коммуникаций тщательно заделать цементно-песчаным раствором марки 100.
4. На фрагменте 1 даны отметки низа отверстий.
5. Замаркированные на данном листе элементы учтены в спецификации на листе 2.

Согласовано:

Гл. конструктор	Кислова	
ОВ	Недовенко	
ВК	Тумилко	

Инв. № подл. | Подпись и дата | Взам. инв. №

Привязан

Инв. №

Инженер	Бордунов	
Ведарх.	Горская	
Рук. гр	Беспоровайный	
ГАП	Петровский	
Нач. отд	Саакьянц	
Нач. ТО	Киященко	
Н. контр	Толоченко	
ГИП	Ханин	

ТП 904-1-85.90-АР

Компрессорная станция 5КЦ – 160 ло

Стадия	Лист	Листов
Р	3	

План на отм. 0.000
Разрезы I-I—4-4

Госстрой СССР РОСТОВСКИЙ ПРОМСТРОЙНИИПРОЕКТ

Копировал 24559-05 6 Формат А2

Типовой проект 904-1-85.90-АР Альбом 5

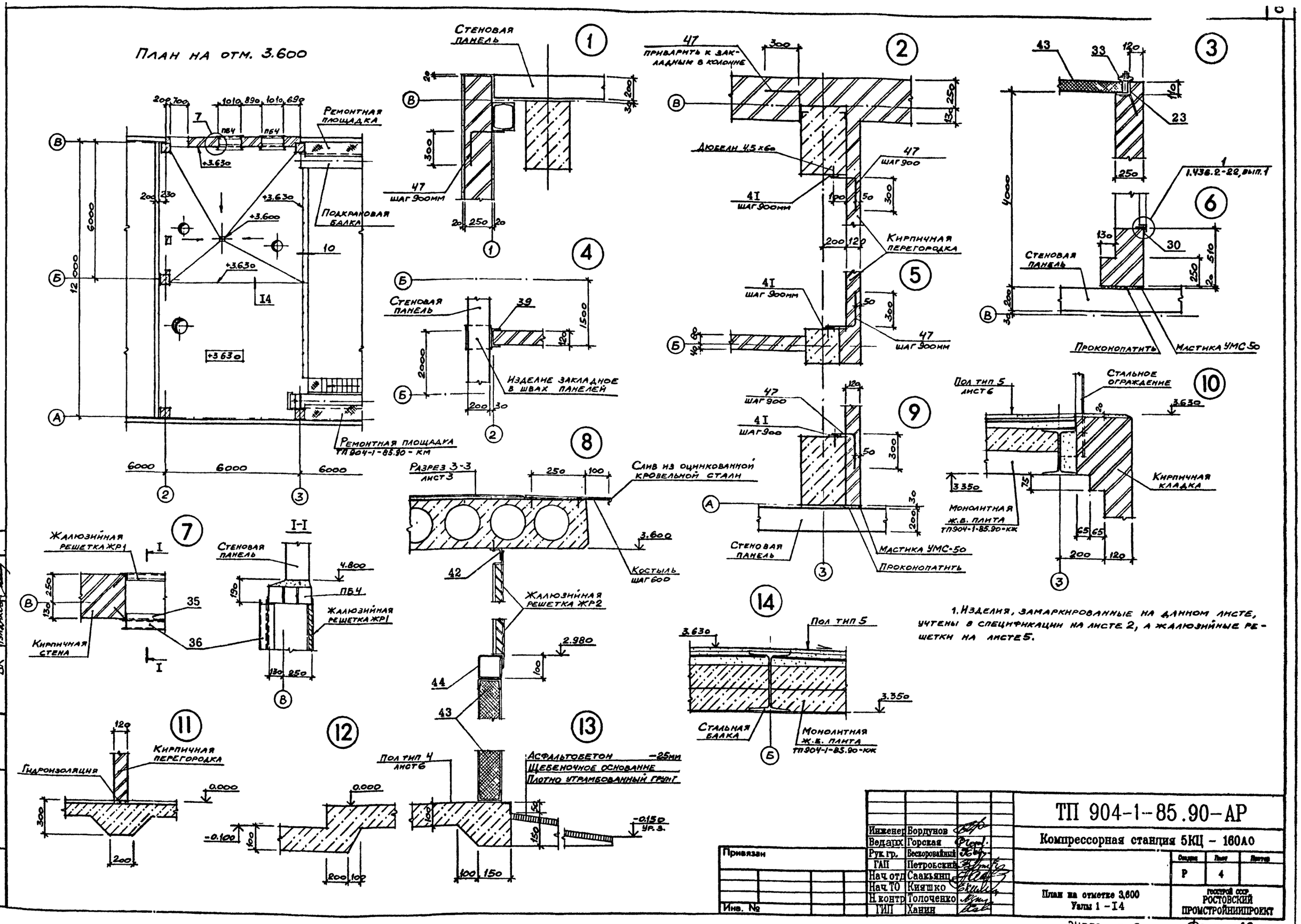

1. Изделия, замаркированные на данном листе, учтены в спецификации на листе 2, а жалюзийные решетки на листе 5.

Инженер	Бордунов		
Ведарх	Горская		
Рук. гр.	Бескоровайный		
ГАП	Петровский		
Нач. отд	Саакьянц		
Нач. ТО	Кияшко		
Н. контр	Толоченко		
ГИП	Ханин		

Привязан

Инв. №

ТП 904-1-85.90-АР

Компрессорная станция 5КЦ – 160А0

Стадия	Лист	Листов
Р	4	

План на отметке 3,600
Узлы 1 – 14

Госстрой СССР
РОСТОВСКИЙ ПРОМСТРОЙНИИПРОЕКТ

24559-05 7

Формат А2

Согласовано
Рук. гр. конст. Макарова
ОВ Червонная
ВК Пундиков

Инв. № подл. | Подпись и дата | Взам. инв. №

Типовой проект 904-1-85.90-АР Альбом 5

Фасад 1-10

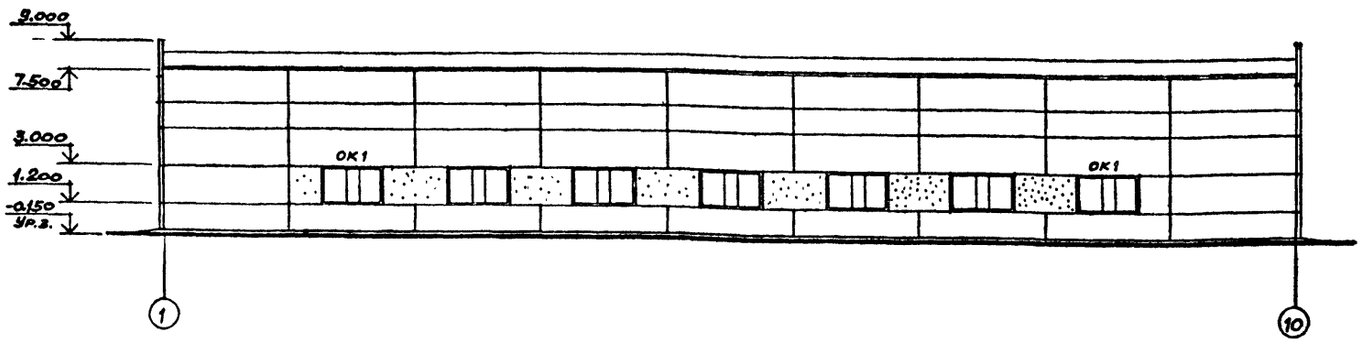

Фасад В-А

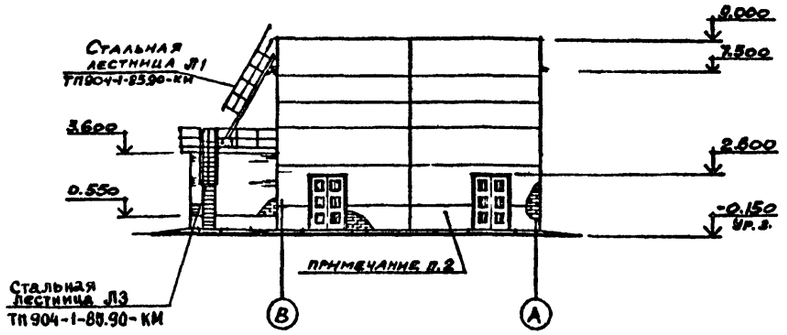

Фасад 10-1

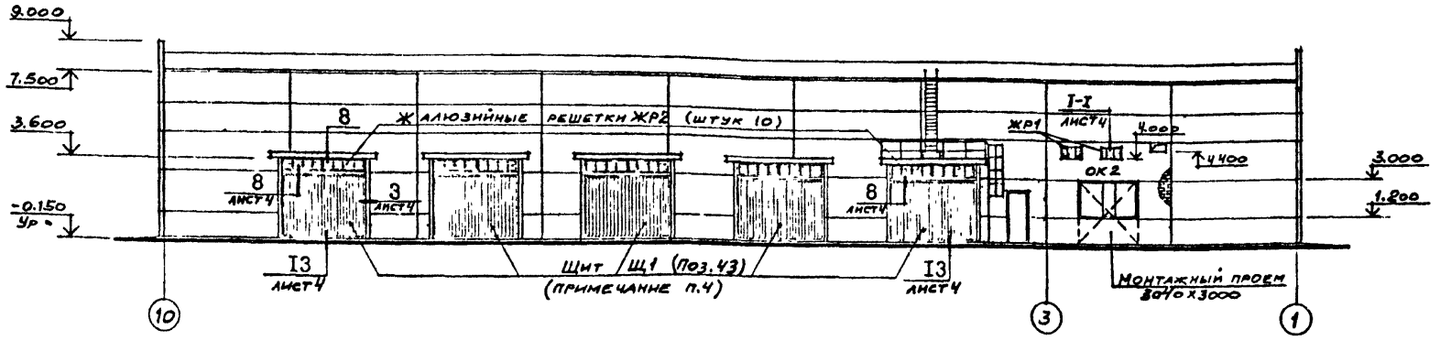

Фасад А-В

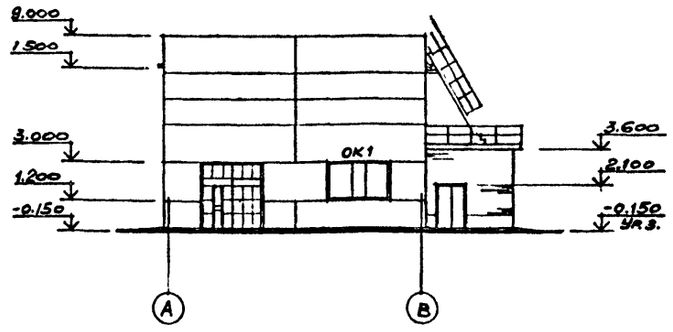

Схема заполнения оконных проемов

ОК1
(в стеновых панелях)

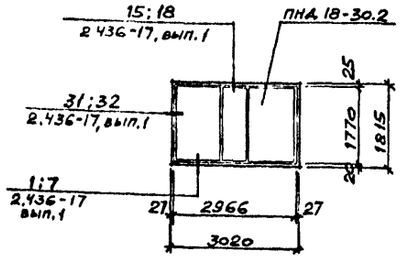

ОК 2
(в кирпичной стене)

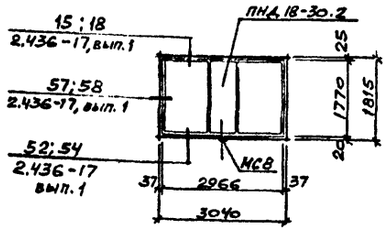

Схема расположения закладных изделий в проемах ворот и дверей

Тип 2

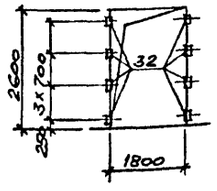

Тип 3;5

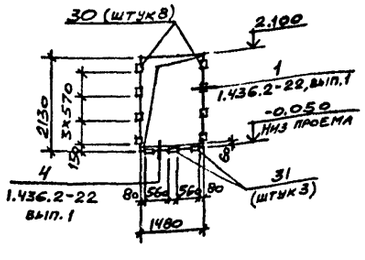

I. Наружные поверхности участков кирпичных стен основного здания оштукатурить до отметки I.200, а стены камер глушения до отметки 0.550 цементно-песчаным раствором. Выше этих отметок оштукатурить цементно-известковым раствором марки не ниже 75, толщиной 20мм.

2. Оштукатуренные поверхности основного здания расшить под панели. Цвет штукатурного слоя должен соответствовать цвету фактурного слоя панелей.

3. Столярные изделия, лестницы, ограждения, жалюзийные решётки и закладные изделия окрасить снаружи двумя слоями эмали ПФII5 (ГОСТ6465-76)

4. Закладные изделия (Поз.30-32) и щиты ЩI учтены в спецификации на листе 2.

5. Монтажный проём до отметки I.200 заложить кирпичом на растворе марки I0.

Спецификация элементов заполнения оконных проемов

Марка, поз.	Обозначение	Наименование	Кол.	Масса ед, кг	Примечание
ОК1	Гост12506-81	Оконный блок ПНД 18-30.2	8	—	
ОК2			1	—	
		Жалюзийные решетки			
ЖР1	ТП904-1-85.90-кжн-ЖР1	ЖР1	2	24,9	Альбом 6
ЖР2	-ЖР2	ЖР2	10	37,5	"
МС8	2.436-17, вып.1	Изделие закладное МС8	1	1.4	

Ведарх	Горская		
Рук.гр	Бескоровайный		
ГАП	Петровский		
Нач.отд	Саакьянц		
Нач.ТО	Кияшко		
Н.контр	Толоченко		
ГИП	Ханин		

Привязан

Инв. №

ТП 904-1-85.90-АР

Компрессорная станция 5КЦ - 160 АО

Стадия	Лист	Листов
Р	5	

Фасады

Госстрой СССР
РОСТОВСКИЙ ПРОМСТРОЙНИИПРОЕКТ

Формат А2

24559-05 8

Согласовано
Рук. гр. констр. Макарова
ОВ Червонная
ВК Пундиков

Инв № подл. | Подпись и дата | Взам. инв №

Типовой проект 904-1-85.90-АР Альбом 5

План полов на отм. 0.000

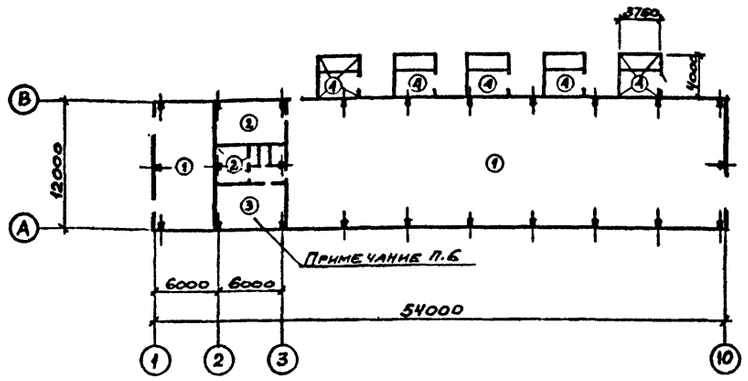

План полов на отм. 3.600

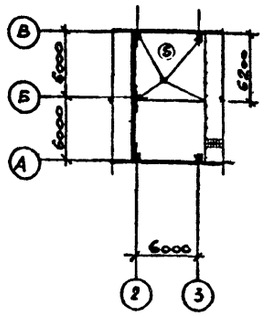

Экспликация полов

Наименование или номер помещения по проекту	Тип пола по проекту	Схема пола или номер узла по серии	Элементы пола и их толщина	Площадь пола
Машинный зал, помещение камер рас-предустройств (КРУ)	1		Покрытие - цементно-бетонное класса В 22,5 - 25 мм Подстилающий слой - бетон класса В 7,5 - 100 мм Основание - щебень, втрамбованный в грунт - 40 мм	
Помещение маслохозяйства, гардеробная, санузел, душевая	2		Покрытие - плитка керамическая (ГОСТ 6787-80*) δ = 13 мм Прослойка и заполнение швов - цементно-песчаный раствор марки 150 - 15 мм Подстилающий слой - бетон класса В 7.5 - 80 мм Основание - щебень, втрамбованный в грунт - 40 мм	
Операторский пункт	3		Покрытие - линолеум (ГОСТ 7251-77) δ = 3 мм Прослойка - холодная мастика на водостойких вяжущих δ = 0.8 мм Стяжка - легкий бетон класса В 7.5 - 20 мм Подстилающий слой - бетон класса В 7.5 - 100 мм Основание - щебень, втрамбованный в грунт - 40 мм	
Камеры глушения	4		Покрытие - бетон класса В 15 - 100 мм Основание - щебень втрамбованный в грунт - 40 мм	
Вентплощадка на отм. 3.600	5		Покрытие - цементно-песчаное марки 200 - 20 мм Стяжка - цементно-песчаный раствор марки 150 - 15 мм Обмазка горячей битумной мастикой с посыпкой песком Гидроизоляция - 2 слоя гидроизола на битумной мастике Стяжка - цементно-песчаный раствор марки 150 по уклону от 10 до 40 мм Подготовка - бетон класса В 5 - 100 мм Основание - плита перекрытия	

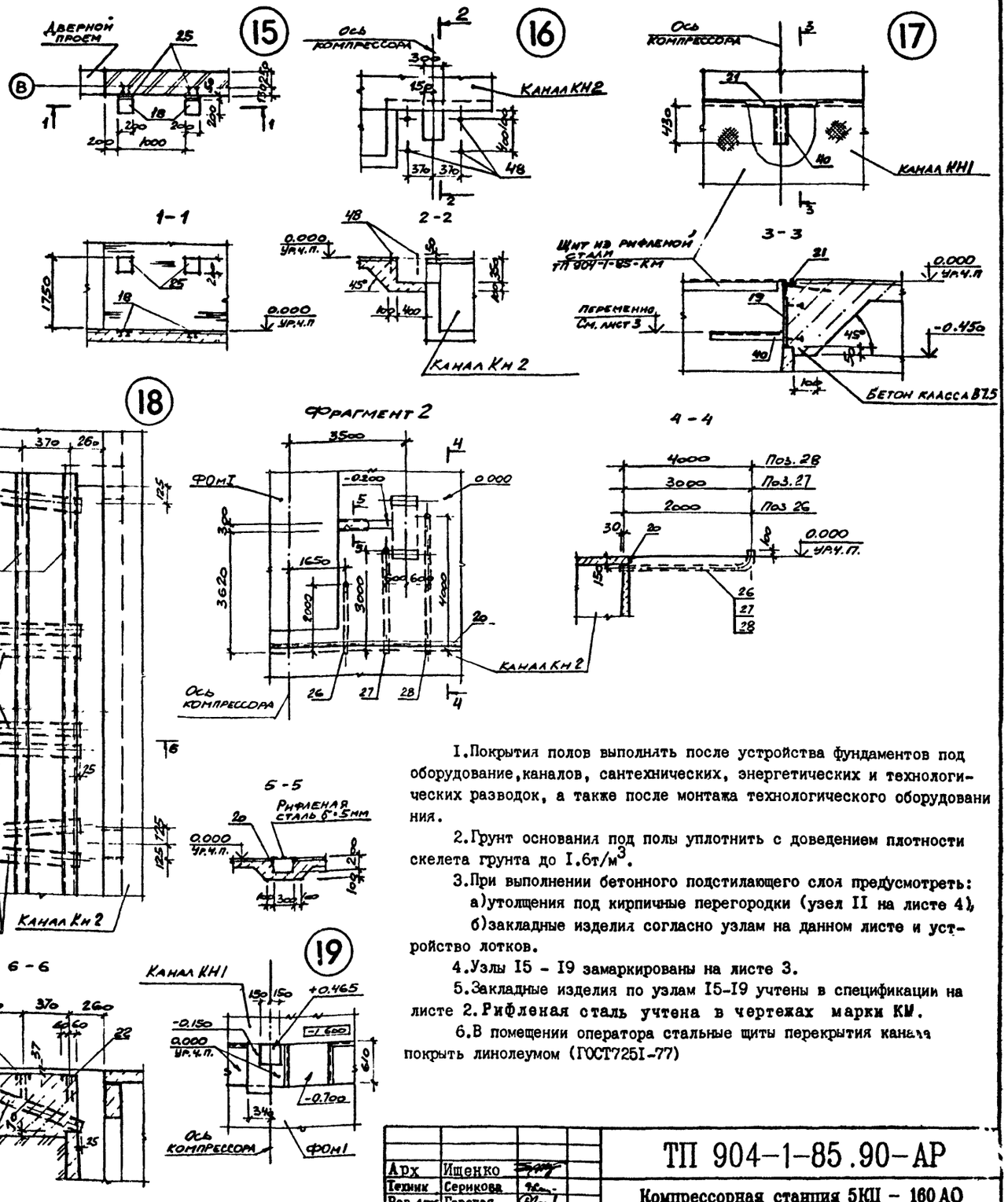

1. Покрытия полов выполнять после устройства фундаментов под оборудование, каналов, сантехнических, энергетических и технологических разводок, а также после монтажа технологического оборудования.

2. Грунт основания под полы уплотнить с доведением плотности скелета грунта до 1.6т/м^3.

3. При выполнении бетонного подстилающего слоя предусмотреть:
а) утолщения под кирпичные перегородки (узел II на листе 4),
б) закладные изделия согласно узлам на данном листе и устройство лотков.

4. Узлы I5 - I9 замаркированы на листе 3.

5. Закладные изделия по узлам I5-I9 учтены в спецификации на листе 2. Рифленая сталь учтена в чертежах марки КМ.

6. В помещении оператора стальные щиты перекрытия канала покрыть линолеумом (ГОСТ 7251-77)

Арх	Ищенко	
Техник	Серикова	
Вед арх.	Горская	
Рук гр	Бескоровайный	
ГАП	Петровский	
Нач отд	Саакьянц	
Нач ТО	Кияшко	
Н контр	Толоченко	
ГИП	Ханин	

Привязан

Инв. №

ТП 904-1-85.90-АР

Компрессорная станция 5КЦ - 160 АО

Стадия	Лист	Листов
Р	6	

План полов
Узлы I5-I9

Госстрой СССР
РОСТОВСКИЙ ПРОМСТРОЙНИИПРОЕКТ

Согласовано
Рук. гр. ВК Пундиков

Инв. № подл. | Подпись и дата | Взам. инв. №

24559-05 9

Формат А2

Типовой проект 904-1-85.90-АР Альбом 5

План кровли

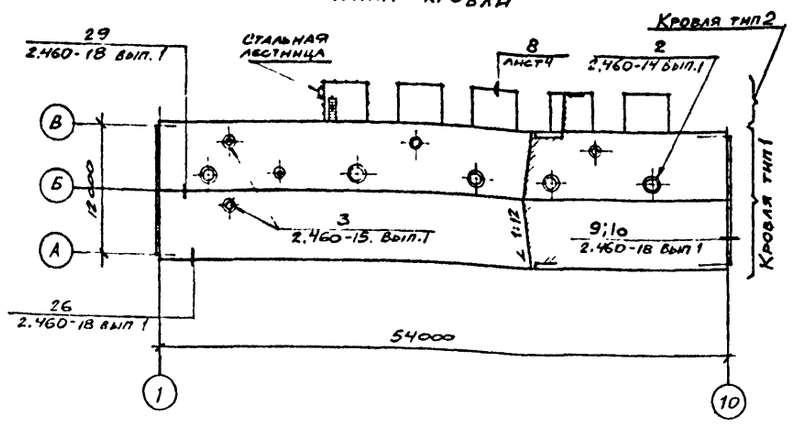

План молниезащиты кровли

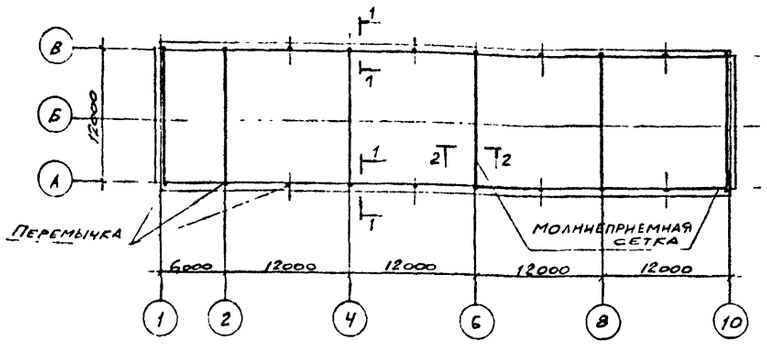

1-1

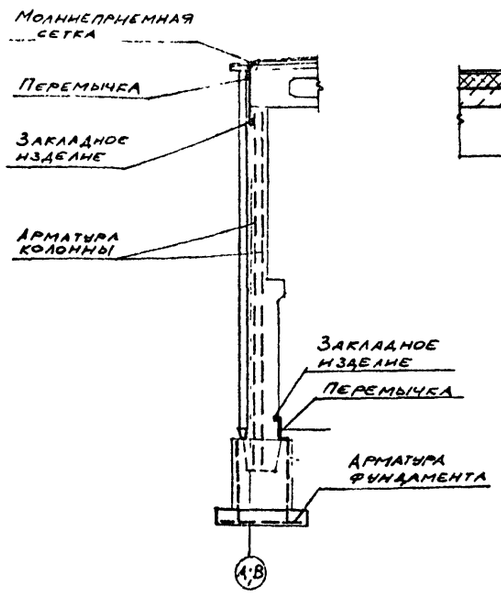

2 - 2

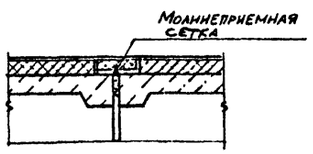

УКАЗАНИЯ ПО УСТРОЙСТВУ КРОВЛИ

1. Конструкция кровли состоит из следующих слоёв:

1.1 защитный слой – чистый сухой гравий (ГОСТ 8268-82) крупностью 5-10 мм на горячей битумной мастике МБК-Г-55, МБК-Г-65 (ГОСТ 2889-80). Для кровли тип 2 битумную мастику антисептировать добавками порошковых гербицидов: монурона или симазина (ГОСТ 15123-78) в количестве 0,3-0,5% или аминной, натриевой соли в количестве 1-1,5% веса битума.

1.2 Водоизоляционный ковер – 2 слоя рубероида марки РКК-350Б (ГОСТ 10923-82Е) для кровли тип 1 и 4 слоя для кровли тип 2 на горячей битумной мастике марки МБК-Г-55А, МБК-Г-65А. Битумную мастику для кровли тип 2 антисептировать добавками кремнефтористого или фтористого натрия в количестве 4-5% от веса битума. В качестве наполнителя должен применяться низкосортный асбест.

1.3 Для кровли тип 1 предусмотрены комплексные плиты, в состав которых входит теплоизоляционный слой из перлитофосфогелевых плит плотностью ρ- 200кг/м3 и защитного водоизоляционного ковра из одного слоя рубероида, наклеенного в заводских условиях.

1.4 Для кровли тип 2 по сборным железобетонным плитам предусмотреть стяжку из цементно-песчаного раствора марки 150 толщиной 15 мм.

2. В местах примыкания кровли к парапету предусмотреть усиление из 3 слоёв рубероида на горячей битумной мастике. В местах пропуска труб и других устройств предусмотреть 2 дополнительных слоя рубероида. Карнизные участки должны быть усилены 2 слоями водоизоляционного ковра на ширину не менее 400 мм. Конек кровли усилить слоем рубероида на горячей битумной мастике.

3. Продольные и поперечные стыки между комплексными плитами и места примыкания их к парапету заполнить после укладки молниезащитной сетки вкладышами из перлитофосфогелевых плит и предусмотреть над стыками укладку полос шириной 250 мм из подкладочного рубероида (ГОСТ 10923-82) и точечную приклейку их с одной стороны ковра.

4. До начала производства работ по устройству кровель необходимо разработать мероприятия по противопожарной защите и контролю за выполнением правил пожарной безопасности и техники безопасности при производстве строительно-монтажных работ.

УКАЗАНИЯ ПО МОЛНИЕЗАЩИТЕ КРОВЛИ

1. Молниезащита здания компрессорной станции разработана на основании задания №659348, выданного электротехническим отделом института "ГИПРОНИИСТРОЙДОРМАШ" г. Ростова-на-Дону.

2. Молниезащиту выполнить согласно данному чертежу, соблюдая следующие мероприятия:

2.1 при устройстве кровли уложить в швы между комплексными плитами (см. сечение 2-2) стержни ⌀ 8АI с шагом 12х12м. Все выступающие над кровлей металлические устройства должны быть присоединены к молниеприёмной сетке.

2.2 Молниеприёмную сетку соединить перемычками из полосы 25х4 с верхними закладными изделиями колонн, служащими для крепления стеновых панелей.

2.3 Закладные изделия в колоннах на отметке 0.300 соединить с выпусками из фундаментов перемычками из полосы 25х4. К этим же закладным необходимо подсоединить всё электрооборудование компрессорной станции.

2.4 Узлы пересечения стержней молниеприемной сетки и все соединения молниеприемных устройств выполнять на сварке.

3. При разработке фундаментов под каркас здания предусмотрены мероприятия, позволяющие использовать их в качестве заземляющих устройств.

4. Работы по устройству молниезащиты выполнять под наблюдением электриков.

Спецификация элементов кровли

Марка, поз.	Обозначение	Наименование	Кол	Масса ед., кг	Примечание
КС6	2.460-14 Вып.1	Кольцо стяжное КС6	2	0.5	По узлам серии 2.460-14 вып.1
КС11		То же КС11	1	1.2	
КС13		" КС13	1	1.7	
КЛ1		Стальной колпак КЛ1	2	5.7	
КЛ6		То же КЛ6	1	10.1	
КЛ8		" КЛ8	1	10.7	
ПП1		Полоса прижимная ПП1	2	1.1	
ПП2		То же ПП2	1	1.7	
ПП3		" ПП3	1	1.9	
КФ1		Кольцо-фланец КФ1	2	1.4	
КФ5		То же КФ5	1	2.7	
КФ7		" КФ7	1	6.2	
ФЭ3		Фасонный элемент ФЭ3	2	6.3	
ФЭ4		" ФЭ4	1	9.5	
ФЭ10		ФЭ10	1	15.2	
КР2	2.460-15 Вып.1	Стальной козырек КР2	2	6.5	По узлам серии 2.460-15 вып.1
КР5		То же КР5	4	6.5	
ФЭ4		Фасонный элемент ФЭ4	2	9.5	
ФЭ12		То же ФЭ12	4	26.2	
ПП2		Прижимная полоса ПП2	2	1.7	
ПП5		То же ПП5	4	2,5	
		Молниезащита			
		Полоса 4х25 ГОСТ 103-76 Вст3кп2 ГОСТ 535-79	44	0,8	м
		⌀8АI ГОСТ 5781-82	180	0,5	м
		Материалы			
		Оцинкованная сталь δ=6мм	28		м2

Привязан		
Инв. №		

Техник	Сергикова	
Вед.арх	Горская	
Рук. гр	Бескоровайный	
ГАП	Петровский	
Нач. отд	Савкьянц	
Нач. ТО	Киященко	
Н. контр	Толоченко	
ГИП	Ханин	

ТП 904-1-85.90-АР

Компрессорная станция 5КЦ – 160 АО

Стадия	Лист	Листов
Р	7	

План кровли. План молниезащиты

Госстрой СССР РОСТОВСКИЙ ПРОМСТРОЙНИИПРОЕКТ

Согласовано

Инв. № подл. | Подпись и дата | Взам. инв. № | Рук. гр. конструкт. Макарова | Рук. гр. ТВ Чередник | Гл. спец.

24559-05 10

Формат А2

Типовой проект ТП 904-1-85.90 Альбом 5

ВЕДОМОСТЬ РАБОЧИХ ЧЕРТЕЖЕЙ ОСНОВНОГО КОМПЛЕКТА ТП904-1-85.90-КЖ

ЛИСТ	НАИМЕНОВАНИЕ	ПРИМЕЧАНИЕ
1	Общие данные (начало)	
2	Общие данные (окончание)	
3	Схема расположения элементов фундаментов (начало)	
4	Схема расположения элементов фундаментов (окончание)	
5	Фундаменты Фм 1, Фм 2	
6	Фундаменты Фм 3 – Фм 5	
7	Схема расположения элементов каркаса (начало)	
8	Схема расположения элементов каркаса (окончание)	
9	Схема расположения стеновых панелей (начало)	
10	Схема расположения стеновых панелей (продолжение)	
11	Схема расположения стеновых панелей (окончание)	
12	Схема расположения подземных конструкций	
13	Схема расположения элементов каналов КН1, КН2 (начало)	
14	Схема расположения элементов каналов КН1, КН2(продолжение	
15	Схема расположения элементов каналов КН1, КН2 (окончание)	
16	Участки монолитные Ум1 – Ум6 (начало)	
17	Участки монолитные Ум1 – Ум6 (продолжение)	
18	Участки монолитные Ум1 – Ум6 (продолжение)	
19	Участки монолитные Ум1 – Ум6 (продолжение)	
20	Участки монолитные Ум1 – Ум6 (продолжение)	
21	Участки монолитные Ум1 – Ум6 (окончание)	
22	Плита монолитная Пм1	
23	Фундаменты под оборудование Ф0м1, Ф0м11, Ф0м12	
24	Фундаменты под оборудование Ф0м2 – Ф0м10	

ВЕДОМОСТЬ СПЕЦИФИКАЦИЙ

ЛИСТ	НАИМЕНОВАНИЕ	ПРИМЕЧАНИЕ
3	Спецификация к схеме расположения элементов фундаментов	
7	Спецификация к схеме расположения колонн, подкрановых	
	балок, плит покрытия, перекрытия, связей	
9	Спецификация к схеме расположения стеновых и карнизных	
	панелей	
12	Спецификация к схеме расположения подземных конструкций	
14	Спецификация к схемам расположения элементов каналов	
	КН1, КН2	
15	Спецификация к схеме расположения элементов колодца К1	

ВЕДОМОСТЬ ОБЪЕМОВ СБОРНЫХ БЕТОННЫХ И ЖЕЛЕЗОБЕТОННЫХ КОНСТРУКЦИЙ ПО РАБОЧИМ ЧЕРТЕЖАМ ОСНОВНОГО КОМПЛЕКТА МАРКИ КЖ.АР

	НАИМЕНОВАНИЕ ГРУППЫ ЭЛЕМЕНТОВ КОНСТРУКЦИЙ	КОД	КОЛ. М3	ПРИМЕЧАНИЕ
1	Блоки фундаментов	581100	37,3	
2	Колонны	582100	40,8	
3	Фундаментные балки	582400	5,7	
4	Балки покрытия	582200	18,6	
5	Перемычки	582800	1,4	
6	Панели стеновые	583100	210,1	
7	Плиты покрытия	584100	41,2	
8	Плиты перекрытия	584200	13,8	
9	Детали смотровых колодцев	585500	0,8	
10	Конструкции и детали каналов	585800	30,1	
11				
12				
13				
14	ИТОГО :		398,7	
	Материалы на изготовление сборных			
	бетонных и железобетонных конструкций			
	учтены в ведомости потребности в			
	материалах и отдельно не учитываются			

Общие указания

1. Рабочие чертежи железобетонных конструкций разработаны по исходным данным, приведенным в общих указаниях к основному комплекту рабочих чертежей архитектурных решений ТП 904-1-85.90-АР.

2. За условную отметку 0.000 принят уровень чистого пола машинного зала компрессорной станции, соответствующий отметке по топографической съемке...

3. При разработке рабочих чертежей приняты следующие нормативные нагрузки:

3.1. Вес снегового покрова на 1 м2 горизонтальной поверхности земли для III района – 1,0 кПа (100 кгс/м2).

3.2. Ветровое давление на уровне 10 м от поверхности земли для I ветрового района 0,23 кПа (23 кгс/м2). Тип местности "Б".

3.3. Кран мостовой электрический грузоподъемностью Q=12,5 т управлением с пола.

3.4. Временная распределенная нагрузка на полы и перекрытия каналов p^{H}=5кПа(500 кгс/м2).

4. Степень агрессивного воздействия среды на небетонируемые стальные закладные и соединительные изделия железобетонных конструкций – неагрессивная. Для защиты от коррозии этих изделий применяются следующие мероприятия:

4.1. Цинковое покрытие, получаемое горячим цинкованием толщиной 50-60 мкм, в колоннах, стеновых панелях, балках и плитах покрытия.

4.2. Лакокрасочное покрытие согласно указаний на листе 2 ТП904-1-85.90-АР в остальных железобетонных конструкциях.

5. Монтаж конструкций осуществлять на монтажной сварке электродами типа Э42. Высоту сварных швов, не оговоренных в чертежах, принимать 6мм. Контроль качества сварных швов должен производиться в соответствии с ГОСТ 3242-79 "Соединения сварные. Методы контроля качества".

6. Подготовку основания под монолитные элементы подземных конструкций выполнять путем втрамбовывания в грунт щебня или гравия крупностью 40-60 мм, под сборные железобетонные – из песка толщиной 100 мм.

7. Обратную засыпку пазух у стенок каналов допускается производить после монтажа плит перекрытия каналов непучинистым грунтом с послойным трамбованием через 200-300 мм.

8. Наружные поверхности стен сборных железобетонных конструкций, находящихся в грунте, обмазать за 2 раза горячим битумом марки БН 70/30 (ГОСТ 6617-76) по холодной битумной грунтовке.

9. В рабочих чертежах применены типовые конструкции по действующим сериям общесоюзного каталога.

10. Перечень видов работ, для которых необходимо составление актов освидетельствования скрытых работ:

10.1. Основания под фундаменты.

10.2. Фундаменты на естественном основании под колонны каркаса.

10.3. Смонтированные сборные железобетонные конструкции каркаса: колонны, подкрановые балки, балки покрытия.

10.4. Смонтированные сборные железобетонные плиты покрытий.

10.5. Смонтированные железобетонные панели наружных стен.

ДАННЫЙ ПРОЕКТ ВЫПОЛНЕН В СООТВЕТСТВИИ С ДЕЙСТВУЮЩИМИ СТРОИТЕЛЬНЫМИ НОРМАМИ И ПРАВИЛАМИ ПРОЕКТИРОВАНИЯ, КОТОРЫЕ ОДНОВРЕМЕННО ПРЕДУСМАТРИВАЮТ МЕРОПРИЯТИЯ, ОБЕСПЕЧИВАЮЩИЕ ВЗРЫВОПОЖАРНУЮ И ПОЖАРНУЮ БЕЗОПАСНОСТЬ ПРИ СОБЛЮДЕНИИ ПРАВИЛ БЕЗОПАСНОСТИ ПРИ ЭКСПЛУАТАЦИИ ЗДАНИЯ (СООРУЖЕНИЯ). РЕШЕНИЯ ПРИНЯТЫ НА ОСНОВАНИИ ТЕХНОЛОГИЧЕСКИХ ЗАДАНИЙ И УКАЗАННЫХ В НИХ КАТЕГОРИЙ ПОМЕЩЕНИЙ И ЗДАНИЙ.

главный инженер проекта В.В.Ханин

главный инженер проекта организации, привязавшей проект

Дата

Привязан

Инв. №

Провер.	Подовный		
Инжен.	Бордунов		
Рук. гр.	Макарова		
Нач. отд	Савкьянц		
Гл. сп. ТО	Боярченко		
Н. контр	Луценко		
ГИП	Ханин		

ТП 904-1-85.90-КЖ

Компрессорная станция 5КЦ-160АО

СТАДИЯ	ЛИСТ	ЛИСТОВ
Р	1	24

Общие данные (начало)

ГОССТРОЙ СССР РОСТОВСКИЙ ПРОМСТРОЙНИИПРОЕКТ

Инв.№подл. | Подпись и дата | Взам.инв.№

СОГЛАСОВАНО

24559-05 11

Типовой проект 904-1-85.90 Альбом 5

ВЕДОМОСТЬ ССЫЛОЧНЫХ И ПРИЛАГАЕМЫХ ДОКУМЕНТОВ

ОБОЗНАЧЕНИЕ	НАИМЕНОВАНИЕ	ПРИМЕЧАНИЕ
	Ссылочные документы	
ГОСТ 948-84	Перемычки железобетонные для зданий с кирпичными стенами Технические условия	
ГОСТ 22701.0-77*	Плиты железобетонные ребристые предварительно напряженные размерами 6х3м для покрытий производственных зданий Технические условия	
ГОСТ 22701.1-77*	То же. Плиты типа ПГ. Показатели и армирование	
ГОСТ 22701.2-77*	То же. Плиты типа ПВ Показатели и армирование	
ГОСТ 22701.5-77*	То же. Арматурные изделия и закладные детали.	
ГОСТ 13579-78	Блоки бетонные для стен подвалов Технические условия	
ГОСТ 24379.1-80	Болты фундаментные Конструкция и размеры	
ГОСТ 3634-89	Люки чугунные для колодцев	
1.030.1-1	Стены наружные из однослойных панелей для каркасных общественных зданий, производственных и вспомогательных зданий промышленных предприятий	
вып. 0-0	Состав серии. Общие указания по применению изделий Рабочие чертежи	
вып. 0-3	Материалы для проектирования стен одноэтажных производственных зданий. Рабочие чертежи	
вып. 1-1	Панели из легких и ячеистых бетонов Рабочие чертежи	
вып. 1-2	Панели из легких и ячеистых бетонов Пространственные каркасы Рабочие чертежи	
вып.1-3	Панели из легких и ячеистых бетонов Арматурные и закладные изделия Рабочие чертежи	
вып. 2-1	Карнизные панели Рабочие чертежи	
вып. 3-3	Монтажные узлы стен одноэтажных производственных зданий Рабочие чертежи	
вып. 4-1	Изделия соединительные стальные Рабочие чертежи	
вып. 4-2	Стальные изделия элементов фахверка Рабочие чертежи	
1.141-1	Панели перекрытий железобетонные многопустотные	
вып. 64	Предварительно напряженные панели с круглыми пустотами длиной 6280,5980,5680,5380,5080и4780 мм, шириной 1790,1490,1190и990 мм, армированные стержнями из стали класса А-IV. Метод натяжения-электротермический Рабочие чертежи	
1.400-6/76	Унифицированные закладные детали сборных железобетонных конструкций зданий промышленных предприятий	
вып.1	Закладные детали конструкций одноэтажных зданий	
1.400-9	Унифицированные строповочные петли для подъема сборных железобетонных конструкций зданий и сооружений промышленных предприятий	
вып. 1	Строповочные петли железобетонных конструкций из тяжелого бетона	
1.400-15	Унифицированные закладные изделия железобетонных конструкций для крепления технологических коммуникаций и устройств	
ывп. 0	Материалы для проектирования	
вып. 1	Рабочие чертежи унифицированных закладных изделий	
1.410-3	Сетки сварные для армирования железобетонных конструкций	
вып. 1	Сетка с рабочей арматурой диаметром от10 до 32 мм	
1.412.1-6	Фундаменты монолитные железобетонные на естественном основании под типовые железобетонные колонны одноэтажных и многоэтажных производственных зданий	
вып. 0	Материалы для проектирования	
вып. 2	Арматурные и закладные изделия. Рабочие чертежи	
1.415.1-2	Балки фундаментные железобетонные для наружных и внутренних стен производственных зданий промышленных предприятий	
вып. 1	Балки для стен зданий с шагом колон 6м. Указания по применению	
1.423.1-3/88	Колонны железобетонные прямоугольного сечения для одноэтажных производственных зданий высотой до 9,6м без мостовых опорных кранов	
вып 0-1	Материалы для проектирования зданий, возводимых в несейсмических районах	
вып. 1	Колонны.Рабочие чертежи	
вып. 2 части 1,2	Арматурные и закладные изделия Рабочие чертежи	
1.424.1-5	Колонны железобетонные прямоугольного сечения для одноэтажных производственных зданий высотой 8,4-14,4м. оборудованных мостовыми опорными кранами грузоподъемностью до 32тонн	
вып. 3/87	Арматурные изделия колон для зданий высотой 8,4; 9,6 и10,8м. Рабочие чертежи	
1.426.1-4	Балки подкрановые железобетонные пролетами 6 и 12м. Под мостовые опорные краны общего назначения грузоподъемностью до 32тонн	
вып. 1	Балки из бетона марок 400 и 500 Рабочие чертежи	
1.494-24	Стаканы для крепления крышных вентиляторов, дифлекторов и зонтов	
вып. 1	Железобетонные стаканы с отверстиями диаметром 400, 700, 1000, 1200 и 1450мм. Рабочие чертежи	
1.462.1-3/89	Железобетонные стропильные решетчатые балки для покрытий одноэтажных зданий	
вып. 0	Материалы для проектирования	
вып. 1	Балки пролетом 12 и 18м. Рабочие чертежи	
вып. 2	Арматурные и закладные изделия для балок пролетом 12м Рабочие чертежи	
1.465.1-10/82	Комплексные железобетонные плиты покрытий одноэтажных промышленных зданий	
вып. 0	Материалы для проектирования	
вып. 1	Комплексные плиты с несущей основой из железобетонных ребристых плит длиной 6м	
2.400-7	Монтажные узлы сопряжений сборных железобетонных конструкций одноэтажных производственных зданий	
вып. 0	Материалы для проектирования	
вып. 1	Монтажные узлы.Рабочие чертежи	
вып. 2	Стальные изделия Рабочие чертежи	
2.460-15	Типовые узлы покрытий промышленных зданий в местах установки крышных вентиляторов	
вып. 0	Указания по применению типовых узлов	
3.006.1-2.87	Сборные железобетонные каналы и тоннели из лотковых элементов	
вып. 0	Материалы для проектирования	
вып. 1 части 1,2	Лотки. Рабочие чертежи	
вып. 2	Плиты, опорные подушки Рабочие чертежи	
вып. 3	Арматурные изакладные изделия Рабочие чертежи	
3.900-3	Сборные железобетонные конструкции емкостных сооружений для водоснабжения и канализации	
вып. 7 часть 1	Изделия для круглых колодцев Рабочие чертежи	
вып. 7 часть 2	Арматурные изделия Рабочие чертежи	
5.900-2	Сальники набивные Ду 50-1400 для пропуска труб через стены Рабочие чертежи	
	Прилагаемые документы	
ТП 904-1-85.90-КЖИ альбом 6	Строительные конструкции и изделия	
ТП904-1-85.90-КЖ.ВМ альбом 10	Ведомости потребности в материалах	

Согласовано

Инв. № подл. | Подпись и дата | Взам. инв. №

Привязан

Инв. №

		ТП-904-1-85.90-КЖ	
		Компрессорная станция 5КЦ - 160АО	
Провер	Подобный		стадия: Р; лист: 2; листов:
Инжен.	Бордунов		
Рук. гр.	Макарова		
Нач. отд	Саакьянц		
Н.контр	Луценко	Общие данные (окончание)	Госстрой СССР РОСТОВСКИЙ ПРОМСТРОЙНИИПРОЕКТ
ГИП	Ханин		

Типовой проект 904-1-85.90 Альбом 5

Схема расположения элементов фундаментов.

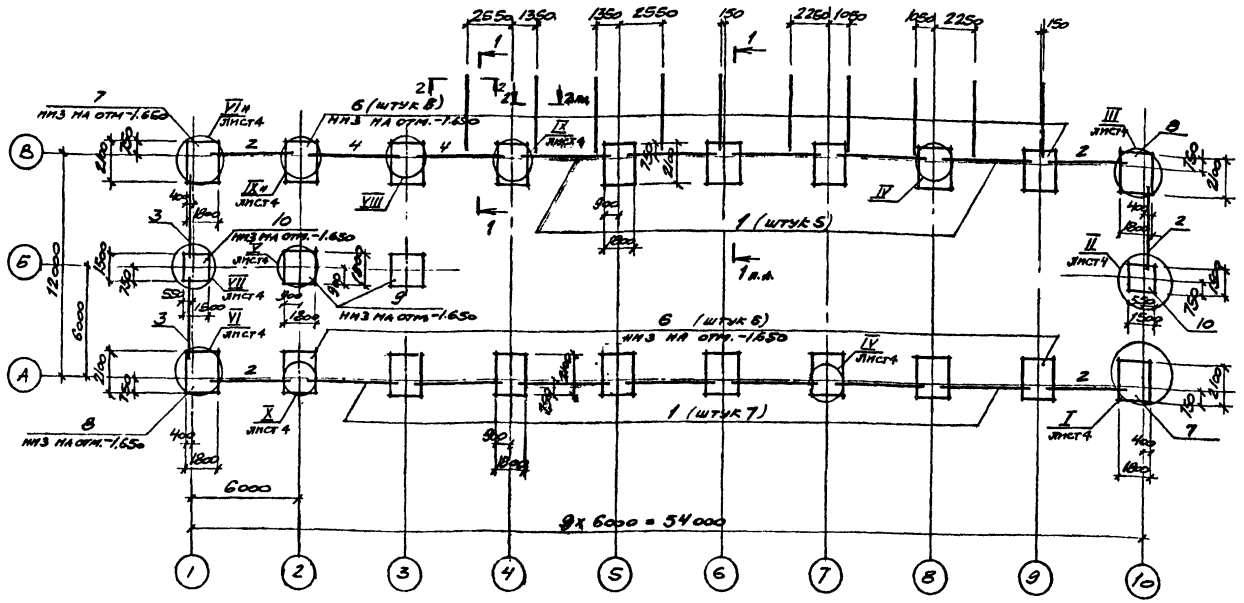

1–1

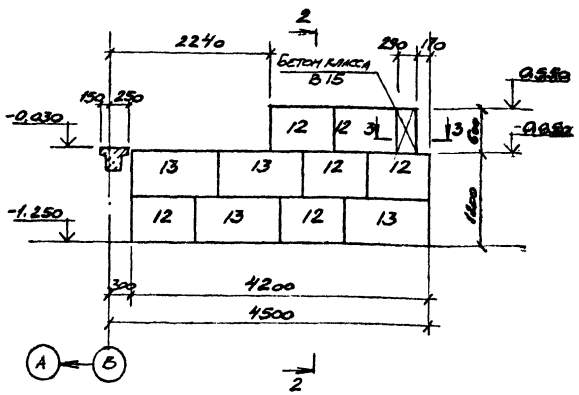

2–2

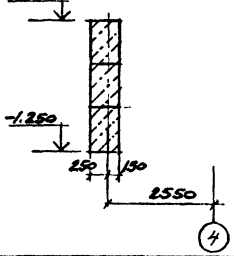

3–3

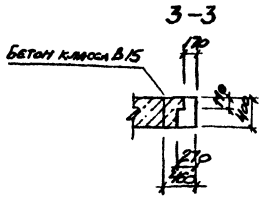

1. За условную отметку 0.000 принят уровень чистого пола первого этажа машинного зала.
2. Характеристики грунтов, служащих основанием для фундаментов, даны в пояснительной записке к типовому проекту.
3. Фундаменты выполняются в типовой опалубке серии 1.412.1-6.
4. Под всеми фундаментами выполнить подготовку из бетона класса В3,5 толщиной 100мм.
5. Поверхность подколонника, в месте примыкания набетонки под фундаментную балку, тщательно очистить и выполнить насечку глубиной ≈ 5мм.
6. Гидроизоляция под стены выполняется на отметке -0.030 из слоя цементного раствора марки 50 состава 1:2, толщиной 30мм.

Спецификация к схеме расположения элементов фундаментов

Марка, поз.	Обозначение	Наименование	Кол.	Масса ед., кг.	Приме-чание
		Балки фундаментные			
1	1.415.1-2 Вып. 1	1БФ6-5	12	680	
2		1БФ6-9	5	600	
3		2БФ6-25АIV	2	750	
4		3БФ6-12АIV	2	1100	
		Блоки фундаментные			
12	ГОСТ 13579-78	ФБС 9.4.6-Т	60	470	
13		ФБС 12.4.6-Т	40	640	
		Фундаменты			
6	ТП 904-1-85.90-КМ -лист 5	Фм 1	16		
7		Фм 2	2		
8	-лист 6	Фм 3	2		
9		Фм 4	2		
10		Фм 5	2		
		Материалы			
		Бетон класса В3,5	8,4		м³
		Бетон класса В15	8,2		м³

Привязан

Инв. №

		ТП 904-1-85.90-КЖ	
		Компрессорная станция 5КЦ – 160 АО	
		стадия: Р; лист: 3; листов:	
Проверил	Черняевская	Схема расположения элементов фундаментов (начало)	Госстрой СССР РОСТОВСКИЙ ПРОМСТРОЙНИИПРОЕКТ
Инженер	Сковпень		
Рук.гр.	Макарова		
Нач.ОСП	Салькинд		
Гл.спец.ТО	Боярченко		
Н.контр.	Луценко		
ГИП	Ханин		

Согласовано

Инв.№ подл. | Подпись и дата | Взам.инв.№

Типовой проект 904-1-85.90 Альбом 5

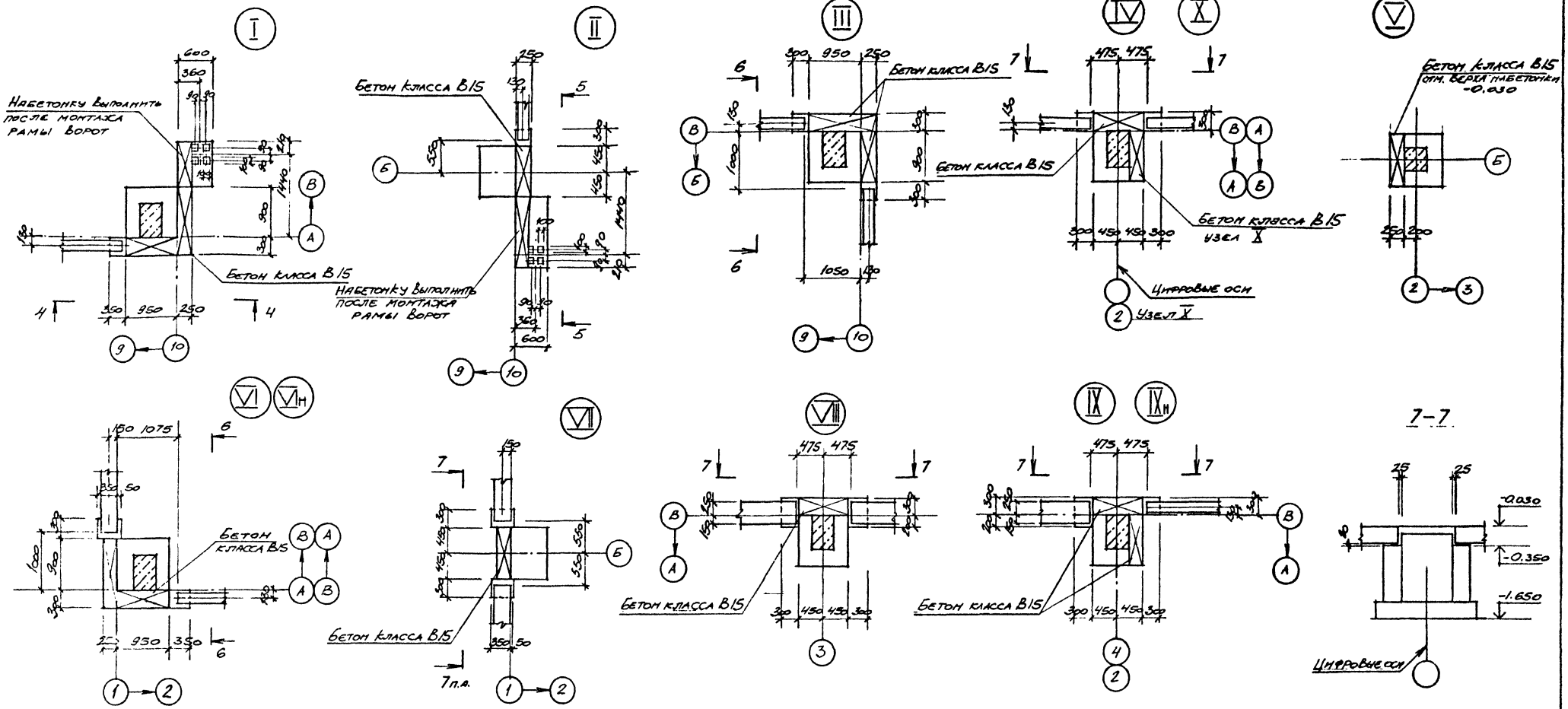

4-4

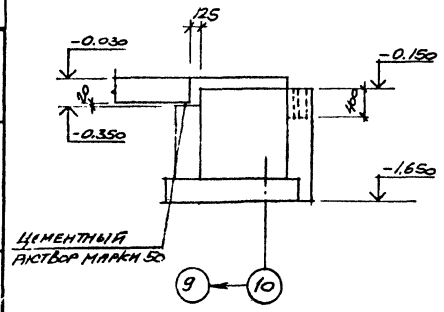

5-5

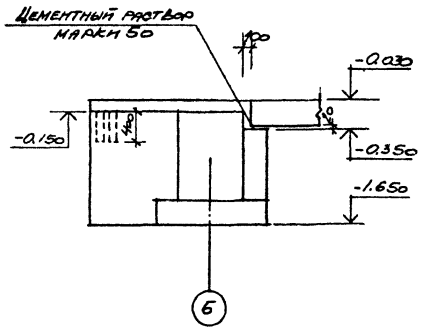

6-6

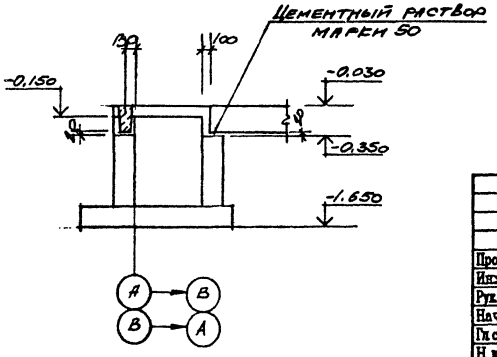

Привязан

Инв. №

Проверил	Чернявская		
Инженер	Сковпень		
Рук.гр.	Макарова		
Нач. ОСП	Саакьянц		
Гл.спец. ТО	Боярченко		
Н. контр.	Луценко		
ГИП	Ханин		

ТП 904-1-85.90-КЖ

Компрессорная станция 5КЦ - 160 АО

стадия	лист	листов
Р	4	

Схема расположения элементов фундаментов (окончание)

Госстрой СССР, РОСТОВСКИЙ ПРОМСТРОЙНИИПРОЕКТ

Согласовано

Инв. № подл. | Подпись и дата | Взам. инв. №

24559-05 14

Типовой проект 904-1-85.90 Альбом 5

Фм 1

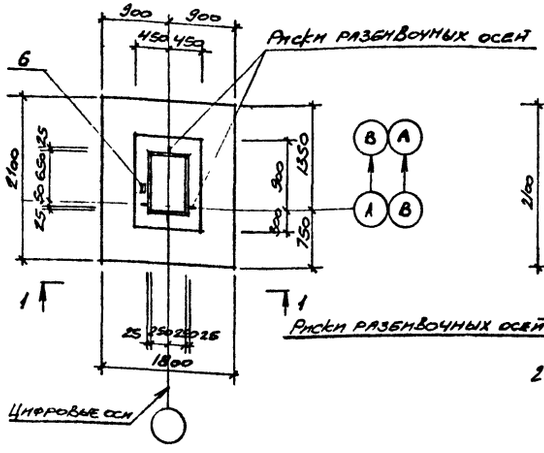

Фм 2

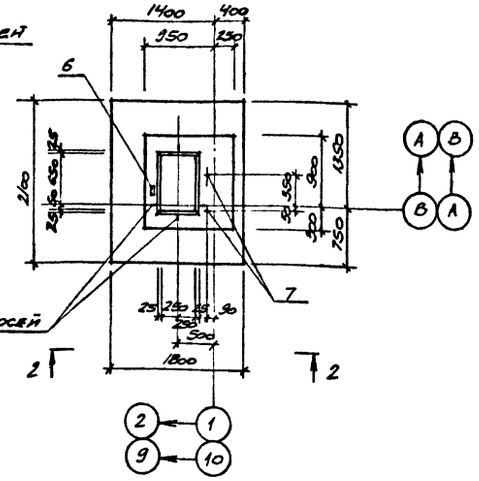

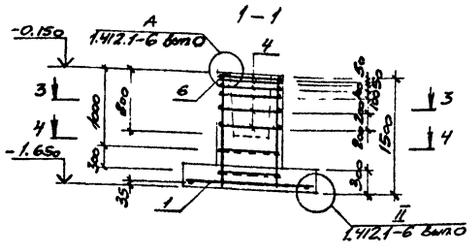

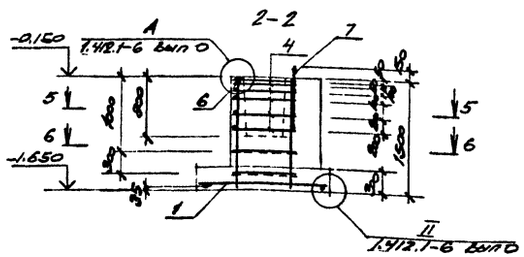

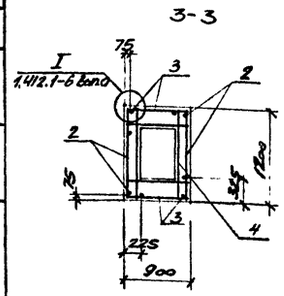

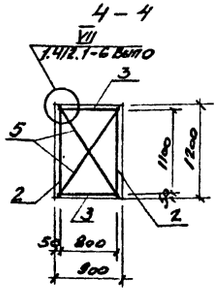

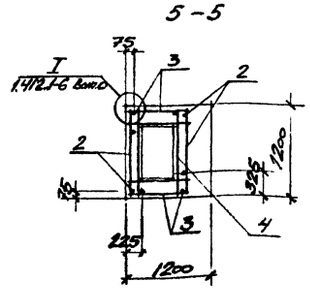

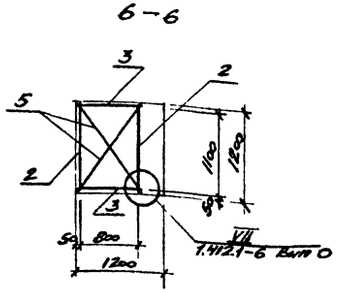

Спецификация фундаментов Фм1, Фм2

Формат	Зона	Поз.	Обозначение	Наименование	Кол. на исполн. Фм1	Фм2			Примечание
				Сборочные единицы					
				Сетки арматурные					
		1	1.412.1-6 вып. 2	С1-23	1	1			
		2		С2-57	2	2			
		3		С2-1	2	2			
		4		С3-9	6	6			
				Детали					
Б.У.		5		Ф10А-III ГОСТ 5781-82 l=1400	4	4			0,86 кг
Б.У.		6		уголок 100х63х6 ГОСТ 8510-86 / ВСт3кп2 ГОСТ 535-79 l=120	1	1			0,9 кг
				Стандартные изделия					
		7		Болт 1.1М24х800 ВСт3кп2 ГОСТ 24379.1-80		2			3.42 кг
				Материалы					
				Бетон класса В15	2,2	2,6			м³

ВЕДОМОСТЬ РАСХОДА СТАЛИ НА ЭЛЕМЕНТ, КГ

Марка элемента	Изделия арматурные: Арматура класса А-III, ГОСТ 5781-82, ф6	ф8	ф10	ф12	Итого	Всего	Изделия закладные: Прокат марки ВСт3кп2, ГОСТ 8510-86, L100х63х6		Итого	Всего	Общий расход
Фм 1	3.4	19.2	26.6	23.2	72.4	72.4	0,9		0,9	0,9	73,3
Фм 2	3.4	19.2	26.6	23.2	72.4	72.4	0,9		0,9	0,9	73,3

План сетки подошвы Фм1, Фм2.

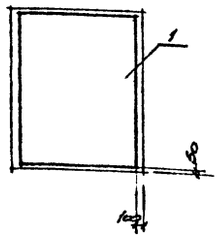

Схемы нормативных нагрузок (без учета нагрузок на полы)

Фм 1

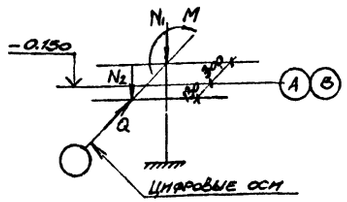

$N_1 = 273$ кН
$N_2 = 138{,}4$ кН
$M = \pm 45{,}3$ кНм
$Q = 5{,}34$ кН

Фм 2

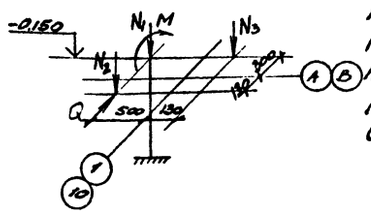

$N_1 = 163{,}8$ кН
$N_2 = 73{,}0$ кН
$N_3 = 80{,}0$ кН
$M = \pm 94{,}1$ кНм
$Q = 3{,}2$ кНм

Привязан

Инв. №

Проверил	Чернявская	
Инженер	Сковпень	
Рук.гр.	Макарова	
Нач.ОСП	Саакьянц	
Гл.спец.ТО	Боярченко	
Н.контр	Луценко	
ГИП	Ханин	

ТП 904-1-85.90-КЖ

Компрессорная станция 5КЦ – 160 АО

Стадия	Лист	Листов
Р	5	

Фундаменты Фм 1, Фм 2

Госстрой СССР РОСТОВСКИЙ ПРОМСТРОЙНИИПРОЕКТ

Согласовано

Инв.№ подл. | Подпись и дата | Взам.инв.№

Типовой проект 904-1-85.90 Альбом 5

ФМ3

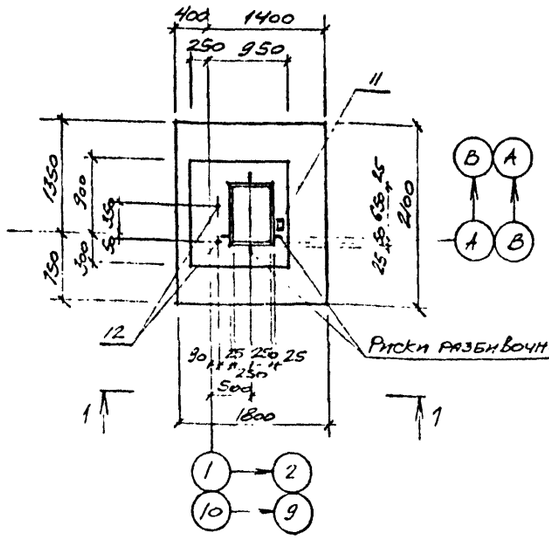

ФМ4

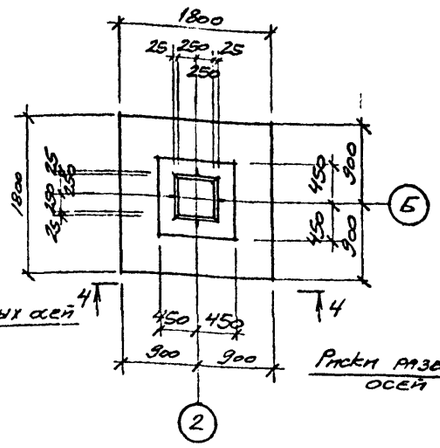

ФМ5

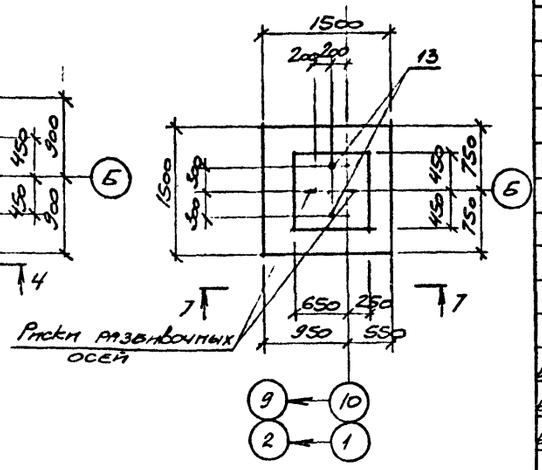

1-1

4-4

7-7

2-2

3-3

5-5

6-6

8-8

Спецификация фундаментов ФМ3–ФМ5

Формат	Зона	Поз.	Обозначение	Наименование	Кол. на исполн. ФМ3	ФМ4	ФМ5		Примечание
				Сборочные единицы					
				Сетки арматурные					
		1	1.412.1-6 Вып. 2	С1-1			1		
		2		С1-6		1			
		3		С1-23	1				
		4		С2-1	2	4			
		5		С2-57	2				
		6		С3-1		6			
		7		С3-9	6				
		8	1.410-3 Вып 1	1С 12А-III/6А-II-89х145			2		
				Детали					
64		9		Ф10А-II ГОСТ 5781-82 L=1400	4				0.86 кг
64		10		Ф10А-II ГОСТ 5781-82 L=1180		4			0.73 кг
64		11		Уголок 100х63х6 ГОСТ 8510-86 ВСт3сп2 ГОСТ 535-79 L=1100	1				0.9 кг
				Стандартные изделия					
		12		Болт 1.1 М24х800 ВСт3сп2 ГОСТ 24379.1-80	2				3.42 кг
		13		Болт 1.1 М24х76 ВСт3сп2 ГОСТ 24379.1-80			2		3.10 кг
				Материалы					
				Бетон класса В15	2,6	1,8	1,6	м³	

ВЕДОМОСТЬ РАСХОДА СТАЛИ НА ЭЛЕМЕНТ, КГ

Марка элемента	Изделия арматурные: Арматура класса A-III ГОСТ 5781-82 ф6	ф8	ф10	ф12	Итого	Всего	Изделия закладные: Прокат марки ВСт3кп2 ГОСТ 8510-86 -100х63х6		Итого	Всего	Общий расход
ФМ3	3,4	19,2	26,6	23,2	72,4	72,4	0,9		0,9	0,9	73,3
ФМ4	2,9	16,2	22,3	20,6	62,0	62,0					62,0
ФМ5	1,2		14,4	12,8		28,4					28,4

План сетки подошвы ФМ3

Схемы нормативных нагрузок (без учета нагрузок на полы)

ФМ3

N_1=163,2кН
N_2=73,0кН
N_3=89,0кН
M =194,1кНм
Q =32кН

ФМ4

N_1=157,0кН
N_2=126,0кН
M=24,0кНм
Q =19,0кН

ФМ5

N_1 = 22,0кН
N_2= 160,0кН
Q = 5,4кН

Привязан

Инв. №

Инв. № подл. | Подпись и дата | Взам. инв. №

Согласовано

Проверил	Черняевская		
Инженер	Сковпень		
Рук. гр.	Макарова		
Нач. ОСП	Саакьянц		
Гл. спец. ТО	Боярченко		
Н. контр.	Луценко		
ГИП	Ханин		

ТП 904-1-85.90-КЖ

Компрессорная станция 5КЦ – 160 АО

Стадия	Лист	Листов
Р	6	

Фундаменты ФМ3 – ФМ5

Госстрой СССР РОСТОВСКИЙ ПРОМСТРОЙНИИПРОЕКТ

Типовой проект 904-1-85.90 Альбом 5

Схема расположения плит перекрытия на отметке 3.820 (Схема 4)

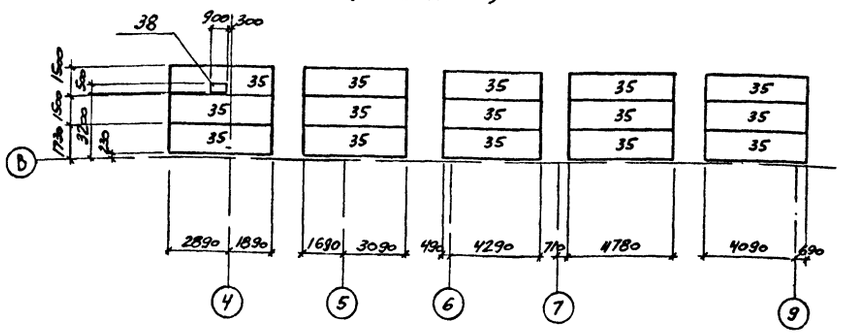

5-5

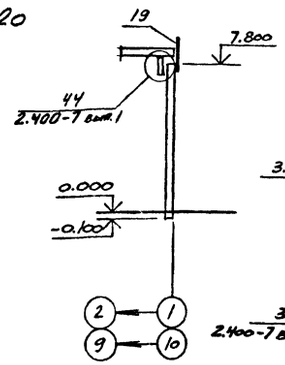

6-6

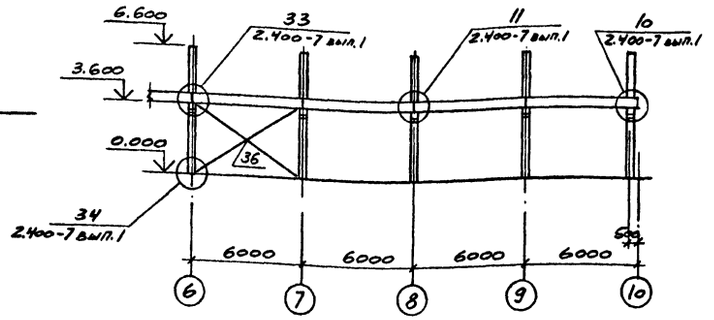

7-7

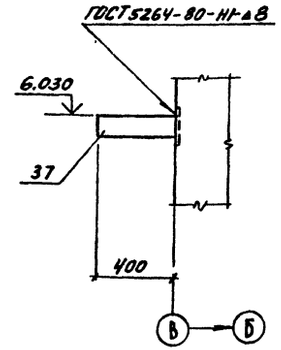

Спецификация к схеме расположения колонн, подкрановых балок, плит покрытия и перекрытия, связей.

Марка. поз.	Обозначение	Наименование	Кол.	Масса ед., кг	Приме-чание
		Схема 1			
		Колонны			
1	ТП 904-1-85.90-КЖИ-К1	К1	3	4700	
2	ТП 904-1-85.90-КЖИ-К1-1	К1-1	3	4700	
3		К1-2	1	4700	
4		К1-3	1	4700	
5		К1-4	1	4700	
6	ТП 904-1-85.90-КЖИ-К1-5	К1-5	2	4700	
7		К1-6	1	4700	
8		К1-7	4	4700	
9	ТП 904-1-85.90-КЖИ-К1-8	К1-8	2	4700	
10		К1-9	2	4700	
11	ТП 904-1-85.90-КЖИ-6КФ79-1-1	6КФ79-1-1	2	2140	
12	ТП 904-1-85.90-КЖИ-1К66-1М2-1	1К66-1М2-1	1	2310	
13	ТП 904-1-85.90-КЖИ-1К36-2М2-1	1К36-2М2-1	1	1320	
18	1.030 1-1 вып. 4-2	Стойка фахверка СФ5	2	373.8	
19	1.030 1-1 вып. 4-1	Насадка фахверка НФ-4	2	35.2	
20		То же НУ-3	2	43.0	
21		То же НУ-4	2	43.0	
		Изделия соединительные			
37		лист 10 ГОСТ 19903-74 Ст3 кп2 ГОСТ 14637-79 100×400	6	3,1	
*)	2.400-7 вып. 2	МС 33	2	4,2	*) По узлам 2.400-7 вып. 1
		МС 34	2	4,2	
		МС 4	2	7,8	
		МС 4С	2	22.0	
		МС 26	28	1.7	

Марка. поз.	Обозначение	Наименование	Кол.	Масса ед., кг	Приме-чание
		Связи			
36	ТП 904-1-85.90-КЖИ-ВС1	ВС1	2	1021	
		Балки подкрановые			
22	1.426.1-4 в.1	БК6-2АV-С	10	3500	
23		БК6-2АV-К	2	3500	
14	ТП 904-1-85.90-КЖИ-601	БК6-2АV-К-1	2	3500	
		Схема 2			
		Балки покрытия			
24	ТП 904-1-85.90 КЖИ-101	1БДР12-3АV-а	10	4700	
		Схема 3			
		Плиты покрытия			
25	1.465.1-10/82 вып. 1	1ПГ-3АтVТ-60ПФ-200П	8	2980	
26	ТП 904-1-85.90-КЖИ-201	1ПГ-3АтVТ-60ПФ-200П-1	4	2980	
27		1ПГ-3АтVТ-60ПФ-200П-2	3	2980	
28	ТП 904-1-85.90-КЖИ-203	1ПГ-3АтVТ-60ПФ-200П-3	11	2980	
29	ТП 904-1-85.90-КЖИ-202	1ПВ10-3АтVТ-60ПФ-200П-1	1	3810	
30		1ПВ7-3АтVТ-60ПФ-200П-1	5	3470	
31	1.465.1-10/82 вып. 1	1ПВ14-3АтVТ-60ПФ-200П	4	2700	
		Изделия соединительные			
*)	2.400-7 вып. 2	МС-53	2	1.4	*) По узлам 2.400-7 вып. 1
		МС-22	4	11	
		Стаканы			
32	1.494-24 в. 1	СБ7Б-2	5	320	
33		СБ6Б-2	1	280	
34		СБ14Б-2	4	460	

Марка. поз.	Обозначение	Наименование	Кол.	Масса ед., кг	Приме-чание
		Схема 4			
		Плиты перекрытия			
35	1.141-1 в. 64	ПК48.15-4АIVТ	15	2250	
38	ТП 904-1-85.90-КЖ лист 23	ФОм 12	1		
		Материалы			
		Бетон класса В12,5	12.4	м³	

Привязан

Инв. №

Согласовано

Инв. № подл. | Подпись и дата | Взам. инв. №

Проверил	Подобный		
Инженер	Тарасов		
Рук. гр.	Макарова		
Нач. ОСП	Саакьянц		
Гл. спец. ТО	Боярченко		
Н. контр.	Луценко		
ГИП	Ханин		

ТП 904-1-85.90-КЖ

Компрессорная станция 5КЦ – 160 АО

Стадия	Лист	Листов
Р	7	

Схема расположения элементов каркаса (начало)

Госстрой СССР РОСТОВСКИЙ ПРОМСТРОЙНИИПРОЕКТ

Типовой проект 904-1-85.90 Альбом 5

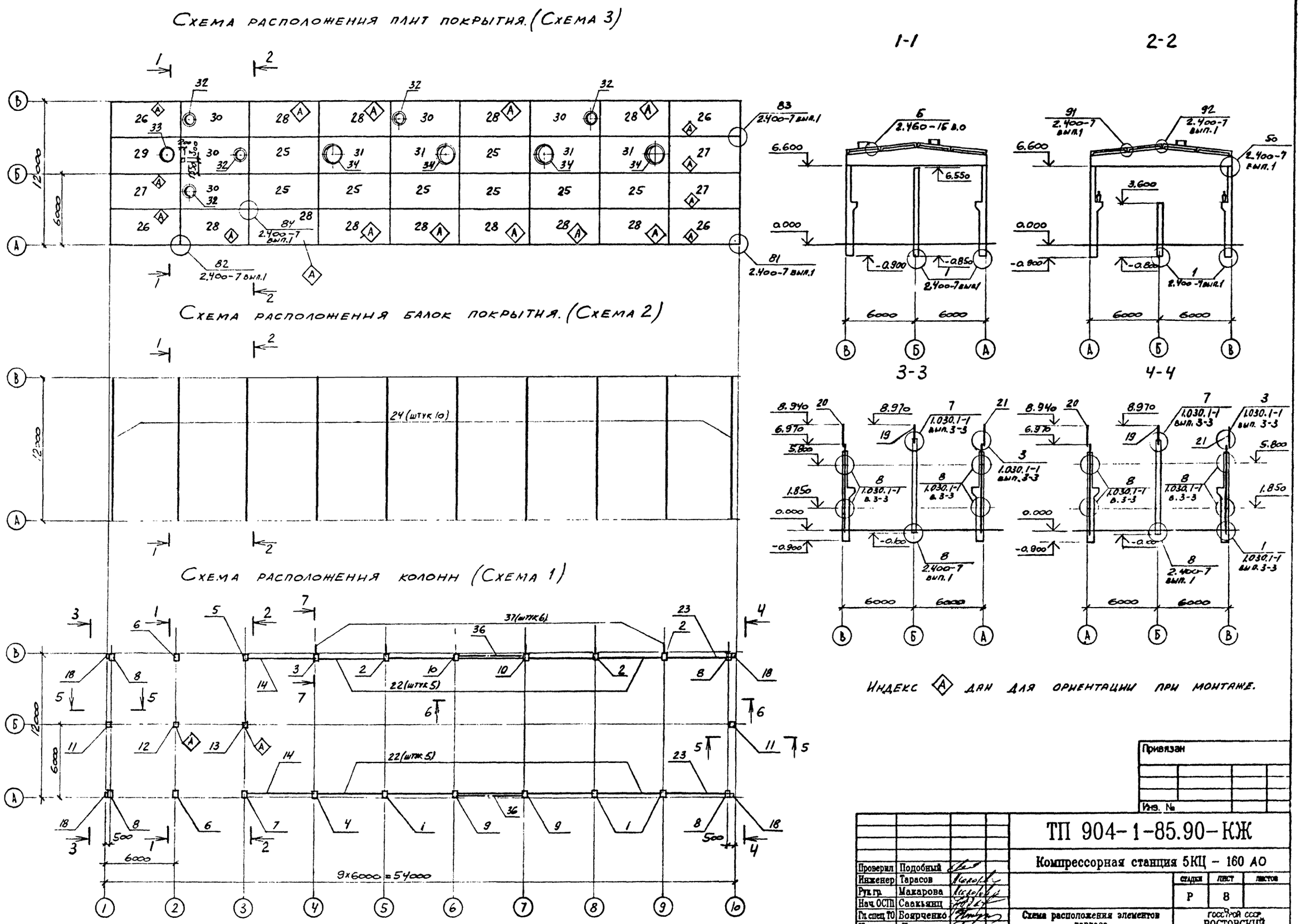

Проверил	Подобный	
Инженер	Тарасов	
Рук. гр.	Макарова	
Нач. ОСП	Саакьянц	
Гл. спец. ТО	Боярченко	
Н. контр.	Луценко	
ГИП	Ханин	

Привязан

Инв. №

ТП 904-1-85.90-КЖ

Компрессорная станция 5КЦ – 160 АО

Стадия	Лист	Листов
Р	8	

Схема расположения элементов каркаса (окончание)

Госстрой СССР РОСТОВСКИЙ ПРОМСТРОЙНИИПРОЕКТ

Согласовано: Рук. гр. ОПВ, Рук. гр. ОВК, Черванина, Лундиков

Инв. № подл. | Подпись и дата | Взам. инв. №

Копировал | Формат

Типовой проект 904-1-85.90. Альбом 5.

Спецификация к схеме расположения стеновых и карнизных панелей

Схема расположения стеновых панелей по оси 2.

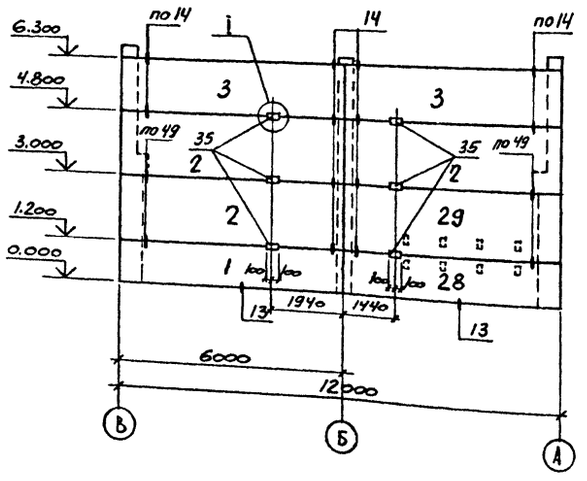

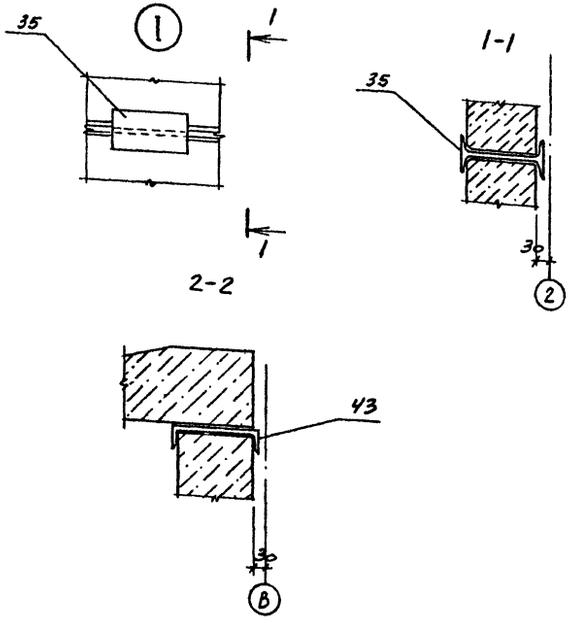

Марка, поз.	Обозначение	Наименование	Кол.	Масса ед., кг	Примечание
		Панели стеновые.			
1	1.030.1-1 вып. 0-3, 1-1 часть I	ПС60.12.2,0-2Л-31	15	2020	
2		ПС60.18.2,0-3Л-31	21	3040	
3		ПС60.15.2,0-2Л-35	20	2520	
4		ПС60.12.2,0-2Л-47	7	2020	
5		ПС60.18.2,0-3Л-48	7	3040	
6		ПС62,5.12.2,0-2Л-2.31	3	2110	
7		ПС62,5.18.2,0-3Л-2.31	2	3180	
8		ПС62.5.12.2,0-2Л-1.47	1	2110	
9		ПС62,5.18.2,0-3Л-1.49	1	3180	
10		ПС62,5.18.2,0-3Л-2.49	1	3180	
11		ПС60.12.2,0-2Л-32	1	2020	
12		ПС60.18.2,0-3Л-32	1	3040	
13		ПС 30.18.2,0-6Л-57	7	1520	
14	ТП 904-1-85.90-КЖИ-308	2ПС 15.18.2,0-Л-а	2	750	
15	1.030.1-1 вып. 0-3, 1-1 часть I	ПС62,5.18.2,0-3Л-2.33	1	3180	
16	ТП 904-1-85.90-КЖИ-301	ПС60.12.2,0-2Л-31-а	1	2020	
17		ПС60.12.2,0-2Л-31-б	1	2020	
18		ПС60.12.2,0-2Л-31-б	1	2020	
19		ПС60.12.2,0-2Л-31-г	1	2020	
20	ТП 904-1-85.90-КЖИ-302	ПС60.12.2,0-2Л-31-д	1	2020	
21		ПС60.12.2,0-2Л-31-е	1	2020	
22	ТП 904-1-85.90-КЖИ-304	ПС60.12.2,0-2Л-31-м	1	2020	
23		ПС60.12.2,0-2Л-31-н	1	2020	
24	ТП 904-1-85.90-КЖИ-302	ПС60.12.2,0-2Л-31-н	1	2020	
25		ПС60.12.2,0-2Л-31-к	1	2020	
26	ТП 904-1-85.90-КЖИ-304	ПС60.12.2,0-2Л-31-л	1	2020	
27	ТП 904-1-85.90-КЖИ-302	ПС60.12.2,0-2Л-32-м	1	2020	
28	ТП 904-1-85.90-КЖИ-303	ПС60.12.2,0-2Л-31-п	1	2020	
29		ПС60.18.2,0-3Л-31-а	1	3040	
39	1.030.1-1 вып. 0-3, 1-1 часть I	ПС62,5.12.2,0-2Л-1.31	3	2110	
40		ПС62,5.18.2,0-3Л-1.31	2	3180	
41		ПС62,5.18.2,0-3Л-1.33	1	3180	
42		ПС62,5.12.2,0-2Л-1.34	1	2110	

Марка, поз.	Обозначение	Наименование	Кол.	Масса ед., кг	Примечание
30	ТП 904-1-85.90-КЖИ-305	2ПС 17.18.2,0-Л-а	2	850	
31	ТП 904-1-85.90-КЖИ-306	2ПС 15.12.2,0-Л-а	1	500	
32	ТП 904-1-85.90-КЖИ-307	2ПС 17.12.2,0-Л-а	1	570	
34	1.030.1-1 вып.03, II часть I	ПС62,5.12.2,0-2Л-2.33	1	2110	
		Карнизные панели			
33	1.030.1-1 вып. 2-1	ПК 60.6.5-Л	18	1200	
		Изделия соединительные			
43		Анкер 24 ГОСТ 8240-89 Вст3сп5 ГОСТ 535-79 ℓ=800	1	13,0	
35		Анкер 23 Б ГОСТ 26020-83 Вст3пс6-1 ТУ 14-1-3023-80 ℓ=200	6	2,3	
36	1.030.1-1 вып. 4-1	РК Ч	6	10,0	
37		ТК Ч	4	12,2	
38		ФК Ч	2	11,7	
*)		Т3	152	0,4	*) По узлам серии 1.030.1-1 вып 3-3
		Т5	20	0,4	
		Т8	20	0,5	
		Т9	4	0,4	
		Т10	32	1,3	
		Т17	16	0,3	
	1.030.1-1 вып. 3-3	Поз. 16	4	0,1	
		Поз. 19	2	1,2	
		Поз. 22	4	0,7	
		Поз. 29	34	0,7	
**)	1.030.1-1 вып. 0-3	А1	36	0,7	**) По узлам А, Б серии 1.030.1-1 вып. 0-3
		А2	36	1,2	
		А3	54	0,4	

1. Стеновые панели изготавливаются из керамзитобетона класса В3,5 с плотностью в сухом состоянии ρ=1100 кг/м3.
2. Позиции 35 и 43 заложить в швы между панелями при монтаже.
3. Отверстия в стеновых панелях размерами 150х150 выполнить путем просверливания отверстий Ø25мм с последующей выбивкой бетона.
4. Номера узлов на схемах даны по серии 1.030.1-1 вып.3-3.
5. Крепление карнизной панели к подкарнизной выполнять по узлам А и Б, приведенным в серии 1.030.1-1 вып.0-3, стр.47.

Согласовано

Инв. № подл. | Подпись и дата | Взам. инв. №

Привязан

Инв. №

Проверил	Подобный		
Инженер	Тарасов		
Рук. гр.	Макарова		
Нач. ОСП	Саакьянц		
Гл. спец. ТО	Боярченко		
Н. контр.	Луценко		
ГИП	Ханин		

ТП 904-1-85.90-КЖ

Компрессорная станция 5КЦ – 160 АО

Стадия	Лист	Листов
Р	9	

Схема расположения стеновых панелей (начало)

Госстрой СССР, РОСТОВСКИЙ ПРОМСТРОЙНИИПРОЕКТ

Типовой проект 904-1-85.90. Альбом 5.

Схема расположения стеновых и карнизных панелей по оси В.

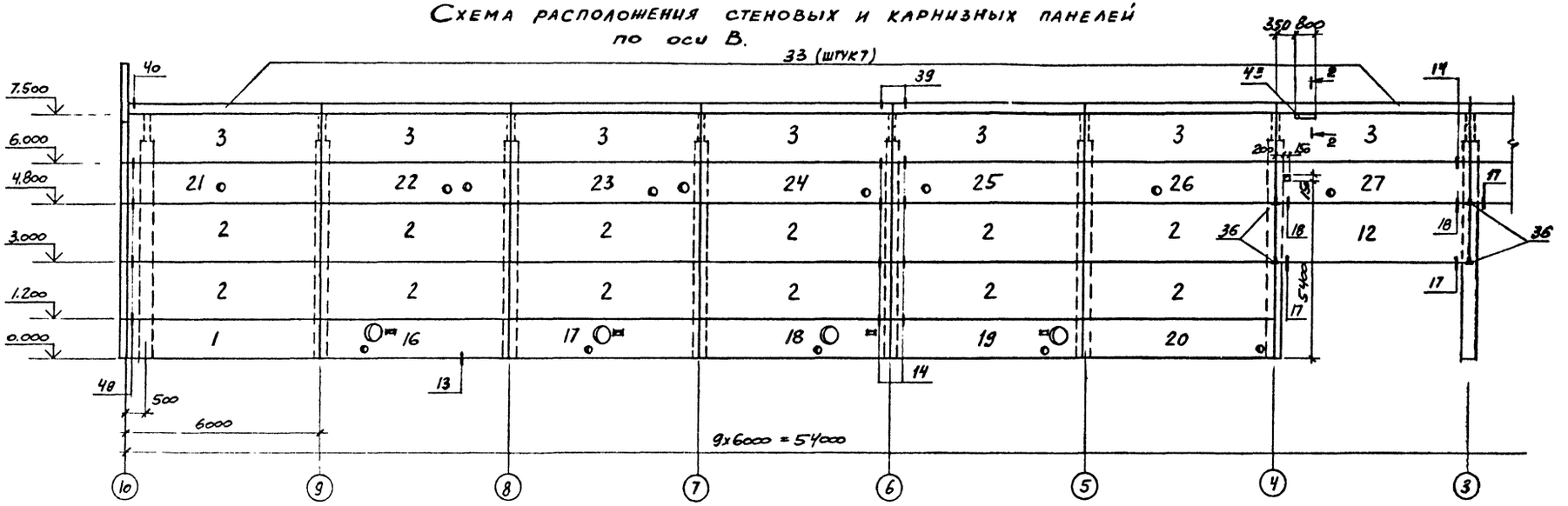

Схема расположения стеновых панелей по оси 1.

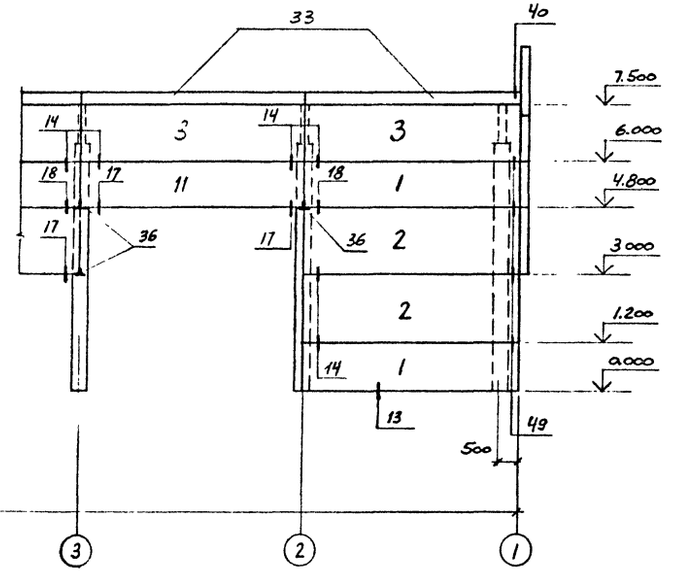

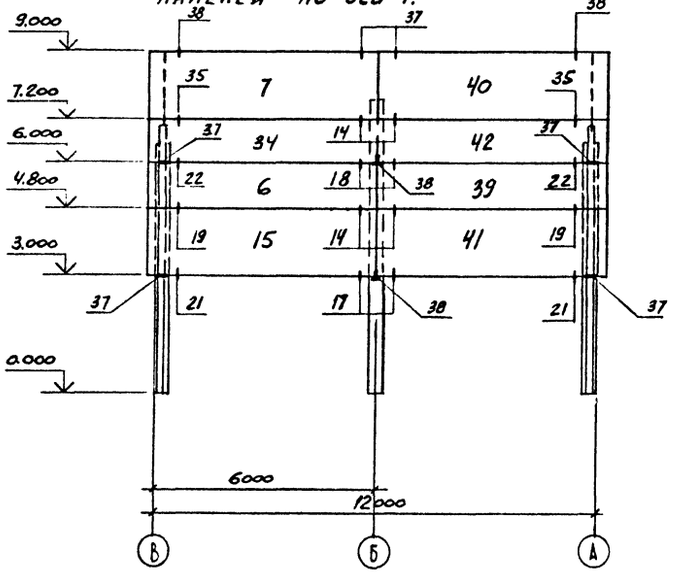

Привязан

Инв. №

Проверил	Подобный		
Инженер	Тарасов		
Рук.гр.	Макарова		
Нач. ОСП	Савальнис		
Гл.спец.ТО	Бокрченко		
Н.контр.	Луценко		
ГИП	Ханин		

ТП 904-1-85.90-КЖ

Компрессорная станция 5КЦ – 180 АО

стадия	лист	листов
Р	10	

Схема расположения стеновых панелей (продолжение)

Госстрой СССР РОСТОВСКИЙ ПРОМСТРОЙНИИПРОЕКТ

Согласовано

Инв. № подл. | Подпись и дата | Взам. инв. №

Копировал

Формат

Типовой проект 904-1-85.90 Альбом 5.

Схема расположения стеновых и карнизных панелей по оси А.

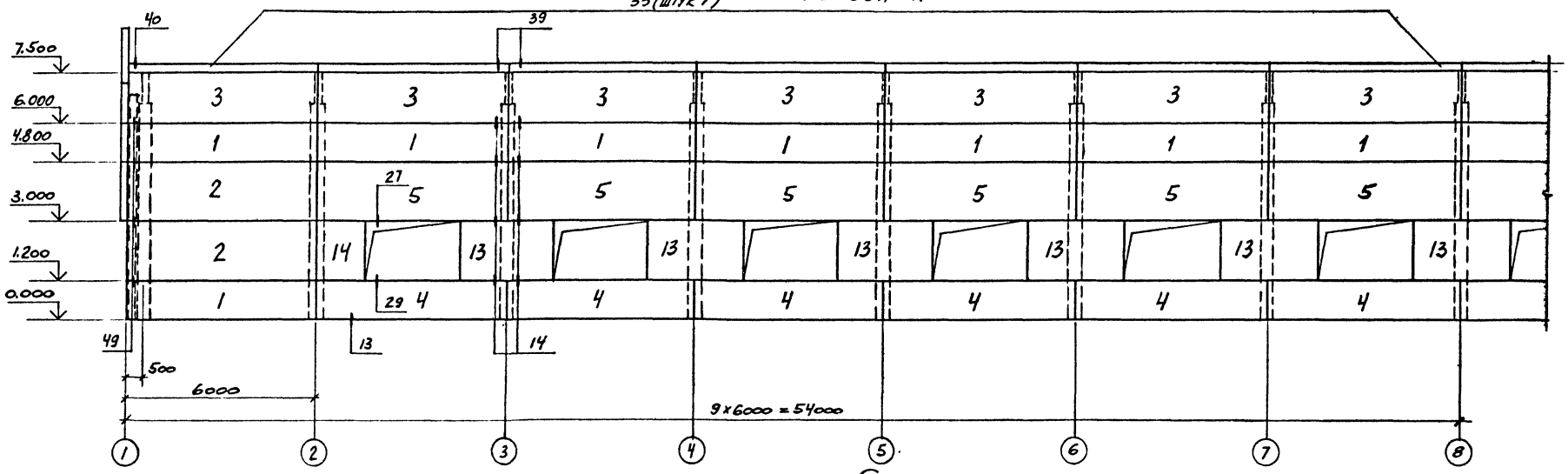

Схема расположения стеновых панелей по оси 10.

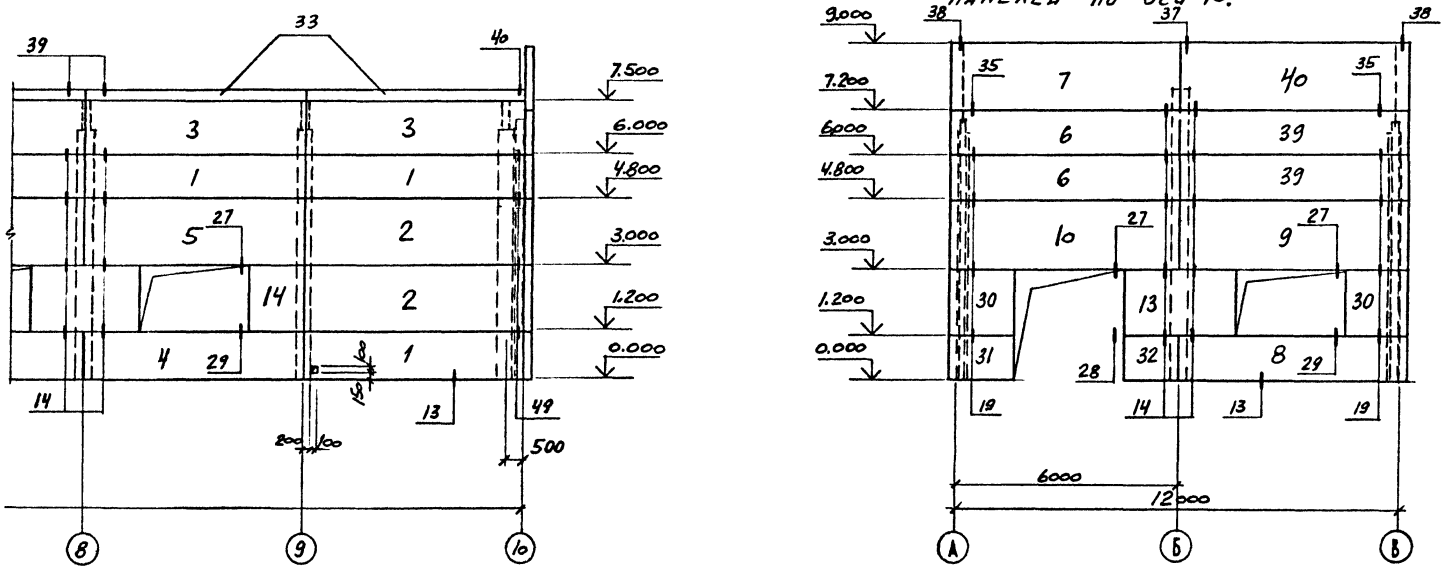

Привязан

Инв. №

		ТП 904-1-85.90-КЖ	
		Компрессорная станция 5КЦ – 160 АО	
		стадия: Р	лист: II	листов:
Проверил	Подобный	Схема расположения стеновых панелей (окончание)	госстрой СССР РОСТОВСКИЙ ПРОМСТРОЙНИИПРОЕКТ
Инженер	Тарасов		
Рук.гр.	Макарова		
Нач.ОСП	Саакьянц		
Гл.спец.ТО	Боярченко		
Н.контр.	Луценко		
ГИП	Ханин		

Формат

Согласовано

Инв.№ подл. | Подпись и дата | Взам.инв.№

Типовой проект 904-1-85.90 Альбом 5

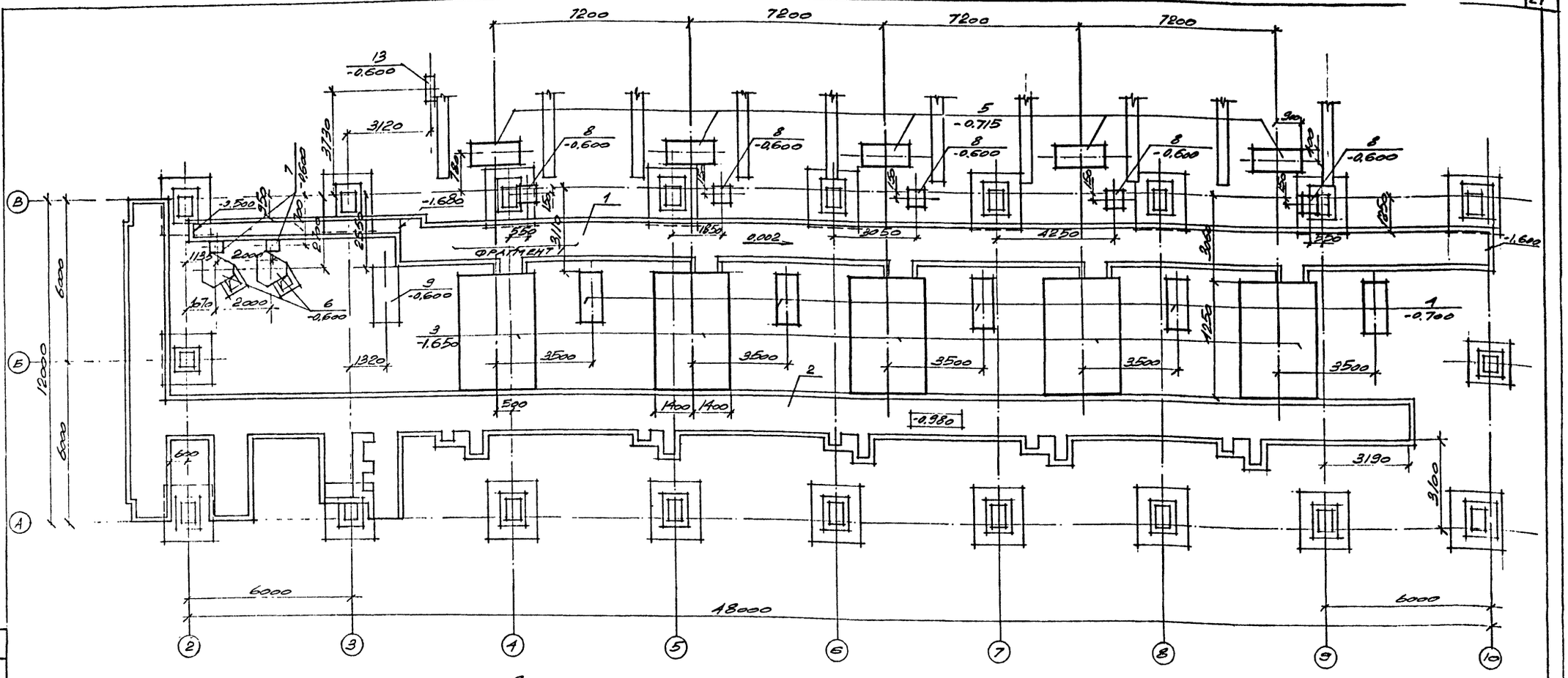

Фрагмент 1

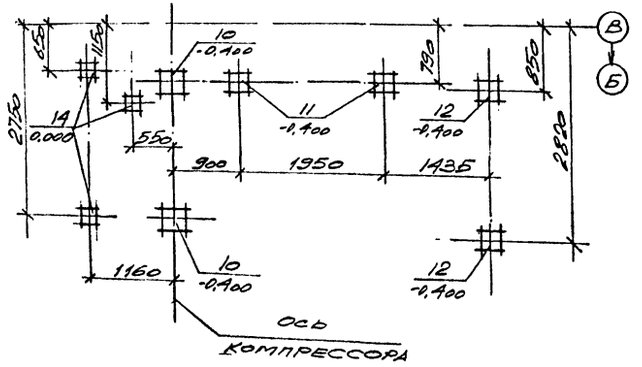

Спецификация к схеме расположения подземных конструкций

Марка, поз.	Обозначение	Наименование	Кол.	Масса ед., кг	Примечание
1	листы 13-14	Канал КН1	1		
2		" КН2	1		
		Фундаменты под оборудование			
3	лист 23	ФОМ1	5		
4	лист 24	ФОМ2	5		
5		ФОМ3	5		
6		ФОМ4	2		
7		ФОМ5	2		
8		ФОМ6	5		
9		ФОМ7	1		
10		ФОМ8	10		
11		ФОМ9	10		
12		ФОМ10	10		
13	лист 23	ФОМ11	1		
14	1.400-15 выпуск 1	Изделие закладное МН1176	15	2.4	

1. Схема расположения фундаментов под каркас здания и фундаментных балок дана на листе 3.
2. Общие указания к схеме расположения подземных конструкций даны на листе 1

Привязан

Инв. №

Проверил	Гудков		
Инженер	Горелова		
Рук.гр.	Макарова		
Нач. ОСП	Саакьянц		
Гл.спец.ТО	Боярченко		
Н.контр	Луценко		
ГИП	Ханин		

ТП 904-1-85.90-КЖ

Компрессорная станция 5КЦ - 160 АО

Стадия	Лист	Листов
Р	12	

Схема расположения подземных конструкций

Госстрой СССР РОСТОВСКИЙ ПРОМСТРОЙНИИПРОЕКТ

Согласовано

Инв. № подл. | Подпись и дата | Взам. инв. №

Типовой проект 904-1-85.90 Альбом 5

Схема расположения элементов канала КН1

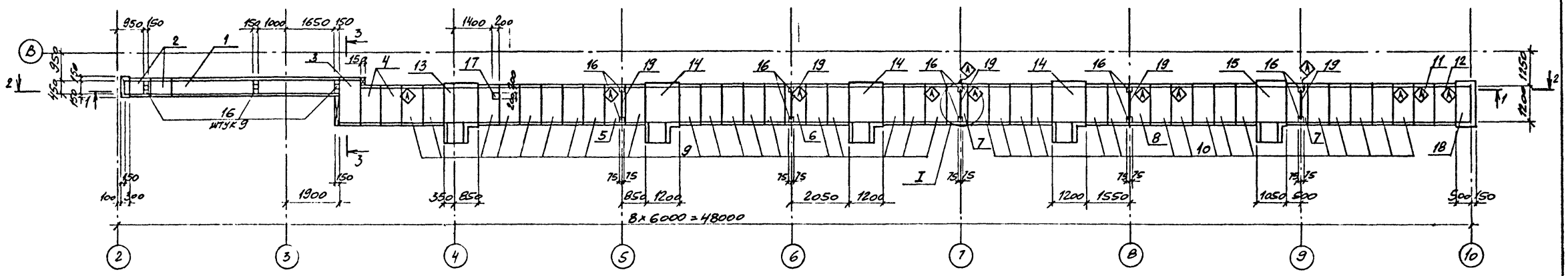

1 - 1

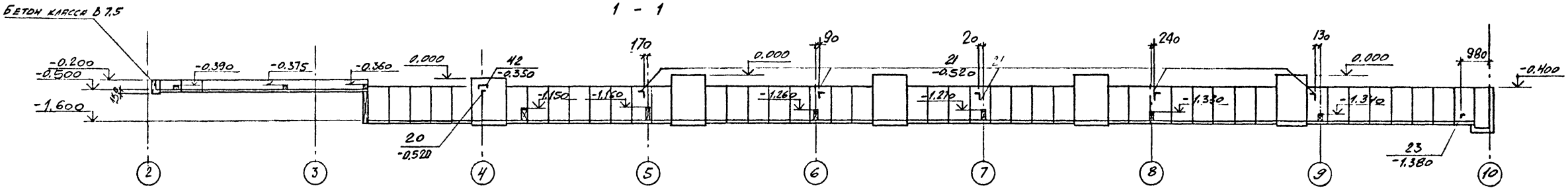

2 - 2

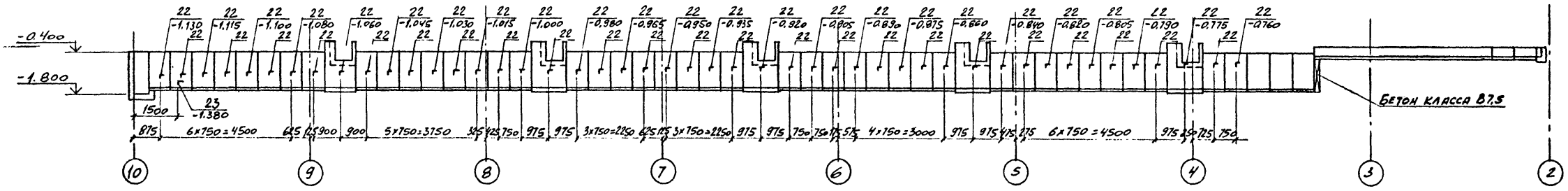

3 - 3

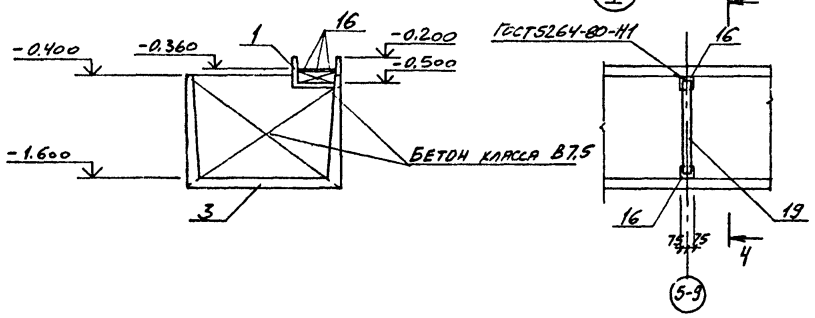

4 - 4

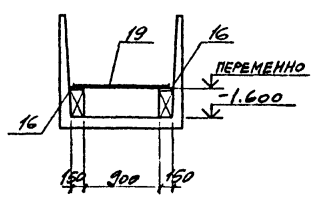

1. Знак ◇ дан для ориентации при монтаже позиций 5-12.
2. Отверстия ф100, ф50 мм просверлить по месту.
3 Листы 13, 14, 15 рассматривать совместно

Привязан

Инв. №

Проверил	Гудков		
Инженер	Решетникова		
Рук.гр.	Макарова		
Нач.ОСП	Саакьянц		
Н.контр.	Луценко		
ГИП	Ханин		

ТП 904-1-85.90-КЖ

Компрессорная станция 5КЦ - 160 АО

стадия	лист	листов
Р	13	

Схема расположения элементов каналов КН1, КН2 (начало)

Госстрой СССР РОСТОВСКИЙ ПРОМСТРОЙНИИПРОЕКТ

Согласовано

Инв.№ подл. | Подпись и дата | Взам.инв.№

Типовой проект 904-1-85.90. Альбом 5

Схема расположения элементов канала КН2

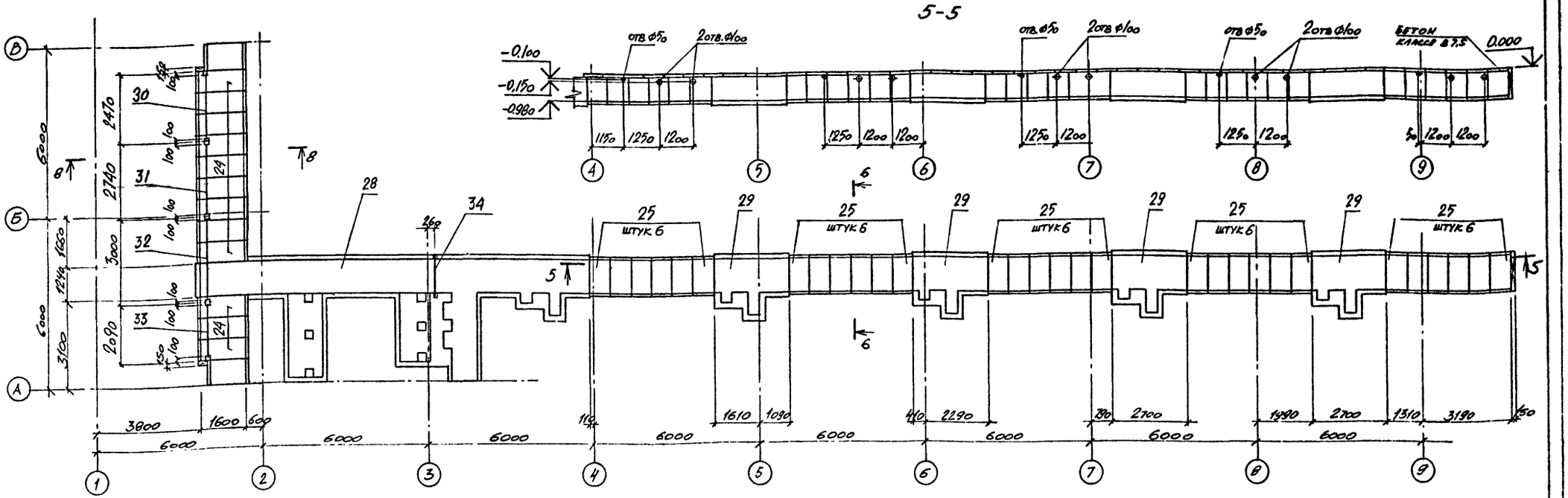

Спецификация к схемам расположения элементов каналов КН1, КН2

Марка, поз	Обозначение	Наименование	Кол.	Масса ед., кг	Примечание
		Канал КН1			
		Лотки			
1	3.006.1-2.87 вып.1 часть 1	Л2-8	1	900	
2		Л12g-8	2	110	
3		Л11g-3	1	950	
4		Л13g-3	2	800	
5	ТП-904-1-85.90-КНН-5о1	Л13g-3-1	1	800	
6	ТП-904-1-85.90-КНН-5о2	Л13g-3-2	1	800	
7	ТП-904-1-85.90-КНН-5о1	Л13g-3-3	2	800	
8	ТП-904-1-85.90-КНН-5о2	Л13g-3-4	1	800	
9	ТП-904-1-85.90-КНН-5о3	Л13g-3-5	19	800	
10		Л13g-3-6	16	800	
11	ТП-904-1-85.90-КНН-5о4	Л13g-3-7	1	800	
12	ТП-904-1-85.90-КНН-5о2	Л13g-3-8	1	800	
13	ТП-904-1-85.90-КН лист 16	Участок монолитный Ум1	1		
14		То же Ум2	3		
15		" Ум3	1		
18		" Ум4	1		
16	1.400-15, вып.1	Изделие закладное МН111-6	19	1,6	
17	1.400-15, вып.1	Изделие закладное МН117-6	1	2,4	
		Изделия соединительные			
19		Лист 10 ГОСТ 19903-74 / Ст3кп2 ГОСТ 14637-79 / 1000х1оо	5	7,9	
		Уголок 5х5о×5 ГОСТ 8509-86 / Ст3кп2 ГОСТ 535-79			
21		l=1оо	5	0,38	
22		l=25о	47	0,94	
23		l=6оо	2	2,3	
2о		l=15о	1	0,57	
42		Жвелмер 12 ГОСТ 8240-89 / Ст3кп2 ГОСТ 535-79 l=43о	1	41,5	
		Материалы			
		Бетон класса В7.5	0,66		м³
		Канал КН2			
24	ТП-904-1-85.90-КНН-5о6	Лоток Л15g-3-1	12	630	
25	ТП-904-1-85.90-КНН-5о5	Лоток Л12g-3-1	3о	600	
26	ТП-904-1-85.90-КНН-П1g-5б-1	Плита П10g-5б-1	68	19о	
27		Плита П7g-5б-1	4	15о	
28	ТП-904-1-85.90-КН лист 16	Участок монолитный Ум5	1		
29		То же Ум6	4		
30	ГОСТ 948-84	Перемычка 3ПБ25-8	1	162	
31	ГОСТ 948-84	Перемычка 3ПБ27-8	1	18о	
32		" 3ПБ3о-8	1	197	
33		" 3ПБ21-8	1	137	
34		" 3ПБ16-37	1	1о2	
		Материалы			
		Бетон класса В7.5	0,29		м³

Привязан

Инв. №

Согласовано

Инв. № подл. | Подпись и дата | Взам. инв. №

		ТП 904-1-85.90-КЖ	
		Компрессорная станция 5КЦ – 160АО	
Проверил	Гудков	Стадия: Р	Лист: 14	Листов:
Инженер	Решетникова		
Рук.гр.	Макарова		
Нач.ОСП	Саакьянц		
Н.контр	Луценко	Схема расположения элементов каналов КЦ, КН2 (продолжение)	Госстрой СССР РОСТОВСКИЙ ПРОМСТРОЙНИИПРОЕКТ
ГИП	Ханин		

Типовой проект 904-1-85.90 Альбом 5.

Схема расположения плит перекрытия канала КН2.

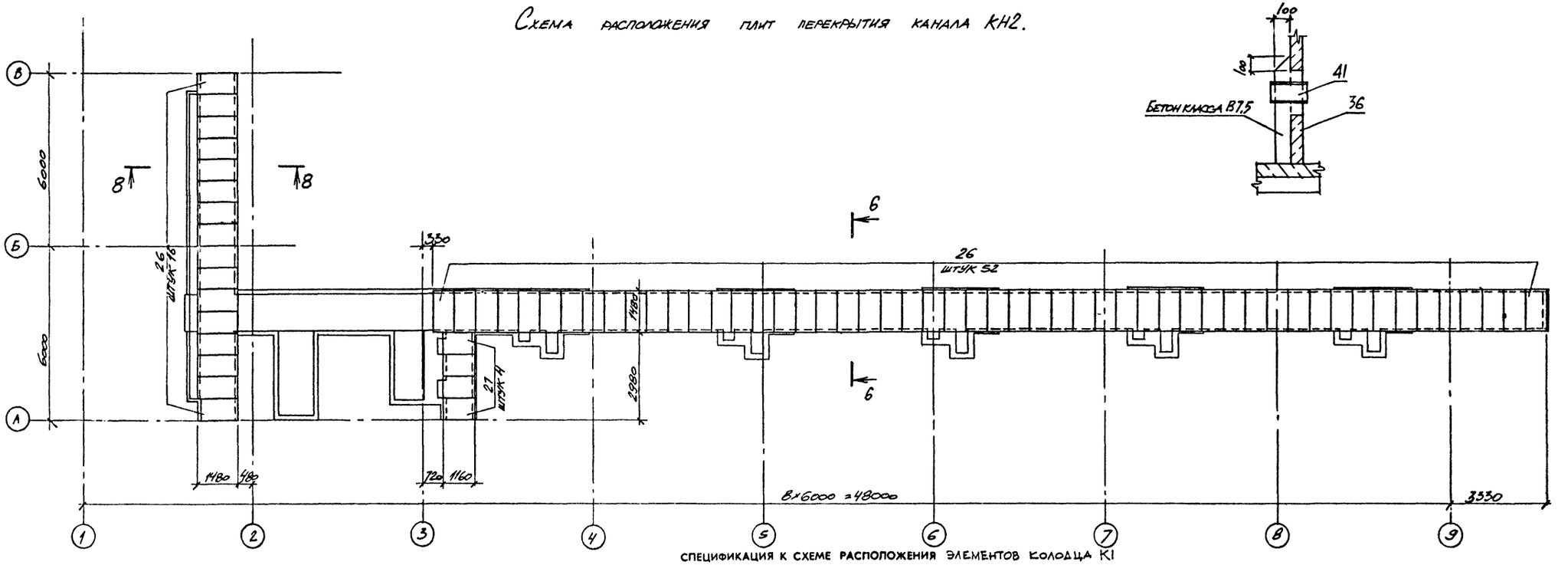

Схема расположения элементов колодца К1

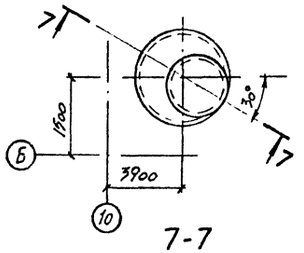

7-7

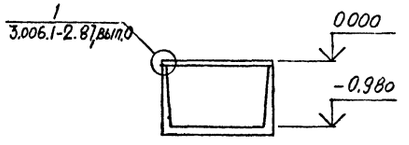

6-6

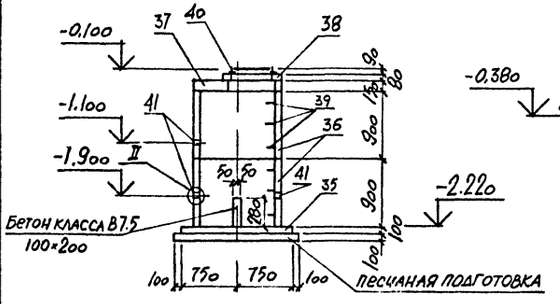

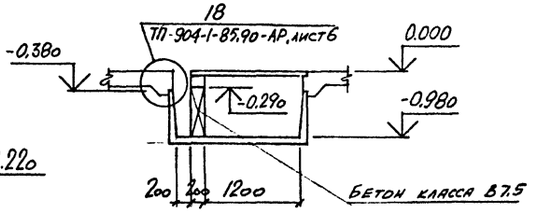

8-8

Спецификация к схеме расположения элементов колодца К1

Марка, поз.	Обозначение	Наименование	Кол	Масса ед, кг	Приме-чание
35	3.900-3, вып 7	Плита днища КЦД 10	1	440	
36		Кольцо стеновое КЦ-10-9	2	600	
37		Плита перекрытия КЦП1-10-1	1	250	
38		Кольцо опорное КЦО-1	1	50	
39		Скоба МН1	6	0,8	
		Изделия стандартные			
40	ГОСТ 3634-89	Люк ЛК	1	65	
		Детали			
41		Труба 168×4×250 ГОСТ 10704-76 / Ст3пс6 ГОСТ 10705-80	3	4,1	

Согласовано

Инв. № подл. | Подпись и дата | Взам. инв. №

Привязан

Инв. №

ТП 904-1-85.90-КЖ			
Компрессорная станция 5КЦ – 160 АО			
	стадия	лист	листов
	Р	15	
Проверил Гудков; Инженер Решетникова; Рук.гр. Макарова; Нач.ОСП Саакьянц; Н.контр Луценко; ГИП Ханин	Схема расположения элементов каналов КН1, КН2 (окончание) колодец К1	Госстрой СССР РОСТОВСКИЙ ПРОМСТРОЙНИИПРОЕКТ	

Типовой проект 904-1-85.90 Альбом 5

Формат	Зона	Поз	Обозначение	Наименование	Кол на испопн Ум1	Ум2	Ум3	Ум4	Ум5	Ум6		Примечание
				Сборочные единицы								
				Изделия закладные								
		1	3.006.1-2.87 Вып. 3	М7		1						
		2		МН105-6	1		1					
		13		МН111-3					12			
		14	1.400-15 Вып. 1	МН101-6					87	12		
		15		МН107-3					8	8		
		16		МН548	2,9	2,9	2,6		32,4	5,4		м
		17		МН121-6	1							
Б.Ч		3		Труба 159×3,5×150 ГОСТ 10704-76 / Вст3кп2 ГОСТ 10705-80			2					2,0 кг
				Детали								
				ФВА-III ГОСТ 5781-82								
Б.Ч		4*		ℓ=4150	4	4	2					1,6 кг
Б.Ч.		5		ℓ=1000	4	4	2		54	19		0,395 кг
Б.Ч.		6		ℓ=1700	10	10	10					0,8 кг
Б.Ч.		7		ℓ=1450	7	7	6	8				0,6 кг
Б.Ч.		8*		ℓ=4850	3	3	4					1,9 кг
Б.Ч.		9*		ℓ=4450				4				1,8 кг
Б.Ч		10		ℓ=1500				8	16			0,6 кг
Б.Ч.		15*		ℓ=3650					17			1,4 кг
Б.Ч		19		ℓ=1080					64	17		0,4 кг
Б.Ч.		20		ℓ=1490					48	5		0,6 кг
Б.Ч.		21*		ℓ=3490					10	5		1,4 кг
Б.Ч		22*		ℓ=4420					4	4		1,7 кг
Б.Ч.		23		ℓ=2340					4	4		0,9 кг
Б.Ч.		24*		ℓ=3970					5	5		1,6 кг
Б.Ч		25		ℓ=1890					5	5		0,7 кг
Б.Ч		26*		ℓ=3940					2	2		1,6 кг
Б.Ч.		27		ℓ=1760					2	2		0,7 кг
Б.Ч.		28*		ℓ=2930					2	2		1,2 кг
Б.Ч.		29		ℓ=750					1	1		0,3 кг
Б.Ч.		30*		ℓ=3170					3			1,3 кг
Б.Ч.		31		ℓ=1150					16			0,5 кг
Б.Ч		32*		ℓ=2160					13			0,9 кг
Б.Ч.		33*		ℓ=2490					6			1,0 кг

Формат	Зона	Поз.	Обозначение	Наименование	Кол. на испопн. Ум1	Ум2	Ум3	Ум4	Ум5	Ум6		Примечание
				ФВА-III ГОСТ 5781-82								
Б.Ч.		34*		ℓ=2010					13			0,8 кг
Б.Ч.		35		ℓ=1300					13			0,5 кг
Б.Ч.		36		ℓ=700					27			0,3 кг
Б.Ч.		37*		ℓ=2620					16			1,0 кг
Б.Ч.		38		ℓ=600					24			0,2 кг
Б.Ч.		39		ℓ=500					31			0,2 кг
Б.Ч.		40*		ℓ=2710					7			1,1 кг
Б.Ч.		41		ℓ=2000					7			0,8 кг
Б.Ч.		43*		ℓ=3150					8			1,2 кг
Б.Ч.		44*		ℓ=3050					7			1,2 кг
Б.Ч.		45*		ℓ=850					8			0,3 кг
Б.Ч.		46*		ℓ=750					7			0,3 кг
Б.Ч.		47*		ℓ=870					8			0,3 кг
Б.Ч.		48*		ℓ=570					7			* 0,2 кг
				ФбА-I ГОСТ 5781-82								
Б.Ч.		11*		ℓ=180	17	17	15	11	334	45		0,04 кг
Б.Ч.		12*			55,4	55,4	47,5	34,3	617,2	91,8		м 0,2 кг
Б.Ч.		42*		ℓ=230					48	48		0,05 кг
				Материалы								
				Бетон класса В12.5	0.8	0.8	0.7	0.7	11.8	2.2		м³

*) Позиции 4, 8, 9, 11, 12, 18, 21, 22, 24, 26, 28, 30, 32-34, 37, 40, 42-48 смотрите ведомость деталей.

Ведомость деталей

Поз	Эскиз
4	1000 | 1450 | 1700
8	1700 | 1450 | 1700
9	1500 | 1450 | 1500
11	140
12	Резать по месту
18	1080 | 1490 | 1080
21	1000 | 1490 | 1000
22	1080 | 2340 | 1000

Ведомость деталей

Поз	Эскиз
24	1080 | 1890 | 1000
26	1090 | 1760 | 1090
28	1090 | 750 | 1090
30	1010 | 1150 | 1010
32	1150 | 1010
33	1490 | 1000
34	710 | 1300
37	610 | 1500 | 510

Ведомость деталей

Поз.	Эскиз
40	710 | 2000
42	190
43	580 | 1490 | 1080
44	480 | 1490 | 1080
45	270 | 580
46	270 | 480
47	600 | 270
48	700 | 270

Ведомость расхода стали на элемент, кг

Марка элемента	Изделия арматурные: Арматура класса A-I ГОСТ 5781-82 ф6		Итого	ф8		Итого	Всего	Изделия закладные: Арматура класса A-III ГОСТ 5781-82 ф8	ф10		Итого	Прокат марки Вст3кп2 ГОСТ 8509-86 L50×5		Итого	ГОСТ 10704-76 Труба ф159		Итого	ГОСТ 103-76 -6×40	-6×60	-6×100	-8×120	-6×150	-8×40	-8×200	Итого	Всего	Общий расход
Ум1	12.3		12.3	25.9		25.9	38.2	9.3	0.3		9.6	10.9		10.9						0.5			0.5	3.8	4.8	15.3	63.5
Ум2	12.3		12.3	25.9		25.9	38.2	9.4			9.4	10.9		10.9				0.5			1.7				2.2	22.5	60.7
Ум3	10.5		10.5	23.2		23.2	33.7	8.3			8.3	9.8		9.8	4.0		4.0			0.5			0.4		0.9	23.0	56.7
Ум4	7.6		7.6	16.8		16.8	24.4																			24.4
Ум5	137.0		137.0	273.8		273.8	410.8	117.1			111.1	122.1		122.1				26.1	7.2		13.2	17.4		63.9	303.1	713.9
Ум6	20.4		20.4	53.6		53.6	74.0	20.7			20.7	20.4		20.4				3.6	7.2			2.4		13.2	54.3	128.3

Согласовано

Инв. № подл. | Подпись и дата | Взам. инв. №

Привязан

Инв. №

Проверил	Решетникова		ТП 904-1-85.90-КЖ		
Инженер	Гудков		Компрессорная станция 5КЦ - 160АО		
Рук. гр.	Макарова			Стадия	Лист	Листов
Нач. ОСП	Саакьянц			Р	16	
Н. контр	Луценко		Участки монолитные Ум1-Ум6 (начало)	Госстрой СССР РОСТОВСКИЙ ПРОМСТРОЙНИИПРОЕКТ	
ГИП	Ханин				

Ум 1

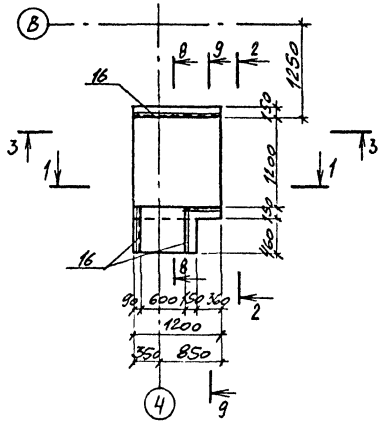

1 - 1

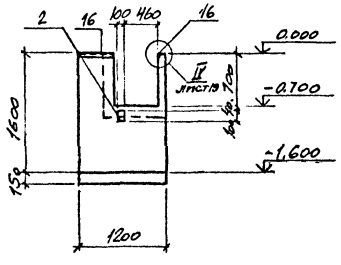

2 - 2

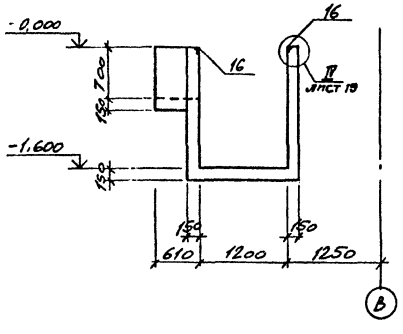

Ум 2

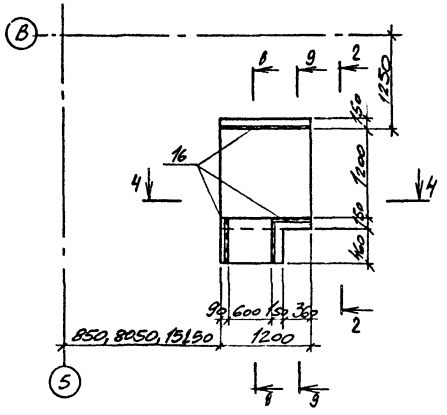

4 - 4

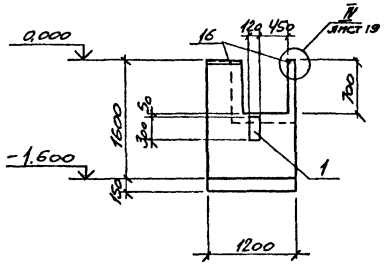

3 - 3

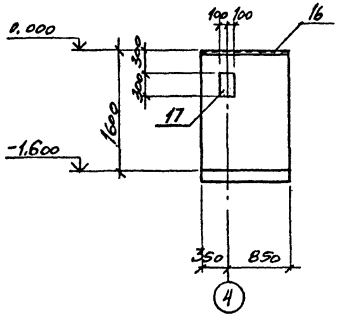

Ум 3

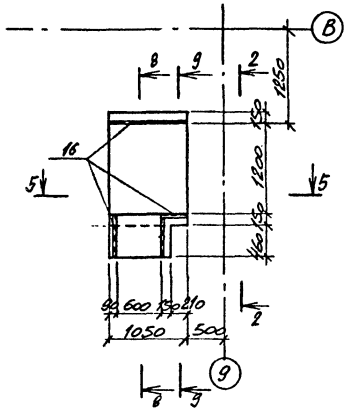

5 - 5

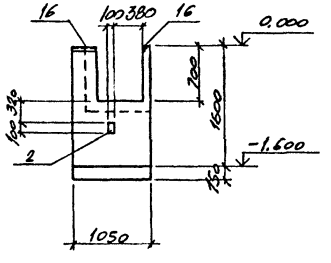

6 - 6

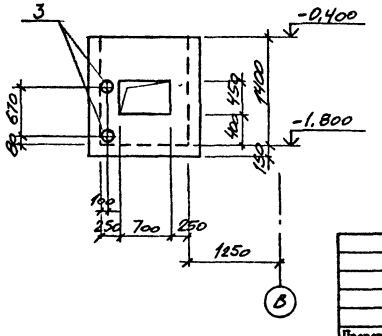

Ум 4

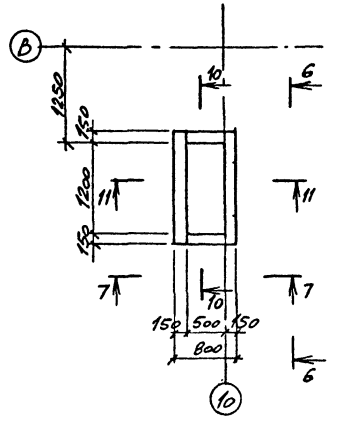

7 - 7

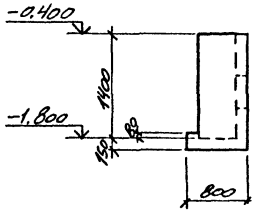

Привязан

Инв. №

Проверил	Решетникова		
Инженер	Гудков		
Рук.гр.	Мажарова		
Нач.ОСП	Саакьянц		
Н.контр.	Луценко		
ГИП	Ханин		

ТП 904-1-85.90-КЖ

Компрессорная станция 5КЦ - 160АО

стадия	лист	листов
Р	17	

Участки монолитные Ум1-Ум3 (продолжение)

Госстрой СССР РОСТОВСКИЙ ПРОМСТРОЙНИИПРОЕКТ

24559-05 27

Типовой проект 904-1-85.90 Альбом 5

Инв.№ подл. | Подпись и дата | Взам.инв.№

СОГЛАСОВАНО

Типовой проект 904-1-85.90 Альбом 5

Ум 5

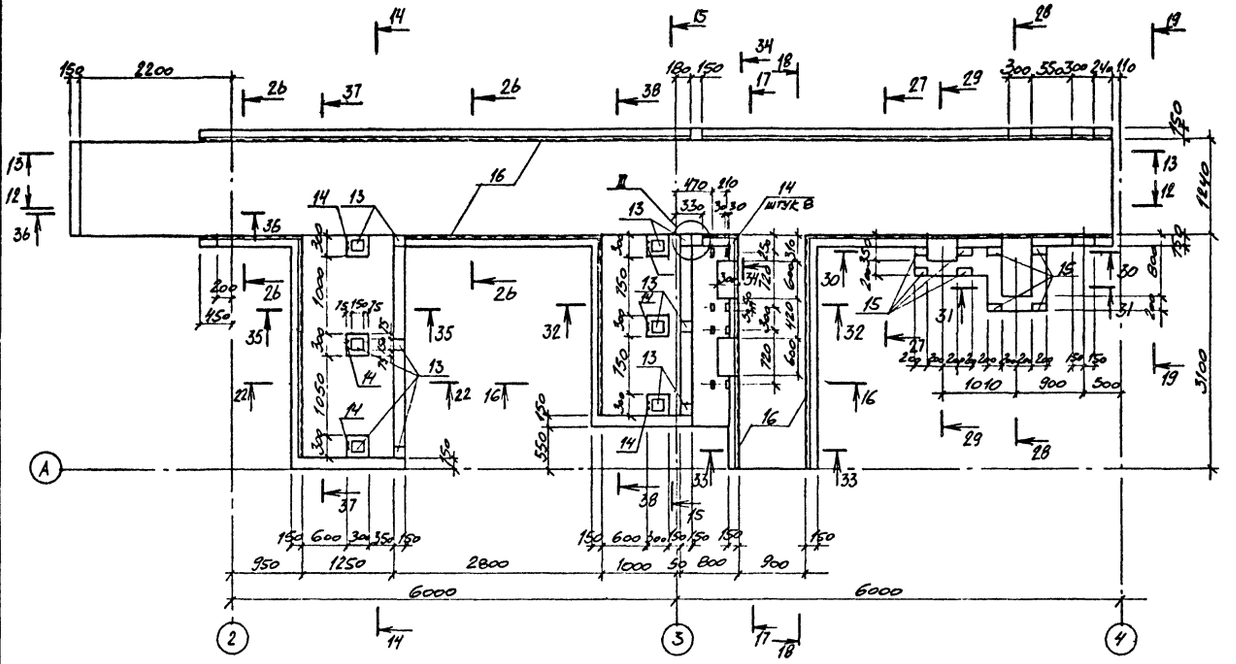

14 – 14

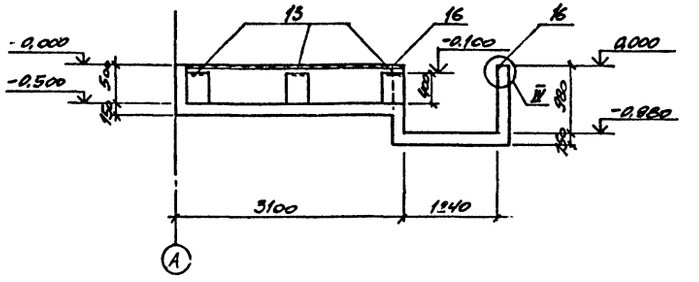

15 – 15

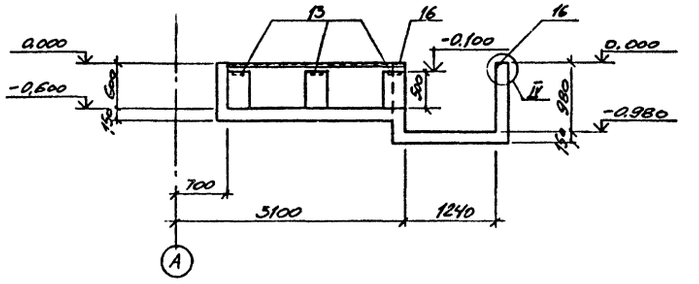

12 – 12

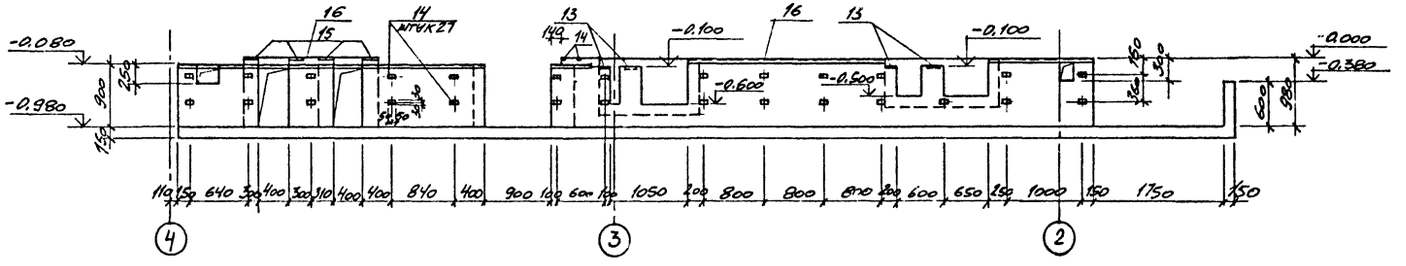

16 – 16

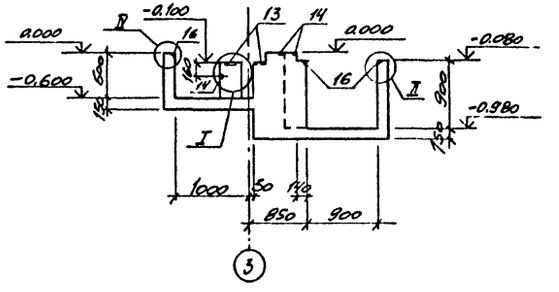

13 – 13

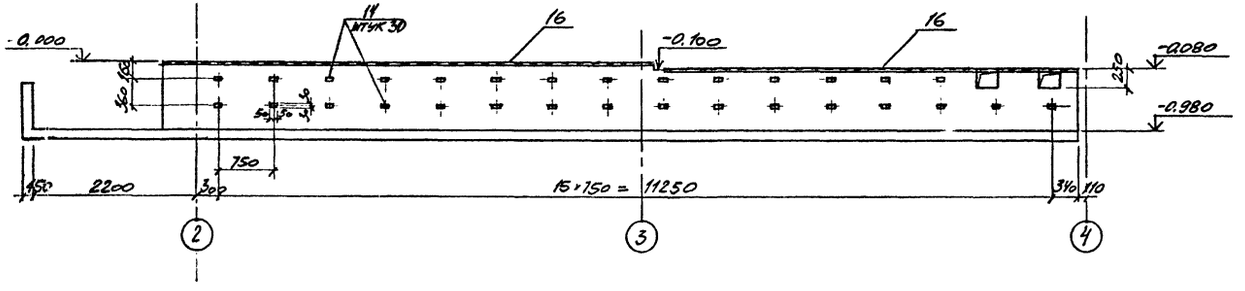

Привязан

Инв. №

		ТП 904-1-85.90-КЖ	
		Компрессорная станция 5КЦ – 160АО	
Проверил	Решетникова		стадия: Р; лист: 18; листов:
Инженер	Гудков		
Рук.гр.	Макарова		
Нач.ОСП	Саакьянц	Участки монолитные Ум1–Ум6 (продолжение)	Госстрой СССР РОСТОВСКИЙ ПРОМСТРОЙНИИПРОЕКТ
Н.контр	Луценко		
ГИП	Ханин		

Согласовано

Инв.№подл. | Подпись и дата | Взам.инв.№

Альбом 5

Типовой проект 904-1-85.90

Ум 6

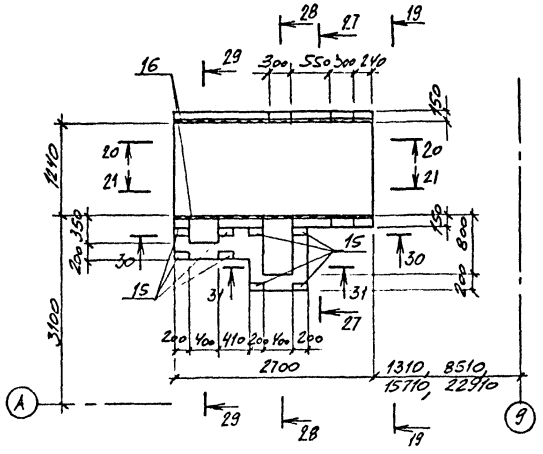

17 - 17

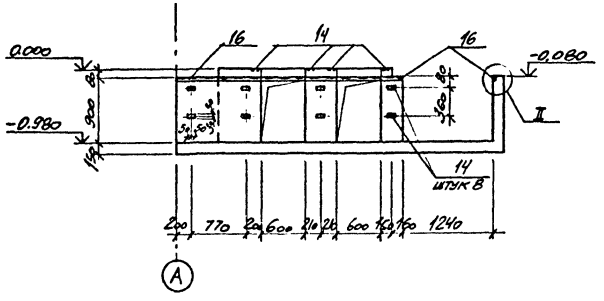

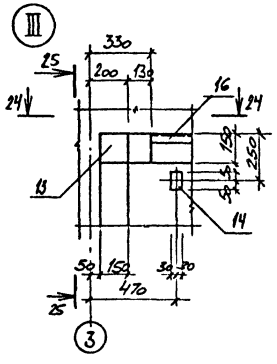

24 - 24

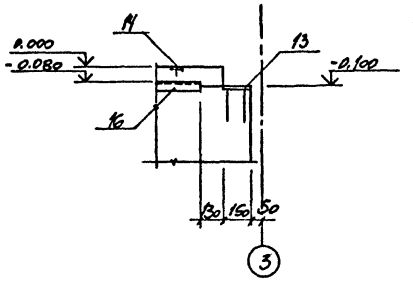

18 - 18

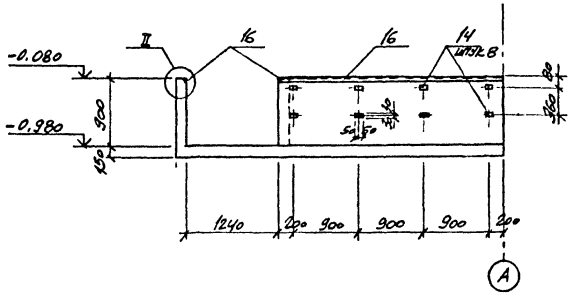

25 - 25

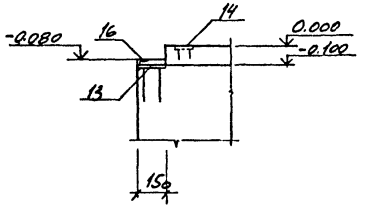

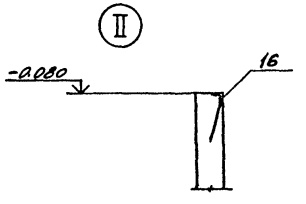



20 - 20

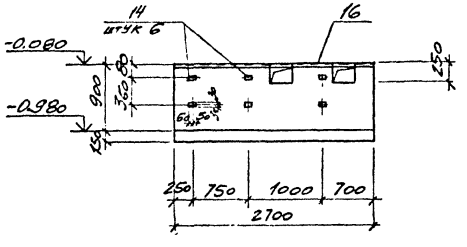

21 - 21

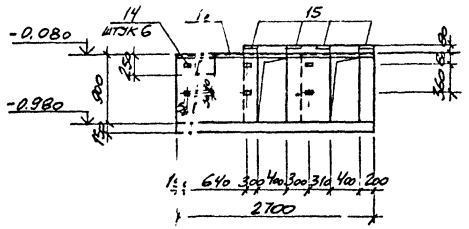

22 - 22

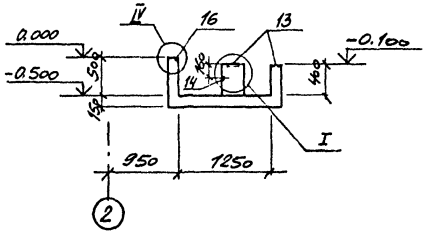

19 - 19

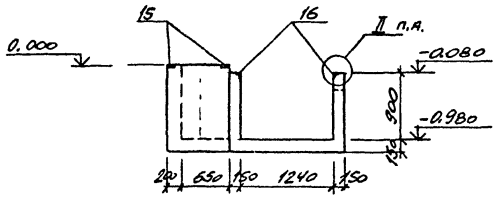

23 - 23

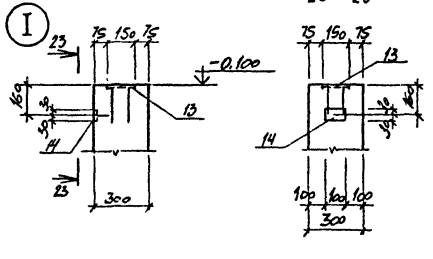

Согласовано

Инв. № подл. | Подпись и дата | Взам. инв. №

Привязан

Инв. №

Проверил	Решетникова			
Инженер	Гудков			
Рук. гр.	Макарова			
Нач. ОСП	Саакьянц			
Н. контр.	Луценко			
ГИП	Ханин			

ТП 904-1-85.90-КЖ

Компрессорная станция 5КЦ - 160А0

Стадия	Лист	Листов
Р	19	

Участки монолитные Ум1-Ум6 (продолжение)

Госстрой СССР РОСТОВСКИЙ ПРОМСТРОЙНИИПРОЕКТ

24559-05-29

Типовой проект 904-1-85.90 Альбом 5

8 - 8

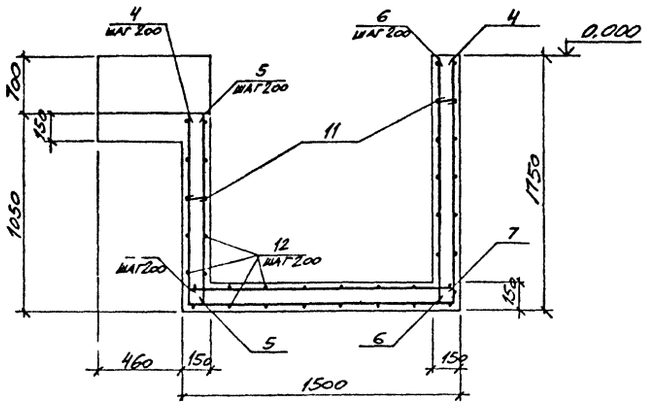

10 - 10

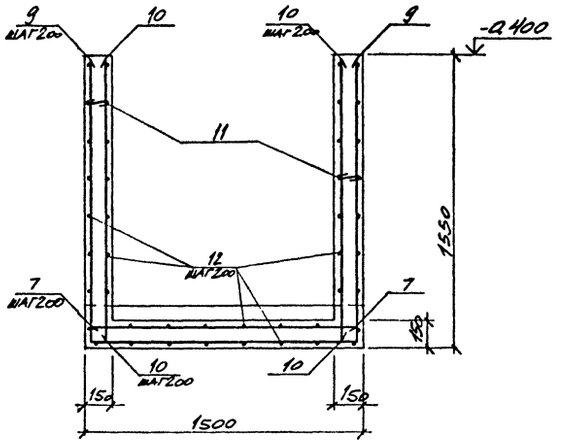

11 - 11

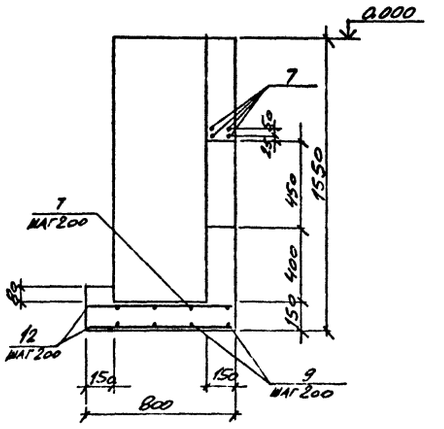

9 - 9

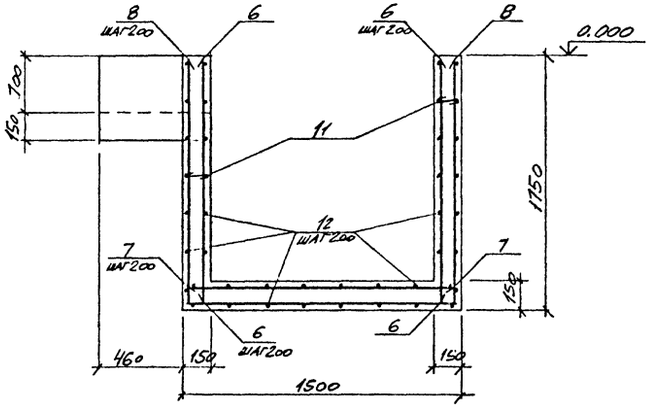

26-26

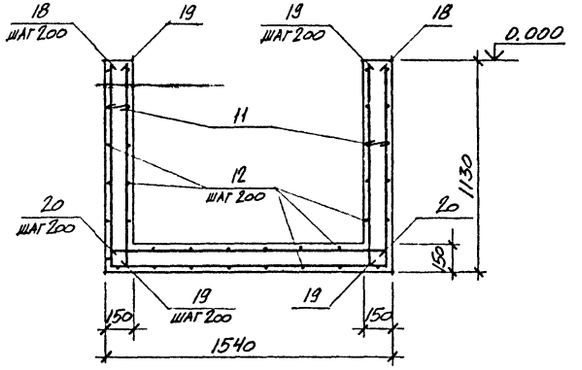

27-27

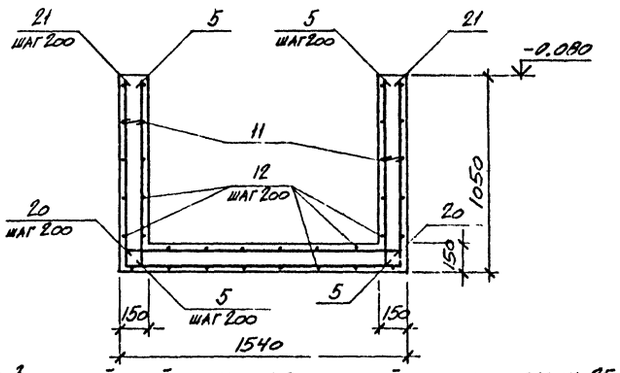

1. Защитный слой бетона для рабочей арматуры равен 25 мм
2. Позиции 11, 42 ставятся с шагом 400 мм в шахматном порядке

28-28

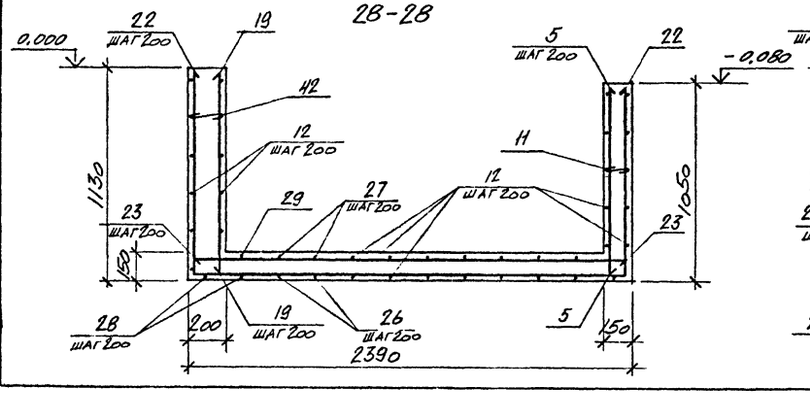

29-29

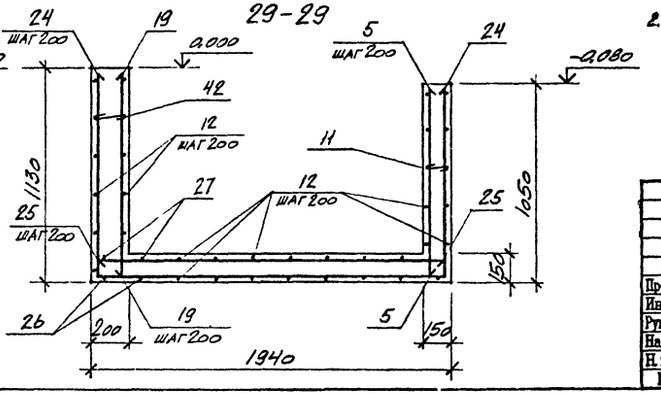

Привязан

Инв. №

				ТП 904-1-85.90-КЖ		
				Компрессорная станция 5КЦ - 160АО		
Проверил	Решетникова				стадия	лист	листов
Инженер	Гудков				Р	20	
Рук.гр.	Макарова						
Нач.ОСП	Саакьянц						
Н.контр	Луценко			Участки монолитные Ум1-Ум6 (продолжение)	госстрой СССР РОСТОВСКИЙ ПРОМСТРОЙНИИПРОЕКТ	
ГИП	Ханин					

Согласовано

Инв.№подл. | Подпись и дата | Взам.инв.№

Типовой проект 904-1-85.90 Альбом 5

30-30

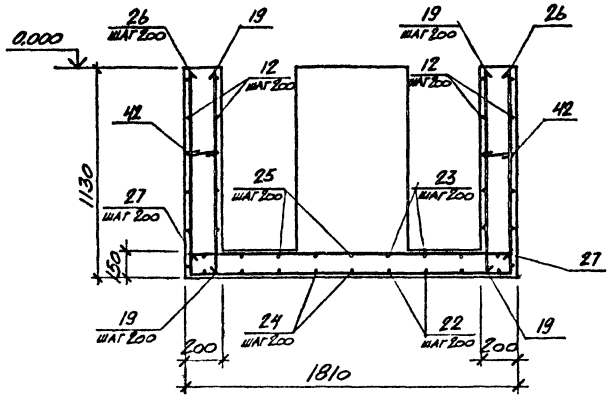

31-31

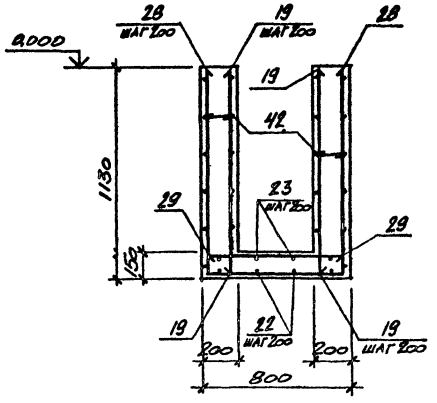

32-32

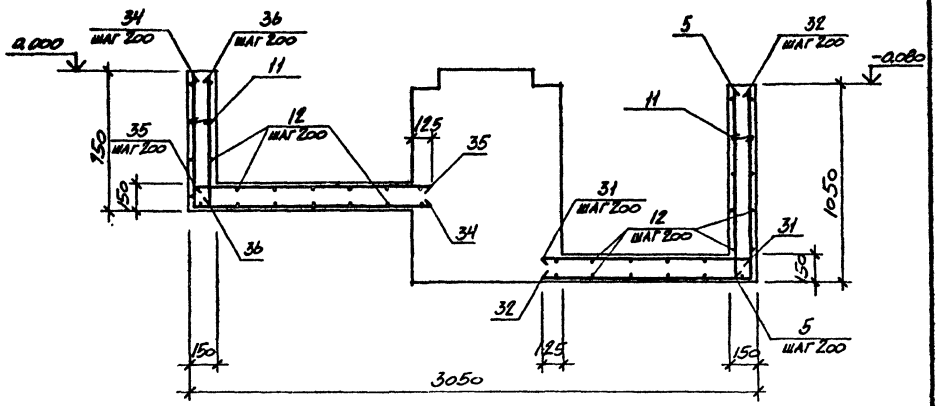

33-33

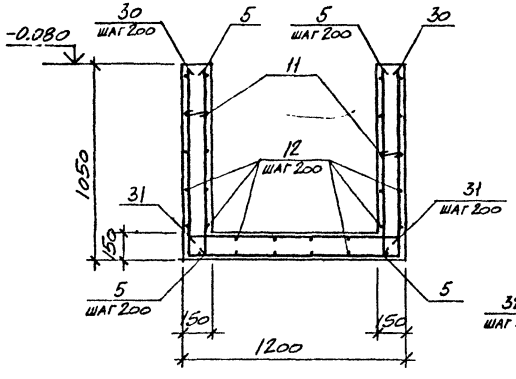

34-34

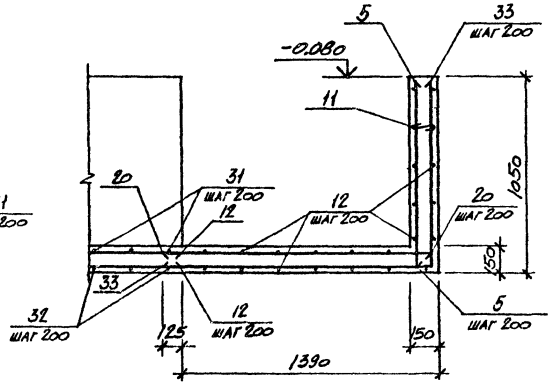

37-37, 38-38

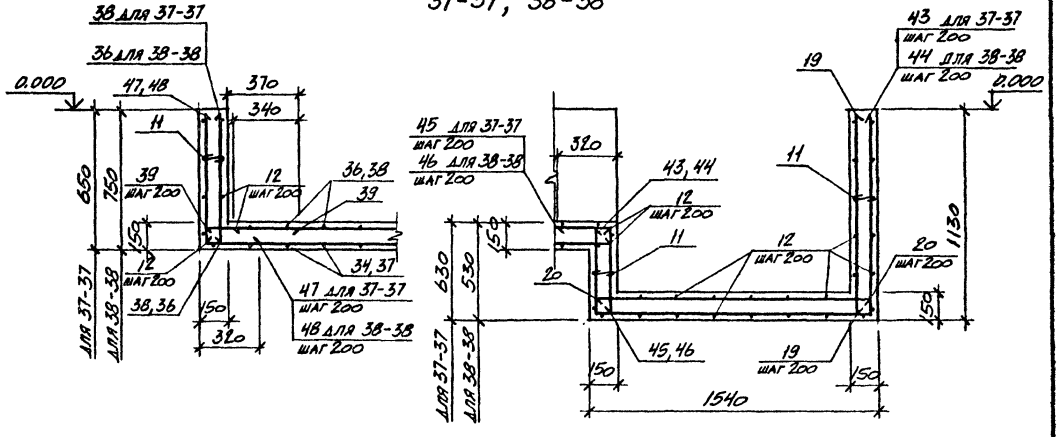

35-35

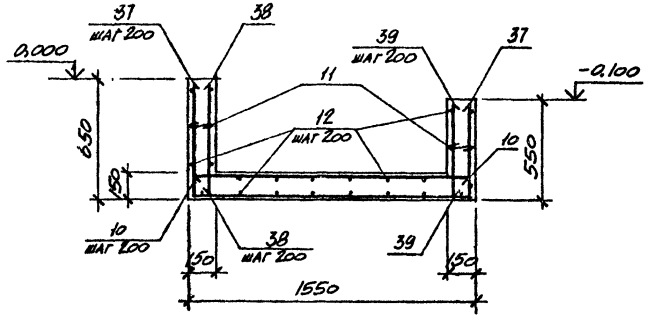

36-36

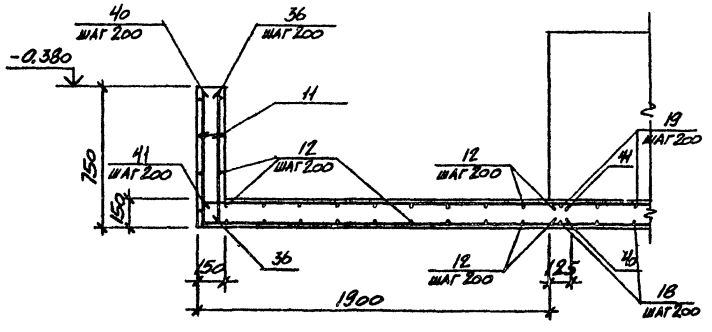

1. Защитный слой бетона для рабочей арматуры равен 25мм
2. Позиции 11, 42 ставятся с шагом 400 мм в шахматном порядке

Привязан

Инв. №

Проверил	Решетникова		
Инженер	Гудков		
Рук.гр.	Макарова		
Нач.ОСП	Саакьянц		
Н.контр.	Луценко		
ГИП	Ханин		

ТП 904-1-85.90-КЖ

Компрессорная станция 5КЦ - 160А0

Стадия	Лист	Листов
Р	21	

Участки монолитные Ум1-Ум6 (окончание)

Госстрой СССР РОСТОВСКИЙ ПРОМСТРОЙНИИПРОЕКТ

Согласовано

Инв.№ подл. | Подпись и дата | Взам. инв. №

24559-05 31

Типовой проект 904-1-85.90 Альбом 5

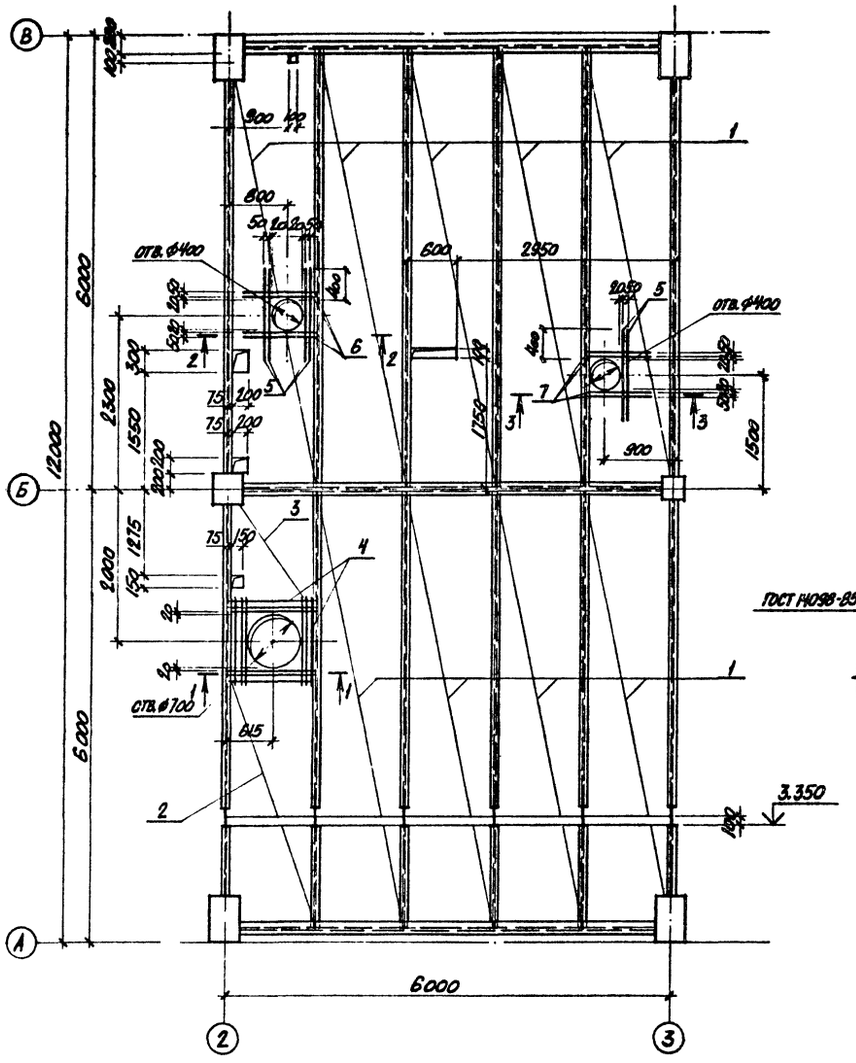

1-1

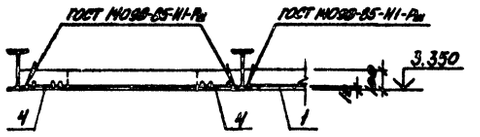

2-2

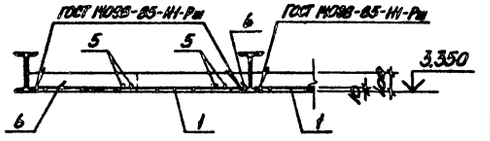

3-3

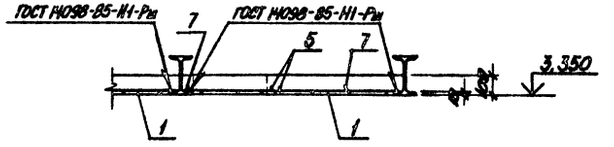

Спецификация к плите монолитной ПМ1

Формат	Зона	Поз.	Обозначение	Наименование	Кол.	Примечание
				Сборочные единицы		
А3		1	ТП 904-1-85.90-КЖН-С1	Сетка арматурная С1	9	
А3		2		то же С2	1	
А3		3		-Н С3	1	
А4		4	ТП 904-1-85.90-КЖН-С4	Н С4	1	
				Детали		Масса ед. кг
				ф8 А-III ГОСТ 5781-82		
Б.Ч.		5		ℓ= 1190	6	0,47
Б.Ч.		6		ℓ= 930	4	0,39
Б.Ч.		7		ℓ= 840	4	0,33
				Материалы		
				Бетон класса В15	6,71	м³

В пределах отверстий стержни сеток разрезать по месту и отогнуть в тело плиты

Ведомость расхода стали на элемент, кг

Марка элемента	Изделия арматурные						Всего	Общий расход
	Арматура класса							
	А-I			А-III				
	ГОСТ 5781-82			ГОСТ 5781-82				
	ф6		Итого	ф8		Итого		
ПМ1	76,9		76,9	150,7		150,7	227,6	227,6

Привязан

Инв. №

Инв.№подл. | Подпись и дата | Взам.инв.№ | Рук.гр.ОВК Гуляницкий | Рук.гр.ОПБ Черевинда Зайфриц | Согласовано

Проверил	Подобный		
Инженер	Гудков		
Рук.гр.	Макарова		
Нач.ОСП	Скавыкин		
Н.контр.	Луценко		
ГИП	Ханин		

ТП 904-1-85.90-КЖ

Компрессорная станция 5КЦ – 160 АО

Стадия	Лист	Листов
Р	22	

Плита монолитная Пм1

Госстрой СССР РОСТОВСКИЙ ПРОМСТРОЙНИИПРОЕКТ

Типовой проект 904-1-85.90 Альбом 5

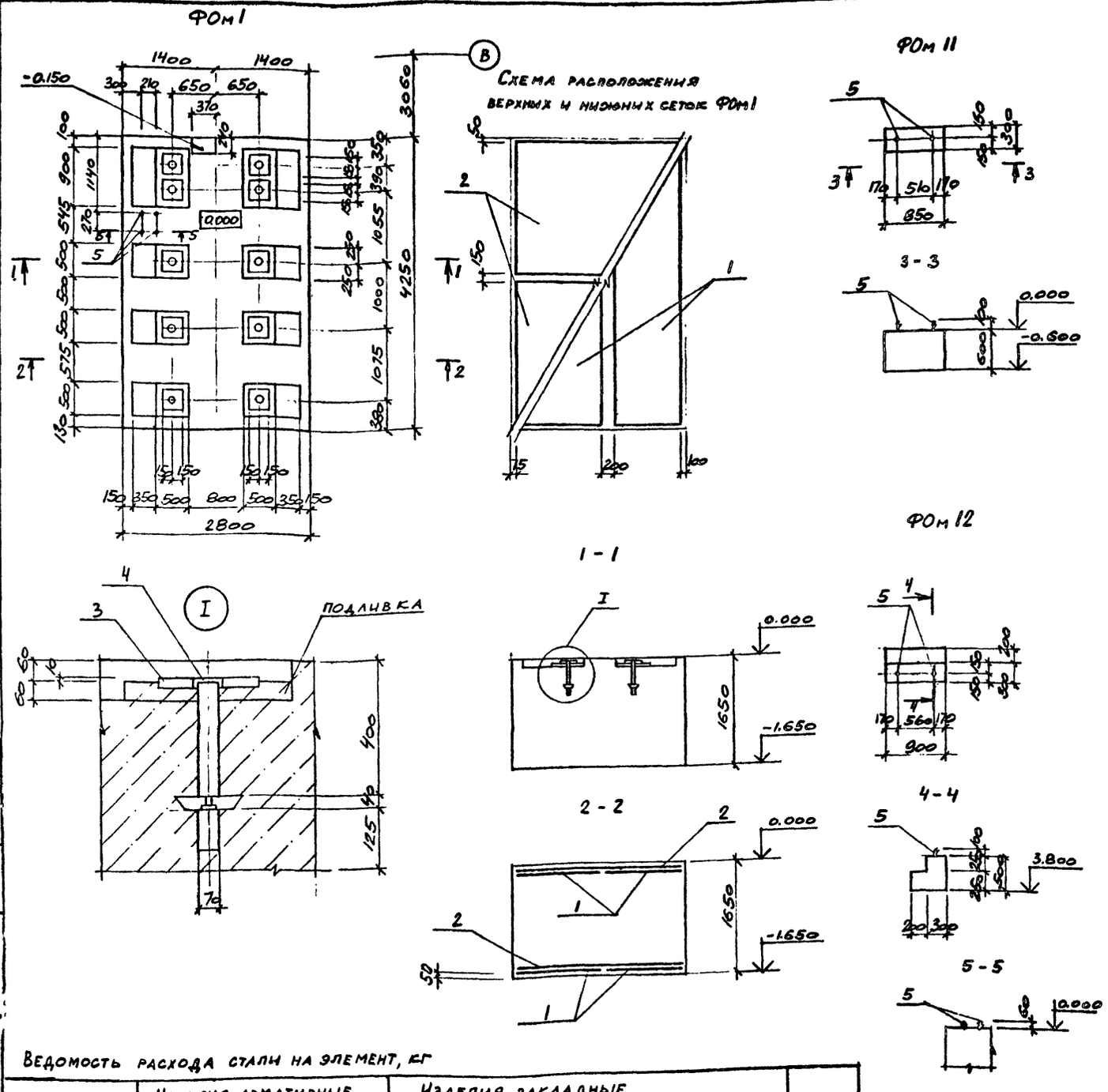

Спецификация к фундаментам ФОм1, ФОм11, ФОм12

Формат	Зона	Поз.	Обозначение	Наименование	Кол. на исполн. ФОм1	ФОм11	ФОм12		Примечание
				Сборочные единицы					
				Сетки арматурные					
		1	1.410-3 вып.1	1с $\frac{16АIII}{6АIII}$ 125×415	4				
		2		1с $\frac{16АIII}{10АIII}$ 205×265	4				
				Изделия закладные					
А4		3	ТП 904-1-85.90-КЖИ-МН1	МН1	10				
А4		4	ТП 904-1-85.90-КЖИ-МН2	МН2	10				
				Изделия стандартные					Масса, ед, кг
		5		Болт 5.М16×300 / ВСТ3кп2 ГОСТ24379.1-80	4	2	2		0.59
				Материалы					
				Бетон класса В22.5	19.6				м³
				Бетон класса В12.5		0.15	0.16		м³

1. Изделия закладные МН1, МН2 устанавливать с выверкой по уровню. Отклонение от горизонтального положения не более 0,3мм на длине 1000м.
2. В фундаменте ФОм1 подливку производить из бетона класса В22,5 с заполнителем крупностью зерен до 10мм.
3. Перед устройством подливки поверхность бетона очистить от пыли и грязи и промыть водой, обеспечив плотное сцепление подливки с бетоном.
4. Болты поз. 5 установить в готовые фундаменты в просверленные скважины, закрепив с помощью эпоксидного клея, согласно СНиП 2.09.03-85.

Ведомость расхода стали на элемент, кг

Марка элемента	Изделия арматурные: Арматура класса А-III, ГОСТ 5781-82						Всего	Изделия закладные: Прокат марки ВСТ3кп2, ГОСТ 3262-75			ВСТ3кп2, ГОСТ 19903-74		Сталь 20		ВСТ3сп2, ТУ36-2287-80			Всего	Общий расход
	ф6	ф10	ф16			Итого		Труба 65×3.2		Итого	б=4	Итого	б=30	Итого	Гн. проф. 80×80×3		Итого		
ФОм1	7.6	25.2	367.3			400.1	400.1	19.0		19.0	3.0	3.0	212.0	212.0	7.0		7.0	241.0	641.1

Согласовано

Инв. № подл. | Подпись и дата | Взам. инв. №

Привязан

Инв. №

Проверил	Гудков		
Инженер	Растеряева		
Рук. гр.	Макарова		
Нач. ОСП	Саакьянц		
Н. контр.	Луценко		
ГИП	Ханин		

ТП 904-1-85.90-КЖ

Компрессорная станция 5КЦ - 160 АО

Стадия	Лист	Листов
Р	23	

Фундаменты под оборудование ФОм1, ФОм12, ФОм11

Госстрой СССР РОСТОВСКИЙ ПРОМСТРОЙНИИПРОЕКТ

24559-05 33

Типовой проект 904-1 — 85.90 Альбом 5

ФОм 2

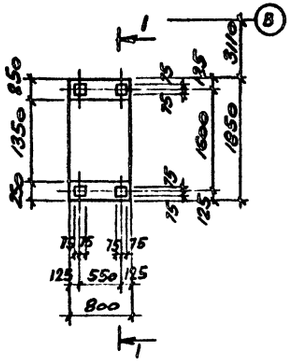

ФОм 5

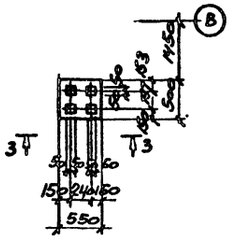

ФОм 6

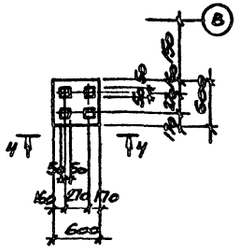

Спецификация к фундаментам ФОм2 – ФОм10

Формат	Зона	Поз.	Обозначение	Наименование	Кол. на исполн. ФОм2	ФОм3	ФОм4	ФОм5	ФОм6	ФОм7	ФОм8	ФОм9	ФОм10	Примечание
				Сборочные единицы										
				Изделия закладные										
		1	1.400-15 вып. 1	МН122-8								1	1	
		2		МН126-8							1			
				Изделия стандартные										Масса, кг
		3		Болт 5М16 х 300 ВСт3кп2 Гост 24379.1-80			3							0.59
				Материалы										
				Бетон класса В 12.5	1.04	0.94	0.87	0.19	0.22	1.1	0.08	0.05	0.05	м³

ФОм 8

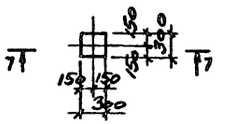

ФОм 9

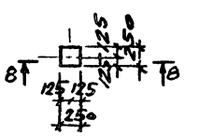

ФОм 10

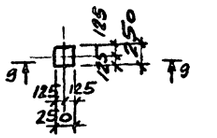

1-1

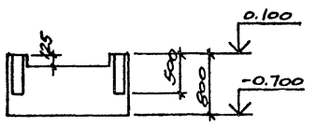

3-3

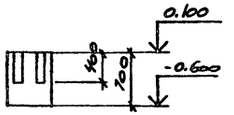

4-4

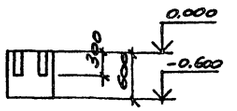

7-7

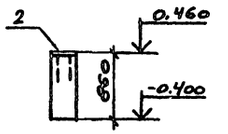

8-8

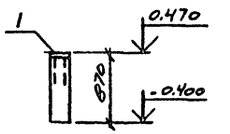

9-9

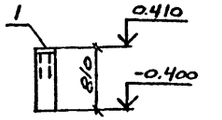

ФОм 3

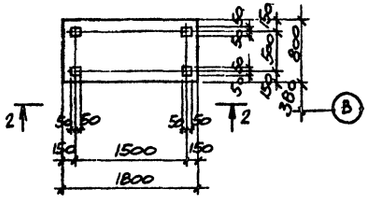

ФОм 7

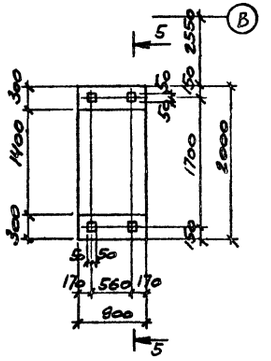

ФОм 4

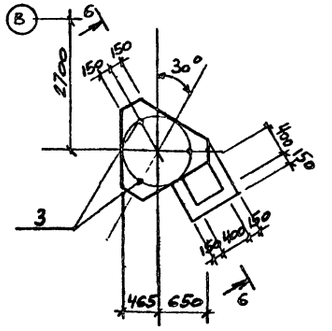

2-2

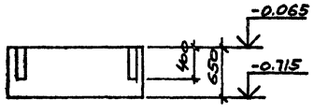

5-5

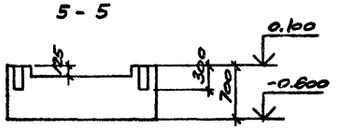

6-6

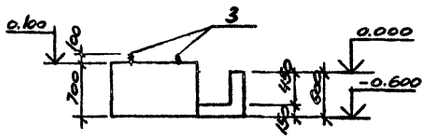

Ведомость расхода стали на закладные изделия, кг

Марка элемента	Изделия закладные										Всего
	Арматура класса А-III Гост 5781-82					Прокат марки ВСт3кп2 Гост 19903-74					
	Ф10	Ф12			Итого	б=8				Итого	
Фом 8		1.0			1.0	5.7				5.7	6.7
Фом 9	0.6				0.6	3.9				3.9	4.5
Фом 10	0.6				0.6	3.9				3.9	4.5

1. Подготовку основания под монолитные фундаменты выполнять путем втрамбования в грунт щебня или гравия крупностью 40-60мм.

2. Болты поз. 3 установить в просверленные скважины в готовых фундаментах, закрепив с помощью эпоксидного клея, согласно СНиП 2.09.03-85.

Привязан

Инв. №

Проверил	Гудков	
Инженер	Растеряева	
Рук.гр.	Макарова	
Нач.ОСП	Саакьянц	
Н.контр	Луценко	
ГИП	Ханин	

ТП 904-1-85.90-КЖ

Компрессорная станция 5КЦ – 160 АО

Стадия	Лист	Листов
Р	24	

Фундаменты под оборудование ФОм2 – ФОм10

Госстрой СССР РОСТОВСКИЙ ПРОМСТРОЙНИИПРОЕКТ

Согласовано

Инв.№ подл. | Подпись и дата | Взам.инв.№

24559-05 34

Типовой проект ТП 904-1-85.90 альбом 5

ВЕДОМОСТЬ РАБОЧИХ ЧЕРТЕЖЕЙ ОСНОВНОГО КОМПЛЕКТА ТП 904-1-85.90-КМ

ЛИСТ	НАИМЕНОВАНИЕ	ПРИМЕЧАНИЕ
1	Общие данные	
2	Техническая спецификация металла (начало)	
3	Техническая спецификация металла (окончание)	
4	Техническая спецификация металла на лестницы	
5	Схемы расположения крановых путей и балок	
6	Схемы расположения площадок, лестниц, ограждения.	
7	Схемы расположения перекрытия каналов, кронштейнов и опор	

ВЕДОМОСТЬ ССЫЛОЧНЫХ И ПРИЛАГАЕМЫХ ДОКУМЕНТОВ

ОБОЗНАЧЕНИЕ	НАИМЕНОВАНИЕ	ПРИМЕЧАНИЕ
	Ссылочные документы	
1.426.1-4 выпуск 3	Балки подкрановые железобетонные пролетами 6 и 12 м под мостовые опорные краны общего назначения грузоподъемностью до 32 т. Узлы крепления балок и крановых рельсов. Рабочие чертежи.	
1.450.3-3 вып. 0	Стальные лестницы, площадки, стремянки и ограждения. Материалы для проектирования	
1.450.3-3 выпуск 1 часть 1, 2	Стальные лестницы, площадки, стремянки и ограждения. Конструкции из холодногнутых профилей	
2.440-2 выпуск 1	Узлы стальных конструкций производственных зданий. Шарнирные узлы балочных и рамные узлы примыкания ригелей к колоннам	

ВЕДОМОСТЬ МЕТАЛЛОКОНСТРУКЦИЙ ПО ВИДАМ ПРОФИЛЕЙ

НАИМЕНОВАНИЕ КОНСТРУКЦИИ ПО НОМЕНКЛАТУРЕ ПРЕЙСКУРАНТА № 01-09	ПОЗИЦИИ ПО ПРЕЙСК № 01-22	№ п.п.	КОД КОНСТРУКЦИИ	ВСЕГО СТАЛИ ПОВЫШ И ВЫСОКОЙ ПРОЧ	МАССА КОНСТРУКЦИЙ Т: ШИРОКОПОЛОЧНЫЙ ДВУТАВР	ПО ВИДАМ ПРОФИЛЕЙ СТАЛИ: БАЛКИ И ШВЕЛЛЕР	КРУПНО СОРТНАЯ СТАЛЬ	СРЕДНЕ СОРТНАЯ СТАЛЬ	МЕЛКО СОРТНАЯ СТАЛЬ	ТОЛСТО ЛИСТОВАЯ СТАЛЬ	УНИВЕРСАЛЬНАЯ СТАЛЬ	ТОНКО ЛИСТОВАЯ СТАЛЬ	ГНУТЫЕ И ГНУТО СВАРНЫЕ	ТРУБЫ	ПРОЧИЕ	ВСЕГО	КОЛИЧЕСТВО шт	СЕРИЯ ТИПОВЫХ КОНСТРУКЦИЙ
Типовые конструкции																		
Лестницы, ограждения																		
МЛХФ 60-36.6	102-256	1	526242				0,004				0,05	0,01	0,072			0,137	1	
СХ-46	312-1	2	526242				0,06		0,01	0,001						0,072	1	
ОГПМЛХЭБ60-12.36	102-344	3	526244						0,01				0,04			0,051	1	
ОГЛМЛХЭБ60-12.36	102-343	4	526244						0,01				0,04			0,051	1	1.450.3-3 вып. 1 часть 1,2
ОГС-24.4	312-7	5	526244									0,031				0,031	1	
ОГПМХЭБ-12.18	102-501	6	526244						0,002				0,021			0,023	1	
ОГПМХЭБ-12.15	102-500	7	526244						0,004				0,04			0,044	2	
ОГПМХЭБ-12.48	102-507	8	526244						0,01				0,051			0,062	1	
ОГПМХЭБ-12.42	102-506	9	526244						0,01				0,041			0,052	1	
Нетиповые конструкции																		
Балки перекрытий	309-18	10	526182		2,9		0,082									3,01		
Площадки, лестницы, ограждения, опоры	312-5	11	526243		0,42	0,39	0,32		0,01	3,85			0,35			5,39		
Рельсы крановые	303-28	12	526234			0,29				0,81					4,53	5,69		
Итого		13			3,32	0,68	0,466		0,066	4,5	0,05	0,041	0,655		4,53	14,61		

Общие указания

1. Рабочие чертежи металлических конструкций разработаны по исходным данным, приведенным в общих указаниях к основному комплекту рабочих чертежей архитектурных решений ТП 904-1-85.90-АР
2. В узлах и деталях даны решения соединений элементов конструкций. Количество и диаметр болтов, длина и толщина сварных швов определяются при разработке деталировочных чертежей на основании расчетных усилий, указанных в ведомостях элементов.
3. Конструкции сварные. Сварку производить электродами 942, ГОСТ 9467-75.
4. Перекрытие каналов выполнить из металлических щитов массой не более 50 кг.
5. Рекомендации по окраске стальных изделий и конструкций смотрите комплект ТП 904-1-85.90-АР

Нагрузки

1. Кран мостовой электрический грузоподъемностью 12,5 т управлением с пола пролетом 10.5 м
2. Нагрузка на перекрытие каналов 10 кПа.

ДАННЫЙ ПРОЕКТ ВЫПОЛНЕН В СООТВЕТСТВИИ С ДЕЙСТВУЮЩИМИ СТРОИТЕЛЬНЫМИ НОРМАМИ И ПРАВИЛАМИ ПРОЕКТИРОВАНИЯ, КОТОРЫЕ ОДНОВРЕМЕННО ПРЕДУСМАТРИВАЮТ МЕРОПРИЯТИЯ, ОБЕСПЕЧИВАЮЩИЕ ВЗРЫВОПОЖАРНУЮ И ПОЖАРНУЮ БЕЗОПАСНОСТЬ ПРИ СОБЛЮДЕНИИ ПРАВИЛ БЕЗОПАСНОСТИ ПРИ ЭКСПЛУАТАЦИИ ЗДАНИЯ (СООРУЖЕНИЯ). РЕШЕНИЯ ПРИНЯТЫ НА ОСНОВАНИИ ТЕХНОЛОГИЧЕСКИХ ЗАДАНИЙ И УКАЗАННЫХ В НИХ КАТЕГОРИЙ ПОМЕЩЕНИЙ И ЗДАНИЙ.

Главный инженер проекта В. В. Ханин

Главный инженер проекта организации, привязавшей проект

Дата

Согласовано

Инв. № подл. | Подпись и дата | Взам. инв. №

Инв. №

Привязан

Проверил	Подобный	
Инженер	Прокопенко	
Рук. гр.	Макарова	
Нач. ОСП	Саакьянц	
Н. контр.	Луценко	
ГИП	Ханин	

ТП 904-1-85.90-КМ

Компрессорная станция 5КЦ – 160 АО

Стадия	Лист	Листов
Р	1	7

Общие данные

Госстрой СССР РОСТОВСКИЙ ПРОМСТРОЙНИЦПРОЕКТ

Типовой проект ТП 904-1-85.90 альбом 5

Вид профиля и ГОСТ, ТУ	Марка металла и ГОСТ	Обозначение и размер профиля (мм)	№ по порядку	Код: марки металла	Код: вида профиля	Код: размера профиля	Количество (шт)	Длина (мм)	Масса металла по элементам констр., т: балки перекрытия (код 526182)	площадки, лестницы, опоры (код 526240)	рельсы крановые (код 526234)	Общая масса (т)	Площадь поверхности	Масса потребности в металле по кварталам (заполняется изготовителем), (т): I	II	III	IV	Заполняется ВЦ
Двутавры стальные горячекатаные с параллельными гранями полок ГОСТ 26020-83	ВСт3пс6-1 ТУ14-1-3023-80	I 20 Ш1	1		2445				2,1	0,23		2,33	78,8					
		I 26 Ш1	2		2447				0,72	0,18		0,9	25,7					
		Итого		12300					2,82	0,41		3,23	104,5					
	ВСт3сп5-1 ТУ14-1-3023-80	I 45Б1	3		2437						0,23	0,23	6,3					
		Итого	4	14460							0,23	0,23						
Всего профиля			5						2,82	0,41	0,23	3,46	110,8					
Сталь горячекатаная швеллеры ГОСТ 8240-89	ВСт3кп2 ГОСТ 380-71	С10	6		2614					0,12		0,12	5,2					
		Итого	7	11246						0,12		0,12	5,2					
	ВСт3пс6-1 ТУ14-1-3023-80	С16	8		2618					0,16		0,16	6,5					
		С18	9		2621					0,1		0,1	3,1					
	Итого		10	12300						926		0,26	9,6					
	09Г2С-15 ГОСТ 19281-73	С30	11	23140	2631						0,05	0,05	1,6					
	Итого		12								0,05	0,05	1,6					
Всего профиля			13							0,38	0,05	0,43	16,4					
Сталь прокатная угловая равнополочная ГОСТ 8509-86	ВСт3кп2 ГОСТ 380-71	L50×50×5	14	11240						0,05		0,05	2,6					
		L63×63×5	15	11240						0,03		0,03	1,6					
	Итого		16							0,08		0,08	4,2					
	ВСт3пс6 ГОСТ 380-71	L 80×80×6	17	12300						0,1		0,1	4,4					
	Итого		18							0,1		0,1	4,4					
	ВСт3сп5-1 ГОСТ 380-71	L 100×100×7	19	14400					0,03			0,03	1,1					
	Итого		20						0,03			0,03	1,1					
Всего профиля			21		2120				0,03	0,18		0,21	9,7					
Сталь прокатная угловая неравнополочная ГОСТ 8510-86	ВСт3кп2 ГОСТ 380-71	L 100×63×8	22		2242				0,05	0,13		0,18	5,8					
Всего профиля			23	11240					905	0,13		0,18	5,8					
Листы стальные с ромбическим и чечевичным рифлением ГОСТ 8568-77	ВСт3кп2 ГОСТ 380-71	δ=4	24							0,01		901	0,64					
		δ=5	25							3,3		3,3	168,6					
	Итого		26		7152					3,31		3,31	169,2					
Всего профиля			27	11240						3,31		3,31	169,2					
Полоса стальная горячекатаная сортамент ГОСТ 103-76	ВСт3кп2 ГОСТ 380-71	-4×30	28							0,17		0,17	10,9					
		-4×100	29							0,01		0,01	0,64					
	Итого		30		1311					0,18		0,18	11,54					
Всего профиля			31	11240						0,18		0,18	11,54					
Просечки гнутые замкнутые сварные квадратные ТУ36-2287-80	ВСт3сп2 ГОСТ 380-71	□100×100×4	32							0,34		0,34	11,2					
Всего профиля:			33	14435	7892					0,34		0,34	11,2					

Согласовано

Инв. № подл. | Подпись и дата | Взам. инв. №

Привязан

Инв. №

ТП 904-1-85.90-КМ

Компрессорная станция 5КЦ – 160 АО

			Стадия	Лист	Листов
Проверил	Подобный		Р	2	
Инженер	Прокопенко				
Рук.гр.	Макарова				
Нач.ОСП	Савальнис				
Н.контр.	Луценко				
ГИП	Ханин				

Техническая спецификация металла (начало)

Госстрой СССР РОСТОВСКИЙ ПРОМСТРОЙНИИПРОЕКТ

Типовой проект 904-1-85.90 альбом 5

Вид профиля и ГОСТ, ТУ	Марка металла и ГОСТ	Обозначение и размер профиля (мм)	№№ по порядку	Код: Марки металла	Код: Вида профиля	Код: Размера профиля	Количество (шт)	Длина (мм)	Масса металла по элементам констр., т: Балки перекрытий (код элемента конструк 526153)	Площадки лестницы опоры (код элемента конструк 526240)	Рельсы крановые (код элемента конструк 526234)	Общая масса (т)	Площадь поверхности	Масса потребности в металле по кварталам (заполняется изготовителем), (т): I	II	III	IV	Заполняется ВЦ
Сталь листовая горячекатаная Гост 19903-74	ВСт3пс6-1 ТУ14-1-3023-80	δ=10	34							0,08		0,08	2,1					
		δ=12	35								0,14	0,14	3,0					
		δ=14	36							0,1		0,1	1,84					
		δ=20	37								0,65	0,65	8,45					
	Итого		38	12300						0,18	0,79	0,97	15,4					
	ВСт3кп2 Гост 380-71	δ=6	39							0,06		0,06	2,6					
		δ=8	40							0,01		0,01	0,32					
	Итого		41	11240						0,07		0,07	2,92					
Всего профиля			42		7110					0,25	0,79	1,04	18,3					
Сталь горячекатаная круглая Гост 2590-88	ВСт3кп2 Гост 380-71	ф16	43							0,01		0,01						
	Итого		44	11240	1111					0,01		0,01						
Рельсы крановые сортамент Гост 4121-76	ВСт3пс6-1 ТУ14-1-3023-80	КР 70	45								4,4	4,4						
	Итого		46	12300	3243						4,4	4,4						
Итого масса металла			47						2,9	5,19	5,47	13,56						
Лестницы, ограждения лист 4			48									0,414	11,9					
Всего масса металла			49									13,974	399,4					
В том числе по маркам	ВСт3кп2		50									4,364						
	ВСт3пс6-1		51									8,86						
	ВСт3сп5-1		52									0,26						
	09Г2С-15		53									0,05						
	ВСт3пс6		54									0,1						
	ВСт3сп2		55									0,34						
Масса поставки элементов по кварталам, т (заполняется заказчиком)		I																
		II																
		III																
		IV																

Согласовано

Инв. № подл. | Подпись и дата | Взам. инв. №

Привязан

Инв. №

Проверил	Подобный		
Инженер	Прокопенко		
Рук. гр.	Макарова		
Нач. ОСП	Саакьянц		
Н. контр.	Луценко		
ГИП	Ханин		

ТП 904-1-85.90-КМ

Компрессорная станция 5КЦ – 160 А0

Стадия	Лист	Листов
Р	3	

Техническая спецификация металла (окончание)

Госстрой СССР РОСТОВСКИЙ ПРОМСТРОЙНИИПРОЕКТ

24559-05 37

Типовой проект 904-1-85.90 альбом 5

Вид профиля и ГОСТ, ТУ	Марка металла и ГОСТ	Обозначение и размер профиля (мм)	№ по порядку	Код: марки металла	Код: вида профиля	Код: размера профиля	Количество (шт)	Длина (мм)	Масса металла по элементам констр., т: лестницы (код элемента конструк 526242)	Масса металла по элементам констр., т: ограждения (код элемента конструк 526244)	Масса металла по элементам констр., т: прочие	Общая масса (т)	Площадь поверхности	Масса потребности в металле по кварталам (заполняется изготовителем), (т): I	II	III	IV	Заполняется ВЦ
Сталь прокатная угловая равнополочная ГОСТ 8509-86	ВСт3кп2 ГОСТ 380-71	∠ 25×25×3								0,05		0,05	4,3					
		∠ 75×75×6							0,004			0,004	1,76					
		∠ 80×80×6							0,06			0,06	2,64					
	Итого			11240					0,064	0,05		0,114	8,7					
Всего профиля					2120				0,064	0,05		0,114	8,7					
Сталь листовая холоднокатаная сортамент ГОСТ 19904-73	ВСт3кп2 ГОСТ 380-71	δ=4							0,01			0,01	0,64					
	Итого			11240					0,01			0,01						
Всего профиля					7120				0,01			0,01	0,64					
Сталь горячекатаная круглая сортамент ГОСТ 2590-71	ВСт3кп2 ГОСТ 380-71	ф18							0,01			0,01						
	Итого			11240	1111				0,01			0,01						
Полоса стальная горячекатаная сортамент ГОСТ 103-76	ВСт3кп2 ГОСТ 380-71	-4×40								0,03		0,03	1,92					
	Итого			11240	1311					0,03		0,03	1,92					
Профиль гнутый 4МТУ 2-130-70	ВСт3кп2 ГОСТ 380-71	{90×30×25×3								0,05		0,05						
	Итого			11240	–					0,05		0,05						
Швеллеры стальные гнутые равнополочные сортамент ГОСТ 8278-83	ВСт3кп2 ГОСТ 380-71	С 180×50×4							0,07			0,07						
	Итого			11240	7430				0,07			0,07						
Швеллеры стальные гнутые неравнополочные сортамент ГОСТ 8281-80	ВСт3кп2 ГОСТ 380-71	С 150×40×12×2,5								0,12		0,12						
	Итого			11240	7319					0,12		0,12						
Листы стальные с ромбическим и чечевичным рифлением ГОСТ 8568-77	ВСт3кп2 ГОСТ 380-71	δ=4							0,01			0,01	0,64					
	Итого			11240	7152				0,01			0,01	0,64					
Итого масса металла									0,164	0,25		0,414						
Всего масса металла												0,414	11,9					
В том числе по маркам	ВСт3кп2											0,414						
Масса поставки элементов по кварталам, т (заполняется заказчиком)		I II III IV																

Согласовано

Инв. № подл. | Подпись и дата | Взам. инв. №

Привязан

Инв. №

ТП 904-1-85.90-КМ

Компрессорная станция 5КЦ – 160 АО

			стадия	лист	листов
Проверил	Подобный		Р	4	
Инженер	Прокопенко				
Рук. гр.	Макарова				
Нач. ОСП	Саакьянц				
Н. контр.	Луценко				
ГИП	Ханин				

Техническая спецификация металла на лестницы

Госстрой СССР РОСТОВСКИЙ ПРОМСТРОЙНИИПРОЕКТ

Типовой проект 904-1-85.90 альбом 5

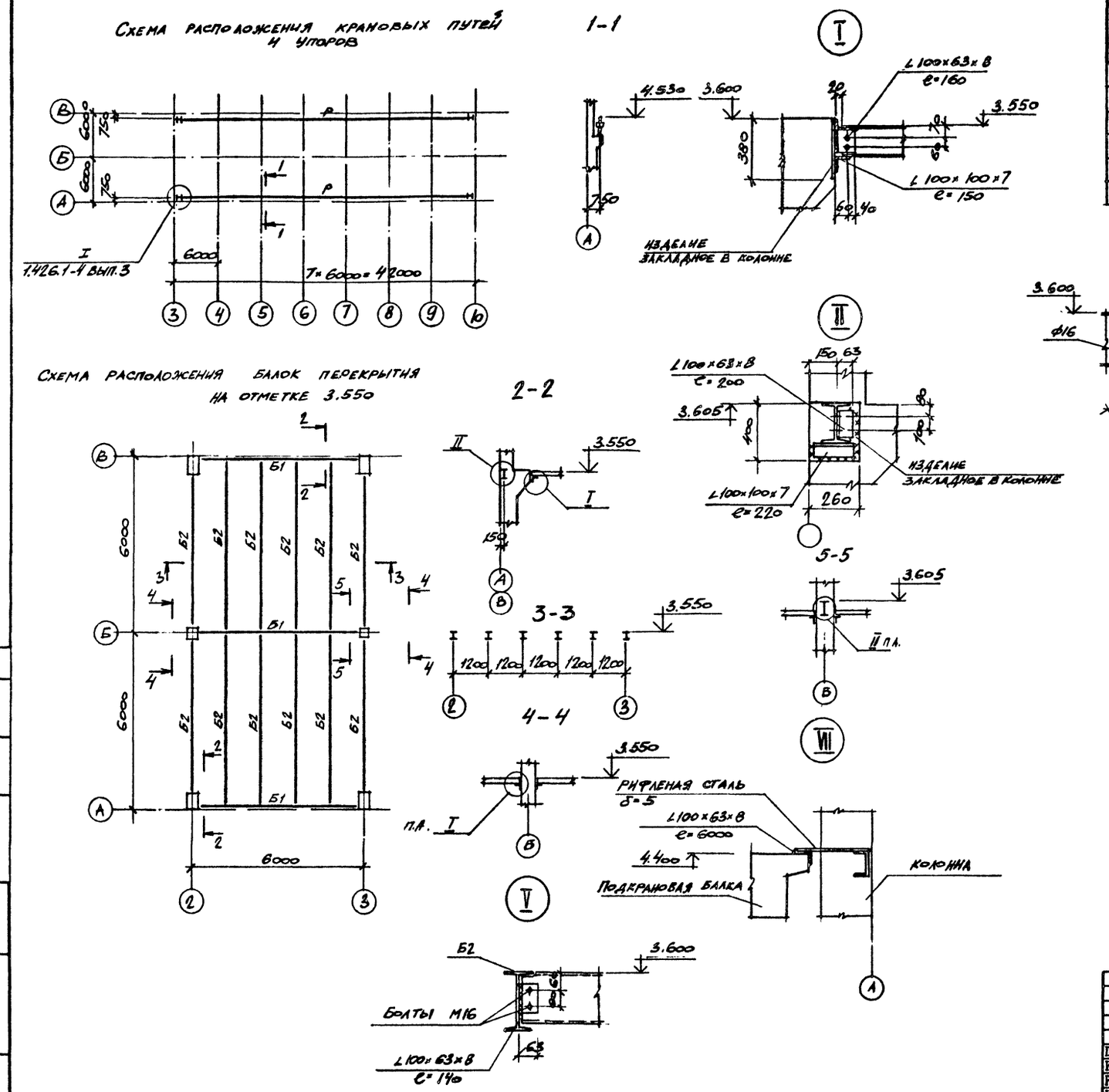

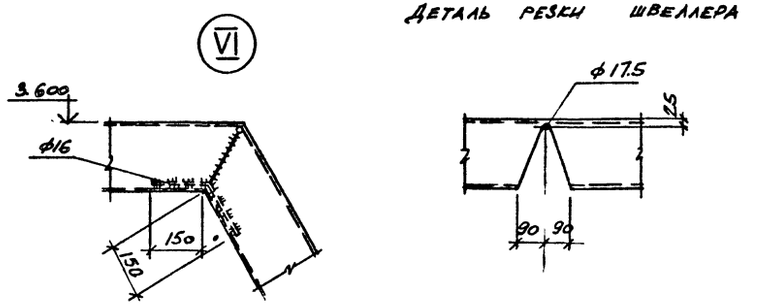

Деталь резки швеллера

Узлы V-VII замаркированы на листе 6.

ВЕДОМОСТЬ ЭЛЕМЕНТОВ

Марка	Сечение: Эскиз	Сечение: Поз.	Сечение: Состав	Опорные усилия: M, тсм	Опорные усилия: N, тс	Опорные усилия: Q, тс	Группа констр.	Марка металла	Примечание
Р			КР70	-	-	-	2	ВСт3пс6-1	
Б1	I		I 26 Ш1	-	-	4,5	2	ВСт3пс6-1	
Б2	I		I 20 Ш1	-	-	3,0	2	ВСт3сп6-1	

Привязан

Инв. №

Проверил	Подобный		
Инженер	Прокопенко		
Рук.гр.	Макарова		
Нач.ОСП	Саакьянц		
Н.контр	Луценко		
ГИП	Ханин		

ТП 904-1-85.90-КМ

Компрессорная станция 5КЦ - 160 ДО

Стадия	Лист	Листов
Р	5	

Схемы расположения крановых путей и балок

Госстрой СССР РОСТОВСКИЙ ПРОМСТРОЙНИИПРОЕКТ

Согласовано

Инв. № подл. | Подпись и дата | Взам. инв. №

24559-05 39

Типовой проект 904-1-85.90 альбом 5

Схема расположения наружных лестниц, ограждения

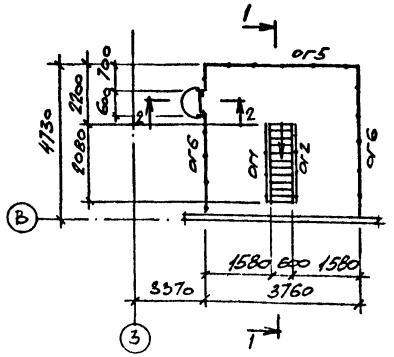

1-1

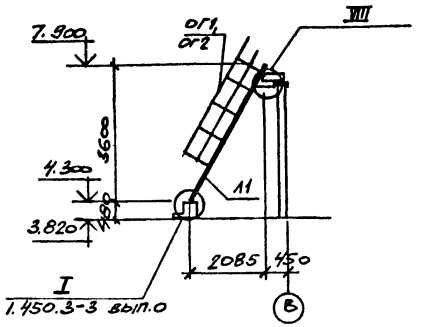

2-2

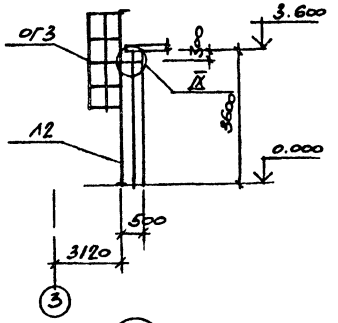

Схема расположения лестниц и площадок на отметках 3.600, 4.400

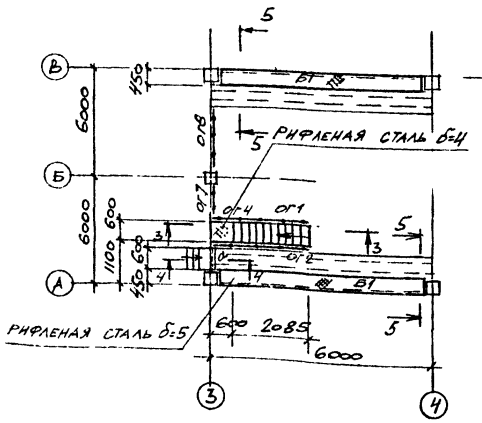

3-3

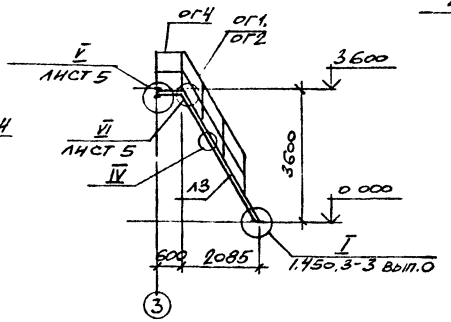

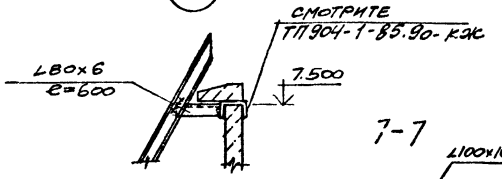

7-7

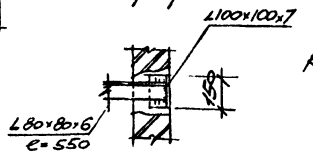

Крепление ограждения к плитам перекрытия

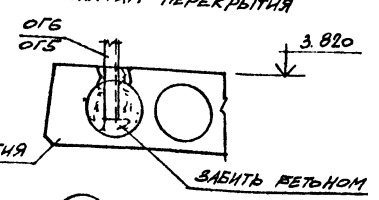

6-6

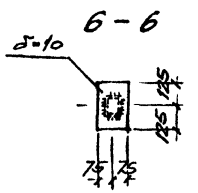

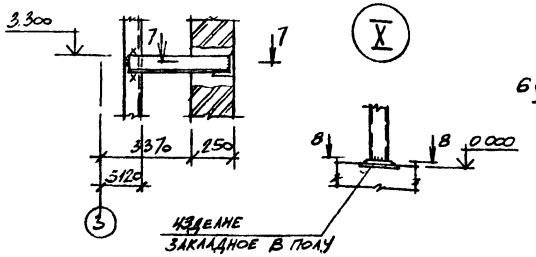

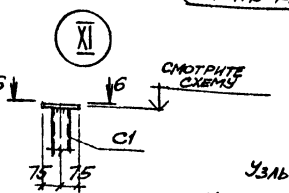

Узлы X, XI замаркированы на листе 7.

4-4

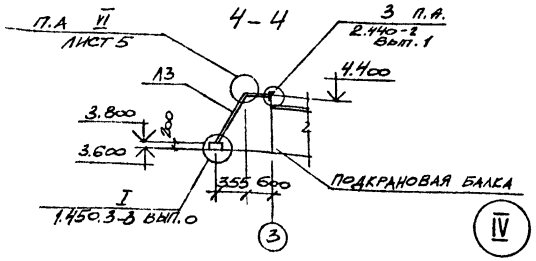

5-5

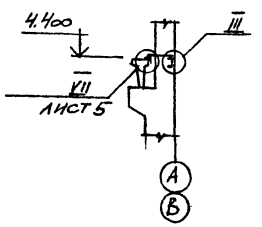

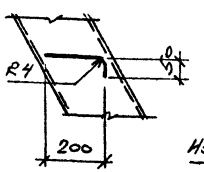

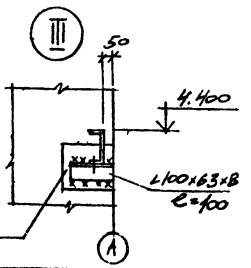

8-8

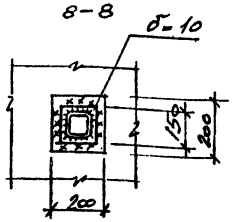

Ведомость элементов

Марка	Сечение: эскиз	Поз	Состав	Опорные усилия: Н, тс м	К, тс	Q, тс	Группа констр.	Марка металла	Примечание
Л1	1.450.3-3 вып.1 ч.1, МЛХФ 60-36.6						4		
Л2	1.450.3-3 вып. 1 ч.2, СХ-46						4		
а	L		L80×80×6	—	—	—	4	Вст3пс6	По гибкости
Л3	600, 60°, 2	1	С 18	—	—	0.6	4	ВСт3кп61	Конструктивно
		2	Рифленая сталь б=4				4	ВСт3кп2	и
ог1	1.450.3-3 вып.1 ч.2, ОГП МЛХЭ5 60-12.36						4		
ог2	1.450.3-3 вып.1 ч.2, ОГП МЛХЭ5 60-12.36						4		
ог3	1.450.3-3 вып.1 ч.2, ОГО-24.4						4		
ог4	2, 1, 8, 3, 600	1	L 63×63×5	—	—	—	4	ВСт3кп2	Конструктивно
		2	L 63×63×5	—	—	—	4	ВСт3кп2	и
		3	−30×4	—	—	—	4	ВСт3кп2	и
ог5	1.450.3-3 вып.1 ч.2, ОГПМХЭ5-12.18						4		
ог6	1.450.3-3 вып.1 ч.2, ОГПМХЭ5-12.15						4		
ог7	1.450.3-3 вып.1 ч.2, ОГПМХЭ5-12.42						4		
ог8	1.450.3-3 вып.1 ч.2, ОГПМХЭ5-12.48						4		
Б1	С		С 16	—	—	0,5	2	ВСт3кп61	

Привязан

Инв. №

Проверил	Подобный	
Инженер	Прокопенко	
Рук.гр.	Макарова	
Нач.ОСП	Савкынцев	
Н.контр.	Луценко	
ГИП	Ханин	

ТП 904-1-85.90-КМ

Компрессорная станция 5КЦ – 160 АО

Стадия	Лист	Листов
Р	6	

Схемы расположения площадок лестниц и ограждения

Госстрой СССР РОСТОВСКИЙ ПРОМСТРОЙНИПРОЕКТ

Согласовано

Инв. № подл. | Подпись и дата | Взам. инв. №

Типовой проект ТП 904-1-85.90 альбом 5

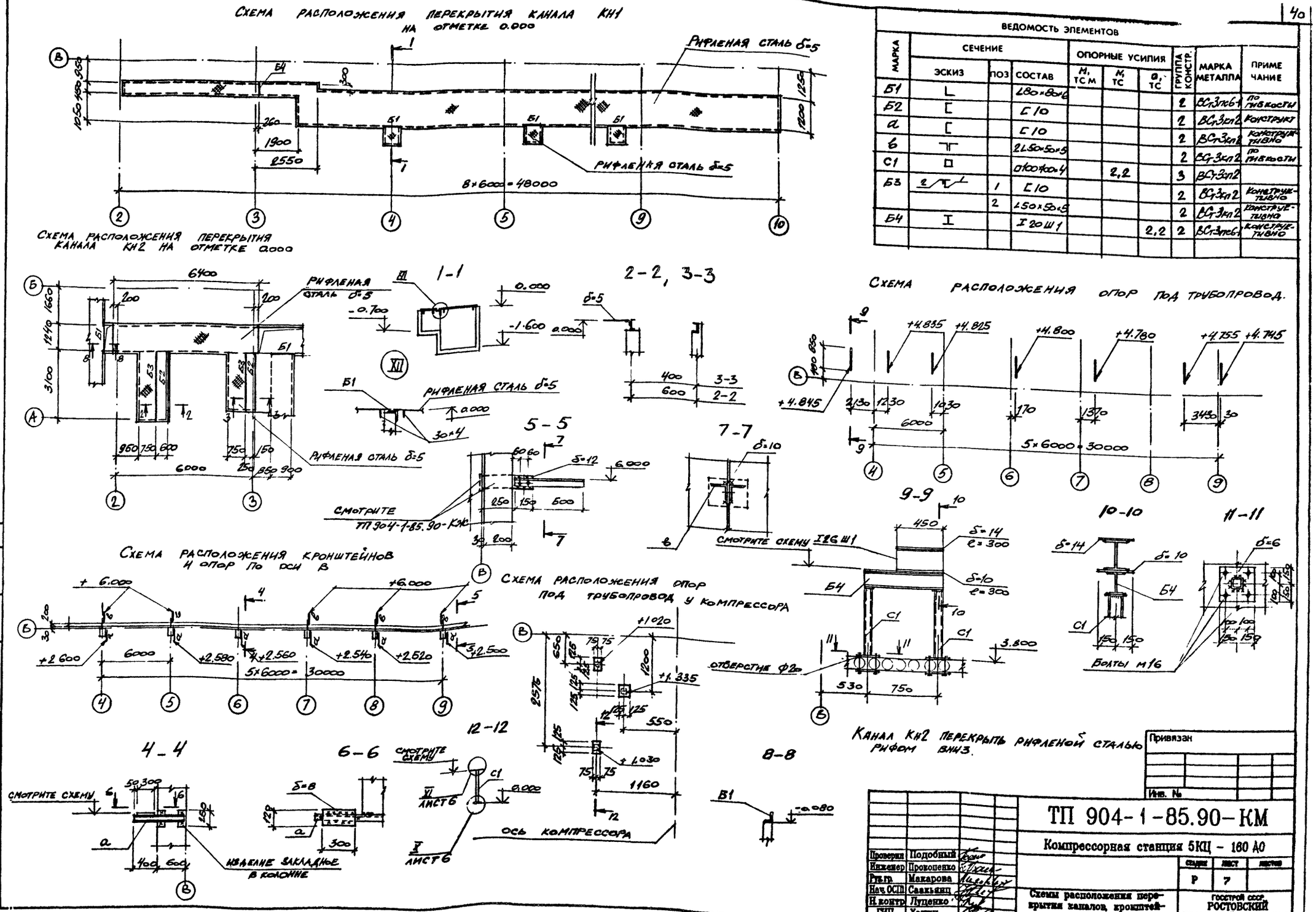

ВЕДОМОСТЬ ЭЛЕМЕНТОВ

МАРКА	СЕЧЕНИЕ: ЭСКИЗ	ПОЗ	СОСТАВ	ОПОРНЫЕ УСИЛИЯ: M, ТСМ	N, ТС	Q, ТС	ГРУППА КОНСТР.	МАРКА МЕТАЛЛА	ПРИМЕЧАНИЕ
Б1	L		L80×80×6				2	ВСт3пс6-1	по гибкости
Б2	[		[10				2	ВСт3кп2	конструкт
а	[		[10				2	ВСт3кп2	конструктивно
б	┬		2L50×50×5				2	ВСт3кп2	по гибкости
С1	□		□100×100×4		2,2		3	ВСт3сп2	
Б3	2 ⌐ L	1	[10				2	ВСт3кп2	конструктивно
		2	L50×50×5				2	ВСт3кп2	конструктивно
Б4	I		I20Ш1			2,2	2	ВСт3пс6-1	конструктивно

Привязан

Инв. №

Проверил	Подобный	
Инженер	Прокопенко	
Рук.гр.	Макарова	
Нач. ОСП	Саакьянц	
Н.контр.	Луценко	
ГИП	Ханин	

ТП 904-1-85.90-КМ

Компрессорная станция 5КЦ – 160 АО

Стадия	Лист	Листов
Р	7	

Схемы расположения перекрытия каналов, кронштейнов и опор

Госстрой СССР РОСТОВСКИЙ ПРОМСТРОЙНИИПРОЕКТ

Согласовано

Инв. № подл. | Подпись и дата | Взам. инв. №

24559-05 41

Типовой проект 904-1-85.90-ОВ альбом 5

1. Общие указания .

1.1. Данный комплект рабочих чертежей отопления и вентиляции разработан на основании технической документации, оговоренной в общих указаниях на листе 1 архитектурно-строительной части проекта.

1.2. Проект разработан с учетом требований основных действующих норм и правил СНиП 2.04.05-86 , ГОСТ 12.1.005-88 ,а также "Правил устройства и безопасной эксплуатации фреоновых холодильных установок".

1.3. Расчетные параметры наружного воздуха приняты
- в холодный период для отопления и вентиляции по параметрам "Б" -30°С;
- то же, для вентиляции по параметрам "А" -16°С;
- в теплый период ,по параметрам "А" - 22°С.

1.4. Теплоноситель для систем отопления и вентиляции - перегретая вода 150-70°С.

1.5. Теплоснабжение предусматривается от тепловых сетей промпредприятия .

2. Отопление .

2.1. Отопление машинного зала воздушное ,совмещенное с приточной вентиляцией с автоматическим регулированием температуры воздуха в помещении до 17°С .В нерабочее время приточные системы работают с рециркуляцией .

2.2. Отопление помещений маслохозяйства и оператора - регистрами из гладких труб на сварке . Помещение КРУ не отапливается.

2.3. Монтаж системы отопления выполняется в соответствии со СНиП 3.05.01-85 .

2.4. Трубопроводы диаметром до 50мм монтируются из стальных облегченных водогазопроводных труб по ГОСТ 3262-75* ; диаметром более 50мм - из электросварных труб по ГОСТ 10704-76 .

2.5. Трубопроводы и нагревательные приборы после монтажа окрашиваются краской БТ-177 в 2 слоя по грунту ГФ-021 .

2.6. Регулирующие клапаны 25ч940нж Ду=25мм устанавливаются в соответствии с типовой серией 5.903-1 и подключаются по чертежам проекта автоматизации .

2.7. Гидравлические потери в системах отопления и теплоснабжения на вводе составляют не более 30КПа .

3. Вентиляция.

3.1. Монтаж систем вентиляции производится в соответствии со СНиП 3.05.01-85 .Воздуховоды выполняются по номенклатуре Минмонтажспецстроя СССР ВСН 353-86 .

3.2. Воздуховоды выполняются из черной кровельной стали, при изготовлении покрываются внутри и снаружи эмалью ПФ-115 по грунту ГФ-021 в один слой .

3.3. Установка крышных вентиляторов выполняется по серии 1.469-7 в.2 .

3.4. Тепловая изоляция элементов вентсистем выполняется матами минераловатными прошивными М-125 толщиной 50мм с обкладкой стеклотканью Т-10 с 2-х сторон по ГОСТ 21880-76 с покровным слоем - оцинкованной сталью b=0,5мм:
- для воздухозаборных коробов систем П1 ,П2 до калорифера;
- для воздуховода из помещения оператора ,проложенного через машзал (звукоизоляция) :
- участков воздуховодов систем В4 ,ВЕ1 ,ВЕ2 ,в узлах прохода по серии 5.904-45 .

4. Использование вторичных энергоресурсов .

4.1. Для предварительного подогрева приточного воздуха в системах П1 и П2 в зимнее время используется низкотемпературная вода системы оборотного водоснабжения компрессоров с t=30° С в количестве 14м³/час при △t=10°С (по воде).

4.2. Экономия тепла составляет 141400Вт или 980 ГДж/год .

4.3. Ожидаемый экономический эффект от использования оборотной воды 3500 руб в год.

4.4. При привязке проекта необходимо учитывать возможность использования для других объектов дополнительного тепла от ~600 м³/час оборотной воды системы охлаждения компрессоров с t=30°С .

ВЕДОМОСТЬ ССЫЛОЧНЫХ И ПРИЛАГАЕМЫХ ДОКУМЕНТОВ

ОБОЗНАЧЕНИЕ	НАИМЕНОВАНИЕ	ПРИМЕЧАНИЕ
	ССЫЛОЧНЫЕ ДОКУМЕНТЫ	
4.904-69	Детали крепления санитарно-технических приборов и трубопроводов	
4.903-10 в.8	Изделия и детали трубопроводов тепловых сетей. Грязевики .	
5.903-2	Воздухосборники для систем отопления и теплоснабжения вентиляционных установок.	
5.904-1 в.0,1 ч.1 и 2	Детали крепления воздуховодов .	
5.904-45	Узлы прохода вентиляционных шахт через покрытия .	
5.904-51	Зонты и дефлекторы вентиляционных систем .	
4.904-25	Подставки под калориферы .	
5.904-38	Гибкие вставки к центробежным вентиляторам .	
5.904-4	Двери и люки для вентиляционных камер .	
5.903-7	Унифицированные конструкции приточных вентиляционных установок.	
7.903.9-3 в.0 ,1	Конструкции тепловой изоляции трубопроводов надземной и подземной канальной прокладки водяных тепловых сетей, паропроводов и конденсатопроводов.	
1.494-10	Решетки щелевые регулирующие , тип Р.	
5.904-20	Клапаны огнезадерживающие .	
5.903-1	Узлы обвязки регулирующих клапанов на трубопроводах теплоснабжения калориферных установок .	
5.904-13 в.0,1,2	Заслонки воздушные унифицированные для систем вентиляции круглого сечения .	
1.469-7 в.2	Покрытия зданий с крышными вентиляторами для безфонарных зданий с зенитными фонарями .	
	ПРИЛАГАЕМЫЕ ДОКУМЕНТЫ .	
ТП904-1-85.90-ОВ-СО	Спецификация оборудования .	альбом 7
ТП904-1-85.90-ОВ-ВМ	Ведомость потребности в материалах.	альбом 10

ПЛАН-СХЕМА

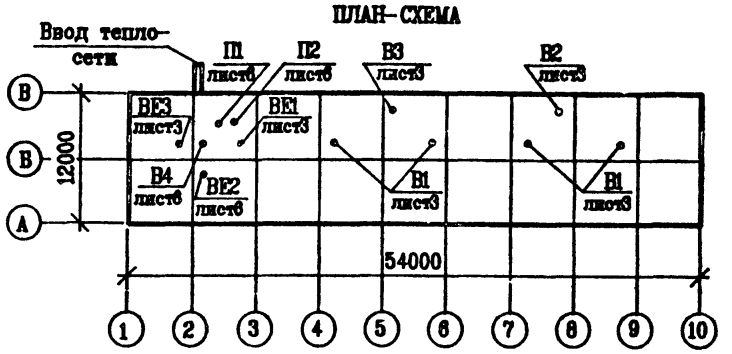

ОСНОВНЫЕ ПОКАЗАТЕЛИ ПО ЧЕРТЕЖАМ ОТОПЛЕНИЯ И ВЕНТИЛЯЦИИ

НАИМЕНОВАНИЕ ЗДАНИЯ (СООРУЖЕНИЯ), ПОМЕЩЕНИЯ	ОБЪЕМ, М3	ПЕРИОДЫ ГОДА ПРИ $t_н$,°С	РАСХОД ТЕПЛА, КВТ / ККАЛ/Ч				РАСХОД ХЛАДОА. ВТ	УСТАНОВЛЕННАЯ МОЩНОСТЬ ЭЛЕКТРОДВИГАТЕЛЕЙ, КВТ
			НА ОТОПЛЕНИЕ	НА ВЕНТИЛЯЦИЮ	НА ГОРЯЧЕЕ ВОДОСНАБЖЕНИЕ	ОБЩИЙ		
Компрессорная станция 5КЦ-160АО	5565	-30	9,6 / 8300	141,4* / 121900* 48,6 / 41900	24,36 / 21000 см. ВК	223,96 / 193100	-	25,12

1. В таблице указан расход тепла в рабочее время , в нерабочее время расход тепла на отопление составляет 111,6 кВт / 96200 ккал/ч .
2. * - тепло на вентиляцию от использования оборотной воды с t=30°С

ВЕДОМОСТЬ РАБОЧИХ ЧЕРТЕЖЕЙ ОСНОВНОГО КОМПЛЕКТА ТП 904-1-85.90-ОВ

ЛИСТ	НАИМЕНОВАНИЕ	ПРИМЕЧАНИЕ
1	Общие данные .	
2	План на отм. 0.000 .	
3	План на отм. 3.600 .Разрез 1-1 .	
4	Схемы теплоснабжения .Схема системы отопления . Узел управления .	
5	Схемы воздуховодов систем П1 ,П2 ,В2-В4 ,ВЕ1 ,ВЕ2 .	
6	Установка систем П1, П2 ,В4 .	

ДАННЫЙ ПРОЕКТ ВЫПОЛНЕН В СООТВЕТСТВИИ С ДЕЙСТВУЮЩИМИ СТРОИТЕЛЬНЫМИ НОРМАМИ И ПРАВИЛАМИ ПРОЕКТИРОВАНИЯ, КОТОРЫЕ ОДНОВРЕМЕННО ПРЕДУСМАТРИВАЮТ МЕРОПРИЯТИЯ, ОБЕСПЕЧИВАЮЩИЕ ВЗРЫВОПОЖАРНУЮ И ПОЖАРНУЮ БЕЗОПАСНОСТЬ ПРИ СОБЛЮДЕНИИ ПРАВИЛ БЕЗОПАСНОСТИ ПРИ ЭКСПЛУАТАЦИИ ЗДАНИЯ (СООРУЖЕНИЯ) РЕШЕНИЯ ПРИНЯТЫ НА ОСНОВАНИИ ТЕХНОЛОГИЧЕСКИХ ЗАДАНИЙ И УКАЗАННЫХ В НИХ КАТЕГОРИЙ ПОМЕЩЕНИЙ И ЗДАНИЙ.

Главный инженер проекта Ханин В.В.

Главный инженер проекта организации, привязавшей проект

Дата

Инв. N подл. | Подпись и дата | Взам. инв. N

Привязан

Инв. N

ТП 904-1-85.90-ОВ

КОМПРЕССОРНАЯ СТАНЦИЯ 5КЦ-160АО

			Стадия	Лист	Листов
Инж.	Чернер		Р	1	6
Рук. гр.	Червонная				
Гл. спец.	Рывкис				
Нач. отд.	Дзюба				
Н. контр.	Кильдишева				
ГИП	Ханин				

Общие данные

ГОССТРОЙ СССР РОСТОВСКИЙ ПРОМСТРОЙНИИПРОЕКТ

Копировал 24559-05 42 Формат А2

Типовой проект 904-1-85.90-ОВ альбом 5

ПЛАН НА ОТМ. 0.000

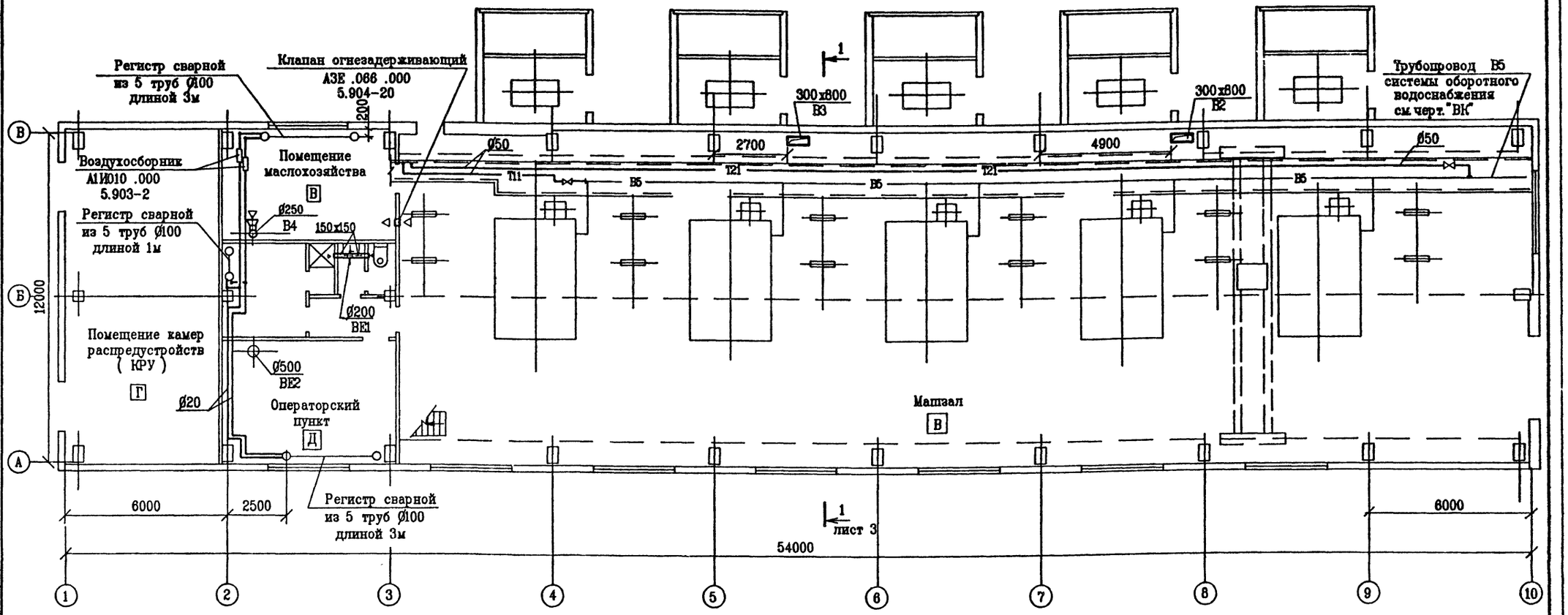

ХАРАКТЕРИСТИКА ОТОПИТЕЛЬНО-ВЕНТИЛЯЦИОННЫХ СИСТЕМ

Обозначение системы	Кол. систем	Наименование обслуживаемого помещения (технологического оборудования)	Тип установки	Вентилятор: тип, исполнение по взрывозащите	Вентилятор: N	Вентилятор: схема исполнения	Вентилятор: положение	Вентилятор: L, м3/ч	Вентилятор: P, Па / кГс/м²	Вентилятор: n, об/мин	Электродвигатель: тип, исполнение по взрывозащите	Электродвигатель: N, кВт	Электродвигатель: n, об/мин	Воздухонагреватель: тип	Воздухонагреватель: N	Воздухонагреватель: кол.	Воздухонагреватель: t-ра нагреваемого воздуха от	Воздухонагреватель: t-ра нагреваемого воздуха до	Воздухонагреватель: расход тепла, Вт	Воздухонагреватель: ΔP, Па / кГс/м²	Примечание
П1	1	Машзал .	В-Ц4-75-5-Л05	В-Ц4 75	5	1	ЛО	6000	900/90	1435	4А100S4	3	1435	КСк-4 КСк-4	9 9	2 1	-30 5	5 17	70700 24300	210/21 18,4/12,4	
П2	1	Машзал .	В-Ц4-75-5-Л05	В-Ц4 75	5	1	ЛО	6000	900/90	1435	4А100S4	3	1435	КСк-4 КСк-4	9 9	2 1	-30 5	5 17	70700 24300	210/21 18,4/12,4	
В1	4	Машзал .	ВКР12,5-01	ВКР	12,5	1	–	33450	200/20	950	4А112МВ6	4	950								
В2	1	Машзал	ВКР-6,3 0,25-6	ВКР	6,3	1	–	6000	350/35	935	4А90L6	1,5	935								
В3	1	Машзал .	ВКР-6,3 0,25-6	ВКР	6,3	1	–	6000	350/35	935	4А90L6	1,5	935								
В4	1	Маслохозяйство .	В-Ц4-75-2,5-Л05	В-Ц4 75	2,5	1	ЛО	500	250/25	1375	4АА56А4	0,12	1370								

Согласовано: ОСП-1 ОВК

Инв. N подл. | Подпись и дата | Взам. инв. N

Привязан

Инв. N

Инж.	Чернер		
Рук. гр.	Червонная		
Гл. спец.	Рывкис		
Нач. ОПВ	Давба		
Н. контр.	Кильдишева		
ГИП	Ханин		

ТП 904-1-85.90-ОВ

КОМПРЕССОРНАЯ СТАНЦИЯ 5КЦ-160АО

Стадия	Лист	Листов
Р	2	

План на отм . 0.000

ГОССТРОЙ СССР РОСТОВСКИЙ ПРОМСТРОЙНИИПРОЕКТ

Копировал 24559-05 43 Формат А2

Типовой проект 904-1-85.90-0В альбом 5

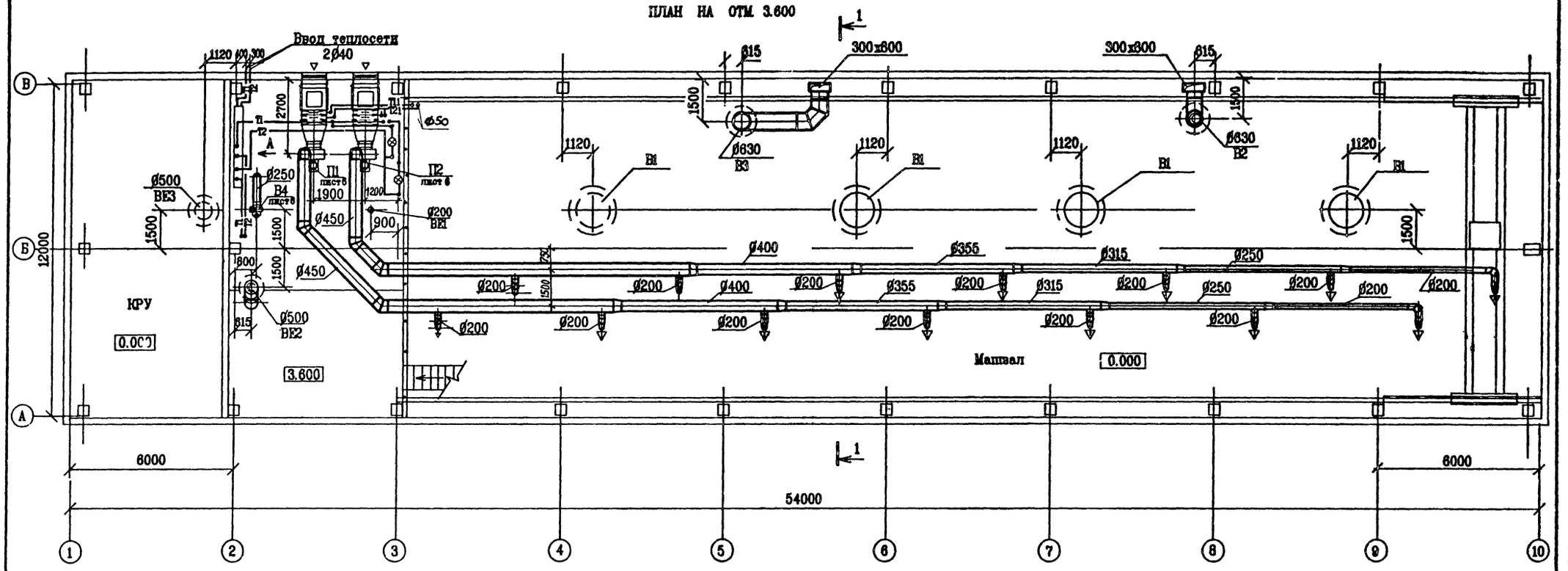

Разрез 1-1

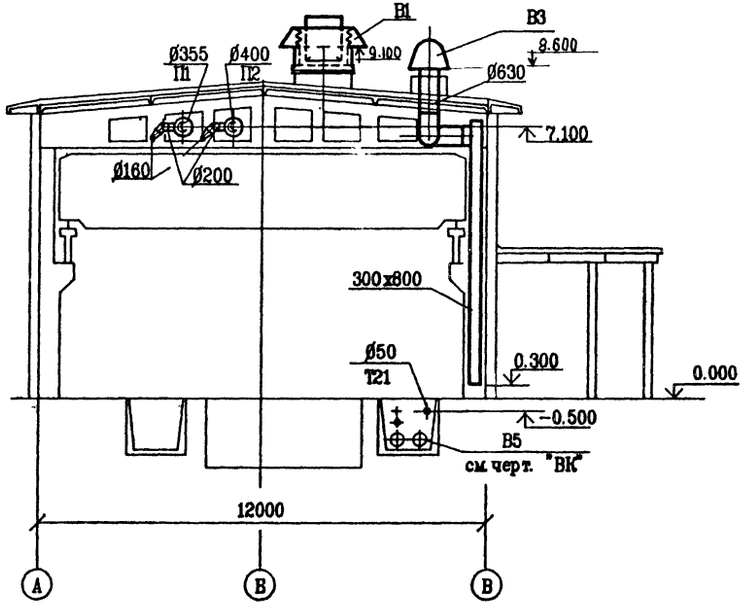

Инж.	Чернер		
Рук. гр.	Червонная		
Гл. спец.	Рывкис		
НачОПВ	Дзюба		
Н. контр.	Кильдишева		
ГИП	Ханин		

ТП 904-1-85.90-0В

КОМПРЕССОРНАЯ СТАНЦИЯ 5КЦ-160 АО

Стадия	Лист	Листов
Р	3	

План на отм. 3.600
Разрез 1-1

ГОССТРОЙ СССР
РОСТОВСКИЙ ПРОМСТРОЙНИИПРОЕКТ

Копировал 24559-05 44 Формат А2

СОГЛАСОВАНО
ОСП-1 Бесхозяйный
ОВК Пундиков

Инв. N подл. | Подпись и дата | Взам. инв. N

Типовой проект 904-1-85.90 альбом 5

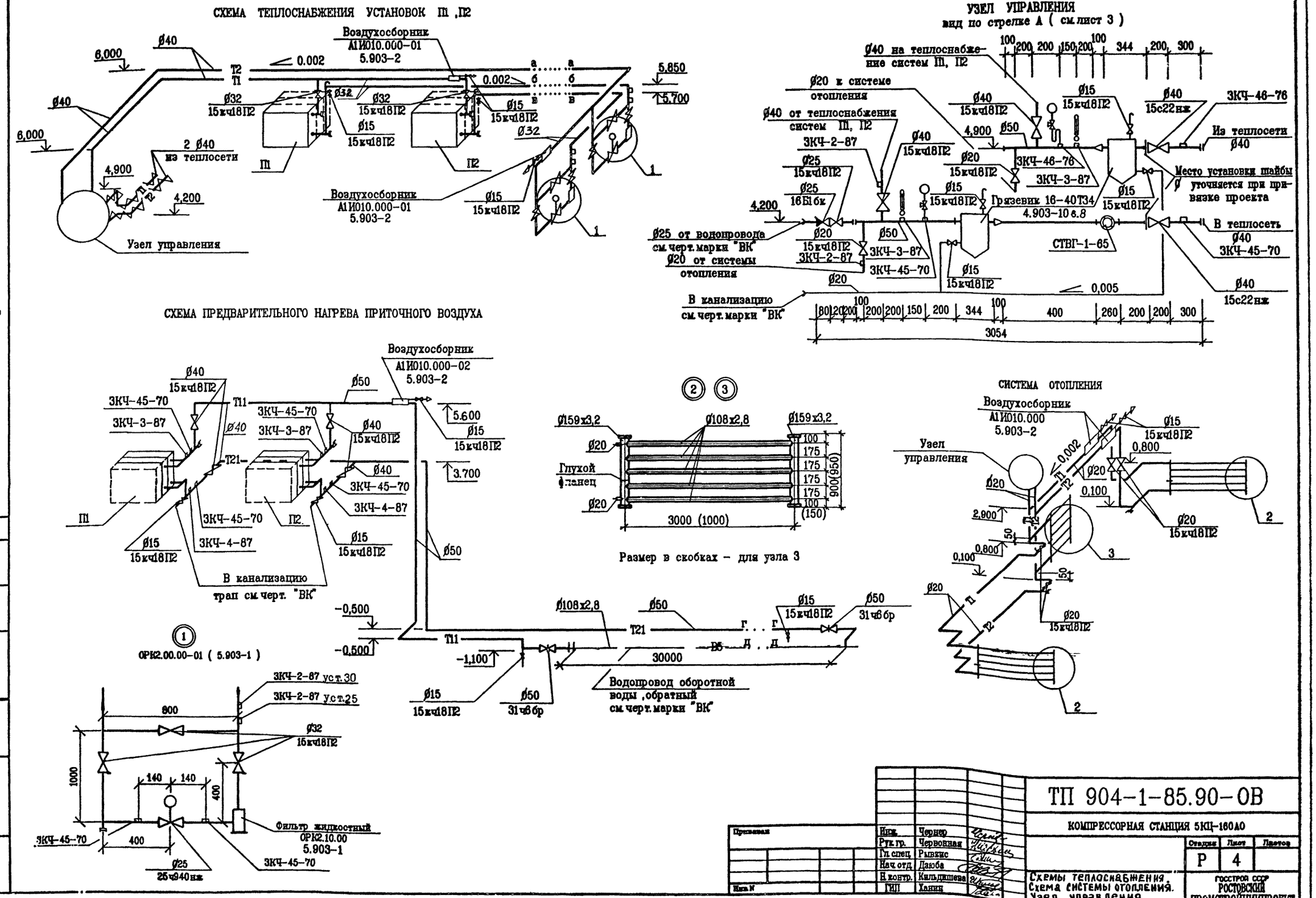

Инж.	Чернер		
Рук.гр.	Червонная		
Гл.спец.	Рывкис		
Нач.отд.	Дзюба		
Н.контр.	Кильдишева		
ГИП	Ханин		

ТП 904-1-85.90-ОВ

КОМПРЕССОРНАЯ СТАНЦИЯ 5КЦ-160АО

Стадия	Лист	Листов
Р	4	

Схемы теплоснабжения. Схема системы отопления. Узел управления.

ГОССТРОЙ СССР РОСТОВСКИЙ ПРОМСТРОЙНИИПРОЕКТ

Копировал 24559-05 45 Формат А2

Инв.N подл. | Подпись и дата | Взам. инв. N

СОГЛАСОВАНО ОВК Пундиков

Типовой проект 904-1-85.90-0В альбом 5

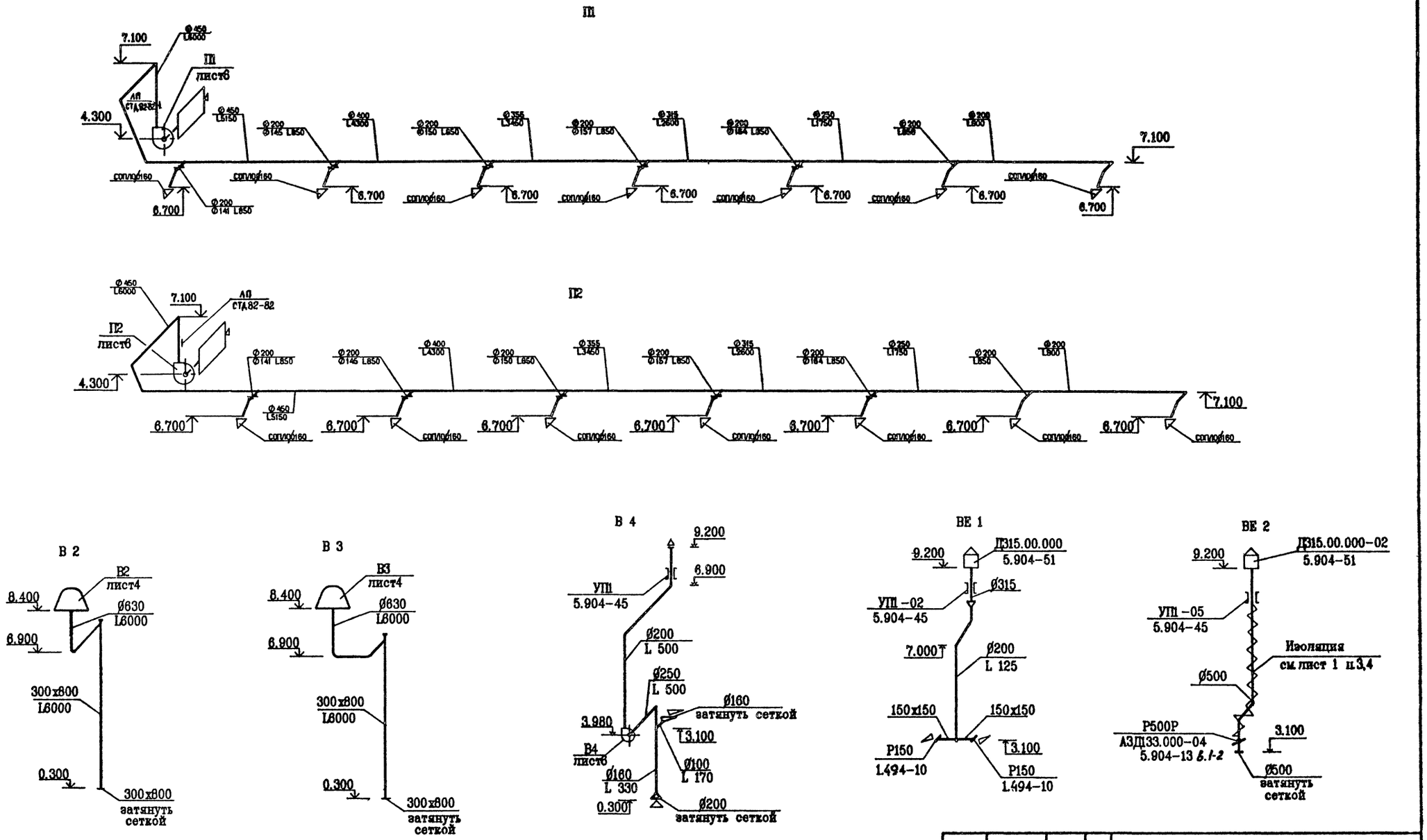

Инж.	Чернер		ТП 904-1-85.90-0В		
Рук. гр.	Червонная		КОМПРЕССОРНАЯ СТАНЦИЯ 5КЦ-160А0		
Гл. спец.	Рывкис			Стадия	Лист	Листов
Нач. отд.	Дзюба			Р	5	
Н. контр.	Кильдишева		Схемы систем воздуховодов П1, П2, В2÷В4, ВЕ1, ВЕ2	ГОССТРОЙ СССР РОСТОВСКИЙ ПРОМСТРОЙНИИПРОЕКТ	
ГИП	Ханин				

Приказом

Инв. №

Копировал 24559-05 46 Формат А2

СОГЛАСОВАНО

ОВК Пундиков

Инв. N подл. | Подпись и дата | Взам. инв. N

Типовой проект 904-1-85.90-ОВ альбом 5

РАЗРЕЗ 1-1

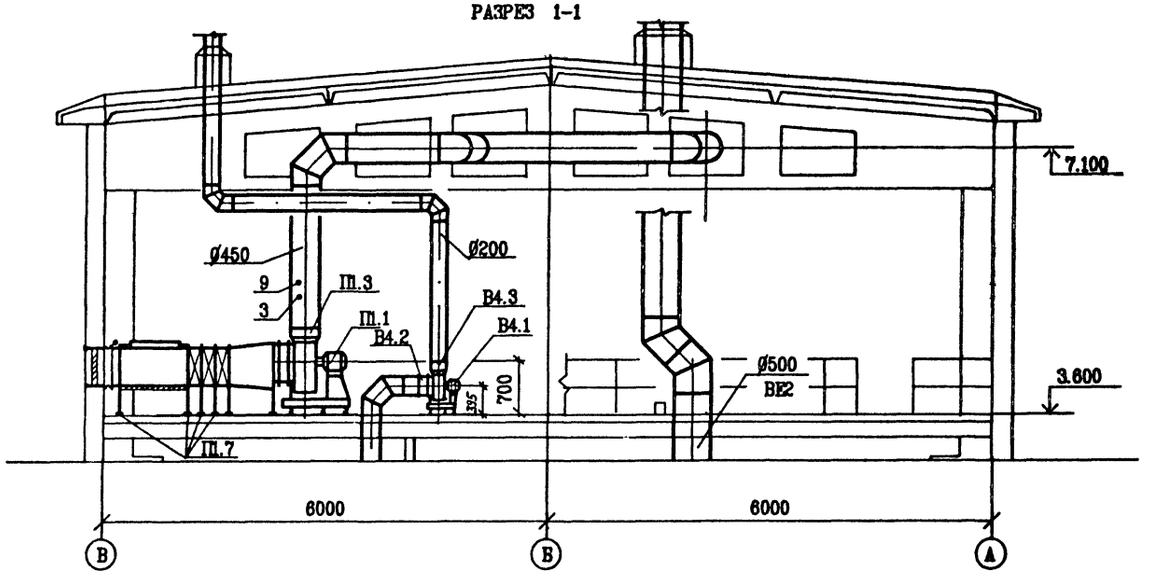

ПЛАН

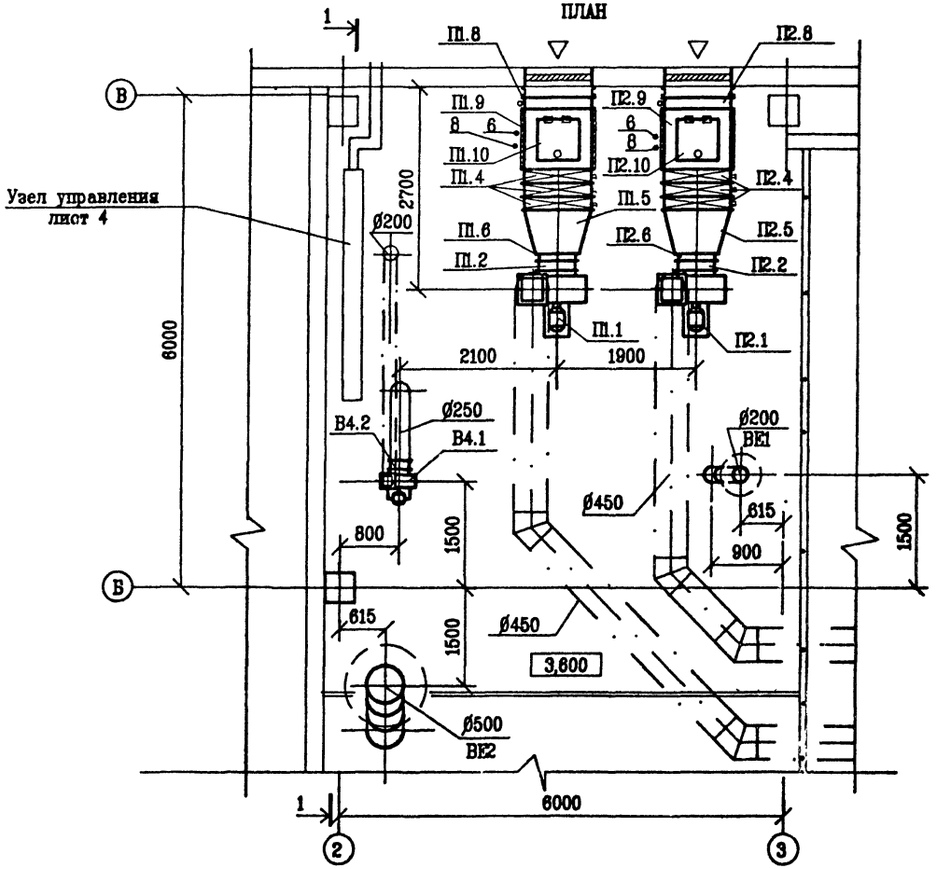

1. Переходы из тонколистовой стали толщиной 1,4мм (марка П1.9 , П2.9) изолировать в соответствии с указаниями на листе 1 пункт 3.4 .

2. В воздухозаборном коробе и воздуховоде установить закладные детали для термометров и датчиков температуры :
   поз. 3 и 6 - ЗКЧ-1-87 установка 8
   поз. 8 и 9 - ЗКЧ-1-87 установка 38

СПЕЦИФИКАЦИЯ ОТОПИТЕЛЬНО-ВЕНТИЛЯЦИОННЫХ УСТАНОВОК

МАРКА, ПОЗ.	ОБОЗНАЧЕНИЕ	НАИМЕНОВАНИЕ	КОЛ.	МАССА ЕД.,КГ	ПРИМЕЧАНИЕ
		П1,П2			
П1.1 , П2.1		Вентилятор радиальный В-Ц4-75-5-Л05 N 5 , исполнение 1 , диаметр колеса 1,1 Дн, Л0 ° ,с виброизоляторами,с электродвигателем 4А100S4, 1435 об/мин, 3 кВт	1	113,6	
П1.2, П2.2	5.904-38	Гибкая вставка В.00.00-09	1	1,71	
П1.3, П2.3	5.904-38	Гибкая вставка Н.00.00-11	1	1,51	
П1.4, П2.4		Калорифер биметаллический КСк 4-9-02ХЛЗА	3	68	
П1.5, П2.5	5.903-7,вып.1	Конфузор Д0.000-03	1	47	
П1.6 П2.6	5.903-7,вып.1	Фланец Ф0.04-01	1	5,0	
П1.7, П2.7	4.904-25	Подставка под калорифер	8	2,03	
П1.8, П2.8		Заслонка воздушная утепленная без эл.подогрева П1000х600Э с электроприводом МЭО-40/63-0,25-82	1	53,7	
П1.9, П2.9	Изготовить по месту	Переход из тонколистовой стали толщиной 1,4мм с размера 1000х600 на размер 900х500 длиной l=850мм с шипами под изоляцию	1	31,5	
П1.10, П2.10	5.904-4	Люк утепленный герметичный Лу 0,6х0,5	1	20,2	
		В4			
В4.1		Вентилятор радиальный В-Ц4-75-2.5-Л05 N 2,5 , исполнение 1 , диаметр колеса 1,1 Дн, Л0 ° ,с виброизоляторами,с электродвигателем 4А А56А4 ,1375 об/мин ,0,12 кВт	1		
В4.2	5.904-38	Гибкая вставка В.00.00-03	1	0,91	
В4.3	5.904-38	Гибкая вставка Н.00.00-03	1	0,86	

Инж.	Чернер		ТП 904-1-85.90-ОВ
Рук.гр.	Червонная		КОМПРЕССОРНАЯ СТАНЦИЯ 5КЦ-160АО
Гл.спец.	Рыжкис		Стадия Р; Лист 6; Листов
Нач.ОПВ	Дзюба		
Н.контр.	Кильдишева		Установка систем П1,П2,В4
ГИП	Ханин		ГОССТРОЙ СССР РОСТОВСКИЙ ПРОМСТРОЙНИИПРОЕКТ

Согласовано: ОСП-1 ОВК; Вентиляция Цундера

Инв.№ подл. | Подпись и дата | Взам. инв. №

Копировал 24559-05 47 Формат А2

Типовой проект 904-1-85.90-ВК Альбом 5.

ВЕДОМОСТЬ РАБОЧИХ ЧЕРТЕЖЕЙ ОСНОВНОГО КОМПЛЕКТА ТП 904-1-85.90-ВК

ЛИСТ	НАИМЕНОВАНИЕ	ПРИМЕЧАНИЕ
1	Общие данные (начало).	
2	Общие данные (окончание).	
3	План на отм. 0.000,3.600. Сечения 1-1; 4-4.	
4	Схемы систем В1, Т3, Т4, К1.	
5	Схемы систем В4, В5, К13.	
6	Установка пожарного крана Ø50мм в шкафу.	
7	Шкаф для пожарного крана Ø50мм. Габаритный чертеж.	

ВЕДОМОСТЬ ССЫЛОЧНЫХ И ПРИЛАГАЕМЫХ ДОКУМЕНТОВ

ОБОЗНАЧЕНИЕ	НАИМЕНОВАНИЕ	ПРИМЕЧАНИЕ
	ССЫЛОЧНЫЕ ДОКУМЕНТЫ	
4.900-10 Выпуск 4	Альбом оборудования, фасонных частей и арматуры для сетей и сооружений водопровода и канализации.	
4.904-69	Детали крепления санитарно-технических приборов и трубопроводов.	
3.900-9 Выпуск 1, 4	Опорные конструкции и средства крепления стальных трубопроводов внутренних санитарно-технических систем.	
4.900-9 Выпуск 0, 1	Узлы и изделия трубопроводов из пластмассовых труб для систем водоснабжения и канализации.	
7.903.9-2 Выпуск 1	Тепловая изоляция трубопроводов с положительными температурами.	
	ПРИЛАГАЕМЫЕ ДОКУМЕНТЫ	
ТП 904-1-85.90-ВК-С01	Спецификация оборудования.	
ТП 904-1-85.90-ВК-ВМ1	Ведомость потребности в материалах.	

ПЕРЕЧЕНЬ
РАБОТ ТРЕБУЮЩИХ СОСТАВЛЕНИЯ АКТОВ ОСВИДЕТЕЛЬСТВОВАНИЯ СКРЫТЫХ РАБОТ

N П. П.	НАИМЕНОВАНИЕ	ПРИМЕЧАНИЕ
1.	Гидростатическое (гидравлическое) или манометрическое (пневматическое) испытание трубопроводов при скрытой прокладке трубопроводов.	СНиП 3.05.01-85 п.3.9,
2.	Гидростатическое (гидравлическое) или манометрическое (пневматическое) испытание изолируемых трубопроводов.	СНиП 3.05.01-85 п.3.9,
3.	Гидростатическое (гидравлическое) испытание участков систем канализации, проложенных в земле, коробах или подпольных каналах.	СНиП 3.05.01-85 п.4.13 п.4.14

ОСНОВНЫЕ ПОКАЗАТЕЛИ ПО ЧЕРТЕЖАМ ВОДОПРОВОДА И КАНАЛИЗАЦИИ

НАИМЕНОВАНИЕ СИСТЕМЫ	ПОТРЕБНЫЙ НАПОР НА ВВОДЕ м	РАСЧЕТНЫЙ РАСХОД м3/сут	м3/ч	л/с	при пожаре л/с	УСТАНОВЛЕННАЯ МОЩНОСТЬ ЭЛЕКТРОДВИГАТЕЛЕЙ кВт	ПРИМЕЧАНИЕ
Водопровод хозяйственно-противопожарный	15/25	1,3	0,31	0,28	5,94		Примечание п.1-3
Водопровод оборотной воды -подающий -обратный	30	14400 14400	600 600	166,5 166,5			
Горячее водоснабжение	15	0,7	0,35	0,27			Примечание п.4
Канализация бытовя		1,3	0,66	2,2			

1. Расход воды на полив газонов и усовершенствованных покрытий-0,7м3/сут.
2. Расход воды на пожаротушение-5,8л/с (2х2,9л/с).
3. В числителе указан напор при хозяйственно-питьевом водопотреблении, в знаменателе указан напор при пожаре.
4. Расход горячей воды на подогрев масла в компрессорах во время пуска в холодное время года в основные показатели не включен.

УСЛОВНЫЕ ОБОЗНАЧЕНИЯ

— В1 — Водопровод хозяйственно-противопожарный.
— К13 — Канализация дренажных вод
Счетчик воды
Задвижка с электроприводом

ДАННЫЙ ПРОЕКТ ВЫПОЛНЕН В СООТВЕТСТВИИ С ДЕЙСТВУЮЩИМИ СТРОИТЕЛЬНЫМИ НОРМАМИ И ПРАВИЛАМИ ПРОЕКТИРОВАНИЯ, КОТОРЫЕ ОДНОВРЕМЕННО ПРЕДУСМАТРИВАЮТ МЕРОПРИЯТИЯ, ОБЕСПЕЧИВАЮЩИЕ ВЗРЫВОПОЖАРНУЮ И ПОЖАРНУЮ БЕЗОПАСНОСТЬ ПРИ СОБЛЮДЕНИИ ПРАВИЛ БЕЗОПАСНОСТИ ПРИ ЭКСПЛУАТАЦИИ ЗДАНИЯ (СООРУЖЕНИЯ). РЕШЕНИЯ ПРИНЯТЫ НА ОСНОВАНИИ ТЕХНОЛОГИЧЕСКИХ ЗАДАНИЙ И УКАЗАННЫХ В НИХ КАТЕГОРИЙ ПОМЕЩЕНИЙ И ЗДАНИЙ.

Главный инженер проекта Ханин В.В.
Главный инженер проекта организации, привязавшей проект
Дата

Инв. N подл. | Подпись и дата | Взам. инв. N

Привязан			
Инв. N			
Провер.	Плаксина		ТП 904-1-85.90-ВК
Инж. Пр.	Зорина		Компрессорная станция 5КЦ-160АО
Инж. Пр.	Новик		Стадия: РП; Лист: 1; Листов: 7
Рук. гр.	Пундиков		
Гл. спец.	Аникин		
Нач. отд.	Волчков		
Н. контр.	Плаксина		Общие данные (начало)
ГИП	Ханин		Госстрой СССР РОСТОВСКИЙ ПРОМСТРОЙНИИПРОЕКТ

Копировал 24559-05 48 Формат А2

ДАННЫЕ ПО ПРОИЗВОДСТВЕННОМУ ВОДОПОТРЕБЛЕНИЮ И ВОДООТВЕДЕНИЮ

№ потребителя по плану	Наименование потребителя	Количество потребителей	Количество часов работы в сутки	Водопотребление: требования к качеству воды	Потребный напор у потребителя, м	Режим водопотребления	Расход воды на одного потребителя, м3/ч	Из сети горячего водоснабжения м3/сут	м3/ч	л/с	Из водопровода оборотной воды подающего м3/сут	м3/ч	л/с	Водоотведение: характеристика сточных вод	Режим водоотведения	В водопровод оборотной воды обратный м3/сут	м3/ч	л/с	Концентрация загрязнений сточных вод после локальных очистных сооружений, мг/л	Примечание
	Компрессор 43ВЦ-160/9	5	24	техническая t=65°-70°С	≤30	непрерывный	90				10800	450	125	t=37°С	непрерывный	10800	450	125		
		5				периодический		0,2*	2,8*	0,8*										
	Установка осушки воздуха ОВ 40-2-1	5	24	техническая	≤30	непрерывный	30				3600	150	41,5	t=37°С	непрерывный	3600	150	41,5		
	Итого:							0,2*	2,8*	0,8*	14400	600	166,5			14400	600	166,5		

Расход горячей воды отмеченный знаком * в расчетный расход не принимается, как не совпадающий по времени.

** Качество охлаждающей воды: общая жесткость ≤6моль/м3;
карбонатная жесткость ≤2,4моль/м3;
некарбонатная жесткость 1,8-2моль/м3;
взвешенные частицы-50мг/л;
водородный показатель-6-9ед pH;
содержание нефтепродуктов 17мг/л;
сухой остаток ≤1300мг/л.

ОБЩИЕ УКАЗАНИЯ

1. Рабочие чертежи внутренних водопрова и канализации разработаны по исходным данным, приведенным в общих указаниях к основному комплекту рабочих чертежей архитектурных решений.

2. Системы водопровода и канализации запроектированы в соответствии:
- СНиП 2.04.01-85 "Внутренний водопровод и канализация зданий".
- СН 478-80 "Инструкция по проектированию и монтажу сетей водоснабжения и канализации из пластмассовых труб".

3. За условную отметку 0,000 принята отметка уровня чистого пола машинного зала, соответствующая отметке по топографической съемке.

4. Системы водопровода и канализации запроектированы:
- системы В1, Т3, Т4 из стальных водогазопроводных оцинкованных труб;
- системы К1, К13 из пластмассовых канализационных труб.

Ввод водпровода выполнен из чугунных напорных труб.

5. Места проходов пластмассовых труб через строительные конструкции должны заделываться цементным раствором на всю толщину перекрытия. Перед заделкой мест прохода трубы должны обертываться без зазора рулонным гидроизоляционным материалом. Расположение соединений трубопроводов в строительных конструкциях не допускается.

6. Расстояние между креплениями канализационных пластмассовых труб должно быть не более 10 диаметров трубы.

7. Отметки на схемах напорных сетей относятся к осям труб, на схемах самотечных сетей к лоткам труб.
Напорные трубопроводы прокладываются с уклоном 0,002-0,005 в сторону водоразборных точек и специальных устройств.

8. Тепловая изоляция труб, показанная на чертежах, предусмотрена цилиндрами минераловатными на синтетическом связующем толщиной 40 мм с покровным слоем из стеклопластика РСТ по ТУ 6-11-145-80.

9. При сварке оцинкованных труб, восстановление цинкового покрытия предусматривать краской, содержащей не менее 94% цинковой пыли.

10. Стальные трубопроводы, опорные конструкции и крепления окрашиваются эмалью ПФ-115 в два слоя по одному слою грунтовки ПФ-020.

11. Опознавательную окраску трубопроводов выполнять по ГОСТ 14202-69. Противопожарные трубопроводы на участках запорно-регулирующей арматуры должны окрашиваться в красный цвет.

12. Пожарные краны комлектуются пожарными стволами РС-50.01 с диаметром спрыска наконечника 16мм и пожарными рукавами длиной 20м.

13. Необходимость установки регулятора давления на подающем трубопроводе оборотной воды определяется привязывающей организацией исходя из фактического давления в существующей сети оборотного водоснабжения.

14. Указания по привязке проекта приведены в пояснительной записке альбома1 раздела ВК .

Провер.	Плаксина		ТП 904-1-85.90-ВК
ИнжПк.	Зорина		Компрессорная станция 5КЦ-160АО
ИнжПк.	Новик		Стадия: РП; Лист: 2; Листов:
Рук.гр.	Пупыкев		
Гл.спец.	Аникин		Общие данные (окончание).
Нач.отд.	Волчков		Госстрой СССР РОСТОВСКИЙ ПРОМСТРОЙНИИПРОЕКТ
Н.контр.	Плаксина		

Инв.№ подл. | Подпись и дата | Взам. инв.№ | Инв.№

Копировал 24559-05 49 Формат А2

Типовой проект 904-1-85.90-ВК Альбом 5.

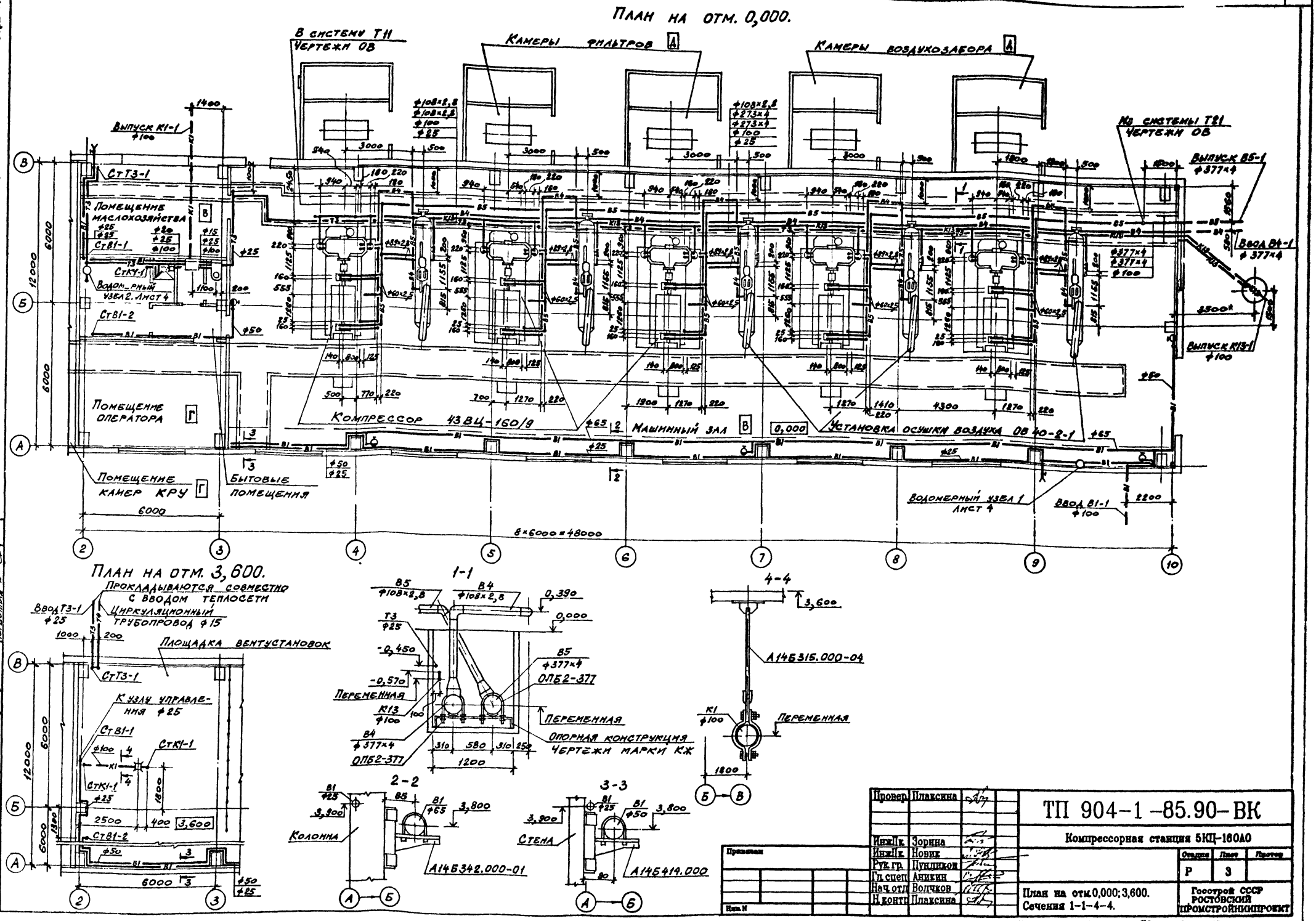

Провер.	Плаксина		
Инж.Пк.	Зорина		
Инж.Пк.	Новик		
Рук.гр.	Пундиков		
Гл.спец.	Аникин		
Нач.отд.	Волчков		
Н.контр.	Плаксина		

ТП 904-1-85.90-ВК

Компрессорная станция 5КЦ-160А0

Стадия	Лист	Листов
Р	3	

План на отм. 0,000; 3,600.
Сечения 1-1-4-4.

Госстрой СССР
РОСТОВСКИЙ ПРОМСТРОЙНИИПРОЕКТ

Инв. № подл. | Подпись и дата | Взам. инв. №

Согласовано: ОСП-1 ОПВ

Копировал 24559-05 50 Формат А2

Типовой проект 904-1-85.90-ВК Альбом 5.

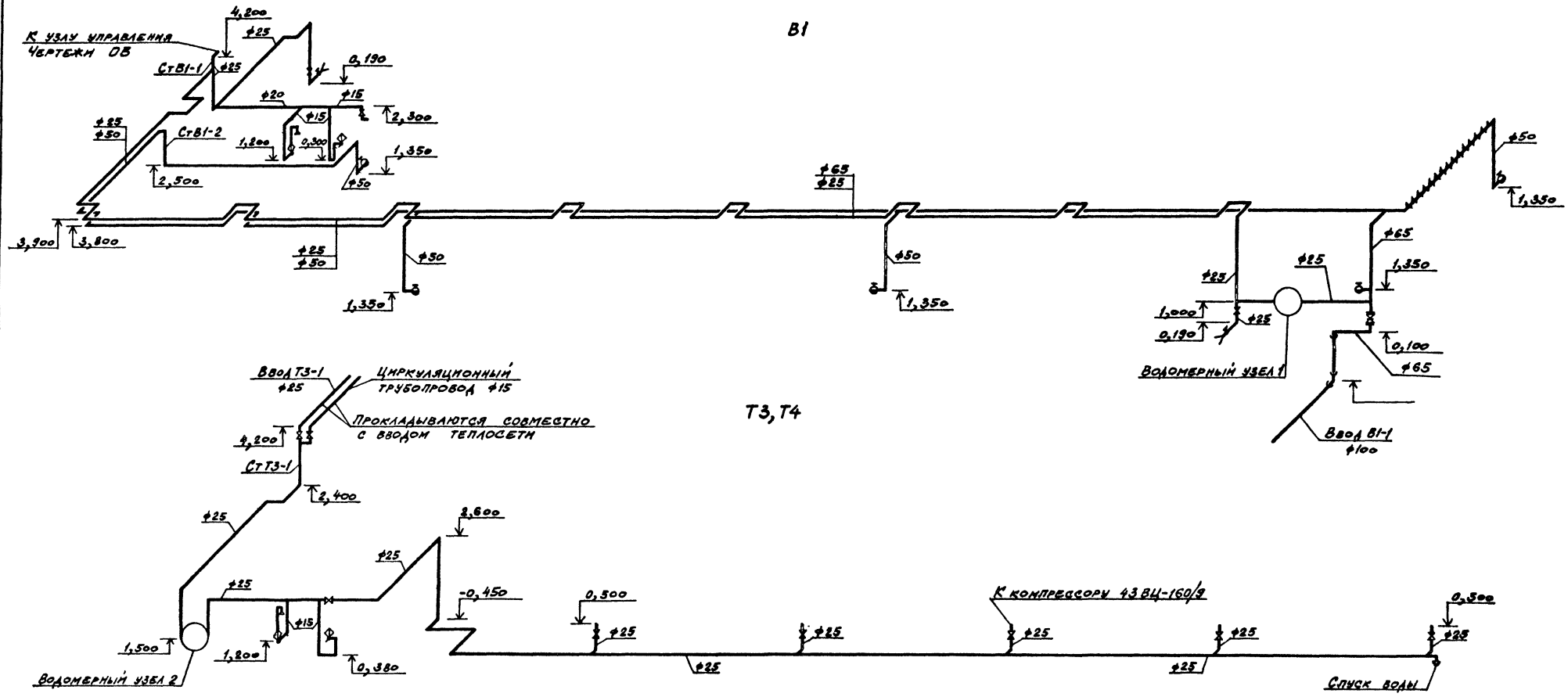

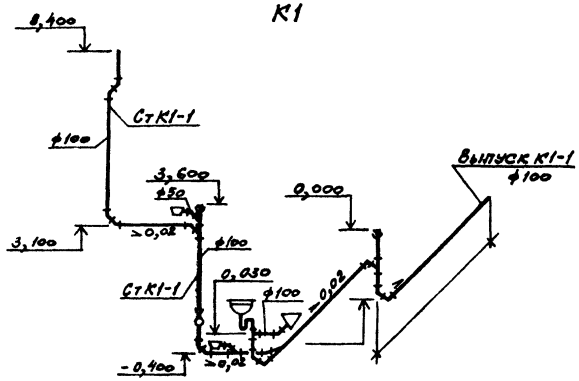

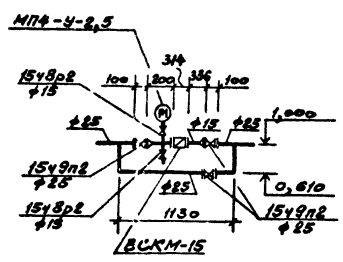

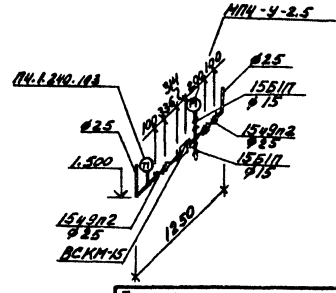

Провер.	Плаксина		ТП 904-1-85.90-ВК		
			Компрессорная станция 5КП-160А0		
Инж.Пк.	Зорина			Стадия	Лист	Листов
Инж.Пк.	Новик			Р	4	
Рук.гр.	Пунликов					
Гл.спец.	Аникин		Схемы систем В1, Т3, Т4, К1.	Госстрой СССР РОСТОВСКИЙ ПРОМСТРОЙНИИПРОЕКТ	
Нач.отд.	Волчков				
Н.контр.	Плаксина				

Копировал 24559-05 51 Формат А3

Инв.№ подл. | Подпись и дата | Взам.инв.№

Типовой проект 904-1-85.90-ВК Альбом 5.

К13

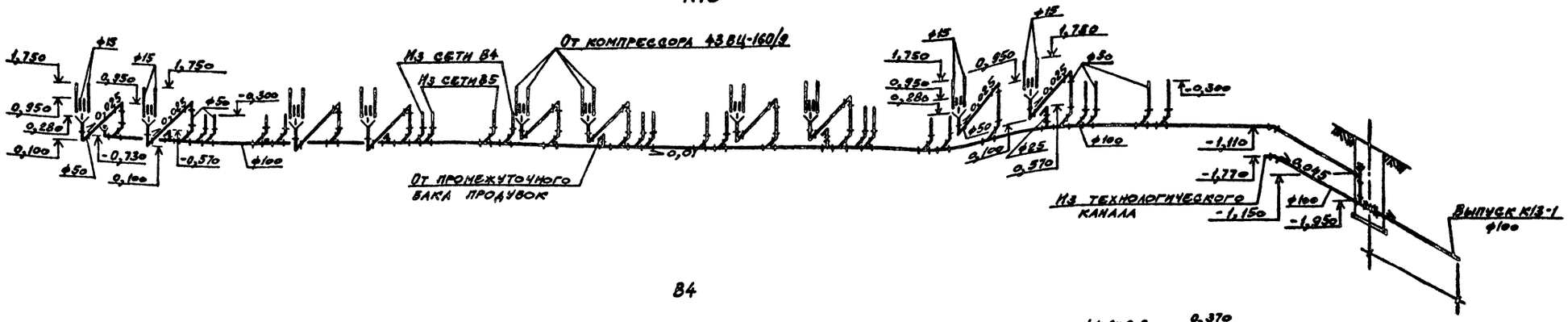

В4

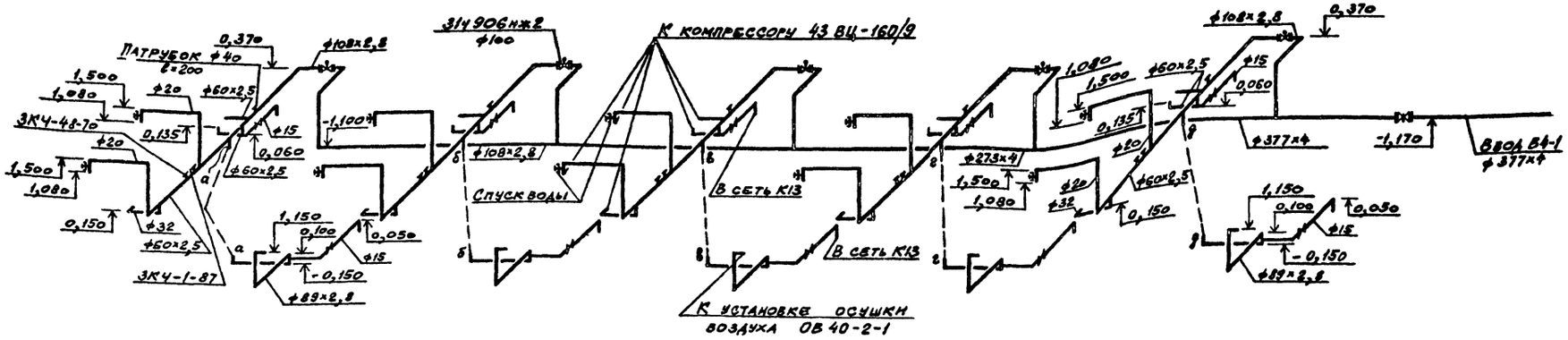

В5

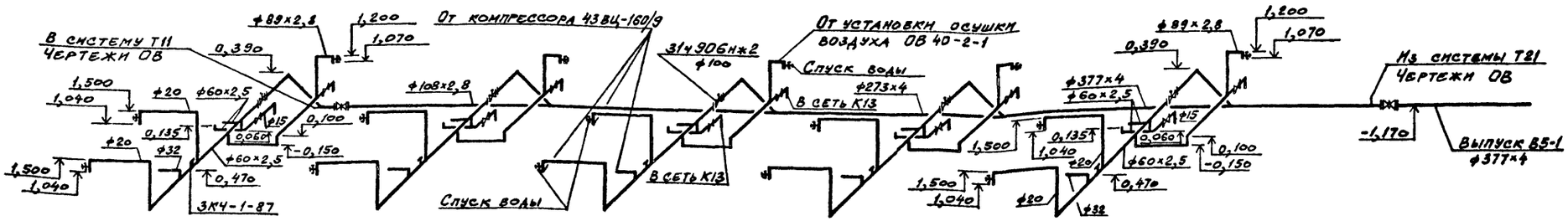

Задвижки 314906нж2 учтены в разделе ТХ.

Провер.	Плаксина		ТП 904-1-85.90-ВК	
ИнжПк.	Зорина		Компрессорная станция 5КЦ-160А0	
ИнжПк.	Новик			
Рук.гр.	Пупликов		Стадия: Р; Лист: 5; Листов:	
Гл.спец.	Аникин			
Нач.отд.	Волчков			
Н.контр.	Плаксина		Схемы систем В4, В5, К13.	Госстрой СССР РОСТОВСКИЙ ПРОМСТРОЙНИИПРОЕКТ

Инв.№ подл. | Подпись и дата | Взам.инв.№

Копировал 24559-05 52 Формат А3

Типовой проект 904-1-85.90-ВК Альбом 5.

Разрез 2-2

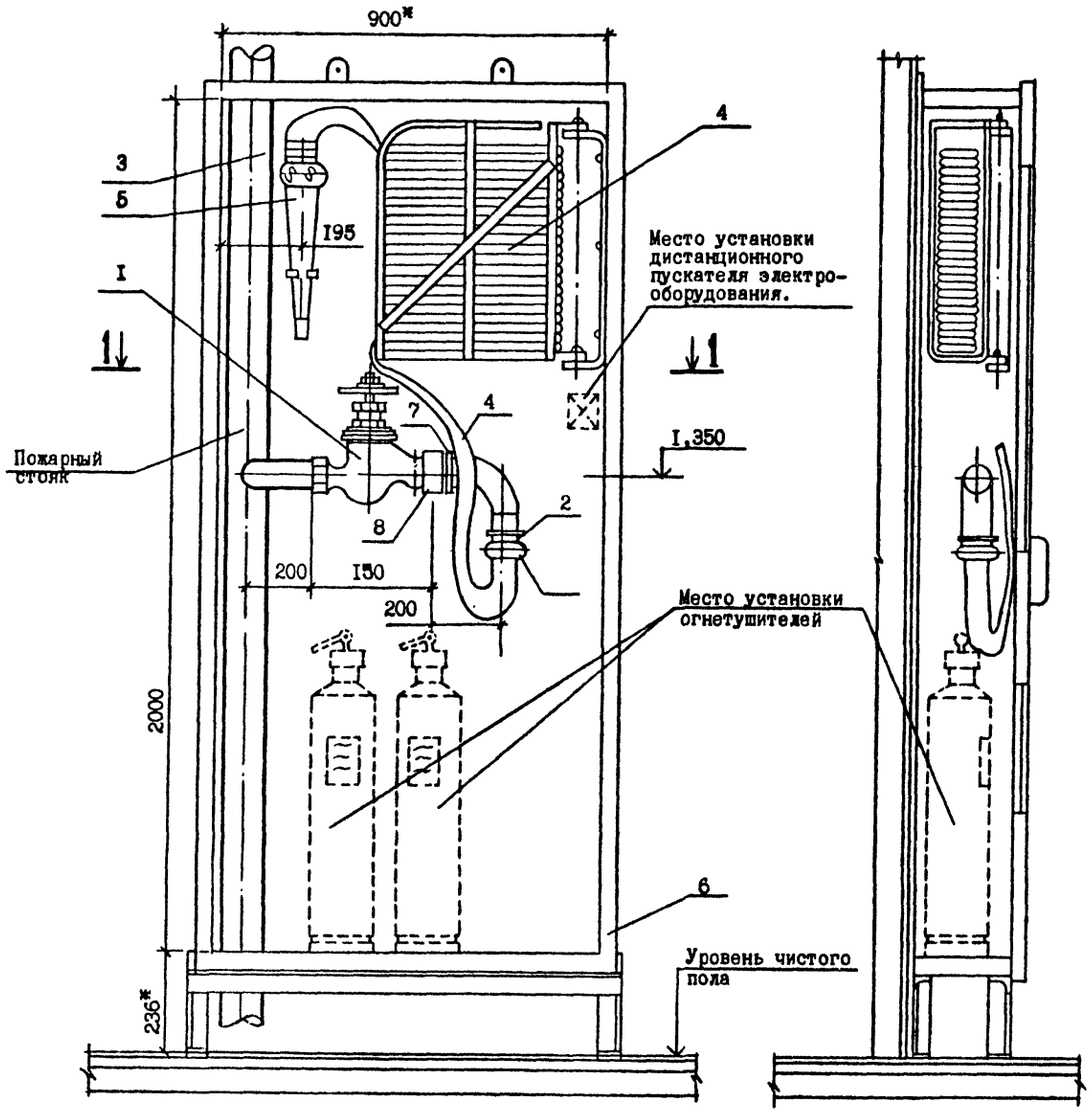

Разрез 3-3

План по 1-1

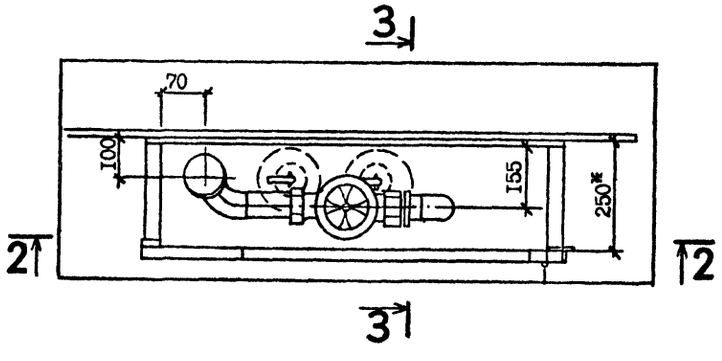

Спецификация

Марка, поз.	Обозначение	Наименование	Кол.	Масса ед., кг	Примечание
1.		Вентиль 1Б1р Ø 50мм	1	2,9	
2.	ГОСТ 2217-76	Головка соединительная			
		муфтовая ГМ-50	1	0,22	
3.	ГОСТ 2217-76	Головка соединительная			
		рукавная ГР-50	2	0,38	
4.	ГОСТ 472-75	Рукав пожарный напор-			при длине 20м
		ный льняной Ø 51мм	1	6,40	
5.	ТУ 22-4814-80	Ствол пожарный руч-			
		ной РС-50.01	1	2,0	
6.	Лист 7	Шкаф для пожарного			
		крана Ø 50мм. Габа-			
		ритный чертеж.	1	70	
7.	ГОСТ 8968-75	Контргайка 50	1	0,174	
8.	ГОСТ 8966-75	Муфта 50	1	0,409	

1. Установку дистанционного пускателя электрооборудования выполнить согласно электрической части проекта.

2. Размеры, помеченные *, приведены для справок.

3. Диаметр спрыска наконечника пожарного ствола и длину рукава принять по общим данным основного комплекта.

4. Окраску труб выполнить в соответствии с общими указаниями основного комплекта.

Опознавательную окраску пожарного крана выполнить по ГОСТ 14202-69.

Провер.	Плаксина		ТП 904-1-85.90-ВК	
Инж.Пр.	Зорина		Компрессорная станция 5КП-160А0	
Инж.Пр.	Новик			Стадия: Р; Лист: 6; Листов:
Рук.гр.	Пундиков			
Гл.спец.	Аникин			
Нач.отд.	Волчков		Установка пожарного крана Ø50мм в шкафу.	Госстрой СССР РОСТОВСКИЙ ПРОМСТРОЙНИИПРОЕКТ
Н.контр.	Плаксина			

Инв. № подл. | Подпись и дата | Взам. инв. №

Копировал 24559-05 53 Формат А2

Вид А

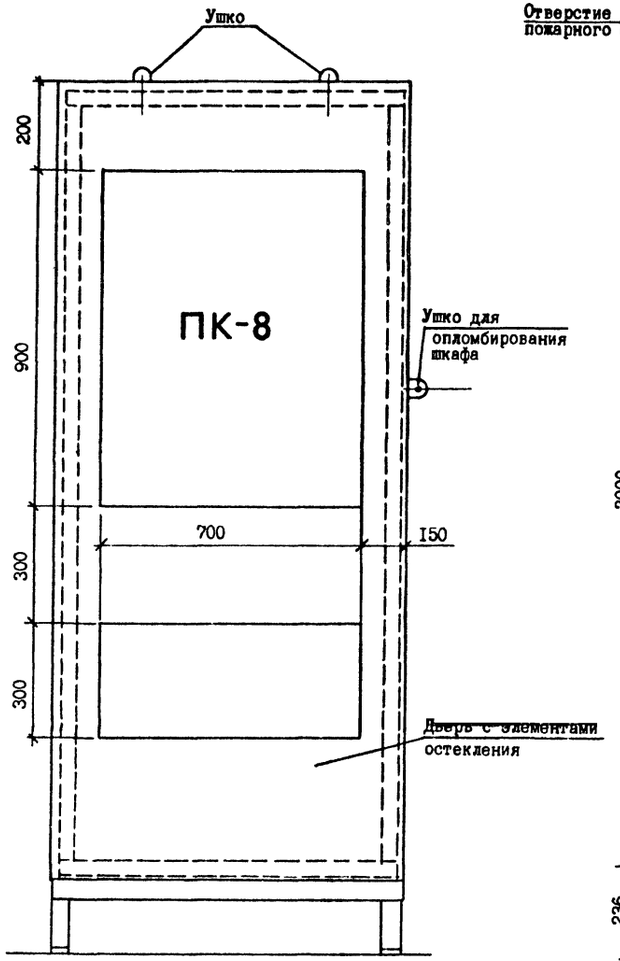

Разрез 1-1

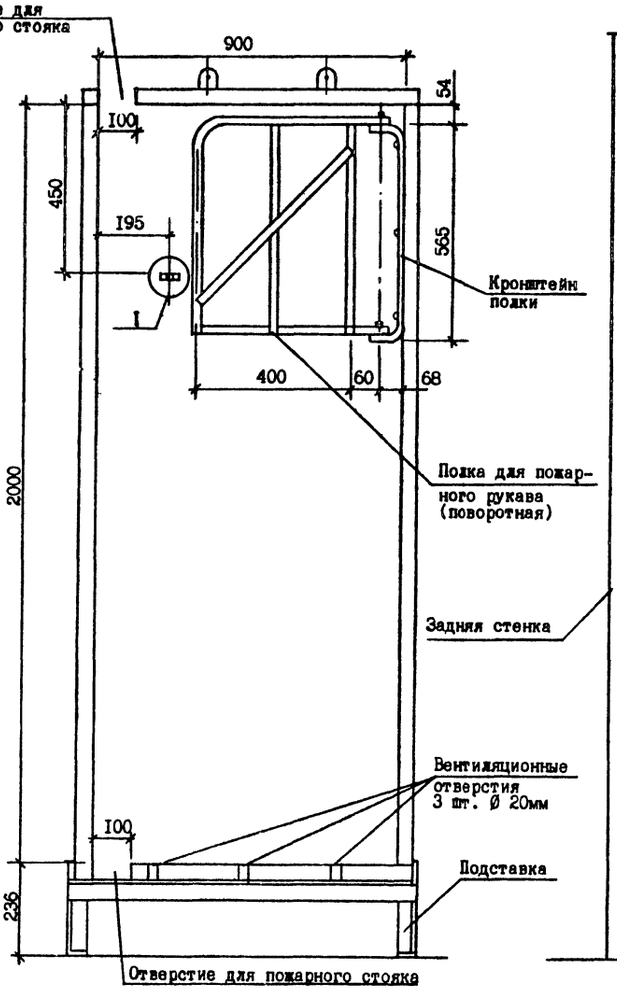

Разрез 2-2

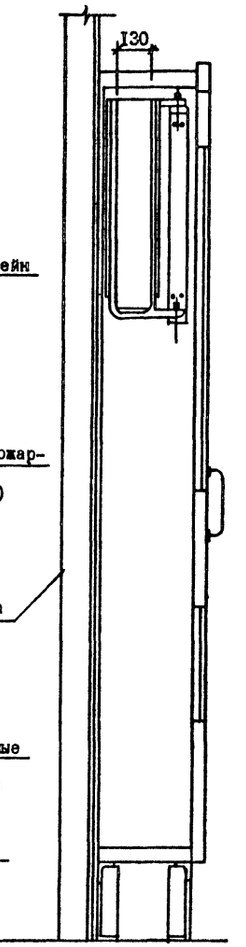

I. Данный чертеж является заданием на разработку конструкторской документации приставного пожарного шкафа.

2. Техническая характеристика:

2.I. Назначение - размещение пожарного оборудования и огнетушителей в производственных, вспомогательных и общественных зданиях, к отделке помещений которых не предъявляется особых требований;

2.2. Материал - дерево, стекло и сталь;

2.3. Место установки - в отапливаемых помещениях.

3. Предусмотреть окраску шкафа. Внешнее оформление шкафа должно включать красный сигнальный цвет по ГОСТ I2.4.026-76.

На дверце шкафа с внешней стороны должны быть указаны порядковые номера и номер телефона ближайшей пожарной части. Порядковые номера шкафов указывают после буквенных индексов.

4. Отверстия для пожарного стояка, навеску двери, полки для пожарного рукава и крепление держателя ствола выполнять при монтаже пожарного шкафа.

План

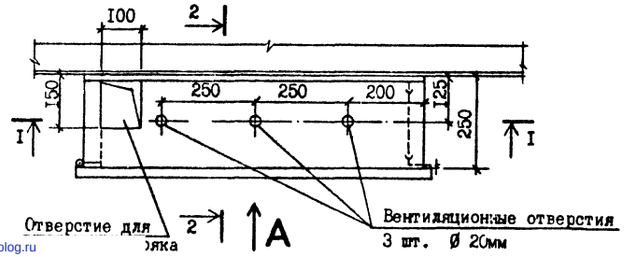

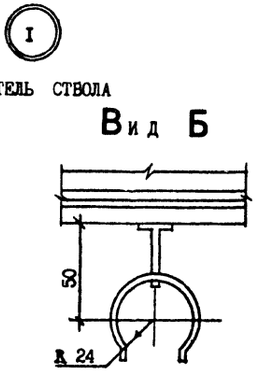

Провер.	Плаксина		ТП 904-1-85.90-ВК	
Инж.Пк.	Зорина		Компрессорная станция 5КП-160А0	
Инж.Пк.	Новик			Стадия: Р; Лист: 7; Листов:
Рук.гр.	Нунликов			
Гл.спец.	Аникин		Шкаф для пожарного крана ø50мм. Габаритный чертеж	Госстрой СССР РОСТОВСКИЙ ПРОМСТРОЙНИИПРОЕКТ
Нач.отд.	Волчков			
Н.контр.	Плаксина			

Привязан

Инв.N

Копировал 24559-05 (54) Формат А2

Инв.№ подл. | Подпись и дата | Взам.инв.№

gost.e-ecolog.ru