ТИПОВОЙ ПРОЕКТ

903-1-264.88

КОТЕЛЬНАЯ С 4 КОТЛАМИ ДЕ-6,5-14 ГМ. СИСТЕМА ТЕПЛОСНАБЖЕНИЯ ЗАКРЫТАЯ. ТОПЛИВО - ГАЗ, РЕЗЕРВ - МАЗУТ. ЗДАНИЕ ИЗ ЛЕГКИХ МЕТАЛЛИЧЕСКИХ КОНСТРУКЦИЙ

АЛЬБОМ 10

ЭМ	Силовое электрооборудование.	стр. 3 - 33
ЭО	Электрическое освещение	стр. 34 - 41
СС	Связь и сигнализация	стр. 42 - 43
АПС	Пожарная сигнализация	стр. 44 - 47
	Чертежи монтажной зоны	

23297-09

gost.e-ecolog.ru

Привязан:

Инв. №

ТИПОВОЙ ПРОЕКТ
903-1-264.88

КОТЕЛЬНАЯ С 4 КОТЛАМИ ДЕ-6,5-14 ГМ
СИСТЕМА ТЕПЛОСНАБЖЕНИЯ ЗАКРЫТАЯ. ТОПЛИВО-ГАЗ, РЕЗЕРВ-МАЗУТ.
ЗДАНИЕ ИЗ ЛЕГКИХ МЕТАЛЛИЧЕСКИХ КОНСТРУКЦИЙ

АЛЬБОМ 10

ПЕРЕЧЕНЬ АЛЬБОМОВ:

Альбом 1			Пояснительная записка
Альбом 2		ТМ	Тепломеханические решения
Альбом 3		ВП	Станция водоподготовки (для исходной воды с содержанием железа 0.3÷1.0 мг/л)
Альбом 4		ВП	Станция водоподготовки (для исходной воды с содержанием железа до 0,3 мг/л).
Альбом 5		МС, РС	Мазутоснабжение. Газоснабжение
Альбом 6 ч. 1,2			Металлоконструкции технологические. Рабочие чертежи (из т.п. 903-1-265.88)
Альбом 7 ч. 1,2			Оборудование технологическое. Рабочие чертежи (из т.п. 903-1-265.88)
Альбом 8 ч.1,2		ГП	Генеральный план
		АР	Архитектурные решения
		КЖ	Конструкции железобетонные
		КМ	Конструкции металлические
Альбом 9			Строительные изделия
Альбом 10		ЭМ	Силовое электрооборудование
		ЭО	Электрическое освещение
		СС	Связь и сигнализация
		АПС	Пожарная сигнализация. Чертежи монтажной зоны
Альбом 11		ЭМ	Силовое электрооборудование. Принципиальные схемы управления электроприводами (из т.п. 903-1-265.88)
Альбом 12			Задание заводу-изготовителю НКУ (из т.п. 903-1-265.88)
Альбом 13		АТМ 1	Автоматизация. Схемы функциональные
Альбом 14		АТМ 2	Автоматизация. Схемы электрические принципиальные (из т.п. 903-1-265.88)
Альбом 15		АТМ 3	Щиты автоматизации (из т.п. 903-1-265.88)
Альбом 16		ОВ	Отопление и вентиляция
		ВК	Внутренний водопровод и канализация
Альбом 17			Спецификации оборудования
Альбом 18			Ведомости потребности в материалах
Альбом 19			Сметы. Сводки затрат. Объектные сметы
Альбом 20			Сметы локальные. Архитектурно-строительная часть.
Альбом 21 ч. 1,2,3			Сметы локальные. Тепломеханические решения. Водоподготовка. Мазутоснабжение.
Альбом 22 ч. 1,2			Отопление и вентиляция (из т.п. 903-1-265.88) Сметы локальные. Водопровод и канализация. Газоснабжение. Электротехническая часть
Альбом 23			Сметы локальные. Автоматизация. Внутриплощадочные сети (из т.п. 903-1-265.88).

ПРИМЕНЁННЫЕ МАТЕРИАЛЫ:

Типовой проект 907-2-282.86	Металлические трубы для отвода дымовых газов с температурой до +350°С Трубы Н=44.225 м. Поставщик ЦИТП г. Москва
Типовой проект 704-1-162.83 ал. I, II, VI, VII, VIII	Резервуар стальной горизонтальный цилиндрический для хранения нефтепродуктов емкостью 50 м³ Поставщик Казахский филиал ЦИТП г. Алма-Ата
Типовой проект 901-4-5.83	Резервуар для воды прямоугольный железобетонный сборный емкостью 50 м³. Поставщик Тбилисский филиал ЦИТП
Типовой проект 902-2-409.86	Очистные сооружения загрязненных дождевых сточных вод производительностью 5 л/сек для установки мазутоснабжения котельных. Поставщик ЦИТП г. Москва

РАЗРАБОТАН:
ГПИ „Горьковский Сантехпроект"

УТВЕРЖДЁН
и введён в действие
Госстроем СССР
протокол от 07.07.88 г. № 44

Главный инженер института Ю.П. Фалалеев
Главный инженер проекта Т.Г. Гусева

Привязан:

Инв. №

Содержание альбома

Лист	Наименование	Примечание (стр)
	Содержание альбома	2и
	Марка ЭМ1	
1	Силовое электрооборудование Общие данные (начало)	3
2	Силовое электрооборудование Общие данные (окончание)	4
3	Щит 1Щ Схема электрическая принципиальная	5
4	Щит 1Щ (2Щ, 3Щ, 4Щ) Схема электрическая принципиальная	6
5	Щит 5Щ, I секция Схема электрическая принципиальная	7
6	Щит 5Щ, II секция. Схема электрическая принципиальная	8
7	1Щр, 2Щр, 3Щр - Распределительная сеть ~380/220В. Схема электрическая принципиальная	9
8	1Щ (2Щ, 3Щ, 4Щ) Схема подключений	10
9	5Щ. Схема подключений (начало)	11
10	5Щ. Схема подключений (окончание)	12
11	≠39-Б - Ящик управления вентсистемы В1 Схема подключений	13
12	≠40-Б - Ящик управления вентсистемы В2 Схема подключений	13
13	Щуп3. Схема подключений	14
14	Ящик перехода на гибкий токопровод	~~22~~ 15
15	Кабельный журнал (начало)	~~15~~ 16
16	Кабельный журнал (продолжение)	~~16~~ 17
17	Кабельный журнал (продолжение)	~~17~~ 18
18	Кабельный журнал (окончание)	~~18~~ 19
19	Расположение электрооборудования и прокладка кабелей. План и разрезы (начало)	~~19~~ 20
20	Расположение электрооборудования и прокладка кабелей. План и разрезы (продолжение)	~~20~~ 21
21	Расположение электрооборудования и прокладка кабелей. План и разрезы (продолжение)	~~21~~ 22
22	Расположение электрооборудования и прокладка кабелей. План и разрезы (окончание)	~~22~~ 15
23	Расположение электрооборудования и прокладка кабелей. Спецификация	23
24	Прокладка труб. План на отм. 0.000; +3.300 (начало)	24
25	Прокладка труб. План на отм. 0.000; +3.300 (окончание)	25
26	Трубозаготовительная ведомость (начало)	26
27	Трубозаготовительная ведомость (окончание)	27
28	Ведомость заполнения труб кабелями	25
29	Заземление. План на отм 0.000; +3.300; +3.900	28
30	Заземление. Спецификация	29
31	ПСУ. Установка оборудования. План	29
32	Газоимпульсная очистка экономайзера. Схема электрическая План расположения оборудования	30
	Прилагаемые документы к листам марки ЭМ1	
И.ВБ	Ведомость изделий МЭЗ	31
И.ВА	Ведомость изделий и материалов для изготовления изделий МЭЗ	32
ОЛ1	Щит 1Щ. Опросный лист	33
ОЛ2	Щуп3. Опросный лист	34
	Марка ЭО	
1	Общие данные	35
2	Питающая сеть Схема принципиальная. План расположения оборудования и питающей сети на отм 3.300	36
3	План расположения оборудования и групповой осветительной сети (начало)	37
4	План расположения оборудования и групповой осветительной сети (окончание)	38
5	Аварийно-эвакуационное освещение. Схема принципиальная	39
6	Аварийно-эвакуационное освещение. План расположения оборудования и осветительных сетей на отм ±0.000; +3.300	~~39~~ 40
7	Шкаф аккумуляторный Схема подключения	40
	Прилагаемые документы к листам марки ЭО	
И.ВБ	Ведомость изделий МЭЗ	41
И.ВА	Ведомость изделий и материалов для изготовления изделий МЭЗ	42
	Марка СС	
1	Общие данные	43
2	Схемы и план расположения сетей	44
	Марка АПС	
1	Пожарная сигнализация Общие данные. Схема электрическая принципиальная	45
2	Пожарная сигнализация Схема внешних проводок	46
3	Пожарная сигнализация План расположения оборудования и проводок	47

Альбом 10

Типовой проект 903-1-264.88

Инв. № подл. | Подп. и дата | Взам. инв. №

Изменения внесены 14.12.89 г.
Гл. инж. проекта Гусев Т.Г. Гусева

Ведомость чертежей основного комплекта марки ЭМ1

Лист	Наименование	Примечание (стр).
1	Силовое электрооборудование Общие данные (начало)	3
2	Силовое электрооборудование Общие данные (окончание)	4
3	Щит 1Щ. Схема электрическая принципиальная	5
4	Щит 1Щ (2Щ, 3Щ, 4Щ) Схема электрическая принципиальная	6
5	Щит 5Щ, I секция Схема электрическая принципиальная	7
6	Щит 5Щ, II секция. Схема электрическая принципиальная	8
7	1шр, 2шр, 3шр - Распределительная сеть ~380/220В. Схема электрическая принципиальная	9
8	Щит 1Щ (2Щ; 3Щ; 4Щ) Схема подключений	10
9	Щит 5Щ. Схема подключений. (начало)	11
10	Щит 5Щ. Схема подключений (окончание)	12
11	≠39-S - Ящик управления вентсистемы В1 Схема подключений	13
12	≠40-S - Ящик управления вентсистемы В2 Схема подключений	13
13	ЩУПЗ. Схема подключений	14
14	Ящик перехода на гибкий токоподвод	22
15	Кабельный журнал (начало)	15
16	Кабельный журнал (продолжение)	16
17	Кабельный журнал (продолжение)	17
18	Кабельный журнал (окончание)	18
19	Расположение электрооборудования и прокладка кабелей. План и разрезы (начало)	19
20	Расположение электрооборудования и прокладка кабелей. План и разрезы (продолжение)	20
21	Расположение электрооборудования и прокладка кабелей. План и разрезы. (продолжение)	21
22	Расположение электрооборудования и прокладки кабелей. План и разрезы. (окончание)	22
23	Расположение электрооборудование и прокладка кабелей. Спецификация	23
24	Прокладка труб. План на отм. 0.000; +3.300 (начало)	24
25	Прокладка труб. План на отм. 0.000; +3.300 (окончание)	25
26	Трубозаготовительная ведомость (начало)	26
27	Трубозаготовительная ведомость (окончание)	27
28	Ведомость заполнения труб кабелями	25
29	Заземление. План на отм 0.000; +3.300; +3.900	28
30	Заземление. Спецификация	29
31	ПСУ. Установка оборудования. План	29
32	Разоимпульсная очистка экономайзера котла. Схема электрическая. План расположения оборудования	30

Указания по привязке

Проект разработан для двух вариантов водоподготовки.

Вариант водоподготовки 1 (для исходной воды с содержанием железа до 1мг/л) обозначен знаком - *, вариант водоподготовки 2 (для исходной воды с содержанием железа до 0,3 мг/л) - знаком - **.

При привязке проекта с вариантом водоподготовки 1 вычеркнуть позиции, отмеченные знаком **; с вариантом водоподготовки 2 - вычеркнуть позиции, отмеченные знаком - *.

Типовой проект выполнен в соответствии с действующими строительными нормами и правилами и предусматривает технические решения, обеспечивающие взрывную, взрывопожарную и пожарную безопасность при соблюдении установленных правил безопасности эксплуатации здания.

Главный инженер проекта /Т.Г. Гусева/

Альбом 10

Согласовано: ст. инж. ПБ Смирнова

Согласовано: Нач. отд. КУ Мелендин; Нач. отд. ВК 2 Шмуль; Нач. отд. ОВ 2 Ионкин

Инв. № подл. | Подп. и дата | Взам. инв.

Привязан:

ТП 903-1-264.88 -ЭМ1

ГИП	Гусева		Котельная с 4 котлами ДЕ-6.5-14ГМ. Здание из легких металлических конструкций	Стадия	Лист	Листов
Нач. отд	Латынцев			Р	1	
Н. контр	Креймер		Силовое электрооборудование. Общие данные (начало)	Госстрой СССР ГПИ Горьковский САНТЕХПРОЕКТ		
Гл. спец.	Креймер					
Рук. гр.	Боброва					

Копир: Красев

23297-09 4

Альбом 10

Ведомость ссылочных и прилагаемых документов

Обозначение	Наименование	Примечание
	Ссылочные документы	
ОСТ 160.800.485-84	Устройства комплектные низковольтные. Техническая документация, передаваемая предприятию-изготовителю. Требования к комплектности, содержанию и оформлению	
ОЛХ.084.204-86	Нормализованная серия блоков управления асинхронными двигателями с короткозамкнутым ротором Б5130 (взамен Б0У5030)	
ОЛХ.195.004-85	Номенклатура электрических аппаратов и приборов, применяемых в низковольтных комплектных устройствах (НКУ) управления электроприводами	
ОЛХ.684.002-82	Устройства комплектные низковольтные управления электроустановками. Руководящие материалы по проектированию	
ОЛХ.084.121-85	Ящики управления асинхронными двигателями с к.з. ротором серии 5000	
5.407-56	Установка распределительных щитов ЩО70-1, ЩО70-2, ЩО70М и распределительных шкафов серии ИРС1, СПМ75, СПА77 и ШРН. Выпуск 1. Монтажные чертежи	
5.407-43	Установка распределительных шкафов серии ПРН. Выпуск 1. Рабочие чертежи	

Обозначение	Наименование	Примечание
5.407-55	Установка одиночных ящиков с рубильниками и предохранителями Выпуск 1. Монтажные чертежи	
5.407-64	Установка одиночных навесных и протяжных ящиков, коробок с зажимами и щитков освещения и токоподводы. Выпуск 1 Чертежи монтажные	
5.407-57	Установка открытых щитов НКУ высотой 2200 мм. Выпуск 1. Монтажные чертежи	
5.407-77	Установка кнопок ПКЕ, ПКУ-15, переключателей ПП сигнальных приборов и автоматов АП-50, Выпуск 1 Монтажные чертежи	
7.407-4	Прокладка кабелей в каналах. Выпуск 1, 2	
5.407-88	Установка конструкций для прокладки кабелей Чертежи монтажные Чертежи изделий	
4.407-250	Прокладка кабелей на конструкциях	
5.407-41	Заземление и зануление электроустановок Рабочие чертежи	
ТП 904-02-15.85 Альбом II	Автоматизация, управление и силовое электрооборудование приточных камер	

Обозначение	Наименование	Примечание (стр)
	Прилагаемые документы	
ТП 903-1-264.88-ЭМ.Н лист 1	Низковольтные комплектные устройства управления. Задание заводу-изготовителю Перечень документации	Альбом 12
ТП 903-1-264.88 -ЭМ1.И.ВБ	Ведомость изделий МЭЗ	Альбом 10
ТП 903-1-264.88 -ЭМ1.И.ВА	Ведомость изделий и материалов для изготовления изделий МЭЗ	Альбом 10
ТП 903-1-264.88 -ЭМ.СО	Спецификация оборудования	Альбом 17
ТП 903-1-264.88 -ЭМ.ВМ	ВМ по рабочим чертежам основного комплекта марки ЭМ	Альбом 18
ТП 903-1-264.88 -ЭМ1.ОЛ1	Щит ИА. Опросный лист	Альбом 10
ТП 903-1-264.88 -ЭМ1.ОЛ2	ЩУП3. Опросный лист	Альбом 10

Привязан:

Инв. №

Инв. № подл. | Подп. и дата | Взам. инв. №

ГИП	Гусева		ТП 903-1-264.88 ЭМ1
Нач. отд.	Латынов		
Н. контр.	Крейнер		Котельная с 4 котлами ДЕ-6,5-14ГМ. Здание из легких металлических конструкций
Гл. спец.	Крейнер		Силовое электрооборудование. Общие данные (окончание)
Рук. гр.	Боброва		

Стадия	Лист	Листов
	2	

Госстрой СССР ГПИ Горьковский САНТЕХПРОЕКТ

Копир: Краснодар

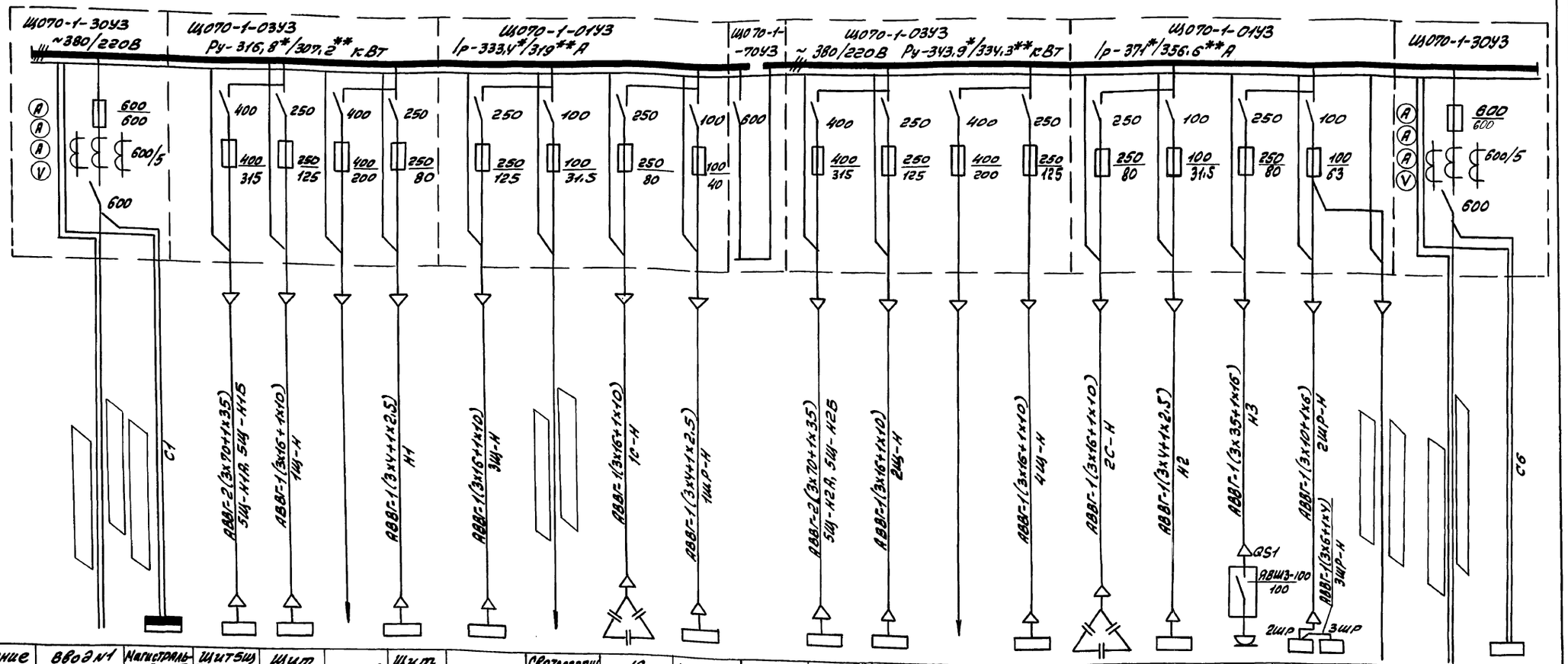

Обозначение и наименование электроустройства	Ввод №1 ~380/220В	Магистральный щит освещения РП-1	Щит 5Щ I секция, панель 2 Ввод №1	Щит 1Щ	Резерв	Щит управления Ввод №1	Щит 3Щ	Светоограждение дымовой трубы Ввод №1	1С (УК-0,38-75У3)	1ШР-шкаф распределительный	Секционный аппарат	Щит 5Щ II секция, панель 3 Ввод №2	Щит 2Щ	Резерв	Щит 4Щ	2С (УК-0,38-75У3)	Щит управления Ввод №2	Рубильник сварочного аппарата	2ШР, 3ШР шкаф распределительный	Очистные сооружения (ТП902-2-409-86)	Ввод №2 ~380/220	Щит аварийного освещения ЩО-1А
Расчетный ток А	488*/474,3**	20,9	234,8*/220,3**	49,5	—	14,6	49,5	0,8	38	16,5	371*/356,6**	234,8*/220,3**	49,5	—	49,5	38	14,6	58,2	39,1	8,4	488*/474,3**	3,39
Установленная мощность, кВт	438,9*/429,3**	14,53	226,7*/217,1	34,85	—	12кВ.А	34,85	0,52	25квар	10,22	343,9*/334,3**	226,7*/217,1**	34,85	—	34,85	25	12кВ.А	13,1	19,3	5,5	438,9*/429,3**	2,24
Номер панели	1		2				3				4	5				6					7	

1. *- Для варианта водоподготовки 1
2. **- Для варианта водоподготовки 2
3. ▭ - Заполняется при привязке проекта
4. В конденсаторной установке УК-0,38-75У3. используется один косинусный конденсатор- 25квар
5. Полные расчётные нагрузки в аварийном режиме:

Рм- 297,43*/289,7** кВт Sм-320,9*/311,6** кВ.А

Qм-120,5*/114,7** квар Iм- 488*/474,3** А

Альбом 10

Инв. № инв. | Подп. и дата | Взам. инв.

Привязан:			
Инв №			

ГИП	Гусева	
Нач. отд.	Латынцев	
Н. контр.	Креймер	
Гл. спец.	Креймер	
Рук. гр.	Боброва	

копир: Красов

ТП903-1-264.88 -ЭМ1

Котельная с 4 котлами ДЕ-6,5-14ГМ. Здание из легких металлических конструкций

Щит Щ. Схема электрическая принципиальная

Стадия	Лист	Листов
	3	

Госстрой СССР ГПИ Горьковский САНТЕХПРОЕКТ

23297-09 6

Формат А2

Альбом 10

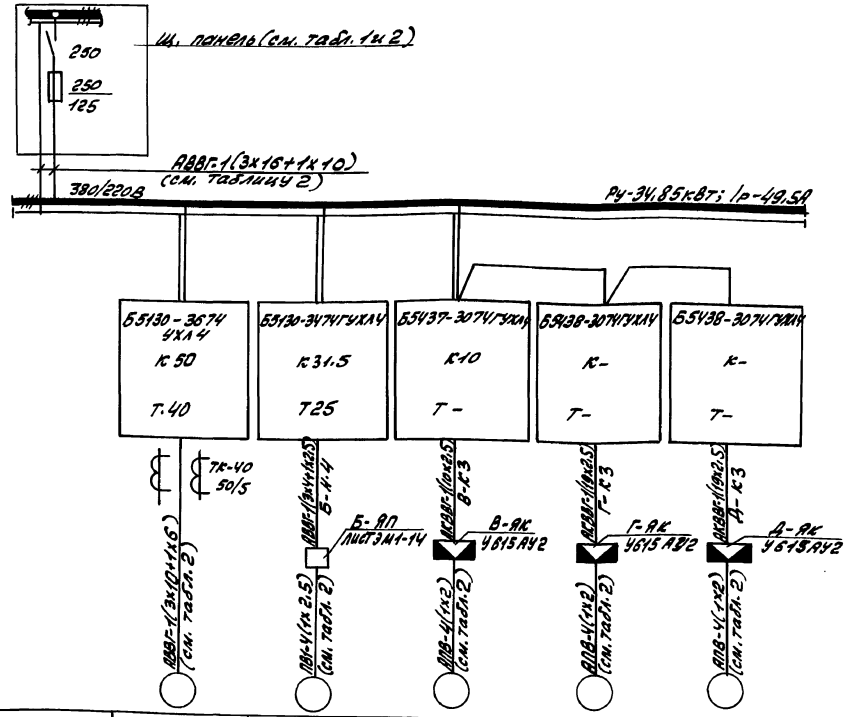

Данные питающей сети							
Аппараты ввода	Обозначение; тип; Iном, А; расцепитель, А.						
Сборные шины	Обозначение; напряжение; Руст, кВт; Iрасч, А.						
Комплектные устройства управления	Тип; расцепитель; уставка теплового реле, А.						
Марка и сечение проводника	Обозначение участка сети; длина, м. Обозначение трубы на плане по стандарту; длина, м.						
Электроприемник	Условное обозначение						
	Номер по плану		А	Б	В	Г	Д
	Тип		4А200М6У3	4А160S6У3	4АХС80А4У3	В63В4У2	4АА56В4
	Рном, кВт	Рр- 28.97	22	11	1.3	0.37	0.18
	Ток, А Iном	Iр- 49.5	41.3	22.6	3.5	1.06	0.66
	Ток, А Iпуск	296.3	268.5	135.6	24.5	4.34	2.3
	Наименование механизма	Ввод ~380/220В	Дымосос	Дутьевой вентилятор	Задвижка на паропроводе от котла	Задвижка на газопроводе	Вентиль на мазутопроводе
Обозначение чертежа принципиальной схемы		—	ЭМ2-2	ЭМ2-3	ЭМ2-4	ЭМ2-5	ЭМ2-6

Таблица 1

Котлоагрегат	Щит	Номер электропривода				
		А	Б	В	Г	Д
1Е	1Щ	1Е1	1Е2	1Е3	1Е4	1Е5
2Е	2Щ	2Е1	2Е2	2Е3	2Е4	2Е5
3Е	3Щ	3Е1	3Е2	3Е3	3Е4	3Е5
4Е	4Щ	4Е1	4Е2	4Е3	4Е4	4Е5

Таблица 2

Котлоагрегат	Маркировка кабелей электропривода					Маркировка кабеля питания	Питания
	А	Б	В	Г	Д		
1Е	1Е1-Н1	1Е2-Н1	1Е3-Н1	1Е4-Н1	1Е5-Н1	1Щ-Н	Щ, панель 2
2Е	2Е1-Н1	2Е2-Н1	2Е3-Н1	2Е4-Н1	2Е5-Н1	2Щ-Н	Щ, панель 5
3Е	3Е1-Н1	3Е2-Н1	3Е3-Н1	3Е4-Н1	3Е5-Н1	3Щ-Н	Щ, панель 3
4Е	4Е1-Н1	4Е2-Н1	4Е3-Н1	4Е4-Н1	4Е5-Н1	4Щ-Н	Щ, панель 5

1. Номер электропривода по плану в зависимости от номера котлоагрегата приведен в таблице 1.
2. Маркировку электрокабелей смотреть таблицу 2.
3. Кабельный журнал смотреть листы ТП 903-1-264.88 -ЭМ1- 15÷18.

Привязан:				ТП 903-1-264.88 -ЭМ1		
	ГИП	Гусева		Котельная с 4 котлами ДЕ-6,5-14ГМ. Здание из легких металлических конструкций	Стадия	Лист	Листов
	Нач.отд.	Латынцев			Р	4	
	Н.контр.	Креймер					
	Гл.спец.	Креймер		Щит 1Щ (2Щ, 3Щ, 4Щ) Схема электрическая принципиальная	Госстрой СССР ГПН Горьковский САНТЕХПРОЕКТ		
Инв. №	Рук. гр.	Боброва					
	Ст.инж.	Сорокина					

Инв. № подл. | Подп. и дата | Взам. инв. №

копир: Красов 23297-09 7 формат А2

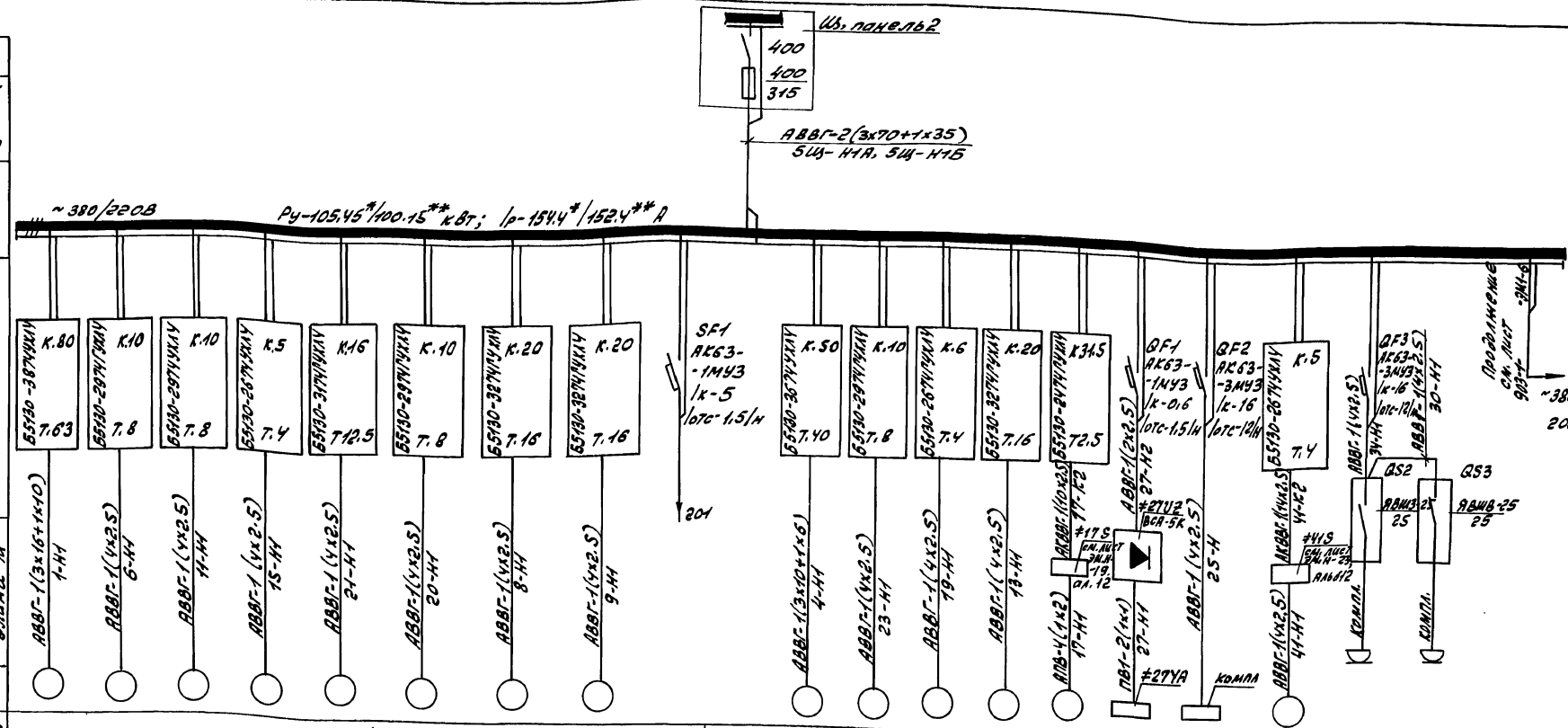

Данные питающей сети	
Аппарат ввода	Обозначение; тип, Iн, А; Расцепитель, А
Сборные шины	Обозначение; Напряжение; Руст, кВт; Iрасч. А
Комплектные устройства управления	Тип, Расцепитель; Уставка теплового реле, А
Марка и сечение проводника	Обозначение участка сети; длина м. Обозначение трубы на плане по стандарту, длина м

Электроприёмник																					
Условное обозначение																					
Номер панели щита	1									2											
Номер по плану	≠1	≠6	≠11	≠15	≠21	≠20**	≠8	≠9	—	5Ш, I секц	≠4	≠23	≠19	≠13	≠17	≠27	≠25*	≠41	≠34	≠30*	5Ш, панель 3
Тип	4А180М2У3	4А100S2У3	4А100S2У3	4А80А2У3	4А132S6У3	4А90L2У3	4А112М2У3	4А112М2У3	—	—	4А180S2У3	4А100S4У3	4А80А2У3	4А112М2У3	4А71В2У3	Т20	ВПУ-50	4АХ80В4У3	комплектно		—
Рном, кВт	30	4	4	1,5	5,5	3	7,5	7,5	—	226,7*/217,1**	22	3	1,5	7,5	1,1	0,05	28; 1,5	1,5	4		—
Ток, А Iном	56	7,8	7,8	3,3	12,2	6,1	14,9	14,9	—	234,8*/220,3**	41,5	6,7	3,3	14,9	2,5	0,23	61; 35	3,58	8		—
Ток, А Iпуск	420	58,5	58,5	21,4	79	39,6	111,8	111,8	—	659,7*/646,6**	311	40,2	21,4	111,8	14,8		33,5; 21	17,9	56		—
Наименование механизма	Насос сетевой №1	Насос подпиточный №1	Насос исходной воды №1	Насос умягченной воды №1	Насос приема топлива №1	Насос регенерационного раствора соли (только для варианта водоподготовки 2)	Насос горячего водоснабжения №1	Насос горячего водоснабжения №2	Общие цепи насосов горячего водоснабжения	Ввод №1 ~380/220В	Насос питательный №1	Насос подачи мазута №1	Насос взрыхления	Насос рабочей воды №1	Насос бака нижних точек	Аппарат магнитной обработки воды	Блочная водоподготовительная установка ВПУ-5.0	Насос оборотного водоснабжения №1	Установка компрессорная передвижная СО-7А		
Обозначение чертежа принципиальной схемы	ЭМ2-7	ЭМ2-8	ЭМ2-11	ЭМ2-11	ЭМ2-15	ЭМ2-15	ЭМ2-9	ЭМ2-9	ЭМ2-9	—	ЭМ2-8	ЭМ2-8	ЭМ2-15	ЭМ2-12	ЭМ2-13	ЭМ2-17	—	ЭМ2-18	—		—

*- Только для варианта водоподготовки 1.
**- Только для варианта водоподготовки 2.
Кабельный журнал смотреть листы 903-1-264.88-ЭМ1-15÷18
Полные расчетные нагрузки (аварийный режим) составляют:
Рм - 124.2*/116.5 кВт Sм - 154.3*/144.7** кВ.А
Qм - 91.5*/85,8** квар Iм - 234.8*/220.3** А

Альбом 10

Инв.№ подл.	Подп. и дата	Взам. инв.

Привязан:
Инв.№

ГИП	Гусева	
Нач.отд.	Латынцев	
Н.контр.	Крейнер	
Гл.спец.	Крейнер	
Рук.гр.	Боброва	

ТП 903-1-264.88 -ЭМ1

Котельная с 4 котлами ДЕ-6,5-14 ГМ. Здание из легких металлических конструкций

Щит 5Ш, I секция
Схема электрическая принципиальная

Стадия	Лист	Листов
Р	5	

Госстрой СССР
ГПИ Горьковский
САНТЕХПРОЕКТ

Копир: Крас

23297-09 8 формат А2

Альбом 10

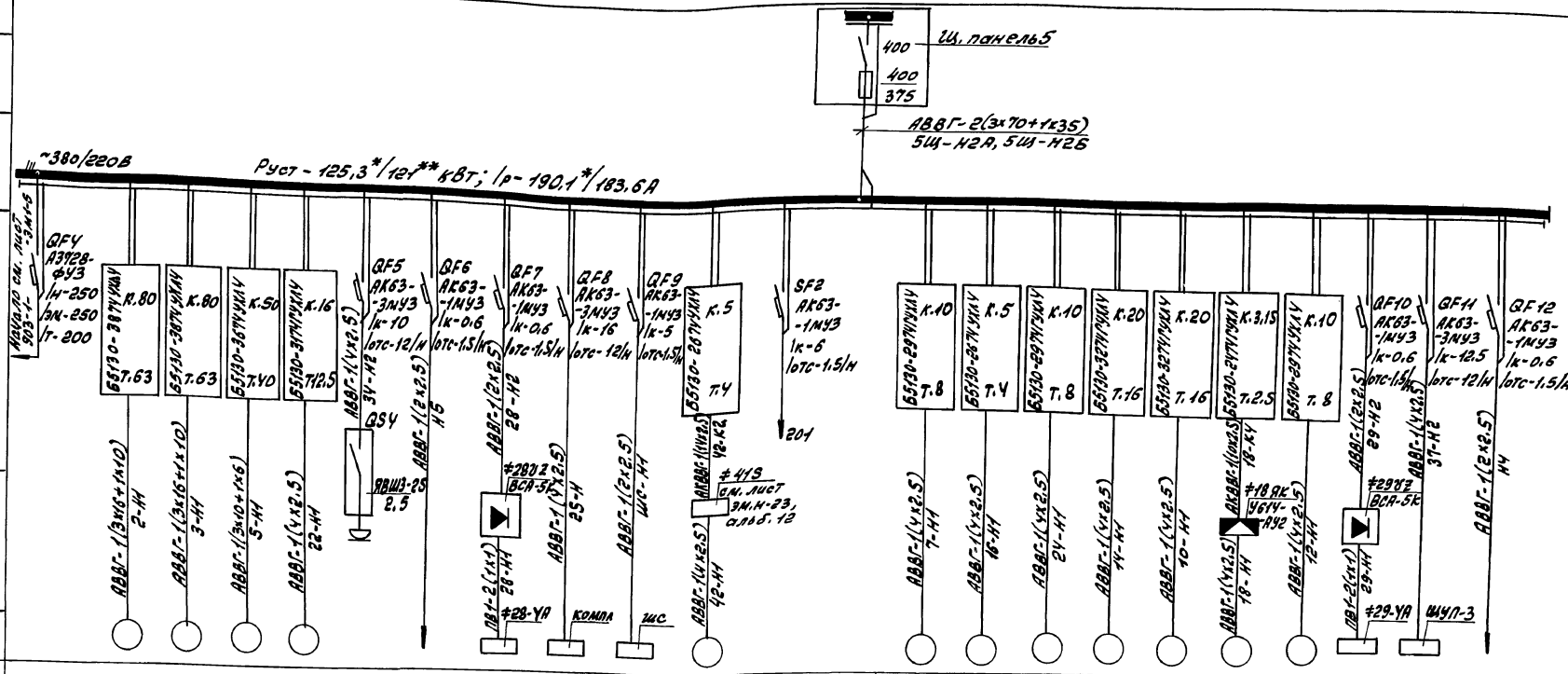

Данные питающей сети																							
Аппарат ввода	Обозначение; Тип; Iном., А																						
Сборные шины	Обозначение; Напряжение; Руст, кВт; Iрасч, А																						
Комплектные устройства управления	Тип; Расцепитель; Уставка теплового реле, А																						
Марка и сечение проводника	Обозначение участка сети; длина м. Обозначение трубы на плане по стандарту, длина м.																						
Электроприемник	Условное обозначение																						
	Номер панели щита	3												4									
	Номер по плану	—	≠2	≠3	≠5	≠22	≠34	—	≠28	≠26*	шс	≠42	—	5Щ, II сек	≠7	≠16	≠24	≠14	≠10	≠18	≠12	≠29	≠37, ≠38	—
	Тип	—	4А180М2У3	4А180М2У3	4А160S2У3	4А132S6У3	компл.	—	Т20	ВПУ-5.0	—	4АХ80В4У3	—	—	4А100S2У3	4А80А2У3	4А100S4У3	4А112М2У3	4А112М2У3	4А71В2У3	4А100S2У3	Т20	ЩУП-3	—
	Рном, кВт	125,3*/121,**	30	30	22	5,5	4	0,1	0.05	2.8; 1.5	0.24	1,5	—	226,74*/217,14**	4	1.5	3	7.5	7.5	1.1	4	0.05	0,75; 1.6	0.1
	Ток, А: Iном	190,1*/183,6**	56	56	41.5	12.2	8	—	0.23	6.8; 3,5	0.36	3,58	—	234,8*/220,3**	7.8	3.3	6.7	14.9	14.9	2.5	7.8	0.23	1.7; 2.5	—
	Ток, А: Iпуск	—	420	420	311	79	56	—	—	33,5; 21	—	17.9	—	659,7*/646,6**	58.5	21.4	40.2	111.8	111.8	14.8	58.5	—	9.4 —	—
	Наименование механизма	Секционный автомат	Насос сетевой №2	Насос сетевой №3	Насос питательный №2	Насос приема топлива №2	Установка компрессорная передвижная СО-7А	Блок питания БПС	Аппарат магнитной обработки воды	Блочная водоподготовительная установка ВПУ-5.0	Шкаф сигнализации заказ. замазученных стоков ТП 902-2-409-86	Насос оборотного водоснабжения №2	Общие цепи насосов оборотного водоснабжения	Ввод №2 ~380/220 В	Насос подпиточный №2	Насос умягчённой воды №2	Насос подачи мазута №2	Насос рабочей воды №2	Насос горячего водоснабжения №3	Насос насыщенного раствора соли	Насос исходной воды №2	Аппарат магнитной обработки воды №2	Вентиляторы П1 (т.п. 904.02-15.85)	Прибор пожарной сигнализации
Обозначение чертежа принципиальной схемы		—	ЭМ2-7	ЭМ2-7	ЭМ2-8	ЭМ2-15	—	—	ЭМ2-17	—	—	ЭМ2-18	ЭМ2-18	—	ЭМ2-8	ЭМ2-11	ЭМ2-8	ЭМ2-12	ЭМ2-9	ЭМ2-14	ЭМ2-11	ЭМ2-17	—	—

*-Только для варианта водоподготовки 1.
**-Только для варианта водоподготовки 2.
1. Кабельный журнал смотреть листы 903-1-264.88 -ЭМ1-15÷18.
2. Полные расчётные нагрузки (аварийный режим) составляют:
Рм - 124.2*/116.5** кВт; Sм - 154.3*/144.7** кВ.А;
Qм - 91.5*/85.8** квар; Iм - 234.8*/220,3** А.

Привязан:				ТП 903-1-264.88			-ЭМ1
				Котельная с 4 котлами ДЕ-6.5-14ГМ. Здание из легких металлических конструкций	Стадия	Лист	Листов
					Р	6	
Инв. №				Щит 5Щ, II секция. Схема электрическая принципиальная	Росстрой СССР ГПИ Горьковский САНТЕХПРОЕКТ		

ГИП	Гусева	
Нач. отд.	Латынцев	
Н. контр.	Крейцмер	
Гл. спец.	Крейцмер	
Рук. гр.	Боброва	

копир: Красн

23297-09 9

формат А2

Инв. № подл. | Подп. и дата | Взам. инв. №

Альбом 10

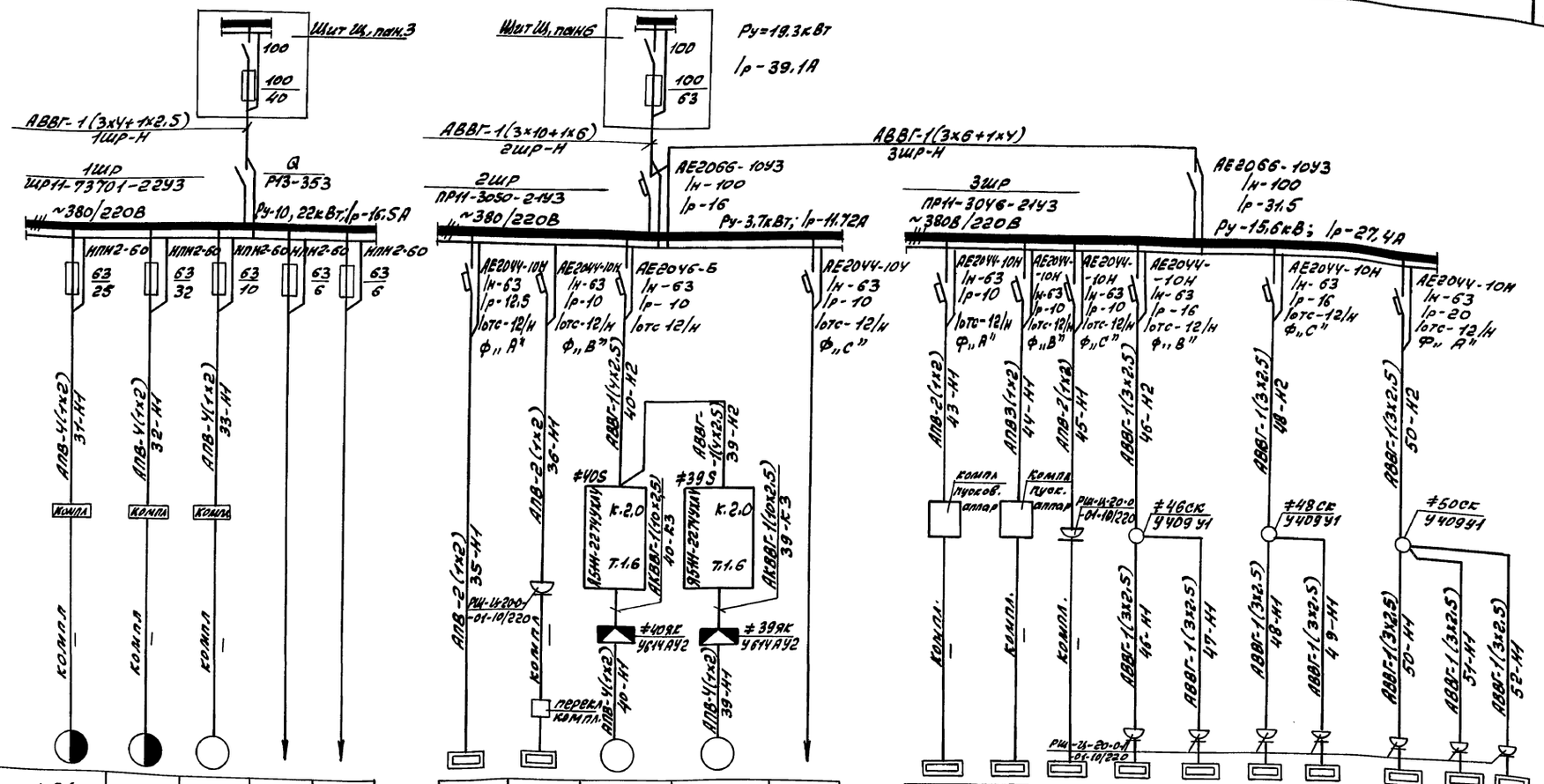

Данные питающей сети	
Шинопровод, распределительный пункт	Аппарат на вводе тип: Iном, А Расцепитель А
	Обозначение; Тип; Напряжение; Руст, кВт; Iрасч, А
Аппарат отходящей линии	Тип; Iном, А; Расцепитель или плавкая вставка, А
Марка и сечение проводника	Обозначение участка сети; длина, м. Обозначение трубы на плане по стандарту; длина, м
Пусковой аппарат	Обозначение; Тип, Iном, А; Расцепитель; уставка теплового реле, А
Марка и сечение проводника	Обозначение участка сети; длина, м. Обозначение трубы на плане по стандарту; длина, м.

Электроприёмник																						
Условное обозначение																						
Номер по плану		≠31	≠32	≠33	—	—	≠35	≠36	≠40	≠39	—	≠43	≠44	≠45	≠46	≠47	≠48	≠49	≠50	≠51	≠52
Тип		компл	компл	компл	—	—	СНОЛ 3.5-3.5-3.5-13-4.3	—	4АА63В6У2	4АА63В6У2	—	ЭП4-2	ЭВ60	„Кристалл-4"	ЭС-2						
Рном, кВт		4; 0,125	2.8/4.6	1.5	—	—	2.4	0.8	0.25	0.25	—	1.2	1.6	1.6	1.6						
Ток, А	Iном	8.3; 0.38	8/9.8	3.2	—	—	10.9	3.6	1.04	1.04	—	5.5	7.3	7.3	7.26						
	Iпуск	58.1; 1.25	56/68.6	22.4	—	—	—	—	3.12	3.12	—	—	—	—	—						
Наименование механизма		Станок вертикально-сверлильный 2Н-135	Станок точильно-шлифовальн. 3Б-634	Пылеулавливающий агрегат ЗИЛ-900	Резерв	Резерв	Эл. шкаф СНОЛ 3.5-3.5-3.5-13-4.3	Плитка электрическая бытовая	Вентилятор вентсистемы В-2	Вентилятор вентсистемы В1	Резерв	Эл. плитка бытовая	Электро-водонагреватель	Холодильник бытовой	Электросушитель для рук						
Обозначение чертежа принципиальной схемы		—	—	—	—	—	—	—	ЭМ2-16	ЭМ2-16	—	—	—	—	—						

Инв. подл. | подп. и дата | Взам. инв.

Привязан:

Инв. №

Гип	Гусева	
Нач. отд.	Латынцев	
Н. контр.	Креймер	
Гл. спец.	Креймер	
Рук. гр.	Боброва	

ТП 903-1-264.88 -ЭМ1

Котельная с 4 котлами ДЕ-6.5-14ГМ. Здание из легких металлических конструкций

Стадия	Лист	Листов
Р	7	

1шр, 2шр, 3шр - Распределительная сеть ~380/220В. Схема электрическая принципиальная

Госстрой СССР ГПИ Горьковский САНТЕХПРОЕКТ

копир: Красев

23297-09 10

Формат А2

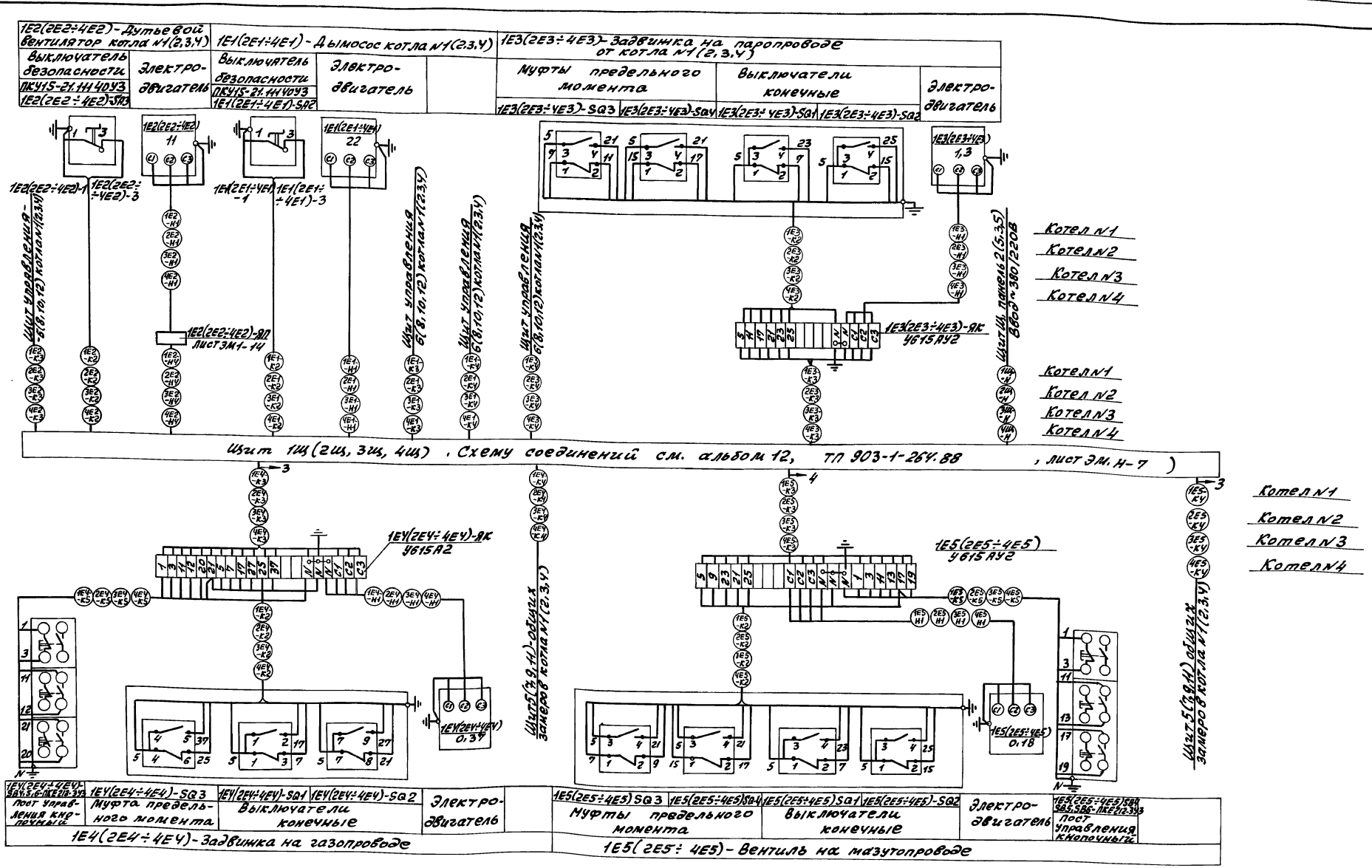

Альбом 10

Инв N	Подп.	Подп. и дата	Взам. инв N								

ТП 903-1-264.88 ЭМ

Привязан:

Инв N°

ГИП	Гусева	
Нач.отд	Латынцев	
Н.контр.	Креймер	
Гл.спец	Креймер	
Рук.гр.	Боброва	

Котельная с 4 котлами ДЕ-6,5-14ГМ. Здание из легких металлических конструкций

Щит 1Щ(2Щ, 3Щ, 4Щ) Схема подключений

Стадия	Лист	Листов
Р	8	

Госстрой СССР ГПИ Горьковский САНТЕХПРОЕКТ

Копир: Крас

23297-09 11

Формат А2

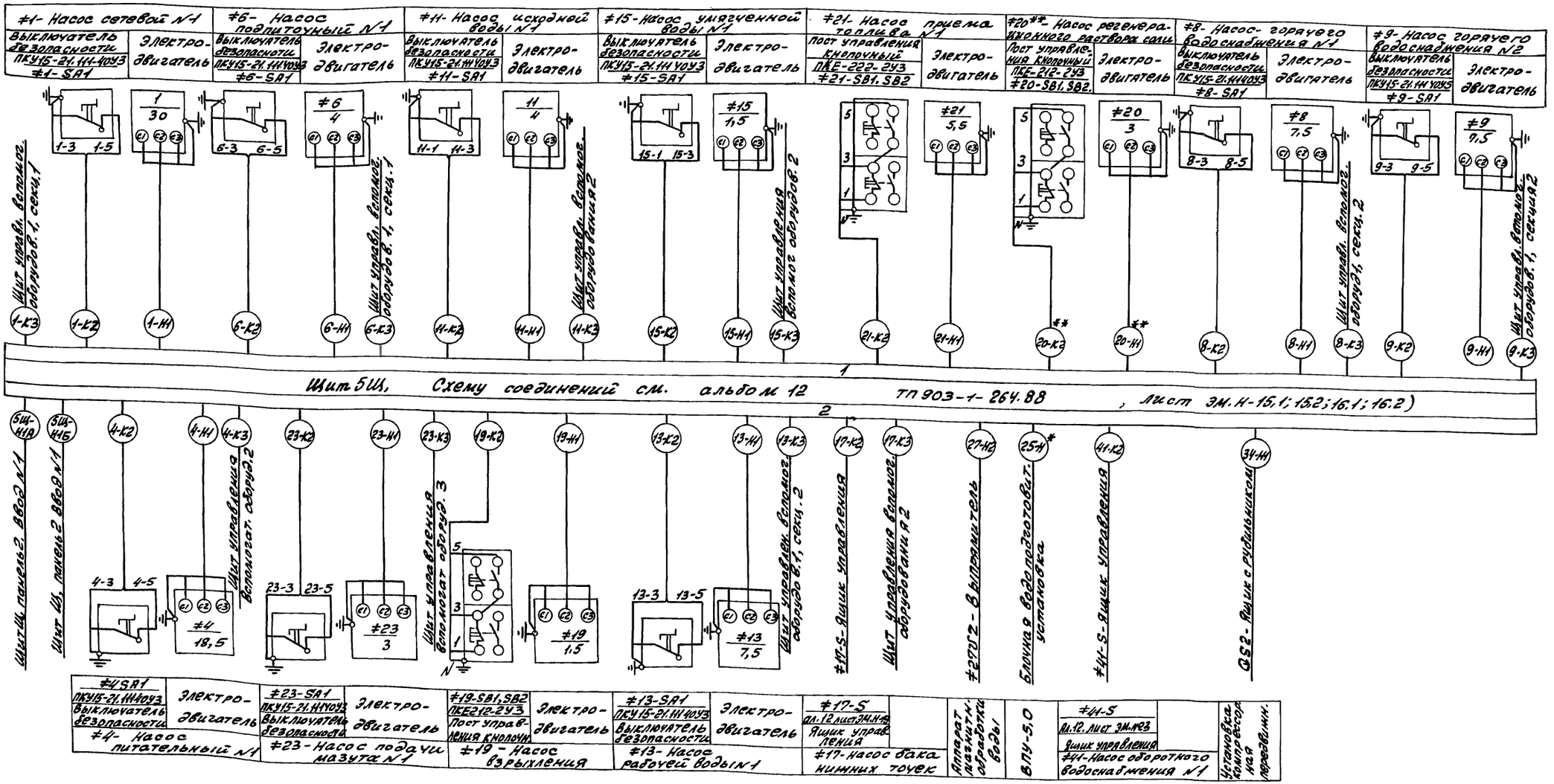

*- Вариант водоподготовки 1
**- Вариант водоподготовки 2

Привязан:

Инв. №

ГИП	Гусева		
Нач. отд.	Латынцев		
Н. контр.	Крейнер		
Рук. спец.	Крейнер		
Рук. гр.	Бодрова		

ТП 903-1-264.88 ЭМ.1

Котельная с 4 котлами ДЕ-6,5-14ГМ. Здание из легких металлических конструкций

Стадия	Лист	Листов
Р	9	

Щит 5Ш. Схема подключений (начало)

Госстрой СССР УПИ Горьковский САНТЕХПРОЕКТ

Копировал: Брас

Формат А2

Инв. № подл. | Подп. и дата | Взам. инв. №

Альбом 10

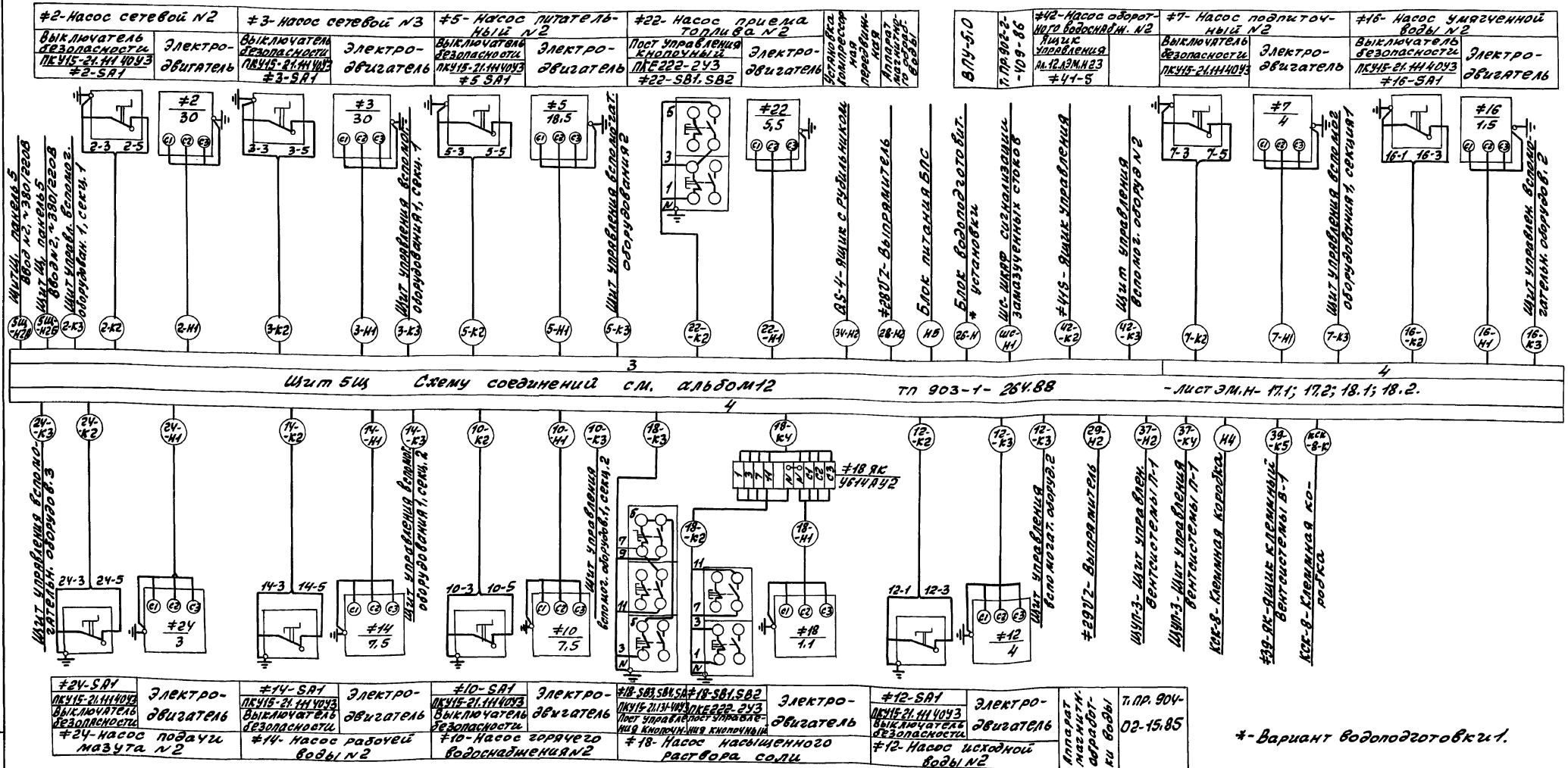

*-Вариант водоподготовки 1.

Привязан:			ТП 903-1-264.88		ЭМ.Н.
	ГИП	Гусева	Котельная с 4 котлами ДЕ-6,5-14ГМ. Здание из легких металлических конструкций	Стадия	Лист	Листов
	Нач.отд.	Латышев		Р	10	
	Н.контр.	Креймер	Щит 5Щ. Схема подключений (окончание)	Госстрой СССР ГПИ Горьковский САНТЕХПРОЕКТ		
	Гл.спец.	Креймер				
Инв №	Рук.гр.	Боброва				

Копир: Красов 23297-09 13 Формат А2

Инв.N подл. | Подп. и дата | Взам. инв N

≠40-S- Ящик управления
Я5114-2274УХЛ4

Вид спереди

Дверь ящика
Вид со стороны монтажа

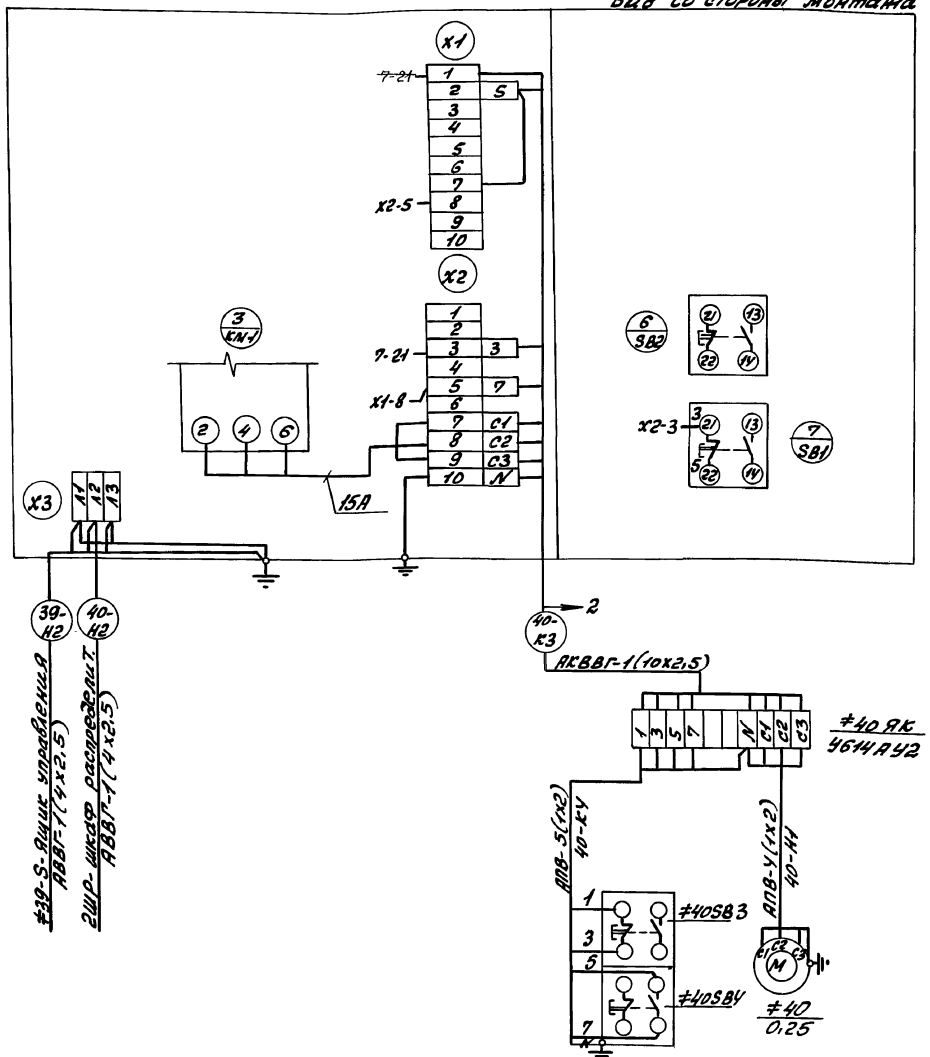

				ТП 903-1-264.88		ЭМ.Н	
Привязан:		ГИП	Гусева	Котельная с 4 котлами ДЕ-6,3-14ГИ. Здание из легких металлических конструкций	Стадия	Лист	Листов
		Нач.отд	Латынцев		Р	12	
		Н.контр.	Крейчер				
		Гл.спец.	Крейчер	≠40-S- Ящик управления вентсистемы В2. Схема подключений	Посстрой СССР, ПЛИ Горьковский САНТЕХПРОЕКТ		
Инв.№		Рук. гр.	Боброва				
		Ст. инж.	Иванова				

Копировал

Альбом 10

13

≠39S- Ящик управления
Я5114-2274 УХЛ4

Вид спереди

Дверь ящика
Вид со стороны монтажа

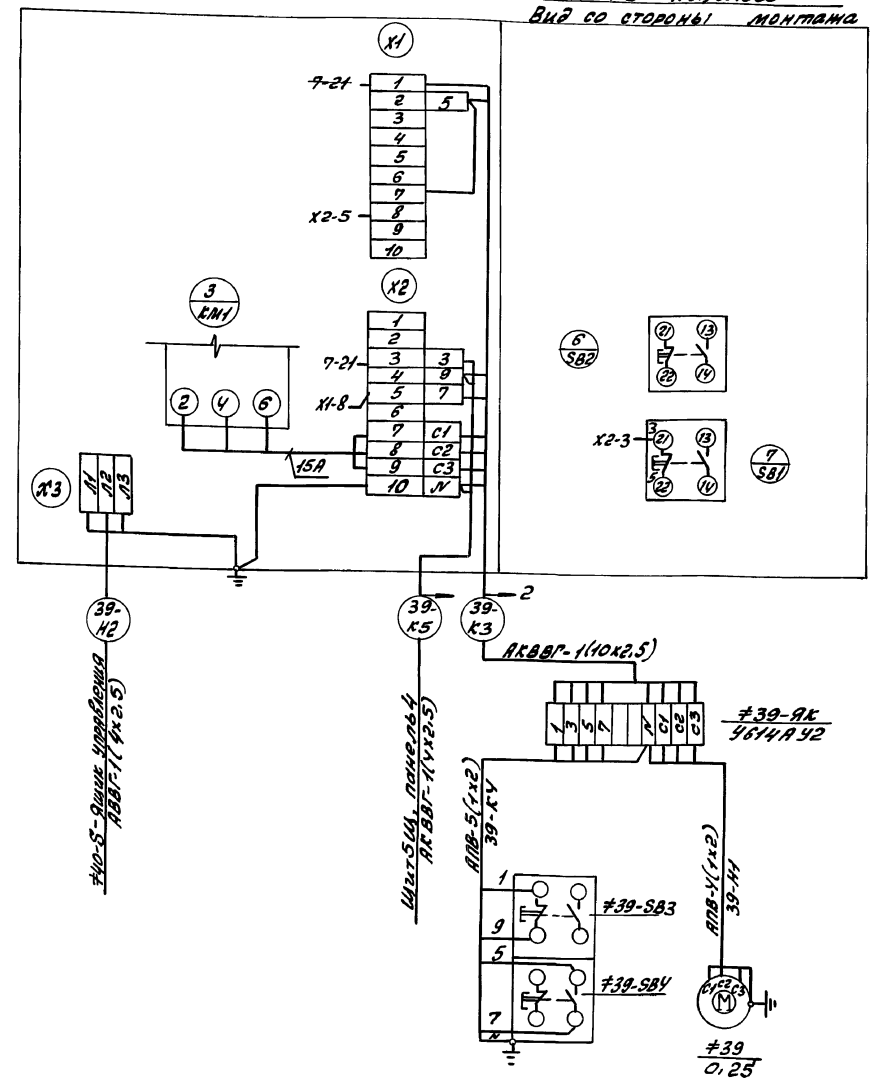

				ТП 903-1-264.88		ЭМ1	
Привязан:		ГИП	Гусева	Котельная с 4 котлами ДЕ-6,5-14ГИ. Здание из легких металлических конструкций	Стадия	Лист	Листов
		Нач.отд	Латынцев		Р	14	
		Н.контр.	Крейчер				
		Гл.спец.	Крейчер	≠39S- Ящик управления вентсистемы, В1. Схема подключений	Посстрой СССР, ПЛИ Горьковский САНТЕХПРОЕКТ		
Инв.№		Рук. гр.	Боброва				
		Ст. инж.	Иванова				

Копировала

Инв. № подл.	Подп. и дата	Взам. инв. №

Альбом 10

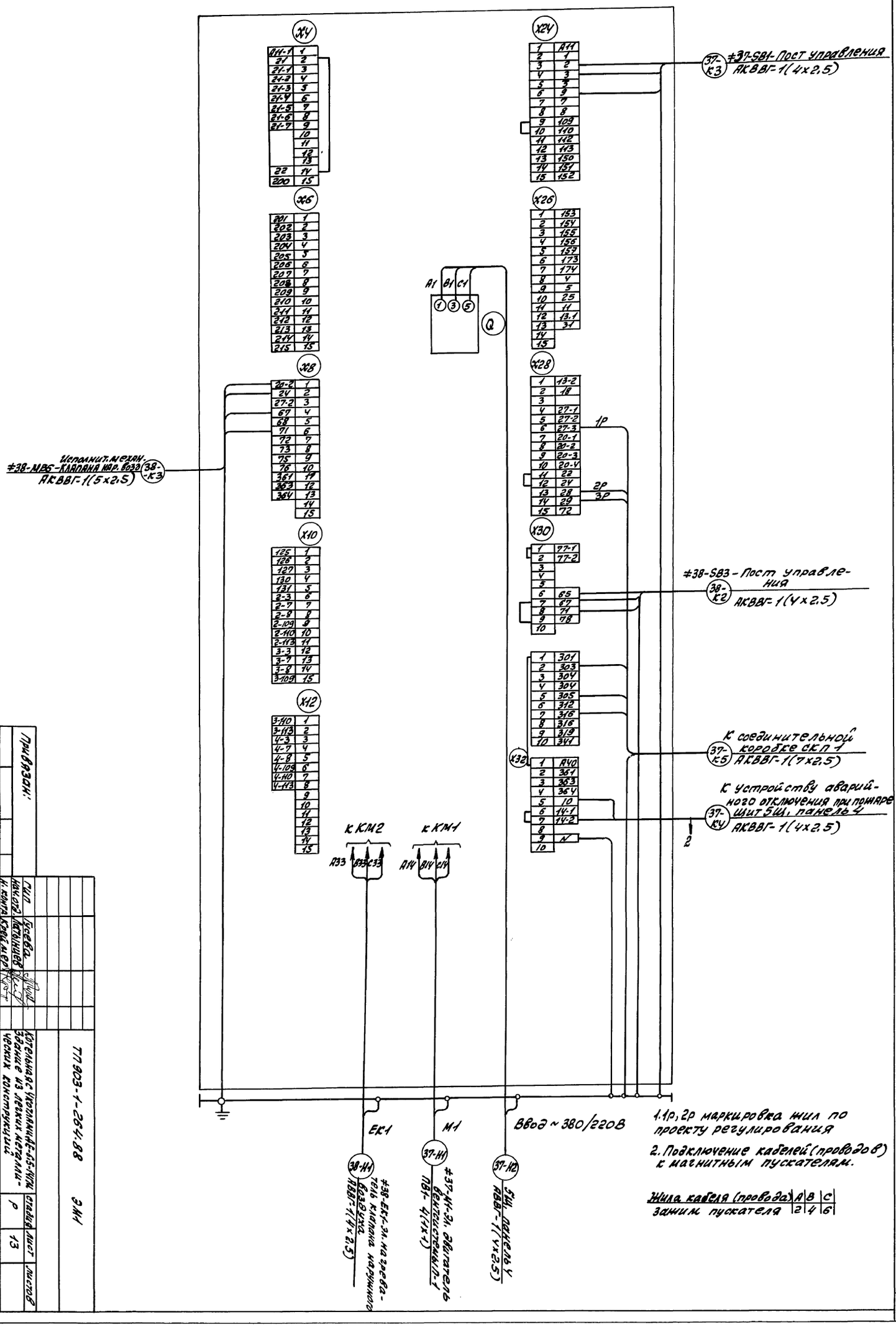

1. 1р, 2р маркировка жил по проекту регулирования
2. Подключение кабелей (проводов) к магнитным пускателям.

Жила кабеля (провода)	A	B	C
зажим пускателя	2	4	6

Инв. №	Привязан:					
	ГИП	Гусева				
	Нач. отд.	Латынцев				
	Н. контр.	Крейнер				
	Гл. спец.	Крейнер				
	Рук. гр.	Боброва				
	Ст. инж.	Иванова				

ТП 903-1-264.88 ЭМ1

Котельная с 4 котлами АЕ-Л5-14ТМ. Здание из легких металлических конструкций

Стадия	Лист	Листов
Р	13	

Шуп3 Схема подключений

Госстрой СССР ГПИ Горьковский Сантехпроект

Копировал: Крас

23297-09 15

Формат А2

Альбом 10

1-1

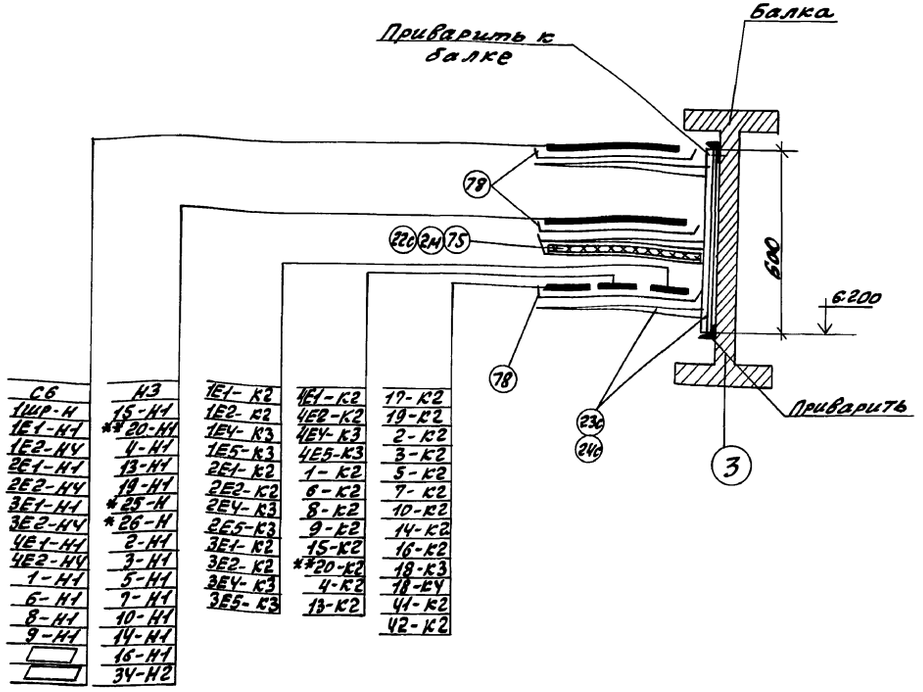

СБ	НЗ	1Е1-К2	4Е1-К2	17-К2
1Шр-Н	15-Н1	1Е2-К2	4Е2-К2	19-К2
1Е1-Н1	**20-Н1	1ЕЧ-К3	4ЕЧ-К3	2-К2
1Е2-НЧ	Ч-Н1	1Е5-К3	4Е5-К3	3-К2
2Е1-Н1	13-Н1	2Е1-К2	1-К2	5-К2
2Е2-НЧ	19-Н1	2Е2-К2	6-К2	7-К2
3Е1-Н1	*25-Н	2ЕЧ-К3	8-К2	10-К2
3Е2-НЧ	*26-Н	2Е5-К3	9-К2	14-К2
4Е1-Н1	2-Н1	3Е1-К2	15-К2	16-К2
4Е2-НЧ	3-Н1	3Е2-К2	**20-К2	18-К3
1-Н1	5-Н1	3ЕЧ-К3	4-К2	18-ЕЧ
6-Н1	7-Н1	3Е5-К3	13-К2	Ч1-К2
8-Н1	10-Н1			Ч2-К2
9-Н1	14-Н1			
	16-Н1			
	ЗЧ-Н2			

1. ▭ - Решается при привязке проекта
2. Данный лист рассматривать совместно с листами ТП903-1-264.88 -ЭМ1-19÷21
3. Спецификацию см. лист ТП903-1-264.88 ЭМ1-23

* - Вариант водоподготовки 1

** - Вариант водоподготовки 2.

				ТП903-1-264.88		ЭМ1	
Привязан:		ГИП	Гусева	Котельная с 4 котлами ДЕ-6,5-14ГМ. Здание из легких металлических конструкций. Расположение электрооборудования и прокладка кабелей. Планы и разрезы (Окончание)	стадия	лист	листов
		Нач.отд	Латынцев		Р	22	
		Н.контр	Крейчер				
		Гл.спец	Крейчер		госстрой СССР ГПИ Горьковский САНТЕХПРОЕКТ		
		Рук.гр	Боброва				
Инв.№		Ст.инж.	Иванова				

Альбом 10

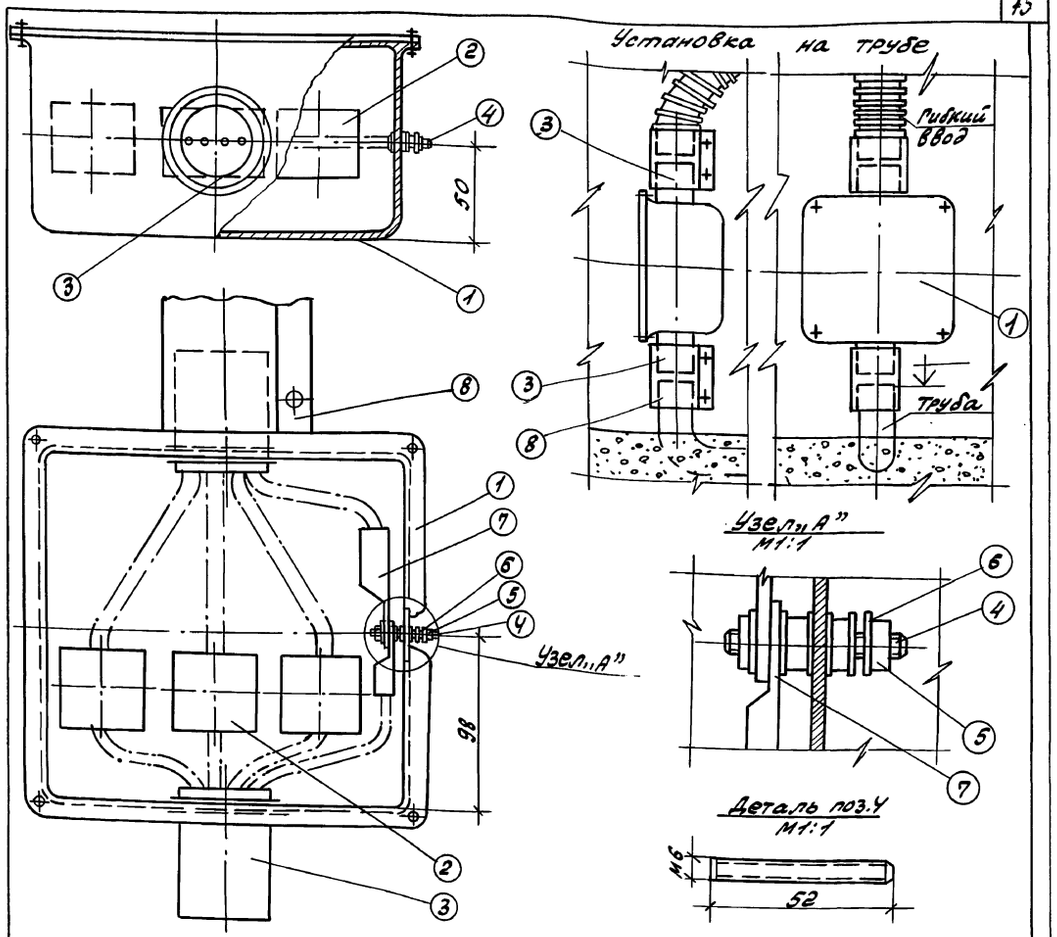

Марка поз	Обозначение	Наименование	Кол.	Масса ед кг	Примечание
1		Коробка протяжная У994 У2	1		
2		Смеш ответвительный У731 М43	3		
3		Патрубок вводной У476 У3	2		
4	ГОСТ 1535-71*	Шпилька-медь красная М8	1		Изготовление ГЗМ
5	ГОСТ 5915-70*	Гайка стальная М8	4		
6	ГОСТ 11371-78*	Шайба стальная Ф8	6		
7		Наконечник кабельный	-		
8		Муфта ТР-Ч43	1		

				ТП903-1-264.88 - ЭМ1			
Привязан:		ГИП	Гусева	Котельная с 4 котлами ДЕ-6,5-14ГМ. Здание из легких металлических конструкций.	стадия	лист	листов
		Нач.отд	Латынцев		Р	14	
		Н.контр	Крейчер				
		Гл.спец	Крейчер	Ящик перехода на гибкий токоподвод	госстрой СССР ГПИ Горьковский САНТЕХПРОЕКТ		
		Рук.гр	Боброва				
Инв.№		Ст.инж.	Иванова				

Копир: Красов 23297-09 16 Формат А

Обозначение кабеля	Трасса: Начало	Трасса: Конец	Кабель: По проекту: Марка	Кабель: По проекту: Количество кабелей, число и сечение жил, напряжение	Кабель: По проекту: Длина, м	Кабель: Проложен: Марка	Кабель: Проложен: Количество кабелей, число и сечение жил, напряжение	Кабель: Проложен: Длина, м
	Питающие кабели до 1000 вольт							
		Щит Ш, панель 1. Ввод N 1						
		Щит Ш, панель 7. Ввод N 2						
	Щит станций управления Ш							
С1	Щит Ш, панель 1	РП-1- Магистральный щит освещения						
5Ш-Н1А	Щит Ш, панель 2	Щит 5 Ш, 1 секция панель 2 Ввод N 1	АВВГ	1(3х70+1х35) ~1000 В	12			
5Ш-Н1Б	——— " ———	——— " ———	АВВГ	1(3х70+1х35) ~1000 В	12			
1Ш-Н	——— " ———	Ввод ~380/220 вольт Щит 1 Ш, панель 1	АВВГ	1(3х16+1х10) ~660 В	6			
Н1	——— " ———	Щит управления Ввод N 1	АВВГ	1(3х4+1х2.5) ~660 В	33			
3Ш-Н	Щит Ш, панель 3	Ввод ~380/220 вольт Щит 3 Ш, панель 1	АВВГ	1(3х16+1х10) ~660 В	5			
1С-Н	——— " ———	1С-статические конденсаторы	АВВГ	1(3х16+1х10) ~660 В	9			
1Шр-Н	——— " ———	1Шр - шкаф распределительный	АВВГ	1(3х4+1х2.5) ~660 В	50			
	——— " ———	светограждение дымовой трубы Ввод N 1				учесть во внутриплощадочных сетях		
5Ш-Н2А	Щит Ш5, панель 5	Щит 5 Ш, II секция панель 3. Ввод N 2	АВВГ	1(3х70+1х35) ~1000 В	12			
5Ш-Н2Б	——— " ———	——— " ———	АВВГ	1(3х70+1х35) ~1000 В	12			
2Ш-Н	——— " ———	Ввод ~380/220 В щит 2 Ш, панель 1	АВВГ	1(3х16+1х10) ~660 В	6			
4Ш-Н	——— " ———	Ввод ~380/220 В Щит 4 Ш, панель 1	АВВГ	1(3х16+1х10) ~880 В	8			
2С-Н	Щит Ш, панель 6	2С- статические конденсаторы	АВВГ	1(3х16+1х10) ~880 В	12			
Н2	——— " ———	Щит управления Ввод N 2	АВВГ	1(3х4+1х2.5) ~660 В	36			
Н3	——— " ———	QS1-рубильник сварочного аппарата	АВВГ	1(3х35+1х16) ~660 В	50			
2Шр-Н	——— " ———	2Шр- шкаф распределительный	АВВГ	1(3х10+1х6) ~660 В	12			
	——— " ———	Очистные сооружения Ввод (ТП 902-2-409.86)				учесть во внутриплощадочных сетях		
С6	Щит Ш, панель 7	АЩО-Н- Щит аварийного освещения						
	Щит станций управления		1Ш,					
1Ш-Н	1Ш, панель 1	Ввод ~380/220В Щит Ш, панель 2,	АВВГ	1(3х16+1х10) ~660 В	см. выше Ш, панель 2			
1Е1-Н1	——— " ———	1Е1-М- Эл. двигатель дымососа котла N 1	АВВГ	1(3х10+1х6) ~660 В	56			
1Е1-К2	——— " ———	1Е1-SA2- Выключатель безопасности	АКВВГ	1(4х2.5)	55			
1Е1-К3	——— " ———	Щит управления 6 котла Ш-ДЕ N 1	АКВВГ	1(10х2.5)	35			
1Е1-КЧ	——— " ———	Щит управления 6 котла Ш-ДЕ N 1	АВВГ	1(2х4) ~660 В	35			
1Е2-НЧ	——— " ———	1Е2-ЯП- Ящик перехода дутьевого вентилятора	АВВГ	1(3х4+1х2.5) ~660 В	60			
1Е2-Н1	1Е2-ЯП- Ящик перехода дутьевого вентилятора	1Е2-М- Эл. двигатель вентилятора дутьевого	ПВ1	4(1х2.5) ~660 В	1.5			
1Е2-К2	1Ш, панель 1	1Е2-SA3- Выключатель безопасности	АКВВГ	1(4х2.5)	59			
1Е2-К3	——— " ———	Щит управления 6 котла Ш-ДЕ N 1	АКВВГ	1(7х2.5)	35			
1Е3-К3	——— " ———	1Е3-ЯК- Ящик клеммный	АКВВГ	1(10х2.5)	12			
1Е3-КЧ	——— " ———	Щит управления 6 котла Ш-ДЕ N 1	АКВВГ	1(10х2.5)	35			
1ЕЧ-К3	——— " ———	1ЕЧ-ЯК- Ящик клеммный	АКВВГ	1(19х2.5)	50			
1ЕЧ-КЧ	——— " ———	Щит общих замеров 5 котла Ш-ДЕ N 1	АКВВГ	1(14х2.5)	34			
1Е5-К3	——— " ———	1Е5-ЯК- Ящик клеммный	АКВВГ	1(19х2.5)	44			
1Е5-КЧ	——— " ———	Щит общих замеров 5 котла Ш-ДЕ N 1	АКВВГ	1(14х2.5)	34			

Обозначение кабеля	Трасса: Начало	Трасса: Конец	Кабель: По проекту: Марка	Кабель: По проекту: Количество кабелей, число и сечение жил, напряжение	Кабель: По проекту: Длина, м	Кабель: Проложен: Марка	Кабель: Проложен: Количество кабелей, число и сечение жил, напряжение	Кабель: Проложен: Длина, м
	Щит станций управления 2Ш							
2Ш-Н	2Ш, панель 1	Ввод ~380/220 В Щит Ш, панель 5	АВВГ	1(3х16+1х10) ~660 В	см. выше Ш, панель 5			
2Е1-Н1	——— " ———	2Е1-М- Эл. двигатель дымососа котла	АВВГ	1(3х10+1х6) ~660 В	62			
2Е1-К2	——— " ———	2Е1-SA2- Выключатель безопасности	АКВВГ	1(4х2.5)	61			
2Е1-К3	——— " ———	Щит управления 8 котла Ш-ДЕ N 2	АКВВГ	1(10х2.5)	36			
2Е1-КЧ	——— " ———	Щит управления 8 котла Ш-ДЕ N 2	АВВГ	1(2х4) ~660 В	36			
2Е2-НЧ	——— " ———	2Е2-ЯП- Ящик перехода дутьевого вентилятора	АВВГ	1(3х4+1х2.5) ~660 В	66			
2Е2-Н1	2Е2-ЯП- Ящик перехода дутьевого вентилятора	2Е2-М- Эл. двигатель вентилятора дутьевого	ПВ1	4(1х2.5) ~660 В	1.5			
2Е2-К2	2Ш, панель 1	2Е2-SA3- Выключатель безопасности	АКВВГ	1(4х2.5)	65			
2Е2-К3	——— " ———	Щит управления 8 котла Ш-ДЕ N 2	АКВВГ	1(7х2.5)	36			
2Е3-К3	——— " ———	2Е3-ЯК- Ящик клеммный	АКВВГ	1(10х2.5)	11			
2Е3-КЧ	——— " ———	Щит управления 8 котла Ш-ДЕ N 2	АКВВГ	1(10х2.5)	36			
2ЕЧ-К3	——— " ———	2ЕЧ- ЯК- Ящик клеммный	АКВВГ	1(19х2.5)	56			
2ЕЧ-КЧ	——— " ———	Щит общих замеров 7 котла Ш-ДЕ N 2	АКВВГ	1(14х2.5)	35			
2Е5-К3	——— " ———	2Е5-ЯК- Ящик клеммный	АКВВГ	1(19х2.5)	50			
2Е5-КЧ	——— " ———	Щит общих замеров 7 котла Ш-ДЕ N 2	АКВВГ	1(14х2.5)	35			
	Щит станций управления 3Ш							
3Ш-Н	3Ш, панель 1	Ввод ~380/220 В Щит Ш, панель 3	АВВГ	1(3х16+1х10) ~660 В	См. выше Ш, панель 3			
3Е1-Н1	——— " ———	3Е1-М- Эл. двигатель дымососа котла	АВВГ	1(3х10+1х6) ~660 В	68			
3Е1-К2	——— " ———	3Е1-SA2- Выключатель безопасности	АКВВГ	1(4х2.5)	67			
3Е1-К3	——— " ———	Щит управления 10 котла Ш-ДЕ N 3	АКВВГ	1(10х2.5)	37			
3Е1-КЧ	——— " ———	Щит управления 10 котла Ш-ДЕ N 3	АВВГ	1(2х4) ~660 В	37			
3Е2-НЧ	——— " ———	3Е2-ЯП- Ящик перехода дутьевого вентилятора	АВВГ	1(3х4+1х2.5) ~660 В	72			
3Е2-Н1	3Е2-ЯП- Ящик перехода дутьевого вентилятора	3Е2-М- Эл. двигатель вентилятора дутьевого	ПВ1	4(1х2.5) ~660 В	1.5			
3Е2-К2	3Ш, панель 1	3Е2-SA3- Выключатель безопасности	АКВВГ	1(4х2.5)	71			
3Е2-К3	——— " ———	Щит управления 10 котла Ш-ДЕ N 3	АКВВГ	1(7х2.5)	37			
3Е3-К3	——— " ———	3Е3-ЯК- Ящик клеммный	АКВВГ	1(10х2.5)	12			
3Е3-КЧ	——— " ———	Щит управления 10 котла Ш-ДЕ N 3	АКВВГ	1(10х2.5)	37			
3ЕЧ-К3	——— " ———	3ЕЧ- ЯК- Ящик клеммный	АКВВГ	1(19х2.5)	62			
3ЕЧ-КЧ	——— " ———	Щит общих замеров 9 котла Ш-ДЕ N 3	АКВВГ	1(14х2.5)	36			
3Е5-К3	——— " ———	3Е5-ЯК- Ящик клеммный	АКВВГ	1(19х2.5)	56			
3Е5-КЧ	——— " ———	Щит общих замеров 9 котла Ш-ДЕ N 3	АКВВГ	1(14х2.5)	36			

Привязан:

Инв. N

ГИП	Гусева	
Нач. отд	Латынцев	
Н. контр.	Крейнер	
Гл. спец.	Крейнер	
Рук. гр.	Боброва	
Ст. инж.	Иванова	

ТП 903-1-264.88 - ЭМ1

Котельная с 4 котлами ДЕ-8,5-14ГМ. Здание из легких металлических конструкций

Стадия	Лист	Листов
Р	15	

Кабельный журнал Начало

Госстрой СССР, ГПИ Горьковский САНТЕХПРОЕКТ

Альбом 10

Инв. N подл. | Подп. и дата | Взам. инв. N

Альбом 10

Обозначение кабеля	Трасса: Начало	Трасса: Конец	Кабель: По проекту: Марка	Кабель: По проекту: Количество кабелей, число и сечение жил, напряжение	Кабель: По проекту: Длина, м	Кабель: Проложен: Марка	Кабель: Проложен: Количество кабелей, число и сечение жил, напряжение	Кабель: Проложен: Длина, м
		Щит станций управления 4Ш						
4Ш-Н	4Ш, панель 1	ВВОД ~ 380/220В Щит Ш, панель 5	АВВГ	1(3х16+1х10) ~660В	См. выше Ш, панель 5			
4Е1-Н1	——"——	4Е1-М-Эл. двигатель дымососа котла Ч4	АВВГ	1(3х10+1х6) ~660В	74			
4Е1-К2	——"——	4Е1-SA2- Выключатель безопасности	АКВВГ	1(4х2.5)	73			
4Е1-К3	——"——	Щит управления №2 котла Ш-ДЕ N4	АКВВГ	1(10х2.5)	38			
4Е1-К4	——"——	Щит управления №2 котла Ш-ДЕ N4	АВВГ	1(2х4) ~660В	38			
4Е2-К4	——"——	4Е2-ЯП-Ящик перехода дутьевого вентилятора	АВВГ	1(3х4+1х2.5) ~660В	78			
4Е2-Н1	4Е2-ЯП-Ящик перехода дутьевого вентилятора	4Е2-М-Эл. двигатель вентилятора дутьевого	ПВ1	4(1х2.5) ~660В	1.5			
4Е2-К2	4Ш, панель 1	4Е2-SA3-Выключатель безопасности	АКВВГ	1(4х2.5)	77			
4Е2-К3	——"——	Щит управления №2 котла Ш-ДЕ N4	АКВВГ	1(7х2.5)	38			
4Е3-К3	——"——	4Е3-ЯК-Ящик клеммный	АКВВГ	1(10х2.5)	14			
4Е3-К4	——"——	Щит управления №2 котла Ш-ДЕ N4	АКВВГ	1(10х2.5)	38			
4Е4-К3	——"——	4Е4-ЯК-Ящик клеммный	АКВВГ	1(19х2.5)	68			
4Е4-К4	——"——	Щит общих замеров №1 котла Ш-ДЕN4	АКВВГ	1(14х2.5)	37			
4Е5-К3	——"——	4Е5-Ящик клеммный	АКВВГ	1(19х2.5)	62			
4Е5-К4	——"——	Щит общих замеров №1 котла Ш-ДЕN4	АКВВГ	1(14х2.5)	37			
		Щит станций управления 5Ш						
1-Н1	5Ш, панель 1	≠1-М-Эл.двигатель сетевого насоса N1	АВВГ	1(3х16+1х10) ~660В	32			
1-К2	——"——	≠1-SA1-Выключатель безопасности	АКВВГ	1(4х2.5)	32			
1-К3	——"——	Щит управл. вспом. оборуд. N1, секц. 1	АКВВГ	1(14х2.5)	25			
6-Н1	——"——	≠6-М. Эл. двигатель подпиточ. насоса N1	АВВГ	1(4х2.5) ~660В	50			
6-К2	——"——	≠6-SA1-Выключатель безопасности	АКВВГ	1(4х2.5)	49			
6-К3	——"——	Щит управл. вспом. оборуд. N1 секц. 1	АКВВГ	1(14х2.5)	25			
8-Н1	——"——	≠8-М-Эл.двигатель насоса горячего водосн. N1	АВВГ	1(4х2.5) ~660В	60			
8-К2	——"——	≠8-SA1-Выключатель безопасности	АКВВГ	1(4х2.5)	59			
8-К3	——"——	Щит управл. вспомогат. оборудов. N1, секц. 2	АКВВГ	1(14х2.5)	24			
9-Н1	——"——	≠9-М-Эл.двигатель насоса горячего водосн. N2	АВВГ	1(4х2.5) ~660В	59			
9-К2	——"——	≠9-SA1-Выключатель безопасности	АКВВГ	1(4х2.5)	59			
9-К3	——"——	Щит управл. вспомогат. оборудов N1, секц. 2	АКВВГ	1(19х2.5)	24			
11-Н1	——"——	≠11-М-Эл. двигат. насоса исходной воды N1	АВВГ	1(4х2.5) ~660В	17			
11-К2	——"——	≠11-SA1-Выключатель безопасности	АКВВГ	1(4х2.5)	16			
11-К3	——"——	Щит управления вспомогат. оборудов N2	АКВВГ	1(10х2.5)	23			
15-Н1	——"——	≠15-М-Эл. двигат. насоса умягченной воды N1	АВВГ	1(4х2.5) ~660В	55			
15-К2	——"——	≠15-SA1-Выключатель безопасности	АКВВГ	1(4х2.5)	55			
15-К3	——"——	Щит управления вспомогат оборудов N2	АКВВГ	1(10х2.5)	23			
**20-Н1	——"——	≠20-М-Эл.двигат. насоса регенерацион. р. соли	АВВГ	1(4х2.5) ~660В	40**			
**20-К2	——"——	≠20-(SB1,SB2)- Пост управления	АКВВГ	1(4х2.5)	40**			
21-Н1	——"——	≠21-М-Эл. двигат. насоса приема топлива N1	АВВГ	1(4х2.5) ~660В	37			
21-К2	——"——	≠21-(SB1, SB2) пост управления	АКВВГ	1(4х2.5)	37			
5Ш-Н1А	5Ш, панель 2	Щит Ш, панель 2 Ввод N1	АВВГ	1(3х70+1х35) ~1000В	См. выше Ш, панель 2			
5Ш-Н1Б	——"——	——"——	АВВГ	1(3х70+1х35) ~1000В				

Обозначение кабеля	Трасса: Начало	Трасса: Конец	Кабель: По проекту: Марка	Кабель: По проекту: Количество кабелей, число и сечение жил, напряжение	Кабель: По проекту: Длина, м.	Кабель: Проложен: Марка	Кабель: Проложен: Количество кабелей, число и сечение жил, напряжение	Кабель: Проложен: Длина, м
4-Н1	5Ш, панель 2	≠4М-Эл. двигатель питательн. насоса N1	АВВГ	1(3х10+1х6) ~660В	50			
4-К2	——"——	≠4-SA1-Выключатель безопасности	АКВВГ	1(4х2.5)	48			
4-К3	——"——	Щит управления вспомог. оборудов. N2	АКВВГ	1(14х2.5)	25			
13-Н1	——"——	≠13-М-Эл. двигатель насоса рабочей воды N1	АВВГ	1(4х2.5) ~660В	54			
13-К2	——"——	≠13-SA1-Выключатель безопасности	АКВВГ	1(4х2.5)	54			
13-К3	——"——	Щит вспомогательного оборудования 1, секц. 2	АКВВГ	1(14х2.5)	24			
17-К2	——"——	≠17-Ящик насоса бака мерных точек	АКВВГ	1(10х2.5)	47			
17-К3	——"——	Щит управления вспомог. оборуд. 2	АКВВГ	1(4х2.5)	25			
19-Н1	——"——	≠19-М-Эл. двигатель насоса, взрыхления	АВВГ	1(4х2.5) ~660В	52* / 40**			
19-К2	——"——	≠19-(SB1,SB2)- пост управления	АКВВГ	1(4х2.5)	32* / 48**			
23-Н1	——"——	≠23-М-Эл. двигатель насоса подачи мазута N1	АВВГ	1(4х2.5) ~660В	43			
23-К2	——"——	≠23-SA1-Выключатель безопасности	АКВВГ	1(4х2.5)	43			
23-К3	——"——	Щит управления вспомогат. оборудов 3	АКВВГ	1(4х2.5)	23			
*25-Н	——"——	Блочная установка ВПУ-5.0	АВВГ	1(4х2.5) ~660В	40*			
27-Н2	——"——	≠27-У2- Выпрямитель	АВВГ	1(2х2.5) ~660В	35			
3У-Н1	——"——	QS2- Ящик с рубильником	АВВГ	1(4х2.5) ~660В	25			
41-К2	——"——	≠41-S- Ящик управл. насос. оборотн. водоснаб.	АКВВГ	1(4х2.5)	38			
*30-Н1	QS2- Ящик с рубильником	QS3- Ящик с рубильником	АВВГ	1(4х2.5) ~660В	5*			
5Ш-Н2А	5Ш, панель 3	Щит Ш, панель 5 Ввод N1	АВВГ	1(3х70+1х35) ~1000В	См. выше Ш, панель 5			
5Ш-Н2Б	——"——	——"——	АВВГ	1(3х70+1х35) ~1000В				
2-Н1	——"——	≠2-М-Эл. двигатель сетевого насоса N2	АВВГ	1(3х16+1х10) ~660В	32			
2-К2	——"——	≠2-SA1-Выключатель безопасности	АКВВГ	1(4х2.5)	32			
2-К3	——"——	Щит управления вспом. оборуд. 1, секц 1	АКВВГ	1(14х2.5)	27			
3-Н1	——"——	≠3-М-Эл.двигатель сетевого насоса N3	АВВГ	1(3х16+1х10) ~660В	34			
3-К2	——"——	≠3-SA1-Выключатель безопасности	АКВВГ	1(4х2.5)	32			
3-К3	——"——	Щит управления вспомог. оборуд. 1 секц. 1	АКВВГ	1(14х2.5)	27			
5-Н1	——"——	≠5-М-Эл.двигат. насоса питательного N2	АВВГ	1(3х10+1х6) ~660В	50			
5К2	——"——	≠5-SA1-Выключатель безопасности	АКВВГ	1(4х2.5)	48			
5-К3	——"——	Щит управления вспомог. оборуд. 2	АКВВГ	1(14х2.5)	25			
22-Н1	——"——	≠22-М-Эл.двигатель насоса приема топлива N2	АВВГ	1(4х2.5) ~660В	34			
22-К2	——"——	≠22-(SB1,SB2)- пост управления	АКВВГ	1(4х2.5)	34			
*26-Н	——"——	Блочная установка ВПУ-5.0	АВВГ	1(4х2.5) ~660В	45*			
28-Н2	——"——	≠28-У2- Выпрямитель	АВВГ	1(2х2.5) ~660В	34			
ШС-Н1	——"——	ШС- шкаф сигнализации замазуч. стоков	АВВГ	1(2х2.5) ~660В	15			
	Очистные сооружения (т.п. 902-2-409.86)	——"——						Учесть во внутриплощадочных сетях

*- Вариант водоподготовки 1

**- Вариант водоподготовки 2.

Инв.№подл. | Подп. и дата | Взам. инв.№

Привязан:

Инв.№

ГИП	Гусева		
Нач.отд.	Латынцев		
Н.контр.	Креймер		
Гл.спец.	Креймер		
Рук.гр.	Боброва		
Ст.инж.	Иванова		

ТП 903-1-284.88 -ЭМ1

Котельная с 4 котлами ДЕ-6,5-14ГМ. Здание из легких металлических конструкций.

Стадия	Лист	Листов
Р	16	

Кабельный журнал. Продолжение

Госстрой СССР при Горьковский СЯНТЕХПРОЕКТ

Обозначение кабеля	Трасса: Начало	Трасса: Конец	Кабель: По проекту: Марка	Кабель: По проекту: Количество кабелей, число и сечение жил, напряжение	Кабель: По проекту: Длина, м	Кабель: Проложен: Марка	Кабель: Проложен: Количество кабелей, число и сечение жил, напряжение	Кабель: Проложен: Длина, м
3У-Н2	5Щ, панель 3	QS-У- Ящик с рубильниками	АВВГ	1(4х2.5) ~660В	40			
Н5	—— " ——	Блок питания БПС	АВВГ	1(2х2.5) ~660В	15			
42-К2	—— " ——	≠У1-S- Ящик управления насоса оборотн. водосн.	АКВВГ	1(14х2.5)	37			
42-К3	—— " ——	Щит управления вспомогат. оборуд. 2	АКВВГ	1(10х2.5)	25			
7-Н1	5Щ, панель 4	≠7-М-Эл. двигатель подпиточного насоса №2	АВВГ	1(4х2.5) ~660В	48			
7-К2	—— " ——	≠7-SA1- Выключатель безопасности	АКВВГ	1(4х2.5)	47			
7-К3	—— " ——	Щит управления вспомог. оборуд. 1, секц. 1	АКВВГ	1(14х2.5)	28			
10-Н1	—— " ——	≠10-М-Эл. двигатель насоса горячего водоснаб. №3	АВВГ	1(4х2.5) ~660В	58			
10-К2	—— " ——	≠10-SA1- Выключатель безопасности	АКВВГ	1(4х2.5)	58			
10-К3	—— " ——	Щит управления вспомог. оборуд. 1, секц. 2	АКВВГ	1(14х2.5)	27			
12-Н1	—— " ——	≠12-М-Эл. двигат. насоса исходной воды №2	АВВГ	1(4х2.5) ~660В	16			
12-К2	—— " ——	≠12-SA1- Выключатель безопасности	АКВВГ	1(4х2.5)	15			
12-К3	—— " ——	Щит управления вспомогат. оборуд 2	АКВВГ	1(10х2.5)	26			
14-Н1	—— " ——	≠14-М-Эл. двигат. насоса рабочей воды №2	АВВГ	1(4х2.5) ~660В	53			
14-К2	—— " ——	≠14-SA1- Выключатель безопасности	АКВВГ	1(4х2.5)	53			
14-К3	—— " ——	Щит управления вспом. оборуд. 1 секц. 2	АКВВГ	1(14х2.5)	27			
16-Н1	—— " ——	≠16-М-Эл. двигат. насоса умягченной воды №2	АВВГ	1(4х2.5) ~660В	55			
16-К2	—— " ——	≠16-SA1- Выключатель безопасности	АКВВГ	1(4х2.5)	55			
16-К3	—— " ——	Щит управления вспомогат. оборуд. 2	АКВВГ	1(10х2.5)	26			
18-К3	—— " ——	≠18-(SB3, SB4; SA)- Пост управления	АКВВГ	1(5х2.5)	40			
18-КУ	—— " ——	18-ЯК- Ящик клеммный 12	АКВВГ	1(10х2.5)	50			
2У-Н1	—— " ——	≠2У-М-Эл. двигат. насоса подачи глазурита №2	АВВГ	1(4х2.5) ~660В	43			
2У-К2	—— " ——	≠2У-SA1- Выключатель безопасности	АКВВГ	1(4х2.5)	43			
2У-К3	—— " ——	Щит управления вспомог. оборудов. 3	АКВВГ	1(14х2.5)	25			
29-Н2	—— " ——	≠29-U2- Выпрямитель	АВВГ	1(2х2.5) ~660В	33			
37-Н2	—— " ——	ЩУП3- Щит управления вентсистемы П-1	АВВГ	1(4х2.5) ~660В	25			
37-КУ	—— " ——	ЩУП3- Щит управления вентсистемы П-1	АКВВГ	1(4х2.5)	25			
39-К5	—— " ——	39-ЯК- Ящик вентсистемы В-1	АКВВГ	1(4х2.5)	45			
КСК-8-К	—— " ——	КСК-8- Клеммная коробка	АКВВГ	1(4х2.5)	15			
НУ	—— " ——	—— " ——	АВВГ	1(2х2.5) ~660В	15			
		Шкаф распределительный - 1ШР						
1ШР-Н	1ШР - Шкаф распределительный	Щит Ш, панель 3	АВВГ	1(3х4+1х2.5) ~660В	См. выше Ш, панель 3			
31-Н1	—— " ——	≠31- Станок вертикально-сверлильный 2Н135	АПВ	4(1х2) ~660В	8			
32-Н1	—— " ——	≠32- Станок точильно-шлифовальный	АПВ	4(1х2) ~660В	5			
33-Н1	—— " ——	≠33- Пылеулавливающий агрегат ЗИЛ	АПВ	4(1х2) ~660В	8			
		Шкаф распределительный - 2ШР						
2ШР-Н	2ШР - Шкаф распределительный	Щит Ш, панель 6	АВВГ	1(3х10+1х6) ~660В	См. выше Ш, панель 6			
3ШР-Н	—— " ——	3ШР - Шкаф распределительный	АВВГ	1(3х6+1х4) ~660В	15			
35-Н1	—— " ——	≠35- Электрошкаф	АПВ	2(1х2) ~660В	8			
36-Н1	—— " ——	≠36- Плитка электрическая бытовая	АПВ	2(1х2) ~660В	6			
40-Н2	—— " ——	≠Y0-S- Ящик управления вентсистемы В-2	АВВГ	1(4х2.5) ~660В	12			

Обозначение кабеля	Трасса: Начало	Трасса: Конец	Кабель: По проекту: Марка	Кабель: По проекту: Количество кабелей, число и сечение жил, напряжение	Кабель: По проекту: Длина, м	Кабель: Проложен: Марка	Кабель: Проложен: Количество кабелей, число и сечение жил, напряжение	Кабель: Проложен: Длина, м
39-Н2	≠Y0-S- Ящик управления вентсистемы В-2	≠39-S- Ящик управления вентсист. В-1	АВВГ	1(4х2.5) ~660В	30			
		Шкаф распределительный - 3 ШР						
3ШР-Н	3ШР - Шкаф распределительный	2ШР - Шкаф распределительный	АВВГ	1(3х6+1х4) ~660В	См. выше 2ШР - Шкаф распред.			
43-Н1	—— " ——	≠43- Электроплитка бытовая	АПВ	2(1х2) ~660В	10			
44-Н1	—— " ——	≠44- Электроводонагреватель	АПВ	3(1х2) ~660В	9			
45-Н1	—— " ——	≠45- Холодильник бытовой	АПВ	2(1х2) ~660В	5			
46-К2	—— " ——	≠46-СК- Соединительная коробка	АВВГ	1(3х2.5) ~660В	12			
46-Н1	≠46-СК- Соединительная коробка	≠46- Электрополотенце	АВВГ	1(3х2.5) ~660В	2			
47-Н1	—— " ——	≠47- Электрополотенце	АВВГ	1(3х2.5) ~660В	2			
48-К2	3ШР - Шкаф распределительный	≠48-СК- Соединительная коробка	АВВГ	1(3х2.5) ~660В	8			
48-Н1	≠48-СК- Соединительная коробка	≠48- Электрополотенце	АВВГ	1(3х2.5) ~660В	2			
49-Н1	—— " ——	≠49- Электрополотенце	АВВГ	1(3х2.5) ~660В	5			
50-К2	3ШР - Шкаф распределительный	≠50-СК- Соединительная коробка	АВВГ	1(3х2.5) ~660В	12			
50-Н1	≠50-СК- Соединительная коробка	≠50- Электрополотенце	АВВГ	1(3х2.5) ~660В	2			
51-Н1	—— " ——	≠51- Электрополотенце	АВВГ	1(3х2.5) ~660В	6			
52-Н1	—— " ——	≠52- Электрополотенце	АВВГ	1(3х2.5) ~660В	16			
		Ящики управления						
17-К2	≠17-S- Ящик насоса дренажных точек	5Щ, панель 2	АКВВГ	1(10х2.5)	См. выше 5Щ, панель 2			
17-Н1	—— " ——	≠17-Н- Эл. двигатель насоса дренажных точек	АПВ	4(1х2) ~660В	1.5			
41-К2	≠У1-S- Ящик управления	Щит 5Щ, панель 2	АКВВГ	1(14х2.5)	См. выше 5Щ, панель 2			
42-К2	—— " ——	Щит 5Щ, панель 3	АКВВГ	1(14х2.5)	См. выше 5Щ, панель 3			
41-Н1	—— " ——	≠У1-М- Эл. двигат. насоса оборотн. водоснаб. №1	АВВГ	7(4х2.5) ~660В	5			
42-Н1	—— " ——	≠42-М- Эл. двигатель насоса оборотн. водосн. №2	АВВГ	7(4х2.5) ~660В	5			
		Ящики клеммные						
1Е3-К3	1Е3-ЯК- Ящик клеммный	1Щ, панель 1	АКВВГ	1(10х2.5)	См. выше 1Щ, панель 1			
1Е3-К2	—— " ——	1Е3-(SA1, SA2, SA3, SAV) Выключатели конечные	ПВ1	3(1х1) ~660В	2			
1Е3-Н1	—— " ——	1Е3-М- Эл. двигат. задвижки на паропр. от котлов	АПВ	4(1х2) ~660В	2			
1ЕУ-К3	1ЕУ-ЯК- Ящик клеммный	1Щ, панель 1	АКВВГ	1(19х2.5)	См. выше 1Щ, панель 1			
1ЕУ-К2	—— " ——	1ЕУ-(SA1, SA2, SA3)- Выключатели конечные	ПВ1	8(1х1) ~660В	1.5			
1ЕУ-Н1	—— " ——	1ЕУ- Эл. двигатель задвижки на газопроводе	АПВ	4(1х2) ~660В	1.5			
1ЕУ-К5	—— " ——	1ЕУ-(SAV, SA5, SA6)- Пост управления	АПВ	3(1х2) ~660В	1.5			

Альбом 40

Инв.№ подл. | Подп. и дата | Взам. инв.№

привязан:

инв.№

ГИП	Гусева		ТП 903-1-264.88 -ЭМ1
Нач.отд	Латынцев		
Н.контр	Креймер		
Гл.спец	Креймер		Котельная с 4 котлами КЕ-6,5-14ГМ. Здание из легких металлических конструкций
Рук.гр.	Боброва		Кабельный журнал Продолжение
Ст.инж.	Иванова		

Стадия	Лист	Листов
Р	17	

Росстрой СССР ГПИ Горьковский САНТЕХПРОЕКТ

Копир: Красоз

Альбом 10

Обозначение кабеля	Трасса: Начало	Трасса: Конец	Кабель по проекту: Марка	Кабель по проекту: Количество кабелей, число и сечение жил, напряжение	Кабель по проекту: Длина, м	Кабель проложен: Марка	Кабель проложен: Количество кабелей, число и сечение жил, напряжение	Кабель проложен: Длина, м
1Е5-К3	1Е5-ЯК- Ящик клеммный	1Щ, панель 1	АКВВГ	1(19х2.5)	см. выше 1Щ, панель 1			
1Е5-К2	—"—	1Е5-(SA1,SA2,SQ3,SAV)- выключат. конечные	ПВ1	7(1х1) ~660В	1.5			
1Е5-Н1	—"—	1Е5-М- Эл. двигат. вентиля на мазутопроводе	АПВ	4(1х2) ~660В	1.5			
1Е5-К5	—"—	1Е5-(SBV,SB5,SB6)- Пост управления	АПВ	7(1х2) ~660В	1.5			
2Е3-К3	2Е3-ЯК- Ящик клеммный	2Щ, панель 1	АКВВГ	1(10х2.5)	см. выше 2Щ, панель 1			
2Е3-К2	—"—	2Е3-(SA1,SA2, SA3, SAV)- Выключат. конечные	ПВ1	7(1х1) ~660В	2			
2Е3-Н1	—"—	2Е3-М- Эл.двигатель заслонки на паропроп. котла	АПВ	4(1х2) ~660В	2			
2Е4-К3	2Е4-ЯК- Ящик клеммный	2Щ, панель 1	АКВВГ	1(19х2.5)	см. выше 2Щ, панель 1			
2Е4-К2	—"—	2Е4-(SA1,SA2,SQ3)- Выключатели конечные	ПВ1	8(1х1) ~660В	1.5			
2Е4-Н1	—"—	2Е4-М- Эл. двигат. заслонки на газопров.	АПВ	4(1х2) ~660В	1.5			
2Е4-К5	—"—	2Е4-(SBV,SB5,SB6)- пост управления	АПВ	7(1х2) ~660В	1.5			
2Е5-К3	2Е5-ЯК- Ящик клеммный	2Щ, панель 1	АКВВГ	1(19х2.5)	см. выше 2Щ, панель 1			
2Е5-К2	—"—	2Е5-(SA1,SA2, SA3, SAV) -Выключат. конечные	ПВ1	7(1х1) ~660В	1.5			
2Е5-Н1	—"—	2Е5-М- Эл. двигатель вентиля на мазутоп.	АПВ	4(1х2) ~660В	1.5			
2Е5-К5	—"—	2Е5-(SBV,SB5,SB6)- Пост управления	АПВ	7(1х2) ~660В	1.5			
3Е3-К3	3Е3-ЯК- Ящик клеммный	3Щ, панель 1	АКВВГ	1(10х2.5)	см. выше 3Щ, панель 1			
3Е3-К2	—"—	3Е3-(SA1,SA2,SA3, SAV) Выключат. конечные	ПВ1	7(1х1) ~660В	2			
3Е3-Н1	—"—	3Е3-М- Эл.двигат. заслонки на паропроп котла	АПВ	4(1х2) ~660В	2			
3Е4-К3	3Е4-ЯК- Ящик клеммный	3Щ, панель 1	АКВВГ	1(19х2.5)	см. выше 3Щ, панель 1			
3Е4-К2	—"—	3Е4-(SA1,SA2,SQ3)- Выключатели конечные	ПВ1	8(1х1) ~660В	1.5			
3Е4-Н1	—"—	3Е4-М- Эл.двигатель заслонки на газопр.	АПВ	4(1х2) ~660В	1.5			
3Е4-К5	—"—	3Е4-(SBV,SB5,SB6)- Пост управления	АПВ	7(1х2) ~660В	1.5			
3Е5-К3	3Е5-ЯК- Ящик клеммный	3Щ, панель 1	АКВВГ	1(19х2.5)	см. выше 3Щ, панель 1			
3Е5-К2	—"—	3Е5-(SA1,SA2,SA3,SAV)- Выкл. конечные	ПВ1	7(1х1) ~660В	1.5			
3Е5-Н1	—"—	3Е5-М- Эл.двигат. вентиля на мазутопр.	АПВ	4(1х2) ~660В	1.5			
3Е5-К5	—"—	3Е5-(SBV,SB5,SB6)- Пост управления	АПВ	7(1х2) ~660В	1.5			
4Е3-К3	4Е3-ЯК- Ящик клеммный	4Щ, панель 1	АКВВГ	1(10х2.5)	см. выше 4Щ, панель 1			
4Е3-К2	—"—	4Е3-(SA1,SA2,SA3,SAV) Выключатели конечные	ПВ1	7(1х1) ~660В	2			
4Е3-Н1	—"—	4Е3-М- Эл.двигатель заслонки на паропроп котла	АПВ	4(1х2) ~660В	2			
4Е4-К3	4Е4-ЯК- Ящик клеммный	4Щ, панель 1	АКВВГ	1(19х2.5)	см. выше 4Щ, панель 1			
4Е4-К2	—"—	4Е4-(SA1,SA2,SQ3)- Выключатели конечные	ПВ1	8(1х1) ~660В	1.5			
4Е4-Н1	—"—	4Е4-М- Эл. двигатель заслонки на газопров.	АПВ	4(1х2) ~660В	1.5			
4Е4-К5	—"—	4Е4-(SBV,SB5,SB6)- Пост управления	АПВ	7(1х2) ~660В	1.5			
4Е5-К3	4Е5-ЯК- Ящик клеммный	4Щ, панель 1	АКВВГ	1(19х2.5)	см. выше 4Щ, панель 1			
4Е5-К2	—"—	4Е5-(SA1,SA2,SA3,SAV)- Выключатели конечные	ПВ1	7(1х1) ~660В	1.5			
4Е5-Н1	—"—	4Е5-М- Эл.двигатель вентиля на мазутопр.	АПВ	4(1х2) ~660В	1.5			
4Е5-К5	—"—	4Е3-(SBV,SB5,SB6)- Пост управления	АПВ	7(1х2) ~660В	1.5			
18-КУ	≠18-ЯК- Ящик клеммный	Щит 5Щ, панель 4	АКВВГ	1(10х2.5)	см. выше 5Щ, панель 4			
18-Н1	—"—	≠18-М- Эл.двигат. насоса насыщен р-ра соли	АВВГ	1(4х2.5) ~660В	1.5			
18-К2	—"—	≠18-(SB1,SB2)- Пост управления	АКВВГ	1(5х2.5)	1.5			

Обозначение кабеля	Трасса: Начало	Трасса: Конец	Кабель по проекту: Марка	Кабель по проекту: Количество кабелей, число и сечение жил, напряжение.	Кабель по проекту: Длина, м	Кабель проложен: Марка	Кабель проложен: Количество кабелей, число и сечение жил, напряжение	Кабель проложен: Длина, м.
39-К3	≠39-ЯК- Ящик клеммный	≠39-S- Ящик управления	АКВВГ	1(10х2.5)	30			
39-Н1	—"—	≠39-М- Эл. двигатель вентоцст. В-1	АПВ	4(1х2) ~660В	1.5			
39-КУ	—"—	≠39-(SB3,SBV)- пост управления	АПВ	5(1х2) ~660В	1.5			
39-К5	≠39-S- Ящик управления	5Щ, панель 4	АКВВГ	1(4х2.5)	См. выше 5Щ, панель 4			
Ч0-К3	≠Ч0-ЯК- Ящик клеммный	≠Ч0-S- Ящик управления	АКВВГ	1(10х2.5)	15			
Ч0-Н1	—"—	≠Ч0-М- Эл. двигатель вентсист. В-2	АПВ	4(1х2) ~660В	1.5			
Ч0-КУ	—"—	≠Ч0-(SB3,SBV)- пост управления	АПВ	5(1х2) ~660В	1.5			
		Аппараты магнитной обработки воды						
27-Н1	≠27-УЗ- Выпрямитель	≠27-УА- Аппарат для магн. обр. воды	ПВ1	2(1х1) ~660В	5			
27-Н2	—"—	5Щ, панель 2	АВВГ	1(2х2.5) ~660В	См. выше 5Щ, панель 2			
28-Н1	≠28-УЗ- Выпрямитель	≠28-УА- Аппарат для магн. обр. воды	ПВ1	2(1х1) ~660В	4			
28-Н2	—"—	5Щ, панель 3	АВВГ	1(2х2.5) ~660В	См. выше 5Щ, панель 3			
29-Н1	≠29-УЗ- Выпрямитель	≠29-УА- Аппарат для магн. обр. воды	ПВ1	2(1х1) ~660В	4			
29-Н2	—"—	5Щ, панель 4	АВВГ	1(2х2.5) ~660В	см. выше 5Щ, панель 4			
37-Н1	ЩУП3- Щит управления вентсист. П-1	≠37-М1- Эл. двигатель вент. П-1	ПВ1	4(1х1) ~660В	4			
37-Н2	—"—	5Щ, панель 4	АВВГ	1(4х2.5) ~660В	см. выше 5Щ, панель 4			
37-К3	—"—	≠37-SB1- Пост управления	АКВВГ	1(4х2.5)	5			
37-КУ	—"—	5Щ, панель 4	АКВВГ	1(4х2.5)	см. выше 5Щ, панель 4			
37-К5	—"—	Соединительная коробка СКП1	АКВВГ	1(7х2.5)	5			
38-Н1	—"—	≠38-ЕК1- Эл. нагреватель клап. кор. воздуха	АВВГ	1(4х2.5) ~660В	7			
38-К2	—"—	≠38-SB3- Пост управления	АКВВ1	1(4х2.5)	7			
38-К3	—"—	≠38-МВ6- Исполн. механизм клапана кор. возд.	АКВВП	1(5х2.5)	7			

Сводка кабелей и проводов длина 6 м.

Число и сечение жил, напряжение	Марка: АВВГ	АКВВГ	ПВ1	АПВ
2х2.5-0.66кВ	150			
3х2.5-0.66кВ	70			
4х2.5-0.66кВ	380* 320**			
2х4-0.66кВ	150			
3х4+1х2.5-0.66кВ	400			
3х6+1х4-0.66кВ	15			
3х10+1х6-0.66кВ	375			
3х16+1х10-0.66кВ	145			
3х35+1х16-0.66кВ	50			
3х70+1х35-1кВ	50			

Число и сечение жил, напряжение	Марка: АВВГ	АКВВГ	ПВ1	АПВ
1х2.0-660В				370
1х4.0-660В			200	
1х2.5-660В			25	
4х2.5		1575* 1600**		
5х2.5		50		
7х2.5		155		
10х2.5		610		
14х2.5		695		
19х2.5		475		

Инв.№ подл. | Подп. и дата | Взам.инв.№

Привязан:

Инв.№

ТП 903-1-264.88 -ЭМ1

ГИП	Гусева		
Начотд.	Латыпов		
Н.контр.	Крейчер		
Гл.спец.	Крейчер		
Рук.гр.	Боброва		
Ст.инж.	Иванова		

Котельная с 4 котлами АЕ-6,5-14ГМ. Здание из легких металлических конструкций

Стадия	Лист	Листов
Р	18	

Кабельный журнал. Окончание

Госстрой СССР ГПИ Горьковский САНТЕХПРОЕКТ

Копировала: Краг

Альбом 10

План на отм. 0,000

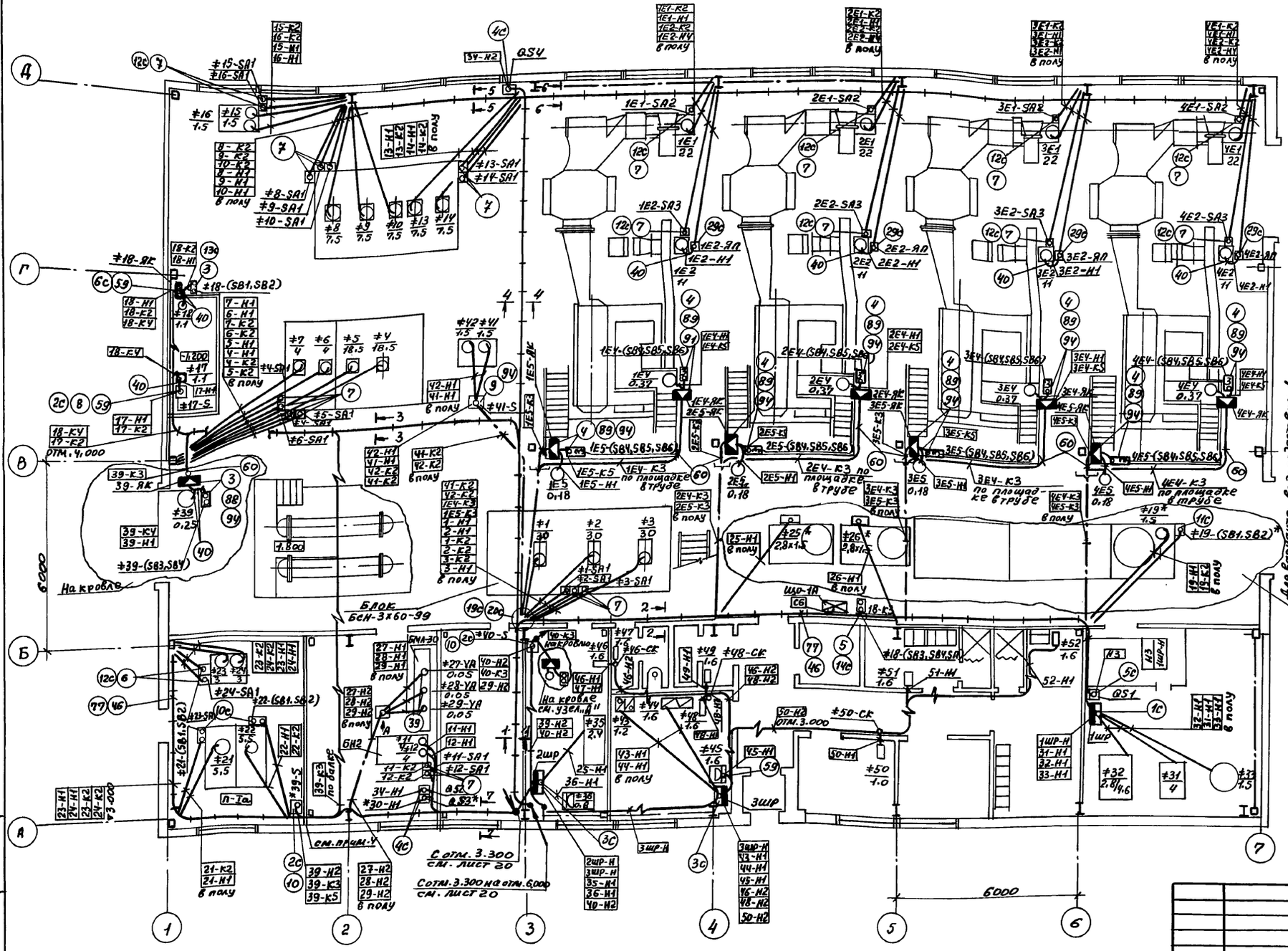

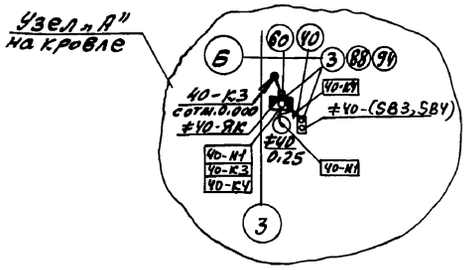

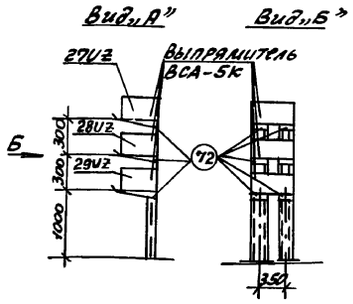

1. ▭ – Решается при привязке проекта
2. Данный лист рассматривать совместно с листами ТП 903-1-264.88 -ЭМ1-20÷22.
3. Спецификацию см. лист ТП 903-1-264.88 -ЭМ1-23.
4. При прокладке кабелей через стены в асбестоцементных патрубках труб отверстия заделать легко пробиваемым цементным раствором.

* – Вариант водоподготовки 1

** – Вариант водоподготовки 2.

ТП 903-1-264.88 -ЭМ1				
Привязан:	ГИП	Гусева	Котельная с 4 котлами ДЕ-6,5-14ГМ. Здание из легких металлических конструкций	Стадия: Р; Лист: 19; Листов:
	Нач. отд.	Латыниев		
	Н. контр.	Креймер		
	Гл. спец.	Креймер	Расположение электрооборудования и прокладка кабелей. Планы и разрезы (Начало)	Госстрой СССР ГПИ Горьковский САНТЕХПРОЕКТ
Инв. №	Рук. гр.	Боброва		
	Ст. инж.	Иванова		

Копир: Краа

23297-09 21 формат А2

Инв. № подл. | Подп. и дата | Взам. инв. №

Альбом 10

Инв.№ подл. | Подп. и дата | Взам. инв.№

Узел „Б"

10-10

Вид „В"

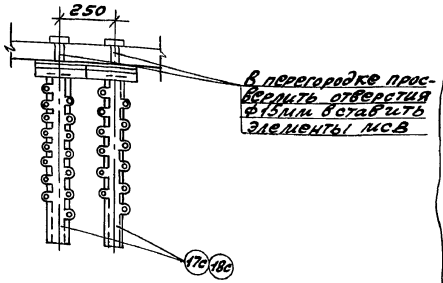

В перегородке просверлить отверстия ⌀15мм вставить элементы мсв

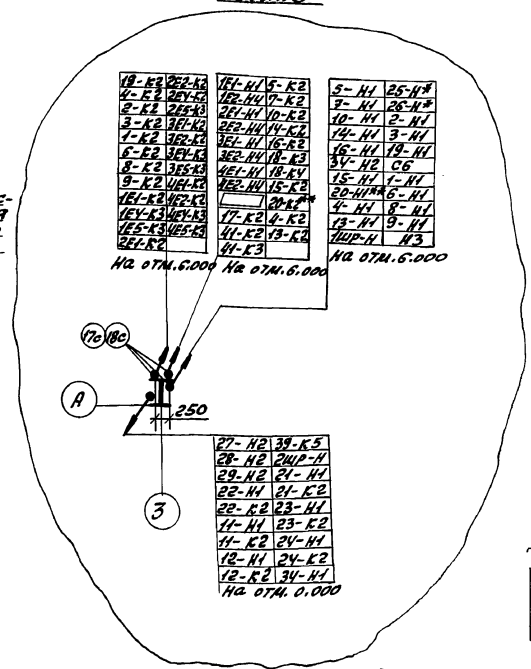

План на отм. 3.300; 3.900

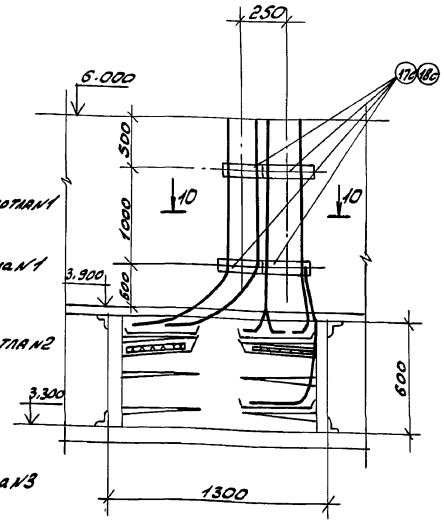

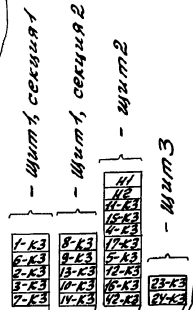

Для варианта водоподготовки 2

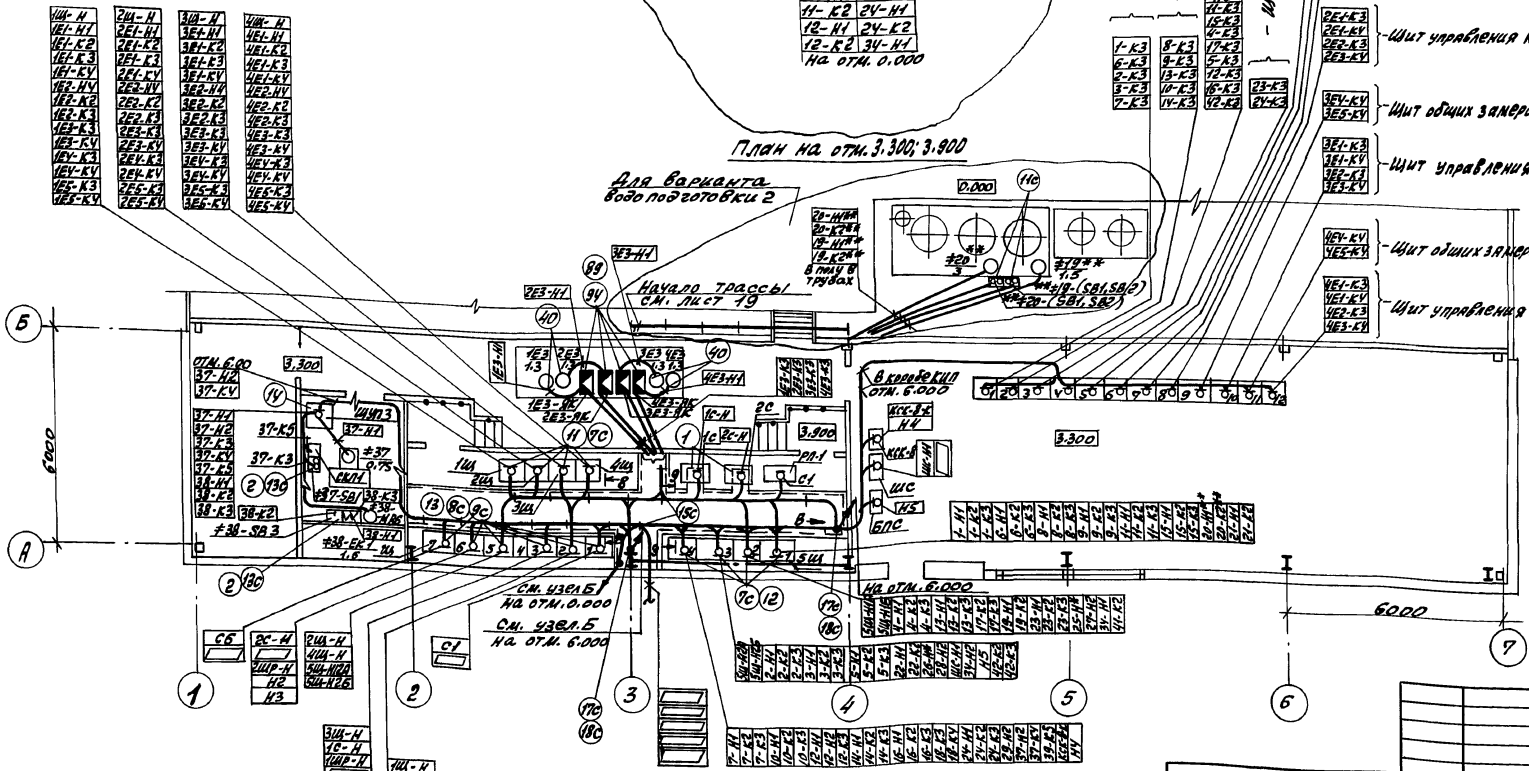

1. ▭ - Решается при привязке проекта.
2. Данный лист рассматривать совместно с листами ТП903-1-264.88 -ЭМ1-19, 21, 22.
3. Спецификацию см. лист ТП903-1-264.88 -ЭМ1-23
*- Вариант водоподготовки 1
**- Вариант водоподготовки 2

Привязан:

Инв.№

ГИП	Гусева		ТП903-1-264.88 ЭМ1	
Нач. отд.	Матынцев			
Н. контр.	Крейнер			
Гл. спец.	Крейнер			
Рук. гр.	Бодрова			
Ст. инж.	Иванова			

Котельная с 4 котлами ДЕ-6,5-14ГМ. Здание из легких металлических конструкций	Стадия	Лист	Листов
	Р	20	
Расположение электрооборудования и прокладка кабеля. Планы и разрезы (Продолжение)	Госстрой СССР ГПИ Горьковский САНТЕХПРОЕКТ		

Копировала: Краснова

23297-09 22 Формат А2

Альбом 10

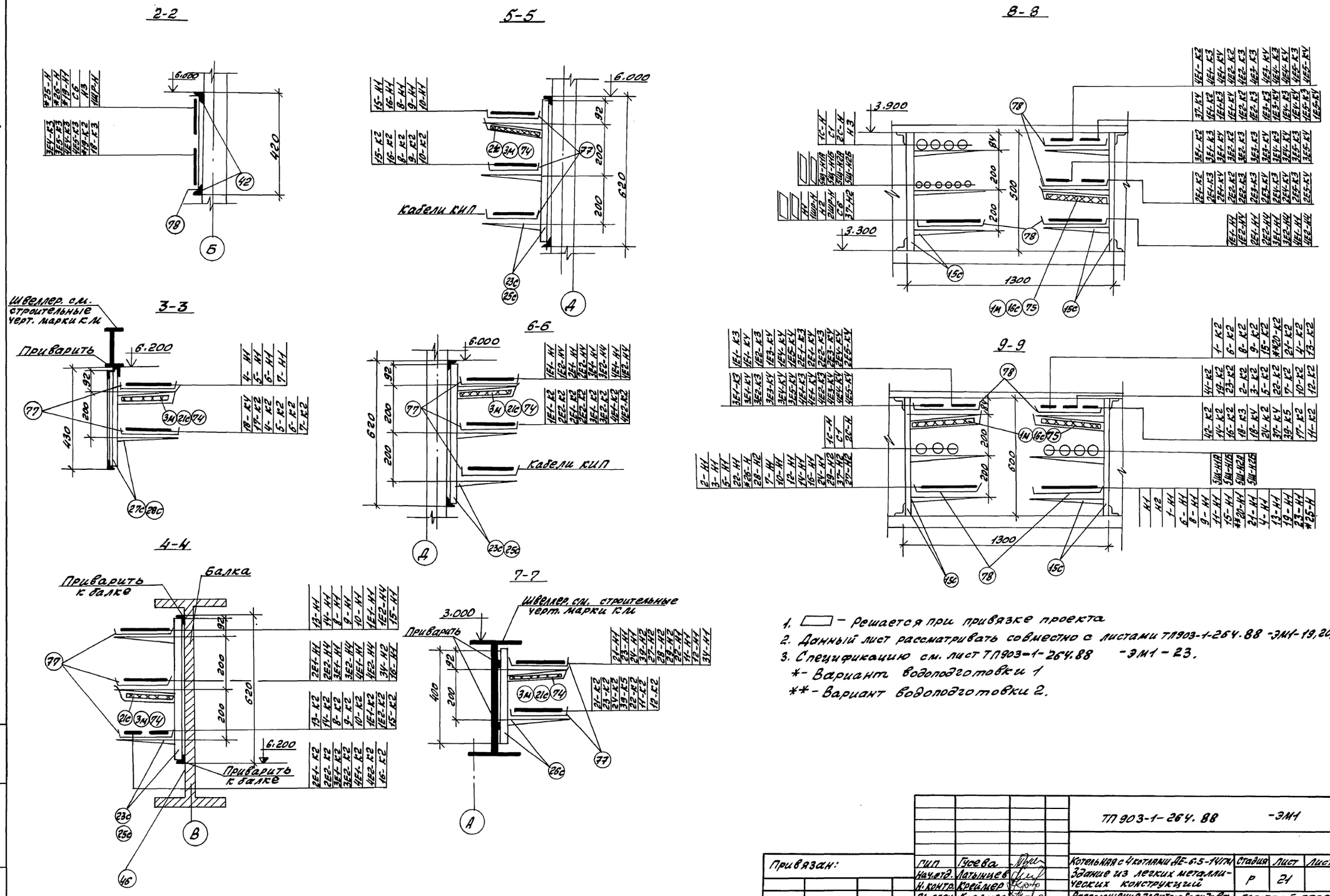

1. ▭ – Решается при привязке проекта
2. Данный лист рассматривать совместно с листами ТП903-1-264.88 -ЭМ1-19,20,22.
3. Спецификацию см. лист ТП903-1-264.88 -ЭМ1-23.

*- Вариант водоподготовки 1

**- Вариант водоподготовки 2.

				ТП 903-1-264.88 -ЭМ1			
Привязан:	ГИП	Гусева		Котельная с 4 котлами ДЕ-6.5-14ГМ. Здание из легких металлических конструкций	Стадия	Лист	Листов
	Нач.отд.	Латынцев			Р	21	
	Н.контр.	Креймер					
	Гл.спец.	Креймер		Расположение электрооборудования и прокладка кабелей, планы и разрезы. (Продолжение)	Госстрой СССР ГПИ Горьковский САНТЕХПРОЕКТ		
	Рук.гр.	Боброва					
Инв.№	Ст.инж.	Иванова					

копир: Красов

23297-09 23 формат А2

Инв.№ подл. | Подп. и дата | Взам. инв.№

Альбом 10

Марка, поз.	Обозначение	Наименование	кол	Масса ед.кг	Примечание
		Оборудование			
1	УК-0,38-75У3	Конденсаторная установка	2		
2	ПКЕ-212-2У3	Пост управления кнопочный	3*/4**		
3	ПКЕ-222-2У2	Пост управления кнопочный	5		
4	ПКЕ-212-3У3	Пост управления кнопочный	8		
5	ПКУ15-21.131-У0У3	Пост управления кнопочный	1		
6	ПКУ15-21.111-5У2	Пост управления кнопочный	2		
7	ПКУ15-21.111-У0У3	Пост управления кнопочный	24		
8	Общий вид лист 19 ТП 903-1-264.88 -ЭМ.Н Альбом 12	Ящик управления #17-S	1		
9	Общий вид, лист 23 ТП 903-1-264.88 -ЭМ.Н Альбом 12	Ящик управления #41-S	1		
10	ЯБ111-2274 УХЛ4	Ящик управления #39(#40)-S	2		
—	ВСА-5К	Выпрямитель	3		поставл. стр-ной оборуд.
11	Общий вид, лист 3 ТП 903-1-264.88-ЭМ.Н Альбом 12	Щит станций управления открытый, речного исполнения 1Щ (2Щ-4Щ)	4		
12	Общий вид, лист 8 ТП 903-1-264.88-ЭМ.Н Альбом 12	Щит станций управления открытый, речного исполнения из 4 панелей. 5 Щ	1		
13	Опросный лист ТП 903-1-264.88-ЭМ1.0Л1 Альбом 10	Щит Щ	1		
14	Опросный лист ТП 903-1-264.88 -ЭМ1.0Л2 Альбом 10	Щит ЩУП3	1		
		Сборочные единицы			
1с	5.407-56.1.140	Шкаф серии ШР-11 Монтажный чертеж	1		поз. 17
2с	5.407-43.81 лист 11 (применит)	Установка ящика S на стене. Подвод внешних проводников сверху	3		поз. 8, 10
3с	5.407-43.81 лист 13	Установка распределительного шкафа на стене. Подвод внешних проводников сверху и снизу	2		поз. 15,16
4с	5.407-55.1.160	Настенная установка ящика серии ЯВШ3-25У3	3*/4**		поз. 18
5с	5.407-55.1.160-02	Настенная установка ящика серии ЯВШ3-100У2	1		поз. 19
6с	5.407-64.240МУ	Коробка У614 Монтажный чертеж	1		
7с	5.407-57.1.260-02 (применительно)	Блок из трех патрубков	18		взамен трех ПКВ-3Э дл=725мм цел. сталь. К-Р-65х3,2
8с	5.407-56.1.170 (применительно)	Блок из одного патрубка	25		
9с	5.407-56.1.01-03	Заглушка	25		
10	5.407-77.1.130 МУ (применительно)	Пост кнопочный ПКЕ222-2У3 на стойке Монтажный чертеж	2		поз. 3
11с	5.407-77.1.130 м4	Пост кнопочный ПКЕ212-2У3 на стойке Монтажный чертеж	*/2**		поз. 2
12с	5.407-77.1.140МУ	Пост кнопочный ПКУ15-21.111 на стойке Монтажный чертеж	12		поз. 6,7
13с	5.407-77.1.170 МУ (применительно)	Пост кнопочный типа ПКЕ212-2У3 и ПКЕ222-2У2 на стене. Монтажный чертеж	3		поз 2,3
14с	5.407-77.1.210МУ-02	Пост кнопочный типа ПКУ15-21.131-У0У3 на стене. Монтажный чертеж	1		
15с	7.407-4.2, лист 6 исп. 12	Конструкция кабельная одиночная с полками для каналов в глубиной 600мм	2У		
16с	7.407-41, лист 21 исп. 4	Установка несгораемой перегородки на конструкциях	36		
17с	4.407-260-023	Вертикальная прокладка кабелей. Вариант 1	5		
18с	—	Кронштейн для вертикальной прокладки кабелей	10		
19с	4.407-260-02У	Вертикальная прокладка кабелей с защитой комуход. Вариант 2	1		
20с	—	Комух для защиты кабелей	1		
21с	4.407-260-037 исп. 2	Установка разделительной перегородки	68		
22с	4.407-260-037 исп. У	Установка разделительной перегородки	12		
23с	5.407-88.600-01	Настенный блок кабельных конструкций с полками	9		
24с	5.407-88.170-13	Настенная одиночная кабельная конструкция высотой 600мм	12		
25с	5.407-88.170-05	Настенная одиночная кабельная конструкция высотой 800мм	42		
26с	5.407-88.160-03	Настенная одиночная кабельная конструкция высотой 400 мм	12		
27с	5.407-88.620	Потолочный односторонний блок кабельных конструкций с полками	2		
28с	5.407-88.250-03	Потолочная одиночная односторонняя кабельная конструкция высотой 420 мм	12		
29с	лист 14 ТП 903-1-264.88 альбом 10	Ящик перехода на гибкий токоловод. Установка на трубе	4		
		Изделия ГЭМ			
94	К31УУЗл2	Стойка	46		
87	У409У1	Коробка	3		
88	У614АУ2	Клеммная коробка	3		
89	У615АУ2	Клеммная коробка	12		
77	НЛ20-П2У3	Лоток прямой	98		
78	НЛ40-П2У3	Лоток прямой	75		
74	К1165У3	Подвеска	66		
75	К1167 У3	Подвеска	12		

Марка, поз	Обозначение	Наименование	кол	Масса ед.кг.	Примечание
72	К1161У3	Полка кабельная	6		
76	К168У3	Соединитель перегородок	228		
79	К1081У3	Ввод гибкий	19		
80	К1086У3	Ввод гибкий	5		
81	К1087У3	Ввод гибкий	4		
		Детали			
1М		Лист асбестоцементный δ=8мм, ГОСТ18124-75, размерами 400х1500	36		
2М		То же, размерами 400 х 1200	12		
3М		То же, размерами 220 х 1200	66		
		Материалы			
41		Швеллер №10	38кг		
42		Уголок, ГОСТ 19771-74 32х32х3	18кг		
39		Рукав металлический РЗ-Ц-ХЦ-20	3		
40		Рукав металлический РЗ-Ц-ХЦ-22	40		
46		Полоса УхУ0, ГОСТ 103-76 *	64кг		
59		Труба стальная эл.сварн. 725х1,6; ГОСТ 10704-76	6м		
60		Труба стальная эл.сварная 114х2, ГОСТ 10704-76	60м		

* - Вариант водоподготовки 1

** - Вариант водоподготовки 2

Привязан:

Инв.№

Гип	Гусева		
Нач.отд	Латынев		
Н.контр.	Крейдер		
Гл.спец.	Крейдер		
Рук.гр.	Боброва		
Ст.инж.	Иванова		

ТП 903-1-264.88 -ЭМ1

Котельная с 4 котлами ДЕ-6,5-14ГМ. Здание из легких металлических конструкций

Стадия	Лист	Листов
Р	23	

Расположение электрооборудования и прокладка кабелей. Спецификация

Росстрой СССР ГПИ Горьковский САНТЕХПРОЕКТ

Копир: Краско

23297-09 24

Формат А2

Инв.№ подл. | Подп. и дата | Взам.инв.№

Альбом 10

План на отм 0.000

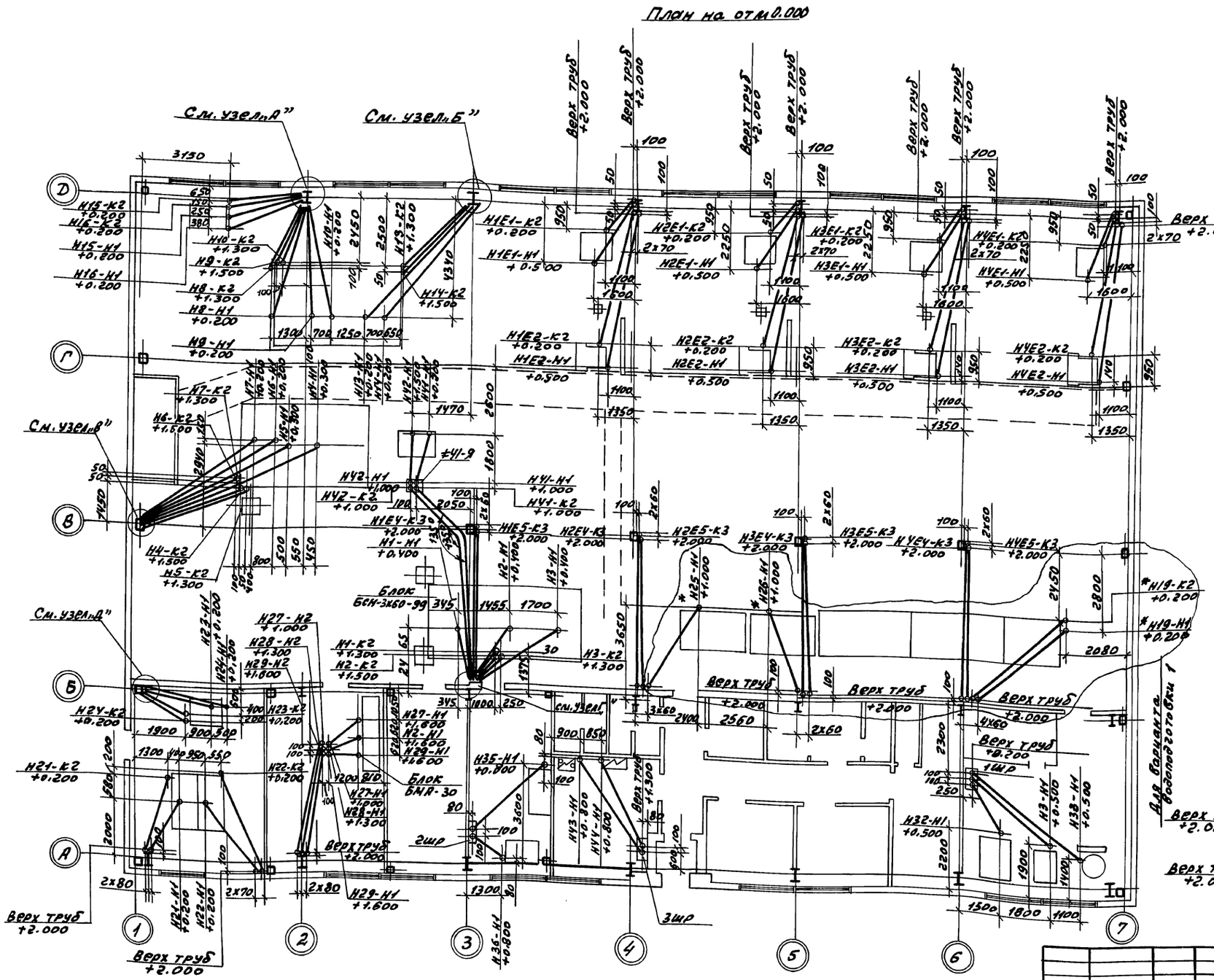

Узел „А"

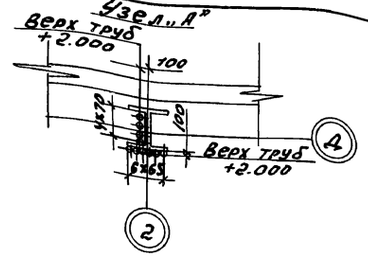

Узел „Б"

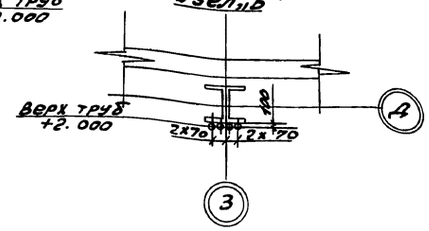

Узел „В"

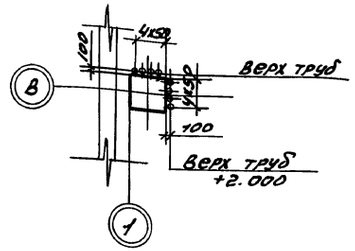

Узел „Г"

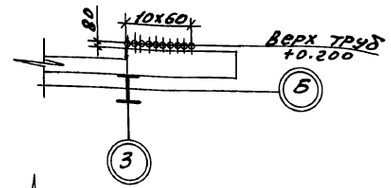

Узел „Д"

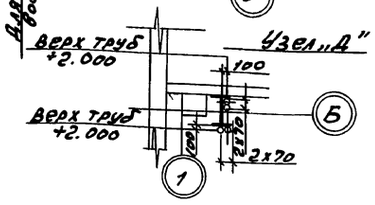

Привязан:		ТП 903-1-264.88	
Инв. №			
ГИП	Гусева	Котельная с 4 котлами ДЕ-6,5-14ГМ. Здание из легких металлических конструкций	Стадия Р; Лист 24; Листов
Нач. отд.	Латынцев		
Н. контр.	Крейдер		
Гл. спец.	Крейдер	Прокладка труб. План на отм. 0,000 и +3.300 (Начало)	Госстрой СССР ГПИ Горьковский САНТЕХПРОЕКТ
Рук. гр.	Боброва		
Ст. инж.	Сорокина		

Копир: Красу

Альбом 10

Фрагмент плана (Вариант водоподготовки 2)
План на отм. 0.00

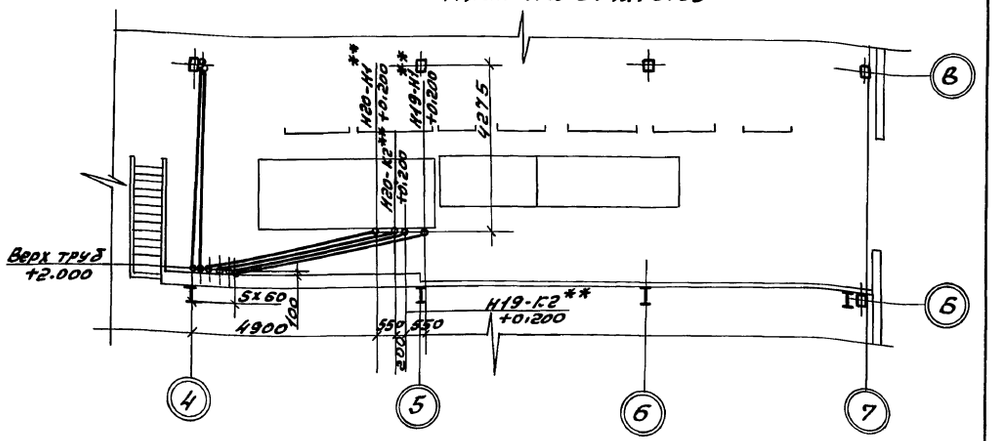

Фрагмент плана на отм +3.300

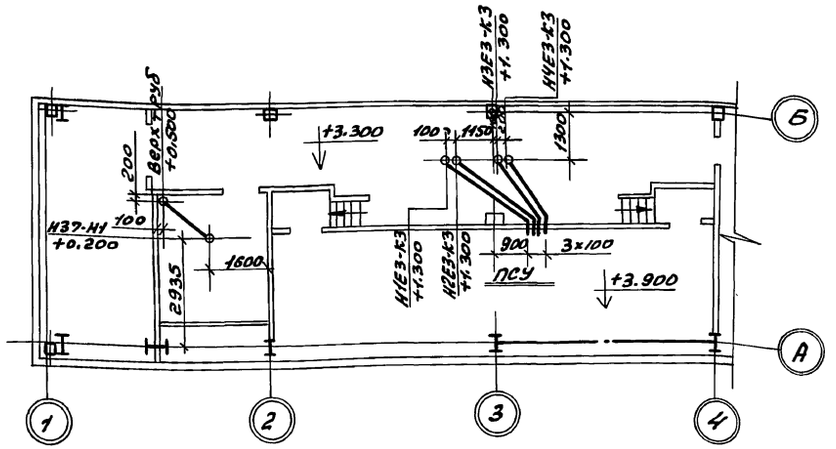

1. Трубы пролонить на отметке - 0,175; +3,125 и -0,225; +3.025 для труб диаметром >32 мм.
2. Трубозаготовительную ведомость см. лист ТП 903-1-264.88 -ЭМ1-26;27.
3. Кабельный журнал см. листы ТП 903-1-264.88 -ЭМ1-15÷18.

Инв.№ подл. | Подп. и дата | Взам. инв.№

Привязан:			ТП 903-1-264.88 ЭМ1				
	ГИП	Гусева					
	Нач.отд	Латынцев		Котельная с 4 котлами АЕ-6,5-14ГМ. Здание из легких металлических конструкций	Стадия	Лист	Листов
	Н.контр	Крейчер			Р	25	
	Гл.спец	Крейчер		Прокладка труб План на отм. 0.000 и +3.300 (окончание)	Госстрой СССР ГПИ Горьковский САНТЕХПРОЕКТ		
Инв.№	Рук.гр.	Боброва					
	Ст.инж.	Сорокина					

Копир: Краб

Альбом 10

Ведомость заполнения труб кабелями

Обозначение							
Труба	Кабель	Труба	Кабель	Труба	Кабель	Труба	Кабель
Н1Е1-Н1	1Е1-Н1	Н4Е3-К3	4Е3-К3	Н14-Н1	14-Н1	Н27-К2	27-К2
Н1Е1-К2	1Е1-К2	Н4Е4-К3	4Е4-К3	Н14-К2	14-К2	Н28-К2	28-К2
Н1Е2-Н4	1Е2-Н4	Н4Е5-К3	4Е5-К3	Н15-Н1	15-Н1	Н29-К2	29-К2
Н1Е2-К2	1Е2-К2	Н1-Н1	1-Н1	Н15-К2	15-К2	Н31-Н1	31-Н1
Н1Е3-К3	1Е3-К3	Н1-К2	1-К2	Н16-Н1	16-Н1	Н32-Н1	32-Н1
Н1Е4-К3	1Е4-К3	Н2-Н1	2-Н1	Н16-К2	16-К2	Н33-Н1	33-Н1
Н1Е5-К3	1Е5-К3	Н2-К2	2-К2	*Н19-Н1	*19-Н1	Н35-Н1	35-Н1
Н2Е1-Н1	2Е1-Н1	Н3-Н1	3-Н1	*Н19-К2	*19-К2	Н36-Н1	36-Н1
Н2Е1-К2	2Е1-К2	Н3-К2	3-К2	**Н19-Н1	**19-Н1	Н37-Н1	37-Н1
Н2Е2-Н4	2Е2-Н4	Н4-Н1	4-Н1	**Н19-К2	**19-К2	Н41-К2	41-К2
Н2Е2-К2	2Е2-К2	Н4-К2	4-К2	**Н20-Н1	**20-Н1	Н42-К2	42-К2
Н2Е3-К3	2Е3-К3	Н5-Н1	5-Н1	**Н20-К2	**20-К2	Н41-Н1	41-Н1
Н2Е4-К3	2Е4-К3	Н5-К2	5-К2	Н21-Н1	21-Н1	Н42-Н1	42-Н1
Н2Е5-К3	2Е5-К3	Н6-Н1	6-Н1	Н21-К2	21-К2	Н43-Н1	43-Н1
Н3Е1-Н1	3Е1-Н1	Н6-К2	6-К2	Н22-Н1	22-Н1	Н44-Н1	44-Н1
Н3Е1-К2	3Е1-К2	Н7-Н1	7-Н1	Н22-К2	22-К2		
Н3Е2-Н4	3Е2-Н4	Н7-К2	7-К2	Н23-Н1	23-Н1		
Н3Е2-К2	3Е2-К2	Н8-Н1	8-Н1	Н23-К2	23-К2		
Н3Е3-К3	3Е3-К3	Н8-К2	8-К2	Н24-Н1	24-Н1		
Н3Е4-К3	3Е4-К3	Н9-Н1	9-Н1	Н24-К2	24-К2		
Н3Е5-К3	3Е5-К3	Н9-К2	9-К2	*Н25-Н1	*25-Н1		
Н4Е1-Н1	4Е1-Н1	Н10-Н1	10-Н1	*Н26-Н1	*26-Н1		
Н4Е1-К2	4Е1-К2	Н10-К2	10-К2	Н27-Н1	27-Н1		
Н4Е2-Н4	4Е2-Н4	Н13-Н1	13-Н1	Н28-Н1	28-Н1		
Н4Е2-К2	4Е2-К2	Н13-К2	13-К2	Н29-Н1	29-Н1		

* Вариант водоподготовки 1.

** - Вариант водоподготовки 2

Инв.№ подл. | Подп. и дата | Взам. инв.№

Привязан:			ТП 903-1-264.88 -ЭМ1				
	ГИП	Гусева					
	Нач.отд	Латынцев		Котельная с 4 котлами АЕ-6,5-14ГМ. Здание из легких металлических конструкций	Стадия	Лист	Листов
	Н.контр	Крейчер			Р	28	
	Гл.спец	Крейчер		Ведомость заполнения труб кабелями	Госстрой СССР ГПИ Горьковский САНТЕХПРОЕКТ		
Инв.№	Рук.гр.	Боброва					
	Ст.инж.	Сорокина					

Копир: Краб

Альбом 10

Труба: Обозначение	Пластмассовая: Обозначение по пост	Пластмассовая: Длина м	Стальная: Обозначение по пост	Стальная: Длина м	Трасса: Начало	Трасса: Конец	Участки трассы трубы (линейные размеры в м)										Примечание
Н1Е1-Н1	—	—	Т48×2	5.92	Колонна Д-4	Дымосос 1Е1	2.46	90°/0.3	2.5	90°/0.3	0.96						
Н1Е1-К2	—	—	Т25×1.6	4.5	Колонна Д-4	Выключатель безопасн. 1Е1-SA2	2.4	90°/0.2	1.5	90°/0.2	0.6						
Н1Е2-Н4	—	—	Т33×2	9.1	Колонна Д-4	Ящик перехода дутьевого вентилятор. 1Е2-ЯП	2.4	90°/0.2	5.8	90°/0.2	0.9						
Н1Е2-К2	—	—	Т25×1.6	8.0	Колонна Д-4	Выключатель безопасн. 1Е2-SA3	2.4	90°/0.2	5.0	90°/0.2	0.6						
Н2Е1-Н1	—	—	Т48×2	5.92	Колонна Д-5	Дымосос -2Е1	2.46	90°/0.3	2.5	90°/0.3	0.96						
Н2Е1-К2	—	—	Т25×1.6	4.5	Колонна Д-5	Выключатель безопасн. 2Е1-SA2	2.4	90°/0.2	1.5	90°/0.2	0.6						
Н2Е2-Н4	—	—	Т33×2	9.1	Колонна Д-5	Ящик перехода дутьевого вентилятор. 2Е2-ЯП	2.4	90°/0.2	5.8	90°/0.2	0.9						
Н2Е2-К2	—	—	Т25×1.6	8.0	Колонна Д-5	Выключатель безопасн. 2Е2-SA3	2.4	90°/0.2	5.0	90°/0.2	0.6						
Н3Е1-Н1	—	—	Т48×2	5.92	Колонна Д-6	Дымосос -3Е1	2.46	90°/0.3	2.5	90°/0.3	0.96						
Н3Е1-К2	—	—	Т25×1.6	4.5	Колонна Д-6	Выключатель безопасн. 3Е1-SA2	2.4	90°/0.2	1.5	90°/0.2	0.6						
Н3Е2-Н4	—	—	Т33×2	9.1	Колонна Д-6	Ящик перехода дутьевого вентилят. -3Е2-ЯП	2.4	90°/0.2	5.8	90°/0.2	0.9						
Н3Е2-К2	—	—	Т25×1.6	8.0	Колонна Д-6	Выключатель безопасн. -3Е2-SA3	2.4	90°/0.2	5.0	90°/0.2	0.6						
Н4Е1-Н1	—	—	Т48×2	5.92	Колонна Д-6	Дымосос -4Е1	2.46	90°/0.3	2.5	90°/0.3	0.96						
Н4Е1-К2	—	—	Т25×1.6	4.0	Колонна Д-7	Выключатель безопасн. 4Е1-SA2	2.4	90°/0.2	1.0	90°/0.2	0.6						
Н4Е2-Н4	—	—	Т33×2	9.1	Колонна Д-7	Ящик перехода дутьев. вентилятор. 4Е2-ЯП	2.4	90°/0.2	5.8	90°/0.2	0.9						
Н4Е2-К2	—	—	Т25×1.6	8.0	Колонна Д-7	Выключатель безопасн. 4Е2-SA3	2.4	90°/0.2	5.0	90°/0.2	0.6						
Н1Е3-К3	—	—	Т48×2	4.6	Стена по А-Б-3	Ящик клеммный 1Е3-ЯК	0.25	0.2	135°	2.3	90°/0.3	1.76					
Н1Е4-К3	—	—	Т48×2	9.12	Стена по Б-3	Колонна В-3	0.66	90°/0.3	6.0	90°/0.3	2.46						
Н1Е5-К3	—	—	Т48×2	8.92	Стена по Б-3	Колонна В-3	0.66	90°/0.3	5.8	90°/0.3	2.46						
Н2Е3-К3	—	—	Т48×2	4.7	Стена по А-Б-3	Ящик клеммный 2Е3-ЯК	0.25	0.2	145°	2.4	90°/0.3	1.76					
Н2Е4-К3	—	—	Т48×2	10.92	Стена по Б-4	Колонна В-4	2.46	90°/0.3	6.0	90°/0.3	2.46						
Н2Е5-К3	—	—	Т48×2	10.72	Стена по Б-4	Колонна В-4	2.46	90°/0.3	5.8	90°/0.3	2.46						
Н3Е3-К3	—	—	Т48×2	4.1	Стена по А-Б-3	Ящик клеммный 3Е3-ЯК	0.25	0.2	160°	1.8	90°/0.3	1.76					
Н3Е4-К3	—	—	Т48×2	10.92	Стена по Б-5	Колонна В-5	2.46	90°/0.3	6.0	90°/0.2	2.46						
Н3Е5-К3	—	—	Т48×2	10.72	Стена по Б-5	Колонна В-5	2.46	90°/0.3	5.8	90°/0.3	2.46						
Н4Е3-К3	—	—	Т48×2	4.1	Стена по А-Б-3	Ящик клеммный 4Е3-ЯК	0.25	0.2	160°	1.8	90°/0.3	1.76					
Н4Е4-К3	—	—	Т48×2	10.92	Стена по Б-6	Колонна В-6	2.46	90°/0.3	6.0	90°/0.3	2.46						
Н4Е5-К3	—	—	Т48×2	10.72	Стена Б-6	Колонна В-6	2.46	90°/0.3	5.8	90°/0.3	2.46						
Н1-Н1	—	—	Т48×2	3.52	Стена Б-3	Сетевой насос #1	0.66	90°/0.3	2.0	90°/0.3	0.86						
Н1-К2	—	—	Т25×1.6	3.8	Стена Б-3	Выключатель безопасн. #1-SA1	0.6	90°/0.2	1.5	90°/0.2	1.7						
Н2-Н1	—	—	Т48×2	4.02	Стена Б-3	Сетевой насос #2	0.66	90°/0.3	2.5	90°/0.3	0.86						
Н2-К2	—	—	Т25×1.6	4.0	Стена Б-3	Выключатель безопасн. #2-SA1	0.6	90°/0.2	1.5	90°/0.2	1.9						
Н3-Н1	—	—	Т48×2	5.22	Стена Б-3	Сетевой насос #3	0.66	90°/0.3	3.7	90°/0.3	0.86						

Труба: Обозначение	Пластмассовая: Обозначение по пост	Пластмассовая: Длина м	Стальная: Обозначение по пост	Стальная: Длина м	Трасса: Начало	Трасса: Конец	Участки трассы трубы (линейные размеры в м)										Примечание
Н3-К2	—	—	Т25×1.6	4.5	Стена Б-3	Выключатель безопасн. #3-SA1	0.6	90°/0.2	1.8	90°/0.2	2.1						
Н4-Н1	—	—	Т48×2	10.22	Колонна В-1	Питательн насос #4	2.46	90°/0.3	7.0	90°/0.3	0.76						
Н4-К2	—	—	Т25×1.6	8.1	Колонна В-1	Выключатель безопасн. #4-SA1	2.4	90°/0.2	3.8	90°/0.2	1.9						
Н5-Н1	—	—	Т48×2	9.22	Колонна В-1	Питательный насос #5	2.46	90°/0.3	6.0	90°/0.3	0.76						
Н5-К2	—	—	Т25×1.6	8.2	Колонна В-1	Выключатель безопасн. #5-SA1	2.4	90°/0.2	4.1	90°/0.2	1.7						
Н6-Н1	—	—	Т25×1.6	8.7	Колонна В-1	Подпиточн. насос #6	2.4	90°/0.2	5.7	90°/0.2	0.6						
Н6-К2	—	—	Т25×1.6	8.0	Колонна В-1	Выключатель безопасн. #6-SA1	2.4	90°/0.2	3.7	90°/0.2	1.9						
Н7-Н1	—	—	Т25×1.6	8.3	Колонна В-1	Подпиточный насос #7	2.4	90°/0.2	5.3	90°/0.2	0.6						
Н7-К2	—	—	Т25×1.6	7.9	Колонна В-1	Выключатель безопасн. #7-SA1	2.4	90°/0.2	3.8	90°/0.2	1.7						
Н8-Н1	—	—	Т25×1.6	7.3	Колонна Д-2	Насос горячего водоснабж. #8	2.4	90°/0.2	4.3	90°/0.2	0.6						
Н8-К2	—	—	Т25×1.6	6.6	Колонна Д-2	Выключатель безопасн. #8-SA1	2.4	90°/0.2	2.5	90°/0.2	1.7						
Н9-Н1	—	—	Т25×1.6	7.0	Колонна Д-2	Насос горячего водоснабж. #9	2.4	90°/0.2	4.0	90°/0.2	0.6						
Н9-К2	—	—	Т25×1.6	6.6	Колонна Д-2	Выключатель безопасн. #9-SA1	2.4	90°/0.2	2.5	90°/0.2	1.7						
Н10-Н1	—	—	Т25×1.6	7.2	Колонна Д-2	Насос горячего водоснабжен #10	2.4	90°/0.2	4.2	90°/0.2	0.6						
Н10-К2	—	—	Т25×1.6	6.6	Колонна Д-2	Выключатель безопасн. #10-SA1	2.4	90°/0.2	2.3	90°/0.2	1.9						
Н13-Н1	—	—	Т25×1.6	8.7	Колонна Д-3	Насос рабочей воды #13	2.4	90°/0.2	5.7	90°/0.2	0.6						
Н13-К2	—	—	Т25×1.6	7.6	Колонна Д-3	Выключатель безопасн. #13-SA1	2.4	90°/0.2	3.5	90°/0.2	1.7						
Н14-Н1	—	—	Т25×1.6	8.5	Колонна Д-3	Насос рабочей воды #14	2.4	90°/0.2	5.5	90°/0.2	0.6						
Н14-К2	—	—	Т25×1.6	7.8	Колонна Д-3	Выключатель безопасн. #14-SA1	2.4	90°/0.2	3.5	90°/0.2	1.9						
Н15-Н1	—	—	Т25×1.6	6.0	Колонна Д-2	Насос умягчен. воды #15	2.4	90°/0.2	3.0	90°/0.2	0.6						
Н15-К2	—	—	Т25×1.6	5.9	Колонна Д-2	Выключатель безопасн. #15-SA1	2.4	90°/0.2	2.9	90°/0.2	0.6						
Н16-Н1	—	—	Т25×1.6	6.0	Колонна Д-2	Насос умягчен. воды #16	2.4	90°/0.2	3.0	90°/0.2	0.6						
Н16-К2	—	—	Т25×1.6	5.9	Колонна Д-2	Выключатель безопасн. #16-SA1	2.4	90°/0.2	2.9	90°/0.2	0.6						
Н19-Н1	—	—	Т25×1.6	7.7*/90**	Стена Б-6*/Б-4**	Насос взрыхления #19	2.4	90°/0.2	4.7*/6.0**	90°/0.2	0.6						
Н19-К2	—	—	Т25×1.6	80*/8.7**	Стенка Б-6*/Б-4**	Кнопка управлен. #19 (SB1, SB2)	2.4	90°/0.2	5.0*/5.7**	90°/0.2	0.6						

* - Вариант водоподготовки 1

** - Вариант водоподготовки 2.

Взам. инв. | Подп. и дата | Инв. № подл.

Привязан:

Инв. №

РИП	Гусева	
Нач. отд.	Латыниев	
Н. контр.	Креймер	
Гл. спец.	Креймер	
Рук. гр.	Боброва	
Ст. инж.	Сорокина	

ТП 903-1-264-88 -ЭМ1

Котельная с 4 котлами ДЕ-6,5-14ГМ. Здание из легких металлических конструкций

Трубозаготовительная ведомость (начало)

Стадия	Лист	Листов
Р	26	

Посстрой СССР ГПИ Горьковский ОАНТЕХПРОЕКТ

Труба: Обозначение	Пластмассовая: Обозначение по ГОСТ	Пластмассовая: Длина м	Стальная: Обозначение по ГОСТ	Стальная: Длина м	Трасса: Начало	Трасса: Конец	Участки трассы трубы (линейные размеры) вм									Примечание
** Н20-Н1	—	—	Т25×1.6	8.0	стена Б-4	Насос регенерац. р.соли ≠20	2.4	90°/0.2	5.0	90°/0.2	0.6					
** Н20-К2	—	—	Т25×1.6	8.3	стена Б-4	кнопка управления ≠20-(SB1; SB2)	2.4	90°/0.2	5.3	90°/0.2	0.6					
Альбом 10 Н21-Н1	—	—	МР-20×2.5	5.2	колонна А-1	Насос приема топлива ≠21	2.4	90°/0.2	2.2	90°/0.2	0.6					
Н21-К2	—	—	МР-20×2.5	6.0	колонна А-1	кнопка управления ≠21-(SB1; SB2)	2.4	90°/0.2	3.0	90°/0.2	0.6					
Н22-Н1	—	—	МР-20×2.5	6.0	стена А-1-2	Насос приема топлива ≠22	2.4	90°/0.2	3.0	90°/0.2	0.6					
Н22-К2	—	—	МР-20×2.5	7.0	стена А-1-2	кнопка управления ≠22 (SB1; SB2)	2.4	90°/0.2	4.0	90°/0.2	0.6					
Н23-Н1	—	—	МР-20×2.5	5.5	колонна Б-1	Насос подачи топлива ≠23	2.4	90°/0.2	2.5	90°/0.2	0.6					
Н23-К2	—	—	МР-20×2.5	5.0	колонна Б-1	Выключатель безопасн. ≠23-SA1	2.4	90°/0.2	2.0	90°/0.2	0.6					
Н24-Н1	—	—	МР-20×2.5	6.0	колонна Б-1	Насос подачи топлива ≠24	2.4	90°/0.2	3.0	90°/0.2	0.6					
Н24-К2	—	—	МР-20×2.5	5.2	стена Б-1	Выключатель безопасн. ≠24-SA1	2.4	90°/0.2	2.2	90°/0.2	0.6					
* Н25-Н	—	—	Т25×1.6	7.6	стена Б-4	Блочная установка	2.4	90°/0.2	3.8	90°/0.2	1.4					
* Н26-Н	—	—	Т25×1.6	7.3	стена Б-5	Блочная установка	2.4	90°/0.2	3.5	90°/0.2	1.4					
Н27-Н2	—	—	Т25×1.6	8.5	колонна А-2	Выпрямител. устройство ≠27-VZ	2.4	90°/0.2	4.1	90°/0.2	2.0					
Н28-Н2	—	—	Т25×1.6	8.3	колонна А-2	Выпрямительн. устройство ≠28-VZ	2.4	90°/0.2	3.9	90°/0.2	2.0					
Н29-Н2	—	—	Т25×1.6	8.2	колонна А-2	Выпрямительн. устройство ≠29-VZ	2.4	90°/0.2	3.8	90°/0.2	2.0					
Н27-Н1	—	—	Т25×1.6	5.5	Выпрямител. устройство ≠27VZ	Аппарат ≠27-YA	2.0	90°/0.2	1.5	90°/0.2	2.0					
Н28-Н1	—	—	Т25×1.6	5.3	Выпрямител. устройство ≠28VZ	Аппарат ≠28-YA	2.0	90°/0.2	1.3	90°/0.2	2.0					
Н29-Н1	—	—	Т25×1.6	5.4	Выпрямител. устройство ≠29VZ	Аппарат ≠29-YA	2.0	90°/0.2	1.4	90°/0.2	2.0					
Н31-Н1	—	—	Т25×1.6	5.0	стена механическ. мастерской	станок вертик. сверлильный ≠31	0.6	90°/0.2	3.5	90°/0.2	0.9					
Н32-Н1	—	—	Т25×1.6	3.4	стена механическ. мастерской	станок точильно-шлифов. ≠32	0.6	90°/0.2	1.9	90°/0.2	0.9					
Н33-Н1	—	—	Т25×1.6	6.5	стена механическ. мастерской	Пылеупавлив. агрегат ≠33	0.6	90°/0.2	5.0	90°/0.2	0.9					
Н35-Н1	—	—	Т25×1.6	6.4	стена лаборатории ВПУ	электрошкаф ≠35	1.7	90°/0.2	3.5	90°/0.2	1.2					
Н36-Н1	—	—	Т25×1.6	4.4	стена лаборатории ВПУ	Плитка электрическая ≠36	1.7	90°/0.2	1.5	90°/0.2	1.2					
Н37-Н1	—	—	Т25×1.6	3.2	стена помещения вентканеры	Приточная система П-1 ≠37	0.9	90°/0.2	1.7	90°/0.2	0.6					
Н41-К2	—	—	Т48×2	10.12	стена Б-3	Ящик управлен. оборотн. водон. ≠41-Я	0.66	90°/0.3	5.5	135°	2.5	90°/0.3	1.46			
Н42-К2	—	—	Т48×2	10.12	стена Б-3	Ящик управлен. оборотн. водон. ≠41-Я	0.66	90°/0.3	5.5	135°	2.5	90°/0.3	1.46			
Н41-Н1	—	—	Т25×1.6	4.3	Ящик управл. оборотн. водоснаб ≠41-Я	Насос оборотн. водоснабж. ≠41	1.4	90°/0.2	2.0	90°/0.2	0.9					
Н42-Н1	—	—	Т25×1.6	4.3	Ящик управлен. оборотн. водос. ≠41-Я	Насос оборотного водосн. ≠42	1.4	90°/0.2	2.0	90°/0.2	0.9					
Н43-Н1	—	—	Т25×1.6	7.4	стены комнаты приема пищи	электроплитка ≠43	1.7	90°/0.2	5.0	90°/0.2	1.2					
Н44-Н1	—	—	Т25×1.6	6.7	стена комнаты приема пищи	электроводонагреватель ≠44	1.7	90°/0.2	4.3	90°/0.2	1.2					

Взам. инв. №

Подп. и дата

Инв. № подл.

Сводка труб

Обозначение по сортаменту	Диаметр по стандарту, мм		
	Длина, м		
Стальная электросварная ГОСТ 10704-76	Т48×2	Т33×2	Т25×1.6
	245	38	345* / 363**
Стальная водогазопроводная (легкая) ГОСТ 3262-75)			М-Р-20×2.5
			48

1. Участки трассы трубы записаны от начала к концу.
2. В графе „Участки трассы трубы", указаны:
   а) длины участков трубы между вершинами углов в метрах.
   б) $\frac{90°}{A}$ - угол с радиусом А

* - Вариант водоподготовки 1

** - Вариант водоподготовки 2

Привязан:

Инв. №

ГИП	Гусева	
Нач. отд.	Латынцев	
Н. контр.	Креймер	
Гл. спец.	Креймер	
Рук. гр.	Боброва	
Ст. инж.	Сорокина	

ТП 903-1-264.88 -ЭМ1

Котельная с 4 котлами ДЕ-6,5-14ГМ. Здание из легких металлических конструкций

Трудозаготовительная ведомость (окончание)

Стадия	Лист	Листов
Р	27	

Госстрой СССР ГПИ Горьковский САНТЕХПРОЕКТ формат А2

копир: Красов

23297-09 28

Альбом 10

План на отм. ±0.000

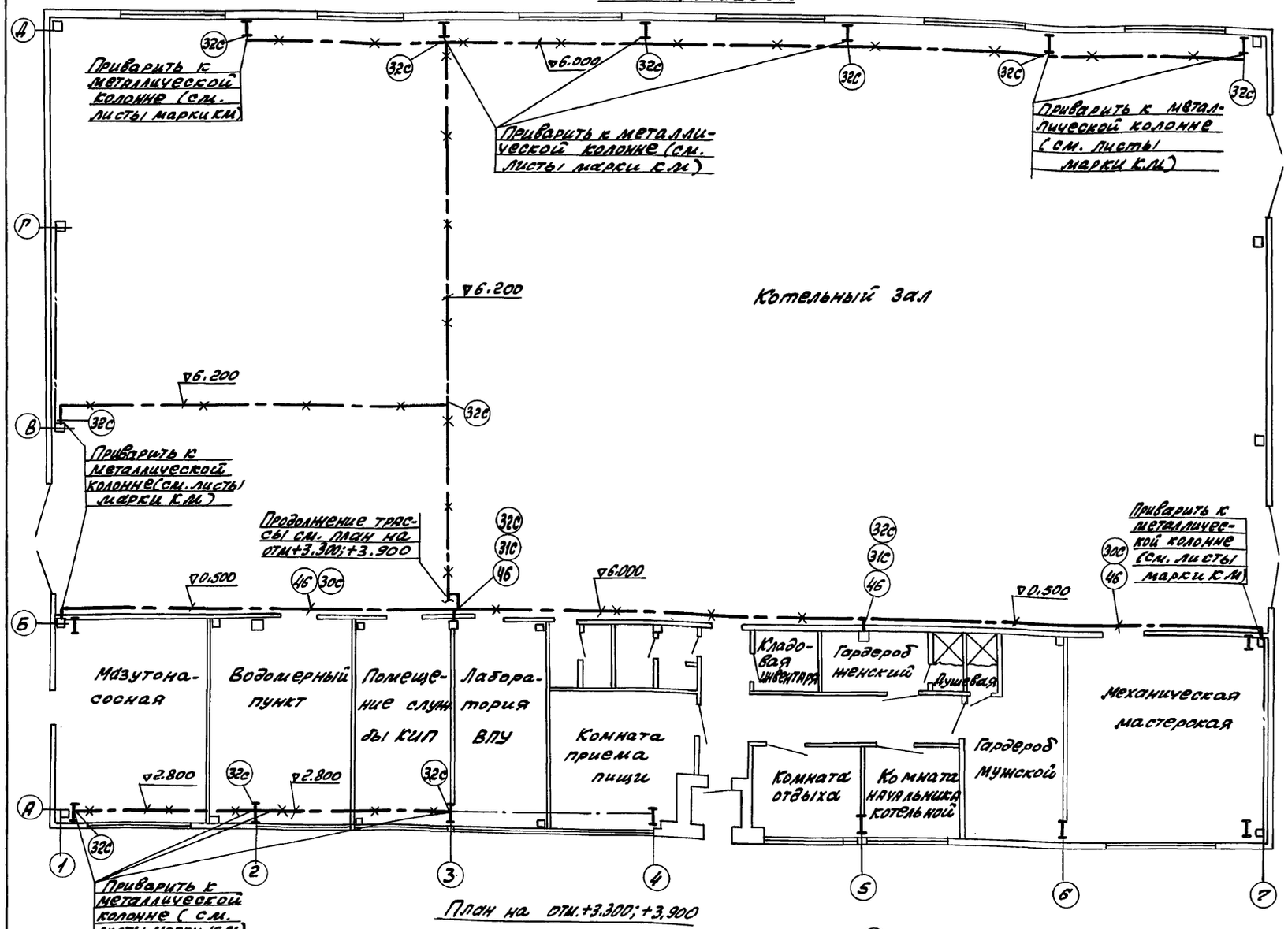

1. Условные обозначения по ГОСТ 2.754-72.
2. Данный лист выполнен на основании „Унифицированного задания" ГПИ Электропроект ВНИПИ Тяжпромэлектропроект имени Ф.Б. Якубовского во исполнение п. 4. технического циркуляра Главэлектромонтажа ММСР СССР N 9-6-188/78 от 29.12.78 г.
3. Проектом предусмотрен вариант использования в качестве магистрали заземляющего устройства железобетонных конструкций здания - колонн, фундаментных балок, а на случай необходимости повторного заземления нулевого рабочего провода ввода от ВЛ (при подаче питания воздушной линией) - железобетонных фундаментов по ряду А.
4. Для образования непрерывной электрической цепи по периметру здания внутренний контур заземления (от 40х4) в помещении ПСУ и КИП присоединить сваркой к металлическим колоннам, имеющим непрерывную цепь с арматурным каркасом фундаментных балок, с помощью перемычек по всему периметру здания, а при необходимости и фундаментов (при наличии в основании фундаментов грунтов влажностью ≥ 3%, нескальных, при неагрессивных и слабоагрессивных грунтовых водах).
5. Заземление всех металлических частей электрооборудования выполнить в соответствии с ПУЭ-85 г., главы 1-7 и типовой серии 5.407-1-1, шифр А17-4.
6. Для выравнивания потенциала строительные металлические конструкции, стационарно проложенные металлические трубопроводы всех назначений, металлические корпуса технологического оборудования и т.п. присоединить к сети заземления (зануления).
7. В местах, где отсутствует металлический контакт между элементами конструкций, соединения между ними выполнить гибкими перемычками из стального троса согласно СНиП 3.05.06-85.
8. Данный лист рассматривать совместно с листом ТП 903-1- -ЭМ1-30.

Привязан:

Инв. №

Инв.№ подл. | Подп. и дата | Взам. инв.№

				ТП 903-1-264.88 -ЭМ1	
ГИП	Гусева			Котельная с 4 котлами ДЕ-6,5-14ГМ. Здание из легких металлических конструкций.	Стадия: Р; Лист: 29; Листов:
Нач. отд.	Латынцев			Заземление. План на отм. 0.000; +3.300; +3.900.	Госстрой СССР ГПИ Горьковский САНТЕХПРОЕКТ
Н. контр.	Креймер				
Гл. спец.	Креймер				
Рук. гр.	Боброва				

Копир. Краснова

23297-09 29 Формат А2

Альбом 10

Марка, поз.	Обозначение	Наименование	Кол.	Масса ед, кг	Примечание
		Материалы			
46	Гост 103-76*	Полоса 4×40	100м		
45	Гост 103-76*	Полоса 4×25	100м		
49	Гост 2590-71*	Круг 8	30		
		Сборочные единицы			
30с	5.407-11, лист 28	Прокладка заземляющих нулевых			
	Вариант 1	Защитных проводников по стене	85м		
31с	5.407-11, лист 30,	Отверстия от магистрали заземления, зануления			
	Вариант 1	(при прокладке по стене)	15м		
32с	5.407-11, лист 20,	Заземление, зануление блочных			
	Вариант 1	кабельных конструкций	11		
33с	5.407-11, лист 24,	Заземление, зануление одиночных			
	Вариант 2	кабельных конструкций в канале	26		
34с	5.407-11, лист 37,	Проход заземляющего нулевого			
	Вариант 2	защитного проводника через стену	2		
35с	5.407-11, лист 36,	Обходы заземляющим, нулевым			
	Вариант 2.3	защитным проводником оконных проемов	12		
36с	5.407-11, лист 10	Соединение металлического корпуса с трубой электропроводки	86		

А 174, т.пр. 5.407-11

Данный лист рассматривать совместно с листом тп 903-1- -ЭМ1-29

Инв. № подл.	Подп. и дата	Взам. инв. №			

Привязан:

Инв. №

ГИП	Гусева		
Нач. отд.	Латынцев		
Н. контр.	Креймер		
Гл. спец.	Креймер		
Рук. гр.	Боброва		

ТП 903-1- -ЭМ1

Котельная с 4 котлами ДЕ-6,5-14ГМ. Здание из легких металлических конструкций

Стадия	Лист	Листов
Р	30	

Заземление. Спецификация

Госстрой СССР ГПИ Горьковский САНТЕХПРОЕКТ

копир: Красов

План на отм +3.900

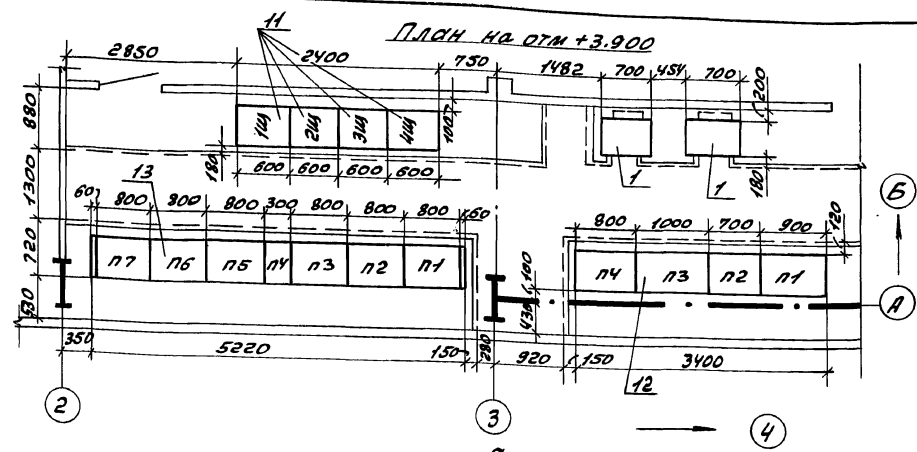

Спецификация

Марка, поз	Обозначение	Наименование	Кол	Масса ед, кг	Примечание
		Оборудование			
11	Альбом 12, Общий	Щит станций управ-			
	вид-лист ЭМ.Н-3	ления открытого			
		исполнения реечной			
		конструкции 1Щ (2Щ÷4Щ)	4		
1	УК-0,38-75-У3	Конденсаторная			
		установка 75 квар	2		
13	Опросный лист	Щ - щит распреде-			
	т.пр. 903-1-264.88	лительный из 9 па-			
	-ЭМ1.ОЛ1	нелей, шкафной	1		
12	Альбом 12, Общий	5Щ - Щит станций			
	вид-лист ЭМ.Н-8	управления откры-			
		того исполнения			
		реечной конструк-			
		ции из 4х панелей	1		

1. Принципиальную однолинейную схему щита Щ, щитов станций управления 1Щ, 2Щ, 3Щ, 4Щ, 5Щ смотреть листы тп 903-1- -ЭМ1-3÷6.

Инв. № подл.	Подп. и дата	Взам. инв. №			

Привязан:

Инв. №

ГИП	Гусева		
Нач. отд.	Латынцев		
Н. контр.	Креймер		
Гл. спец.	Креймер		
Рук. гр.	Боброва		

ТП 903-1-264.88 -ЭМ1

Котельная с 4 котлами ДЕ-6,5-14ГМ. Здание из легких металлических конструкций

Стадия	Лист	Листов
Р	31	

ПСУ. Установка оборудования. План

Госстрой СССР ГПИ Горьковский САНТЕХПРОЕКТ

копир: Красов

Схема управления
газоимпульсной очисткой экономайзера котла

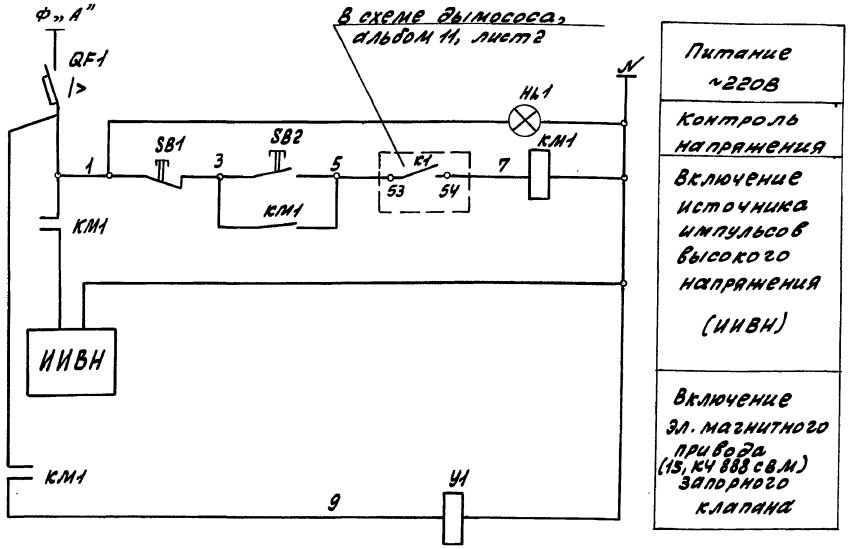

Перечень элементов

Позиц. обозн.	Наименование	Кол.	Примечание
	По месту		
	Пост управления ПКУ15-21-131-40УЗ:		
SB1	-Выключатель КЕ011, исп.2, „К" „Стоп"	1	ПКУ15-21-131-40УЗ
SB2	-Выключатель, КЕ ОН, исп.2, „Ч", „Пуск"	1	
HL1	-Арматура сигнальная АЕ1221, 24В, красн.	1	
Y1	Эл. магнитный привод запорного клапана	1	
	Ящик навесной (в помещение ЩСУ)		
QF1	Выключатель автоматический АК63-1МУЗ; Iр-2.5А	3	Ящик „S"
KM1	Пускатель магнитный ПМЛ110004; Vкат ~220В;	3	

План на отм. 0.000

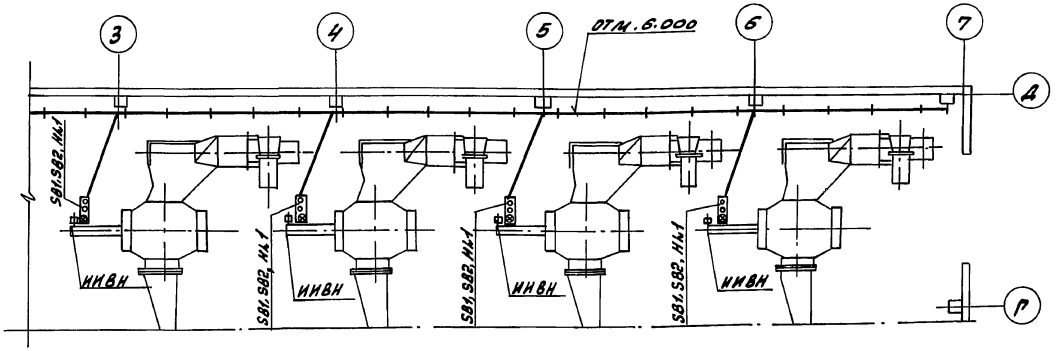

При варианте применения газоимпульсной очистки экономайзера котла необходимо:

- выполнить навесной ящик S и разместить его в помещении ЩСУ,
- питание ящика „S" напряжением 220В выполнить со щита 5Щ;
- пост управления и сигнализации разместить по месту на стойке рядом с экономайзером котла
- Оборудование и материалы учесть в спецификации и ведомости материалов и выдать задание на сметы.

Альбом 10

Инв. № подл. | Подп. и дата | Взам. инв. №

Привязан:

Инв. №

		ТП 903-1-264.88 - ЭМ1	
Нач. отд.	Коневалов	Котельная с 4 котлами ДЕ-6,5-14ГМ. Здание из легких металлических конструкций	Стадия: Р; Лист: 32; Листов: 8
Н. контр.	Крейнер		
Гл. спец.	Крейнер	Газоимпульсная очистка экономайзера котла. Схема электрическая. План расположения оборудования	Госстрой СССР ГПИ Горьковский САНТЕХПРОЕКТ
Рук. гр.	Боброва		
Копир:	Ирась	23297-09 31	Формат А2

Обозначение чертежа	Наименование	Кол.	Примечание
5.407-561.140	Шкаф серии ЩР-11	1	
	Монтажный чертеж		
5.407-43.81	Установка ящика S на стене	3	
лист 11 (применит)	Подвод внешних проводников сверху		
5.407-43.81	Установка распределительного	2	
лист 13	шкафа на стене. Подвод внешних проводников сверху и снизу		
5.407-55.1.160	Настенная установка ящика серии ЯВШ3-25У3	3*/2**	
5.407-55.1.160-02	Настенная установка ящика серии ЯВШ3-100У2	1	
5.407-64.240 МУ	Коробка У614	1	
	Монтажный чертеж		
5.407-57.1.260-02 (применительно)	Блок из трех патрубков	18	Взамен труб ПХВ В-ЭП dy=75мм непроводимые стальные ГП: р-65х3,2
5.407-56.1.170 (применительно)	Блок из одного патрубка	25	
5.407-56.101-03	Заглушка	25	
5.407-77.1.130 МУ	Пост кнопочный	2	
(применительно)	ПКЕ222-2У3 на стойке		
	Монтажный чертеж		
5.407-77.1.130 МУ	Пост кнопочный	1*/2**	
	ПКЕ212-2У3 на стойке		
	Монтажный чертеж		
5.407-77.1.140 МУ	Пост кнопочный	12	
	ПКУ15-21.141 на стойке		
	Монтажный чертеж		
5.407-77.1.170 МУ	Пост кнопочный типа	3	
(применительно)	ПКЕ212-2У3 и ПКЕ222-2У2 на		
	стене. Монтажный чертеж		
5.407-77.1.210 МУ-02	Пост кнопочный типа	1	
	ПКУ15-21.131-40У3 на стене		
	Монтажный чертеж		
7.407-4.2, лист 6	Конструкция кабельная	24	
исполнение 12	одиночная с полками для		
	каналов глубиной 600 мм		
7.407-4.1, лист 21	Установка несгораемой пере-	36	
исполнение 4	городки на конструкциях		
4.407-260-023	Вертикальная прокладка	5	
	кабелей. Вариант 1		

Обозначение чертежа	Наименование	кол	Примечание
	Кронштейн для вертикальной	10	
	прокладки кабелей		
4.407-260-024	Вертикальная прокладка	1	
	кабелей с защитой		
	кожухом. Вариант 2		
	Кожух для защиты	1	
	кабелей		
4.407-260-037	Установка разделительной	66	
исполнение 2	перегородки		
4.407-260-037	Установка разделительной	12	
исполнение 4	перегородки		
5.407-88.600-01	Настенный блок кабельных	9	
	конструкций с полками		
5.407-88.170-13	Настенная одиночная	12	
	кабельная конструкция		
	высотой 800 мм		
5.407-88.170-05	Настенная одиночная	42	
	кабельная конструкция		
	высотой 600 мм		
5.407-88.160-03	Настенная одиночная	12	
	кабельная конструкция		
	высотой 400 мм		
5.407-88.620	Потолочный односторонний	2	
	блок кабельных конст-		
	рукций с полками		
5.407-88.250-03	Потолочная одиночная односто-	12	
	роняя кабельная конструкция		
	высотой 420 мм		
ТП 903-1-лист 14, альб. 10	Ящик перехода на гибкий	4	
	токопровод. Установка на		
	трубе		
5.407-11 лист 10	Соединение металлического	86	
	корпуса с трубой электропровод-		
	ки		

Обозначение чертежа	Наименование	кол	Примечание
ГОСТ 18124-75*	Лист асбестоцементный		
	плоский, прессованный,		
	неокрашенный		Изготовить из листов 1200х1500х8
	400х1500х8	36	
	400х1200х8	12	Изготовить из листов 1200х800х8
	220х1200х8	66	

Инв. № подл. | Подп. и дата | Взам. инв. №

Привязан:

Инв. №

ГИП	Гусева		ТП 903-1-264.88 ЭМ.Н.86
Нач. отд.	Латышев		
Н. контр.	Крейнер		Котельная с 4 котлами ДЕ-6,5-14ГМ. Здание из легких металлических конструкций
Гл. спец.	Крейнер		
Рук. гр.	Боброва		Ведомость изделий ЛМЗ
Ст. инж.	Иванова		

Стадия	Лист	Листов
Р		

Госстрой СССР ГПИ Горьковский САНТЕХПРОЕКТ

Копир. Красоз

Альбом 10

Наименование и техническая характеристика изделия, материала	Тип, марка	Ед. изм	Количество
Электрооборудование			
Ящик однофидерный переменного тока 380В, 25А	ЯВШЗ-25У2	шт	3* / 2**
Ящик однофидерный переменного тока 380В, 100А	ЯВШЗ-100У2	шт	1
Пост управления			
N1- КЕ011; исп2, ч, „Пуск"			
N2- КЕ011; исп2, к, „Стоп"	ПКУ15-21.131-		
N3- ПЕ011; исп2, мест- дистанц.	-40У3	шт	1
Пост управления кнопочный	ПКУ15-21.111-		
N1- КЕ141; исп2; к, „стоп"	-54У2	шт	2
Пост управления кнопочный	ПКУ15-21.111-		
N1- КЕ131; исп2; к, „Стоп"	-40У3	шт	10
Пост для крепления к ровной поверхности:			
N1- Ц; ч; 1з+1р „Пуск"	ПКЕ-222-2У2		
N2- Ц; к; 1з+1р; „Стоп"	ТУ16-526-216-78	шт	3
Пост для крепления к ровной поверхности			
N1 - Ц; ч; 1з+1р, „Пуск"	ПКЕ212-2У3		
N2 - Ц; к; 1з+1р; „Стоп"	ТУ16-526.216-78	шт	2
Электромонтажные изделия заводов ГЭМ			
Коробка клеммная для взрывоопасных помещений, степень защиты IP54 с количеством зажимов 10	У614АУ2	шт	1
Коробка	У994У2	шт	4
Стойка	К314УХЛ2	шт	16
Стойка кабельная окрашенная, высотой			
400мм	К1150У3	шт	36
600мм	К1151У3	шт	78

*-Вариант водоподготовки 1
**-Вариант водоподготовки 2.

Наименование и техническая характеристика изделия, материала	Тип, марка	Ед. изм.	Количество
Полка окрашенная длиной			
250мм	К1161У3	шт	180
450мм	К1163У3	шт	108
Муфта	ТР-4У3	шт	4
Патрубок вводной	У476У3	шт	8
Сжим ответвительный	У731МУ3	шт	12
Швеллер	К235У2	шт	6
Профиль С-образный	К101/1У2	шт	6
Профиль зетовый	К238У2	шт	2
Шланг электромонтажный	ШЭМ22У2	м	10
Скоба	К1157У3	шт	132
Прокат черных металлов			
Уголок равнополочный, ГОСТ 8509-76			
32х32х3		т	0,006
50х50х5		т	0,480
63х63х6		т	0,105
Полоса, ГОСТ 103-76*			
4х40		т	0,070
5х40		т	0,020
5х50		т	0,001
Круг, ГОСТ 2590-71*			
88		т	0,012
Лист горячекатанный, ГОСТ 19903-74*			
1,0		т	0,013
1,5		т	0,024
2,0		т	0,050
Лента, ГОСТ 6009-74*			
3х30		т	0,002
Канат стальной, ГОСТ 3063-80			
8,1		т	0,035

Наименование и техническая характеристика изделия, материала	Тип, марка	Ед. изм	Количество
Трубы стальные			
Труба легкая водогазопроводная с полностью сплющенным гратом с резьбой и муфтой, ГОСТ 3262-75*			
М-Р-65х3,2		м	14
Материалы строительные			
Лист асбестоцементный, плоский, ГОСТ 18124-75*, прессованный, неокрашенный			
1200х800х8		шт	28
1500х1200х8		шт	12

Инв. № подл. | Подп. и дата | Взам. инв.

Привязан:

Инв. №

Гип	Гусева	
Нач.отд	Латынцев	
Н.контр	Креймер	
Гл.спец	Креймер	
Рук.гр.	Боброва	
Ст.инж.	Иванова	

ТП 903-1-264.88 -ЭМ.И.ВА

Котельная с 4 котлами ДЕ-6,5-14ГМ. Здание из легких металлических конструкций

Ведомость изделий и материалов для изготовления изделий МЭЗ

Стадия	Лист	Листов
Р		

Госстрой СССР ГПИ Горьковский САНТЕХПРОЕКТ

копир: Крас

Альбом 10

№ п/п	Запрашиваемые данные			1	2	3	4	5	6	7
1	Порядковый номер панели			1	2	3	4	5	6	7
2	Номинальное напряжение		380 В							
3	Номинальный ток и динамическая стойкость сборных шин		400 А 30 кА							
4	Схема первичных соединений						N 40хУ			
5	Материал и сечение нулевой шины									
6	Тип панели			ЩО70-1-30УЗ	ЩО70-1-03УЗ	ЩО70-1-01УЗ	ЩО70-1-70УЗ	ЩО70-1-03УЗ	ЩО70-1-01УЗ	ЩО70-1-30УЗ
7	Номер принципиальной схемы вторичных соединений			—	—	—	—	—	—	—
8	Назначение линий (надпись в рамке)			Ввод №1 ~380/220В	Наименование щита защищаемого РП-1	Щит 3Щ Секция Ввод №1	Щит 1Щ	Резерв	Щит управления Ввод №1	Щит 3Щ	Светотехнический Ввод №1	1С (УК-0,38-75УЗ)	Трансформаторная распределительная	Секционный аппарат	Щит 5Щ Секция Ввод №2	Щит 2Щ	Резерв	Щит 4Щ	2С (УК-0,38-75УЗ)	Щит управления Ввод №2	Рубильник с вакуумными дугогасительными контактами	Трансформаторная распределительная	Ввод №1 ~380/220В	Щит аварийного освещения ЩО-119
9	Тип коммутирующего защитного аппарата	Автомат	Тип	—	—	—	—	—	—	—	—	—	—	—	—	—	—	—	—	—	—	—	—	—	—
10			Каталожный номер	—	—	—	—	—	—	—	—	—	—	—	—	—	—	—	—	—	—	—	—	—	—
11		Рубильник, тока		600	—	400	250	400	250	250	100	250	100	600	400	250	400	250	250	100	250	100	600	—
12																									
13	Номинальный ток максимального расцепителя автомата или предохранителя			600	—	400	250	400	250	250	100	250	100	—	400	250	400	250	250	100	250	100	600	—
14	Пределы уставок по току расцепителей автоматов	Замедленного срабатывания		—	—	—	—	—	—	—	—	—	—	—	—	—	—	—	—	—	—	—	—	—
15		Мгновенного с выдержкой времени		—	—	—	—	—	—	—	—	—	—	—	—	—	—	—	—	—	—	—	—	—
16		Выдержка времени защиты от тока короткого замыкан. сек		—	—	—	—	—	—	—	—	—	—	—	—	—	—	—	—	—	—	—	—	—
17	Ток плавкой вставки, А			600	—	315	125	200	80	125	31.5	80	40	—	315	125	200	125	80	31.5	80	63	600	—
18	Трансформатор тока	Номинальный ток, А		600/5	—	—	—	—	—	—	—	—	—	—	—	—	—	—	—	—	—	—	600/5	—
19	Количество и сечение кабелей			*	*	АВВГ-2 (3х70+1х35)	АВВГ-1 (3х16+1х10)	—	АВВГ-1 (3х4+1х2,5)	АВВГ-1 (3х16+1х10)	*	АВВГ-1 (3х4+1х2,5)	—	—	АВВГ-2 (3х70+1х35)	АВВГ-1 (3х16+1х10)	—	АВВГ-1 (3х16+1х10)	АВВГ-1 (3х16+1х10)	АВВГ-1 (3х4+1х2,5)	АВВГ-1 (3х35+1х16)	АВВГ-1 (3х10+1х6)*	*	*
20	Амперметр, шкала А			0-600					0-100															
21	Вольтметр, шкала В			0-500																			0-600	
22	Реле																						0-500	
23																								
24																								
25																								
26																								
27																								
28	Шкаток учёта			САУУ-1шт СРУУ-1шт																			САУУ-1шт СРУУ-1шт	
29	Количество панелей (в том числе торцевых)			9																				
I	Наименование объекта																							
II	Наименование заказчика и адрес его министерства																							
III	Наименование проектной организации и её адрес																							

*- Марка сечение и длина кабеля решаются при привязке проектах.

Панель торцевая

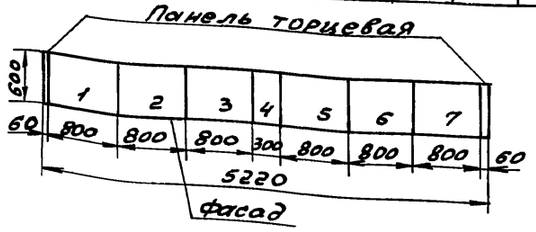

Инв.№ подл. | Подп. и дата | Взам.инв.№

Привязан:

Инв.№

ГИП	Гусева	
Нач.отд	Латышев	
Н.контр	Крейчер	
Гл.спец	Крейчер	
Рук.гр.	Боброва	

ТП903-1-264.88 ЭМ1. ОЛ1

Котельная с 4 котлами ДЕ-6,5-14ГМ. Здание из

Стадия	Лист	Листов
Р		

Щит 1Щ Опросный лист

Госстрой СССР ГПИ Горьковский САНТЕХПРОЕКТ

Копир. Краска

Форма

Опросный лист
на щит типа ЩО1-83УХЛ3

1. Наименование и адрес предприятия _____

2. Наименование объекта _____

3. Наименование и адрес заказчика _____

4. Наименование и адрес проектной организации _____

5. Завод-изготовитель - Ангарский электромеханический завод 665821 г. Ангарск, Иркутская обл.

6. Исполнение щита ЩУП3 - 005 - А0013

7. Переменные технические данные принципиальной схемы управления

~~1~~	2	3	4	5	~~6~~	~~7~~	8	9	10	11	12	~~13~~

(ненужные вычеркнуть)

8. По данному опросному листу изготовить 1 щит(ов)

9. Обозначение щита(ов) по проекту электротехнической части объекта ЩУП3

10. Количество приведенных панелей на один щит 1

11. Количество приведенных панелей на 1 щит(ов) 1

12. Степень защиты щита - IP31, ~~IP44~~ по ГОСТ 14254-80
(ненужное вычеркнуть)

Главный инженер проекта _____ / _____ /

„ ___ " _____ 19 ___ г.

Форма

Опросный лист
на щит типа ЩО1-83УХЛ3

1. Наименование и адрес предприятия _____

2. Наименование объекта _____

3. Наименование и адрес заказчика _____

4. Наименование и адрес проектной организации _____

5. Завод-изготовитель - Ангарский электромеханический завод 665821 г. Ангарск, Иркутская обл.

6. Исполнение щита ЩУП3 - 005 - А0013

7. Переменные технические данные принципиальной схемы управления

~~1~~	2	3	4	5	~~6~~	~~7~~	8	9	10	11	12	~~13~~

(ненужные вычеркнуть)

8. По данному опросному листу изготовить 1 щит(ов)

9. Обозначение щита(ов) по проекту электротехнической части объекта ЩУП3

10. Количество приведенных панелей на один щит 1

11. Количество приведенных панелей на 1 щит(ов) 1

12. Степень защиты щита - IP31, ~~IP44~~ по ГОСТ 14254-80
(ненужное вычеркнуть)

Главный инженер проекта _____ / _____ /

„ ___ " _____ 19 ___ г.

Инв. № подл. | Подп. и дата | Взам. инв. №

					ТП903-1-264.88 ЭМ1.ОЛ2		
Привязан:							
Инв. №							

					Котельная с 4 котлами ДЕ-6,5-14ГМ. Здание из легких металлических конструкций	Ставия	Лист	Листов
						Р		
					ЩУП3. Опросный лист	Росстрой СССР ГПИ Горьковский САНТЕХПРОЕКТ		

РИП Гусева
Нач.отд. Латышев
Н.контр. Крейтер
Гл.спец. Крейтер
Рук. гр. Боброва
Ст.инж. Иванова

Копир: Красов

Альбом 10

Ведомость чертежей основного комплекта марки ЭО.

Лист	Наименование	Примечание (стр.)
1	Общие данные	35
2	Питающая сеть. Схема принципиальная. План расположения оборудования и питающей сети на отм ± 3.300.	36
3	План расположения оборудования и групповой осветительной сети. (начало)	37
4	План расположения оборудования и групповой осветительной сети. (окончание)	38
5	Аварийно-эвакуационное освещение. Схема принципиальная.	39
6	Аварийно-эвакуационное освещение. План расположения оборудования и осветительных сетей на отм. 0.000; +3.600	40
7	Шкаф аккумуляторный Схема подключений.	40

Ведомость ссылочных и прилагаемых документов.

Обозначение	Наименование	Примечание (стр)
	Ссылочные документы.	
5.407-91	Установка светильников с разрядными лампами высокого давления и лампами накаливания в производственных помещениях выпуск 1. Чертежи монтажные	
4.407-236	Установка светильников с люминесцентными лампами на железобетонных фермах и перекрытиях 1978г.	
4.407-237	Установка светильников с люминесцентными лампами на металлических фермах 1978г.	
4.407-233	Прокладка осветительных электропроводок и установка светильников с лампами накаливания и ДРЛ на кронштейнах 1977г	
5.407-55	Установка одиночных ящиков с рубильниками и предохранителями. Вып. 1	
5.407-43 выпуск 1	Установка распределительных шкафов серии ПР11. Вып. 1. Рабочие чертежи, 1983г.	
	Прилагаемые документы.	
903-1-264.88 ЭО.СО	Спецификация оборудования	Альбом 17 часть
903-1-264.88 ЭО.ВМ.	Ведомость потребности в материалах.	Альбом 18
903-1-264.88 ЭО.ИВБ	Ведомость изделий МЭЗ.	Альбом 10
903-1-264.88 ЭО.ИВА.	Ведомость изделий и материалов для изготовления изделий МЭЗ	Альбом 10

Условные обозначения

Аэ — сеть аварийно-эвакуационного освещения на постоянном токе напряжением 40В.

НСПОГ $\frac{100}{-}$ ○ п/п — Установка светильника под площадкой



НСПОГ $\frac{100}{2.5}$ К987 — Установка светильника на стойке К987.

□ — Прибор громкоговорящей связи.

Общие указания

Освещенность помещений выбрана согласно требованию главы II-4-79 СНИП.

Предусмотрено четыре вида освещения: рабочее, аварийное для продолжения работы, аварийно-эвакуационное освещение напряжением 40В и переносное (ремонтное) освещение напряжением 12В.

Полезная площадь освещаемых помещений 1037 кв. м.

Количество светильников освещающих полезную площадь 176 шт.

Напряжение сети общего освещения 380/220В.

Напряжение на лампах 220В.

Напряжение сети ремонтного освещения 12В.

Установленная мощность рабочего освещения 14 кВт, аварийного 2 кВт.

Групповую сеть выполнить в соответствии с указаниями на плане.

Заземление элементов электрооборудования выполнить присоединением к рабочему нулевому проводу сети электроосвещения. Монтаж заземления выполнить по СНиП 3.05.06-85 и ГОСТ 12.1.030-81.

Для расчета питающей сети коэффициент использования принят 1.

Типовой проект разработан в соответствии с действующими нормами и правилами и предусматривает мероприятия, обеспечивающие взрывную, взрывопожарную и пожарную безопасность при эксплуатации здания

Главный инженера проекта /Гусева/.

Инв. № подл.	Подп. и дата	Взам. инв. №	Нач. отд. Кч-1	Лепендин			
			Нач. отд. ОВ-2	Ионкин			
			Нач. отд. ВК-2	Жмудь			

Привязан:

Инв. №

ТП 903-1-264.88 ЭО

Гип	Гусева		Котельная с 4 котлами ДЕ-6,5-14ГМ. Здание из легких металлических конструкций	Стадия	Лист	Листов
Нач. отд.	Латынцев			Р	1	7
Н. контр.	Карякина					
Рл. спец.	Креймер		Общие данные	Росстрой СССР РПИ Горьковский САНТЕХПРОЕКТ		
Рук. гр.	Карякина					
Ст. инж.	Улыбина					

Копир: 23297-09 36 формат А2

Альбом 10

Источник питания	~380/220	Щит Щ панель №1	Щит Щ панель №7
Маркировка-расчетная нагрузка, кВт-коэффициент мощности расчетный ток, А-длина участка, м / Момент нагрузки, кВт, м-потеря напряжения, %-марка, сечение проводника, способ прокладки		600/400; 600; С1-12.02-0.95-18.2-10 / 120.2-0.12-АВВГ3х16+1х10	600/400; 600
Распределительный пункт: номер, тип, установленная и расчетная мощность, кВт. Аппарат на вводе; тип; ток, А		РП-1 ПР11-3060-21У3; А3726БУ3 250/160; Ру=14.53кВт; Рраcч=13.8кВт	
Выключатель автоматический или предохранитель; тип; ток расцепителя или плавкой вставки, А		АЕ2046Б 63/25; АЕ2046Б 63/25; АЕ2046Б 63/25; АЕ2046Б 63/25; АЕ2046Б 63/25; АЕ2046Б 63/25	
Пускатель магнитный: тип; ток нагревательного элемента, А			
Маркировка-расчетная нагрузка, кВт-коэффициент мощности-расчетный ток, А-длина участка, м / Момент нагрузки, кВт, м-потеря напряжения, %-марка, сечение проводников, способ прокладки		С2-10.26-0.95-15.6-18 / 184.6-0.3-АВВГ3х16+1х10-К; С3 Дымовая труба; С4-0.67-0.95-18 / 12.06-0.5-АВВГ2х4-ск; С5-Наружное освещение; С7-Станция очистки	С6-2.24-1-3.4-20 / 36.4-0.7-АВВГ3х16+1х10-К
Щиток групповой: аппарат на вводе; тип; номинальный ток, А		ПВЗ 100; ~220/≈36	ПВЗ 60

Номер по схеме расположения на плане	ЩО-1		S			Резерв	ЩО-1А
Установленная мощность кВт	10.8	0.78	0.7	1.5	0.75 ТП902-2-409.86		2.24
Потеря напряжения до щитка, %	0.42	▭	—	▭			0.7

Фрагмент плана на отм +3.300 М1:200

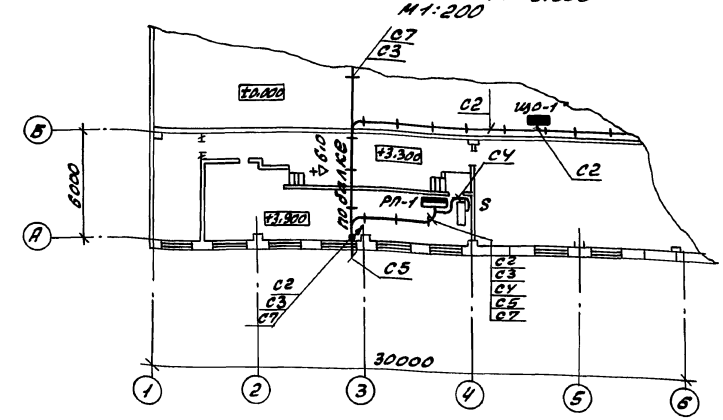

Номер щитка	Тип	Установленная мощность, кВт	Номера автоматических выключателей: Однополюсные: Занятые	Однополюсные: Резервные	Трехполюсные: Занятые	Трехполюсные: Резервные	Ток расцепителя, А: на вводе	на линиях
РП-1	ПР11-3060	14.53	—	—	5,6 1,2,3,4		—	25
ЩО-1	ЯОУ-8502	10.8	1,2,3,4,5,6,7,8,9,10,11,12	—	—	—	—	16
ЩО-1А	ЯОУ-8501	2.24	1,2,3,4,5,6	—	—	—	—	16

Инв. № подл.	Подп. и дата	Взам. инв. №

ТП 903-1-264.88 ЭО

Привязан:

Инв. №

Нач. отд.	Латынцев	
Н. контр.	Карякина	
Гл. спец.	Креймер	
Рук. гр.	Карякина	
Ст. инж.	Улыбина	

Котельная с 4 котлами ДЕ-6,5-14ПМ. Здание из легких металлических конструкций.

Питающая сеть. Схема принципиальная. План расположения оборудования и питающей сети на отм. +3.300

Стадия	Лист	Листов
Р	2	

Госстрой СССР ГПИ Горьковский САНТЕХПРОЕКТ

Копир: Красов

23297-09 37

Альбом-10

Вышка деаэратора

План на отм ±0.000

Вышка деаэратора
1-1

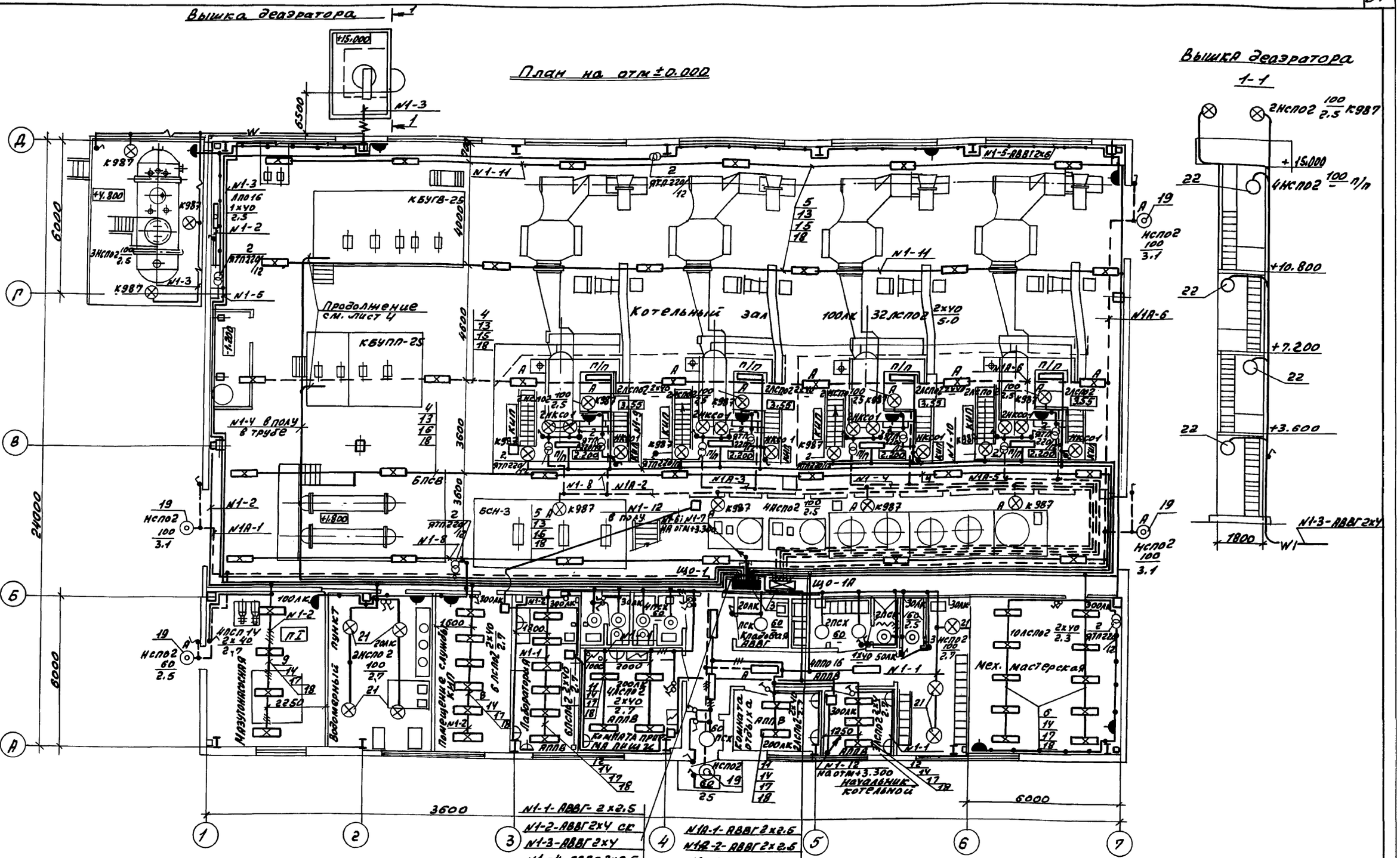

1. Светильники НКСО1 расположить над водомерными стеклами.
2. Данный лист рассматривать совместно с листом 4.

N1-1-АВВГ-2х2.5
N1-2-АВВГ2х4 сг
N1-3-АВВГ2х4
N1-4-АВВГ2х2.5
N1-5-АВВГ2х2.6
N1-6-АВВГ2х2.5
N1-7-АВВГ-2х2.5
N1-8-АВВГ2х2.5
N1-9-АВВГ2х2.5
N1-10-АВВГ2х2.5
N1-11-АВВГ 2х2.5сг
N1-12-АВВГ2х2.5

N1А-1-АВВГ2х2.6
N1А-2-АВВГ2х2.6
N1А-3-АВВГ2х2.5
N1А-4-АВВГ2х2.6
N1А-5-АВВГ2х2.5
N1А-6-АВВГ2х2.5

Привязан:

Инв.№

Нач.отд.	Коноволов	
Н.контр.	Каракина	
Гл.спец.	Крейлер	
Рук.гр.	Каракина	
Ст.инж.	Улыбина	

ТП 903-1-264.88 ЭО

Котельная с 4 котлами КЕ-6,5-14ГМ. Здание из легких металлических конструкций

Стадия	Лист	Листов
Р	3	

План расположения оборудования и групповой осветительной сети (наружно)

Госстрой СССР ГПИ Горьковский САНТЕХПРОЕКТ

Копир: Красов

Инв.№ подл. | Подп. и дата | Взам. инв.№

Альбом 10

Крупноблочная установка горячего водоснабжения КБУГВ-25

План на отм ± 0.000 (м1:50)

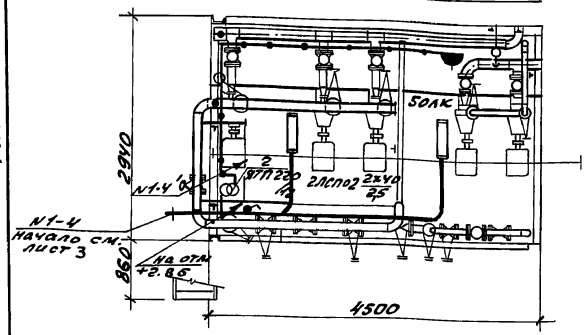

Крупно-блочная установка питания и подпитки КБУПП-25

План на отм ±0.000 (м1:50)

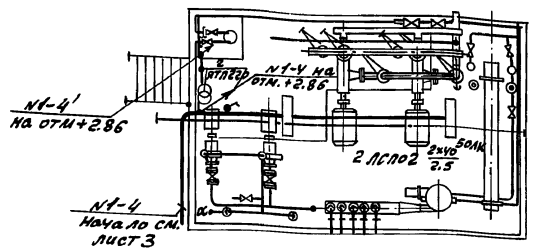

План на отм + 2.86

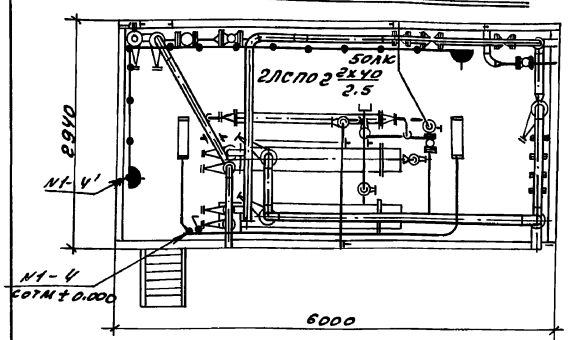

План на отм+2.86

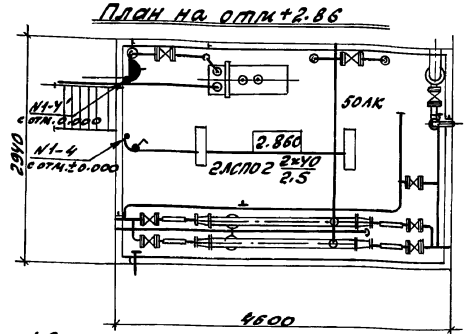

План на отм +3.300

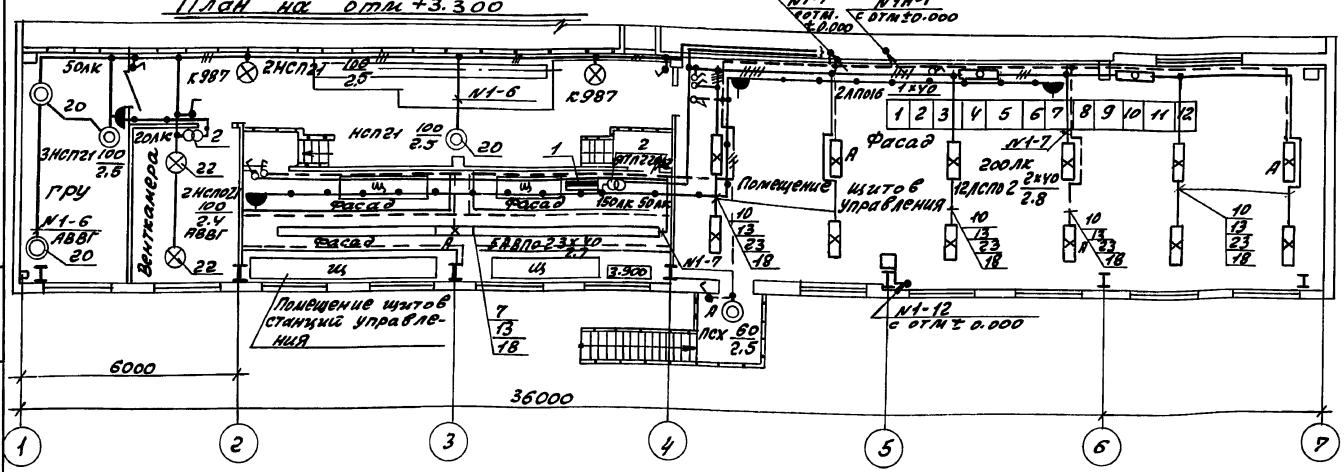

1. Вся сеть рабочего и ремонтного освещения крупноблочных установок выполняется проводом АПВ-380 в винипластовых трубах, прокладываемых открыто по стенам и перекрытиям.

Подземы на 1.5м от пола защищаются металлическими трубами.

2. Данный лист рассматривать совместо с листом 3.

Ведомость узлов установки электрического оборудования

поз	Обозначение	Наименование	Кол.	Примечание
1	5.407-43 выпуск 1 исп.4 лист 11	Установка распределительного шкафа ПР11 на стене. подвод внешних проводников - сверху	1	
2	5.407-55.1.70 вып. 1,2	Ящик серии ЯТП-0,2БУ3 Монтажный чертеж.	16	
3	применительно 5.407-43 вып. 1 л. 11 исп 4	Установка распределительного шкафа ЯОУ8500 на стене. подвод внешних проводников сверху	2	
4	4.407-237-036 исп 6	Линия L=36м из коробов КЛ-1 с 7ю светильниками ЛСПО2 Провод АПВ2(1х2.5)	2	
5	4.407-237-036 исп. 6	Линия L=36м из коробов КЛ-1 с 6ю светильниками ЛСПО2 Провод АПВ2(1х2.5)	3	
6	4.407-236-070 исп. 1	Линия L=6 м из коробов КЛ-1 с 5ю светильниками ЛСПО2 Провод АПВ2(1х2.5)	2	
7	4.407-236-070 исп. 2	Линия L=12м из коробов КЛ-1 с 5ю светильниками ЛСПО2 Провод АПВ2(1х2.5)	1	
8	4.407-236-070 исп. 1	Линия L=6м из коробов КЛ-1 с 6ю светильниками ЛСПО2 Провод АПВ2(1х2.5)	2	
9	4.407-236-070 исп. 1	Линия L=6м из коробов КЛ-1 с 4мя светильниками ЛСП14 Провод АПВ2(1х2.5)	1	
10	4.407-236-070 исп. 1	Линия L=6м из коробов КЛ-1 с 2мя светильниками ЛСПО2 Провод АПВ2(1х2.5)	6	
11	4.407-236-070 исп. 1	Линия L=4м из коробов КЛ-1 с 2мя светильниками ЛСПО2 Провод АПВ2(1х2.5)	3	
12	4.407-236-070 исп. 1	Линия L=3м из коробов КЛ-1 с 3мя светильниками ЛСПО2 Провод АПВ2(1х2.5)	1	
13	4.407-237-020 исп. 1. применительно	Крепление коробов КЛ-1 с люминесцентными светильниками на подвесе вдоль ферм	114	
14	4.407-236-029 исп. 4	Крепление коробов КЛ-1 с люминесцентными светильниками ЛСПО2 на подвесе к пустотным плитам	23	
15	4.407-237-020 исп. 1	подвес L=2200	72	
16	4.407-237-020 исп. 1	Подвес L=2400	18	
17	4.407-236-063 исп. 3	Подвес L=600	23	
18	4.407-236-032 исп. 3	Ввод кабелей в короб	21	
19	4.407-233-001 исп. 1	Установка кронштейна У116 со светильником НСПО2	5	
20	4.407-233-001 исп. 1	Установка кронштейна У116 со светильником НСП21	4	
21	5.407-91.1.180 МУ	Установка светильника НСПО2 на крюке под перекрытием из пустотных плит	7	
22	5.407-91.1.130 МУ	Установка светильника НСП21 на крюке под перекрытием	2	
23	4.407-237-020 исп. 1	Подвес L=600 мм	24	

ТП 903-1-264.88 ЭО

Привязан:

Инв. №

Нач.отд.	Коновалов	
Н.контр.	Карякина	
Гл.спец.	Крейнер	
Рук.гр.	Каракина	
Ст.инж.	Улыбина	

Котельная с 4 котлами ДЕ-6,5-14ГМ. Здание из легких металлических конструкций

План расположения оборудования и групповой осветительной сети (окончание)

Стадия	Лист	Листов
Р	4	

Госстрой СССР ГПИ Горьковский САНТЕХПРОЕКТ

Копир: Красов 23297-09 39 формат А2

Инв. № подл. | Подп. и дата | Взам. инв.

Альбом 10

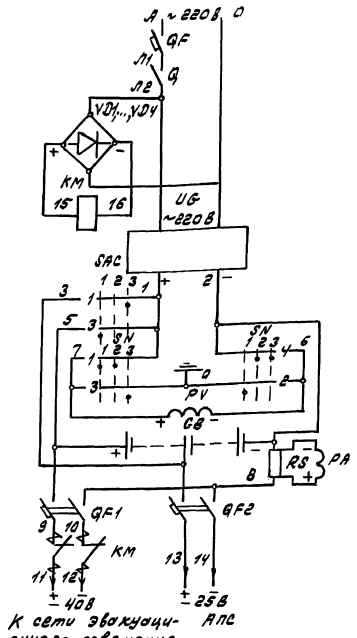

Автомат
Выключатель
Выпрямительный мост
Контактор
Зарядное устройство
Переключатель зарядки аккумуляторных батарей
Контроль изоляции
Аккумуляторная батарея
Измерение тока
Автоматы отходящих линий
Включение эвакуационного освещения

Поз. обозначение	Наименование	Кол.	Примечание
I. Аппараты на шкафу РП1			
QF	Выключатель АЕ2046Б Iр 25А	1	
II. Аппараты в ящике управления аварийно-эвакуационным освещением S			
QF1	Выключатель АП50Б-2МТУ3 Iр=40А п.п.	1	
QF2	Выключатель АП50Б-2 МТУ3 Iр=6,3А п.п	1	
КМ	Контактор МК1-02У3 U-220В	1	
Q	Выключатель ПВ1-10Б исполн. 3	1	
SAC	Переключатель УП5312-С29	1	
SN	Переключатель УП5312-А64	1	
PV	Вольтметр М42100 0-759	1	
PA	Амперметр М42100 0-50А; 75 мВ	1	
VD1÷VD4	Диод кремниевый Д226Б 0,3А; 400В	4	
RS	Шунт 75 ШСТ 2 I 50А	1	
III. Аппараты на ящике управления S			
UG	Зарядное устройство ВСА-5К~220В; -65В; -12А	1	
IV. Аппараты в шкафу аккумуляторном			
GB	Батарея щелочных аккумуляторов 40В; 45А-4	1	Составлена из 8 аккумуляторов 4Ниж-43кт

Схемой предусматривается:

1. Автоматическое включение эвакуационного освещения при исчезновении напряжения ~220В источника питания рабочего освещения и отключение его при восстановлении напряжения.
2. Заряд-подзаряд аккумуляторных батарей.
3. Контроль изоляций сети - 40В U-256.

Диаграмма работы контактов

Переключатель выбора режима зарядки SAC

УП5312-С29

Обозначение цепи	№ контактов	40В -45°	40В 0°	40В +45°	25В
		1	2	3	
1	1-2			X	
2	3-4			X	*
3	5-6	X			
4	7-8	X			*

*-контакт не используется

Переключатель контроля изоляции SN

УП5312-А54

Обозначение цепи	№ контактов	З+ -45°	Ш 0°	З- +45°
		1	2	3
1	1-2	X	X	
2	3-4	X		
3	5-6			X
4	7-8		X	X

Привязан:						ТП 903-1-264.88	-30
				ГИП	Гусева	Котельная с 4 котлами ДЕ-6,5-14ГМ. Здание из легких металлических конструкций	Стадия: Р; Лист: 5; Листов:
				Нач.отд.	Латынцев		
				Н.контр.	Карякина	Аварийно-эвакуационное освещение. Схема принципиальная.	ГПИ Горьковский Сантехпроект
				Гл.спец.	Крейтер		
Инв.№				Рук.гр.	Карякина		

23297-09 40

Копир. [signature]

Инв.№ подл. | Подп. и дата | Взам.инв.№

Альбом 10

План на отм. 0.000

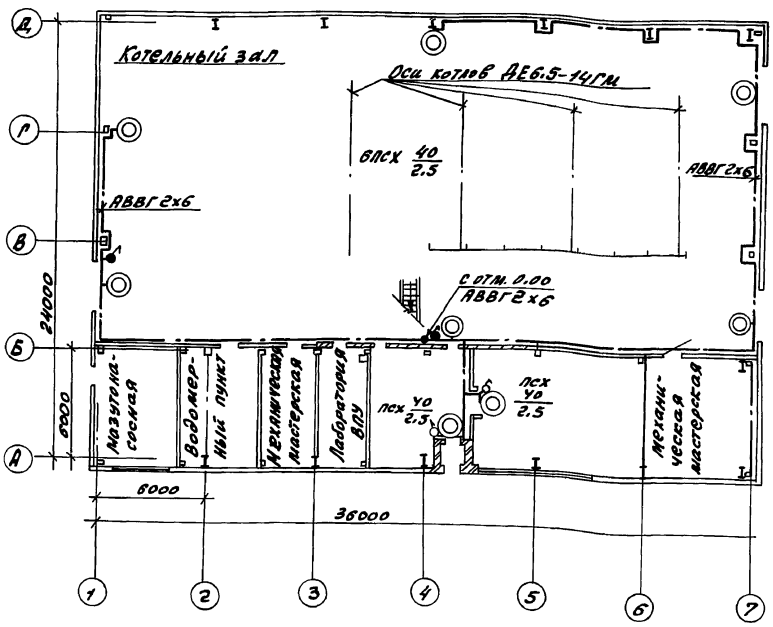

План на отм. +3.300

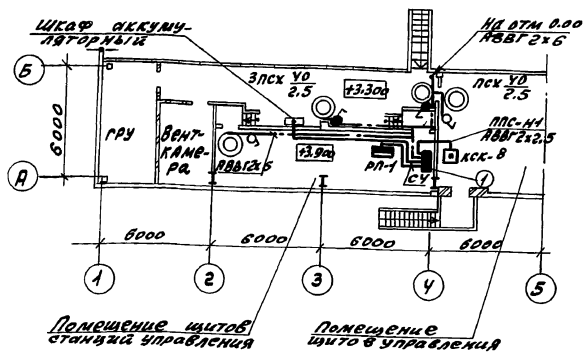

Поз	Обозначение	Наименование	Кол	Примечание
1	5.407-64.40МУ-02	Ящик управления S Монтажный чертеж	1	

Привязан:

Инв. №

ГИП	Гусева	
Нач. отд.	Латынцев	
Н. контр.	Карякина	
Гл. спец.	Креймер	
Рук. гр.	Карякина	

ТП 903-1-264.88 ЭО

Котельная с 4 котлами ДЕ6.5-14ГМ. Здание из легких металлических конструкций

Стадия	Лист	Листов
Р	6	

Аварийно-эвакуационное освещение. План расположения электрооборудования и осветительных сетей на отм. 0.000, +3.300

Госстрой СССР ГПИ Горьковский САНТЕХПРОЕКТ

Инв. № подл. | Подп. и дата | Взам. инв.

Альбом 10

Вид спереди

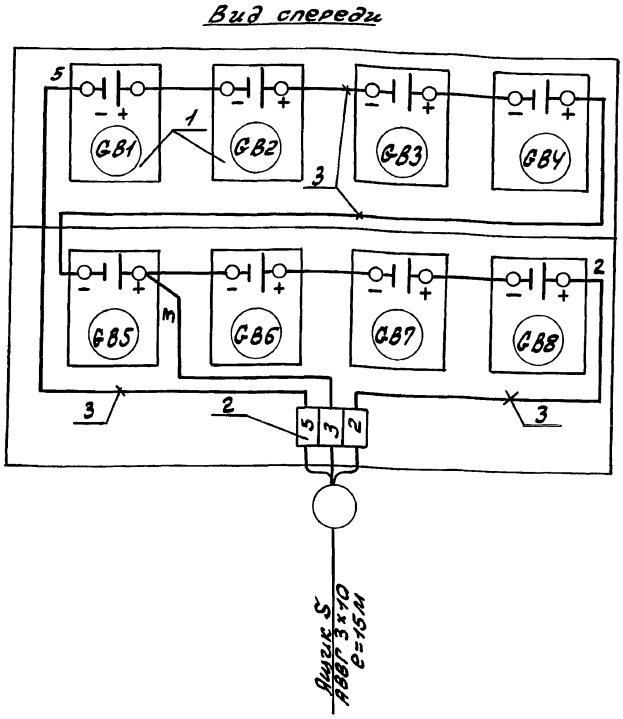

Марка поз	Обозначение	Наименование	Кол	Масса кг	Примечание
1		Батарея аккумуляторная Ин-58, ном. емкост 45А.У	8		ИG1÷ИG8
2		Зажим наборный ЗН2У-16П63-В/ВУ3	3		
3		Провод с медной жилой марки ПВ1 сечением 6мм²	5м		

Привязан:

Инв. №

ГИП	Гусева	
Нач. отд.	Латынцев	
Н. контр.	Карякина	
Гл. спец.	Креймер	
Рук. гр.	Карякина	

ТП 903-1-264.88 ЭО

Котельная с 4 котлами ДЕ-6.5-14ГМ. Здание из легких металлических конструкций

Стадия	Лист	Листов
Р	7	

Шкаф аккумуляторный Схема подключений

Госстрой СССР ГПИ Горьковский САНТЕХПРОЕКТ

Копир: Красов

Формат А4

Инв. № подл. | Подп. и дата | Взам. инв.

23297-09 41

Альбом 10

Обозначение чертежа	Наименование	Кол.	Примечание
5.407-43 вып. 1 лист 11 исп. 4	Установка распределительного шкафа ПР 11 на стене. Подвод внешних проводников сверху.	1	
5.407-43 вып. 1 лист 11 исп. 4 применительно	Установка распределительного шкафа ЯОУ 8500 на стене. Подвод внешних проводников сверху.	2	
5.407-55.170 вып. 1.2	Ящик серии ЯТП-0.25У3 Монтажный чертеж	16	
4.407-236-070 исп. 1	Линия L=6м из коробов КЛ-1 с 4мя светильниками ЛСП 14 Провод АПВ2(1х2.5)	1	
4.407-236-070 исп. 1	Линия L=6м из коробов КЛ-1 с 6ю светильниками ЛСП02 Провод АПВ2(1х2.5).	2	
4.407-236-070 исп. 1	Линия L=4м из коробов КЛ-1 с 2мя светильниками ЛСП02 Провод АПВ2(1х2.5)	3	
4.407-236-070 исп. 1	Линия L=3м из коробов КЛ-1 с 3мя светильниками ЛСП02(2х40) Провод АПВ 2(1х2.5)	1	
4.407-237-036 исп. 1	Линия L=6м из коробов КЛ-1 с 2мя светильниками ЛСП02 Провод АПВ2(1х2.5)	6	
4.407-237-036 исп. 2	Линия L=12м из коробов КЛ-1 с 5ю светильниками ЛСП02 Провод АПВ2(1х2.5)	1	
4.407-237-036 исп. 6	Линия L=36м из коробов КЛ-1 с 6ю светильниками ЛСП02 Провод АПВ 2(1х2.5)	3	
4.407-237-036 исп. 6	Линия L=36м из коробов КЛ-1 с 7ю светильниками ЛСП02 Провод АПВ2(1х2.5)	2	
4.407-236-070 исп. 1	Линия L=6м из коробов КЛ-1 с 5ю светильниками ЛСП02 Провод АПВ2(1х2.5)	2	
4.407-236-029 исп. 4	Крепление коробов КЛ-1 с люминесцентными светильниками ЛСП02 на подвесе к пустотным плитам.	23	
4.407-237-003 исп. 1 применительно	Крепление коробов КЛ-1 с люминесцентными светильниками на подвесе вдоль ферм.	114	
5.407-91.1.180 МЧ	Установка светильника НСП02 на крюке под перекрытием из пустотных плит. Монтажный чертеж	5	
5.407-91.1.130 МЧ	Установка светильника НСП21 с лампой накаливания на резьбе под перекрытием	2	
	Монтажный чертеж		
4.407-232-001 исп. 1	Установка кронштейна У116 со светильником НСП21	4	
4.407-233-001 исп. 1	Установка кронштейна У116 со светильником НСП02	5	
4.407-236-032 исп. 1	Ввод кабелей в короб	21	
4.407-237-020 исп. 1	Подвес L=600мм	24	
4.407-236-063 исп. 3	Подвес, L=600мм	23	
4.407-237-020 исп. 1	Подвес L=2200мм	72	
4.407-237-020 исп. 1	Подвес L=2400мм	18	
*5.407-64.40 МЧ-02	Ящик управления S Монтажный чертеж	1	

* Для аварийно-эвакуационного освещения

Инв. № подл. | Подп. и дата | Взам. инв.

Привязан:

Инв. №

Нач. отд.	Латынцев	
Н. контр.	Карякина	
Гл. спец.	Крейлер	
Рук. гр.	Карякина	
Ст. инж.	Улыбина	

тп 903-1-264.88 -ЭО-И.ВБ

Котельная с 4 котлами ДЕ-6.5-14ГМ. Здание из легких металлических конструкций

Ведомость изделий МЭЗ.

Стадия	Лист	Листов
Р		1

Госстрой СССР ГПИ Горьковский САНТЕХПРОЕКТ

копир: Красов

23297-09 42

формат А2

Альбом 10

Наименование и техническая характеристика изделия, материала	Тип, марка	Ед. изм.	Количество
Пункт распределительный на 380В с вводным выключателем А3726БУ3, комбинированный расцепитель 160А, с фидерными выключателями: АЕ2046-6-6шт тепловой расцепитель 25А; степень защиты Ip54 комплектно с сальниками СК-43-8шт	ПР11-3060-21У3	шт	1
Щиток осветительный групповой с вводным пакетным выключателем, с фидерными выключателями: АЕ1031-1-6шт УК комбинированный расцепитель 16А, степень защиты Ip54, ТУ16-536.683-81	ЯОУ-8501У3	шт	1
Щиток осветительный групповой с вводным пакетным выключателем с фидерными выключателями: АЕ1031-1-12 шт. Комбинированный расцепитель 16А. Степень защиты Ip54, ТУ16-536-683-81	ЯОУ-8502У3	шт	1
* Ящик управления аварийно-эвакуационным освещением.	алгчерт. эм.нл	комп	1
* Батарея аккумуляторная U=5В, номинальная емкость 45 А.ч.	ИНН-45КТ ГОСТ 9240-71	шт	1
* Зарядное-устройство, 220В, -65В, -12А	ВСА-5К	шт	1

Наименование и техническая характеристика изделия, материала	Тип, марка	Ед. изм.	Количество
Светильник подвесной с лампой накаливания 220В до 100Вт исп.1	НСП 21-100-002У3	шт	6
Светильник подвесной для подвешивания на крюк, модификация с сеткой до 100Вт	НСП02-100/Р51-03-УХЛ2	шт	14
Светильник люминесцентный для крепления на коробе 2×40Вт	ЛСП02-2×40/0,20-07УХЛ4	шт	64
2×40 Вт	ЛСП14-2×40/-122УХЛ4	шт	4
Провод с алюминиевой жилой ГОСТ 6323-79* 1×2,5-380	АПВ	м	650
Ящик с понижающим трансформатором 220/12В	ЯТП-0,25-11У3	шт	16
Кронштейн настенный для светильников с лампами накаливания	У116У3	шт	9
Дюбель	У663У3	шт	12
Короб для подвески светильников с люминесцентными лампами и прокладки сети однорядный	КЛ-1У3	шт	137

Наименование и техническая характеристика изделия, материала	Тип, марка	Ед. изм	Количество
Заглушка	КЛ-3У3	шт	42
Подвес тросовый	КЛ-ПТУ3	шт	114
Крюк	У623УХЛ4	шт	7
Держатель	У25МУ3	шт	2
Полоса L=100	УСЭК 56У1	шт	4
Шпилька L=100	УСЭК802У1	шт	2
Уголок	УСЭК60	шт	2
Гайка установочная	К481У3	шт	2
Круг, ГОСТ 2590-71			
8		Т	0,0088
10		Т	0,016
Лента, ГОСТ 6009-74			
3×30		Т	0,144

* Для аварийно-эвакуационного освещения

Инв.№ подл. | Подп. и дата | Взам. инв.№

Привязан:

Инв.№

ГИП	Гусева	
Нач.отд.	Латынцев	
Н.контр.	Карякина	
Гл.спец.	Креймер	
Рук.гр.	Карякина	
Ст.инж.	Улыбина	

ТП 903-1-264.88 — ЭОИВА

Котельная с 4 котлами ДЕ-6,5-14 ГМ. Здание из легких металлических конструкций

Стадия	Лист	Листов
Р		1

Ведомость изделий и материалов для изготовления изделий МЭЗ.

Госстрой ССР ГПИ Горьковский САНТЕХПРОЕКТ

Копир: Красов

23297-09 43 Формат А2

Альбом 10

Ведомость чертежей основного комплекта марки СС

Лист	Наименование	Примечание стр
1	Общие данные	43
2	Схемы и план расположения сетей	44

Ведомость ссылочных и прилагаемых документов

Обозначение	Наименование	Примечание
Ссылочные документы		
ГОСТ 21.603.80	Система проектной документации и строительство. Связь и сигнализация. Рабочие чертежи.	
ГОСТ 2.753.79	Единая система конструкторской документации. Обозначения условные графические в схемах	
ТМ8-231-84	Коробка распределительная телефонная КРТП-10. Установка на стене.	
ТМ8-248-84	Релейный шкаф ПГСИ-10М. Установка на раме.	
ТМ8-250-84	Пост производственной громкоговорящей связи ПГСИ-10М. Установка на стойке.	
Прилагаемые документы		
ТП903-1-264.88 СС,СО	Спецификация оборудования	
ТП903-1-264.88 СС.ВМ.	Ведомость потребности в материалах основного комплекта марки СС	

Общие указания

Телефонная сеть выполняется кабелем марки ТПП и проводом марки ТРП.
Радиотрансляционная сеть выполняется проводом марки ПТПЖ.
Сеть часификации выполняется проводом марки ТРП.

Типовой проект разработан в соответствии с действующими нормами и правилами и предусматривает мероприятия, обеспечивающие взрывную, взрывопожарную и пожарную безопасность при эксплуатации здания.

Главный инженер проекта [подпись] /Гусева/.

Марка поз.	Обозначение	Наименование	Кол.	Примечание
1	РГ 0218.059ТУ	Телефонный аппарат ТА-1146	2	
2	РГО.218.054ТУ	Громкоговоритель абонентский „Тайга-304"	4	
3		Аппаратура производственной громкоговорящей связи ПГСИ-10М	1	
4	ТУ25-07.1501-82	Электропервичные часы ПЧК3-24РМ-Р24-Р13	1	
5		Блок питания БПС-24/1	1	
6	ТУ25-07-1803-82	Электровторичные часы ВЧС1-М2П824Р-400-324	3	
7		Коробка распределительная КРТП-10 ГОСТ 8525-78	7	
8		Коробка ограничительная УК-2С ГОСТ 10040-75	4	
9		Коробка ответвительная УК-2П ГОСТ 10040-75	5	
10	ТУ45623.647.001-73	Розетка штепсельная РШР-1	4	
11		Кабель телефонный ТПП-10х2х0,5 ГОСТ 22.498-77	10	
12		Провод телефонный ТРП-1х2х0,5 ГОСТ 20575-75Е	180	
13		Кабель для радиоустановок РПШ 2х0,35 мм² ГОСТ 5783-79	6	
14		Кабель для радиоустановок РПШ 2х0,5 мм² ГОСТ 5783-79	155	
15		Кабель для радиоустановок РПШ 3х0,5 мм² ГОСТ 5783-79	6	
16		Кабель для радиоустановок РПШ-12х0,5 мм² ГОСТ 5783-79	15	
17		Кабель микрофонный КММ 2х0,35 мм²	185	
18		Кабель с медными жилами КР ПТ 2х0,75 мм ГОСТ 13487-77	20	
10		Провод для радиофикации ПТПЖ-2х1,2 ГОСТ 10254-75	30	Для варианта с кабельным радиовводом
20		Провод для радиофикации ПТПЖ-2х0,6 ГОСТ 10252-75	60	
21	ТУ16.505.235.76	Провод для радиофикации ПРППА-2х1.6	5	
22		Проволока стальная СТ-4	160/16	Для варианта с воздушным радиовводом
23		Проволока стальная d=2,5 мм	0,5	
24		Провод с резиновой изоляцией ПРЖ-500, сеч. 1,5 мм	10	
25		Радиостойка РСТ-1600	1	
26		Изоляторы РФО-10	5	
27	ТУ36.1109-77	Короб стальной прямой горизонтальный ПГ-100	6/101,46	шт/кг
28	ТУ36.1109-77	Короб стальной вертикальный ПВ-100	2/26,80	шт/кг
29	ТУ36.1109-77	Угольник вертикальный с наружной крышкой УВ-100-1	3/9,32	шт/кг
30	ТУ36.1113-83	Лоток ЛП-85	6/8,4	шт/кг
31	ТК8-104-84	Рама	1/14	шт/кг
32	ТК8-288-84	Стойка ПГС-71	6/80,52	шт/кг
33		Труба водогазопроводная легкая ГОСТ 3262-75 РМ-20х2.5-6000	3	

Изменения внесены 14.12.89г.
Гл. инж. проекта [подпись] Т.Г. Гусева

Привязан:

ТП903-1-264.88 -СС

ГИП	Гусева	[подпись]
Нач.отд	Латышев	[подпись]
Н.контр.	Креймер	[подпись]
Рук.гр.	Кобись	
Ст.инж.	Патунина	

Котельная с 4 котлами ДЕ-6,5-14РМ. Здание из легких металлических конструкций

Общие данные

Стадия	Лист	Листов
Р	1	2

Росстрой СССР ГПИ Горьковский САНТЕХПРОЕКТ

Инв. № подл. | Подп. и дата | Взам. инв.

копир: [подпись] 23297-09 44 формат А2

Альбом 10

План на отм. 3.300
М1:100

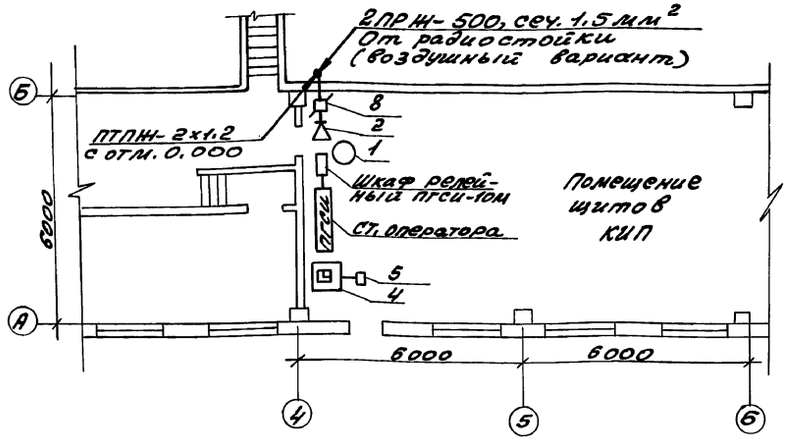

Схема
Внешних проводок громкоговорящей связи

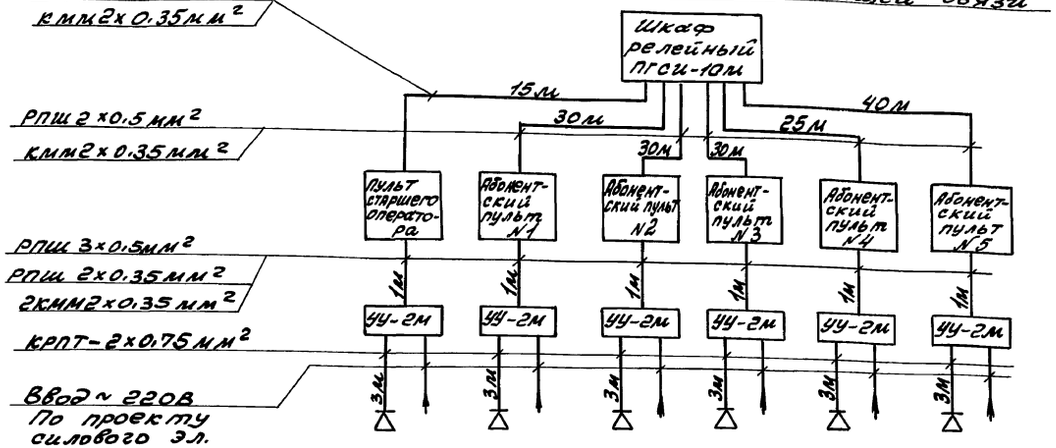

План на отм. 0,000
М1:100

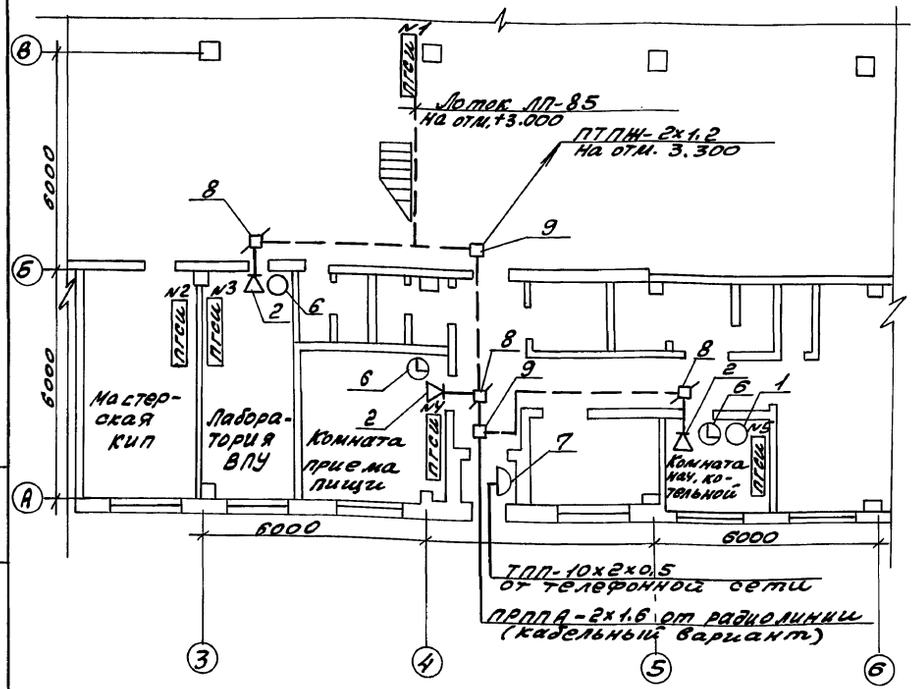

Скелетная схема
телефонизации, часификации, радиофикации

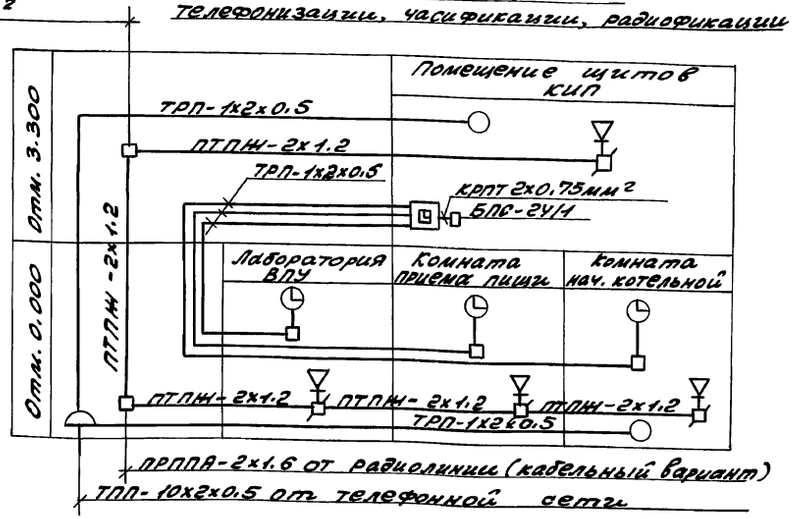

Инв.№ подл. | Подп. и дата | Взам.инв.№

				ТП 903-1-264.88	-СС.
				Котельная с 4 котлами АЕ-6,5-14ГМ. Здание из легких металлических конструкций	Стадия: Р; Лист: 2; Листов: 2
				Схемы и план расположения сетей	Госстрой СССР, ГПИ Горьковский САНТЕХПРОЕКТ
ГИП	Гусева				
Нач. отд.	Латышев				
Н. контр.	Крейнес				
Рук. гр.	Кобись				
Ст. инж.	Патушинская				

Привязан:

Инв.№ подл.

Копировал: Красф

Альбом 10

Ведомость чертежей основного комплекта марки АПС

Лист	Наименование	Примеч. стр.
1	Пожарная сигнализация. Общие данные. Схема электрическая принципиальная	
2	Пожарная сигнализация. Схема внешних проводок	
3	Пожарная сигнализация. План расположения оборудования и проводок.	

Ведомость ссылочных и прилагаемых документов

Обозначение	Наименование	Примечание
Ссылочные документы		
ГОСТ 2.758-81	Обозначения условные графические в схемах. Сигнальная техника.	
ГОСТ 2.755-74	Обозначения условные графические в схемах. Устройства коммутационные и контактные соединения.	
РМ 4-6-81.4.3	Система автоматизации технологических процессов. Проектирование электрических и трубных проводок	
Прилагаемые документы		
ТП 903-1- АПС.СО	Спецификация оборудования	
ТП 903-1- АПС.ВМ	Ведомость потребности материалов основного комплекта марки АПС.	

Резервное питание =24В (по электротехнической части проекта)

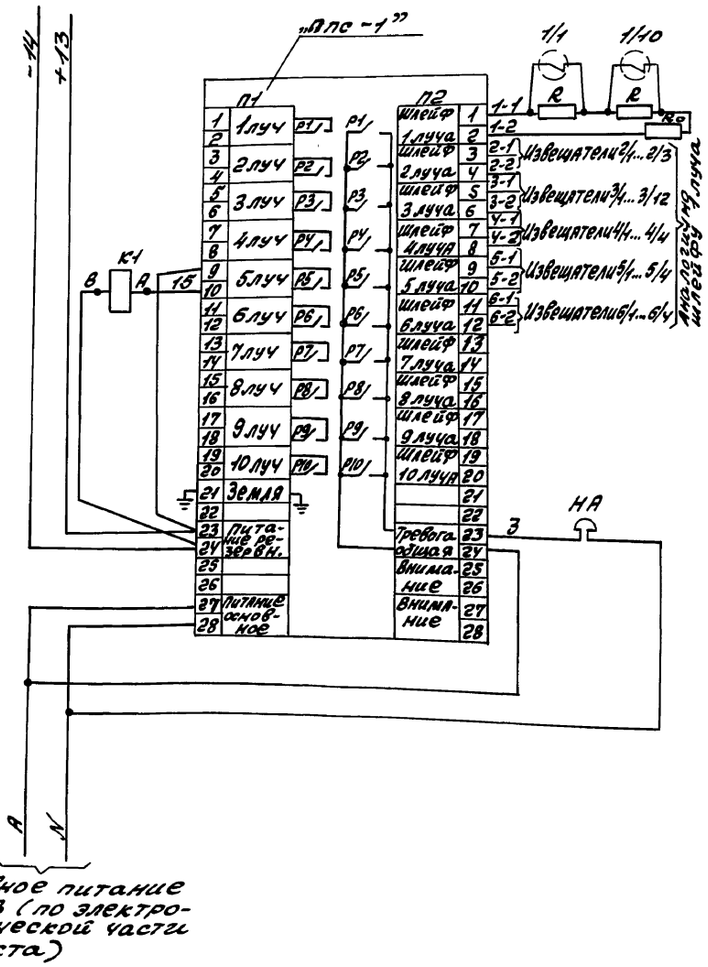

Основное питание ~220В (по электротехнической части проекта)

Поз. обознач.	Наименование	Кол.	Примечание
„ППС-1"	Пульт пожарной сигнализации „ППС-1" ТУ25-09.031.76	1	
1/1... 6/4	Извещатель пожарный ИП104-1 ТУ25-09.1-83	37	
R	Резистор МЛТ-0,5-2ком±5% ГОСТ 7113-77	37	
Ro	Резистор МЛТ-0,5-1,5ком±10% ГОСТ 7113-77	6	
НА	Звонок громкого боя МЗ-1~220В ТУ25.05-1045-76	1	
	Щит ЭШ панель 4 (см. проект силового оборудования)		
К1	Реле РПУ-2-И/1220У3Б, Vкат=24В	1	

Контакты в схемы управления вентсистемами (см. проект силового оборудования марка ЭМ2)

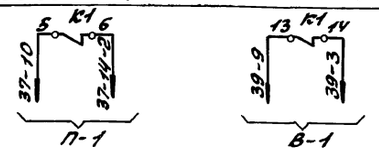

Типовой проект разработан в соответствии с действующими нормами и правилами и предусматривает мероприятия обеспечивающие взрывную, взрывопожарную и пожарную безопасность при эксплуатации здания.

Главный инженер проекта /Гусева/

Инв. № подл. | Подп. и дата | Взам. инв.

Привязан:

Инв. №

ТП 903-1-264.88 -АПС

ГИП	Гусева		
Нач.отд.	Патынцев		
Н.контр.	Крейдер		
Рук.гр.	Кубись		
Ст.инж.	Патынцина		

Котельная с 4 котлами АЕ-6,5-ГМ. Здание из легких металлических конструкций

Стадия	Лист	Листов
Р	1	3

Пожарная сигнализация. Общие данные. Схема электрическая принципиальная

Госстрой СССР ГПИ Гарьковский САНТЕХПРОЕКТ

Копир: Герасев

Вид защиты	Пожарная сигнализация					
Наименование помещений	Помещение щитов управления	Помещение щитов КИП, кладовая КИП	Комната отдыха, комната нач. котельной, гардеробы, кладовая	Механическая мастерская	Мастерская КИП, лаборатория КИП	Мазутонасосная
Тип датчика	ИП-10Ч-1					
Номер луча	1	2	3	4	5	6

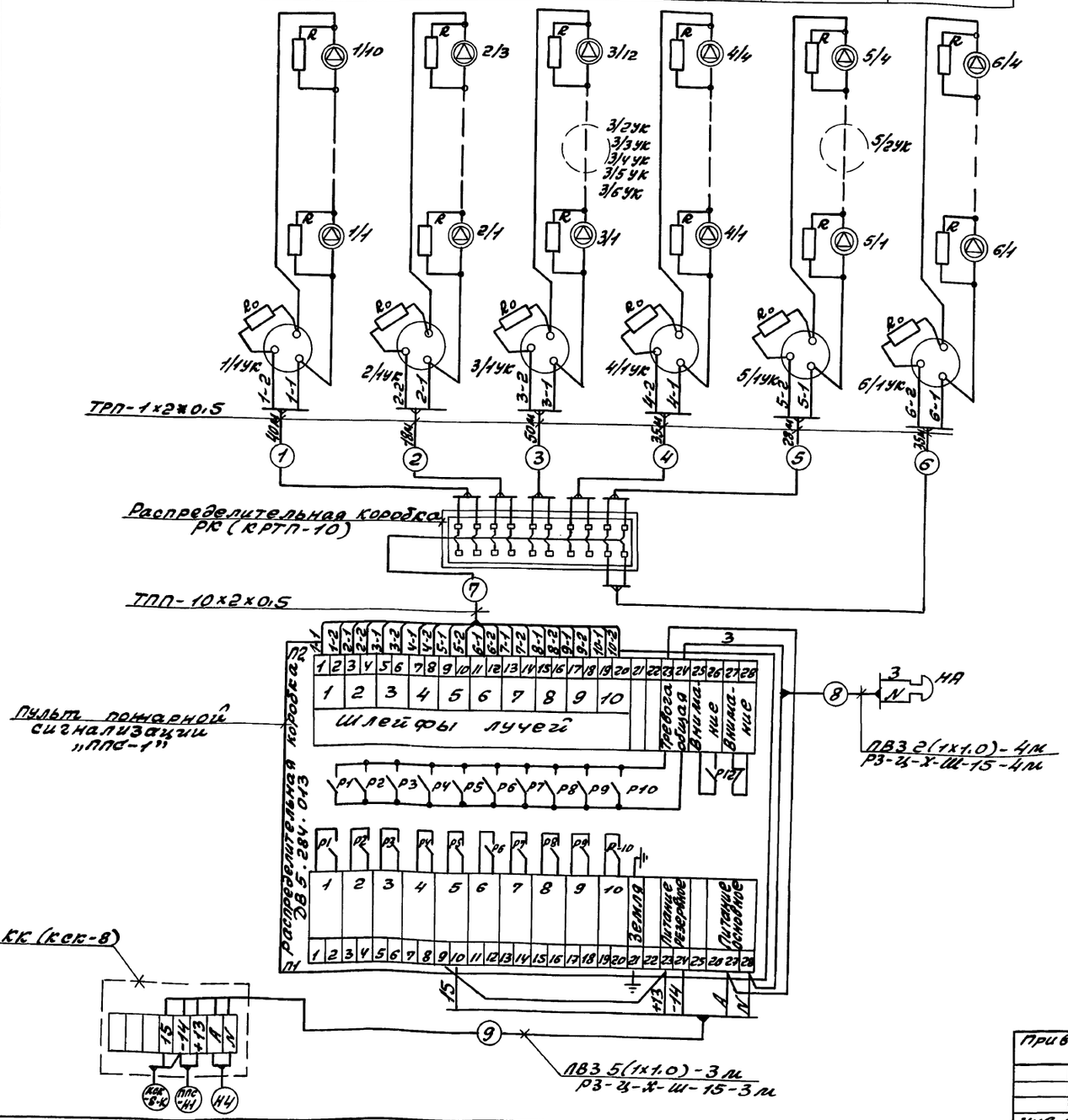

Поз. обозн.	Наименование	Кол	Примечание
	Коробка соединительная КСК-8	1	
	ТУ36.1753-75		
	Коробка распределительная КРТП-10	1	
	ГОСТ8525-78		
	Коробка универсальная УК-2П	12	
	ГОСТ10040-75		
	Кабель телефонный ТПП10×2×0,5	10м	
	ГОСТ22498-77		
	Провод телефонный ТРП-1×2×0,5	215м	
	ГОСТ20575-75Е		
	Провод ПВЗ сеч. 1×1,0 мм²	30м	
	ГОСТ6323-79		
	Труба водогазопроводная	7м	
	ГОСТ3262-75 легкая, с короткой резьбой на обоих концах, с полностью сплющенным гратом, с муфтой, с условным проходом РМ-15×2,0-6000		
	Металлорукав РЗ-Ц-Х-Ш-15	7м	
	ТУ 22-5570-83		

1. Маркировка аппаратуры дана согласно схемы электрической принципиальной.
2. Кабели NN КСК-8, Н4, ППС-Н1 прокладываются по электротехнической части проекта.
3. Длины кабелей даны с учетом 6% надбавки согласно письму ГОССТРОЯ СССР от 17.12.79г.

Альбом 10

Инв. № подл.	Подп. и дата	Взам. инв. №

Привязан:

Инв. №

ГИП	Гусева	
Нач. отд.	Латынцев	
Н. контр.	Креймер	
Рук. гр.	Кобись	
Ст. инж.	Патунина	

ТП 903-1-264.88 -АПС

Котельная с 4 котлами ДЕ-6,5-14ГМ. Здание из легких металлических конструкций

Стадия	Лист	Листов
Р	2	3

Пожарная сигнализация. Схема внешних проводок

Госстрой СССР ГПИ Горьковский САНТЕХПРОЕКТ

Копир: Красн 23297-09 47 Формат А2

Альбом 10

План на отм. 3.300
М1:100

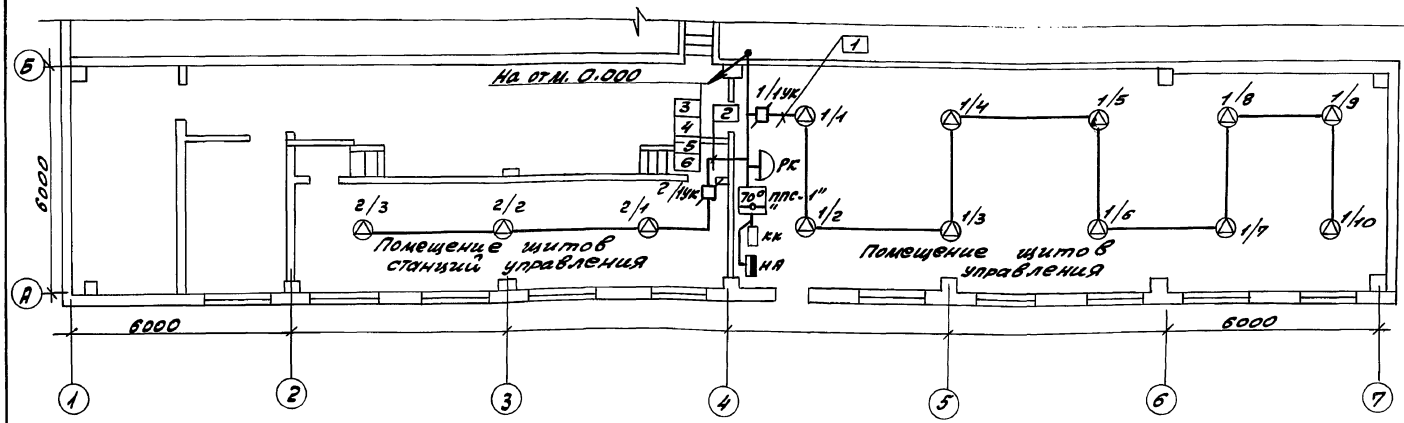

Обозначение	Наименование
70°	Прибор „ППС-1"
	Извещатель ИП 104-1
	Коробка ответвительная УК-2П
	Коробка распределительная КРТП-10
	Коробка соединительная КСК-8
	Звонок громкого боя МЗ-1

План на отм. 0.000
М1:100

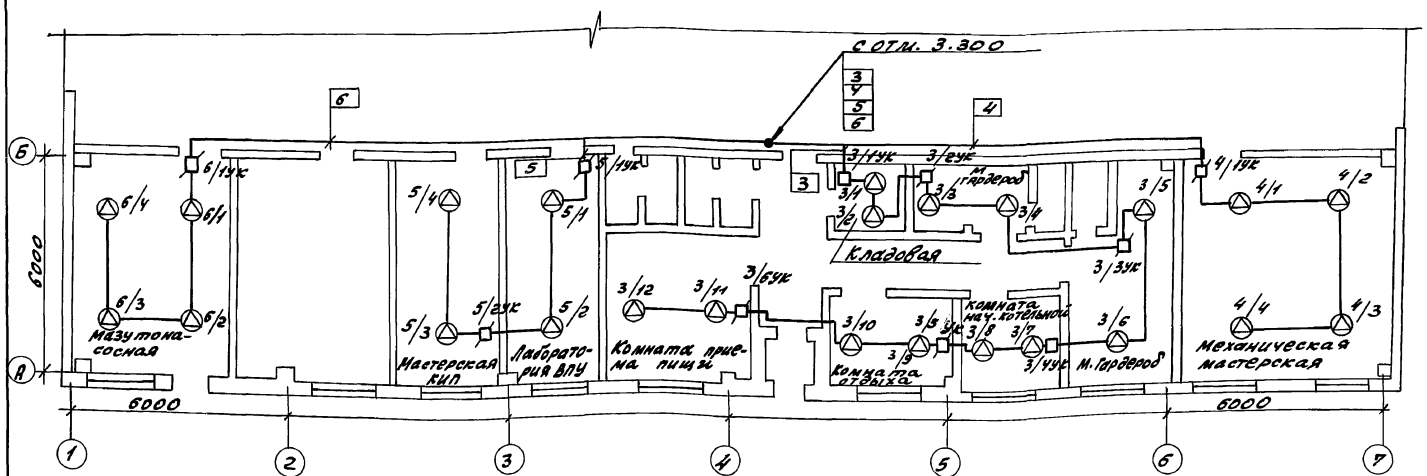

1. Датчики пожарной сигнализации установить с учетом расположения осветительной аппаратуры.
2. Монтаж аппаратуры и кабельных трасс выполнить согласно требованиям СНиП 2.04-09-84.

Привязан:				ТП 903-1-264.88 -АПС			
				Котельная с 4 котлами ДЕ-6,5-14 Здание из легких металлических конструкций	Стадия	Лист	Листов
					Р	3	3
				Пожарная сигнализация. План расположения оборудования и проводок	Госстрой СССР ГПИ Горьковский САНТЕХПРОЕКТ		
Инв. №							

ГИП	Гусева	
Нач.отд.	Латышев	
Н.контр.	Креймер	
Рук. гр.	Кобись	
Ст.инж.	Пятунина	

Инв. № подл. | Подп. и дата | Взам. инв. №

копир: Красин

23297-09 (48)

Формат А2

11.1.89

gost.e-ecolog.ru