ТИПОВОЙ ПРОЕКТ
903-1-264.88

КОТЕЛЬНАЯ С 4 КОТЛАМИ ДЕ 6,5 14ГМ СИСТЕМА ТЕПЛОСНАБЖЕНИЯ ЗАКРЫТАЯ. ТОПЛИВО-ГАЗ, РЕЗЕРВ-МАЗУТ ЗДАНИЕ ИЗ ЛЁГКИХ МЕТАЛЛИЧЕСКИХ КОНСТРУКЦИЙ.

АЛЬБОМ 9

Строительные изделия

23297-08

Привязан:

Инв. №

ТИПОВОЙ ПРОЕКТ
903-1-264.88

КОТЕЛЬНАЯ С 4 КОТЛАМИ ДЕ-6,5-14 ГМ. СИСТЕМА ТЕПЛОСНАБЖЕНИЯ ЗАКРЫТАЯ, ТОПЛИВО-ГАЗ, РЕЗЕРВ-МАЗУТ. ЗДАНИЕ ИЗ ЛЕГКИХ МЕТАЛЛИЧЕСКИХ КОНСТРУКЦИЙ

АЛЬБОМ 9

Строительные изделия

РАЗРАБОТАН:
ГПИ „Горьковский Сантехпроект"

УТВЕРЖДЕН
и введен в действие Госстроем СССР
протокол от 7.07.88г. №44.

Главный инженер института Ю.П. Фалалеев
Главный инженер проекта Т.Г. Гусева

Привязан:

Инв. №

Типовой проект 903-1-208.88 альб. 9

Инв.№подл. | Подп. и дата | Взам.инв.№

Содержание

Обозначение	Наименование	Стр.
	Содержание альбома	2
ТП 903-1-208.88 КЖИ.ТЧ	Технические условия	3
001	Балка фундаментная (см. таблицу исполнений).	4
002	Стеновая панель ПС 60.12.2.5-3Л-81; ПС60.12.3.5-6.1-81; ПС60.12.2.5-3.Л-85)	5÷6
003	Стеновая панель (ПС65.5.12.2.5-3.Л1.82, ПС66.5.12.3.5-6.Л-1.82)	7
004	Стеновая панель ПС60.12.2.5-3.Л-83	8
005	Стеновая панель ПС30.12.2.5-6Л-84; ПС30.12.3.5-6.Л-84)	9
006	Плита перекрытия (П3-8-1; П5д-8-1; П8д-8-1; П14д-3-1)	10
007	Плита перекрытия КЧП1-15-1-1	11
008	Лоток (Л4-8-1; Л11д-8-1; Л11д-8-2; Л11-8-1):	12
009	Опорная подушка ОП1	13
010	Стеновая панель (1ПТС 178.1000.110-со.7; 1ПТС 178.1000.130-СО.7).	14
011	Каркас плоский КР1	13
012	Сетка арматурная (С1÷С3)	15
013	Изделие закладное (МН1; МН2)	16
014	Изделие закладное МН3	17
015	Изделие закладное МН4	17
016	Изделие закладное (МН5÷МН8)	18
017	Стремянка СТ1.	19
018	Изделие соединительное МС-1	19
019	Изделие соединительное (МС2÷МС4)	20
020	Изделие соединительное (МС5÷МС9)	21
021	Изделие соединительное (МС10÷МС13)	22
022	Изделие соединительное (МС14, МС15)	23
023	Балка стальная (БС1, БС2)	24
024	Щит покрытия ЩП1	25
025	Рама металлическая РМ1.	25
026	Рама металлическая (РМ2; РМ3)	26
027	Рама металлическая (РМ4, РМ5)	27
028	Элемент фасонный Д-7а	28
029	Элемент фасонный Д32а, Д32б, Д23а; Д23б).	28
030	Костыль	29
031	Решетка для вытирания ног МР	29

Типовой проект 903-1-264.88 альбом 9.

1. Все сборные железобетонные изделия изготовлять по указаниям соответствующих серий с установкой дополнительных закладных элементов по данному альбому.
2. Прокат закладных изделий стеновых панелей для расчетной зимней температуры от -31°С до -40°С принять из стали Вст3 пс6 ГОСТ 380-71*
3. В панелях стен сотверстиями арматуру сеток вырезать по месту и приварить к обрамлению отверстий.
4. В стеновых цокольных панелях принять:
   а) наружный фактурный слой из цементно-песчаного раствора со средней плотностью марки 100; γ= 1800 кг/м^3, толщиной 20 мм.
   б) конструкционно-теплоизолирующий слой из керамзитобетона В5; F35; Д=900 кг/м^3.
   в) внутренний фактурный слой из цементно-песчаного раствора со средней плотностью марки 50; γ= 1800 кг/м^3, толщиной 15 мм.
5. Все закладные и соединительные изделия окрасить 2 слоями эмали ХВ-110 ГОСТ 18374-79* по грунтовке ГФ-021 в соответствии со СНиП 2.03.11-85 „Защита строительных конструкций от коррозии". Закладные изделия стеновых панелей защищать методом горячего цинкования. Толщина цинкового покрытия 60 мкм.
6. Знак ориентации нанести несмываемой краской.
7. Указания по складированию конструкций смотри в соответствующих сериях и главах СНиП.
8. Плоские арматурные изделия изготовлять при помощи контактной точечной электросварки по ГОСТ 14098-85. Сварку каркасов и сеток производить во всех точках пересечения стержней.
9. Сварку закладных и соединительных изделий производить согласно ГОСТ 14098-85 „Соединения сварные арматуры и закладных изделий железобетонных конструкций", ГОСТ 5264-80. Швы сварных соединений, ручная дуговая сварка" и СН 393-78 „Инструкция по сварке соединений арматуры и закладных деталей железобетонных конструкций".
10. Арматурные и закладные изделия должны отвечать требованиям ГОСТ 10922-75 „Арматурные изделия и закладные детали сварные для железобетонных конструкций. Технические требования и методы испытаний."
11. Анкеры закладных изделий приварить к пластинам и прокату втавр дуговой ручной сваркой под слоем флюса с малой механизацией. Отогнутые анкеры приварить дуговой ручной сваркой.

Сварку пластин и проката между собой выполнять дуговой ручной электросваркой электродами типа Э42 по ГОСТ 9467-75, $h_ш$=4 мм, кроме оговоренных.

Нач.отд	Екилевская		ТП 903-1-264.88 - КЖ.И.ТУ
Н.контр	Морунов		Технические условия.
Гл.спец	Марков		Стадия Р; Лист 1; Листов
Рук.гр	Катаева		Госстрой СССР, ТПИ ГОРЬКОВСКИЙ САНТЕХПРОЕКТ
Ст.инж	Семягина		
Инж.	Моренова		

Инв.№ подл. | Подпись и дата | Взам.инв.№

Копировал /. Сабурова /. 23297-08 Формат А3.

Типовой проект 903-1-264.88 альб. 9

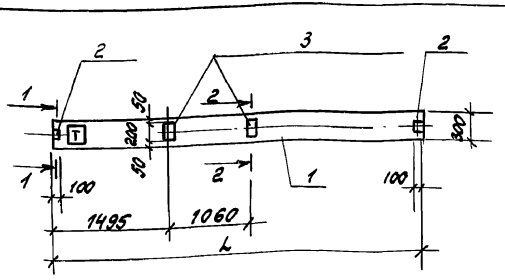

1-1 повернуто
М 1:10

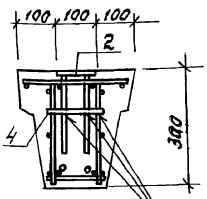

2-2 повернуто
М 1:10

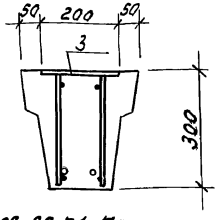

ГОСТ 14098-85-К1-Кт

Формат	Зона	Поз.	Обозначение	Наименование	Кол. на испол. т.п 903-1- -КЖ.И.001						Примечание
					-	01	02	03	04		
				Документация							
А3			Т.п. 903-1-264.88-КЖ.И.ТУ	Технические условия	X	X	X	X	X		
				Сборочные единицы.							
				Балки фундаментные							
		1	1.415.1-2.1-2-08	2Бф6-9АIIIВ	1						
			-13	2Бф6-14АIIIВ		1					
			-19	2Бф6-20АIIIВ			1				
			-25	2Бф6-26АIIIВ				1			
			1.415.1-2.1-2-11	2Бф6-12АIIIВ					1		
				Изделия закладные							
		2	1.400-15.81. 120-02	МН 105-3	2	2	2	2	2		
		3	1.400-15.81. 120-14	МН 107-3					2		
				Детали							
64		4	Т.п 903-1-264.88-КЖ.И. 001-001	А-III-8 ГОСТ 5781-82* ℓ=140	2	2	2	2	2		0,06кг

Таблица исполнений.

Обозначение	Марка	L мм		Масса кг
Т.П. 903-1-264.88-КЖ.И.001	2Бф6-9АIIIВ-1	5500		920
-01	2Бф6-14АIIIВ-1	5050		850
-02	2Бф6-20АIIIВ-1	4750		800
-03	2Бф6-26АIIIВ-1	4450		750
-04	2Бф6-12АIIIВ-1	5050		850

Ведомость расхода стали на дополнительные закладные изделия на элемент, кг.

Марка элемента	Изделия закладные							Общий расход
	Арматура класса			Прокат марки				
	А-III			Вст3кп2				
	ГОСТ 5781-82*			ГОСТ 19903-74*				
	ф8			-δ=6				
2Бф6-9АIIIВ-1	0,72			1,0				1,72
2Бф6-14АIIIВ-1	0,72			1,0				1,72
2Бф6-20АIIIВ-1	0,72			1,0				1,72
2Бф6-26АIIIВ-1	0,72			1,0				1,72
2Бф6-12АIIIВ-1	1,32			2,8				4,12

Инв.№ подл. | Подп. и дата | Взам.инв.№

Нач.отд	Ежилевский		
Н.контр.	Марунова		
Вспец	Марков		
Рук.гр	Катаева		
Ст.инж.	Сенягина		
Инж.	Моренова		

Т.П. 903-1-264.88-КЖ.И. 001

Балка фундаментная (см. таблицу исполнений).

Стадия	Масса	Масштаб
Р	см. таблицу исполн.	—
Лист	Листов 1	

Госстрой СССР ГПИ Горьковский САНТЕХПРОЕКТ

Копировал Субурова 23297-08 5 Формат А3.

Типовой проект 903-1-264.88 альбом 9.

Формат	Зона	Поз	Обозначение	Наименование	Кол. на испол. ТП 903-1- -	01	02	- КЖ.И.002			Примечание
				Документация							
А3			ТП 903-1-264.88-КЖ.И.ТУ	Технические условия							
			1.030.1-1.0-3-0100 лист 9	Узлы II, IV							
				Сборочные единицы							
				Стеновая панель							
		1	1.030.1-1.1-1 05-03	ПС60.12.2.5-3.1	1		1				
			1.030.1-1.1-1 05-08	ПС60.12.3.5-6.1		1					
				Изделия закладные							
		2	1.030.1-1.1-3-30-01	М2	2	2	2				
		3	1.030.1-1.1-3-36	М9			3				
		4	Т.П. 903-1-264.88-КЖ.И.016	МН5	7						
			-01	МН6		7					
		5	-02	МН7	2						
			-03	МН8		2					
		6	1.030.1-1.1-3-33	М6			2				

Ведомость расхода стали на закладные изделия на элемент, кг.

Марка элемента	Изделия закладные									Общий расход
	Арматура класса A III, ГОСТ 5781-82*			Прокат марки Вст3кп2, ГОСТ 8509-86			ГОСТ 19903-74*			
	ф10			L63×6			δ=6	δ=8	Итого	
ПС60.12.2.5-3.1-81	4.3			2.8			1.12	10.6	11.72	18.82
ПС60.12.3.5-6.1-81	5.1			2.8			1.12	15.6	16.72	24.62
ПС60.12.2.5-3.1-85	2.3			2.8			1.12	6.8	7.92	13.02

Инв.№подл. | Подпись и дата | Взам.инв.№

Нач.отд	Ехилевский	
Н.контр	Морунов	
Гл.спец	Марков	
Рук.гр	Котаева	
Ст.инж	Синявина	
Инж.	Моренова	

Т.П. 903-1-264.88 -КЖ.И. 002

Стеновая панель (ПС60.12.2.5-3.1-81; ПС60.12.3.5-6.1-81; ПС60.12.2.5-3.1-85).

Стадия	Масса	Масштаб
Р	см. табл. испол.	1:50

Лист 1 | Листов 2

Госстрой СССР ГПИ Горьковский САНТЕХПРОЕКТ

Копировал /. Сабурова/. 23297-08 Формат А3. 6

Типовой проект 903-1-264.88 альбом 9.

Рис. 1

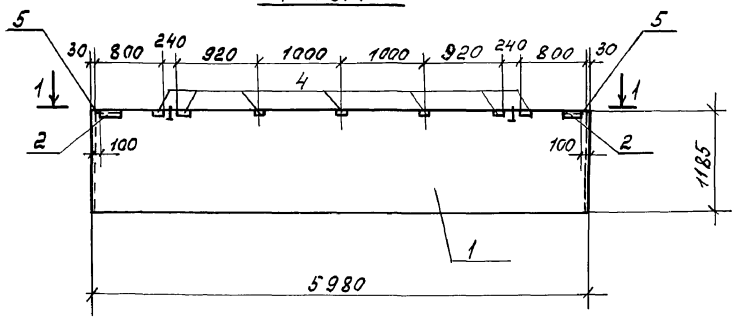

Рис. 2

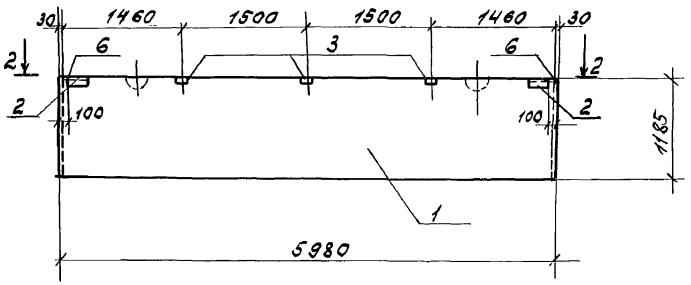

1-1

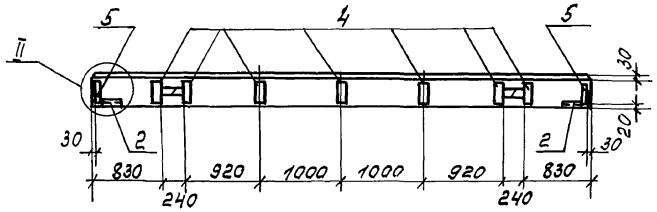

2-2

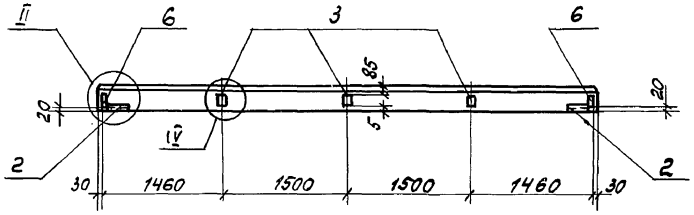

Таблица исполнений.

Обозначение	Марка	Рис.		Масса кг
Т.П. 903-1-264.88-КЖ.И. 002	ПС 60.12.2,5-3, Л-81	1		2120
- 01	ПС 60.12.3,5-6, Л-81	1		2900
- 02	ПС 60.12.2,5-3, Л-85	2		2120

Инв.№подл. | Подпись и дата | Взам.инв.№

Копировал Л. Сабурова 23297-08 Формат А3.

Типовой проект 903-1-264.88 альбом 9.

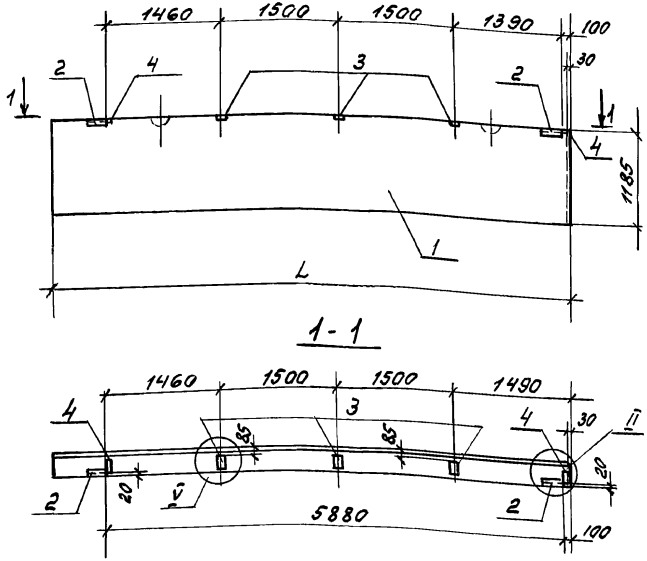

Формат	Зона	Поз	Обозначение	Наименование	Кол. на испол. Т.п.903-1-КЖ.И.004 -	01		Примечание
				Документация				
А3			Т.п.903-1-264.88-КЖ.И.ТУ	Технические условия				
			1.030.1-1.0-3-0100 лист 9	Узел II; V.				
				Сборочные единицы				
				Стеновая панель				
		1	1.030.1-1.1-1-28-03	ПС65.S.12.2.5-3Л-1	1			
			1.030.1-1.1-1-30-01	ПС66.S.12.3.5-6.Л-1		1		
				Изделия закладные				
		2	1.030.1-1.1-3-30-01	М2	2	2		
		3	-36	М9	3	3		
		4	-33	М6	2	2		

Ведомость расхода стали на закладные изделия на элемент, кг.

Марка элемента	Изделия закладные: Арматура класса A III, ГОСТ 5781-82* ф10			Прокат марки Вст3кп2, ГОСТ 8509-86 L63×6			ГОСТ 19903-74* δ=6	δ=8	Итого	Общий расход
ПС65.S.12.2.5-3Л-1.82	2.6			2.8			1.1	4.3	5.4	10.8
ПС66.S.12.3.5-6Л-1.82	2.6			2.8			1.1	4.3	5.4	10.8

Таблица исполнений.

Обозначение	Марка	L мм		Масса кг
Т.п. 903-1-264.88-КЖ.И.003	ПС65.S.12.2.5-3Л-1.82	6530		2320
-01	ПС66.S.12.3.5-6Л-1.82	6630		3220

Т.п. 903-1-264.88-КЖ.И.003

Стеновая панель (ПС65.S.12.2.5-3Л-1.82) (ПС66.S.12.3.5-6Л-1.82)

			Стадия	Масса	Масштаб
Нач.отд	Ежилевский		Р	см. таблицу испол.	—
Н.контр.	Марунов		Лист	Листов 1	
Гл.спец	Марков				
Рук.гр	Катаева				
Ст.инж.	Сенягина				
Инж.	Моренова				

Госстрой СССР ГПИ Горьковский САНТЕХПРОЕКТ

Копировал Г. Сабурова 23297-08 8 Формат А3.

Инв.№подл. | Подпись и дата | Взам.инв.№

Типовой проект 903-1-264.88 альбом 9.

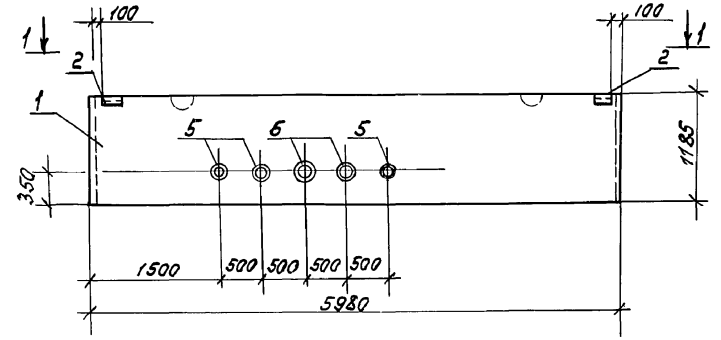

1-1

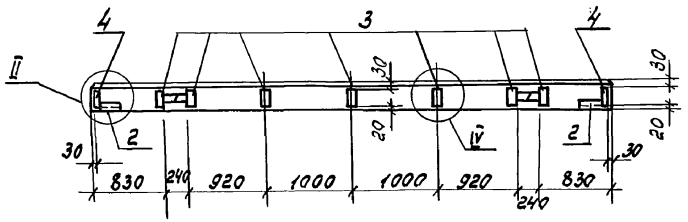

2 - 2

М 1:10

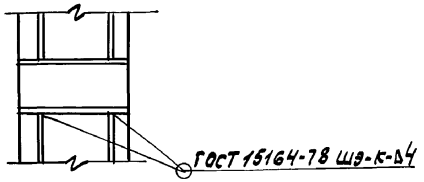

Формат	Зона	Поз.	Обозначение	Наименование	Кол.	Примечание
				Документация		
А3			Т.П. 903-1-264.88-КЖ.И.ТУ	Технические условия	X	
			1.030.1-1.0-3-0100 лист 9	Узлы II, IV.	X	
				Сборочные единицы		
				Стеновая панель		
		1	1.030.1-1.1-1 05	ПС 60.12.2.5-3.Л	1	
				Изделия закладные		
		2	1.030.1-1.1-3-30-01	М2	2	
		3	Т.П. 903-1-264.88-КЖ.И.016	МН5	7	
		4	-02	МН7	2	
БЧ		5	Т.П 903-1-264.88-КЖ.И 004-001	Труба 273×6.0×250 II ГОСТ 10704-76* / Ст3 ГОСТ 10705-80	3	9.9кг
БЧ		6	-002	Труба 325×6.0×230 II ГОСТ 10704-76* / Ст3 ГОСТ 10705-80	2	11.8кг

Ведомость расхода стали на дополнительные закладные изделия, кг.

Марка элемента	Изделия закладные												Общий расход
	Арматура класса	Прокат марки											
	А III	Ст 3 кп 2											
	ГОСТ 5781-82*	ГОСТ 8509-86		ГОСТ 19903-74*				ГОСТ 10704-76*					
	ф10	∠63×6		δ=6	δ=8		Итого	Труба ⌀273×6.0	Труба ⌀325×6.0		Итого		
ПС 60.12.2.5-3.Л-83	4.3	2.8		1.12	10.6		11.72	29.7	23.6		53.3		65.02

Нач.отд	Ехилевский		
Н.контр.	Моруков		
Гл.спец.	Марков		
Рук.гр	Катаева		
Ст.инж.	Сенягина		
Инж.	Моренова		

ТП. 903-1-264.88 - КЖ.И. 004

Стеновая панель ПС 60.12.2.5-3.Л-83

Стадия	Масса	Масштаб
Р	2120	1:50
Лист	Листов 1	

Госстрой СССР ГПИ Горьковский САНТЕХПРОЕКТ

Копировал /Сабурова/ 23297-08 9 Формат А3.

Инв.№ подл. | Подпись и дата | Взам.инв.№

Типовой проект 903-1-264.88 альбом 9.

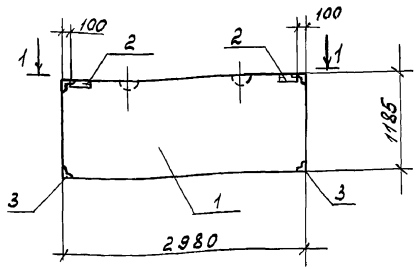

1-1

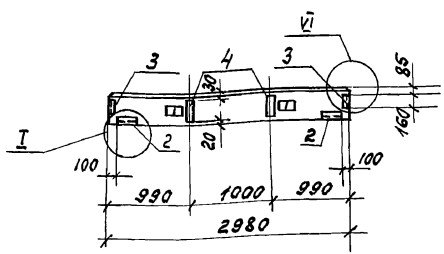

Формат	Зона	Поз.	Обозначение	Наименование	Кол. на исполн. ТП 903-1-264.88-КЖ.И.005			Примечание
					-	-01		
				Документация				
А3			ТП 903-1-264.88-КЖ.И.ТУ	технические условия				
			1.030.1-1.0-3-0100 лист 9	Узлы I, VI.				
				Сборочные единицы.				
				Стеновая панель				
		1	1.030.1-1.1-1 01-10	ПС30.12.2.5-6.Л	1			
			1.030.1-1.1-1 01-12	ПС30.12.3.5-6.Л		1		
				Изделия закладные				
		2	1.030.1-1.1-3-30-01	М2	2	2		
		3	1.030.1-1.1-3-35-01	М11	4	4		
		4	ТП 903-1-264.88-КЖ.И.016	М5	2			
			-01	М6		2		

Ведомость расхода стали на закладные изделия на элемент, кг.

Марка элемента	Изделия закладные									Общий расход
	Арматура класса AIII ГОСТ 5781-82*			Прокат марки Вст3кп2 ГОСТ 8509-86		ГОСТ 19903-74*				
	ф10			L63×6		-δ=6	-δ=8			
ПС30.12.2.5-6.Л-84	2.92			6.42		1.12	2.6			13.06
ПС30.12.3.5-6.Л-84	2.92			6.42		1.12	3.8			14.26

Таблица исполнений.

Обозначение	Марка		Масса кг
ТП 903-1-264.88-КЖ.И.005	ПС30.12.2.5-6.Л-84		1060
-01	ПС30.12.3.5-6.Л-84		1450

Нач.отд	Ехилевский		
Н.контр	Марунов		
Гл.спец	Марков		
Рук.гр.	Катаева		
Ст.инж.	Сенягина		
Инж.	Моренова		

ТП 903-1-264.88 - КЖ.И. 005

Стеновая панель (ПС30.12.2.5-6.Л-84) (ПС30.12.3.5-6.Л-84)

Стадия	Масса	Масштаб
Р	См. таблицу исполн.	1:50
Лист	Листов 1.	

Госстрой СССР ГПИ Горьковский САНТЕХПРОЕКТ

Копировал Сабурова 23297-08 10 Формат А3.

Инв.№ подл. | Подпись и дата | Взам.инв.№

Типовой проект 903-1-264.88 альбом 9.

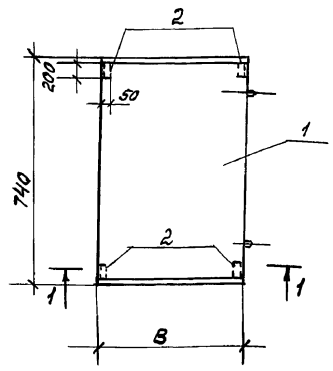

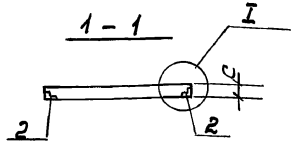

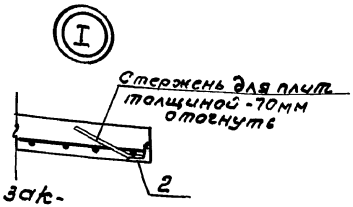

Формат	Зона	Поз.	Обозначение	Наименование	Кол. на испол. тп 903-1- -кж.и.006 –	01	02	03	Примечание
				Документация					
А3			тп 903-1-264.88-кж.и.ТУ	Технические условия					
				Сборочные единицы					
				Плита					
		1	3.006.1-2/82.1-2-1.0 -010	п3-8	1				
			-018	п5д-8		1			
			-029	п8д-8			1		
			-048	п14д-3				1	
				Изделие закладное					
		2	1.400-15.В.1.540-04	МН 543	4	4	4	4	

Таблица исполнений.

Обозначение	Марка	В мм	С мм	Масса кг
тп 903-1-264.88-кж.и.006	п3-8-1	570	50	50
-01	п5д-8-1	780	70	100
-02	п8д-8-1	1160	100	210
-03	п14д-3-1	1840	70	310

Ведомость расхода стали на закладные изделия на один элемент, кг.

Марка элемента	Изделия закладные						Общий расход
	Арматура ісл. AIII			Прокат марки Вст3кп2			
	ГОСТ 5781-82*			ГОСТ 8509-72*			
	ф8		Итого	L50×5		Итого	
п3-8-1	0.8		0.8	3.2		3.2	4.0
п5д-8-1	0.8		0.8	3.2		3.2	4.0
п8д-8-1	0.8		0.8	3.2		3.2	4.0
п14д-3-1	0.8		0.8	3.2		3.2	4.0

Инв.№ подл. | Подпись и дата | Взам.инв.№

Нач.отд	Екимовский	
Н.контр.	Морунов	
Гл.спец.	Маркова	
Рук.гр.	Катаева	
Ст.инж.	Федоркова	

Т.П. 903-1-264.88 -КЖ.И. 006

Плита перекрытия (п3-8-1; п5д-8-1; п8д-8-1; п14д-3-1).

Стадия	Масса	Масштаб
Р	сн. табл. испол.	–
Лист	Листов 1	

ГОССТРОЙ СССР ГПИ ГОРЬКОВСКИЙ САНТЕХПРОЕКТ

Копировал Сабурова 23297-08 11 Формат А3.

Типовой проект 903-1-264.88 альбом 9

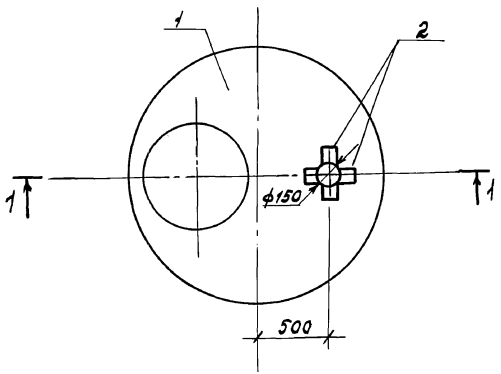

1-1

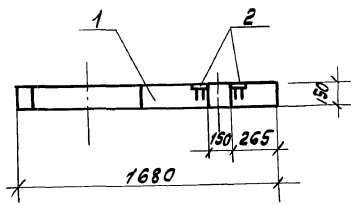

Формат	Зона	Поз.	Обозначение	Наименование	Кол.	Примечание
				Документация		
			3.900-3 вып. 7.4.1	Пояснительная записка		
А3			ТП 903-1-264.88-КЖ.Ч.ТУ	Технические условия		
				Сборочные единицы		
		1	3.900-3.вып 7.4.1	Плита перекрытия КЦП1-15-1	1	
				Изделие закладное		
		2	1.400-15.В1.410-03	МН 402-2	4	

Ведомость расхода стали на дополнительные закладные изделия на элемент, кг

Марка	Изделия закладные								Общий расход
	Арматура класса AIII				Прокат марки Вст3кп2				
	ГОСТ 5781-82*				ГОСТ 103-76*				
	ф8			Итого	δ=6			Итого	
КЦП1-15-1-1	1.6			1.6	4.4			4.4	6.0

Нач.отд	Ехилевский		
Н.контр	Марунов		
Гл.спец	Марков		
Рук.гр	Катасева		
Гл.инж	Сенягина		
Инж.			

ТП 903-1-264.88 -КЖ.Ч.007

Плита перекрытия КЦП 1-15-1-1.

Стадия	Масса	Масштаб
Р	680	1:25
Лист	Листов 1	

Госстрой СССР ГПИ Тюменский САНТЕХПРОЕКТ

23297-08 12

Копировал Сабурова

Формат А3.

Инв.№подл. | Подпись и дата | Взам.инв.№

Рис. 1

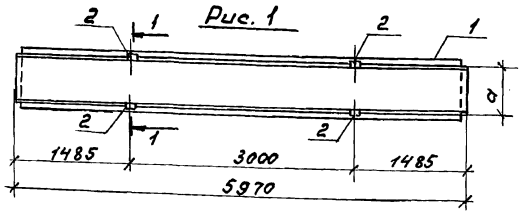

Рис. 2

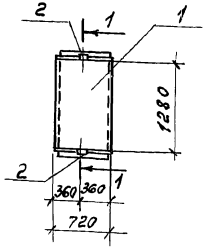

1-1 (рис. 3) повернуто

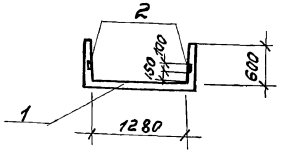

1-1 (рис. 4) повернуто

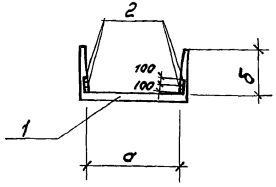

Формат	Зона	Поз.	Обозначение	Наименование	Кол. на исполн. тп 903-1- -кж.и.008				Примечание
					–	01	02	03	
				Документация					
А3			Тп 903-1-264.88 -кж.и.ту	Технические условия					
				Сборочные единицы					
				Лоток					
		1	3.006.1-2/82.1-1-04.0	Л4-8	1				
			11.0-7	Л11д-8		1	1		
			11.0-2	Л11-8				1	
				Изделия закладные					
		2	3.006.1-2/82.1-3-12.0	М3	8				
			-13.0	М4		2	4	4	

Ведомость расхода стали на дополнительные закладные изделия на элемент, кг.

Марка элемента	Изделия закладные							Общий расход
	Арматура класса			Прокат марки				
	А III			Вст3 кп2				
	ГОСТ 5781-82*			ГОСТ 19903-74*				
	ф8			-δ=6				
Л4-8-1	3.4			3.2				6.6
Л11д-8-1	0.9			0.8				1.7
Л11д-8-2	1.9			1.6				3.5
Л11-8-1	1.9			1.6				3.5

Таблица исполнений.

Обозначение	Марка	Рис.	а мм	б мм	Масса кг
Тп 903-1-264.88-кж.и.008	Л4-8-1	1,4	620	450	1800
-01	Л11д-8-1	2.3	—	—	450
-02	Л11д-8-2	2,4	1280	600	450
-03	Л11-8-1	1.3	1280		3600

Нач.отд	Ехилевский	
Н.контр	Морунов	
Гл.спец	Марков	
Рук.гр	Катаева	
Ст.инж	Сенягина	
Инж.	Моренова	

Тп 903-1-264.88 -кж.и.008

Лоток (Л4-8-1; Л11д-8-1; Л11д-8-2; Л11-8-1).

Стадия	Масса	Масштаб
Р	см. таблицу исполн.	—
Лист	Листов 1.	

Госстрой СССР
ГПИ Горьковский
САНТЕХПРОЕКТ

Типовой проект 903-1-264.88 альбом 9.

Инв.№ подл. | Подпись и дата | Взам.инв.№

23297-08 13

Копировал /. Сабурова/. Формат А3.

Типовой проект 903-1-264.88 альбом 9.

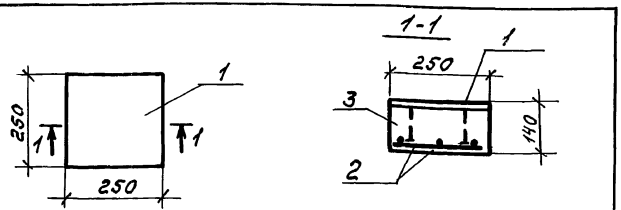

Формат	Зона	Поз.	Обозначение	Наименование	Кол.	Примечание
				Документация		
А3			ТП.903-1-264.88-КЖ.И.ТУ	Технические условия		
				Сборочные единицы		
				Изделие закладное		
		1	1.400-15 в.1 130-35	МН 122-6	1	
				Детали		
Б4		2	т.п. 903-1-264.88-КЖ.И.009-001	А-I-6 ГОСТ 5781-82* ℓ=220	6	0.05кг
				Материал:		
		3		Бетон класса В 15	0.01	м³

Ведомость расхода стали на элемент, кг

Марка элемента	Изделия арматурные				Изделия закладные					Общий расход
	Арматура класса			Всего	Арматура класса			Прокат марки		
	AI				AIII			Вст3кп2		
	ГОСТ 5781-82*				ГОСТ 5781-82*			ГОСТ 19904-74*		
	ф6		Итого		ф8		Итого	-8=8	Итого	
ОП1	0.3		0.3	0.3	0.3		0.3	4.3	4.3	4.9

Инв.№подл. | Подпись и дата | Взам.инв.№

Нач.отд	Екилевский	
Н.контр	Марунов	
Гл.спец	Марков	
Рук.гр	Катаева	
Ст.инж	Огаркова	

Т.П. 903-1-264.88 - КЖ.И.009

Опорная подушка ОП1.

Стадия	Масса	М-б
Р	25	1:50
Лист	Листов 1	

Госстрой СССР ГПИ Горьковский САНТЕХПРОЕКТ

Копировал /. Сабурова /. Формат А4.

Типовой проект 903-1-264.88 альбом 9

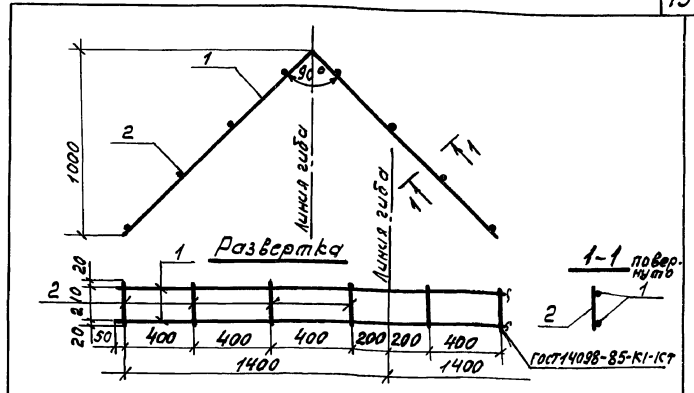

Формат	Зона	Поз.	Обозначение	Наименование	Кол.	Примечание
				Документация		
А3			ТП 903-1-264.88-КЖ.И.ТУ	Технические условия		
				Детали		
Б4		1	ТП 903-1-264.88-КЖ.И.011-001	А-I-8 ГОСТ 5781-82* ℓ=2900	2	1.2кг
Б4		2	-002	А-I-6 ГОСТ 5781-82* ℓ=250	8	0.06кг

Инв.№подл. | Подпись и дата | Взам.инв.№

Нач.отд	Екилевский	
Н.контр	Марунов	
Гл.спец	Марков	
Рук.гр	Катаева	
Ст.инж	Сенягина	
Инж.	Морозова	

ТП 903-1-264.88 - КЖИ.011

Каркас плоский КР1.

Стадия	Масса	М-б
Р	2.9	1:20
Лист	Листов 1	

Госстрой СССР ГПИ Горьковский САНТЕХПРОЕКТ

Копировал /. Сабурова /. 23297-08 14 Формат А4.

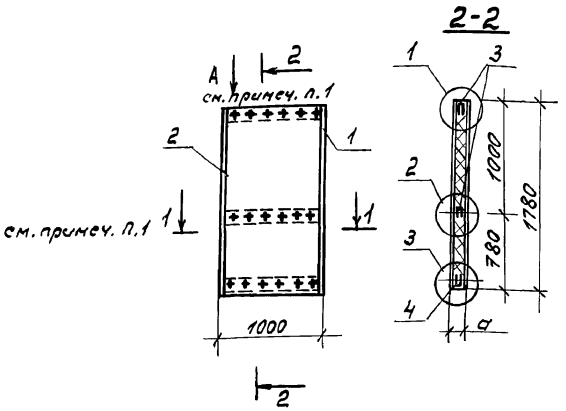

Формат	Зона	Поз	Обозначение	Наименование	Кол. наисп. кж.и.010 -	01	Примечание
				Документация			
			Шифр 172, КМ5-00П3	Пояснительная записка			
			Шифр 172, КМ5-11С6	Узлы 1÷3			
				Детали			
				Обшивка ТУ36-1928-76			
54		1		с15-1000-0.7 ℓ=1780	1	1	18.17 кг
54		2		с15-800-0.7 ℓ=1780	1	1	11.15 кг
				Тетива рядовая			
		3	Шифр 172, КМ5-16	Тр-1, ℓ=950	2	2	2.04 кг
		4	Шифр 172, КМ5-16	Тр-2, ℓ=950	1	1	2.62 кг
				Стандартные изделия			
		5		Самонарезающий винт В6х14 ТУ36-7142-78	36	36	0.0062 кг
				Материалы			
		6		Фанера клееная марки ФСФ 5×40×950 ГОСТ 3916-69*	3	3	0.133 кг
		7		Плита минераловатная марки П175 ГОСТ 9573-82	0.14 м³	0.18 м³	для $t^{н.в}$=-20°С; -30°С
				Плита минераловатная марки П125 ГОСТ 9573-82		0.18 м³	для $t^{н.в}$=-40°С
		8		Пленка полиэтиленовая толщ. 0.10 ГОСТ 10354-82*	4.2 м²	4.3 м²	

Таблица исполнений.

Обозначение	Марка	a	Масса
ТП 903-1-264.88-КЖ.И.010	1ПТС178,1000,110-С0,7	110	53.5
-01	1ПТС178,1000,130-С0,7	130	60.5 / 51.5

1. Сечение 1-1, вид А см. шифр 172, КМ5-11С6 лист 2.

В таблице исполнений в графе масса в числителе дана масса для $t^{н.в}$=-30°С; в знаменателе - для $t^{н.в}$=-40°С.

Нач.отд	Ехилевский		
Н.контр	Марунов		
Гл.спец	Марков		
Рук.гр	Катаева		
Ст.инж	Сенягина		
Техник	Гаврилова		

ТП 903-1-264.88 - КЖ.И.010

Стеновая панель (1ПТС178.1000.110-С0,7; 1ПТС178.1000.130-С0,7).

Стадия	Масса	Масштаб
Р	см. таблицу исполн.	—
Лист	Листов 1	

Госстрой СССР ГПИ Горьковский САНТЕХПРОЕКТ

Копировал /. Сабурова/. 23297-08 15 Формат А3.

Типовой проект 903-1-264.88 альбом 9.

Инв.№ подл. | Подпись и дата | Взам.инв.№

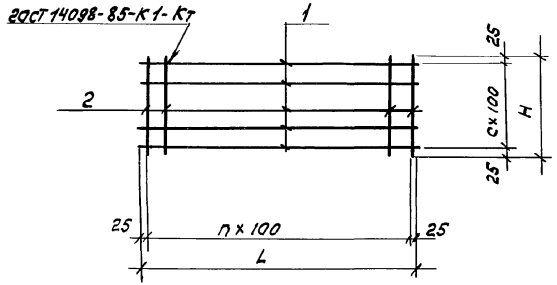

Формат	Зона	Поз.	Обозначение	Наименование	Кол. на испол. тп 903-1- кж.и.012 –	01	02			Примечание
				Документация						
А3			тп 903-1-264.88-кж.и.ТУ	Технические условия						
				Детали						
				Б-А-I 2ОСТ 5781-82*						
Б4		1	тп 903-1-264.88-кж.и.012-001	ℓ=550	6		9			0,12 кг
Б4			-002	ℓ=2150		6				0,5 кг
				Б-А-I 2ОСТ 5781-82*						
Б4		2	тп 903-1-264.88-кж.и.012-003	ℓ=550	6	22				0,12 кг
Б4			-004	ℓ=850			6			0,19 кг

Таблица исполнений.

Обозначение	Марка	L мм	П шт	Н мм	С шт		Масса кг
тп 903-1-264.88-кж.и.012	С1	550	5	550	5		1,44
-01	С2	2150	21	550	5		5,64
-02	С3	550	5	850	8		2,22

Нач.отд.	Екилевский		
Н.контр.	Марунов		
Гл.спец.	Марков		
Рук.гр.	Котоева		
Ст.инж.	Огаркова		
Инж.	Маренова		

тп 903-1-264.88 – КЖ.и.012

Сетка арматурная (С1÷С3)

Стадия	Масса	Масштаб
Р	см. таблицу испол.	–
Лист	Листов	

Госстрой СССР ГПИ Горьковский САНТЕХПРОЕКТ

Инв.№ подл. | Подпись и дата | Взам.инв.№

Копировал Г. Сабурова 23297-08 16 Формат А3.

Типовой проект 903-1-264.88 альбом 9.

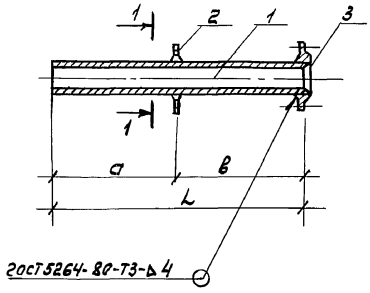

1-1
М 1:10

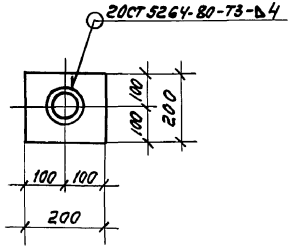

Формат	Зона	Поз.	Обозначение	Наименование	Кол. на исполн. ТП 903-1- -КЖ.И.013 –	01			Примечание
				Документация					
А3			Т.П. 903-1-264.88 – КЖ.И.ТУ	Технические условия	X	X			
				Детали					
				Труба 32×2.0-12×18Н10Т ГОСТ 9941-81*					
БЧ		1	ТП 903-1-264.88-КЖ.И.013-001	ℓ = 850	1				1.26 кг
БЧ			-002	ℓ = 550		1			0.82 кг
БЧ		2	-003	Лист 5-5×200 ГОСТ 19903-74* Ст3 ГОСТ 14637-79 ℓ = 200	1	1			1.90 кг
				Стандартные изделия:					
		3		Фланец 1-32-5-Ст25 ГОСТ 12820-80*	1	1			

Таблица исполнений.

Обозначение	Марка	L мм	а мм	в мм	Масса кг
Т.П. 903-1-264.88 – КЖ.И.013	МН1	850	500	350	4.17
-01	МН2	550	275	275	3.73

Нач.отд	Ехилевский	
Н.контр.	Марунов	
Гл.спец	Марков	
Рук.гр	Катаева	
Ст.инж.	Семягина	
Инж.	Моренова	

Т.П. 903-1-264.88 – КЖ.И.013

Изделие закладное (МН1; МН2).

Стадия	Масса	Масштаб
Р	см. таблицу исполн.	—
Лист	Листов 1	

Госстрой СССР ГПИ Горьковский САНТЕХПРОЕКТ

Инв.№подл. | Подпись и дата | Взам.инв.№

Копировал /. Сабурова/. 23297-08 17 Формат А3.

Типовой проект 903-1-264.88 альбом 9.

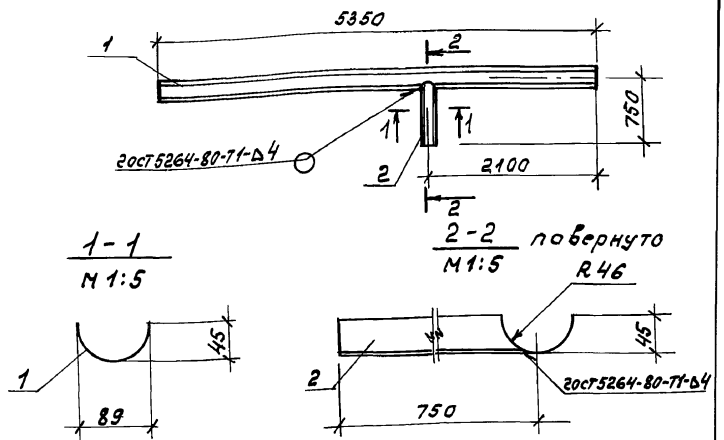

Формат	Зона	Поз.	Обозначение	Наименование	Кол.	Примечание
				Документация		
А3			ТП 903-1-264.88 -КЖ.И.ТУ	Технические условия		
				Детали		
				Труба $\frac{89\times3.0\ II\ ГОСТ10704-75}{Ст3\quad ГОСТ10705-80}$		
Б4		1	ТП 903-1-264.88-КЖ.И.014 -001	ℓ=5350	1	34.0кг
Б4		2	-002	ℓ=750	1	4.8кг

Инв.№подл. | Подпись и дата | Взам.инв.№

		ТП 903-1-264.88 -КЖ.И.014	
Нач.отд	Екилевский	Изделие закладное МН3	Стадия: Р; Масса: 38.8; М-б: 1:50
Н.контр.	Марунов		Лист; Листов 1
Эл.спец	Марков		Госстрой СССР ГПИ ГОРЬКОВСКИЙ САНТЕХПРОЕКТ
Рук.гр	Катаева		
Ст.инж	Сенягина		
Инж.	Маренова		

Копировал Сабурова Формат А4.

Типовой проект 903-1-2.88 альбом 9.

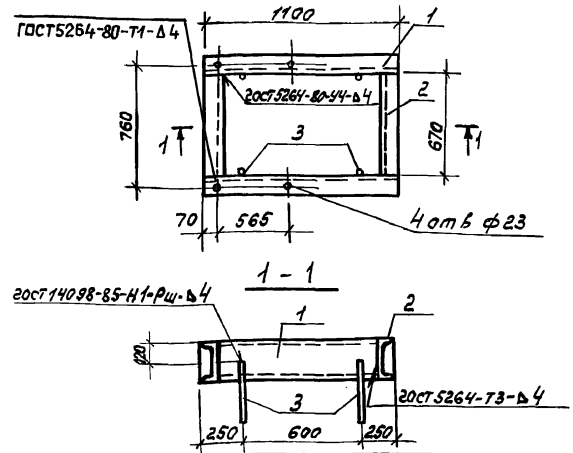

Формат	Зона	Поз.	Обозначение	Наименование	Кол.	Примечание
				Документация		
А3			ТП 903-1-264.88 -КЖ.И.ТУ	Технические условия		
				Детали		
				Швеллер $\frac{80\ ГОСТ8240-72*}{Ст3кп2\ ГОСТ535-79*}$		
Б4		1	Т.П 903-1-264.88-КЖ.И.015-001	ℓ=1100	2	20.2кг
Б4		2	-002	ℓ=670	2	12.3кг
Б4		3	-003	А-III-12 ГОСТ5781-82* ℓ=400	4	0.36кг

Инв.№подл. | Подпись и дата | Взам.инв.№

		Т.П. 903-1-264.88 -КЖ.И.015	
Нач.отд	Екилевский	Изделие закладное МН4	Стадия: Р; Масса: 66.4; М-б: 1:25
Н.контр.	Марунов		Лист; Листов 1
Эл.спец	Марков		Госстрой СССР ГПИ ГОРЬКОВСКИЙ САНТЕХПРОЕКТ
Рук.гр	Катаева		
Ст.инж	Сенягина		
Инж	Маренова		

Копировал Сабурова 23297-08 18 Формат А4.

Типовой проект 903-1-264.88 альбом 9.

Рис.1 1-1

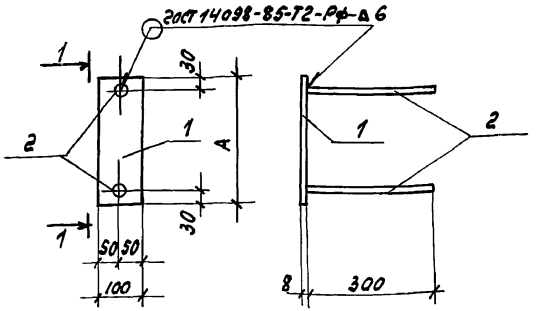

Рис.2 2-2

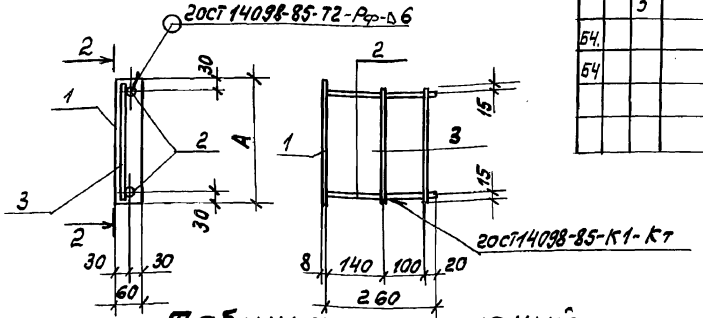

Формат	Зона	Поз.	Обозначение	Наименование	Кол. на испол. т.п. 903-1-КЖ.И.016 –	01	02	03			Примечание
				Документация							
А3			ТП 903-1-264.88-КЖ.И.7У	Технические условия							
				Детали							
				Лист 6-ПН-0-8×100 ГОСТ 19903-74* Вст3кп2 ГОСТ 14637-79							
Б4		1	ТП 903-1-264.88-КЖ.И.016-001	ℓ=200	1						1.3 кг
Б4			-002	ℓ=300		1					1.9 кг
				Лист 6-ПН-0-8×60 ГОСТ 19903-74* Вст3кп2 ГОСТ 14637-79							
Б4			-003	ℓ=200			1				0.75 кг
Б4			-004	ℓ=300				1			1.13 кг
		2		А-III-10 ГОСТ 5781-82*							
Б4			-005	ℓ=300	2	2					0.19 кг
Б4			-006	ℓ=260			2	2			0.16 кг
		3		А-III-10 ГОСТ 5781-82*							
Б4			-007	ℓ=170			2				0.11 кг
Б4			-008	ℓ=270				2			0.17 кг

Таблица исполнений.

Обозначение	Марка	Рис.	А мм		Масса кг
ТП 903-1-264.88-КЖ.И.016	МН5	1	200		1.68
-01	МН6	1	300		2.28
-02	МН7	2	200		1.29
-03	МН8	2	300		1.79

Инв.№ подл. | Подпись и дата | Взам.инв.№

Нач.отд	Ехилевский	
Н.контр	Марунов	
Гл.спец	Марков	
Рук.гр	Катаева	
Ст.инж.	Сенягина	
Инж.	Мареноба	

ТП 903-1-264.88 – КЖ.И.016

Изделие закладное (МН5 ÷ МН8)

Стадия	Масса	Масштаб
Р	см. таблицу исполн.	
Лист	Листов 1	

Госстрой СССР ГПИ Горьковский САНТЕХПРОЕКТ

Копировал Сабурова 23297-08 19 Формат А3.

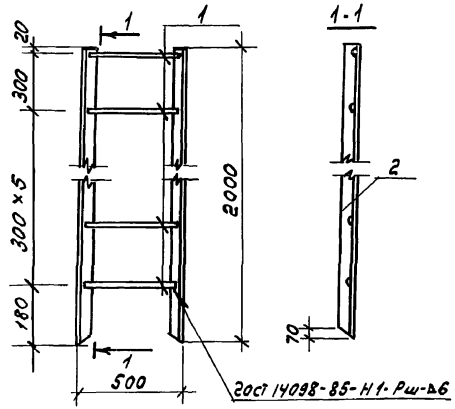

Формат	Зона	Поз.	Обозначение	Наименование	Кол.	Примечание
				Документация		
А3			ТП 903-1-264.88-КЖ.И.ТУ	Технические условия	X	
				Детали		
Б4		1	ТП 903-1-264.88-КЖ.И.017 -001	Круг Ø16 ГОСТ 2590-71* Ст3 кп2 ГОСТ 535-79* ℓ=480	7	0,76кг
Б4		2	-002	Уголок 6-75×75×6 ГОСТ 8509-85 Ст3пс6 ГОСТ 535-79* ℓ=2000	2	13,8кг

Инв.№подл. | Подпись и дата | Взам.инв.№

Нач.отд	Ехилевский		
Н.контр	Моруно в		
Гл.спец	Марков		
Рук.гр	Катаева		
Ст.инж.	Сенягина		
Инж.	Моренова		

ТП 903-1-264.88 -КЖ.И.017

Стремянка СТ1.

Стадия	Масса	М-б
Р	32.92	1:20
Лист	Листов 1	

Госстрой СССР ГПИ Горьковский САНТЕХПРОЕКТ

Копировал Ф. Сабурова Ф. Формат А4.

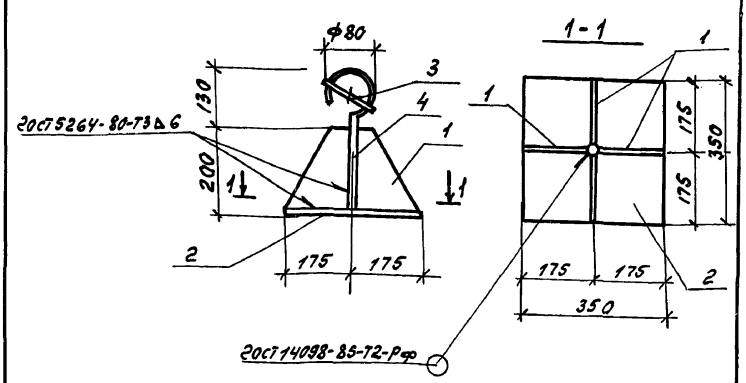

Формат	Зона	Поз.	Обозначение	Наименование	Кол.	Примечание
				Документация		
А3			ТП 903-1-264.88-КЖ.И.ТУ	Технические условия	X	
				Детали		
Б4		1	ТП 903-1-264.88-КЖ.И.018-001	Лист Б-ПН-0-10×175×350 ГОСТ 19903-74* Ст3 кп2 ГОСТ 14637-79	4	4.8кг
Б4		2	-002	Лист Б-ПН-0-10×350×350 ГОСТ 19903-74 Ст3 кп2 ГОСТ 14637-79	1	9.6кг
Б4		3	-003	А-I-22 ГОСТ 5781-82* ℓ=120	1	0,4кг
Б4		4	-004	А-I-22 ГОСТ 5781-82* ℓ=450	1	1.4кг

Инв.№подл. | Подпись и дата | Взам.инв.№

Нач.отд	Ехилевский		
Н.контр	Моруно в		
Гл.спец	Марков		
Рук.гр	Катаева		
Ст.инж.	Федкева		
Инж.	Моренова		

Т.П. 903-1-264.88 -КЖ.И. 018

Изделие соединительное МС1

Стадия	Масса	М-б
Р	30.6	1:25
Лист	Листов 1	

Госстрой СССР, ГПИ Горьковский САНТЕХПРОЕКТ

Копировал Ф. Сабурова Ф. 23297-08 20 Формат А4

Типовой проект 903-1-264.88 альбом 9.

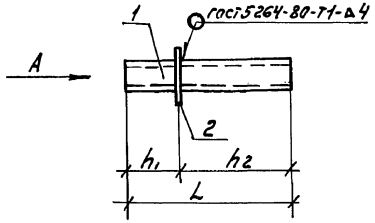

Вид А.

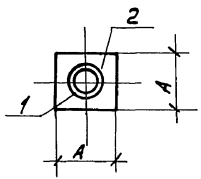

Формат	Зона	Поз.	Обозначение	Наименование	Кол. на исполн. ТП 903-1- -КЖИ.019 -	01	02			Примечание
				Документация						
А3			ТП 903-1-264.88-КЖ.И.ТУ	Технические условия	X	X	X			
				Детали						
Б4		1	ТП 903-1-264.88-КЖ.И.019-001	Труба 133×3×450 II ГОСТ 10704-76* / Вст 3 ГОСТ 10705-80	1					4.33 кг
Б4			-002	Труба 89×2,5×1100 II ГОСТ 10704-76* / Вст 3 ГОСТ 10705-80		1				5.86 кг
Б4			-003	Труба 32×2,5×1100 II ГОСТ 10704-76* / Вст 3 ГОСТ 10705-80			1			2.00 кг
Б4		2	-004	Лист Б-ПН-0-10×300×300 ГОСТ 19903-74* / Вст 3 кп 2 ГОСТ 14637-79	1	1				7.07 кг
Б4			-005	Лист Б-ПН-0-10×200×200 ГОСТ 19903-74* / Вст 3 кп 2 ГОСТ 14637-79			1			3.14 кг

Таблица исполнений.

Обозначение	Марка	A мм	h_1 мм	h_2 мм	L мм	Масса кг
ТП 903-1-264.88-КЖ.И.019	МС2	300	200	250	450	11.43
-01	МС3	300	300	800	1100	12.93
-02	МС4	200	300	800	1100	5.14

Нач.отд	Ехилевский	
Н.контр	Марунов	
Гл.спец	Марков	
Рук.гр	Катаева	
Ст.инж	Сенягина	
Инж.	Моренова	

ТП. 903-1-264.88 - КЖ.И.019

Изделие соединительное (МС2 ÷ МС4).

Стадия	Масса	Масштаб
Р	См. таблицу исполн.	—
Лист	Листов 1.	

ГОССТРОЙ СССР ТПИ ГОРЬКОВСКИЙ САНТЕХПРОЕКТ

Инв.№ подл. | Подпись и дата | Взам.инв.№

Копировал /. Сабурова /. 23297-08 21 Формат А3.

Типовой проект 903-1-264.88 альбом 9

Инв.№подл. | Подпись и дата | Взам.инв.№

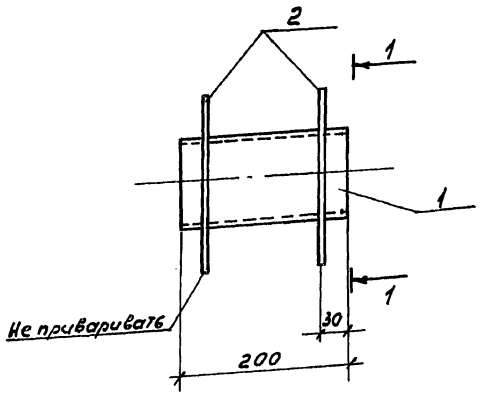

1-1

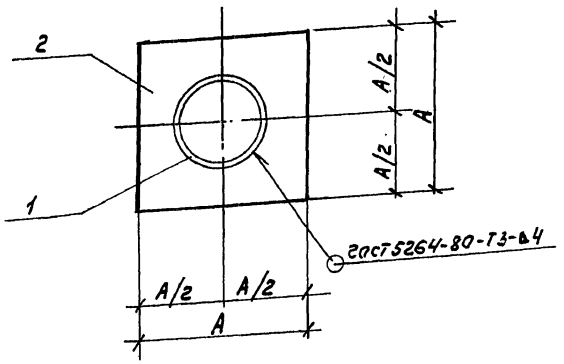

Формат	Зона	Поз.	Обозначение	Наименование	тп 903-1 – Кж.У.020 Сбор. марка	–	01	02	03	04		Примечан.
				Документация								
А3			тп 901-1-264.88 – Кж.У.ТУ	Технические условия								
				Детали								
Б4		1	тп 903-1-264.88-Кж.У.020-001	Труба 219×4,5 II ГОСТ 10704-76* Ст3 ГОСТ 10705-80 С=200		1						4,76 кг
Б4			-002	Труба 159×4,5 II ГОСТ 10704-76* Ст3 ГОСТ 10705-80 С=200			1					3,43 кг
Б4			-003	Труба 108×3,5 II ГОСТ 10704-76* Ст3 ГОСТ 10705-80 С=200				1				1,8 кг
Б4			-004	Труба ST×3,0 II ГОСТ 10704-76* Ст3 ГОСТ 10705-80 С=200					1			0,8 кг
Б4			-005	Труба 325×6,0 II ГОСТ 10704-76* Ст3 ГОСТ 10705-80 С=200						1		9,44 кг
Б4		2	тп 903-1-264.88-Кж.У.020-006	Лист 6×200 ГОСТ 19903-74* Ст3 Кп2 ГОСТ 14637-79 С=200				2	2			1,88 кг
Б4			-007	Лист 6×300 ГОСТ 19903-74* Ст3 Кп2 ГОСТ 14637-79 С=300		2	2					4,24 кг
Б4			-008	Лист 6×450 ГОСТ 19903-74* Ст3 Кп2 ГОСТ 14637-79 С=450						2		9,5 кг

Таблица исполнений.

Обозначение	Марка	А мм			Масса кг
тп 903-1-264.88-Кж.У.020	МС5	300			13,22
-01	МС6	300			11,91
-02	МС7	200			5,56
-03	МС8	200			4,56
-04	МС9	450			28,44

Нач.отд	Ехилевский		тп 903-1-264.88 -Кж.У.020
Н.контр	Марунов		Изделие соединительное (МС5÷МС9)
Гл.спец	Марков		Стадия: Р; Масса: см. таблицу исполн; Масштаб: –
Рук.гр	Катаева		Лист; Листов 1
Ст.инж	Сенягина		Госстрой СССР ГПИ Горьковский САНТЕХПРОЕКТ
Инж.	Моренова		

Копировал /Сабурова/ 23297-08 22 Формат А3.

Типовой проект 903-1-264.88 альбом 9.

Рис. 1

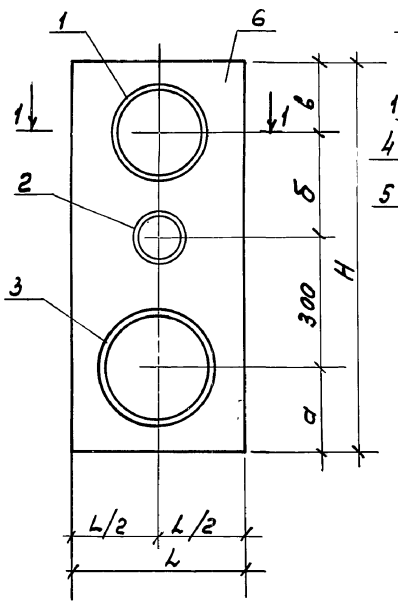

Рис. 2

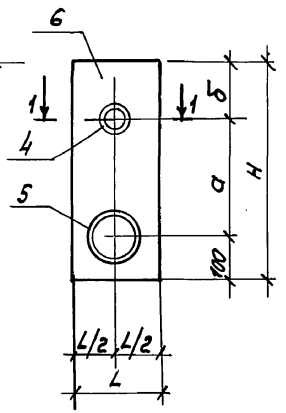

1 - 1

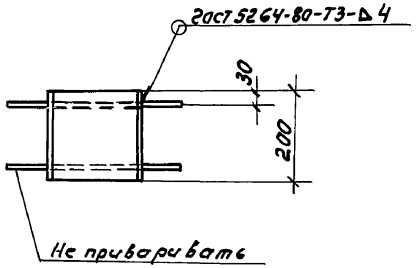

Формат	Зона	Поз	Обозначение	Наименование	ТП 903-1- —	01	02	03		Примечание
				Документация						
А3			т.п. 903-1-264.88-КЖ.И.ТУ	Технические условия	X	X	X	X		
				Детали						
Б4		1	ТП 903-1-264.88-КЖ.И.021-001	Труба 219×4,5 II ГОСТ 10704-76* / Ст3 ГОСТ 10705-80	1					4.80 кг
Б4			-002	Труба 159×4,5 II ГОСТ 10704-76* / Ст3 ГОСТ 10705-80		1				3.40 кг
Б4		2	-003	Труба 108×3,5 II ГОСТ 10704-76* / Ст3 ГОСТ 10705-80	1	1				1.80 кг
Б4		3	-004	Труба 273×6,0 II ГОСТ 10704-76* / Ст3 ГОСТ 10705-80	1					7.90 кг
Б4			-001	Труба 219×4,5 II ГОСТ 10704-76* / Ст3 ГОСТ 10705-80		1				4.80 кг
Б4		4	-005	Труба 57×3,0 II ГОСТ 10704-76* / Ст3 ГОСТ 10705-80				1		0.80 кг
Б4			-002	Труба 159×4,5 II ГОСТ 10704-76* / Ст3 ГОСТ 10705-80			1			3.40 кг
Б4		5	-003	Труба 108×3,5 II ГОСТ 10704-76* / Ст3 ГОСТ 10705-80			1	1		1.80 кг
Б4		6	-006	Лист Б 6×400 ГОСТ 19903-74* / Ст3кп2 ГОСТ 14637-79	2					17.0 кг
Б4			-007	Лист Б 6×300 ГОСТ 19903-74* / Ст3кп2 ГОСТ 14637-79		2				12.7 кг
Б4			-008	Лист Б 6×200 ГОСТ 19903-74* / Ст3кп2 ГОСТ 14637-79				2		2.8 кг
Б4			-009	Лист Б 6×250 ГОСТ 19903-74* / Ст3кп2 2ОСТ 14637-79			2			5.9 кг

Таблица исполнений.

Обозначение	Марка	Рис	L мм	H мм	a мм	б мм	в мм		Масса кг
ТП 903-1-264.88-КЖ.И.021	МС10	1	400	900	200	240	160		48.5
-01	МС11	1	300	900	150	300	150		35.4
-02	МС12	2	250	500	270	130	—		17.0
-03	МС13	2	200	300	130	70	—		8.2

Нач.отд	Ехимевский	
Н.контр	Нарумов	
Гл.спец	Марков	
Рук.гр	Катаева	
Ст.инж.	Семягина	
Инж.	Норенова	

ТП 903-1-264.88 — КЖ.И.021

Изделие соединительное (МС10 ÷ МС13).

Стадия	Масса	Масштаб
Р	см. таблицу исполн.	—
Лист	Листов 1.	

Госстрой СССР ГПИ Горьковский САНТЕХПРОЕКТ

Инв.№подл. | Подпись и дата | Взам.инв.№

Копировал Г. Сабурова. 23297-08 23 Формат А3.

Типовой проект 903-1-264.88 альбом 9

Формат	Зона	Поз.	Обозначение	Наименование	Кол. на исполн. ТП 903-1- -КЖ.И.022				Примечание
					–	-01			
				Документация					
А3			ТП 903-1-264.88-КЖ.И.ТУ	Технические условия	X	X			
				Детали					
Б4		1	ТП 903-1- -КЖ.И.022-001	Лист Б-ПН-0-4×350×800 ГОСТ 19903-74* Вст3кп2 ГОСТ 14637-79	1				8.80 кг
Б4			-002	Лист Б-ПН-0-4×350×600 ГОСТ 19903-74* Вст3кп2 ГОСТ 14637-79		1			6.60 кг
Б4		2	-003	Лист Б-ПН-0-4×90×120 ГОСТ 19903-74* Вст3кп2 ГОСТ 14637-79	1	1			0.34 кг

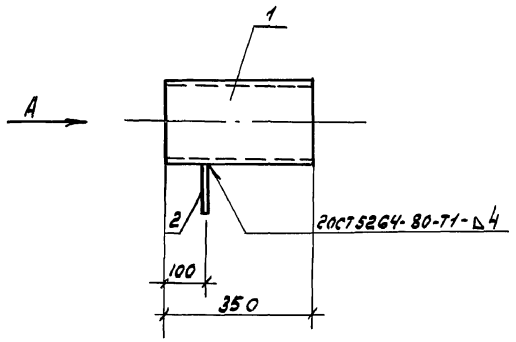

Вид А.

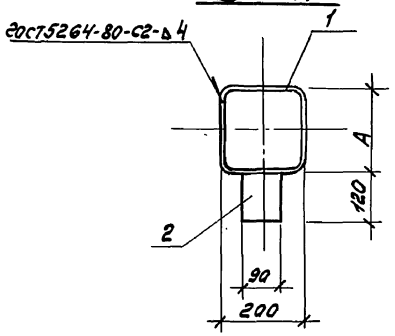

Таблица исполнений.

Обозначение	Марка	А мм	Масса кг
т.п. 903-1-264.88-КЖ.И.022	МС14	200	9,14
-01	МС15	100	6,94

Нач.отд	Ехилевский		
Н.контр	Нарунов		
Гл.спец	Марков		
Рук.гр	Каташева		
Ст.инж.	Сенягино		
Инж.	Моренова		

ТП 903-1- 264.88 -КЖ.И. 022

Изделие соединительное (МС14; МС15)

Стадия	Масса	Масштаб
Р	см. таблицу исполн	—
Лист	Листов 1.	

ГОССТРОЙ СССР ТПИ ГОРЬКОВСКИЙ САНТЕХПРОЕКТ

Инв.№ подл. | Подпись и дата | Взам.инв.№

Копировал /Сабурова/ 23297-08 24 Формат А3.

Типовой проект 903-1-264.88 альбом 9.

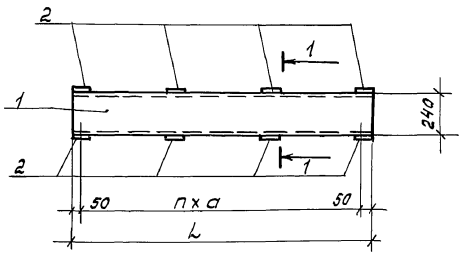

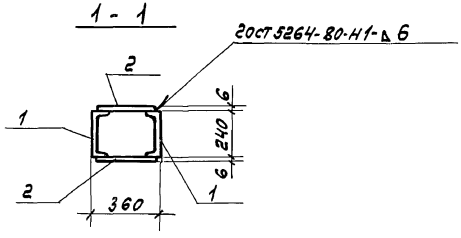

Формат	Зона	Поз.	Обозначение	Наименование	Т.п. 903-1 КЖ.И. 023 –	01		Примечание
				Документация				
А3			ТП 903-1-264.88 – КЖ.И.ТУ	Технические условия	X	X		
				Детали				
				Швеллер 24 ГОСТ 8240-72* Ст3 кп2 ГОСТ 535-79*				
Б4		1	ТП 903-1-264.88-КЖ.И.023-001	ℓ = 1600	2			38.4 кг
Б4			-002	ℓ = 1300		2		31.2 кг
Б4		2	-003	Лист Б-С×100 ГОСТ 19903-74* Ст3 кп2 ГОСТ 14637-79* ℓ=340	8	6		1.6 кг

Таблица исполнений.

Обозначение	Марка	L мм	a мм	n шт		Масса кг
Т. п. 903-1-264.88-КЖ.И.023	Бс1	1600	500	3		89.6
-01	Бс2	1300	600	2		72.0

Инв.№ подл. | Подпись и дата | Взам.инв.№

Нач.отд	Ехилевский		
Н.контр.	Наруное		
Гл.спец	Маркое		
Рук.гр	Катасева		
Ст.инж.	Сенявина		
Инж.	Маренова		

ТП 903-1-264.88 – КЖ.И.023

Балка стальная (Бс1; Бс2).

Стадия	Масса	Масштаб
Р	см. таблицу испол.	–
Лист	Листов 1	

Госстрой СССР ГПИ Горьковский САНТЕХПРОЕКТ

Копировал Г. Сабурова 23297-08 2S Формат А3.

Типовой проект 903-1-2.88 альбом 9.

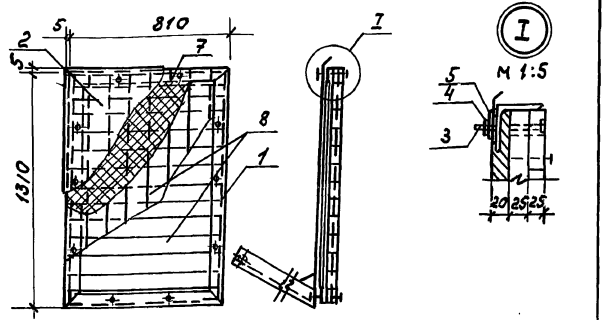

Формат	Зона	Поз.	Обозначение	Наименование	Кол.	Примечан.
				Сборочные единицы		
А4		1	т.п 903-1-264.88- КЖ.И. 040	Рама металлическая РМ1	1	
				Детали		
Б4		2	- КЖ.И. 039-001	Лист Б-08×250×1350 ГОСТ 19903-74* / СТК-1 ГОСТ 17715-72	1	6,7кг
				Стандартные изделия		
		3		Болт М10-8д×90,36 Вст3кп 016 ГОСТ 7798-75*	10	
		4		Гайка М10-7н,4 Вст3кп 016 ГОСТ 75915-70*	10	
		5		Шайба 10,02 Вст3кп 016 ГОСТ 11371-78*	10	
		6		Гвозди 2,5×50 ГОСТ 4028-63*		1,0кг
				Материалы		
		7		Плата 100-1300, 800 ГОСТ 10140-80	0.02	м³
		8		Доска δ=25 ГОСТ 24454-80Е	0.05	м³

Взам. инв. | Подпись и дата | Инв. № подл.

т.п. 903-1-264.88 - КЖ.И. 039

Щит покрытия ЩП 1.

Стадия	Масса	М-б
Р	70.6	1:20

Лист | Листов 1

Госстрой ССР ГПИ Горьковский „Сантехпроект"

Нач.отд	Ехилевский	
Н.контр	Марунов	
Гл.спец	Марков	
Рук.гр	Катаева	
Ст.инж	Семягина	
Инж.	Моренова	

Копировал /. Сабурова /. Формат А4.

Типовой проект 903-1-2.88 альб. 9.

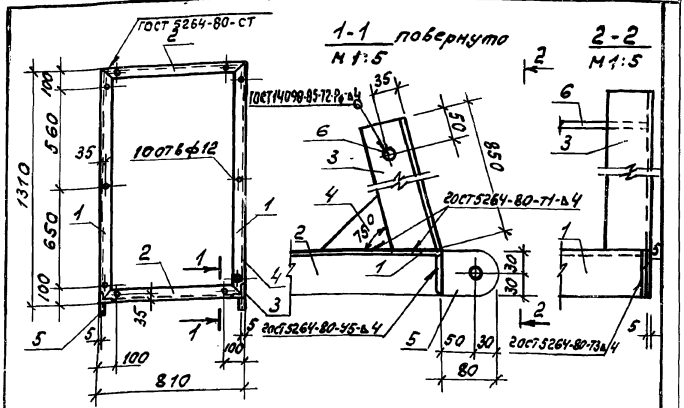

Формат	Зона	Поз.	Обозначение	Наименование	Кол.	Примечан.
				Документация		
А3			т.п 903-1-264.88- КЖ.И. ТУ	Технические условия	X	
				Детали		
				Уголок Б-63×63×5 ГОСТ 8509-86 / Вст3кп2 ГОСТ 535-79*		
Б4		1	т.п 903-1-264.88-КЖ.И. 040-001	ℓ=1310	2	6,3кг
Б4		2	-002	ℓ=810	2	3,9кг
Б4		3	-003	ℓ=850	2	4,1кг
Б4		4	-004	Полоса Б-2 4×100 ГОСТ 103-76* / Вст3 ГОСТ 535-79* ℓ=100	1	0,3кг
Б4		5	-005	Полоса Б-2 10×60 ГОСТ 103-76* / Вст3 ГОСТ 535-79* ℓ=80	2	0,4кг
Б4		6	-006	А-I-20-ГОСТ 5781-82* ℓ=800	1	2,1кг

Взам. инв. | Подпись и дата | Инв. № подл.

тп 903-1-264.88 - КЖ.И. 040

Рама металлическая РМ1.

Стадия	Масса	М-б
Р	31.6	1:20

Лист | Листов 1

Госстрой ССР ГПИ Горьковский „Сантехпроект"

Нач.отд	Ехилевский	
Н.контр	Марунов	
Гл.спец	Марков	
Рук.гр	Катаева	
Ст.инж.	Семягина	
Инж.	Моренова	

Копировал /. Сабурова /. 23297-08 26 Формат А4.

Типовой проект 903-1-264.88 альбом 9

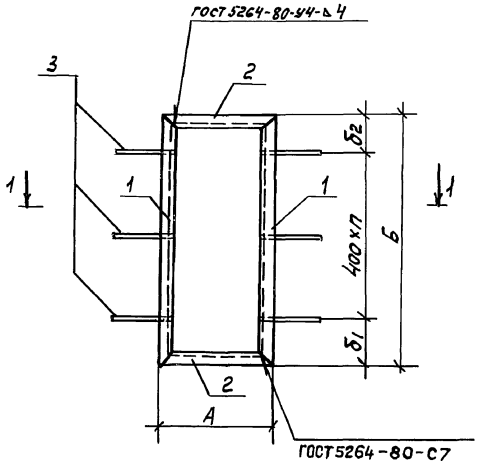

1 – 1

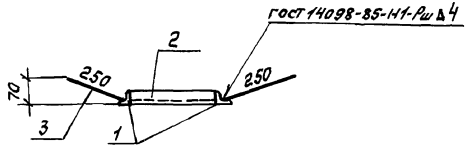

Формат	Зона	Поз.	Обозначение	Наименование	Кол. на испол. ТП 903-1-КЖ.У.026 –	01		Примечание
				Документация				
А3			ТП 903-1-264.88-КЖ.У.ТУ	Технические условия	X	X		
				Детали				
				Уголок $\frac{5-50\times50\times5\ ГОСТ\ 8509-86}{Ст3кп2\ ГОСТ\ 535-79*}$				
Б4		1	ТП 903-1-264.88-КЖ.У.-026-001	ℓ = 700	2			2.64 кг
Б4			-002	ℓ = 1355		2		5.11 кг
Б4		2	-003	ℓ = 1100	2			4.15 кг
Б4			-004	ℓ = 605		2		2.28 кг
Б4		3	-005	А-III-8 ГОСТ 5781-82* ℓ = 290	4	6		0.13 кг

Таблица исполнений.

Обозначение	Марка	А мм	Б мм	$б_1$ мм	$б_2$ мм	П шт	Масса кг
ТП 903-1-264.88-КЖ.У.026	РМ2	1100	700	150	150	1	14.10
-01	РМ3	605	1355	230	225	2	15.56

Нач.отд	Еклевский		
Н.контр	Марунов		
Гл.спец	Погорельский		
Рук.гр	Сокульская		
Арх.	Белкина		

ТП 903-1-264.88 – КЖ.У.026

Рама металлическая (РМ2; РМ3)

Стадия	Масса	Масштаб
Р	см. таблицу испол.	–
Лист	Листов 1	

ГПИ Горьковский Госстроя СССР Сантехпроект

Копировал Сабурова 23297-08 27 Формат А3.

Инв.№подл. | Подпись и дата | Взам.инв.№

Типовой проект 903-1-264.88 альбом 9.

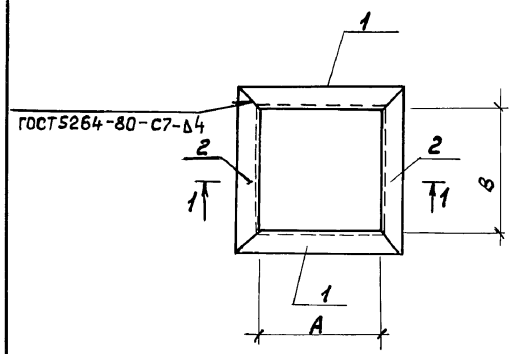

1-1

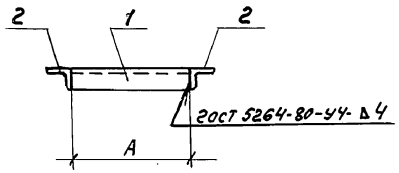

Формат	Зона	Поз.	Обозначение	Наименование	т.п 903-1-КМ.Ч.027 –	01			Примечание
				Документация					
А3			ТП 903-1-264.88-КЖ.Ч.ТУ	Технические условия	X	X			
				Детали					
				Уголок 80×80×6 ГОСТ 8509-86 ВСт3Кп2 ГОСТ 535-79*					
Б4		1	Т.п 903-1-264.88-КЖ.Ч.027-001	ℓ = 700	2				5.15 кг
Б4			-002	ℓ = 400		2			2.9 кг
Б4	2		-001	ℓ = 700	2				5.15 кг
Б4			-003	ℓ = 590		2			4.3 кг

Таблица исполнений.

Обозначение	Марка	A	B	Масса кг
ТП 903-1-264.88-КЖ.Ч.027	РМ4	600	600	20.6
-01	РМ5	300	490	14.4

Нач.отд	Ехилевский	
Н.контр	Морунов	
Гл.спец	Марков	
Рук.гр	Катаева	
Ст.инж.	Сенявина	
Инж.	Моренова	

ТП 903-1-264.88-КЖ.Ч.027

Рама металлическая (РМ4; РМ5)

Стадия	Масса	Масштаб
Р	см. таблицу исполн.	–
Лист	Листов 1	

Госстрой СССР ГПИ Горьковский Сантехпроект

Инв.№подл. | Подпись и дата | Взам.инв.№

Копировал Сабурова 23297-08 28 Формат А3.

Типовой проект 903-1-2.88 альбом 9.

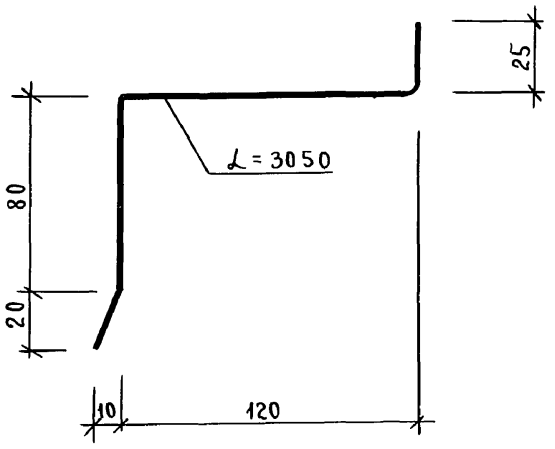

Нач.отд.	Ехилевский	подп.	
Н.конт.	Морунов	"	
Гл.спец	Марков	"	
Рук.гр.	Катаева	"	
Ст.инж	Сенягина	"	
Техник	Гаврикова	"	

Взам.инв.N | Подпись и дата | Инв.N подл.

ТП 903-1-264.88 -КЖ.И.028

Элемент фасонный Д-7а

Стадия	Масса	М-б
Р	5,9	1:20

Лист | Листов 1

ОЦ Б-ПН-0-1.0х245ГОСТ19904-74* / Б Ст3 ГОСТ 14918-80

Госстрой СССР ГПИ Горьковский САНТЕХПРОЕКТ

Пров. [illegible] 27.8.90г Коп. Хоменко

Типовой проект 903-1-2.88 альбом 9.

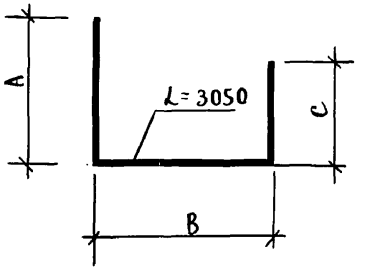

Таблица исполнений.

Обозначение	Марка	Размеры, мм A	B	C	Материал	Масса кг
ТП 903-1264.88-КЖ.И.029	Д32а	100	115	100	ОЦ Б-ПН-0-1.0=315ГОСТ19904-74* / Б ст.3 ГОСТ 14918-80	7,7
-01	Д32б	100	135	100	ОЦ Б-ПН-0-1.0х335ГОСТ19904-74* / Б.ст3 ГОСТ 14918-80	8,1
-02	Д23а	85	115	20	ОЦ Б-ПН-0-1.0=220ГОСТ19904-74* / Б.ст3 ГОСТ 14918-80	5,3
-03	Д23б	85	135	20	ОЦ Б-ПН-0-1.0х240ГОСТ19904-74* / Б ст3 ГОСТ 14918-80	5,7

Нач.отд.	Ехилевский	подп	
Н.контр.	Маринов	"	
Гл.спец	Марков	"	
Рук.гр.	Катаева	"	
Ст.инж.	Семягина	"	
Техник	Гаврилова	"	

Взам.инв.N | Подпись и дата | Инв.N подл.

ТП 903-1-264.88 - КЖ.И.029

Элемент срасонный (Д32а; Д32б; Д23а; Д23б)

Стадия	Масса	М-б
Р	см. таблицу исполн.	—

Лист | Листов 1

См. таблицу исполнений.

Госстрой СССР, ГПИ Горьковский САНТЕХПРОЕКТ

Типовой проект 903-1-2.88 альбом 9.

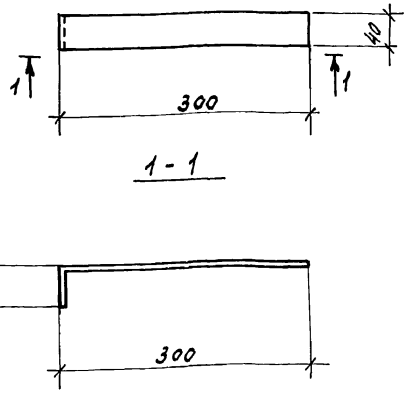

Инв.№ подл.	Подпись и дата	Взам.инв.№

Нач.отд	Ехилевский		
Гл.спец	Погорельский		
Рук.гр	Сакунинская		
Арх.	Белкина		

т.п. 903-1-264.88 - КЖ.И.030

Костыль

Стадия	Масса	Масштаб
Р	0,44	1:5
Лист	Листов 1	

Полоса $\frac{\text{Б-2 4х40 2ОСТ 103-76*}}{\text{Вст3 кп2 2ОСТ 535-79*}}$

Госстрой СССР
ГПИ ГОРЬКОВСКИЙ САНТЕХПРОЕКТ

Копировал /. Сабурова /. Формат А4.

Типовой проект 903-1-2.88 альбом 9.

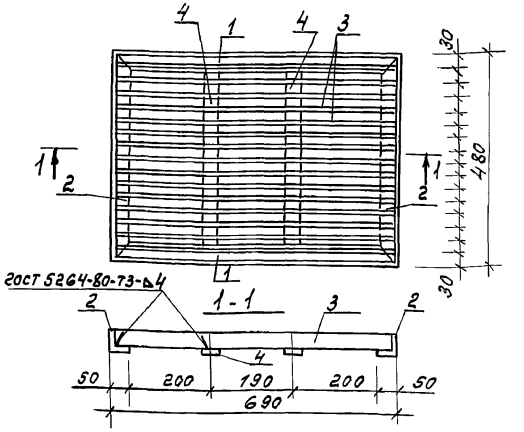

Формат	Зона	Поз.	Обозначение	Наименование	Кол.	Примечание
				Документация		
А3			тп 903-1-264.88 - КЖ.И.ТУ	Технические условия		
				Детали		
				Уголок $\frac{\text{Б-50х50х5 2ОСТ 8509-86}}{\text{Вст3кп2 2ОСТ 535-79*}}$		
Б4		1	тп 903-1-264.88 - КЖ.И.031-001	ℓ = 690	2	2,6
Б4		2	-002	ℓ = 480	2	1,8
Б4		3	-003	Полоса $\frac{\text{Б-24х40 2ОСТ 103-76*}}{\text{Вст3 2ОСТ 535-79*}}$ ℓ=670	15	0,87кг
Б4		4	-004	Полоса $\frac{\text{Б-24х40 2ОСТ 103-76*}}{\text{Вст3 кп2 2ОСТ 535-79*}}$ ℓ=420	2	0,54кг

Взам.инв.№

Подпись и дата

Инв.№ подл.

Нач.отд	Ехилевский		
Н.контр.	Марунов		
Гл.спец	Погорельский		
Рук.гр	Сакунинская		
Арх.	Белкина		

т.п. 903-1-264.88 - КЖ.И. 031.

Решетка для вытирания ног (МР)

Стадия	Масса	Масштаб
Р	22.9	1:10
Лист	Листов 1	

Госстрой СССР
ГПИ ГОРЬКОВСКИЙ САНТЕХПРОЕКТ

Копировал /. Сабурова /. 23297-08 Формат А4.

gost.e-ecolog.ru