ТИПОВОЙ ПРОЕКТ

903-1-264.88

КОТЕЛЬНАЯ С 4 КОТЛАМИ ДЕ-6,5-14 ГМ. СИСТЕМА ТЕПЛОСНАБЖЕНИЯ ЗАКРЫТАЯ ТОПЛИВО - ГАЗ, РЕЗЕРВ - МАЗУТ. ЗДАНИЕ ИЗ ЛЁГКИХ МЕТАЛЛИЧЕСКИХ КОНСТРУКЦИЙ

АЛЬБОМ 8 ЧАСТЬ 2

КМ Конструкции металлические СТР. 53-83

23297-07

НОВАЯ ЦЕНА УКАЗАНА В СЧЕТ-НАКЛАДНОЙ

Отпускная цена на момент реализации указана в счет-накладной

Привязан:

Инв.№

gost.e-ecolog.ru

Альбом 8 часть 2

Ведомость рабочих чертежей основного комплекта марки КМ

Лист	Наименование	Примечание
1	Общие данные (начало).	
2	Общие данные (окончание). Ведомость металлоконструкций по видам профилей (начало).	
3	Общие данные (окончание) Ведомость металлоконструкций по видам профилей (окончание).	
4	Техническая спецификация металла (1часть) (начало).	
5	Техническая спецификация металла (1часть) (продолжение).	
6	Техническая спецификация металла (1часть) (окончание).	
7	Техническая спецификация металла (2часть) (начало).	
8	Техническая спецификация металла (2часть) (продолжение).	
9	Техническая спецификация металла (2часть) (окончание).	
10	Техническая спецификация металла на переплеты.	
11	Схема расположения рам, стоек фахверка, вертикальных связей, прогонов по кровле.	
12	Схема расположения дополнительных балок и стаканов.	
13	Схемы расположения балок перекрытия на отм. 3.000; балок перекрытия ПСУ; перекрытия канала в ПСУ. Схема щита.	
14	Схема расположения балок подвесных путей и монорельсов.	
15	Схема расположения площадки на отм. 4.800; наружной лестницы.	
16	Схемы расположения площадок, лестниц, ограждений перекрытия на отм. 3.300; сетчатых ограждений на отм. 0.000.	
17	Схемы расположения консолей и ригелей по ряду „А" „Д".	
18	Схемы расположения консолей и ригелей по оси „Б"; „1".	
19	Схемы расположения перекрытия каналов на отм. 0.000.	
20	Схемы расположения переплётов.	
21	Схема расположения опоры под дедэратор на отм. 0.050.	
22	Схемы расположения стоек перегородок на отм. 0.000; 3.300; рамок для крепления асбесто-цементных листов.	
23	Схемы расположения балок для крепления трубопроводов, эл. кабелей.	
24	Схемы расположения опор для крепления трубопроводов; эл. кабелей; газоходов.	
25	Узлы 1÷6.	
26	Узлы 7÷11.	
27	Узлы 12÷18.	
28	Узлы 19÷24.	
29	Узлы 25÷31.	
30	Узлы 32÷39.	
31	Узлы 40÷47.	

Типовой проект разработан в соответствии с действующими нормами и правилами и предусматривает в части металлических конструкций мероприятия, обеспечивающие взрывную; взрывопожарную и пожарную безопасность при эксплуатации здания.

Главный инженер проекта Гусева.

Ведомость ссылочных и прилагаемых документов

Обозначение	Наименование	Примечание
	Ссылочные документы	
1.420.3-15	Стальные конструкции каркасов типа „Канск" одноэтажных производственных зданий с применением несущих рам из прокатных широкополочных и сварных тонкостенных двутавровых балок.	
Выпуск 1	Конструкции каркасов зданий пролетами 18×24м, возводимых в районах с расчетными температурами минус 65°С и выше. Чертежи КМ.	
1.432.2-17	Стены одноэтажных промышленных зданий из металлических трехслойных панелей с утеплителем из пенополиуретана.	
Выпуск 0-1	Материалы для проектирования.	
Выпуск 0-2	Материалы для проектирования стен с проемами.	
Выпуск 2	Стальные изделия фахверка. Рабочие чертежи.	
Выпуск 3	Узлы установки фахверка и стеновых панелей.	
Выпуск 4	Узлы установки окон, дверей, ворот и сопряжения их с панелями.	
Выпуск 5-2	Изделия комплектующие для участков стен с проемами.	
1.426.2-3	Стальные подкрановые балки.	
Выпуск 2	Пути подвесного транспорта пролётом 3; 4 и 6м. Чертежи КМ.	
1.450.3-3	Стальные лестницы, площадки, стремянки и ограждения.	
Выпуск 0	Материалы для проектирования.	
Выпуск 1 часть 1 часть 2	Конструкции из холодногнутых профилей. Чертежи КМД.	
1.431-10	Перегородки консальные сетчатые стальные.	
Выпуск 2	Материалы для проектирования, Монтажные схемы, узлы.	
Выпуск 3	Дверные створки, стойки, ригели, щиты. Рабочие чертежи.	
1.494-24	Стаканы для крепления крышных вентиляторов, дефлекторов и зонтов.	
Выпуск 2	Стальные стаканы с наружным диаметром 402, 720, 1020 и 1420 мм. для установки на покрытие со стальным профилированным настилом.	
1.436.3-21	Окна с переплетами из гнутосварных стальных профилей и механизмы открывания.	
Выпуск 1	Окна с одинарными переплетами. Рабочие чертежи.	
2.436-19	Узлы окон со стальными переплетами по серии 1.436.3-21.	
Выпуск 0	Материалы для проектирования.	
Выпуск 1	Рабочие чертежи.	

Общие указания.

1. Стальные конструкции разработаны на стадии КМ в соответствии с главами СНиП II-23-81, СНиП 2.01.07-85 и являются исходным материалом для разработки рабочих чертежей на стадии КМД.
2. За относительную отметку 0.000 принят уровень чистого пола котельной, соответствующий абсолютной отметке ☐.
3. Изготовление и монтаж конструкций производить в соответствии с главой СНиП III-18-75.
4. Заводские соединения приняты сварными.
5. Монтажные соединения приняты на болтах нормальной точности класса прочности 5.8 по ГОСТ 7798-70* и монтажной электросварке согласно ГОСТ 5264-80, кроме оговоренных на листе 11.
6. Монтажные работы должны производиться по заранее разработанному и утвержденному проекту производства работ, выполненному в соответствии с требованиями СНиП 3.01.01-85 и СНиП III-4-80.
7. Сварку производить электродами типа Э42 ГОСТ 9467-75.
8. Все металлоконструкции окрасить двумя слоями эмали ПФ-115 по одному слою грунта ГФ-021 в соответствии с главой СНиП 3.04.03-85, кроме конструкций, оговоренных на листах 11.13.
9. Крепление элементов производить по расчетным усилиям, указанным в ведомостях элементов. Минимальное усилие для крепления 5т.

Взам. инв. №

Подпись и дата

Инв. № подл.

Привязан:

Инв. №

ТП903-1-264.88 -КМ

ГИП	Гусева	
Нач. отд	Ехилевский	
Н. контр	Марков	
Гл. спец.	Марков	
Рук. гр.	Бабурина	
Инж.	Ильичева	

Котельная с 4 котлами ДЕ-6,5-14ГМ Здание из легких металлических конструкций

Стадия	Лист	Листов
Р	1	31

Общие данные (начало).

Госстрой СССР ГПИ Горьковский САНТЕХПРОЕКТ

Альбом 8 часть 2

Наименование конструкций по номенклатуре прейскуранта № 01-22	Позиция по прейскуранту № 01-22	№ п.п.	Код конструкций	Масса конструкций, т												Количество шт	Серия типовых конструкций
				всего стали повышенной и высокой прочности	по видам профилей стали										всего		
					Балки и швеллеры	Крупносортная сталь	Среднесортная сталь	Мелкосортная сталь	Толстолистовая сталь	Универсальная сталь	Тонколистовая сталь	Гнутые и гнутосварные	Трубы	Прочие			
1	2	3	4	5	6	7	8	9	10	11	12	13	14	15	16	17	18
Типовые конструкции каркаса здания																	
Рамы	306-1		526151	35.78	12.33				25.49							38.20	Серия 1.420.3-15 вып.1
Связи фахверка	307-1		526162						0.02			0.15				0,17	
Связи рамного каркаса	307-1		526163						0.04			0.49				0.53	
Прогоны кровли	308-1		526171		8.18				0.08							8.34	
Настил кровли														9.68		9.78	
Стойки фахверка			526112	0.38					0.60			3.54				4.18	
Нетиповые конструкции каркаса здания:																	
Связи колонн	307-1								0.11			0.65				0.77	
Ограждающие и встраиваемые конструкции здания																	
Ригели стеновых панелей	302-13		526112			1.72			0.25			4.45				6.48	Серия 1.432.2-17 вып. 0-1; 0-2; 2
Стойки дверей и ворот			526215									0.53				0,54	
Стаканы кровли					1.15	0.30			0.17		0.18		0.84			2.67	
Балки перекрытия	309-24		526182		4.98	0.32			0.20							5.56	
	309-28		526182		0.25											0.25	
Колонны	309-11		526111	0.35	0.88	0.02			0.99							1.91	
Балки подвесных путей и монорельсов	303-29		526235		4.09											4.13	
Поддерживающие балки	303-33		526235		0.56	0.05			0.81							1.44	

Условные обозначения.

- сварной заводской шов
- сварной монтажный шов
- Болт временный
- номер узла
- номер листа, где изображён узел

1. Данный лист см. совместно с листом 3.

Взам. инв. №

Подпись и дата

Инв. № подл.

				ТП 903-1-264.88	-КМ
Привязан:		ГИП	Гусева		
		Нач.отд.	Ехилевский		
		Н.контр.	Марков		
		Гл.спец.	Марков		
		Рук.гр	Бабурина		
Инв. №		Инж.	Ильичева		

Котельная с 4 котлами ДЕ-6,5-14ГМ Здание из легких металлических конструкций	Стадия	Лист	Листов
	Р	2	
Общие данные (окончание) Ведомость металлоконструкций по видам профилей (начало)	Госстрой СССР ГПИ Горьковский САНТЕХПРОЕКТ		

23297-07 3

Копировал: Исаева

Альбом 8 часть 2

Наименование конструкций по номенклатуре прейскуранта № 01-22	Позиция по прейскуранту № 01-22	№ п.п.	Код конструкций	Масса конструкций, т												Количество шт	Серия типовых конструкций
				Всего стали повышенной и высокой прочности	по видам профилей стали										Всего		
					Балки и швеллеры	Крупносортная сталь	Среднесортная сталь	Мелколистовая сталь	Толстолистовая сталь	Универсальная сталь	Тонколистовая сталь	Гнутые и гнутосварные	Трубы	Прочие			
1	2	3	4	5	6	7	8	9	10	11	12	13	14	15	16	17	18
Ограждающие и встраиваемые конструкции здания (продолжение)																	
Балки площадок	312-5		526233		1.42	0.83			4.10					0.55	6.97		
Стойки площадок			526233	0.10	0.47	0.80			0.56						1.85		
Каркас опоры под деаэратор	323-3		526396		0.81	1.27			0.45					0.26	2.81		
Сетчатые перегородки	302-15		526213			0.04	0,29	0,03	0.02			0.06		0.06	0.51		Серия 1.431-10 вып. 2
Рамки для крепления асбесто-цементных листов	302-15		526213		0.39	0.07	0.01								0.48		
Стойки перегородок	302-4		526213			0.02			0.13			0.41			0.57		
Балки для крепления трубопроводов	308-1		526171		4.11	0.07			0.24						4.47		
Опоры для крепления трубопроводов	309-		526395		1.14	0.12			1.09			0.38			2.76		
Лестницы	312-1		526242			0.04		0.07	0.03		0.17	0.60			0.92		Серия 1.450.3-3 Вып.0
Ограждения	312-7		526244					0.23				0.88			1.12		
Переплеты									0.01		0.61	1.66			2.30		Серия 1.436.3-21 Вып.1
Итого:				36.61	40.75	5.67	0.30	0.33	35.38		0.96	13.81	0.84	10.54	109.71		
Контрольная сумма:																	

Инв.№ подл. | Подпись и дата | Взам.инв.№

Привязан:

Инв.№

ГИП	Гусева	
Нач. отд.	Ехилевский	
Н.контр	Марков	
Гл. спец.	Марков	
Рук. гр.	Бабурина	
Инж.	Ильичева	

ТП 903-1-264.88 -КМ

Котельная с 4 котлами ДЕ-6,5-14ГМ
Здание из легких металлических конструкций

Стадия	Лист	Листов
Р	3	

Общие данные (окончание)
Ведомость металлоконструкций по видам профилей (окончание)

Госстрой СССР
ГПИ Горьковский САНТЕХПРОЕКТ

23297-07 4

Альбом 8 часть 2

Вид профиля и ГОСТ, ТУ	Марка металла и ГОСТ	Обозначение и размер профиля мм	№ п.п.	Код: Марки металла	Код: вида профиля	Код: размера профиля	Количество, шт.	Длина, мм.	Масса металла по элементам конструкций, т: Рамы	Связи фахверка	Связи рамного каркаса	Прогоны кровли	Настил кровли	Стойки фахверка	Ригели стеновых панелей	Стойки дверей и ворот	Стаканы кровли			Общая масса, т	Развернутая площадь поверхности, м²	Масса потребности в металле по кварталам (заполняется изготовителем): I	II	III	IV	Заполняется ВЦ
				Код элементов конструкций: 526151	526162	526163	526171	—	526112	526112	526215	—													
1	2	3	4	5	6	7	8	9																			
Двутавры с параллельными гранями полок ГОСТ 26020-83	09Г2С-6 ГОСТ 19281-73	I 40 К1		23140	24716				11.97											11.97	209.45					
Швеллеры ГОСТ 8240-72*	Вст3 кп2 ГОСТ 380-71*	[10		11240		26140											0.39			0.39	17.43					
	Вст3 пс6-1 ТУ 14-1-3023-80	[16				26182											0.73			0.73	29.57					
		[20				26239						1.31								1.31	50.17					
	Итого:											1.31					0.73			2.04	79.74					
	Вст3 пс6 ГОСТ 380-71*	[24				26271						6.63								6.63	242.65					
Всего профиля:												7.94					1.12			9.06	339.82					
Сталь угловая равнополочная ГОСТ 8509-86	Вст3 кп2 ГОСТ 380-71*	L 45×4													0.33					0.33	21.45					
		L 50×5															0.02			0.02	1.04					
		L 63×4													0.10					0.10	6.50					
		L 63×5															0.15			0.15	7.80					
	Итого:			11240											0.43		0.17			0.60	36.79					
	Вст3 пс6-1 ТУ 14-1-3023-80	L 75×6													0.01					0.01	0.44					
		L 100×8													0.17		0.12			0.29	9.57					
	Итого:			12300											0.18		0.12			0.30	10.01					
Всего профиля:					21113										0.61		0.29			0.90	46.80					
Сталь угловая неравнополочная ГОСТ 8510-72*	Вст3 кп2 ГОСТ 380-71*	L 63×40×4				22179									0.22					0.22						
		L 100×63×6				22225									0.34					0.34						
	Итого:			11240											0.56					0.56						
	Вст3 пс6-1 ТУ 14-1-3023-80	L 80×50×6				22209									0.01					0.01						
		L 160×100×10				22260									0.37					0.37						
		L 180×110×10				22278									0.12					0.12						
	Итого:			12300											0.50					0.50						
Всего профиля:															1.06					1.06						
Швеллеры стальные гнутые равнополочные ГОСТ 8278-83	Вст3 кп2 ГОСТ 380-71*	Гн. С 100×50×4				73180									0.15					0.15						
		Гн С 160×60×4				73253									4.26	0.12				4.38						
	Итого:			11240											4.41	0.12				4.53						

Технические спецификации (листы 4÷9) выполнены для I ветрового района, III снегового района для температуры $t \geq -30°$.

Привязан:

Инв. №

ГИП	Гусева	
Нач.отд.	Ехилевский	
Н.контр.	Марков	
Гл.спец.	Марков	
Рук. гр.	Бабурина	
Инж.	Ильичева	

ТП 903-1-264.88 -КМ

Котельная с 4 котлами ДЕ-6,5-14ГМ. Здание из легких металлических конструкций

Техническая спецификация металла (1 часть) (начало)

Стадия	Лист	Листов
Р	4	

Госстрой СССР ГПИ Горьковский САНТЕХПРОЕКТ

Инв. № подл. | Подпись и дата | Взам. инв. №

Копировал: Исаева

Альбом 8 часть 2

Вид профиля и ГОСТ, ТУ	Марка металла и ГОСТ	Обозначение и размер профиля мм	№ п.п	Код: Марки металла	Вида профиля	Размера профиля	Количество шт.	Длина, мм	Масса металла по элементам конструкций, т: Рамы	Связи фахверка	Связи рамного каркаса	Прогоны кровли	Настил кровли	Стойки фахверка	Ригели стеновых панелей	Стойки дверей и ворот	Стаканы кровли			Общая масса, т	Развернутая площадь поверхности м²	Масса потребности в металле по кварталам (заполняется заказчиком): I	II	III	IV	Заполняется ВЦ
									Код элементов конструкций: 526151	526162	526163	526171	—	526112	526112	526215	—									
1	2	3	4	5	6	7	8	9																		
Профили замкнутые сварные квадратные ТУ 36-2287-80	Вст 3 сп2 ГОСТ 380-71*	Гн □ 140×3		14430						0.15										0.15	6.52					
	Вст 3 сп5 ГОСТ 380-71*	Гн □ 180×4									1.10									1.10	36.19					
		Гн □ 180×8												3.44		0.39				3.83	63.57					
	Итого:			14460							1.10			3.44		0.39				4.93	99.76					
Всего профиля:					77119					0.15	1.10			3.44		0.39				5.08	106.28					
Сталь листовая ГОСТ 19903-74*	Вст 3 кп ГОСТ 16523-70*	-δ=1															0.01			0.01						
		-δ=1.6															0.16			0.16						
	Итого:				72117												0.17			0.17						
	Вст 3 кп2 ГОСТ 380-71*	-δ=4												0.04	0.09					0.13	8.30					
		-δ=6									0.01	0.08			0.11		0.12			0.32	13.65					
		-δ=8							0.37					0.05						0.42	14.51					
	Итого:			11240	71110				0.37		0.01	0.08		0.09	0.20		0.12			0.87	36.46					
	09Г2С-6 ГОСТ 19282-73	-δ=6							6.22											6.22	265.59					
		-δ=20							12.66											12.66	164.58					
	Итого:			23140	71110				18.88											18.88	430.17					
	Вст 3 пс6-1 ТУ 14-1-3023-80	-δ=10							1.02	0.02	0.14			0.09	0.04		0.01			1.32	33.66					
		-δ=12							0.05											0.05						
		-δ=16							0.54											0.54	8.75					
		-δ=20												0.03			0.03			0.06	0.78					
	Итого:			12300	71110				1.61	0.02	0.14			0.12	0.04		0.04			1.97	43.19					
	09Г2С-12 ГОСТ 19282-73	-δ=25							0.86					0.33						1.19	12.37					
		-δ=30							0.97											0.97	8.43					
		-δ=40												0.04						0.04	0.26					
		-δ=55							2.06											2.06	10.10					
	Итого:			23140	71110				3.89					0.37						4.26	31.16					
Всего профиля:									24.75	0.02	0.15	0.08		0.58	0.24		0.33			26.15	540.95					

Инв.№ подл. | Подпись и дата | Взам. инв.№

Привязан:

Инв.№

ГИП	Гусева	
Нач.отд.	Ехилевский	
Н.контр.	Маркав	
Гл.спец	Маркав	
Рук.гр.	Бабурина	
Инж.	Ильичева	

ТП-903-1-264.88 -КМ

Котельная с 4 котлами ДЕ-6,5-14ГМ. Здание из легких металлических конструкций

Техническая спецификация металла (1 часть) (продолжение)

Стадия	Лист	Листов
Р	5	

Госстрой СССР ГПИ Горьковский САНТЕХПРОЕКТ

23297-07 6

Копировал: Исаева

Альбом 8 часть 2

Вид профиля и ГОСТ, ТЧ	Марка металла и ГОСТ	Обозначение и размер профиля мм	№ п.п.	Код: Марки металла	Код: вида профиля	Код: размера профиля	Количество, шт	Длина, мм	Масса металла по элементам конструкций, т: Рамы	Связи фахверка	Связи рамного каркаса	Прогоны кровли	Настил кровли	Стойки фахверка	Ригели стеновых панелей	Стойки дверей и ворот	Стаканы кровли			Общая масса т	Развернутая площадь поверхности, м²	Масса потреб. мести в металле по кварталам (заполняется заказчиком): I	II	III	IV	Заполняется ВЦ
									Код элементов конструкций: 526151	526162	526163	526171	—	526112	526112	526215	—									
1	2	3	4	5	6	7	8	9																		
Трубы стальные электросварные ГОСТ 10704-76*	Вст3кп2 ГОСТ 380-71*	Тр 402×4															0.07			0.07	2.30					
		Тр 720×5															0.11			0.11	2.91					
		Тр 1020×5															0.63			0.63	16.70					
	Итого:			11240	94307												0.81			0.81	21.91					
Профили стальные гнутые с трапециевидной формой гофра ГОСТ 24045-86	Вст3кп ГОСТ 380-71*	Н60-845-0.8											9.40							9.40						
Итого масса металла:									36.72	0.17	1.25	8.02	9.40	4.02	6.32	0.51	2.55			68.96						
Всего масса металла:																				68.96						
В том числе по маркам	Вст3кп												9.40				0.17			9.57						
	Вст3кп2								0.37		0.01	0.08		0.09	5.60	0.12				6.27						
	Вст3сп2									0.15							1.49			1.64						
	Вст3сп5										1.10			3.44		0.39				4.93						
	Вст3пс6											6.63								6.63						
	Вст3пс6-1								1.61	0.02	0.14	1.31		0.12	0.72		0.89			4.81						
	09Г2с-6								30.85											30.85						
	09Г2с-12								3.89					0.37						4.26						
Масса поставки элементов по кварталам (заполняется заказчиком)		I																								
		II																								
		III																								
		IV																								
Масса металла (2 часть)	Листы 7,8,9																			36.54						
Общая масса металла																				105.50						

Взам. инв.№ | Подпись и дата | Инв.№ подл.

Привязан:

Инв №

ГИП	Гусева	
Нач.отд.	Ехилевский	
Н.контр.	Марков	
Гл.спец.	Марков	
Рук.гр.	Бабурина	
Инж.	Ильичева	

ТП 903-1-264.88 -КМ

Котельная с 4 котлами ДЕ-6,5-14ГМ Здание из легких металлических конструкций

Стадия	Лист	Листов
Р	6	

Техническая спецификация металла (1 часть) (окончание)

Госстрой СССР ГПИ Горьковский САНТЕХПРОЕКТ

Копировал: Исаева

Альбом 8 часть 2

Вид профиля и ГОСТ, ТЧ	Марка металла и ГОСТ	Обозначение и размер профиля мм	№ п.п.	Код: Марки металла	Код: Вида профиля	Код: Размера профиля	Количество, шт	Длина, мм	Масса металла по элементам конструкций, т: Балки перекрытия	Колонны	Балки подвесных путей и монорельсов	Балки площадок	Стойки площадок	Каркас опоры под деаэратор	Перегородки	Стойки перегородок	Балки для крепления трубопроводов	Опоры для крепления трубопроводов	Общая масса т.	Развернутая площадь поверхности, м²	Масса потребности в металле по кварталам (заполняется изготовителем): I	II	III	IV	Заполняется ВЦ
									Код элементов конструкций: 526182	526111	526235	526233	526233	526396	526213	526213	526171	526395							
1	2	3	4	5	6	7	8	9																	
Балки двутавровые для подвесных путей ГОСТ 19425-74*	Вст3Гпс5 ГОСТ 380-71*	I 24м		12360		53899					2.76								2.76	59.75					
Балки двутавровые ГОСТ 8239-72*	Вст3 сп5-1 ТУ14-1-3023-80	I 18		14460		24155					0.90								0.90	34.75					
		I 20									0.31								0.31						
	Итого:										1.21								1.21						
Двутавры с параллельными гранями полок ГОСТ 26020-83	Вст3 пс6-1 ТУ14-1-3023-80	I 23Б1										0.23	0.46						0.69	25.08					
		I 30Б1								0.85									0.85	30.09					
		I 45Б1							4.83										4.83	120.27					
	Итого:			12300	24511				4.83	0.85		0.23	0.46						6.37	175.44					
Швеллеры ГОСТ 8240-72*	Вст3 кп2 ГОСТ 380-71*	[10		11240		26140			0.24			0.26		0.79	0.38		1.68	0.24	3.59	160.49					
	Вст3 пс6-1 ТУ14-1-3023-80	[16				26182						0.89					2.01	0.60	3.50	141.75					
		[20				26239					0.22						0.30	0.27	0.79	30.18					
	Итого:			12300							0.22	0.89					2.31	0.87	4.29	171.93					
	Вст3 пс6 ГОСТ 380-71*	[22				26255					0.13								0.13	4.75					
		[30				26310					0.19								0.19	5.96					
	Итого:			12300							0.32								0.32	10.71					
Всего профиля:									0.24		0.54	1.15		0.79	0.38		3.99	1.11	8.20	343.13					
Сталь угловая равнополочная ГОСТ 8509-86	Вст3 кп2 ГОСТ 380-71*	L 50×5							0.14			0.77	0.17	0.65	0.08				1.81	94.12					
		L 63×5											0.12						0.12	5.43					
		L 70×4													0.03				0.03	1.95					
	Итого:			11240					0.14			0.77	0.29	0.65	0.11				1.96	101.50					
	Вст3пс6-1 ТУ14-1-3023-80	L 75×6							0.16	0.02		0.03	0.49				0.07	0.04	0.81	35.64					
		L 90×7										0.01		0.58					0.59	21.83					
		L 100×8							0.01									0.04	0.05	1.65					
		L 160×10									0.03								0.03	0.78					
		L 110×8									0.02								0.02	0.66					
	Итого:			12300	21113				0.17	0.02	0.05	0.04	0.49	0.58			0.07	0.08	1.50	60.56					
Всего профиля:									0.31	0.02	0.05	0.81	0.78	1.23	0.11		0.07	0.08	3.46	162.06					

Взам. инв. № | Подпись и дата | Инв. № подл.

Привязан:

Инв. №

ГИП	Гусева	
Нач. отд.	Ехилевский	
Н. контр.	Марков	
Гл. спец.	Марков	
Рук. гр.	Бабурина	
Инж.	Ильичева	

ТП903-1-264.88 -КМ

Котельная с 4 котлами ДЕ-6,5-14ГМ
Здание из легких металлических конструкций

Стадия	Лист	Листов
Р	7	

Техническая спецификация металла (2 часть) (начало)

Госстрой СССР ГПИ Горьковский САНТЕХПРОЕКТ

Копировал: Исаева

Альбом 8 часть 2

Вид профиля и ГОСТ, ТУ	Марка металла и ГОСТ	Обозначение и размер профиля мм	№ п.п.	Код			Количество, шт	Длина, мм	Масса металла по элементам конструкций, т											Общая масса т.	Развернутая площадь поверхности, м²	Масса потребности в металле по кварталам (заполняется изготовителем)				Заполняется ВЦ
				Марки металла	Вида профиля	Размера профиля			Балки перекрытия	Колонны	Балки подвесных путей и монорельсов	Балки площадок	Стойки площадок	Каркас опоры под деаэратор	Перегородки	Стойки перегородок	Балки для крепления трубопроводов	Опоры для крепления трубопроводов				I	II	III	IV	
				Код элементов конструкций					526182	526111	526235	526233	526233	526396	526213	526213	526171	526395								
1	2	3	4	5	6	7	8	9																		
Сталь угловая неравнополочная ГОСТ 8510-72*	Вст 3 кп2 ГОСТ 380-71*	⊥ 50×32×3				22152									0.28					0.28						
		L 100×63×6				22225										0.02		0.03		0.05						
	Итого:			11240											0.28	0.02		0.03		0.32						
Уголки гнутые неравнополочные ГОСТ 19772-74	Вст 3 кп2 ГОСТ 380-71*	Гн. L 25×20×1.5		11240	75116										0.06					0.06						
Профили замкнутые сварные квадратные и прямоугольные ТУ 36-2287-80	Вст 3 сп2 ГОСТ 380-71*	Гн. □ 100×4		14430												0.40		0.37		0.77	25.28					
	Вст 3 сп5 ГОСТ 380-71*	Гн. □ 180×8		14460																						
Всего профиля:					77119											0.40		0.37		0.77	25.28					
Сталь листовая ГОСТ 19903-74*	Вст 3 кп2 ГОСТ 380-71*	-δ=6										0.40	0.10	0.24	0.01		0.01	0.03		0.79	33.72					
		-δ=8										0.03	0.23		0.01		0.22			0.49	15.68					
	Итого:			11240								0.43	0.33	0.24	0.02		0.23	0.03		1.28	49.40					
	Вст 3 пс 6-1 ТУ14-1-3023-80	-δ=10							0.17	0.28	0.48	0.07	0.02	0.14		0.05		0.47		1.68	43.16					
		-δ=14									0.30									0.30	5.55					
		-δ=20							0.02	0.34		0.02	0.09	0.06		0.08		0.56		1.17	38.98					
	Итого:			12300					0.19	0.62	0.78	0.09	0.11	0.20		0.13		1.03		3.15	87.69					
	09Г2С-12 ГОСТ 19281-73	-δ=30								0.20			0.10							0.30	2.60					
		-δ=50								0.14										0.14	0.75					
	Итого:			23140						0.34			0.10							0.44	3.35					
Всего профиля:					71110				0.19	0.96	0.78	0.52	0.54	0.44	0.02	0.13	0.23	1.06		4.87	140.44					
Сталь листовая рифленая ГОСТ 8568-77*	Вст 3 кп2 ГОСТ 380-71*	-рифл. δ=5		11240	71315							3.46								3.46						
Сталь листовая просечно-вытяжная ГОСТ 8706-78*	Вст 3 кп2 ГОСТ 380-71*	-ПВ 506		11240	71404							0.53		0.24						0.77						
Сталь круглая ГОСТ 2590-71*	Вст 3 кп2 ГОСТ 380-71*	• ф5													0.02					0.02						
		• ф18													0.01					0.01						
		• ф20													0.01					0.01						
	Итого:			11240	11118										0.04					0.03						

Инв.№ подл. | Подпись и дата | Взам.инв.№

Привязан:

Инв.№

ГИП	Гусева	
Нач.отд	Ехилевский	
Н.контр.	Марков	
Гл.спец.	Марков	
Рук.гр.	Бабурина	
Инж.	Ильичева	

ТП 903-1-264.88 -КМ

Котельная с 4 котлами ДЕ-6,5-14ГМ
Здание из легких металлических конструкций

Техническая спецификация металла (2часть) (продолжение)

Стадия	Лист	Листов
Р	8	

Госстрой СССР ГПИ Горьковский САНТЕХПРОЕКТ

Копировал: Устав

Альбом 8 часть 2

Вид профиля и ГОСТ, ТУ	Марка металла и ГОСТ	Обозначение и размер профиля мм	№ п.п	Код: Марки металла	Код: Вида профиля	Код: Размера профиля	Количество, шт	Длина, мм	Марка металла по элементам конструкций, т: Балки перекрытия	Колонны	Балки подвесных путей и монорельсов	Балки площадок	Стойки площадок	Каркас опоры под деаэратор	Перегородки	Стойки перегородок	Балки для крепления трубопроводов	Опоры для крепления трубопроводов	Общая масса, т	Развернутая площадь поверхности, м²	Масса потребности в металле по кварталам (заполняется изготовителем): I	II	III	IV	Заполняется ВЦ
									Код элементов конструкций: 526182	526111	526235	526233	526233	526396	526213	526213	526171	526395							
1	2	3	4	5	6	7	8	9																	
Сетки стальные плетеные одинарные ГОСТ 5336-80*	08 кп ГОСТ 1050-74	N 45-20													0.06				0.06						
Итого масса металла:									5.57	1.83	5.34	6.70	1.78	2.70	0.95	0.55	4.29	2.65	32.36						
Лестницы и ограждения																			1.97						
Переплеты	Лист 10																		2.21						
Всего масса металла:																			36.54						
В том числе по маркам	08 кп														0.06				0.06						
	Вст 3 кп2								0.38			5.45	0.62	1.92	0.89	0.02	1.91	0.30	11.49						
	Вст 3 сп 2															0.40		0.37	0.77						
	Вст 3 кп																								
	Вст 3сп5-1										1.21								1.21						
	Вст 3 пс 6										0.32								0.32						
	Вст 3 пс 6-1								5.19	1.49	1.05	1.25	1.06	0.78		0.13	2.38	1.98	15.31						
	Вст 3 Гпс 5										2.76								2.76						
	09Г2с-12									0.34			0.10						0.44						
	10 кп																								
Масса поставки элементов по кварталам (заполняется заказчикам)		I																							
		II																							
		III																							
		IV																							

Инв. № подл. | Подпись и дата | Взам. инв. №

Привязан:

Инв. №

ГИП	Гусева	
Нач. отд	Ехилевский	
Н. контр.	Марков	
Гл. спец.	Марков	
Рук. гр	Бабурина	
Инж.	Ильичева	

ТП 903-1-264.88 -КМ

Котельная с 4 котлами ДЕ-6,5-14ГМ Здание из легких металлических конструкций

Стадия Р | Лист 9 | Листов

Техническая спецификация металла (2 часть) (окончание)

Госстрой СССР ГПИ Горьковский САНТЕХПРОЕКТ

Вид профиля и ГОСТ, ТУ	Марка металла и ГОСТ	Обозначение и размер профиля, мм	№ п.п	Код: Марки металла	Код: вида профиля	Код: размера профиля	Количество, шт	Длина, мм	Масса металла, т: Переплёты	Масса металла, т: Код	Общая масса, т	Развернутая площадь поверхности, м²	Масса потребности в металле по кварталам (заполняется заказчиком): I	II	III	IV	
1	2	3	4	5	6	7	8	9									
Стальной гнутый профиль Прокат листовой холоднокатанный ГОСТ 19904-74	Вст 3 кп ГОСТ 16523-70	▭ 58-26×1.8							1.61		1.61						
Сталь листовая ГОСТ 19904-74	Вст 3 кп 2 ГОСТ 380-71*	-δ = 1.8							0.15		0.15						
		-δ = 3							0.04		0.04	3.40					
	Итого:			11240	72123				0.19		0.19						
	10 кп ГОСТ 16523-10	-δ = 1.8							0.36		0.36						
		-δ = 3							0.04		0.04	3.40					
	Итого:								0.40		0.40						
Всего профиля:									0.59		0.59						
Полоса стальная горячекатанная ГОСТ 103-76	Вст 3 кп 2-1 ТУ 14-1-3023-80	-5×50		11240	72125				0.01		0.01	5.11					
Всего масса металла:									2.21		2.21						
Масса поставки элементов по кварталам (заполняется заказчиком)																	

Инв. № подл. | Подпись и дата | Взам. инв. №

Привязан:	ГИП	Гусева		ТП 903-1-264.88 -КМ	
	Нач. отд.	Ехидевский		Котельная с 4 котлами ДЕ-6,5-14ГМ. Здание из легких металлических конструкций	Стадия: Р; Лист: 10; Листов:
	Н. контр	Марков		Техническая спецификация металла на переплеты.	Госстрой СССР ГПИ Горьковский САНТЕХПРОЕКТ
	Гл. спец	Марков			
Инв. №	Рук. гр	Бабурина			
	Инж.	Ильичёва			

23297-07 11

Копировал: Исаева

Альбом 8 часть 2

Схема расположения рам, стоек фахверка, вертикальных связей, прогонов по кровле

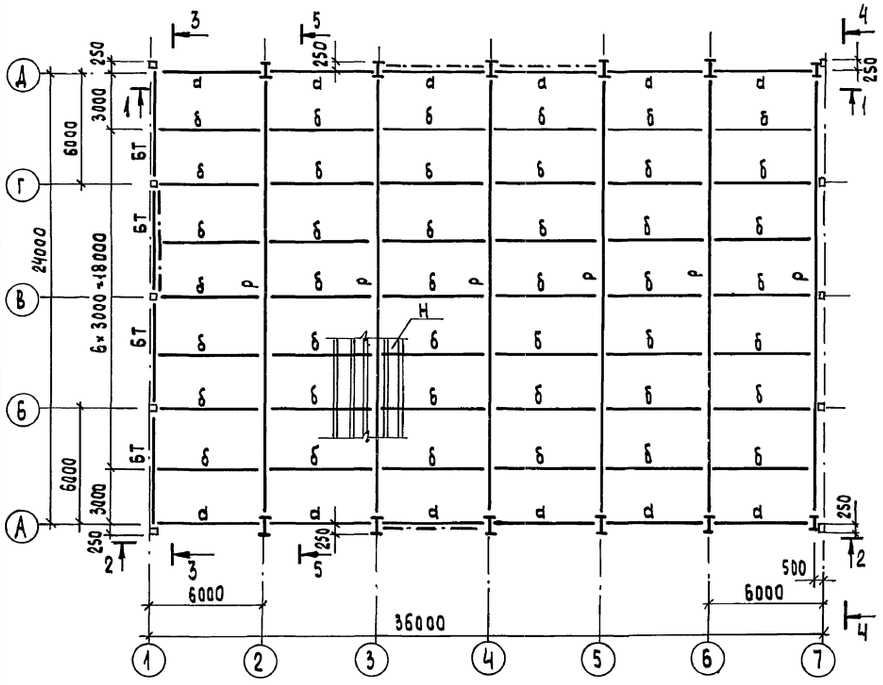

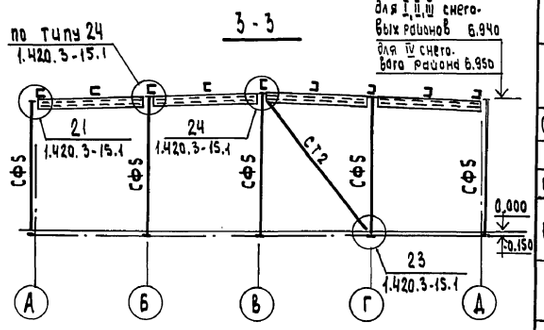

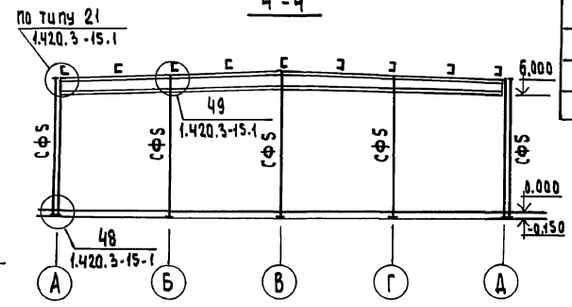

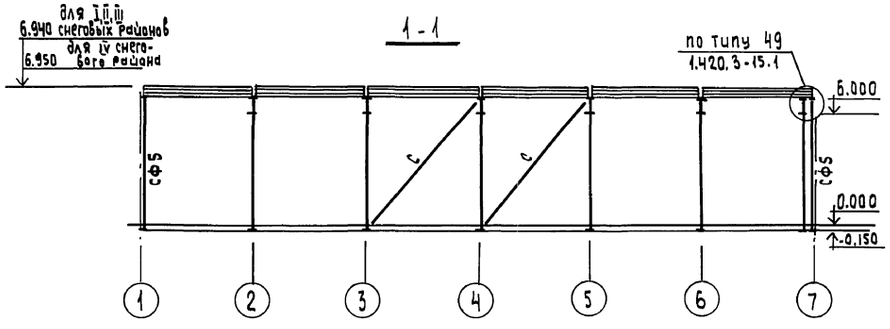

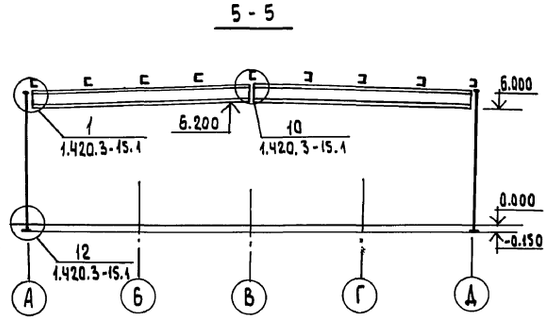

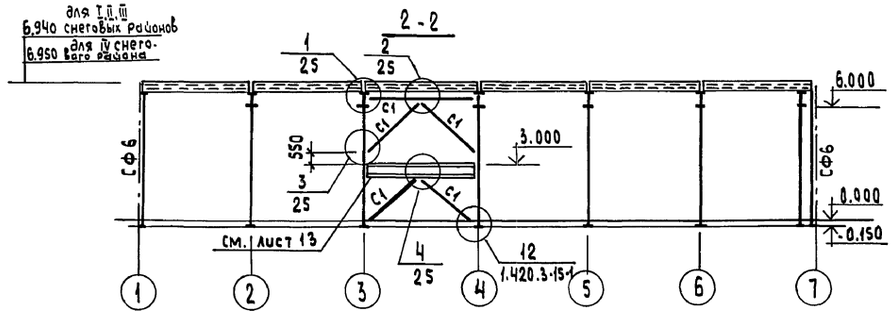

Ведомость элементов

Марка	Сечение: Эскиз	Поз.	Состав	Опорные усилия: M, тс·м	N, т.с	Q, тс	Группа констр.	Марка металла	Примечание
Р	Серия 1.420.3-15 Вып.1		Р24-6-1-60-380				2	09Г2С-6	для I,II,III снеговых районов
	Серия 1.420.3-15 Вып.1		Р24-6-1-6.0-480				2	09Г2С-6	для IV снегового района
СФ5	Серия 1.420.3-15 Вып.1		44 км Гн.□180×8				3	Вст3сп5	
С	Серия 1.420.3-15 Вып.1		43 км Гн.□180×4				4	Вст3сп5	
СТ2	Серия 1.420.3-15 Вып.1		44 км Гн.□140×3				4	Вст3сп2	
БТ	Серия 1.420.3-15 Вып.1		43 км БТ2 С24				2	Вст3пс6	для I,II,III снеговых районов
	Серия 1.420.3-15 Вып.1		43 км БТ3 С30				2	Вст3пс6	для IV снегового района
а	С		С 20				3	Вст3пс6-1	для I,II,III снеговых районов
			С 22				3	Вст3пс6	для IV снегового района
б	С		С 22			25.40	3	Вст3пс6	для I,II снеговых районов
			С 24			32.60	3	Вст3пс6	для III,IV снеговых районов
Н			Н60-845-0.8				3	Вст3кп	
С1	□		Гн.□180×4				4	Вст3сп5	

1. Общие указания см. лист 1.
2. В разрезах 1-1÷5-5 профилированный настил условно не показан.
3. Колонны устанавливаются на подливку из цементного раствора толщиной 50 мм.
4. Монтажные соединения конструкций согласно серии 1.420.3-15 вып.1 приняты:
   - рам, вертикальных связей - на высокопрочных болтах;
   - прогонов - на болтах нормальной точности.
5. Требования к изготовлению и монтажу конструкций см. серию 1.420.3-15 вып.1 лист 5.
6. Дополнительная связь „С" по ряду „Д" предусмотрена из условия демонтажа одного из котлов.
7. Для устройства горизонтальной диафрагмы жесткости в покрытии в крайних двух шагах у торцов настил крепить между собой с шагом 300мм, к прогонам - в каждой волне.
8. Конструкции каркаса рассчитаны для I÷III ветровых районов.
9. Колонны и стойки фахверка покрыть огнезащитным покрытием по ГОСТ 25665-83 толщиной 10 мм.

Инв.№подл. | Подпись и дата | Взам.инв.№

Привязан:

Инв.№

ГИП	Гусева	
Нач.отд.	Ехилевский	
Н.контр.	Марков	
Гл.спец.	Марков	
Рук. гр.	Бабурина	
Инж.	Ильичева	

ТП 903-1-264.88 КМ

Котельная с 4 котлами ДЕ-6,5-14ГМ. Здание из легких металлических конструкций

Стадия	Лист	Листов
Р	11	

Схема расположения рам, стоек фахверка, вертикальных связей, прогонов по кровле.

Госстрой СССР ГПИ Горьковский САНТЕХПРОЕКТ

Копировал: Исаева

Альбом 8 часть 2

Схема расположения дополнительных балок и стаканов.

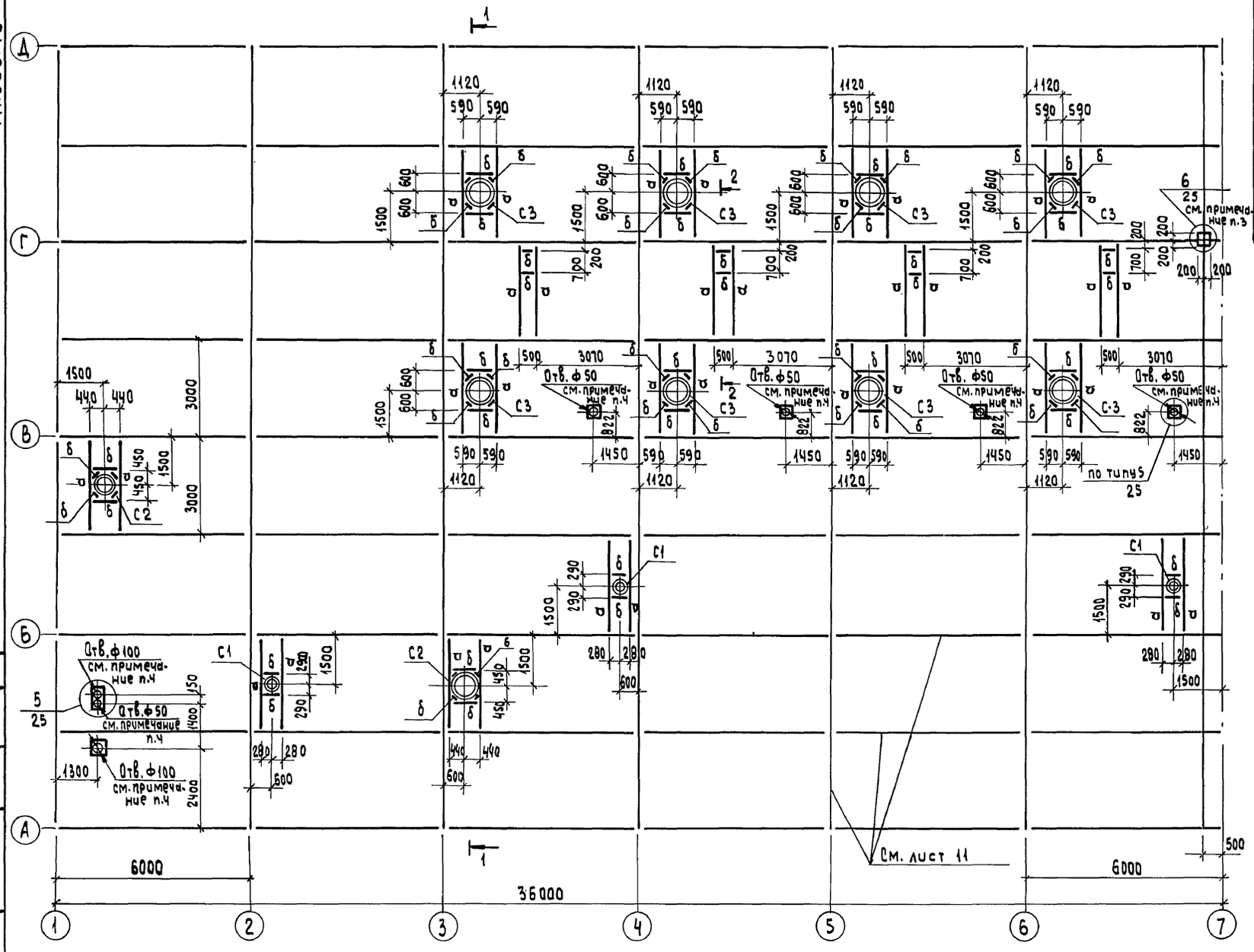

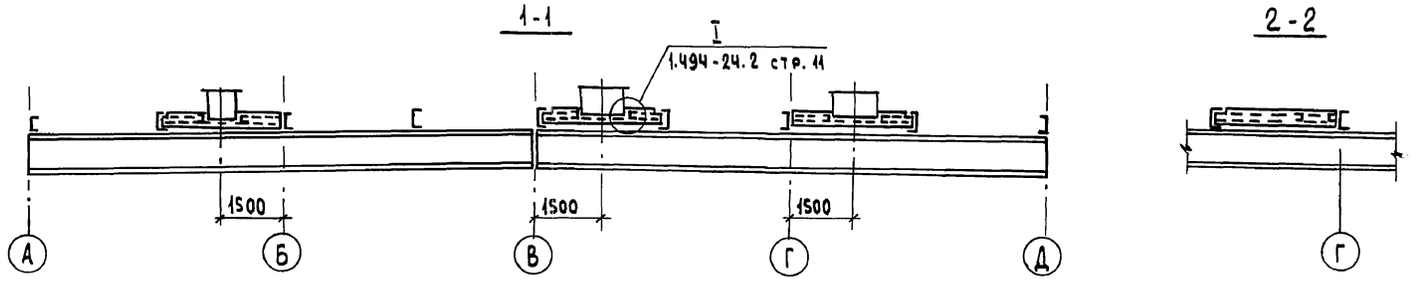

Ведомость элементов

Марка	Сечение: Эскиз	Поз.	Состав	Опорные усилия: M_1 кн-м	N_1 кн	Q кн	Группа констр.	Марка металла	Примечание
а	[		[16			7.30	4	Вст3пс6-1	
б	[		[10				4	Вст3кп2	конструкт.
С1	Серия 1.494-24 вып.2 стр.5						4	см. техническую спецификацию листы 4.5.6	
С2	Серия 1.494-24 вып.2 стр.6						4		
С3	Серия 1.494-24 вып.2 стр.7						4		

1. Общие указания см. лист 1.
2. На схеме профилированный настил условно не показан.
3. Узел крепления соединительного изделия МС1 (см. т.п 903-1-264.88-КЖ.И.018) к прогону.
4. Отверстия ф100, ф50 под соединительные изделия МС3 (см. ТП 903-1-264.88КЖ.И.019-01). МС4 (см. ТП 903-1-264.88КЖ.И.019-02).

Согласовано: Нач.отд. ОВ-2 Конкин

Инв.№ подл. | Подпись и дата | Взам.инв.№

Привязан:

Инв.№

ГИП	Гусева		
Нач.отд.	Ехилевский		
Н.контр.	Марков		
Гл.спец.	Марков		
Рук.гр.	Бабурина		
Инж.	Ильичева		

ТП903-1-264.88 -КМ

Котельная с 4 котлами ДЕ-6,5-14ГМ
Здание из легких металлических конструкций

Схема расположения дополнительных балок и стаканов.

Стадия	Лист	Листов
Р	12	

Госстрой СССР
ГПИ Горьковский
САНТЕХПРОЕКТ

Альбом 8 часть 2

Схема расположения балок перекрытия на отм. 3.000.

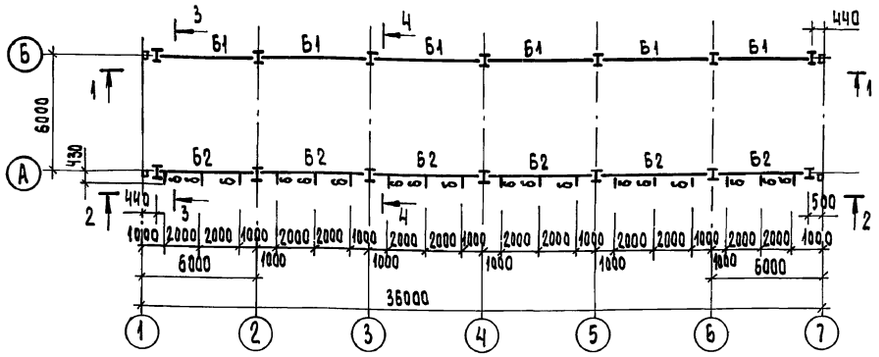

3-3

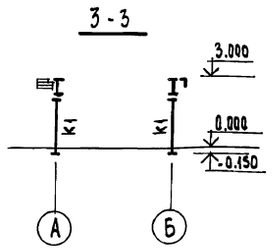

4-4

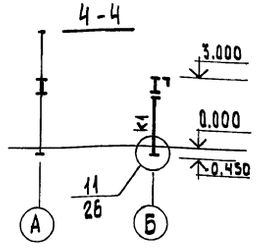

Схема щита

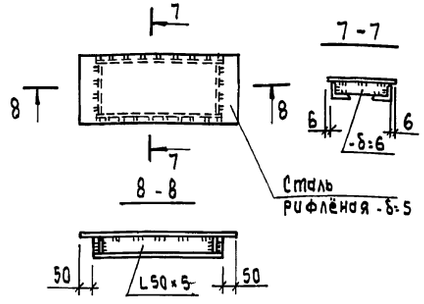

1-1

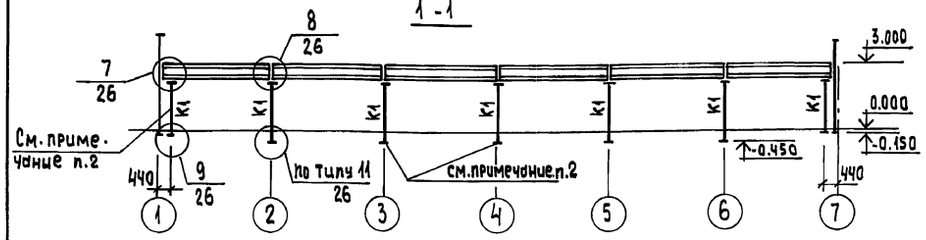

2-2

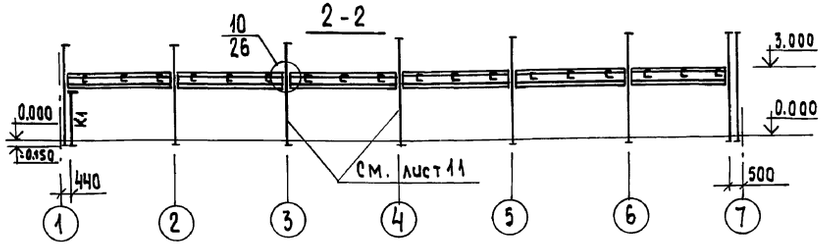

Схема расположения перекрытия канала в ПСУ.

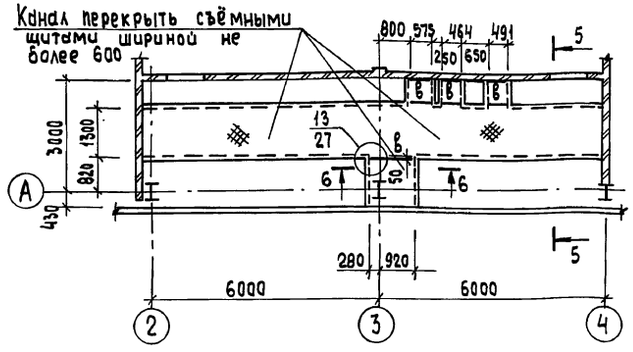

Схема расположения балок перекрытия ПСУ.

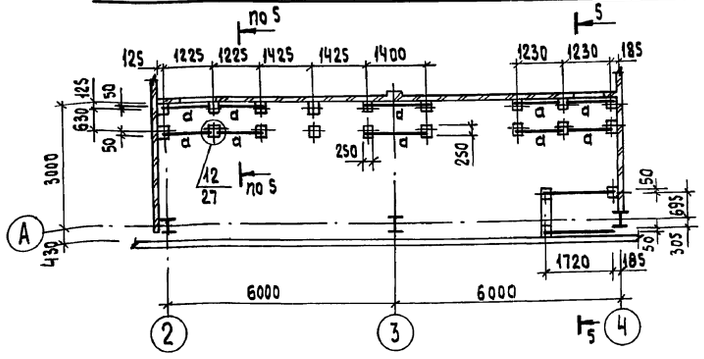

5-5

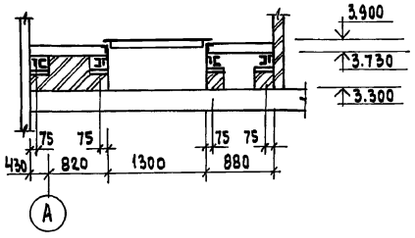

6-6

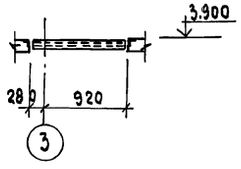

Ведомость элементов

Марка	Сечение: Эскиз	Поз.	Сечение: Состав	Опорные усилия: M1 кНм	N1 кН	Q кН	Группа констр.	Марка металла	Примечание
Б1		1	I 45Б2			90.20	2	Вст3пс6-1	
		2	L 50×5					Вст3кп2	Конструкт.
Б2			I 45Б2			140.0	2	Вст3пс6-1	
а		1	[10				2	Вст3кп2	Конструкт.
		2	L 75×6					Вст3пс6-1	
б			[10				4	Вст3кп2	
К1			I 30Б1		160.00		3	Вст3пс6-1	
в			[10				4	Вст3кп2	Конструкт.

1. Общие указания см. лист 1.
2. Колонны устанавливаются на подливку из цементного раствора толщиной 50мм.
3. Колонны К1, балки Б1, Б2, б покрыть огнезащитным покрытием по ГОСТ 25665-83. толщиной 10мм.

Согласовано: Нач. отд. ЭТ Коновалов

Инв. № подл. | Подпись и дата | Взам. инв. №

ГИП	Гусева		
Нач.отд.	Ехилевский		
Н.контр.	Марков		
Гл.спец.	Марков		
Рук.гр.	Бабурина		
Инж.	Ильичева		

Привязан:

Инв. №

ТП903-1-264.88 КМ

Котельная с 4 котлами ДЕ-6,5-14ГМ Здание из легких металлических конструкций

Стадия	Лист	Листов
Р	13	

Схемы расположения балок перекрытий на отм. 3.000; балок перекрытия ПСУ; перекрытия канала в ПСУ. Схема щита.

Госстрой СССР ГПИ Горьковский САНТЕХПРОЕКТ

23297-07 14

Копировал: Усаева

Альбом 8 часть 2

Схема расположения балок подвесных путей и монорельсов.

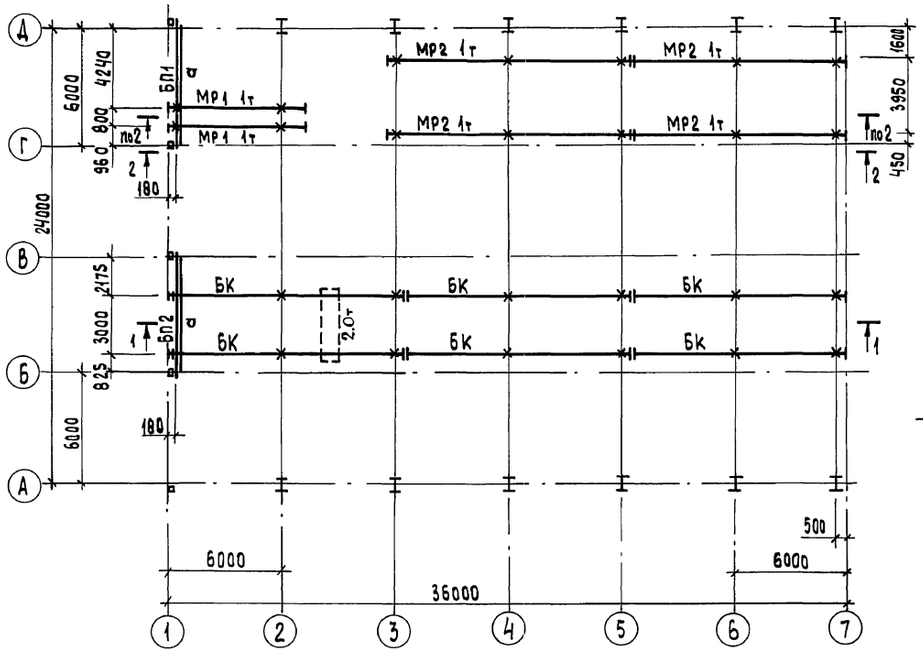

3 - 3

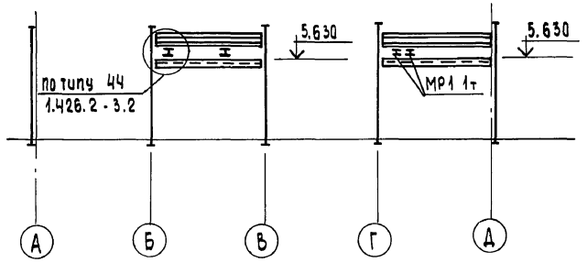

2 - 2

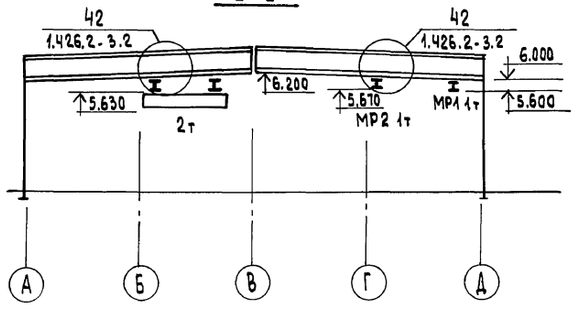

1 - 1

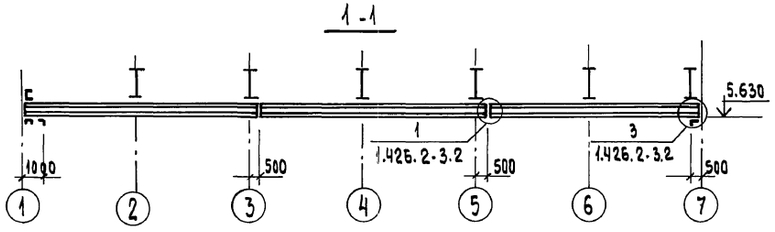

2 - 2

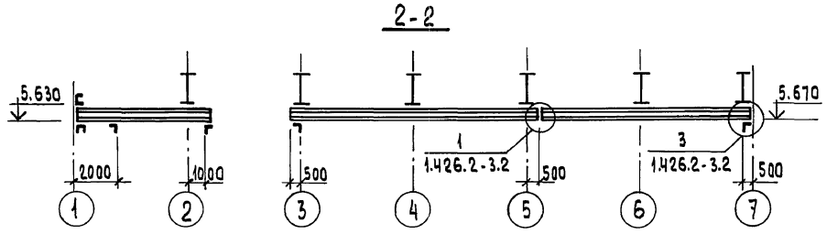

Ведомость элементов

Марка	Сечение: Эскиз	Поз.	Состав	Опорные усилия: M_1 кН·м	N_1 кН	Q_1 кН	Группа констр.	Марка металла	Примечание
МР1	I		I 20			14.00	1	Вст3сп5-1	
МР2	I		I 18			14.00	1	Вст3сп5-1	
БК	I		I 24м			39.00	1	Вст3Гпс5	
а	⊓		[20				3	Вст3пс6-1	
БП1	Серия 1.420.3-15 Вып.1 44км						3	Вст3пс6	
БП2	Серия 1.420.3-15 Вып.2 44 км						3	Вст3пс6	

1. Общие указания см. лист 1.
2. Изготавление и монтаж подвесных путей производить в соответствии с серией 1.426.2-3 Вып.2.

Согласовано:
Нач.отд. КЭ-1 Лепендин

Инв.№ подл. | Подпись и дата | Взам.инв.№

Привязан.	ГИП	Гусева	
	Нач.отд.	Ехилевский	
	Н.контр.	Марков	
	Гл.спец.	Марков	
	Рук.гр.	Бабурина	
Инв.№	Инж.	Ильичева	

ТП903-1-264.88 КМ

Котельная с 4 котлами ДЕ-6,5-14ГМ Здание из легких металлических конструкций

Стадия	Лист	Листов
Р	14	

Схема расположения балок подвесных путей и монорельсов.

Госстрой СССР ГПИ Горьковский САНТЕХПРОЕКТ

Копировал. Исаева

Альбом 8 часть 2

Схема расположения площадки на отм. 4.800

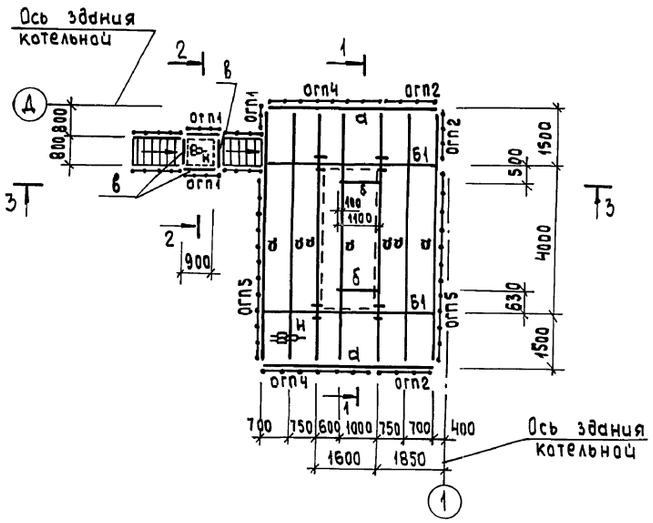

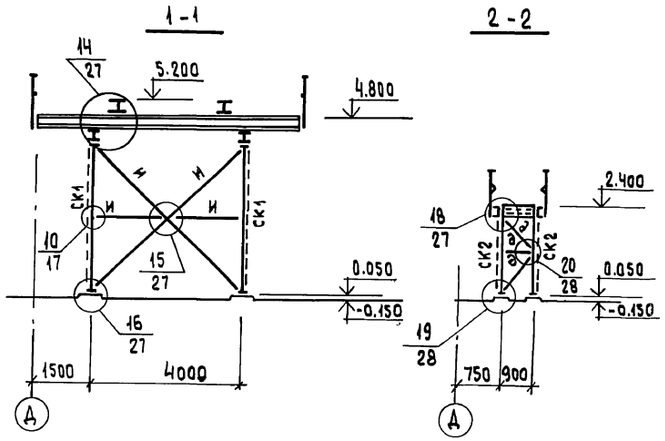

Схема расположения наружной лестницы

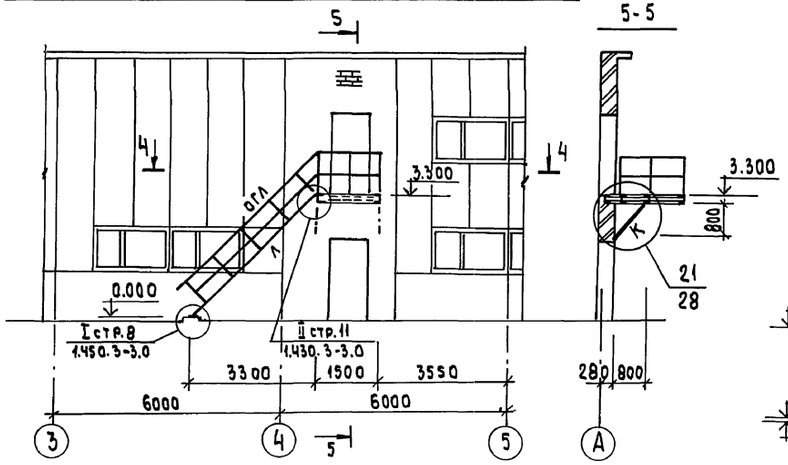

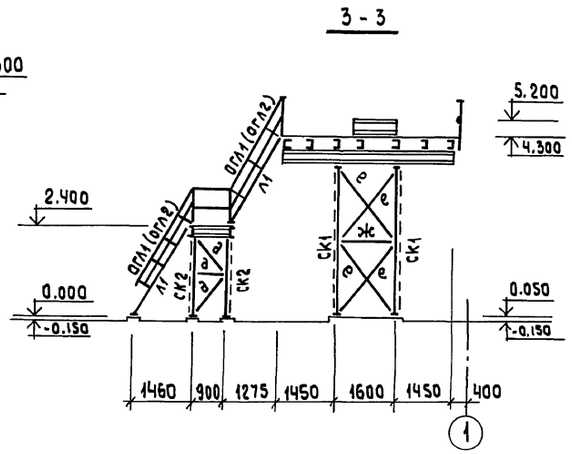

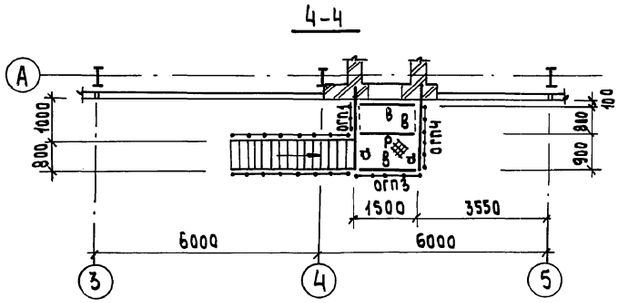

Ведомость элементов

Марка	Сечение: Эскиз	Поз.	Состав	Опорные усилия: M, кн.м	N, кн	Q, кн	Группа констр.	Марка металла	Примечание
Б1	I		I 23Б1			56.10	3	Вст3пс6-1	
а	[		[16			35.60	3	Вст3пс6-1	
б	1 I 2	1	2-400×20				3	Вст3пс6-1	конструктивно
		2	-360×10				3	Вст3пс6-1	
в	[		[10				4	Вст3кп2	Конструкт.
д	L		L 63×5				4	Вст3кп2	по гибкости
е	L		L 50×5				3	см. при-	по гибкости
ж	⅂Г		2L 50×5				3	мечание	по гибкости
и	⅂Г		2L 75×6				3	Вст3пс6-1	по гибкости
к	L		L 75×6				4	Вст3пс6-1	
р	—		-Рифл.-δ=5				4	Вст3кп2	
н	—		-ПВ 506				4	Вст3кп2	
СК1	I		I 23Б1				3	Вст3пс6-1	по гибкости
СК2	L		L 63×5				4	Вст3кп2	по гибкости
Л1	Серия 1.450.3-3 вып.0 МЛХШ 60-24.8						4	Вст3кп2	
ОГЛ1	Серия 1.450.3-3 вып.0 ОГЛ МЛХ 60-10.24						4	Вст3кп2	
ОГЛ2	Серия 1.450.3-3 вып.0 ОГП МЛХ 60-10.24						4	Вст3кп2	
ОГП1	Серия 1.450.3-3 вып.0 ОГПМХЭ6 - 10.9						4	Вст3кп2	
ОГП2	Серия 1.450.3-3 вып.0 ОГПМХЭ6 -10.15						4	Вст3кп2	
ОГП3	Серия 1.450.3-3 вып.0 ОГПМХЭ6 -10.18						4	Вст3кп2	
ОГП4	Серия 1.450.3-3 вып.0 ОГПМЛЭ6 - 10.30						4	Вст3кп2	
ОГП5	Серия 1.450.3-3 вып.0 ОГПМХЭ6 - 10.54						4	Вст3кп2	
Л	Лестница						4	Вст3кп2	Выполнить по серии 1.450.3-3 вып. 0.1
ОГЛ	Ограждение лестницы						4	Вст3кп2	

1. Общие указания см. лист 1.
2. Материал металлоконструкций: для элементов е, ж
   - при расчетной температуре ≥-30°С сталь Вст3кп2 по ГОСТ 380-71*;
   - при расчетной температуре -30°С > t ≥ -40°С сталь Вст3пс6-1 по ТУ 14-1-3023-80.
3. Просечно-вытяжной настил приварить к металлическим балкам площадок швом h=4мм.
4. Рифленый настил приварить к металлическим балкам площадки прерывистым швом 4-150 с шагом 150.
5. Стойки площадок устанавливаются на подливку из цементного раствора толщиной 50мм.

Привязан:	ГИП	Гусева		ТП903-1-264.88 -КМ			
	Нач. отд	Ехилевский		Котельная с 4 котлами ДЕ-6,5-14ГМ. Здание из легких металлических конструкций	Стадия	Лист	Листов
	Н.конт.	Марков			Р	15	
	Гл.спец	Марков		Схемы расположения площадки на отм. 4.800; наружной лестницы.	Госстрой СССР ГПИ Горьковский САНТЕХПРОЕКТ		
	Рук. гр	Бабурина					
Инв. №	Инж.	Ильичева					

23297-07 16

Копировал: Исаева

Инв. № подл. | Подпись и дата | Взам. инв. № | Нач. отд. КУ-1 | Лепендин | 28.06

Альбом 8 часть 2

Схема расположения площадок, лестниц, ограждений перекрытия на отм. 3.300

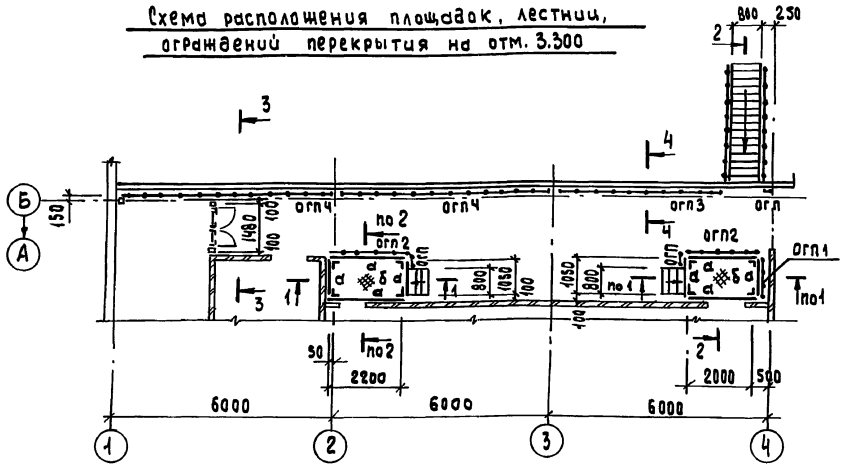

1-1

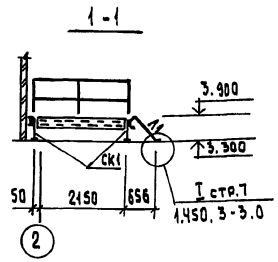

2-2

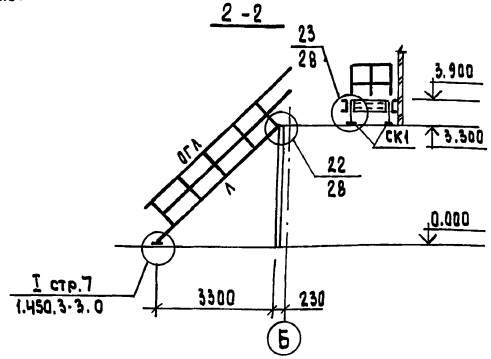

3-3

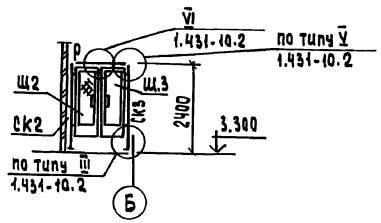

4-4

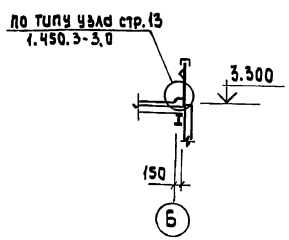

Схема расположения сетчатого ограждения инструментальной.

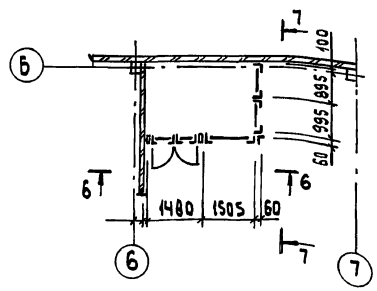

Схема расположения сетчатого ограждения на отм. 0.000

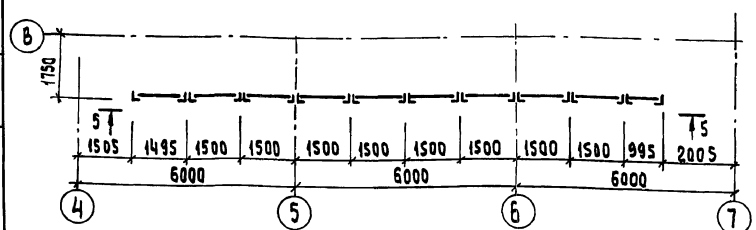

5-5

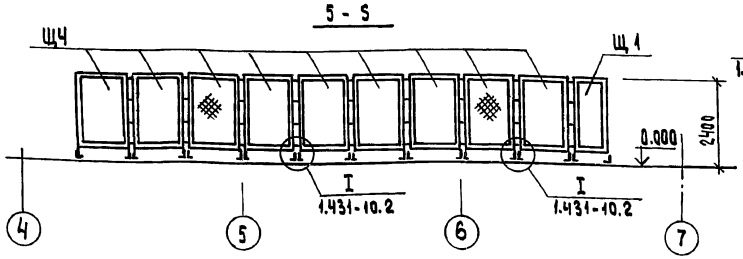

6-6

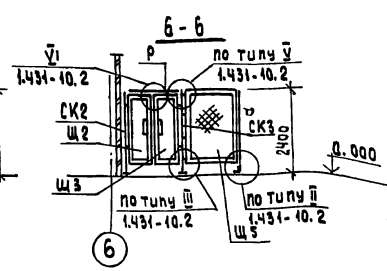

7-7

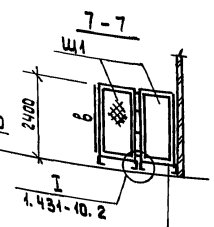

Ведомость элементов

Марка	Сечение: Эскиз	Сечение: Поз.	Сечение: Состав	Опорные усилия: M_1 кН.м	Опорные усилия: N_1 кН	Опорные усилия: Q_1 кН	Группа конструк.	Марка металла	Примечание
а	⊏		⊏10				4	Вст3.кп2	Конструкт.
б	—		Ст.рифл-б=5				4	Вст3.кп2	
СК1	L		L75×6				4	Вст3 кп2	Конструкт.
в	L		L50×5				4	Вст3кп2	
Огп1	Серия 1.450.3-3 Вып.0		ОГПМХЭБ - 10.12				4	Вст3кп2	
Огп2	Серия 1.450.3-3 Вып.0		ОГПМХЭБ - 10.21				4	Вст3кп2	
Огп3	Серия 1.450.3-3 Вып.0		ОГПМХЭБ - 10.48.				4	Вст3кп2	
Огпч	Серия 1.450.3-3 Вып.0		ОГПМХэБ - 10.60				4	Вст3кп2	
Л1	Серия 1.450.3-3 Вып.0		МЛХШ 45-6.8				4	Вст3 кп2	
Огп	Ограждение площадки						4	Вст3кп2	Выполнить по серии 1.450.3-3 Вып.0,1
Л	Лестница						4	Вст3кп2	
ОГЛ	Ограждение лестницы						4	Вст3кп2	
Щ1	Серия 1.431-10 Вып.2		1.0×2.4 ЩПК				4	Вст3кп2	
Щ2	Серия 1.431-10 Вып.2		0.7×2.4 ДПК-л				4	Вст3кп2	
Щ3	Серия 1.431-10 Вып.2		0.7×2.4 ДПК-п				4	Вст3кп2	
Щч	Серия 1.431-10 Вып.2		1.5×2.4 ЩПК				4	Вст3кп2	
Щ5	Серия 1.431-10 Вып.2		1.5×2.4 ЩПК-А				4	Вст3кп2	
СК2	Серия 1.431-10 Вып.2		2.4 ДСК-л				4	Вст3кп2	
СК3	Серия 1.431-10 Вып.2		2.4 ДСК-п				4	Вст3кп2	
Р	Серия 1.431-10 Вып.2		Р1				4	Вст3кп2	

1. Общие указания см. лист 1.
2. Рифлёный настил приварить к металлическим балкам площадок прерывистым швом 4-150 с шагом 150.

Согласовано: Нач.отд.КУ-1 Лепендин

Инв.№ подл. | Подпись и дата | Взам.инв.№ | Инв.№ дубл. | Подпись и дата

Привязан:

Инв.№

ТП903-1-264.88			КМ
ГИП	Гутева		
Нач.отд.	Ехилевский		
Н.контр.	Марков		
Гл.спец.	Марков		
Рук.гр.	Бобурина		
Инж.	Ильичева		
Котельная с 4 котлами ДЕ-6,5-14ГМ здание из легких металлических конструкций	Стадия: Р	Лист: 16	Листов:
Схемы расположения площадок, лестниц, ограждений перекрытия на отм.3.300, сетчатые ограждения на отм. 0.000	Госстрой СССР ГПИ Горьковский САНТЕХПРОЕКТ		

Схема расположения консолей и ригелей по ряду „А".

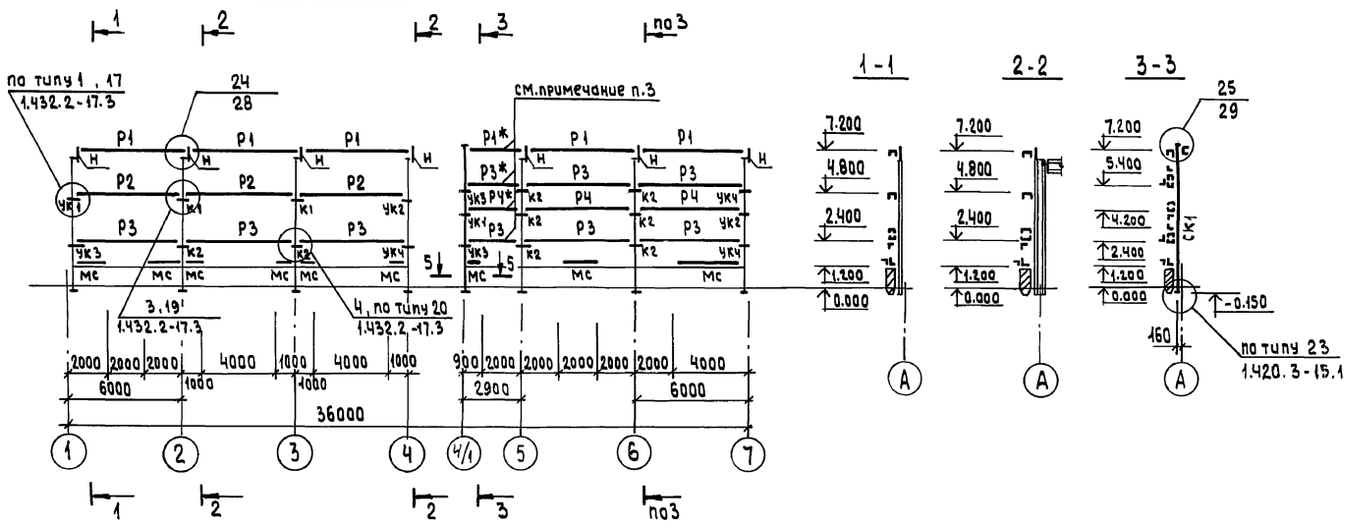

Схема расположения консолей и ригелей по ряду „Д".

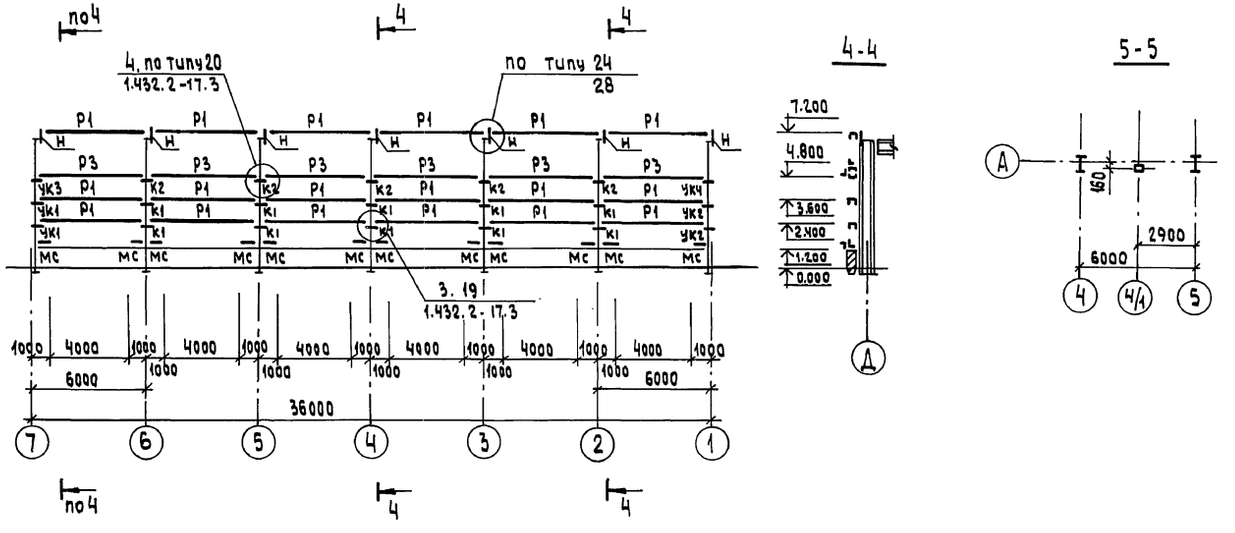

Ведомость элементов

Марка	Сечение: Эскиз	Поз.	Состав	Опорные усилия: M, тс.м	N, тс	Q, тс	Группа констр.	Марка металла	Примечание
Р1	Серия 1.432.2-17 Вып.0-1, Вып.2 стр.13 РР-1-1						4	Вст3кп2	
Р2	Серия 1.432.2-17 Вып.0-1, Вып.2 стр.13 РР-1-1						4	Вст3кп2	для I, II ветровых р-ов
	Серия 1.432.2-17 Вып.0-1, Вып.2 стр.13 РР-1-2						4	Вст3кп2	для IV ветрового района
Р3	Серия 1.432.2-17 Вып.0-1, Вып.2 стр.16,17 РН 6-1						4	Вст3кп2	
Р4	Серия 1.432.2-17 Вып.0-1, Вып.2 стр.18,19 РП-1-1						4	Вст3кп2	
МС	2, 40, 1	1	L100×63×6				4	Вст3кп2	
		2	L63×40×4				4	Вст3кп2	
Н	L		L100×8				4	Вст3пс6-1	
СК1	□		Гн.□180×8				4	Вст3сп5	
К1	Серия 1.432.2-17 Вып.0-1, Вып.2 стр.10						4	Вст3пс6-1	
К2	Серия 1.432.2-17 Вып.0-1, Вып.2 стр.10						4	Вст3пс6-1	
УК1	Серия 1.432.2-17 Вып.0-1, Вып.2 стр.11						4	Вст3пс6-1	
УК2	Серия 1.432.2-17 Вып.0-1, Вып.2 стр.11						4	Вст3пс6-1	
УК3	Серия 1.432.2-17 Вып.0-1, Вып.2 стр.11						4	Вст3пс6-1	
УК4	Серия 1.432.2-17 Вып.0-1, Вып.2 стр.11						4	Вст3пс6-1	

1. Общие указания см. лист 1.
2. Стойка СК1 устанавливается на подливку из цементного раствора толщиной 50мм.
3. Ригели Р1*, Р3*, Р4* выполнить аналогично ригелям соответственно РР-1-1, РН-2-1, РП-1-1 по серии 1.432.2-17 Вып.0-1, Вып.2.

Привязан:

Инв.№

ГИП	Гусева	
Нач.отд.	Ехилевский	
Н.контр.	Марков	
Гл.спец	Марков	
Рук.гр.	Бабурина	
Инж.	Ильичева	

ТП 903-1-264.88 -КМ

Котельная с 4 котлами ДЕ-6,5-14ГМ
Здание из легких металлических конструкций

Стадия	Лист	Листов
Р	17	

Схемы расположения консолей и ригелей по ряду „А"; „Д"

Госстрой СССР ГПИ Горьковский САНТЕХПРОЕКТ

23297-07 18

Копировал: Исаева

Инв.№ подл. | Подпись и дата | Взам.инв.№

Альбом 8 часть 2

Схема расположения консолей и ригелей по оси „Б"

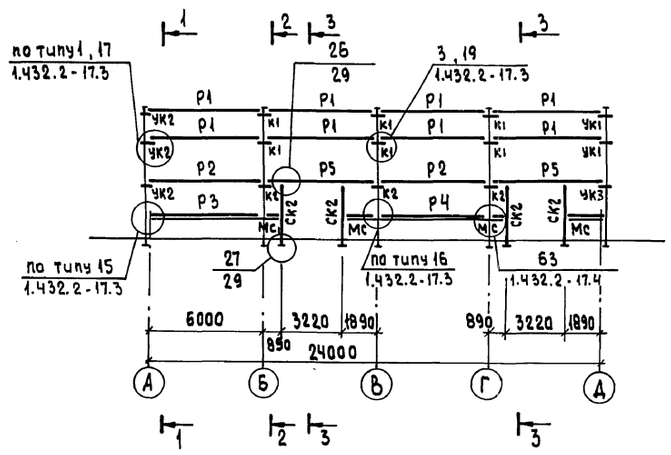

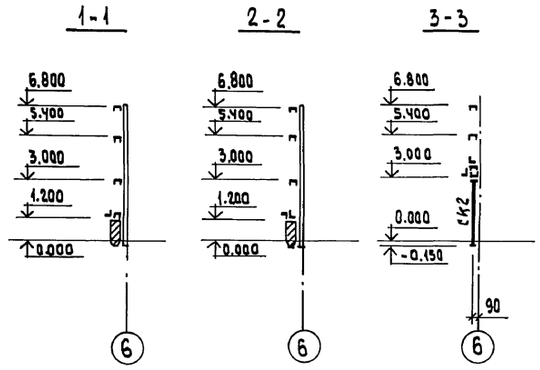

Схема расположения консолей и ригелей по оси „1"

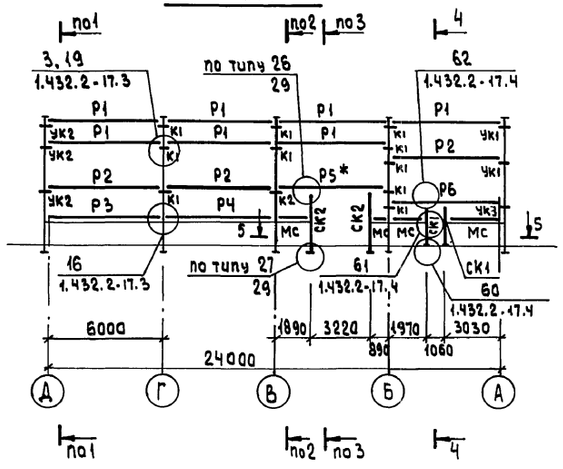

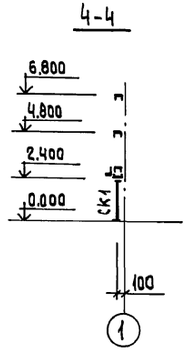

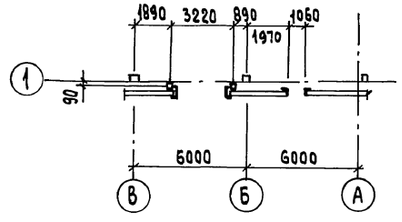

Схема Р5, Р5*

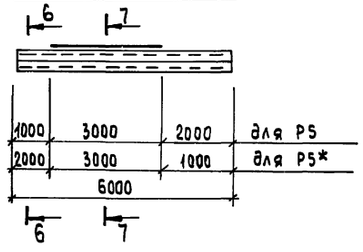

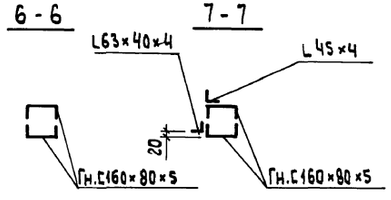

Ведомость элементов

Марка	Сечение: Эскиз	Поз.	Состав	Опорные усилия: M_1 тс.м	N_1 тс	Q_1 тс	Группа констр.	Марка металла	Примечание
Р1	Серия 1.432.2-17 Вып.0-1, Вып.2 стр.13 РР-1-1						4	Вст3кп2	
Р2	Серия 1.432.2-17 Вып.0-1, Вып.2 стр.13 РР-1-1						4	Вст3кп2	для I, II, III ветровых р-он
	Серия 1.432.2-17 Вып.0-1 Вып.2 стр.13 РР-1-2						4	Вст3кп2	для IV ветрового района
Р3	Серия 1.432.2-17 Вып.0-1, Вып.2 стр.25 РЦ-6т						4	Вст3кп2	
Р4	Серия 1.432.2-17 Вып.0-1 Вып.2 стр.24 РЦ-2						4	Вст3кп2	
Р5, Р5*	См. схему						4	Вст3кп2	
Р6	Серия 1.432.2-17 Вып.0-2 стр.42 РР-Д2						4	Вст3кп2	
СК1	Серия 1.432.2-17 Вып.0-2 стр.42 РР-Д1						4	Вст3кп2	
СК2		1	Гн.□180×8				4	Вст3кпS	
		2	Гн.С160×80×5				4	Вст3кп2	полку срезать
МС	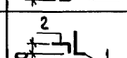	1	L100×63×6				4	Вст3кп2	
		2	L63×40×4				4	Вст3кп2	
К1	Серия 1.432.2-17 Вып.0-1, Вып.2 стр.10						4	Вст3псб-1	
К2	Серия 1.432.2-17 Вып.0-1, Вып.2 стр.10						4	Вст3псб-1	
УК1	Серия 1.432.2-17 Вып.0-1, Вып.2 стр.11						4	Вст3псб-1	
УК2	Серия 1.432.2-17 Вып.0-1, Вып.2 стр.11						4	Вст3псб-1	
УК3	Серия 1.432.2-17 Вып.0-1, Вып.2 стр.11						4	Вст3псб-1	

1. Общие указания см. лист 1.
2. Стойки СК2 устанавливаются на подливку из цементного раствора толщиной 50мм.

Инв.№ подл. | Подпись и дата | Взам. инв.№

Привязан:

Инв.№

ГИП	Гусева	
Нач.отд.	Екилевский	
Н.контр.	Маркав	
Гл.спец.	Маркав	
Рук. гр.	Бабурина	
Инж.	Ильичева	

ТП 903-1-264.88 -КМ

Котельная с 4 котлами ДЕ-6,5-14ГМ Здание из легких металлических конструкций

Стадия Р | Лист 18 | Листов

Схемы расположения консолей и ригелей по оси „Б"; „1"

Госстрой СССР ГПИ Горьковский САНТЕХПРОЕКТ

Копировал: Исаева.

Схема расположения перекрытия канала на отм. 0.000.

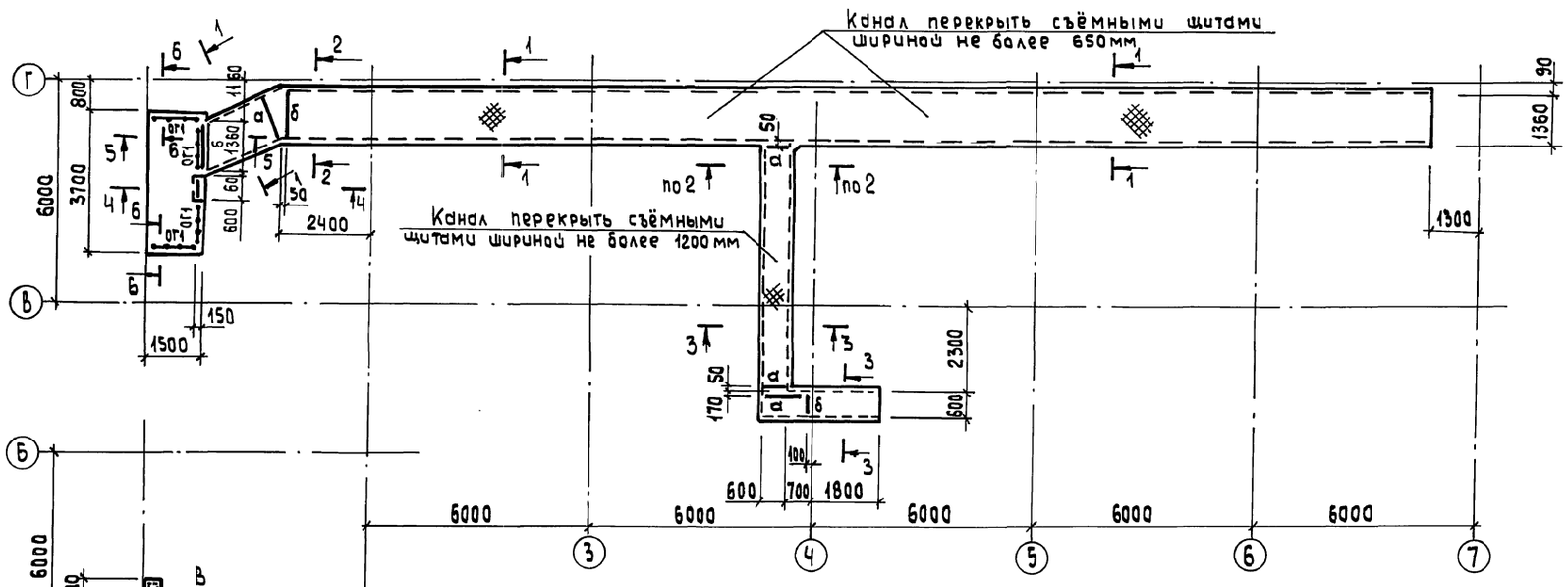

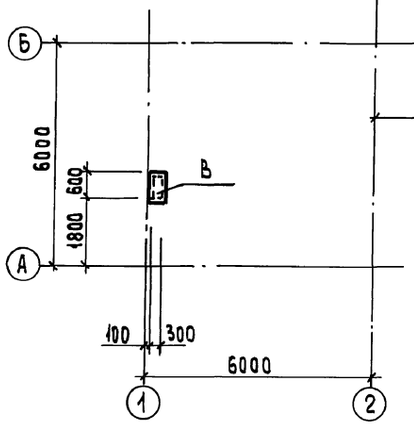

1-1

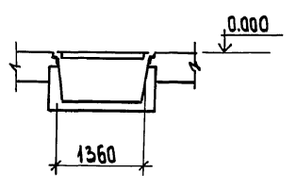

2-2

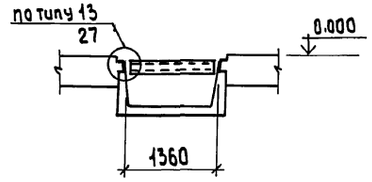

3-3

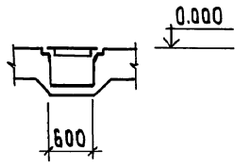

4-4

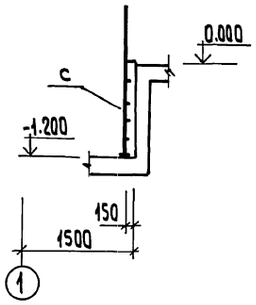

5-5

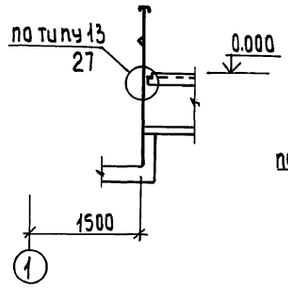

6-6

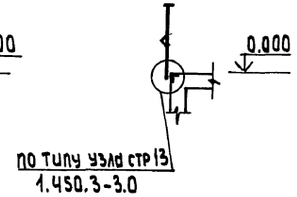

Ведомость элементов

Марка	Сечение: Эскиз	Поз.	Состав	Опорные усилия: M_1 кН.м	N_1 кН	Q_1 кН	Группа констр.	Марка металла	Примечание
а	⊏		⊏ 10				4	Вст3кп2	конструкт.
б	⌐		L 75×6				4	Вст3псб-1	конструкт.
в	—		рифл.-б=5				4	Вст3кп2	
с	Серия 1.450.3-3 Вып.0 СХ-22						4	Вст3кп2	
ОГ1	Серия 1.450.3-3 Вып.0 ОГОМХ38-10.15						4	Вст3кп2	

1. Общие указания см. лист 1.
2. Схему щита см. на листе 5.

Привязан:	ГИП	Гусева		ТП 903-1-264.88 -КМ	
	Нач.отд.	Ехилевский		Котельная с 4 котлами ДЕ-6,5-14ГМ Здание из легких металлических конструкций	Стадия: Р; Лист: 19; Листов:
	Н.контр.	Марков		Схемы расположения перекрытия каналов на отм. 0.000	Госстрой СССР ГПИ Горьковский САНТЕХПРОЕКТ
	Гл.спец.	Марков			
	Рук.гр	Бабурина			
Инв.№	Инж.	Ильичева			

Копировал: Исаева

Инв.№ подл. | Подпись и дата | Взам. инв.№ | Нач.отд. КУ-1 | Легендин | Ленинград 1988

Альбом 8 часть 2

Схема расположения оконных переплётов по ряду „А".

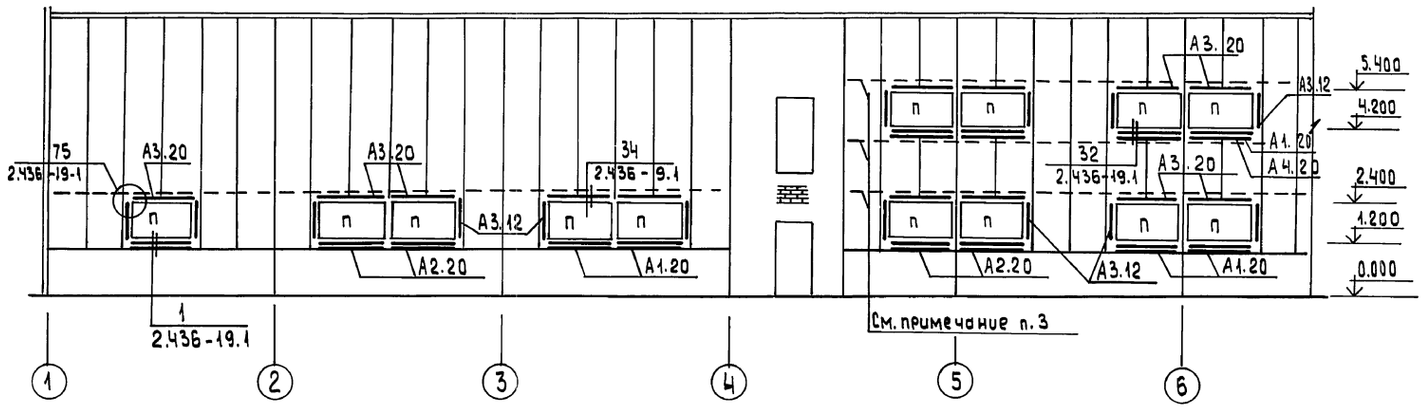

Ведомость элементов

Марка	Сечение: Эскиз	Поз.	Состав	Опорные усилия: M_1, кН·м	N_1, кН	Q_1, кН	Группа капит.	Марка материала	Примечание
П	Серия 1.436.3-21 Вып.1 ПФ20 стр.53,54; Ф12 стр.37						4		отд.20.12-2
А1.20	Серия 1.436.3-21 Вып.1 стр.77						4		
А2.20	Серия 1.436.3-21 Вып.1 стр.78						4		
А3.12	Серия 1.436.3-21 Вып.1 стр.79						4		
А3.20	Серия 1.436.3-21 Вып.1 стр.79						4		
А4.20	Серия 1.436.3-21 Вып.1 стр.79						4		
МЧ	Серия 1.436.3-21 Вып.1 стр.82						4		

Схема расположения оконных переплётов по ряду „Д".

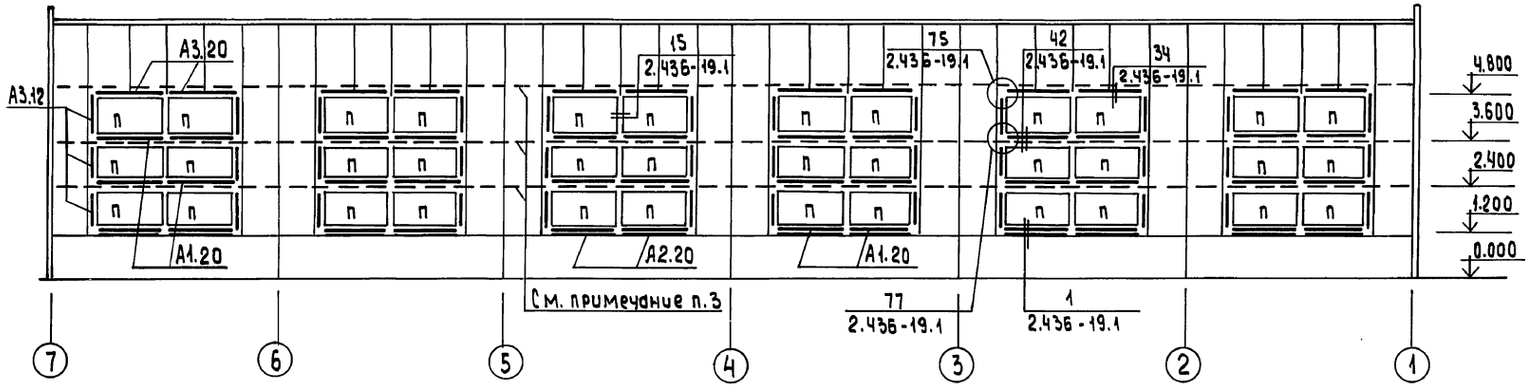

1. Общие указания см. лист 1.
2. Окна принять со стеклопакетами.
3. Схему расположения ригелей см. лист 17.

Схема расположения опорных сухарей МЧ на цоколе стен.

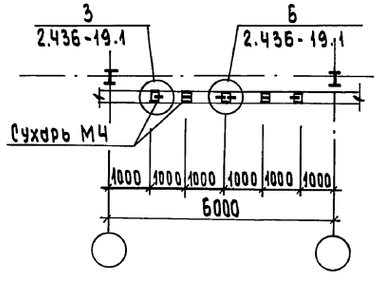

Привязан:	ГИП	Гусева	
	Нач.отд.	Ехилевский	
	Н.контр.	Маркав	
	Гл.спец.	Маркав	
	Рук. гр	Бабурина	
Инв.№	Инж.	Ильичева	

ТП 903-1-264.88 -КМ

Котельная с 4 котлами ДЕ-6,5-14ГМ Здание из легких металлических конструкций	Стадия	Лист	Листов
	Р	20	
Схема расположения переплётов.	Госстрой СССР ГПИ Горьковский САНТЕХПРОЕКТ		

23297-07 21

Копировал: Исаева

Инв.№ подл. | Подпись и дата | Взам.инв.№

Альбом 8 часть 2

Ведомость элементов

Марка	Сечение: Эскиз	Поз.	Состав	Опорные усилия: M_1 кН.м	N_1 кН	Q_1 кН	Группа констр.	Марка металла	Примечание
а	⊏		⊏ 10				3	См. примечание п.2	
б	L		L 50×5				3		
в	—		-ПВ506				4	Вст3кп2	
СК1	L		L 90×7		60.0		3	Вст3пс6-1	
С1	Серия 1.450.3-3 Вып.0		СХ-46				4	Вст3кп2	
С2	Серия 1.450.3-3 Вып.0		СХ-52				4	Вст3кп2	
ОГС1	Серия 1.450.3-3 Вып.0		ОГС-24.4				4	Вст3кп2	
ОГС2	Серия 1.450.3-3 Вып.0		ОГС-30.4				4	Вст3кп2	
ОГП1	Серия 1.450.3-3 Вып.0		ОГПМХЭ6-10.9				4	Вст3кп2	
ОГП2	Серия 1.450.3-3 Вып.0		ОГПМХЭ6-10.12				4	Вст3кп2	
ОГП3	Серия 1.450.3-3 Вып.0		ОГПМХЭ6-10.15				4	Вст3кп2	
ОГП4	Серия 1.450.3-3 Вып.0		ОГПМХЭ6-10.18				4	Вст3кп2	
ОГП5	Серия 1.450.3-3 Вып.0		ОГПМХЭ6-10.24				4	Вст3кп2	
ОГП6	Серия 1.450.3-3 Вып.0		ОГПМХЭ6-10.30				4	Вст3кп2	
ОГП7	Серия 1.450.3-3 Вып.0		ОГПМХЭ6-10.36				4	Вст3кп2	

1-1

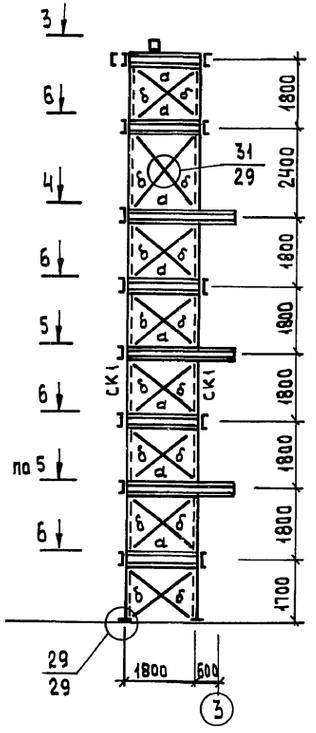

2-2

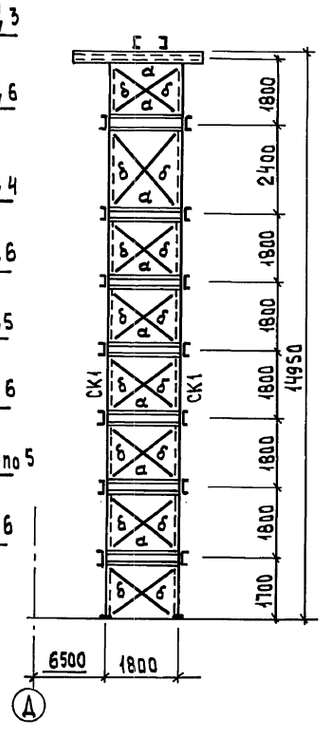

Схема расположения стремянок и ограждений

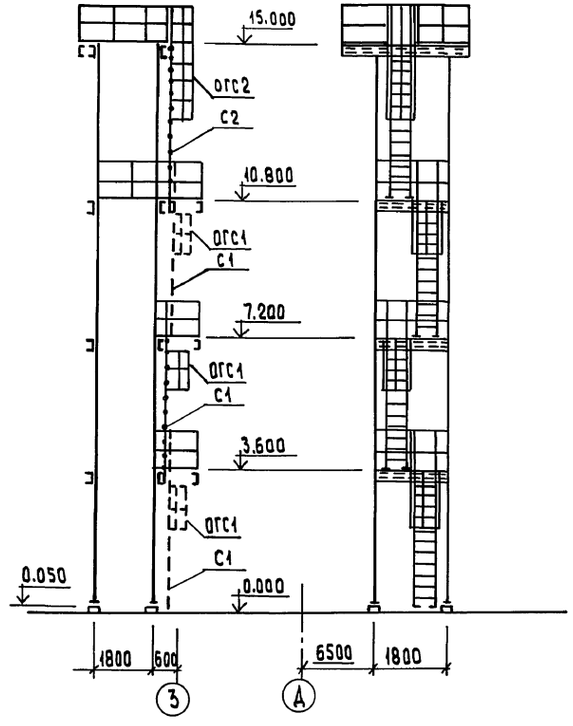

Схема расположения опоры под деаэратор на отм. 0.050.

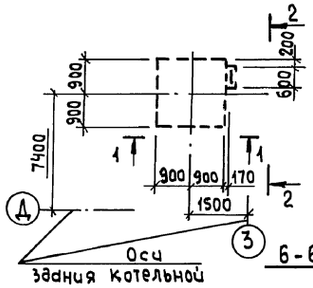

3-3

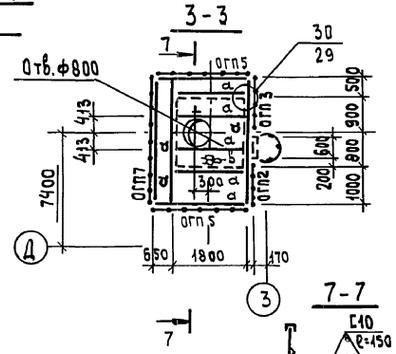

4-4

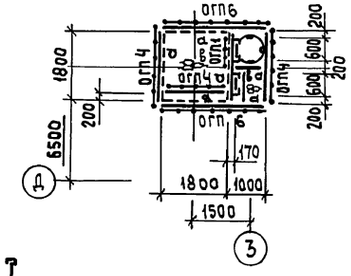

5-5

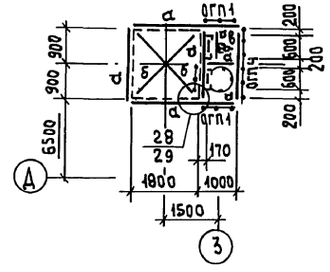

6-6

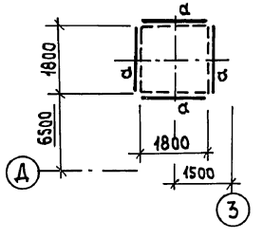

7-7

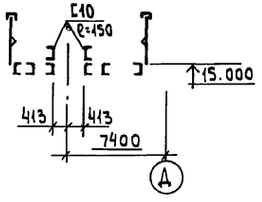

1. Общие указания см. лист 1.
2. Материал металлоконструкций для элементов а, б:
   сталь Вст3кп2 по ГОСТ 380-71* при расчетной температуре ⩾ -30°С
   сталь Вст3пс6-1 по ТУ14-1-3023-80 при расчетной температуре $-30°С > t \geqslant -40°С$.
3. Сечение элементов опоры рассчитаны для IV Ветрового района по СНиП 2.01.07-85 на нормативные нагрузки:
   а) от веса деаэратора и труб - 26.00 кН;
   б) от временной нагрузки на площадке - 2.0 кН/м².
4. Просечно-вытяжной настил приварить к металлическим балкам площадок швом h=4мм.
5. Стойки опоры под деаэратор устанавливаются на подливку из цементного раствора толщиной 50мм.

Привязан:

Инв.№

ГИП	Гусева		
Нач.отд.	Ехилевский		
Н.контр.	Марков		
Гл.спец.	Марков		
Рук.гр.	Бабурина		
Инж.	Ильичева		

ТП903-1-264.88 -КМ

Котельная с 4 котлами ДЕ-6,5-14ГМ
Здание из легких металлических конструкций

Стадия	Лист	Листов
Р	21	

Схема расположения опоры под деаэратор на отм. 0.050.

Госстрой СССР ГПИ Горьковский САНТЕХПРОЕКТ

23297-07 22

Копировал: Усева

Инв.№ подл. | Подпись и дата | Взам.инв.№ | Нач.отд. КУ-1 Лепендин | 01.06

Альбом 8 часть 2

Схема расположения стоек перегородок на отм. 0.000

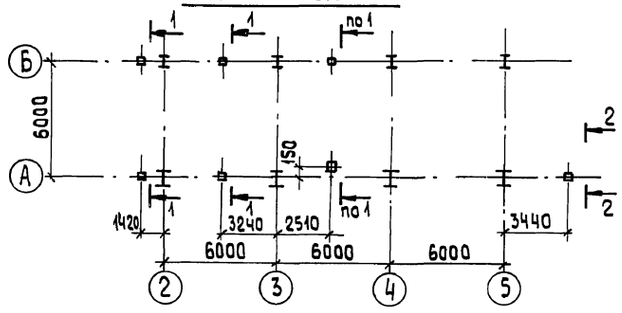

Схема расположения стоек перегородок на отм. 3.300.

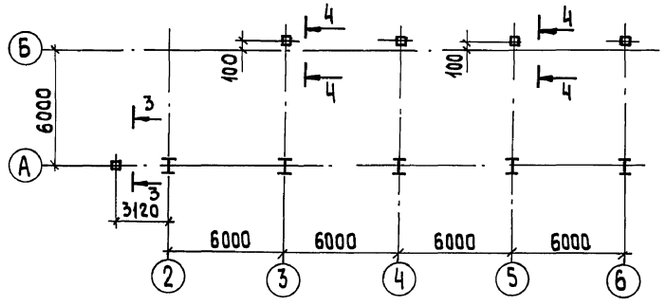

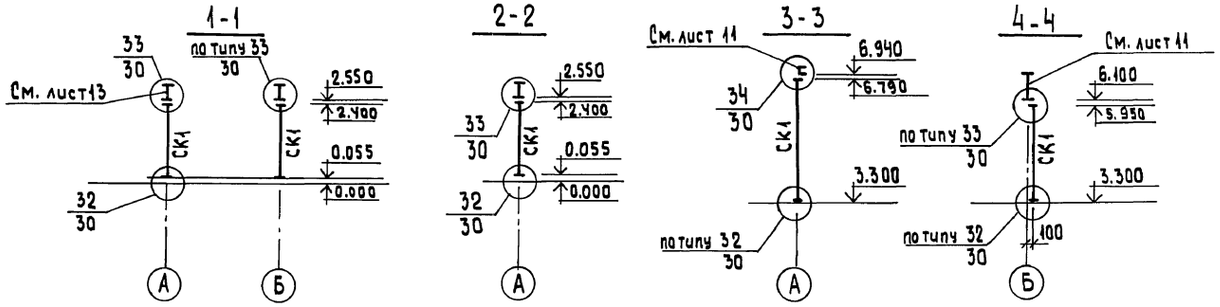

Схемы расположения рамок для крепления асбесто-цементных листов.

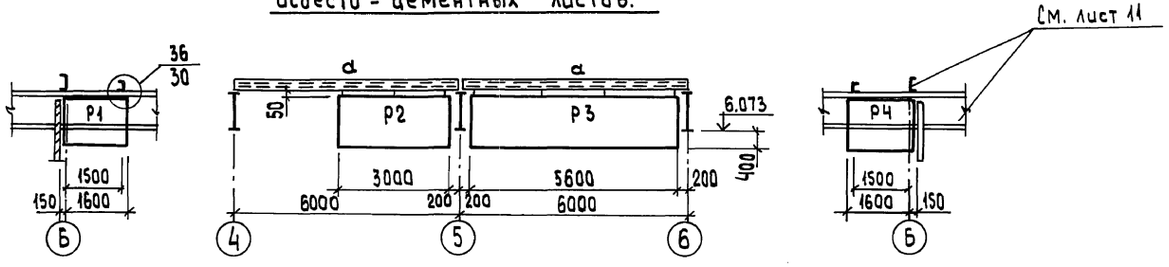

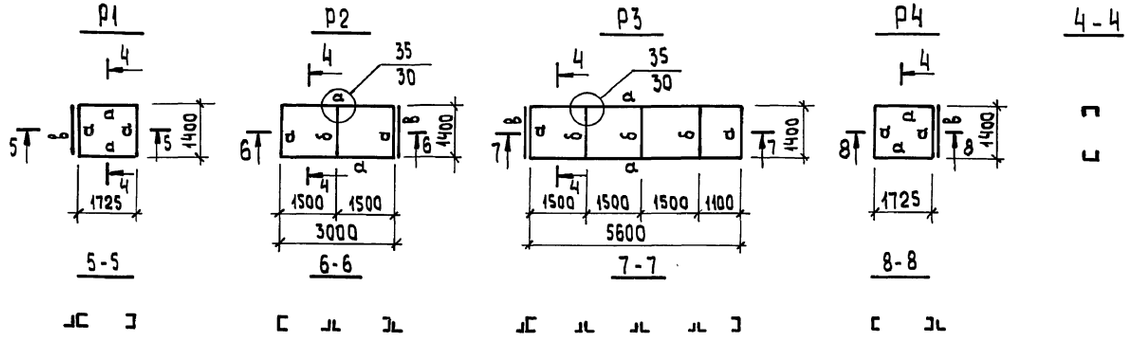

Ведомость элементов

Марка	Сечение: Эскиз	Поз.	Состав	Опорные усилия: M_1 кн м	N_1 кн	Q кн	Группа констр.	Марка металла	Примечание
СК1	□		Гн □ 100×4				4	Вст3сп2	по гибкости
а	[		[10				4	Вст3кп2	конструкт.
б	⅃L		2 L 50×5				4	Вст3кп2	конструкт.
в	L		L 50×5				4	Вст3кп2	конструкт.

1. Общие указания см. лист 1.

Привязан:	ГИП	Гусева		ТП 903-1-264.88 -КМ	
	Нач.отд.	Ехилевский		Котельная с 4 котлами ДЕ-6,5-14ГМ. Здание из легких металлических конструкций	Стадия: Р; Лист: 22; Листов:
	Н.контр.	Марков			
	Гл.спец.	Марков		Схемы расположения стоек перегородок на отм. 0.000; 3.300; рамок для крепления асбесто-цементных листов.	Госстрой СССР ГПИ Горьковский САНТЕХПРОЕКТ
	Рук.гр.	Бабурина			
Инв.№	Инж.	Ильичева			

23297-07 23

Согласовано: Нач.отд. эт. Коновалов

Взам.инв.№ Подпись и дата Инв.№ подл.

Копировал: Исаева

Альбом 8 часть 2

Схема расположения балок для крепления трубопроводов, эл. кабелей к балкам покрытия.

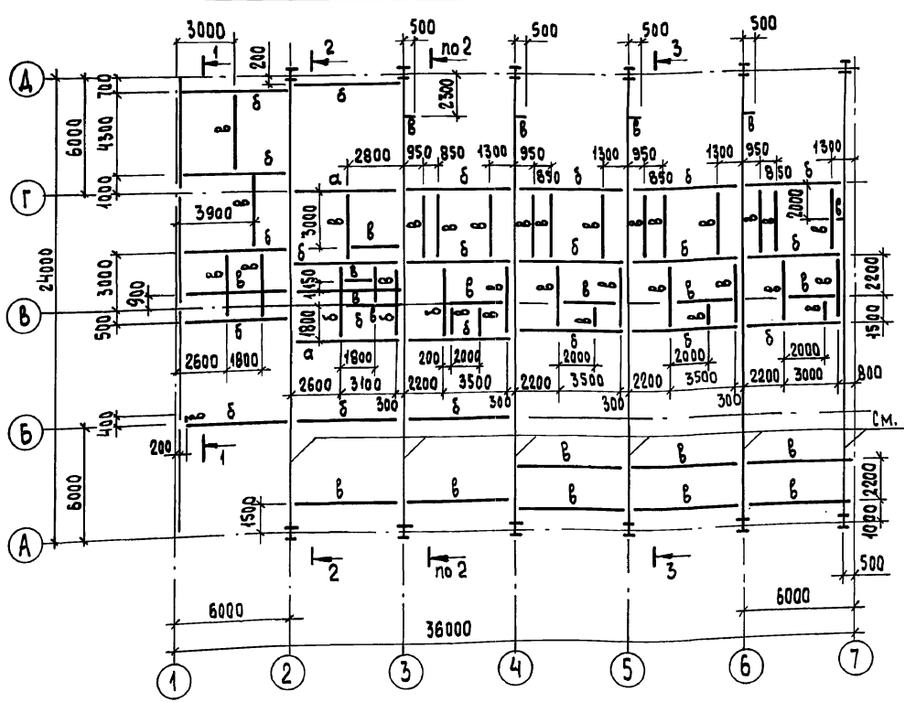

1-1

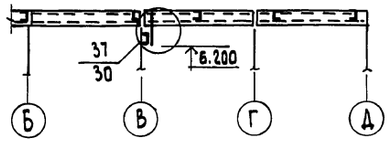

2-2

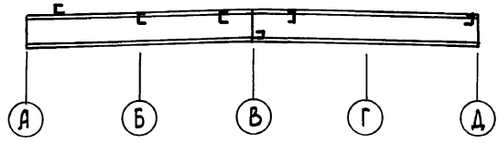

3-3

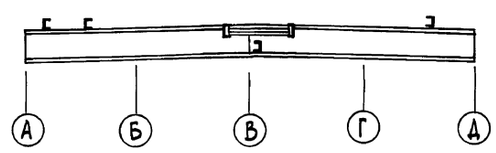

1. Общие указания см. лист 1.

Ведомость элементов

Марка	Сечение: Эскиз	Сечение: поз.	Сечение: Состав	Опорные усилия: M, кН·м	Опорные усилия: N, кН	Опорные усилия: Q, кН	Группа констр.	Марка металла	Примечание
а	[		[20			11.02	3	Вст3пс6-1	
б	[		[16			8.05	3	Вст3пс6-1	
в	[		[10				3	Вст3кп2	конструкт.
д	][		2[10				4	Вст3кп2	конструкт.
е	L		L75×6				4	Вст3пс6-1	конструкт.

Схема расположения балок для крепления трубопроводов.

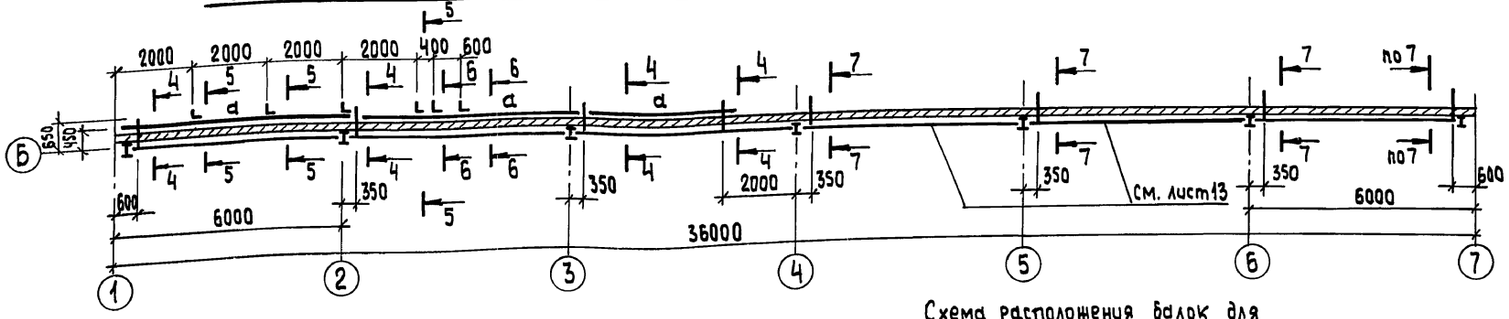

4-4

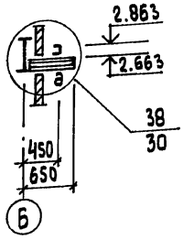

5-5

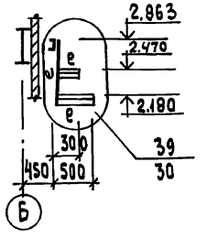

6-6

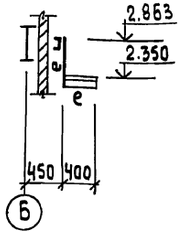

7-7

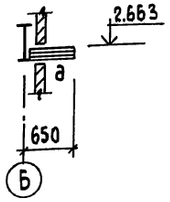

Схема расположения балок для крепления трубопроводов к балкам перекрытия.

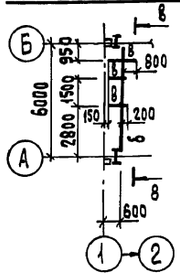

8-8

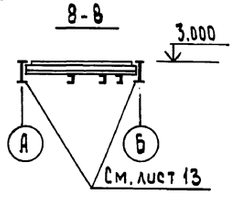

Привязан:

Инв. №

ГИП	Гусева		ТП 903-1-264.88 -КМ
Нач. отд.	Екилевский		Котельная с 4 котлами ДЕ-6,5-14ГМ. Здание из легких металлических конструкций. Стадия: Р; Лист: 23; Листов:
Н. контр.	Марков		Схема расположения балок для крепления трубопроводов; эл. кабелей. Госстрой СССР ГПИ Горьковский САНТЕХПРОЕКТ
Гл. спец.	Марков		
Рук. гр.	Бабурина		
Инж.	Ильичева		

23297-07 24

Копировал: Исаева

Инв. № подл. | Подпись и дата | Взам. инв. № | Нач. отд. КУ-1 Лепендин | Нач. отд. ЭТ Латынцев | Нач. отд. ВК-2 Ильчев

Альбом 8 часть 2

Схема расположения опор под газоходы.

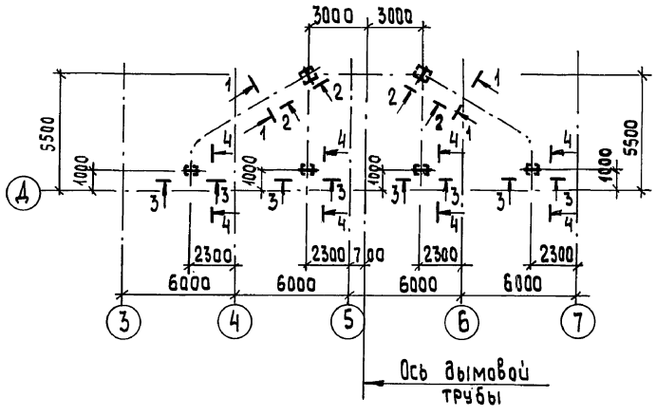

Схема расположения опор для крепления трубопроводов и эл. кабелей

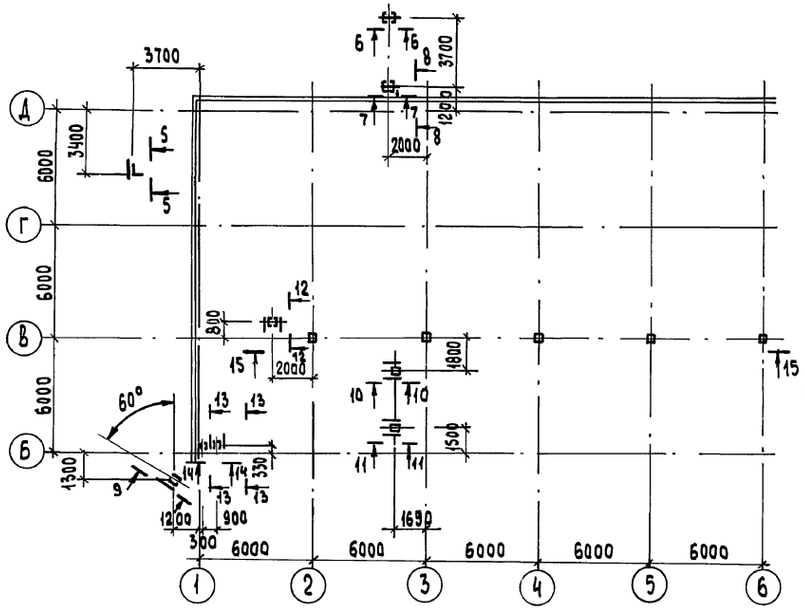

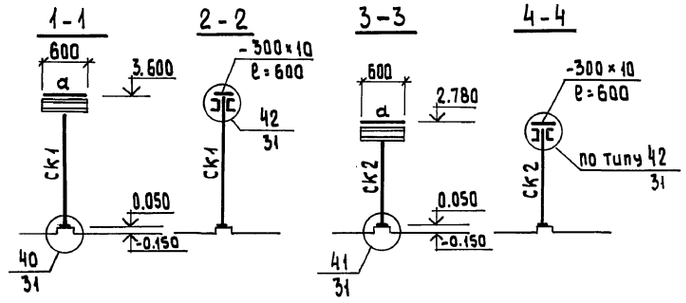

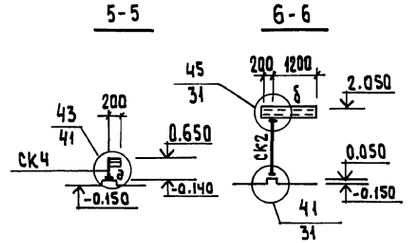

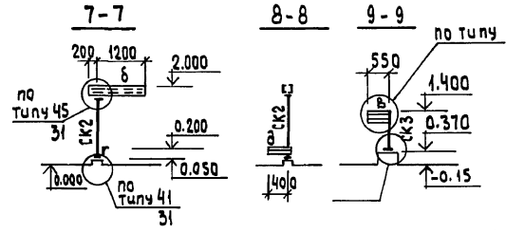

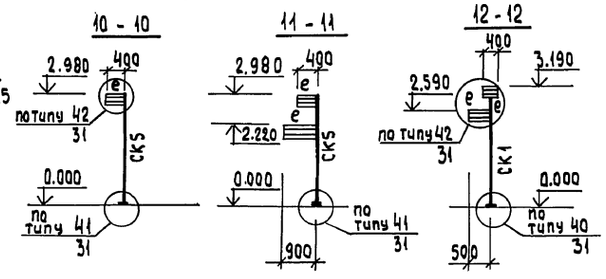

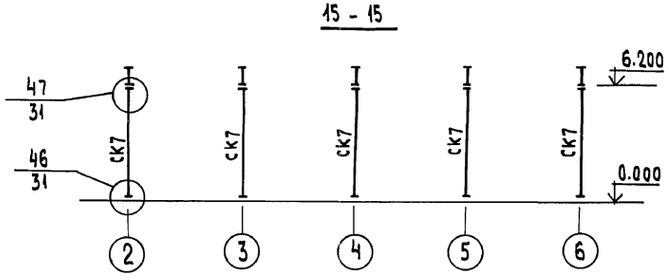

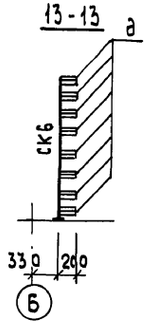

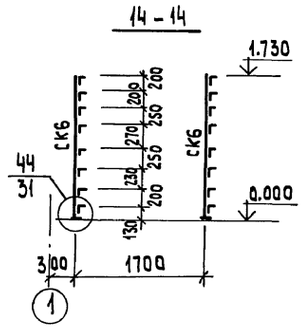

Ведомость элементов

Марка	Сечение: Эскиз	Поз	Состав	Опорные усилия: M_1 кн.м	N_1 кн	Q_1 кн	Группа констр.	Марка металла	Примечание
СК1	[]		2 [20		3.00		3	Вст3пс6-1	по гибкости
СК2	[]		2 [16		8.00		3	Вст3пс6-1	по гибкости
СК3	[]		2 [10				3	см. примечание п.2	по гибкости
СК4	L		L75×6		0.60		3	Вст3пс6	по гибкости
СК5	[]		2 [16		9.10		3	Вст3пс6-1	по гибкости
СК6	[]		2 [10		1.70		3	Вст3кп2	по гибкости
СК7	□		Гн.□100×4				3	Вст3сп2	по гибкости
а	] [		2 [10				3	см. примечание п.2	Конструкт.
б	[]		2[10				3		Конструкт.
в	[		[10				3		Конструкт.
д	L		L75×6				3	Вст3пс6	Конструкт.
е	] [		2 [10				3	Вст3кп2	Конструкт.

1. Общие указания см. лист 1.
2. Материал металлоконструкций для элементов СК3; а; б; в;
   - сталь Вст3кп2 по ГОСТ 380-71* при расчётной температуре ≥-30°С;
   - сталь Вст3пс6-1 по ТУ 14-1-3023-80 при расчетной температуре -30°С > t ≥ -40°С.
3. Опоры СК1, СК2 устанавливаются на подливку из цементного раствора толщиной 50 мм.

Привязан:

Инв.№

ГИП	Гусева		
Нач. отд.	Ехилевский		
Н.контр.	Марков		
Гл.спец.	Марков		
Рук.гр.	Бабурина		
Инж.	Ильичева		

ТП 903-1-264.88 -КМ

Котельная с 4 котлами ДЕ-6.5-14ГМ
Здание из легких металлических конструкций

Схемы расположения опор для крепления трубопроводов; эл. кабелей; газоходов

Стадия	Лист	Листов
Р	24	

Госстрой СССР
ГПИ Горьковский
САНТЕХПРОЕКТ

23297-07 25

Нач. отд. КУ-1 Лепендин 28.06
Нач. отд. КИПиА Борисов
Нач. отд. ЭТ Коновалов

Инв.№ подл. | Подпись и дата | Взам. инв.№

Копировал: Исаева

Альбом 8 часть 2

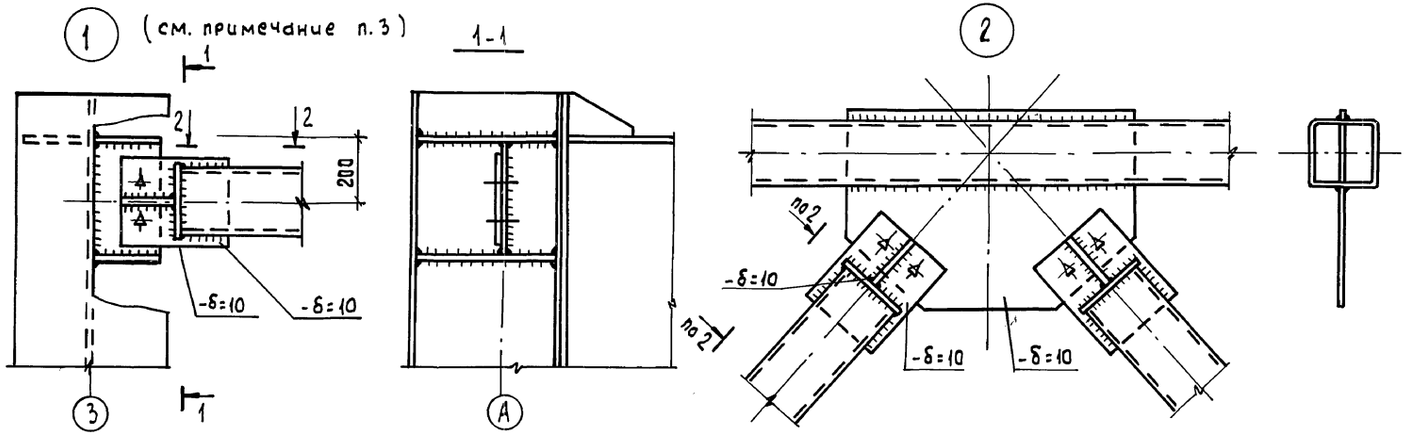

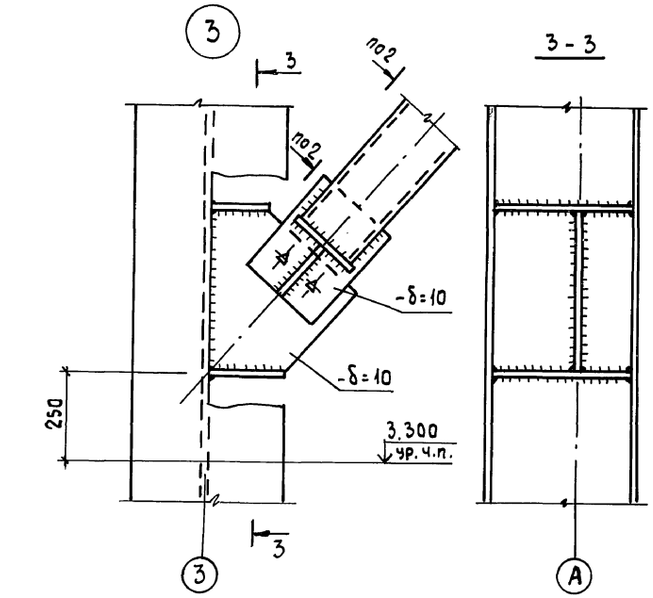

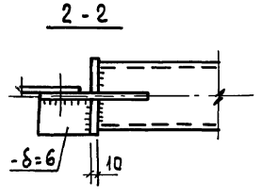

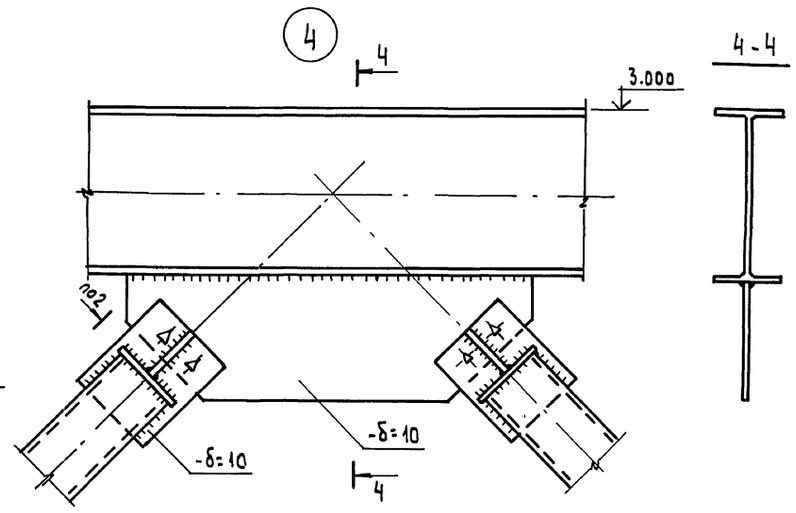

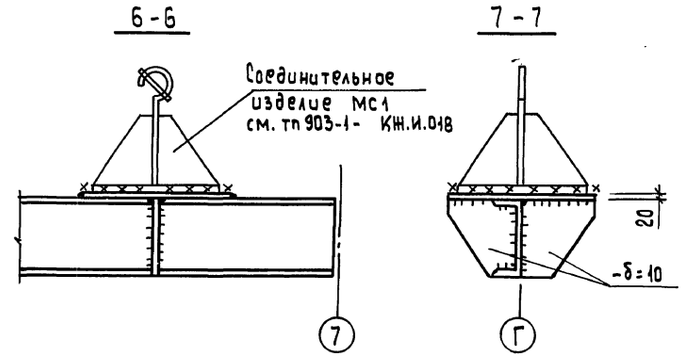

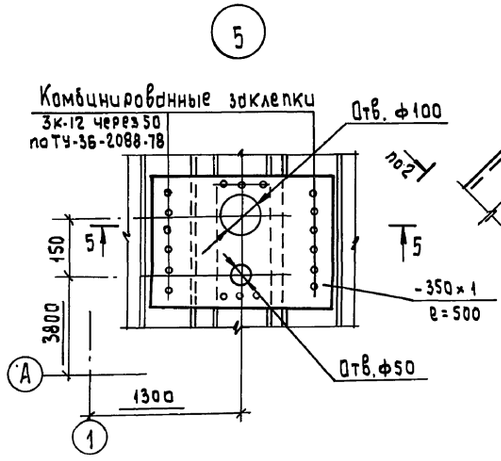

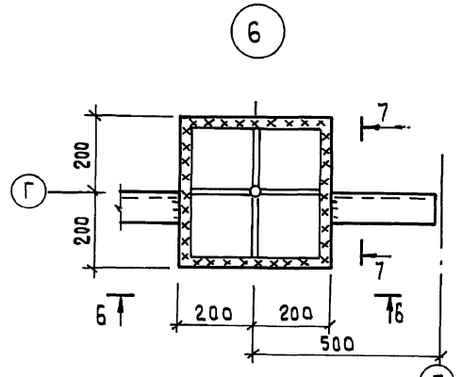

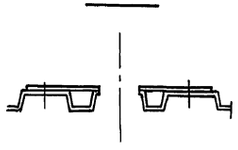

1. Сварку производить электродами типа Э42.
2. Все сварные швы принимать по наименьшей толщине свариваемых элементов, но не более $h_ш = 6$ мм;
3. Узел 1 смотри совместно с узлом 1 серии 1.420.3-15 вып.1.
4. Постоянные болты М24.

				ТП 903-1-264.88 -КМ		
Привязан:	ГИП	Гусева		Котельная с 4 котлами ДЕ-6,5-14ГМ Здание из легких металлических конструкций	Стадия	Лист	Листов
	Нач.отд.	Ехилевский			Р	25	
	Н.контр.	Марков					
	Гл.спец.	Марков		Узлы 1÷6	Госстрой СССР ГПИ Горьковский САНТЕХПРОЕКТ		
	Рук. гр.	Бабурина					
Инв.№	Инж.	Ильичева					

Инв.№подл. | Подпись и дата | Взам.инв.№

Копировал: Исаева

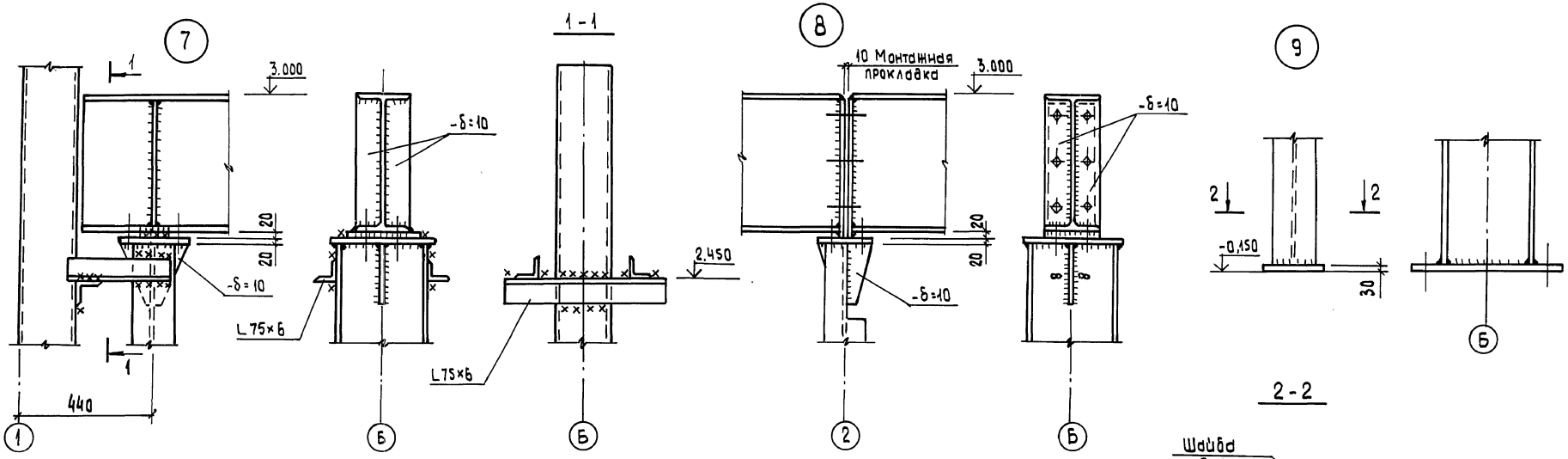

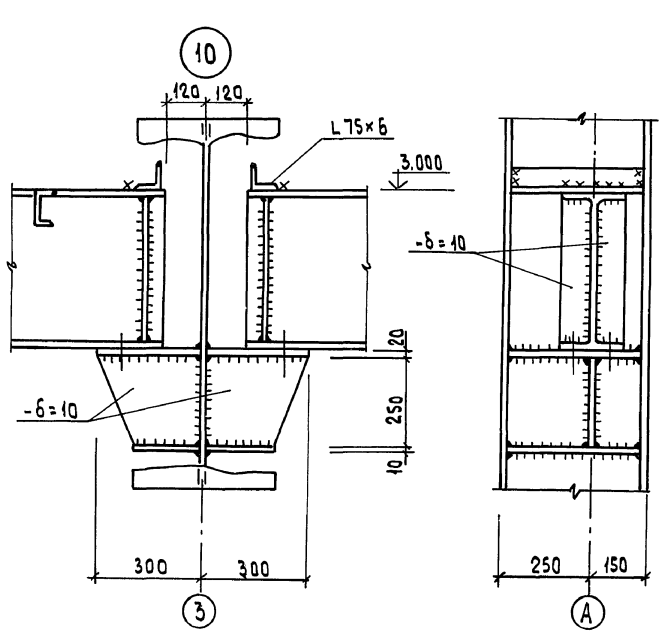

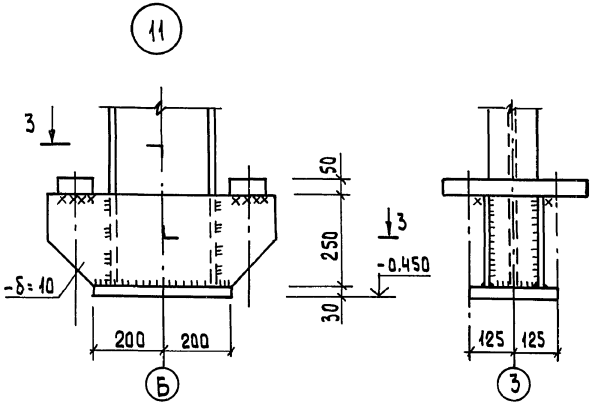

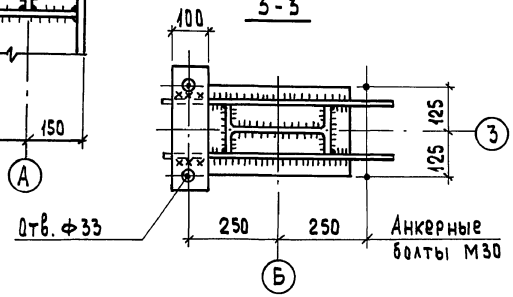

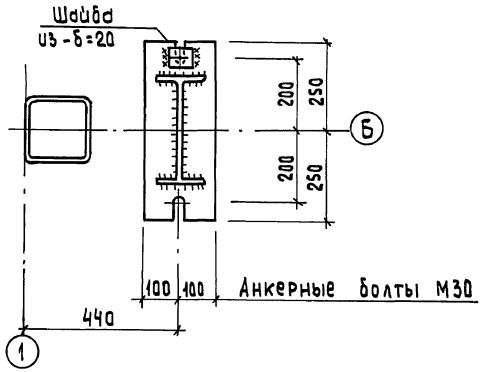

1. Сварку производить электродами типа Э42.
2. Все сварные швы принимать по наименьшей толщине свариваемых элементов, но не более $h_ш = 6$ мм.

Привязан:	ГИП	Гусева		ТП 903-1-264.88 -КМ		
	Нач. отд.	Ехилевский		Котельная с 4 котлами ДЕ-6,5-14ГМ Здание из легких металлических конструкций	Стадия: Р	Лист: 26	Листов:
	Н. контр.	Марков				
	Гл. спец.	Марков				
	Рук. гр.	Бабурина		Узлы 7÷11	Госстрой СССР ГПИ Горьковский САНТЕХПРОЕКТ	
Инв. №	Инж.	Ильичева				

232.97-07 27

Копировал: Исаева

Инв. № подл. | Подпись и дата | Взам. инв. №

Альбом 8 часть 2

12

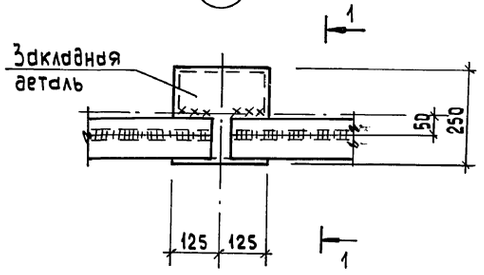

1-1

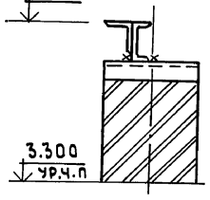

13

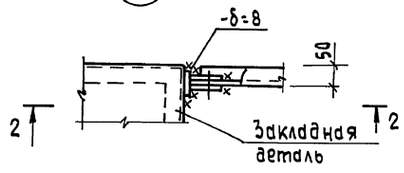

2-2

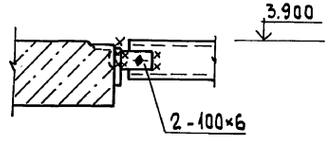

14

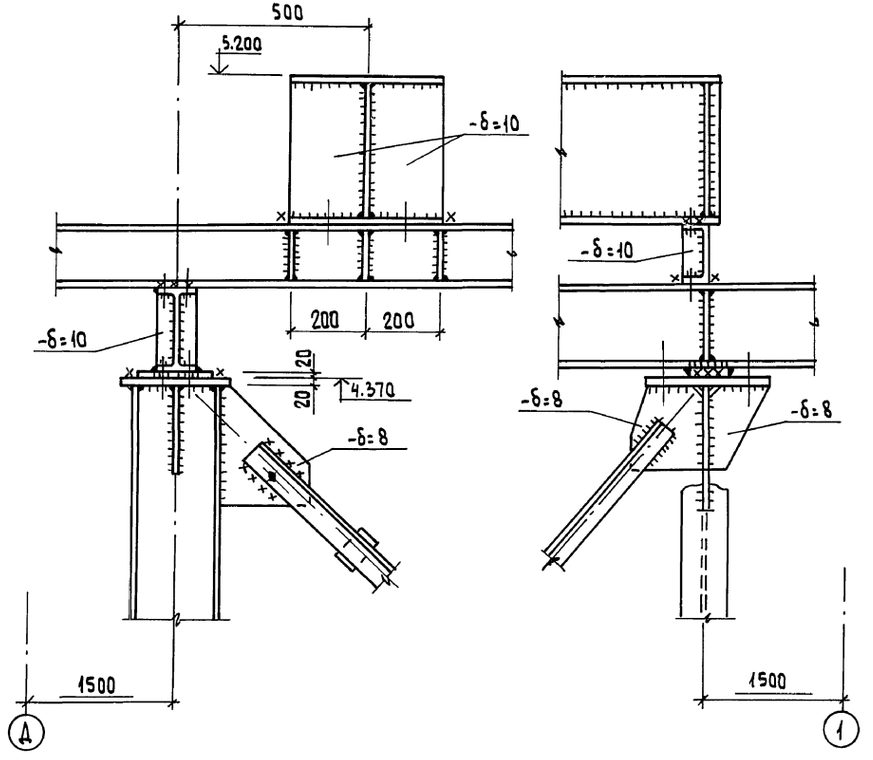

15

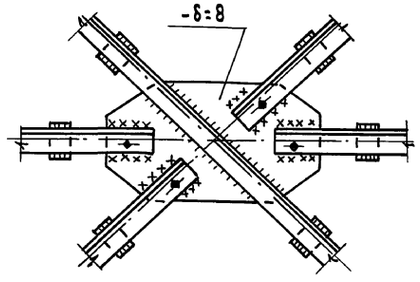

16

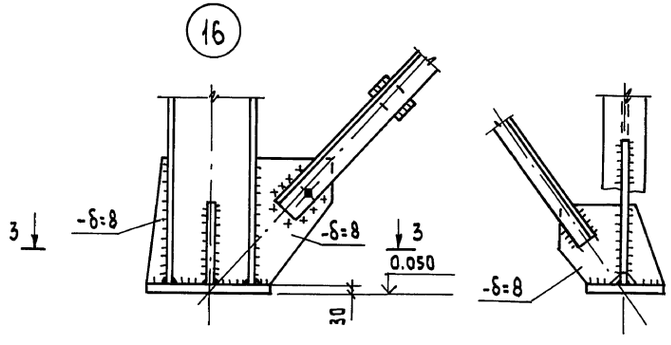

17

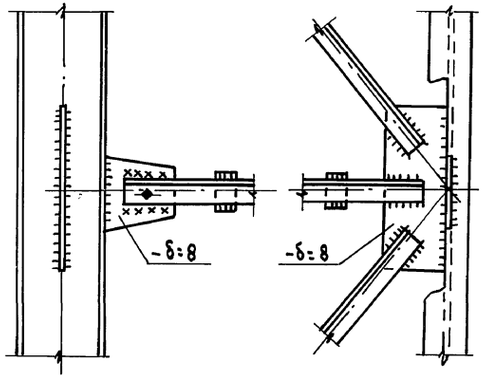

3-3

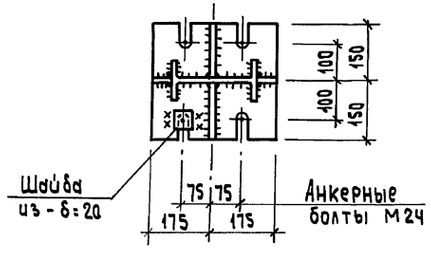

18 (Ограждение и просечно-вытяжной настил условно не показаны)

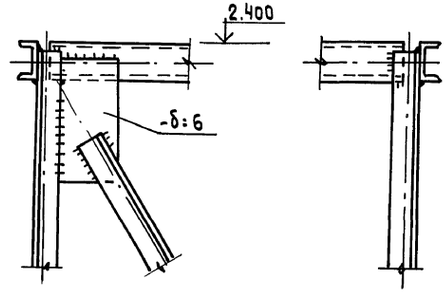

1. Сварку производить электродами типа Э42.
2. Все сварные швы принимать по наименьшей толщине свариваемых элементов, но не более $h_ш = 6$ мм.

Привязан:

Инв.№

ГИП	Гусева		ТП903-1-264.88 -КМ		
Нач.отд.	Ехилевский		Котельная с 4 котлами ДЕ-6,5-14ГМ Здание из легких металлических конструкций	Стадия	Лист	Листов
Н.контр.	Марков			Р	27	
Гл.спец.	Марков		Узлы 12÷18	Госстрой СССР ГПИ Горьковский САНТЕХПРОЕКТ		
Рук.гр.	Бабурина					
Инж.	Ильичева					

Инв.№подл. | Подпись и дата | Взам.инв.№

23297-07 28

Копировал: Исаева.

19

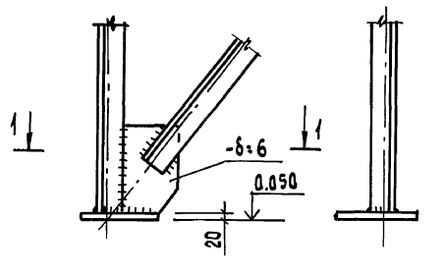

1-1

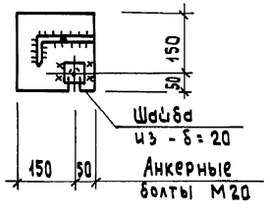

20

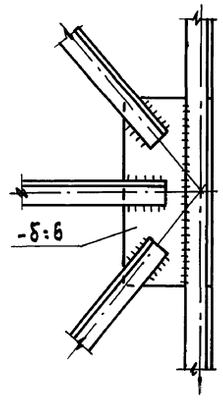

21 (Ограждение и рифленый настил условно не показаны)

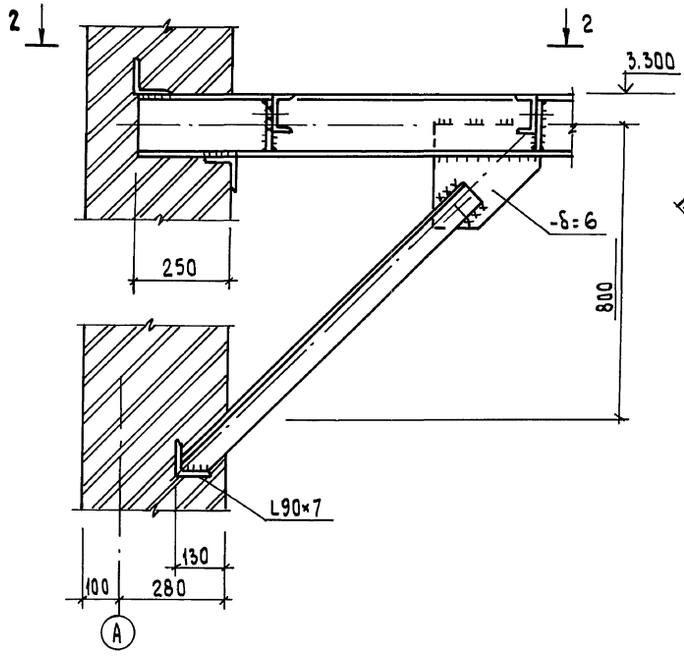

2-2

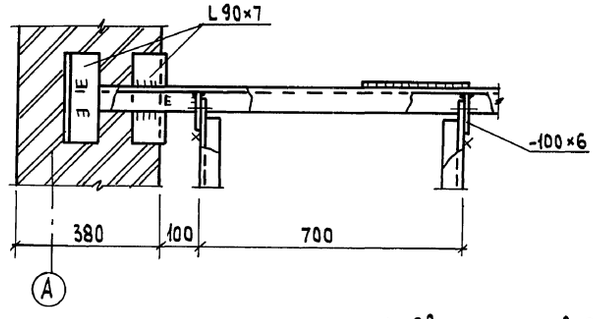

22 (Ограждение условно не показано)

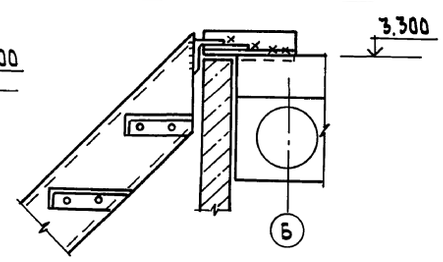

3-3

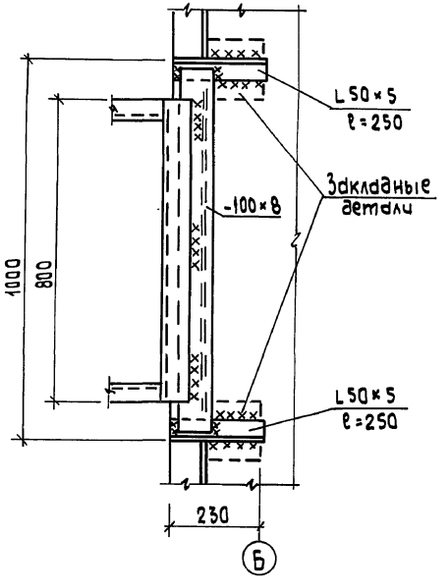

23 (Ограждение и рифленый настил условно не показаны)

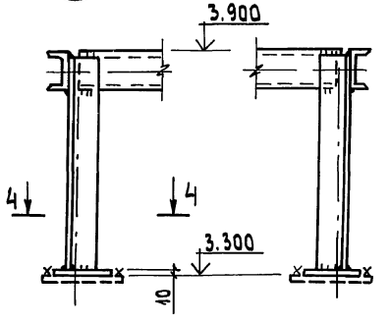

4-4

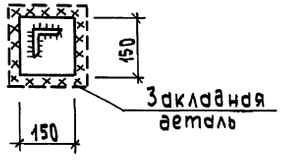

24

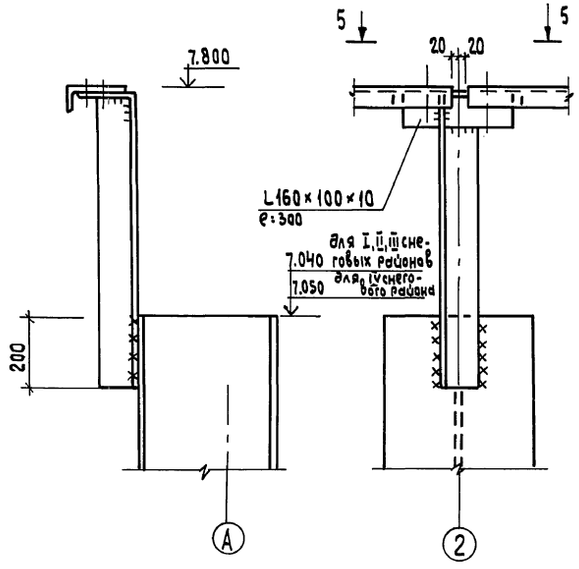

5-5

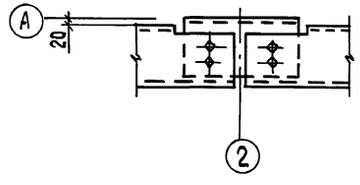

1. Сварку производить электродами типа Э42.
2. Все сварные швы принимать по наименьшей толщине свариваемых элементов, но не более $h_ш$=6мм.

Привязан:	ГИП	Гусева		ТП903-1-264.88 -КМ	
	Нач. отд.	Ехилевский		Котельная с 4 котлами ДЕ-6,5-14ГМ Здание из легких металлических конструкций	Стадия: Р; Лист: 28; Листов:
	Н. контр.	Марков			
	Гл. спец.	Марков			
	Рук. гр.	Бабурина		Узлы 19÷24	Госстрой СССР ГПИ Горьковский САНТЕХПРОЕКТ
Инв.№	Инж.	Ильичева			

23297-07 29

Копировал: Исаева

Инв.№ подл. | Подпись и дата | Взам.инв.№

Альбом 8 часть 2

25

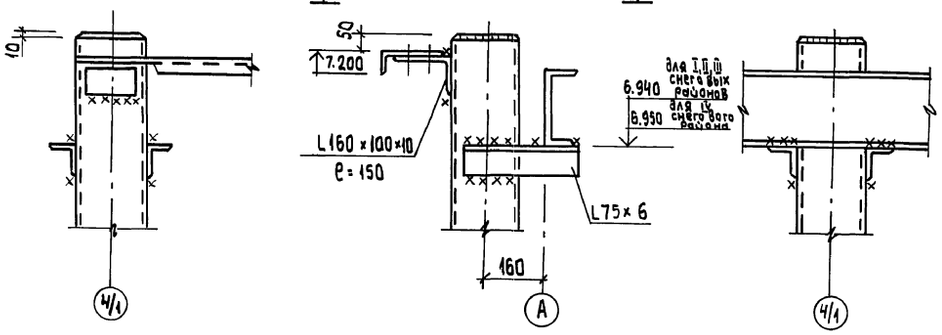

1-1

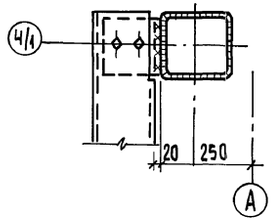

26

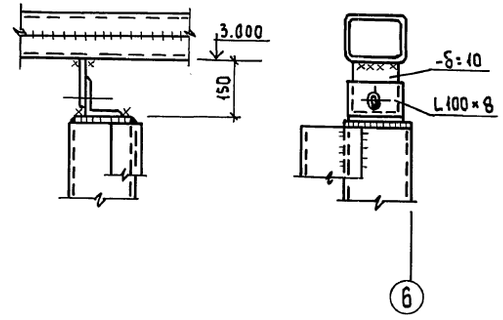

27

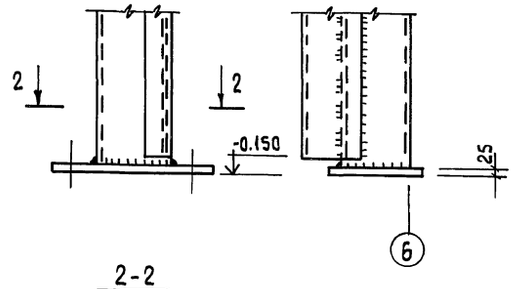

2-2

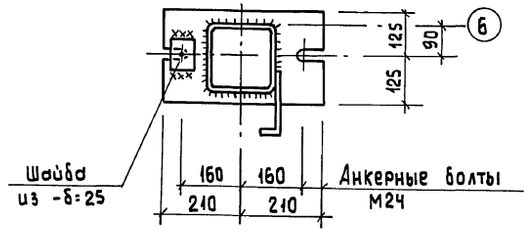

28

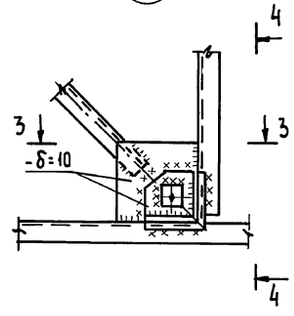

3-3

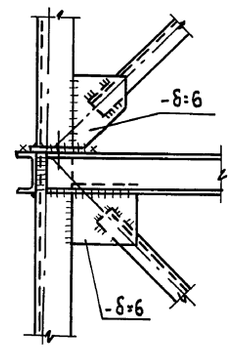

4-4

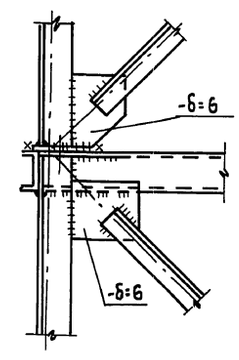

29

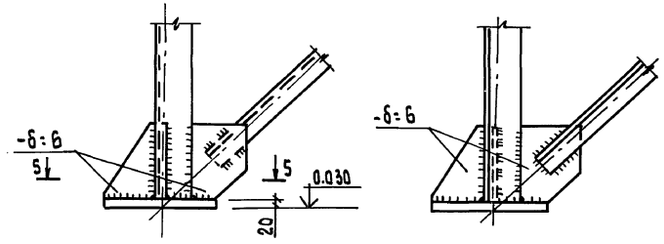

30

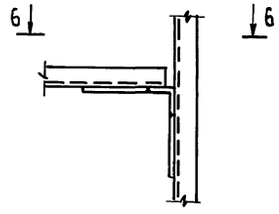

6-6

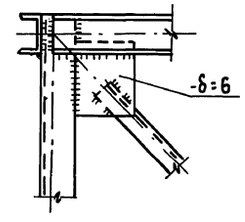

5-5

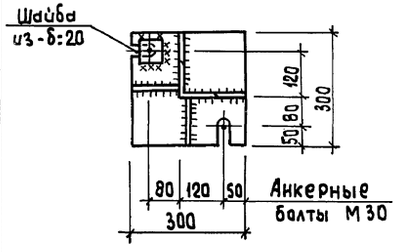

31

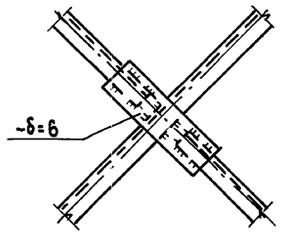

1. Сварку производить электродами типа Э42.
2. Все сварные швы принимать по наименьшей толщине свариваемых элементов, но не более $h_ш = 6$ мм.
3. Постоянные болты М20.

Привязан:	ГИП	Гусева	
	Нач.отд.	Ехилевский	
	Н.контр.	Маркав	
	Гл.спец.	Маркав	
	Рук. гр.	Бабурина	
Инв.№	Инж.	Ильичева	

ТП903-1-264.88 -КМ

Котельная с 4 котлами ДЕ-6,5-14ГМ Здание из легких металлических конструкций

Стадия Р | Лист 29 | Листов

Узлы 25÷31

Госстрой СССР ГПИ Горьковский САНТЕХПРОЕКТ

Инв.№ подл. | Подпись и дата | Взам. инв.№

32

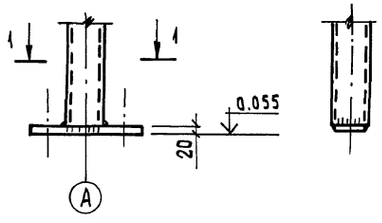

1 - 1

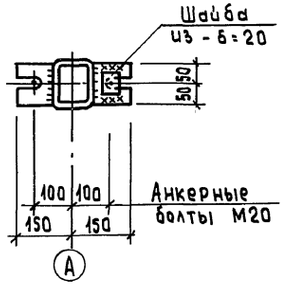

33

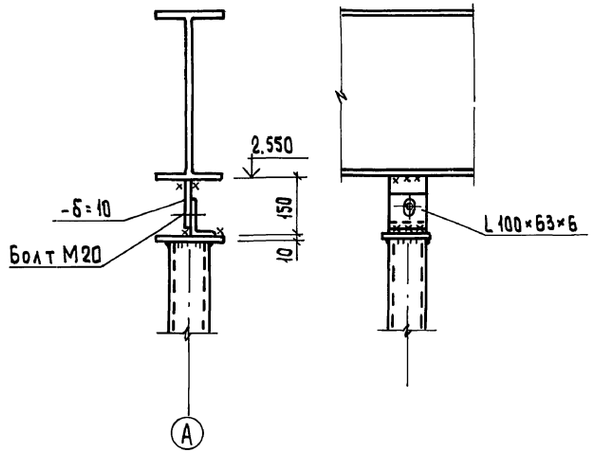

34

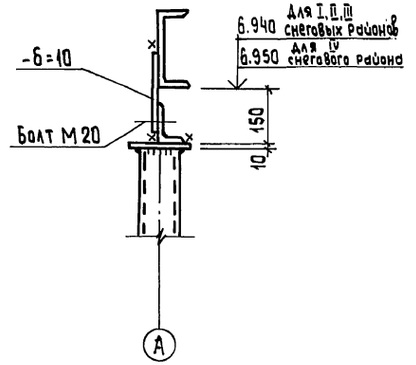

35

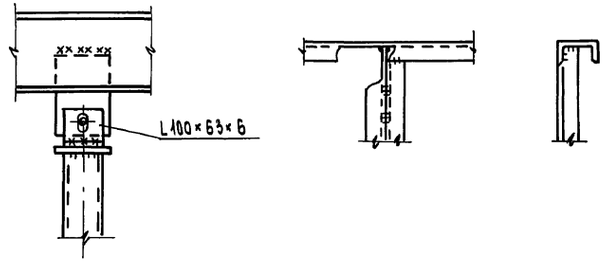

36

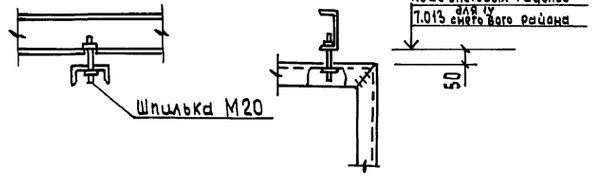

37

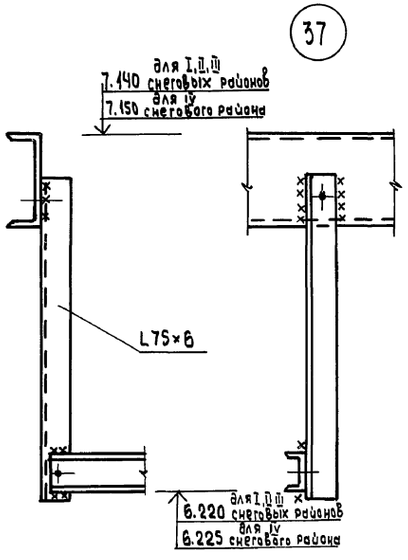

38

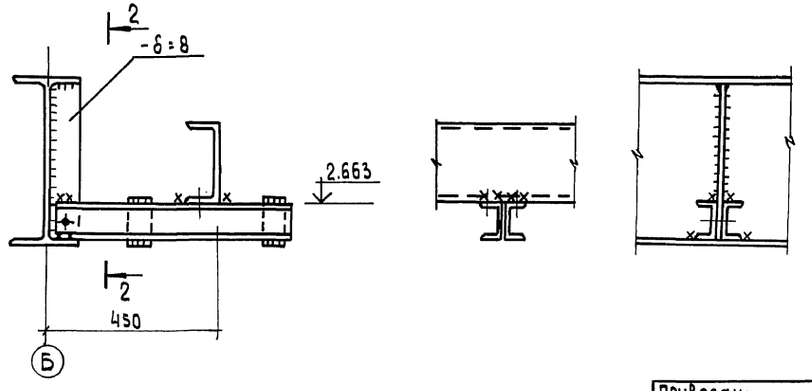

2 - 2

39

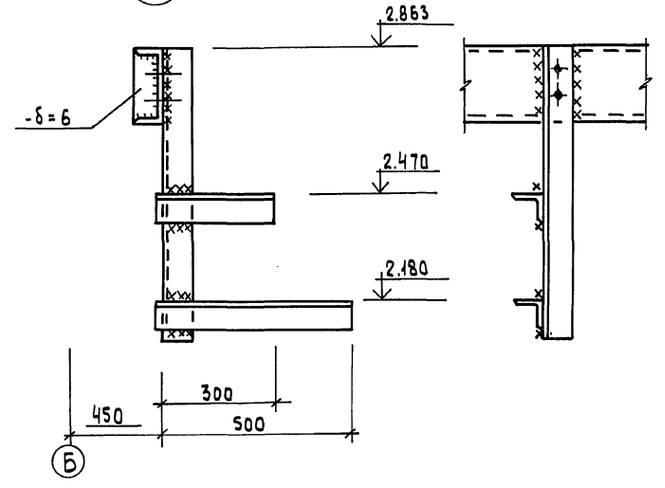

1. Сварку производить электродами типа Э42.
2. Все сварные швы принимать по наименьшей толщине свариваемых элементов, но не более $h_ш = 6$мм.

Привязан:		ГИП	Гусева		ТП 903-1-264.88	КМ	
		Нач. отд.	Ехилевский		Котельная с 4 котлами ДЕ-6,5-14ГМ Здание из легких металлических конструкций	Стадия: Р	Лист: 30	Листов:
		Н. контр.	Марков				
		Гл. спец.	Марков		Узлы 32÷39	Госстрой СССР ГПИ Горьковский САНТЕХПРОЕКТ	
Инв. №		Рук. гр.	Бабурина				
		Инж.	Ильичева				

23297-07 31

Копировал: Исаева

Инв. № подл. | Подпись и дата | Взам. инв. №

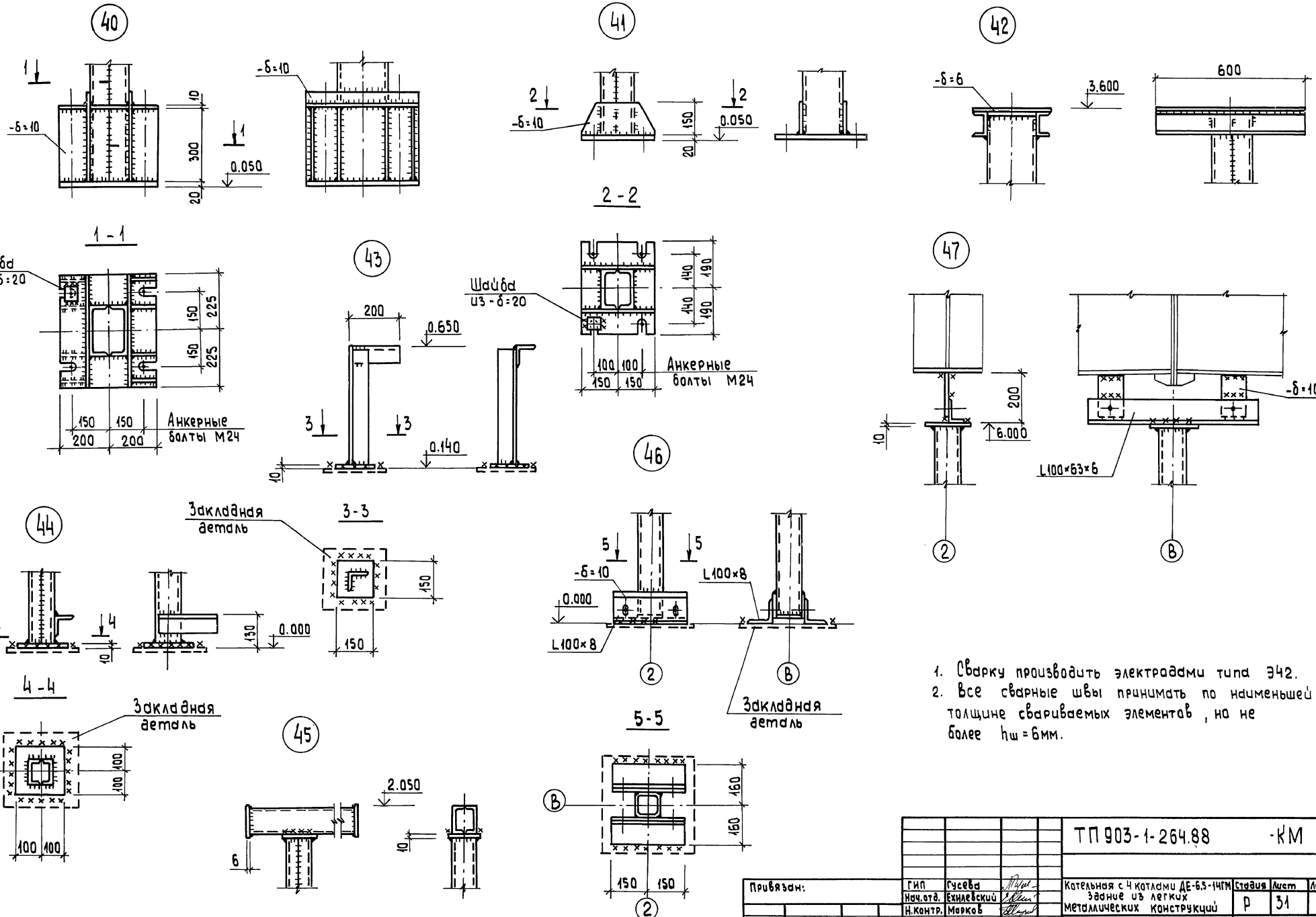

1. Сварку производить электродами типа Э42.
2. Все сварные швы принимать по наименьшей толщине свариваемых элементов, но не более $h_ш = 6$мм.

Привязан:	ГИП	Гусева		ТП 903-1-264.88 -КМ			
	Нач.отд.	Ехилевский		Котельная с 4 котлами ДЕ-6,5-14ГМ Здание из легких металлических конструкций	Стадия	Лист	Листов
	Н.контр.	Марков			Р	31	
	Гл.спец.	Марков		Узлы 40÷47	Госстрой СССР ГПИ Горьковский САНТЕХПРОЕКТ		
	Рук.гр.	Бабурина					
Инв.№	Инж.	Ильичева					

23297-07 (32)

Копировал: Исаева

11.1.89

Инв.№ под | Подпись и дата | Взам.инв.№

gost.e-ecolog.ru