ТИПОВОЙ ПРОЕКТ

903-1-264.88

КОТЕЛЬНАЯ С 4 КОТЛАМИ ДЕ-6,5-14 ГМ. СИСТЕМА ТЕПЛОСНАБЖЕНИЯ ЗАКРЫТАЯ, ТОПЛИВО - ГАЗ, РЕЗЕРВ - МАЗУТ. ЗДАНИЕ ИЗ ЛЁГКИХ МЕТАЛЛИЧЕСКИХ КОНСТРУКЦИЙ

АЛЬБОМ 8 ЧАСТЬ 1

(СТР. 1÷52)

ГТ	Генеральный план	СТР. 3
АР	Архитектурные решения	СТР. 4-17
КЖ	Конструкции железобетонные	СТР. 18-52

23297-06

Отпускная цена на момент реализации указана в счет-накладной

Привязан:

Инв.№

gost.e-ecolog.ru

ТИПОВОЙ ПРОЕКТ
903-1-264.88

КОТЕЛЬНАЯ С 4 КОТЛАМИ ДЕ-6,5-14 ГМ СИСТЕМА ТЕПЛОСНАБЖЕНИЯ ЗАКРЫТАЯ. ТОПЛИВО-ГАЗ, РЕЗЕРВ-МАЗУТ. ЗДАНИЕ ИЗ ЛЕГКИХ МЕТАЛЛИЧЕСКИХ КОНСТРУКЦИЙ

АЛЬБОМ 8 ЧАСТЬ 1

ПЕРЕЧЕНЬ АЛЬБОМОВ:

Альбом	1		Пояснительная записка.
Альбом	2	ТМ	Тепломеханические решения.
Альбом	3	ВП	Станция водоподготовки (для исходной воды с содержанием железа 0,3÷1,0 мг/л).
Альбом	4	ВП	Станция водоподготовки (для исходной воды с содержанием железа до 0,3мг/л).
Альбом	5	МС,ГС	Мазутоснабжение. Газоснабжение.
Альбом ч.1,2	6		Металлоконструкции технологические. Рабочие чертежи (из т.п. 903-1-265.88)
Альбом ч.1,2	7		Оборудование технологическое. Рабочие чертежи (из т.п. 903-1-265.88)
Альбом ч.1,2	8	ГТ	Генеральный план.
		АР	Архитектурные решения.
		КЖ	Конструкции железобетонные.
		КМ	Конструкции металлические.
			Строительные изделия.
Альбом	9		
Альбом	10	ЭМ	Силовое электрооборудование.
		ЭО	Электрическое освещение.
		СС	Связь и сигнализация.
		АПС	Пожарная сигнализация.
			Чертежи монтажной зоны.
Альбом	11	ЭМ	Силовое электрооборудование. Принципиальные схемы управления электроприводами (из т.п. 903-1-265.88)
Альбом	12		Задание заводу-изготовителю НКУ (из т.п. 903-1-265.88)
Альбом	13	АТМ1	Автоматизация. Схемы функциональные
Альбом	14	АТМ2	Автоматизация. Схемы электрические принципиальные (из т.п. 903-1-265.88)
Альбом	15	АТМ3	Щиты автоматизации (из т.п. 903-1-265.88)
Альбом	16	ОВ	Отопление и вентиляция.
		ВК	Внутренний водопровод и канализация.
Альбом	17		Спецификации оборудования.
Альбом	18		Ведомости потребности в материалах.
Альбом	19		Сметы. Сводки затрат. Объектные сметы.
Альбом	20		Сметы локальные. Архитектурно-строительная часть.
Альбом ч.1,2,3	21		Сметы локальные. Тепломеханические решения. Водоподготовка. Мазутоснабжение. Отопление и вентиляция (из т.п. 903-1-265.88)
Альбом	22 ч.1,2		Сметы локальные. Водопровод и канализация. Газоснабжение. Электротехническая часть.
Альбом	23		Сметы локальные. Автоматизация.
			Внутриплощадочные сети (из т.п. 903-1-265.88)

ПРИМЕНЁННЫЕ МАТЕРИАЛЫ:

Типовой проект 907-2-262.86	Металлические трубы для отвода дымовых газов с температурой до +350°С. Трубы Н=44.225м. Поставщик: ЦИТП г. Москва.
Типовой проект 704-1-162.83 Ал. I, IV, V, VII, VIII	Резервуар стальной горизонтальный цилиндрический для хранения нефтепродуктов емкостью 50 м³. Поставщик: Казахский филиал ЦИТП г. Алма-Ата.
Типовой проект 901-4-57.83	Резервуар для воды прямоугольный железобетонный сборный емкостью 50 м³. Поставщик: Тбилисский филиал ЦИТП.
Типовой проект 902-2-409.86	Очистные сооружения замазученных дождевых сточных вод производительностью 5 л/сек для установки мазутоснабжения котельных. Поставщик: ЦИТП г. Москва.

РАЗРАБОТАН:
ГПИ „Горьковский Сантехпроект"

УТВЕРЖДЁН И ВВЕДЁН
в действие Госстроем СССР протокол от 7.07.88г. №44.

Главный инженер института Ю.П. Фалалеев
Главный инженер проекта Т.Г. Гусева

				Привязан:
				Инв. №

Содержание альбома

Лист	Наименование	Примечание
	Содержание альбома	
	Чертежи марки ГТ	
1	Схема генплана. Свадный план инженерных сетей 1:500.	
	Чертежи марки АР	
1.	Общие данные (начало)	
2.	Общие данные (окончание)	
3	План на отм. 0.000. Фрагмент 1.	
4	План на отм. 3.300. Фрагмент 2.	
5	Разрезы 1-1; 2-2. Планы полов и кровли.	
6	Фасады	
7	Планы расположения отверстий в стенах и перегородках. Схема расположения асбестоцементных плоских листов. В помещении щитов управления.	
8	Схема расположения стеновых панелей.	
9	Спецификация к схеме расположения стеновых панелей.	
10	Узлы I÷V.	
11	Узлы VII÷X.	
12	Узлы XI÷XVI.	
13	Узлы XVII÷XXIII	
14	Шкаф ПК1.	
	Чертежи марки КЖ.	
1	Общие данные (начало)	
2	Общие данные (окончание)	
3	Фундаменты здания. Схема расположения фундаментов и фундаментных балок.	
4	Фундаменты здания. Таблица расчетных нагрузок.	
5	Фундаменты здания. Узлы I÷III.	
6	Фундаменты здания. Узлы IV÷VI.	
7	Фундаменты здания. Узлы VII÷IX.	
8	Фундаменты здания. Фм1; Фм1а.	
9	Фундаменты здания. Фм2; Фм2а.	
10	Фундаменты здания Фм4; Фм5.	
11	Фундаменты здания Фм3; Фм6÷Фм9.	
12	Схема расположения плит перекрытия на отм. 3.300.	
13	Схема расположения закладных изделий на отм. 3.300.	
14	Монолитные участки Ум1; Ум1а; Ум2.	
15	Схемы расположения цокольных панелей.	
16	Схема расположения панелей перегородок.	
17	Спецификация к схеме расположения панелей перегородок. Узлы I÷III.	
18	Канал в помещении ПСУ на отм. 3.300.	
19	Канал в помещении ПСУ. Сечение 1-1÷5-5. Ведомость деталей.	
20	Канал в помещении ПСУ. Плиты монолитные Пм1÷Пм4. Сечение 6-6.	
21	Схема расположения каналов, приямков, фундаментов под оборудование и закладных изделий.	
22	Сечение к листу 21. Спецификация.	
23	Приямки ПРм1; ПРм2.	
24	Подземное хозяйство (наружное). Схема расположения фундаментов под оборудование и опор со стороны оси „Д".	
25	Подземное хозяйство (наружное). Схема расположения каналов, фундаментов под оборудование и опор со стороны оси „1".	
26	Подземное хозяйство (наружное). Сечения. Спецификация.	
27	Фундаменты под оборудование ФОм1; ФОм15; Опоры ОПм1÷ОПм9.	
28	Фундаменты под оборудование ФОм2÷ФОм4.	
29	Фундаменты под оборудование ФОм5, ФОм7÷ФОм11, ФОм16.	
30	Фундаменты под оборудование ФОм6; ФОм12÷ФОм14.	
31	Бункер мокрого хранения соли. План. Разрезы.	
32	Бункер мокрого хранения соли. План кровли. Узел „I".	
33	Бункер мокрого хранения соли. Схемы расположения элементов покрытия, стеновых блоков. Пояс ПОм1. Плита ПМ1.	
34	Продувочный колодец.	
35	Схема заземляющего контура здания котельной.	
	Чертежи марки КМ.	
1	Общие данные (начало).	
2	Общие данные (окончание) Ведомость металлоконструкций по видам профилей (начало).	
3	Общие данные (окончание) Ведомость металлоконструкций по видам профилей (окончание).	
4	Техническая спецификация металла (1часть) (начало).	
5	Техническая спецификация металла (1часть) (продолжение).	
6	Техническая спецификация металла (1часть) (окончание).	
7	Техническая спецификация металла (2часть) (начало).	
8	Техническая спецификация металла (2часть) (продолжение).	
9	Техническая спецификация металла (2часть) (окончание).	
10	Техническая спецификация металла на переплеты.	
11	Схема расположения рам, стоек фахверка, вертикальных связей, прогонов по кровле.	
12	Схема расположения дополнительных балок и стаканов.	
13	Схемы расположения балок перекрытия на отм. 3.000; балок перекрытия ПСУ; перекрытия канала в ПСУ. Схема щита.	
14	Схема расположения балок подвесных путей и монорельсов.	
15	Схемы расположения площадки на отм. 4.800; наружной лестницы.	
16	Схемы расположения площадок, лестниц, ограждений перекрытия на отм. 3.300; сетчатых ограждений на отм. 0.000.	
17	Схемы расположения консолей и ригелей по ряду „А"; „Д".	
18	Схемы расположения консолей и ригелей по оси „6"; „1".	
19	Схемы расположения перекрытия каналов на отм. 0.000.	
20	Схемы расположения переплётов.	
21	Схема расположения опоры под дегазатор на отм. 0.050.	
22	Схемы расположения стоек перегородок на отм. 0.000; 3.300; рамок для крепления асбесто-цементных листов.	
23	Схемы расположения балок для крепления трубопроводов; эл. кабелей.	
24	Схемы расположения опор для крепления трубопроводов; эл. кабелей; газоходов.	
25	Узлы 1÷6.	
26	Узлы 7÷11.	
27	Узлы 12÷18.	
28	Узлы 19÷24.	
29	Узлы 25÷31.	
30	Узлы 32÷39.	
31	Узлы 40÷47.	

Альбом 8 Часть I

Типовой проект 903-1-264.88

Взам. инв. №

Подпись и дата

Инв. № подл.

Копировал: Исаева

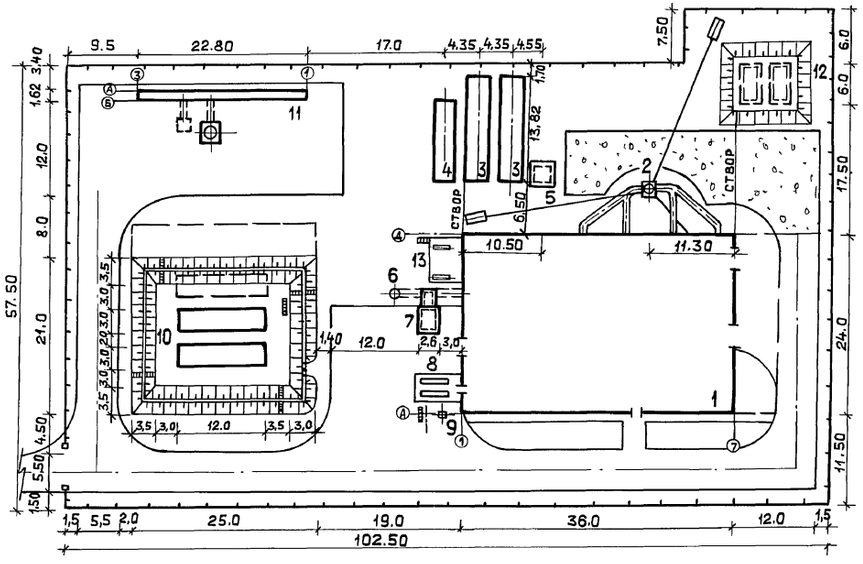

Технико-экономические показатели

1. Площадь территории — 6050.0 м²
2. Площадь застройки — 2160.0 м²
3. Коэффициент застройки — 35,7 %

Экспликация зданий и сооружений

№ по генплану	Наименование здания (сооружения)	Примечание
1	Котельная	т.п. 903-1-264.88
2	Дымовая труба H=44,225	т.п. 907-2-262.86
3	Бак-аккумулятор 2×100 м³	ОСТ 34-42-561.82
4	Бак умягченной воды V=75 м³	ОСТ 34-42-561.82
5	Установка вакуумного деаэратора	т.п. 903-1-264.88
6	Продувочный колодец	т.п. 903-1-264.88
7	Бункер мокрого хранения соли	т.п. 903-1-264.88
8	Площадка теплообменников	т.п. 903-1-264.88
9	Приемное устройство мазута	т.п. 903-1-264.88
10	Резервуар для мазута 2×100 м³	т.п. 704-1-164.83
11	Очистные сооружения замазученных дождевых сточных вод	т.п. 902-2-409.86
12	Резервуары противопожарного запаса воды 2×50 м³	т.п. 901-4-57.83
13	Установка питательного деаэратора	т.п. 903-1-264.88

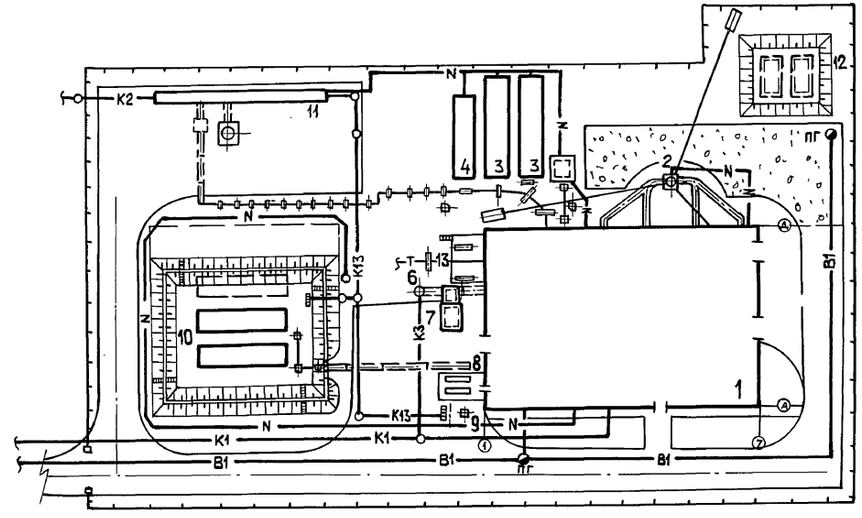

Условные обозначения

Условные обозначения	Наименование
В1	Водопровод хозяйственно-питьевой, производственно-пожарный
К1	Канализация бытовая
К2	Канализация дождевая
К3	Канализация производственная
К13	Канализация замазученных стоков
	Канал тепломазутопроводов
	Наземная эстакада теплопроводов
N	Электрокабель
	Щебеночное покрытие
	Ограждение

ГИП	Гусева	ТП 903-1-264.88 -ГТ	
Нач.отд	Ехилевский		
Н.контр.	Краснолобова	Котельная с 4 котлами ДЕ-6,5-14ГМ Здание из облегченных металлоконструкций.	Стадия: РП; Лист; Листов
Гл.спец.	Краснолобова		
Рук.гр.	Балина	Схема генплана. Сводный план инженерных сетей. М 1:500	Госстрой СССР ГПИ Горьковский САНТЕХПРОЕКТ
Ст.техн.	Дмитриева		

23297-06 4

Копировал: Ганкова

Нач. отд. КЗ-1 Лепейдин; Нач. отд. ВК-2 Жмудь; Нач. отд. ЭТ Конвалов; Гл. спец. АС Марков; Вед. инж. ТО Смирнова

Инв. № подл. | Подп. и дата | Взам. инв. №

Альбом 8 часть 1

Ведомость рабочих чертежей основного комплекта т.п. 903-1-264.88-АР

Лист	Наименование	Примечание
1	Общие данные (начало).	
2	Общие данные (окончание).	
3	План на отм. 0.000. Фрагмент 1.	
4	План на отм. 3.300. Фрагмент 2.	
5	Разрезы 1-1; 2-2. План полов и кровли.	
6	Фасады	
7	Планы расположения отверстий в стенах и перегородках. Схемы расположения асбестоцементных плоских листов. в помещении щитов управления.	
8	Схемы расположения стеновых панелей.	
9	Спецификация к схемам расположения стеновых панелей.	
10	Узлы I ÷ VI.	
11	Узлы VII ÷ X.	
12	Узлы XI ÷ XVI.	
13	Узлы XVII ÷ XXIII	
14	Шкаф ПК 1.	

Ведомость спецификаций.

Лист	Наименование	Примечание
2	Спецификация элементов заполнения проемов.	
2	Спецификация перемычек.	
2	Спецификация на шкафы ПК1	
4; 7; 11; 12	Спецификация элементов, замаркированных в узлах на листе	
9	Спецификация к схемам расположения стеновых панелей.	
10	Спецификация элементов, замаркированных в узлах.	
14	Спецификация материалов на шкаф ПК1.	

Условные обозначения:

П.А — по аналогии

— плита электрическая

— холодильник электрический

— электроводонагреватель

Типовой проект разработан в соответствии с действующими нормами и правилами и предусматривает мероприятия, обеспечивающие взрывную, взрывопожарную и пожарную безопасность при эксплуатации здания (сооружения)

Главный инженер проекта: /Гусева Т.Г./

Ведомость ссылочных и прилагаемых документов.

Обозначение	Наименование	Примечание
	Ссылочные документы	
ГОСТ 14624-84	Двери деревянные для производственных зданий.	
ГОСТ 6629-74*	Двери деревянные внутренние для жилых и общественных зданий.	
ГОСТ 24698-81	Двери деревянные наружные для жилых и общественных зданий.	
ГОСТ 12506-81	Окна деревянные для производственных зданий.	
2.436-17, вып 1	Узлы окон с деревянными переплетами по ГОСТ 12506-81.	
2.435-6. вып. 5	Противопожарные двери и ворота промышленных зданий.	
1.435.9-17 вып 0.2	Ворота распашные.	
1.436.3-21 вып. 0.2	Окна с переплетами из гнутосварных стальных профилей и механизмы открывания.	
2.436-19 вып. 0.1	Узлы окон со стальными переплётами по серии 1.436.3-21.	
1.431-6	Кирпичные перегородки для одноэтажных и многоэтажных производственных зданий.	
2.430-20 вып. 3,4.	Узлы стен из кирпича одноэтажных зданий промышленных предприятий.	
2.460-17 вып. 0.1.2	Узлы покрытий одноэтажных производственных зданий с рулонными кровлями и стальными профилированными настилами.	
2.460-15, вып. 1	Типовые узлы покрытий, промышленных зданий в местах крышных вентиляторов.	
2.460-14 вып. 0,1	Типовые узлы покрытий промышленных зданий в местах пропуска вентиляционных шахт.	
1.038.1-1 вып. 1	Перемычки железобетонные для зданий с кирпичными стенами.	
	Прилагаемые документы.	
903-1-264.88-АР, СО	Спецификация оборудования.	Альбом 17
903-1-264.88-АР.ВМ	Ведомость потребности в материалах	Альбом 18

1. За относительную отметку 0.000 принят уровень чистого пола первого этажа, соответствующий абсолютной отметке –
2. Вокруг здания выполнить асфальтовую отмостку шириной 750мм, толщиной 30мм на уплотненном щебеночном основании. Планировочная отметка уровня земли за пределами отмостки -0.150.
3. Материал стен и перегородок:
   а). для наружных стен котельной приняты панели стеновые трехслойные с обшивками из стальных профилированных листов толщиной 0.7мм и минераловатным утеплителем, $\rho = 175$ кг/м³ (шифр 172.КМ5).
   б). кирпичные участки стен выполнить из керамического эффективного кирпича М75 (ГОСТ 530-80) на растворе М25, $\rho = 1400$ кг/м³.
   в) перегородки:
   – сборные железобетонные по серии 1.030.9-2; вып. 0; 1.
   – кирпичные: из силикатного кирпича М75 (ГОСТ 379-79) на растворе М50 в сухих помещениях, из керамического кирпича М100 (ГОСТ 530-80) на растворе М50 в душевых и уборных.
4. Кирпичные перегородки толщиной 120мм армировать по всей длине 2 ф4мм через 5 рядов кладки по высоте.
5. Гидроизоляция стен на отм. -0.030 из цементно-песчаного раствора состава 1:2 толщиной 30мм.
6. При кладке стен и перегородок в откосах оконных и дверных проемов для крепления коробок заложить деревянные антисептированные пробки не менее 2х с каждой стороны.
7. Над технологическими отверстиями шириной 600мм и менее в кирпичных стенах и перегородках положить сварные сетки из арматуры 4В1 (ГОСТ 6727-80)* с ячейками 50х50 и опиранием на кладку не менее 250мм.
8. Деревянные изделия окрасить по огрунтованной поверхности масляной краской за 2 раза.
9. Окраску металлических изделий и конструкций см. листы КМ.
10. Наружную отделку см. лист 5.

Инв. №			Привязан:	
			ТП903-1-264.88 -АР	
ГИП	Гусева		Котельная с 4 котлами ДЕ-6,5-14ГМ Здание из легких металлических конструкций	Стадия: Р; Лист: 1; Листов: 14
Нач. отд.	Ехилевский			
Н. контр.	Морунов			
Гл. спец.	Погорельский		Общие данные (начало)	Госстрой СССР ГПИ Горьковский САНТЕХПРОЕКТ
Рук. гр.	Сакулинский			
Арх.	Белкина			

Согласовано: Нач. отд. КЧ-1 Лепендин; Нач. отд. ОВ-2 Ионкин; Нач. отд. ВК-2 Жмудь; Нач. отд. ЭГ Коновалов; Нач. отд. КИПиА Борисов; Вед. инж. ТО Смирнова

Взам. инв. №; Подпись и дата; Инв. № подл.

23297-06 5

Копировал: Исаева

Ведомость отделки помещений площадь м².

Наименование или номер помещения	Потолок		Стены или перегородки		Низ стен или перегородок (панель)			Примечание
	Площадь	Вид отделки	Площадь	Вид отделки	Площадь	Вид отделки	Высота мм	
Котельный зал, венткамера ГРУ			448.6	Расшивка швов цокольных панелей и перегородок. Кладка кирпичных участков с подрезкой швов. Известковая окраска	—	——	—	Панели стен из металлических профилированных листов и минераловатных материалов и профилированные стальные настилы покрытия поступают на стройку с заводской отделкой.
Мех.мастерская мазутонасосная водомерный пункт	98.8	Затирка швов известковая побелка						
Лаборатория ВПУ, входной тамбур, коридоры, кладовая уборочного инвентаря, комната приема пищи, комната отдыха, комната начальника котельной помещение службы КИП	145.4	Затирка швов Клеевая побелка	350.9	Расшивка швов цокольных панелей и панельных перегородок Штукатурка кирпичных перегоровок.	170.7	Масляная окраска	1500	
			180.2	Клеевая окраска				
Антресоль на отм. 3.300.	——	——						
Гардеробные	22.5	Затирка швов Водоэмульсионная окраска Э-ВА-27А	65.4	Расшивка швов панельных перегородок. Штукатурка кирпичных перегородок	35.7	Масляная окраска	1500	
			29.7	Водоэмульсионная окраска Э-ВА-27А				
Уборные	7.2	Затирка швов окраска водоэмульсионной краской Э-ВА-27А	60.4	Расшивка швов панельных перегородок. Штукатурка кирпичных перегоровок.	27.6	Глазурованная плитка	1500	
			32.8	Водоэмульсионная окраска Э-ВА-27А				
Душевые	3.6	Затирка швов Масляная окраска	32.0	Штукатурка кирпичных перегородок	18.6	Глазурованная плитка	1800	
			13.4	Масляная окраска				
Помещение щитов станций управления	——	——	53.4	Штукатурка кирпичных перегородок. Клеевая окраска.	——	——	——	
Помещение щитов управления	——	——	92.4	Расшивка швов панельных перегородок. Штукатурка кирпичных стен и перегородок. Водоэмульсионная окраска Э-ВА-27А	——	——	——	

Марки мастик для кровли.

Районы строительства	Марки мастик, ГОСТ 2889-80	
	Устройство кровли	Устройство мест примыкания
Северное географической широты 50° для Европейской части и 53° для Азиатской части СССР	МБК-Г-55 МБК-Х-65	МБК-Г-85
Южнее указанных выше районов	МБК-Г-65 МБК-Х-75	МБК-Г-100

Ведомость толщин стен и утеплителя.

Расчетная наружная температура	Стены, мм с утеплителем из минераловатных плит ρ=175 кг/м³ (ГОСТ 9573-82)						Утеплитель кровли, мм	Примечание.
	Производственные помещения			Административно-бытовые помещения				
	Цокольные панели	Кирпич	Стеновые панели	Цокольные панели	Кирпич	Стеновые панели	Минераловатные плиты ρ=175 кг/м³ (ГОСТ 9573-82)	
-20°С	250	250	110	250	250	110	60	*Плотность минеральной плиты ρ=125 кг/м³ (ГОСТ 9573-82)
-21°С до -30°С	250	250	110	250	380	130	90	
-31°С до -40°С	250	250	110	350	510	130*	110	

Спецификация элементов заполнения проёмов.

Марка, поз.	Обозначение	Наименование	Кол.	Масса ед., кг	Примечание
1	1.435.9-17 Вып.3	Ворота Вр 30×30-К	3	—	
2	ГОСТ 14624-84	Дверной блок ДНГ24-10П	1	—	
3	ГОСТ 6629-74*	Дверной блок ДГ24-10	1/2	—	см.примечание.
4	2.435-6. Вып.5	Дверной блок ПД-5	1	—	
5	ГОСТ 6629-74*	Дверной блок ДГ21-10л	2	—	
6	ГОСТ 6629-74*	Дверной блок ДГ21-10	1	—	
7	ГОСТ 6629-74*	Дверной блок ДГ21-9л	4	—	
8	ГОСТ 6629-74*	Дверной блок ДГ21-9	6	—	
9	ГОСТ 6629-74*	Дверной блок ДГ21-7л	5	—	
10	ГОСТ 6629-74*	Дверной блок ДГ21-7	2	—	
11	2.435-6 Вып.5	Дверной блок ПД-1	1	—	
12	ГОСТ 24698-81	Дверной блок ДН21-10ГПУ	1	—	
ОК-1	ГОСТ 12506-81	Окна ПВД 12-18.1	1	—	

Спецификация перемычек.

Марка, поз	Обозначение	Наименование	Кол.	Масса ед.кг.	Примечание
1	1.038.1-1, Вып.1	2ПБ 13-1	4	54	для t=-20°С
1	1.038.1-1, Вып.1	2ПБ 13-1	6	54	для t=-30°С
1	1.038.1-1, Вып.1	2ПБ 13-1	10	54	для t=-40°С
3	1.038.1-1, Вып.1	3ПБ 18-37	4	119	
1	1.038.1-1, Вып.1	2ПБ 13-1	16	54	для t=-20°С -30°С -40°С
2	1.038.1-1, Вып.1	1ПБ 10-1	7	20	
4	1.038.1-1, Вып.1	2ПБ 22-3	1	92	

В спецификации элементов заполнения проёмов для позиции ③, в графе количество, в знаменателе учтено количество дверных блоков при t°=-40°С.

Спецификация на шкафы ПК1.

Марка, поз	Обозначение	Наименование	Кол.	Масса ед.кг	Примечание
	ТП 903-1-264.88-АР14	Шкаф ПК1	11 шт		

Взам.инв.№ | Подпись и дата | Инв.№ подл.

Привязан:

Инв.№

ГИП	Гусева	
Нач.отд.	Ехилевский	
Н.Контр.	Марчунов	
Гл.спец.	Погорельский	
Рук. гр.	Сакулинская	
Арх.	Белкина	

ТП903-1-264.88 -АР

Котельная с 4 котлами ДЕ-6.5-14ГМ Здание из легких металлических конструкций

Стадия	Лист	Листов
Р	2	

Общие данные (окончание)

Госстрой СССР ГПИ Горьковский САНТЕХПРОЕКТ

Копировал: Исаева

План на отм. 0.000

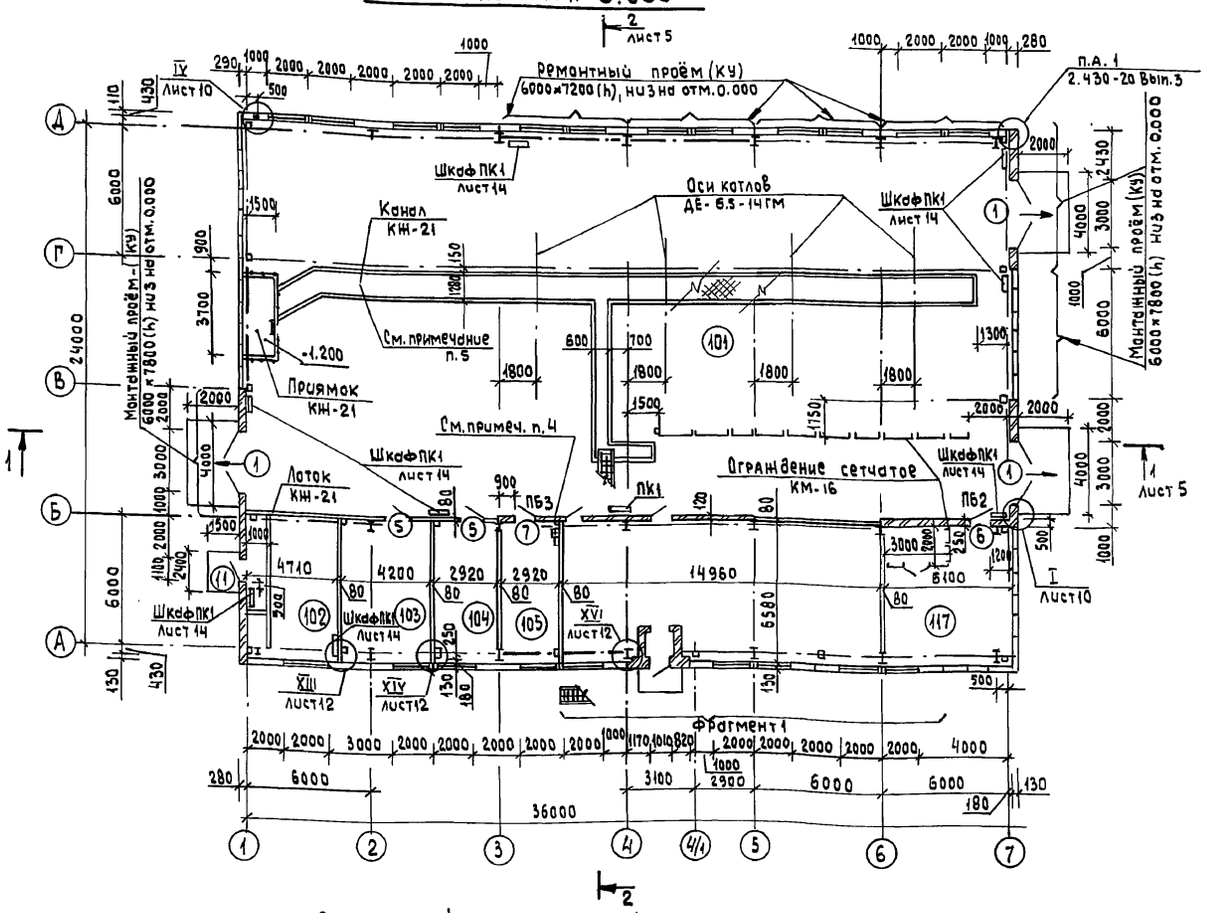

Фрагмент 1

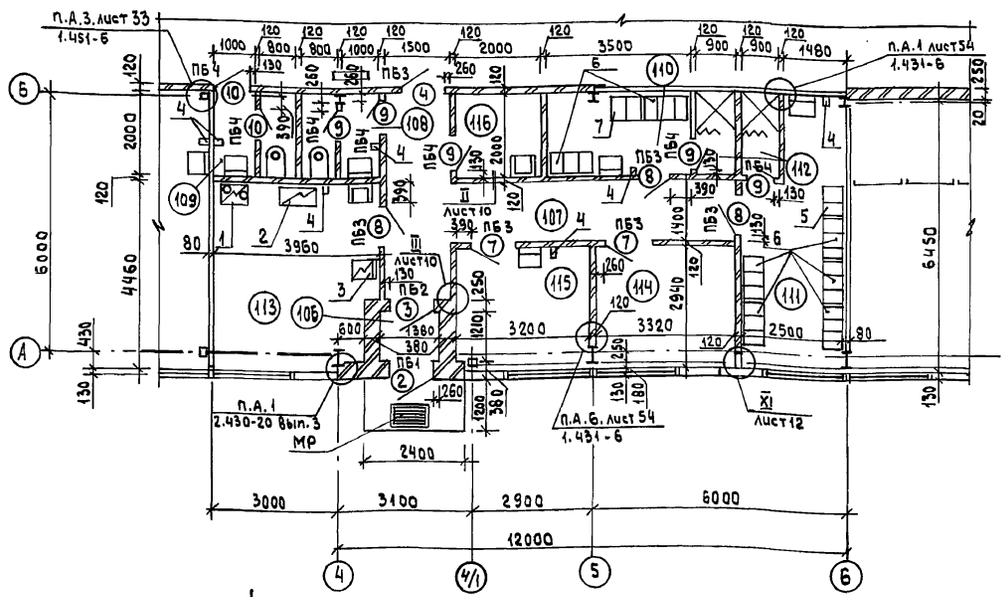

Вариант решения входа в здание котельной для t=-40°С

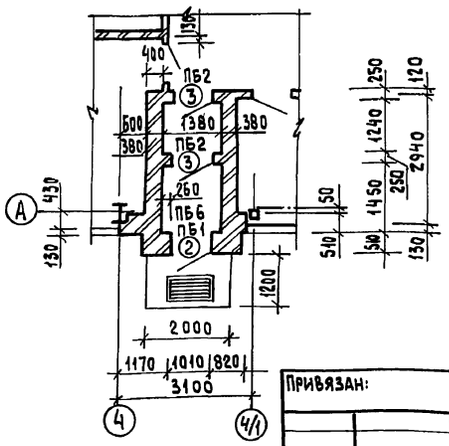

Ведомость перемычек

Марка поз.	Схема сечения
для t=-20°С	
ПБ1	1
для t=-30°С	
ПБ1	1
для t=-40°С	
ПБ1	1
ПБ2	1
ПБ6	3
для t=-20°С,-30°С;-40°С	
ПБ2	1
ПБ3	1 ПБ3
ПБ4	2 ПБ4

Экспликация помещений

Номер по плану	Наименование	Площадь, м²	Категория производства по взрывной взрыва-пожарной и пожарной опасности
1	2	3	4
101	Котельный зал	650.0	Г
102	Мазутонасосная	31.9	В
103	Водомерный пункт	27.6	Д
104	Помещение службы КИП	19.2	Г
105	Лаборатория ВПУ	19.2	Д
106	Входной тамбур	1.7	—
107	Коридор	16.7	—
108	Женская уборная	3.6	—
109	Мужская уборная	3.6	—
110	Женский гардероб на 8шк. $I^б$	7.0	—
111	Мужской гардероб на 17шк. $I^б$; $I^в$; $II^а$	15.2	—
112	Душевая	1.8	—
113	Комната приёма пищи	17.6	—
114	Комната начальника котельной	9.7	—
115	Комната отдыха (предназначена для обогревания рабочих	9,4	—
116	Кладовая уборочного инвентаря	4.0	—
117	Механическая мастерская с инструментальной	39.3	Д

Ведомость проемов ворот и дверей

Марка, поз.	Размер проема в кладке, мм
1	3000 × 3000
2;3	1010 × 2370
4	1020 × 2070
5,6	1020 × 2100
7;8	910 × 2070
9;10	710 × 2070
11	1020 × 2370

1. При монтаже ворот (поз.1) руководствоваться указаниями серии 1.435.9-17, вып.0.
2. Спецификацию оборудования см. т.п. 903-1-264.88 АР.СО.
3. Спецификацию перемычек см. на листе 2.
4. Кирпичные перегородки по оси Б в осях 3÷5; 6÷7 выполнить после монтажа металлических конструкций.
5. Лотки, каналы и приямки выполнить по листу КН-21.

Взам.инв.№ | Подпись и дата | Инв.№подл.

Привязан:

Инв.№

ГИП	Гусева		
Нач.отд	Ехилевский		
Н.контр.	Морунов		
Гл.спец.	Потеребский		
Рук.гр.	Сакулинская		
Арх.	Белкина		

ТП 903-1-264.88 -АР

Котельная с 4 котлами ДЕ-6,5-14ГМ Здание из легких металлических конструкций

Стадия	Лист	Листов
Р	3	

План на отм. 0.000. Фрагмент 1

Госстрой СССР ГПИ Горьковский САНТЕХПРОЕКТ

Копировал: Исаева

План на отм. 3300

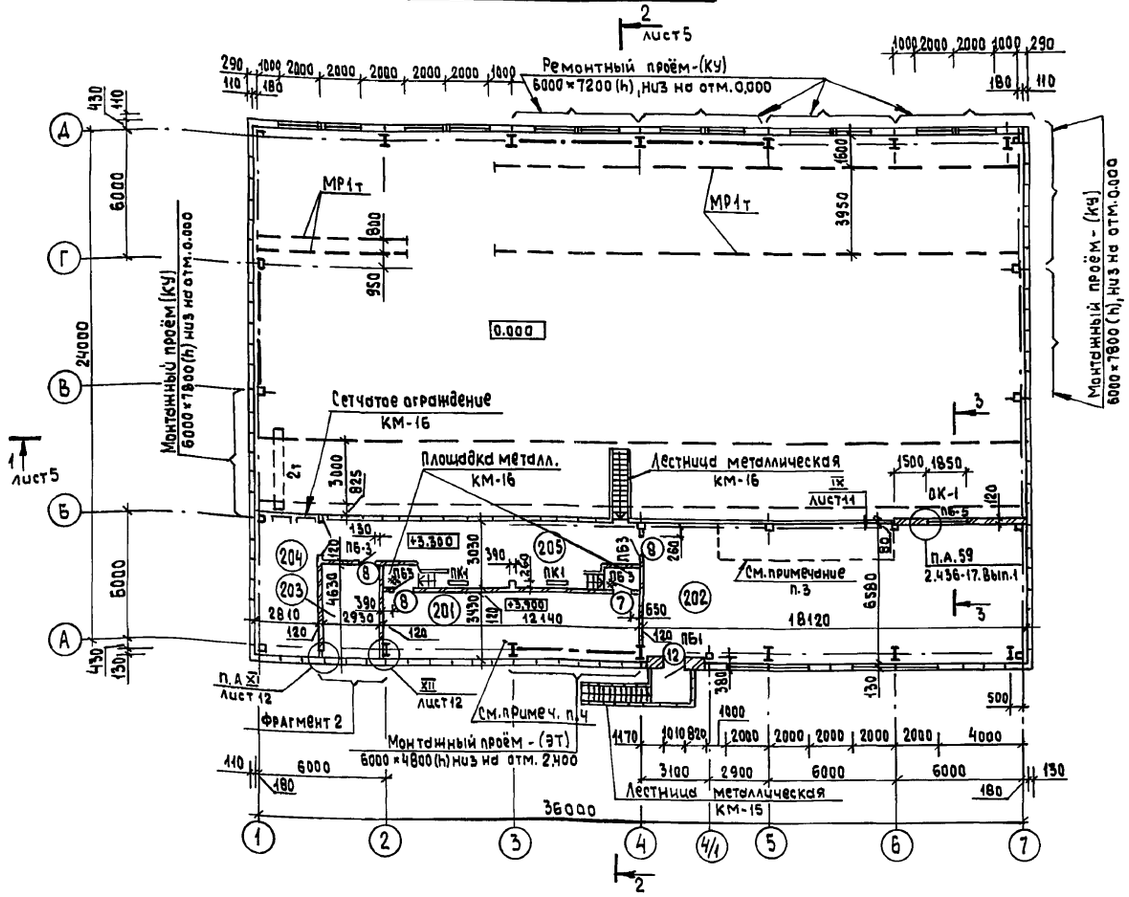

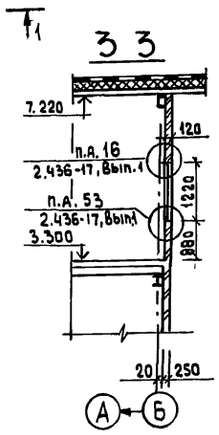

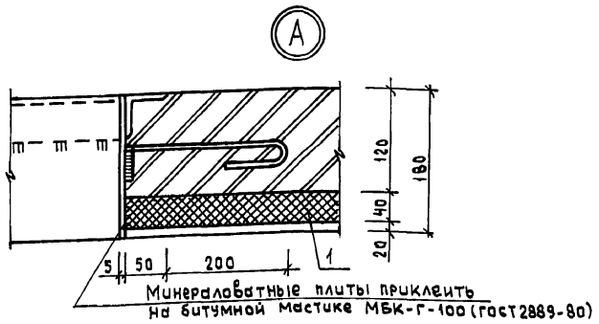

Экспликация помещений

Номер на плану	Наименование	Площадь, м²	Категория производства по взрывной, взрыво-пожарной и пожарной опасности
1	2	3	4
201	Помещение щитов станций управления.	41.6	Г
202	Помещение щитов управления	119.2	Г
203	Венткамера	13.0	Д
204	ГРУ	18.4	Г
205	Антресоль на отм. 3.300	48.0	Г

Ведомость проемов ворот и дверей

Марка, поз.	Размер проема в кладке, мм
7; 8	910 × 2070
1,2	1010 × 2070

Ведомость перемычек

Марка, поз.	Схема сечения
для t = -20°С; -30°С; -40°С	
ПБ3 ПБ5	1 ПБ3 4 ПБ5

Спецификация элементов, замаркированных в узлах на листе.

Марка, поз	Обозначение	Наименование	Кол.	Масса ед, кг	Примечание
1	ГОСТ 9573-82	Минераловатные плиты П175 - 1000.500.40	36шт	—	
2	тп 903-1-264.88 - КЖИ. 026	Металлическая рамка РМ2	1шт	14.1	
3	-01	Металлическая рамка РМ3	1шт	15.6	

Фрагмент 2

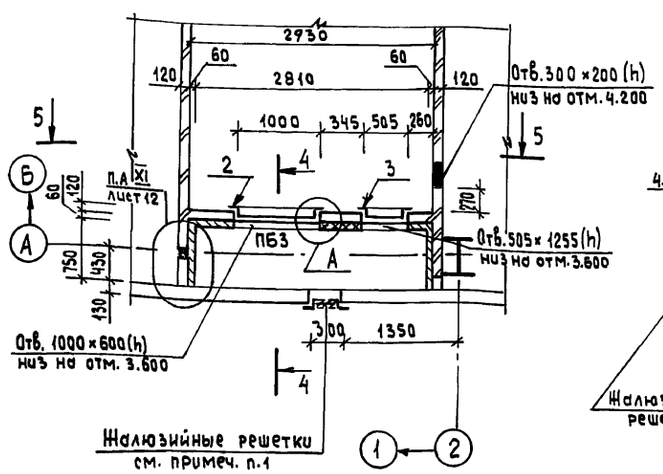

4-4

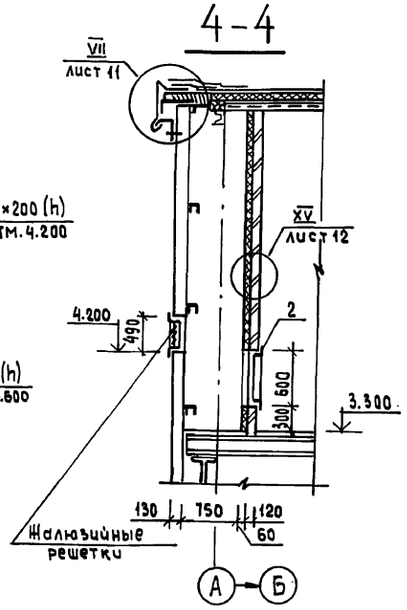

5-5

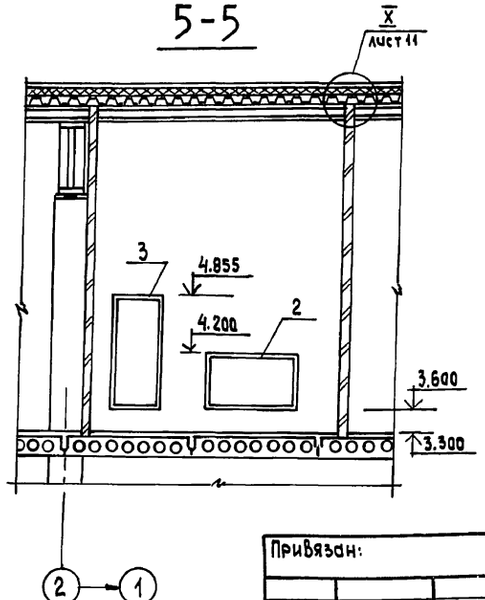

1. Жалюзийные решетки замаркированы и учтены в чертежах марки ОВ.
2. Спецификации элементов заполнения проёмов и перемычек см. на листе 2.
3. Схему расположения перегородок из асбестоцементных листов в помещении щитов управления см. на листе 7.
4. Канал в помещении ПСУ см. КЖ-1В.

Привязан:

Инв.№

ГИП	Гусева	
Нач.отд.	Ехилевский	
Н.контр.	Морунов	
Гл.спец.	Погорельский	
Рук.гр.	Сакулинская	
Арх.	Белкина	

ТП 903-1-264.88 - АР

Котельная с 4 котлами ДЕ-6,5-14ГМ Здание из легких металлических конструкций

Стадия	Лист	Листов
Р	4	

План на отм. 3.300. Фрагмент 2.

Госстрой СССР ГПИ Горьковский САНТЕХПРОЕКТ

Взам.инв.№ | Подпись и дата | Инв.№подл.

Копировал: Исаева

Альбом 8 часть 1

Разрез 1-1

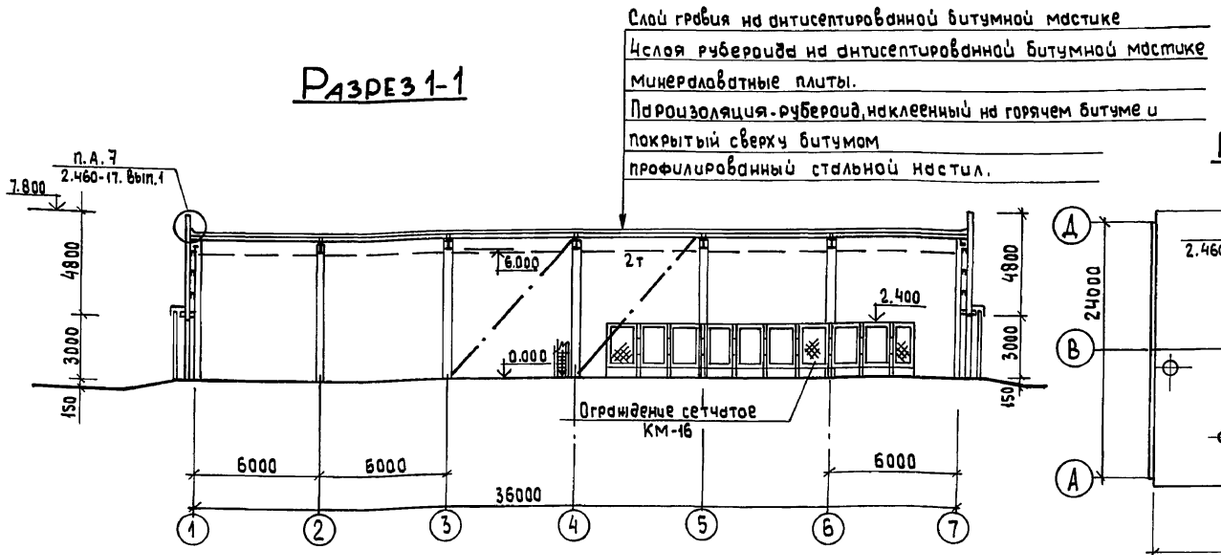

План кровли

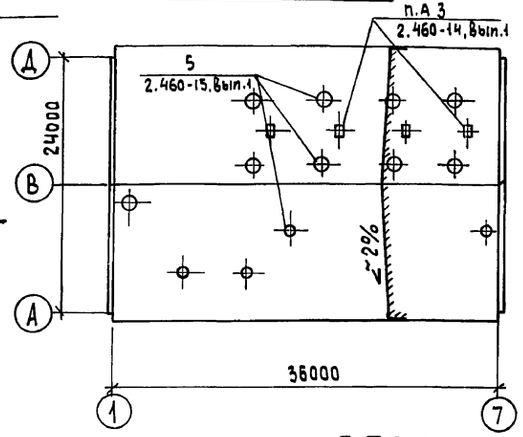

Разрез 2-2

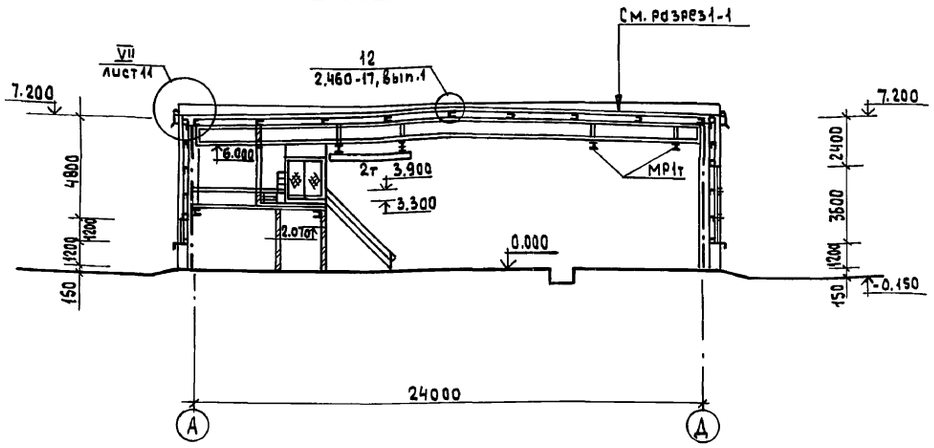

План полов на отм. 3.300

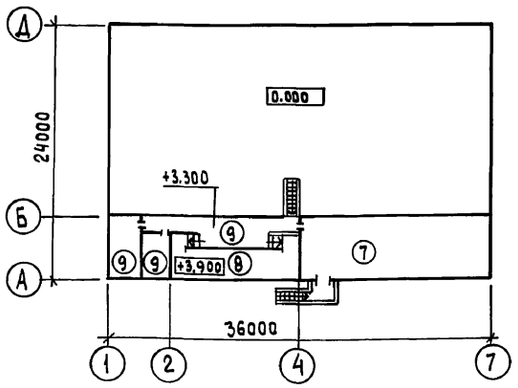

План полов на отм. 0.000

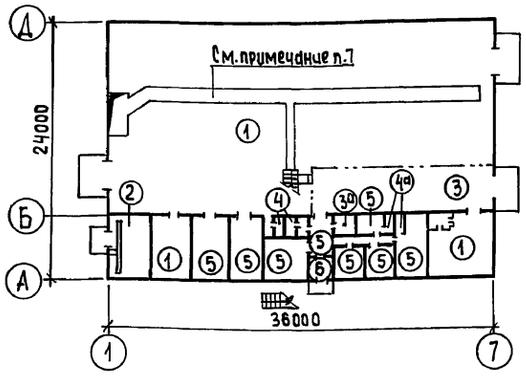

1. Устройство кровли выполнить в соответствии с требованиями СНиП 3.04.01-87 „Кровли, гидроизоляция, пароизоляция и теплоизоляция."
2. Конструкции полов разработаны на основании СНиП II-В.8-71 „Полы. Нормы проектирования."
3. Полы выполнить в соответствии со СНиП 3.04.01-87 „Полы. Правила производства и приемки работ."
4. Полы в котельном зале и электропомещениях выполнить после прокладки труб ВК и электропроводки.
5. При устройстве полов учесть то, что уровень пола в уборных должен быть на 20 мм ниже уровня пола в коридоре, уровень пола в душевых - на 20 мм ниже уровня пола в гардеробах.
6. В полах душевых кабин установить чугунные трапы по ГОСТ 1811-81. Уклоны к трапам выполнить не менее 1%.
7. До устройства полов на отм. 0.000 выполнить лотки, каналы и приямки по листу КЖ-21.

Экспликация полов

Наименование или номер помещения	Тип пола	Схема пола или номер узла по серии	Элементы пола и их толщина	Площадь пола м²
101; 103; 117	1		Покрытие - бетон В15 - 25мм Подстилающий слой - бетон В7.5 - 245мм Основание - уплотненный грунт с плотностью скелета <0 1.6т/м³ с втрамбованным в него слоем щебня - 100 мм.	600.9
102	2		Покрытие - бетон В15 с добавкой хлорированного железа и СДБ - 25мм (количество добавки от веса цемента. хлорид железа - 0.5 ÷ 15% СДБ - 0.1 ÷ 0.25% Подстилающий слой - бетон В7.5 - 245мм Основание - см. тип. пола 1	26.9
101	3		Покрытие - керамические плитки - 10мм ГОСТ 6787-80 Заполнение швов - цементно-песчаный раствор М150 Прослойка - цементно-песчаный раствор М150 - 10мм. Подстилающий слой - бетон В7.5 - для пола типа 3 - 250мм для пола типа 3а - 130мм Основание - см. тип пола 1	72,0
116	3а			4,0
108; 109	4		Покрытие - керамические плитки - 13мм по ГОСТ 6787-80 с красителем Заполнение швов - битумная мастика Прослойка - битумная мастика - 2мм Гидроизоляция - гидроизол на битумной мастике - для пола типа 4 - 2 слоя - 5мм - для пола типа 4а - 4 слоя Подстилающий слой - бетон В7,5 - 130мм Основание - см. тип пола 1	7,2
112	4а			3,6
105; 107; 110; 111; 113; 114; 115; 104	5		Покрытие - линолеум с теплозвукоизоляционным слоем по ГОСТ 18108-80 - 4мм Прослойка - холодная мастика на водостойких вяжущих - 1мм. Стяжка - цементно-песчаный раствор М150 - 20мм Подстилающий слой - бетон В7,5 - 125мм Основание - см. тип пола 1	114.0
106	6		Покрытие - цементно-песчаный раствор М200 с железнением - 20мм Подстилающий слой - бетон В7.5 - 130мм Основание - см. тип пола 1	1.7
202	7		Покрытие - линолеум с теплозвукоизоляционным слоем по ГОСТ 18108-80 - 4мм Прослойка - холодная мастика на водостойких вяжущих - 1мм Стяжка - цементно-песчаный раствор М150 - 20мм Подстилающий слой - лёгкий бетон ρ = 1100 кг/м³, В3.5 - 55мм Основание - железобетонная плита перекрытия	119.0
201	8		Покрытие - линолеум резиновый многослойный - релин типа А (ГОСТ 16914-71) - 3мм. Прослойка - холодная мастика на водостойких вяжущих - 1мм. Стяжка - цементно-песчаный раствор М150 - 20мм Основание - железобетонная плита.	35.6
203; 204; 205	9		Покрытие - цементно-песчаный раствор М200 с железнением - 30мм Стяжка - легкий бетон ρ = 1100 кг/м³, В 3.5 - 50мм; Основание - железобетонная плита перекрытия	70.0

Привязан:	ГИП	Гусева	
	Нач. отд.	Ехилевский	
	Н.контр.	Морунов	
	Гл.спец.	Погорельский	
	Рук.гр.	Сакулинская	
Инв. №	Арх.	Белкина	

ТП 903-1-264.88 -АР

Котельная с 4 котлами ДЕ-6.5-14ГМ
Здание из легких металлических конструкций

Стадия	Лист	Листов
Р	5	

Разрезы 1-1; 2-2
Планы полов и кровли.

Госстрой СССР
ГПИ Горьковский
САНТЕХПРОЕКТ

Инв. № подл. | Подпись и дата | Взам. инв. №

23297-06 9

Копировал: Исаева

Фасад 1-7

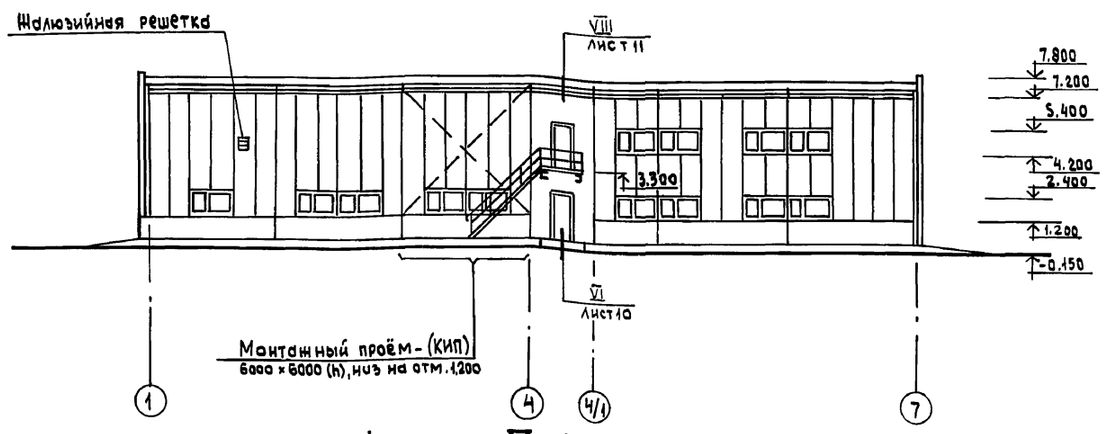

Фасад А-Л

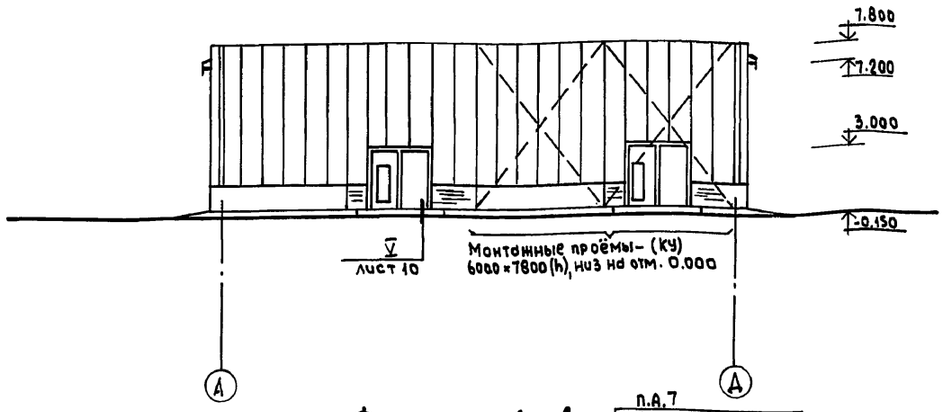

Фасад 7-1

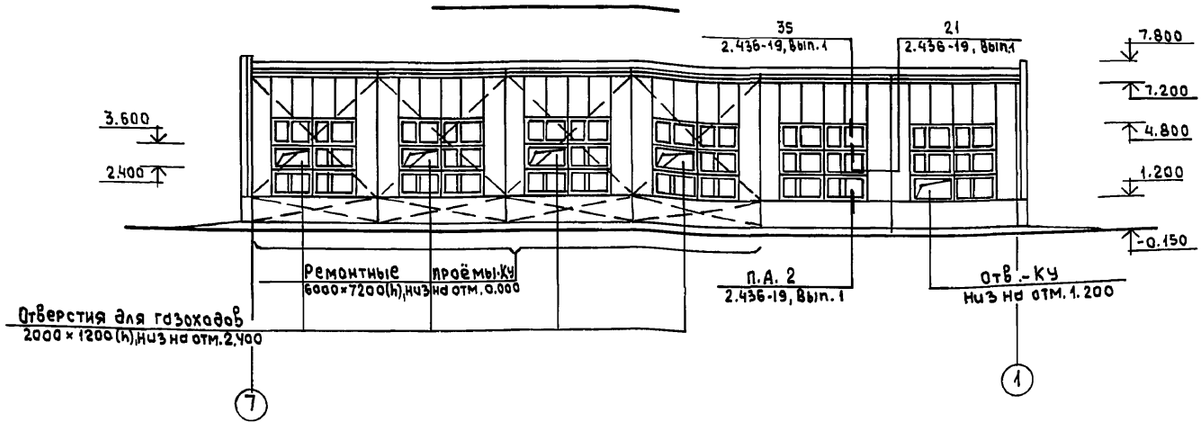

Фасад Д-А

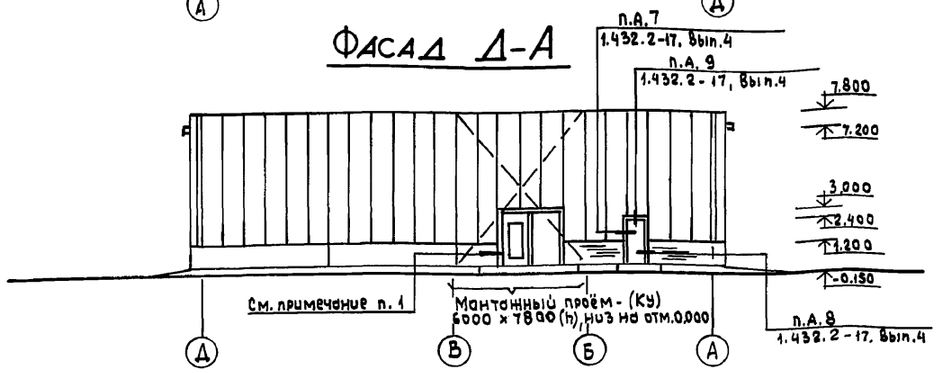

Наружная отделка.

Наружные стеновые панели из металлических профилированных листов и минераловатных материалов поступают на стройку с заводской отделкой.
Цокольные панели окрасить цементно-перхлорвиниловыми красочными составами. Для северных районов применить краски теплых тонов, для южных районов - холодных тонов.
Кирпичные участки наружных стен - оштукатурить.
Деревянные полотна входных дверей окрасить масляной краской за 2 раза по огрунтованной поверхности.
Указания по окраске наружных металлических лестниц, стальных оконных переплетов и рамы ворот см на листах КМ.

1. При монтаже ворот позиция (1) руководствоваться указаниями серии 1.435.9-17 Вып.0.
2. Для окон в производственной части котельной выполнить откосы из цементно-песчаного раствора М150 с железнением поверхности.
   В помещениях бытовых, лаборатории и помещении щитов управления для окон выполнить откосы из цементно-песчаного раствора М150 с покрытием керамической плиткой.

				ТП 903-1-264.88 -АР			
Привязан:		ГИП	Гусева	Котельная с 4 котлами ДЕ-6,5-14ГМ Здание из легких металлических конструкций	Стадия	Лист	Листов
		Нач. отд.	Ехилевский		Р	6	
		Н. Контр.	Морунов				
		Гл. спец.	Погорельский	Фасады	Госстрой СССР ГПИ Горьковский САНТЕХПРОЕКТ		
		Рук. гр.	Сакулинская				
Инв. №		Арх.	Белкина				

Инв. № подл. | Подпись и дата | Взам. инв. №

23297-06 10

Копировал: Исаева

Альбом 8 часть 1

План расположения отверстии в стенах и перегородках на отм. 3.300

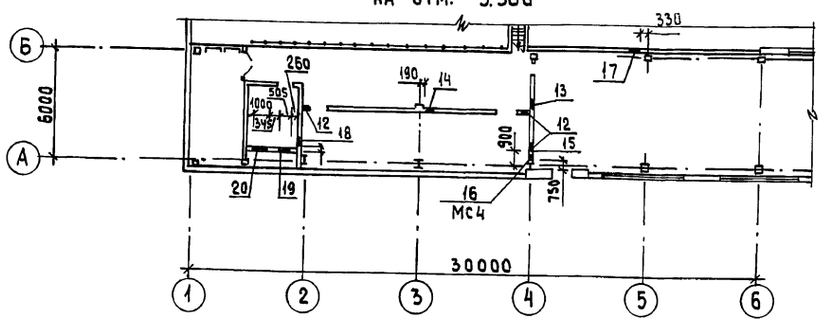

План расположения отверстий в стенах и перегородках на отм. 0.000

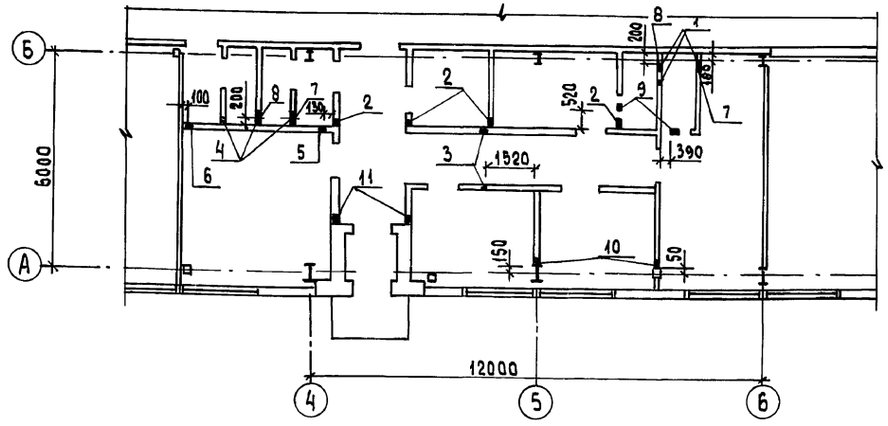

Таблица размеров и отметок отверстий

N п/п	Сечение отверстия в×h, мм	Отметка низа отв.	Назначение отверстия
1	50 × 150	0.280	ВК
2	50 × 150	2.230	ВК
3	50 × 150	2.480	ВК
4	100 × 400	0.000	ВК
5	100 × 150	0.280	ВК
6	100 × 100	2.600	ВК
7	350 × 350	2.130	ОВ
8	300 × 400	2.100	ОВ
9	150 × 150	2.300	ОВ
10	200 × 100	3.340	ОВ

N п/п	Сечение отверстий в×h, мм	Отметка низа отв.	Назначение отверстия
11	200 × 100	2.250	ОВ
12	200 × 100	4.050	ОВ
13	200 × 100	5.550	ОВ
14	600 × 600	3.300	ЭТ
15	100 × 100	5.800	ЭТ
16	200 × 100	5.900	КИП
17	200 × 200	6.480	КИП
18	300 × 200	4.200	ОВ
19	505 × 1255	3.600	То же
20	1000 × 600	3.600	— " —

Схемы расположения асбестоцементных плоских листов в помещении щитов управления.

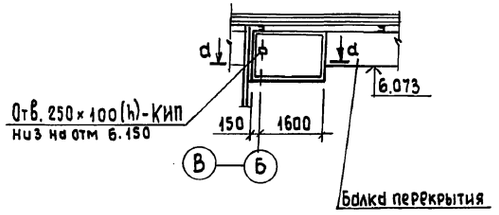

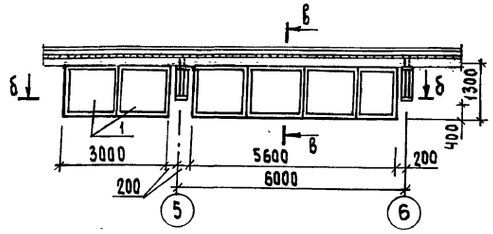

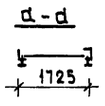

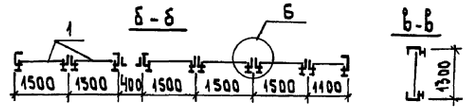

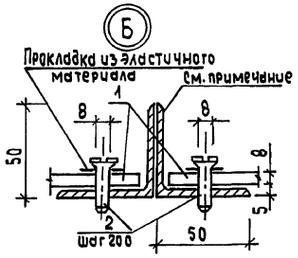

Спецификация элементов, замаркированных в узлах на листе

Марка, поз.	Обозначение	Наименование	Кол.	Масса ед., кг	Примечание
1	ГОСТ 18124-75*	ЛП-П-3.0×1.5-8	3шт	78	
2	ГОСТ 10619-80*	Винт 8×16.01	180	—	шаг 200
МС4	тп 903-1-26488-КЖ.И.019-02	Изделие соединительное МС4	1	5.14	

1. Схемы расположения рамок для крепления асбесто-цементных листов см. на листе КМ-22. Окраску металлических рамок см. на листе КМ-1.
2. Отверстия в перегородках, после прокладки коммуникаций, герметично заделать несгораемыми материалами.

				ТП 903-1-264.88		-АР
Привязан:	ГИП	Гусева		Котельная с 4 котлами ДЕ-6,5-14ГМ Здание из легких металлических конструкций	Стадия	Лист	Листов
	Нач.отд.	Ехилевский			Р	7	
	Н.контр.	Морунов					
	Гл.спец.	Потрельский		Планы расположения отверстий в стенах и перегородках. Схемы расположения асбестоцементных плоских листов в помещении щитов управления.	Госстрой СССР ГПИ Горьковский САНТЕХПРОЕКТ		
	Рук.гр.	Сакулинская					
Инв.№	Арх.	Белкина					

23297-06 11

Копировал: Исаева

Инв.№ подл. | Подпись и дата | Взам. инв.№

Альбом 8 часть 1

Схемы расположения стеновых панелей

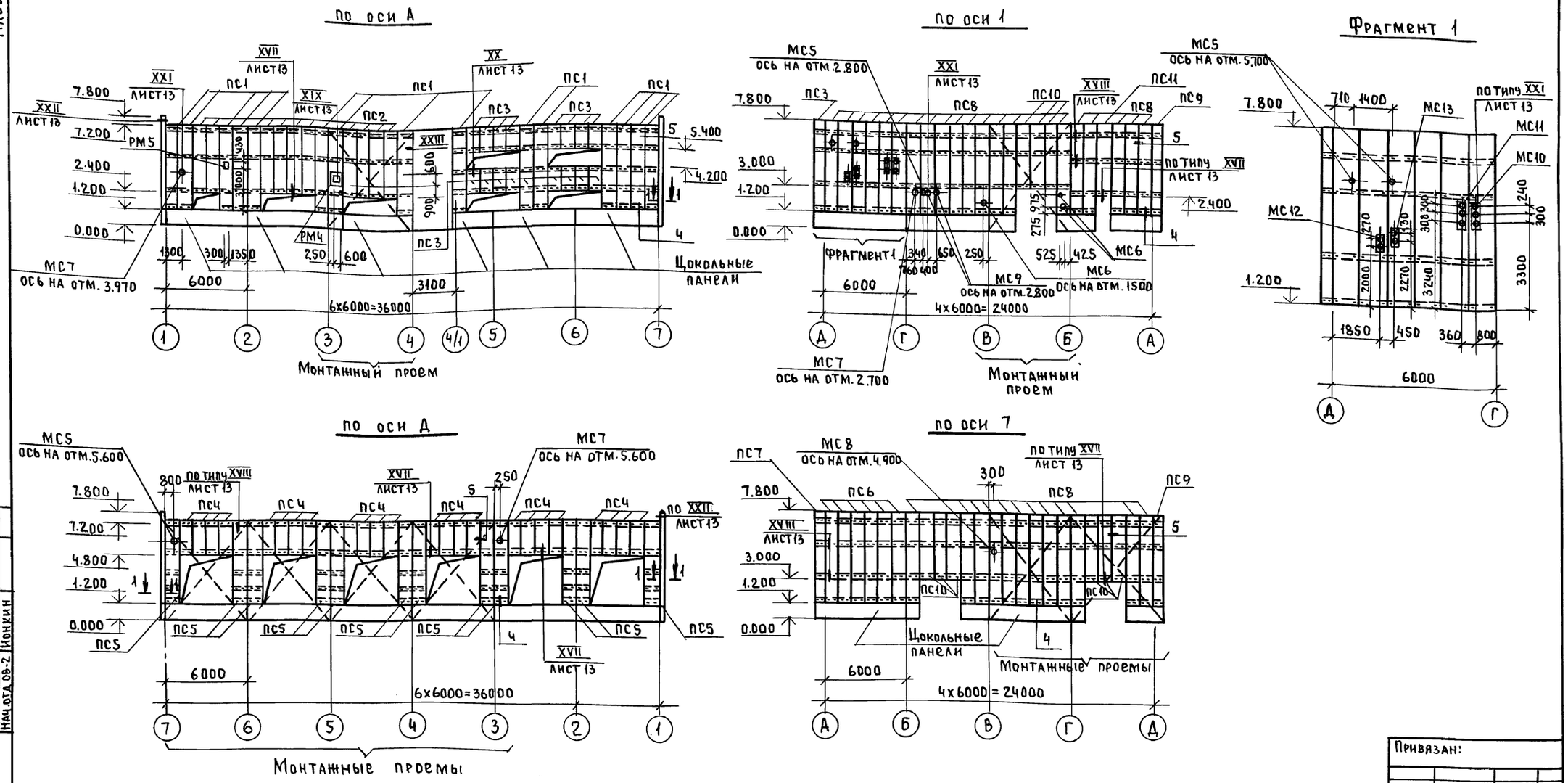

1. Общие указания см. лист 1.
2. Фахверк стен разработан на листе КМ-18.
3. Сечение 1-1 и узлы 4; 5 см. шифр 172.КМ5-02; 172.КМ-03.
4. Монтаж стеновых панелей производить в соответствии с указаниями шифра 172.КМ5.
5. Все элементы крепления защитить методом горячего цинкования. Толщина цинкового покрытия 50 мкм.

Согласовано:
Нач.отд. КУ-1 Лепендин
Нач.отд. ЭТ Латышев
Нач.отд. ОВ-2 Ионкин

Инв.№ подл. | Подп. и дата | Взам.инв.№

Привязан:

Инв.№

ГИП	Гусева	подп.	
Нач.отд	Ехилевский	"	
Н.контр	Морунов	"	
Гл.спец	Погорельский	"	
Рук.гр.	Сакулинская	"	
Гл.спец	Марков	"	
Рук.гр.	Катаева	"	
Ст.инж.	Сенягина	"	

Т.П. 903-1-264.88 -АР

Котельная с 4 котлами ДЕ-6,5-14ГМ
Здание из легких металлических конструкций

Стадия	Лист	Листов
Р	8	

Схемы расположения стеновых панелей

Госстрой СССР ГПИ Горьковский Сантехпроект

Пров. 29.11.90г Коп. Петрук

23297-06 12

Альбом 8 часть 1

Марка, поз.	Обозначение	Наименование	Кол	Масса ед. кг	Примечание
		для $t_{нв}$ = -20°С			
		* Стеновые панели			
ПС1	Шифр 172.КМ5-11	1ПТС 598.1000.110-С0.7	15	171.4	
ПС2	Шифр 172.КМ5-11	1ПТС 478.1000.110-С0.7	10	139.0	
ПС3	ТП 903-1-264.88-КЖ.И.040	1ПТС 178.1000.110-С0.7	16	53.5	
ПС4	Шифр 172.КМ-11	1ПТС 238.1000.110-С0.7	24	71.2	
ПС5	Шифр 172.КМ-11	1ПТС 598.1000.110-С0.7	12	171.4	
ПС6	Шифр 172.КМ-11	1ПТС 658.1000.110-С0.7	6	189.5	
ПС7	Шифр 172.КМ-13	ПТСД658.440.110-С0.7	1	85.5	
ПС8	Шифр 172.КМ-11	1ПТС 658.1000.110-С0.7	32	189.5	
ПС9	Шифр 172.КМ-13	ПТСД658.440.110-С0.7	3	85.5	
ПС10	Шифр 172.КМ-11	1ПТС 478.1000.110-С0.7	9	139.0	
ПС11	Шифр 172.КМ-11	1ПТС 538.1000.110-С0.7	1	155.6	
		Рамы металлические			
РМ4	ТП 903-1-264.88-КЖ.И.027	РМ4	2	20.6	
РМ5	-01	РМ5	2	14.4	
		Изделия соединительные			
МС5	ТП 903-1-264.88-КЖ.И.020	МС5	4	13.22	
МС6	-01	МС6	3	11.91	
МС7	-02	МС7	3	5.56	
МС8	-03	МС8	1	4.56	
МС9	-04	МС9	2	28.44	
МС10	-КЖ.И.021	МС10	1	48.5	
МС11	-01	МС11	1	35.4	
МС12	-02	МС12	1	17.0	
МС13	-03	МС13	1	8.2	
		Элементы фасонные			
Д-7		Д-7 ТУ36-2336-80	37	4.1	
Д-11		Д-11 ТУ36-2336-80	257	0.1	
Д-23д	ТП 903-1-264.88-КЖ.И.029-02	Д-23д	5	5.3	
Д-30		Д-30 ТУ36-2336-80	189	6.9	
Д-31		Д-31 ТУ36-2336-80	9	5.2	
Д-32		Д-32 ТУ36-2336-80	9	11.8	
Д-32д	-КЖ.И.029	Д-32д	4	7.7	
		Обшивка			
Л-1	Шифр 172.КМ-17	Л-1	24.0 п.м	20.9	
Л-2	Шифр 172.КМ-17	Л-2	24.0 п.м.	9.6	
ТУ-1	Шифр 172.КМ-16	Тетива ТУ-1	28	0.57	
		Стандартные изделия			
		Болт М10-8g×120.56.019 ГОСТ 7798-70*	852		
		Гайка М10-7Н.5.019 ГОСТ 5915-70*	852		

Марка поз.	Обозначение	Наименование	Кол.	Масса ед. кг	Примечание
		Шайба 10.01.08кп019 ГОСТ 11371-78*	852		
		Самонарезающий винт 8В×14 ТУ36-7142-78	112		
		Заклепка комбинированная ЗК-12 ТУ 36-2088-77	5930		
Ш-1	Шифр 172.КМ-17	Шайба Ш-1	590		
		Материалы			
		Плита минераловатная марки П175 ГОСТ 9573-82	2.5		м³
		Пленка полиэтиленовая толщ. 0.15 ГОСТ 10354-82*	19.4		м²
		Фанера клееная марки ФСФ 5×40×270 ГОСТ 3916-69*	28		
		Прокладка резиновая ПРП-40.П-40×60.300 ГОСТ 19177-81	174		п.м.
		Прокладка резиновая ПРП-40.К-20.300 ГОСТ 19177-81	8.6		п.м.
		для $t_{н.в.}$=-30°С; -40°С			
		* Стеновые панели			
ПС1	Шифр 172.КМ5-12	1ПТС 598.1000.130-С0.7	15	191.3 / 165.6	
ПС2	Шифр 172.КМ5-12	1ПТС 478.1000.130-С0.7	10	154.2 / 133.6	
ПС3	ТП 903-1-КЖ.И.040-01	1ПТС 178.1000.130-С0.7	16	60.5 / 51.5	
ПС4	Шифр 172.КМ-11	1ПТС 238.1000.110-С0.7	24	71.2	
ПС5	Шифр 172.КМ-11	1ПТС 598.1000.110-С0.7	12	171.4	
ПС6	Шифр 172.КМ-12	1ПТС 658.1000.130-С0.7	6	247.2 / 187.2	
ПС7	Шифр 172.КМ-14	ПТСД658.440.130-С0.7	1	95.7 / 83.3	
ПС8	Шифр 172.КМ-11	1ПТС 658.1000.110-С0.7	32	189.5	
ПС9	Шифр 172.КМ-13	ПТСД658.440.110-С0.7	3	85.5	
ПС10	Шифр 172.КМ-11	1ПТС 478.1000.110-С0.7	9	139.0	
ПС11	Шифр 172.КМ-11	1ПТС 538.1000.110-С0.7	1	155.6	
		Рамы металлические			
РМ4	ТП 903-1-264.88-КЖ.И.027	РМ4	2	20.6	
РМ5	-01	РМ5	2	14.4	
		Изделия соединительные			
МС5	ТП 903-1-264.88-КЖ.И.020	МС5	4	13.22	
МС6	-01	МС6	3	11.91	
МС7	-02	МС7	3	5.56	
МС8	-03	МС8	1	4.56	
МС9	-04	МС9	2	28.44	
МС10	-КЖ.И.021	МС10	1	48.5	
МС11	-01	МС11	1	35.4	
МС12	-02	МС12	1	17.0	
МС13	-03	МС13	1	8.2	

Марка, поз.	Обозначение	Наименование	Кол	Масса ед. кг.	Примечание
		Элементы фасонные			
Д-7		Д-7 ТУ36-2336-80	37	4.1	для $t_{н.в.}$=-30°С
Д-7		Д-7 ТУ36-2336-80	22	4.1	для
Д-7д	ТП 903-1-264.88-КЖ.И.028	Д-7д	15	5.9	$t_{н.в.}$=-40°С
Д-12		Д-12 ТУ36-2336-80	257	0.12	
Д-23б	-КЖ.И.029-03	Д-23б	5	5.7	
Д-30		Д-30 ТУ36-2336-80	189	6.9	
Д-31		Д-31 ТУ36-2336-80	9	5.2	
Д-32		Д-32 ТУ36-2336-80	9	11.8	
Д-32д	-КЖ.И.029	Д-32д	2	7.7	
Д-32б	-01	Д-32б	2	8.1	
		Обшивка			
Л-1	Шифр 172.КМ-17	Л-1	24 п.м.	20.9	
Л-2	Шифр 172.КМ-17	Л-2	24 п.м	9.6	
		Тетива			
ТУ-1	Шифр 172.КМ-16	ТУ-1	14	0.57	
ТУ-2	Шифр 172.КМ-16	ТУ-2	14	0.68	
		Стандартные изделия			
		Болт М10-8g×120.56.019 ГОСТ 7798-70*	552		
		Болт М10-8g×140.56.019 ГОСТ 7798-70*	300		
		Гайка М10-7Н.5.019 ГОСТ 5915-70*	852		
		Шайба 10.01.08кп019 ГОСТ 11371-78*	852		
		Самонарезающий винт 8В×14 ТУ 36-7142-78	112		
		Заклепка комбинированная ЗК-12 ТУ 36-2088-77	5930		
Ш-1	Шифр 172.КМ-17	Шайба Ш-1	590		
		Материалы			
		Плита минераловатная марки П175 ГОСТ 9573-82	2.5		для $t_{н.в.}$=-30°С м³
		Плита минераловатная марки П175 ГОСТ 9573-82	1.9		для $t_{н.в.}$=-40°С
		Плита минераловатная марки П125 ГОСТ 9573-82	0.6		м³
		Пленка полиэтиленовая толщ. 0.15 ГОСТ 10354-82*	20.7		м²
		Фанера клееная марки ФСФ 5×40×270 ГОСТ 3916-69*	28		
		Прокладка резиновая ПРП-40.П-40×60.300 ГОСТ 19177-81	158		п.м.
		Прокладка резиновая ПРП-40.К-10.300 ГОСТ 19177-81	8.6		п.м.

*В стеновых панелях марку плит из минеральной ваты принять:
для $t_{н.в.}$=-20°С; -30°С; -40°С (при толщине панели 110) - П175
для $t_{н.в.}$=-40°С (при толщине панели 130) - П125.

В графе масса в числителе дана масса стеновой панели для $t_{н.в.}$=-30°С, в знаменателе - для $t_{н.в.}$=-40°С.

Привязан:

Инв.№

ГИП	Гусева		
Нач.отд.	Ехилевский		
Н.контр.	Марчнов		
Гл.спец.	Погорельский		
Рук.гр.	Сакулинская		
Гл.спец.	Марков		
Рук. гр.	Катаева		
Ст. инж.	Семягина		

ТП 903-1-264.88 - АР

Котельная с 4 котлами ДЕ-6,5-14ГМ Здание из легких металлических конструкций

Стадия	Лист	Листов
Р	9	

Спецификация к схемам расположения стеновых панелей

Госстрой СССР ГПИ Горьковский САНТЕХПРОЕКТ

Инв.№подл. | Подпись и дата | Взам.инв.№

Копировал: Исаева

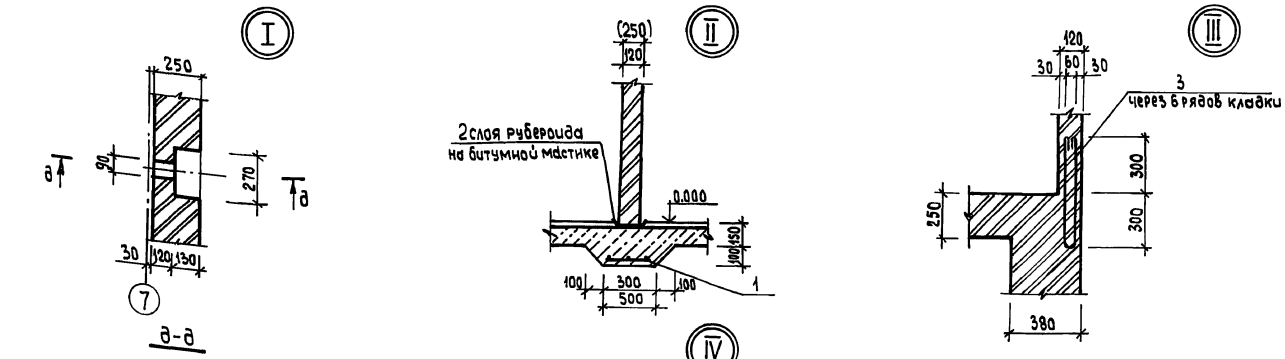

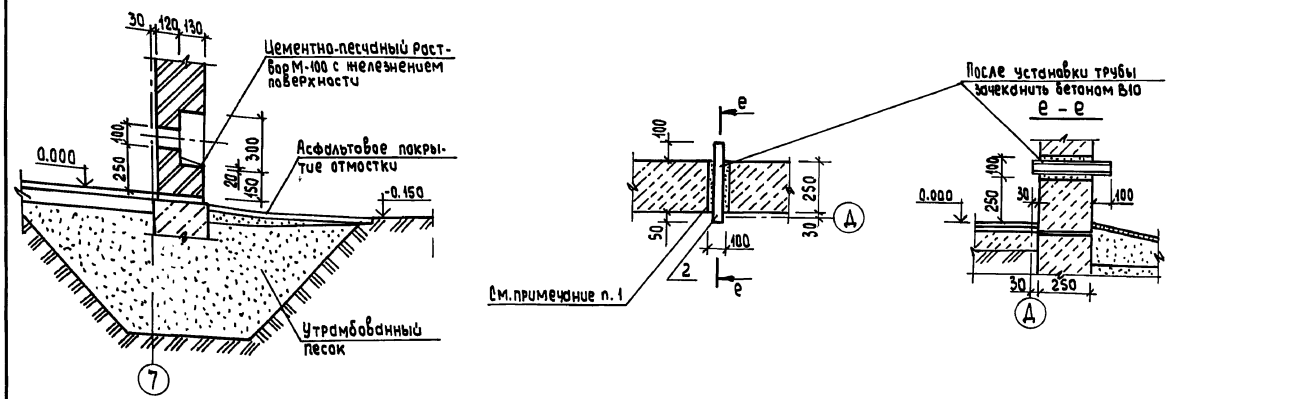

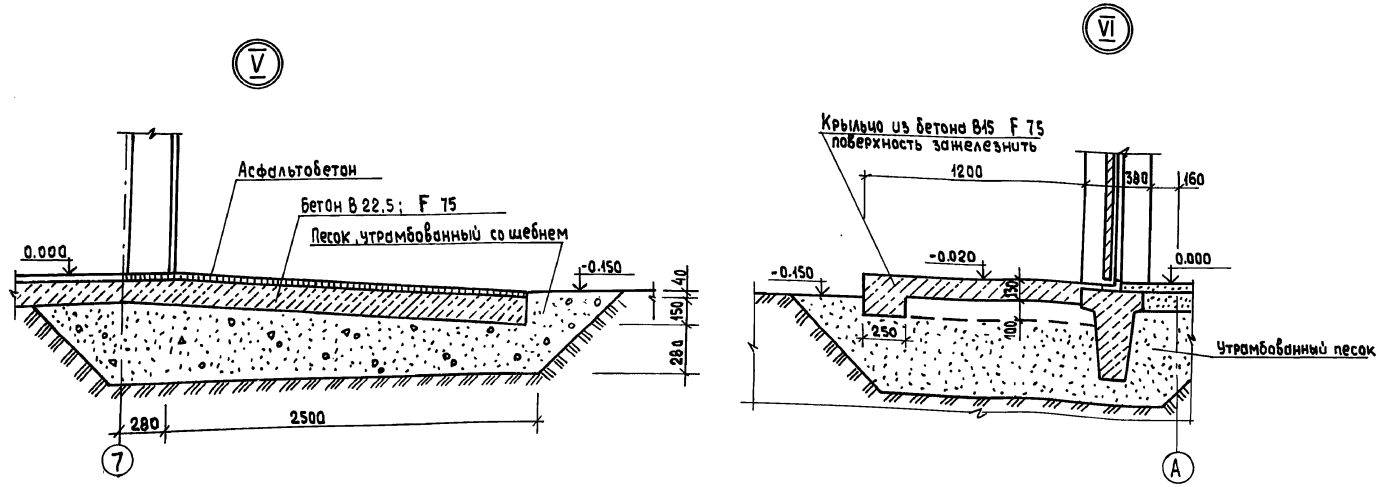

Спецификация элементов, замаркированных в узлах

Марка поз.	Обозначение	Наименование	Кол.	Масса ед. кг.	Примечание
МС1	1.431-6	Соединительный элемент	22	0.24	
МС3	1.431-6	Соединительный элемент	6	0.40	
МС11	1.431-6	Соединительный элемент	34	0.28	
МС12	1.431-6	Соединительный элемент	12	1.13	
12А-I	1.431-6	Соединительный элемент	26 м.п	0.89	
-50×50×10	1.431-6	Соединительный элемент	12	—	
МС1	2.430-20, Вып. 3;4	Изделие соединительное	16	0.52	
МС2	2.430-20, Вып. 3;4	Изделие соединительное	22	0.52	
МС50	2.460-17, Вып. 1;2	Фартук	34	—	
МС49	2.460-17, Вып. 1;2	Костыль	96	0.21	шаг 500
МС34	2.460-17, Вып. 1;2	Фартук	34	—	
—	ГОСТ 8509-72*	L63×45×3 ℓ=100м	96	—	шаг 500
—	ГОСТ 22454-80Е	Брус деревянный антисептированный 50×175	16	—	ℓ=3000м
—	ГОСТ 14918-80*	ОЦ 07×200 ℓ=3000м	16	—	
—	ГОСТ 11652-80	Винт самонарезающий 6,3×14.01	192	—	шаг 500
—	ОСТ 34-13-017-78	Заклёпка комбинированная	192	—	шаг 500
—	ГОСТ 11473-75*	Шуруп 6×40	192	—	шаг 500
—	ГОСТ 14918-80*	ОЦ 07×240 ℓ=3000м	11	—	
1	ГОСТ 8478-81	Сетка 5Вр1-100 / 5Вр1-100 1040	25,5 м.п	—	см. примечание п.1
2	ГОСТ 8732-78*	Труба 50×2,5 / Дгост 8731-74 ℓ=400	2	—	
3	ГОСТ 5781-82*	6А-I, ℓ=1350	16	2,13	
—	ГОСТ 8509-72*	L63×40×5 ℓ=100	8 шт	—	
МС8	2.436-17, Вып. 1	Изделие закладное	2 шт	0.42	
МР	ТП 903-1-264.88 КЖ.И.031	Решетка для вытирания ног	1 шт	22.9	

1. В стеновой панели высверлить отверстие ф100, после установки трубы зачеканить бетоном В10.
2. Сетку поз.1 при толщине перегородки 120мм разрезать на 3 части, при толщине 250 - на 2 части.

Привязан:

Инв. №

ГИП	Гусева	
Нач.отд.	Ехилевский	
Н.контр.	Марунов	
Гл.спец.	Погорельский	
Рук. гр.	Сакулинская	
Арх.	Белкина	

ТП 903-1-264.88 - АР

Котельная с 4 котлами ДЕ-6,5-14ГМ
Здание из легких металлических конструкций

Узлы I ÷ VI

Стадия	Лист	Листов
Р	10	

Госстрой СССР
ГПИ Горьковский САНТЕХПРОЕКТ

23297-06 14

Копировал: Усеева.

Взам. инв. № | Подпись и дата | Инв. № подл.

Альбом 8 часть 1

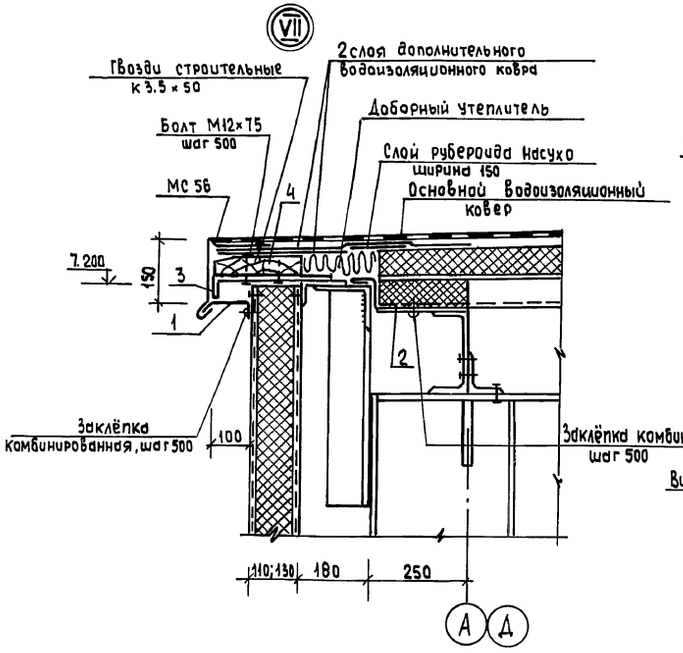

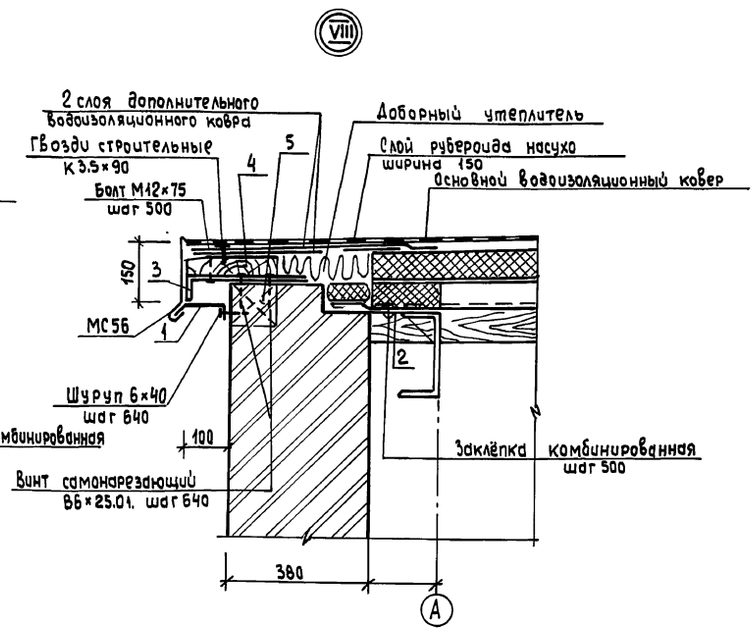

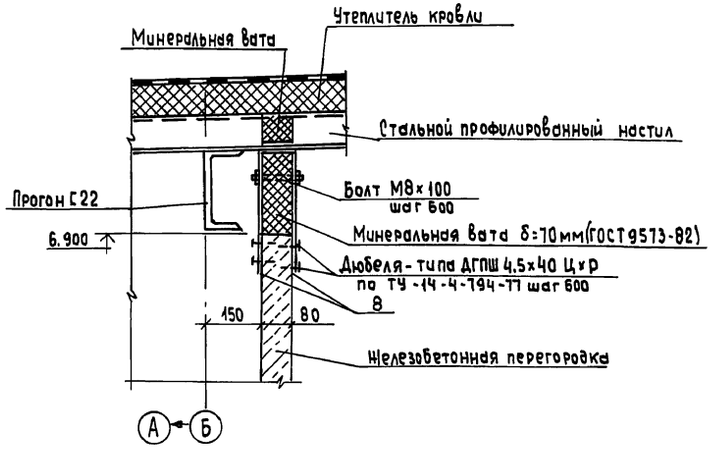

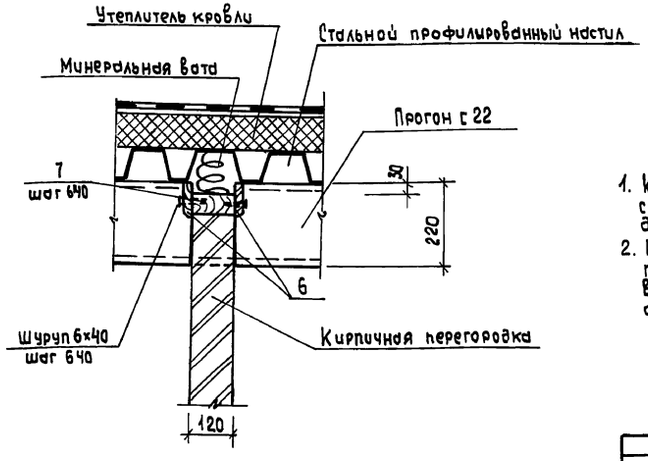

Спецификация элементов, замаркированных в узлах на листе

Марка поз.	Обозначение	Наименование	Кол	Масса ед. кг.	Примечание
МС 56	2.460-18, Вып. 3	Фартук	39 шт.	3.0	—
1	ГОСТ 14918-80*	ОЦ 07×200 ℓ=3000м	25 шт.	—	—
2	ГОСТ 14918-80*	ОЦ 07×400 ℓ=3000м	25 шт.	—	—
3	ТП 903-1-264.88 КЖ.И.0	Костыль	144 шт.	—	шаг 500
4	ГОСТ 22454-80Е	Брус деревянный антисептированный 50×230	24 шт.	—	ℓ=3000м
—	ГОСТ 11652-80	Винт самонарезающий В6×25.01	180 шт.	4.62 на 1000 шт	шаг 500
—	ГОСТ 7798-70*	Болт М12×75	144 шт.	—	шаг 500
—	ГОСТ 5916-70*	Гайка М12	144 шт.	—	—
—	ГОСТ 11473-75*	Шуруп 6×40	6 шт.	—	шаг 500
—	ОСТ 34-13-017-78	Заклёпка комбинированная	246 шт.	—	шаг 500
5	ГОСТ 22454-80Е	Пробка деревянная антисептированная 120×65×120	5 шт.	—	шаг 640
6	ГОСТ 8242-75	Наличник Тип 1 54×13	66.5 шт.	—	
7	ГОСТ 22454-80Е	Пробка деревянная антисептированная 120×65×65	103 шт.	—	шаг 640
—	ГОСТ 11473-75*	Шуруп 6×40	206 шт.	—	шаг 640
—	ГОСТ 7798-70*	Болт М8×100	20 шт.	—	шаг 600
—	ГОСТ 5916-70*	Гайка М8	20 шт.	—	
8	ГОСТ 14918-80*	ОЦ 07×300 ℓ=3000м	8 шт.	—	

1. Костыль поз. 3 приварить к ригелю с шагом 500 и соединить на болтах с антисептированным деревянным брусам.
2. Кирпичные перегородки не доводить до конструкций покрытия на 30 мм. Зазоры между перегородкой и волнами стального профилированного настила заложить обрезками минеральной ваты.

Привязан:	ГИП	Гусева		ТП 903-1-264.88 -АР	
	Нач. отд	Ехилевский			
	Н. контр.	Марунов		Котельная с 4 котлами ДЕ-6,5-14ГМ Здание из легких металлических конструкций	Стадия: Р; Лист: 11; Листов:
	Гл. спец.	Погорельский		Узлы VII ÷ X	Госстрой СССР ГПИ Горьковский САНТЕХПРОЕКТ
	Рук. гр.	Сакулинская			
Инв.№	Арх	Бердкина			

Инв.№ подл. | Подпись и дата | Взам. инв.№

23297-06 15

Копировал: Исаева

XI

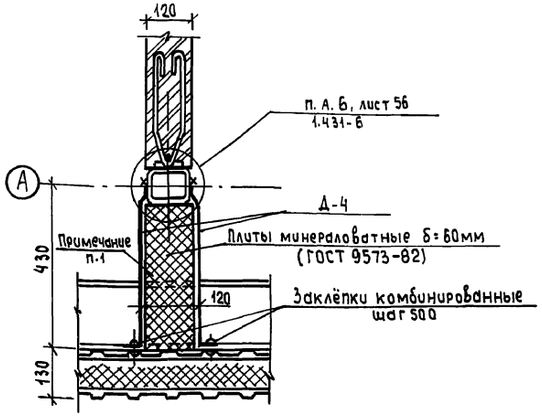

XII

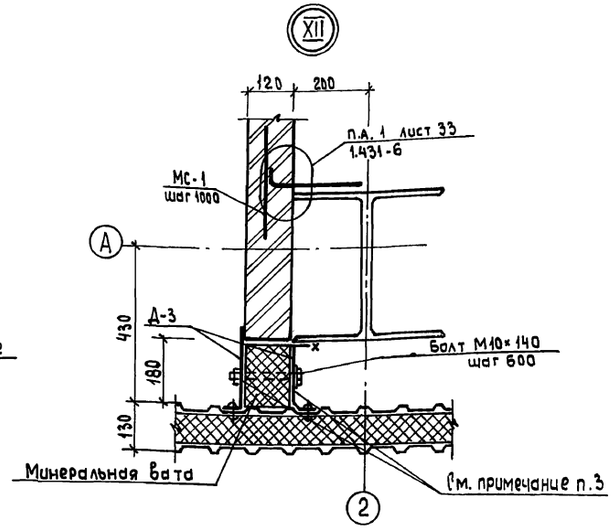

XIII

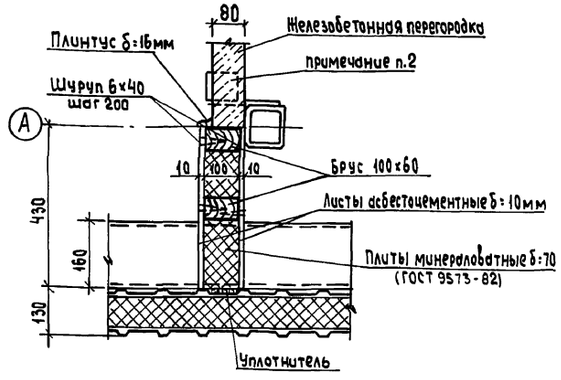

XIV

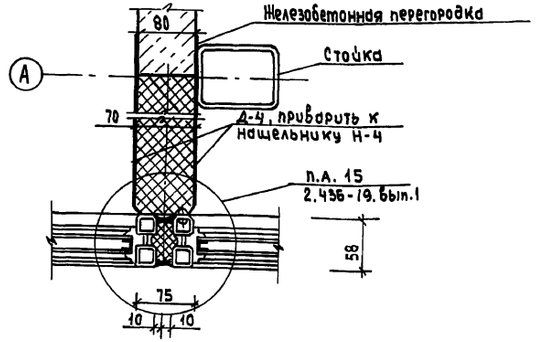

XV

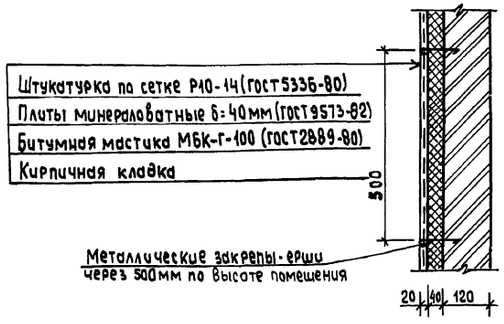

XVI

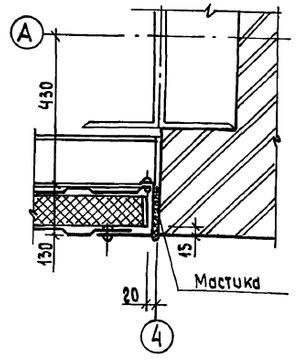

Спецификация элементов, замаркированных в узлах на листе.

Марка поз.	Обозначение	Наименование	Кол.	Масса ед. кг	Примечание
Д-4	ТУ 36-2336-80	Фартук ℓ=3050м	12 шт	5.21	п.м
Д-3	ТУ 36-2336-80	Парапетный элемент, ℓ=3050м	3 шт	1.91	п.м
—	ГОСТ 7798-70*	Болт М10×140	6	—	шаг 600
—	ГОСТ 5916-70*	Гайка М10	6	—	
—	ОСТ 34-13-017-78	Заклёпка комбинированная	56	—	шаг 500
—	ГОСТ 9573-82	Минераловатные плиты П175-1000.500.60	18	—	
—	ГОСТ 9573-82	Минераловатные плиты П175-1000.500.70	12 шт	—	
—	ГОСТ 9573-82	Минераловатные плиты П175-1000.500.50	6 шт	—	
—	ГОСТ 18124-75*	ЛП-П-3.0×0.8-10	1 шт	—	Разрезать на 2 части
—	ГОСТ 24454-80Е*	Брус деревянный антисептированный 100×60	2.5 шт	—	ℓ=3000м
—	ГОСТ 11473-75*	Шуруп 6×40	75 шт	—	шаг 200
—	ГОСТ 8242-75	Плинтус Тип1 54×13	1 шт	—	ℓ=3000м

1. Крепление минераловатных плит в стыках между перегородками и конструкциями наружного ограждения производится при помощи кумароново-каучуковой мастики КН-3 (ГОСТ 24064-80), наносимой мазками на одну из внутренних поверхностей стального оцинкованного листа Д-4. Наружную поверхность минераловатных плит прижать стальным листам Д-4 и прикрепить его к ограждающим конструкциям. Крепление выполнить по узлам.
2. Металлические элементы крепления железобетонных перегородок покрыть огнезащитным фосфатным покрытием по ГОСТ 25665-85, толщиной 1см.
3. Металлическую вставку покрыть огнезащитным покрытием по ГОСТ 25665-85 с обоих сторон толщиной 10мм.

Привязан:

Инв.№

ТП 903-1-264.88 -АР			
Котельная с 4 котлами ДЕ-6,5-14ГМ Здание из легких металлических конструкций	Стадия	Лист	Листов
	Р	12	
Узлы XI - XVI	Госстрой СССР ГПИ Горьковский САНТЕХПРОЕКТ		

ГИП	Гусева	
Нач.отд.	Ехилевский	
Н.контр.	Морчунов	
Гл.спец.	Погорельский	
Рук.гр	Сакулинская	
Арх.	Белкина	

Инв.№ подл. | Подпись и дата | Взам.инв.№

Копировал: Исаева

Альбом 8 часть 1

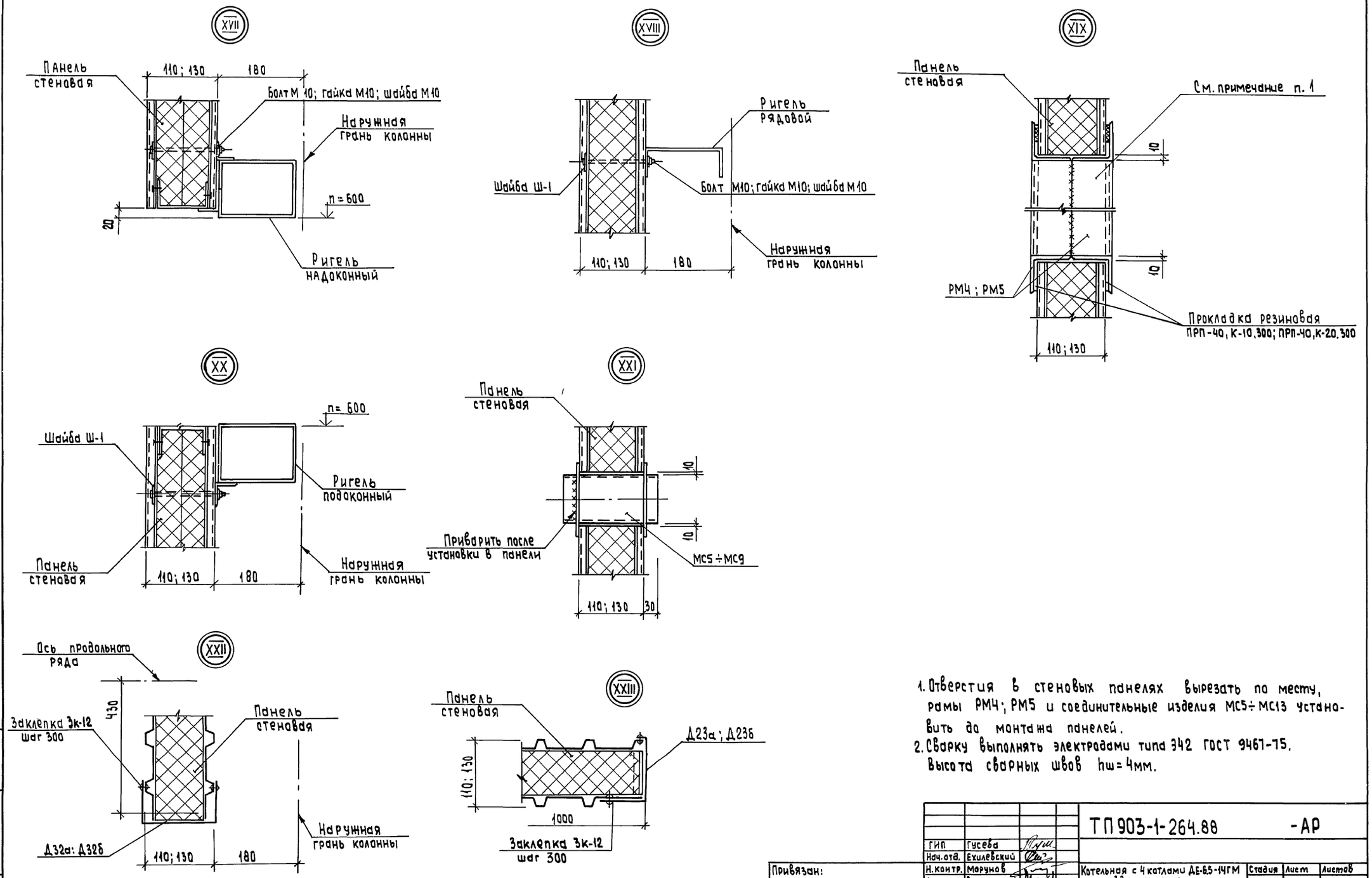

1. Отверстия в стеновых панелях вырезать по месту, рамы РМ4; РМ5 и соединительные изделия МС5÷МС13 установить до монтажа панелей.
2. Сварку выполнять электродами типа Э42 ГОСТ 9467-75. Высота сварных швов hw = 4мм.

ГИП	Гусева		ТП 903-1-264.88 -АР		
Нач.отд.	Ехилевский				
Н.контр.	Марунов		Котельная с 4 котлами ДЕ-6,5-14ГМ Здание из легких металлических конструкций	Стадия	Лист	Листов
Гл.спец.	Погорельский			Р	13	
Рук.гр.	Сакулинская				
Гл.спец.	Марков		Узлы XVII ÷ XXIII	Госстрой СССР ГПИ Горьковский САНТЕХПРОЕКТ	
Рук.гр.	Катаева				
Ст.инж.	Сенягина				

Привязан:

Инв.№

Инв.№ подл. | Подпись и дата | Взам.инв.№

23297-06 17

Копировал: Исаева

Альбом 8 часть 1

Шкаф ПК1

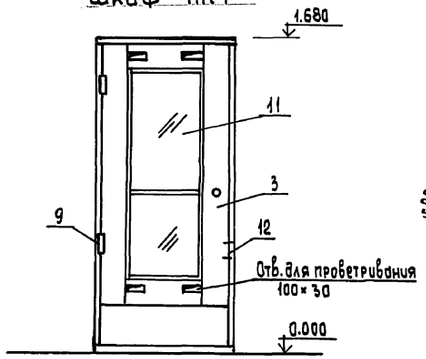

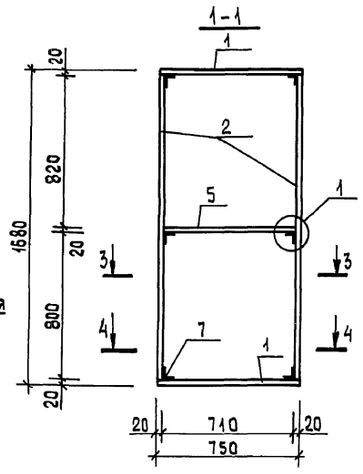

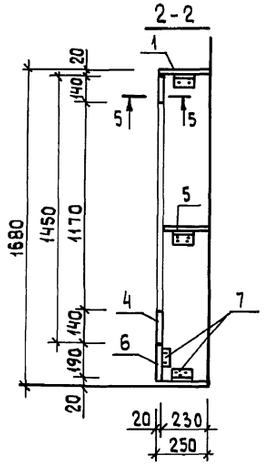

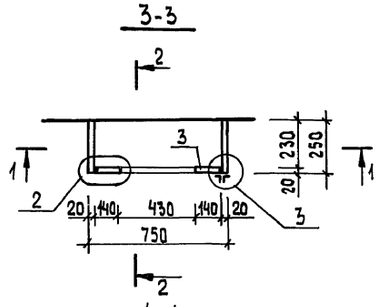

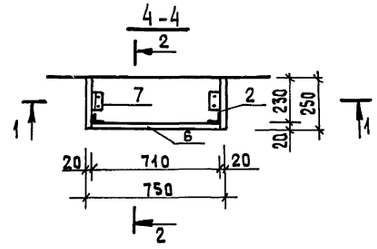

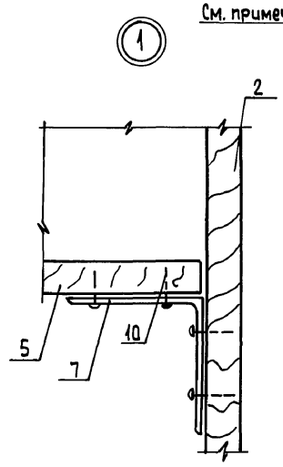

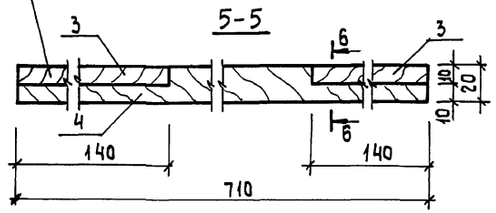

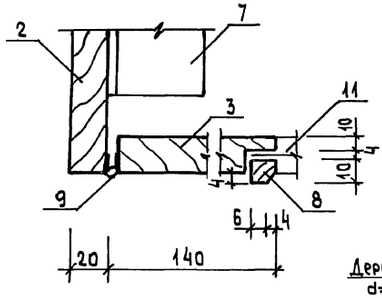

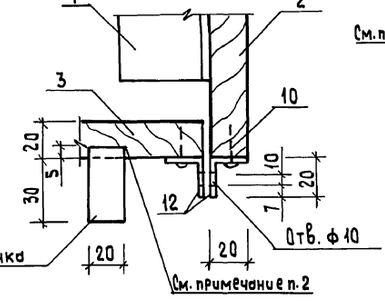

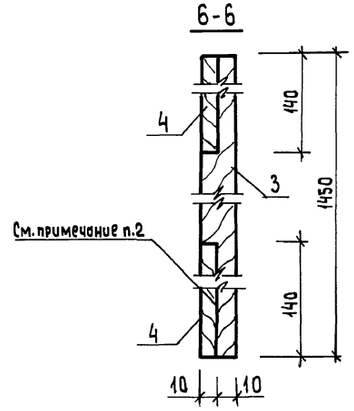

Спецификация материалов на шкаф ПК1

Марка поз.	Обозначение	Наименование	Кол.	Масса ед. кг.	Примечание
1	ГОСТ 10632-77*	Древесностружечная плита П-3т 750×250×20	2 шт	—	
2	ГОСТ 10632-77*	Древесностружечная плита П-3т 1640×250×20	2 шт	—	
3	ГОСТ 10632-77*	Древесностружечная плита П-3т 1450×140×20	2 шт	—	
4	ГОСТ 10632-77*	Древесностружечная плита П-3т 710×140×20	2 шт	—	
5	ГОСТ 10632-77*	Древесностружечная плита П-3т 710×230×20	1 шт.	—	
6	ГОСТ 10632-77*	Древесностружечная плита П-3т 710×190×20	1 шт.	—	
7	ГОСТ 8509-86	L 50×5 / Вст3кп2 ГОСТ 380-71	8 шт	—	ℓ=100
8		Штапик 10×10	3.2 м.пог.	—	
9	ГОСТ 5088-78	Дверная петля ПН1-70	2 шт.	—	
10	ГОСТ 11473-75*	Шуруп 6×20	40 шт	—	
11	ГОСТ 111-78	Оконное стекло 1170×430 δ=4мм	1 шт	—	
12	ГОСТ 19903-74*	-40×20×3 / Вст3кп2 ГОСТ 380-71	2 шт	—	

1. Шкафы окрасить масляной краской за 2 раза красного цвета.
2. Соединения выполнить на столярном клее.
3. Отверстие для трубы ф60 мм в крышке шкафа высверлить по месту.

Привязан:	ГИП	Гусева	
	Нач. отд.	Екилевский	
	Н. контр.	Морунов	
	Гл. спец.	Погорельский	
	Рук. гр.	Сакулинская	
Инв. №	Арх.	Белкина	

ТП903-1-264.88 -АР

Котельная с 4 котлами ДЕ-6,5-14ГМ Здание из легких металлических конструкций

Стадия	Лист	Листов
Р	14	

Шкаф ПК-1

Госстрой СССР ГПИ Горьковский САНТЕХПРОЕКТ

Инв. № подл. | Подпись и дата | Взам. инв. №

Копировал: Исаева

Альбом 8 часть

Ведомость рабочих чертежей основного комплекта ТП 903-1- -КЖ

Лист	Наименование	Примечание
1	Общие данные (начало).	
2	Общие данные (окончание).	
3	Фундаменты здания. Схема расположения фундаментов и фундаментных балок.	
4	Фундаменты здания. Таблица расчетных нагрузок.	
5	Фундаменты здания. Узлы I ÷ III.	
6	Фундаменты здания. Узлы IV ÷ VI.	
7	Фундаменты здания. Узлы VII ÷ IX.	
8	Фундаменты здания Фм1; Фм1а.	
9	Фундаменты здания Фм2; Фм2а.	
10	Фундаменты здания Фм4; Фм5.	
11	Фундаменты здания Фм3; Фм6 ÷ Фм9.	
12	Схема расположения плит перекрытия на отм. 3.300.	
13	Схема расположения закладных изделий на отм. 3.300	
14	Монолитные участки Ум1; Ум1а; Ум2.	
15	Схемы расположения цокольных панелей.	
16	Схема расположения панелей перегородок.	
17	Спецификация к схеме расположения панелей перегородок. Узлы I ÷ III.	
18	Канал в помещении ПСУ на отм. 3.300.	
19	Канал в помещении ПСУ. Сечения 1-1 ÷ 5-5. Ведомость деталей.	
20	Канал в помещении ПСУ. Плиты монолитные Пм1 ÷ Пм4. Сечение 6-6.	
21	Схема расположения каналов, приямков, фундаментов под оборудование и закладных изделий.	
22	Сечения к листу 21. Спецификация.	
23	Приямки ПРм1; ПРм2.	
24	Подземное хозяйства (наружное). Схема расположения фундаментов под оборудование и опор со стороны оси „Д".	
25	Подземное хозяйства (наружное). Схема расположения каналов, фундаментов под оборудование и опор со стороны оси „1"	
26	Подземное хозяйства (наружное). Сечения. Спецификация.	
27	Фундаменты под оборудование ФОм1; ФОм15; опоры ОПм1 ÷ ОПм9.	
28	Фундаменты под оборудование ФОм2 ÷ ФОм4.	
29	Фундаменты под оборудование ФОм5, ФОм7 ÷ ФОм11. ФОм16.	
30	Фундаменты под оборудование ФОм6, ФОм12 ÷ ФОм14.	
31	Бункер мокрого хранения соли. План. Разрезы.	
32	Бункер мокрого хранения соли. План. кровли. Узел „I".	
33	Бункер мокрого хранения соли. Схемы расположения элементов покрытия стеновых блоков. Пояс Пам1. Плита ПМ1.	
34	Продувочный колодец.	
35	Схема заземляющего контура здания котельной.	

Общие указания

1. За относительную отметку 0.000 принята отметка чистого пола котельной, что соответствует абсолютной отметке на местности [ ].
2. Исходные данные для проектирования и указания по применению проекта приведены в пояснительной записке. (Ал. I).
3. Монолитные бетонные и железобетонные конструкции выполнять в соответствии с указаниями СНиП III-15-76.
4. Монтаж сборного железобетона выполнять согласно СНиП III-16-80 и в соответствии с указаниями примененных серий, рабочих чертежей проекта.
5. Изготовление и установку закладных изделий производить в соответствии с указаниями СН 393-78 и ГОСТ 14098-85.
6. Все открытые поверхности стальных закладных и соединительных изделий в железобетонных и бетонных элементах после их монтажа окрасить двумя слоями эмали ХВ-110 ГОСТ 18374-79* по одному слою грунта ГФ-021, в соответствии с указаниями СНиП 2.03.11-85.
7. Монолитные бетонные и железобетонные конструкции приняты из тяжелых бетонов указанных на листах классов по прочности на сжатие и марок по морозостойкости и водонепроницаемости СНиП 2.03.04-84.
8. Работы по устройству оснований зданий и сооружений, каменных, бетонных, железобетонных конструкций, изоляционные, отделочные работы, связанные с прочностью и непроницаемостью, подлежат обязательному оформлению актами освидетельствования скрытых работ в соответствии с СНиП 3.01.01-85.

Типовой проект разработан в соответствии с действующими нормами и правилами и предусматривает мероприятия, обеспечивающие взрывную, взрывопожарную и пожарную безопасность при эксплуатации здания.
Главный инженер проекта /Гусева/.

Взам. инв. №

Подпись и дата

Инв. № подл.

Привязан:

Инв. №

ТП 903-1-264.88 -КЖ

ГИП	Гусева	
Нач.отд	Ехилевский	
Н.контр	Морунов	
Гл.спец	Марков	
Рук.гр.	Катаева	
Ст.инж.	Семягина	
Инж.	Моренова	

Котельная с 4 котлами ДЕ-6,5-14ГМ. Здание из легких металлических конструкций

Стадия	Лист	Листов
Р	1	35

Общие данные (начало)

Госстрой СССР ГПИ Горьковский САНТЕХПРОЕКТ

Копировал: Исаева

Альбом 8 часть 1

Ведомость ссылочных и прилагаемых документов

Обозначение	Наименование	Примечание
	Ссылочные документы	
ГОСТ 23279-85	Сетки сварные из стержневой арматуры диаметром до 40мм	
ГОСТ 24379.0-80 ÷ ÷ ГОСТ 24379.1-80	Болты фундаментные	
ГОСТ 3634-79	Люки чугунные для колодцев	
ГОСТ 8478-81	Сетки сварные для железобетонных конструкций.	
ГОСТ 13579-78	Блоки бетонные для стен подвалов.	
ГОСТ 13580-85	Плиты железобетонные ленточных фундаментов.	
1.415.1-2 Вып. 1,3,4	Балки фундаментные, железобетонные для наружных и внутренних стен производственных зданий, промышленных предприятий.	
1.038.1-1 Вып.1	Перемычки железобетонные для зданий с кирпичными стенами.	
1.030.1-1 Вып.0-3; 1-1; 1-3; 3-2; 4-1; 3-3	Стены наружные из однослойных панелей для каркасных общественных зданий, производственных и вспомогательных зданий промышленных предприятий.	
1.400-15, Вып.1	Унифицированные закладные изделия железобетонных конструкций для крепления технологических коммуникаций и устройств.	
5.900-2	Сальники набивные Ду 50-1400 мм для пропуска труб через стены.	
1.141-1 Вып. 63	Панели перекрытий железобетонные многопустотные.	
1.030.9-2 Вып.0,1,6,7	Перегородки панельные зданий промышленных и сельскохозяйственных предприятий.	
3.006.1-2/82 Вып.1-1; 1-2; 1-3; 2-1; 2-2	Сборные железобетонные каналы и тоннели из лотковых элементов.	
3.900-3 Вып.7	Сборные железобетонные конструкции ёмкостных сооружений для водоснабжения и канализации.	
1.412-1/77 Вып.3	Монолитные железобетонные фундаменты под типовые колонны прямоугольного сечения одноэтажных производственных зданий.	
	Прилагаемые документы	
тп 903-1-264.88 Ал.9	Строительные изделия	КЖ.И
тп 903-1-264.88 Ал.18	Ведомость потребности в материалах.	КЖ. ВМ

Ведомость спецификаций.

Лист	Наименование	Примечание
3	Спецификация к схеме расположения фундаментов и фундаментных балок.	
12	Спецификация к схеме расположения плит перекрытия на отм. 3.300.	
13	Спецификация к схеме расположения закладных изделий на отм. 3.300.	
15	Спецификация к схемам расположения цокольных панелей.	
17	Спецификация к схеме расположения панелей перегородок.	
18	Спецификация элементов в помещении ПСУ.	
22	Спецификация к схеме расположения каналов, приямков, фундаментов под оборудование и закладных изделий.	
26	Спецификация к схемам расположения каналов, фундаментов под оборудование и опор.	
32	Спецификация элементов бункера макрого хранения соли.	
34	Спецификация на продувочный колодец.	
35	Спецификация к схеме заземляющего контура здания котельной.	

Ведомость объемов сборных бетонных и железобетонных конструкций по рабочим чертежам основного комплекта марки.

	Наименование группы элементов конструкции	Код	Кол., м³	Примечание
1	Плиты фундаментов	581321	7,4	
2	Балки фундаментов	582421	5.6	
3	Перемычки	582821	0.8	
4*	Панели стеновые наружные	583122	23.83 / 3,91	
5	Перегородки	583321	14,1	
6	Блоки стеновые	583521	32.6	
7	Плиты перекрытий	584211	24.2	
8	Детали смотровых колодцев	585521	1,6	
9	Конструкции и детали каналов	585821	14.7	
	Всего бетона и железобетона		128,74	

Материалы на изготовление сборных бетонных и железобетонных конструкций учтены в ведомости потребности в материалах и отдельно не учитываются.

*В стеновых панелях в графе кол. м³ в числителе дан объём лёгкого бетона, в знаменателе - объём цементного раствора фактурных слоёв.

Инв.№ подл. | Подпись и дата | Взам. инв.№

Привязан:

Инв.№

ТП 903-1-264.88 -КЖ			
ГИП Гусева			
Нач. отд. Ехилевский	Котельная с 4 котлами ДЕ-6,5-14ГМ здание из легких металлических конструкций	Стадия Р	Лист 2	Листов
Н. контр. Марчуков				
Гл. спец. Маркав				
Рук. гр. Катаева	Общие данные (окончание)	Госстрой СССР ГПИ Горьковский САНТЕХПРОЕКТ		
Ст. инж. Сенягина				
Инж. Моренова				

23297-06 20

Копировал: Исаева

Альбом 8 часть 1

Схема расположения фундаментов и фундаментных балок

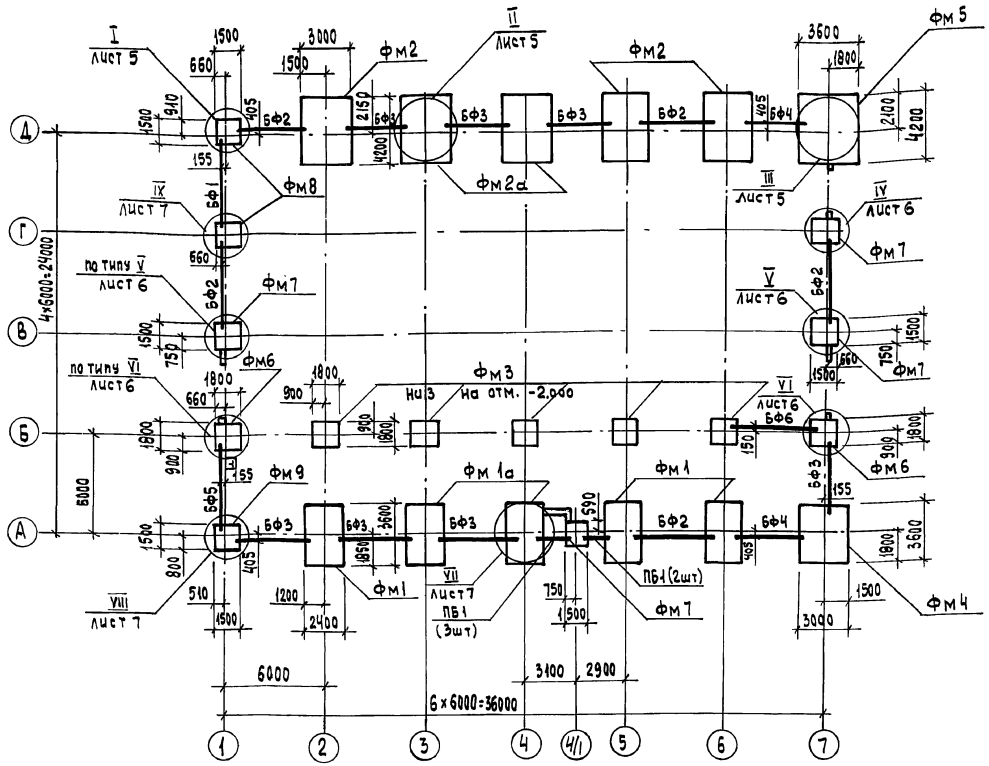

1. Общие указания см. лист 1.
2. Основанием фундаментов приняты сухие, непучинистые, непросадочные грунты со следующими нормативными характеристиками: $\varphi^н = 28°$; $C^н = 0{,}002$ мпа; $E = 15$ мпа; $\gamma = 18{,}0$ кн/м³.
3. Грунтовые воды отсутствуют.
4. Набетонки и зазоры между торцами фундаментных балок и фундаментами выполнять из бетона класса В15.
5. Местные заделки выполнять из бетона класса В10.
6. Под фундаменты выполнить бетонную подготовку толщиной 100мм из бетона класса В5.
7. Боковые поверхности фундаментов, соприкасающиеся с грунтом, обмазать за 2 раза горячей битумной мастикой по холодной битумной огрунтовке.
8. Горизонтальную гидроизоляцию на отм. -0.030 выполнить из цементно-песчаного раствора состава 1:2.
9. Отметка заложения фундаментов принята -1.700 м, кроме оговоренных.
10. Обратную засыпку выполнять грунтом без включения строительного мусора и растительного грунта согласно СН 536-81.
11. При монтаже фундаментной балки БФ5 обратить внимание на знак ориентации Т

Спецификация к схеме расположения фундаментов и фундаментных балок

Марка поз.	Обозначение	Наименование	Кол.	Масса ед. кг.	Примечание
		Балки фундаментные			
БФ1	ТП903-1-264.88 -КЖ.И.001	2БФ6-9АIIIВ-1	1	920	
БФ2	-01	2БФ6-14АIIIВ-1	5	850	
БФ3	-02	2БФ6-20АIIIВ-1	7	800	
БФ4	-03	2БФ6-26АIIIВ-1	2	750	
БФ5	-04	2БФ6-12АIIIВ-1	1	850	
БФ6	1.415.1-2.1-2-15	2БФ6-16АIIIВ	1	800	
ПБ1	1.038.1-1.1 090000-04	Перемычка 3ПБ18-37	5	119	
		Блоки стен подвалов			
ФБС1	ГОСТ 13579-78	ФБС 12.4.6-Т	1	640	
ФБС2	ГОСТ 13579-78	ФБС 9.4.6-Т	3	470	
		Фундаменты			
Фм1	ТП903-1-264.88 -КЖ-8	Фм1	3		
Фм1а	КЖ-8	Фм1а	2		
Фм2	КЖ-9	Фм2	3		
Фм2а	КЖ-9	Фм2а	2		
Фм3	КЖ-11	Фм3	5		
Фм4	КЖ-10	Фм4	1		
Фм5	КЖ-10	Фм5	1		
Фм6	КЖ-11	Фм6	2		
Фм7	КЖ-11	Фм7	4		
Фм8	КЖ-11	Фм8	2		
Фм9	КЖ-11	Фм9	1		
1		Болт 1.1 М24×800 ВСт3кп2 ГОСТ 24379.1-80	12	3.42	

Инв.№ подл. | Подпись и дата | Взам.инв.№

Привязан

Инв.№

ТП903-1-264.88 -КЖ

ГИП	Гусева	
Нач.отд	Ехилевский	
Н.контр.	Марунов	
Гл.спец.	Маркова	
Рук.гр.	Катаева	
Ст.инж.	Сенягина	

Котельная с 4 котлами ДЕ-65-14ГМ Здание из легких металлических конструкций. Фундаменты здания. Схема расположения фундаментов и фундаментных балок

Стадия	Лист	Листов
Р	3	

Госстрой СССР ГПИ Горьковский САНТЕХПРОЕКТ

23297-06 21

Копировал: Исаева

Таблица расчетных нагрузок на фундаменты

Марка фундамента		Постоянные нагрузки					Временные длительные нагрузки					Нагрузки от снегового покрова			Ветровые нагрузки					
		N (кН)	My(кН·м)	Qy (кН)	Mx(кН·м)	Qx (кН)	N(кН)	My(кН·м)	Qy(кН)	Mx(кН·м)	Qx(кН)	N(кН)	My(кН·м)	Qy(кН)	N(кН)	My(кН·м)	Qy(кН)	N (кН)	Mx(кНм)	Qx (кН)
Фм1		305.0	-103.7	-40.3			264.2	-148.6	-65.2			102.8	-118.8	-52.5	3.4 / -2.9	15.8 / -17.8	6.0 / -6.4			
Фм2		116.1	107.2	43.9			131.9	159.5	70.9			102.9	128.7	56.8	1.3 / -1.8	13.9 / -18.7	4.7 / -6.9			
Фм3	в осях 2÷5|б	110.9	-10.2	-3.6			90.0	-15.6	-5.5			0	-12.4	-4.3		1.8 / -2.1	0.6 / -0.7			
Фм1а		305.0	-103.7	-40.3			264.2	-148.6	-65.2			102.8	-118.8	-52.5	3.4 / -2.9	15.8 / -17.8	6.0 / -6.4	-40.0 / 40.0		-2.95 / 29.5
Фм2а		116.1	107.2	43.9			131.9	159.5	70.9			102.9	128.7	56.8	1.3 / -1.8	13.9 / -18.7	4.7 / -6.9	-40.0 / 40.0		-29.5 / 29.5
Фм4		167.8	-57.1	-22.2	-13.0		145.3	-81.7	-35.9			56.5	-65.3	-28.9	1.9 / -1.6	8.7 / -9.8	3.3 / -3.5			
Фм5		63.9	58.9	24.1	-12.6		72.5	87.7	39.0			56.6	70.8	31.2	0.72 / -0.99	7.6 / -10.3	2.6 / -3.8			
Фм6	в осях 1/б	101.0	0	0	-15.9		90.0	0	0	12.0		25.0	0	0						7.8 / -7.8
Фм6	в осях 7/б	156.0	10.0	0	-42.2		60.0	0	0	-12.0		0	0	0						-7.8 / 7.8
Фм7	в осях 7/в; 7/г	47.0	0	0	10.8		0	0	0			0	0	0						-7.8 / 7.8
Фм7	в осях 1/в	65.0	0	0	-10.8		30.0	0	0			25.0	0	0						7.8 / -7.8
Фм8		59.6	0	0	-10.8		30.0	0	0			25.0	0	0	11.0 / -11.0		7.8 / -7.8			7.8 / -7.8
Фм9		101.3	4.3	0	9.2		75.0	3.0	0	12.0		13.0	-1.3	0						4.0 / -4.0
Фм3	в осях 6/б	177.9	-28.9	-3.6	41.0		90.0	-15.6	-5.5			0	-12.4	-4.3		1.8 / -2.1	0.6 / -0.7			

Схемы нагрузок на фундаменты Фм1÷Фм3; Фм6÷Фм9

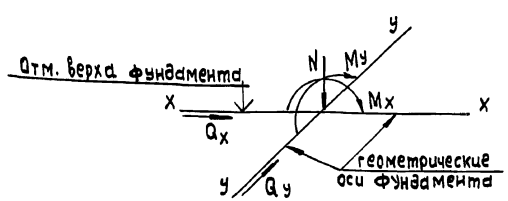

Фм4; Фм5

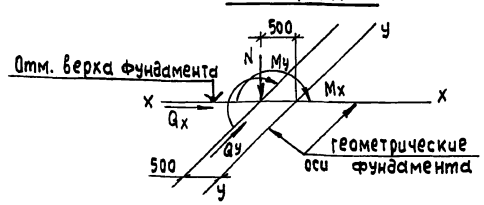

Направление у-у соответствует цифровым осям.

1. Постоянные нагрузки приведены для веса конструкций при расчетной температуре наружного воздуха $t^{\circ}_{н} = -30^{\circ}C$.
2. Нагрузки от веса снегового покрова приведены для III района. Для I района их следует уменьшить в 2 раза, для II - в 1.4 раза, для IV - увеличить в 1,5 раза.
3. Нагрузки от ветра приведены для I района местности типа „А", для II района их следует увеличить в 1.3 раза, для III района - в 1.66 раза, для IV района - в 2 раза.
4. Нагрузки от ветра, указанные дробью, приняты: в числителе - для ветра слева направо; в знаменателе - для ветра справа налево.
5. Связевые фундаменты Фм1а; Фм2а; Фм8 рассчитаны на действие ветра вдоль или поперек здания.

Привязан:

Инв. № подл. | Подпись и дата | Взам. инв. №

ГИП	Гусева		
Нач.отд.	Ехилевский		
Н.контр.	Марунов		
Гл.спец.	Маркова		
Рук.гр.	Катаева		
Ст.инж.	Сенягина		

Инв. №

ТП 903-1-264.88 КЖ

Котельная с 4 котлами ДЕ-6,5-14ГМ Здание из легких металлических конструкций

Стадия	Лист	Листов
Р	4	

Фундаменты здания. Таблица расчетных нагрузок.

Госстрой СССР ГПИ Горьковский Сантехпроект

Альбом 8 часть 1

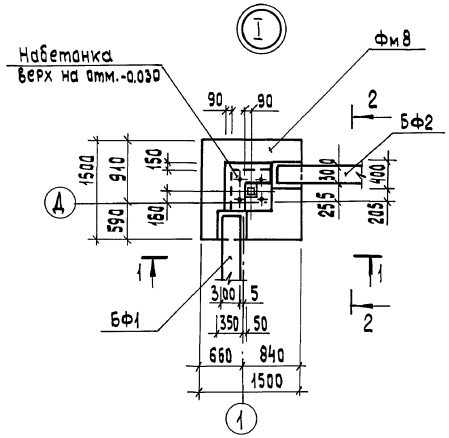

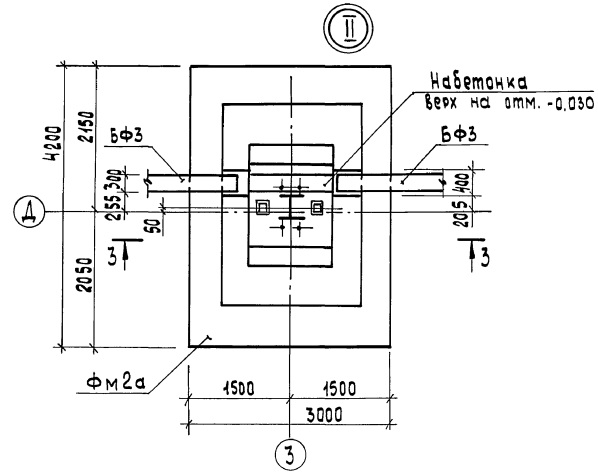

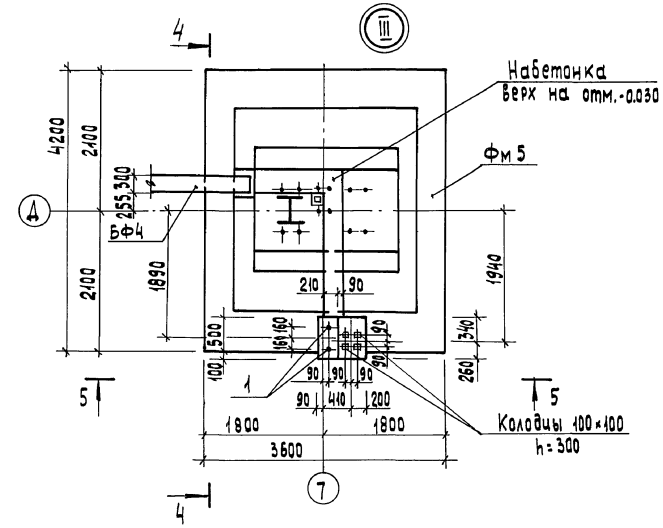

1 – 1

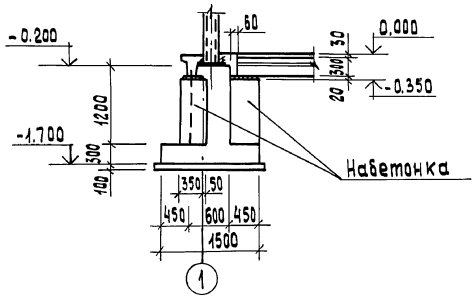

3 – 3

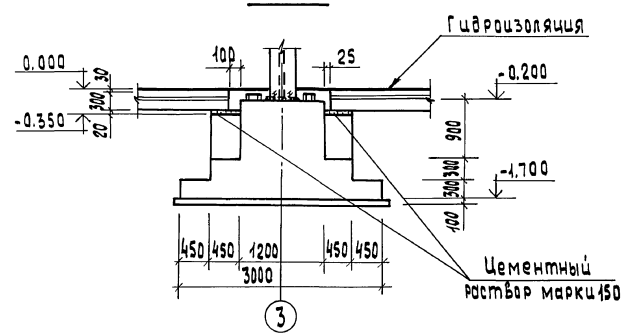

5 – 5

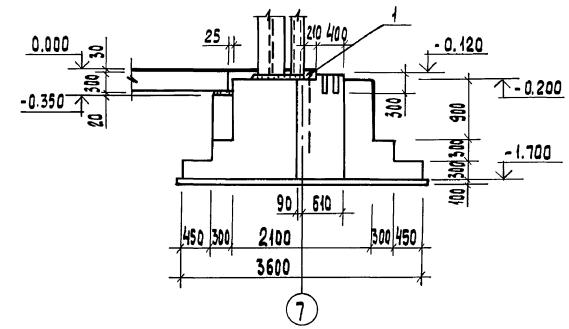

2 – 2

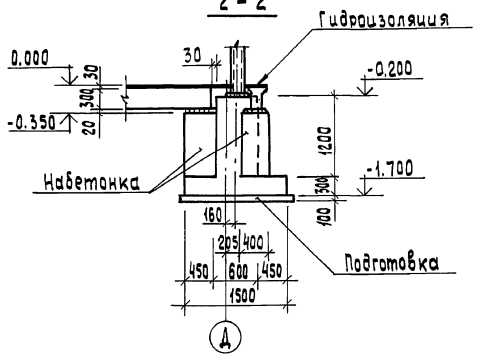

4 – 4

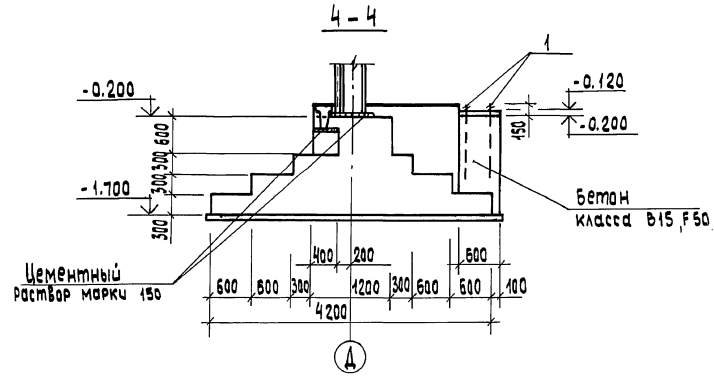

1. Примечания см. на листе 3.

Привязан:

Инв. №

			ТП 903-1-264.88 -КЖ			
ГИП	Гусева		Котельная с 4 котлами ДЕ-6,5-14ГМ Здание из легких металлических конструкций	Стадия	Лист	Листов
Нач.отд.	Ехилевский			Р	5	
Н.контр	Марунов		Фундаменты здания. Узлы I÷III.	Госстрой СССР ГПИ Горьковский САНТЕХПРОЕКТ		
Гл.спец	Марков					
Рук.гр	Катаева					
Ст. инж.	Сенягина					

Взам. инв. №

Подпись и дата

Инв. № подл.

23297-06 23

Копировал: Исаева

Альбом 8 часть 1

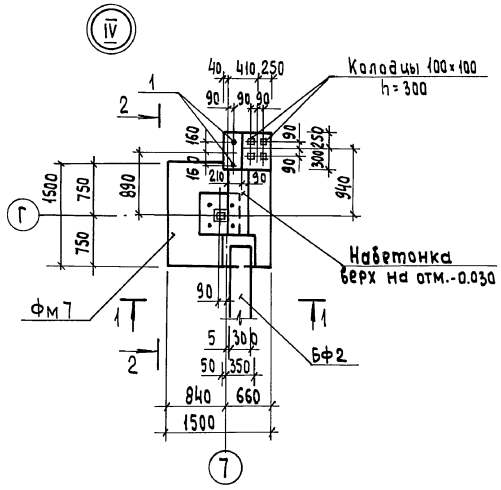

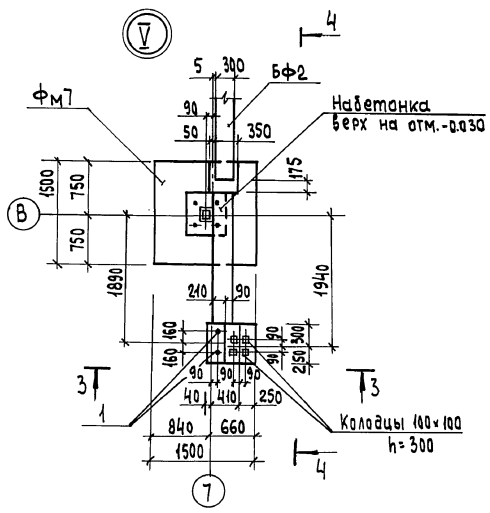

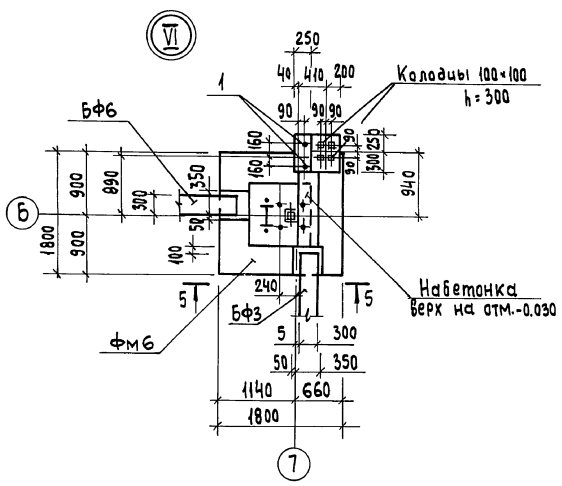

1 - 1

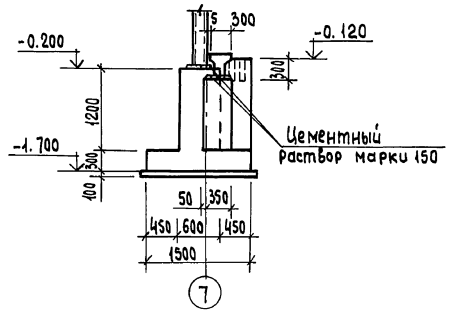

3 - 3

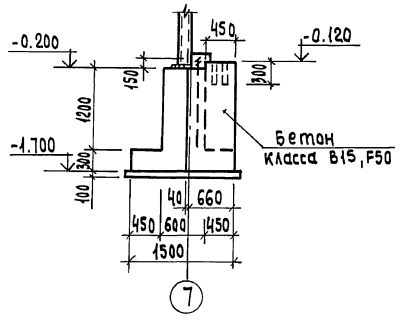

5 - 5

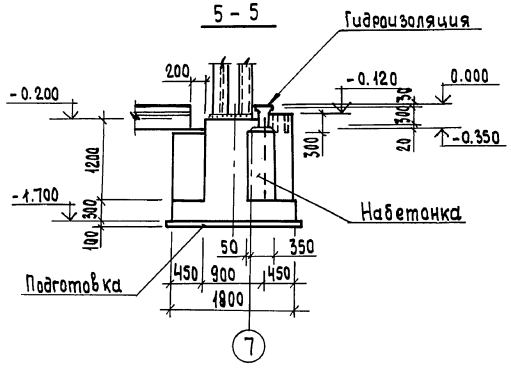

2 - 2

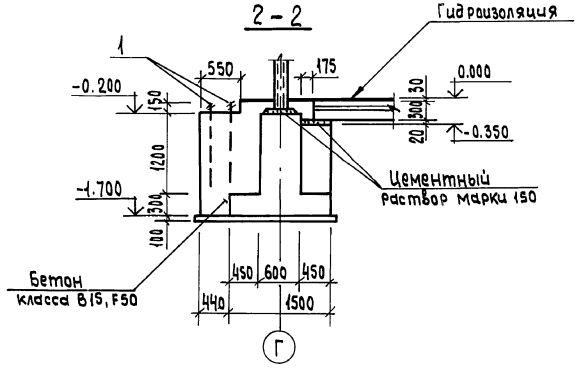

4 - 4

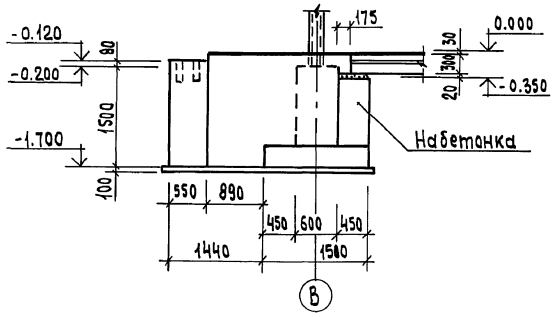

1. Примечания см. на листе 3.

Привязан:

Инв.№

			ТП 903-1-264.88 -КЖ			
Гип	Гусева		Котельная с 4 котлами ДЕ-6,5-14ГМ Здание из легких металлических конструкций	Стадия	Лист	Листов
Нач.отд.	Ехилевский			Р	6	
Н.контр.	Марунов		Фундаменты здания. Узлы IV ÷ VI.	Госстрой СССР ГПИ Горьковский САНТЕХПРОЕКТ		
Гл.спец.	Марков					
Рук. гр	Катаева					
Ст.инж.	Сенягина					

23297-06 24

Копировал: Исаева

Инв.№ подл. | Подпись и дата | Взам. инв.№

Альбом 8 часть 1

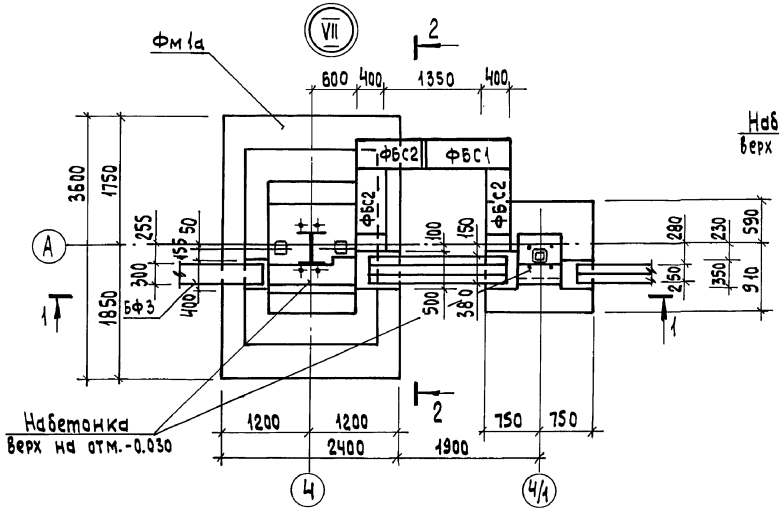

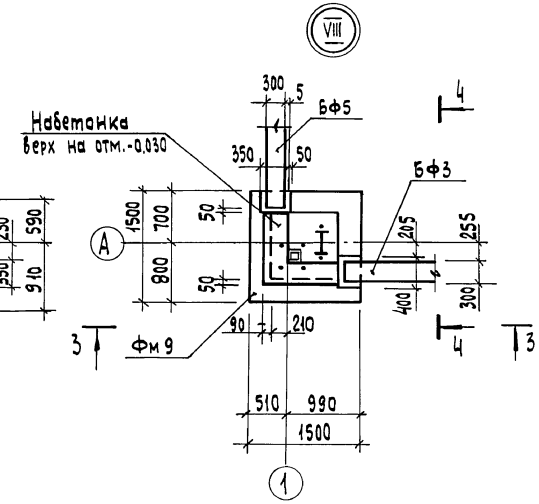

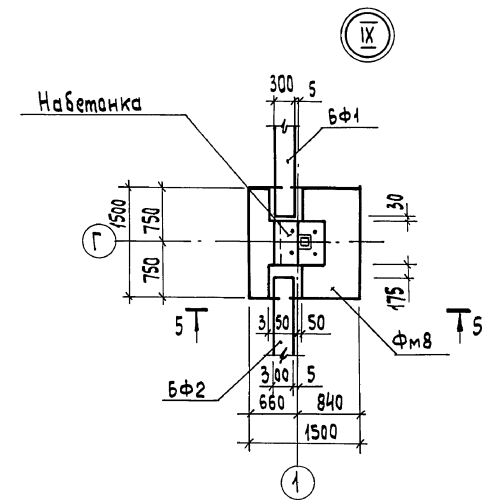

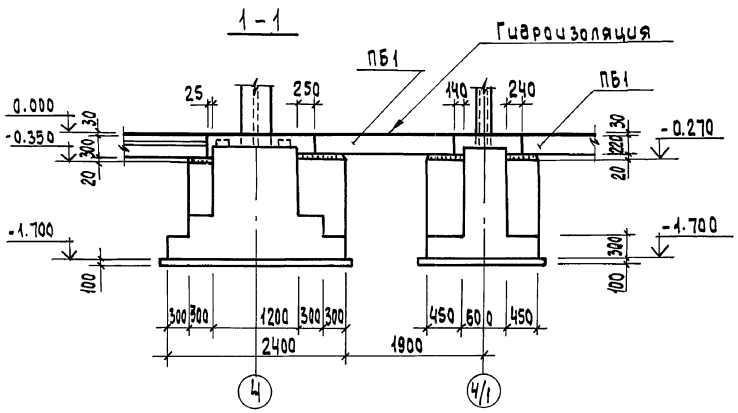

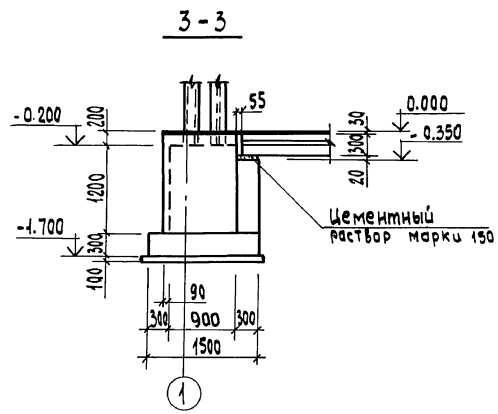

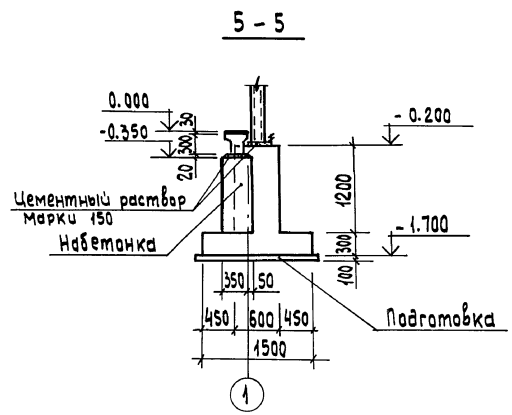

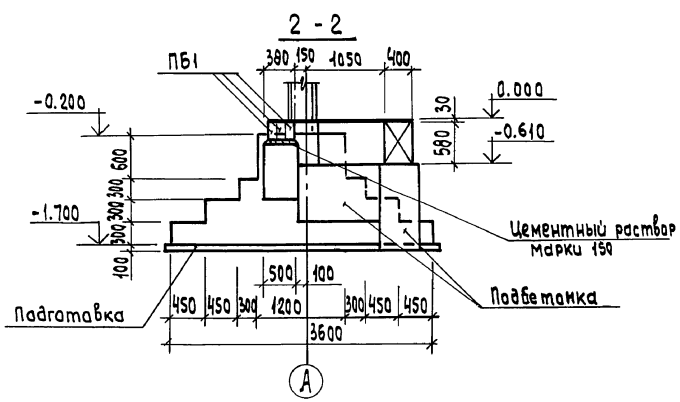

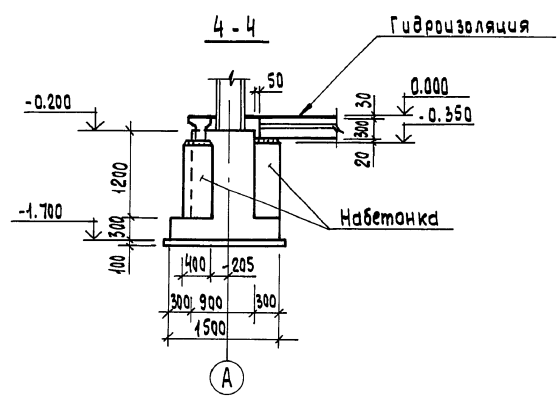

1. Примечания см. на листе 3.

Привязан:

Инв. №

				ТП 903-1-264.88 -КЖ		
ГИП	Гусева		Котельная с 4 котлами ДЕ-6,5-14ГМ Здание из легких металлических конструкций	Стадия	Лист	Листов
Нач. отд.	Ехилевский			Р	7	
Н. контр.	Марунов					
Гл. спец.	Марков					
Рук. гр.	Катаева		Фундаменты здания. Узлы VII ÷ IX.	Госстрой СССР ГПИ Харьковский САНТЕХПРОЕКТ		
Ст. инж.	Сенягина					

23297-06 25

Копировал: Исаева

Инв. № подл. | Подпись и дата | Взам. инв. №

Альбом 8 часть 1

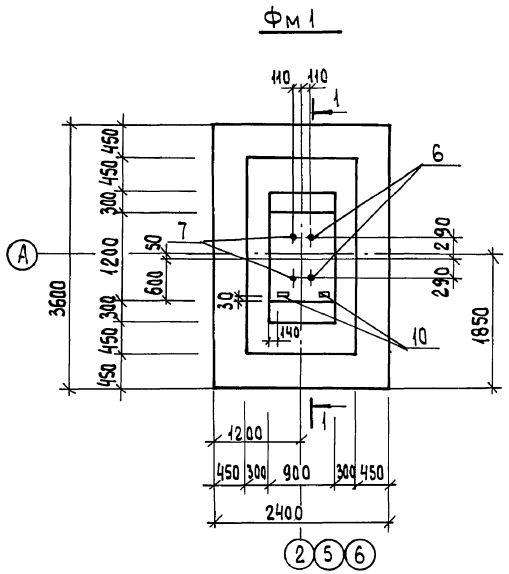

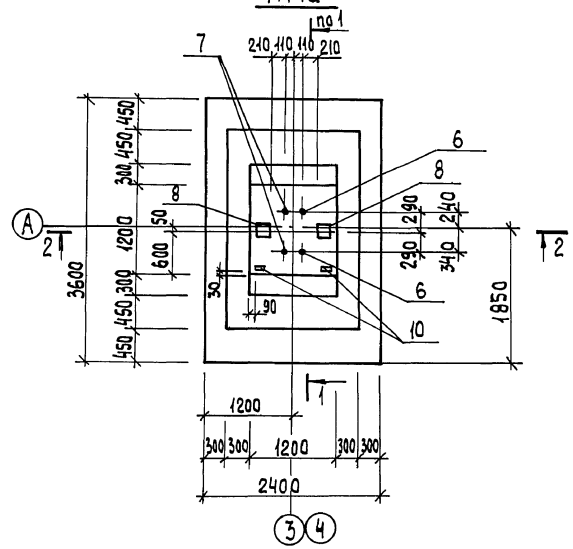

Формат	Зона	Поз.	Обозначение	Наименование	Кол на элем. Фм1	Фм1а		Примечание
				Сборочные единицы				
				Сетки арматурные				
		1	ГОСТ 23279-85	4С $\frac{6АI-100}{6АI-100}$ 85×115	2			4.58 кг
		2	1.412-1/77-в.3-100-01	СН14АIII-6×15	2			
		3	-030	СБ 1-6АI		2		
		4	-110-02	СН14АIII-10×15		4		
		5	ГОСТ 23279-85	2С $\frac{12АIII}{12АIII}$ 225×345	1	1		72.7 кг
		6		Болт 2.2М56×1500 09Г2С-6 ГОСТ24379.1-80	2	2		48.57 кг
		7		Болт 2.2М56×1600 09Г2С-6 ГОСТ24379.1-80	2	2		51.74 кг
		8	ТУ 36-2287-80	Гн. □ 180×180×6 ℓ=1350		2		44.4 кг
		9		Лист $\frac{6-ПН-0-5×100\ ГОСТ19903-74*}{ВСт3кп2\ ГОСТ14637-79}$ ℓ=200	2	2		0.8 кг
				Изделие закладное				
		10	1.400-15.В110-01	МН101-3	2	2		
				Детали				
		11		А-I-12 ГОСТ 5781-82*	0.8	0.8		0.888 кг/пм
		12		А-III-8 ГОСТ 5781-82* ℓ=1160	3			0.46 кг
		13		ℓ=850		4		0.34 кг
				Материал				
				Бетон класса В15 F50	5.0	5.6		м³

Ведомость расхода стали на элемент кг

Марка элемента	Изделия арматурные								Всего
	Арматура класса								
	А I				А III				
	ГОСТ 5781-82*				ГОСТ 5781-82*				
	Ф6	Ф8	Ф12	Итого	Ф12	Ф14	Ф8	Итого	
Фм1	9,2	1.6	0,7	11.5	72.7	14	1.4	88.1	99.6
Фм1а	12.0	4.8	0.7	17.5	72.7	42.0	1.4	116.1	133.6

1-1

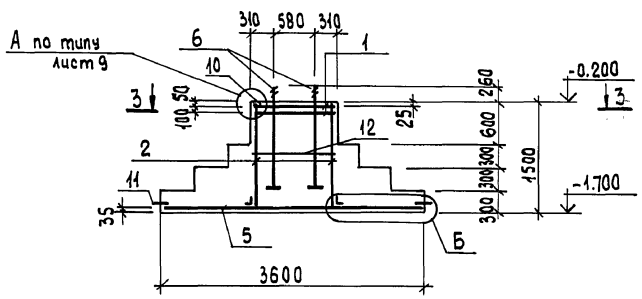

2-2

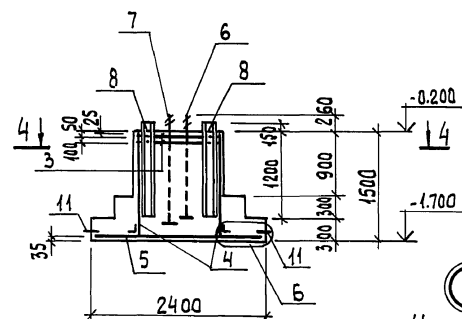

3-3

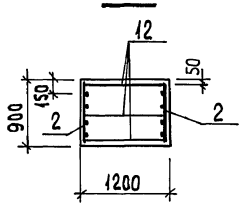

4-4

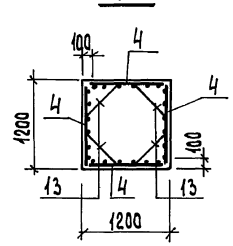

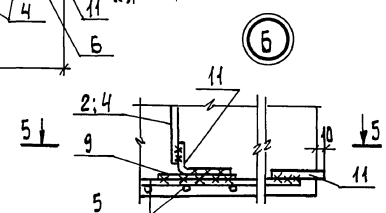

5-5

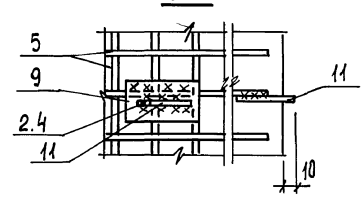

Изделия закладные								Всего	Общий расход
Арматура класса		Прокат марки							
А III		ВСт3кп2		09Г2С-6		ВСт3сп5			
ГОСТ5781-82*		ГОСТ 19903-74*		ГОСТ 24379.1-80		ТУ36-2287-80			
Ф8		-б=5	-в=6	Болт М56		а180×6			
0.4		1.6	0.6	200.6				203.2	302.8
0.4		1.6	0.6	200.6		88.8		292.0	425.6

1. Общие примечания см. лист 3.

Привязан:

Инв. №

ГИП	Гусева		
Нач.отд	Ехилевский		
Н.контр	Морунов		
Гл.спец	Марков		
Рук. гр	Катаева		
Ст.инж	Огаркова		

ТП 903-1-264.88 -КЖ

Котельная с 4 котлами ДЕ-6,5-14ГМ
Здание из легких металлических конструкций

Фундаменты здания Фм 1; Фм 1а.

Стадия	Лист	Листов
Р	8	

Госстрой СССР
ГПИ Горьковский
САНТЕХПРОЕКТ

Инв № подл. | Подпись и дата | Взам инв.№

23297-06 26

Копировал: Исаева

Альбом 8 часть 1

Фм 2

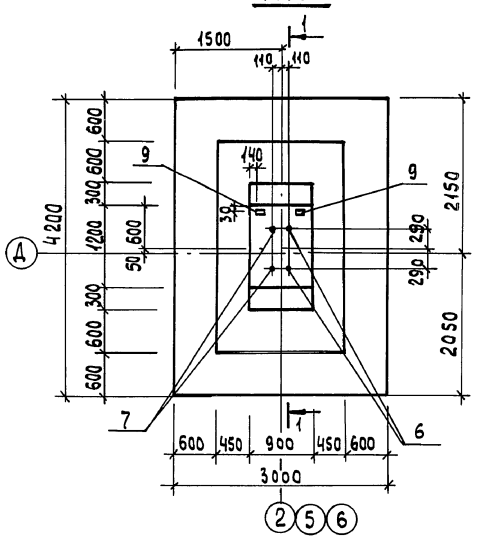

Фм 2а

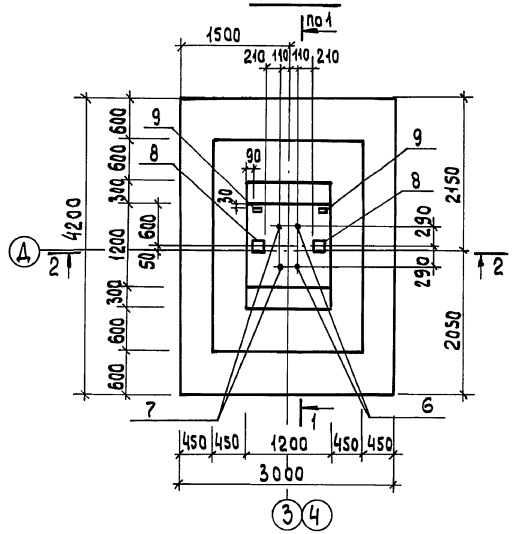

1-1

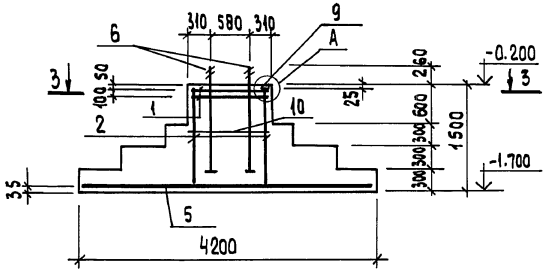

2-2

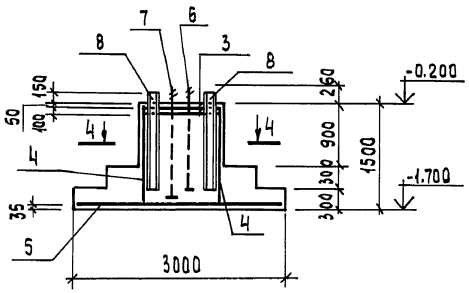

3-3

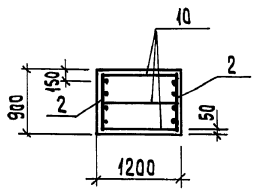

4-4

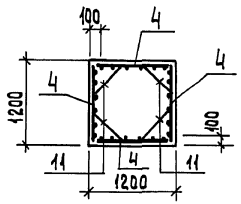

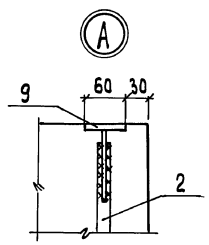

Формат	Зона	Поз.	Обозначение	Наименование	Кол. на эл-т Фм2	Кол. на эл-т Фм2а		Примечание
				Сборочные единицы				
				Сетки арматурные				
		1	ГОСТ 23279-85	4С 6AI-100 / 6AI-100 85×115	2			4.58 кг
		2	1.412-1/77-6.3-100-03	СН18А-III-6×15	2			
		3	-030	СБ1-6АI		2		
		4	-110-02	СН14АIII-10×15		4		
		5	ГОСТ 23279-85	2С 12AIII / 12AIII-285×405	1	1		112.0 кг
		6		Болт 2.2М56×1500 09Г2С-6 ГОСТ 24379.1-80	2	2		48.57 кг
		7		Болт 2.2М56×1600 09Г2С-6 ГОСТ 24379.1-80	2	2		51.74 кг
		8	ТУ36-2287-80	ГН □180×180×6 ℓ=1350		2		44.4 кг
				Изделие закладное				
		9	1.400-15.81.110-01	МН 101-3	2	2		
				Детали				
		10		А-III-8 ГОСТ 5781-82* ℓ=1160	3			0.46 кг
		11		ℓ=850		4		0.34 кг
				Материал				
				Бетон класса В15 F50	6.6	7.2		м³

Ведомость расхода стали на элемент, кг

Марка элемента	Изделия арматурные									Всего	
	Арматура класса										
	AI				AIII						
	ГОСТ 5781-82*										
	ф6	ф8	ф10	Итого	ф8	ф12	ф14	ф18	Итого		
Фм 2	9.2		2.4	11.6	1.4	112.0		23.2	136.6	148.2	
Фм 2а	12.0	4.8		16.8	1.4	112.0	42.0		155.4	172.2	

Изделия закладные								
Арматура класса	Прокат марки					Всего	Общий расход
AIII	ВСт3кп2		09Г2С-6		ВСт3сп5		
ГОСТ 5781-82*	ГОСТ 19903-74*		ГОСТ 24379.1-80		ТУ36-2287-80		
ф8	-8=6		Болт М56		□180×6		
0.4	0.6		200.6			201.6	349.8
0.4	0.6		200.6		88.8	290.4	462.6

1. Общие примечания см. лист 3.

Привязан:

Инв. №

ГИП	Гусева	
Нач. отд.	Ехилевский	
Н. контр.	Морунов	
Гл. спец.	Марков	
Рук. гр.	Катаева	
Ст. инж.	Огаркова	

ТП 903-1-264.88 -КЖ

Котельная с 4 котлами ДЕ-6,5-14ГМ здание из легких металлических конструкций

Фундаменты здания Фм 2; Фм 2а.

Стадия	Лист	Листов
Р	9	

Госстрой СССР ГПИ Горьковский САНТЕХПРОЕКТ

Инв. № подл. | Подпись и дата | Взам. инв. №

Альбом 8 часть 1

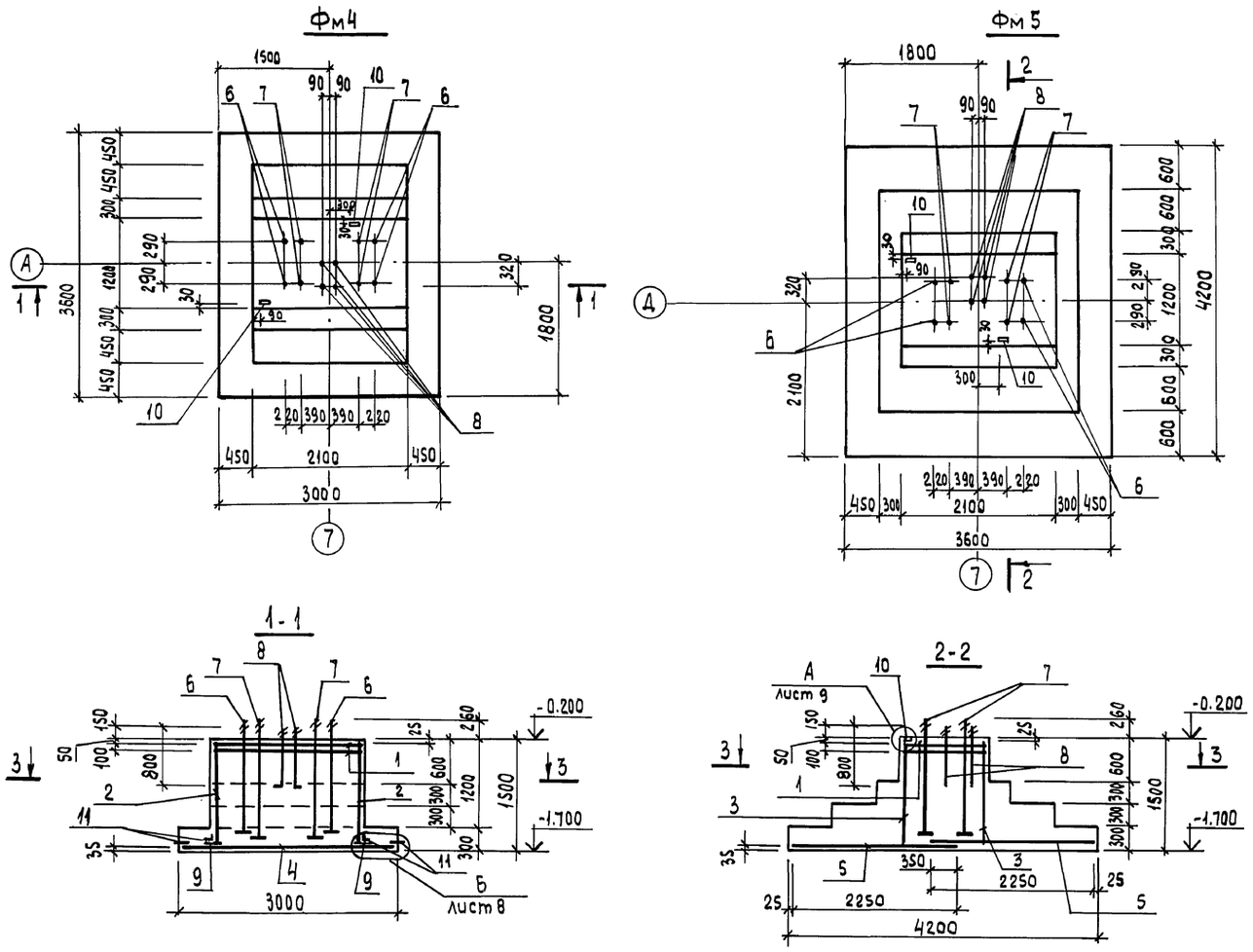

Формат	Зона	Поз.	Обозначение	Наименование	Кол. на элем. Фм4	Фм5		Примечание
				Сборочные единицы				
				Сетки арматурные				
		1	ГОСТ 23279-85	4С $\frac{6АI-100}{6АI-100}$ 115×205	2	2		10.8 кг
		2	1.412-1/77-в.3-110-04	СН 18 А III-10×15	2	2		
		3	-120-02	СН 14 А III-18×15	2	2		
		4	ГОСТ 23279-85	2С $\frac{12А III}{12А III}$ 285×345	1			91.5 кг
		5	ГОСТ 23279-85	2С $\frac{12А III}{12А III}$ 225×345		2		72.7 кг
		6		Болт 2.2М56×1500 09Г2С-6 ГОСТ 24379.1-80	4	4		48.57 кг
		7		Болт 2.2М56×1600 09Г2С-6 ГОСТ 24379.1-80	4	4		51.74 кг
		8		Болт 1.1М24×800 ВСт3кп2 ГОСТ 24379.1-80	4	4		3,42 кг
		9		Лист $\frac{Б-ПН-0-5×100 ГОСТ 19903-74*}{ВСт3кп2 ГОСТ 14637-79}$ ℓ=200	2			0.8 кг
				Изделие закладное				
		10	1.400-15.В110-01	МН 101-3	2	2		
				Детали				
		11		А-I-12 ГОСТ 5781-82*	0.8			0.888 кг/пм
		12		А-III-8 ГОСТ 5781-82* ℓ=1160	2	2		0.46 кг
		13		ℓ=850	4	4		0.34 кг
				Материалы				
				Бетон класса В15 F50	7.6	9.0		м³

Ведомость расхода стали на элемент, кг

Марка элемента	Изделия арматурные											Изделия закладные										Общий расход
	Арматура класса										Всего	Арматура класса		Прокат марки							Всего	
	А I					А III						А III		ВСт3кп2			ВСт3кп2		09Г2С-6			
	ГОСТ 5781-82*					ГОСТ 5781-82*						ГОСТ 5781-82*		ГОСТ 19903-74*			ГОСТ 24379.1-80					
	Ф6	Ф8	Ф10	Ф12	Итого	Ф8	Ф12	Ф14	Ф18	Итого		Ф8	Итого	-δ=5	-δ=6	Итого	М24		М56	Итого		
Фм4	21.6	4.4	3.8	0.7	30.5	2.3	91.5	35.0	34.8	163.6	194.1	0.4	0.4	1.6	0.6	2.2	13.7		401.24	414.94	417.54	611.64
Фм5	21.6	4.4	3.8		29.8	2.3	145.4	35.0	34.8	217.5	247.3	0.4	0.4		0.6	0.6	13.7		401.24	414.94	415.94	663.24

1. Общие примечания см. лист 3

Привязан:	ТИП	Гусева	ТП903-1-264.88		-КЖ
	Нач.отд.	Ехилевский	Котельная с 4 котлами ДЕ-6,5-14ГМ Здание из легких металлических конструкций	Стадия	Лист	Листов
	Н.контр.	Морунов		Р	10	
	Гл.спец	Марков	Фундаменты здания Фм4 ; Фм5	Госстрой СССР ГПИ Горьковский САНТЕХПРОЕКТ		
Инв.№	Рук.гр	Катаева				
	Ст.инж.	Огаркова				

23297-06 28

Копировал: Исаева

Инв.№ подл. | Подпись и дата | Взам.инв.№

Альбом 8 часть 1

Фм 3

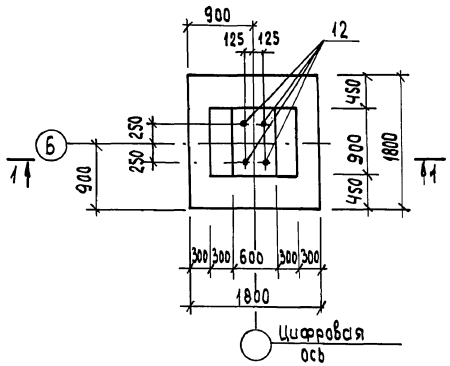

Фм 7; Фм 8

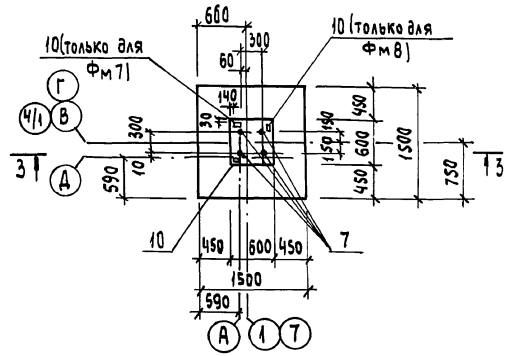

Фм 6

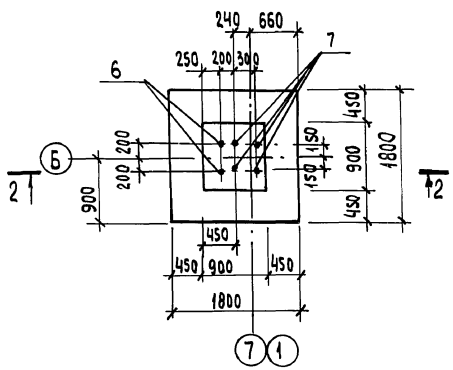

Фм 9

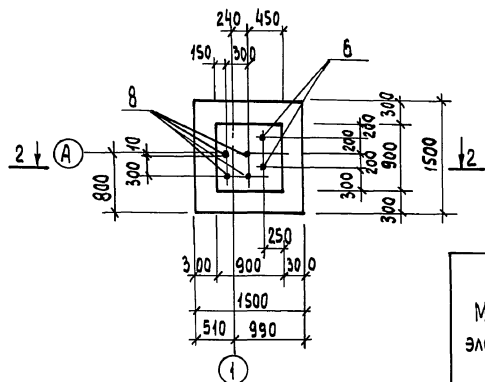

1-1

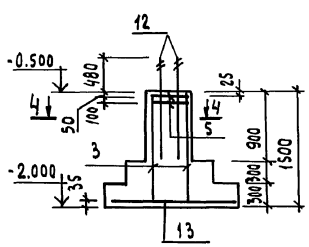

2-2

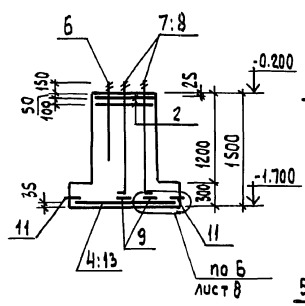

3-3

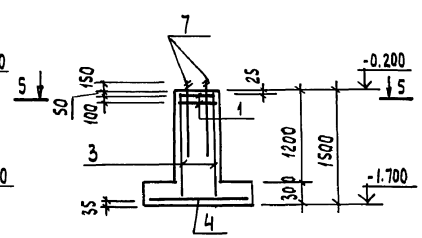

4-4

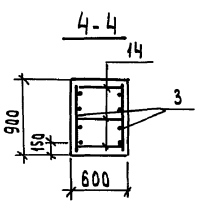

5-5 (Фм 7)

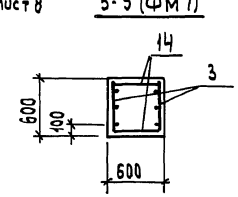

5-5 (Фм 8)

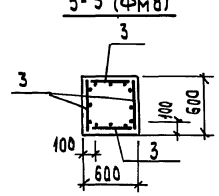

Формат	Зона	Поз.	Обозначение	Наименование	Кол. на элемент Фм3	Фм6	Фм7	Фм8	Фм9		Примечание
				Сборочные единицы							
				Сетки арматурные							
		1	ТП 903-1-264.88 -КЖ.И-012	С1			2	2			
		2	1.412-1/77-В.3-010	СА1-6АI		2			2		
		3*	-100	СН 12АII-6×15	2		2	4			
		4	ГОСТ 23279-85	4С 10АIII/10АIII 145×145			1	1	1		14.3кг
		5	ТП 903-1- -КЖИ.012-02	С3	2						
		13	ГОСТ 23279-85	4С 10АIII/10АIII 175×175 75/75	1	1					19.5 кг
		6		Болт 1.1М30×900 ВСт3кп2 ГОСТ 24379.1-80		2			2		6.22кг
		7		Болт 1.1М24×800 ВСт3кп2 ГОСТ 24379.1-80		4	4	4			3.42 кг
		8		Болт 1.1М24×1600 ВСт3кп2 ГОСТ 24379.1-80					4		6.26 кг
		9		Лист 5-ПН-0-5×180 ГОСТ 19903-74* / ВСт3кп2 ГОСТ 14637-79 ℓ=200					2		0.8 кг
		12		Болт 1.1М30×1250 ВСт3кп2 ГОСТ 24379.1-80	4						8.15кг
				Изделие закладное							
		10	1.400-15.8 110-01	МН 101-3			2	2			
				Детали							
		11		А-I-12 ГОСТ 5781-82*					0.4		0.888 кг/пм
		14		А-III-8 ГОСТ 5781-82* ℓ=560	3		2				0.22 кг
				Материал							
				Бетон класса В15 F50	1.8	2.0	1.1	1.1	1.7		м³

*В фундаментах Фм7; Фм8 сетку обрезать на 200мм по ширине.

Ведомость расхода стали на элемент, кг

Марка элемента	Изделия арматурные: Арматура класса AI ГОСТ 5781-82* Ф6	Ф8	Ф12	Итого	AII Ф12		AIII Ф10	Ф8	Всего	Изделия закладные: Арматура класса AIII ГОСТ 5781-82* Ф8		Прокат марки ВСт3кп2 ГОСТ 19903-74* -δ=5	-δ=6	Итого	ВСт3кп2 ГОСТ 24379.1-80 М24	М30	Итого	Всего	Общий расход
Фм3	4.44			4.44			19.5	0.66	24.60							32.6	32.6	32.6	57.20
Фм6	6.8			6.8			19.5		26.3						13.68	12.44	26.12	26.12	52.42
Фм7	2.88	1.6		4.48	10.4		14.3	0.44	29.62	0.4			0.6	0.6	13.68		13.68	14.68	44.30
Фм8	2.88	3.2		6.08	20.8		14.3		41.18	0.4			0.6	0.6	13.68		13.68	14.68	55.86
Фм9	6.8		3.6	10.4			14.3		24.7			1.6		1.6	25.04	12.44	37.48	39.08	63.78

1. Общие примечания см. лист 3.

Привязан:	ГИП	Гусева	
	Нач. отд	Ехилевский	
	Н. контр	Марунов	
	Гл. спец	Марков	
	Рук. гр	Катаева	
Инв.№	Ст. инж.	Огаркова	

ТП 903-1-264.88 -КЖ

Котельная с 4 котлами ДЕ-6,5-14ГМ. Здание из легких металлических конструкций

Стадия	Лист	Листов
Р	11	

Фундаменты здания Фм3; Фм6 ÷ Фм9.

Госстрой СР ГПИ Горьковский САНТЕХПРОЕКТ

Инв.№ подл. | Подпись и дата | Взам.инв.№

Альбом 8 часть 1

Схема расположения плит перекрытия на отм. 3.300

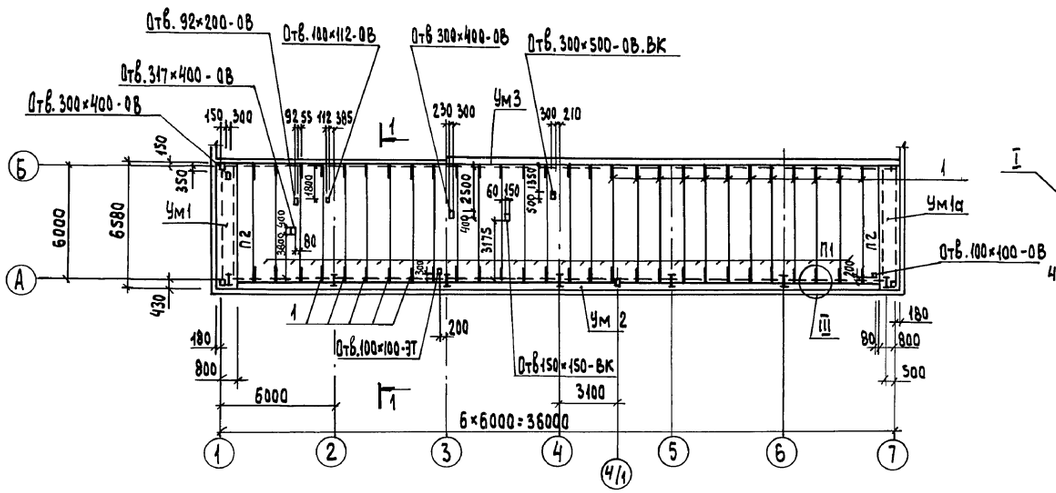

1-1

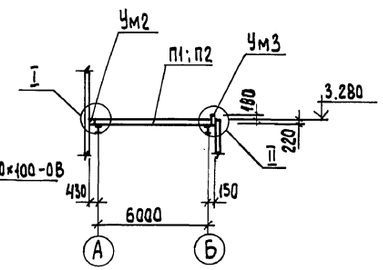

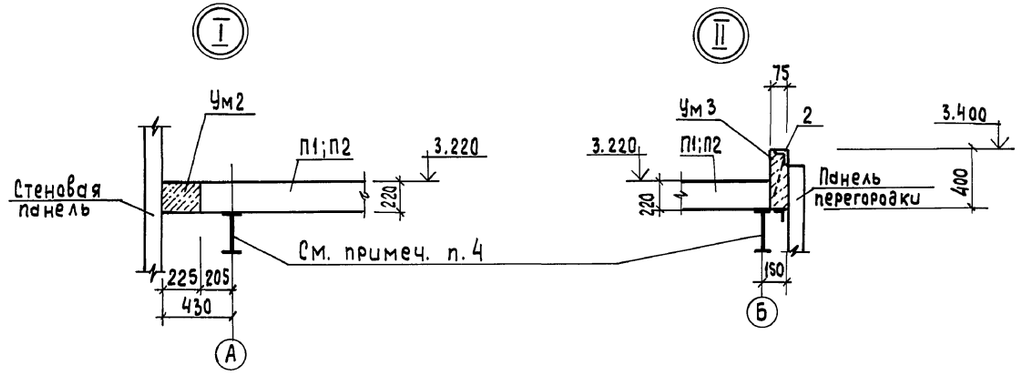

2-2

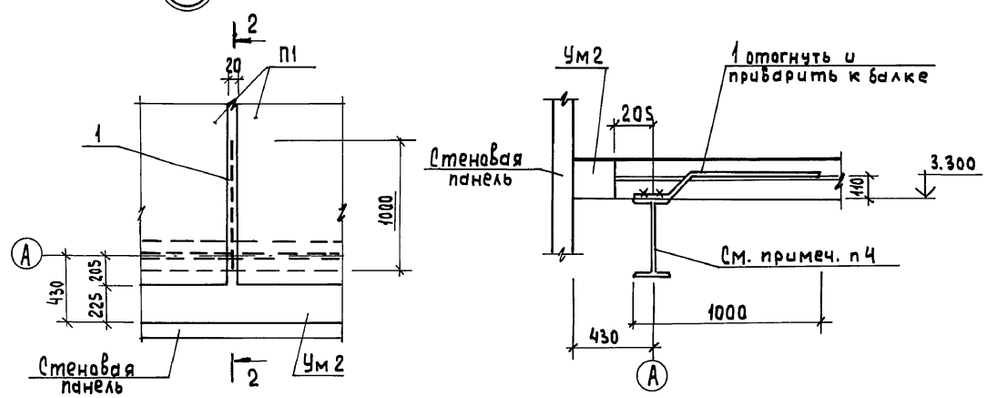

Спецификация к схеме расположения плит перекрытия на отм. 3.300.

Марка, поз	Обозначение	Наименование	Кол.	Масса ед. кг	Примечание
		Плиты перекрытий			
П1	1.141-1.63.300	ПК63.12-8Ат V т	27	2200	
П2	400	ПК63.10-8Ат V т	2	1825	
		Участки монолитные			
Ум1	тп 903-1-264.88-КЖ-14	Ум1	1		
Ум1а	-КЖ-14	Ум1а	1		см. примечание п. 5
Ум2	-КЖ-14	Ум2	1		
Ум3	-КЖ-14	Ум3	1		
		Изделия соединительные			
1		А-I-10 ГОСТ 5781-82* ℓ=1150	56	0.7	

1. Общие указания см. лист 1.
2. Швы между железобетонными плитами перекрытия заделать бетоном класса В15 на мелком заполнителе.
3. Отверстия по месту в плитах перекрытия высверлить с особой осторожностью, строго придерживаясь указанных размеров.
4. Металлические балки под перекрытием покрыть фосфатным огнезащитным покрытием толщиной 10мм по ГОСТ 25665-83.
5. Монолитный участок Ум1а зеркален Ум1 относительно цифровых осей.
6. Спецификацию на монолитный участок Ум3 см. на листе 14.
7. Сварку выполнять электродами типа Э42 ГОСТ 9467-75.

Привязан	ГИП	Гусева		ТП903-1-264.88 -КЖ			
	Нач. отд.	Ехилевский		Котельная с 4 котлами ДЕ-6.5-14ГМ Здание из легких металлических конструкций	Стадия	Лист	Листов
	Н. контр	Морунов			Р	12	
	Гл. спец.	Марков		Схема расположения плит перекрытия на отм. 3.300	Госстрой СССР ГПИ Горьковский САНТЕХПРОЕКТ		
	Рук. гр	Катаева					
Инв. №	Ст. инж.	Огаркова					

23297-06 30

Копировал: Исаева

Согласовано: Нач. отд. КУ-1 Лепендин; Нач. отд. ОВ-2 Шонкин; Нач. отд. ВК-2 Жмудь; Нач. отд. 91; Коновалов

Инв. № подл. | Подпись и дата | Взам. инв. №

Альбом 8 часть 1

Схема расположения закладных изделий на отм. 3.300

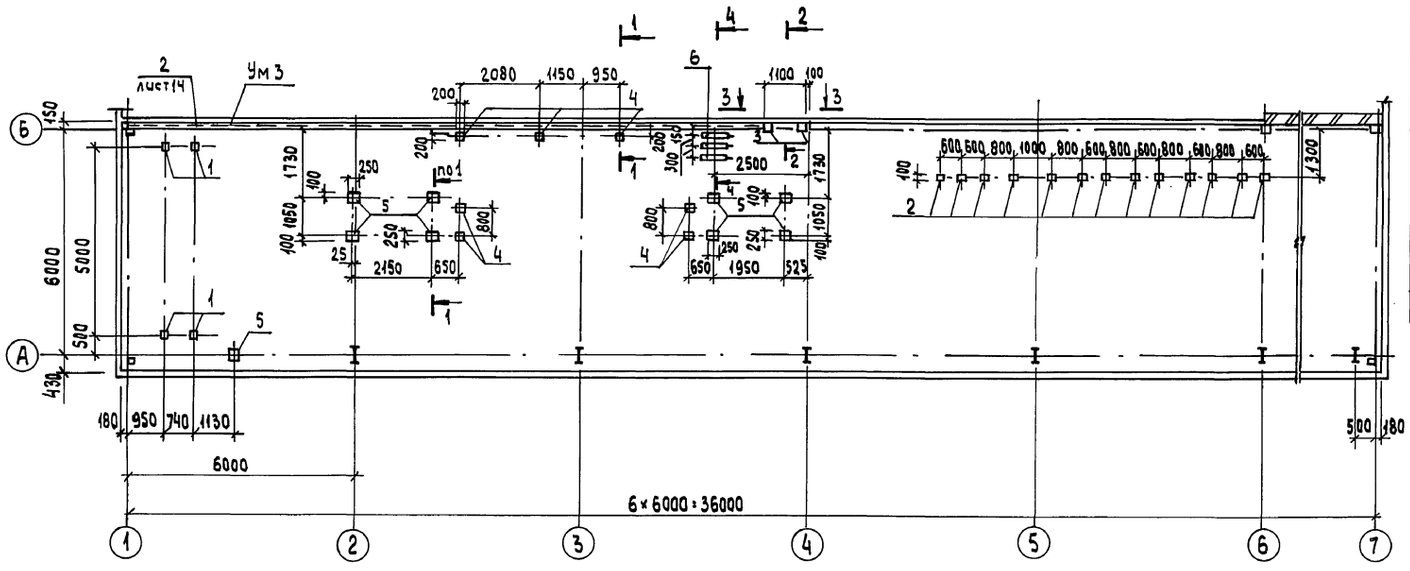

Спецификация к схеме расположения закладных изделий на отм. 3.300

Марка поз.	Обозначение	Наименование	Кол.	Масса ед.кг.	Примечание
		Изделия закладные			
1	1.400-15.81.120-05	МН 105-6	4	1.0	
2	-17	МН 107-6	13	1.4	
3	-41	МН 111-6	2	1.6	
4	130-05	МН 117-6	7	2.4	
5	-35	МН 122-6	9	4.6	
6		Брус деревянный 100×100 ГОСТ 24454-80 ℓ=700	3		Антисептировать

1. Общие указания см. лист 1.
2. Спецификацию на монолитный участок Ум3 см. на листе 14.

1-1

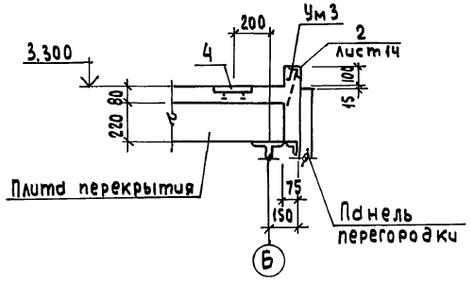

2-2

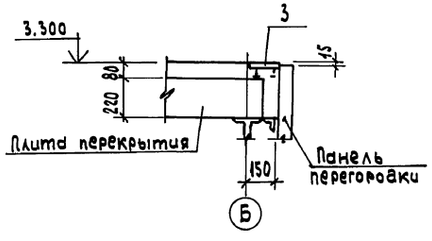

3-3

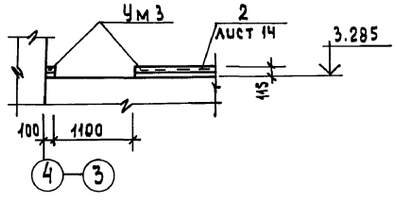

4-4

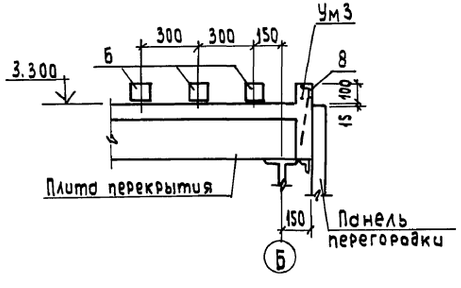

Согласовано:
Нач.отд. КУ-1 Пелевин
Нач.отд КИПиА Борисов
Инв.№ подл. | Подпись и дата | Взам.инв.№

Привязан.		ГИП	Гусева		
		Нач.отд	Ехилевский		
		Н.контр	Марунов		
		Гл.спец	Марков		
		Рук.гр.	Катаева		
Инв.№		Ст.инж.	Огаркова		

ТП 903-1-264.88 -КЖ

Котельная с 4 котлами ДЕ-6,5-14ГМ Здание из легких металлических конструкций	Стадия	Лист	Листов
	Р	13	
Схема расположения закладных изделий на отм. 3.300.	Госстрой СССР ГПИ Горьковский САНТЕХПРОЕКТ		

Альбом 8 часть 1

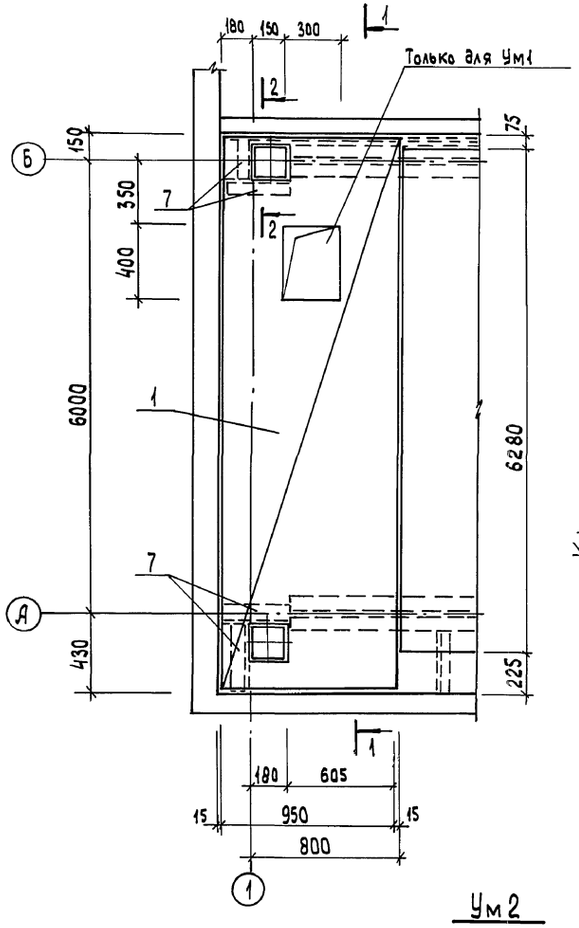

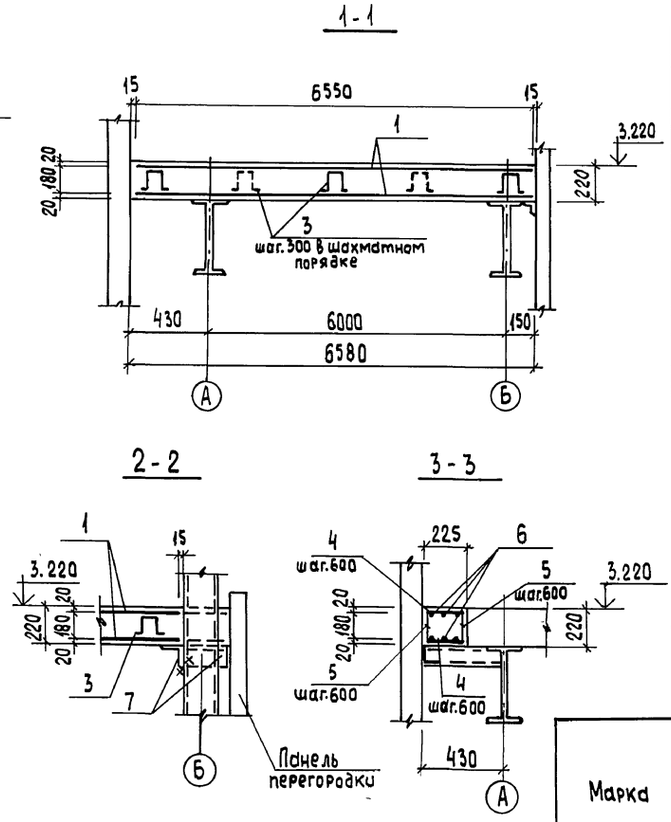

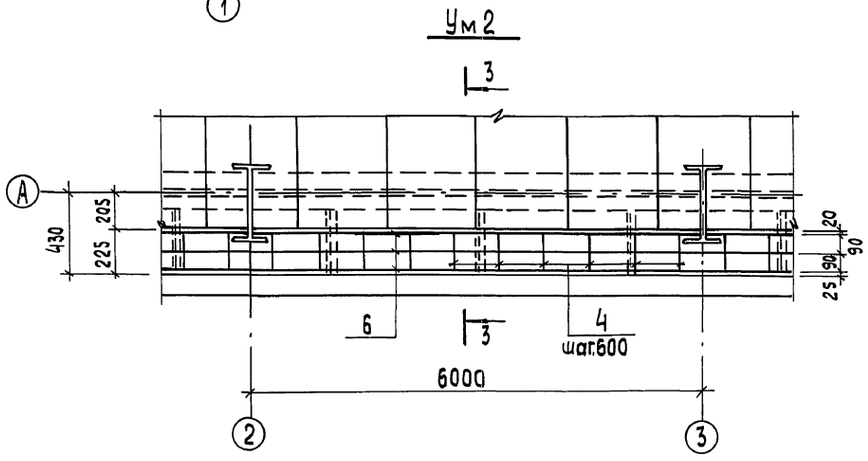

Спецификация монолитных участков Ум1, Ум1а, Ум2, Ум3

Формат	Зона	Поз.	Обозначение	Наименование	Кол. на элемент Ум1	Ум1а	Ум2	Ум3		Примечание
				Сборочные единицы						
				Сетки сварные ГОСТ8478-81						
		1		С $\frac{10А\,III-100}{5Вр\,1-300}$ 950×6550 $\frac{125}{25}$	2	2				резать по месту
				Изделие закладное						
		2	1.400-15 В1.540-09	МН 548				18.0		п.м.
				Детали						
		3*		А-I-8 ГОСТ5781-82* ℓ=570	30	30				0.23 кг
		4		ℓ=210			102			0.1 кг
		5		ℓ=190			102			0.08 кг
		6		А-III-10 ГОСТ5781-82* ℓ=30000			3			18.5 кг
		7		Уголок $\frac{Б-125×125×8\ ГОСТ8509-86}{ВСт3пс6-1\ ГОСТ535-79*}$	1.4	1.4				15.5 кг/м
				Материал						
				Бетон класса В15	1.4	1.42	1,77	0.54		м³

* поз. 3 - см. ведомость деталей

Ведомость расхода стали на элемент, кг

Марка	Изделия арматурные: Арматура класса Вр1 ГОСТ 6727-80 Ф5		Итого	Арматура класса А I ГОСТ 5781-82* 8		Итого	А III 10		Итого	Всего	Изделия закладные: Арматура класса А III ГОСТ 5781-82* Ф8		Итого	Прокат марки ВСт3кп2 ВСт3пс6-1 ГОСТ 8509-72* L50×5	L125×8	Итого	Всего	Общий расход
Ум1; Ум1а	6.4		6.4	6.9		6.9	80.8		80.8	94.1					21.7	21.7	21.7	115.8
Ум2				18,4		18.4	55,5		55.5	73.9								73.9
Ум3											7.2		7.2	68,4		68.4	75,6	75.6

Ведомость деталей

Поз.	Эскиз
3	150 100 150 170

1. Общие указания см. лист 1.
2. Монолитный участок Ум3 разработан на листе 13.
3. Уголок поз.7 приварить к металлической стойке.
4. В монолитном участке Ум1 сетку в месте отверстия вырезать по месту.

Привязан:	ГИП	Гусева	ТП 903-1-264.88		-КЖ
	Нач.отд	Ехилевский	Котельная с 4 котлами ДЕ-6,5-14 ГМ Здание из легких металлических конструкций	Стадия	Лист.	Листов
	Н.контр.	Морунов		Р	14	
	Гл.спец.	Марков	Монолитные участки Ум1; Ум1а; Ум2.	Госстрой СССР ГПИ Горьковский САНТЕХПРОЕКТ		
Инв. №	Рук.гр.	Катаева				
	Ст.инж.	Огаркова				

Инв № подл. | Подпись и дата | Взам.инв.№

Альбом 8 часть 1

Схемы расположения цокольных панелей

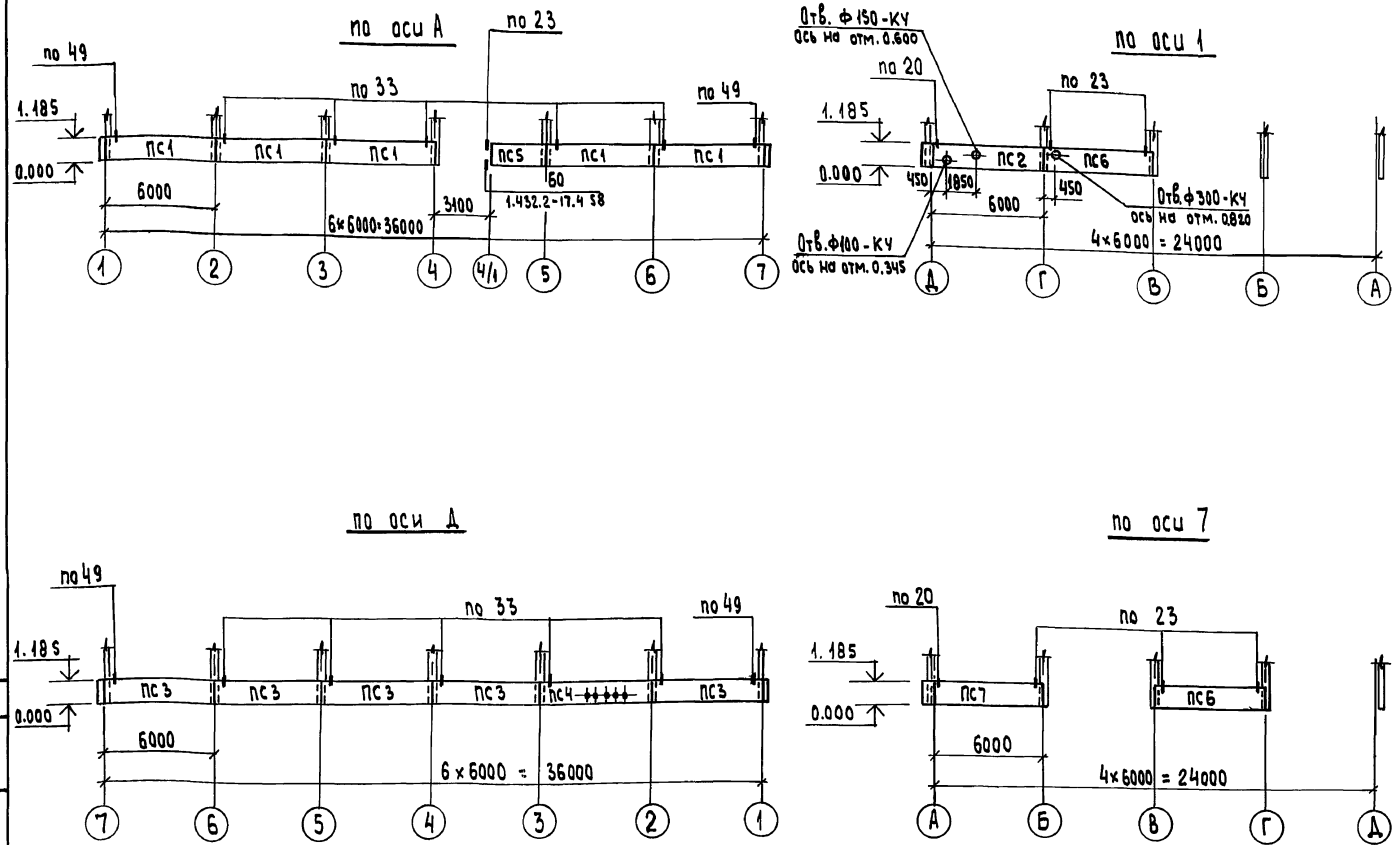

1. Общие указания см. лист 1.
2. Монтажные узлы панельных стен, кроме оговоренного, приведены в серии 1.030.1-1 вып. 3-3.
3. Элементы крепления стеновых панелей защитить методом горячего цинкования. Толщина цинкового покрытия 60 мкм.
4. Металлические покрытия, поврежденные при сварке в процессе монтажа конструкций, должны восстанавливаться методам металлизации.
5. Сварку выполнять электродами типа Э42 по ГОСТ 9467-75
6. Отверстия размером Ф200 и меньше высверлить в панелях по месту.

Спецификация к схемам расположения цокольных панелей

Марка поз.	Обозначение	Наименование	Кол	Масса ед. кг	Примечание
		Для $t_{н.в.}$ = -20°С; -30°С			
		Стеновые панели			
ПС1	ТП903-1-264.88 -КЖ.И.002	ПС60.12.2.5-3.Л-81	5	2120	
ПС2	-КЖ.И.003	ПС65.5.12.2.5-3.Л-1.82	1	2320	
ПС3	-КЖ.И.002	ПС60.12.2.5-3.Л-81	5	2120	
ПС4	-КЖ.И.004	ПС60.12.2.5-3.Л-83	1	2120	
ПС5	-КЖ.И.005	ПС30.12.2.5-6.Л-84	1	1060	
ПС6	-КЖ.И.00202	ПС60.12.2.5-3.Л-85	2	2120	
ПС7	-КЖ.И.003	ПС65.5.12.2.5-3.Л-1.82	1	2320	
		Для $t_{н.в.}$ = -40°С			
		Стеновые панели			
ПС1	ТП903-1-264.88-КЖ.И.002-01	ПС60.12.3.5-6.Л-81	5	2900	
ПС2	-КЖ.И.003	ПС65.5.12.2.5-3.Л-1.82	1	2320	
ПС3	-КЖ.И.002	ПС60.12.2.5-3.Л-81	5	2120	
ПС4	-КЖ.И.004	ПС60.12.2.5-3.Л-83	1	2120	
ПС5	-КЖ.И.005-001	ПС30.12.3.5-6.Л-84	1	1450	
ПС6	-КЖ.И.002-02	ПС60.12.2.5-3.Л-85	2	2120	
ПС7	-КЖ.И.003-01	ПС66.5.12.3.5-6.Л-1.82	1	3220	
		Для $t_{н.в.}$ = -20°С; -30°С; -40°С			
		Изделия соединительные			
Т3	1.030.1-1.4-1-120	Т3	8	0.4	
Т5	-130	Т5	4	0.4	
Т8	-140	Т8	19	0.5	
		Детали			
	1.030.1-1.3-2-512	Швеллер 18 - ГОСТ 8240-72* Ст3кп2-ГОСТ 535-79	6	1.7	
		А-I-16 - ГОСТ 5781-82* ℓ=100	1	1.6	

Согласовано: Нач.отд. КЧ-1 Лепендин

Инв.№ подл. | Подпись и дата | Взам.инв.№

Привязан:

Инв.№

ГИП	Гусева	
Нач.отд	Ехилевский	
Н.контр	Марунов	
Гл.спец	Марков	
Рук.гр	Катаева	
Ст.инж.	Сенягина	

ТП903-1-264.88 -КЖ

Кательная с чкатлами ДЕ-65-14ГМ Здание из легких металлических конструкций

Стадия	Лист	Листов
Р	15	

Схемы расположения цокольных панелей

Госстрой СССР ГПИ Горьковский САНТЕХПРОЕКТ

Альбом 8 часть 1

Схема расположения панелей перегородок

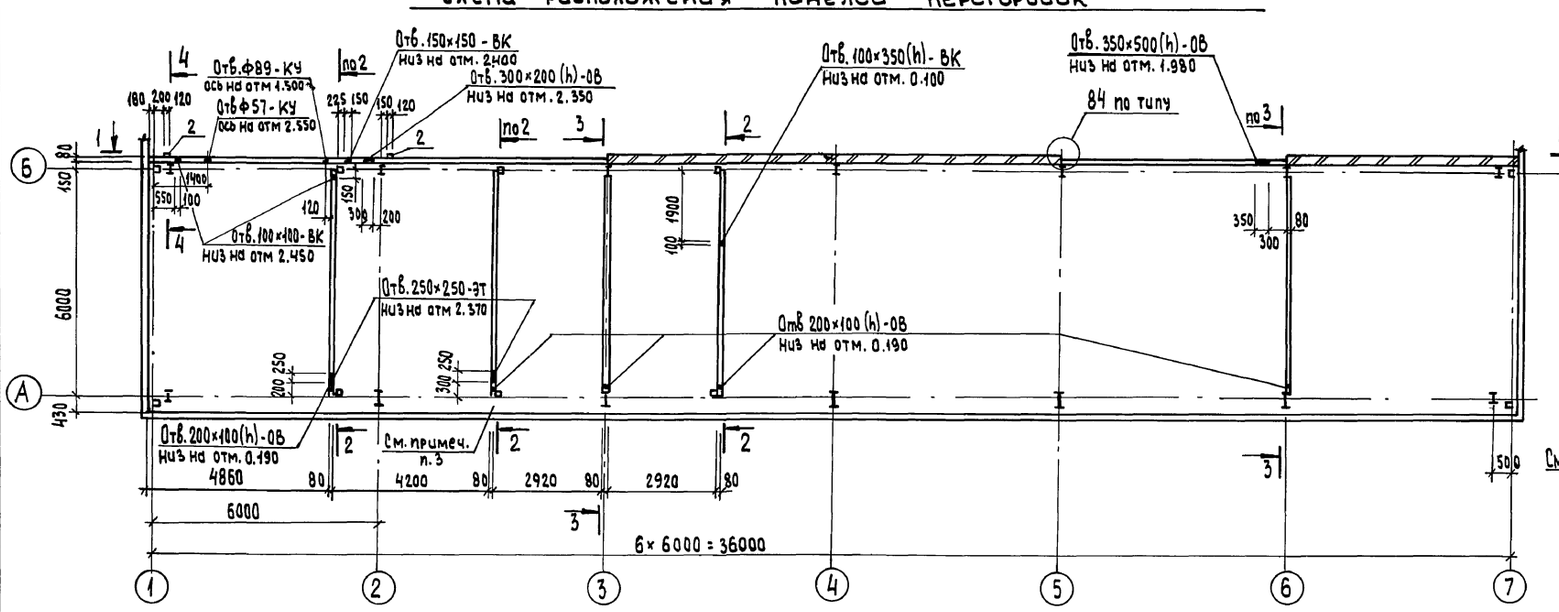

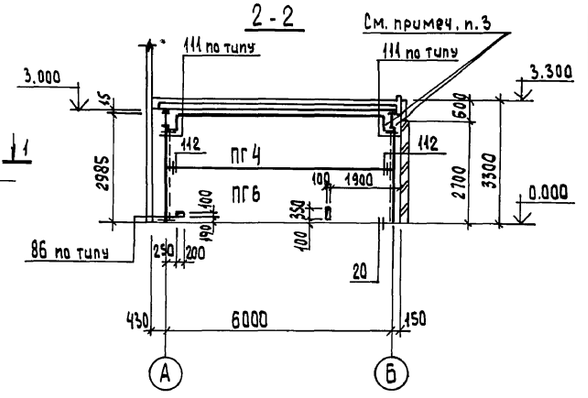

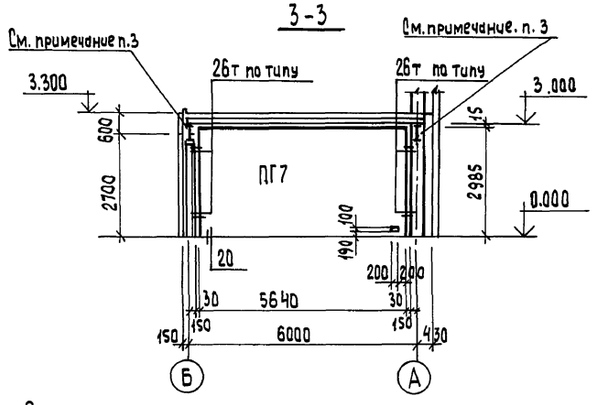

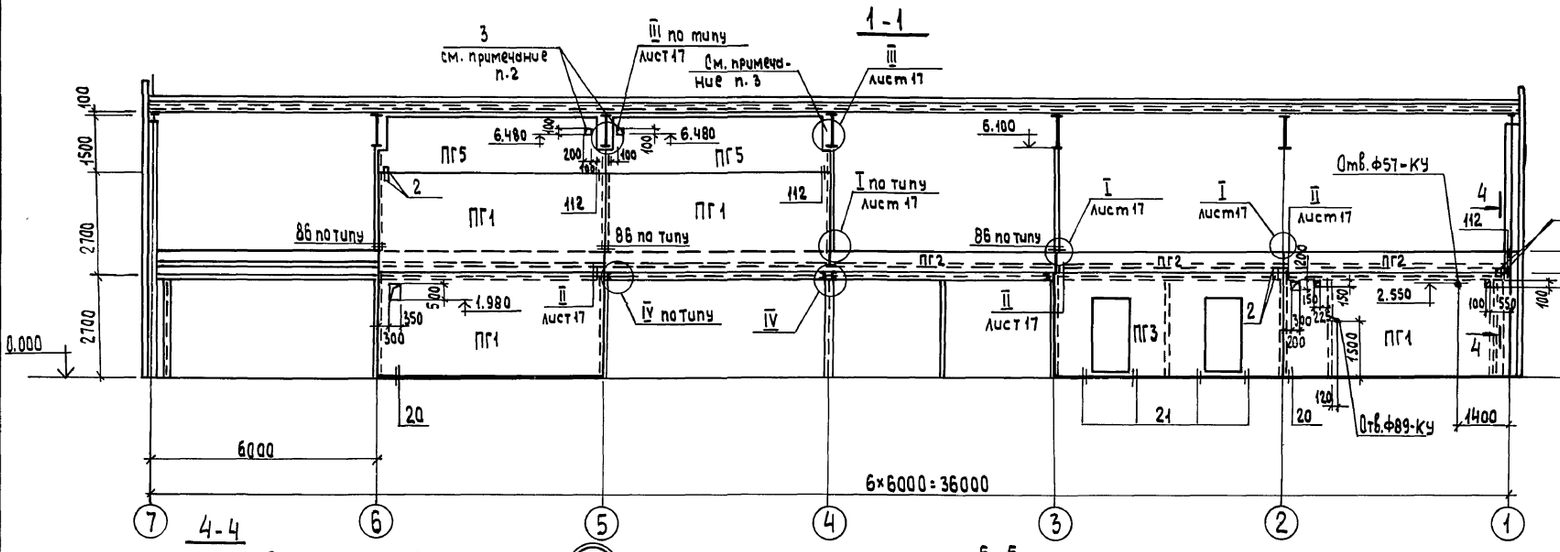

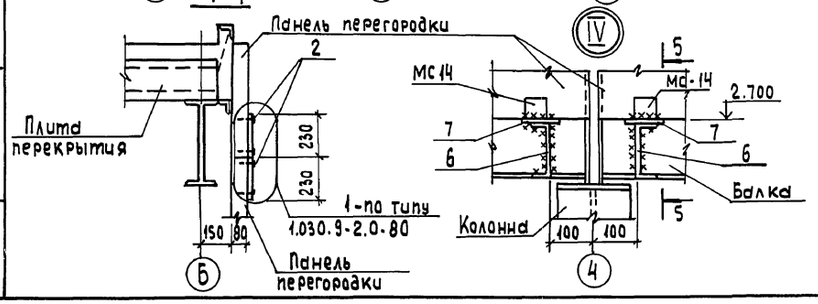

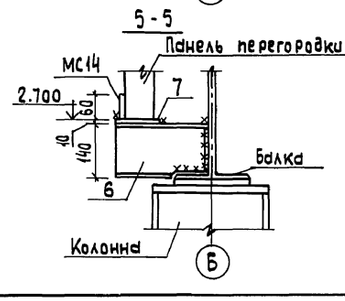

1. Общие примечания см. на листе 17.
2. В панели ПГ5 высверлить отв 200×100(h), установить соединительную деталь поз 3 и обетонировать её по месту.
3. Узлы примыкания перегородок к стропильным конструкциям, балкам и стеновым панелям разработаны на листе АР-12.

Привязан	ГИП	Гусева	ТП 903-1-264.88 -КЖ		
	Нач. отд	Ехилевский	Котельная с 4 котлами ДЕ-6,5-14ГМ Здание из легких металлических конструкций	Стадия: Р	Лист: 16	Листов:
	Н. контр.	Марунев				
	Гл. спец.	Марков	Схема расположения панелей перегородок	Госстрой СССР ГПИ Горьковский САНТЕХПРОЕКТ		
	Рук. гр	Катаева				
Инв. №	Ст. инж.	Огаркова				

23297-06 34

Копировал: Усаева

Инв. № подл. | Подпись и дата | Взам. инв. № | Нач. отд ВК-2 Жмуев | Нач. отд ЭТ Конобелов | Нач. отд. КУ-1 Летендин

Альбом 8 часть 1

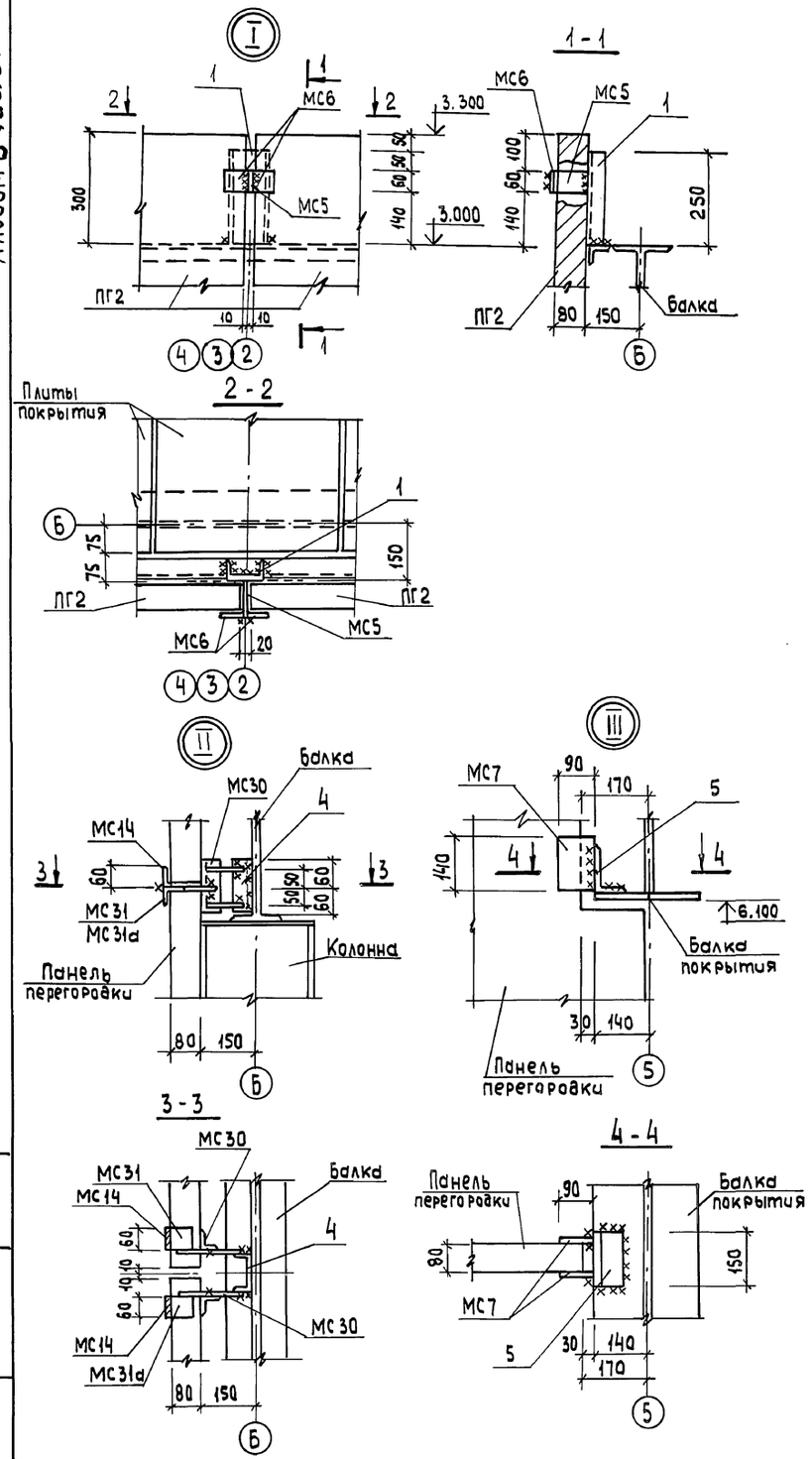

Спецификация к схеме расположения панелей перегородок

Марка поз.	Обозначение	Наименование	Кол.	Масса ед. кг.	Примечание
		Панели перегородок			
ПГ1	1.030.9-2.1-01.0-33	ПГ60.27-1-т	3	3140	
ПГ2	-06.0-25	ПГ60.6-1-т	3	670	
ПГ3	-04.0-21	ПГ60.27-1-т-2Д	1	2300	
ПГ4	-05.0-117	ПГ60.15-1-т-В3	3	1660	
ПГ5	-05.0-131	ПГ60-15-1-т-В.14	2	1630	
ПГ6	-05.0-099	ПГ60.15-1-т	3	1700	
ПГ7	-01.0-30	ПГ56.30-1-т	2	3240	
ОП2	1.030.9-2.1-11.0-01	Опорная подушка ОП2	10	27	
		Изделия соединительные			
МС5	1.030.9-2.7-2-0.16.0-02	МС5	35	0.3	
МС6	-0.16.0-03	МС6	40	0.2	
МС7	-0.16.0-04	МС7	16	0.5	
МС14	-0.16.0-07	МС14	21	0.2	
МС15	-0.19.0-02	МС15	5	0.5	
МС15а	-0.19.0-03	МС15а	7	0.5	
МС30	-0.26.0	МС30	4	0,9	
МС31	-0.19.0-04	МС31	2	0.4	
МС31а	-0.19.0-05	МС31а	3	0.4	
3	тп 903-1-264.88-КЖ.И.022-01	МС15	2	17.34	
	1.030.9-2.7-2-0.002-65	А-I-10 ГОСТ 5781-82*	6	0.27	
	11761.00.00.000	Дюбель ДРК-10	12	0.04	
1		Швеллер $\frac{10\text{-ГОСТ 8240-72*}}{\text{ВСт3кп2 ГОСТ 535-79*}}$ ℓ=250	3	2.15	
2		Полоса $\frac{6\text{-}2\ 6\times120\ \text{ГОСТ 103-76*}}{\text{ВСт3кп2 ГОСТ 535-79*}}$ ℓ=230	6	0.44	
4		Швеллер $\frac{10\ \text{ГОСТ 8240-72*}}{\text{ВСт3кп2 ГОСТ 535-79*}}$ ℓ=120	4	1.1	
5		Уголок $\frac{6\text{-}125\times80\times8\ \text{ГОСТ 8510-72*}}{\text{ВСт3пс6 ГОСТ 535-79*}}$ ℓ=150	4	1.9	
6		Швеллер $\frac{14\text{-ГОСТ 8240-72*}}{\text{ВСт3кп2 ГОСТ 535-79*}}$ ℓ=250	4	3.1	
7		Полоса $\frac{6\text{-}2\ 10\times120\ \text{ГОСТ 103-76*}}{\text{ВСт3кп2 ГОСТ 535-79*}}$ ℓ=120	4	1.13	

1. Общие указания см. лист 1.
2. Монтаж панелей перегородок вести в соответствии с указаниями серии 1.030.9-2 вып.0.
3. Заполнение швов между панелями перегородок осуществлять цементным раствором и гернитом или пороизолом в соответствии с серией 1.030.9-2 вып.6 лист 10.
4. Зазоры между панелями перегородок и плитами перекрытия и покрытия проконопатить просмоленным шнуром и промазать герметизирующей мастикой с двух сторон.
5. Панели перегородок I этажа вдоль цифровых осей устанавливать до монтажа плит перекрытия, остальные панели - до монтажа плит покрытия.
6. Закладные и соединительные изделия панелей перегородок покрыть фосфатным огнезащитным покрытием толщиной 10 мм по ГОСТ 25665-83.
7. Отверстия, указанные на чертеже, вырезать в панелях по месту.
8. После прокладки труб и электрокабелей отверстия заделать бетоном класса В15, а кабели в патрубках уплотнить асбестовым шнуром, смоченным в глиняном растворе.
9. Сварку выполнять электродами Э42 по ГОСТ 9467-75, $h_ш$=6мм.

				ТП903-1-264.88			-КЖ
Привязан:	ГИП	Гусева		Котельная с 4 котлами ДЕ-6.5-14ГМ Здание из легких металлических конструкций	Стадия	Лист	Листов
	Нач.отд	Ехилевский			Р	17	
	Н.контр.	Морунов					
	Гл.спец	Марков		Спецификация к схеме расположения панелей, перегородок Узлы I÷III.	Госстрой СССР ГПИ Горьковский САНТЕХПРОЕКТ		
	Рук.гр	Катаева					
Инв.№	Ст.инж.	Огаркова					

Инв. № подл. | Подпись и дата | Взам.инв.№

Схема расположения канала и закладных изделий в ПСУ

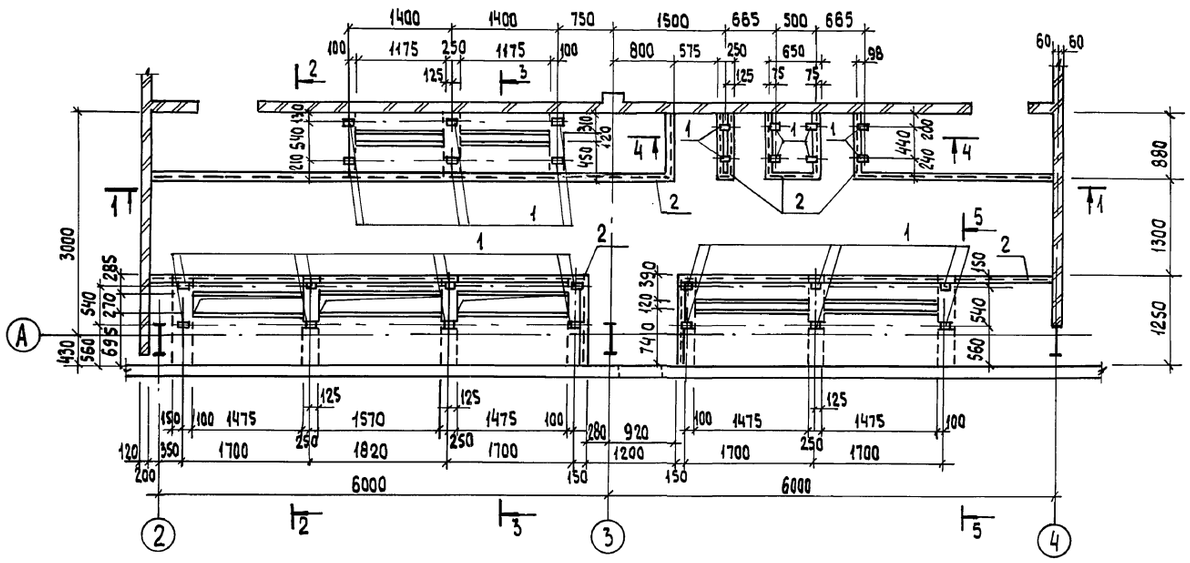

Спецификация элементов в помещении ПСУ

Марка поз.	Обозначение	Наименование	Кол.	Масса ед.,кг.	Примечание
		Плиты перекрытия			
П1	тп 903-1-264.88-КЖ.И.006	ПЗ-8-1	1	50	
П2	-01	П5д-8-1	8	100	
П3	-02	П8д-8-1	1	210	
П4	-03	П14д-3-1	2	310	
		Плиты монолитные			
Пм1	тп 903-1-264.88-КЖ-20	Пм1	1		
Пм2	-КЖ-20	Пм2	1		
Пм3	-КЖ-20	Пм3	1		
Пм4	-КЖ-20	Пм4	1		
Пм4а	-КЖ-20	Пм4а	1		
ОП1	тп 903-1-264.88-КЖ.И.009	Опорные подушки ОП1	19	25	
		Изделия закладные			
1	1.400-15.Вып.110-02	МН 101-6	28	0.6	
2	540-09	МН 548	28.0	4.2	пм
3	550-04	МН 553 ℓ=250	19	1.0	
4		Полоса 6-2-5×60 ГОСТ 103-76* Ст3кп2 ГОСТ 535-79*	20.5	2.4	пм

Схема расположения плит перекрытия и монолитных плит в ПСУ

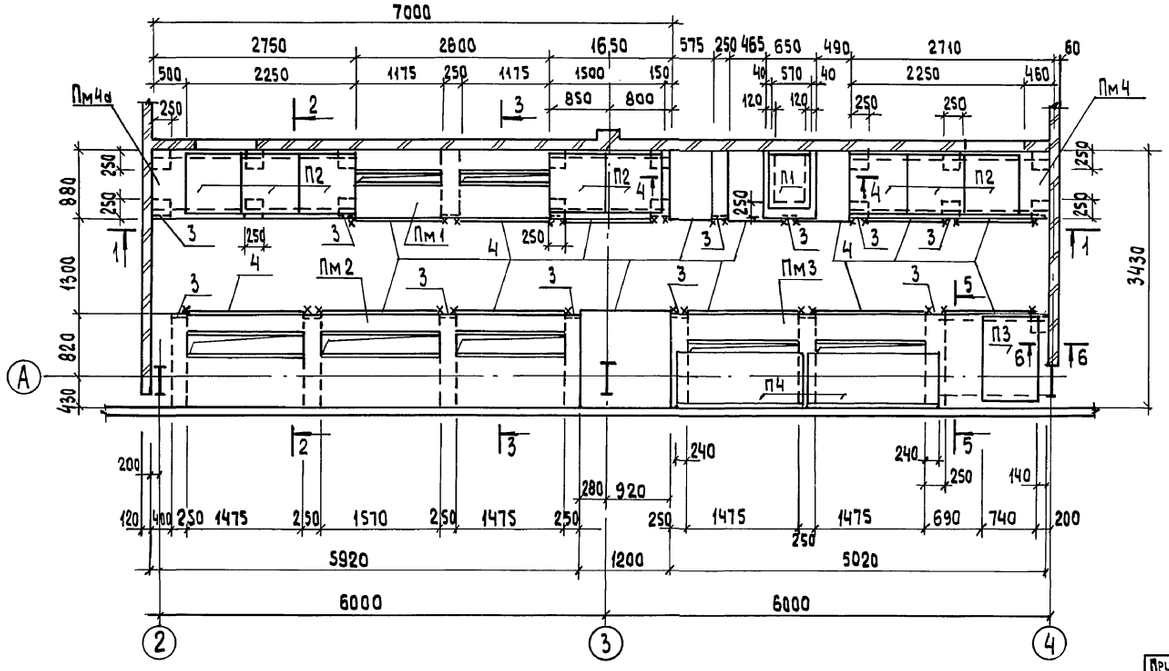

1. Общие указания см. лист 1.
2. После установки электромонтажниками блоков из патрубков строительная организация заполняет часть проема монолитным бетоном.
   Поверхность должна быть выполнена заподлицо с чистым полом.
3. Сечения 1-1 ÷ 5-5 см. на листе 19.
4. Сечение 6-6 см. лист 20.

Нач. отд. эт. Конобеев
Взам. инв. №
Подпись и дата
Инв. № подл.

Привязан:		ГИП	Гусева		ТП 903-1-264.88 -КЖ
		Нач.отд.	Ехилевский		
		Н.контр.	Марунов		Котельная с 4 котлами ДЕ-6,5-14ГМ здание из легких металлических конструкций
		Гл.спец.	Марков		Стадия Р; Лист 18; Листов
		Рук.гр	Катаева		Канал в помещении ПСУ на отм. 3.300
Инв. №		Ст. инж.	Огаркова		Госстрой СССР ГПИ Горьковский САНТЕХПРОЕКТ

Альбом 8 часть 1

1-1

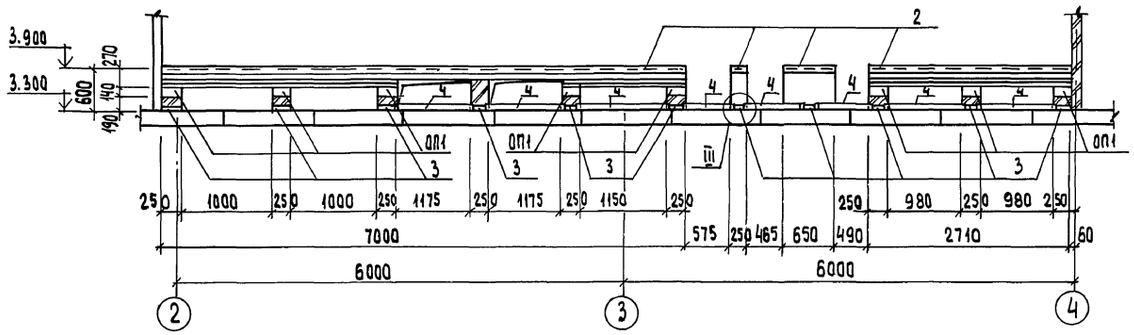

2-2

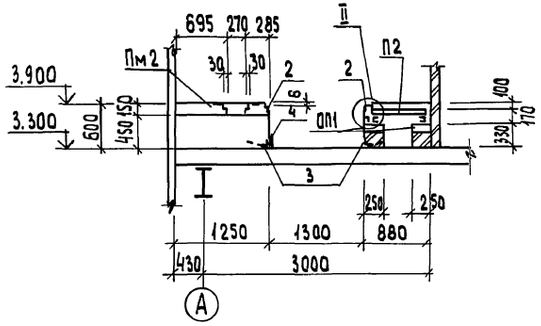

3-3

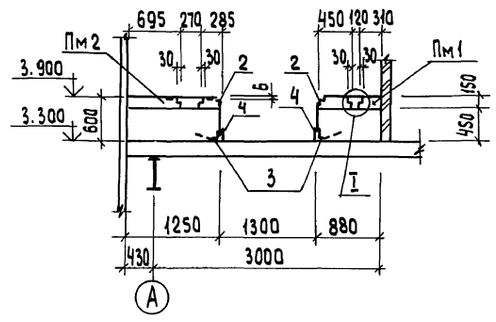

4-4

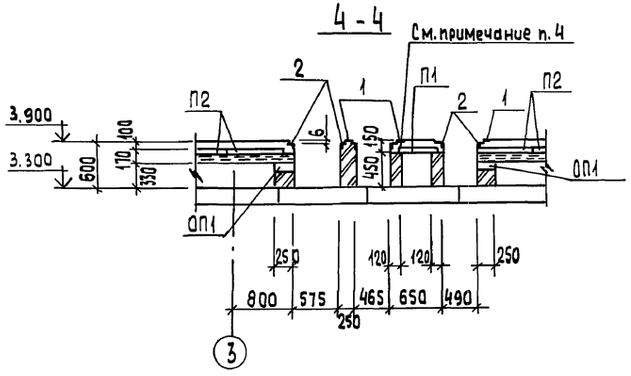

5-5

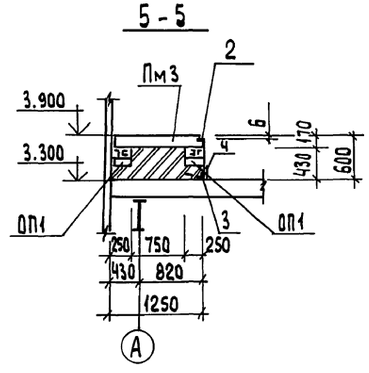

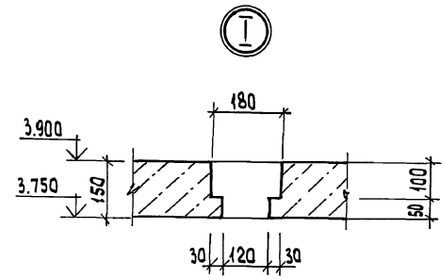

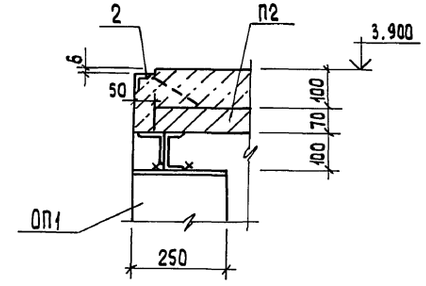

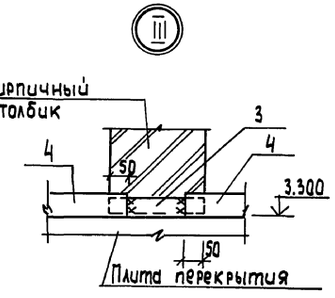

Ведомость деталей

Поз.	Эскиз
2	3000, 80, 80
3	150, 30, 30, 150, 2560
4	5850, 110, 110
6	4310, 110, 80
7	4100, 30, 150

1. Общие указания см. лист 1.
2. Сечения 1-1 ÷ 5-5 замаркированы на листе 22.
3. Кирпичные столбики выполнить из кирпича СОР 100/1800/15 ГОСТ 379-79 на цементном растворе марки 50.
4. Плиту перекрытия П1 и опорные подушки ОП1 укладывать на цементном растворе марки 100.
5. Закладные детали поз. 3 установить в процессе кладки анкерам в вертикальный шов.
6. Плиты перекрытия приварить к металлическим балкам не менее, чем в трех точках.
7. Позиции в ведомости деталей замаркированы на листе 20.

Привязан.	ГИП	Гусева		ТП 903-1-264.88 -КЖ		
	Нач.отд.	Ехилевский		Котельная с 4 котлами ДЕ-6,5-14ГМ Здание из легких металлических конструкций	Стадия: Р	Лист: 19	Листов:
	Н.контр.	Марунов					
	Гл.спец	Марков		Канал в помещении ПСУ Сечения 1-1 ÷ 5-5 Ведомость деталей	Госстрой СССР ГПИ Горьковский САНТЕХПРОЕКТ		
Инв.№	Рук.гр	Катаева					
	Ст. инж	Огаркова					

Инв.№ подл. | Подпись и дата | Взам.инв.№

Копировал: Исаева

Альбом 8 часть 1

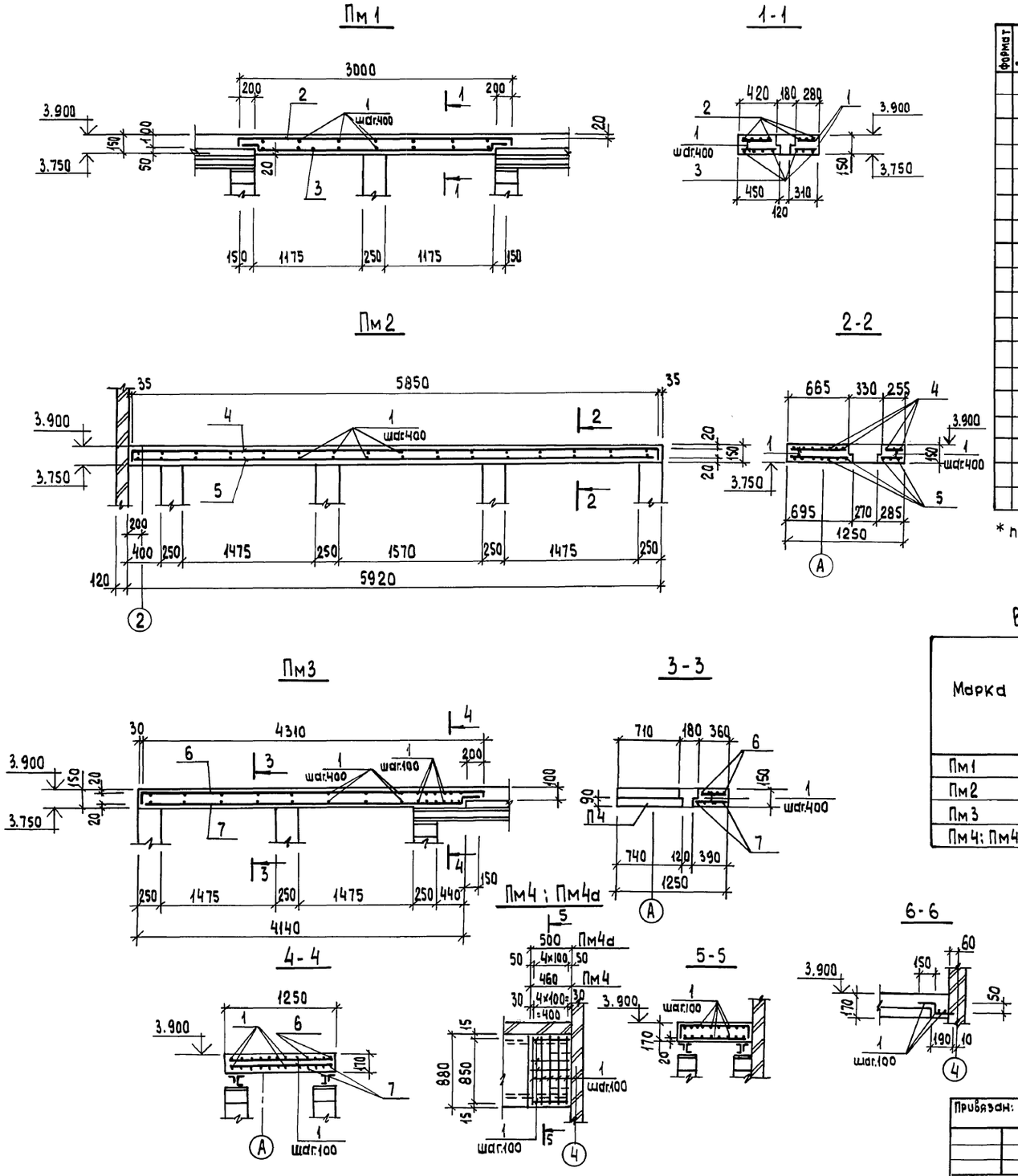

Спецификация Пм1 ÷ Пм4

Формат	Зона	Поз.	Обозначение	Наименование	Кол. на плиту Пм1	Пм2	Пм3	Пм4	Пм4а	Примечание
				Сборочные единицы						
				Детали						
		1		А-I-6 ГОСТ 5781-82*	12.1	30.0	39.2	25.0	25.0	п.м.
				А-III-10 ГОСТ 5781-82*						
		2*		ℓ=3160	7					1.95кг
		3*		ℓ=2920	7					1.80кг
		4*		ℓ=6070		10				3.75кг
		5		ℓ=5800		10				3.58кг
		6*		ℓ=4500			4			2.8 кг
		7*		ℓ=4280			4			2.64кг
				Материал:						
				Бетон класса В12.5	0.32	0.87	0.46	0.1	0.1	м³

* поз.2÷4,6,7 - см. ведомость деталей на листе 19.

Ведомость расхода стали на элемент, кг

Марка	Изделия арматурные: Арматура класса AI ГОСТ 5781-82* Ф6		Итого	AIII Ф10		Итого	Всего	Изделия закладные: Арматура класса AIII ГОСТ 5781-82* Ф8			Итого	Прокат марки ВСт3 кп2 ГОСТ 19903-74* -δ=6	-δ=8		Итого	Всего	Общий расход
Пм1	2.7		2.7	26.3		26.3	29.0	0.6			0.6	1.8	1.2		3.0	3.6	32.6
Пм2	6.7		6.7	73.3		73.3	80.0	0.8			0.8	2.4	1.6		4.0	4.8	84.8
Пм3	8.7		8.7	21.8		21.8	30.5	0.6			0.6	1.8	1.2		3.0	3.6	34.1
Пм4; Пм4а	5.6		5.6				5.6										5.6

1. Общие указания см. лист 1.
2. Плиты Пм1 ÷ Пм4 и сечение 6-6 замаркированы на листе 18.
3. Ведомость деталей см. лист 19.

Привязан:	ГИП	Гусева		ТП 903-1-264.88 -КЖ			
	Нач.отд.	Ехилевский		Котельная с 4 котлами ДЕ-6,5-14ГМ. Здание из легких металлических конструкций	Стадия	Лист	Листов
	Н.контр.	Морунов			Р	20	
	Гл.спец.	Марков		Канал в помещении ПСУ. Плиты монолитные Пм1÷Пм4. Сечение 6-6.	Госстрой СССР ГПИ Горьковский САНТЕХПРОЕКТ		
Инв.№	Рук.гр.	Катаева					
	Ст.инж.	Огаркова					

23297-06 38

Инв.№ подл. | Подпись и дата | Взам.инв.№

Копировал: Исаева

Альбом 8 часть 1

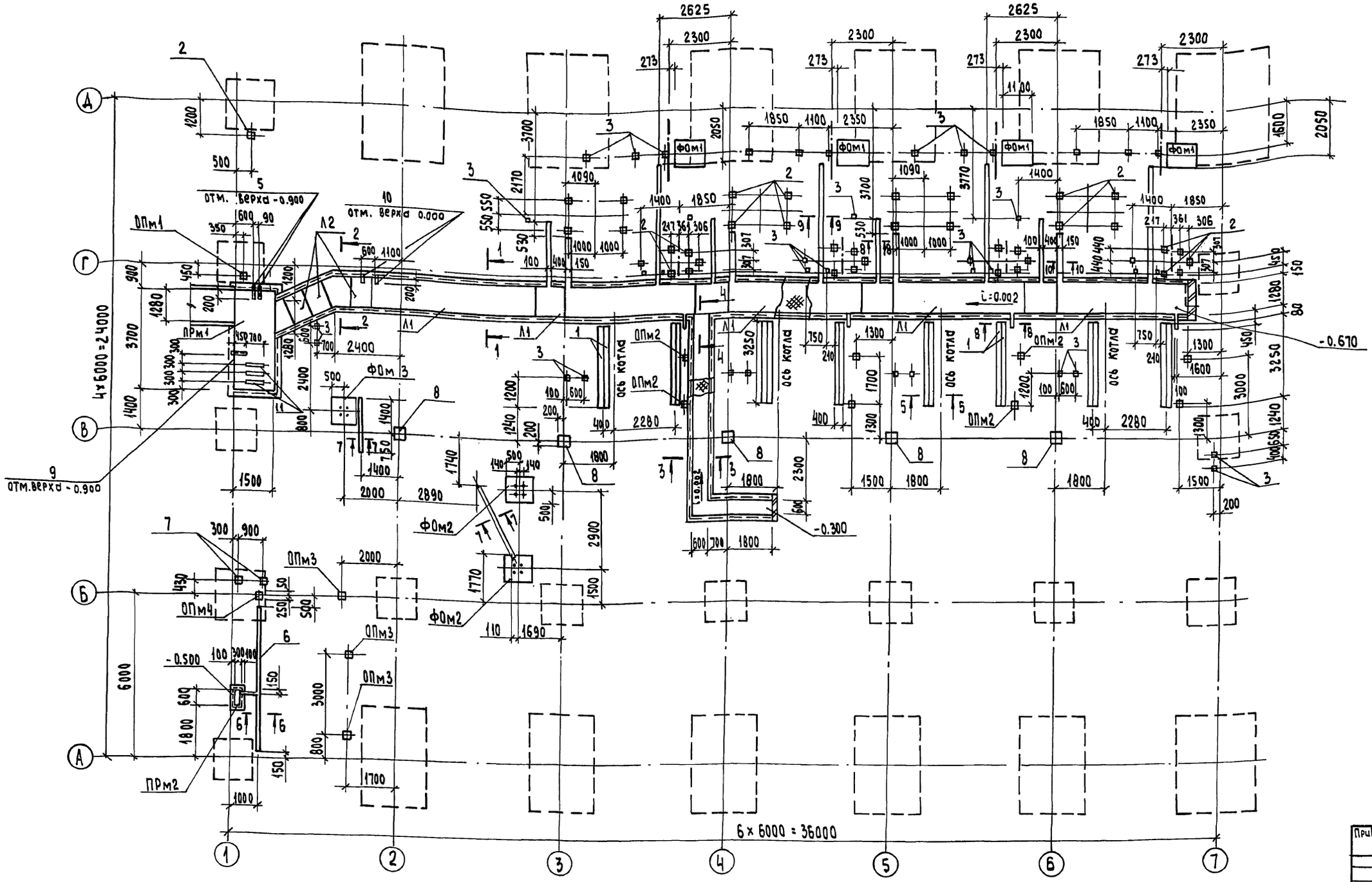

1. Общие указания см. на листе 1.
2. Под сборный канал выполнить песчаную подготовку толщиной 100мм, под приямки и фундаменты выполнить подготовку из бетона класса В5 толщиной 100мм.
3. Торец и стенки в углах канала выполнить из керамического кирпича КР75/1650/15 по ГОСТ 530-80 на цементном растворе М50.
4. Боковые поверхности каналов, приямков и фундаментов, соприкасающиеся с грунтом, обмазать горячим битумом за 2 раза по холодной огрунтовке.
5. Деревянные брусья перед установкой антисептировать.
6. Обратную засыпку выполнять грунтом без включения строительного мусора и растительного грунта согласно СН536-81.
7. Спецификацию см. на листе 22.

Привязан.

Инв. №

ТП 903-1-264.88 -КЖ			
ГИП Гусева	Котельная с 4 котлами ДЕ-6,5-14ГМ Здание из легких металлических конструкций	Стадия Р	Лист 21	Листов
Нач.отд Ехилевский				
Н.контр. Морчнов	Схема расположения каналов, приямков, фундаментов под оборудование и закладных деталей.	Госстрой СССР ГПИ Горьковский САНТЕХПРОЕКТ		
Гл.спец. Марков				
Рук.гр. Катаева				
Ст.инж. Сенягина				

Согласовано.
Нач.отд. КУ-1 Лепендин

Инв.№подл. | Подпись и дата | Взам.инв.№

23297-06 39

Копировал: Исаева

Альбом 8 часть 1

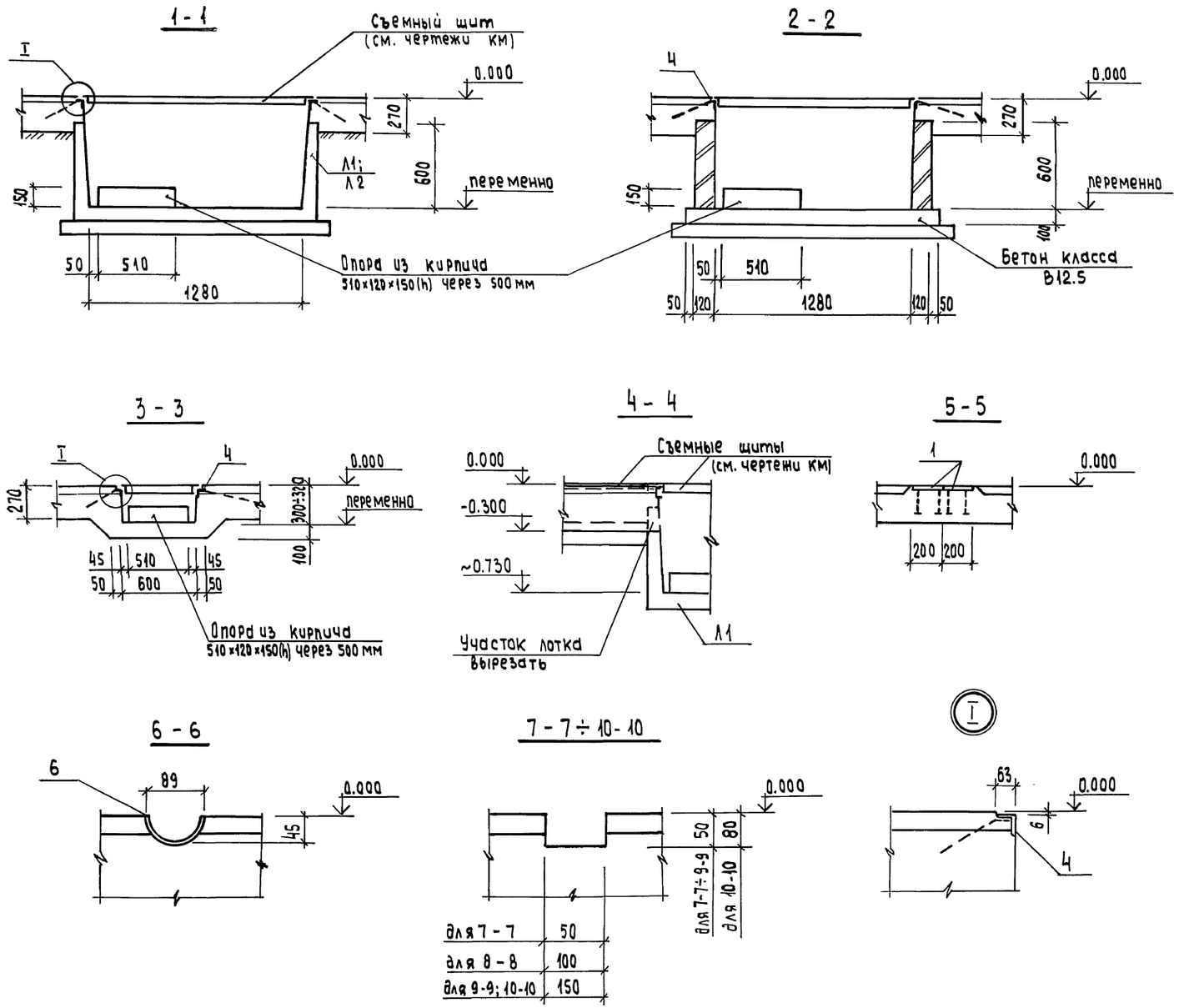

Спецификация к схеме расположения каналов, приямков, фундаментов под оборудование и закладных изделий.

Марка поз.	Обозначение	Наименование	Кол.	Масса ед. кг	Примечание
		Лотки			
Л1	тп903-1-264.88-КЖ.И.008-03	Л11-8-1	5	3600	
Л2	-01	Л11д-8-1	3	450	
		Фундаменты под оборудование			
ФОм1	тп 903-1-264.88-КЖ-27	ФОм1	4		
ФОм2	-КЖ-28	ФОм2	2		
ФОм3	-КЖ-28	ФОм3	1		
		Приямки			
ПРм1	тп 903-1-264.88-КЖ-23	ПРм1	1		
ПРм2	-КЖ-23	ПРм2	1		
		Опорные подушки			
ОПм1	тп903-1-264.88 -КЖ-27	ОПм1	1		
ОПм2	-КЖ-27	ОПм2	8		
ОПм3	-КЖ-27	ОПм3	3		
ОПм4	-КЖ-27	ОПм4	1		
		Изделия закладные			
1	1.400-15.В1.140-23	МН130-6	52.0 п.м	16.1	
2	130-02	МН117-3	37	2.2	
3	120-02	МН105-3	40	0.8	
4	550-07	МН556	87.3 п.м.	5.4	
5		Уголок $\frac{Б\text{-}50\times50\times5\ ГОСТ8509\text{-}86}{ВСт3кп2\ ГОСТ585\text{-}79*}$ ℓ=350	2		
6	тп903-1-264.88-КЖ.И.014	МН3	1	38.8	
7	1.400-15.В1.160-29	МН150-6	2	8.5	
8	170-29	МН156-6	5	13.3	
		ГОСТ 24454-80 ℓ=700			
9		Уголок $\frac{Б\text{-}50\times50\times5\ ГОСТ8509\text{-}86}{ВСт3\ кп2\ ГОСТ535\text{-}79}$ ℓ=600	1		
10		ℓ=200	2		
11		Деревянные брусья 100×100	3		

1. Общие примечания см. на листе 21.

Привязан:	ГИП	Гусева		ТП 903-1-264.88 -КЖ		
	Нач.отд	Ехилевский		Котельная с 4 котлами ДЕ-6,5-14ГМ Здание из легких металлических конструкций	Стадия	Лист	Листов
	Н.контр.	Морунов			Р	22	
	Гл.спец.	Марков		Сечения к листу 21. Спецификация.	Госстрой СССР ГПИ Горьковский САНТЕХПРОЕКТ		
	Рук.гр.	Катаева					
Инв.№	Ст.инж.	Сенягина					

Взам.инв.№ | Подпись и дата | Инв № подл.

23297-06 40

Копировал: Исаева

Альбом 8 часть 1

ПРм 1

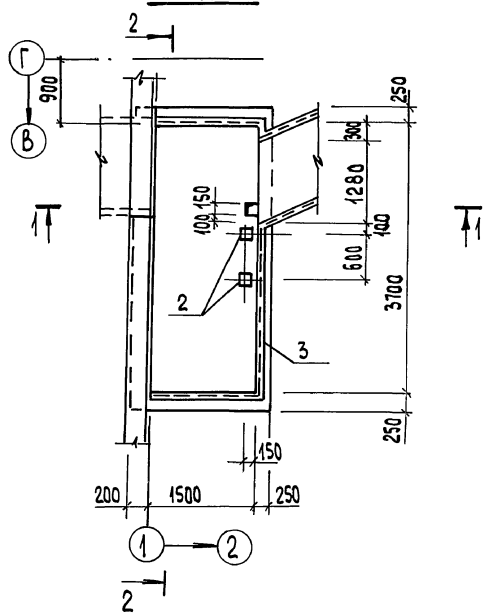

ПРм 2

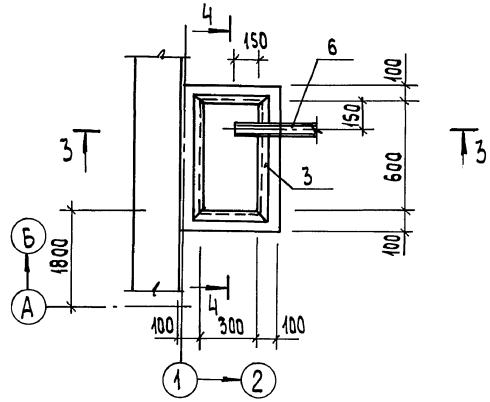

Формат	Зона	Поз.	Обозначение	Наименование	Кол. на элемент ПРм1	Кол. на элемент ПРм2		Примечание
				Сборочные единицы				
				Сетки арматурные				
				по ГОСТ 8478-81				
		1*		С $\frac{5ВР1-100}{5ВР1-100}$-2550	1.6 п.м.	0.5 п.м.		
				Изделия закладные				
		2	1.400-15.81.130-02	МН 117-3	2			2.2 кг
		3	550-07	МН 556	5.7 п.м.	2.3 п.м.		5.4 кг
				Материалы				
				Бетон класса В 12.5	4.2	0.2		м³

* Сетку (поз.1) разрезать вдоль на полосы шириной 510 мм.

Ведомость расхода стали на один элемент, кг

Марка элемента	Изделия арматурные: Арматура класса Вр-I ГОСТ 6727-80 ф5		Всего	Изделия закладные: Арматура класса A-III ГОСТ 5781-82* ф8		Арматура класса A-I ГОСТ 5781-82* ф6		Прокат марки Вст3кп2 ГОСТ 8509-86 L63×5		Прокат марки Вст3кп2 ГОСТ 19903-74 -δ=6		Всего	Общий расход
ПРм1	13.0		13.0	2.84		1.12		26.9		3.8		34.66	47.66
ПРм2	4.0		4.0	0.9		0.5		11.0				12.4	16.4

1-1

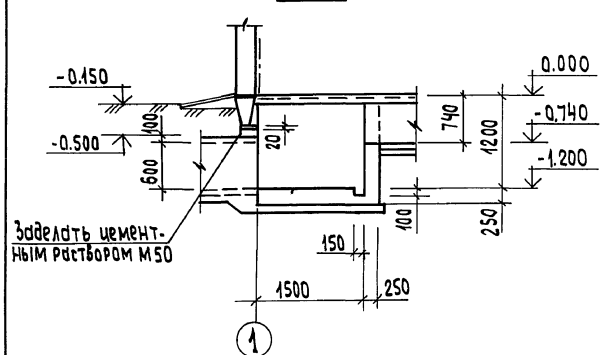

3-3

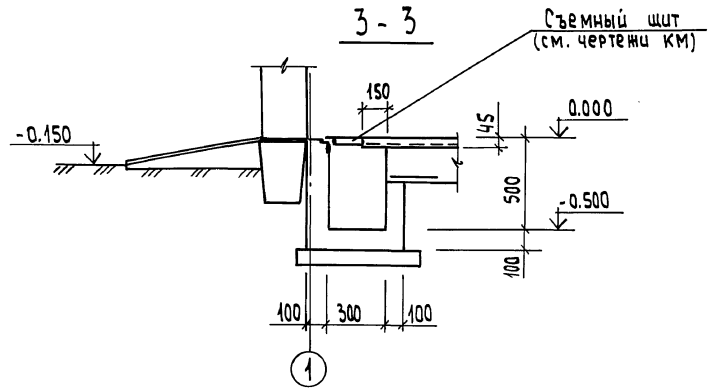

2-2

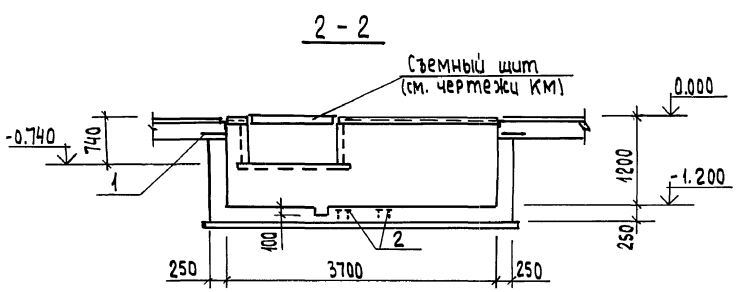

4-4

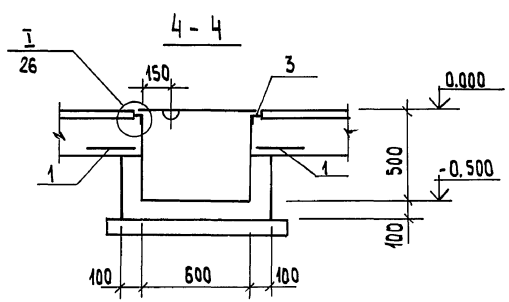

1. Общие примечания см. на листе 21.

Привязан:

Инв. №:

ТП 903-1-264.88 -КЖ			
ГИП Гусева	Котельная с 4 котлами ДЕ-6,5-14ГМ Здание из легких металлических конструкций.	Стадия	Лист	Листов
Нач.отд. Ехилевский		Р	23	
Н.контр. Марунов	Приямки ПРм1; ПРм2.	Госстрой СССР ГПИ Горьковский САНТЕХПРОЕКТ		
Гл.спец Маркав				
Рук.гр Катаева				
Ст.инж. Сенягина				

Инв.№ подл. | Подпись и дата | Взам.инв.№

23297-06 41

Копировал: Исаева

Схема расположения фундаментов под оборудование и опор со стороны оси „Д".

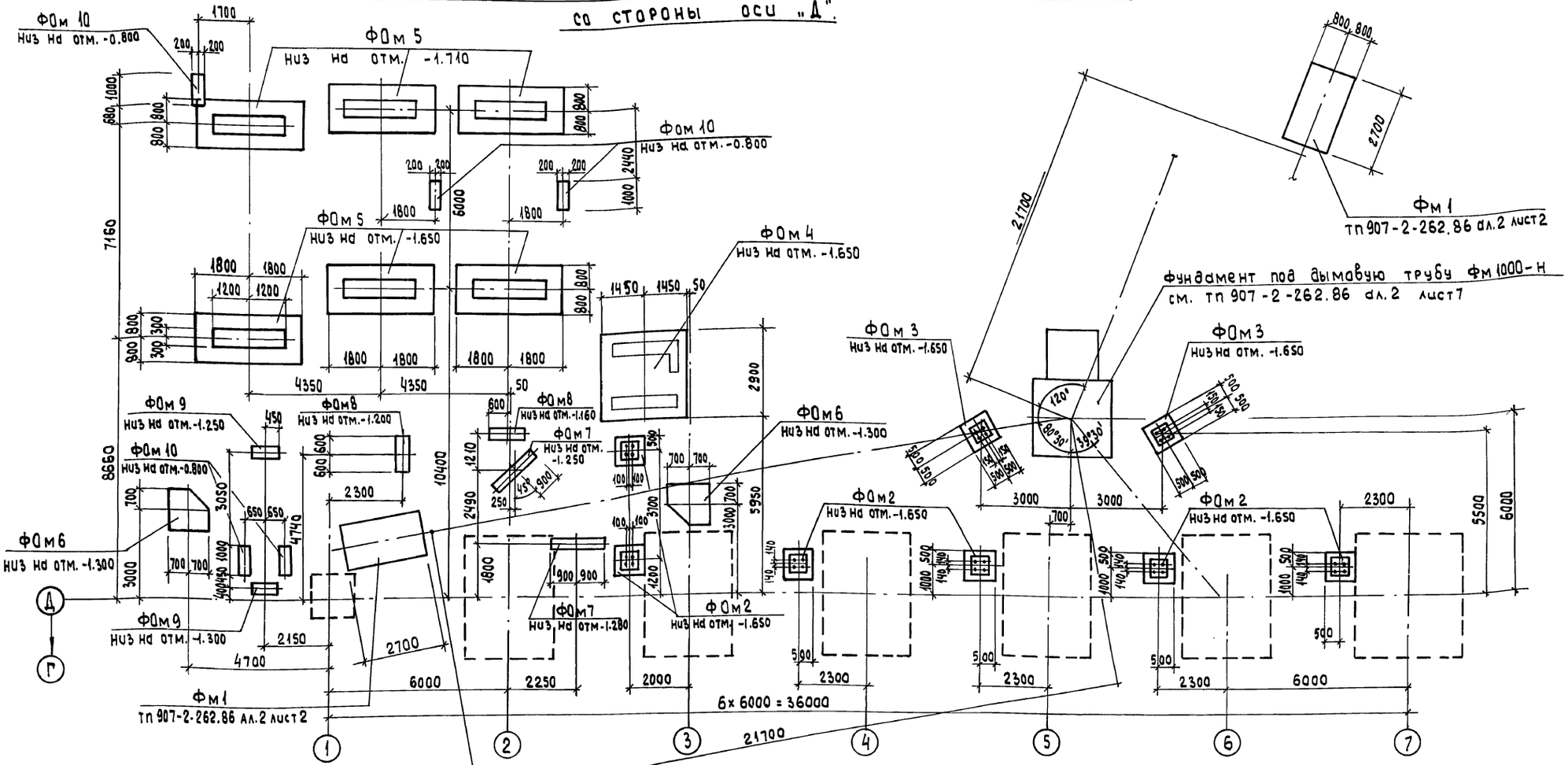

Схема расположения фундамента под наружную лестницу.

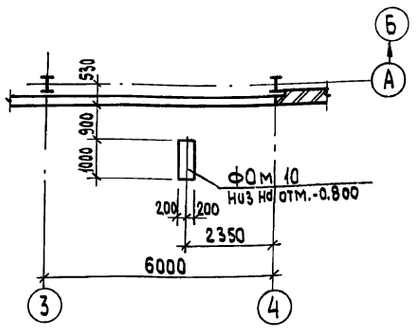

1. Общие указания см. лист 1.
2. Фундаменты под дымовую трубу, оттяжки и резервуар для мазута учесть при привязке соответствующих типовых проектов.
3. Под сборные каналы, фундаменты и продувочный колодец выполнить песчаную подготовку толщиной 100мм, под монолитные фундаменты выполнить подготовку из бетона класса В5 толщиной 100мм.
4. Торец канала выполнить из керамического кирпича КР75/1650/15 по ГОСТ 530-80 на цементном растворе М50.
5. Боковые поверхности каналов, фундаментов под оборудование и опор, соприкасающиеся с грунтом, обмазать горячим битумом за 2 раза по холодной огрунтовке.
6. Обратную засыпку выполнять грунтом без включения строительного мусора и растительного грунта согласно СН 536-81.

Привязан:

Инв.№

			ТП 903-1-264.88		КЖ
ГИП	Гусева				
Нач.отд.	Ехилевский		Котельная с 4 котлами ДЕ-6,5-14ГМ Здание из легких металлических конструкций	Стадия: Р	Лист: 24	Листов:
Н.контр.	Марчнов					
Гл.спец.	Марков					
Рук.гр	Катаева		Подземное хозяйство (наружное) Схема расположения фундаментов под оборудование и опор со стороны оси „Д"	Госстрой СССР ГПИ Горьковский САНТЕХПРОЕКТ	
Ст.инж.	Сенягина				
Инж.	Моренова				

Инв.№ подл. | Подпись и дата | Взам.инв.№ | Инв.№ дубл. | Подпись и дата | Нач.отд. Ку-1 Лепендин

Альбом 8 часть 1

Схема расположения каналов, фундаментов под оборудование и опор со стороны оси „1".

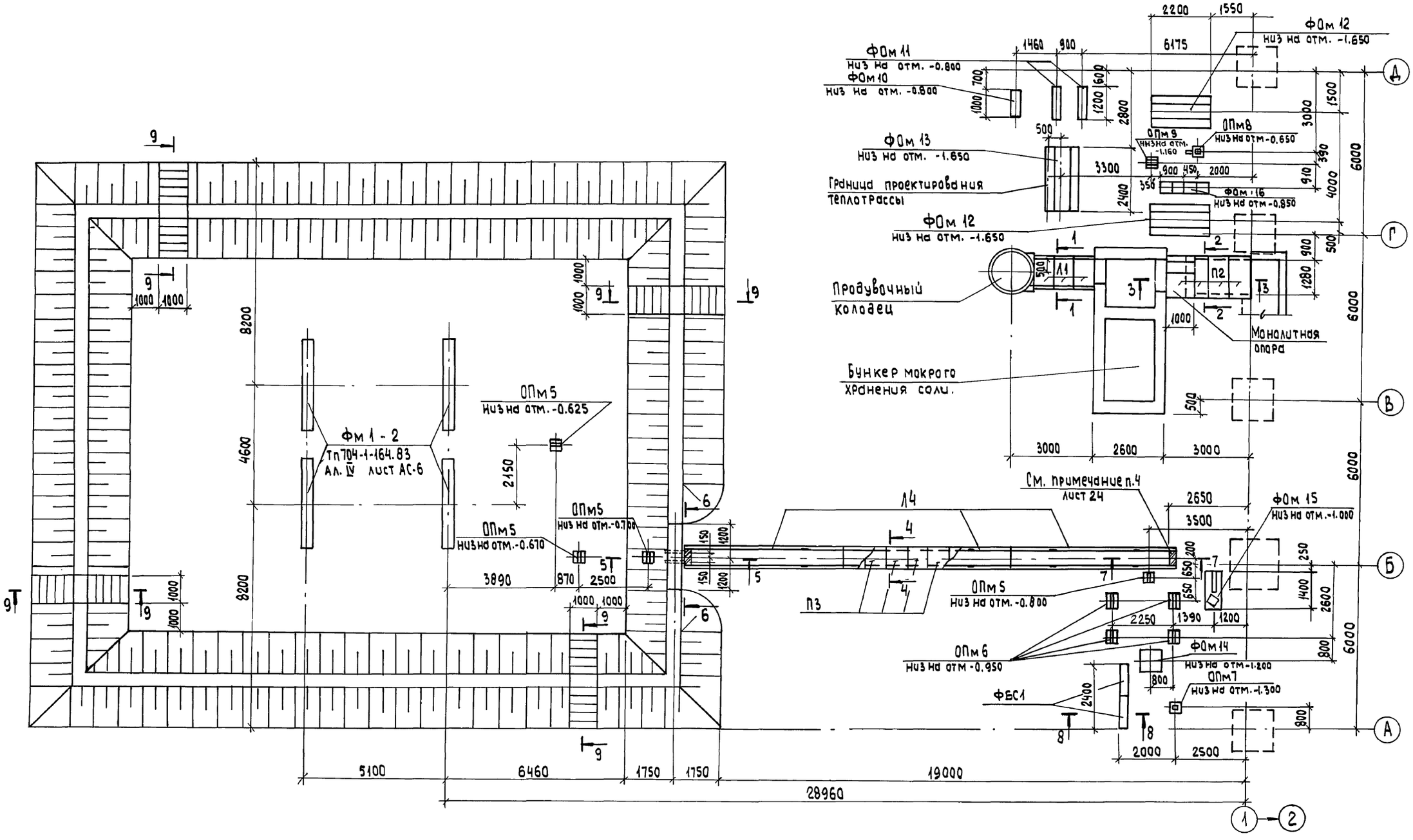

1. Общие примечания см. лист 24.

ГИП	Гусева		
Нач.отд	Ехилевский		
Н.контр	Морунов		
Гл.спец	Марков		
Рук.гр	Катаева		
Ст.инж.	Сенягина		
Инж.	Моренова		

Привязан:

Инв.№

ТП 903-1-264.88 -КЖ

Котельная с 4 котлами ДЕ-6,5-14ГМ Здание из легких металлических конструкций

Стадия	Лист	Листов
Р	25	

Подземное хозяйства (наружные) Схема расположения каналов, фундаментов под оборудование и опор со стороны оси 1.

Госстрой СССР ГПИ Горьковский САНТЕХПРОЕКТ

23297-06 43

Копировал: Исаева

Инв.№ подл. | Подпись и дата | Взам.инв.№ | Нач.отд. КУ-1 Пелендин

Альбом 8 часть 1

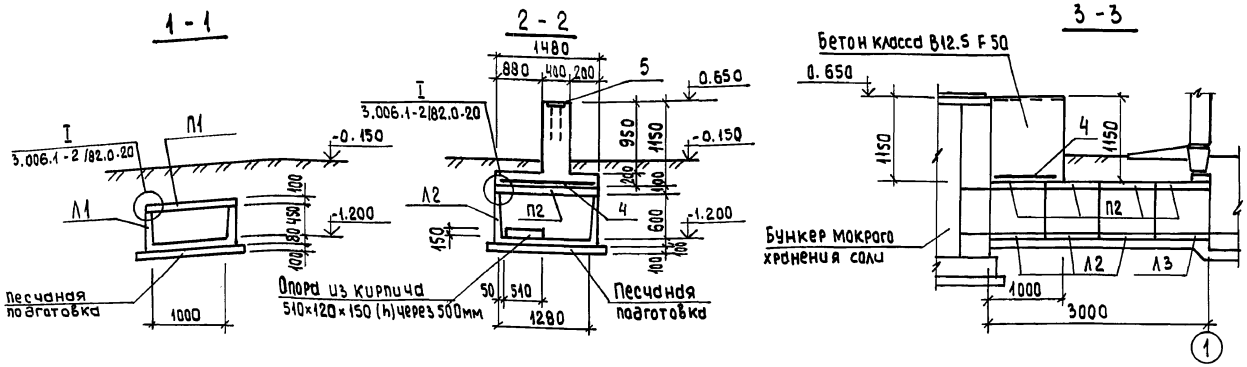

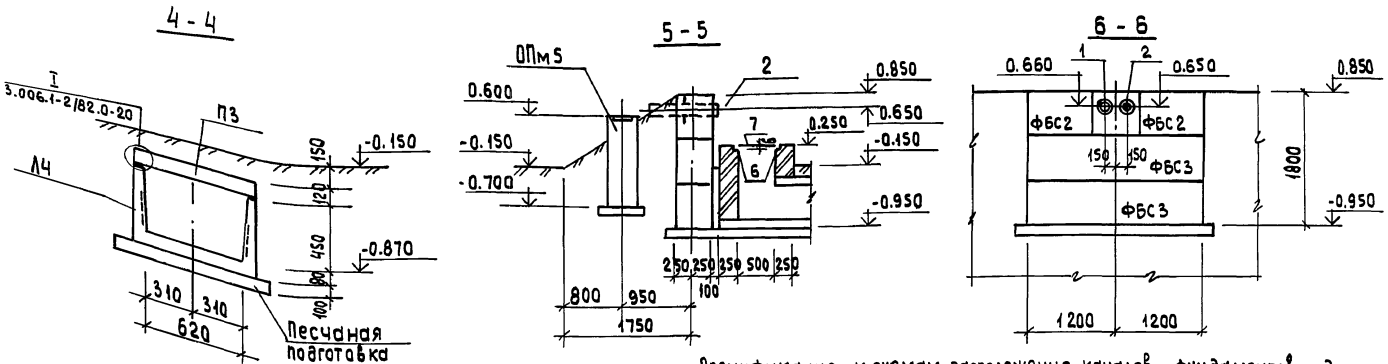

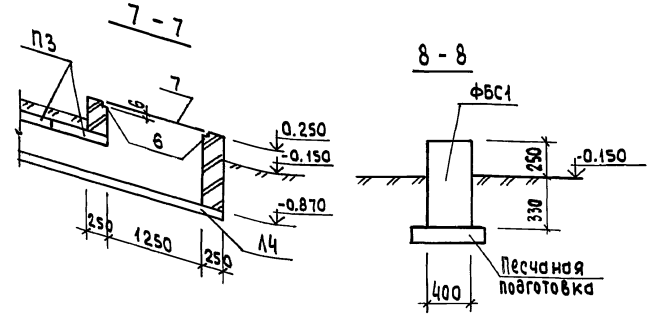

Спецификация к схемам расположения каналов, фундаментов под оборудование и опор

Марка поз.	Обозначение	Наименование	Кол.	Масса ед. кг.	Примечание
		Лотки каналов			
Л1	3.006.1-2/82.1-1-06.0-6	Л6д-8	3	280	
Л2	-11.0-7	Л11д-8	3	450	
Л3	тп 903-1-264.88-КЖ.и.008-02	Л11д-8-2	1	450	
Л4	-КЖ.И.008	Л4-8-1	3	1800	
		Плиты перекрытия каналов			
П1	3.006.1-2/82.1-2-1.0-029	П8д-8	3	210	
П2	-1.0-041	П11д-8	4	270	
П3	-1.0-021	П6д-15	21	170	
		Блоки стен подвалов			
ФБС1	ГОСТ 13579-78	ФБС 12.4.6-т	2	640	
ФБС2	ГОСТ 13579-78	ФБС 9.5.6-т	2	590	
ФБС3	ГОСТ 13579-78	ФБС 24.5.6-т	2	1630	
		Фундаменты под оборудование			
ФОм2	тп 903-1-264.88-КЖ-28	ФОм2	6		
ФОм3	-КЖ-28	ФОм3	2		
ФОм4	-КЖ-28	ФОм4	1		
ФОм5	-КЖ-29	ФОм5	6		
ФОм6	-КЖ-30	ФОм6	2		
ФОм7	-КЖ-29	ФОм7	2		
ФОм8	-КЖ-29	ФОм8	2		
ФОм9	-КЖ-29	ФОм9	2		
ФОм10	-КЖ-29	ФОм10	7		
ФОм11	-КЖ-29	ФОм11	2		
ФОм12	-КЖ-30	ФОм12	2		
ФОм13	-КЖ-30	ФОм13	1		
ФОм14	-КЖ-30	ФОм14	1		
ФОм15	-КЖ-27	ФОм15	1		
ФОм16	-КЖ-29	ФОм16	1		
		Опоры			
ОПм5	тп 903-1-264.88-КЖ-27	ОПм5	4		
ОПм6	-КЖ-27	ОПм6	4		
ОПм7	-КЖ-27	ОПм7	1		
ОПм8	-КЖ-27	ОПм8	1		
ОПм9	-КЖ-27	ОПм9	1		

Спецификация к схемам расположения каналов, фундаментов под оборудование и опор.

Марка поз.	Обозначение	Наименование	Кол	Масса ед. кг.	Примечание
	тп 903-1-264.88-КЖ-31÷33	Бункер мокрого хранения соли	1		
	-КЖ-34	Продувочный колодец	1		
		Сальники			
1	5.900-2	Ду = 150 ℓ=800	1	45.2	
2	5.900-2	Ду = 100 ℓ=800	1	19.3	
		Сетка арматурная			
3	ГОСТ 23279-85	4С $\frac{5Bpx-200}{5Bpx-200}$ 950×4450 $\frac{25}{75}$	4	6.8	
4	ГОСТ 23279-85	4С $\frac{5Bpx-200}{5Bpx-200}$ 950×1450 $\frac{25}{75}$	1	2.3	
		Изделие закладное			
5	1.400-15.81.140-20	МН130-3	1.0	15.0	пм
6	550-06	МН555	6.7	5.3	пм
7	ГОСТ 8568-77*	Сталь рифления - δ=6	1.4	70.1	м²
		Материалы			
		Бетон класса В7.5; F50 на наружные лестницы	3.2		м³
		Бетон класса В12.5; F50 на монолитную опору	0.84		м³

Привязан:

Инв.№

ГИП	Гусева		
Нач.отд.	Ехилевский		
Н.контр.	Марунов		
Гл.спец.	Маркав		
Рук. гр.	Катаева		
Ст.инж.	Сенягина		
Инж.	Маренова		

ТП 903-1-264.88 -КЖ

Котельная с 4 котлами ДЕ-6,5-14ГМ Здание из легких металлических конструкций

Подземное хозяйства(наружное) Сечения. Спецификация.

Стадия	Лист	Листов
Р	26	

Госстрой СССР ГПИ Горьковский САНТЕХПРОЕКТ

23297-06 44

Копировал: Исаева

Инв.№ подл. | Подпись и дата | Взам. инв.№

Альбом 8 часть 1

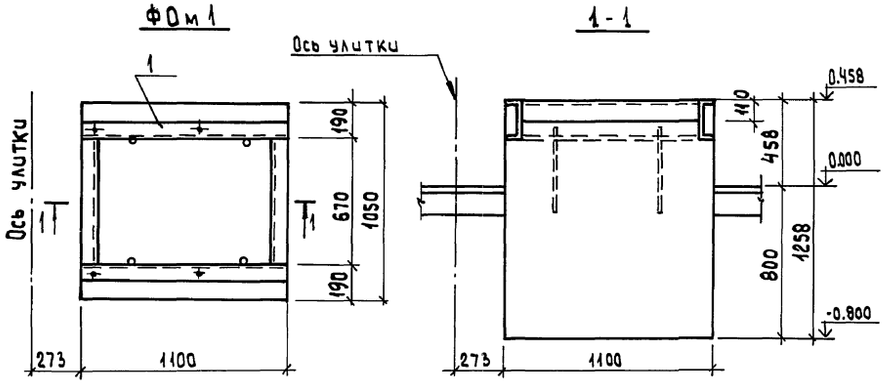

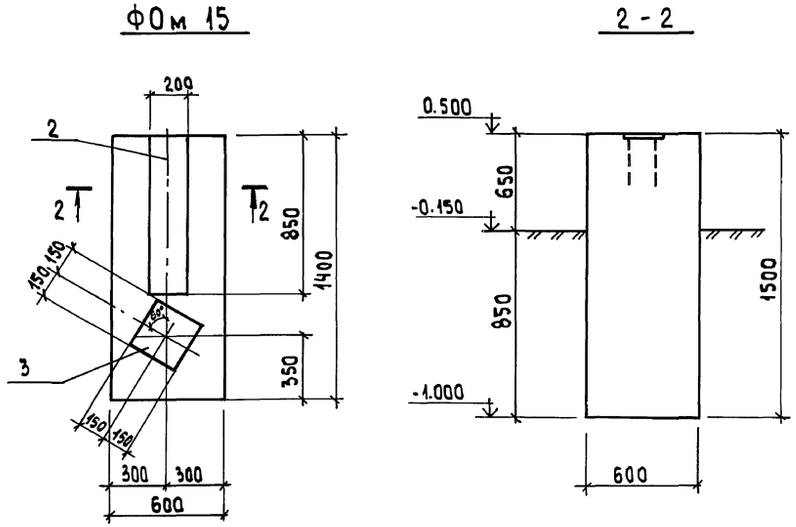

	Обозначение	Наименование	Кол. на элемент												Примечание
			ФОм1	ФОм15	ОПм1	ОПм2	ОПм3	ОПм4	ОПм5	ОПм6	ОПм7	ОПм8	ОПм9		
		Сборочные единицы													
		Изделия закладные													
1	тп 903-1-264.88 -КЖ.И.016	МН5	1												
2	1.400-15.81. 140-20	МН 130-3		0.85				0.3		0.5			0.4		пм
3	160-24	МН 150-1		1											
4	140	МН 127-1							0.4						п.м.
5	130-08	МН 118-3			1	1	1				1	1			
6		Уголок $\frac{75\times75\times6\text{-}5\text{-ГОСТ 8509-86}}{\text{Вст3пс6 ГОСТ 535-79*}}$ ℓ=400										1			2.75 кг
		Материалы													
		Бетон класса В 12.5	1.33		0.06	0.02	0.04	0.04							$м^3$
		Бетон класса В12.5; F50		1.3					0.21	0.34	0.21	0.21	0.21		$м^3$

Таблица опор

Марка	А мм	Б мм	Н мм	а мм	с мм
ОПм1	300	—	640	200	50
ОПм2	300	—	245	200	50
ОПм3	300	—	450	200	50
ОПм4	300	300	450	200	50
ОПм5	400	400	—	100	150
ОПм6	500	500	—	200	150
ОПм7	400	—	—	200	100
ОПм8	400	—	—	200	100
ОПм9	400	400	—	200	100

Ведомость расхода стали на элемент, кг

Марка элемента	Изделия закладные													Общий расход
	Арматура класса				Прокат марки								Всего	
	А III				Вст3пс6		Вст3кп2							
	ГОСТ 5781-82*				ГОСТ 8509-86		ГОСТ 8240-72*		ГОСТ 19903-74*					
	Ф8	Ф12		Итого	L75×6		С20		-δ=6	-δ=8		Итого		
ФОм1		1.4		1.4			65.0						66.4	66.4
ФОм15		5.5		5.5						16.4		16.4	21.9	21.9
ОПм1		1.0		1.0						2.5		2.5	3.5	3.5
ОПм2		1.0		1.0						2.5		2.5	3.5	3.5
ОПм3		1.0		1.0						2.5		2.5	3.5	3.5
ОПм4		0.7		0.7						3.8		3.8	4.5	4.5
ОПм5	0.5			0.5					1.9			1.9	2.4	2.4
ОПм6		1.2		1.2						6.3		6.3	7.5	7.5
ОПм7		1.0		1.0						2.5		2.5	3.5	3.5
ОПм8		1.0		1.0	2.75					2.5		2.5	6.25	6.25
ОПм9		1.0		1.0						5.1		5.1	6.1	6.1

Таблицу нагрузок на фундаменты см. лист 30.

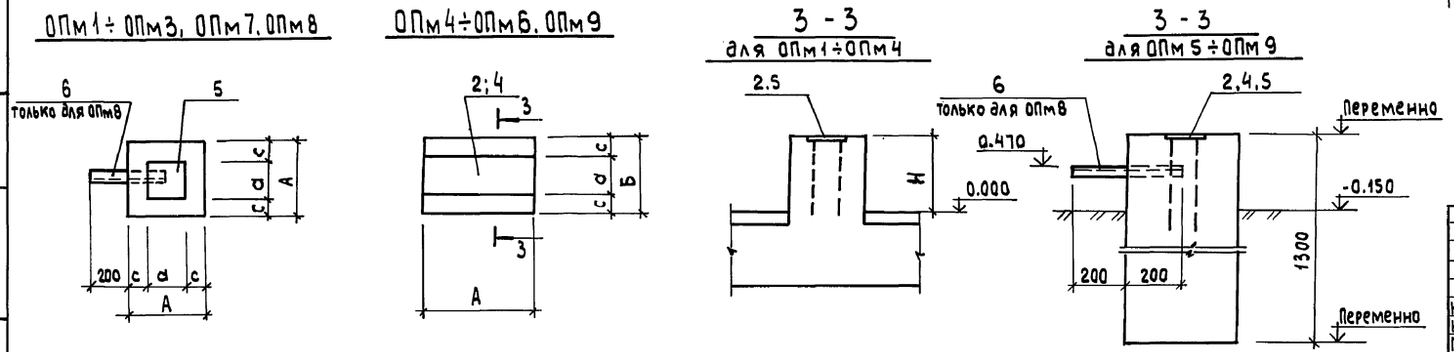

Привязан:

Инв.№

ГИП	Гусева		
Нач.отд	Ехилевский		
Н.контр.	Морунов		
Гл.спец.	Марков		
Рук.гр.	Катаева		
Ст.инж.	Сенягина		
Инж.	Моренова		

ТП903-1-264.88 -КЖ

Котельная с 4котлами ДЕ-6.5-14ГМ
Здание из легких металлических конструкций

Фундаменты под оборудование ФОм1; ФОм15 Опоры ОПм1÷ОПм9.

Стадия	Лист	Листов
Р	27	

Госстрой СССР
ГПИ Горьковский
САНТЕХПРОЕКТ

Нач.отд. КУ-1 | Лепендин | Взам.инв.№ | Подпись и дата | Инв.№подл.

23297-06 45

Копировал: Исаева

Альбом 8 часть 1

ФОм 4

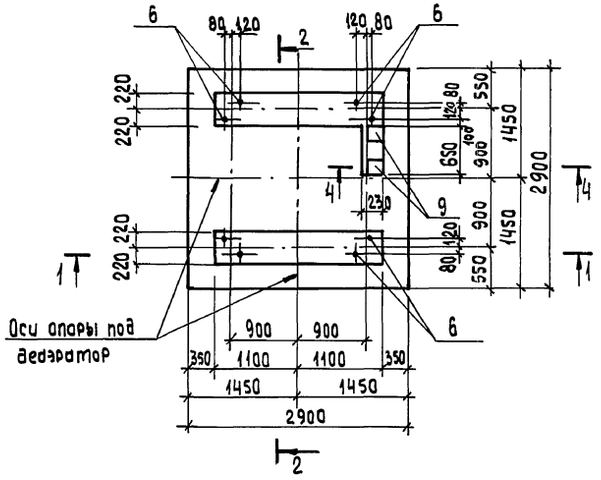

2 - 2

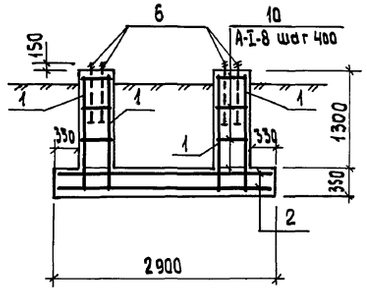

3 - 3

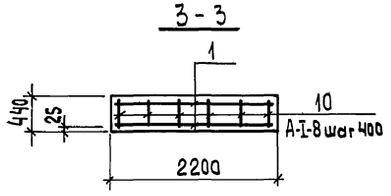

1 - 1

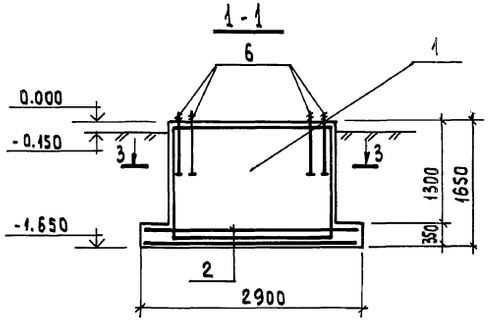

4 - 4

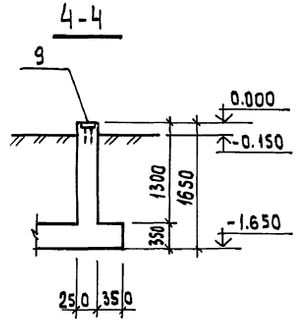

ФОм 2 . ФОм 3

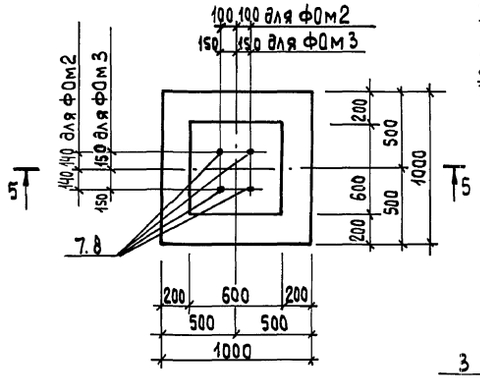

5 - 5

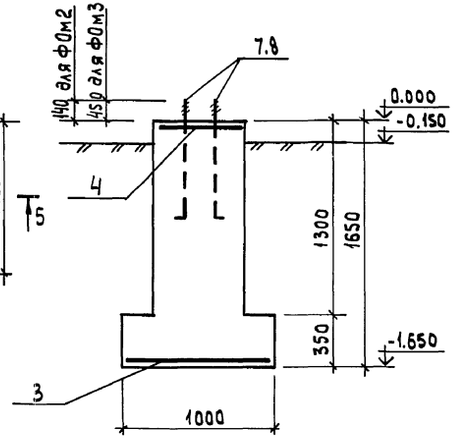

Формат	Зона	Поз.	Обозначение	Наименование	Кол. на элемент ФОм4	ФОм2	ФОм3		Примечание
				Сборочные единицы					
				Сетки арматурные по ГОСТ 23279-85					
		1*		2С $\frac{18AIII}{10AIII}$ 215×145 $\frac{25}{75}$	4				42.8кг
		2		4С $\frac{10AIII-200}{10AIII-200}$ 285×285	2				53.0 кг
		3		4С $\frac{10AIII-200}{10AIII-200}$ 90×90 $\frac{50}{50}$		1	1		5.6 кг
		4	ТП 903-1-264.88-КЖ.И.012	С1		1	1		
				Изделия закладные					
		6		Болт 2.1 М30×800 Вст3пс2 ГОСТ 24379.1-80	8				
		7		Болт 1.1 М24×800 Вст3пс2 ГОСТ 24379.1-80		4			
		8		Болт 1.1 М24×1120 Вст3пс2 ГОСТ 24379.1-80			4		
		9	1.400-15.81.130	МН 117-1	2				
				Детали					
		10		А-I-8 ГОСТ 5781-82* ℓ=420	48				0.17 кг
				Материалы:					
				Бетон класса В15; F50	5.67	0.9	0.9	м³	

* Нижние стержни сеток поз. 1 срезать.

Ведомость расхода стали на элемент, кг

Марка элемента	Изделия арматурные								Изделия закладные							Общий расход
	Арматура класса AI				A III			Всего	Арматура класса Болты			A III	прокат марки Вст3кп2		Всего	
	ГОСТ 5781-82*				ГОСТ 5781-82*				ГОСТ 24379.1-80			ГОСТ 5781-82*	ГОСТ 103-76*			
	Ф6	Ф8		Итого	Ф10	Ф18		Итого	М24	М30		Ф8	-5÷6			
ФОм4		8.2		8.2	149.2	128.0		277.2	285.4		62.0		1.0		3.8	66.8	352.2
ФОм2	1.44			1.44	5.6			5.6	7.04	13.7						13.7	20.74
ФОм3	1.44			1.44	5.6			5.6	7.04	18.3						18.3	25.34

Таблица нагрузок на фундамент ФОм4.

Марка	Схема загружения	Расчетные нагрузки N1 (кН)	N2 (кН)	Q (кН)
ФОм4	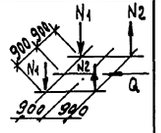	58.0	20.0	20.4

Таблицу нагрузок на фундаменты ФОм2, ФОм3 см. на листе 30.

Привязан:

Инв. №

ГИП	Гусева		ТП 903-1-264.88 -КЖ
Нач. отд	Ехилевский		
Н. контр.	Марчнов		Котельная с 4 котлами ДЕ-6,5-14ГМ Здание из легких металлических конструкций
Гл. спец.	Маркав		Стадия Р; Лист 28; Листов
Рук. гр.	Катаева		Фундаменты под оборудование ФОм2 ÷ ФОм4
Ст. инж.	Сенягина		Госстрой СССР ГПИ Горьковский САНТЕХПРОЕКТ
Инж.	Моренова		

23297-06 46

Копировал: Исаева

Нач. отд. КУ-1 Лепендин

Инв. № подл. | Подпись и дата | Взам. инв. №

Альбом 8 часть 1

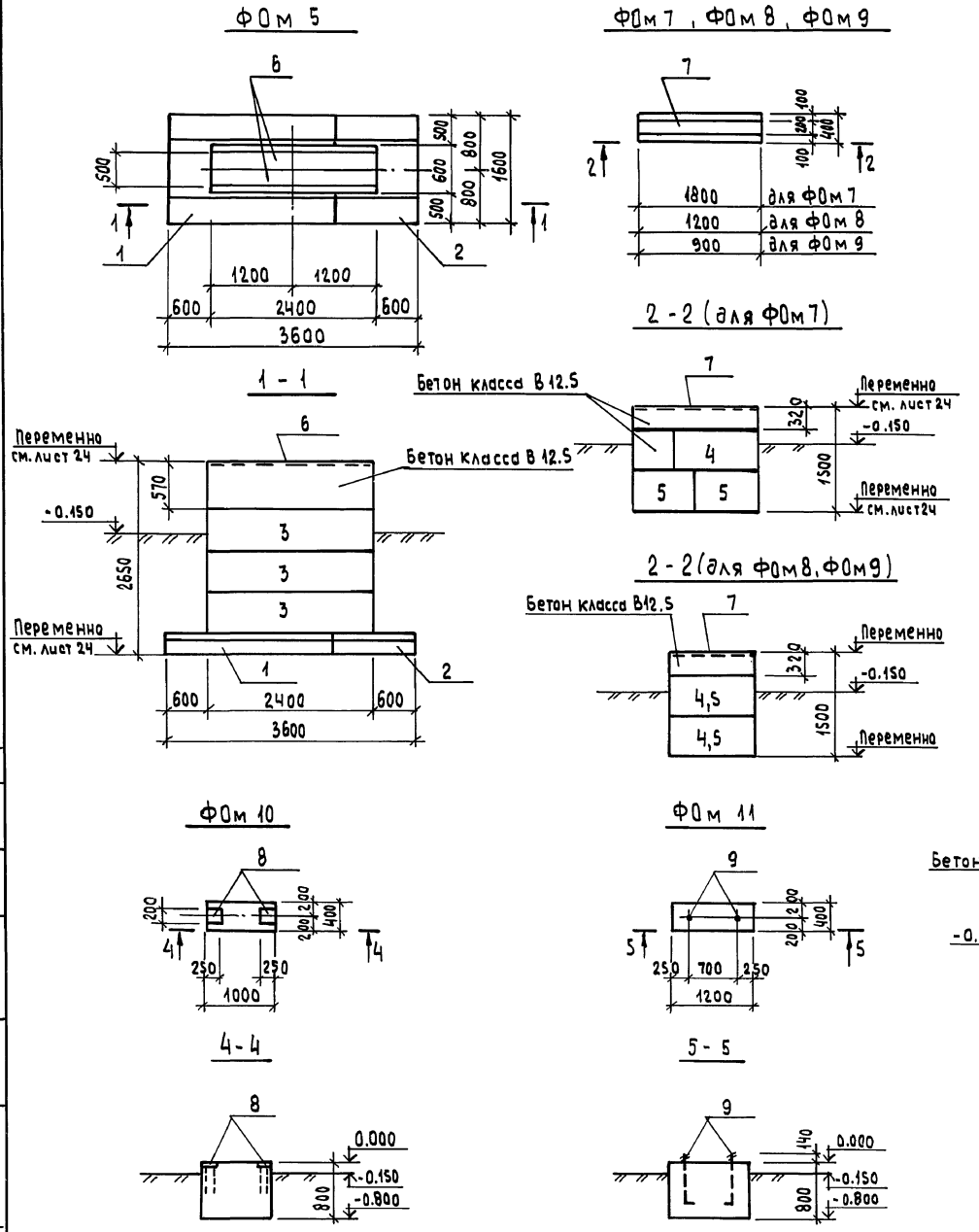

Формат	Зона	Поз.	Обозначение	Наименование	Кол. на элемент ФОм5	ФОм7	ФОм8	ФОм9	ФОм10	ФОм11	ФОм16		Примечание
				Сборочные единицы									
				Плиты фундаментные									
		1	ГОСТ 13580-85	ФЛ 16.24-2	1								2150 кг
		2	ГОСТ 13580-85	ФЛ 16.12-2	1								1030 кг
				Блоки для стен подвалов									
		3	ГОСТ 13579-78	ФБС 24.6.6-Т	3								1960 кг
		4		ФБС 12.4.6-Т		1	2						640 кг
		5		ФБС 9.4.6-Т		2		2			3		470 кг
				Изделия закладные									
		6	1.400-15.В1. 140-30	МН132-1	4.8								пм
		7	140-20	МН130-3		1.8	1.2	0.9			0.9		пм
		8	130-13	МН119-2					2				
		9		Болт 1.1 М20×7 10 Вст3пс2 ГОСТ 24379.1-80						2			
				Материалы									
				Бетон класса В 12.5; F50	0.81	0.4	0.15	0.12	0.32	0.32	0.12		м³

Ведомость расхода стали на элемент, кг

Марка элемента	Изделия закладные: Арматура класса: Болты ГОСТ 24379.1-80 М20		Итого	А-III ГОСТ 5781-82* Ф12	Ф8	Итого	Прокат марки Вст3кп2 ГОСТ 19903-74* -δ=8	-δ=6	Итого	Всего	Общий расход
ФОм5				20.1		20.1	75.4		75.4	95.5	95.5
ФОм7				4.3		4.3	22.7		22.7	27.0	27.0
ФОм8				2.9		2.9	15.1		15.1	18.0	18.0
ФОм9				2.2		2.2	11.3		11.3	13.5	13.5
ФОм10					0.8	0.8		4.8	4.8	5.6	5.6
ФОм11	4.2		4.2							4.2	4.2
ФОм16				2.2		2.2	11.3		11.3	13.5	13.5

Таблицу нагрузок на фундаменты см. лист 30.

Согласовано: Нач. отд. КУ-1 Пепендин

Инв. № подл. | Подпись и дата | Взам. инв. №

Привязан

Инв. №

ГИП	Гусева	
Нач. отд	Ехилевский	
Н. контр	Морунов	
Гл. спец.	Марков	
Рук. гр	Катаева	
Ст. инж.	Сенягина	
Инж.	Моренова	

ТП 903-1-264.88 -КЖ

Котельная с 4 котлами ДЕ-6.5-14ГМ
Здание из легких металлических конструкций

Фундаменты под оборудование ФОм5; ФОм7 ÷ ФОм11; ФОм16

Стадия	Лист	Листов
Р	29	

Госстрой СССР
ГПИ Горьковский
САНТЕХПРОЕКТ

23297-06 47

Копировал: Исаева

Альбом 8 часть 1

ФОм 6

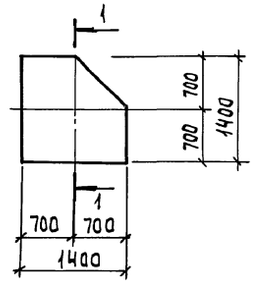

ФОм 12

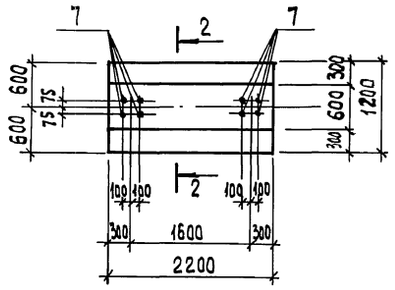

ФОм 13

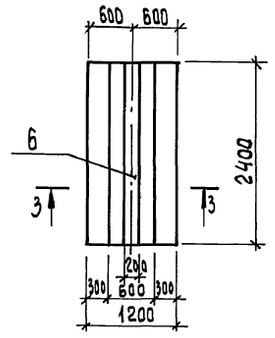

1-1

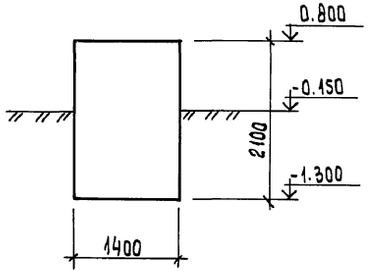

2-2

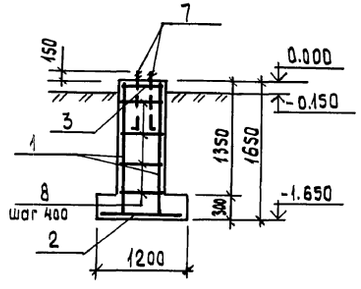

3-3

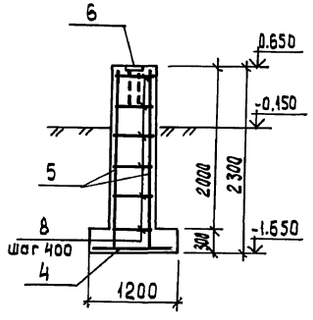

ФОм 14

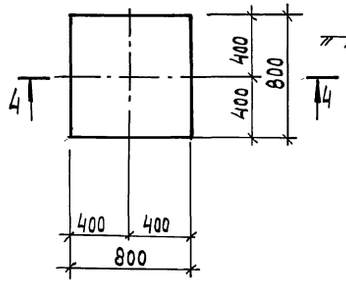

4-4

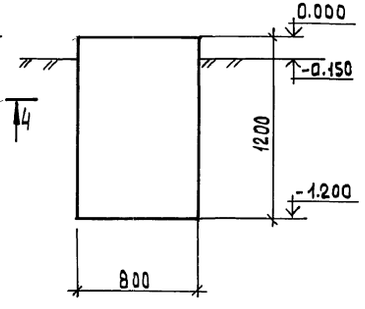

Таблица нагрузок на фундаменты

Марка фундамента	Схема загружения	Расчетные нагрузки N (кн)	Q к (кн)	Mx (кнм)
ФОм1	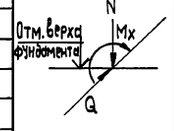	15.0	—	—
ФОм2		9.6	2.9	5.8
ФОм3		3.6	0.7	2.5
ФОм5		620.0	62.0	—
ФОм6		24.0	—	—
ФОм7		7.0	1.7	—
ФОм8		5,3	1.5	—
ФОм9		3,3	1.0	—
ФОм12		81.0	5.0	—
ФОм13		25.0	25.0	—
ФОм14		1.8	—	—
ФОм15		6.0	1.8	—
ФОм16		12.0	3.6	—

Формат	Зона	Поз.	Обозначение	Наименование	Кол. на элемент ФОм6	ФОм12	ФОм13	ФОм14		Примечание
				Сборочные единицы						
				Сетки арматурные						
		1	ГОСТ 23279-85	Вс $\frac{6AI-400}{12AIII-200}$ 160×210 $\frac{50}{200}$		2				17.4 кг
		2	ГОСТ 23279-85	Вс $\frac{10AIII-200}{10AIII-200}$ 115×215 $\frac{75}{75}$		1				15.9 кг
		4	ГОСТ 23279-85	Вс $\frac{10AIII-200}{10AIII-200}$ 115×235 $\frac{75}{75}$			1			17.4 кг
		5	ГОСТ 23279-85	Вс $\frac{6AI-400}{12AIII-200}$ 220×235 $\frac{75}{100}$			2			25.7 кг
		3	ТП 903-1-264.88-КЖ.И.012-01	С2		1				
				Изделия закладные						
		6	1.400-15.61.140-20	МН 130-3			2.4			пм
		7		Болт 1.1.М24×800 Вст3пс2 ГОСТ 24379.1-80		8				
				Детали						
		8		А-I-6 ГОСТ 5781-82* ℓ=580		24	36			0,13 кг
				Материалы:						
				Бетон класса В12.5; F50	3.1			0.8		м³
				Бетон класса В15; F50		2.5	3.8			м³

Ведомость расхода стали на элемент, кг

Марка элемента	Изделия арматурные							Изделия закладные							Общий расход
	Арматура класса						Всего	Арматура класса					Прокат марки	Всего	
	A III			A I				Болты		A III			Вст3кп2		
	ГОСТ 5781-82*			ГОСТ 5781-82*				ГОСТ 24379.1-80		ГОСТ 5781-82			ГОСТ 19903-74		
	Ф10	Ф12	Итого	Ф6				М24		Ф12			-б=8		
ФОм12	15.9	31.0	46.9	12.5			59.4	27.4						27.4	86.8
ФОм13	17.4	47.0	64.4	11.0			75.4			5.8			30.3	47.1	122.5

Привязан:

Инв.№

ТП 903-1-264.88			-КЖ
ГИП	Гусева		
Нач. отд.	Ехилевский		
Н. контр.	Моруков		
Гл. спец.	Марков		
Рук. гр.	Катаева		
Ст. инж.	Сенягина		
Инж.	Моренова		
Котельная с 4 котлами ДЕ-6,5-14ГМ Здание из легких металлических конструкций		Стадия: Р	Лист: 30	Листов:
Фундаменты под оборудование ФОм6, ФОм12 ÷ ФОм14		Госстрой СССР ГПИ Горьковский САНТЕХПРОЕКТ		

Согласовано: Нач. отд. КУ-1 Лепендин

Инв. № подл. | Подпись и дата | Взам. инв. №

План на отм. 0.000

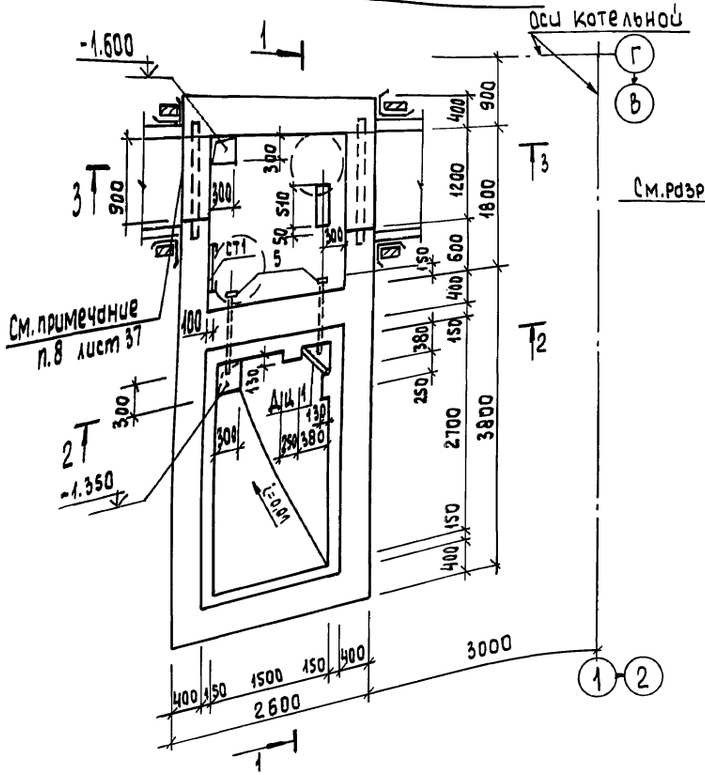

1 - 1

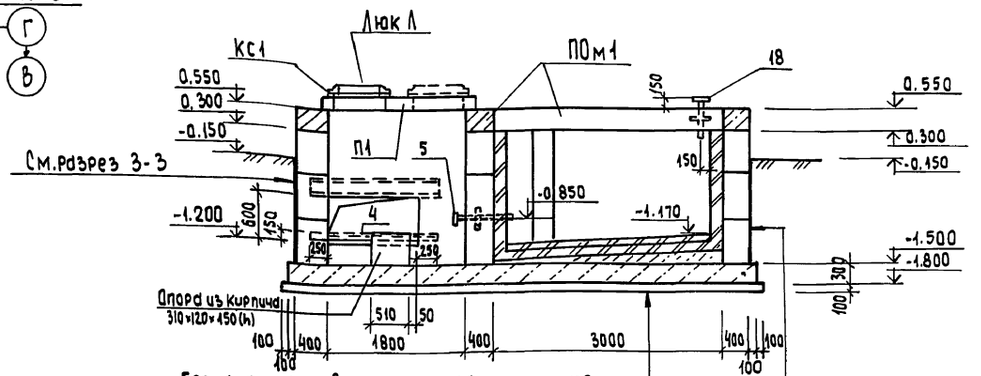

Бетонная подготовка класса В10	- 100мм
Плита днища	- 300мм
Бетон по уклону класса В5	
Торкретировдание цементным раствором	- 30 мм
Окраска лаком БТ-783 за 2раза или раствором битума в бензине	
Оклейка 2слоями гидроизола на битуме БН-IV	- 5мм
Шпатлевка битуминолем Н2	- 5 мм
Кирпич кислотоупорный ГОСТ474-80 на портландцемент-ном растворе М200	- 140 мм

Обмазка горячим битумом за 2раза по холодной огрунтовке.	
Сборный блок марки ФБС	
Торкретировдание цементным раствором	- 30мм
Окраска лаком БТ-783 за 2раза или раствором битума в бензине.	
Оклейка 2слоями гидроизола на битуме БН-IV	- 5мм
Шпатлевка битуминолем Н-2	- 5мм
Кирпич кислото упорный ГОСТ 474-80 на портландцементнам растворе М200 - 120 мм.	

2 - 2

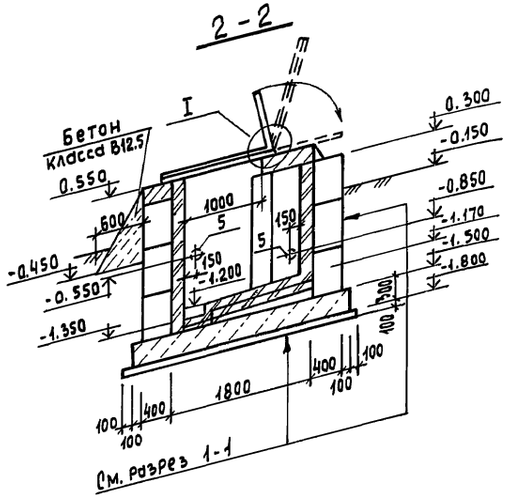

3 - 3

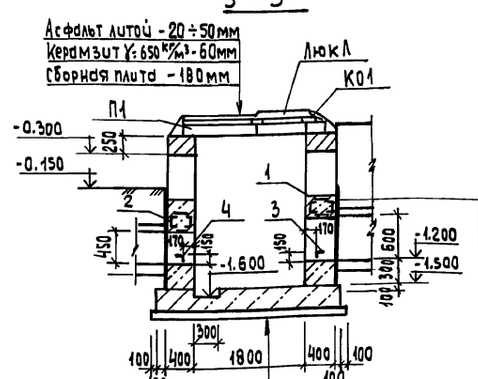

Бетонная подготовка класса В10-100мм	
Плита днища	-300мм
Затирка цементным раствором	

Обмазка горячим битумом за 2раза по холод-ной огрунтовке	
Сборный блок марки ФБС	

Технические требования.

1. Приемку и подготовку поверхности под противокоррозионную защиту, выполнение химзащитных работ, контроль качества покрытия производить согласно требованиям СНиП 2.03.11-85 „Защита строительных конструкций и сооружений от коррозии".
2. Перед производством работ по защите от коррозии и до устройства наружной гидроизоляции после выполнения торкретирования бункер соли должен быть испытан на герметичность наливом воды до отм. +0.150 на 72 часа согласно СНиП III-30-74.

Условия эксплуатации.

Среда: раствор поваренной соли 26%. Температура +40°С.

Привязан:

Инв.№

				ТП903-1-264.88	-КЖ
ГИП	Гусева				
Нач.отд	Ехилевский			Котельная с 4 котлами ДЕ-6,5-14ГМ здание из легких металлических конструкций	Стадия: Р; Лист: 31; Листов:
Н.Контр	Марчнов				
Гл.спец.	Маркав				
Рук.гр	Катаева			Бункер мокрого хранения соли. План. Разрезы.	Госстрой СССР ГПИ Горьковский САНТЕХПРОЕКТ
Ст.инж.	Сенягина				
Инж.	Моренова				

Нач.отд. КЖ-1 Пегенчин

Подпись и дата | Взам.инв.№

Альбом 8 часть 1

План кровли

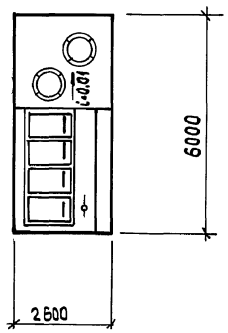

Щит деревянный ДЩ1

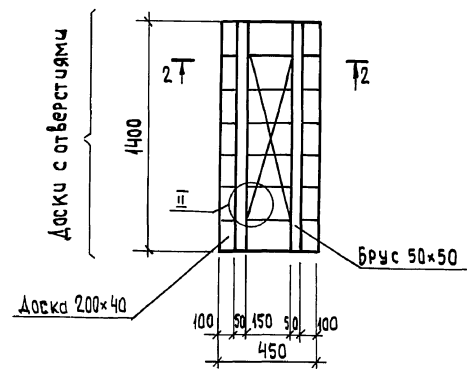

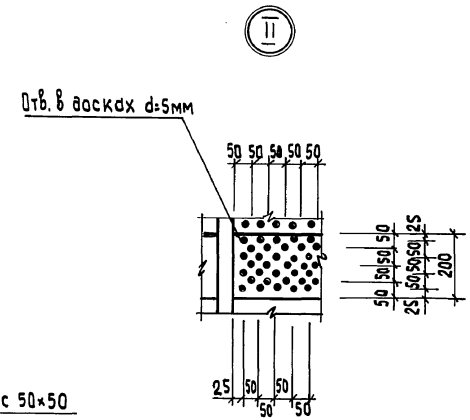

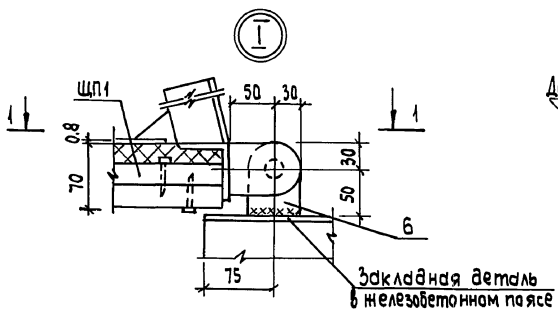

2 - 2

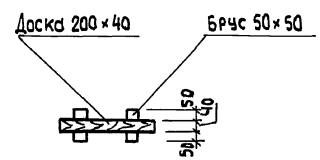

1 - 1

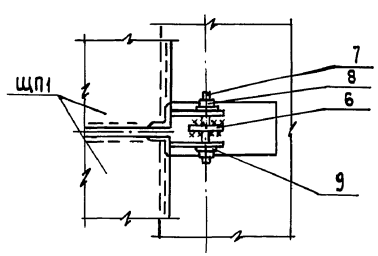

1. Общие примечания см. лист 33.
2. Соединения элементов щита ДЩ1 производить на гвоздях по ГОСТ 4028-63*. Доски антисептировать.

Спецификация элементов бункера мокрого хранения соли.

Марка поз	Обозначение	Наименование	Кол.	Масса ед. кг	Примечание
		Плиты			
П1	3.006.1-2/82. 2-2-10	ПО1	1	1750	
КО1	3.900-3 вып.7 ч.1	Кольцо опорное КЦО-1	2	50	
		Блоки стен подвалов			
ФБС1	ГОСТ 13579-78	ФБС9.4.6-т	29	470	
ФБС2	ГОСТ 13579-78	ФБС12.4.6-т	10	640	
ФБС3	ГОСТ 13579-78	ФБС24.4-6-т	2	1300	
ПОм1	тп 903-1-264.88-КЖ-33	Пояс монолитный ПОм1	1		
Пм1	-КЖ-33	Плита монолитная Пм1	1		
ЩП1	тп 903-1-264.88-КЖ.И-024	Щит покрытия ЩП1	4	65.3	
СТ1	тп 903-1-264.88 КЖИ.017	Стремянка СТ1	1	32.92	
		Балки			
1	тп 903-1-264.88 КЖ.И-023	БС1	1	89.6	
2	-01	БС2	1	72.0	
3		Уголок $\frac{Б63\times63\times5\ ГОСТ8509-86}{Вст3кп2\ ГОСТ535-79*}$ l=1700	1	8.2	
4		Уголок $\frac{Б63\times63\times5\ ГОСТ8509-86}{Вст3кп2\ ГОСТ535-79*}$ l=1400	1	6.75	
Люк Л	ГОСТ 3634-79	Люк Л	2		
		Изделия закладные			
5	тп 903-1-264.88-КЖ.И.013	МН1	2	4.17	
		Изделия соединительные			
6	тп. 903-1-264.88-КЖ.И.025-005	Петля	5	0.33	
7		Болт М16-8g×60.36 Вст3кп3.016 ГОСТ7798-70*	5		
8		Гайка М16-7Н.48 Вст3кп3 016 ГОСТ5915-70*	5		
9		Шайба 16.02.Вст3кп3 016 ГОСТ11371-78*	10		
		Материалы на ДЩ1			
		Доска 200×40 ГОСТ 24454-80Е	0.03		м³
		Брус 50×50 ГОСТ24454-80Е	0.02		м³

Привязан:

Инв. №

ГИП	Гусева	
Нач. отд	Ехилевский	
Н.контр.	Марунов	
Гл. спец.	Марков	
Рук. гр.	Катаева	
Ст. инж.	Сенягина	
Инж.	Моренова	

ТП 903-1-264.88 -КЖ

Котельная с 4 котлами ДЕ-6,5-14ГМ
Здание из легких металлических конструкций

Стадия	Лист	Листов
Р	32	

Бункер мокрого хранения соли. План кровли. Узел I

Госстрой СССР ГПИ Горьковский САНТЕХПРОЕКТ

23297-06 50

Инв. № подл. | Подпись и дата | Взам. инв. №

Альбом 8 часть 1

Схема расположения элементов покрытия.

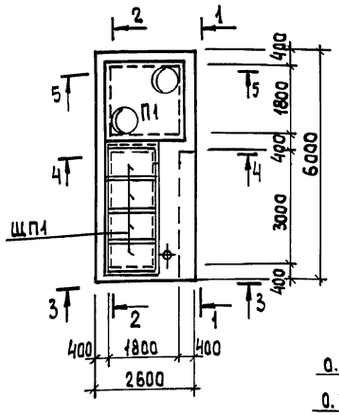

Схемы расположения стеновых блоков.

1-1

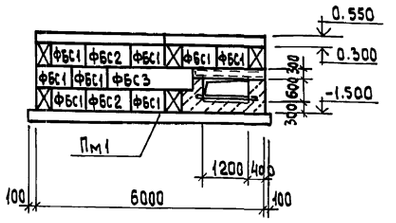

2-2

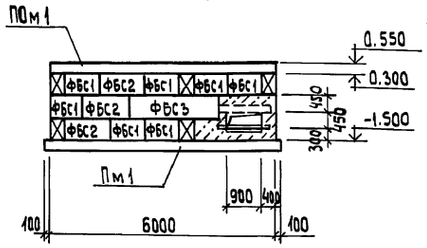

3-3

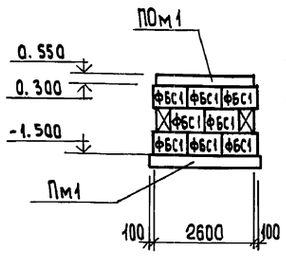

4-4

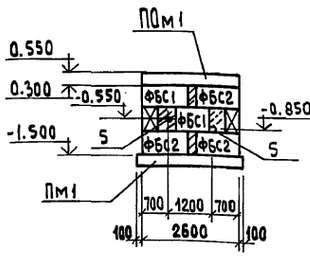

5-5

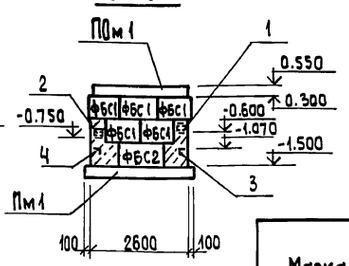

Пояс ПОм1

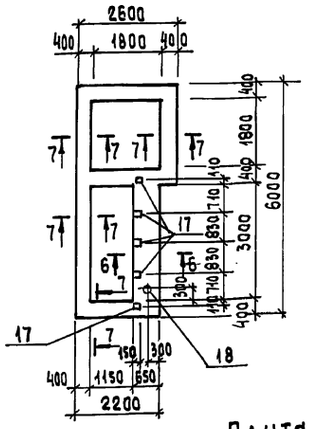

6-6

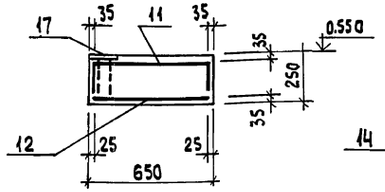

7-7

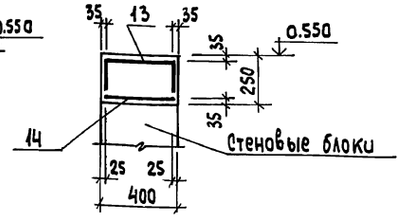

Плита ПМ1

Раскладка верхних сеток

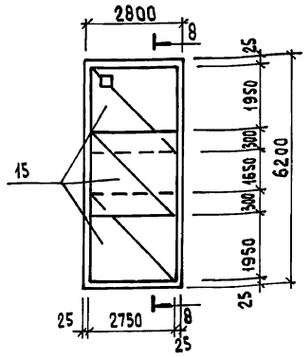

Раскладка нижних сеток

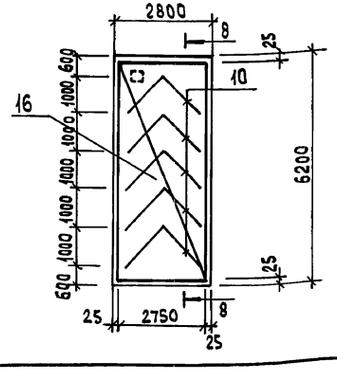

8-8

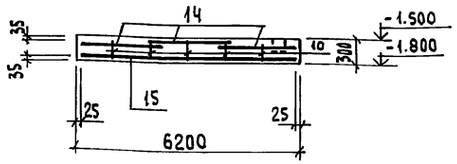

Формат	Зона	Поз.	Обозначение	Наименование	Кол. на элемент ПОм1	Кол. на элемент ПМ1		Примечание
				Сборочные единицы				
		10	ТП 903-1-264.88-КЖ.И.011	Каркас плоский КР1		5		
				Сетки арматурные по ГОСТ 8478-81				
		11		С $\frac{10AIII-100}{6AI-200}$ 950×3750 $\frac{375}{175}$	1			19.2 кг
		12		С $\frac{10AIII-100}{6AI-200}$ 600×3750 $\frac{375}{50}$	1			16.0 кг
		13		С $\frac{6AI-200}{8AIII-100}$ -700 $\frac{50}{25}$	15.8 п.м			4.0 кг
		14		С $\frac{6AI-200}{8AIII-100}$ 350	15.8 п.м			2.1кг
				ГОСТ 23279-85				
		15		2С $\frac{10AIII}{10AIII}$ 225×275 $\frac{75}{25}$		3		40.0кг
		16		2С $\frac{10AIII}{10AIII}$ 275×645 $\frac{75}{75}$		1		106.0кг
				Изделия закладные				
		17	1.400-15.В.1. 12.0-08	МН 106-3	5			
		18	ТП 903-1-264.88-КЖ.И.013-01	МН2	1			
				Материалы:				
				Бетон класса В15 марки W6	2.0	5.2		$м^3$

Ведомость расхода стали на элемент, Кг

Марка элемента	Изделия арматурные							Изделия закладные								Общий расход
	Арматура класса						Всего	Арматура класса	Прокат марки						Всего	
	AI			AIII				AIII	Вст3кп2		12Х18Н10Т		Ст25			
	ГОСТ 5781-82*			ГОСТ 5781-82*				ГОСТ 5781-82*	ГОСТ 19903-74*		ГОСТ 9941-81*		ГОСТ 12820-80*			
	Ф6	Ф8	Итого	Ф8	Ф10	Итого		Ф8	Итого	-δ=6	Итого	Труба Ф32×20	Итого	Фланец Ф32×6	Итого		
ПОм1	29.3		29.3	69.3	30.0	99.3	128.6	1.5	1.5	5.4	5.4	0.82	0.82	1.01	1.01	8.73	137.33
ПМ1	2.5	12.0	14.5		226.0	226.0	240.5										240.5

1. Общие указания см. лист 1.
2. За относительную отм. 0.000 принята отметка чистого пола котельной соответствующая абсолютной отметке – ▭
3. Кладку стен из блоков производить на цементном растворе М50. При кладке заложить закладные изделия поз.5. Местные заделки выполнить из бетона класса В12.5.
4. Особое внимание обратить на тщательную заделку швов между блоками бункера.
5. Железобетонный пояс ПОм1 и плиту ПМ1 выполнить из бетона повышенной плотности, по водонепроницаемости марки W6 с В/Ц=0.55 согласно СНиП 2.03.11-85.
6. Сетку поз. 15 в месте приямка вырезать по месту.
7. В углах и местах пересечений сеток поз.13 поперечные стержни вырезать.
8. Узел примыкания канала к бункеру мокрого хранения соли выполнить по серии 3.006-2/82 вып. 2-1 документ 3.006-2/82.2-1-92.

Привязан	ГИП	Гусева	
	Нач.отд	Ехилевский	
	Н.контр.	Марунов	
	Гл.спец.	Маркав	
	Рук. гр.	Катаева	
	Ст. инж.	Сенягина	
Инв.№	Инж.	Маренова	

ТП 903-1-264.88 -КЖ

Котельная с 4 котлами ДЕ-6,5-14ГМ Здание из легких металлических конструкций

Стадия	Лист	Листов
Р	33	

Бункер мокрого хранения соли. Схемы расположения элементов покрытия, стеновых блоков. Пояс ПОм1. Плита ПМ1

Госстрой СССР ГПИ Горьковский САНТЕХПРОЕКТ

Инв.№ подл. | Подпись и дата | Взам.инв.№

Альбом 8 часть 1

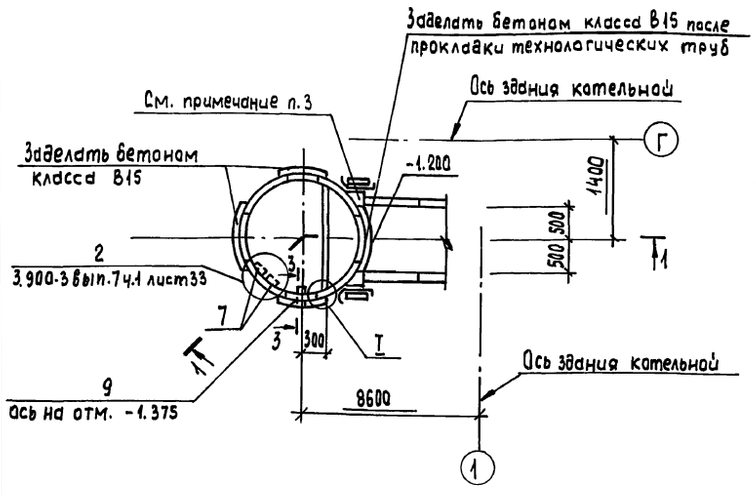

2 - 2

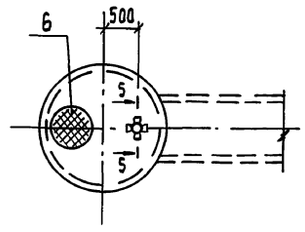

3 - 3

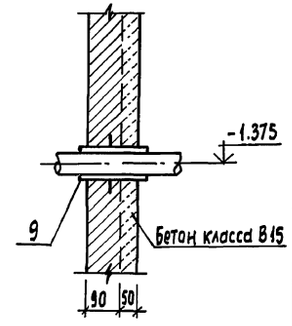

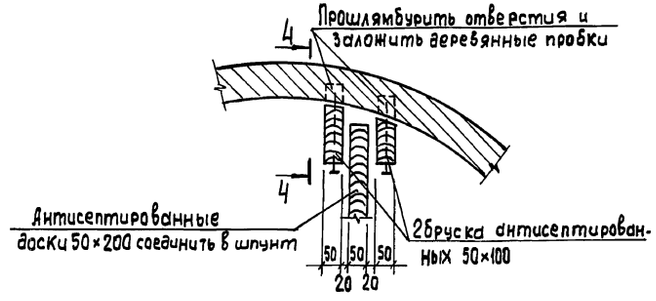

4 - 4

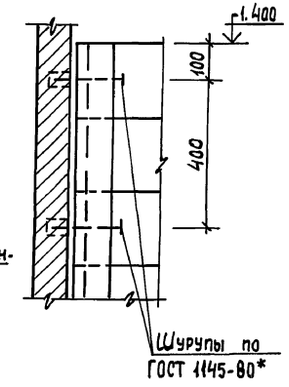

1 - 1

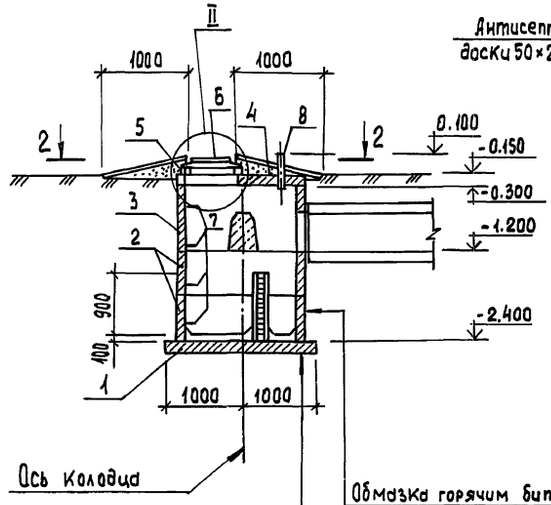

Плита днища
Набетонка из бетона класса В10
Цементная стяжка - 20мм

Обмазка горячим битумом за 2 раза по холодной огрунтовке
Железобетонное кольцо с тщательной заделкой швов

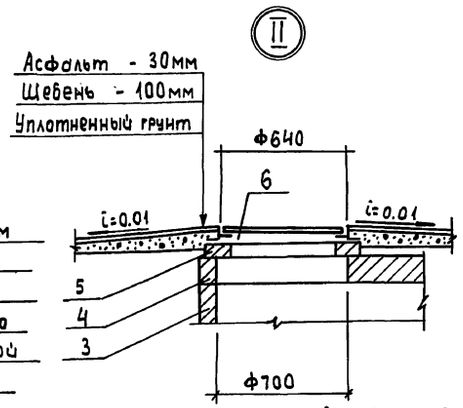

5 - 5

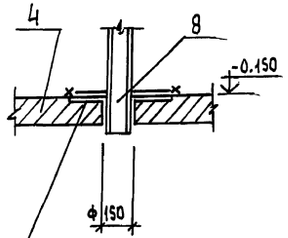

Закладное изделие в плите перекрытия

Спецификация на продувочный колодец

Марка поз.	Обозначение	Наименование	Кол.	Масса ед. кг	Примечание
1	3.900-3. вып.7 ч.1	Плита днища КЦД 15	1	940	
		Кольцо стеновое			
2	3.900-3. вып.7. ч1	КЦ-15-6	2	660	
3	3.900-3. вып.7. ч.1	КЦ-15-9а	1	780	
4	ТП 903-1-264.88-КЖ.И.007	Плита перекрытия КЦП1-15-1-1	1	680	
5	3.900-3. вып.7 ч.1	Кольцо опорное КЦО-1	1	50	
6	ГОСТ 3634-79	Люк чугунный „Л"	1	65	
7	3.900-3 вып.7. ч.2	Изделие закладное МН1	7	0.8	
		Изделие соединительное			
8	ТП 903-1-264.88-КЖ.И.020	МС5	1	11.4	
9	5.900-2	Сальник Ду=150 l=200	1	20.3	
		Материалы			
		Бетон класса В15 марки W6	0.08		м³
		Доска 200×50 ГОСТ 24454-80Е	0.07		м³
		Брус 50×100 ГОСТ 24454-80Е	0.02		м³

1. За относительную отметку 0.000 принята отметка чистого пола котельной.
2. Сборные железобетонные элементы устанавливать на раствор М50.
3. Примыкание канала к продувочному колодцу выполнить по серии 3.006.1-2/82 вып.2-1 документ 3.006.1-2/82.2-1-92.

Согласовано
Нач.отд. КУ-1 Пелендин
Нач.отд. ВК-2 Жмудь

Инв.№ подл. | Подпись и дата | Взам.инв.№

Привязан

Инв.№

ТП 903-1-264.88 -КЖ

ГИП	Гусева	
Нач.отд	Ехилевский	
Н.контр	Морунов	
Гл.спец	Марков	
Рук.гр	Катаева	
Ст.инж	Сенягина	

Котельная с 4 котлами ДЕ-6,5-14ГМ
Здание из легких металлических конструкций

Продувочный колодец

Стадия	Лист	Листов
Р	34	

Госстрой СССР
ГПИ Горьковский
САНТЕХПРОЕКТ

Альбом 8 часть 1

Схема заземляющего контура здания котельной

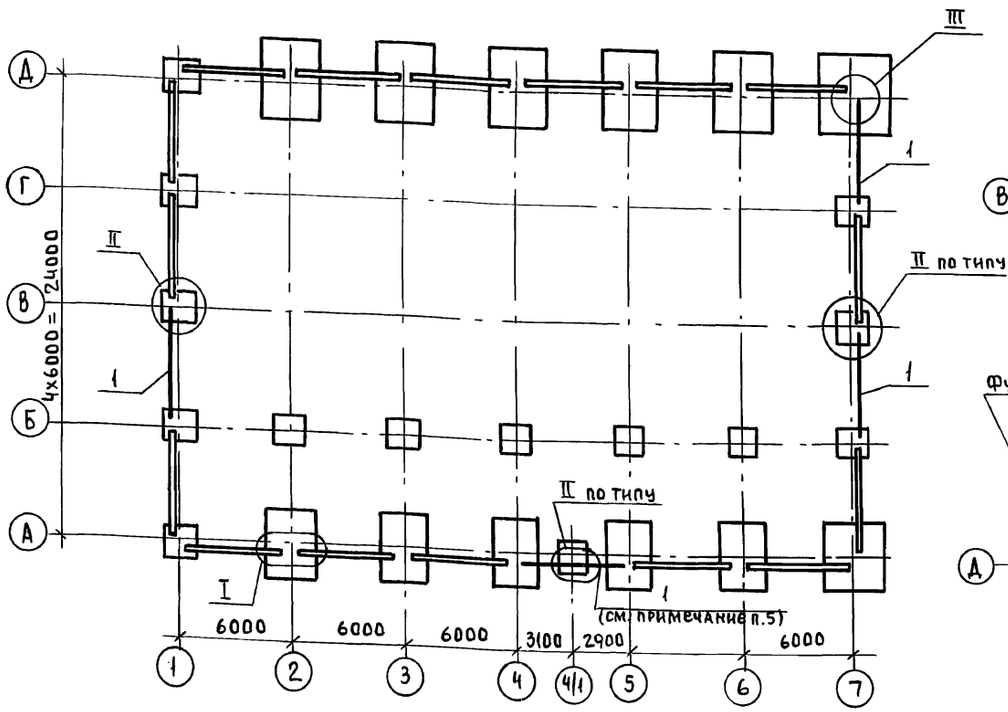

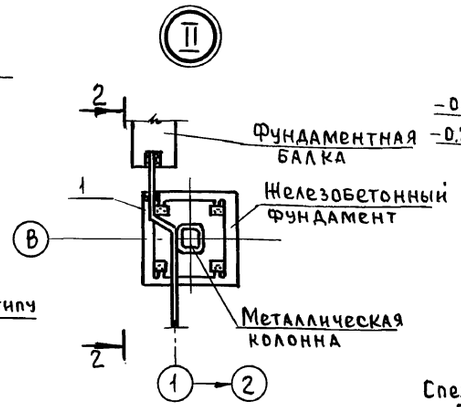

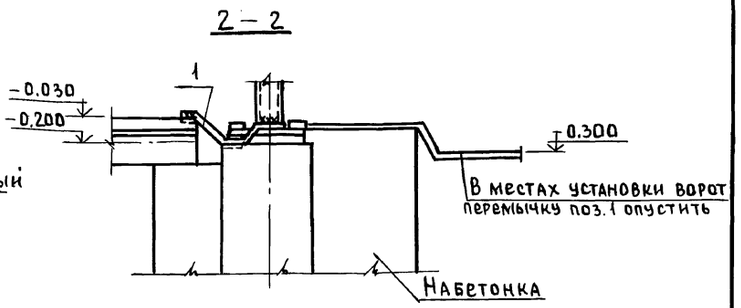

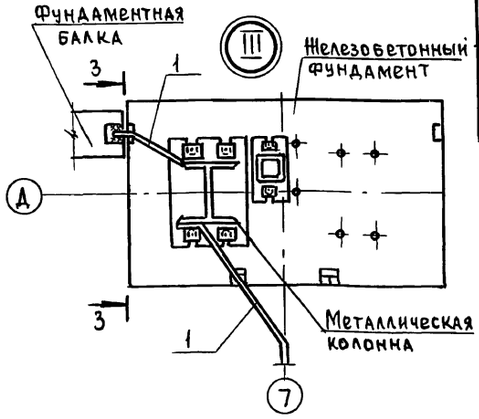

Спецификация к схеме заземляющего контура здания котельной

Марка поз.	Обозначение	Наименование	Кол	Масса ед.кг.	Примечание
1		А-I-12 ГОСТ5781-82*	57.0	0.9	пм

1. Схема заземляющего контура через конструкции здания разработана на основании „Унифицированного задания ГПИ Электропроект ВНИПИ Тяжпромэлектропроект имени Ф.Б. Якубовского в соответствии п.4 технического циркуляра Главэлектромонтажа ММССР № 9-6-186/78. от 29.12.78 г.
2. Выпуски арматуры из фундаментов по узлу „Б" выполнять только для грунтов при неагрессивных и слабоагрессивных грунтовых водах.
3. Для образования непрерывной цепи колонны по всему периметру здания соединяются перемычкой поз.1 с арматурой фундаментов и фундаментных балок.
4. Сварку выполнять электродами типа Э42 по ГОСТ 9467-75, длина сварных швов не менее 60мм, $h_ш$=6мм.
5. В осях А/4÷5 поз.1 проложить в шве между перемычками здания.

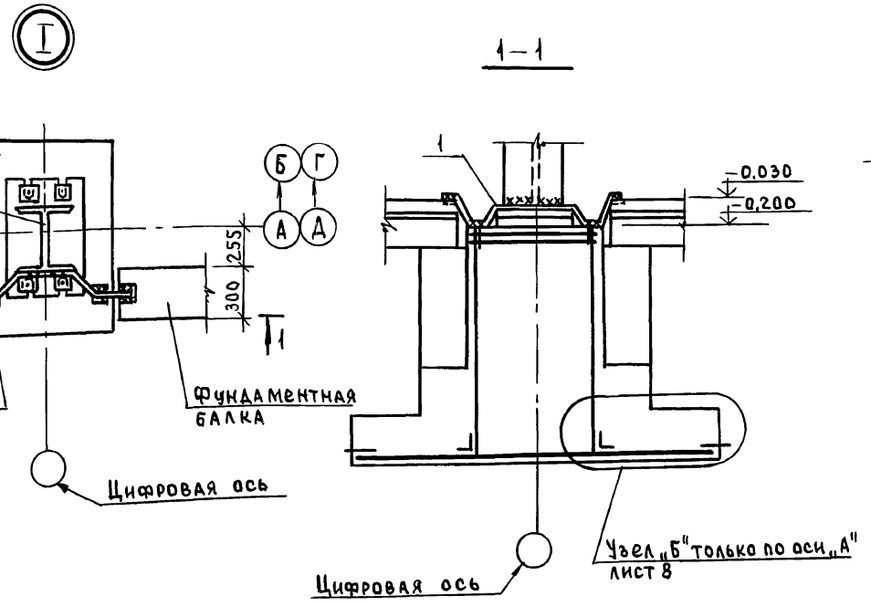

1 – 1

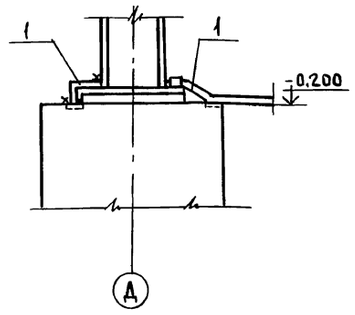

Согласовано:
Нач.отд.ЭТ Коновалов подпись
Инв.№ подл. | Подп. и дата | Взам.инв.№

gost.e-ecolog.ru

ГИП	Гусева	подп.	
Нач.отд	Ехилевский	"	
Н.контр	Морчунов	"	
Гл.спец	Марков	"	
Рук.гр.	Катаева	"	
Ст.инж.	Сенягина	"	
Инж.	Моренова	"	

Привязан:

Инв.№

ТП 903-1-264.88 -КЖ

Котельная с 4 котлами ДЕ-65-14ГМ здание из легких металлических конструкций

Стадия	Лист	Листов
Р	35	

Схема заземляющего контура здания котельной

Госстрой СССР, ГПИ Горьковский САНТЕХПРОЕКТ

Пров. Коп.Петрук

23297-06