ТИПОВОЙ ПРОЕКТ

903-1-265.88

# КОТЕЛЬНАЯ

## С 4 КОТЛАМИ

## ДЕ-6,5-14ГМ.

СИСТЕМА ТЕПЛОСНАБЖЕНИЯ ЗАКРЫТАЯ.

ТОПЛИВО-ГАЗ, РЕЗЕРВ-МАЗУТ.

ЗДАНИЕ ИЗ СБОРНЫХ ЖЕЛЕЗОБЕТОННЫХ КОНСТРУКЦИЙ

Альбом 7

часть 2 стр. 76-151

23296-09

цена 11-86

gost.e-ecolog.ru

20.4.89г

I
М1:1 лист 1

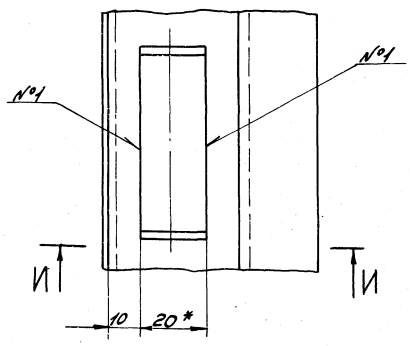


1

И – И
М1:1

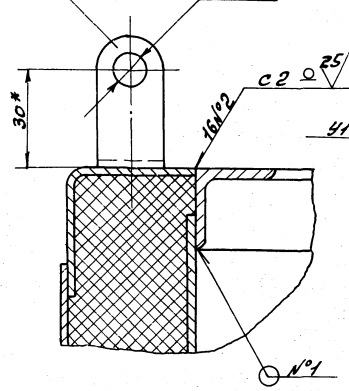


II
М1:5 лист 1

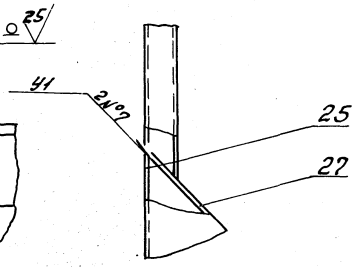


Е – Е
М1:1 лист 1

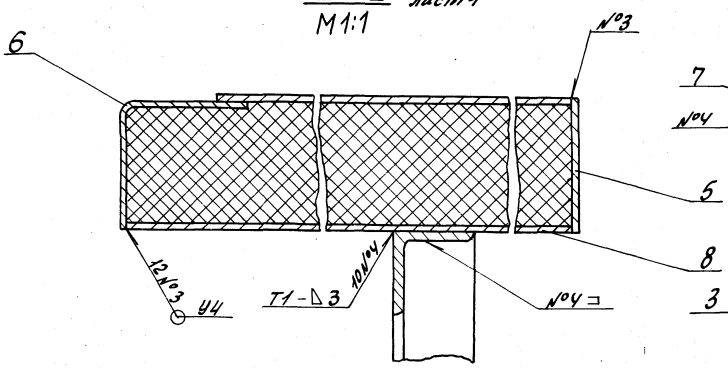


В – В
М1:2 лист 1

9

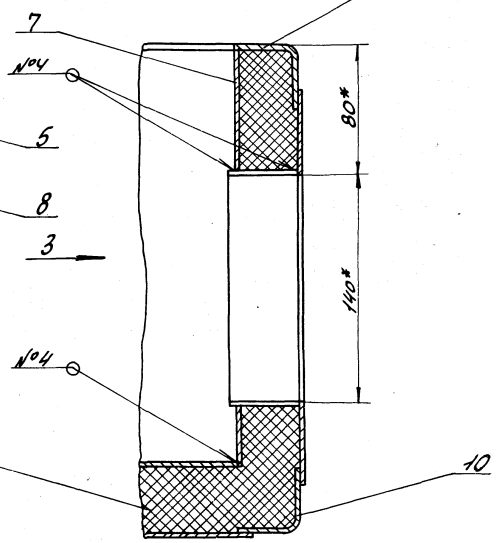


Д – Д
М1:1 лист 1

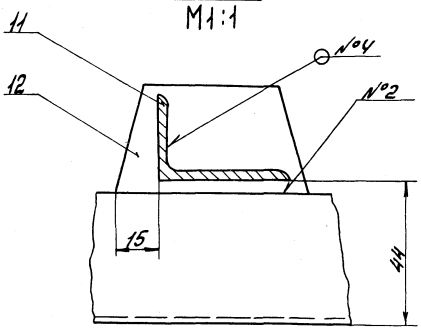


Вид
М1:2

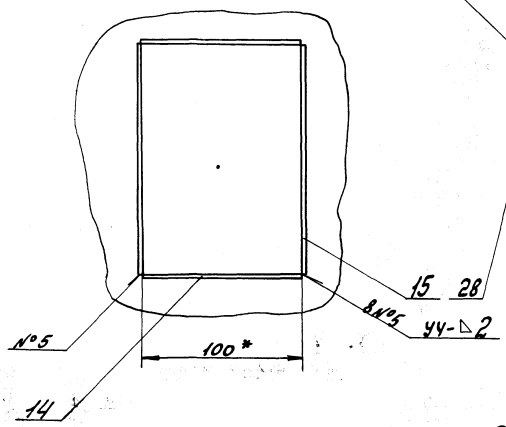


Ж – Ж
М1:1 повернуто лист 1

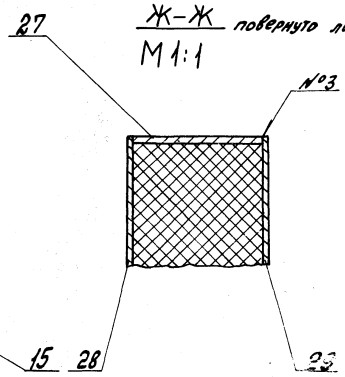


Г – Г
М1:1 лист 1

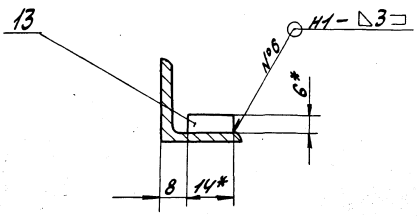


© ЦИТП Госстроя СССР, 1989

Д22Е.014.030СБ

Альбом 7 часть 2

Типовой проект 903-1-

## К – К лист 1
М1:5

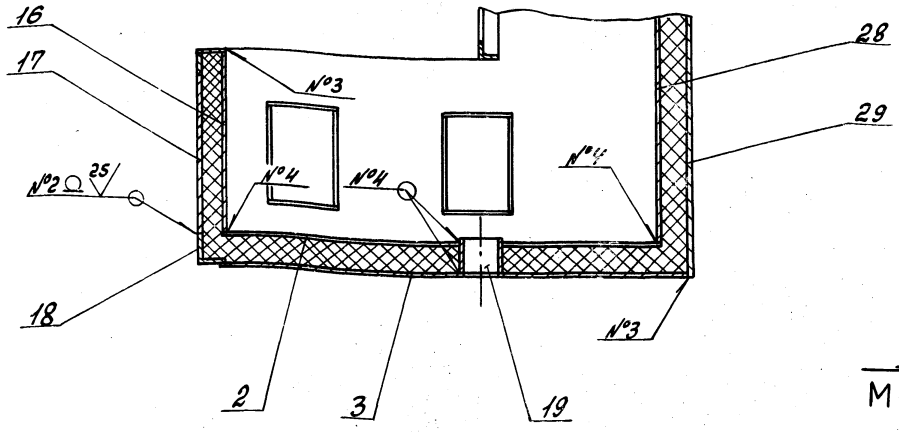


## IV лист 1
М1:1

## III лист 1
М1:1

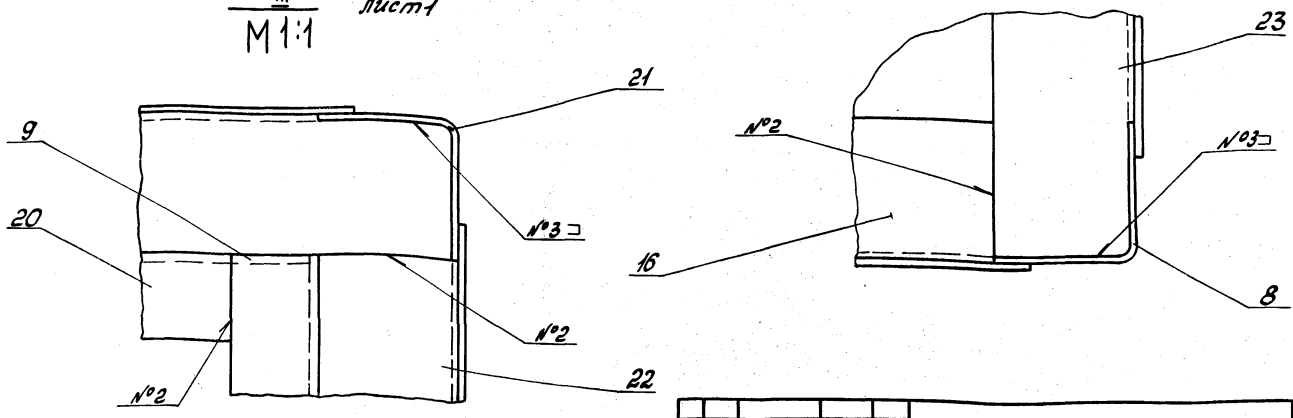


| Изм | Лист | № докум | Подп | Дата | Д22Е.014.030СБ | Лист 3 |
|---|---|---|---|---|---|---|

Формат А3

Д22Е.014.021

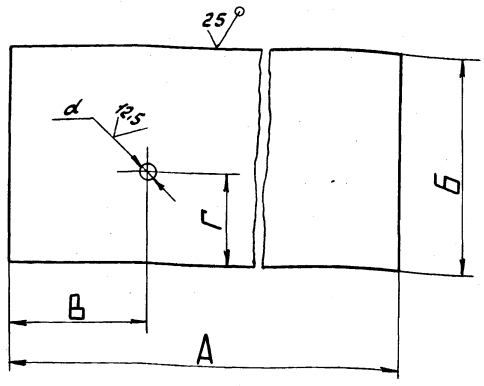


| Обозначение | Размеры, мм | | | | | Масса, кг |
|---|---|---|---|---|---|---|
| | А | Б | В | Г | d | |
| Д22Е.014.021 | 993 | 1396 | 722 | 35 | 21 | 23 |
| -01 | 1454 | 1016 | 727 | 18 | 15 | 23.4 |
| -02 | 2050 | 616 | 406 | 256 | 58 | 20 |
| -03 | 2070 | 668 | 418 | 298 | 50 | 21.8 |

H16; h16; ± IT16/2

Д22Е.014.029

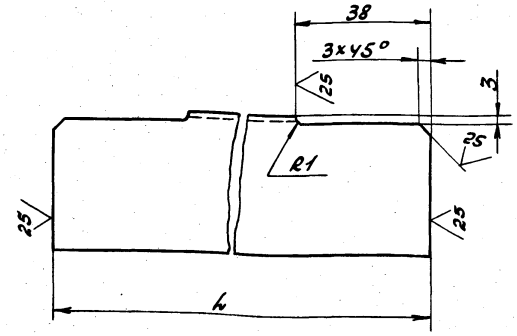


| Обозначение | L, мм | Масса, кг |
|---|---|---|
| Д22Е.014.029 | 292 | 0.21 |
| -01 | 2124 | 1,55 |

h16; ± IT16/2.

Д22Е.014.021

| Изм | Лист | № докум | Подп. | Дата | Стенка | Лит | Масса | Масштаб |
|---|---|---|---|---|---|---|---|---|
| Разраб | | Ляпин | | | | И | см. табл. | — |
| Пров | | Ляпин | | | | Лист | Листов 1 | |
| Т.контр | | | | | | | | |
| Н.контр. | | Мюнтер | | | Лист Б-ЛН-2 ГОСТ 19903-74 3-IV-Н-В Ст3сп ГОСТ 16523-70 | Госстрой СССР ГПИ Горьковский САНТЕХПРОЕКТ | | |
| Утв. | | | | | | | | |

Формат А4

Д22Е.014.029

| Изм | Лист | № докум | Подп. | Дата | Связь | Лит | Масса | Масштаб |
|---|---|---|---|---|---|---|---|---|
| Разраб | | Ляпин | | | | И | см. табл. | — |
| Пров. | | Ляпин | | | | Лист | Листов 1 | |
| Т.контр. | | | | | | | | |
| Н.контр. | | Мюнтер | | | Уголок 40х40х2 ГОСТ 19771-74 8Ст.3кп2 ГОСТ 11474-76 | Госстрой СССР ГПИ Горьковский САНТЕХПРОЕКТ | | |
| Утв. | | | | | | | | |

Копировала: Красовская

23296-09 3

Формат А4

Альбом 7 часть 2

Типовой проект 903-1-

Д22Е.014.031

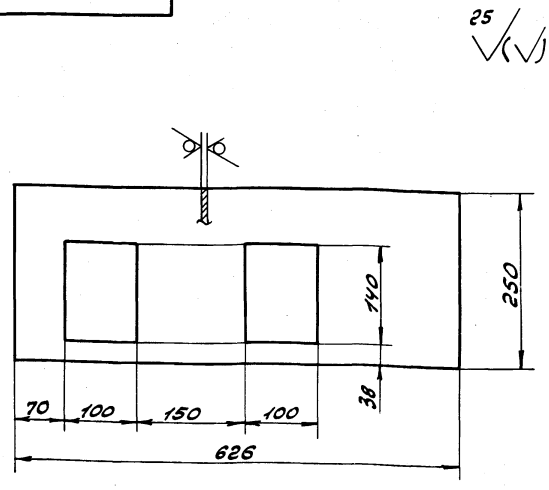


H16; h16; $\pm \frac{IT16}{2}$

| Изм. | Лист | № докум. | Подп. | Дата |
|---|---|---|---|---|
| Разраб. | | Ляпин | | |
| Пров. | | Ляпин | | |
| Т.контр. | | | | |
| Н.контр. | | Мюнтер | | |
| Утв. | | | | |

Д22Е.014.031

Стенка

| Лит | Масса | Масштаб |
|---|---|---|
| И | 2 | 1:5 |

Лист | Листов 1

Лист Б-ПН-2 ГОСТ 19903-74 / 3-IV-Н-ВСт.3сп.ГОСТ16523-70

Госстрой СССР ГПИ Горьковский САНТЕХПРОЕКТ

Формат А4

Инв. № подл. | Подп. и дата | Взам. инв. № | Инв. № дубл. | Подп. и дата

Д22Е.014.036

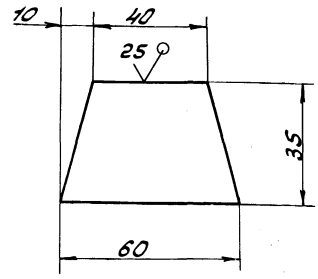


h16; $\pm \frac{IT16}{2}$

| Изм. | Лист | № докум. | Подп. | Дата |
|---|---|---|---|---|
| Разраб. | | Ляпин | | |
| Пров. | | Ляпин | | |
| Т.контр. | | | | |
| Н.контр. | | Мюнтер | | |
| Утв. | | | | |

Д22Е.014.036

Косынка

| Лит | Масса | Масштаб |
|---|---|---|
| И | 0,022 | 1:1 |

Лист | Листов 1

Лист Б-ПН-2 ГОСТ 19903-74 / 3-IV-Н-ВСт.3сп.ГОСТ16523-70

Госстрой СССР ГПИ Горьковский САНТЕХПРОЕКТ

Формат А4

Инв. № подл. | Подп. и дата | Взам. инв. № | Инв. № дубл. | Подп. и дата

Д22Е.014.045

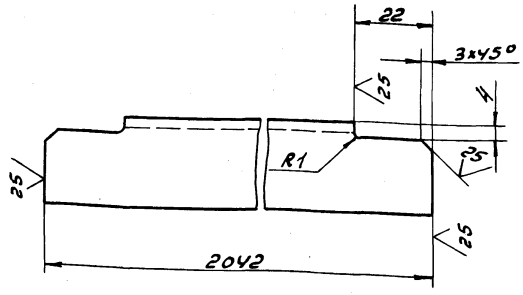


h16; $\pm \frac{IT16}{2}$

| Изм. | Лист | № докум. | Подп. | Дата |
|---|---|---|---|---|
| Разраб. | | Ляпин | | |
| Пров. | | Ляпин | | |
| Т.контр. | | | | |
| Н.контр. | | Мюнтер | | |
| Утв. | | | | |

Д22Е.014.045

Связь

| Лит | Масса | Масштаб |
|---|---|---|
| И | 3 | 1:1 |

Лист | Листов 1

Уголок 25x25x3-Б-ГОСТ 8509-72 / ВСт.3сп.ГОСТ 535-79

Госстрой СССР ГПИ Горьковский САНТЕХПРОЕКТ

Формат А4

Инв. № подл. | Подп. и дата | Взам. инв. № | Инв. № дубл. | Подп. и дата

Д22Е.014.048

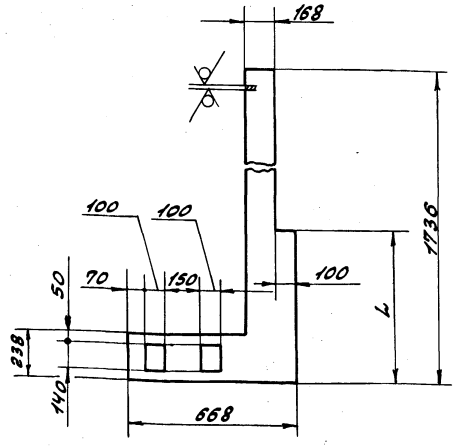


| Обозначение | Котел | L, мм | Масса, кг |
|---|---|---|---|
| Д22Е.014.048 | ДЕ-4 | 782 | 5,93 |
| -01 | ДЕ-6,5 | 658 | 6,93 |

H16; h16; $\pm \frac{IT16}{2}$

| Изм. | Лист | № докум. | Подп. | Дата |
|---|---|---|---|---|
| Разраб. | | Ляпин | | |
| Пров. | | Ляпин | | |
| Т.контр. | | | | |
| Н.контр. | | Мюнтер | | |
| Утв. | | | | |

Д22Е.014.048

Стенка

| Лит | Масса | Масштаб |
|---|---|---|
| И | см. табл. | — |

Лист | Листов 1

Лист Б-ПН-2 ГОСТ 19903-74 / 3-IV-Н-ВСт.3сп.ГОСТ16523-70

Госстрой СССР ГПИ Горьковский САНТЕХПРОЕКТ

Формат

23296-09 4

Альбом I часть 2

Типовой проект 903-1-

Инв.№ подл. | Подп. и дата | Взам. инв.№ | Инв.№ дубл. | Подп. и дата

## Д22Е.014.049

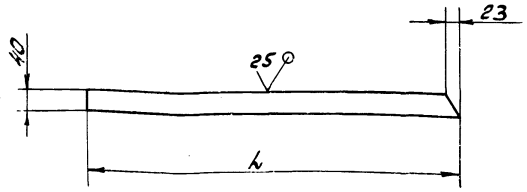


| Обозначение | Котел | L, мм | Масса, кг |
|---|---|---|---|
| Д22Е.014.049 | ДЕ-4 | 1014 | 0,63 |
| -01 | ДЕ-6,5 | 1125 | 0,7 |

h16; $\pm \frac{IT16}{2}$

| Изм. | Лист | № докум. | Подп. | Дата |
|---|---|---|---|---|
| Разраб. | | Лапин | | |
| Пров. | | Лапин | | |
| Т.контр. | | | | |
| Н.контр. | | Мюнтер | | |
| Утв. | | | | |

Д22Е.014.049

Стенка

| Лит | Масса | Масштаб |
|---|---|---|
| И | см. табл. | — |

Лист | Листов 1

Лист Б-ПН-2 ГОСТ 19903-74 3-IV-Н-ВСт3сп ГОСТ 16523-70

Госстрой СССР ПЛИ Горьковский САНТЕХПРОЕКТ

Формат А4

## Д22Е.014.051

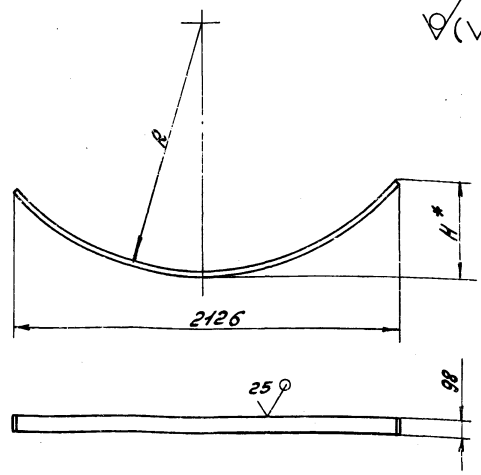


| Обозначение | Котел | R, мм | H, мм | Масса, кг |
|---|---|---|---|---|
| Д22Е.014.051 | ДЕ-4 | 1384 | 514 | 2.9 |
| -01 | ДЕ-6,5 | 1624 | 400 | 4.3 |

1.* Размеры для справок.

2. h16; $\pm \frac{IT16}{2}$

| Изм. | Лист | № докум. | Подп. | Дата |
|---|---|---|---|---|
| Разраб. | | Лапин | | |
| Пров. | | Лапин | | |
| Т.контр. | | | | |
| Н.контр. | | Мюнтер | | |
| Утв. | | | | |

Д22Е.014.051

Стенка

| Лит | Масса | Масштаб |
|---|---|---|
| И | см. табл. | — |

Лист | Листов 1

Лист Б-ПН-2 ГОСТ 19903-74 3-IV-Н-ВСт3сп ГОСТ 16523-70

Госстрой СССР ПЛИ Горьковский САНТЕХПРОЕКТ

Формат А4

## Д22Е.014.052

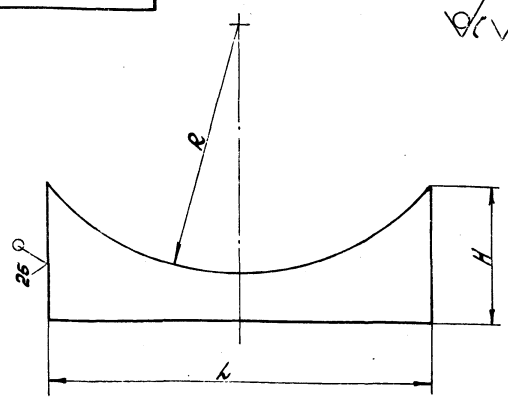


| Обозначение | Котел | Размеры, мм L | R | H | Масса, кг |
|---|---|---|---|---|---|
| Д22Е.014.052 | ДЕ-4 | 2070 | 1384 | 512 | 15,04 |
| -01 | | 2130 | | 812 | 23,72 |
| -02 | ДЕ-6,5 | 2070 | 1624 | 398 | 5.83 |
| -03 | | 2130 | | 698 | 18.84 |

h16; $\pm \frac{IT16}{2}$

| Изм. | Лист | № докум. | Подп. | Дата |
|---|---|---|---|---|
| Разраб. | | Лапин | | |
| Пров. | | Лапин | | |
| Т.контр. | | | | |
| Н.контр. | | Мюнтер | | |
| Утв. | | | | |

Д22Е.014.052

Стенка

| Лит | Масса | Масштаб |
|---|---|---|
| И | см. табл. | — |

Лист | Листов 1

Лист Б-ПН-2 ГОСТ 19903-74 3-IV-Н-ВСт3сп ГОСТ 16523-70

Госстрой СССР ПЛИ Горьковский САНТЕХПРОЕКТ

Формат А4

## Д22Е.015.001

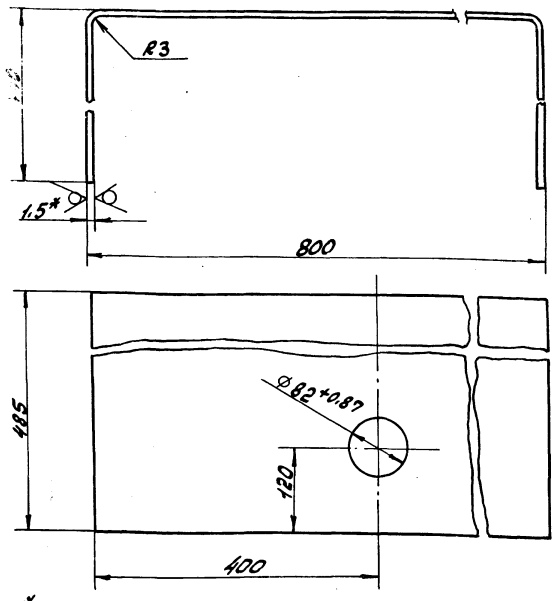


1.* Размеры для справок.

2. $\pm \frac{IT16}{2}$

| Изм. | Лист | № докум. | Подп. | Дата |
|---|---|---|---|---|
| Разраб. | | Панова | | |
| Пров. | | Панова | | |
| Т.контр. | | | | |
| Н.контр. | | Мюнтер | | |
| Утв. | | | | |

Д22Е.015.001

Обечайка

| Лит | Масса | Масштаб |
|---|---|---|
| И | 13,5 | 1:5 |

Лист | Листов 1

Лист Б-ПН-1,5 ГОСТ 19903-74 3-IV-Н-ВСт3сп ГОСТ 16523-70

Госстрой СССР ПЛИ Горьковский САНТЕХПРОЕКТ

Формат А4

Альбом 7 часть 2

Типовой проект 903-1-

| Формат | Зона | Поз. | Обозначение | Наименование | Кол. | Примечание |
|---|---|---|---|---|---|---|
| | | | | **Документация** | | |
| А2 | | | Д22Е.015.000СБ | Сборочный чертеж | | |
| | | | | **Детали** | | |
| А4 | | 1 | Д22Е.015.001 | Обечайка | 1 | |
| А4 | | 2 | Д22Е.015.002 | Крышка | 1 | |
| Б4 | | 3 | Д22Е.015.003 | Патрубок | | |
| | | | | Труба 80х2 ГОСТ 8734-75 / Д ГОСТ 8733-74 | | |
| | | | | $L = 707\ h16^{25}$ | 1 | 0,41кг |
| А4 | | 4 | Д22Е.015.004 | Фланец | 1 | |
| А4 | | 5 | Д22Е.015.005 | Подкладка | 1 | |
| А3 | | 6 | Д22Е.015.006 | Стойка | 1 | |
| Б4 | | 7 | Д22Е.015.007 | Стенка | | |
| | | | | Лист Б-ПН-1,5 ГОСТ 19903-74 / 3-IV-Н-ВСт3сп ГОСТ 16523-70 | | |
| | | | | (986х786) $h16^{25}$ | 1 | 7,4кг |
| Б4 | | 8 | Д22Е.015.008 | Полка | | |
| | | | | Лист Б-ПН-1,5 ГОСТ 19903-74 / 3-IV-Н-ВСт3сп ГОСТ 16523-70 | | |
| | | | | (480х780) $h16^{25}$ | 2 | 4,4кг |

Изм. Лист N докум. Подп. Дата

Разраб. Панова

Пров. Панова

Нач.отд. Врлевский

Н.контр. Монтер

Утв.

Д22Е.015.000

Шкаф аккумуляторный

Лит. | Масса | Масштаб

Лист 1 | Листов 2

Госстрой СССР ГПИ Горьковский САНТЕХПРОЕКТ

Инв.№ подл. | Подп. и дата | Взам. инв.№ | Инв.№ дубл. | Подп. и дата



| Формат | Зона | Поз. | Обозначение | Наименование | Кол. | Примечание |
|---|---|---|---|---|---|---|
| Б4 | | 9 | Д22Е.015.009 | Связь | | |
| | | | | Уголок 36х36х3-Б ГОСТ 8509-72 / ВСт3сп ГОСТ 535-79 | | |
| | | | | $L = 424\ h16^{25}$ | 4 | 0,7кг |
| Б4 | | 10 | Д22Е.015.011 | Связь | | |
| | | | | Уголок 36х36х3-Б ГОСТ 8509-72 / ВСт3сп ГОСТ 535-79 | | |
| | | | | $L = 725\ h16^{25}$ | 4 | 1,2кг |
| Б4 | | 11 | Д22Е.015.012 | Плита | | |
| | | | | Лист Б-ПН-6 ГОСТ 19903-74 / ВСт3сп ГОСТ 14637-79 | | |
| | | | | (60х60) $h16^{25}$ | 4 | 0,17кг |
| А3 | | 12 | Д22Е.015.006-01 | Стойка | 1 | |
| | | | | **Стандартные изделия** | | |
| | | 13 | | Винт М6х10.36 ГОСТ 17473-76 | 7 | |

Инв.№ подл. | Подп. и дата | Взам. инв.№ | Инв.№ дубл. | Подп. и дата

Изм. Лист N докум. Подп. Дата

Д22Е.015.000

Лит. | Лист 2

Формат А4

Д22Е.015.002

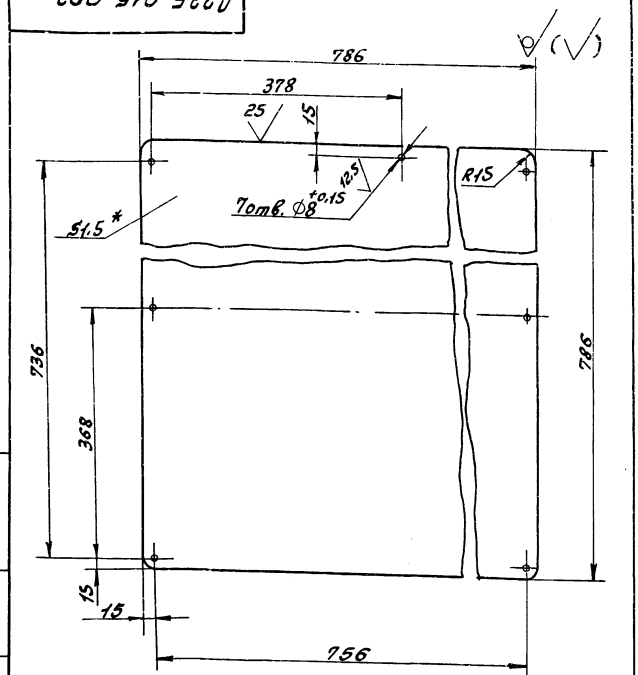


1.* Размеры для справок.

2. ± IT16/2

Крышка

Лит. | Масса 7,1 | Масштаб 1:5

Лист 1 | Листов 1

Лист Б-ПН-1,5 ГОСТ 19903-74 / 3-IV-Н-ВСт3сп ГОСТ 16523-70

Госстрой СССР ГПИ Горьковский САНТЕХПРОЕКТ

Формат А4

Д22Е.015.004

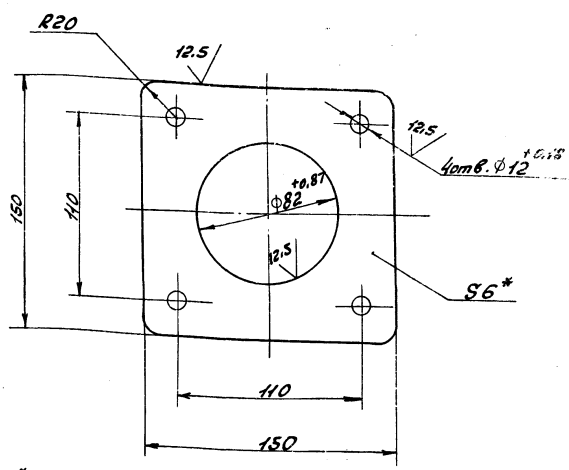


1.* Размеры для справок.

2. ± IT16/2

Фланец

Лит. | Масса 0,8 | Масштаб 1:2

Лист 1 | Листов 1

Лист Б-ПН-6 ГОСТ 19903-74 / ВСт3сп ГОСТ 14637-79

Госстрой СССР ГПИ Горьковский САНТЕХПРОЕКТ

Копировала: Красовская



Формат А4

Типовой проект 903-1- Альбом 7 часть 2

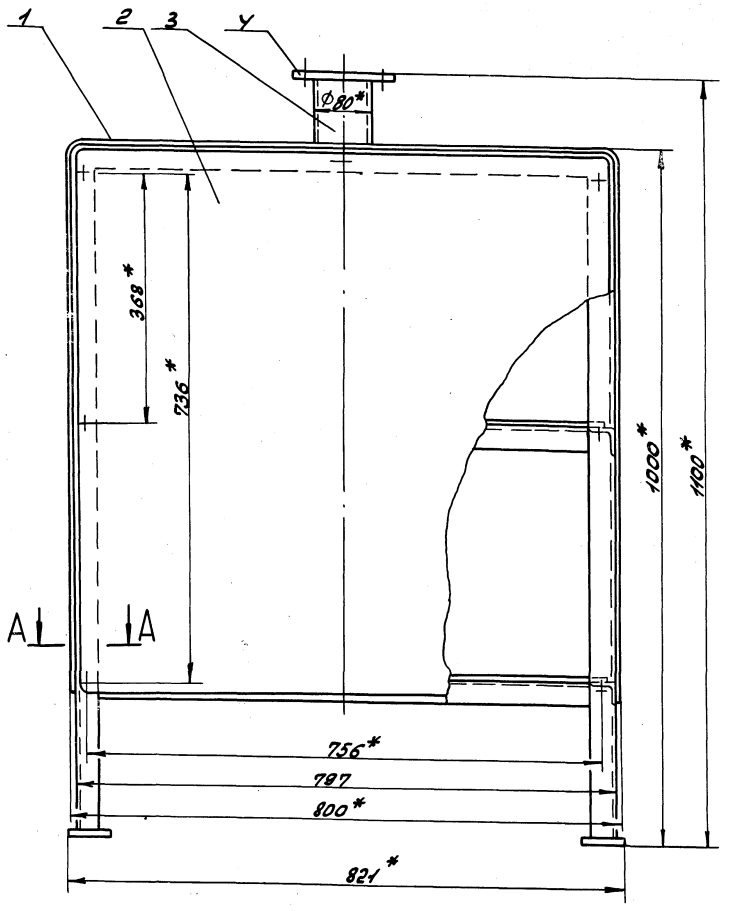


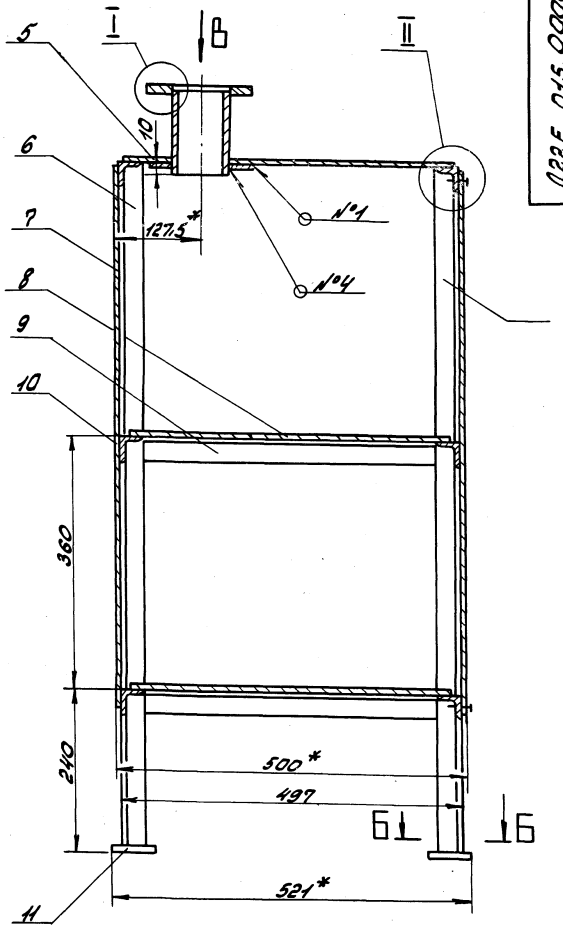


А–А
М1:1

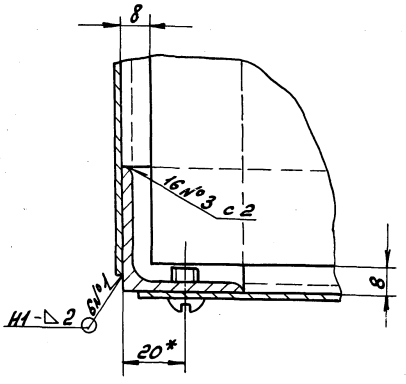


Б–Б
М1:2

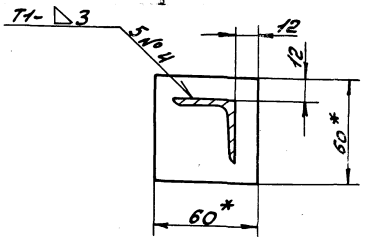


I
М1:1

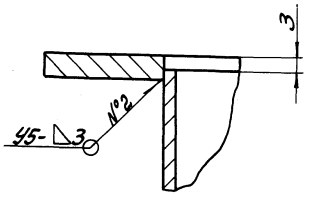


II
М1:1

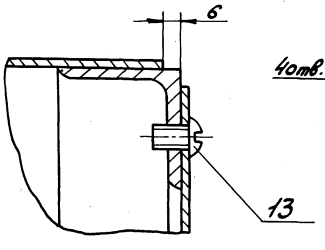


Вид В

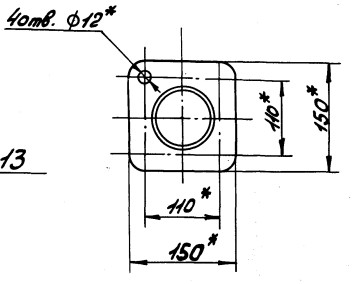


1.* Размеры для справок.

2. $\pm \frac{IT16}{2}$

3. Сварные швы №1,3,4 по ГОСТ5264-80, №2 по ГОСТ16037-80.

4. Покрытие наружных поверхностей:
грунтовка ГФ-021 ГОСТ25129-82,
эмаль ПФ-115 ГОСТ6465-76.

| | | | | | | | |
|---|---|---|---|---|---|---|---|
| | | | | | Д22Е.015.0000Б | | |
| Изм. | Лист | № докум. | Подп. | Дата | Шкаф аккумуляторный | Лит | Масса | Масштаб |
| Разраб. | | Панова | | 8.88 | | И | 56 | 1:5 |
| Пров. | | Панова | | | | Лист | Листов 1 | |
| Т.контр. | | | | | | Госстрой СССР ГПИ Горьковский САНТЕХПРОЕКТ | | |
| Нач.отд. | | Вольский | | | | | | |
| Н.контр. | | Нинтер | | | | | | |
| Утв. | | | | | | | | |

Копировала: Красовская



Инв.№ подл. | Подп. и дата | Взам. инв.№ | Инв.№ дубл. | Подп. и дата

Д22Е. 015. 005

Альбом 7 часть 2

Типовой проект 903-1

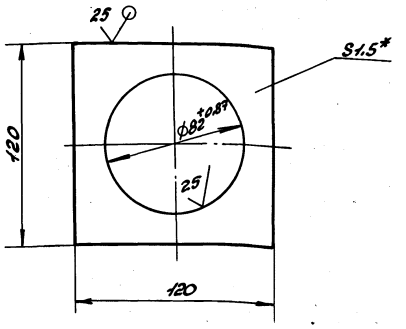


1.* Размеры для справок $\pm \frac{IT16}{2}$

2.

| Изм | Лист | № докум | Подп | Дата |
|---|---|---|---|---|
| Разраб | | Панова | | 8.4.88 |
| Пров. | | Панова | | |
| Т.контр. | | | | |
| Н.контр. | | Мюнтер | | |
| Утв. | | | | |

Д22Е. 015. 005

Подкладка

| Лит | Масса | Масштаб |
|---|---|---|
| И | 0,13 | 1:2 |

Лист | Листов 1

Лист Б-ПН-1,5 ГОСТ 19903-74
3-IV-Н-ВСт3сп ГОСТ 16523-70

Госстрой СССР ГПИ Горьковский САНТЕХПРОЕКТ

Формат А4

| Формат | Зона | Поз. | Обозначение | Наименование | Кол. | Примечание |
|---|---|---|---|---|---|---|
| | | | | Документация | | |
| А3 | | | Д22Е. 016. 000СБ | Сборочный чертеж | | |
| | | | | Детали | | |
| Б4 | | 1 | Д22Е. 016.001 | Труба | | |
| | | | | Труба 57х3,5 ГОСТ 10704-76 / В-10 ГОСТ 10705-80 | | |
| | | | | $L = 115\ h16$ 12,5 | 1 | 0,5кг |
| Б4 | | 2 | Д22Е. 016.002 | Труба | | |
| | | | | Труба 377х7 ГОСТ 10704-76 / В-10 ГОСТ 10705-80 | | |
| | | | | $L = 392\ h16$ 12,5 | 1 | 25кг |
| Б4 | | 3 | Д22Е. 016.003 | Лист верхний | | |
| | | | | Лист Б-ПН-8 ГОСТ 19903-74 / ВСт3сп ГОСТ 14637-79 | | |
| | | | | Д377-1хd58 +1 12,5 | 1 | 6,5кг |
| Б4 | | 4 | Д22Е. 016.004 | Ребро | | |
| | | | | Полоса 2-Б-8х100 ГОСТ 103-76 / ВСт3сп ГОСТ 535-79 | | |
| | | | | $L = 100\ h16$ 12,5 | 3 | 0,63кг |
| Б4 | | 5 | Д22Е. 016. 005 | Труба | | |
| | | | | Труба 159х3,2 ГОСТ 10704-76 / В-10 ГОСТ 10705-80 | | |
| | | | | $L = 720\ h16$ 25 | 1 | 8,86кг |

| Изм | Лист | № докум | Подп. | Дата |
|---|---|---|---|---|
| Разраб | | Панова | | 8.4.88 |
| Пров. | | Панова | | |
| Нач.отд. | | Вольский | | |
| Н.контр. | | Мюнтер | | |
| Утв. | | | | |

Д22Е. 016.000

Устройство задержания герметика

| Лит | Лист | Листов |
|---|---|---|
| И | | 1 |

Госстрой СССР ГПИ Горьковский САНТЕХПРОЕКТ

Формат А4

Д22Е. 015. 006

Рис.1

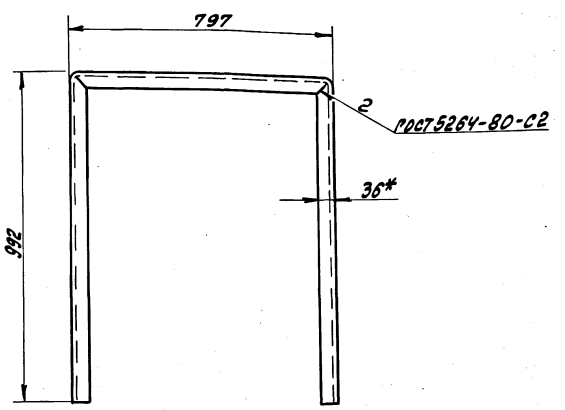


Рис.2

Остальное см. рис.1

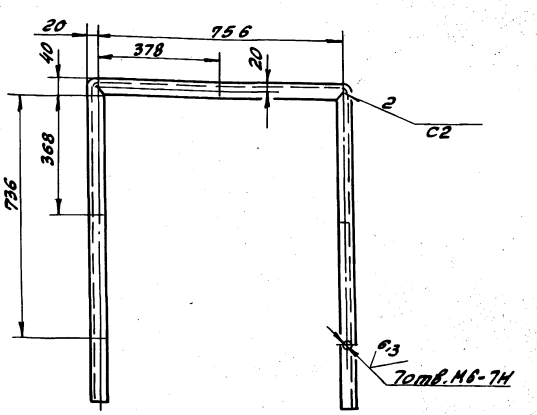


| Обозначение | Рис | Масса, кг |
|---|---|---|
| Д22Е. 015. 006 | 1 | 4,6 |
| -01 | 2 | 4,56 |

Развертка
М 1:2

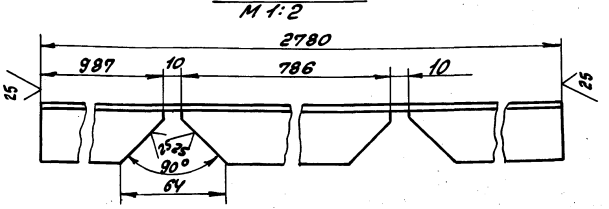


1.* Размеры для справок

2 $h16 \pm \frac{IT16}{2}$

Д22Е. 015. 006

| Изм | Лист | № докум | Подп. | Дата |
|---|---|---|---|---|
| Разраб | | Панова | | 8.4.88 |
| Пров. | | Панова | | |
| Т.контр. | | | | |
| Н.контр. | | Мюнтер | | |
| Утв. | | | | |

Стойка

| Лит | Масса | Масштаб |
|---|---|---|
| И | см. табл. | 1:10 |

Лист | Листов 1

Уголок 36х36х3-Б-ГОСТ 8509-72 / ВСт3сп ГОСТ 535-79

Госстрой СССР ГПИ Горьковский САНТЕХПРОЕКТ

Формат А3

Копировала: Крас

23296-09 8

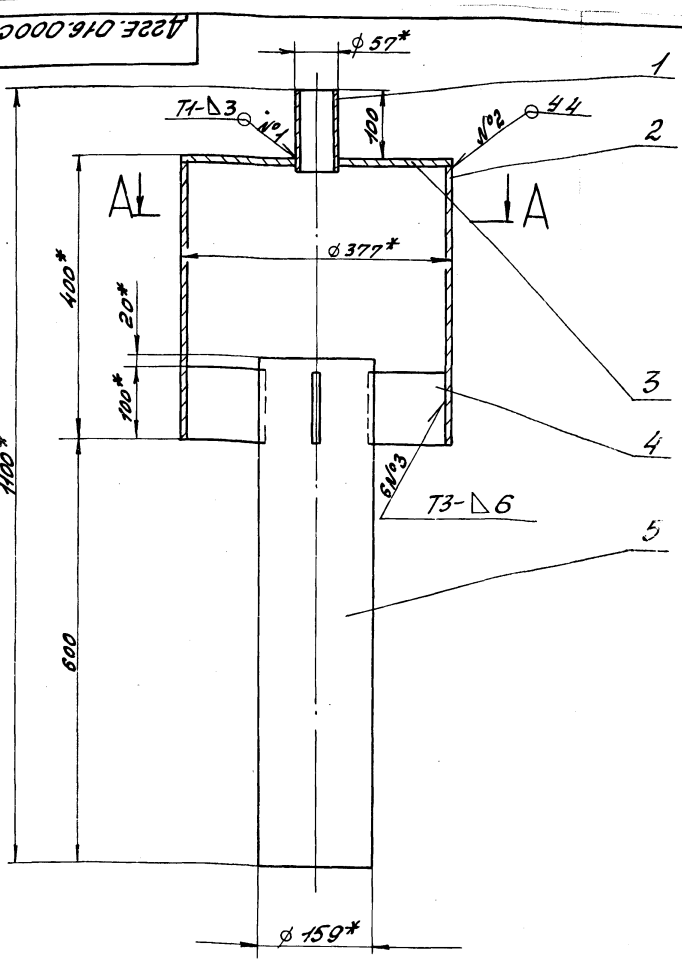


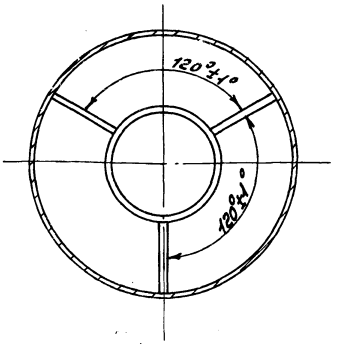


1.*Размеры для справок.

2 ± IT16/2

3. Сварные швы по ГОСТ 5264-80.

4. Покрытие: железный сурик ГОСТ 8135-74 на олифе ГОСТ 7931-76

| Изм. | Лист | № докум. | Подп. | Дата |
|---|---|---|---|---|
| Разраб. | | Панова | | 8У88 |
| Пров. | | Панова | | |
| Т.контр. | | | | |
| Нач.отд. | | Вольский | | |
| Н.контр. | | Мюнтер | | |
| Утв. | | | | |

Д22Е.016.000СБ

Устройство задержания герметика

| Лит. | Масса | Масштаб |
|---|---|---|
| И | 43 | 1:5 |
| Лист | Листов 1 | |

Госстрой СССР ГПИ Горьковский САНТЕХПРОЕКТ

Формат А3

| Формат | Зона | Поз. | Обозначение | Наименование | Кол. | Примечание |
|---|---|---|---|---|---|---|
| | | | | Документация | | |
| А2 | | | Д22Е.018.000СБ | Сборочный чертеж | | |
| | | | | Детали | | |
| Б4 | | 1 | Д22Е.018.001 | Плита | | |
| | | | | Лист Б-ПН-10 ГОСТ 19903-74 ВСт3сп ГОСТ 14637-79 | | |
| | | | | (100х100) h16 25 | 4 | 0,8кг |
| А4 | | 2 | Д22Е.018.002 | Стойка | 4 | |
| А4 | | 3 | Д22Е.018.003 | Поручень | 4 | |
| А4 | | 4 | Д22Е.018.004 | Связь | 2 | |
| А4 | | 5 | Д22Е.018.005 | Стойка | 4 | |
| А4 | | 6 | Д22Е.018.002-01 | Связь | 2 | |
| А4 | | 7 | Д22Е.018.006 | Настил | 1 | |
| А4 | | 8 | Д22Е.018.007 | Ступень | 4 | |

| Изм. | Лист | № докум. | Подп. | Дата |
|---|---|---|---|---|
| Разраб. | | Панова | | 8У88 |
| Пров. | | Панова | | |
| Нач.отд. | | Вольский | | |
| Н.контр. | | Мюнтер | | |
| Утв. | | | | |

Д22Е.018.000

Помост

| Лит. | Лист | Листов |
|---|---|---|
| П | | 1 |

Госстрой СССР ГПИ Горьковский САНТЕХПРОЕКТ

Формат А4

Д22Е.018.002

25 √(V)

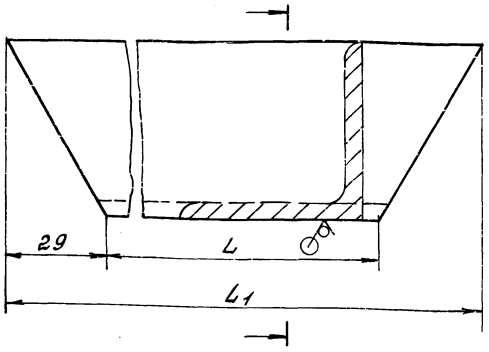


| Обозначение | Размеры, мм | | Масса, кг |
|---|---|---|---|
| | L | L1 | |
| Д22Е.018.002 | 475 | 533 | 1.9 |
| -01 | 680 | 738 | 2.67 |

± IT16/2

| Изм. | Лист | № докум. | Подп. | Дата |
|---|---|---|---|---|
| Разраб. | | Панова | | 8У88 |
| Пров. | | Панова | | |
| Т.контр. | | | | |
| Н.контр. | | Мюнтер | | |
| Утв. | | | | |

Д22Е.018.002

Стойка

| Лит. | Масса | Масштаб |
|---|---|---|
| И | см. табл. | — |
| Лист | Листов 1 | |

Уголок 50х50х5-Б-ГОСТ 8509-72 ВСт3сп ГОСТ 535-79

Госстрой СССР ГПИ Горьковский САНТЕХПРОЕКТ

Копировал: Красоф

Формат А4

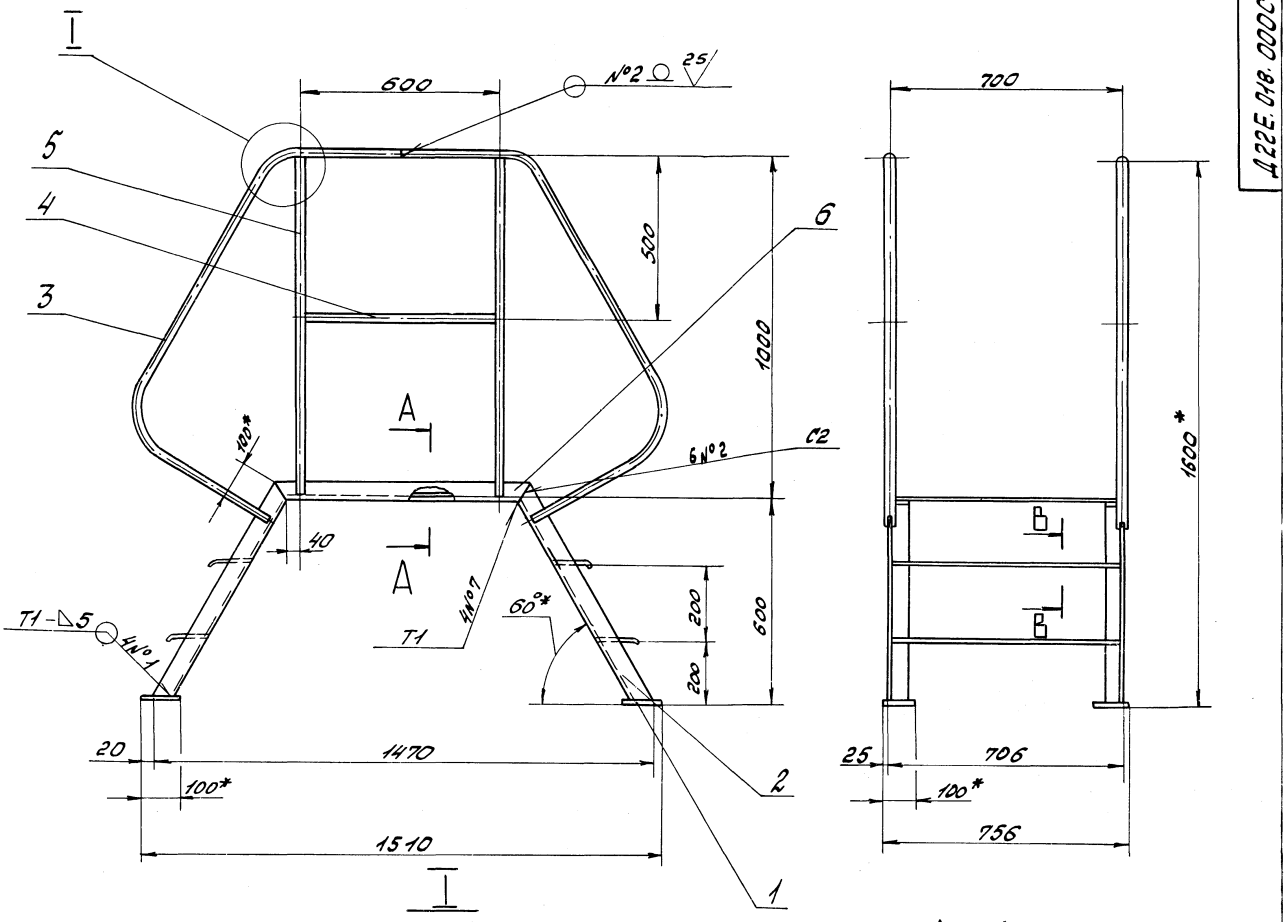


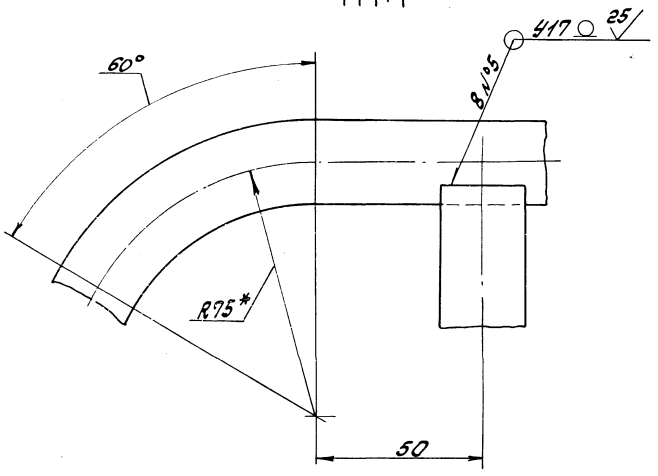


А – А
М 1:1

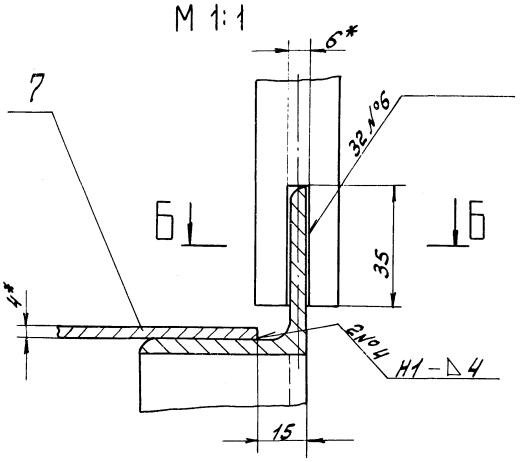


Б-Б
М 1:1

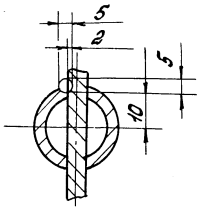


В-В
М 1:2

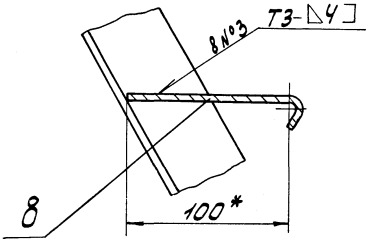


1. * Размеры для справок.
2. $\pm \frac{1716}{2}$
3. Сварные швы № 1, 2, 3, 4, по ГОСТ 5264-80, № 5 по ГОСТ 16037-80, № 7 по ГОСТ 11534-75.
4. Сварка ручная дуговая.

| | | | | | | | |
|---|---|---|---|---|---|---|---|
| | | | | | Д22Е.018.000СБ | | |
| Изм. | Лист | № докум. | Подп. | Дата | Помост | Лит | Масса | Масштаб |
| Разраб. | | Панова | | 5.V.88 | | | 50 | 1:10 |
| Пров. | | Панова | | | | Лист | Листов 1 |
| Т.контр. | | | | | | | Госстрой СССР ГПИ Горьковский САНТЕХПРОЕКТ |
| Нач.отд. | | Вольский | | | | | |
| Н.контр. | | Минтер | | | | | |
| Утв. | | | | | | | |

Альбом 7 часть 2

Типовой проект 903-1-

## Д22Е.018.003

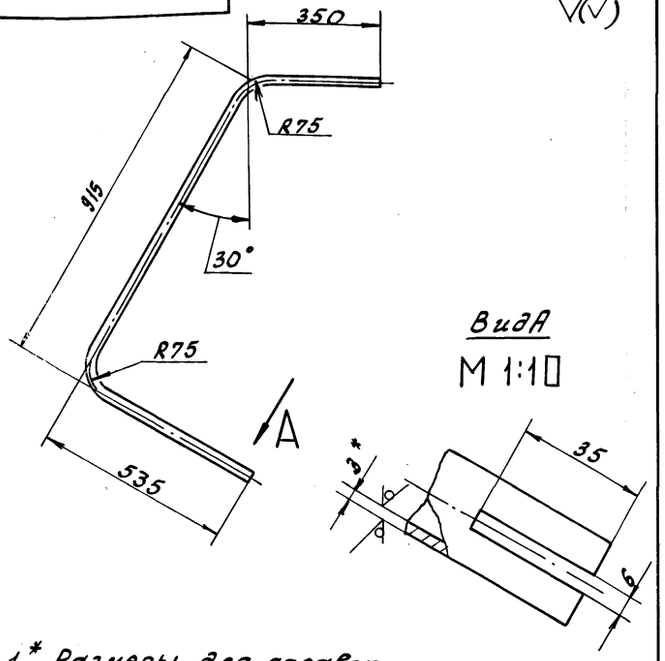


1.* Размеры для справок.

2. $h16, \pm \frac{IT16}{2}$.

| Изм | Лист | № докум | Подп. | Дата | Д22Е.018.003 | | | |
|---|---|---|---|---|---|---|---|---|
| Разраб | | Панова | | 8.4.88 | Поручень | Лит И | Масса 2,8 | Масштаб 1:10 |
| Пров | | Панова | | | | Лист | Листов 1 | |
| Т.контр. | | | | | | | | |
| Н.контр. | | Мюнтер | | | Труба 25х3 ГОСТ 8732-78 / В Ст3сп ГОСТ 8731-74 | Госстрой СССР ГПИ Горьковский САНТЕХПРОЕКТ | | |
| Утв. | | | | | | | | |

Инв. № подл. | Подп. и дата | Взам. инв. № | Инв. № дубл. | Подп. и дата

Формат А4

## Д22Е.018.004

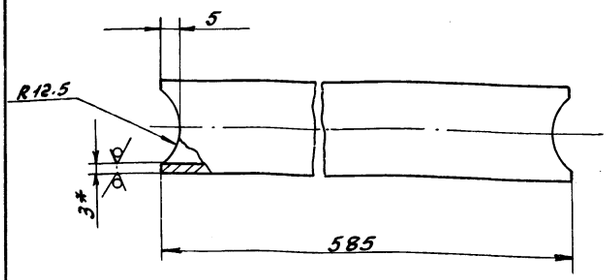


1.* Размеры для справок.

2. $h16, \pm \frac{IT16}{2}$.

| Изм | Лист | № докум | Подп. | Дата | Д22Е.018.004 | | | |
|---|---|---|---|---|---|---|---|---|
| Разраб | | Панова | | 8.4.88 | Связь | Лит И | Масса 0.95 | Масштаб 1:1 |
| Пров. | | Панова | | | | Лист | Листов 1 | |
| Т.контр. | | | | | | | | |
| Н.контр. | | Мюнтер | | | Труба 25х3 ГОСТ 8732-78 / В Ст3сп ГОСТ 8731-74 | Госстрой СССР ГПИ Горьковский САНТЕХПРОЕКТ | | |
| Утв. | | | | | | | | |

Инв. № подл. | Подп. и дата | Взам. инв. № | Инв. № дубл. | Подп. и дата

Формат А4

## Д22Е.018.005

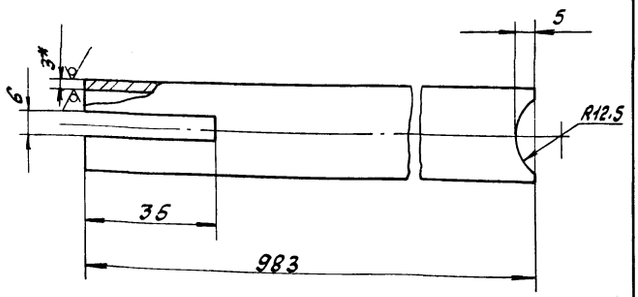


1.* Размеры для справок.

2. $h16, \pm \frac{IT16}{2}$.

| Изм | Лист | № докум | Подп | Дата | Д22Е.018.005 | | | |
|---|---|---|---|---|---|---|---|---|
| Разраб | | Панова | | 8.4.88 | Стойка | Лит И | Масса 1,5 | Масштаб 1:1 |
| Пров | | Панова | | | | Лист | Листов 1 | |
| Т.контр. | | | | | | | | |
| Н.контр | | Мюнтер | | | Труба 25х3 ГОСТ 8732-78 / В Ст3сп ГОСТ 8731-74 | Госстрой СССР ГПИ Горьковский САНТЕХПРОЕКТ | | |
| Утв. | | | | | | | | |

Инв. № подл. | Подп. и дата | Взам. инв. № | Инв. № дубл. | Подп. и дата

Формат А4

## Д22Е.018.006

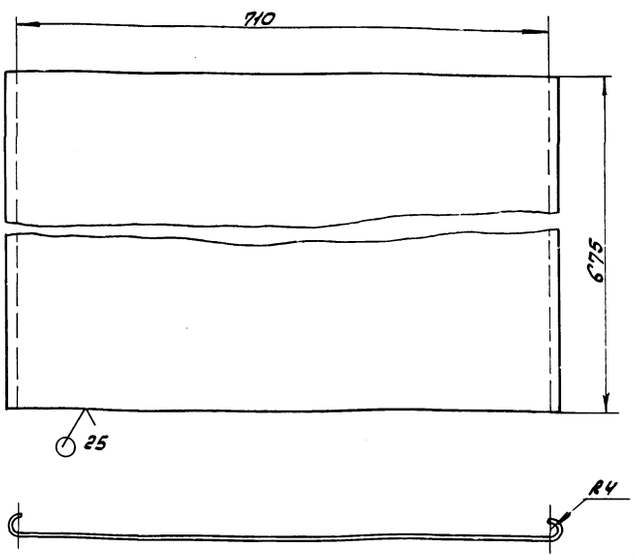


$h16; \pm \frac{IT16}{2}$

| Изм | Лист | № докум | Подп | Дата | Д22Е.018.006 | | | |
|---|---|---|---|---|---|---|---|---|
| Разраб | | Панова | | 8.4.88 | Настил | Лит И | Масса 7.9 | Масштаб 1:5 |
| Пров. | | Панова | | | | Лист | Листов 1 | |
| Т.контр | | | | | | | | |
| Н.контр. | | Мюнтер | | | Лист ПВ 406 ГОСТ 8706-78 | Госстрой СССР ГПИ Горьковский САНТЕХПРОЕКТ | | |
| Утв. | | | | | | | | |

Инв. № подл. | Подп. и дата | Взам. инв. № | Инв. № дубл. | Подп. и дата

Копировала: Красовская 23296-09 11 Формат А4

Д22Е.018.007

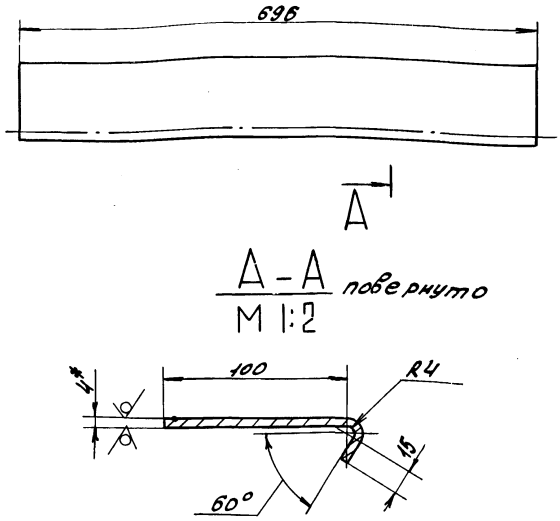


1.* Размеры для справок

2 h16, $\pm \frac{IT16}{2}$

| Изм. | Лист | № докум. | Подп. | Дата |
|---|---|---|---|---|
| Разраб. | | Панова | | |
| Пров. | | Панова | | |
| Т.контр. | | | | |
| Н.контр. | | Мюнтер | | |
| Утв. | | | | |

Д22Е.018.007

Стулень

| Лит | Масса | Масштаб |
|---|---|---|
| И | 1,4 | 1:5 |

Лист ПВ406 ГОСТ 8706-78

| Лист | Листов 1 |
|---|---|

Госстрой СССР ГПИ Горьковский САНТЕХПРОЕКТ

Формат А4



| Формат | Зона | Поз. | Обозначение | Наименование | Кол. | Примечание |
|---|---|---|---|---|---|---|
| | | | | Документация | | |
| А3 | | | Д22Е.019.000СБ | Сборочный чертеж | | |
| | | | Переменные данные | для исполнений | | |
| | | | | Д22Е.019.000 | | |
| | | | | Детали | | |
| А4 | | 1 | Д22Е.019.001 | Короб | 1 | |
| А4 | | 2 | Д22Е.019.002 | Ребро | 2 | |
| БЧ | | 3 | Д22Е.019.003 | Патрубок | | |
| | | | | Труба 25×2 ГОСТ 10704-76 / В-20 ГОСТ 10705-80 | | |
| | | | | $L = 200\ h14^{25}$ | 1 | 0,24кг |
| А4 | | 4 | Д22Е.019.004 | Рассекатель | 1 | |
| | | | | Д22Е.019.000-01 | | |
| | | | | Детали | | |
| А4 | | 1 | Д22Е.019.001-01 | Короб | 1 | |
| А4 | | 2 | Д22Е.019.002-01 | Ребро | 2 | |
| БЧ | | 3 | Д22Е.019.005 | Патрубок | | |
| | | | | Труба 57×3,5 ГОСТ 10704-76 / В-20 ГОСТ 10705-80 | | |
| | | | | $L = 200\ h14^{25}$ | 1 | 0,92 |
| А4 | | 4 | Д22Е.019.004-01 | Рассекатель | 1 | |

Инв.№ подл. | Подп. и дата | Взам. инв.№ | Инв.№ дубл. | Подп. и дата

| Изм. | Лист | № докум. | Подп. | Дата |
|---|---|---|---|---|
| Разраб. | | Норавинкин | | 4.4.88 |
| Пров. | | Норавинкин | | |
| Нач.отд. | | Вольский | | |
| Н.контр. | | Мюнтер | | |
| Утв. | | | | |

Д22Е.019.000.

Насадка сбросного устройства

| Лит | Лист | Листов |
|---|---|---|
| И | | 1 |

Госстрой СССР ГПИ Горьковский САНТЕХПРОЕКТ

Формат А4

Д22Е.019.000СБ

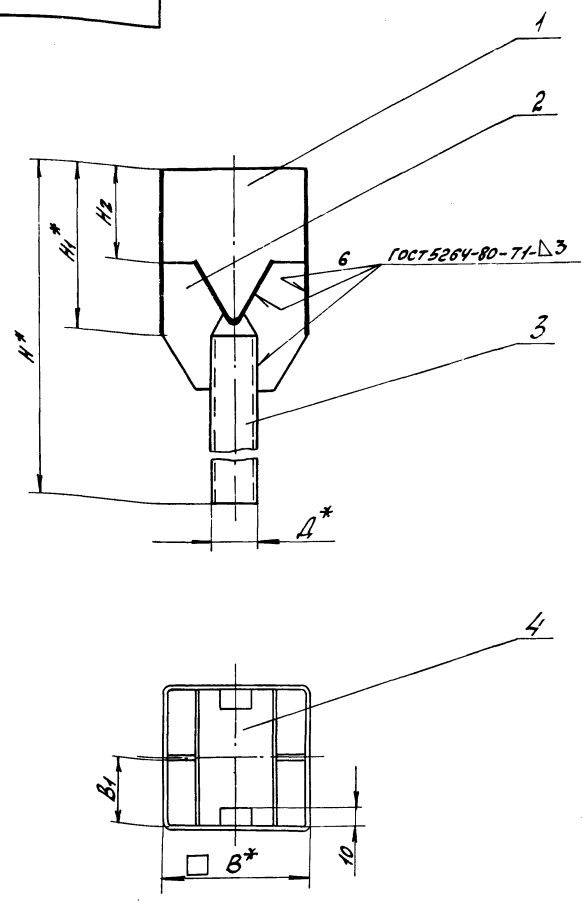


| Обозначение | Размеры, мм | | | | | | Масса, кг |
|---|---|---|---|---|---|---|---|
| | Д* | H* | H1* | H2 | B* | B1 | |
| Д22Е.019.000 | 25 | 290 | 90 | 50 | 80 | 37 | 0,59 |
| -01 | 57 | 340 | 140 | 85 | 105 | 49,5 | 1,16 |

1.* Размеры для справок.

2. $\pm \frac{IT16}{2}$

| Изм. | Лист | № докум. | Подп. | Дата |
|---|---|---|---|---|
| Разраб. | | Норавинкин | | 4.4.88 |
| Пров. | | Норавинкин | | |
| Т.контр. | | | | |
| Нач.отд. | | Вольский | | |
| Н.контр. | | Мюнтер | | |
| Утв. | | | | |

Д22Е.019.000СБ

Насадка сбросного устройства

| Лит | Масса | Масштаб |
|---|---|---|
| И | см. табл. | — |

| Лист | Листов 1 |
|---|---|

Госстрой СССР ГПИ Горьковский САНТЕХПРОЕКТ

Копировала: Красовская 23296-09 12 Формат А3

Альбом 7 часть 2

Типовой проект 903-1

## Д22Е.019.001

12.5 √(√)

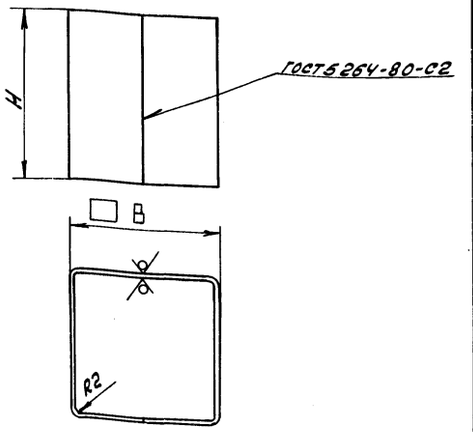


| Обозначение | Размеры, мм | | масса, кг |
|---|---|---|---|
| | H | B | |
| Д22Е.019.001 | 90 | 80 | 0.45 |
| -01 | 140 | 105 | 0.88 |

h14

| Изм | Лист | № докум | Подп | Дата | Д22Е.019.001 | | | |
|---|---|---|---|---|---|---|---|---|
| Разраб | | Мордвинкин | | 4.4.88 | Короб | Лит | Масса | Масштаб |
| Пров. | | Мордвинкин | | | | И | см. табл. | — |
| Т.контр | | | | | | Лист | Листов 1 | |
| Н.контр. | | Мюнтер | | | Лист 5-ПН-2ГОСТ19903-74 3-IV-Н-ВСт3спГОСТ16523-70 | Госстрой СССР ГПИ Горьковский САНТЕХПРОЕКТ | | |
| Утв. | | | | | | | | |

Инв.№ подл. | Подп. и дата | Взам. инв.№ | Инв.№ дубл. | Подп. и дата

Формат А4

## Д22Е.019.002

12.5 √(√)

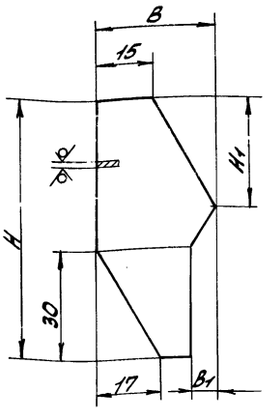


| Обозначение | Размеры, мм | | | | масса, кг |
|---|---|---|---|---|---|
| | H | H1 | B | B1 | |
| Д22Е.019.002 | 70 | 28 | 31 | 6 | 0.02 |
| -01 | 85 | 33 | 35 | 12 | 0.04 |

$h14, \pm \frac{IT14}{2}$

| Изм | Лист | № докум | Подп. | Дата | Д22Е.019.002 | | | |
|---|---|---|---|---|---|---|---|---|
| Разраб. | | Мордвинкин | | 4.4.88 | Ребро | Лит | Масса | Масштаб |
| Пров. | | Мордвинкин | | | | И | см. табл. | — |
| Т.контр | | | | | | Лист | Листов 1 | |
| Н.контр. | | Мюнтер | | | Лист 5-ПН-2ГОСТ19903-74 3-IV-Н-ВСт3спГОСТ16523-70 | Госстрой СССР ГПИ Горьковский САНТЕХПРОЕКТ | | |
| Утв. | | | | | | | | |

Инв.№ подл. | Подп. и дата | Взам. инв.№ | Инв.№ дубл. | Подп. и дата

Формат А4

## Д22Е.019.004

12.5 √(√)

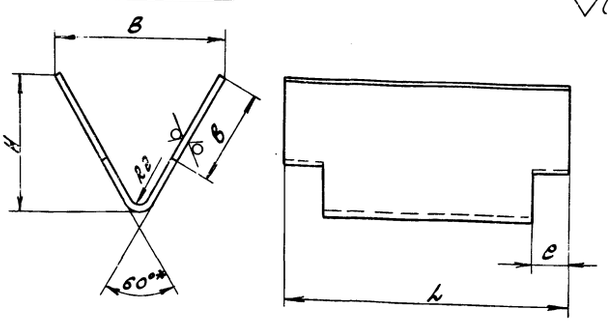


| Обозначение | Размеры, мм | | | | | масса, кг |
|---|---|---|---|---|---|---|
| | B | b | H | L | e | |
| Д22Е.019.004 | 45 | 35 | 35 | 75 | 10 | 0,1 |
| -01 | 70 | 45 | 57 | 100 | 15 | 0,2 |

1.* Размер для справок.

2. $h16, \pm \frac{IT16}{2}$.

| Изм | Лист | № докум | Подп. | Дата | Д22Е.019.004 | | | |
|---|---|---|---|---|---|---|---|---|
| Разраб | | Мордвинкин | | 4.4.88 | Рассекатель | Лит | Масса | Масштаб |
| Пров | | Мордвинкин | | | | И | см. табл. | — |
| Т.контр | | | | | | Лист | Листов 1 | |
| Н.контр. | | Мюнтер | | | Лист 5-ПН-2ГОСТ19903-74 3-IV-Н-ВСт3спГОСТ16523-70 | Госстрой СССР ГПИ Горьковский САНТЕХПРОЕКТ | | |
| Утв. | | | | | | | | |

Инв.№ подл. | Подп. и дата | Взам. инв.№ | Инв.№ дубл. | Подп. и дата

Формат А4

| Формат | Зона | Поз. | Обозначение | Наименование | Кол. | Примечание |
|---|---|---|---|---|---|---|
| | | | | Документация | | |
| А4 | | | Д22Е.020.000СБ | Сборочный чертеж | | |
| | | | | Стандартные изделия | | |
| | | 1 | | Пробка 20ГОСТ8963-75 | 1 | |
| | | | Переменные данные для исполнений | | | |
| | | | | Д22Е.020.000 | | |
| | | | | Детали | | |
| А4 | | 2 | Д22Е.020.001 | Труба | 1 | |
| А4 | | 3 | Д22Е.020.002 | Патрубок | 1 | |
| А4 | | 4 | Д22Е.020.003 | Заглушка | 1 | |
| | | | | Д22Е.020.000-01 | | |
| | | | | Детали | | |
| А4 | | 2 | Д22Е.020.001-01 | Труба | 1 | |
| А4 | | 3 | Д22Е.020.002-01 | Патрубок | 1 | |
| А4 | | 4 | Д22Е.020.003-01 | Заглушка | 1 | |

| Изм | Лист | № докум | Подп | Дата | Д22Е.020.000 | | | |
|---|---|---|---|---|---|---|---|---|
| Разраб. | | Мордвинкин | | 4.4.88 | Тройник сбросного устройства | Лит | Лист | Листов |
| Пров. | | Мордвинкин | | | | И | | 1 |
| Нач.отд. | | Вольский | | | | Госстрой СССР ГПИ Горьковский САНТЕХПРОЕКТ | | |
| Н.контр. | | Мюнтер | | | | | | |
| Утв. | | | | | | | | |

Инв.№ подл. | Подп. и дата | Взам. инв.№ | Инв.№ дубл. | Подп. и дата

Копировал: Ярославская

23296-08 13

Формат А1

Альбом 7 часть 2

Типовой проект 903-1-

## Д22Е.020.000СБ

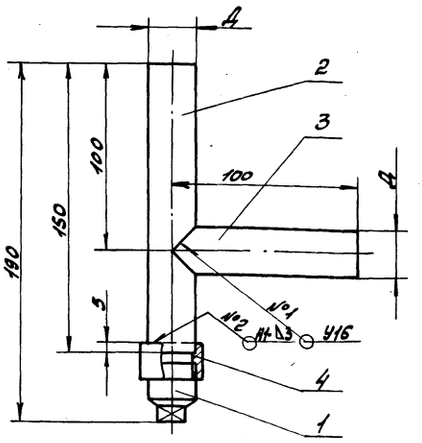


| Обозначение | Д, мм | Масса кг |
|---|---|---|
| Д22Е.020.000 | 25 | 0.41 |
| -01 | 57 | 1.51 |

1. Размеры для справок
2. Сварные швы по ГОСТ16037-80.
3. Произвести испытания согласно СНиП III-29-76.

| Изм | Лист | № докум | Подп. | Дата |
|---|---|---|---|---|
| Разраб. | | Мордвинкин | | 4.4.88 |
| Пров. | | Мордвинкин | | |
| Т.контр. | | | | |
| Нач.отд. | | Вольский | | |
| Н.контр. | | Мюнтер | | |
| Утв. | | | | |

Д22Е.020.000СБ

Тройник сбросного устройства

| Лит | Масса | Масштаб |
|---|---|---|
| и | см. табл. | — |

Лист | Листов 1

Госстрой СССР ГПИ Горьковский САНТЕХПРОЕКТ

Формат А4

## Д22Е.020.001

25 √(√)

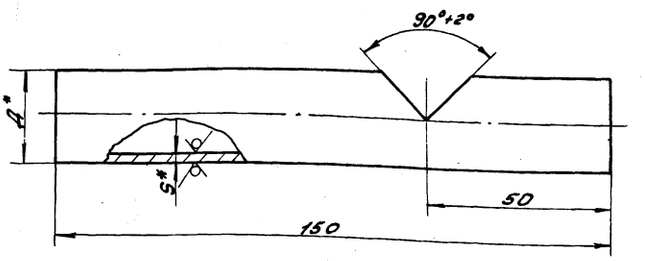


| Обозначение | Размеры, мм Д* | Размеры, мм S* | Масса кг |
|---|---|---|---|
| Д22Е.020.001 | 25 | 2 | 0,16 |
| -01 | 57 | 3,5 | 0,63 |

1.* Размеры для справок.
2. h14, ± $\frac{IT14}{2}$

| Изм | Лист | № докум | Подп. | Дата |
|---|---|---|---|---|
| Разраб. | | Мордвинкин | | 4.4.88 |
| Пров. | | Мордвинкин | | |
| Т.контр. | | | | |
| Н.контр. | | Мюнтер | | |
| Утв. | | | | |

Д22Е.020.001

Труба

| Лит | Масса | Масштаб |
|---|---|---|
| и | см. табл. | — |

Лист | Листов 1

Труба Д×5 ГОСТ10704-76 / В-20 ГОСТ10705-80

Госстрой СССР ГПИ Горьковский САНТЕХПРОЕКТ

Формат А4

## Д22Е.020.002

25 √(√)

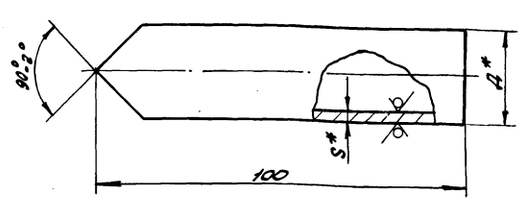


| Обозначение | Размеры, мм Д* | Размеры, мм S* | Масса, кг |
|---|---|---|---|
| Д22Е.020.002 | 25 | 2 | 0,11 |
| -01 | 57 | 3,5 | 0.39 |

1.* Размеры для справок.
2. h14

| Изм | Лист | № докум | Подп. | Дата |
|---|---|---|---|---|
| Разраб. | | Мордвинкин | | 4.4.88 |
| Пров. | | Мордвинкин | | |
| Т.контр. | | | | |
| Н.контр. | | Мюнтер | | |
| Утв. | | | | |

Д22Е.020.002

Патрубок

| Лит | Масса | Масштаб |
|---|---|---|
| и | см. табл. | — |

Лист | Листов 1

Труба Д×5 ГОСТ 10704-76 / В-20 ГОСТ10705-80

Госстрой СССР ГПИ Горьковский САНТЕХПРОЕКТ

Формат А4

## Д22Е.020.003

12.5 √(√)

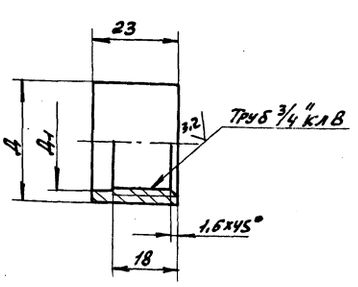


| Обозначение | Размеры, мм Д | Размеры, мм Д1 | Масса, кг |
|---|---|---|---|
| Д22Е.020.003 | 32 | 26 | 0,07 |
| -01 | 64 | 58 | 0.42 |

H14, h14 ± $\frac{IT14}{2}$

| Изм | Лист | № докум | Подп. | Дата |
|---|---|---|---|---|
| Разраб. | | Мордвинкин | | 4.4.88 |
| Пров. | | Мордвинкин | | |
| Т.контр. | | | | |
| Н.контр. | | Мюнтер | | |
| Утв. | | | | |

Д22Е.020.003

Заглушка

| Лит | Масса | Масштаб |
|---|---|---|
| и | см. табл. | — |

Лист | Листов 1

В Ст3сп ГОСТ380-71

Госстрой СССР ГПИ Горьковский САНТЕХПРОЕКТ

Формат А4

Инв. № подл. | Подп. и дата | Взам. инв. № | Инв. № дубл. | Подп. и дата

Копировала: Красов

Альбом 7 часть 2

Типовой проект 903-1-

| Формат | Зона | Поз | Обозначение | Наименование | Кол. | Примечание |
|---|---|---|---|---|---|---|
| | | | | | | |
| | | | | Документация | | |
| А3 | | | Д23А.027.000 СБ | Сборочный чертеж | | |
| | | | | | | |
| | | | | Сборочные единицы | | |
| А4 | | 1 | Д23А.027.010 | Переход | 1 | |
| А4 | | 2 | Д23А.027.020 | Корпус | 1 | |
| А4 | | 3 | Д23А.027.030 | Разделитель | 1 | |
| | | | | | | |
| | | | | Детали | | |
| А4 | | 4 | Д23А.027.001 | Прокладка | 1 | |
| | | | | | | |
| | | | | Стандартные изделия | | |
| | | 5 | | Болт М20х80.36 | | |
| | | | | ГОСТ 7798-70 | 12 | |
| | | 6 | | Гайка М20.4 | | |
| | | | | ГОСТ 5915-70 | 12 | |
| | | 7 | | Шайба 20.65Г | | |
| | | | | ГОСТ 6402-70 | 12 | |

| Изм. | Лист | № докум. | Подп. | Дата |
|---|---|---|---|---|
| Разраб. | | Козина | | 4.88 |
| Пров. | | Козина | | |
| Нач. отд. | | Вольский | | |
| Н. контр. | | Мюнтер | | |
| Утв. | | | | |

Д23А.027.000

Смеситель воздуха

| Лит | Лист | Листов |
|---|---|---|
| И | | 1 |

Госстрой СССР ГПИ Горьковский САНТЕХПРОЕКТ

Формат А4

Инв. № подл. | Подп. и дата | Взам. инв. № | Инв. № дубл. | Подп. и дата

Д23А.027.001

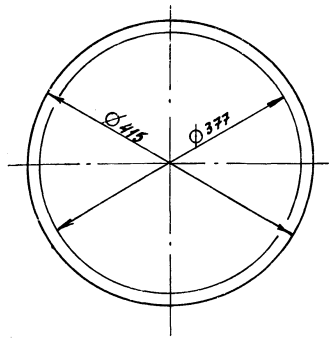


| Изм. | Лист | № докум. | Подп. | Дата |
|---|---|---|---|---|
| Разраб. | | Козина | | 4.88 |
| Пров. | | Козина | | |
| Т. контр. | | | | |
| Нач. отд. | | | | |
| Н. контр. | | Мюнтер | | |
| Утв. | | | | |

Прокладка

Пластина 1, лист. ОМБ-М-3 ГОСТ 7338-77

| Лит | Масса | Масштаб |
|---|---|---|
| И | 0,15 | 1:5 |

Лист | Листов 1

Госстрой СССР ГПИ Горьковский САНТЕХПРОЕКТ

Формат А4

Д23А.027.000СБ

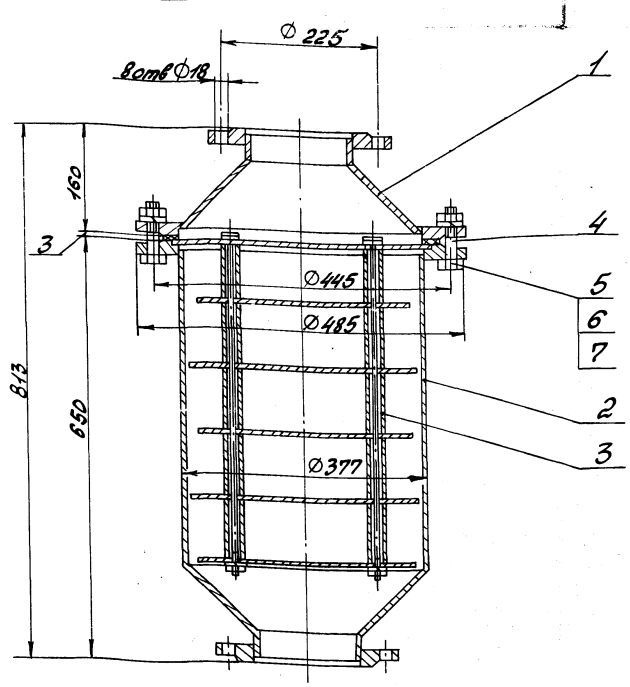


1. Размеры для справок.
2. Сборку испытать на прочность и плотность пробным гидравлическим давлением $P_{пр}=10^{кгс/см^2}$ с выдержкой в течение 10мин, после чего давление снизить до рабочего $P_{раб}=8^{кгс/см^2}$ и произвести осмотр.
Течь не допускается.
3. Покрытие: эмаль МЛ-152, серый, IV, В

| Изм. | Лист | № докум. | Подп. | Дата |
|---|---|---|---|---|
| Разраб. | | Козина | | 4.88 |
| Пров. | | Козина | | |
| Т. контр. | | | | |
| Нач. отд. | | Вольский | | |
| Н. контр. | | Мюнтер | | |
| Утв. | | | | |

Д23А.027.000СБ

Смеситель воздуха

| Лит | Масса | Масштаб |
|---|---|---|
| И | 88 | 1:5 |

Лист | Листов 1

Госстрой СССР ГПИ Горьковский САНТЕХПРОЕКТ

Инв. № подл. | Подп. и дата | Взам. инв. № | Инв. № дубл. | Подп. и дата

Копировала: Красовская

Альбом 7 часть 2

Типовой проект 903-1-

| Формат | Зона | Поз. | Обозначение | Наименование | Кол. | Примечание |
|---|---|---|---|---|---|---|
| | | | | Документация | | |
| А4 | | | Д23А.027.010СБ | Сборочный чертеж | | |
| | | | | Детали | | |
| А4 | | 1 | Д23А.027.002 | Конус | 1 | |
| Б4 | | 2 | Д23А.027.003 | Труба | | |
| | | | | Труба 159×4 ГОСТ10704-76 / Д ГОСТ10705-80 | | |
| | | | | L=42 h16 (25) | 1 | 0.6кг |
| | | | | Стандартные изделия | | |
| | | | | Фланец ГОСТ12820-80 | | |
| | | 3 | | 1-150-6 Ст 25 | 1 | |
| | | 4 | | 1-350-6 Ст 25 | 1 | |

Инв.№ подл. | Подп. и дата | Взам. инв.№ | Инв.№ дубл. | Подп. и дата

| Изм. | Лист | №докум. | Подп. | Дата |
|---|---|---|---|---|
| Разраб. | | Козина | | 4.88 |
| Пров. | | Козина | | |
| Нач. отд. | | | | |
| Н. контр. | | Мюнтер | | |
| Утв. | | | | |

Д23А.027.010

Переход

| Лит | Лист | Листов |
|---|---|---|
| И | | 1 |

Госстрой СССР ГПИ Горьковский САНТЕХПРОЕКТ

Формат А4

Д23А.027.010СБ

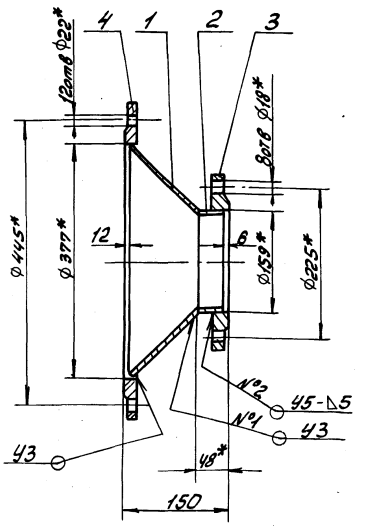


1.* Размеры для справок.

2. ± IT16/2

3. Сварные швы №1 по ГОСТ11534-75, №2 по ГОСТ16037-80.

Д23А.027.010СБ

Переход

| Изм. | Лист | №докум. | Подп. | Дата |
|---|---|---|---|---|
| Разраб. | | Козина | | 4.88 |
| Пров. | | Козина | | |
| Т.контр. | | | | |
| Нач.отд. | | | | |
| Н.контр. | | Мюнтер | | |
| Утв. | | | | |

| Лит | Масса | Масштаб |
|---|---|---|
| И | 22 | 1:5 |
| Лист | Листов 1 | |

Госстрой СССР ГПИ Горьковский САНТЕХПРОЕКТ

Формат А4

Д23А.027.002

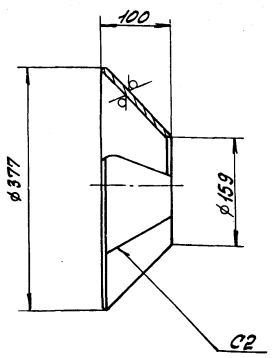


(25) √(√)

1. ± IT16/2

2. Сварные швы по ГОСТ 5264-80.

| Изм. | Лист | №докум. | Подп. | Дата |
|---|---|---|---|---|
| Разраб. | | Козина | | 4.88 |
| Пров. | | Козина | | |
| Т.контр. | | | | |
| Н.контр. | | Мюнтер | | |
| Утв. | | | | |

Д23А.027.002

Конус

| Лит | Масса | Масштаб |
|---|---|---|
| И | 4.7 | 1:5 |
| Лист | Листов 1 | |

Лист Б-ЛН-Ч ГОСТ19903-74 ВСт3спГОСТ14637-79

Госстрой СССР ГПИ Горьковский САНТЕХПРОЕКТ

Формат А4

| Формат | Зона | Поз. | Обозначение | Наименование | Кол. | Примечание |
|---|---|---|---|---|---|---|
| | | | | Документация | | |
| А3 | | | Д23А.027.020СБ | Сборочный чертеж | | |
| | | | | Детали | | |
| А4 | | 1 | Д23А.027.002 | Конус | 1 | |
| Б4 | | 2 | Д23А.027.004 | Труба | | |
| | | | | Труба 377×5 ГОСТ10704-76 / Д ГОСТ10705-80 | | |
| | | | | L=485 h16 (25) | 1 | 17.8кг |
| Б4 | | 3 | Д23А.027.005 | Труба | | |
| | | | | Труба 159×4 ГОСТ10704-76 / Д ГОСТ10705-80 | | |
| | | | | L=42 h16 (25) | 1 | 0.6кг |
| | | | | Стандартные изделия | | |
| | | | | Фланец ГОСТ12820-80 | | |
| | | 4 | | 1-150-6 Ст25 | 1 | 4.39кг |
| | | 5 | | 1-350-В Ст25 | 1 | 12.58кг |

| Изм. | Лист | №докум. | Подп. | Дата |
|---|---|---|---|---|
| Разраб. | | Козина | | 4.88 |
| Пров. | | Козина | | |
| Нач.отд. | | | | |
| Н.контр. | | Мюнтер | | |
| Утв. | | | | |

Д23А.027.020

Корпус

| Лит. | Масса | Масштаб |
|---|---|---|
| И | | 1 |
| Лист | Листов | |

Госстрой СССР ГПИ Горьковский САНТЕХПРОЕКТ

Формат А4

Д23А.027.020СБ

Альбом 7 часть 2

Типовой проект 903-1-

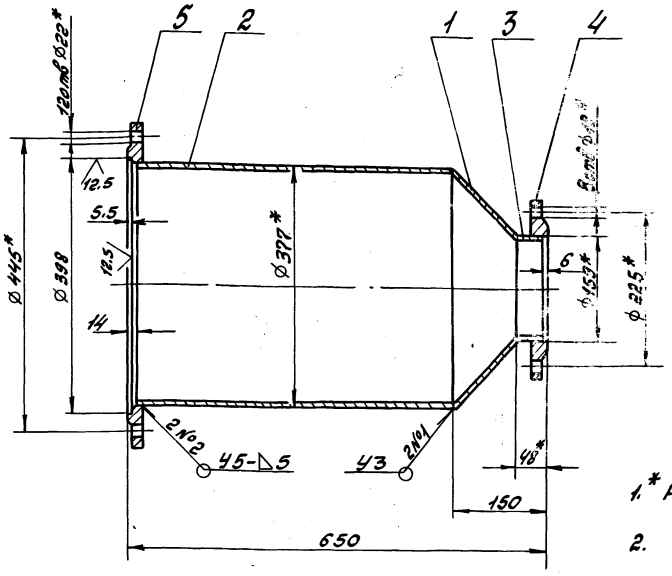


1.* Размеры для справок.

2. $\pm \frac{IT16}{2}$

3. Сварные швы №1 по ГОСТ 11534-75, №2 по ГОСТ 16037-80.

| Изм | Лист | № докум | Подп. | Дата | Д23А.027.020СБ | | | |
|---|---|---|---|---|---|---|---|---|
| Разраб. | | Козина | | 4.4.88 | Корпус | Лит. | Масса | Масштаб |
| Пров. | | Козина | | | | И | 40 | 1:5 |
| Т.контр. | | | | | | Лист | Листов 1 | |
| Нач.отд. | | | | | | Госстрой СССР ГПИ Горьковский САНТЕХПРОЕКТ | | |
| Н.контр. | | Мюнтер | | | | | | |
| Утв. | | | | | | | | |

Формат А3

| Формат | Зона | Поз. | Обозначение | Наименование | Кол. | Примечание |
|---|---|---|---|---|---|---|
| | | | | Документация | | |
| А3 | | | Д23А.027.030СБ | Сборочный чертеж | | |
| | | | | Детали | | |
| А4 | | 1 | Д23А.027.006 | Диск | 1 | |
| | | 2 | -01 | Диск | 3 | |
| | | 3 | -02 | Диск | 2 | |
| А4 | | 4 | Д23А.027.007 | Стержень | 4 | |
| Б4 | | 5 | Д23А.027.008 | Втулка | | |
| | | | | Труба 20х2 ГОСТ 10704-76 / Д ГОСТ 10705-80 | | |
| | | | | L=94 h16 25√ | 20 | 0,08кг |
| | | | | Стандартные изделия | | |
| | | 6 | | Гайка М12.4 | | |
| | | | | ГОСТ 5915-70 | 8 | |
| | | 7 | | Шайба 1265Г | | |
| | | | | ГОСТ 6402-70 | 8 | |

| Изм | Лист | № докум | Подп | Дата | Д23А.027.030 | | | |
|---|---|---|---|---|---|---|---|---|
| Разраб | | Козина | | 4.4.88 | Разделитель | Лит | Лист | Листов |
| Пров. | | Козина | | | | И | | 1 |
| Нач.отд. | | | | | | Госстрой СССР ГПИ Горьковский САНТЕХПРОЕКТ | | |
| Н.контр. | | Мюнтер | | | | | | |
| Утв. | | | | | | | | |

Формат А4

Д23А.027.006

25√(√)

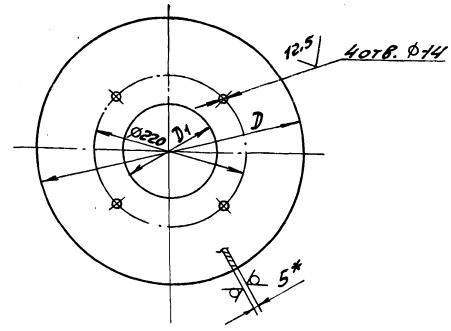


| Обозначение | Размеры, мм | | Масса, кг |
|---|---|---|---|
| | D | $D_1$ | |
| Д23А.027.006 | 395 | 136 | 4,2 |
| -01 | 365 | 136 | 3,5 |
| -02 | 330 | — | 3,4 |

1.* Размеры для справок

2. H16, h16, $\pm \frac{IT16}{2}$

| Изм | Лист | № докум | Подп | Дата | Д23А.027.006 | | | |
|---|---|---|---|---|---|---|---|---|
| Разраб. | | Козина | | 4.4.88 | Диск | Лит. | Масса | Масштаб |
| Пров. | | Козина | | | | И | см. табл. | — |
| Т.контр. | | | | | | Лист | Листов 1 | |
| Н.контр. | | Мюнтер | | | Лист Б-ПН-5 ГОСТ 19903-74 / ВСт3сп ГОСТ 14637-79 | Госстрой СССР ГПИ Горьковский САНТЕХПРОЕКТ | | |
| Утв. | | | | | | | | |

Копировала: Красовская

23296-09 17 Формат А4

Д23А.027.030СБ

Альбом I часть 2

Типовой проект 903-1-

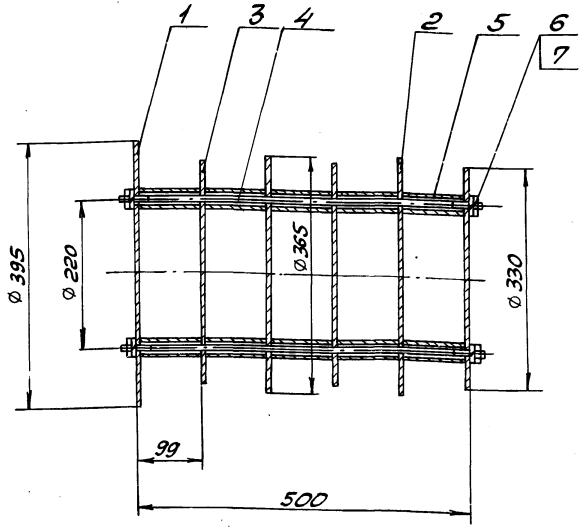


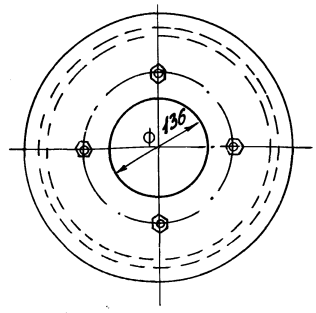


Размеры для справок.

| Изм. | Лист | № докум. | Подп. | Дата | Д23А.027.030СБ | | | |
|---|---|---|---|---|---|---|---|---|
| Разраб. | | Козина | | | Разделитель | Лит | Масса | Масштаб |
| Пров. | | Козина | | | | Н | 25 | 1:5 |
| Т.контр. | | | | | | Лист | Листов 1 | |
| Нач.отд. | | | | | | Госстрой СССР ГПИ Горьковский САНТЕХПРОЕКТ | | |
| Н.контр. | | Мюнтер | | | | | | |
| Утв. | | | | | | | | |

Формат А3

Инв.№ подл. | Подп. и дата | Взам. инв.№ | Инв.№ дубл. | Подп. и дата

Д23А.027.007

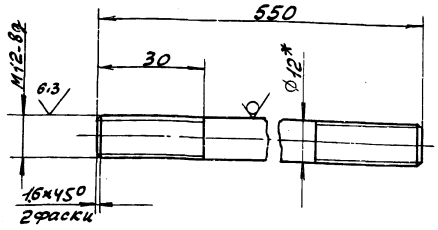


1.* Размеры для справок.
$2 \pm \frac{IT16}{2}$

| Изм. | Лист | № докум. | Подп. | Дата | Д23А.027.007 | | | |
|---|---|---|---|---|---|---|---|---|
| Разраб. | | Козина | | | Стержень | Лит | Масса | Масштаб |
| Пров. | | Козина | | | | Н | 0,47 | 1:1 |
| Т.контр. | | | | | | Лист | Листов 1 | |
| Н.контр. | | Мюнтер | | | Круг 12-В ГОСТ 2590-71 Вст3сп ГОСТ 535-79 | Госстрой СССР ГПИ Горьковский САНТЕХПРОЕКТ | | |
| Утв. | | | | | | | | |

Формат А4

| Формат | Зона | Поз. | Обозначение | Наименование | Кол. | Примечание |
|---|---|---|---|---|---|---|
| | | | | | | |
| | | | | Документация | | |
| А2 | | | Д23Б.019.000 СБ | Сборочный чертеж | | |
| | | | | Сборочные единицы | | |
| А4 | | 1 | Д23Б.019.010 | Смеситель | 1 | |
| | | | | Детали | | |
| А3 | | 2 | Д23Б.019.001 | Сопло | 1 | |
| А4 | | 3 | Д23Б.019.002 | Патрубок | 2 | |
| А4 | | 4 | Д23Б.019.003 | Хомут | 2 | |
| А4 | | 5 | Д23Б.019.004 | Вкладыш | 2 | |
| А4 | | 6 | Д23Б.019.005 | Ниппель | 2 | |
| | | | | Стандартные изделия | | |
| | | 7 | | Вентиль запорный муфтовый 15Б1БР Ду15; Ру16 ГОСТ 9086-74 | 2 | |
| | | 8 | | Винт М6х25.36 ГОСТ 1491-80 | 2 | |
| | | 9 | | Гайка М6.Н ГОСТ 5915-70 | 2 | |

| Изм. | Лист | № докум. | Подп. | Дата | Д23Б.019.000 | | | |
|---|---|---|---|---|---|---|---|---|
| Разраб. | | Мюнтер | | 25.4.88 | Приспособление для очистки калорифера | Лит | Лист | Листов |
| Пров. | | Мюнтер | | | | Н | | 1 |
| Нач.отд. | | Вольский | | | | Госстрой СССР ГПИ Горьковский САНТЕХПРОЕКТ | | |
| Н.контр. | | Мюнтер | | | | | | |
| Утв. | | | | | | | | |

Копир: Красовская

Формат А4

Д23Б.019.000СБ

Типовой проект 903-1-

Альбом 7 часть 2

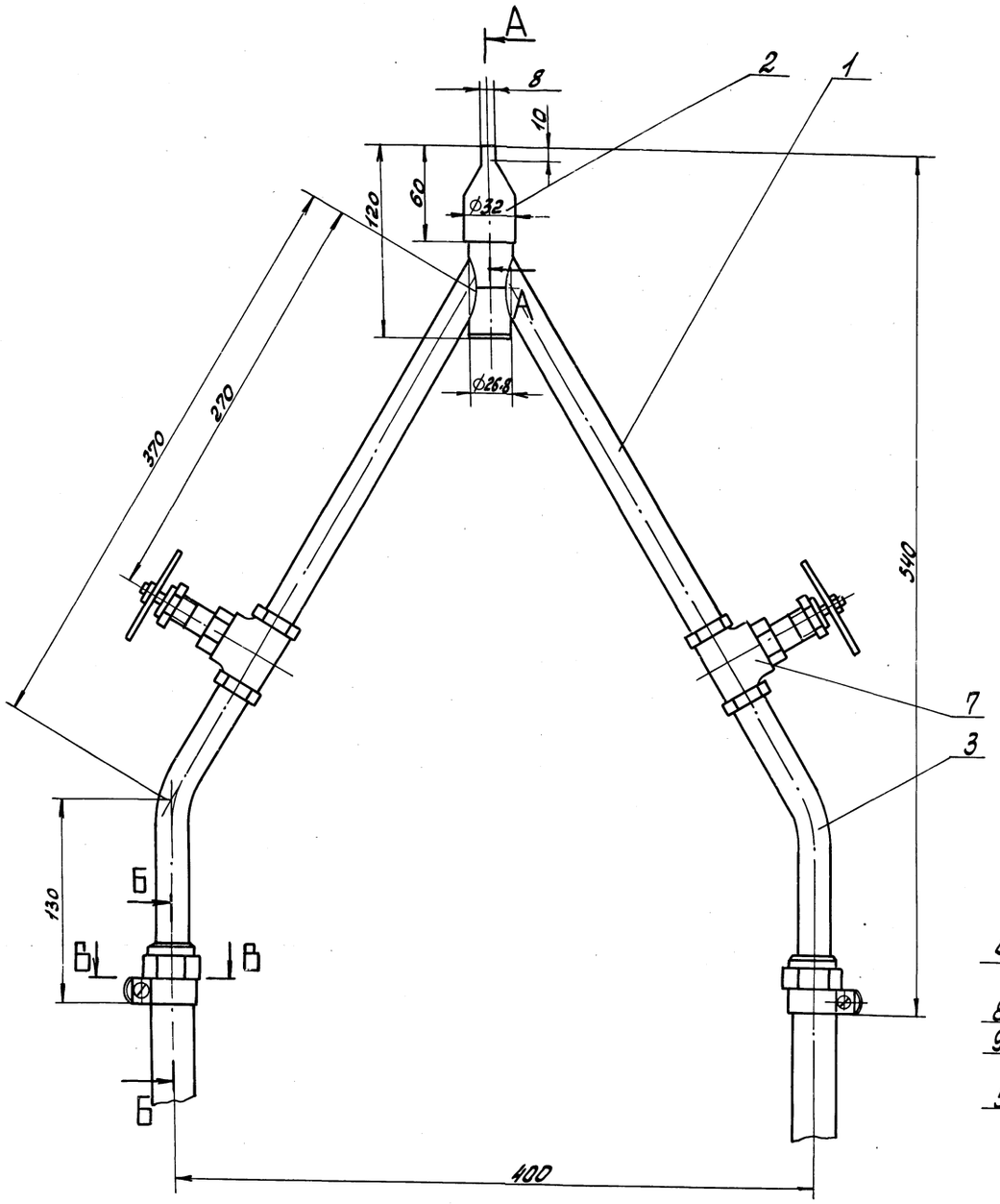


А–А
М 1:1

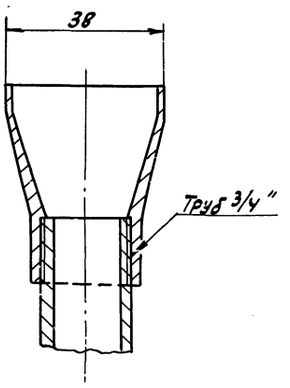


В – В
М 1:1

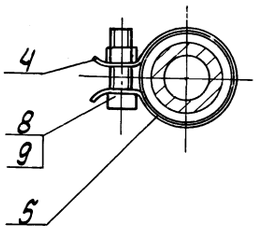


Б – Б
М 1:1

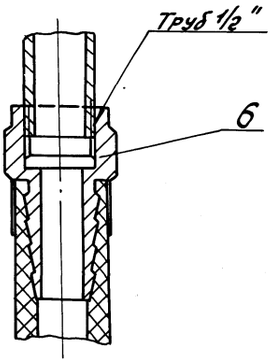


1. Размеры для справок.

2. Сборку испытать на прочность и плотность водой пробным гидравлическим давлением $P_{пр} = 5\ кгс/см^2$ с выдержкой в течение 10 мин, после чего давление снизить до рабочего $P_{раб.} = 2\ кгс/см^2$ и произвести осмотр сборки. Течь не допускается.

| | | | | | | | |
|---|---|---|---|---|---|---|---|
| | | | | Д23Б.019.000 СБ | | | |
| Изм. | Лист | № докум. | Подп. | Дата | Приспособление для очистки калорифера | Лит. | Масса | Масштаб |
| Разраб. | | Мюнтер | | 25.4.83 | | И | 2 | 1:2 |
| Пров. | | Мюнтер | | | | Лист | Листов 1 | |
| Т.контр. | | | | | | | | |
| Нач.отд. | | Вольский | | | | Госстрой СССР УПИ Гипроховский САНТЕХПРОЕКТ | | |
| Н.контр. | | Мюнтер | | | | | | |
| Утв. | | | | | | | | |

Копировал: Красноярская 23296-09 19 Формат А2

Инв.№подл. | Подп. и дата | Взам.инв.№ | Инв.№дубл. | Подп. и дата

Альбом 7 часть 2

Типовой проект 903-1

Д23Б.019.001

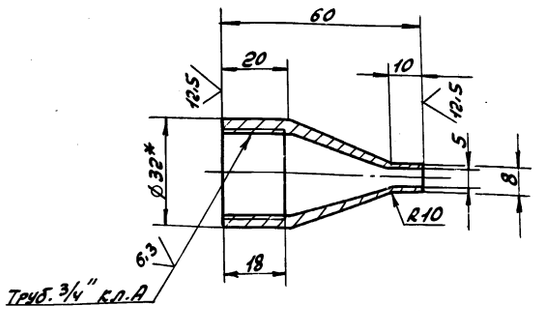


Заготовка

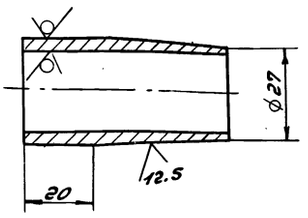


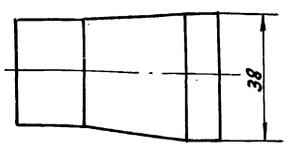


1.* Размеры для справок.
2. $\pm \frac{IT16}{2}$.

| | | | | | | | | |
|---|---|---|---|---|---|---|---|---|
| | | | | | Д23Б.019.001 | | | |
| Изм. | Лист | № докум. | Подп. | Дата | Сопло | Лит. | Масса | Масштаб |
| Разраб. | | Мюнтер | | 25.4.88 | | И | 0.1 | 1:1 |
| Пров. | | Мюнтер | | | | Лист | Листов 1 | |
| Т.контр. | | | | | | | | |
| Н.контр. | | Мюнтер | | | Труба 32х4 ГОСТ 8732-78 / Д ГОСТ 8731-74 | Госстрой СССР ГПИ Горьковский САНТЕХПРОЕКТ | | |
| Утв. | | | | | | | | |

Формат А3

Инв. № подл. | Подп. и дата | Взам. инв. № | Инв. № дубл. | Подп. и дата

Д23Б.019.002

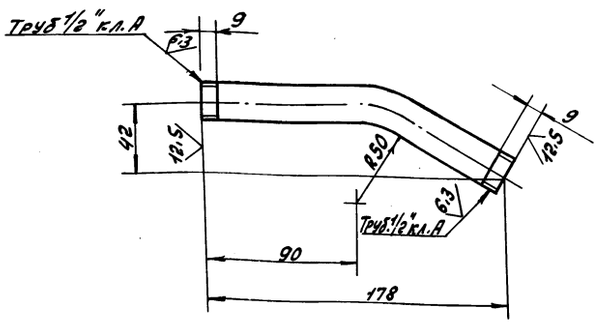


Длина развертки - 187мм

$\pm \frac{IT16}{2}$.

| | | | | | | | | |
|---|---|---|---|---|---|---|---|---|
| | | | | | Д23Б.019.002 | | | |
| Изм. | Лист | № докум. | Подп. | Дата | Патрубок | Лит | Масса | Масштаб |
| Разраб. | | Мюнтер | | 25.4.88 | | И | 0.2 | 1:2 |
| Пров. | | Мюнтер | | | | Лист | Листов 1 | |
| Т.контр. | | | | | | | | |
| Н.контр. | | Мюнтер | | | Труба 15х2.8 ГОСТ 3262-75 | Госстрой СССР ГПИ Горьковский САНТЕХПРОЕКТ | | |
| Утв. | | | | | | | | |

Формат А4

Инв. № подл. | Подп. и дата | Взам. инв. № | Инв. № дубл. | Подп. и дата

Д23Б.019.003

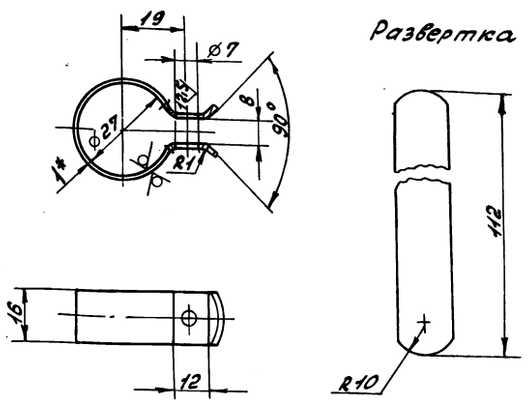


Развертка

1.* Размеры для справок.
2. $\pm \frac{IT16}{2}$.

| | | | | | | | | |
|---|---|---|---|---|---|---|---|---|
| | | | | | Д23Б.019.003 | | | |
| Изм. | Лист | № докум. | Подп. | Дата | Хомут | Лит | Масса | Масштаб |
| Разраб. | | Мюнтер | | 25.4.88 | | И | 0.013 | 1:1 |
| Пров. | | Мюнтер | | | | Лист | Листов 1 | |
| Т.контр. | | | | | | | | |
| Н.контр. | | Мюнтер | | | Лист Б-ПН-1 ГОСТ 19903-74 / 3-IV-Н-ВСтЗсп ГОСТ 16523-70 | Госстрой СССР ГПИ Горьковский САНТЕХПРОЕКТ | | |
| Утв. | | | | | | | | |

Копировала: Красовская

23296-09 20

Формат А4

Альбом 7 часть 2

Типовой проект 903-1-

Д23Б.019.004

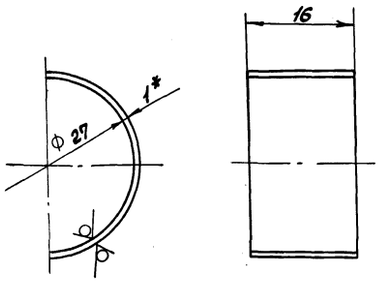


1.* Размеры для справок.
2. ± IT16/2

| Изм. | Лист | № докум. | Подп. | Дата |
|---|---|---|---|---|
| Разраб. | | Мюнтер | | 25.4.88 |
| Пров. | | Мюнтер | | |
| Т.контр. | | | | |
| Н.контр. | | Мюнтер | | |
| Утв. | | | | |

Д23Б.019.004

Вкладыш

| Лит. | Масса | Масштаб |
|---|---|---|
| И | 0,004 | 2:1 |

Лист | Листов 1

Лист Б-ПН-1 ГОСТ 19903-74
3-IV-Н-ВСт3сп ГОСТ 16523-70

Госстрой СССР ГПИ Горьковский САНТЕХПРОЕКТ

Формат А4

Д23Б.019.005

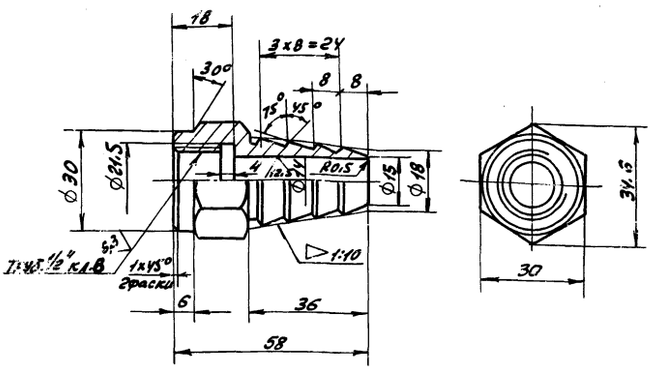


H14, h14, ± IT14/2.

| Изм. | Лист | № докум. | Подп. | Дата |
|---|---|---|---|---|
| Разраб. | | Мюнтер | | 25.4.88 |
| Пров. | | Мюнтер | | |
| Т.контр. | | | | |
| Н.контр. | | Мюнтер | | |
| Утв. | | | | |

Д23Б.019.005

Ниппель

| Лит. | Масса | Масштаб |
|---|---|---|
| И | 0,15 | 1:1 |

Лист | Листов 1

В Ст3сп ГОСТ 380-71

Госстрой СССР ГПИ Горьковский САНТЕХПРОЕКТ

Формат А4

| Формат | Зона | Поз. | Обозначение | Наименование | Кол. | Примечание |
|---|---|---|---|---|---|---|
| | | | | Документация | | |
| А3 | | | Д23Б.019.010 СБ | Сборочный чертеж | | |
| | | | | Детали | | |
| А4 | | 1 | Д23Б.019.006 | Трубка | 1 | |
| А4 | | 2 | Д23Б.019.007 | Труба | 2 | |
| Б4 | | 3 | Д23Б.019.008 | Заглушка | | |
| | | | | Лист Б-ПН-4 ГОСТ 19903-74 ВСт3сп ГОСТ 14637-79 | | |
| | | | | Ф26 h16 | 1 | 0,015кг |

| Изм. | Лист | № докум. | Подп. | Дата |
|---|---|---|---|---|
| Разраб. | | Мюнтер | | 25.4.88 |
| Пров. | | Мюнтер | | |
| Нач.отд. | | | | |
| Н.контр. | | Мюнтер | | |
| Утв. | | | | |

Д23Б.019.010

Смеситель

| Лит | Лист | Листов |
|---|---|---|
| И | | 1 |

Госстрой СССР ГПИ Горьковский САНТЕХПРОЕКТ

Формат А4

Д23Б.019.006

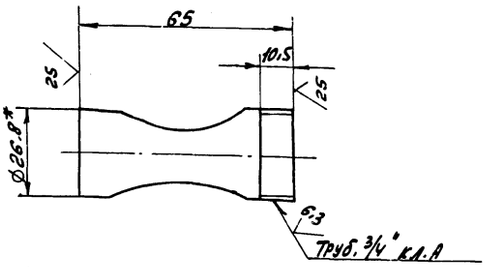


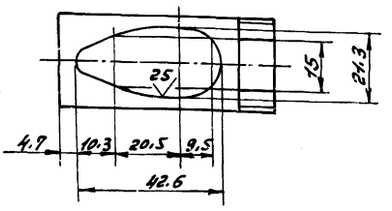


1.* Размеры для справок.
2. ± IT16/2

| Изм. | Лист | № докум. | Подп. | Дата |
|---|---|---|---|---|
| Разраб. | | Мюнтер | | 25.4.88 |
| Пров. | | Мюнтер | | |
| Т.контр. | | | | |
| Н.контр. | | Мюнтер | | |
| Утв. | | | | |

Д23Б.019.006

Трубка

| Лит. | Масса | Масштаб |
|---|---|---|
| И | 0,1 | 1:1 |

Лист | Листов 1

Труба 20×2.8 ГОСТ 3262-75

Госстрой СССР ГПИ Горьковский САНТЕХПРОЕКТ

Копир. Урал



Формат А4

Д23Б.019.010СБ

Альбом 7 часть 2

Типовой проект 903-1

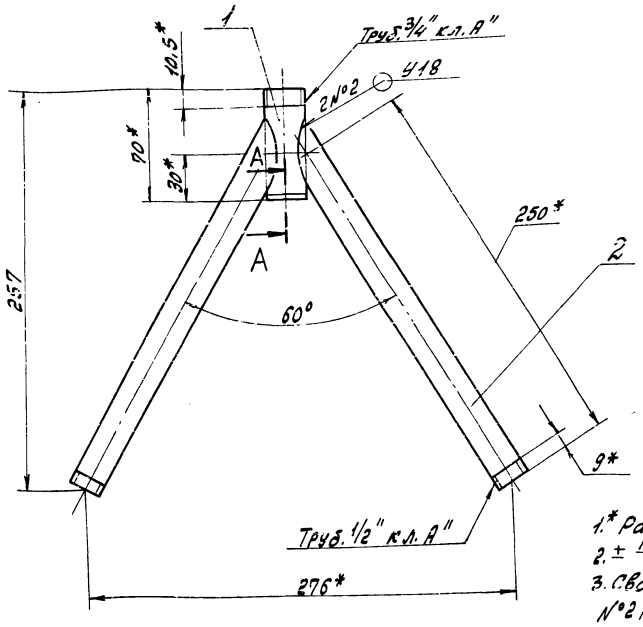


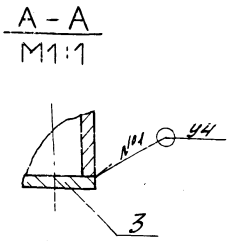


1.* Размеры для справок
2. $\pm \frac{IT16}{2}$
3. Сварные швы №1 по ГОСТ 5264-80, №2 по ГОСТ 16037-80.

| Изм | Лист | № докум. | Подп. | Дата | Д23Б.019.010СБ | | | |
|---|---|---|---|---|---|---|---|---|
| Разраб. | | Мюнтер | | 25.4.88 | Смеситель | Лит | Масса | Масштаб |
| Пров. | | Мюнтер | | | | И | 0,72 | 1:2 |
| Т.контр. | | | | | | Лист | Листов 1 | |
| Н.контр. | | Мюнтер | | | | Госстрой ССР ППИ Горьковский САНТЕХПРОЕКТ | | |
| Утв. | | | | | | | | |

Формат А3

Д23Б.019.007

25 √ (√)

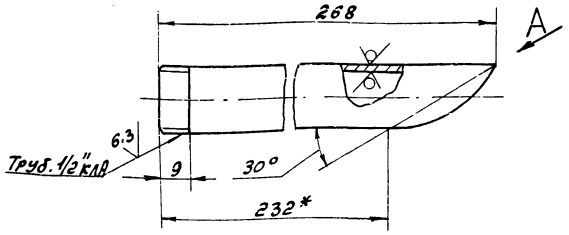


Вид А повернуто

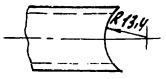


$\pm \frac{IT16}{2}$.

| Изм | Лист | № докум. | Подп. | Дата | Д23Б.019.007 | | | |
|---|---|---|---|---|---|---|---|---|
| Разраб. | | Мюнтер | | 25.4.88 | Трубка | Лит. | Масса | Масштаб |
| Пров. | | Мюнтер | | | | И | 0,3 | 1:1 |
| Т.контр. | | | | | | Лист | Листов 1 | |
| Н.контр. | | Мюнтер | | | Труба 15×2,8 ГОСТ 3262-75 | Госстрой ССР ППИ Горьковский САНТЕХПРОЕКТ | | |
| Утв. | | | | | | | | |

Формат А4

| Формат | Зона | Поз. | Обозначение | Наименование | Кол. | Примечание |
|---|---|---|---|---|---|---|
| | | | | Документация | | |
| А3 | | | Д23Б.020.000 СБ | Сборочный чертеж | | |
| | | | | Детали | | |
| А4 | | 1 | Д23Б.020.001 | Гайка | 2 | |
| А4 | | 2 | Д23Б.020.002 | Ниппель | 2 | |
| А4 | | 3 | Д23Б.020.003 | Ушко | 2 | |
| Б4 | | 4 | Д23Б.020.004 | Лента | | |
| | | | | Лента 10пс-ПН-НТ-4-НО-0,3×S | | |
| | | | | ГОСТ 503-71 | | |
| | | | | h=220 h16 25 √ | 2 | |
| Б4 | | 5 | Д23Б.020.005 | Шплинт | 2 | |
| | | | | Стандартные изделия | | |
| | | | | Шплинт 4×14-001 ГОСТ 397-79 | | |
| | | | | (заготовка для Д23Б.020.005) | | |
| | | | | Материалы | | |
| | | 6 | | Рукав Пар-2(х)-16-16-36-ХП | | |
| | | | | ГОСТ 18698-79 | 4 | м |

| Изм | Лист | № докум. | Подп. | Дата | Д23Б.020.000 | | | |
|---|---|---|---|---|---|---|---|---|
| Разраб. | | Мюнтер | | 25.4.88 | Устройство продувочное переносное | Лит | Лист | Листов |
| Пров. | | Мюнтер | | | | И | | 1 |
| Нач.отд. | | Вольский | | | | Госстрой ССР ППИ Горьковский САНТЕХПРОЕКТ | | |
| Н.контр. | | Мюнтер | | | | | | |
| Утв. | | | | | | | | |

Копировал: Красовская

23296-09 22 Формат А4

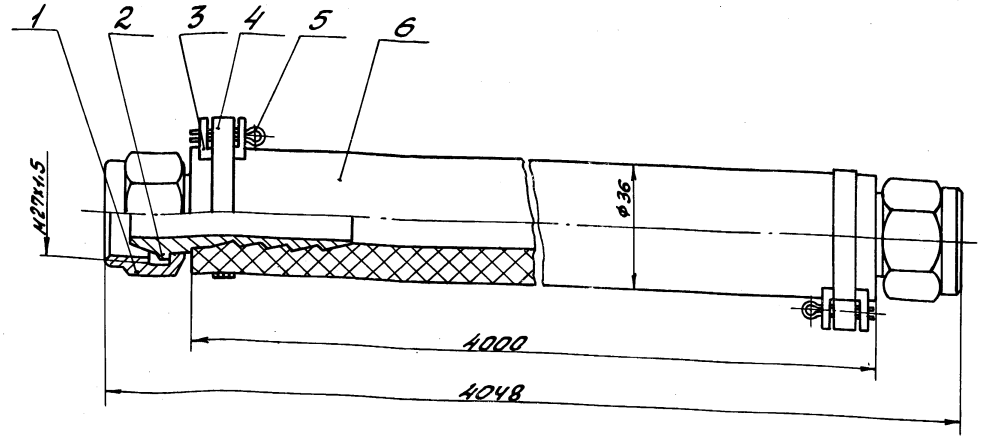


Поз. 5

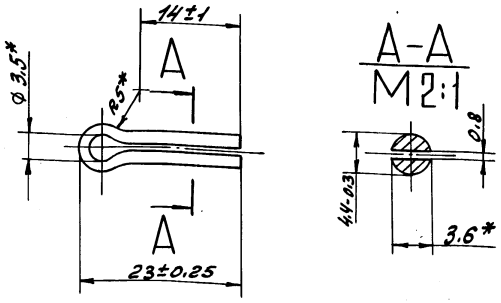


Размеры для справок

| Изм. | Лист | № докум. | Подп. | Дата |
|---|---|---|---|---|
| Разраб. | | Мюнтер | | 25.4.84 |
| Пров. | | Мюнтер | | |
| Т.контр. | | | | |
| Нач.отд. | | Вольский | | |
| Н.контр. | | Мюнтер | | |
| Утв. | | | | |

Д23Б.020.000СБ

Устройство прогрузочное переносное

| Лит. | Масса | Масштаб |
|---|---|---|
| И | 4 | 1:1 |

Лист | Листов 1

Госстрой СССР ПНИ Горьковский САНТЕХПРОЕКТ

Формат А3

Инв.№ подл. | Подп. и дата | Взам. инв.№ | Инв.№ дубл. | Подп. и дата

---

Д23Б.020.001

6,3

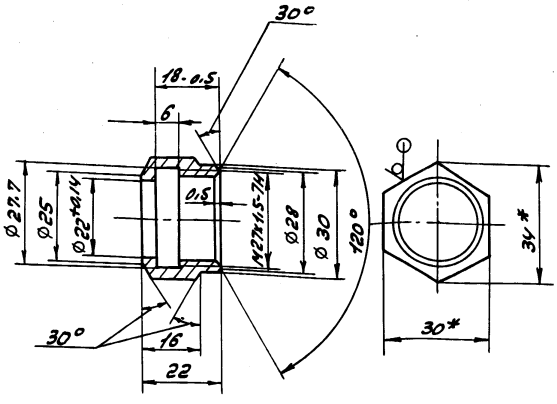


1. * Размеры для справок.
2. $H14, h14, \pm \frac{IT14}{2}$.

| Изм. | Лист | № докум. | Подп. | Дата |
|---|---|---|---|---|
| Разраб. | | Мюнтер | | 25.4.84 |
| Пров. | | Мюнтер | | |
| Т.контр. | | | | |
| Н.контр. | | Мюнтер | | |
| Утв. | | | | |

Д23Б.020.001

Гайка

| Лит. | Масса | Масштаб |
|---|---|---|
| И | 0,06 | 1:1 |

Лист | Листов 1

Шестигр. 30-А-Гост 2879-79 / 35-Б ГОСТ 1050-74

Госстрой СССР ПНИ Горьковский САНТЕХПРОЕКТ

Формат А4

---

Д23Б.020.002

6,3

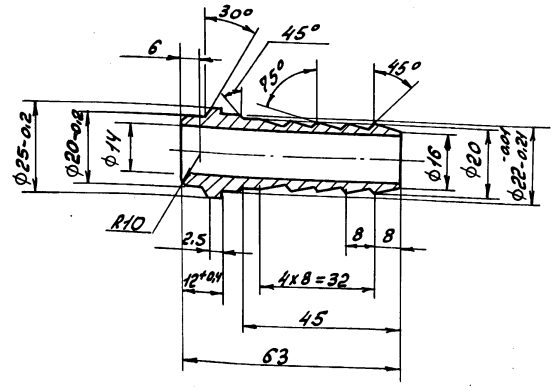


$H14, h14, \pm \frac{IT14}{2}$.

| Изм. | Лист | № докум. | Подп. | Дата |
|---|---|---|---|---|
| Разраб. | | Мюнтер | | 25.4.84 |
| Пров. | | Мюнтер | | |
| Т.контр. | | | | |
| Н.контр. | | Мюнтер | | |
| Утв. | | | | |

Д23Б.020.002

Ниппель

| Лит. | Масса | Масштаб |
|---|---|---|
| И | 0,110 | 2:1 |

Лист | Листов 1

Круг 28-В-ГОСТ 2590-71 / 35-Б ГОСТ 1050-74

Госстрой СССР ПНИ Горьковский САНТЕХПРОЕКТ

Формат А4

Альбом 7 часть 2

Типовой проект 903-4-

Д236.020.003

12.5

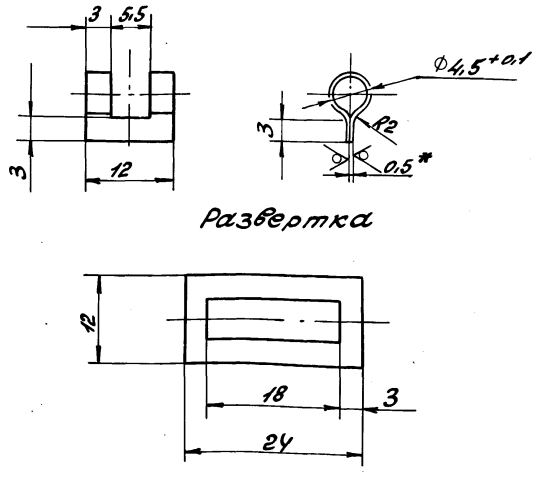


1.* Размеры для справок.

2. H16, h16, ± IT16/2.

| Изм. | Лист | № докум. | Подп. | Дата |
|---|---|---|---|---|
| Разраб. | | Мюнтер | | |
| Пров. | | Мюнтер | | |
| Т.контр. | | | | |
| Н.контр. | | Мюнтер | | |
| Утв. | | | | |

Д235.020.003

Ушко

| Лит | Масса | Масштаб |
|---|---|---|
| И | 0,004 | 2:1 |

| Лист | Листов 1 |
|---|---|

Госстрой СССР ГПИ Горьковский САНТЕХПРОЕКТ

Лист 6-ПН-0,5 ГОСТ 19903-74 / 7-IV-Н-8 СТ ЗСП ГОСТ 16523-70

Формат А4

| Формат | Зона | Поз. | Обозначение | Наименование | Кол. | Примечание |
|---|---|---|---|---|---|---|
| | | | | Документация | | |
| А3 | | | Д236.021.000СБ | Сборочный чертеж | | |
| | | | | Сборочные единицы | | |
| А4 | | 1 | Д235.021.010 | Корпус | 1 | |
| А4 | | 2 | Д235.021.020 | Фильтр | 1 | |
| А4 | | 3 | Д235.021.030 | Патрубок | 1 | |
| | | | | Детали | | |
| Б4 | | 4 | Д235.021.001 | Прокладка | | |
| | | | | Пластина 7 лист ПМБ-С-2-5,8 | | |
| | | | | ГОСТ 7338-77 | | |
| | | | | D 33 x d 26 | 2 | 0,001 кг |
| Б4 | | 5 | Д235.021.002 | Прокладка | | |
| | | | | Пластина 7 лист ПМБ-С-2-5,8 | | |
| | | | | ГОСТ 7338-77 | | |
| | | | | D 95 x d 58 | 1 | 0,021 кг |
| | | | | Стандартные изделия | | |
| | | 7 | | Болт М10х40.36.019 | | |
| | | | | ГОСТ 7798-70 | 4 | |
| | | 8 | | Гайка М10.4.019 | | |
| | | | | ГОСТ 5915-70 | 4 | |

| Изм. | Лист | № докум. | Подп. | Дата |
|---|---|---|---|---|
| Разраб. | | Лялин | | |
| Пров. | | Лялин | | |
| Нач.отд. | | Вольский | | |
| Н.контр. | | Мюнтер | | |
| Утв. | | | | |

Д236.021.000

Фильтр тонкой очистки мазута

| Лит | Лист | Листов |
|---|---|---|
| И | | 1 |

Госстрой СССР ГПИ Горьковский САНТЕХПРОЕКТ

Формат А4

Д236.021.000СБ

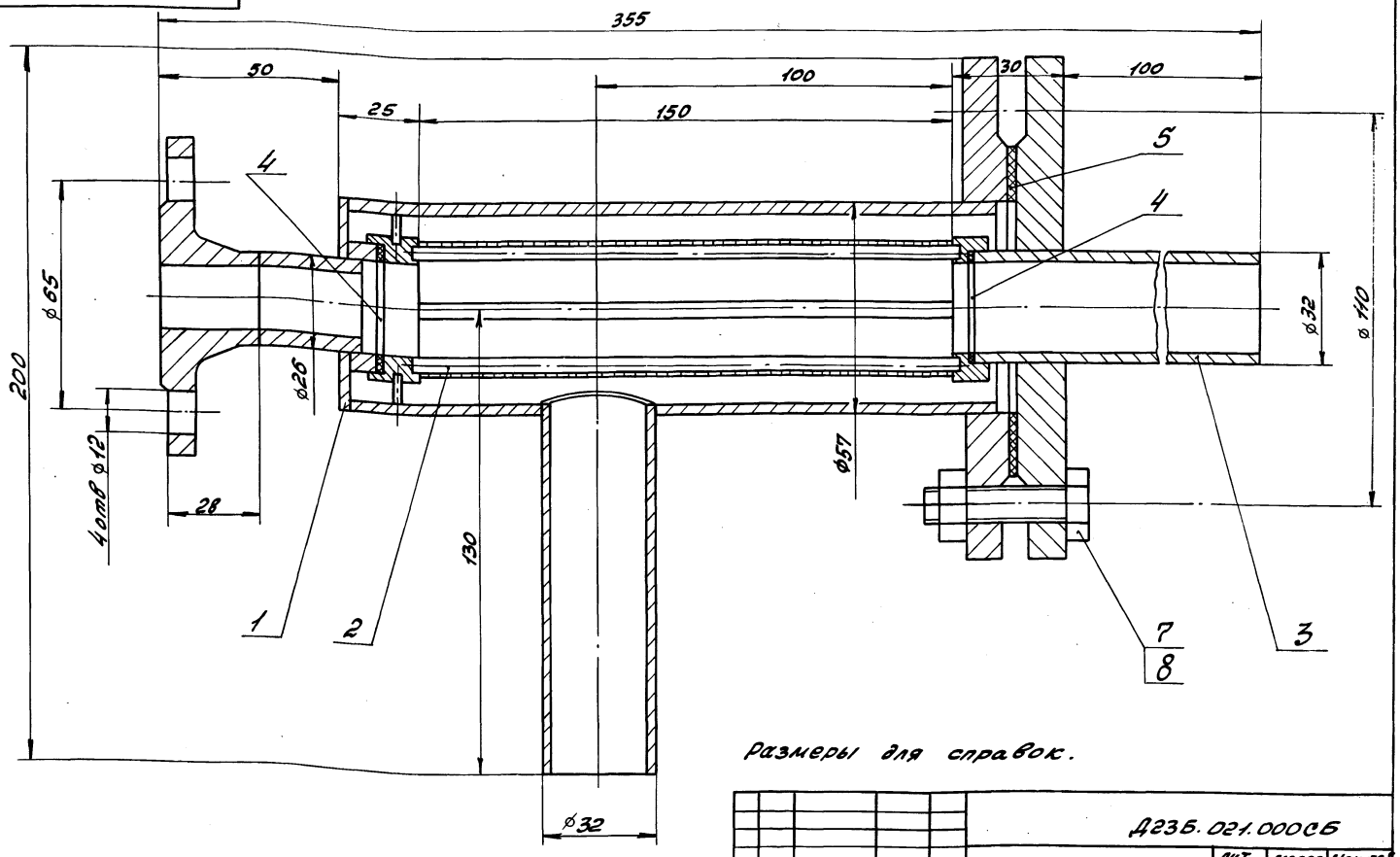


Размеры для справок.

| Изм. | Лист | № докум. | Подп. | Дата |
|---|---|---|---|---|
| Разраб. | | Лялин | | |
| Пров. | | Лялин | | |
| Т.контр. | | | | |
| Нач.отд. | | Вольский | | |
| Н.контр. | | Мюнтер | | |
| Утв. | | | | |

Д235.021.000СБ

Фильтр тонкой очистки мазута

| Лит. | Масса | Масштаб |
|---|---|---|
| И | 3,8 | 1:1 |

| Лист | Листов 1 |
|---|---|

Госстрой СССР ГПИ Горьковский САНТЕХПРОЕКТ

Копировала: Красовская

Альбом 7 часть 2

Типовой проект 903-1-

| Формат | Зона | Поз. | Обозначение | Наименование | Кол. | Примечание |
|---|---|---|---|---|---|---|
| | | | | Документация | | |
| А3 | | | Д235.021.010СБ | Сборочный чертеж | | |
| | | | | Детали | | |
| А4 | | 1 | Д235.021.004 | Гильза | 1 | |
| А4 | | 2 | Д235.021.005 | Отросток | 1 | |
| Б4 | | 3 | Д235.021.006 | Патрубок | | |
| | | | | Труба 26х3 ГОСТ 10704-76 / Д ГОСТ 10705-80 | | |
| | | | | L = 30 h16 (25) | 1 | 0,05кг |
| Б4 | | 4 | Д235.021.007 | Кольцо | | |
| | | | | Лист Б-ПН-3 ГОСТ 19903-74 / 3-Ш-Н-В Ст3сп ГОСТ 16523-70 | | |
| | | | | D 50-1,6х d 27 +1,3 (25) | 1 | 0,032кг |
| Б4 | | 5 | Д235.021.008 | Патрубок | | |
| | | | | Труба 32х2,5 ГОСТ 10704-76 / Д ГОСТ 10705-80 | | |
| | | | | L = 10 h16 (25) | 1 | 0,018кг |
| | | | | Стандартные изделия | | |
| | | 6 | | Фланец 1-50-2,5 Ст 25 | | |
| | | | | ГОСТ 12820-80 | 1 | 0,45кг |
| | | 7 | | Фланец 1-25-2,5 Ст 25 | | |
| | | | | ГОСТ 12821-80 | 1 | 0,55кг |

Инв. № подл. | Подп. и дата | Взам. инв. № | Инв. № дубл. | Подп. и дата

| Изм. | Лист | № докум. | Подп. | Дата |
|---|---|---|---|---|
| Разраб. | | Лялин | | |
| Пров. | | Лялин | | |
| Нач. отд. | | | | |
| Н. контр. | | Мюнтер | | |
| Утв. | | | | |

Д235.021.010

Корпус

| Лит | Лист | Листов |
|---|---|---|
| И | | 1 |

Госстрой СССР ГПИ Горьковский САНТЕХПРОЕКТ

Формат А4

Д235.021.004

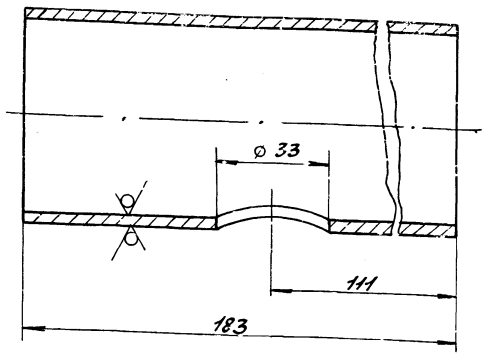


25 / (√)

H16; h16; ± IT16/2

| Изм. | Лист | № докум. | Подп. | Дата |
|---|---|---|---|---|
| Разраб. | | Лялин | | |
| Пров. | | Лялин | | |
| Т. контр. | | | | |
| Н. контр. | | Мюнтер | | |
| Утв. | | | | |

Гильза

Труба 57х3,5 ГОСТ 10704-76 / Д ГОСТ 10705-80

| Лит | Масса | Масштаб |
|---|---|---|
| И | 0,85 | 1:1 |

| Лист | Листов 1 |
|---|---|

Госстрой СССР ГПИ Горьковский САНТЕХПРОЕКТ

Формат А4

Д235.021.010СБ

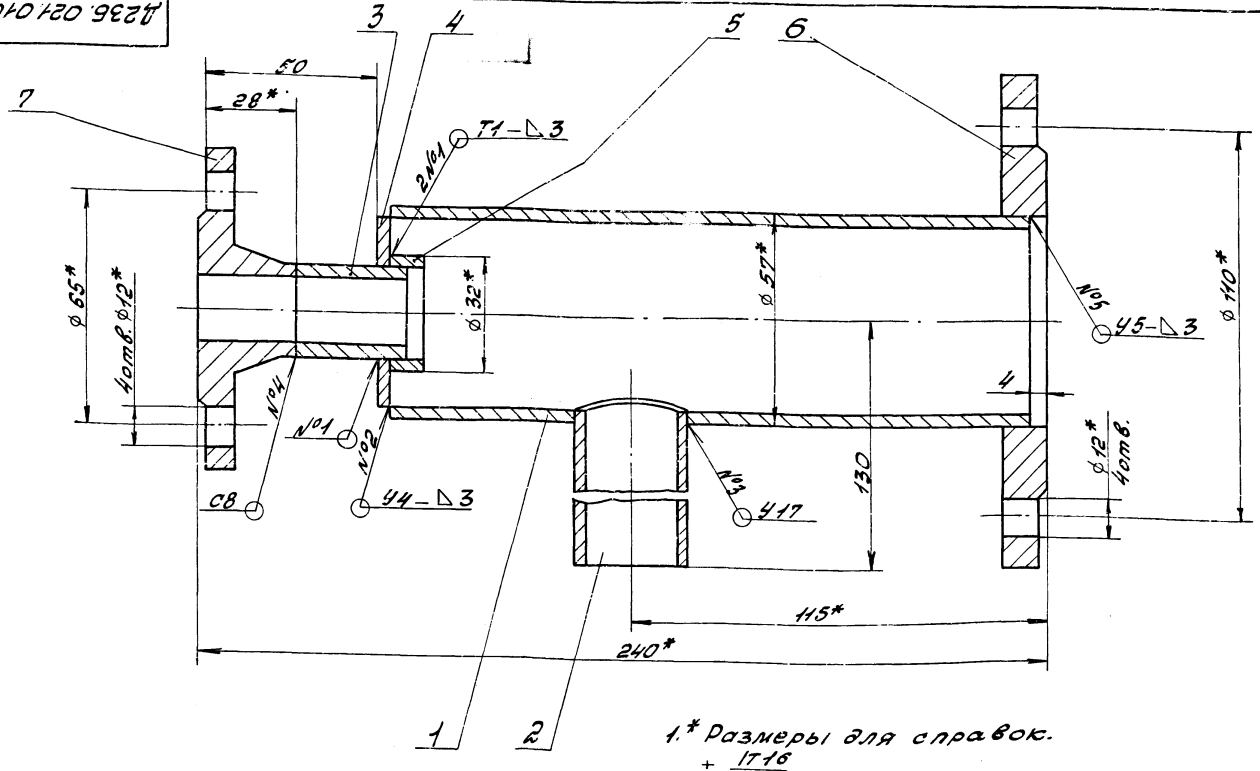


1.* Размеры для справок.

2 ± IT16/2

3. Сварные швы №1 и №2 - по ГОСТ 5264-80

№3...5 - по ГОСТ 16037-80

| Изм. | Лист | № докум. | Подп. | Дата |
|---|---|---|---|---|
| Разраб. | | Лялин | | |
| Пров. | | Лялин | | |
| Т. контр. | | | | |
| Н. контр. | | Мюнтер | | |
| Утв. | | | | |

Корпус

Д235.021.010СБ

| Лит | Масса | Масштаб |
|---|---|---|
| И | 2,23 | 1:1 |

| Лист | Листов 1 |
|---|---|

Госстрой СССР ГПИ Горьковский САНТЕХПРОЕКТ

Инв. № подл. | Подп. и дата | Взам. инв. № | Инв. № дубл. | Подп. и дата

Д236.021.005

$\sqrt{}^{25}$ ($\sqrt{}$)

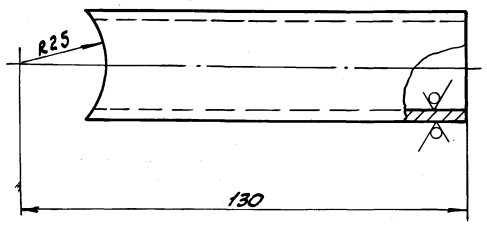


$\pm \frac{1716}{2}$

| Изм. | Лист | № докум. | Подп. | Дата |
|---|---|---|---|---|
| Разраб. | | Лапин | | 9.4.88 |
| Пров. | | Лапин | | |
| Т.контр. | | | | |
| Н.контр. | | Мюнтер | | |
| Утв. | | | | |

Отросток

| Лит | Масса | Масштаб |
|---|---|---|
| И | 0,28 | 1:1 |

Лист | Листов 1

Труба 32х3 ГОСТ 10704-76 / Д ГОСТ 10705-80

Госстрой СССР ГПИ Горьковский САНТЕХПРОЕКТ

Д236.021.005

Формат А4

100

| Формат | Зона | Поз. | Обозначение | Наименование | Кол. | Примечание |
|---|---|---|---|---|---|---|
| | | | | **Документация** | | |
| А3 | | | Д236.021.020СБ | Сборочный чертеж | | |
| | | | | **Детали** | | |
| А4 | | 1 | Д236.021.011 | Втулка | 1 | |
| А4 | | 2 | Д236.021.012 | Обечайка | 1 | |
| Б4 | | 3 | Д236.021.013 | Станка | | |
| | | | | Проволока 4-О-С ГОСТ 3282-74 | | |
| | | | | $L=156 h16^{25}$ | 4 | 0,023кг |
| А4 | | 4 | Д236.021.014 | Втулка | 1 | |
| Б4 | | 5 | Д236.021.015 | Штырь | | |
| | | | | Проволока 3-О-С ГОСТ 3282-74 | | |
| | | | | $L=6,5 h16^{25}$ | 4 | 0,006кг |

| Изм. | Лист | № докум. | Подп. | Дата |
|---|---|---|---|---|
| Разраб. | | Лапин | | 9.4.88 |
| Пров. | | Лапин | | |
| Нач.отд. | | | | |
| Н.контр. | | Мюнтер | | |
| Утв. | | | | |

Фильтр

Д236.021.020

| Лит | Лист | Листов |
|---|---|---|
| | | 1 |

Госстрой СССР ГПИ Горьковский САНТЕХПРОЕКТ

Формат А4

Д236.021.020СБ

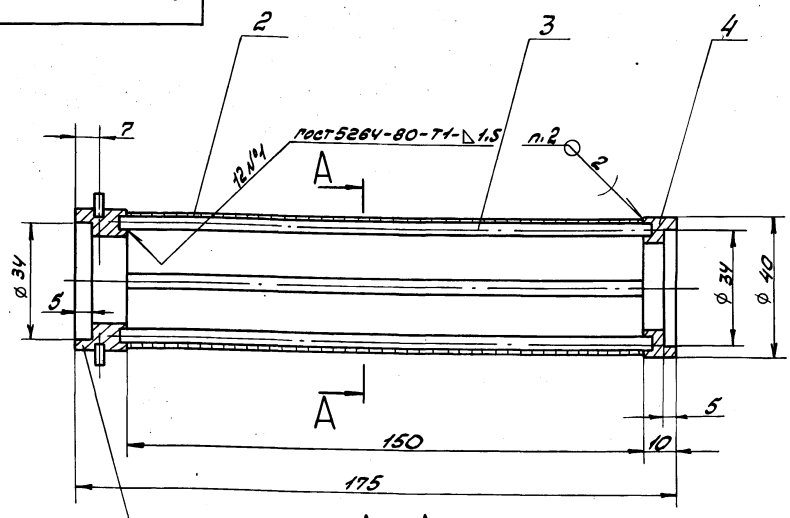


$\frac{A-A}{M2:1}$

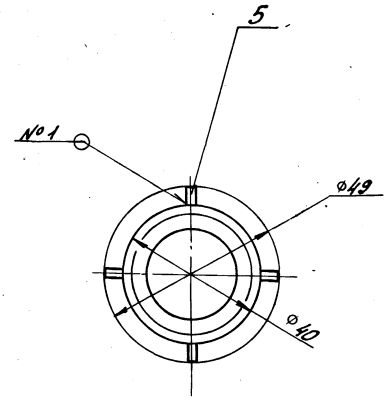


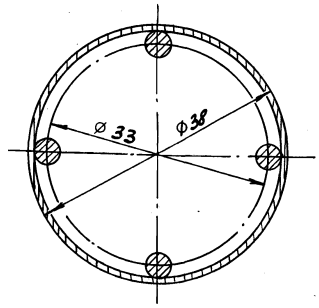


1. Размеры для справок.
2. ПОССу 4-6 ГОСТ 21931-76.

| Изм. | Лист | № докум. | Подп. | Дата |
|---|---|---|---|---|
| Разраб. | | Лапин | | 9.4.88 |
| Пров. | | Лапин | | |
| Т.контр. | | | | |
| Н.контр. | | Мюнтер | | |
| Утв. | | | | |

Фильтр

Д236.021.020СБ

| Лит | Масса | Масштаб |
|---|---|---|
| И | 0,19 | 1:1 |

Лист | Листов 1

Госстрой СССР ГПИ Горьковский САНТЕХПРОЕКТ

Копировал: Красовская

Д235.021.011

6.3

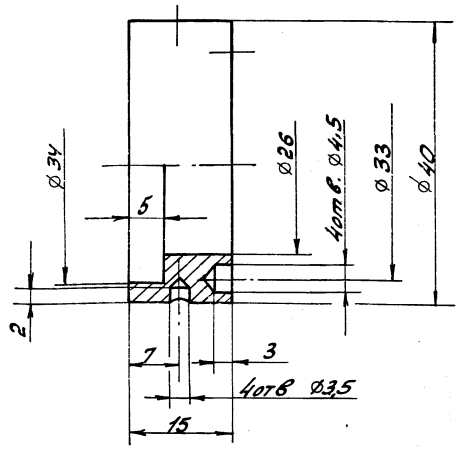


H16; h16; $\pm \frac{IT16}{2}$

| | | | | | |
|---|---|---|---|---|---|
| Изм. | Лист | № докум. | Подп. | Дата | |
| Разраб. | | Лялин | | | Д235.021.011 |
| Пров. | | Лялин | | | Втулка — Лит: И; Масса: 0,07; Масштаб: 2:1 |
| Т. контр. | | | | | Лист; Листов 1 |
| Н. контр. | | Монтер | | | В Ст 3сп ГОСТ 380-71 |
| Утв. | | | | | госстрой СССР ГПИ Горьковский САНТЕХПРОЕКТ |

Формат А4



Д235.021.012

25 (▽)

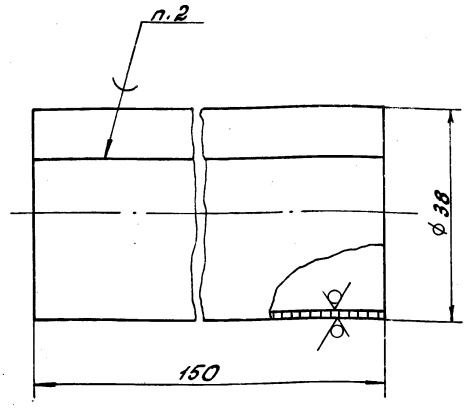


1. h16
2. ПОССу 4-6 ГОСТ 21931-76.

| | | | | | |
|---|---|---|---|---|---|
| Изм. | Лист | № докум. | Подп. | Дата | |
| Разраб. | | Лялин | | | Д235.021.012 |
| Пров. | | Лялин | | | Обечайка — Лит: И; Масса: 0,027; Масштаб: 2:1 |
| Т. контр. | | | | | Лист; Листов 1 |
| Н. контр. | | Монтер | | | Сетка 1,2-0,4 НУ ГОСТ 3826-82 |
| Утв. | | | | | госстрой СССР ГПИ Горьковский САНТЕХПРОЕКТ |

Формат А4

Д235.021.014

6.3

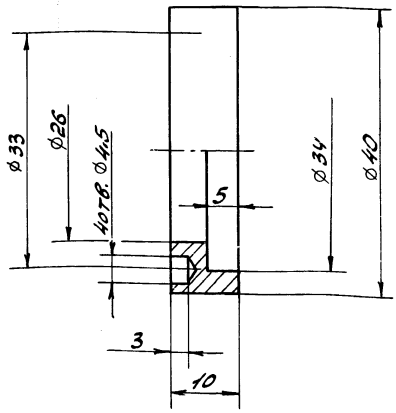


H16; h16, $\pm \frac{IT16}{2}$

| | | | | | |
|---|---|---|---|---|---|
| Изм. | Лист | № докум. | Подп. | Дата | |
| Разраб. | | Лялин | | | Д235.021.014 |
| Пров. | | Лялин | | | Втулка — Лит: И; Масса: 0,06; Масштаб: 2:1 |
| Т. контр. | | | | | Лист; Листов 1 |
| Н. контр. | | Монтер | | | В Ст 3сп ГОСТ 380-71 |
| Утв. | | | | | госстрой СССР ГПИ Горьковский САНТЕХПРОЕКТ |

Формат А4

| Формат | Зона | Поз. | Обозначение | Наименование | Кол. | Примечание |
|---|---|---|---|---|---|---|
| | | | | **Документация** | | |
| А4 | | | Д235.021.030СБ | Сборочный чертеж | | |
| | | | | **Детали** | | |
| А4 | | 1 | Д235.021.017 | Фланец | 1 | |
| Б4 | | 2 | Д235.021.018 | Соединение | | |
| | | | | Труба 32×3 ГОСТ 10704-76 / Д ГОСТ 10705-80 | | |
| | | | | h = 123 h16 (25 ▽) | 1 | 0,264 кг |

| | | | | | |
|---|---|---|---|---|---|
| Изм. | Лист | № докум. | Подп. | Дата | |
| Разраб. | | Лялин | | | Д235.021.030 |
| Пров. | | Лялин | | | Патрубок — Лит: И; Лист; Листов 1 |
| Нач. отд. | | | | | |
| Н. контр. | | Монтер | | | госстрой СССР ГПИ Горьковский САНТЕХПРОЕКТ |
| Утв. | | | | | |

Копировал: Красовская



Формат А4

Инв. № подл. | Подп. и дата | Взам. инв. № | Инв. № дубл. | Подп. и дата

Д236.021.030СБ

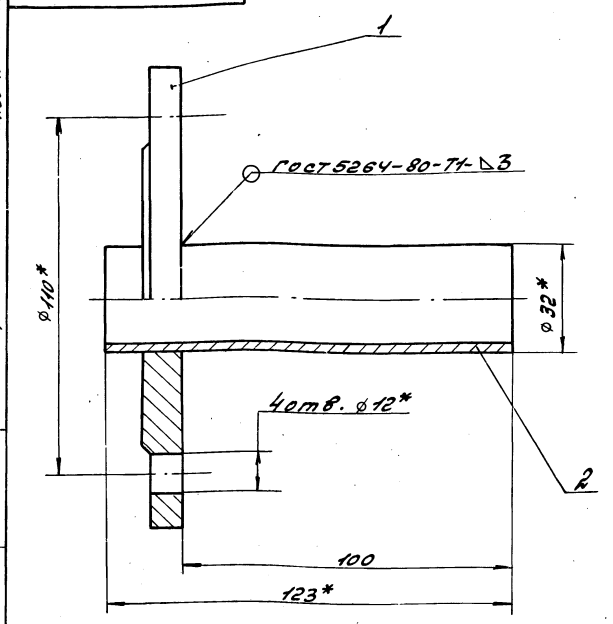


1.* размеры для справок.
2. ± IT16/2

| Изм. | Лист | № докум. | Подп. | Дата |
|---|---|---|---|---|
| Разраб. | | Лялин | | |
| Пров. | | Лялин | | |
| Т.контр. | | | | |
| Н.контр. | | Мюнтер | | |
| Утв. | | | | |

Д236.021.030СБ

Патрубок

| Лит | Масса | Масштаб |
|---|---|---|
| И | 1.364 | 1:1 |

Лист | Листов 1

Госстрой СССР ГПИ Горьковский САНТЕХПРОЕКТ

Формат А4

Инв.№ подл. | Подп. и дата | Взам.инв.№ | Инв.№ дубл. | Подп. и дата



Д236.021.017

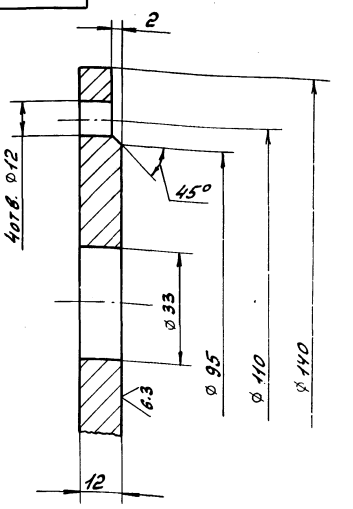


H16; h16; ± IT16/2

| Изм. | Лист | № докум. | Подп. | Дата |
|---|---|---|---|---|
| Разраб. | | Лялин | | |
| Пров. | | Лялин | | |
| Т.контр. | | | | |
| Н.контр. | | Мюнтер | | |
| Утв. | | | | |

Д236.021.017

Фланец

В Ст3сп ГОСТ 380-71

| Лит | Масса | Масштаб |
|---|---|---|
| И | 1,1 | 1:1 |

Лист | Листов 1

Госстрой СССР ГПИ Горьковский САНТЕХПРОЕКТ

Формат А4

Инв.№ подл. | Подп. и дата | Взам.инв.№ | Инв.№ дубл. | Подп. и дата

| Формат | Зона | Поз. | Обозначение | Наименование | Кол. | Примечание |
|---|---|---|---|---|---|---|
| | | | | Документация | | |
| А3 | | | Д238.092.000СБ | Сборочный чертеж | | |
| | | | | Сборочные единицы | | |
| А4 | | 1 | Д238.092.010 | Бак | 1 | |
| А4 | | 2 | Д238.092.020 | Крышка бака | 1 | |
| | | | | Детали | | |
| А4 | | 3 | Д22Г.082.001-01 | Ось | 1 | |
| | | | | Стандартные изделия | | |
| | | 4 | | Шайба 10.019 ГОСТ 11371-78 | 2 | |
| | | 5 | | Шплинт 2.5х20.019 ГОСТ 397-79 | 2 | |

| Изм. | Лист | № докум. | Подп. | Дата |
|---|---|---|---|---|
| Разраб. | | Лялин | | |
| Пров. | | Лялин | | |
| Нач.отд. | | Вольский | | |
| Н.контр. | | Мюнтер | | |
| Утв. | | | | |

Д238.092.000

Бак нижних точек

| Лит | Лист | Листов |
|---|---|---|
| И | | 1 |

Госстрой СССР САНТЕХПРОЕКТ

Формат А4

Подп. и дата | Взам.инв.№ | Инв.№ дубл. | Подп. и дата | Инв.№ подл.

| Формат | Зона | Поз. | Обозначение | Наименование | Кол. | Примечание |
|---|---|---|---|---|---|---|
| | | | | Документация | | |
| А2 | | | Д238.092.010СБ | Сборочный чертеж | | |
| | | | | Детали | | |
| А4 | | 1 | Д22Г.082.005-01 | Ушко | 2 | |
| А4 | | 2 | Д22Г.082.007 | Ручка | 2 | |
| А3 | | 3 | Д238.092.001 | Обечайка | 1 | |
| Б4 | | 4 | Д238.092.002 | Дно | | |
| | | | | Лист Б-ПН-4 ГОСТ 19903-74 / ВСт3сп ГОСТ 14637-79 | | |
| | | | | Ф810 h16 (25) | 1 | 16,2кг |
| А4 | | 5 | Д236.092.003 | Патрубок | 1 | |
| . | | 6 | -01 | Патрубок | 1 | |
| Б4 | | 7 | Д238.092.004 | Патрубок | | |
| | | | | Труба 32х2 ГОСТ 10704-76 / А ГОСТ 10705-80 | | |
| | | | | h=100 h16 (25) | 1 | 0,15кг |
| | | | | Стандартные изделия | | |
| | | 8 | | Фланец 1-25-6 Ст25 ГОСТ 12820-80 | 1 | 0,64кг |

| Изм. | Лист | № докум. | Подп. | Дата |
|---|---|---|---|---|
| Разраб. | | Лялин | | |
| Пров. | | Лялин | | |
| Нач.отд. | | | | |
| Н.контр. | | Мюнтер | | |
| Утв. | | | | |

Д238.092.010

Бак

| Лит | Лист | Листов |
|---|---|---|
| И | | 1 |

Госстрой СССР САНТЕХПРОЕКТ

Формат А4

Альбом 7 часть 2

Типовой проект 903-1-

Д23В.092.000СБ

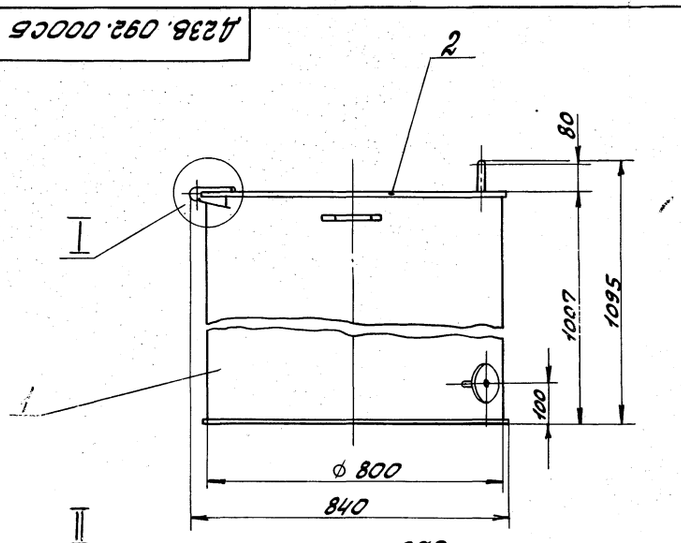


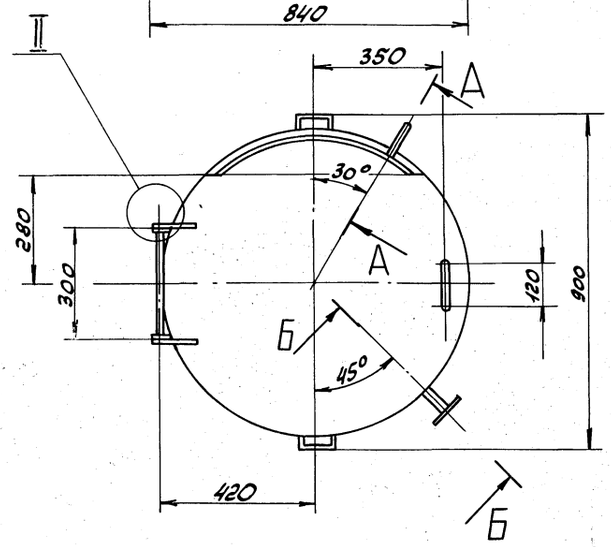


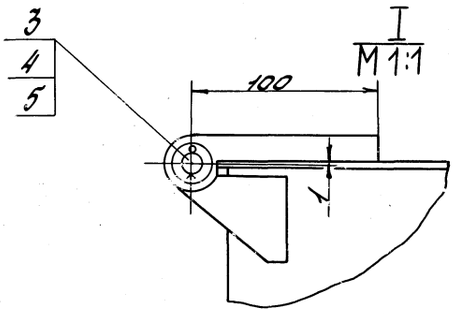


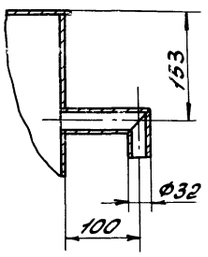


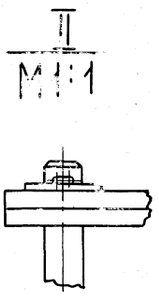


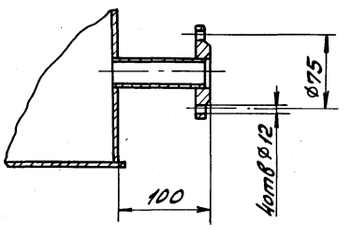


1. Размеры для справок.
2. Антикоррозионную изоляцию см. альбом 2.

| | | | | | | | |
|---|---|---|---|---|---|---|---|
| | | | | | Д23В.092.000СБ | | |
| Изм. | Лист | № докум. | Подп. | Дата | Бак нижних точек | Лит | Масса | Масштаб |
| Разраб. | | Лапин | | | | И | 92 | 1:10 |
| Пров. | | Лапин | | | | Лист | Листов 1 |
| Т.контр. | | | | | | Госстрой СССР ГПИ Горьковский САНТЕХПРОЕКТ | |
| Нач.отд. | | Вольский | | | | | |
| Н.контр. | | Мюнтер | | | | | |
| Утв. | | | | | | | |

Формат А3

Инв.№ подл. | Подп. и дата | Взам. инв.№ | Инв.№ дубл. | Подп. и дата

Д23В.092.001

25

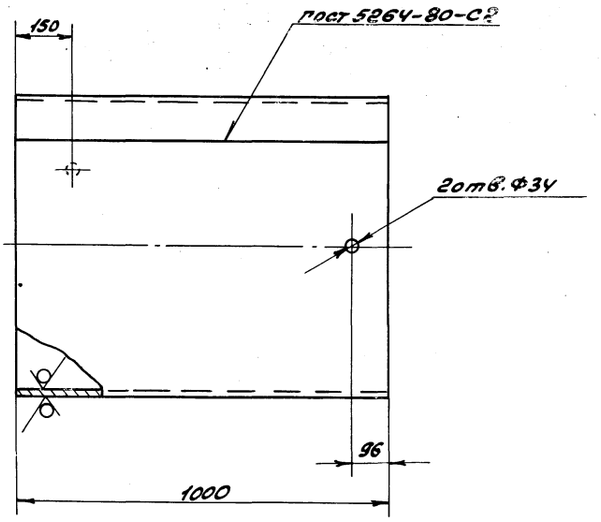


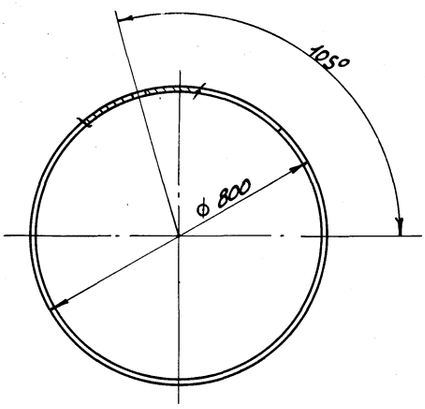


$H16; h16; \pm \frac{IT16}{2}$

| | | | | | | | |
|---|---|---|---|---|---|---|---|
| | | | | | Д23В.092.001 | | |
| Изм. | Лист | № докум. | Подп. | Дата | Обечайка | Лит. | Масса | Масштаб |
| Разраб. | | Лапин | | | | И | 58.5 | 1:10 |
| Пров. | | Лапин | | | | Лист | Листов 1 |
| Т.контр. | | | | | | Госстрой СССР ГПИ Горьковский САНТЕХПРОЕКТ | |
| Н.контр. | | Мюнтер | | | Лист Б-ПН-3 ГОСТ 19903-74 3-IV-Н-В Ст3сп ГОСТ 16523-70 | | |
| Утв. | | | | | | | |

Копировала: Красс

Д23В.092.010СБ

Альбом 7 часть 2

Типовой проект 903-1-

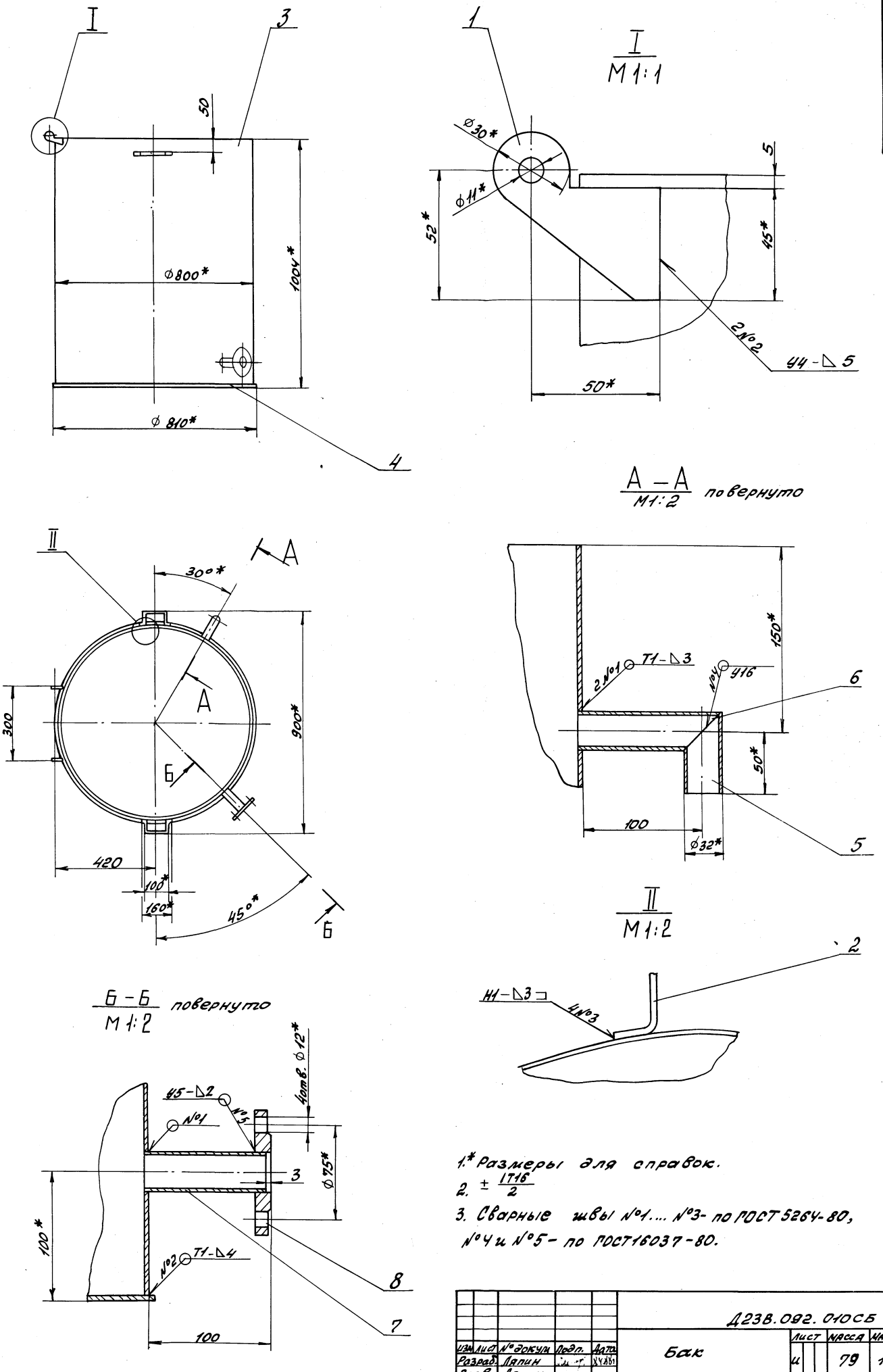


1.* Размеры для справок.

2. $\pm \frac{IT16}{2}$

3. Сварные швы №1.... №3- по ГОСТ 5264-80, №4 и №5- по ГОСТ16037-80.

| | | | | | | | | |
|---|---|---|---|---|---|---|---|---|
| | | | | | Д23В.092.010СБ | | | |
| Изм. | Лист | № докум. | Подп. | Дата | Бак | Лист | Масса | Масштаб |
| Разраб. | | Ляпин | | 24.8.81 | | И | 79 | 1:10 |
| Пров. | | Ляпин | | | | Лист | Листов 1 | |
| Т.контр. | | | | | | Госстрой СССР ГПИ Горьковский САНТЕХПРОЕКТ | | |
| Н.контр. | | Мюнтер | | | | | | |
| Утв. | | | | | | | | |

Инв.№ подл. | Подп. и дата | Взам.инв.№ | Инв.№ дубл. | Подп. и дата

Копировала: Красовская 23296-09 30 Формат А2

Д23В.092.003

Альбом 7 часть 2

Типовой проект 903-1-

25 √(√)

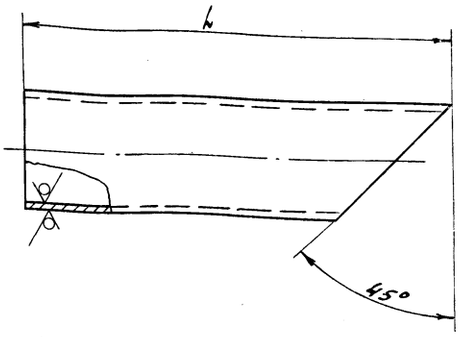


| Обозначение | h, мм | Масса, кг |
|---|---|---|
| Д23В.092.003 | 66 | 0.98 |
| -01 | 119 | 1,76 |

$\pm \frac{IT16}{2}$

| Изм. | Лист | N докум. | Подп. | Дата |
|---|---|---|---|---|
| Разраб. | | Ляпин | | |
| Пров. | | Ляпин | | |
| Т.контр. | | | | |
| Н.контр. | | Мюнтер | | |
| Утв. | | | | |

Д23В.092.003

Патрубок

Труба 32х2 ГОСТ10704-76 / Д ГОСТ10705-80

| Лит | Масса | Масштаб |
|---|---|---|
| И | см. табл. | — |

Лист | Листов 1

Госстрой СССР ГПИ Горьковский САНТЕХПРОЕКТ

Формат А4

| Формат | Зона | Поз. | Обозначение | Наименование | Кол. | Примечание |
|---|---|---|---|---|---|---|
| | | | | Документация | | |
| А3 | | | Д23В.092.020СБ | Сборочный чертеж | | |
| | | | | Детали | | |
| А4 | | 1 | Д22Г.082.011 | Ручка | 1 | |
| А4 | | 2 | Д22Г.082.012 | Ушко | 2 | |
| А4 | | 3 | Д23В.092.009 | Крышка | 1 | |

Д23В.092.020

| Изм. | Лист | N докум. | Подп. | Дата |
|---|---|---|---|---|
| Разраб. | | Ляпин | | |
| Пров. | | Ляпин | | |
| Нач.отд. | | | | |
| Н.контр. | | Мюнтер | | |

Крышка бака

| Лит | Лист | Листов |
|---|---|---|
| И | | 1 |

Госстрой СССР ГПИ Горьковский САНТЕХПРОЕКТ

Формат А4

Д23В.092.020СБ

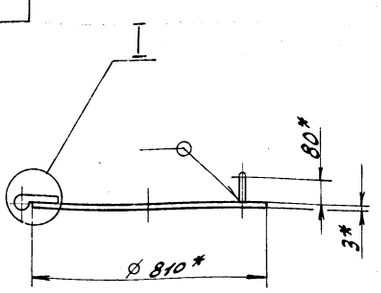


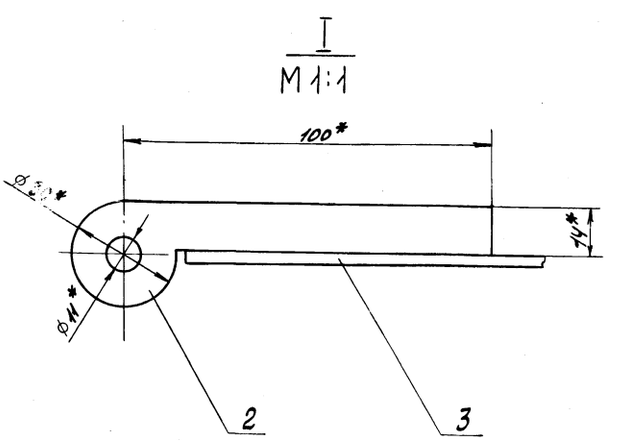


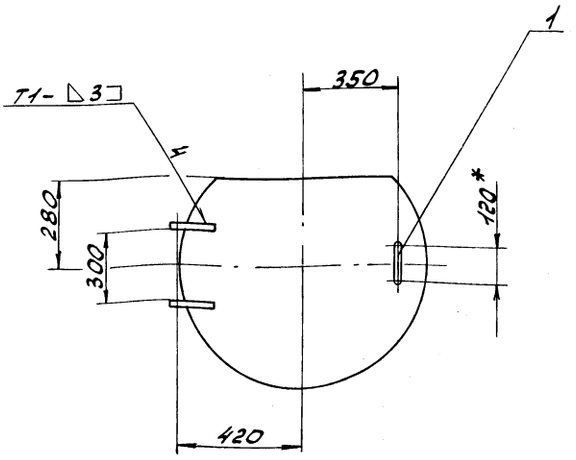


1.* Размеры для справок.

2. $\pm \frac{IT16}{2}$

3. Сварные швы по ГОСТ 5264-80.

Д23В.092.020СБ

| Изм. | Лист | N докум. | Подп. | Дата |
|---|---|---|---|---|
| Разраб. | | Ляпин | | 8.4.88 |
| Пров. | | Ляпин | | |
| Т.контр. | | | | |
| Н.контр. | | Мюнтер | | |
| Утв. | | | | |

Крышка бака

| Лит | Масса | Масштаб |
|---|---|---|
| И | 12 | 1:10 |

Лист | Листов 1

Госстрой СССР ГПИ Горьковский САНТЕХПРОЕКТ

Формат А3

Альбом 7 часть 2

Типовой проект 903-1

Д23В.092.009

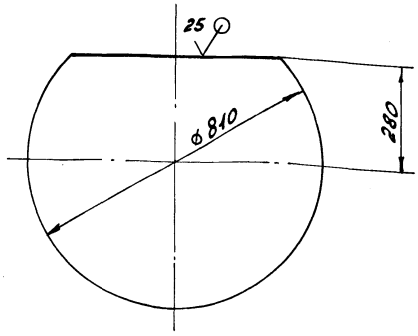


$h16; \pm \frac{IT16}{2}$

| Изм | Лист | № докум | Подп. | Дата |
|---|---|---|---|---|
| Разраб. | | Ляпин | | |
| Пров. | | Ляпин | | |
| Т.контр. | | | | |
| Н.контр. | | Мюнтер | | |
| Утв. | | | | |

Д23В.092.000

Крышка

| Лит | Масса | Масштаб |
|---|---|---|
| И | 11.8 | 1:10 |

Лист | Листов 1

Лист Б-ПН-3 ГОСТ 19903-74
3-IV-Н-ВСт3сп ГОСТ 16523-70

Госстрой СССР ГПИ Горьковский САНТЕХПРОЕКТ

Формат А4

Инв. № подл. | Подп. и дата | Взам. инв. № | Инв. № дубл. | Подп. и дата

| Формат | Зона | Поз. | Обозначение | Наименование | Кол. | Примечание |
|---|---|---|---|---|---|---|
| | | | | Документация | | |
| А2 | | | Д23В.093.000 СБ | Сборочный чертеж | | |
| | | | | Сборочные единицы | | |
| А4 | | 1 | Д23В.093.010 | Крышка бака | 1 | |
| | | | | Детали | | |
| А4 | | 2 | Д23В.093.001 | Прокладка | 1 | |
| | | | | Стандартные изделия | | |
| | | 3 | | Болт М8х30.36.019 | | |
| | | | | ГОСТ 7798-70 | 24 | |
| | | 4 | | Гайка М8.4.019 | | |
| | | | | ГОСТ 5915-70 | 24 | |
| | | | | Переменные данные для исполнений | | |
| | | | | Д23В.093.000 | | |
| | | | | Сборочные единицы | | |
| А4 | | 5 | Д23В.093.020 | Бак | 1 | |
| | | | | Д23В.093.000-01 | | |
| | | | | Сборочные единицы | | |
| А4 | | 5 | Д23В.093.020-01 | Бак | 1 | |

| Изм | Лист | № докум | Подп | Дата |
|---|---|---|---|---|
| Разраб. | | Ляпин | | |
| Пров. | | Ляпин | | |
| Нач.отд. | | Вольский | | |
| Н.контр. | | Мюнтер | | |
| Утв. | | | | |

Д23В.093.000

Бак-газоотделитель $V=2м^3$

| Лит | Лист | Листов |
|---|---|---|
| И | | 1 |

Госстрой СССР ГПИ Горьковский САНТЕХПРОЕКТ

Формат А4

Инв. № подл. | Подп. и дата | Взам. инв. № | Инв. № дубл. | Подп. и дата

Д23В.093.001

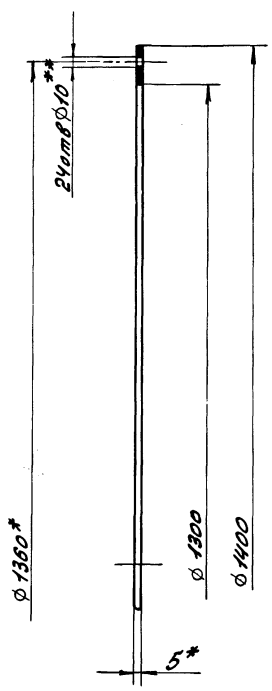


1.* Размеры для справок.

2.** Обработать по сопрягаемой детали.

| Изм | Лист | № докум | Подп. | Дата |
|---|---|---|---|---|
| Разраб. | | Ляпин | | 24.4.88г. |
| Пров. | | Ляпин | | |
| Т.контр. | | | | |
| Н.контр. | | Мюнтер | | |
| Утв. | | | | |

Д23В.093.001

Прокладка

| Лит | Масса | Масштаб |
|---|---|---|
| И | 1.55 | 1:5 |

Лист | Листов 1

Пластина I, лист, ОМБ-М-5 ГОСТ 7338-77

Госстрой СССР ГПИ Горьковский САНТЕХПРОЕКТ

Формат А4

Инв. № подл. | Подп. и дата | Взам. инв. № | Инв. № дубл. | Подп. и дата

| Формат | Зона | Поз | Обозначение | Наименование | Кол. | Примечание |
|---|---|---|---|---|---|---|
| | | | | Документация | | |
| А3 | | | Д23В.093.010 СБ | Сборочный чертеж | | |
| | | | | Детали | | |
| А4 | | 1 | Д23В.093.003 | Крышка | 1 | |
| А4 | | 2 | Д23В.093.004 | Связь | 1 | |
| Б4 | | 3 | Д23В.093.005 | Связь | | |
| | | | | Уголок $\frac{50х50х4-Б-ГОСТ 8509-72}{ВСт3сп ГОСТ 535-79}$ | | |
| | | | | $L=1300h16$ 25 | 1 | 3.96кг |
| Б4 | | 4 | Д23В.093.006 | Связь | | |
| | | | | Уголок $\frac{50х50х4-Б-ГОСТ 8509-72}{ВСт3сп ГОСТ 535-79}$ | | |
| | | | | $L=636\ h16$ 25 | 1 | 1.94кг |

| Изм | Лист | № докум | Подп. | Дата |
|---|---|---|---|---|
| Разраб. | | Ляпин | | 24.4.88г. |
| Пров. | | Ляпин | | |
| Нач.отд. | | | | |
| Н.контр. | | Мюнтер | | |
| Утв. | | | | |

Д23В.093.010

Крышка бака

| Лит | Лист | Листов |
|---|---|---|
| И | | 1 |

Госстрой СССР ГПИ Горьковский САНТЕХПРОЕКТ

Формат А4

Инв. № подл. | Подп. и дата | Взам. инв. № | Инв. № дубл. | Подп. и дата

Копировал: [illegible]

23296-09 32

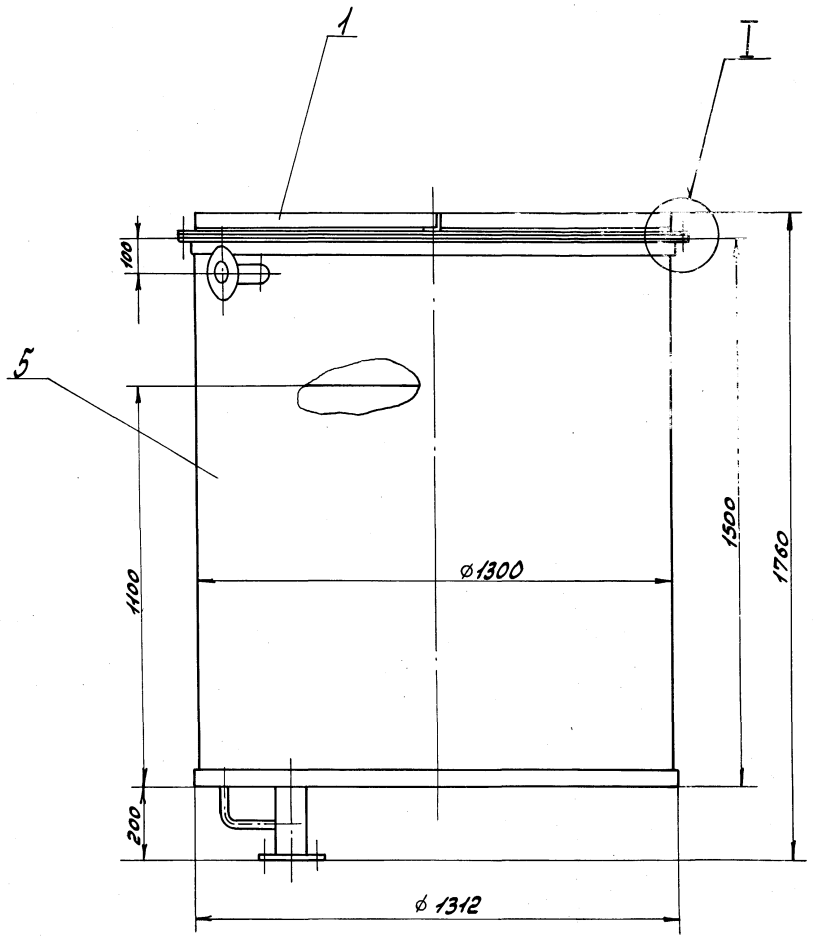


Вид А

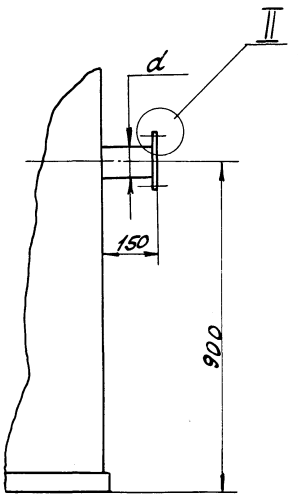


А

Вид Б
М 1:5 повернуто

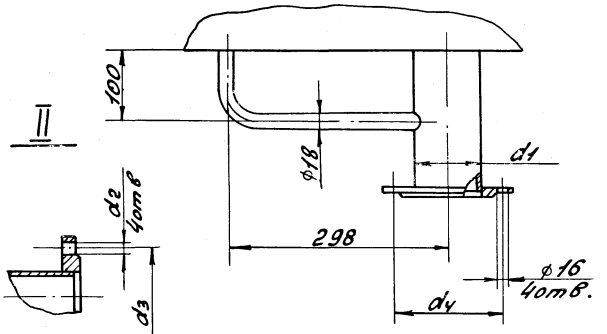


I
М 1:2

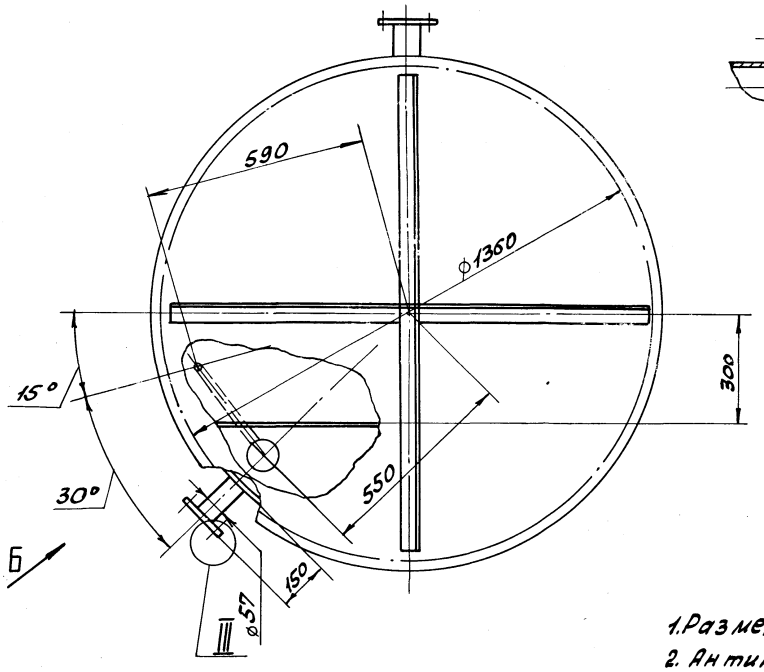


III повернуто
М 1:2

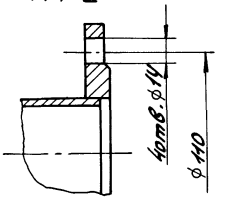


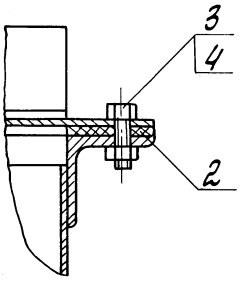


1. Размеры для справок.
2. Антикоррозионную изоляцию см. альбом 2.

| Обозначение | Котел | размеры, мм d | d1 | d2 | d3 | d4 | | Масса, кг |
|---|---|---|---|---|---|---|---|---|
| Д238.093.000 | ДЕ-Ч | 76 | 89 | 14 | 130 | 150 | | 329 |
| -01 | ДЕ-6,5 | 108 | 108 | 18 | 170 | 170 | | 332 |

| | | | | |
|---|---|---|---|---|
| Изм. | Лист | № докум. | Подп. | Дата |
| Разраб. | | Лялин | | |
| Пров. | | Лялин | | |
| Т.контр. | | | | |
| Нач.отд. | | Вольский | | |
| Н.контр. | | Мюнтер | | |
| Утв. | | | | |

Д238.093.000СБ

Бак-газоотделитель V=2м³

| Лит. | Масса | Масштаб |
|---|---|---|
| И | см. табл. | — |

Лист | Листов 1

Госстрой СССР ГПИ Горьковский САНТЕХПРОЕКТ

Копировала Красовская



Инв.№ подл. | Подп. и дата | Взам. инв.№ | Инв.№ дубл. | Подп. и дата

Альбом 7 часть 2

Типовой проект 903-1

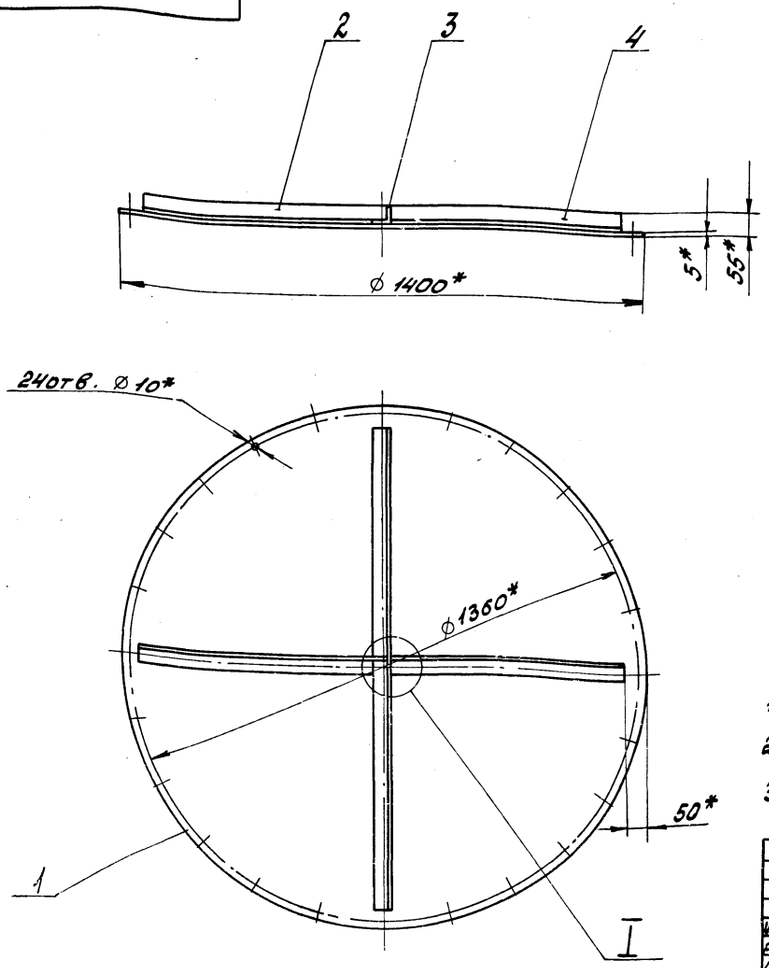


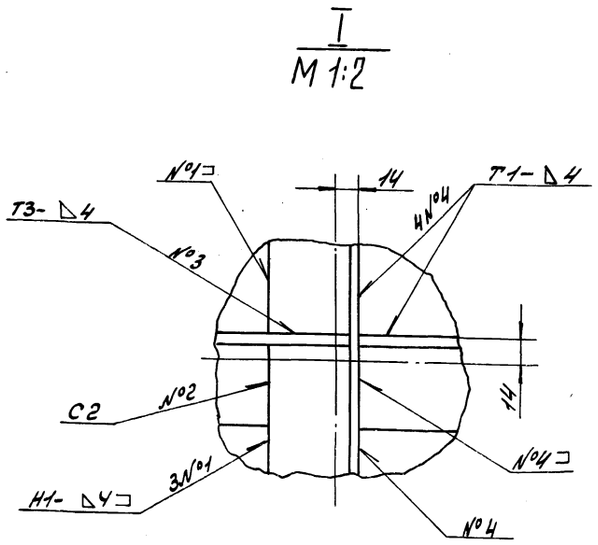


1.* Размеры для справок.

2. $\pm \frac{IT16}{2}$.

3. Сварные швы по ГОСТ 5264-80.

| | | | | | | | | |
|---|---|---|---|---|---|---|---|---|
| | | | | | Д238.093.010СБ | | | |
| Изм | Лист | № докум | Подп | Дата | Крышка бака | Лит. | Масса | Масштаб |
| Разраб | | Ляпин | | | | И | 68 | 1:10 |
| Пров. | | Ляпин | | | | Лист | Листов 1 | |
| Т.контр. | | | | | | Госстрой СССР ГПИ Горьковский САНТЕХПРОЕКТ | | |
| Н.контр. | | Мюнтер | | | | | | |
| Утв. | | | | | | | | |

Формат А3

Д238.093.003

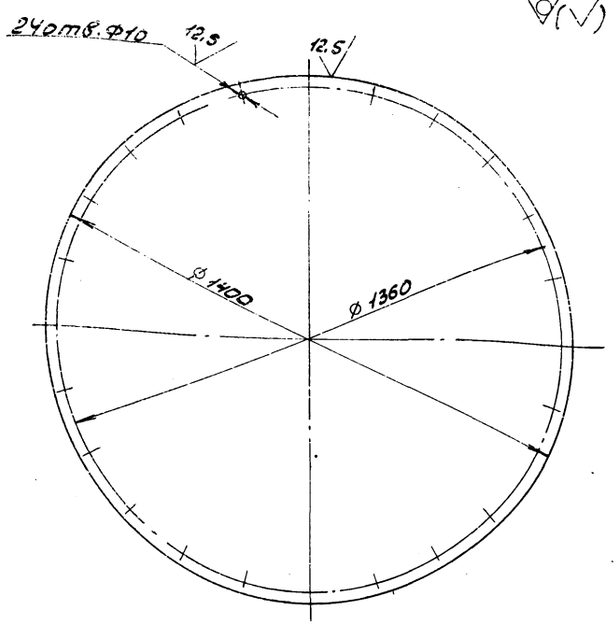


$H16, h16, \pm \frac{IT16}{2}$

| | | | | | | | | |
|---|---|---|---|---|---|---|---|---|
| | | | | | Д238.093.003 | | | |
| Изм | Лист | № докум | Подп. | Дата | Крышка | Лит | Масса | Масштаб |
| Разраб | | Ляпин | | | | И | 59.6 | 1:10 |
| Пров | | Ляпин | | | | Лист | Листов 1 | |
| Т.контр | | | | | | Госстрой СССР ГПИ Горьковский САНТЕХПРОЕКТ | | |
| Н.контр | | Мюнтер | | | Лист Б-ПН-5 ГОСТ 19903-74 / ВСт 3сп ГОСТ 14637-79 | | | |
| Утв. | | | | | | | | |

Формат А4

Д238.093.004

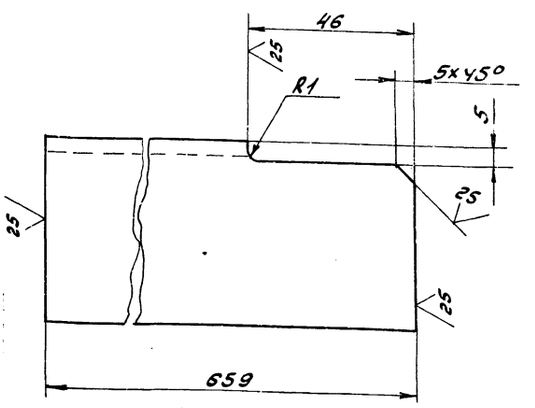


$h16, \pm \frac{IT16}{2}$

| | | | | | | | | |
|---|---|---|---|---|---|---|---|---|
| | | | | | Д238.093.004 | | | |
| Изм | Лист | № докум | Подп. | Дата | Связь | Лит | Масса | Масштаб |
| Разраб | | Ляпин | | | | И | 2 | 1:1 |
| Пров. | | Ляпин | | | | Лист | Листов 1 | |
| Т.контр. | | | | | | Госстрой СССР ГПИ Горьковский САНТЕХПРОЕКТ | | |
| Н.контр. | | Мюнтер | | | Уголок 50х50х4-Б-ГОСТ 8509-72 / ВСт 3сп ГОСТ 535-79 | | | |
| Утв. | | | | | | | | |

Копировала: Красовская 23296-09 34 Формат А4

| Формат | Зона | Поз. | Обозначение | Наименование | Кол. | Примечание |
|---|---|---|---|---|---|---|
| | | | | Документация | | |
| А4 | | | Д23В.093.020СБ | Сборочный чертеж | | |
| | | | | Детали | | |
| А4 | | 1 | Д23В.093.008 | Фланец | 1 | |
| А4 | | 2 | Д23В.093.009 | Фланец | 1 | |
| | | 3 | Д23В.093.011 | Перегородка | | |
| | | | | лист Б-ПН-4 ГОСТ19903-74 | | |
| | | | | ВСт3сп ГОСТ14637-79 | | |
| | | | | (1080×1144) h16 $^{25}$/ | 1 | 37.8кг |
| Б4 | | 4 | Д23В.093.012 | Патрубок | | |
| | | | | Труба 57×3 ГОСТ10704-76 / Д ГОСТ10705-80 | | |
| | | | | L=152. h16 $^{25}$/ | 1 | 0.61кг |
| | | | | Стандартные изделия | | |
| | | 5 | | Фланец 1-50-6 Ст25 | | |
| | | | | ГОСТ12820-80 | 1 | |
| | | | Переменные данные для исполнений | | | |
| | | | | Д23В.093.020 | | |
| | | | | Детали | | |

| Изм. | Лист | № докум. | Подп. | Дата |
|---|---|---|---|---|
| Разраб. | | Лялин | | |
| Провер. | | Лялин | | |
| Н.контр. | | Мюнтер | | |
| Утв. | | | | |

Д23В.093.020

Бак

| Лит | Лист | Листов |
|---|---|---|
| И | 1 | 2 |

Госстрой СССР ГПИ Горьковский САНТЕХПРОЕКТ

Формат А4

| Формат | Зона | Поз. | Обозначение | Наименование | Кол-во | Примечание |
|---|---|---|---|---|---|---|
| А3 | | 6 | Д23В.093.013 | Обечайка | 1 | |
| А4 | | 7 | Д23В.093.014 | Патрубок | 1 | |
| А4 | | 8 | Д23В.093.015 | Патрубок | 1 | |
| А4 | | 9 | Д23В.093.016 | Патрубок | 1 | |
| А4 | | 10 | Д23В.093.017 | Перемычка | 1 | |
| А4 | | 11 | Д23В.093.018 | Дно | 1 | |
| | | | | Стандартные изделия | | |
| | | 12 | | Фланец 1-65-6 Ст25 | | |
| | | | | ГОСТ12820-80 | 1 | |
| | | 13 | | Фланец 1-80-6 Ст25 | | |
| | | | | ГОСТ12820-80 | 1 | |
| | | | | Д23В.093.020-01 | | |
| | | | | Детали | | |
| А3 | | 6 | Д23В.093.013-01 | Обечайка | 1 | |
| А4 | | 7 | Д23В.093.014-01 | Патрубок | 1 | |
| А4 | | 8 | Д23В.093.015-01 | Патрубок | 1 | |
| А4 | | 9 | Д23В.093.016-01 | Патрубок | 1 | |
| А4 | | 10 | Д23В.093.017-01 | Перемычка | 1 | |
| А4 | | 11 | Д23В.093.018-01 | Дно | 1 | |
| | | | | Стандартные изделия | | |
| | | 12 | | Фланец 1-100-6 Ст25 | | |
| | | | | ГОСТ12820-80 | 2 | |

Д23В.093.020

Лит. 2

Формат А4

Д23В.093.008

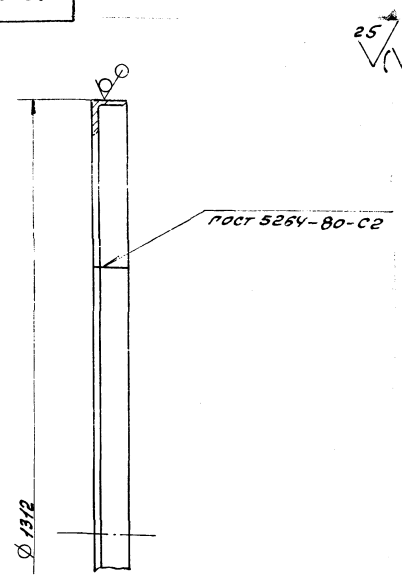


h16

Д23В.093.008

| Изм. | Лист | № докум. | Подп. | Дата |
|---|---|---|---|---|
| Разраб. | | Лялин | | |
| Пров. | | Лялин | | |
| Т.контр. | | | | |
| Н.контр. | | Мюнтер | | |
| Утв. | | | | |

Фланец

| Лит | Масса | Масштаб |
|---|---|---|
| И | 12.3 | 1:5 |

Лист | Листов 1

Уголок 50×50×4-Б ГОСТ8509-92 / ВСт3сп ГОСТ535-79

Госстрой СССР ГПИ Горьковский САНТЕХПРОЕКТ

Формат А4

Д23В.093.009

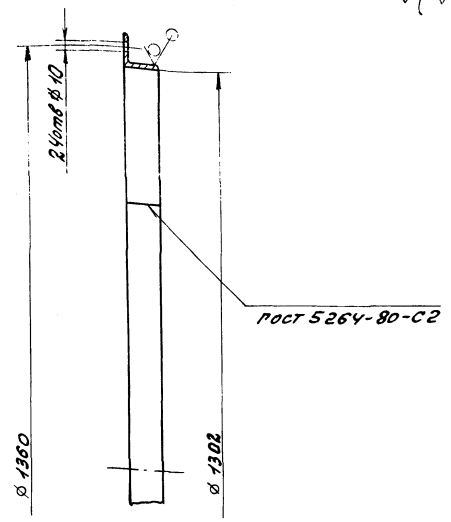


h16 $\pm \frac{IT16}{2}$

Д23В.093.009

| Изм. | Лист | № докум. | Подп. | Дата |
|---|---|---|---|---|
| Разраб. | | Лялин | | |
| Пров. | | Лялин | | |
| Т.контр. | | | | |
| Н.контр. | | Мюнтер | | |
| Утв. | | | | |

Фланец

| Лит | Масса | Масштаб |
|---|---|---|
| И | 12.7 | 1:5 |

Лист | Листов 1

Уголок 50×50×4-Б ГОСТ8509-92 / ВСт3сп ГОСТ535-79

Госстрой СССР ГПИ Горьковский САНТЕХПРОЕКТ



Формат А4

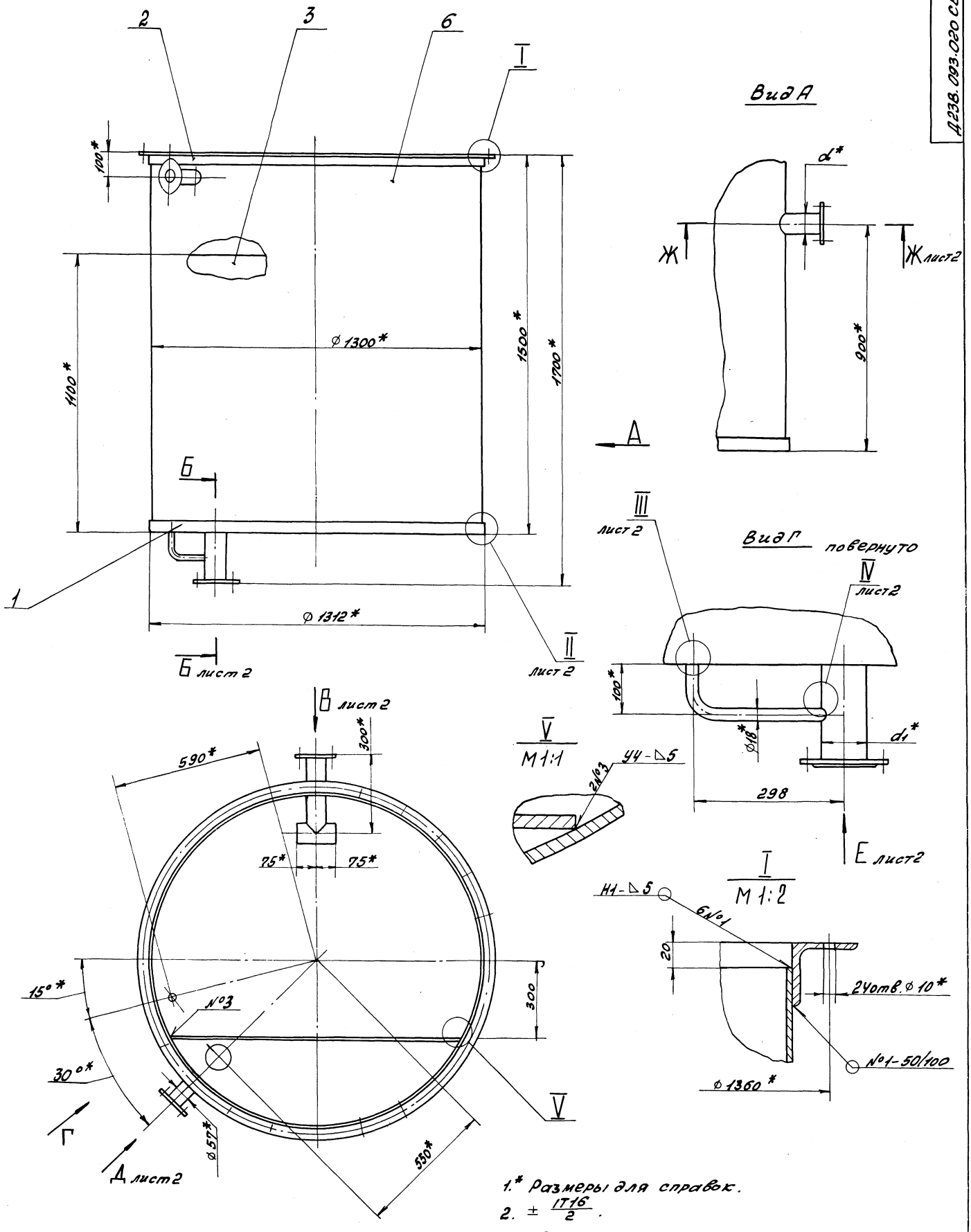


1.* Размеры для справок.

2. $\pm \frac{IT16}{2}$.

3. Сварные швы №1,2 и 3 - по ГОСТ 5264-80, №4,5 и 6 - по ГОСТ 16037-80.

| Обозначение | котел | $d^*$, мм | $d_1^*$, мм | $d_2^*$, мм | $d_3^*$, мм | $d_4^*$, мм | $d_5^*$, мм | масса, кг |
|---|---|---|---|---|---|---|---|---|
| Д23В.093.020 | ДЕ-4 | 76 | 89 | 14 | 130 | 16 | 150 | 259 |
| -01 | ДЕ-6,5 | 108 | 108 | 18 | 170 | 18 | 170 | 262 |

| | | | | | | | | |
|---|---|---|---|---|---|---|---|---|
| Изм. | Лист | № докум. | Подп. | Дата | Д23В.093.020СБ | | | |
| Разраб. | | Ляпин | | | Бак | Лит | Масса | Масштаб |
| Пров. | | Ляпин | | | | и | см. табл. | — |
| Т.контр. | | | | | | Лист 1 | Листов 2 | |
| Н.контр. | | Мюнтер | | | | Госстрой СССР ГПИ Горьковский САНТЕХПРОЕКТ | | |
| Утв. | | | | | | | | |

Инв. № подл. | Подп. и дата | Взам. инв. № | Инв. № дубл. | Подп. и дата

Копировал: Красовская 23296-09 36 Формат А2

Б-Б
М1:2
повернуто, лист 1

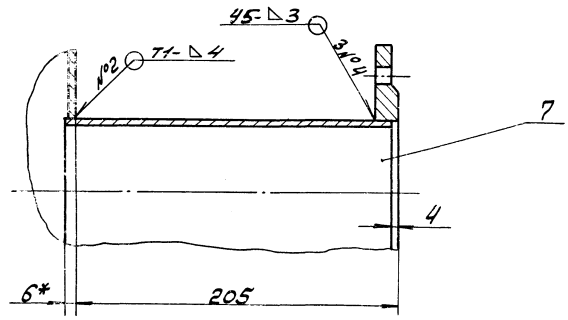


Вид В лист 1

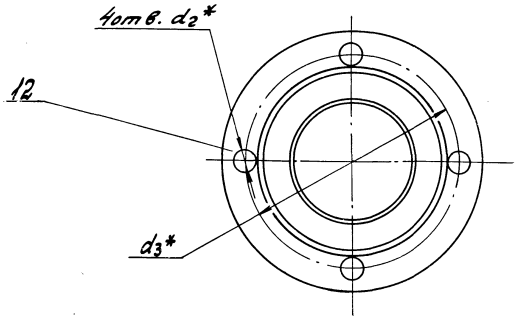


Вид А лист 1
М1:2

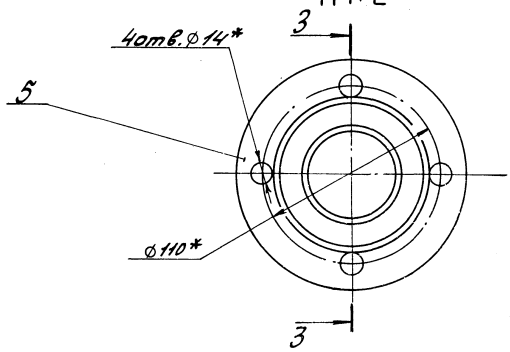


Ж-Ж
М1:2
лист 1

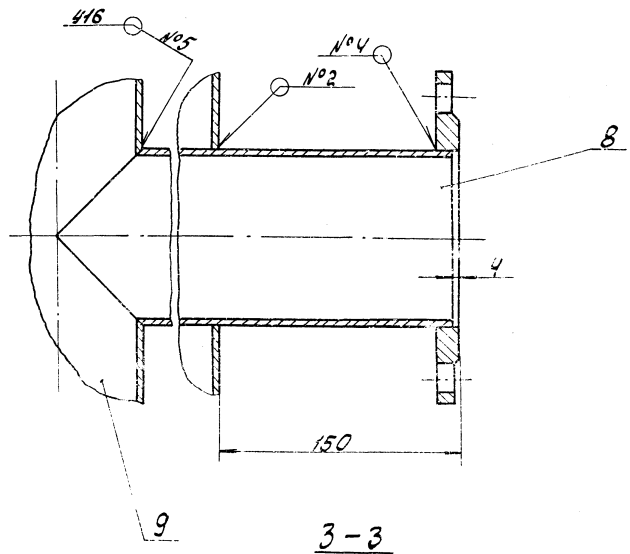


Вид Е лист 1

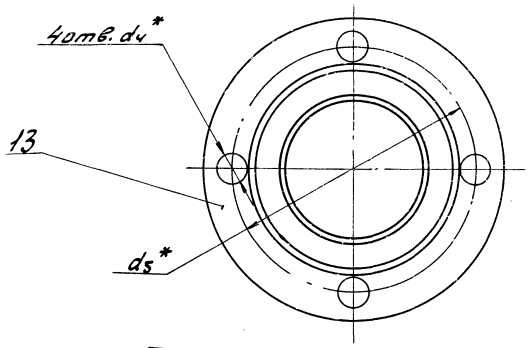


3-3
М1:2

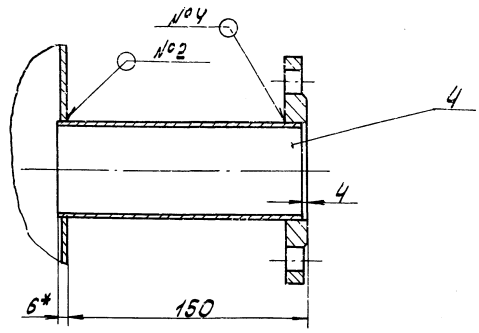


II
М1:2
лист 1

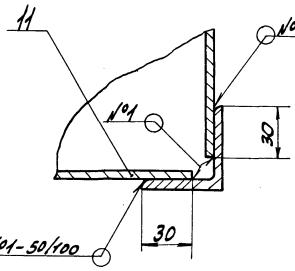


III
М1:1
лист 1

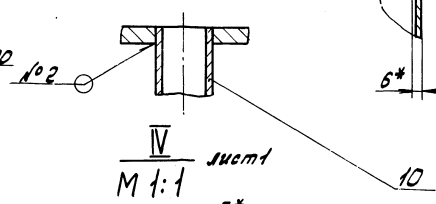


IV
М1:1
лист 1

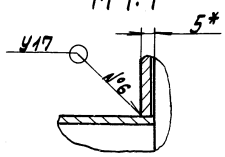


Инв.№подл. | Подп. и дата | Взам.инв.№ | Инв.№дубл. | Подп. и дата

| Изм. | Лист | № докум. | Подп. | Дата | Д238.093.020СБ | Лист 2 |
|---|---|---|---|---|---|---|

Копировал: Красовская 23296-09 37 Формат А2

Д23В. 093.013

Альбом 7 часть 2

Типовой проект 903-1-

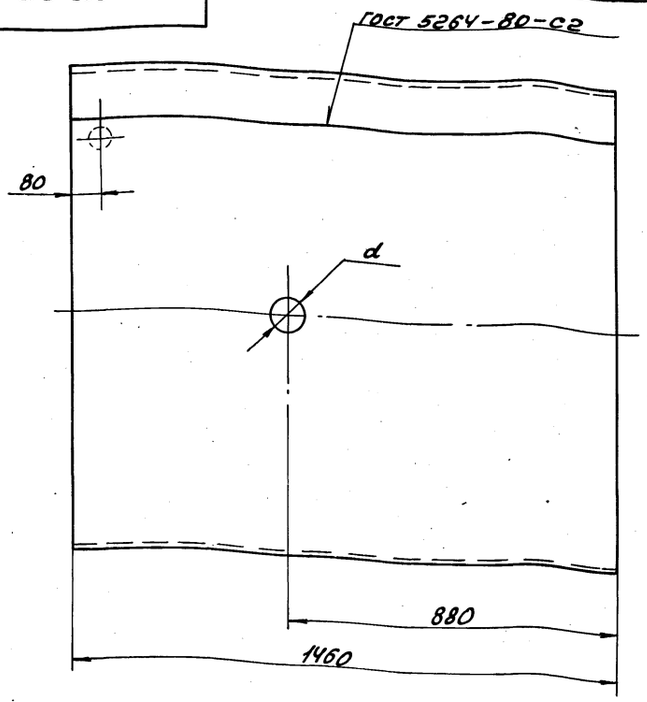


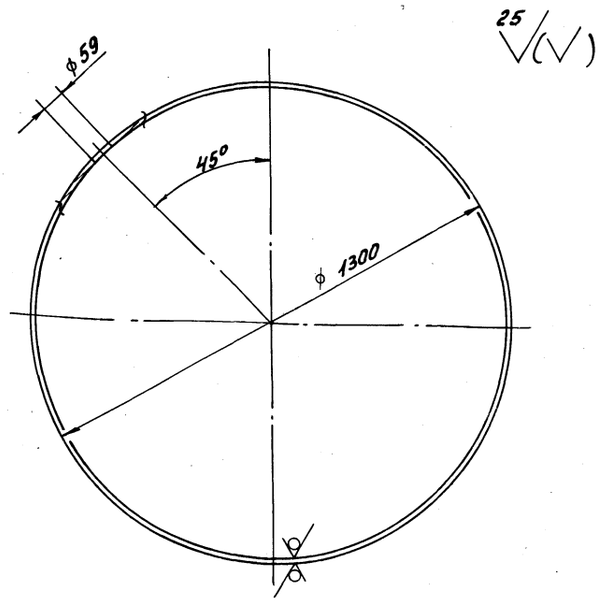


H16; h16; $\pm \frac{IT16}{2}$

| Обозначение | Котел | d, мм | Масса, кг |
|---|---|---|---|
| Д23В, 093.013 | ДЕ-4 | 78 | 186.6 |
| -01 | ДЕ-6.5 | 110 | 186.4 |

| Изм | Лист | № докум. | Подп. | Дата | Д23В.093.013 | | | |
|---|---|---|---|---|---|---|---|---|
| Разраб. | | Ляпин | | | Обечайка | Лит | Масса | Масштаб |
| Пров | | Ляпин | | | | И | см. табл. | — |
| Т.контр. | | | | | | Лист | Листов 1 | |
| Н.контр. | | Мюнтер | | | Лист Б-ПН-4 ГОСТ 19903-74 в Ст.3сп ГОСТ 14637-79 | Госстрой СССР ГПИ Горьковский САНТЕХПРОЕКТ | | |
| Утв. | | | | | | | | |

Формат А3

Д23В. 093.014

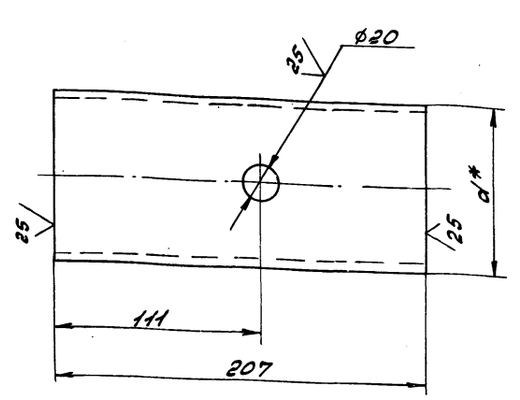


| Обозначение | Котел | $d_1$* мм | S, мм | Масса, кг |
|---|---|---|---|---|
| Д23В.093.014 | ДЕ-4 | 89 | 3.5 | 1.53 |
| -01 | ДЕ-6.5 | 108 | 4 | 2.12 |

1.* Размеры для справок.
2. H16; h16; $\pm \frac{IT16}{2}$

| Изм | Лист | № докум | Подп. | Дата | Д23В.093.014 | | | |
|---|---|---|---|---|---|---|---|---|
| Разраб | | Ляпин | | | Патрубок | Лит | Масса | Масштаб |
| Пров. | | Ляпин | | | | И | см. табл. | — |
| Т.контр | | | | | | Лист | Листов 1 | |
| Н.контр | | Мюнтер | | | Труба dxS ГОСТ 10704-76 / Д ГОСТ 10705-80 | Госстрой СССР ГПИ Горьковский САНТЕХПРОЕКТ | | |
| Утв. | | | | | | | | |

Формат А4

Д23В. 093.015

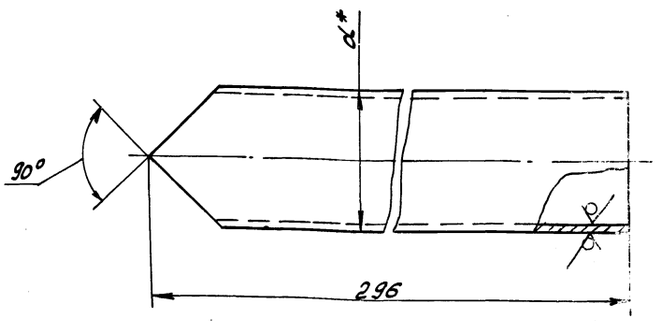


| Обозначение | Котел | $d_1$* мм | S, мм | Масса, кг |
|---|---|---|---|---|
| Д23В. 093.015 | ДЕ-4 | 76 | 3 | 1.5 |
| -01 | ДЕ6.5 | 108 | 4 | 2.1 |

1.* Размеры для справок
2. $\pm \frac{IT16}{2}$

| Изм | Лист | № докум | Подп. | Дата | Д23В.093.015 | | | |
|---|---|---|---|---|---|---|---|---|
| Разраб | | Ляпин | | | Патрубок | Лит | Масса | Масштаб |
| Пров. | | Ляпин | | | | И | см. табл. | — |
| Т.контр | | | | | | Лист | Листов 1 | |
| Н.контр. | | Мюнтер | | | Труба dxS ГОСТ 10704-76 / Д ГОСТ 10705-80 | Госстрой СССР ГПИ Горьковский САНТЕХПРОЕКТ | | |
| Утв. | | | | | | | | |

Копировала: [signature]

Формат А4

Альбом 7 часть 2

Типовой проект 903-1

## Д23В.093.016

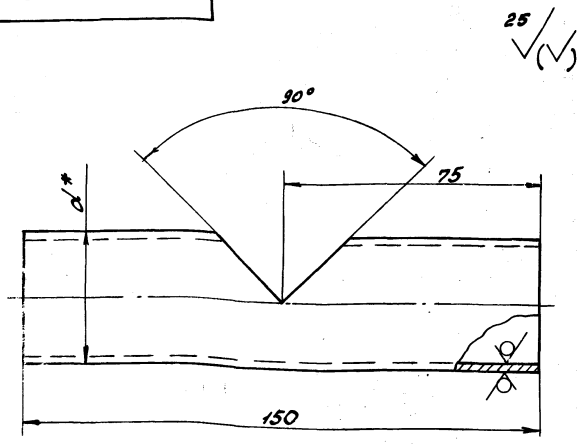


| Обозначение | Котел | $d_1^*$, мм | $S_3$, мм | Масса, кг |
|---|---|---|---|---|
| Д23В.093.016 | ДЕ-4 | 76 | 3 | 0,7 |
| -01 | ДЕ-6.5 | 108 | 4 | 0.96 |

1. * - Размеры для справок.
2. h16, $\pm \frac{IT16}{2}$.

Д23В.093.016

| Изм | Лист | № докум | Подп | Дата |
|---|---|---|---|---|
| Разраб | | Ляпин | | 2.4.83 |
| Пров | | Ляпин | | |
| Т.контр. | | | | |
| Н.контр. | | Мюнтер | | |
| Утв. | | | | |

Патрубок

Лит И | Масса см. табл | Масштаб —

Лист | Листов 1

Труба $d_1 \times S_3$ ГОСТ 10704-76 / Д ГОСТ 10705-80

Госстрой СССР ГПИ Горьковский САНТЕХПРОЕКТ

Формат А4

## Д23В.093.017

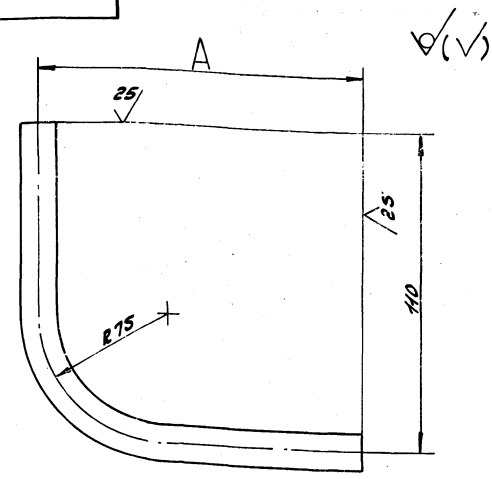


| Обозначение | Котел | A, мм | Масса, кг |
|---|---|---|---|
| Д23В.093.017 | ДЕ-4 | 258 | 0,203 |
| -01 | ДЕ-6.5 | 251 | 0,198 |

$\pm \frac{IT16}{2}$

Д23В.093.017

| Изм | Лист | № докум. | Подп | Дата |
|---|---|---|---|---|
| Разраб | | Ляпин | | 2.4.83 |
| Пров. | | Ляпин | | |
| Т.контр. | | | | |
| Н.контр. | | Мюнтер | | |
| Утв. | | | | |

Перемычка

Лит И | Масса см. табл. | Масштаб —

Лист | Листов 1

Труба 18×2 ГОСТ 10704-76 / Д ГОСТ 10705-80

Госстрой СССР ГПИ Горьковский САНТЕХПРОЕКТ

Формат А4

## Д23В.093.018

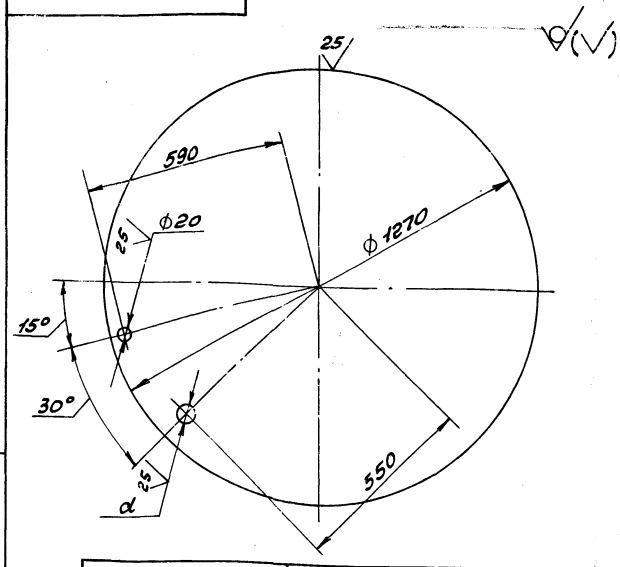


| Обозначение | Котел | d, мм | Масса, кг |
|---|---|---|---|
| Д23В.093.018 | ДЕ-4 | 91 | 48.8 |
| -01 | ДЕ-6.5 | 110 | 48.7 |

H16, h16, $\pm \frac{IT16}{2}$

Д23В.093.018

| Изм | Лист | № докум | Подп. | Дата |
|---|---|---|---|---|
| Разраб | | Ляпин | | 2.4.83 |
| Пров. | | Ляпин | | |
| Т.контр. | | | | |
| Н.контр | | Мюнтер | | |
| Утв. | | | | |

Дно

Лит И | Масса см. табл. | Масштаб —

Лист | Листов 1

Лист Б-ПН-5 ГОСТ 19903-74 / ВСтЗсп ГОСТ 14637-79

Госстрой СССР ГПИ Горьковский САНТЕХПРОЕКТ

Формат А4

| Формат | Зона | Поз | Обозначение | Наименование | Кол. | Примечание |
|---|---|---|---|---|---|---|
| | | | | Документация | | |
| А2 | | | Д23В.094.000 СБ | Сборочный чертеж | | |
| | | | | Сборочные единицы | | |
| А4 | | 1 | Д23В.093.010 | Крышка бака | 1 | |
| А4 | | 2 | Д23В.094.010 | Бак | 1 | |
| | | | | Детали | | |
| А4 | | 3 | Д23В.093.001 | Прокладка | 1 | |
| | | | | Стандартные изделия | | |
| | | 4 | | Болт М8×30.36.019 ГОСТ 7798-70 | 24 | |
| | | 5 | | Гайка М8.4.019 ГОСТ 5915-70 | 24 | |

Д23В.094.000

| Изм | Лист | № докум. | Подп. | Дата |
|---|---|---|---|---|
| Разраб. | | Ляпин | | 2.4.83 |
| Пров. | | Ляпин | | |
| Нач. отд. | | Вольский | | |
| Н.контр. | | Мюнтер | | |
| Утв. | | | | |

Бак герметика $V=2м^3$

Лит И | Лист | Листов 1

Госстрой СССР ГПИ Горьковский САНТЕХПРОЕКТ

Формат А4

Красноярская 23296-09 39

Типовой проект 903-1- Альбом V часть 2

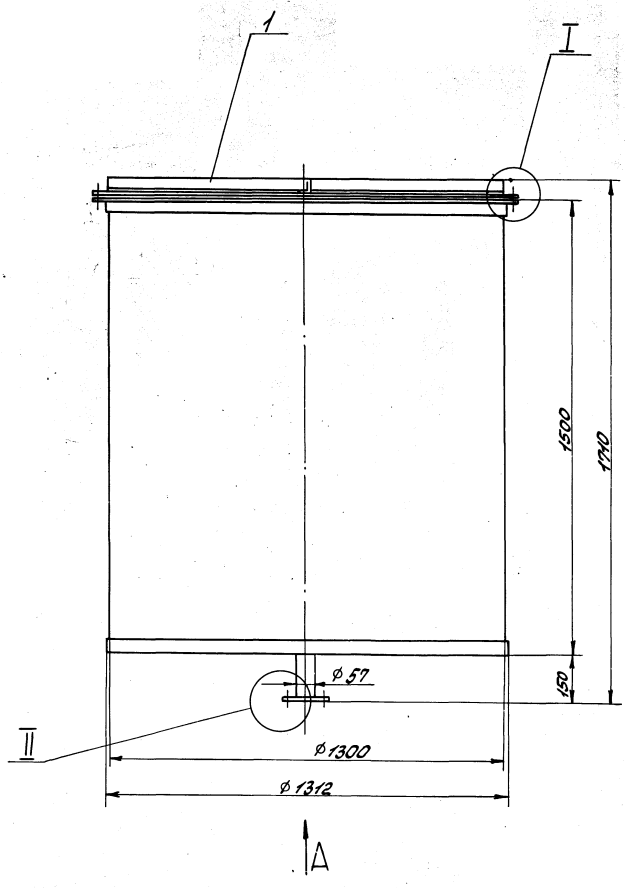


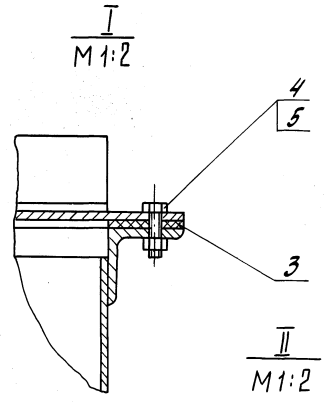


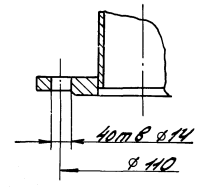


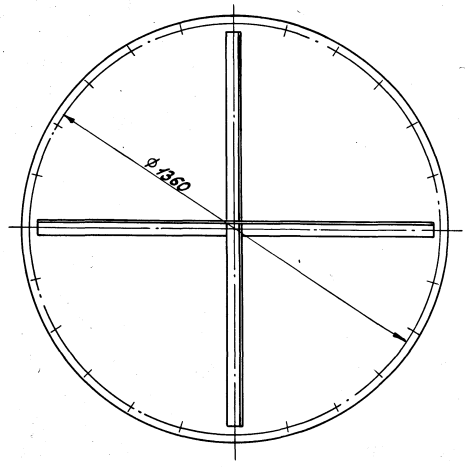


Вид А

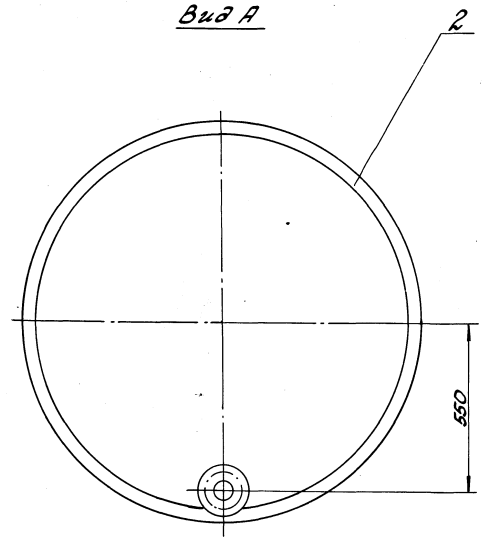


1. Размеры для справок.
2. Антикоррозионную изоляцию см. альбом 2.

| | | | | | | | | |
|---|---|---|---|---|---|---|---|---|
| | | | | | Д23В.094.000СБ | | | |
| Изм. | Лист | № докум. | Подп. | Дата | | Лит | Масса | Масштаб |
| Разраб. | | Лялин | | | Бак герметика V=2м³ | И | 335 | 1:10 |
| Пров. | | Лялин | | | | Лист | Листов 1 | |
| Т.контр. | | | | | | | | |
| Нач.отд. | | Вольский | | | | Госстрой СССР ГПИ Горьковский САНТЕХПРОЕКТ | | |
| Н.контр. | | Инженер | | | | | | |
| Утв. | | | | | | | | |

Копировала: Колобская



Инв.№подл. | Подп. и дата | Взам.инв.№ | Инв.№дубл. | Подп. и дата

Альбом 7 часть 2

Типовой проект 903-1

| Формат | Зона | Поз. | Обозначение | Наименование | Кол. | Примечание |
|---|---|---|---|---|---|---|
| | | | | Документация | | |
| А2 | | | Д23В.094.010СБ | Сборочный чертеж | | |
| | | | | Детали | | |
| А4 | | 1 | Д23В.093.008 | Фланец | 1 | |
| А4 | | 2 | Д23В.093.009 | Фланец | 1 | |
| А4 | | 3 | Д23В.094.001 | Обечайка | 1 | |
| А4 | | 4 | Д23В.094.002 | Дно | 1 | |
| Б4 | | 5 | Д23В.094.003 | Патрубок | | |
| | | | | Труба 57х3 ГОСТ 10704-76 / ДГОСТ 10705-80 | | |
| | | | | $L = 156\ h16$ 25 | 1 | 0,62кг |
| | | | | Стандартные изделия | | |
| | | 6 | | Фланец 1-50-10Ст25 | | |
| | | | | ГОСТ 12820-80 | 1 | 2,06кг |

Инв. № подл. | Подп. и дата | Взам. инв. № | Инв. № дубл. | Подп. и дата

| Изм. | Лист | № докум. | Подп. | Дата |
|---|---|---|---|---|
| Разраб. | | Ляпин | | 3.4.88 |
| Пров. | | Ляпин | | |
| Нач. отд. | | | | |
| Н. контр. | | Мюнтер | | |
| Утв. | | | | |

Д23В.094.010

Бак

| Лит | Лист | Листов |
|---|---|---|
| И | | 1 |

Госстрой СССР ГПИ Горьковский САНТЕХПРОЕКТ

Формат А4

Д23В.094.001

25 (√)

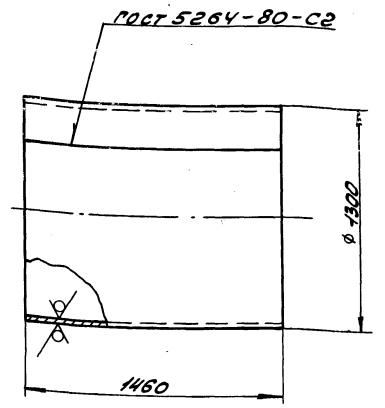


h16

Инв. № подл. | Подп. и дата | Взам. инв. № | Инв. № дубл. | Подп. и дата

| Изм. | Лист | № докум. | Подп. | Дата |
|---|---|---|---|---|
| Разраб. | | Ляпин | | 3.4.88 |
| Пров. | | Ляпин | | |
| Т. контр. | | | | |
| Н. контр. | | Мюнтер | | |
| Утв. | | | | |

Д23В.094.001

Обечайка

| Лит | Масса | Масштаб |
|---|---|---|
| И | 18 6,7 | 1:20 |

Лист | Листов 1

Лист Б-ПН-4 ГОСТ 19903-74 / ВСт3сп ГОСТ 14637-79

Госстрой СССР ГПИ Горьковский САНТЕХПРОЕКТ

Формат А4

Д23В.094.002

25 (√)

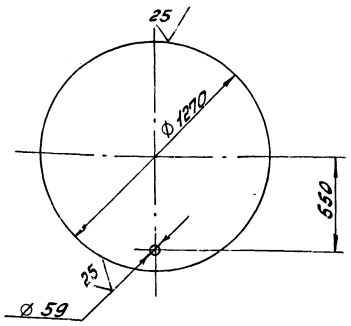


$H16;\ h16;\ \pm \frac{IT16}{2}$

Инв. № подл. | Подп. и дата | Взам. инв. № | Инв. № дубл. | Подп. и дата

| Изм. | Лист | № докум. | Подп. | Дата |
|---|---|---|---|---|
| Разраб. | | Ляпин | | 3.4.88 |
| Пров. | | Ляпин | | |
| Т. контр. | | | | |
| Н. контр. | | Мюнтер | | |
| Утв. | | | | |

Д23В.094.002

Дно

| Лит | Масса | Масштаб |
|---|---|---|
| И | 48.9 | 1:20 |

Лист | Листов 1

Лист Б-ПН-5 ГОСТ 19903-74 / ВСт3сп ГОСТ 14637-79

Госстрой СССР ГПИ Горьковский САНТЕХПРОЕКТ

Формат А4

| Формат | Зона | Поз. | Обозначение | Наименование | Кол. | Примечание |
|---|---|---|---|---|---|---|
| | | | | Документация | | |
| А2 | | | Д23В.095.000СБ | Сборочный чертеж | | |
| | | | | Сборочные единицы | | |
| А4 | | 1 | Д23В.095.010 | Бак | 1 | |
| Б4 | | 2 | Д23В.095.020 | Отвод | 1 | |
| А4 | | 3 | Д23В.095.030-01 | Крышка | 1 | |
| | | | | Детали | | |
| А3 | | 4 | Д23В.095.001-02 | Фланец | 2 | |
| А4 | | 5 | Д23В.095.002 | Прокладка | 2 | |
| | | 6 | -01 | Прокладка | 3 | |
| | | 7 | -02 | Прокладка | 1 | |
| | | | | Стандартные изделия | | |
| | | 8 | | Запорное устройство указателя уровня вентильного типа цапковое 12нж 13бк4 ТУ26-07-1093-74 | 1 | |
| | | 9 | | Трубка 20-2,5-1500 ГОСТ 8446-74 | 1 | |
| | | 10 | | Болт М10х25.36 ГОСТ 7798-70 | 12 | |
| | | 11 | | Шпилька М10-6дх40.46 ГОСТ 22032-76 | | |
| | | 12 | | Гайка М10-4 ГОСТ 5915-70 | 40 | |

Инв. № подл. | Подп. и дата | Взам. инв. № | Инв. № дубл. | Подп. и дата

| Изм. | Лист | № докум. | Подп. | Дата |
|---|---|---|---|---|
| Разраб. | | Мордвинкин | | 3.4.88 |
| Пров. | | Мордвинкин | | |
| Нач. отд. | | Вольский | | |
| Н. контр. | | Мюнтер | | |
| Утв. | | | | |

Д23В.095.000

Бак свежего раствора соли $V = 1,5 м^3$

| Лит | Лист | Листов |
|---|---|---|
| И | | 1 |

Госстрой СССР ГПИ Горьковский САНТЕХПРОЕКТ

копировала: Красовская 23296-09 41

Формат А4

Д238.094.010СБ

Типовой проект 903-1-

Альбом 7 часть 2

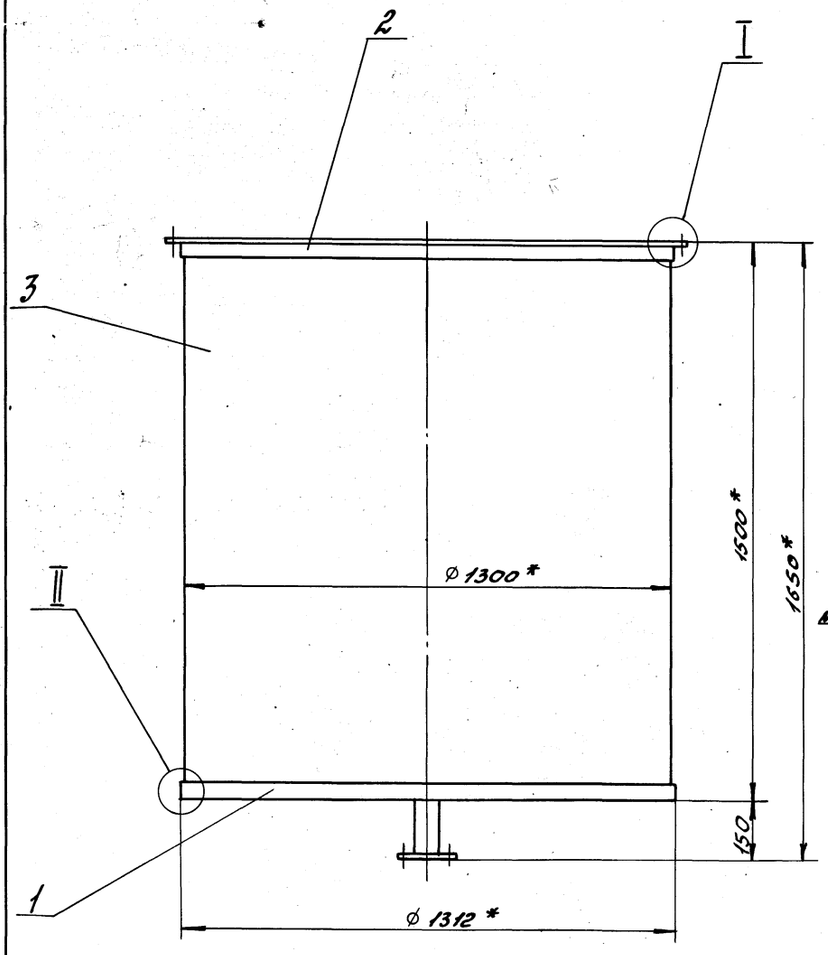


I
М1:2

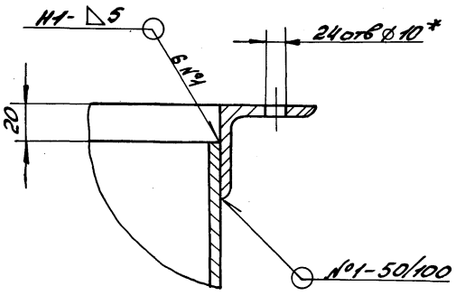


II
М1:2

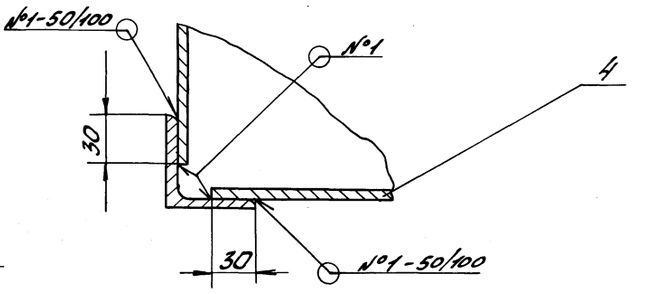


Вид А
М1:2




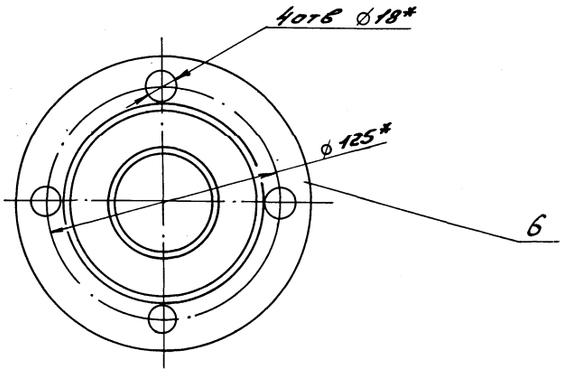


Б-Б
М1:2

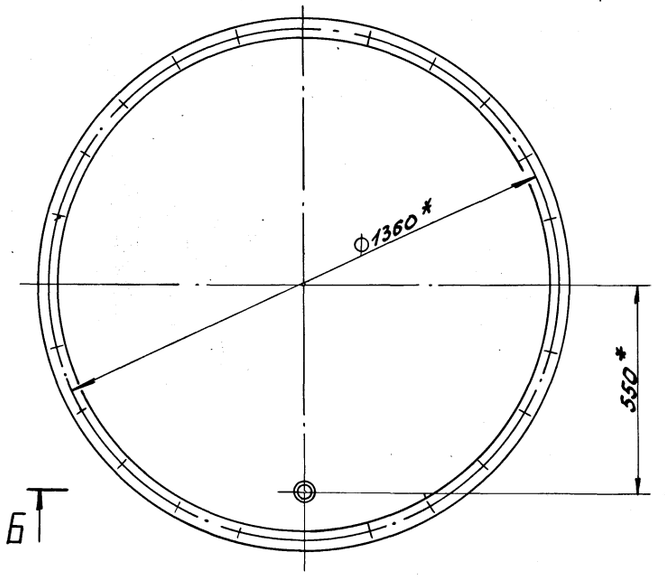


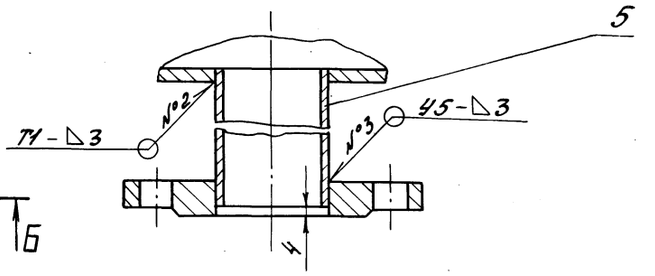


1.* Размеры для справок.

2. ± IT16/2

3. Сварные швы №1 и №2-по ГОСТ 5264-80, №3-по ГОСТ 16037-80.

| | | | | | | | |
|---|---|---|---|---|---|---|---|
| | | | | | Д238.094.010СБ | | |
| Изм. | Лист | № докум. | Подп. | Дата | Бак | Лит. | Масса | Масштаб |
| Разраб. | | Лапин | | | | И | 264 | 1:10 |
| Пров. | | Лапин | | | | Лист | Листов 1 | |
| Т. контр. | | | | | | Госстрой СССР ГПИ Горьковский САНТЕХПРОЕКТ | | |
| Н. контр. | | Инютер | | | | | | |
| Утв. | | | | | | | | |

Инв. № подл. | Подпись и дата | Взам. инв. № | Инв. № дубл. | Подпись и дата

Д23В.095.000СБ

Альбом 7 часть 2

Типовой проект 903-1-

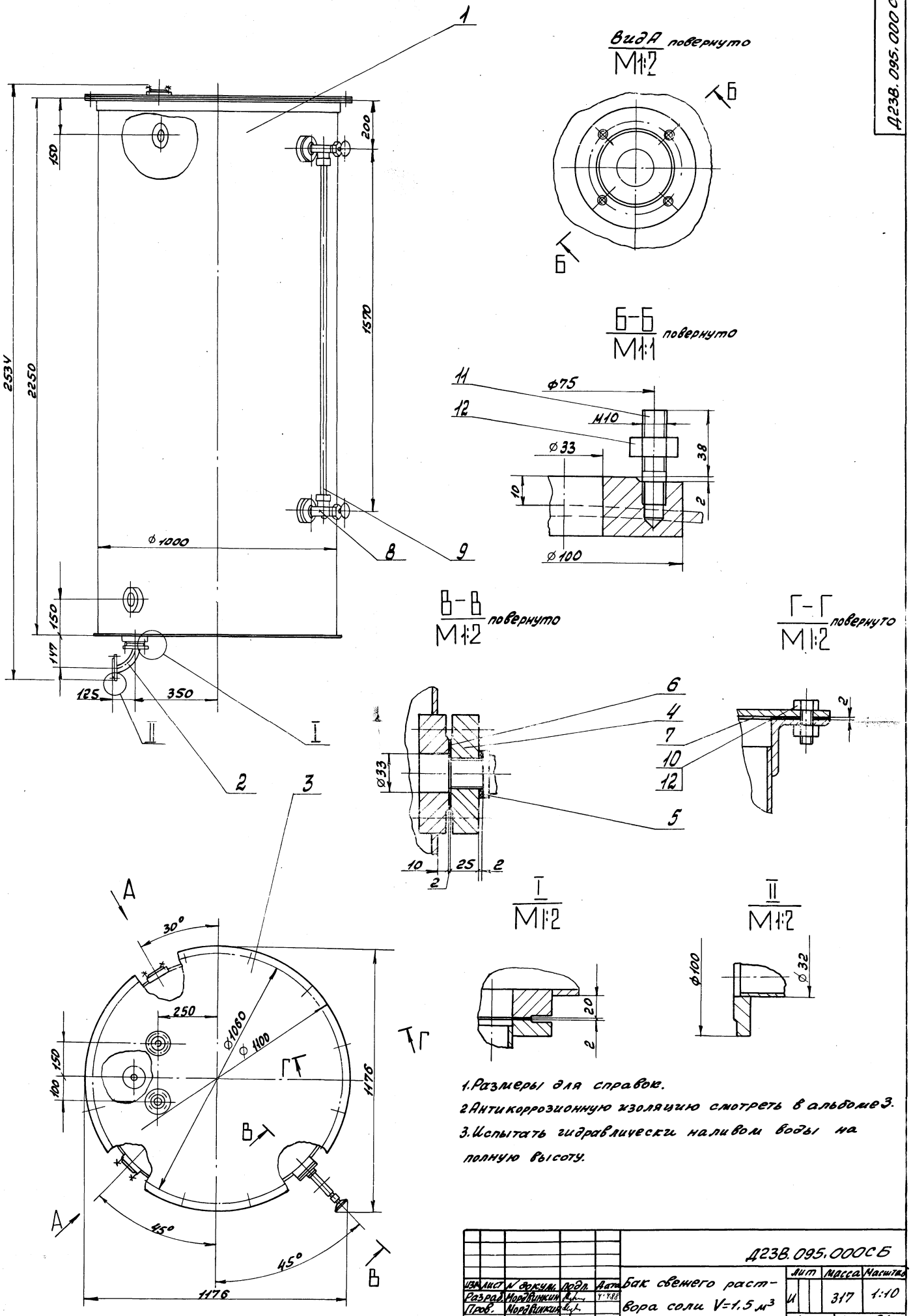


1. Размеры для справок.
2. Антикоррозионную изоляцию смотреть в альбоме 3.
3. Испытать гидравлически наливом воды на полную высоту.

| | | | | | | | | |
|---|---|---|---|---|---|---|---|---|
| | | | | | Д23В.095.000СБ | | | |
| Изм. | Лист | № докум. | Подп. | Дата | Бак свежего раствора соли V=1,5 м³ | Лит | Масса | Масштаб |
| Разраб. | | Мордвинкин | | 4.4.88 | | И | 317 | 1:10 |
| Пров. | | Мордвинкин | | | | Лист | Листов 1 | |
| Т.контр. | | | | | | Госстрой СССР ГПИ Горьковский САНТЕХПРОЕКТ | | |
| Нач.отд. | | Вольский | | | | | | |
| Н.контр. | | Мюнтер | | | | | | |
| Утв. | | | | | | | | |

Инв.№ подл. | Подп. и дата | Взам. инв.№ | Инв.№ дубл. | Подп. и дата

Копировала: Краев

23296-09 43

Альбом 7 часть 2

Типовой проект 903-1

Инв. № подл. | Подп. и дата | Взам. инв. № | Инв. № дубл. | Подп. и дата

12,5 √(√)

Рис. 1

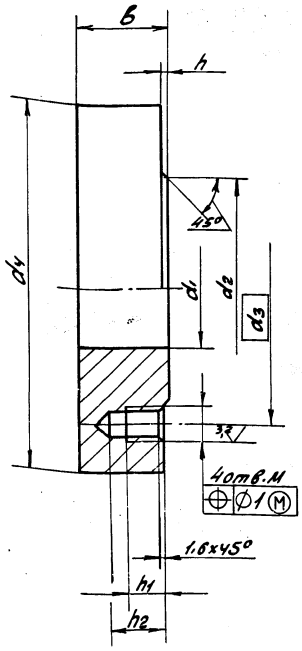


Рис. 2

Остальное - см. рис. 1

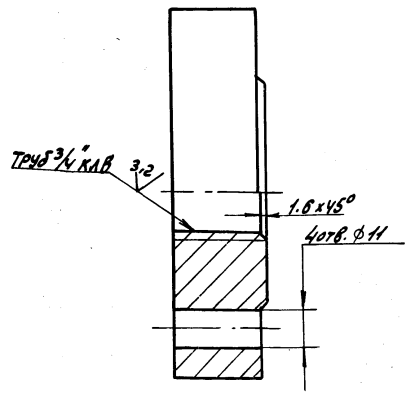


| Обозначение | Рис | Размеры, мм | | | | | | | | | Материал | Масса, кг |
|---|---|---|---|---|---|---|---|---|---|---|---|---|
| | | м | $d_1$ | $d_2$ | $d_3$ | $d_4$ | h | $h_1$ | $h_2$ | в | | |
| Д23В.095.001 | 1 | М10-74 | 33 | 60 | 75 | 100 | 2 | 10 | 16 | 25 | ВСт3сп ГОСТ380-71 | 1.4 |
| -01 | | М12-74 | 46 | 80 | 100 | 130 | 3 | 12 | 19 | 30 | | 2.7 |
| -02 | 2 | — | — | 60 | 75 | 100 | 2 | — | — | 25 | Сталь 12х18Н10Т ГОСТ5632-72 | 1.4 |

$H14; h14; \pm \frac{IT14}{2}$

| Изм | Лист | № докум | Подп. | Дата | Д23В.095.001 | | | |
|---|---|---|---|---|---|---|---|---|
| Разраб | | Мордвинкин | | 4.4.88 | Фланец | Лит | Масса | Масштаб |
| Пров | | Мордвинкин | | | | Н | см. табл. | — |
| Т. контр | | | | | | Лист | Листов 1 | |
| Н. контр | | Мюнтер | | | см. табл. | Госстрой СССР ГПИ Горьковский САНТЕХПРОЕКТ | | |
| Утв. | | | | | | | | |

Формат А3



12,5 √(√)

Рис. 1

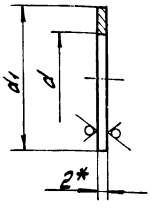


Рис. 2

Остальное - см. рис. 1

Допускается изготовление из 2х частей

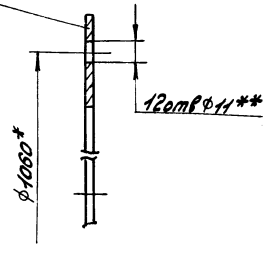


| Обозначение | Рис. | Размеры, мм | | Материал | Масса, кг |
|---|---|---|---|---|---|
| | | d | $d_1$ | | |
| Д23В.095.002 | 1 | 28 | 40 | Лист ФФ-4-2.0 ГОСТ21000-81 | 0,003 |
| -01 | | 33 | 60 | | 0,05 |
| -02 | 2 | 1000 | 1100 | Пластина I, лист ТКМЩ-С-2-1.1 ГОСТ7338-77 | 0,49 |

1.* Размеры для справок.
2.** Обработать по сопрягаемой детали.
3. H14, h14.

| Изм | Лист | № докум | Подп. | Дата | Д23В.095.002 | | | |
|---|---|---|---|---|---|---|---|---|
| Разраб. | | Мордвинкин | | 4.4.88 | Прокладка | Лит | Масса | Масштаб |
| Пров. | | Мордвинкин | | | | Н | см. табл. | — |
| Т. контр. | | | | | | Лист | Листов 1 | |
| Н. контр. | | Мюнтер | | | см. табл. | Госстрой СССР ГПИ Горьковский САНТЕХПРОЕКТ | | |
| Утв. | | | | | | | | |

Формат А4

| Формат | Зона | Поз. | Обозначение | Наименование | Кол. | Примечание |
|---|---|---|---|---|---|---|
| | | | | Документация | | |
| А2 | | | Д23В.095.010СБ | Сборочный чертеж | | |
| | | | | Детали | | |
| А3 | | 1 | Д23В.095.001 | Фланец | 5 | |
| А4 | | 2 | Д23В.095.003 | Фланец | 1 | |
| А4 | | 3 | Д23В.095.004 | Дно | 1 | |
| | | | Переменные данные для исполнений | | | |
| | | | | Д23В.095.010 | | |
| | | | | Детали | | |
| А3 | | 4 | Д23В.095.005 | Обечайка | 1 | |
| | | | | Д23В.095-010-01 | | |
| | | | | Детали | | |
| А3 | | 4 | Д23В.095.005-01 | Обечайка | 1 | |

| Изм | Лист | № докум | Подп. | Дата | Д23В.095.010 | | | |
|---|---|---|---|---|---|---|---|---|
| Разраб | | Мордвинкин | | 4.4.88 | Бак | Лит | Лист | Листов |
| Пров. | | Мордвинкин | | | | Н | | 1 |
| Нач. отд | | | | | | Госстрой СССР ГПИ Горьковский САНТЕХПРОЕКТ | | |
| Н. контр | | Мюнтер | | | | | | |
| Утв. | | | | | | | | |

Копировал: Красовская

23296-09 44

Формат А4

Альбом 7 часть 2

Типовой проект 903-1-

Д23В.095.010СБ

Рис. 1

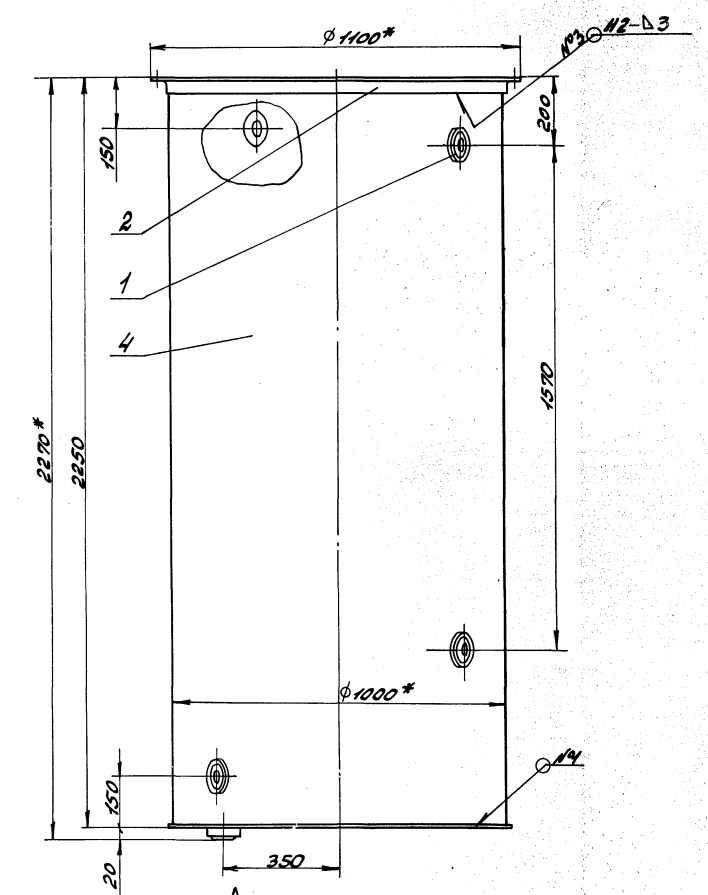


Рис. 2

Остальное- см. рис.1

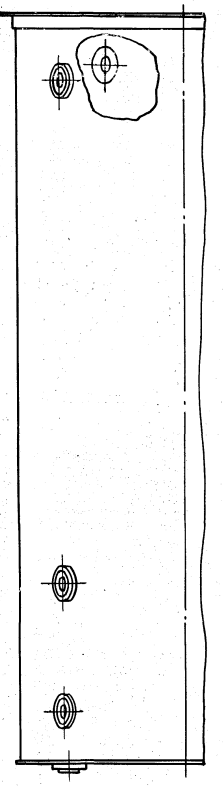

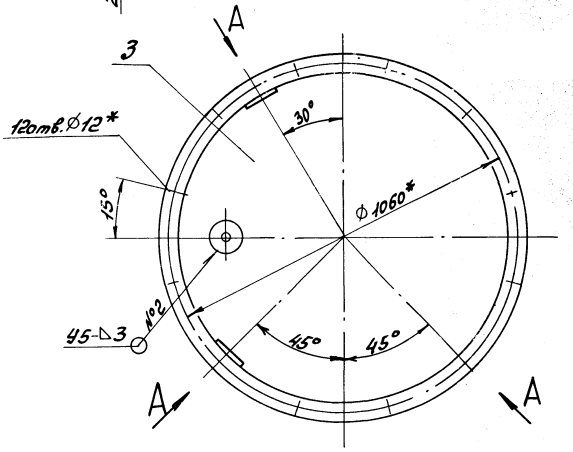


Б-Б
М1:1

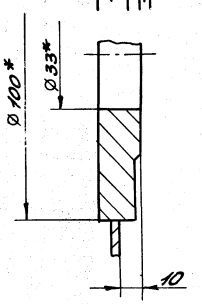


| Обозначение | Рис. |
|---|---|
| Д23В.095.010 | 1 |
| -01 | 2 |

Вид А
М1:2 повернуто

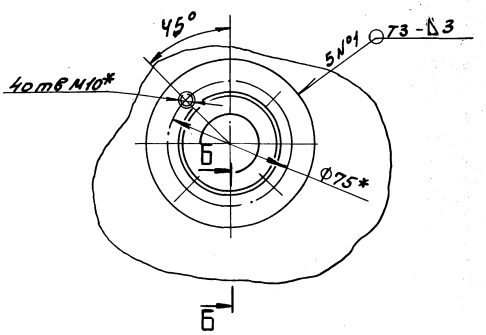


1.* Размеры для справок.

2. $\pm \frac{IT16}{2}$

3. Сварные швы по ГОСТ 5264-80. Швы зачистить. Шероховатость сварных швов $\overset{25}{\surd}$.

| | | | | | | | | |
|---|---|---|---|---|---|---|---|---|
| | | | | | Д23В.095.010СБ | | | |
| Изм. | Лист | № докум. | Подп. | Дата | Бак | Лит | Масса | Масштаб |
| Разраб. | | Мордвинкин | | 7.4.88 | | И | 267.5 | 1:10 |
| Пров. | | Мордвинкин | | | | Лист | Листов 1 | |
| Т.контр. | | | | | | Госстрой СССР ППИ Горьковский САНТЕХПРОЕКТ | | |
| Н.контр. | | Мюнтер | | | | | | |
| Утв. | | | | | | | | |

Инв. № подл. | Подп. и дата | Взам. инв. № | Инв. № дубл. | Подп. и дата

Копировала: Красовская 23296-09 45 Формат А2

Альбом 7 часть 2

Типовой проект 903-1-

Д23В.095.003

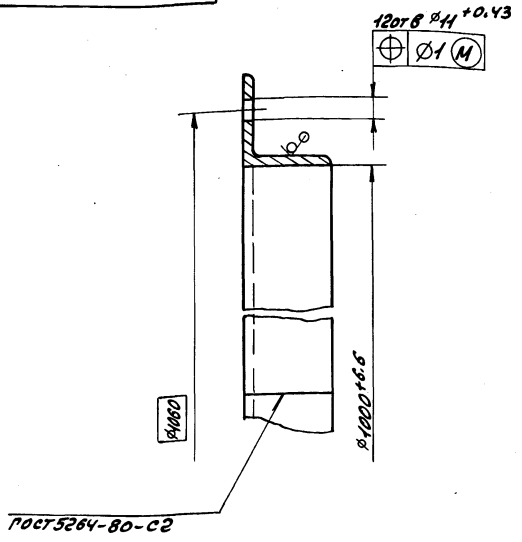


| | | | | | | | | |
|---|---|---|---|---|---|---|---|---|
| Изм | Лист | № докум | Подп. | Дата | Д23В.095.003 | | | |
| Разраб. | | Мордвинкин | | 4.4.88 | Фланец | Лит | Масса | Масштаб |
| Пров. | | Мордвинкин | | | | И | 12.1 | 1:2 |
| Т.контр. | | | | | | Лист | Листов 1 | |
| Н.контр. | | Мюнтер | | | Уголок 50х50х4-Б-ГОСТ8509-72 / ВСт3сп ГОСТ 535-79 | Госстрой СССР ППИ Горьковский САНТЕХПРОЕКТ | | |
| Утв. | | | | | | | | |

Инв.№ подл. | Подп. и дата | Взам.инв.№ | Инв.№ дубл. | Подп. и дата

Формат А4

Д23В.095.004

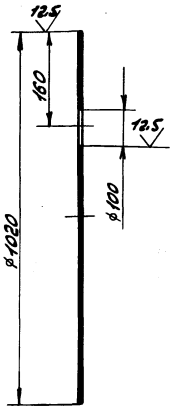


Н14, h14

| | | | | | | | | |
|---|---|---|---|---|---|---|---|---|
| Изм | Лист | № докум | Подп. | Дата | Д23В.095.004 | | | |
| Разраб. | | Мордвинкин | | 4.4.88 | Дно | Лит | Масса | Масштаб |
| Пров. | | Мордвинкин | | | | И | 31.7 | 1:10 |
| Т.контр. | | | | | | Лист | Листов 1 | |
| Н.контр. | | Мюнтер | | | Лист Б-ПН-5 ГОСТ19903-74 / ВСт3сп ГОСТ14637-79 | Госстрой СССР ППИ Горьковский САНТЕХПРОЕКТ | | |
| Утв. | | | | | | | | |

Инв.№ подл. | Подп. и дата | Взам.инв.№ | Инв.№ дубл. | Подп. и дата

Формат А4

Д23В.095.005

Рис.1

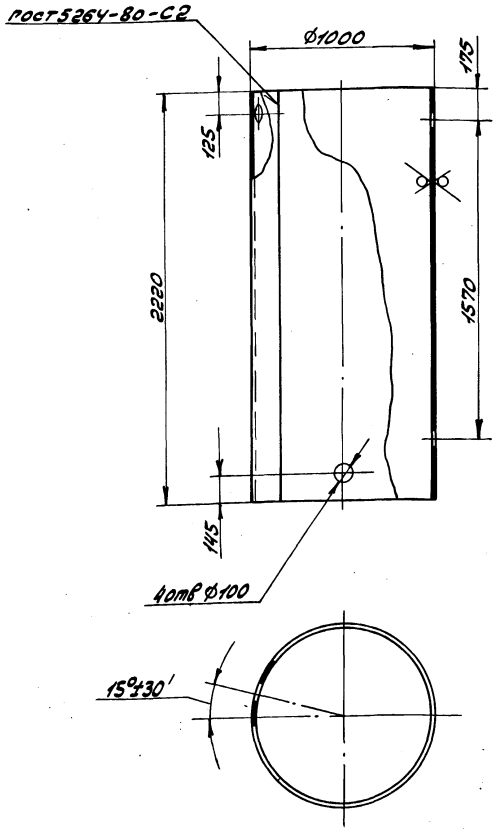


Рис.2

Остальное-см. рис.1

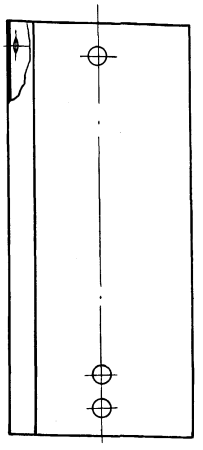

| Обозначение | Рис. |
|---|---|
| Д23В.095.005 | 1 |
| -01 | 2 |

Н16, h16, $\pm \frac{IT16}{2}$.

| | | | | | | | | |
|---|---|---|---|---|---|---|---|---|
| Изм | Лист | № докум | Подп | Дата | Д23В.095.005 | | | |
| Разраб. | | Мордвинкин | | 4.4.88 | Обечайка | Лит. | Масса | Масштаб |
| Пров. | | Мордвинкин | | | | И | 216.7 | 1:20 |
| Т.контр. | | | | | | Лист | Листов 1 | |
| Н.контр. | | Мюнтер | | | Лист Б-ПН-4 ГОСТ19903-74 / ВСт3сп ГОСТ14637-79 | Госстрой СССР ППИ Горьковский САНТЕХПРОЕКТ | | |
| Утв. | | | | | | | | |

Инв.№ подл. | Подп. и дата | Взам.инв.№ | Инв.№ дубл. | Подп. и дата

Копировала: Красовская

23296-09 46 Формат А3

Альбом 7 часть 2

Типовой проект 903-1-

| Формат | Зона | Поз. | Обозначение | Наименование | Кол. | Примечание |
|---|---|---|---|---|---|---|
| | | | | **Документация** | | |
| А4 | | | Д23В.095.020СБ | Сборочный чертеж | | |
| | | | | **Детали** | | |
| А4 | | 1 | Д23В.095.006 | Отвод | 1 | |
| | | | | **Стандартные изделия** | | |
| | | 2 | | Фланец 1-25-6 В Ст3сп ГОСТ 12820-80 | 2 | |

Инв. № подл. | Подп. и дата | Взам. инв. № | Инв. № дубл. | Подп. и дата

| Изм. | Лист | № докум. | Подп. | Дата |
|---|---|---|---|---|
| Разраб. | | Мордвинкин | | 4.4.91 |
| Провер. | | Мордвинкин | | |
| Нач. отд. | | | | |
| Н. контр. | | Мюнтер | | |
| Утв. | | | | |

Д23В.095.020

Отвод

Лит. | Масса | Масштаб

Лист | Листов 1

Госстрой СССР ГПИ Горьковский САНТЕХПРОЕКТ

Формат А4

Д23В.095.006

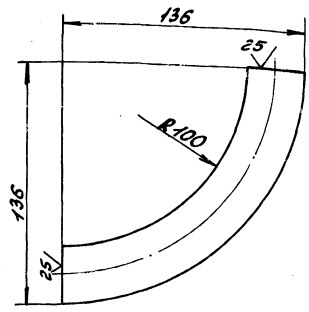


$\pm \frac{IT16}{2}$

| Изм. | Лист | № докум. | Подп. | Дата |
|---|---|---|---|---|
| Разраб. | | Мордвинкин | | 4.4.91 |
| Пров. | | Мордвинкин | | |
| Т. контр. | | | | |
| Н. контр. | | Мюнтер | | |
| Утв. | | | | |

Отвод

Труба 32х3 ГОСТ 8734-75 / Д ГОСТ 8733-74

Лит. | Масса 0.39 | Масштаб 1:2

Лист | Листов 1

Госстрой СССР ГПИ Горьковский САНТЕХПРОЕКТ

Формат А4

Инв. № подл. | Подп. и дата | Взам. инв. № | Инв. № дубл. | Подп. и дата

Д23В.095.020СБ

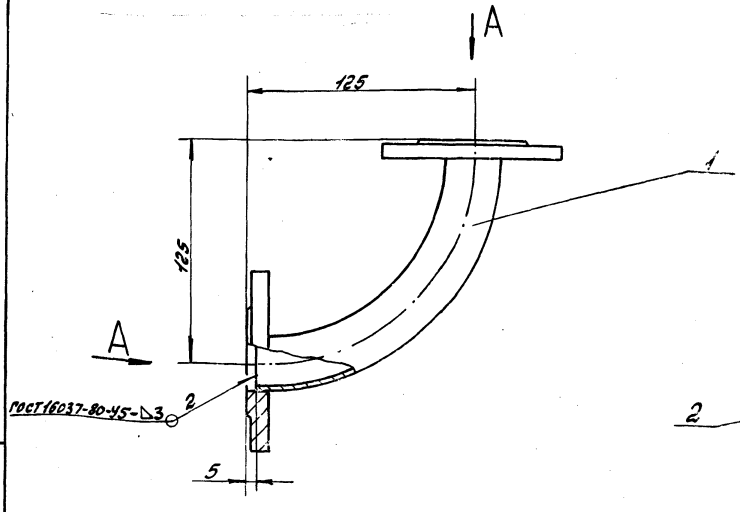


Вид А

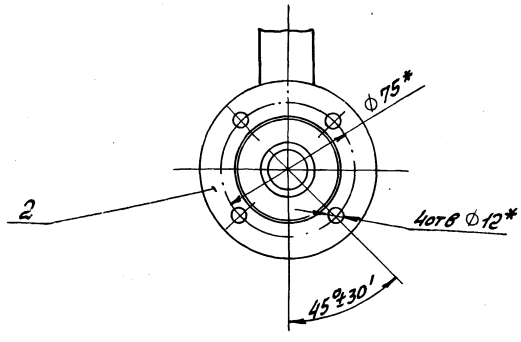


1. Размеры для справок.
2. $\pm \frac{IT16}{2}$.

| Изм. | Лист | № докум. | Подп. | Дата |
|---|---|---|---|---|
| Разраб. | | Мордвинкин | | 4.4.91 |
| Пров. | | Мордвинкин | | |
| Т. контр. | | | | |
| Н. контр. | | Мюнтер | | |
| Утв. | | | | |

Д23В.095.020СБ

Отвод

Лит. | Масса 1.49 | Масштаб 1:2

Лист | Листов 1

Госстрой СССР ГПИ Горьковский САНТЕХПРОЕКТ

Инв. № подл. | Подп. и дата | Взам. инв. № | Инв. № дубл. | Подп. и дата

Альбом 7 часть 2

Типовой проект 903-1-

| Формат | Зона | Поз | Обозначение | Наименование | Кол. | Примечание |
|---|---|---|---|---|---|---|
| | | | | Документация | | |
| А3 | | | Д23В.095.030СБ | Сборочный чертеж | | |
| | | | Переменные данные для исполнений | | | |
| | | | | Д23В.095.030 | | |
| | | | | Детали | | |
| А3 | | 1 | Д23В.095.001-01 | Фланец | 1 | |
| А4 | | 2 | Д23В.095.007 | Крышка | 1 | |
| | | | | Д23В.095.030-01 | | |
| | | | | Детали | | |
| А3 | | 1 | Д23В.095.001 | Фланец | 2 | |
| А4 | | 2 | Д23В.095.007-01 | Крышка | 1 | |

| Изм | Лист | № докум | Подп. | Дата |
|---|---|---|---|---|
| Разраб | | Мордвинкин | | 4.4.88 |
| Пров. | | Мордвинкин | | |
| Нач.отд. | | | | |
| Н.контр. | | Мюнтер | | |
| Утв. | | | | |

Д23В.095.030

Крышка

| Лит | Лист | Листов |
|---|---|---|
| И | | 1 |

Госстрой СССР ГПИ Горьковский САНТЕХПРОЕКТ

Формат А4

Инв.№ подл. | Подп. и дата | Взам.инв.№ | Инв.№ дубл. | Подп. и дата

Д23В.095.007

12.5 √(√)

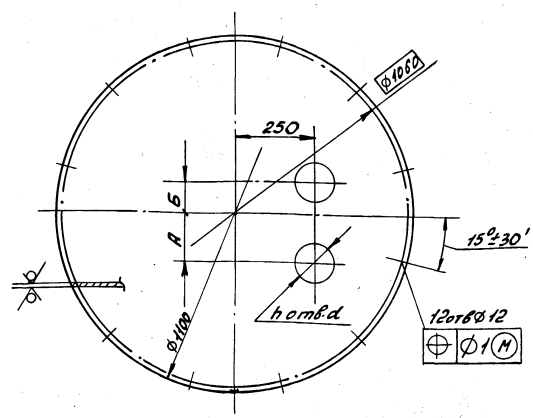


| Обозначение | Размеры, мм A | C | d | h | Масса, кг |
|---|---|---|---|---|---|
| Д23В.095.007 | 100 | – | 130 | 1 | 36.71 |
| -01 | 150 | 100 | 100 | 2 | 36.61 |

$H14, h14, \pm \frac{IT14}{2}$

| Изм | Лист | № докум | Подп. | Дата |
|---|---|---|---|---|
| Разраб | | Мордвинкин | | 4.4.88 |
| Пров. | | Мордвинкин | | |
| Т.контр. | | | | |
| Н.контр. | | Мюнтер | | |
| Утв. | | | | |

Д23В.095.007

Крышка

| Лит | Масса | Масштаб |
|---|---|---|
| И | см. табл. | – |

Лист | Листов 1

Лист Б-ЛН-5 ГОСТ 19903-74 ВСт3сп ГОСТ 14637-79

Госстрой СССР ГПИ Горьковский САНТЕХПРОЕКТ

Формат А4

Д23В.095.030СБ

Рис 1

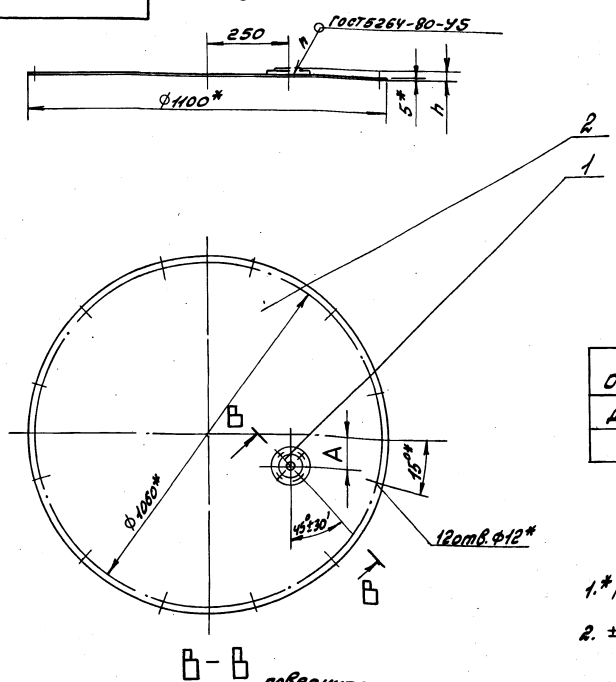


Рис 2

Остальное - см. рис 1

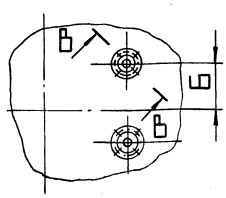


| Обозначение | Рис | Размеры, мм A | Б | d* | d1* | d2* | M | h | h |
|---|---|---|---|---|---|---|---|---|---|
| Д23В.095.030 | 1 | 100 | – | 46 | 100 | 130 | M12 | 30 | 1 |
| -01 | 2 | 150 | 100 | 33 | 75 | 100 | M10 | 25 | 2 |

1.* Размеры для справок.

2. $\pm \frac{IT16}{2}$

$\frac{В-В}{М1:2}$ повернуто

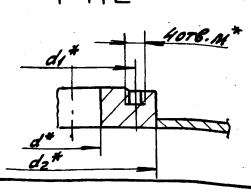


| Изм | Лист | № докум | Подп. | Дата |
|---|---|---|---|---|
| Разраб | | Мордвинкин | | 4.4.88 |
| Пров. | | Мордвинкин | | |
| Т.контр. | | | | |
| Н.контр. | | Мюнтер | | |
| Утв. | | | | |

Д23В.095.030СБ

Крышка

| Лит | Масса | Масштаб |
|---|---|---|
| И | 39.41 | 1:10 |

Лист | Листов 1

Госстрой СССР ГПИ Горьковский САНТЕХПРОЕКТ

Копировала: Красовская

23296-09 48

Формат А3

Альбом V часть 2

Типовой проект 903-4

| Формат | Зона | Поз. | Обозначение | Наименование | Кол. | Примечание |
|---|---|---|---|---|---|---|
| | | | | Документация | | |
| А2 | | | Д23В.096.000СБ | Сборочный чертеж | | |
| | | | | Сборочные единицы | | |
| А4 | | 1 | Д23В.095.010-01 | Бак | 1 | |
| А4 | | 2 | Д23В.095.020 | Отвод | 1 | |
| А4 | | 3 | Д23В.095.030 | Крышка | 1 | |
| | | | | Детали | | |
| А3 | | 4 | Д23В.095.001-02 | Фланец | 2 | |
| А4 | | 5 | Д23В.095.002 | Прокладка | 2 | |
| | | 6 | -01 | Прокладка | 3 | |
| | | 7 | -02 | Прокладка | 1 | |
| | | | | Стандартные изделия | | |

Инв.№ подл. | Подп. и дата | Взам. инв.№ | Инв.№ дубл. | Подп. и дата

| Изм. | Лист | № докум. | Подп. | Дата |
|---|---|---|---|---|
| Разраб. | | Нарышкин | | 4.88 |
| Пров. | | Нарышкин | | |
| Нач.отд. | | Вольский | | |
| Н.контр. | | Мюнтер | | |
| Утв. | | | | |

Д23В.096.000

Бак повторного использования соли V=1,5 м³

| Лит | Лист | Листов |
|---|---|---|
| И | 1 | 2 |

Госстрой СССР Главспецсантехпроект

Формат А4

| Формат | Зона | Поз. | Обозначение | Наименование | Кол. | Примечание |
|---|---|---|---|---|---|---|
| | | 8 | | Запорное устройство указателя уровня вентильного типа цапковое 12кч11ф1 ТУ26-07-1093-84 | 1 | |
| | | 9 | | Трубка 20-2,5-1500 ГОСТ 8946-75 | 1 | |
| | | 10 | | Болт М10х25.46 ГОСТ 7798-70 | 12 | |
| | | | | Шпильки ГОСТ 22032-76 | | |
| | | 11 | | М10-6g х 40.46 | 20 | |
| | | 12 | | М12-6g х 40.46 | 4 | |
| | | | | Гайки ГОСТ 5915-70 | | |
| | | 13 | | М10.4 | 20 | |
| | | 14 | | М12.4 | 4 | |

Инв.№ подл. | Подп. и дата | Взам. инв.№ | Инв.№ дубл. | Подп. и дата

| Изм. | Лист | № докум. | Подп. | Дата |
|---|---|---|---|---|

Д23В.096.000

Лист 2

Формат А4

| Формат | Зона | Поз. | Обозначение | Наименование | Кол. | Примечание |
|---|---|---|---|---|---|---|
| | | | | Документация | | |
| А2 | | | Д23В.097.000СБ | Сборочный чертеж | | |
| | | | | Сборочные единицы | | |
| А4 | | 1 | Д23В.097.010 | Люк | 1 | |
| А4 | | 2 | Д23В.097.020 | Бак | 1 | |
| | | | | Детали | | |
| А4 | | 3 | Д23В.099.042-01 | Воронка | 1 | |

Инв.№ подл. | Подп. и дата | Взам. инв.№ | Инв.№ дубл. | Подп. и дата

| Изм. | Лист | № докум. | Подп. | Дата |
|---|---|---|---|---|
| Разраб. | | Козина | | 4.88 |
| Пров. | | Козина | | |
| Нач.отд. | | Вольский | | |
| Н.контр. | | Мюнтер | | |
| Утв. | | | | |

Д23В.097.000

Бак взрывления фильтров ф700 мм V=1,5 м³

| Лит | Лист | Листов |
|---|---|---|
| И | | 1 |

Госстрой СССР Главспецсантехпроект

Формат А4

| Формат | Зона | Поз. | Обозначение | Наименование | Кол. | Примечание |
|---|---|---|---|---|---|---|
| | | | | Документация | | |
| А3 | | | Д23В.097.010СБ | Сборочный чертеж | | |
| | | | | Детали | | |
| А4 | | 1 | Д23В.097.001 | Крышка | 1 | |
| А4 | | 2 | Д23В.097.002 | Ручка | 1 | |
| А4 | | 3 | Д23В.097.003 | Фланец | 1 | |
| А4 | | 4 | Д23В.097.004 | Кронштейн | 1 | |
| А4 | | 5 | Д23В.097.005 | Проушина | 2 | |
| А4 | | 6 | Д23В.097.006 | Ось | 1 | |
| А4 | | 7 | Д23В.097.007 | Прокладка | 1 | |
| А4 | | 8 | Д23В.097.004-01 | Кронштейн | 1 | |
| | | | | Стандартные изделия | | |
| | | 9 | | Болт М12х2 5.036 ГОСТ 7798-70 | 6 | |
| | | 10 | | Гайка М12.4 ГОСТ 5915-70 | 6 | |
| | | 11 | | Шайба 16.01 ГОСТ 11371-78 | 2 | |
| | | 12 | | Шплинт 5х40 ГОСТ 397-79 | 2 | |

Инв.№ подл. | Подп. и дата | Взам. инв.№ | Инв.№ дубл. | Подп. и дата

| Изм. | Лист | № докум. | Подп. | Дата |
|---|---|---|---|---|
| Разраб. | | Козина | | 4.88 |
| Пров. | | Козина | | |
| Нач.отд. | | | | |
| Н.контр. | | Мюнтер | | |
| Утв. | | | | |

Д23В.097.010

Люк

| Лит | Лист | Листов |
|---|---|---|
| И | | 1 |

Госстрой СССР Главспецсантехпроект

Копировал: Красовская



Формат А4

Альбом 7 часть 2

Типовой проект 903-1

Д23В.096.000СБ

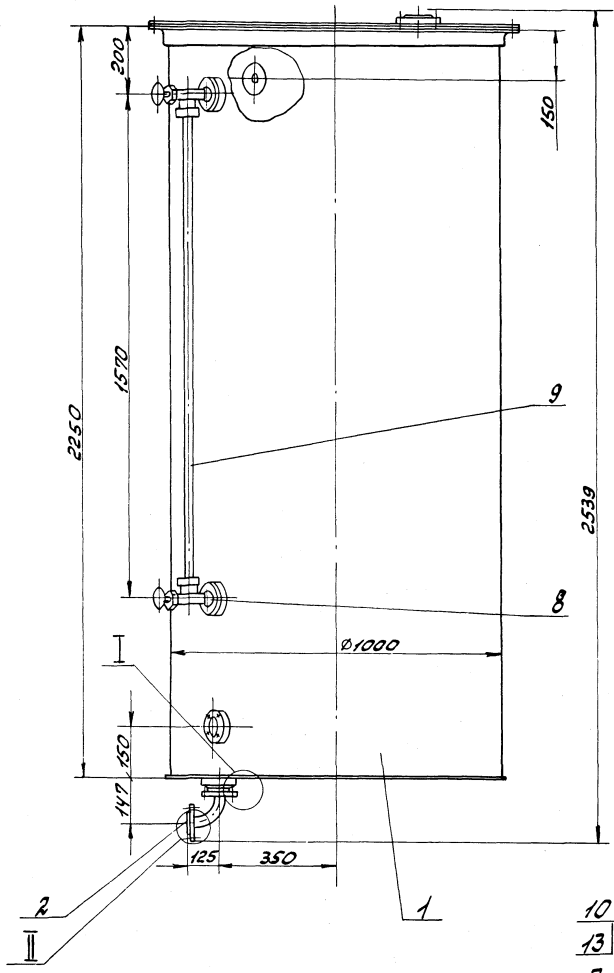


Вид А
М1:2 повернуто

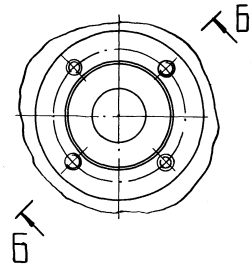


Б-Б
М1:2 повернуто

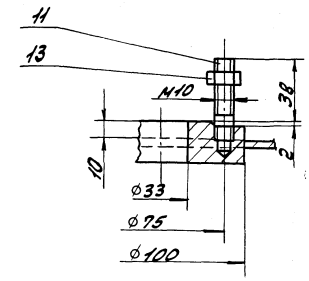


В-В
М1:2 повернуто

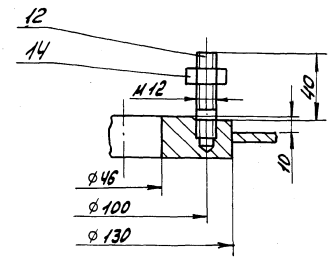


Г-Г
М1:2 повернуто

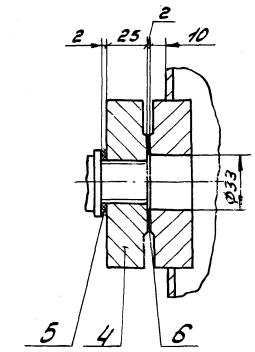


Д-Д
М1:2 повернуто

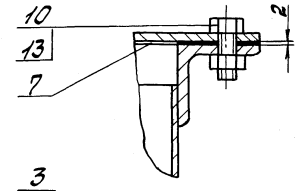


I
М1:2

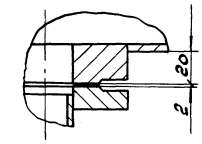


II
М1:2

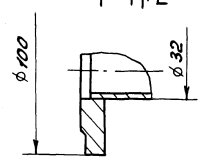


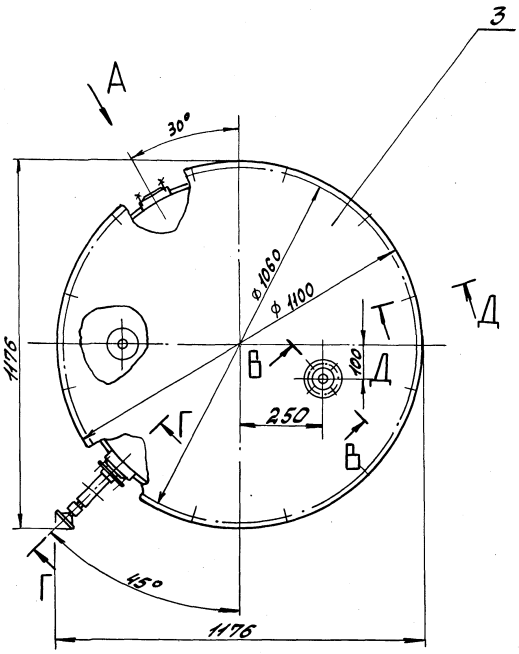


1. Размеры для справок
2. Антикоррозионную изоляцию смотреть в альбоме 3.
3. Испытать гидравлически наливом воды на полную высоту.

| | | | | | | | | |
|---|---|---|---|---|---|---|---|---|
| | | | | | Д23В.096.000СБ | | | |
| Изм. | Лист | № докум. | Подп. | Дата | Бак повторного использования соли V=1.5м³ | Лит. | Масса | Масштаб |
| Разраб. | | Мордвинкин | | 7.4.88 | | И | 317 | 1:10 |
| Пров. | | Мордвинкин | | | | Лист | Листов 1 | |
| Т.контр. | | | | | | Госстрой СССР ГПИ Горьковский САНТЕХПРОЕКТ | | |
| Нач.отд. | | Вольский | | | | | | |
| Н.контр. | | Мюнтер | | | | | | |
| Утв. | | | | | | | | |

Инв.№ подл. | Подп. и дата | Взам. инв.№ | Инв.№ дубл. | Подп. и дата

Копировала: Красовская 23296-09 50 Формат А2

Д238.097.000СБ

Альбом 7 часть 2

Типовой проект 903-1-

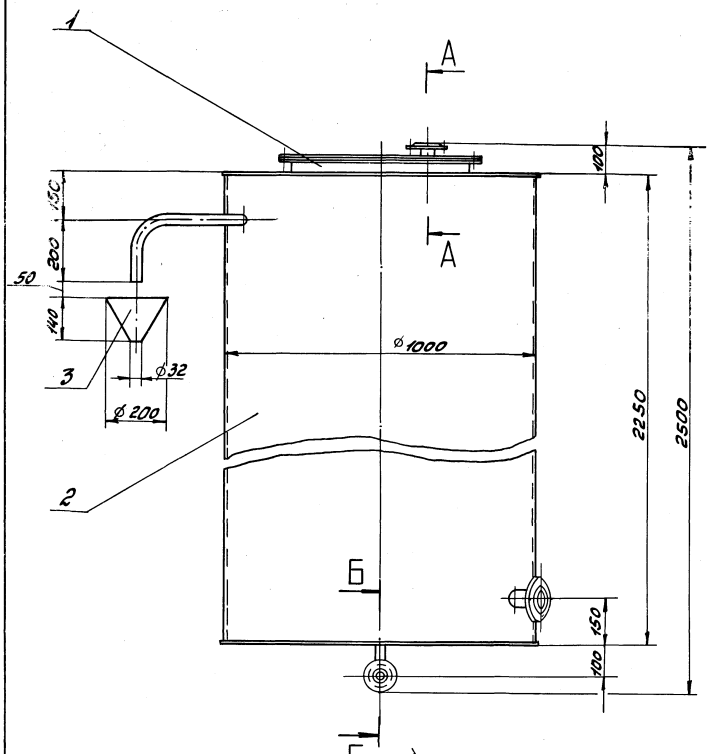


А–А
М 1:1

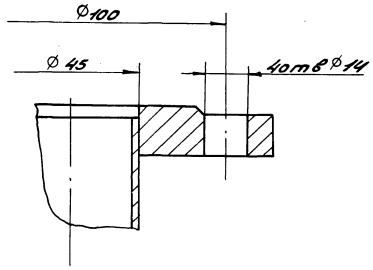


Б–Б
М 1:2

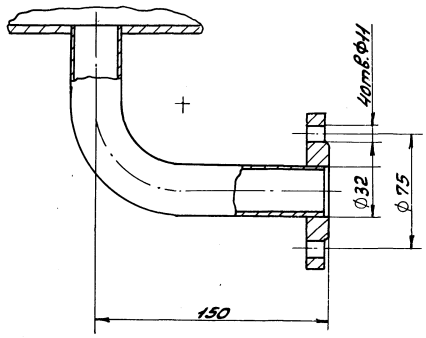


В–В
М 1:2 повернуто

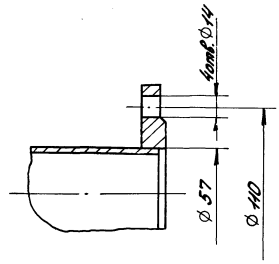


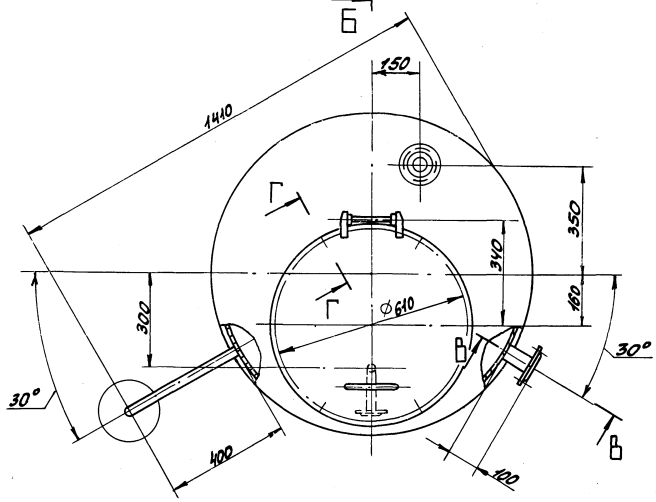


Г–Г
М 1:2 повернуто

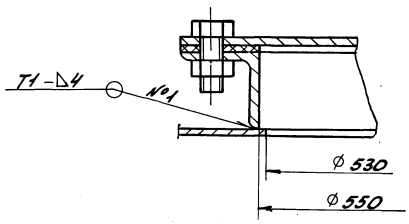


1. Размеры для справок.
2. Антикоррозионную изоляцию см. альбом 3.
3. Испытать гидравлически наливом воды на полную высоту.

| | | | | | | | | |
|---|---|---|---|---|---|---|---|---|
| | | | | | Д238.097.000СБ | | | |
| Изм. | Лист | № докум. | Подп. | Дата | Бак взрыхления фильтров Ø700мм V=1,5м³ | Лит | Масса | Масштаб |
| Разраб. | | Козина | | 4.4.88 | | И | 297 | 1:10 |
| Пров. | | Козина | | | | Лист | Листов 1 | |
| Т.контр. | | | | | | Госстрой СССР ГПИ Горьковский САНТЕХПРОЕКТ | | |
| Нач.отд. | | Вольский | | | | | | |
| Н.контр. | | Мюнтер | | | | | | |
| Утв. | | | | | | | | |

Инв.№ подл. | Подп. и дата | Взам.инв.№ | Инв.№ дубл. | Подп. и дата

копировал: Красовская 23296-09 51 формат А2

Альбом 7 часть 2

Типовой проект 903-1-

1.238.097.001

25 (√)

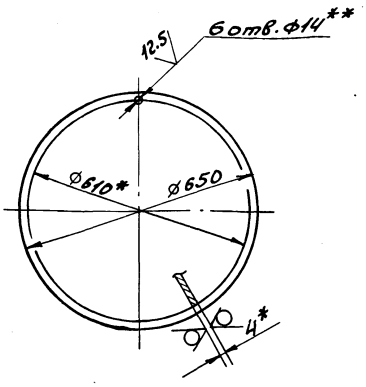


1.* Размеры для справок.
2.** Обработать по сопрягаемой детали
3. H14, h14

Д23В.097.001

| Изм. | Лист | N докум. | Подп. | Дата |
|---|---|---|---|---|
| Разраб. | | Козина | | 4.4.88 |
| Пров. | | Козина | | |
| Т.контр. | | | | |
| Н.контр. | | Мюнтер | | |
| Утв. | | | | |

Крышка

| Лит | Масса | Масштаб |
|---|---|---|
| И | 10,5 | 1:1 |
| Лист | Листов 1 | |

Лист 6-ЛН-4 ГОСТ 19903-74
В Ст3сп ГОСТ 14637-79

Госстрой СССР ЛПИ Горьковский САНТЕХПРОЕКТ

Формат А4

1.238.097.002

25 (√)

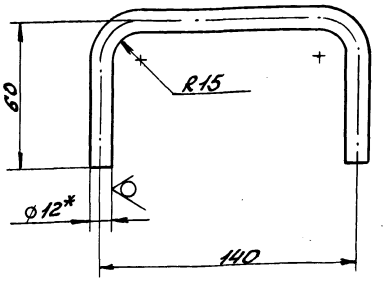


1.* Размеры для справок.
2. $\pm \frac{IT16}{2}$

Д23В.097.002

| Изм. | Лист | N докум. | Подп. | Дата |
|---|---|---|---|---|
| Разраб. | | Козина | | 4.4.88 |
| Пров. | | Козина | | |
| Т.контр. | | | | |
| Н.контр. | | Мюнтер | | |
| Утв. | | | | |

Ручка

| Лит | Масса | Масштаб |
|---|---|---|
| И | 0,25 | 1:2 |
| Лист | Листов 1 | |

Круг 12-В-ПОСТ 2590-71
Вст3сп ПОСТ 535-79

Госстрой СССР ЛПИ Горьковский САНТЕХПРОЕКТ

Формат А4

1.238.097.0106

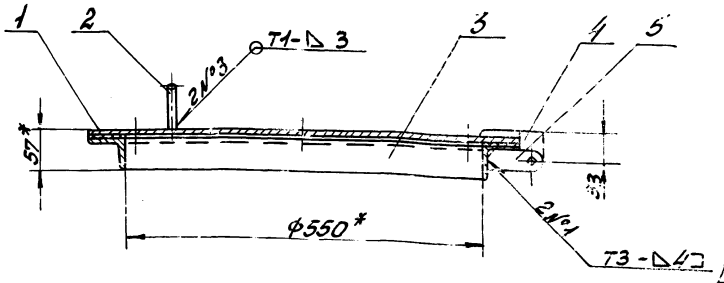


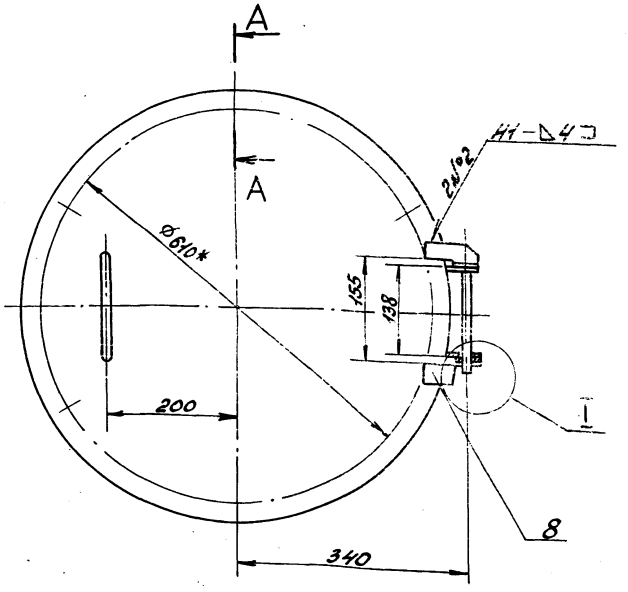


1.* Размеры для справок.
2. $\pm \frac{IT16}{2}$
3. Сварные швы по ГОСТ 5264-80.

Д23В.097.010 СБ

| Изм. | Лист | N докум. | Подп. | Дата |
|---|---|---|---|---|
| Разраб. | | Козина | | 4.4.88 |
| Пров. | | Козина | | |
| Т.контр. | | | | |
| Н.контр. | | Мюнтер | | |
| Утв. | | | | |

Люк

| Лит | Масса | Масштаб |
|---|---|---|
| И | 19 | 1:5 |
| Лист | Листов 1 | |

Госстрой СССР ЛПИ Горьковский САНТЕХПРОЕКТ

Формат А3

Альбом I Часть 2

Типовой проект 903-1-

Д23В.097.003

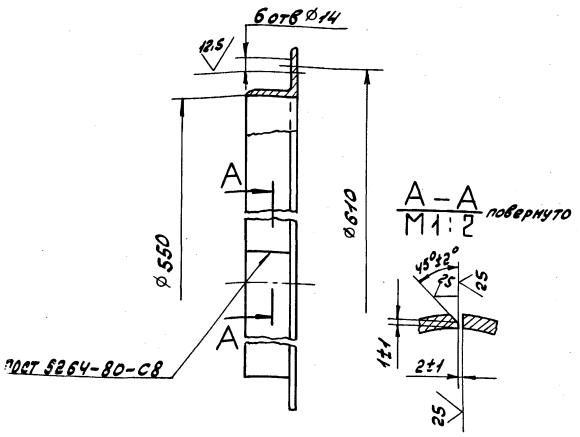


H14, h14

| Изм. | Лист | № докум. | Подп. | Дата |
|---|---|---|---|---|
| Разраб. | | Козина | | 25.11.88 |
| Пров. | | Козина | | |
| Т.контр. | | | | |
| Н.контр. | | Мюнтер | | |
| Утв. | | | | |

Д23В.097.003

Фланец

| Лит | Масса | Масштаб |
|---|---|---|
| И | 7.2 | 1:5 |

Лист | Листов 1

Уголок 50х50х5-Б-ГОСТ 8509-72 / В Ст3сп ГОСТ 535-79

Госстрой СССР ГПИ Горьковский САНТЕХПРОЕКТ

Формат А4

Инв. № подл. | Подп. и дата | Взам. инв. № | Инв. № дубл. | Подп. и дата

Д23В.097.004

25 / (V)

Д23В.097.004

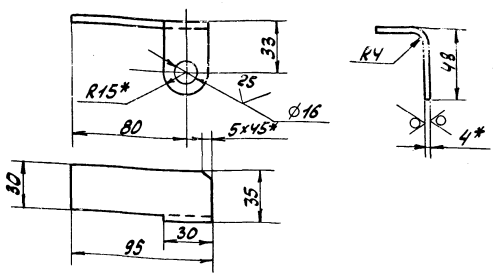


Д23В.097.004-01- Зеркальное отражение. Остальное см. Д23В.097.004.



1.* Размеры для справок.

2. h16, $\pm \frac{IT16}{2}$

| Изм. | Лист | № докум. | Подп. | Дата |
|---|---|---|---|---|
| Разраб. | | Козина | | 25.11.88 |
| Пров. | | Козина | | |
| Т.контр. | | | | |
| Н.контр. | | Мюнтер | | |
| Утв. | | | | |

Д23В.097.004

Кронштейн

| Лит | Масса | Масштаб |
|---|---|---|
| И | 0,13 | 1:2 |

Лист | Листов 1

Лист 5-ПН-Ч ГОСТ 19903-74 / В Ст3сп ГОСТ 14637-79

Госстрой СССР ГПИ Горьковский САНТЕХПРОЕКТ

Формат А4

Инв. № подл. | Подп. и дата | Взам. инв. № | Инв. № дубл. | Подп. и дата

Д23В.097.005

25 / (V)

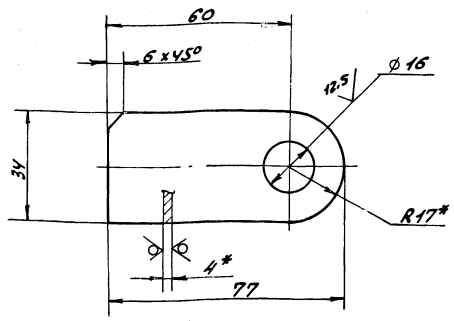


1.* Размеры для справок.

2. H14, $\pm \frac{IT14}{2}$

| Изм. | Лист | № докум. | Подп. | Дата |
|---|---|---|---|---|
| Разраб. | | Мюнтер | | 25.11.88 |
| Пров. | | Мюнтер | | |
| Т.контр. | | | | |
| Н.контр. | | Мюнтер | | |
| Утв. | | | | |

Д23В.097.005

Проушина

| Лит | Масса | Масштаб |
|---|---|---|
| И | 0.09 | 1:1 |

Лист | Листов 1

Лист 5-ПН-Ч ГОСТ 19903-74 / В Ст3сп ГОСТ 14637-79

Госстрой СССР ГПИ Горьковский САНТЕХПРОЕКТ

Формат А4

Инв. № подл. | Подп. и дата | Взам. инв. № | Инв. № дубл. | Подп. и дата

Д23В.097.006

12,5 / (V)

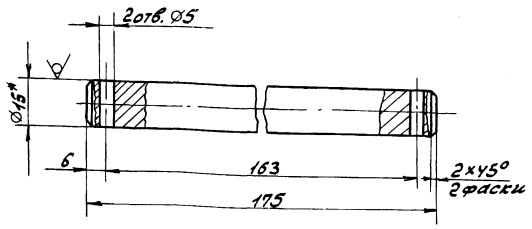


1.* Размеры для справок.

2. H14, h14; $\pm \frac{IT14}{2}$.

| Изм. | Лист | № докум. | Подп. | Дата |
|---|---|---|---|---|
| Разраб. | | Мюнтер | | 25.11.88 |
| Пров. | | Мюнтер | | |
| Т.контр. | | | | |
| Н.контр. | | Мюнтер | | |
| Утв. | | | | |

Д23В.097.006

Ось

| Лит | Масса | Масштаб |
|---|---|---|
| И | 0,24 | 1:1 |

Лист | Листов 1

Круг 15-В-1 ГОСТ 2590-71 / В Ст3сп ГОСТ 535-79

Госстрой СССР ГПИ Горьковский САНТЕХПРОЕКТ

Формат А4

Инв. № подл. | Подп. и дата | Взам. инв. № | Инв. № дубл. | Подп. и дата

Альбом 7 часть 2

Типовой проект 903-1-

Д23В.097.007

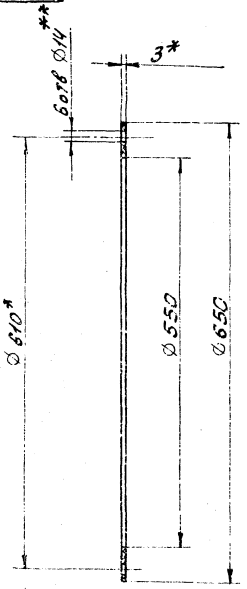


1.* Размеры для справок.

2.** Обработать по сопрягаемой детали

| Изм | Лист | № докум | Подп. | Дата |
|---|---|---|---|---|
| Разраб. | | Козина | | 4.4.88 |
| Пров. | | Козина | | |
| Т.контр. | | | | |
| Н.контр. | | Мюнтер | | |
| Утв. | | | | |

Д23В.097.007

Прокладка

| Лит | Масса | Масштаб |
|---|---|---|
| И | 0,05 | 1:5 |

Лист | Листов 1

Пластина 7, лист ТМКЩ-С-3 ГОСТ 7338-77

Госстрой СССР ГПИ Горьковский САНТЕХПРОЕКТ

Формат А4

| Формат | Зона | Поз | Обозначение | Наименование | Кол. | Примечание |
|---|---|---|---|---|---|---|
| | | | | Документация | | |
| А2 | | | Д23В.097.020СБ | Сборочный чертеж | | |
| | | | | Детали | | |
| А4 | | 1 | Д23В.097.008-01 | Патрубок | 1 | |
| Б4 | | 2 | Д23В.097.009 | Патрубок | | |
| | | | | Труба 45×2,5 ГОСТ10704-76 / Д ГОСТ10705-80 | | |
| | | | | L = 100 h16 25√ | 1 | 0,26кг |
| А4 | | 3 | Д23В.097.011 | Цилиндр | 1 | |
| А4 | | 4 | Д23В.097.008. | Патрубок | 1 | |
| А4 | | 5 | Д23В.097.012 | Дно | 1 | |
| А4 | | 6 | Д23В.097.013 | Крышка | 1 | |
| Б4 | | 7 | Д23В.097.014 | Патрубок | | |
| | | | | Труба 57×3 ГОСТ10704-76 / Д ГОСТ10705-80 | | |
| | | | | L = 100 h16 25√ | 1 | 0,4кг |
| | | | | Стандартные изделия | | |
| | | | | Фланцы ГОСТ12820-80 | | |
| | | 9 | | 1-25-6Ст25 | 1 | |
| | | 10 | | 1-40-6Ст25 | 1 | |
| | | 11 | | 1-50-6Ст25 | 1 | |

| Изм | Лист | № докум. | Подп. | Дата |
|---|---|---|---|---|
| Разраб. | | Козина | | 4.4.88 |
| Пров. | | Козина | | |
| Нач.отд. | | | | |
| Н.контр. | | Мюнтер | | |
| Утв. | | | | |

Д23В.097.020

Бак

| Лит | Лист | Листов |
|---|---|---|
| И | | 1 |

Госстрой СССР ГПИ Горьковский САНТЕХПРОЕКТ

Формат А4

Д23В.097.008

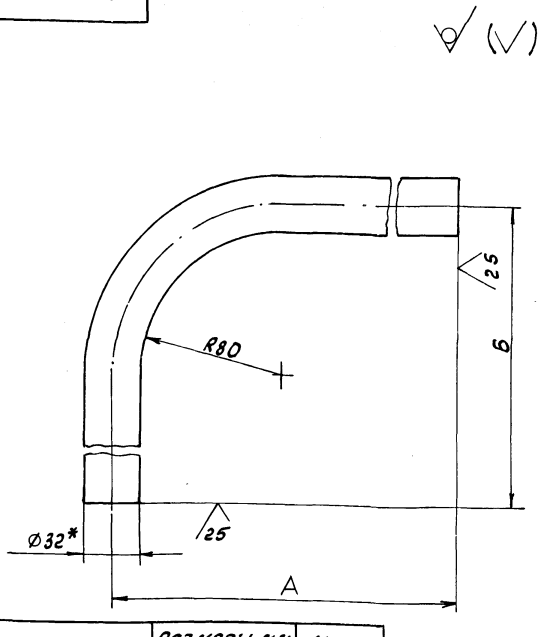


| Обозначение | Размеры, мм А | Размеры, мм Б | Масса, кг |
|---|---|---|---|
| Д23В.097.008 | 147 | 105 | 0,5 |
| -01 | 404 | 200 | 1 |

1.* Размеры для справок.

2. ± IT16/2

| Изм | Лист | № докум | Подп | Дата |
|---|---|---|---|---|
| Разраб. | | Козина | | 4.4.88 |
| Пров. | | Козина | | |
| Т.контр. | | | | |
| Н.контр. | | Мюнтер | | |
| Утв. | | | | |

Д23В.097.008

Патрубок

| Лит | Масса | Масштаб |
|---|---|---|
| И | см. табл. | 1:2 |

Лист | Листов 1

Труба 32×2 ГОСТ10704-76 / Д ГОСТ10705-80

Госстрой СССР ГПИ Горьковский САНТЕХПРОЕКТ

Формат А4

Д23В.097.011

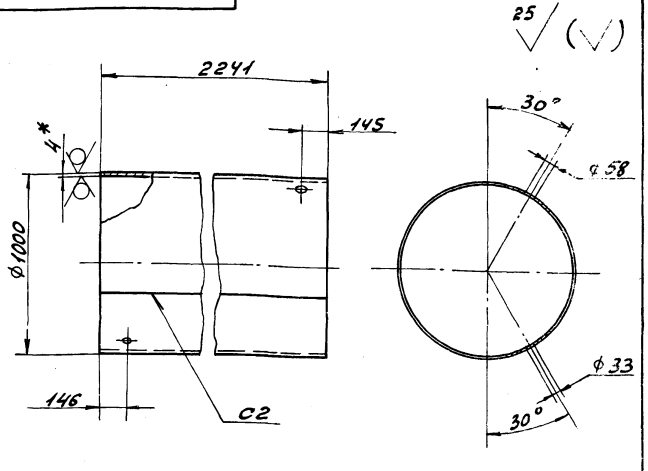


1.* Размеры для справок.

2. H16, h16, ± IT16/2

3. Сварные швы по ГОСТ5264-80

| Изм | Лист | № докум | Подп. | Дата |
|---|---|---|---|---|
| Разраб. | | Козина | | 4.4.88 |
| Пров. | | Козина | | |
| Т.контр. | | | | |
| Н.контр. | | Мюнтер | | |
| Утв. | | | | |

Д23В.097.011

Цилиндр

| Лит | Масса | Масштаб |
|---|---|---|
| И | 220 | 1:20 |

Лист | Листов 1

Лист Б-ПН-4 ГОСТ19903-74 / В Ст3сп ГОСТ14637-79

Госстрой СССР ГПИ Горьковский САНТЕХПРОЕКТ

Формат А4

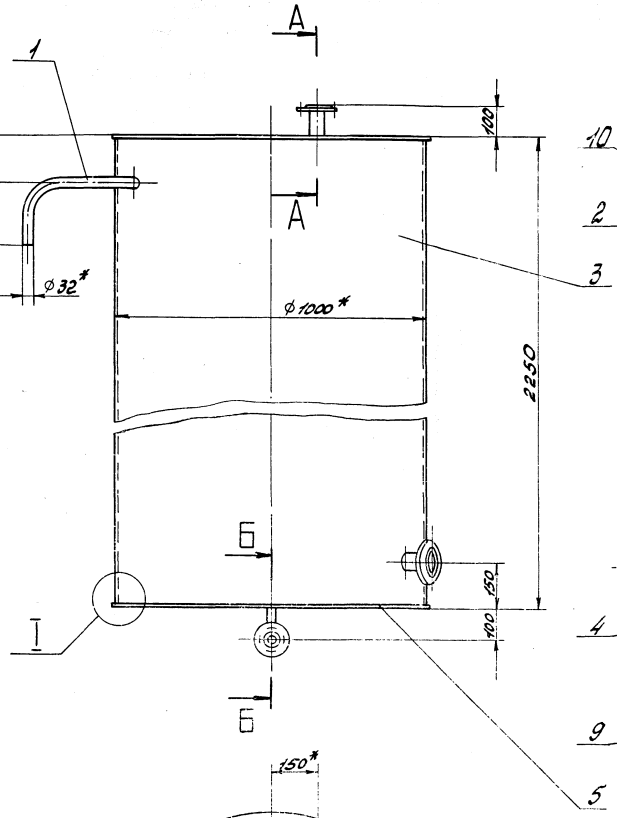


А – А
М 1:2

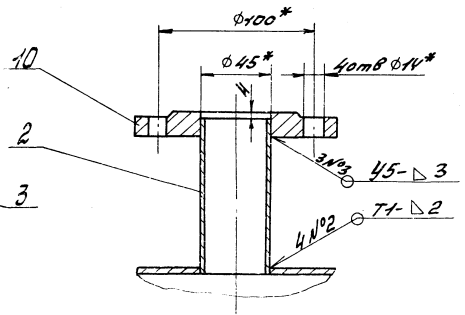


Б - Б
М 1:2

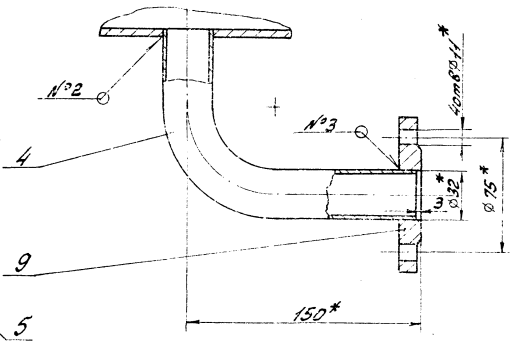


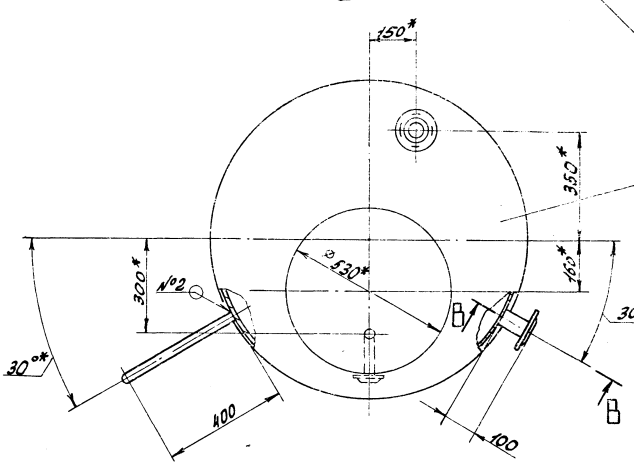


В - В
М 1:1 повернуто

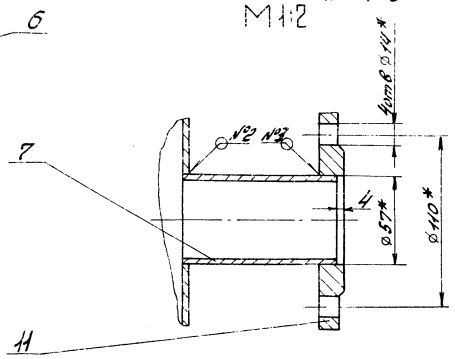


I
М 1:1

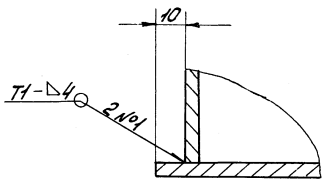


1.* Размеры для справок.

2. ± IT16/2

3. Сварные швы №1,2 по ГОСТ 5264-80.
№3 по ГОСТ 16037-80.

| | | | | | | | |
|---|---|---|---|---|---|---|---|
| | | | | | Д238.097.020СБ | | |
| Изм. | Лист | № докум. | Подп. | Дата | | | |
| Разраб. | | Козина | | 11.88 | Бак | Лит. | Масса | Масштаб |
| Пров. | | Козина | | | | И | 278 | 1:10 |
| Т.контр. | | | | | | Лист | Листов 1 | |
| Нач.отд. | | | | | | Госстрой СССР ГПИ Горьковский САНТЕХПРОЕКТ | | |
| Н.контр. | | Инютер | | | | | | |
| Гип. | | | | | | | | |

Инв.№ подл. | Подп. и дата | Взам. инв.№ | Инв.№ дубл. | Подп. и дата

Альбом 7 часть 2

Типовой проект 903-1-

Д23А.097.012

25 (√)

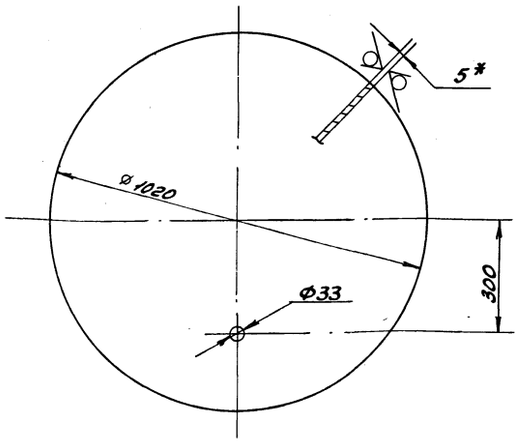


1.* Размеры для справок
2. H16, h16, ± IT16/2

| Изм | Лист | № докум | Подп. | Дата | Д23В.097.012 | | | |
|---|---|---|---|---|---|---|---|---|
| Разраб | | Козина | | 4.4.88 | Дно | Лит | Масса | Масштаб |
| Пров. | | Козина | | | | И | 32 | 1:10 |
| Т.контр. | | | | | | Лист | Листов 1 | |
| Н.контр | | Мюнтер | | | Лист Б-ПН-5 ГОСТ 19903-74 / ВСт3сп ГОСТ 14637-79 | Госстрой СССР ГПИ Горьковский САНТЕХПРОЕКТ | | |
| Утв. | | | | | | | | |

Формат А4

Д23В.097.013

25 (√)

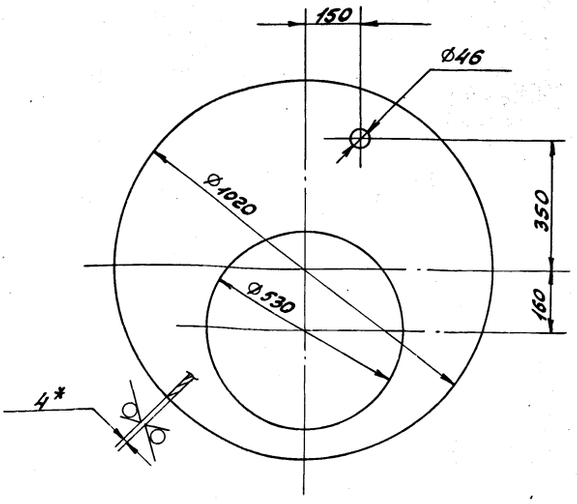


1.* Размеры для справок.
2. ± IT16/2

| Изм | Лист | № докум | Подп | Дата | Д23В.097.013 | | | |
|---|---|---|---|---|---|---|---|---|
| Разраб | | Козина | | 4.4.88 | Крышка | Лит | Масса | Масштаб |
| Пров | | Козина | | | | И | 15 | 1:10 |
| Т.контр. | | | | | | Лист | Листов 1 | |
| Н.контр | | Мюнтер | | | Лист Б-ПН-4 ГОСТ 19903-74 / ВСт3сп ГОСТ 14637-79 | Госстрой СССР ГПИ Горьковский САНТЕХПРОЕКТ | | |
| Утв. | | | | | | | | |

Формат А4

| Формат | Зона | Поз. | Обозначение | Наименование | Кол. | Примечание |
|---|---|---|---|---|---|---|
| | | | | Документация | | |
| А2 | | | Д23В.098.000 СБ | Сборочный чертеж | | |
| | | | | Сборочные единицы | | |
| А4 | | 1 | Д23В.097.010 | Люк | 1 | |
| | | | | Детали | | |
| А4 | | 2 | Д23В.098.001 | Обечайка | 1 | |
| Б4 | | 3 | Д23В.098.002 | Труба | | |
| | | | | Труба 57х3 ГОСТ 8734-75 / В20 ГОСТ 8733-74 | | |
| | | | | L=77h14 25 | 1 | 0,31кг |
| Б4 | | 4 | Д23В.098.003 | Труба | | |
| | | | | Труба 57х3 ГОСТ 8734-75 / В20 ГОСТ 8733-74 | | |
| | | | | L=27h14 25 | 1 | 0,11кг |
| А4 | | 5 | Д23В.095.004 | Дно | 1 | |
| А4 | | 6 | Д23В.098.005 | Крышка | 1 | |
| Б4 | | 7 | Д23В.098.006 | Труба | | |
| | | | | Труба 57х3 ГОСТ 8734-75 / В20 ГОСТ 8733-74 | | |
| | | | | L=95h14 25 | 1 | 0,38кг |
| | | | | Стандартные изделия | | |
| | | 8 | | Отвод 90° 57х3 ГОСТ 17375-83 | 3 | |
| | | 9 | | Фланец 1-50-6 Ст25 ГОСТ 12820-80 | 3 | |

| Изм | Лист | № докум | Подп. | Дата | Д23В.098.000 | | | |
|---|---|---|---|---|---|---|---|---|
| Разраб | | Мордвинкин | | 15.4.88 | Бак взрыхления фильтра Ø 1000, V=4м³ | Лит. | Лист | Листов |
| Пров. | | Мордвинкин | | | | И | | 1 |
| Нач. отд. | | Вольский | | | | Госстрой СССР ГПИ Горьковский САНТЕХПРОЕКТ | | |
| Н.контр. | | Мюнтер | | | | | | |
| Утв. | | | | | | | | |

Д23В.098.001

25 (√)

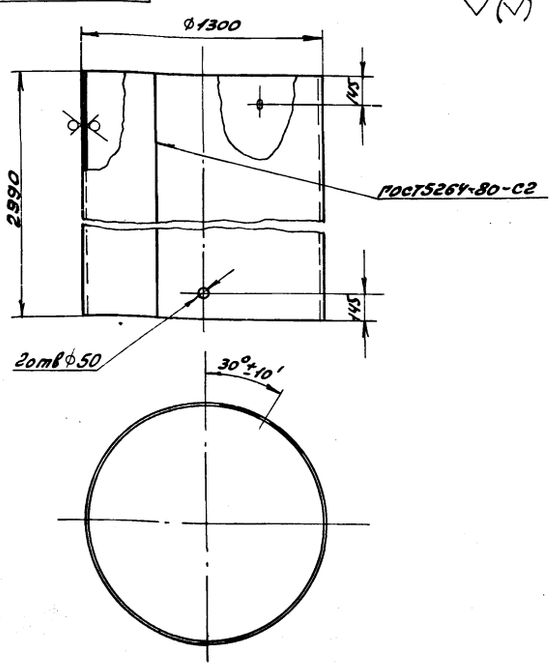


H14, h16, ± IT14/2

| Изм | Лист | № докум | Подп. | Дата | Д23В.098.001 | | | |
|---|---|---|---|---|---|---|---|---|
| Разраб. | | Мордвинкин | | 15.4.88 | Обечайка | Лит | Масса | Масштаб |
| Пров. | | Мордвинкин | | | | И | 392 | 1:20 |
| Т.контр. | | | | | | Лист | Листов 1 | |
| Н.контр. | | Мюнтер | | | Лист Б-ПН-4 ГОСТ 19903-74 / ВСт3сп ГОСТ 14637-79 | Госстрой СССР ГПИ Горьковский САНТЕХПРОЕКТ | | |
| Утв. | | | | | | | | |

Альбом 7 часть 2

Типовой проект 903-1-

Д23В.098.000СБ

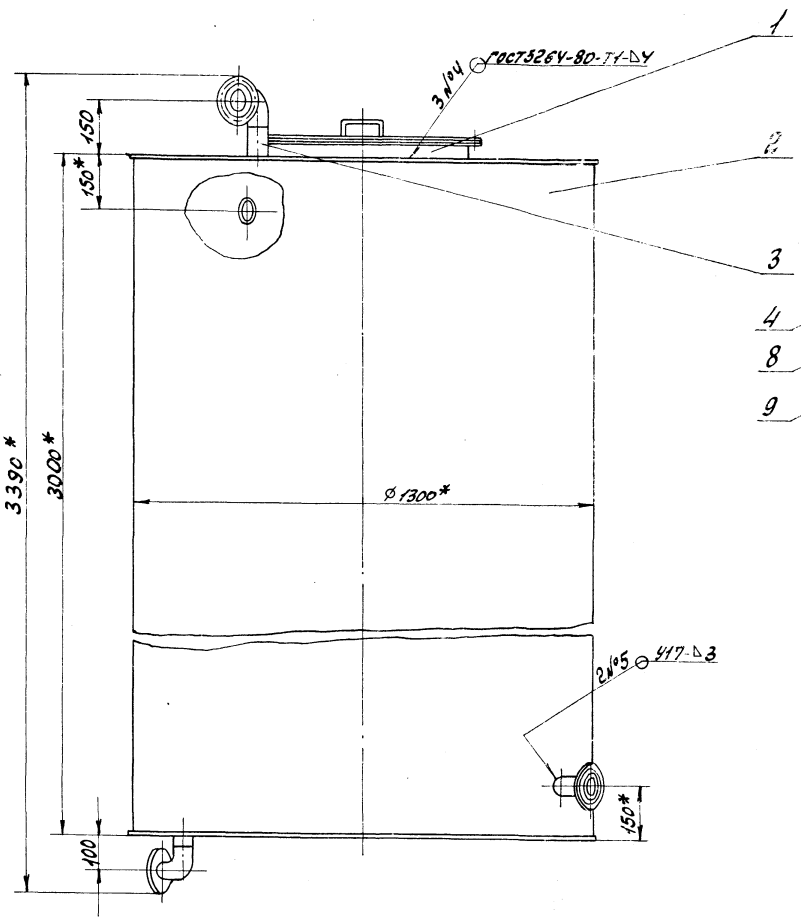


Вид А повернуто
М1:5

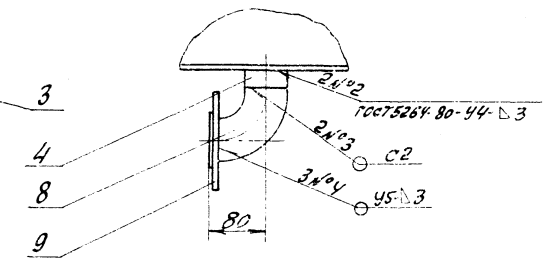


Б-Б
М1:2

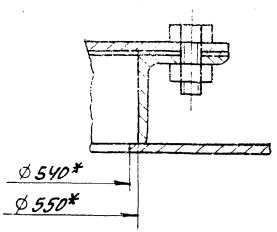


Вид В повернуто
М1:2

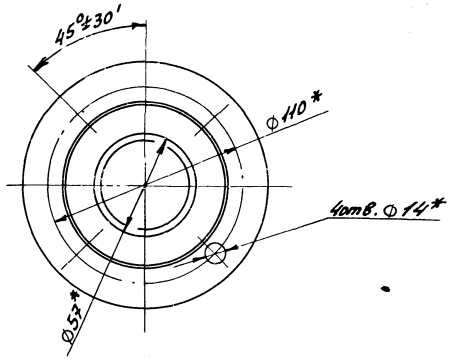


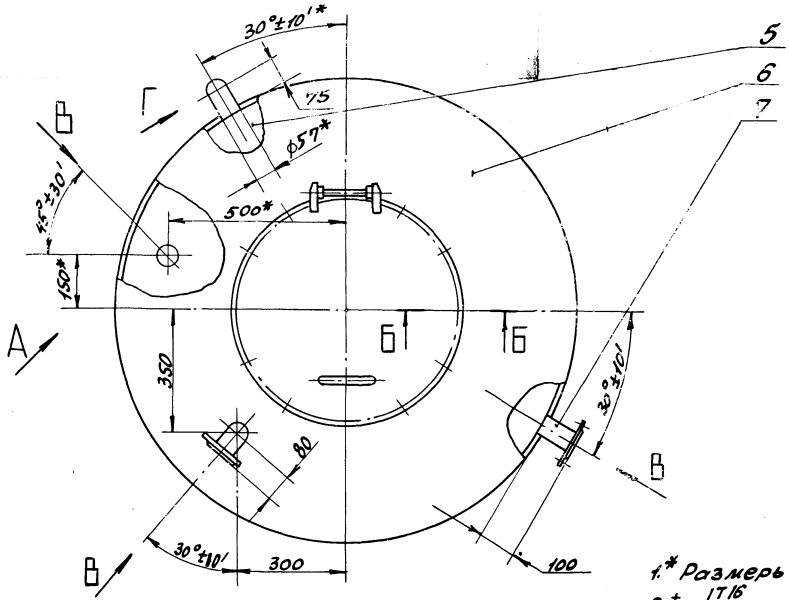


Вид Г повернуто
М1:2

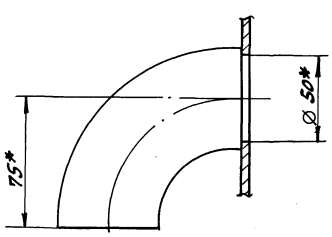


1.* Размеры для справок.

2. $\pm \frac{IT16}{2}$

3. Сварные швы №3...5 по ГОСТ16037-80. Все сварные швы зачистить.

4. Антикоррозионную изоляцию см. альбом 4.

5. Испытать гидравлически наливом воды на полную высоту.

| | | | | | | | | |
|---|---|---|---|---|---|---|---|---|
| | | | | | Д23В.098.000СБ | | | |
| Изм. | Лист | № докум. | Подп. | Дата | Бак взрыхления фильтра Ф1000, V=4м³ | Лит | Масса | Масштаб |
| Разраб. | | Мордвинкин | | 4.4.88 | | И | 506 | 1:10 |
| Пров. | | Мордвинкин | | | | Лист | Листов 1 | |
| Т.контр. | | | | | | Госстрой СССР ГПИ Горьковский САНТЕХПРОЕКТ | | |
| Нач.отд. | | Вольский | | | | | | |
| Н.контр. | | Мюнтер | | | | | | |
| Утв. | | | | | | | | |

Инв.№ подл. | Подп. и дата | Взам.инв.№ | Инв.№ дубл. | Подп. и дата

Альбом 7 часть 2

Типовой проект 903-1-

Д238.098.004

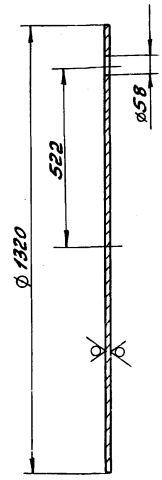


$H14; h14 \pm \frac{IT14}{2}$

| | | | | | | | | |
|---|---|---|---|---|---|---|---|---|
| | | | | | Д238.098.004 | | | |
| Изм. | Лист | № докум. | Подп. | Дата | Дно | Лит. | Масса | Масштаб |
| Разраб. | | Мордвинкин | | 4.4.88 | | и | 53.5 | 1:10 |
| Пров. | | Мордвинкин | | | | Лист | Листов 1 | |
| Т.контр. | | | | | | | | |
| Н.контр. | | Мюнтер | | | Лист Б-ПН-5 ГОСТ19903-74 ВСт3сп ГОСТ14637-79 | Госстрой СССР ГПИ Горьковский САНТЕХПРОЕКТ | | |
| Утв. | | | | | | | | |

Формат А4

Д238.098.005

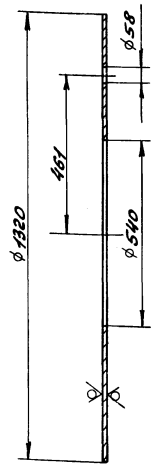


$H14; h14; \pm \frac{IT14}{2}$

| | | | | | | | | |
|---|---|---|---|---|---|---|---|---|
| | | | | | Д238.098.005 | | | |
| Изм. | Лист | № докум. | Подп. | Дата | Крышка | Лит. | Масса | Масштаб |
| Разраб. | | Мордвинкин | | 4.4.88 | | и | 44.58 | 1:10 |
| Пров. | | Мордвинкин | | | | Лист | Листов 1 | |
| Т.контр. | | | | | | | | |
| Н.контр. | | Мюнтер | | | Лист Б-ПН-5 ГОСТ19903-74 ВСт3сп ГОСТ14637-79 | Госстрой СССР ГПИ Горьковский САНТЕХПРОЕКТ | | |
| Утв. | | | | | | | | |

| Формат | Зона | Поз. | Обозначение | Наименование | Кол. | Примечание |
|---|---|---|---|---|---|---|
| | | | | Документация | | |
| А2 | | | Д238.099.000СБ | Сборочный чертеж | | |
| | | | | Сборочные единицы | | |
| А4 | | 1 | Д238.099.010 | Бак | 1 | |
| А4 | | 2 | Д238.099.020 | Крышка | 1 | |
| А4 | | 3 | Д238.099.030 | Клапан поплавковый | 1 | |
| А4 | | 4 | Д238.099.060 | Воронка | 1 | |
| | | | | Детали | | |
| Б4 | | 5 | Д238.099.001 | Прокладка | | |
| | | | | Пластина I, лист 7 МКЩ-С-2 ГОСТ7338-77 | | |
| | | | | D80 x d46 | 1 | |
| А4 | | 6 | Д238.099.002 | Ось | 1 | |
| А4 | | 7 | Д238.099.003 | Прокладка | 1 | |

| | | | | | | | | |
|---|---|---|---|---|---|---|---|---|
| | | | | | Д238.099.000 | | | |
| Изм. | Лист | № докум. | Подп. | Дата | Бак разрыва струи $V=0,5 м^3$ | Лит. | Лист | Листов |
| Разраб. | | Панова | | 8.4.88 | | и | 1 | 2 |
| Провер. | | Панова | | | | Госстрой СССР ГПИ Горьковский САНТЕХПРОЕКТ | | |
| Нач.отд. | | Вольский | | | | | | |
| Н.контр. | | Мюнтер | | | | | | |
| Утв. | | | | | | | | |

| Формат | Зона | Поз. | Обозначение | Наименование | Кол. | Примечание |
|---|---|---|---|---|---|---|
| | | | | Стандартные изделия | | |
| | | 8 | | Ось 2-8hH x 30. Ст3сп ГОСТ 9650-80 | 4 | |
| | | 9 | | Болт М12 x 50.36 ГОСТ 7798-70 | 4 | |
| | | 10 | | Болт 7002-0562 У ГОСТ 14724-69 | 4 | |
| | | 11 | | Гайка М8.35.4 ГОСТ 3032-76 | 4 | |
| | | 12 | | Гайка М12.4 ГОСТ 5915-70 | 4 | |
| | | 13 | | Шайба 8.01.06 ГОСТ 11371-78 | 3 | |
| | | 14 | | Шайба 12.01.06 ГОСТ 11371-78 | 2 | |
| | | 15 | | Шплинт 3.2 x 14 ГОСТ 397-79 | 8 | |
| | | 16 | | Шплинт 4.0 x 28 ГОСТ 397-79 | 2 | |

| | | | | | | | |
|---|---|---|---|---|---|---|---|
| Изм. | Лист | № докум. | Подп. | Дата | Д238.099.000 | Лист | 2 |

Типовой проект 903-1-

Альбом 7 часть 2

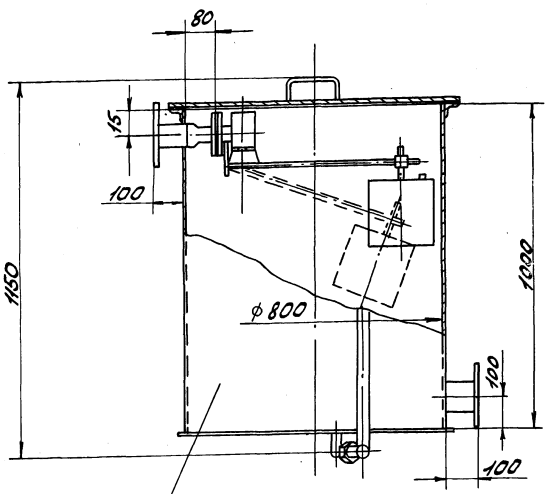


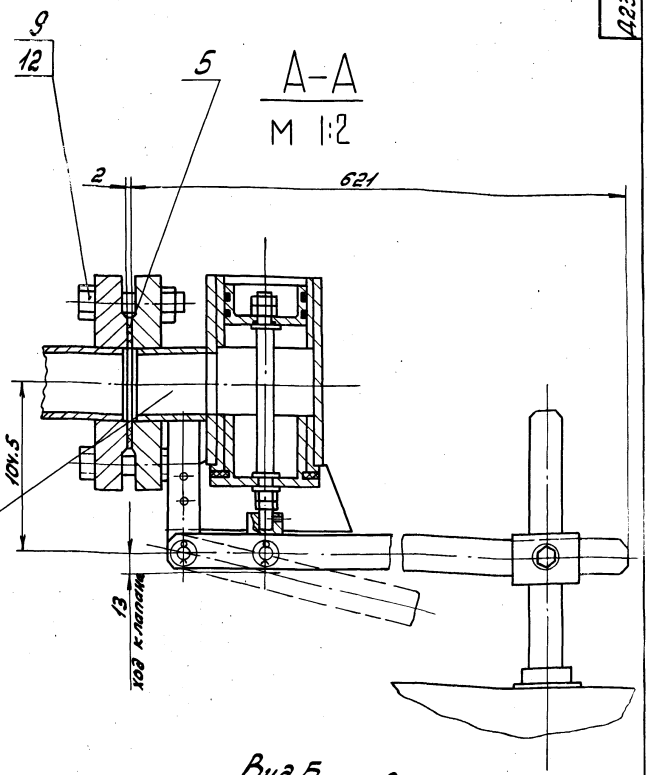


А-А
М 1:2

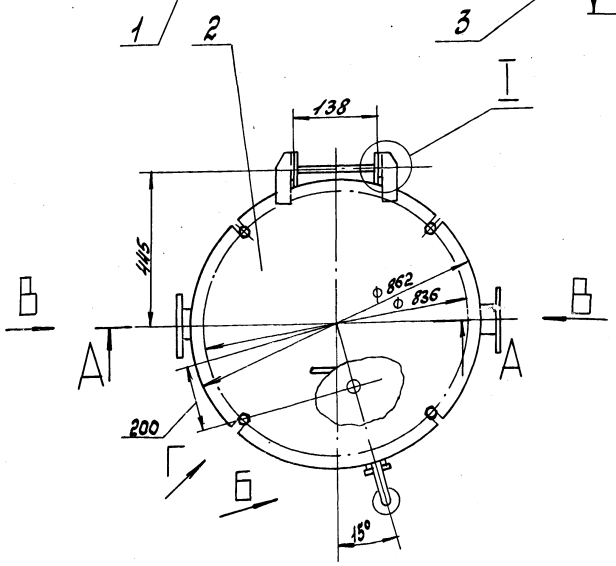


Вид Б повернуто
М 1:5

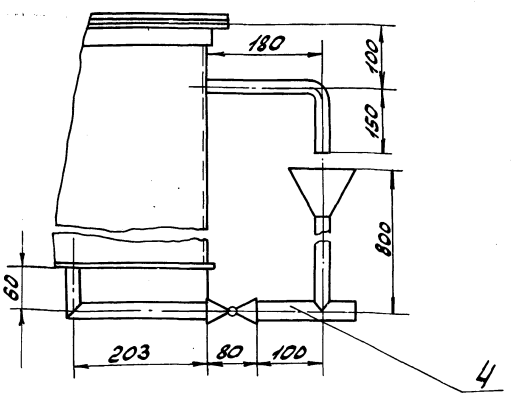


Вид В
М 1:5

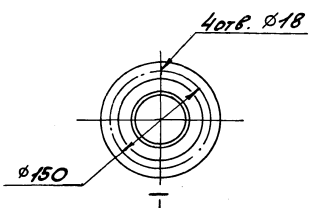


I
М 1:1

Вид Г повернуто
М 1:1

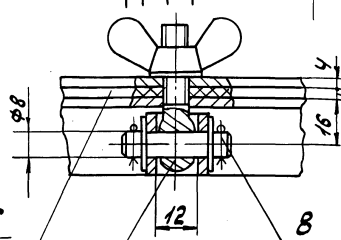


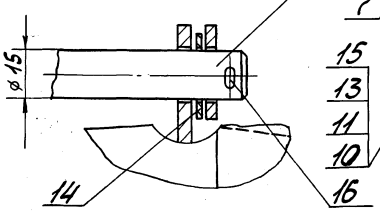


1. Размеры для справок.
2. ± IT16/2
3. Антикоррозионную изоляцию см. альбом 4.
4. Сборку проверить на герметичность по ГОСТ 3285-77 наливом воды на полную высоту. Течь не допускается.

| | | | | | | | |
|---|---|---|---|---|---|---|---|
| Изм. | Лист | № докум. | Подп. | Дата | Д 238.099.000 СБ | | |
| Разраб. | | Панова | | 4.4.83 | Бак разрыва струи V = 0.5 м³ | Лит | Масса | Масштаб |
| Пров. | | Панова | | | | И | 112 | 1:10 |
| Т.контр. | | | | | | Лист | Листов 1 | |
| Нач.отд. | | Вольский | | | | Госстрой СССР ГПИ Горьковский САНТЕХПРОЕКТ | | |
| Н.контр. | | Монтер | | | | | | |
| Утв. | | | | | | | | |

Копировала: Красовская



Инв.№ подл. | Подп. и дата | Взам.инв.№ | Инв.№ дубл. | Подп. и дата

Альбом 7 часть 2

Типовой проект 903-1-

Д 238.099.002

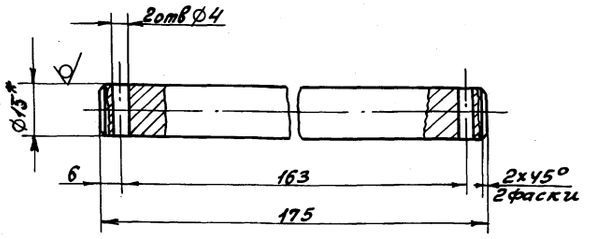


1.* Размеры для справок.

2. $H14, h14, \pm \frac{IT14}{2}$

| | | | | | | | | |
|---|---|---|---|---|---|---|---|---|
| | | | | | Д23В.099.002 | | | |
| Изм. | Лист | № докум. | Подп. | Дата | Ось | Лит | Масса | Масштаб |
| Разраб. | | Панова | | 9.V.88 | | Ч | 0,24 | 1:1 |
| Пров. | | Панова | | | | Лист | Листов 1 | |
| Т.контр. | | | | | | Госстрой СССР ГПИ Горьковский САНТЕХПРОЕКТ | | |
| Н.контр. | | Мюнтер | | | Круг 15-В-ГОСТ2590-71 / ВСт3спГОСТ535-79 | | | |
| Утв. | | | | | | | | |

Инв.№подл. | Подп. и дата | Взам.инв.№ | Инв.№дубл. | Подп. и дата

Формат А4

Д238.099.003

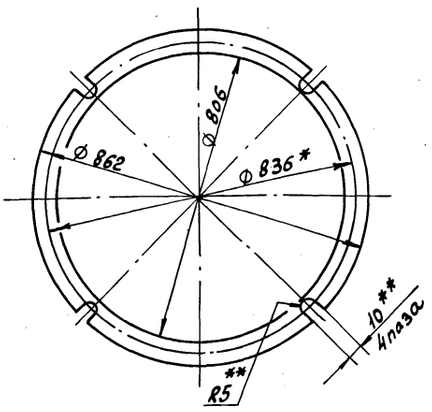


1.* Размеры для справок.

2.** Обработать по сопрягаемой детали.

| | | | | | | | | |
|---|---|---|---|---|---|---|---|---|
| | | | | | Д23В.099.003 | | | |
| Изм. | Лист | № докум. | Подп. | Дата | Прокладка | Лит | Масса | Масштаб |
| Разраб. | | Панова | | 9.V.88 | | Ч | 0,3 | 1:10 |
| Пров. | | Панова | | | | Лист | Листов 1 | |
| Т.контр. | | | | | | Госстрой СССР ГПИ Горьковский САНТЕХПРОЕКТ | | |
| Н.контр. | | Мюнтер | | | Пластина 7, лист 7 НКЩ-С-3 ГОСТ 7338-77. | | | |
| Утв. | | | | | | | | |

Инв.№подл. | Подп. и дата | Взам.инв.№ | Инв.№дубл. | Подп. и дата

Формат А4

| Формат | Зона | Поз. | Обозначение | Наименование | Кол. | Примечание |
|---|---|---|---|---|---|---|
| | | | | **Документация** | | |
| А2 | | | Д23В.099.010СБ | Сборочный чертеж | | |
| | | | | **Детали** | | |
| А4 | | 1 | Д23В.099.004 | Корпус | 1 | |
| А4 | | 2 | Д23В.099.005 | Патрубок | 1 | |
| А4 | | 3 | Д23В.099.006 | Труба | 1 | |
| А4 | | 4 | Д23В.099.007 | Дно | 1 | |
| А4 | | 5 | Д23В.099.008 | Патрубок | | |
| | | | | Труба 89х3 ГОСТ 8734-75 / Д ГОСТ 8733-74 | | |
| | | | | $h=103\ h16^{25}$ | 1 | 0,65кг |
| А4 | | 6 | Д23В.099.009 | Фланец | 1 | |
| Б4 | | 7 | Д23В.099.011 | Патрубок | | |
| | | | | Труба 89х3 ГОСТ 8734-75 / Д ГОСТ 8733-74 | | |
| | | | | $h=92\ h16^{25}$ | 1 | 0,58кг |
| А4 | | 8 | Д23В.099.012 | Патрубок | 1 | |

| | | | | | | | | |
|---|---|---|---|---|---|---|---|---|
| | | | | | Д23В.099.010 | | | |
| Изм. | Лист | № докум. | Подп. | Дата | Бак | Лит | Лист 1 | Листов 2 |
| Разраб. | | Панова | | 9.V.88 | | Ч | | |
| Пров. | | Панова | | | | Госстрой СССР ГПИ Горьковский САНТЕХПРОЕКТ | | |
| Нач.отд. | | | | | | | | |
| Н.контр. | | Мюнтер | | | | | | |
| Утв. | | | | | | | | |

Инв.№подл. | Подп. и дата | Взам.инв.№ | Инв.№дубл. | Подп. и дата

Формат А

| Формат | Зона | Поз. | Обозначение | Наименование | Кол. | Примечание |
|---|---|---|---|---|---|---|
| А4 | | 9 | Д23В.099.013 | Прокушина | 2 | |
| | | | | **Стандартные изделия** | | |
| | | 10 | | Переход К 89х35-45х2,5 ГОСТ 17378-83 | 1 | |
| | | 11 | | Фланец 1-40-ВСт25 ГОСТ 12820-80 | 1 | |
| | | 12 | | Фланец 1-80-6 Ст25 ГОСТ 12820-80 | 2 | |

Инв.№подл. | Подп. и дата | Взам.инв.№ | Инв.№дубл. | Подп. и дата

| | | | | | | | | |
|---|---|---|---|---|---|---|---|---|
| | | | | | Д23В.099.010 | | | Лист 2 |
| Изм. | Лист | № докум. | Подп. | Дата | | | | |

Копировала: Красовская

Типовой проект 902-1-  Альбом 8 часть 2

Д238.099.010СБ

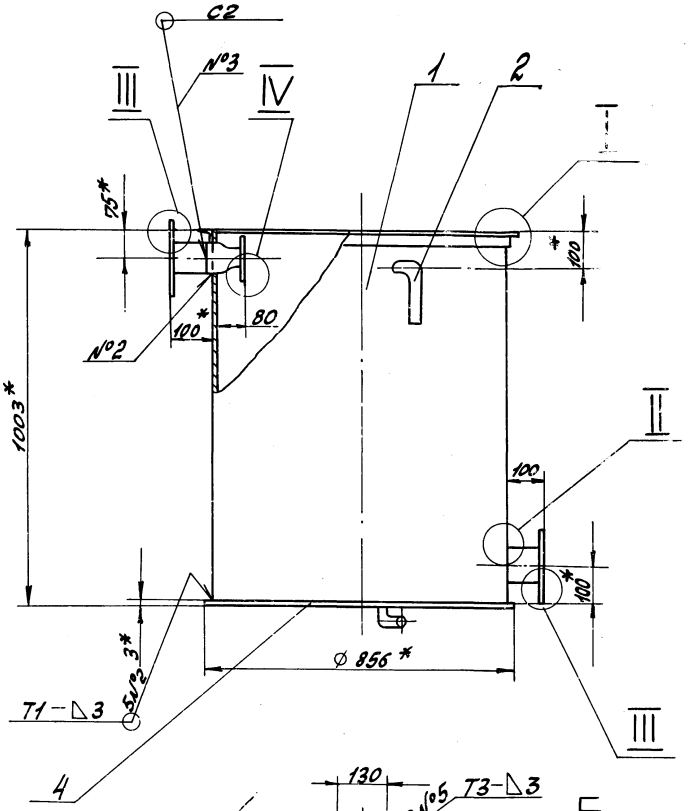


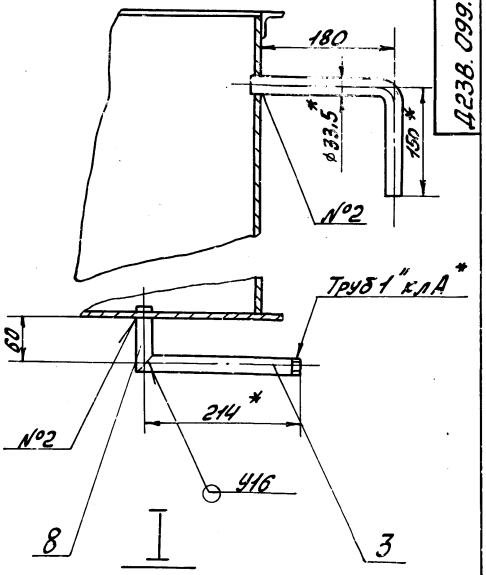


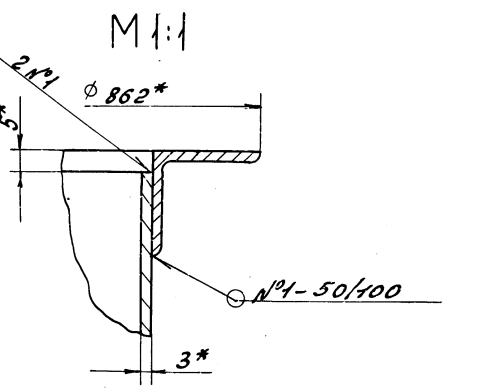





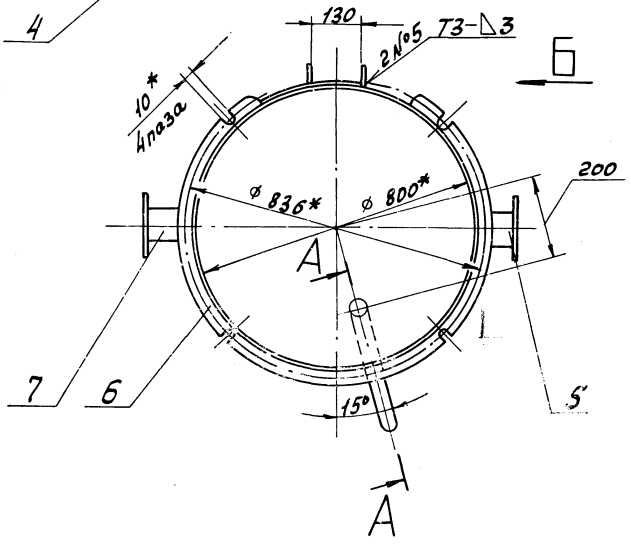


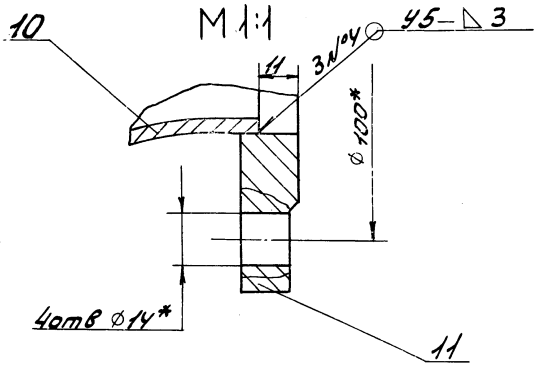


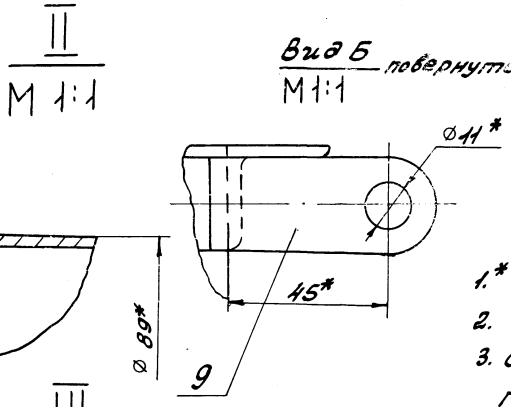


1.* Размеры для справок.

2. $\pm \frac{IT16}{2}$.

3. Сварные швы №1,2,5 по ГОСТ 5264-80, №3,4,6 по ГОСТ 15037-80.

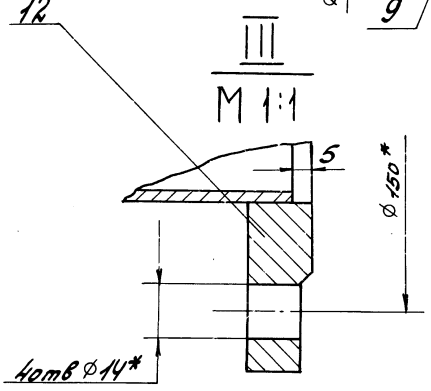


| | | | | | | | |
|---|---|---|---|---|---|---|---|
| | | | | | Д238.099.010СБ | | |
| Изм. | Лист | № докум. | Подп. | Дата | Бак | Лит | Масса | Масштаб |
| Разраб. | | Панова | | 8V 88 | | И | 83 | 1:10 |
| Пров. | | Панова | | | | Лист | Листов 1 |
| Т.контр. | | | | | | РОССПРОЙ СССР ЛПИ Горьковский САНТЕХПРОЕКТ | |
| Н.контр. | | Инжтер | | | | | |
| Утв. | | | | | | | |

Инв.№ подл. | Подп. и дата | Взам. инв.№ | Инв.№ дубл. | Подп. и дата

Д23В.099.004

Альбом 7 часть 2

Типовой проект 903-1-

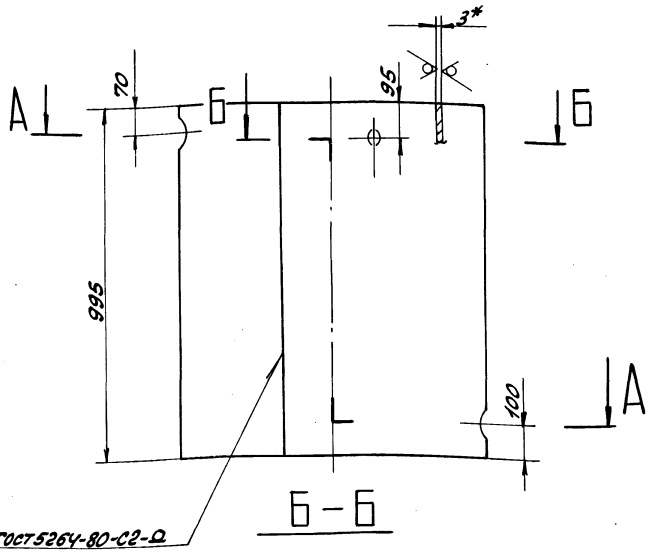


Б – Б

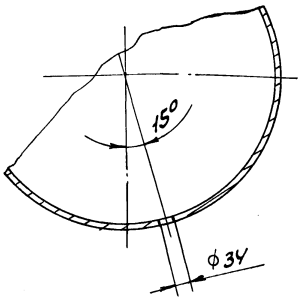


А – А

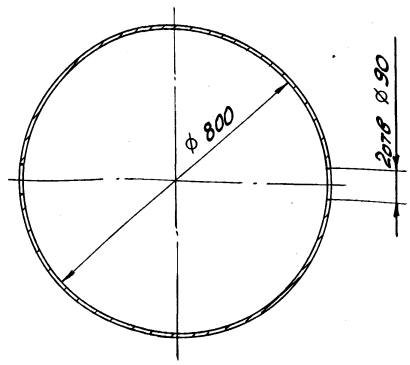


1.* Размеры для справок.

2. $H16, \pm \frac{IT16}{2}$.

| | | | | | | | | |
|---|---|---|---|---|---|---|---|---|
| | | | | | Д23В.099.004 | | | |
| Изм. | Лист | № докум. | Подп. | Дата | Корпус | Лит | Масса | Масштаб |
| Разраб. | | Панова | | 8488 | | И | 59 | 1:10 |
| Пров. | | Панова | | | | Лист | Листов 1 | |
| Т.контр. | | | | | | | | |
| Н.контр. | | Мюнтер | | | Лист Б-ПН-3ГОСТ19903-74 3-IV-Н-ВСт3спГОСТ16523-70 | Госстрой СССР ГПИ Горьковский САНТЕХПРОЕКТ | | |
| Утв. | | | | | | | | |

Формат А3

Инв. № подл. | Подп. и дата | Взам. инв. № | Инв. № дубл. | Подп. и дата

Д23В.099.005

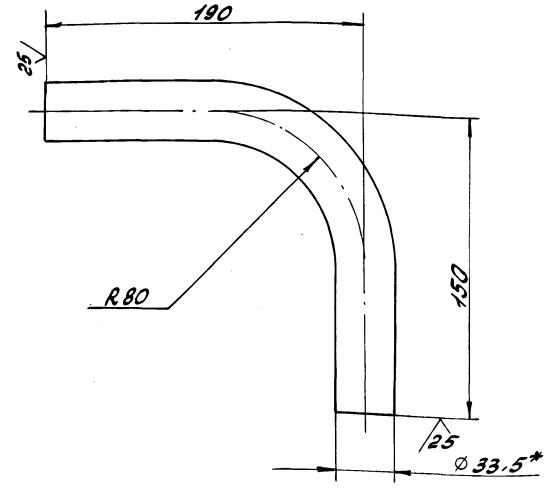


1.* Размеры для справок.

2. $\pm \frac{IT16}{2}$

| | | | | | | | | |
|---|---|---|---|---|---|---|---|---|
| | | | | | Д23В.099.005 | | | |
| Изм. | Лист | № докум. | Подп. | Дата | Патрубок | Лит | Масса | Масштаб |
| Разраб. | | Панова | | 8488 | | И | 0.73 | 1:2 |
| Пров. | | Панова | | | | Лист | Листов 1 | |
| Т.контр. | | | | | | | | |
| Н.контр. | | Мюнтер | | | Труба 25×3,2 ГОСТ3262-75 | Госстрой СССР ГПИ Горьковский САНТЕХПРОЕКТ | | |
| Утв. | | | | | | | | |

Формат А4

Инв. № подл. | Подп. и дата | Взам. инв. № | Инв. № дубл. | Подп. и дата

Д23В.099.006

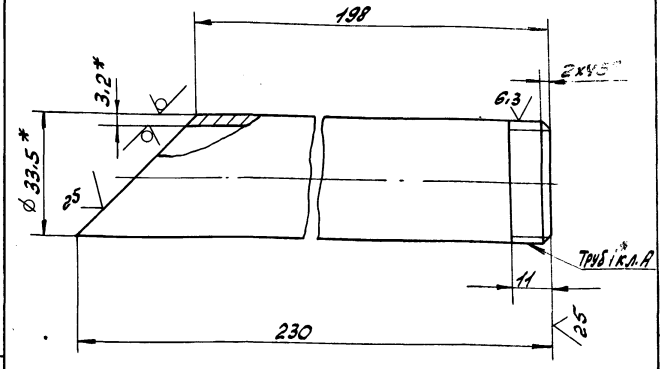


1.* Размеры для справок.

2. $\pm \frac{IT16}{2}$.

| | | | | | | | | |
|---|---|---|---|---|---|---|---|---|
| | | | | | Д23В.099.006 | | | |
| Изм. | Лист | № докум. | Подп. | Дата | Труба | Лит | Масса | Масштаб |
| Разраб. | | Панова | | 8488 | | И | 0.48 | 1:1 |
| Пров. | | Панова | | | | Лист | Листов 1 | |
| Т.контр. | | | | | | | | |
| Н.контр. | | Мюнтер | | | Труба 25×3,2 ГОСТ3262-75 | Госстрой СССР ГПИ Горьковский САНТЕХПРОЕКТ | | |
| Утв. | | | | | | | | |

Копировала: Красовская

23296-09 62

Формат А4

Д23В.099.007

2.5

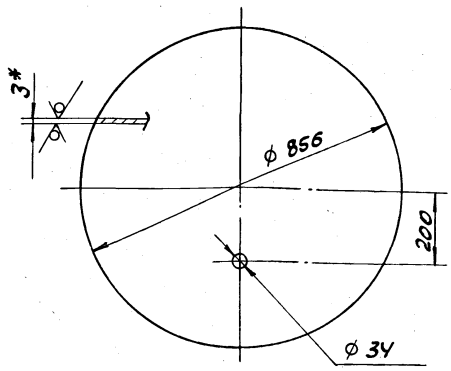


1.* Размеры для справок.
2. H16, h16, $\pm \frac{IT16}{2}$

| Изм. | Лист | № докум. | Подп. | Дата |
|---|---|---|---|---|
| Разраб. | | Панова | | 8.88 |
| Пров. | | Панова | | |
| Т.контр. | | | | |
| Н.контр. | | Мюнтер | | |
| Утв. | | | | |

Д23В.099.007

Днo

| Лит | Масса | Масштаб |
|---|---|---|
| И | 13.5 | 1:10 |
| Лист | Листов 1 | |

Лист Б-ПН-3 ГОСТ 19903-74
3-IV-H-B Ст3сп ГОСТ 16523-70

Росстрой СССР ГПИ Горьковский САНТЕХПРОЕКТ

Формат А4

Д238.099.009

12.5

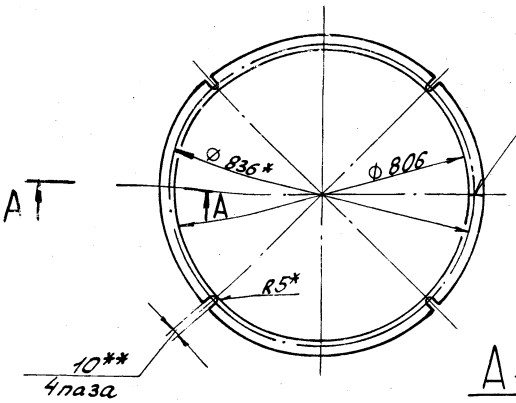


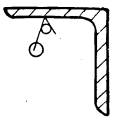

А-А
М 1:1

1.* Размеры для справок.
2.** Обработать по сопрягаемой детали
3. H14, $\pm \frac{IT14}{2}$

| Изм. | Лист | № докум. | Подп. | Дата |
|---|---|---|---|---|
| Разраб. | | Панова | | 4.1.88 |
| Пров. | | Панова | | |
| Т.контр. | | | | |
| Н.контр. | | Мюнтер | | |
| Утв. | | | | |

Д23В.099.009

Фланец

| Лит | Масса | Масштаб |
|---|---|---|
| И | 3.27 | 1:1С |
| Лист | Листов 1 | |

Уголок 28х28х3-Б ГОСТ 8509-72
ВСт3сп ГОСТ 535-79

Росстрой СССР ГПИ Горьковский САНТЕХПРОЕКТ

Формат А4

Д238.099.012

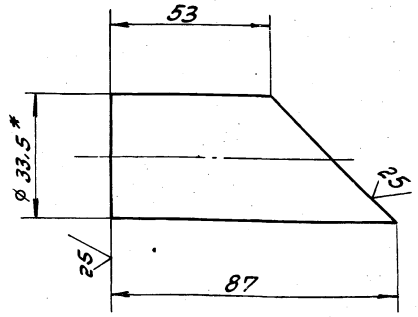


1.* Размеры для справок.
2. $\pm \frac{IT16}{2}$

| Изм. | Лист | № докум. | Подп. | Дата |
|---|---|---|---|---|
| Разраб. | | Панова | | 4.88 |
| Пров. | | Панова | | |
| Т.контр. | | | | |
| Н.контр. | | Мюнтер | | |
| Утв. | | | | |

Д23В.099.012

Патрубок

| Лит | Масса | Масштаб |
|---|---|---|
| И | 0.14 | 1:1 |
| Лист | Листов 1 | |

Труба 25х3.2 ГОСТ 3262-75

Росстрой СССР ГПИ Горьковский САНТЕХПРОЕКТ

Формат А4

Д238.099.013

25

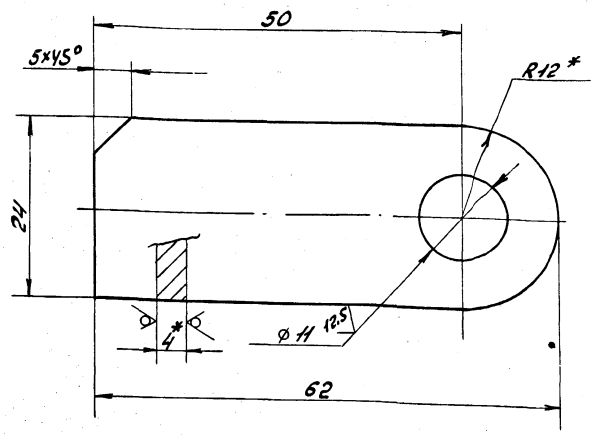


1.* Размеры для справок.
2. H14, $\pm \frac{IT14}{2}$.

| Изм. | Лист | № докум. | Подп. | Дата |
|---|---|---|---|---|
| Разраб. | | Панова | | 8.1.88 |
| Пров. | | Панова | | |
| Т.контр. | | | | |
| Н.контр. | | Мюнтер | | |
| Утв. | | | | |

Д23В.099.013

Прочшина

| Лит | Масса | Масштаб |
|---|---|---|
| И | 0.04 | 2:1 |
| Лист | Листов 1 | |

Лист Б-ПН-4 ГОСТ 19903-74
3-IV-H-B Ст3сп ГОСТ 14637-79

Росстрой СССР ГПИ Горьковский САНТЕХПРОЕКТ

Формат А4

Альбом 7 часть 2

Типовой проект 903-1-

| Формат | Зона | Поз. | Обозначение | Наименование | Кол. | Примечание |
|---|---|---|---|---|---|---|
| | | | | Документация | | |
| А3 | | | Д23В.099.020СБ | Сборочный чертеж | | |
| | | | | Детали | | |
| А4 | | 1 | Д23В.097.002 | Ручка | 1 | |
| А4 | | 2 | Д23В.099.015 | Крышка | 1 | |
| А4 | | 3 | Д23В.099.016 | Петля | 1 | |
| | | 4 | -01 | Петля | 1 | |

| Изм | Лист | № докум | Подп | Дата |
|---|---|---|---|---|
| Разраб. | | Панова | | 8488 |
| Пров. | | Панова | | |
| Нач.отд. | | | | |
| Н.контр. | | Мюнтер | | |
| Утв. | | | | |

Д23В.099.020

Крышка

| Лит | Лист | Листов |
|---|---|---|
| И | | 1 |

Госстрой СССР ГПИ Горьковский САНТЕХПРОЕКТ

Формат А4

Инв.№ подл. | Подп. и дата | Взам.инв.№ | Инв.№ дубл. | Подп. и дата

Д23В.099.015

12.5

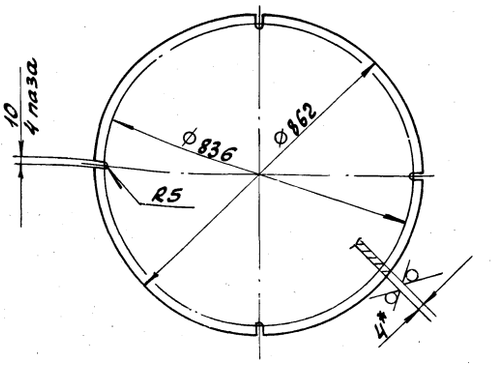


1.* Размеры для справок.

2. H14; h14; $\pm \frac{IT14}{2}$.

| Изм | Лист | № докум | Подп | Дата |
|---|---|---|---|---|
| Разраб. | | Панова | | 8488 |
| Пров. | | Панова | | |
| Т.контр. | | | | |
| Н.контр. | | Мюнтер | | |
| Утв. | | | | |

Д23В.099.015

Крышка

| Лит | Масса | Масштаб |
|---|---|---|
| И | 18 | 1:10 |

Лист | Листов 1

Лист Б-ПН-4ГОСТ19903-74 ВСт3сп ГОСТ14637-79

Госстрой СССР ГПИ Горьковский САНТЕХПРОЕКТ

Формат А4

Инв.№ подл. | Подп. и дата | Взам.инв.№ | Инв.№ дубл. | Подп. и дата

Д23В.099.020СБ

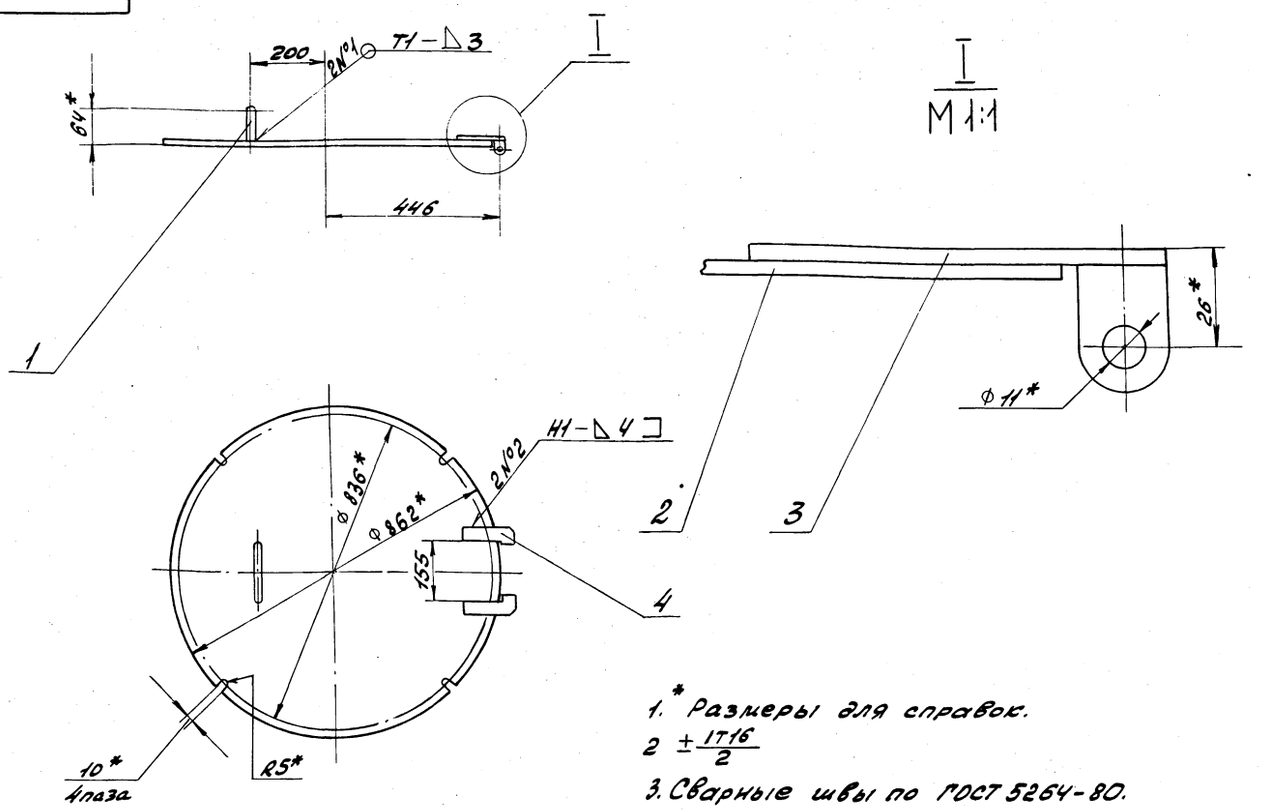


1.* Размеры для справок.

2 $\pm \frac{IT16}{2}$

3. Сварные швы по ГОСТ 5264-80.

| Изм | Лист | № докум | Подп | Дата |
|---|---|---|---|---|
| Разраб. | | Панова | | 8488 |
| Пров. | | Панова | | |
| Т.контр. | | | | |
| Н.контр. | | Мюнтер | | |
| Утв. | | | | |

Д23В.099.020СБ

Крышка

| Лит | Масса | Масштаб |
|---|---|---|
| И | 18.5 | 1:10 |

Лист | Листов 1

Госстрой СССР ГПИ Горьковский САНТЕХПРОЕКТ

Копировала: Крас

23296-09 64 Формат А3

Альбом 7 часть 2

Типовой проект 903-1

| Формат | Зона | Поз. | Обозначение | Наименование | Кол. | Примечание |
|---|---|---|---|---|---|---|
| | | | | Документация | | |
| А2 | | | Д23В. 099.030СБ | Сборочный чертеж | | |
| | | | | Сборочные единицы | | |
| [illegible] | | 1 | Д23В. 099.040 | Корпус клапана | 1 | |
| А4 | | 2 | Д23В. 099.050 | Поплавок | 1 | |
| | | | | Детали | | |
| А4 | | 3 | Д23В. 099.017 | Втулка | 1 | |
| [illegible] | | 4 | Д23В. 099.018 | Поршень | 1 | |
| А4 | | 5 | Д23В. 099.019 | Клапан | 1 | |
| [illegible] | | 6 | Д23В. 099.021 | Втулка | 1 | |
| [illegible] | | 7 | Д23В. 099.022 | Прокладка | | |
| | | | | Пластина I. лист ТМКЩ-С-5 ГОСТ 7338-77 | | |
| | | | | D66 x d46 | 1 | 0.01кг |
| А3 | | 8 | Д23В. 099.023 | Отражатель | 1 | |
| А4 | | 9 | Д23В. 099.024 | Рычаг | 2 | |
| А4 | | 10 | Д23В. 099.025 | Шток | 1 | |
| А4 | | 11 | Д23В. 099.026 | Бобышка | 1 | |
| А4 | | 12 | Д23В. 099.027 | Пробка | 1 | |
| А4 | | 13 | Д23В. 099.028 | Серьга | 1 | |
| Б4 | | 14 | Д23В. 099.029 | Прокладка | | |

Д23В. 099.030

| Изм | Лист | № докум. | Подп. | Дата |
|---|---|---|---|---|
| Разраб. | | Панова | | 8.4.88 |
| Пров. | | Панова | | |
| Нач. отд. | | | | |
| Н. контр. | | Мюнтер | | |
| Утв. | | | | |

Клапан поплавковый

| Лит | Лист | Листов |
|---|---|---|
| И | 1 | 2 |

Госстрой СССР ГПИ Горьковский САНТЕХПРОЕКТ

Формат А4

Инв. № подл. | Подп. и дата | Взам. инв. № | Инв. № дубл. | Подп. и дата

| Формат | Зона | Поз. | Обозначение | Наименование | Кол. | Примечание |
|---|---|---|---|---|---|---|
| | | | | Пластина I. лист ТМКЩ-С-3 ГОСТ 7338-77 | | |
| | | | | D20 x d10 | 1 | 0.005кг |
| | | | | Стандартные изделия | | |
| | | 16 | | Ось 6-8h11x25 Ст3сп ГОСТ 9650-80 | 2 | |
| | | 17 | | Болт М10x14.36 ГОСТ 7798-70 | 1 | |
| | | 18 | | Винт М4x8.36 ГОСТ 1477-75 | 1 | |
| | | 19 | | Гайка М8.4 ГОСТ 5915-70 | 4 | |
| | | 20 | | Заклепка 3x10.01.06 ГОСТ 10299-80 | 2 | |
| | | 21 | | Шайба 10.65Г ГОСТ 6402-70 | 1 | |
| | | 22 | | Шайба 8.01.06 ГОСТ 11371-78 | 6 | |
| | | 23 | | Шплинт 2x12.006 ГОСТ 397-79 | 2 | |
| | | 24 | | Кольцо 008-011-19-2-4 ГОСТ 9833-73 | 2 | |
| | | 25 | | Кольцо 045-050-30-2-4 ГОСТ 9833-73 | 2 | |

Д23В. 099.030 Лист 2

Формат А4

Д23В. 099.016

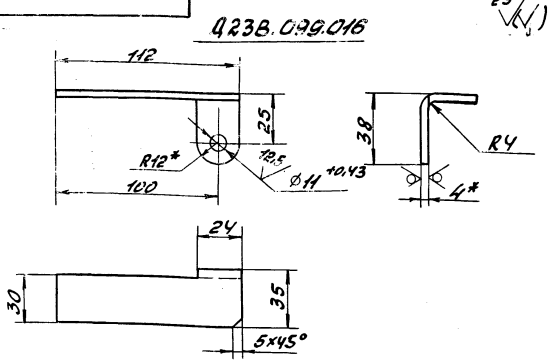


Д23В.099.016-01- зеркальное отражение остальное см Д23В.099.016

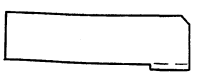

1. * Размеры для справок.
2. h16, ± IT16/2.

Д23В. 099.016

| Изм | Лист | № докум. | Подп. | Дата |
|---|---|---|---|---|
| Разраб. | | Панова | | 8.4.88 |
| Пров. | | Панова | | |
| Т. контр. | | | | |
| Н. контр. | | Мюнтер | | |
| Утв. | | | | |

Петля

| Лит | Масса | Масштаб |
|---|---|---|
| И | 0,13 | 1:2 |

Лист | Листов 1

Лист Б-ЛН-4 ГОСТ 19903-74 В Ст3сп ГОСТ 14637-79

Госстрой СССР ГПИ Горьковский САНТЕХПРОЕКТ

Формат А4

Д23В.099.017

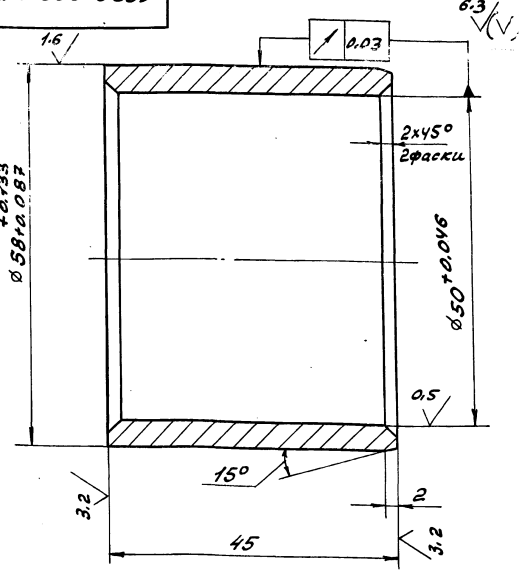


± IT14/2

Д23В. 099.017

| Изм | Лист | № докум. | Подп. | Дата |
|---|---|---|---|---|
| Разраб. | | Панова | | 8.4.88 |
| Пров. | | Панова | | |
| Т. контр. | | | | |
| Н. контр. | | Мюнтер | | |
| Утв. | | | | |

В тулка

| Лит | Масса | Масштаб |
|---|---|---|
| И | 0,23 | 2:1 |

Лист | Листов 1

БрА 9Ж3Л ГОСТ 493-79

Госстрой СССР ГПИ Горьковский САНТЕХПРОЕКТ

Копировала: Красовская

23296-09



Формат А4

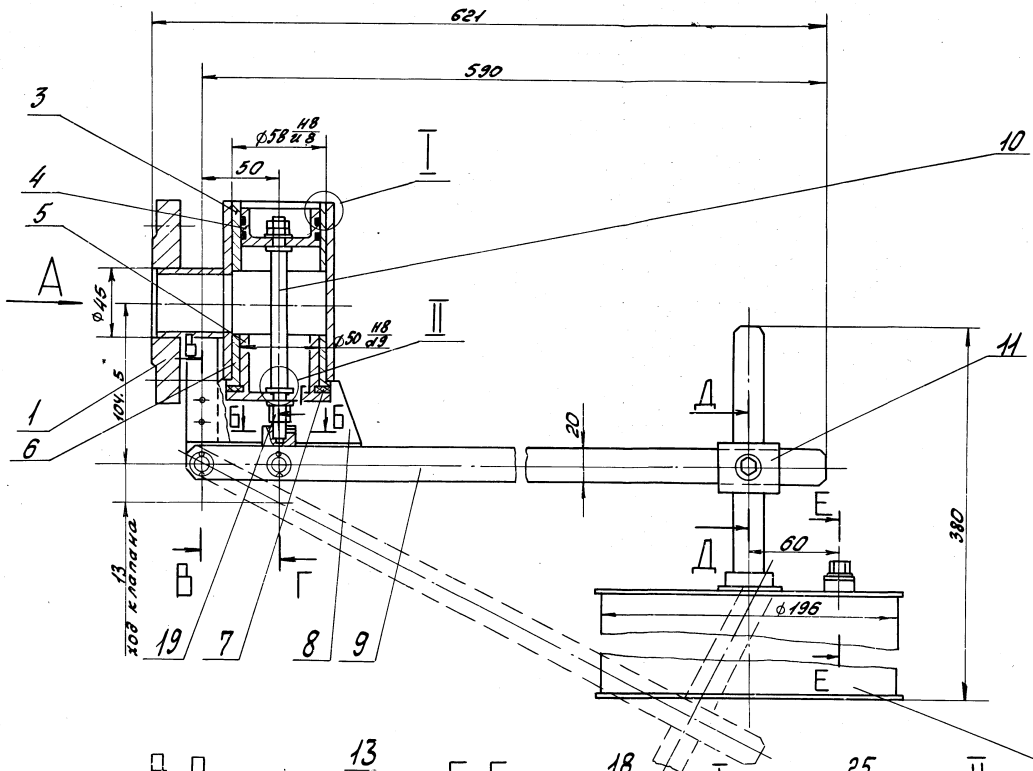


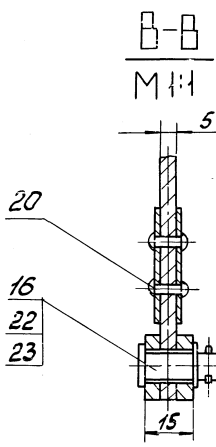


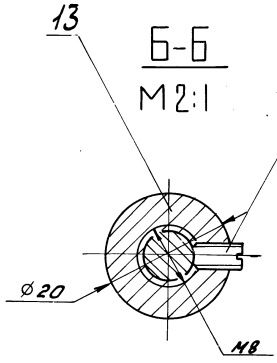


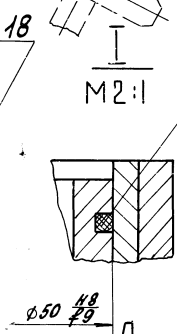


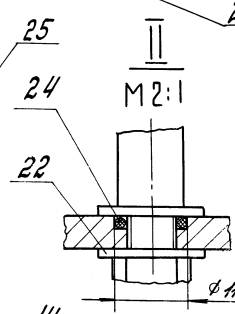


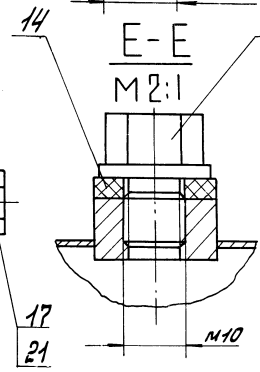


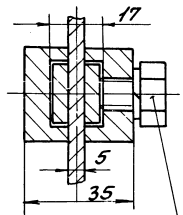


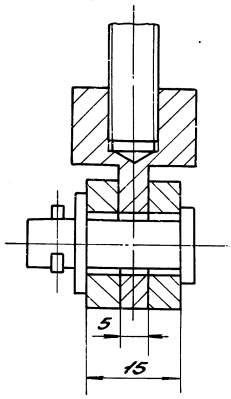


Вид А

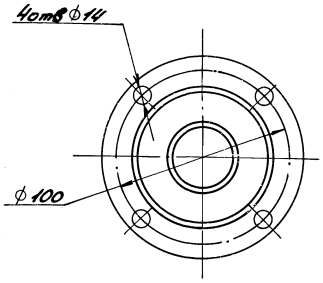


Размеры для справок

| | | | | | | | | |
|---|---|---|---|---|---|---|---|---|
| | | | | | Д23В.099.030СБ | | | |
| Изм. | Лист | №докум. | Подп. | Дата | Клапан поплавковый | Лит. | Масса | Масштаб |
| Разраб. | | Панова | | 8.4.18 | | Ч | 6.63 | 1:2 |
| Пров. | | Панова | | | | Лист | Листов 81 | |
| Т.контр. | | | | | | Госстрой СССР ГПИ Брестовский САНТЕХПРОЕКТ | | |
| Н.контр. | | Монтер | | | | | | |
| Утв. | | | | | | | | |

Копировала: Красовская 23296-09 6б Формат А2

Инв.№ подл. | Подпись и дата | Взам.инв.№ | Инв.№ дубл. | Подп. и дата

Альбом 7 часть 2

Типовой проект

Д238.099.018

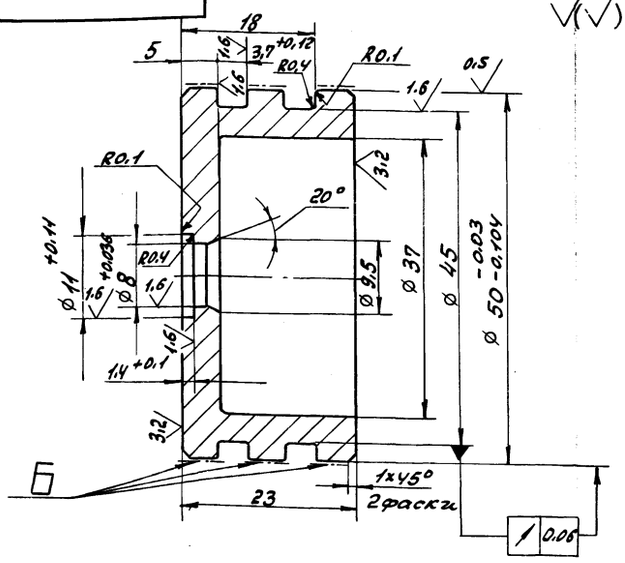


H14, h14, $\pm \frac{IT14}{2}$

Покрытие поверхностей Б- и 10хр ГОСТ 9.306-85

| | | | | | | |
|---|---|---|---|---|---|---|
| | | | | Д23В.099.018 | | |
| Изм. | Лист | N докум. | Подп. | Дата | | |
| Разраб. | | Панова | | 4.4.88 | Поршень | Лит. И; Масса 0,19; Масштаб 2:1 |
| Пров. | | Панова | | | | Лист; Листов 1 |
| Т.контр. | | | | | | |
| Н.контр. | | Мюнтер | | | Сталь 20 ГОСТ 1050-74 | Госстрой СССР ГПИ Горьковский САНТЕХПРОЕКТ |
| Утв. | | | | | | |

Формат А4

Д238.099.019

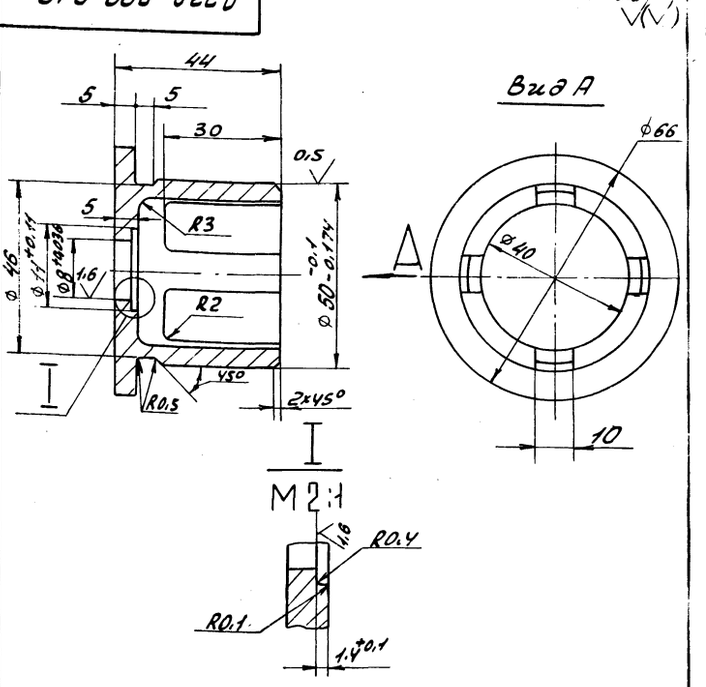


H14, h14, $\pm \frac{IT14}{2}$

| | | | | | | |
|---|---|---|---|---|---|---|
| | | | | Д23В.099.019 | | |
| Изм. | Лист | N докум. | Подп. | Дата | | |
| Разраб. | | Панова | | 4.4.88 | Клапан | Лит. И; Масса 0,25; Масштаб 1:1 |
| Пров. | | Панова | | | | Лист; Листов 1 |
| Т.контр. | | | | | | |
| Н.контр. | | Мюнтер | | | Сталь 20Х13 ГОСТ 5632-72 | Госстрой СССР ГПИ Горьковский САНТЕХПРОЕКТ |
| Утв. | | | | | | |

Формат А4

Д238.099.021

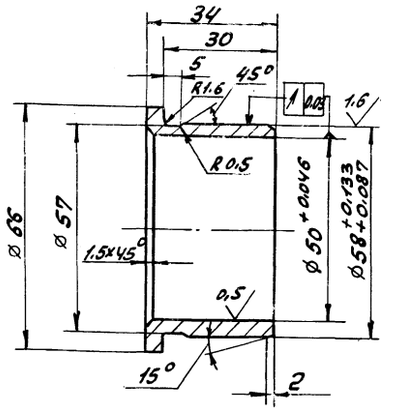


h14, $\pm \frac{IT14}{2}$

| | | | | | | |
|---|---|---|---|---|---|---|
| | | | | Д23В.099.021 | | |
| Изм. | Лист | N докум. | Подп. | Дата | | |
| Разраб. | | Панова | | 4.4.88 | Втулка | Лит. И; Масса 0,18; Масштаб 1:1 |
| Пров. | | Панова | | | | Лист; Листов 1 |
| Т.контр. | | | | | | |
| Н.контр. | | Мюнтер | | | Бр А9Ж3Л ГОСТ 493-79 | Госстрой СССР ГПИ Горьковский САНТЕХПРОЕКТ |
| Утв. | | | | | | |

Формат А4

Д238.099.024

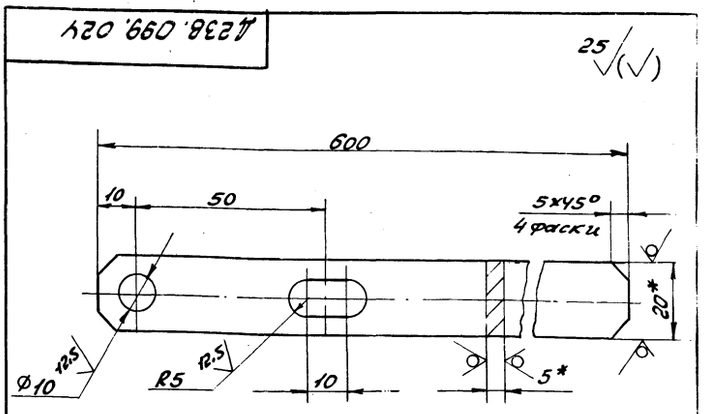


1. * Размеры для справок.
2. H14, $\pm \frac{IT14}{2}$.

| | | | | | | |
|---|---|---|---|---|---|---|
| | | | | Д23В.099.024 | | |
| Изм. | Лист | N докум. | Подп. | Дата | | |
| Разраб. | | Панова | | 4.4.88 | Рычаг | Лит. И; Масса 0,5; Масштаб 1:1 |
| Пров. | | Панова | | | | Лист; Листов 1 |
| Т.контр. | | | | | | |
| Н.контр. | | Мюнтер | | | Полоса 2-Б-5х20 ГОСТ 103-76 Вст3сп ГОСТ 535-79 | Госстрой СССР ГПИ Горьковский САНТЕХПРОЕКТ |
| Утв. | | | | | | |

Копировала: Красовская 23296-09 67 Формат А4

Д23В.099.023

25 √(√)

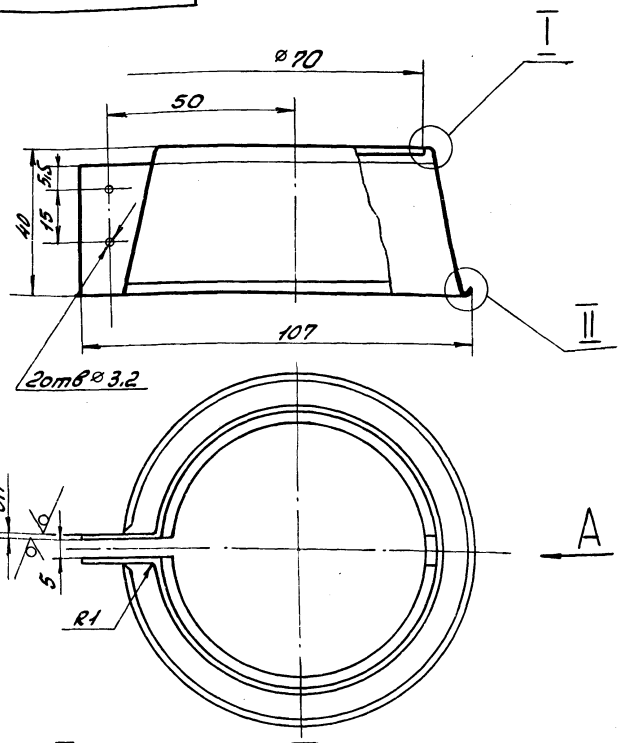


Развертка
М 1:2,5

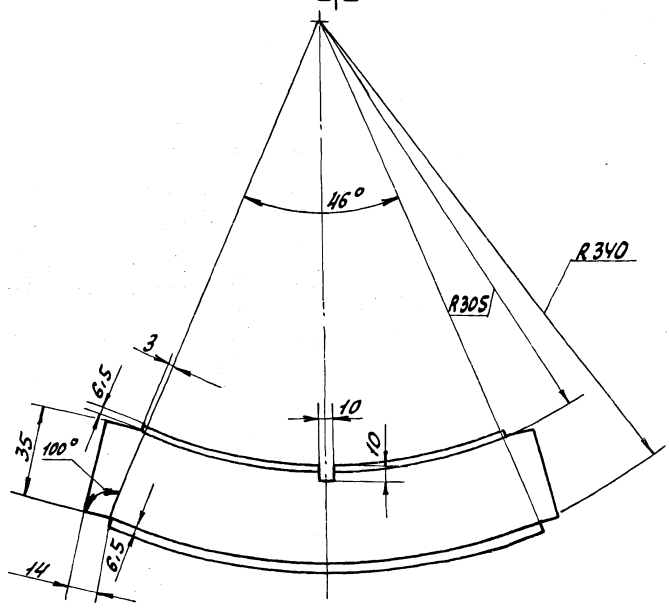


1.* Размеры для справок.
2. H16, h16; $\pm \frac{IT16}{2}$

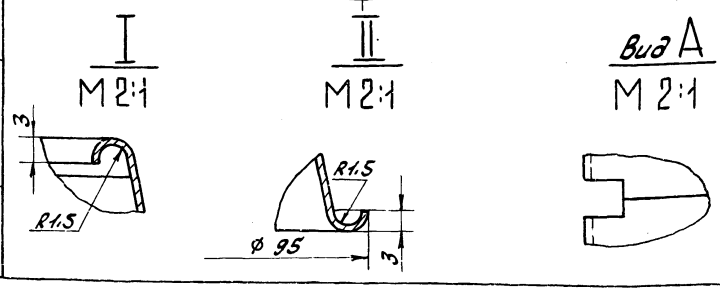


| | | | | | | | | | |
|---|---|---|---|---|---|---|---|---|---|
| | | | | | Д23В.099.023 | | | | |
| Изм. | Лист | N° докум. | Подп. | Дата | | Лит | Масса | Масштаб | |
| Разраб. | | Панова | | 8.4.83 | Отражатель | Н | 0,1 | 1:1 | |
| Пров. | | Панова | | | | | | | |
| Т.контр. | | | | | | Лист | Листов 1 | | |
| Н.контр. | | Мюнтер | | | Лист 6-ДН-0.7 ГОСТ 18903-74 3-IV-Н-В.Ст3сп ГОСТ 16523-70 | Госстрой СССР ГПИ Горьковский САНТЕХПРОЕКТ | | | |
| Утв. | | | | | | | | | |

Формат А3

Д23В.099.025

12,5 √√

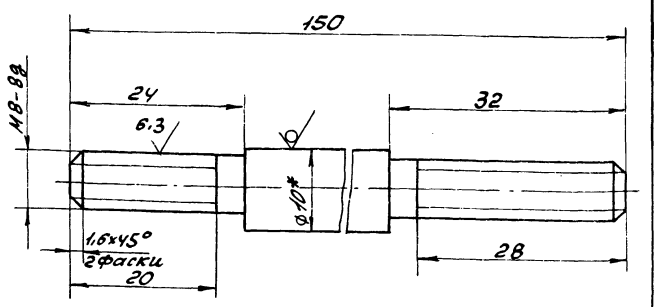


1.* Размеры для справок.
2. h14, $\pm \frac{IT14}{2}$.

| | | | | | | | | | |
|---|---|---|---|---|---|---|---|---|---|
| | | | | | Д23В.099.025 | | | | |
| Изм. | Лист | N° докум. | Подп. | Дата | | Лит | Масса | Масштаб | |
| Разраб. | | Панова | | 8.4.83 | Шток | И | 0,08 | 2:1 | |
| Пров. | | Панова | | | | | | | |
| Т.контр. | | | | | | Лист | Листов 1 | | |
| Н.контр. | | Мюнтер | | | Круг 10-В-ГОСТ 2590-71 ВСт3сп ГОСТ 535-79 | Госстрой СССР ГПИ Горьковский САНТЕХПРОЕКТ | | | |
| Утв. | | | | | | | | | |

Формат А4

Д23В.099.026

12,5 √(√)

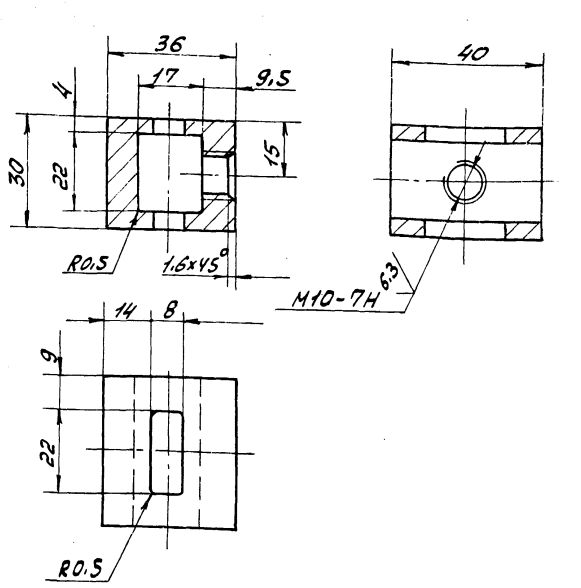


1. H14, h14, $\pm \frac{IT14}{2}$.
2. Покрытие Ц10хр ГОСТ 9.306-85.

| | | | | | | | | | |
|---|---|---|---|---|---|---|---|---|---|
| | | | | | Д23В.099.026 | | | | |
| Изм. | Лист | N° докум. | Подп. | Дата | | Лит | Масса | Масштаб | |
| Разраб. | | Панова | | 8.4.83 | Бобышка | И | 0,24 | 1:1 | |
| Пров. | | Панова | | | | | | | |
| Т.контр. | | | | | | Лист | Листов 1 | | |
| Н.контр. | | Мюнтер | | | Ст3сп ГОСТ 380-71 | Госстрой СССР ГПИ Горьковский САНТЕХПРОЕКТ | | | |
| Утв. | | | | | | | | | |

Копировала: Красовская

Формат А4



Альбом 7 часть 2
Типовой проект 903-1-
Инв. № подл. | Подп. и дата | Взам. инв. № | Инв. № дубл. | Подп. и дата

## Д23В.099.027

12.5

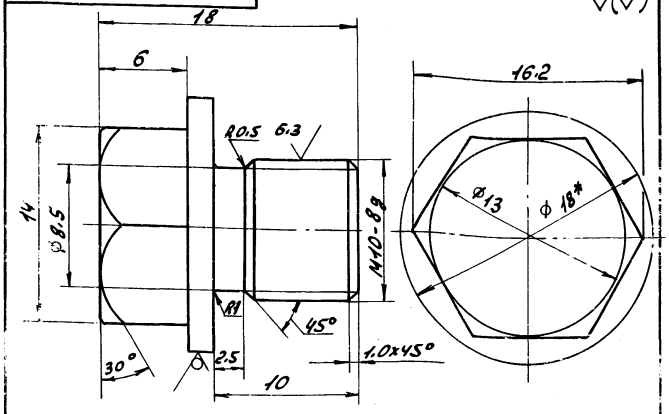


1.* Размеры для справок.

2. $h14, \pm \frac{IT14}{2}$

3. Покрытие Ц10хр ГОСТ 9.306-85

| Изм. | Лист | № докум. | Подп. | Дата |
|---|---|---|---|---|
| Разраб. | | Панова | | 84 88 |
| Пров. | | Панова | | |
| Т.контр. | | | | |
| Н.контр. | | Мюнтер | | |
| Утв. | | | | |

Д23В.099.027

Пробка

| Лит. | Масса | Масштаб |
|---|---|---|
| И | 0,017 | 4:1 |

Лист | Листов 1

Круг 18-В-Гост 2590-71 / ВСт3сп ГОСТ 535-79

Госстрой СССР ГПИ Горьковский САНТЕХПРОЕКТ

Формат А4

## Д23В.099.028

12.5

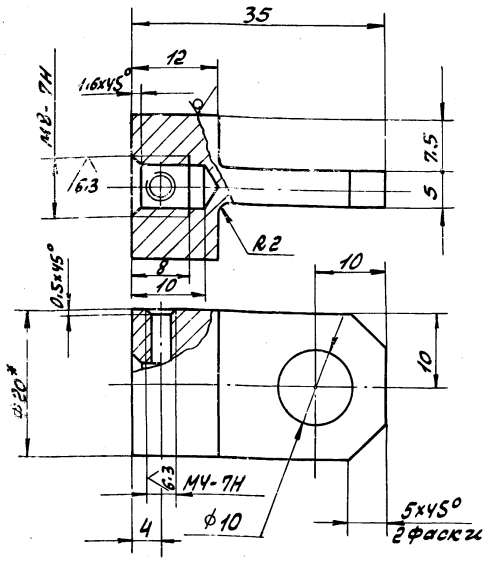


1.* Размеры для справок.

2. H14, $h14, \pm \frac{IT14}{2}$

3. Покрытие Ц10хр ГОСТ 9306-85

| Изм. | Лист | N докум. | Подп. | Дата |
|---|---|---|---|---|
| Разраб. | | Панова | | 84 88 |
| Пров. | | Панова | | |
| Т.контр. | | | | |
| Н.контр. | | Мюнтер | | |
| Утв. | | | | |

Д23В.099.028

Серьга

| Лит. | Масса | Масштаб |
|---|---|---|
| И | 0,04 | 2:1 |

Лист | Листов 1

Круг 20-В-Гост 2590-71 / ВСт3сп ГОСТ 535-79

Госстрой СССР ГПИ Горьковский САНТЕХПРОЕКТ

Формат А4

| Формат | Зона | Поз. | Обозначение | Наименование | Кол. | Примечание |
|---|---|---|---|---|---|---|
| | | | | **Документация** | | |
| А3 | | | Д23В.099.040СБ | Сборочный чертеж | | |
| | | | | **Детали** | | |
| А4 | | 1 | Д23В.099.032 | Патрубок | 1 | |
| А4 | | 2 | Д23В.099.033 | Корпус | 1 | |
| А4 | | 3 | Д23В.099.034 | Ушко | 1 | |
| | | | | **Стандартные изделия** | | |
| | | 4 | | Фланец 1-40-6 Ст25 ГОСТ 12820-80 | 1 | |

| Изм. | Лист | № докум. | Подп. | Дата |
|---|---|---|---|---|
| Разраб. | | Панова | | |
| Провер. | | Панова | | |
| Нач.отд. | | | | |
| Н.контр. | | Мюнтер | | |
| Утв. | | | | |

Д23В.099.040

Корпус клапана

| Лит. | Лист | Листов |
|---|---|---|
| И | | 1 |

Госстрой СССР ГПИ Горьковский САНТЕХПРОЕКТ

Формат А4

## Д23В.099.032

25

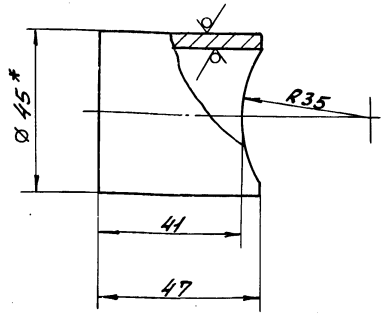


1.* Размеры для справок.

2. $\pm \frac{IT14}{2}$

| Изм. | Лист | N докум. | Подп. | Дата |
|---|---|---|---|---|
| Разраб. | | Панова | | 84 88 |
| Пров. | | Панова | | |
| Т.контр. | | | | |
| Н.контр. | | Мюнтер | | |
| Утв. | | | | |

Д23В.099.032

Патрубок

| Лит. | Масса | Масштаб |
|---|---|---|
| И | 0,17 | 1:1 |

Лист | Листов 1

Труба 45х4 Гост 8732-78 / Д Гост 8731-74

Госстрой СССР ГПИ Горьковский САНТЕХПРОЕКТ

Формат А4

Д23В.099.040СБ

Альбом 7 часть 2

Типовой проект 903-1

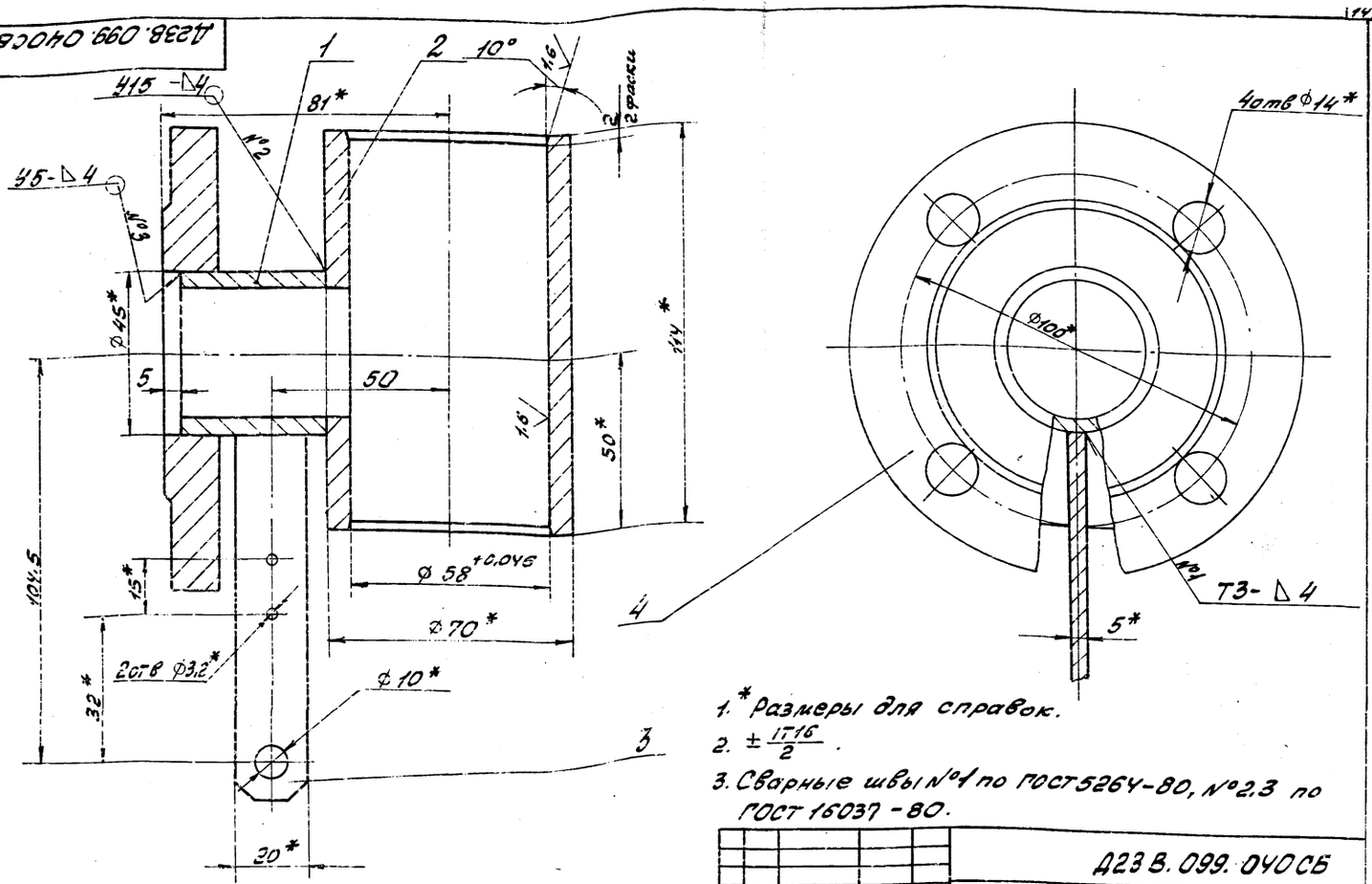


1.* Размеры для справок.

2. $\pm\frac{IT16}{2}$.

3. Сварные швы №1 по ГОСТ 5264-80, №2,3 по ГОСТ 16037-80.

| | | | | | | | | |
|---|---|---|---|---|---|---|---|---|
| Изм | Лист | № докум | Подп. | Дата | Д23В.099.040СБ | | | |
| Разраб | | Панова | | 8.4.88 | Корпус клапана | Лит | Масса | Масштаб |
| Пров | | Панова | | | | И | 2,6 | 1:1 |
| Т.контр | | | | | | Лист | Листов 1 | |
| Н.контр | | Мюнтер | | | | Госстрой СССР ГПИ Горьковский САНТЕХПРОЕКТ | | |
| Утв. | | | | | | | | |

Формат А3

Д23В.099.033

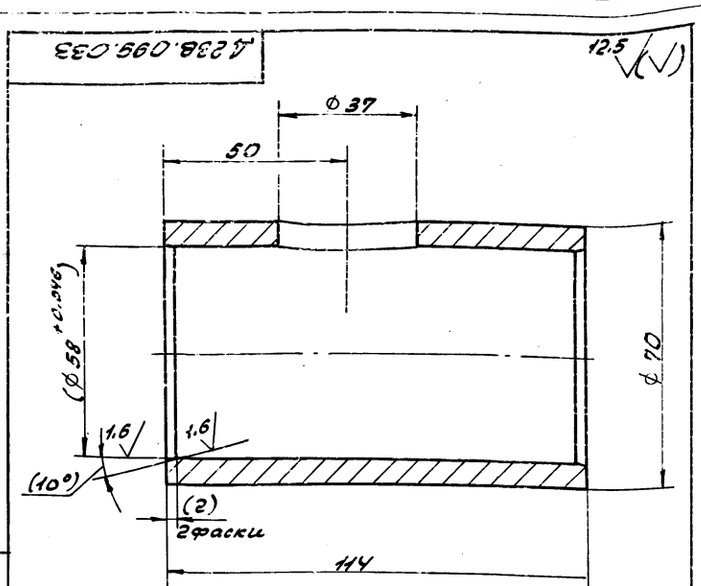


1. $h14, \pm\frac{IT14}{2}$.

2. Размеры в скобках - после сборки.

| | | | | | | | | |
|---|---|---|---|---|---|---|---|---|
| Изм | Лист | № докум | Подп. | Дата | Д23В.099.033 | | | |
| Разраб | | Панова | | 8.4.88 | Корпус | Лит | Масса | Масштаб |
| Пров. | | Панова | | | | И | 1,5 | 1:1 |
| Т.контр | | | | | | Лист | Листов 1 | |
| Н.контр. | | Мюнтер | | | В Ст3сп ГОСТ 380-71 | Госстрой СССР ГПИ Горьковский САНТЕХПРОЕКТ | | |
| Утв. | | | | | | | | |

Формат А4

Д23В.099.034

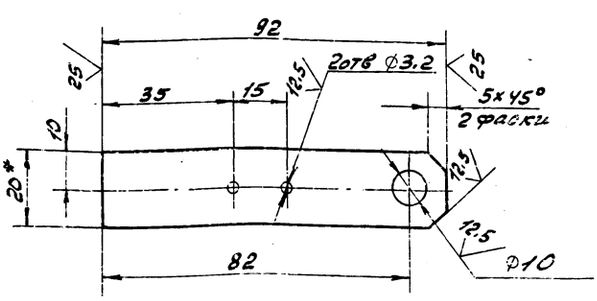


1.* Размеры для справок.

2. $H14, \pm\frac{IT14}{2}$.

| | | | | | | | | |
|---|---|---|---|---|---|---|---|---|
| Изм | Лист | № докум | Подп. | Дата | Д23В.099.034 | | | |
| Разраб | | Панова | | 8.4.88 | Ушко | Лит | Масса | Масштаб |
| Пров. | | Панова | | | | И | 0,07 | 1:1 |
| Т.контр. | | | | | | Лист | Листов 1 | |
| Н.контр. | | Мюнтер | | | Полоса 2-Б-5x20 ГОСТ 103-76 В Ст3сп ГОСТ 535-79 | Госстрой СССР ГПИ Горьковский САНТЕХПРОЕКТ | | |
| Утв. | | | | | | | | |

Копировала: Кросс

23296-09 70

Формат А4

Альбом 7 часть 2

Типовой проект 903-1-

| Формат | Зона | Поз. | Обозначение | Наименование | Кол. | Примечание |
|---|---|---|---|---|---|---|
| | | | | | | |
| | | | | Документация | | |
| А4 | | | Д23В.099.050СБ | Сборочный чертеж | | |
| | | | | | | |
| | | | | Детали | | |
| А4 | | 1 | Д23В.099.035 | Обечайка | 1 | |
| А4 | | 2 | Д23В.099.036 | Дно | 1 | |
| | | | | Лист Б-ПН-1 ГОСТ 19903-74 / 3-IV-Н-ВСт3сп ГОСТ 16523-70 | | |
| | | | | ф200 h14 25/ | 1 | 0,25кг |
| А4 | | 3 | Д23В.099.037 | Крышка | 1 | |
| БЧ | | 4 | Д23В.099.038 | Кронштейн | | |
| | | | | Полоса 2-Б-5х20 ГОСТ 103-76 / ВСт3сп ГОСТ 535-79 | | |
| | | | | L = 178 h14 25/ | 1 | 0,14кг |
| А4 | | 5 | Д23В.099.039 | Бобышка | 1 | |
| А4 | | 6 | Д23В.099.041 | Муфта | 1 | |

Инв.№ подл. | Подп. и дата | Взам. инв.№ | Инв.№ дубл. | Подп. и дата

| Изм. | Лист | № докум. | Подп. | Дата |
|---|---|---|---|---|
| Разраб. | | Панова | | 8Y88 |
| Пров. | | Панова | | |
| Т.контр. | | | | |
| Н.контр. | | Мюнтер | | |
| Утв. | | | | |

Д23В.099.050

Поплавок

| Лит | Лист | Листов |
|---|---|---|
| И | | 1 |

Госстрой СССР ГПИ Горьковский САНТЕХПРОЕКТ

Формат А4

Д238.099.035

25 V(V)

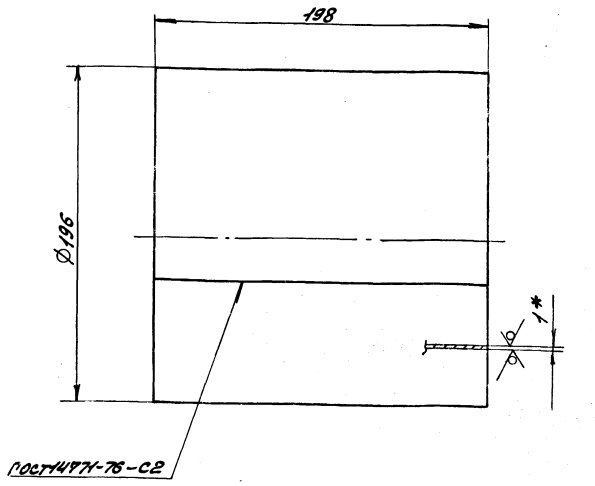


1.* Размеры для справок.

2. $h16, \pm \frac{IT16}{2}$.

Д23В.099.035

| Изм. | Лист | № докум. | Подп. | Дата |
|---|---|---|---|---|
| Разраб. | | Панова | | 8Y88 |
| Пров. | | Панова | | |
| Т.контр. | | | | |
| Н.контр. | | Мюнтер | | |
| Утв. | | | | |

Обечайка

| Лит. | Масса | Масштаб |
|---|---|---|
| И | 0,95 | 1:2 |
| Лист | Листов 1 | |

Лист Б-ПН-1 ГОСТ 19903-74 / 3-IV-Н-ВСт3сп ГОСТ 16523-70

Госстрой СССР ГПИ Горьковский САНТЕХПРОЕКТ

Формат А4

Д238.099.050СБ

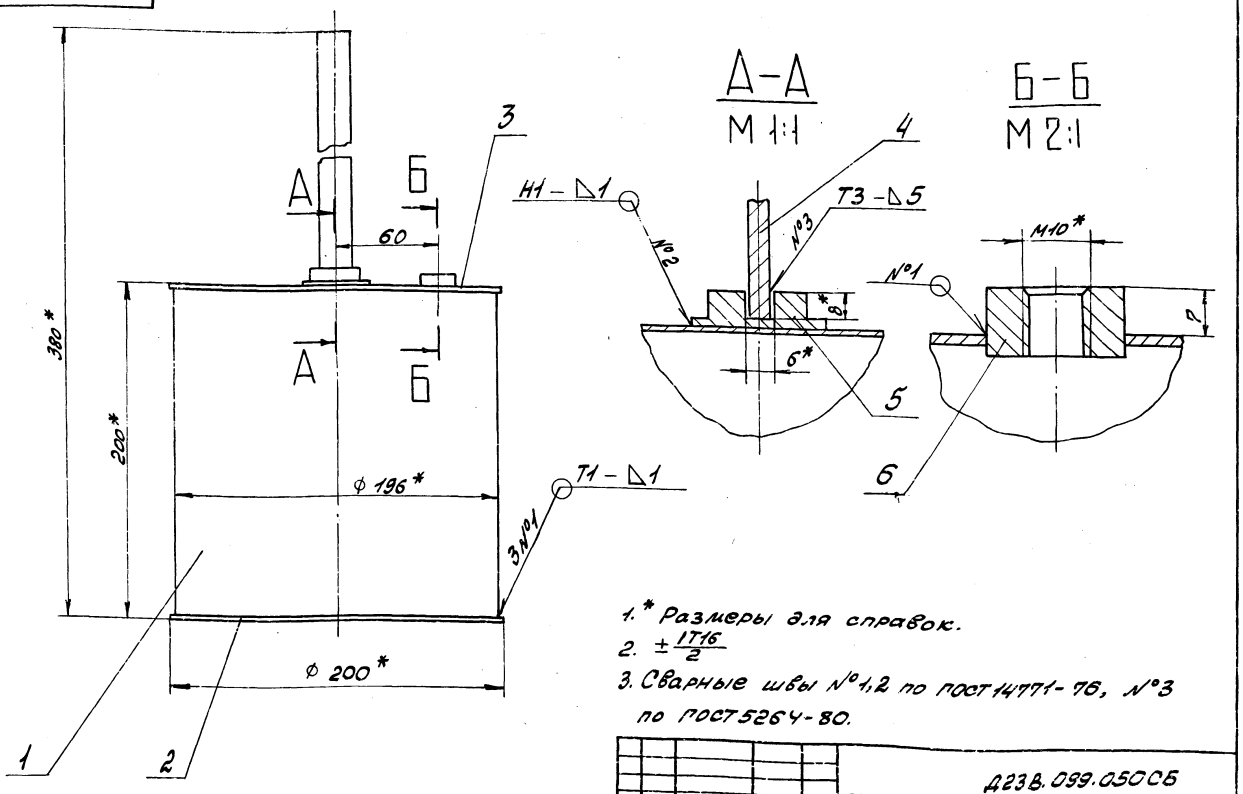


1.* Размеры для справок.

2. $\pm \frac{IT16}{2}$

3. Сварные швы №1,2 по ГОСТ 14771-76, №3 по ГОСТ 5264-80.

Д23В.099.050СБ

| Изм. | Лист | № докум. | Подп. | Дата |
|---|---|---|---|---|
| Разраб. | | Панова | | 8Y88 |
| Пров. | | Панова | | |
| Т.контр. | | | | |
| Н.контр. | | Мюнтер | | |
| Утв. | | | | |

Поплавок

| Лит. | Масса | Масштаб |
|---|---|---|
| И | 1,66 | 1:2 |
| Лист | Листов 1 | |

Госстрой СССР ГПИ Горьковский САНТЕХПРОЕКТ

Копировал: Красов

Формат А3

Альбом 7 часть 2

Типовой проект 903-1-

Д23В.099.037

25 √(√)

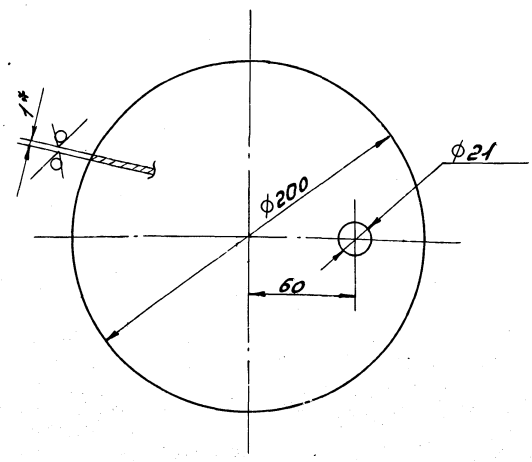


1.* Размеры для справок

2. $H16, h16, \pm \frac{IT16}{2}$

Д23В. 099. 037

| Изм. | Лист | N докум. | Подп. | Дата |
|---|---|---|---|---|
| Разраб. | | Панова | | 8.Y.88 |
| Пров. | | Панова | | |
| Т. контр. | | | | |
| Н. контр. | | Мюнтер | | |
| Утв. | | | | |

Крышка

| Лит | Масса | Масштаб |
|---|---|---|
| И | 0,24 | 1:2 |
| Лист | Листов 1 | |

Лист Б-ПН-1 ГОСТ 19903-74 / 3-IV-Н-ВСт3сп ГОСТ 16523-70

Госстрой СССР ГПИ Горьковский САНТЕХПРОЕКТ

Инв. № подл. | Подп. и дата | Взам. инв. № | Инв. № дубл. | Подп. и дата

Д23В.099.039

12.5 √(√)

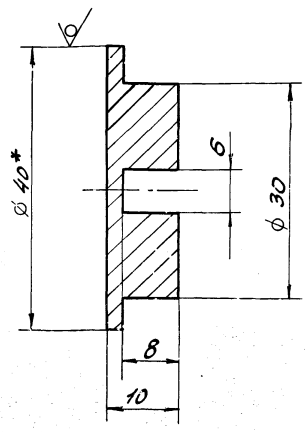


1.* Размеры для справок.

2H14, h14, $\pm \frac{IT14}{2}$

Д23В. 099. 039

| Изм. | Лист | N докум. | Подп. | Дата |
|---|---|---|---|---|
| Разраб. | | Панова | | 6.Y.88 |
| Пров. | | Панова | | |
| Т. контр. | | | | |
| Н. контр. | | Мюнтер | | |
| Утв. | | | | |

Бобышка

| Лит | Масса | Масштаб |
|---|---|---|
| И | 0,05 | 2:1 |
| Лист | Листов 1 | |

Круг 40-В-ГОСТ 2590-71 / Вст3сп ГОСТ 535-79

Госстрой СССР ГПИ Горьковский САНТЕХПРОЕКТ

Инв. № подл. | Подп. и дата | Взам. инв. № | Инв. № дубл. | Подп. и дата

Формат А4

Д23В.099.041

12.5 √(√)

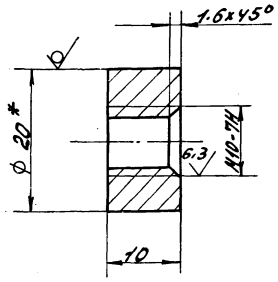


1.* Размеры для справок.

2. $\pm \frac{IT14}{2}$

Д23В. 099. 041

| Изм. | Лист | N докум. | Подп. | Дата |
|---|---|---|---|---|
| Разраб. | | Панова | | 8.Y.88 |
| Пров. | | Панова | | |
| Т. контр. | | | | |
| Н. контр. | | Мюнтер | | |
| Утв. | | | | |

Муфта

| Лит | Масса | Масштаб |
|---|---|---|
| И | 0,02 | 2:1 |
| Лист | Листов 1 | |

Круг 20-В-ГОСТ 2590-71 / Вст3сп ГОСТ 535-79

Госстрой СССР ГПИ Горьковский САНТЕХПРОЕКТ

Инв. № подл. | Подп. и дата | Взам. инв. № | Инв. № дубл. | Подп. и дата

Формат А4

Д23В.099.042

25 √(√)

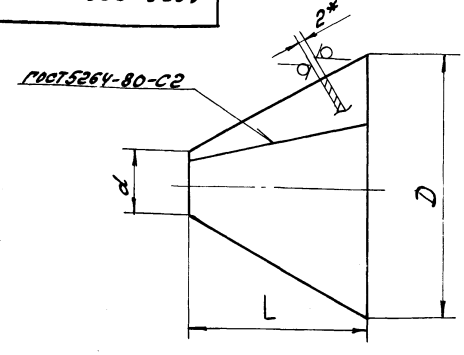


Развертка

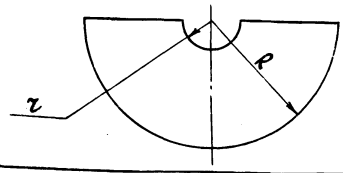


| Обозначение | Размеры, мм | | | | | Масса, кг |
|---|---|---|---|---|---|---|
| | D | d | L | R | r | |
| Д23В.099.042 | 149 | 33 | 100 | 149 | 33 | 0,23 |
| — 01 | 200 | 32 | 145 | 200 | 32 | 0,9 |

1.* Размеры для справок

2. H16, h16, $\pm \frac{IT16}{2}$

Д23В. 099. 042

| Изм. | Лист | N докум. | Подп. | Дата |
|---|---|---|---|---|
| Разраб. | | Панова | | 8.Y.88 |
| Пров. | | Панова | | |
| Т. контр. | | | | |
| Н. контр. | | Мюнтер | | |
| Утв. | | | | |

Воронка

| Лит | Масса | Масштаб |
|---|---|---|
| И | см. табл. | — |
| Лист | Листов 1 | |

Лист Б-ПН-2 ГОСТ 19903-74 / 3-V-Н-ВСт3сп ГОСТ 16523-70

Госстрой СССР ГПИ Горьковский САНТЕХПРОЕКТ

Инв. № подл. | Подп. и дата | Взам. инв. № | Инв. № дубл. | Подп. и дата

Копирована: Краб



Формат А4

| Формат | Зона | Поз. | Обозначение | Наименование | Кол. | Примечание |
|---|---|---|---|---|---|---|
| | | | | Документация | | |
| А4 | | | Д23В.099.060СБ | Сборочный чертеж | | |
| | | | | Детали | | |
| А4 | | 1 | Д23В.099.042 | Воронка | 1 | |
| А4 | | 2 | Д23В.099.043 | Труба | 1 | |
| А4 | | 3 | Д23В.099.044 | Труба | 1 | |

| Изм. | Лист | № докум. | Подп. | Дата |
|---|---|---|---|---|
| Разраб. | | Панова | | 8.4.88 |
| Пров. | | Панова | | |
| Нач. отд. | | | | |
| Н. контр. | | Мюнтер | | |
| Утв. | | | | |

Д23В.099.060

Воронка

| Лит | Лист | Листов |
|---|---|---|
| И | | 1 |

Госстрой СССР ГПИ Горьковский САНТЕХПРОЕКТ

Формат А4

Инв. № подл. | Подп. и дата | Взам. инв. № | Инв. № дубл. | Подп. и дата

---

Д238.099.060СБ

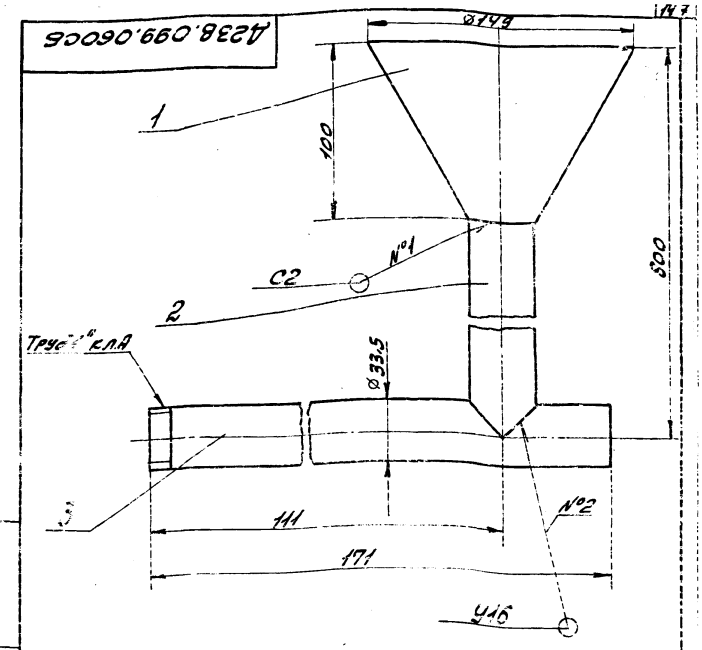


1. Размеры для справок.
2. Сварные швы по ГОСТ 15037-80

| Изм. | Лист | № докум. | Подп. | Дата |
|---|---|---|---|---|
| Разраб. | | Панова | | 8.4.88 |
| Пров. | | Панова | | |
| Т. контр. | | | | |
| Н. контр. | | Мюнтер | | |
| Утв. | | | | |

Д23В.099.060СБ

Воронка

| Лит | Масса | Масштаб |
|---|---|---|
| И | 2,23 | 1:2 |

Лист | Листов 1

Госстрой СССР ГПИ Горьковский САНТЕХПРОЕКТ

Формат А4

---

Д238.099.043

25 (V)

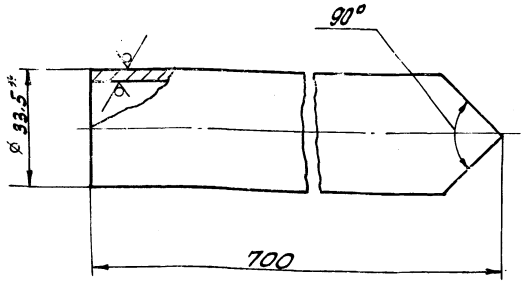


1.* Размеры для справок.

2 $\pm \frac{IT14}{2}$

| Изм. | Лист | № докум. | Подп. | Дата |
|---|---|---|---|---|
| Разраб. | | Панова | | 8.4.88 |
| Пров. | | Панова | | |
| Т. контр. | | | | |
| Н. контр. | | Мюнтер | | |
| Утв. | | | | |

Д23В.099.043

Труба

| Лит | Масса | Масштаб |
|---|---|---|
| И | 1,6 | 1:1 |

Лист | Листов 1

Труба 25х3.2 ГОСТ 3262-75

Госстрой СССР ГПИ Горьковский САНТЕХПРОЕКТ

Формат А4

---

Д238.099.044

25 (V)

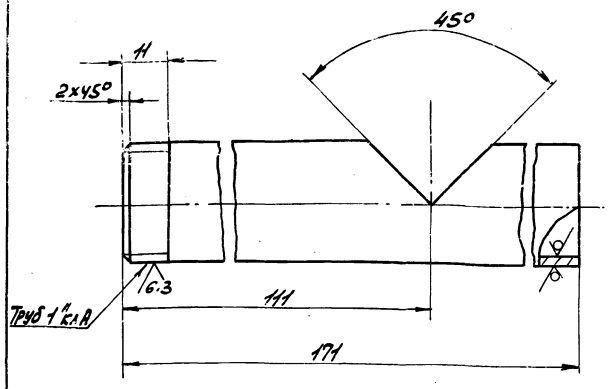


$\pm \frac{IT14}{2}$

| Изм. | Лист | № докум. | Подп. | Дата |
|---|---|---|---|---|
| Разраб. | | Панова | | 8.4.88 |
| Пров. | | Панова | | |
| Т. контр. | | | | |
| Н. контр. | | Мюнтер | | |
| Утв. | | | | |

Д23В.099.044

Труба

| Лит | Масса | Масштаб |
|---|---|---|
| И | 0,4 | 1:1 |

Лист | Листов 1

Труба 25х3.2 ГОСТ 3262-75

Госстрой СССР ГПИ Горьковский САНТЕХПРОЕКТ

Формат А4

Альбом I часть 2

Типовой проект 903-1-

| Формат | Зона | Поз. | Обозначение | Наименование | Кол. | Примечание |
|---|---|---|---|---|---|---|
| | | | | Документация | | |
| А2 | | | Д23Д.487.000СБ | Сборочный чертеж | | |
| | | | | Сборочные единицы | | |
| А4 | | 1 | Д23Д.487.010 | Опора | 1 | |
| А4 | | 2 | Д23Д.487.020 | Крышка | 1 | |
| | | | | Детали | | |
| Б4 | | 3 | Д23Д.487.001 | Прокладка | | |
| | | | | Картон асбестовый | | |
| | | | | КАОН-1-5 ГОСТ 2850-80 | 1 | 0,6кг |
| | | | | Стандартные изделия | | |
| | | 4 | | Болт М12х30.36 | | |
| | | | | ГОСТ 7798-70 | 14 | |
| | | 5 | | Гайка М12.4 | | |
| | | | | ГОСТ 5915-70 | 14 | |

Д23Д.487.000

Опора экономайзера ЭП2-142

Госстрой СССР Главгорьковский САНТЕХПРОЕКТ

Формат А4

| Формат | Зона | Поз. | Обозначение | Наименование | Кол. | Примечание |
|---|---|---|---|---|---|---|
| | | | | Документация | | |
| А2 | | | Д23Д.487.010СБ | Сборочный чертеж | | |
| | | | | Детали | | |
| Б4 | | 1 | Д23Д.487.002 | Опора | | |
| | | | | Швеллер 18 ГОСТ 8240-72 | | |
| | | | | Вст3сп ГОСТ 535-79 | | |
| | | | | $l = 1920\ h16^{25}$ | 2 | 31.3кг |
| Б4 | | 2 | Д23Д.487.003 | Опора | | |
| | | | | Швеллер 18 ГОСТ 8240-72 | | |
| | | | | Вст3сп ГОСТ 535-79 | | |
| | | | | $l = 1065\ h16^{25}$ | 2 | 17.4кг |
| Б4 | | 3 | Д23Д.487.004 | Стойка | | |
| | | | | Швеллер 18 ГОСТ 8240-72 | | |
| | | | | Вст3сп ГОСТ 535-79 | | |
| | | | | $l = 454\ h16^{25}$ | 4 | 7.4кг |
| Б4 | | 4 | Д23Д.487.005 | Плита | | |
| | | | | Лист Б-ПН-16 ГОСТ 19903-74 | | |
| | | | | Вст3сп ГОСТ 14637-79 | | |
| | | | | (220х110) $h16^{25}$ | 4 | 3кг |
| Б4 | | 5 | Д22Д.487.006 | Св 936 | | |
| | | | | Уголок 70х70х5-Б ГОСТ 8509-72 | | |
| | | | | Вст3сп ГОСТ 535-79 | | |
| | | | | $l = 925\ h16^{25}$ | 2 | 3.4кг |
| А4 | | 6 | Д23Д.487.007 | Косынка | 4 | |

Д23Д.487.010

Опора

Госстрой СССР Главгорьковский САНТЕХПРОЕКТ

Формат А4

| Формат | Зона | Поз. | Обозначение | Наименование | Кол. | Примечание |
|---|---|---|---|---|---|---|
| А4 | | 7 | Д23Д.487.008 | Стенка | 1 | |
| Б4 | | 8 | Д23Д.487.009 | Уголок | | |
| | | | | Уголок 50х50х5-Б ГОСТ 8509-72 / Вст3сп ГОСТ 535-79 | | |
| | | | | $l = 280\ h16^{25}$ | 2 | 1.1кг |
| Б4 | | 9 | Д23Д.487.011 | Уголок | | |
| | | | | Уголок 50х50х5-Б ГОСТ 8509-72 / Вст3сп ГОСТ 535-79 | | |
| | | | | $l = 600\ h16^{25}$ | 2 | 2.3кг |
| А4 | | 10 | Д23Д.487.012 | Стенка | 1 | |
| | | 11 | -01 | Стенка | 2 | |
| Б4 | | 12 | Д23Д.487.013 | Стенка | | |
| | | | | Лист Б-ПН-4 ГОСТ 19903-74 / Вст3сп ГОСТ 14637-79 | | |
| | | | | (201х592) $h16^{25}$ | 1 | 3.7кг |
| А4 | | 13 | Д23Д.487.014 | Стенка | 2 | |
| Б4 | | 14 | Д23Д.487.015 | Стенка | | |
| | | | | Лист Б-ПН-4 ГОСТ 19903-74 / Вст3сп ГОСТ 14637-79 | | |
| | | | | (500х1680) $h16^{25}$ | 1 | 26.3кг |
| Б4 | | 15 | Д23Д.487.016 | Стенка | | |
| | | | | Лист Б-ПН-4 ГОСТ 19903-74 / Вст3сп ГОСТ 14637-79 | | |
| | | | | (75х592) $h16^{25}$ | 1 | 1.4кг |

Д23Д.487.010 Лист 2

Формат А4

Д23А.487.020

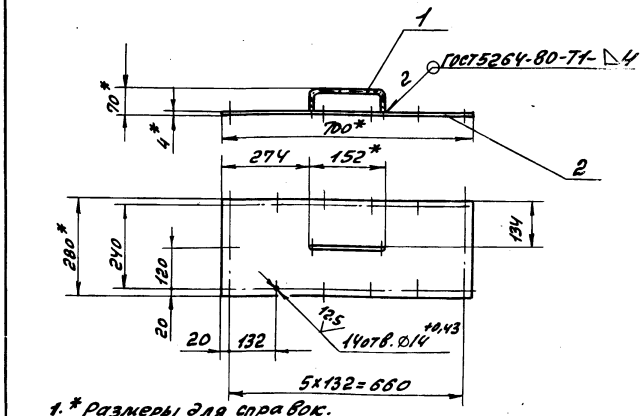


1. * Размеры для справок.
2. $\pm \frac{IT16}{2}$.

| Формат | Зона | Поз. | Обозначение | Наименование | Кол. | Примечание |
|---|---|---|---|---|---|---|
| | | | | Детали | | |
| А4 | | 1 | Д23В.097.002 | Ручка | 1 | |
| Б4 | | 2 | Д23Д.487.017 | Лист | | |
| | | | | Лист Б-ПН-4 ГОСТ 19903-74 / Вст3сп ГОСТ 14637-79 | | |
| | | | | (700х280) $h16^{25}$ | 1 | 6.2кг |

Д23Д.487.020

Крышка

Масса 6.45 Масштаб 1:10

Лист Листов 1

Госстрой СССР Главгорьковский САНТЕХПРОЕКТ

Копировала: Красовская



Формат А4

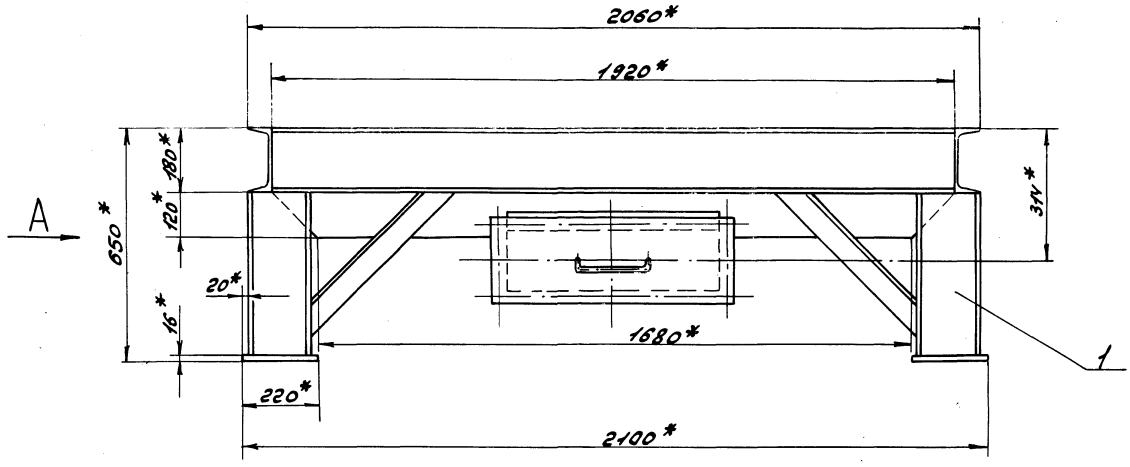


Вид А

Вид Б повернуто

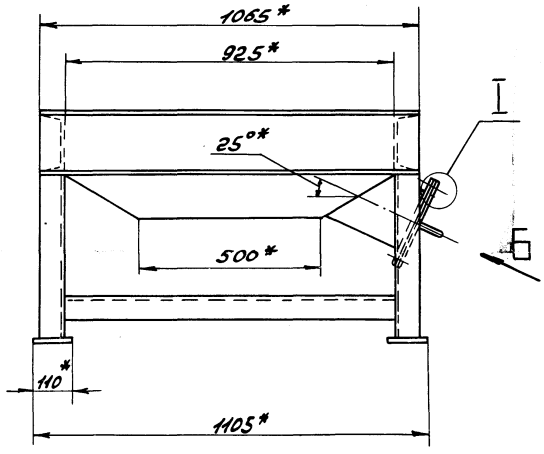


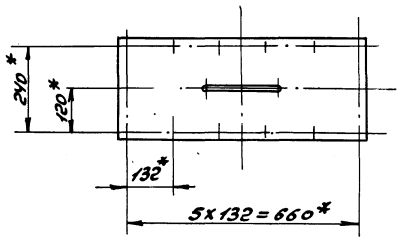


Поз. 3

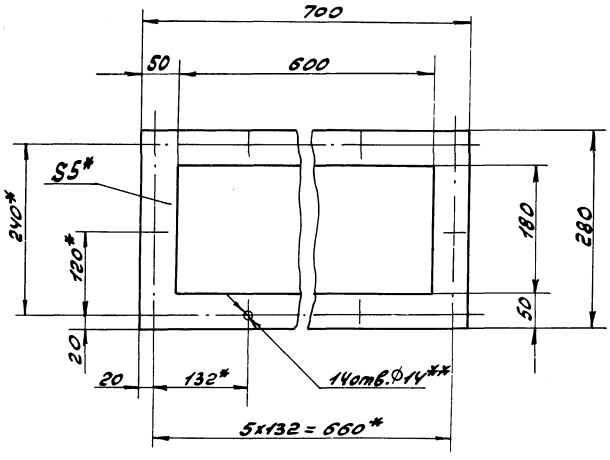


I
М 1:2

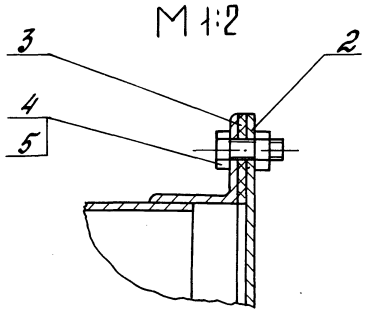


1.* Размеры для справок.

2.** Обработать по сопрягаемой детали.

| | | | | | | | |
|---|---|---|---|---|---|---|---|
| | | | | | Д23Д. 487. 000СБ | | |
| Изм. | Лист | № докум. | Подп. | Дата | Опора экономайзера ЭП2-142 | Лит | Масса | Масш. |
| Разраб. | | Козина | | 4.88 | | Ч | 233 | 1:10 |
| Пров. | | Козина | | | | Лист | Листов 1 |
| Т.контр. | | | | | | Госстрой СССР ГПИ Горьковский САНТЕХПРОЕКТ | |
| Нач.отд. | | Вольский | | | | | |
| Н.контр. | | Мюнтер | | | | | |
| Утв. | | | | | | | |



Инв.№подл. | Подп. и дата | Взам.инв.№ | Инв.№дубл. | Подп. и дата

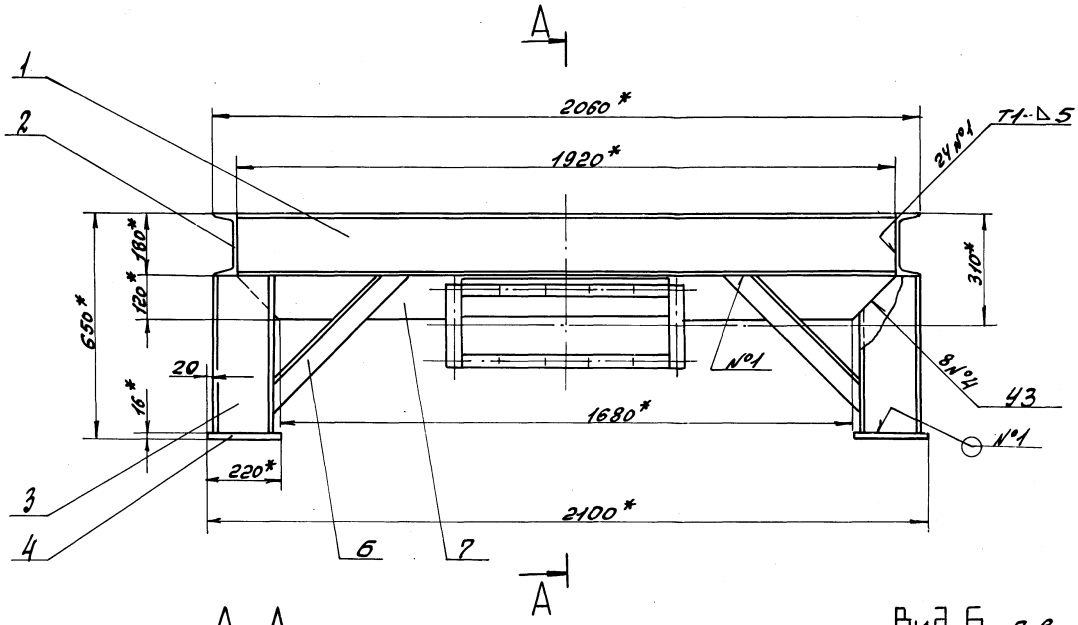


## А – А

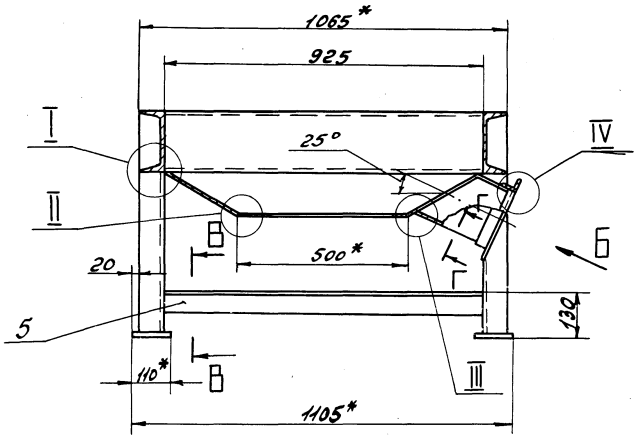


## Вид Б Повернуто

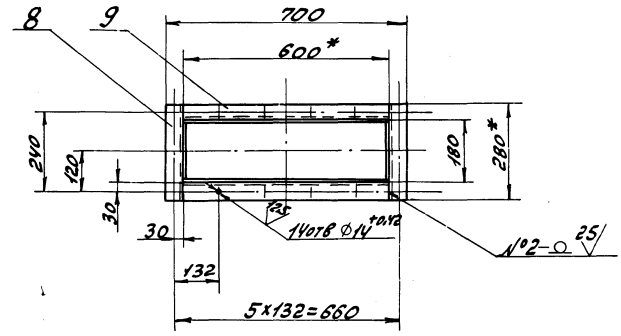


## I
М 1:2

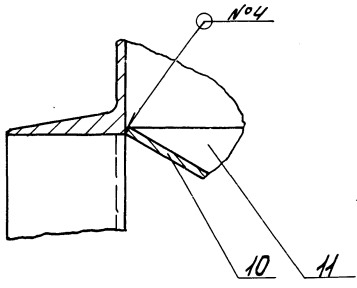


## III
М 1:1

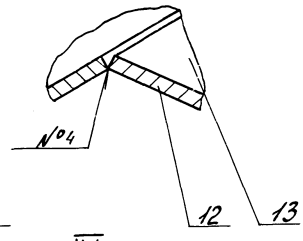


## II
М 1:1

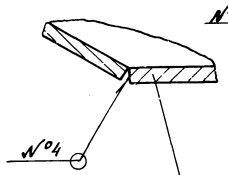


## IV
М 1:2 повернуто

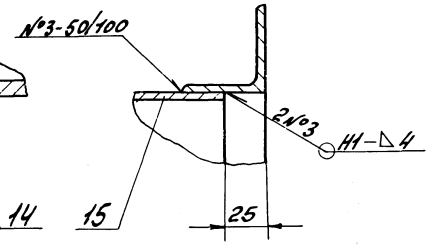


## В – В
М 1:5

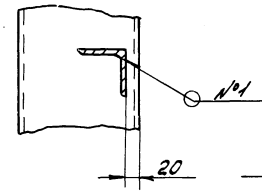


## Г – Г повернуто
М 1:1

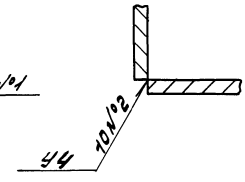


1. * Размеры для справок.
2. $\pm \frac{IT16}{2}$
3. Сварные швы №1,2,3 по ГОСТ 5264-80, №4 по ГОСТ 11534-75.

| | | | | | | | |
|---|---|---|---|---|---|---|---|
| | | | | | Д23Д. 487. 010 СБ | | |
| Изм. | Лист | N докум. | Подп. | Дата | Опора | Лит | Масса | Масштаб |
| Разраб. | | Козина | | 4.4.88 | | И | 226 | 1:10 |
| Пров. | | Козина | | | | Лист | Листов 1 | |
| Т.контр. | | | | | | Госстрой СССР ГПИ Горьковский САНТЕХПРОЕКТ | | |
| Н.контр. | | Нюнтер | | | | | | |
| Утв. | | | | | | | | |



Инв.№ подл. | Подп. и дата | Взам.инв.№ | Инв.№ дубл. | Подп. и дата

Альбом 7 часть 2

Типовой проект 903-1-

## Д23Д.487.007

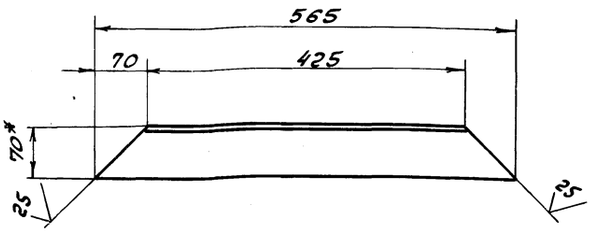


1.* Размеры для справок

2 $\pm \frac{IT16}{2}$

| Изм | Лист | № докум | Подп. | Дата |
|---|---|---|---|---|
| Разраб | Козина | | | 4.4.88 |
| Пров. | Козина | | | |
| Т.контр | | | | |
| Н.контр | Мюнтер | | | |
| Утв. | | | | |

Д23Д.487.007

Укосина

| Лит | Масса | Масштаб |
|---|---|---|
| И | 2,7 | 1:5 |

Лист | Листов 1

Уголок 70х70х5-Б-ГОСТ 8509-72 / ВСт3сп ГОСТ 535-79

Госстрой СССР ГПИ Горьковский САНТЕХПРОЕКТ

Формат А4

## Д23Д.487.008

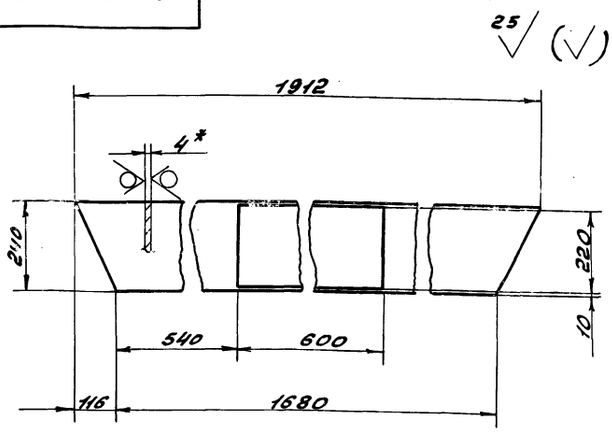


1.* Размеры для справок.

2 $\pm \frac{IT16}{2}$

| Изм | Лист | № докум | Подп | Дата |
|---|---|---|---|---|
| Разраб | Козина | | | 4.4.88 |
| Пров | Козина | | | |
| Т.контр | | | | |
| Н.контр. | Мюнтер | | | |
| Утв. | | | | |

Д23Д.487.008

Стенка

| Лит | Масса | Масштаб |
|---|---|---|
| И | 9 | 1:10 |

Лист | Листов 1

Лист Б-ПН-4ГОСТ 19903-74 / ВСт3сп ГОСТ 14637-79

Госстрой СССР ГПИ Горьковский САНТЕХПРОЕКТ

Формат А4

## Д23Д.487.012

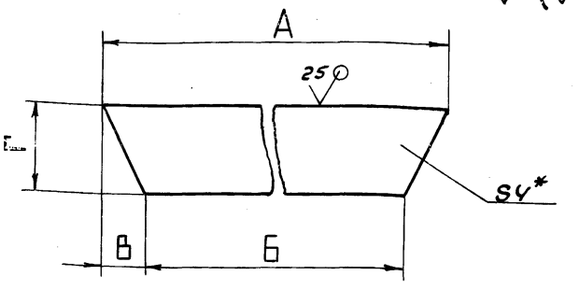


| Обозначение | Размеры, мм | | | | Масса, кг |
|---|---|---|---|---|---|
| | А | Б | В | Г | |
| Д23Д.487.012 | 1912 | 1680 | 116 | 240 | 13 |
| -01 | 916 | 500 | 208 | 170 | 3,8 |

1.* Размеры для справок.

2. $\pm \frac{IT16}{2}$

| Изм | Лист | № докум | Подп | Дата |
|---|---|---|---|---|
| Разраб | Козина | | | 4.4.88 |
| Т.контр. | | | | |
| Н.контр | Мюнтер | | | |
| Утв. | | | | |

Д23Д.487.012

Стенка

| Лит | Масса | Масштаб |
|---|---|---|
| И | См. табл. | — |

Лист | Листов 1

Лист Б-ПН-4ГОСТ 19903-74 / ВСт3сп ГОСТ 14637-79

Госстрой СССР ГПИ Горьковский САНТЕХПРОЕКТ

Формат А4

## Д23Д.487.014

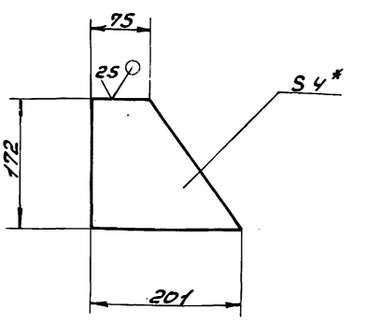


1.* Размеры для справок.

2 $\pm \frac{IT16}{2}$

| Изм | Лист | № докум | Подп | Дата |
|---|---|---|---|---|
| Разраб | Козина | | | 4.4.88 |
| Пров. | Козина | | | |
| Т.контр | | | | |
| Н.контр. | Мюнтер | | | |
| Утв. | | | | |

Д23Д.487.014

Стенка

| Лит | Масса | Масштаб |
|---|---|---|
| И | 0,7 | 1:5 |

Лист | Листов 1

Лист Б-ПН-4ГОСТ 19903-74 / ВСт3сп ГОСТ 14637-79

Госстрой СССР ГПИ Горьковский САНТЕХПРОЕКТ

Формат А4

Инв.№ подл. | Подп. и дата | Взам.инв.№ | Инв.№ дубл. | Подп. и дата

Копировала: Красовская

23296-09 (77)

gost.e-ecolog.ru