ТИПОВОЙ ПРОЕКТ

903-1-265.88

КОТЕЛЬНАЯ
С 4 КОТЛАМИ ДЕ-6,5-14 ГМ
СИСТЕМА ТЕПЛОСНАБЖЕНИЯ ЗАКРЫТАЯ.
ТОПЛИВО-ГАЗ, РЕЗЕРВ-МАЗУТ.
ЗДАНИЕ ИЗ СБОРНЫХ ЖЕЛЕЗОБЕТОННЫХ КОНСТРУКЦИЙ

Альбом 6
Часть 2
стр. 59-113

23296-07
цена 8-66

gost.e-ecolog.ru

Формат	Зона	Поз.	Обозначение	Наименование	Кол.	Примечание
				Документация		
А3			Д20Б.033.000 СБ	Сборочный чертеж		
				Сборочные единицы		
А4		1	Д20Б.033.010	Фланец	2	
А4		2	Д20Б.033.020	Вставка	1	

Изм.	Лист	№ докум.	Подп.	Дата
Разраб.		Мордвинкин		5.91
Пров.		Мордвинкин		
Нач.отд.		Вольский		
Н.контр.		Мюнтер		
Утв.				

Д20Б.033.000

Вставка гибкая

Лит.	Лист	Листов
И		1

Госстрой СССР ГПИ Горьковский САНТЕХПРОЕКТ

Формат А4

Формат	Зона	Поз.	Обозначение	Наименование	Кол.	Примечание
				Документация		
А4			Д20Б.033.010 СБ	Сборочный чертеж		
				Детали		
Б4		1	Д20Б.033.001	Уголок		
				Уголок 45×45×4-Б-ГОСТ8509-72		
				ВСт3сп ГОСТ 535-79		
				L = 428 h14 $\frac{25}{\vee}$	2	1,17кг
Б4		2	Д20Б.033.002	Уголок		
				Уголок 45×45×4-Б-ГОСТ8509-72		
				ВСт3сп ГОСТ 535-79		
				L = 450 h14 $\frac{25}{\vee}$	2	1,22кг

Изм.	Лист	№ докум.	Подп.	Дата
Разраб.		Мордвинкин		5.91
Пров.		Мордвинкин		
Нач.отд.				
Н.контр.		Мюнтер		
Утв.				

Д20Б.033.010

Фланец

Лит.	Лист	Листов
И		1

Госстрой СССР ГПИ Горьковский САНТЕХПРОЕКТ

Формат А4

Д20Б.033.000 СБ

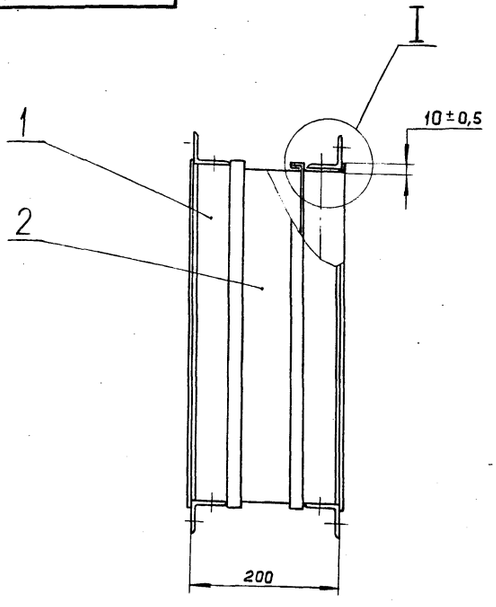

I
М1:1

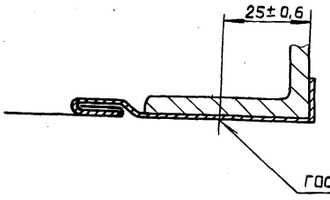

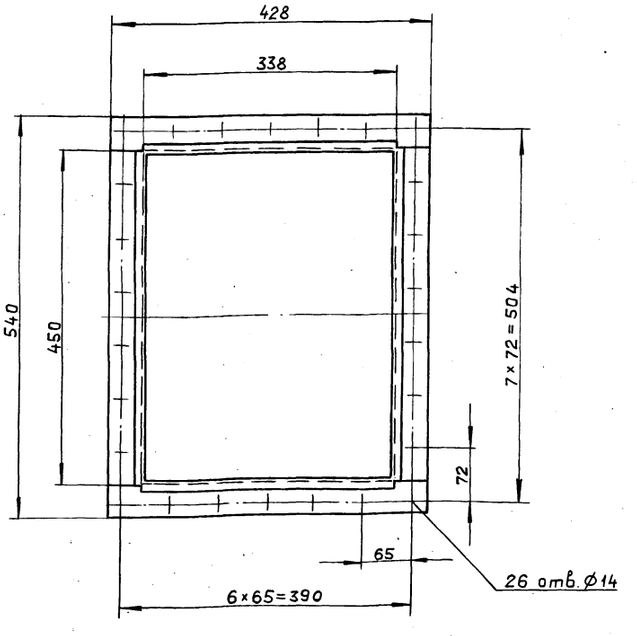

Размеры для справок.

Изм.	Лист	№ докум.	Подп.	Дата
Разраб.		Мордвинкин		5.91
Пров.		Мордвинкин		
Т.контр.				
Нач.отд.		Вольский		
Н.контр.		Мюнтер		
Утв.				

Д20Б.033.000 СБ

Вставка гибкая

Лит.	Масса	Масштаб
И	10,8	1:5
Лист	Листов 1	

Госстрой СССР ГПИ Горьковский САНТЕХПРОЕКТ

Альбом 6 часть 2

Типовой проект 903-1

Д20Б.033.010 СБ

ГОСТ 5264-80-Т1-А4

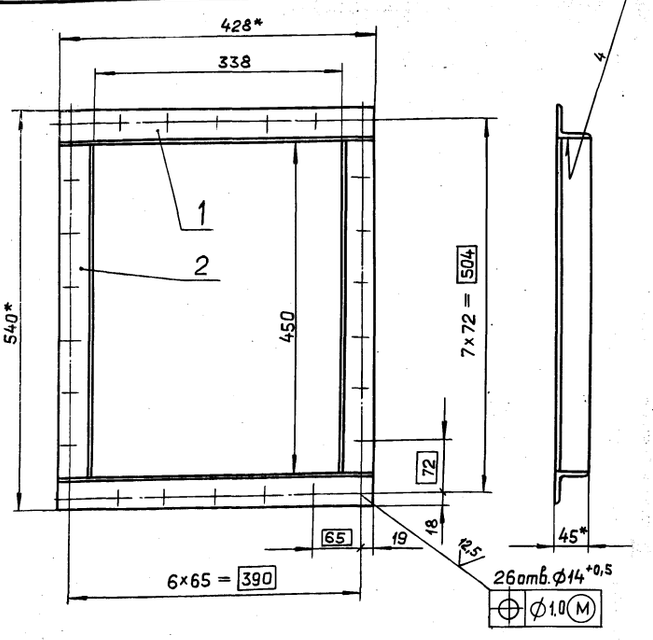

1.* Размеры для справок.

2. Н16.

Изм.	Лист	№ докум.	Подп.	Дата
Разраб.		Мордвинкин		5.5.11
Пров.		Мордвинкин		
Т.контр.				
Н.контр.		Мюнтер		
Утв.				

Фланец

Д20Б.033.010 СБ

Лит.	Масса	Масштаб
И	4,8	1:5

Лист | Листов 1

Госстрой СССР ГПИ Горьковский САНТЕХПРОЕКТ

Формат А4

Формат	Зона	Поз.	Обозначение	Наименование	Кол.	Примечание
				Документация		
А3			Д20Б.033.020 СБ	Сборочный чертеж		
				Детали		
А3		1	Д20Б.033.003	Обечайка	2	
А4		2	Д20Б.033.004	Рукав	1	

Изм.	Лист	№ докум.	Подп.	Дата
Разраб.		Мордвинкин		5.5.11
Пров.		Мордвинкин		
Нач.отд.				
Н.контр.		Мюнтер		
Утв.				

Вставка

Д20Б.033.020

Лит.	Лист	Листов
И		1

Госстрой СССР ГПИ Горьковский САНТЕХПРОЕКТ

Формат А4

Инв. № подл. | Подп. и дата | Взам. инв. № | Инв. № дубл. | Подп. и дата

Д20Б.033.020 СБ

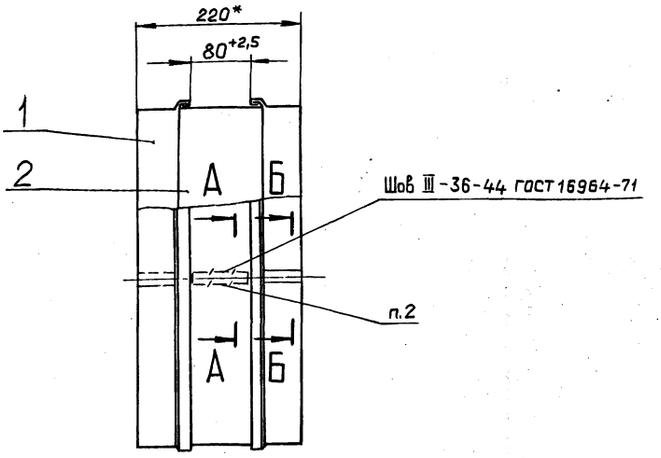

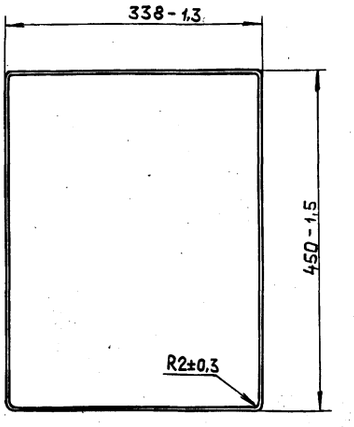

А-А
М2:1

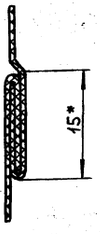

Б-Б
М2:1

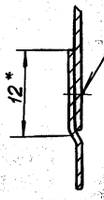

1.* Размеры для справок.

2. Нить БСЗ-1,8×1×2(100)-752 ГОСТ 8325-78

Изм.	Лист	№ докум.	Подп.	Дата
Разраб.		Мордвинкин		5.5.11
Пров.		Мордвинкин		
Т.контр.				
Н.контр.		Мюнтер		
Утв.				

Вставка

Д20Б.033.020 СБ

Лит.	Масса	Масштаб
И	1,16	1:5

Лист | Листов 1

Госстрой СССР ГПИ Горьковский САНТЕХПРОЕКТ

Формат А3

Инв. № подл. | Подп. и дата | Взам. инв. № | Инв. № дубл. | Подп. и дата

23296-07 3 Копировал Ганкова

25 (V)

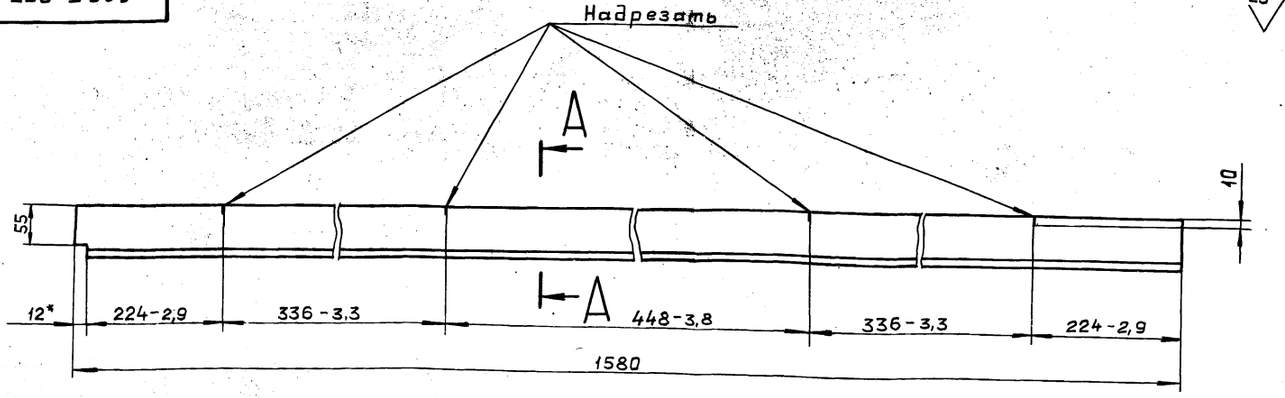

А–А
М 1:1

I
М 2:1

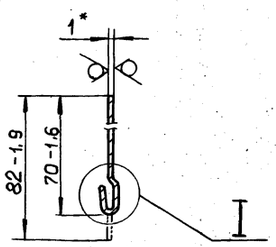

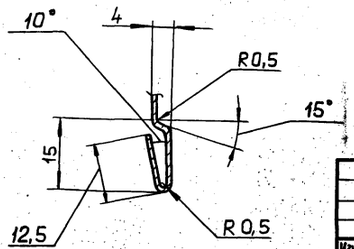

1*. Размеры для справок.

2. $h16, \pm \frac{IT16}{2}$

					Д20Б.033.003		
Изм.	Лист	№ докум.	Подп.	Дата	Обечайка	Лит.	Масса	Масштаб
Разраб.		Мордвинкин		5.5.11		И	1,01	1:5
Пров.		Мордвинкин				Лист	Листов 1
Т.контр.							
Н.контр.		Мюнтер			Лист Б-ПН-1 ГОСТ19903-74 3-IV-Н-8Ст3спГОСТ16523-70	Госстрой СССР ГПИ горьковский САНТЕХПРОЕКТ	
Утв.							

Формат А3

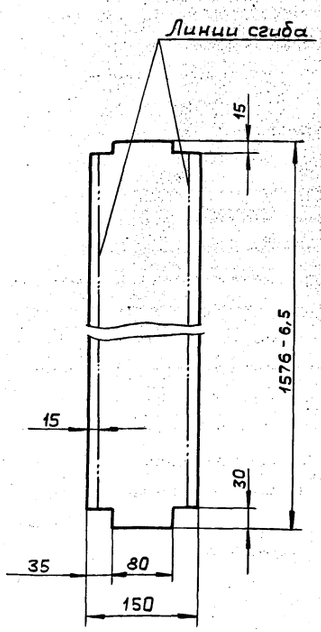

1. До разрезки одну сторону стеклоткани промазать клеем 88-Н-ТУ38-105.1051-76 на ширину 5мм по контуру развертки.

2. Перед сборкой ткань согнуть по указанным линиям сгиба.

					Д20Б.033.004		
Изм.	Лист	№ докум.	Подп.	Дата	Рукав	Лит.	Масса	Масштаб
Разраб.		Мордвинкин		5.5.11		И	0,15	1:5
Пров.		Мордвинкин				Лист	Листов 1
Т.контр.							
Н.контр.		Мюнтер			Стеклоткань ТСФ(7-А)-9п ГОСТ10146-74	Госстрой СССР ГПИ горьковский САНТЕХПРОЕКТ	
Утв.							

Формат А4

Формат	Зона	Поз.	Обозначение	Наименование	Кол.	Примечание
				Документация		
А2			Д21А.890.000СБ	Сборочный чертеж		
				Сборочные единицы		
А4		1	Д21А.890.010-02	Фланец	1	
А4		2	Д21А.890.020	Короб	1	
				Детали		
Б4		3	Д21А.890.001	Сетка		
				Сетка 20-2Л ГОСТ3826-82		
				(660×908) $h14^{25}$	1	1,4 кг.
А4		4	Д21А.890.002	Стенка	2	
		5	-01	Стенка	2	
				Стандартные изделия		
		6		Болт М6×20.46.019 ГОСТ 7798-70	22	
		7		Гайка М6.4.019 ГОСТ 5915-70	22	

					Д21А.890.000		
Изм.	Лист	№ докум.	Подп.	Дата	Воздуховод входной	Лит.	Лист.	Листов
Разраб.		Мордвинкин		5.5.11		И	1	1
Пров.		Мордвинкин				Госстрой СССР. ГПИ горьковский САНТЕХПРОЕКТ	
Нач.отд.		Вольский					
Н.контр.		Мюнтер					
Утв.							

Формат А4

Альбом 6 часть 2

Типовой проект 903-1-

Д21А.890.000СБ

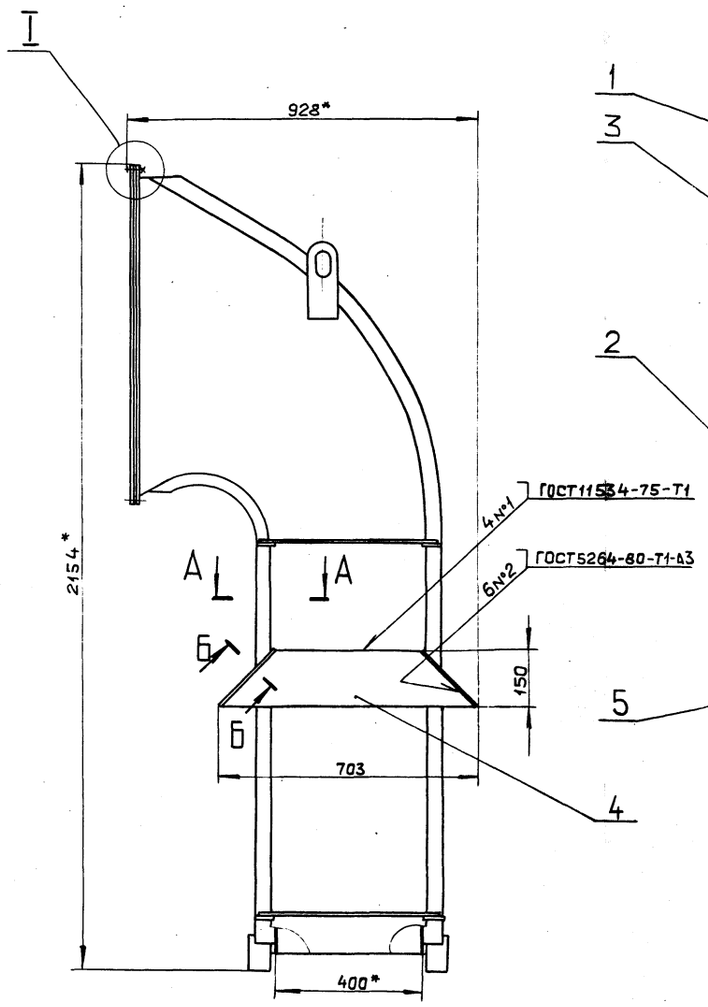

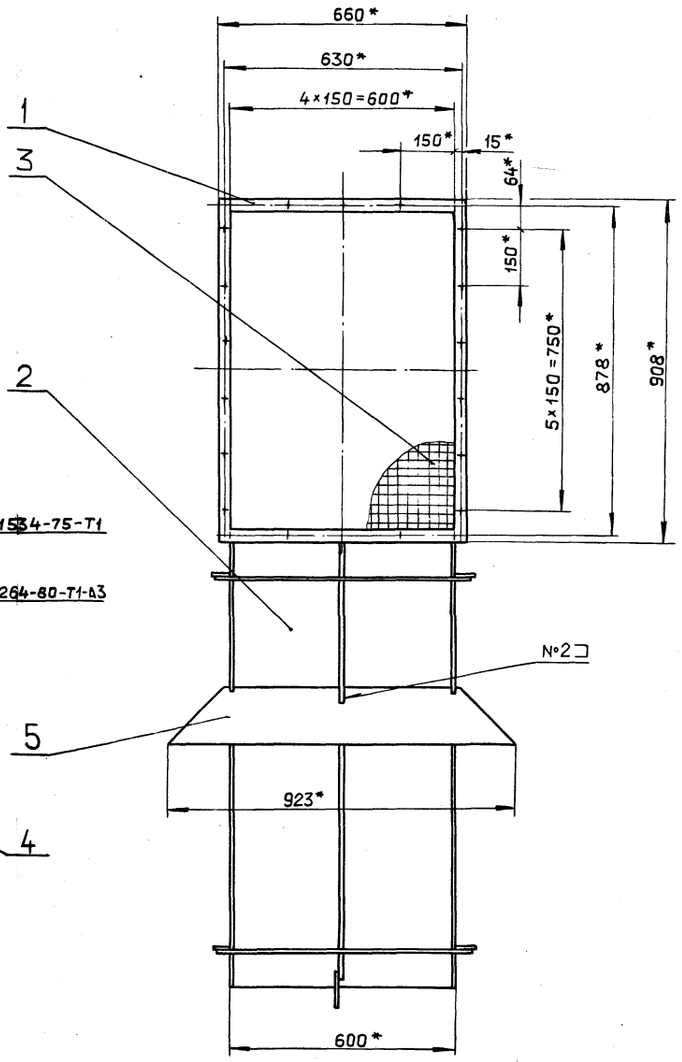

А–А
М1:1

I
М1:1

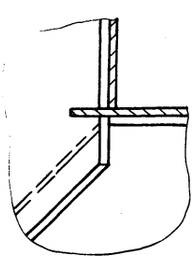

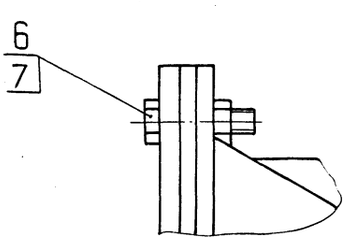

Б-Б
М1:1

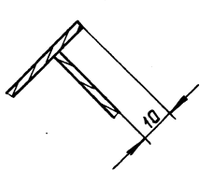

1.* Размеры для справок.

2. $\pm \frac{IT16}{2}$

					Д21А.890.000СБ		
Изм.	Лист	№ докум.	Подп.	Дата	Воздуховод входной	Лит.	Масса	Масштаб
Разраб.		Мордовинкин		5.5.11		И	101	1:10
Пров.		Мордовинкин				Лист	Листов 1
Т.контр.						Госстрой СССР ГПИ Горьковский САНТЕХПРОЕКТ	
Нач.отд.		Вальский					
Н.контр.		Мюнтер					
Утв.							

Подп. и дата | Инв. № подл. | Взам. инв. № | Инв. № дубл. | Подп. и дата

23296-07 5 Копировал: Танкова Формат А2

Альбом 6 часть 2

Типовой проект 903-1-

Д21А.890.002

25 √(√)

Рис.1

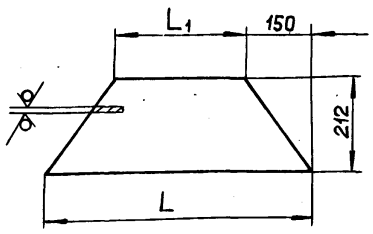

Рис.2

Остальное - см. рис.1

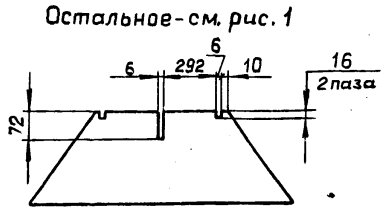

Обозначение	Рис.	Размеры, мм L	Размеры, мм L_1	Масса, кг.
Д21А.890.002	1	703	403	1.84
-01	2	923	623	2.56

$H14, h14, \pm \frac{IT14}{2}$

Изм.	Лист	№ докум.	Подп.	Дата
Разраб.		Мордвинкин		5.5.11
Пров.		Мордвинкин		
Т.контр.				
Н.контр.		Мюнтер		
Утв.				

Д21А.890.002

Стенка

Лит.	Масса	Масштаб
И	см. табл.	—

Лист	Листов 1

Госстрой СССР ГПИ Горьковский САНТЕХПРОЕКТ

Лист Б-ПН-2 ГОСТ19903-74
3-IV-Н-ВСт.3сп ГОСТ16523-70

Формат А4

Формат	Зона	Поз.	Обозначение	Наименование	Кол.	Примечание
				Документация		
А3			Д21А.890.010 СБ	Сборочный чертеж		
*						
			Переменные данные	для исполнений		
				Д21А.890.010		
				Детали		
Б4		1	Д21А.890.003	Пластина		
				Полоса 2-Б-5х30 ГОСТ103-76 / ВСт3сп ГОСТ535-79		
				L=1272 h14 25√	2	1,49кг.
Б4		2	Д21А.890.004	Пластина		
				Полоса 2-Б-5х30 ГОСТ103-76 / ВСт.3сп ГОСТ535-79		
				L=460 h14 25√	2	0,54кг.
				Д21А.890.010-01		
				Детали		

Изм.	Лист	№ докум.	Подп.	Дата
Разраб.		Мордвинкин		5.5.11
Пров.		Мордвинкин		
Нач.отд.				
Н.контр.		Мюнтер		
Утв.				

Д21А.890.010

Фланец

Лит.	Лист	Листов
И	1	2

Госстрой СССР ГПИ Горьковский САНТЕХПРОЕКТ

Формат А4

Формат	Зона	Поз.	Обозначение	Наименование	Кол.	Примечание
Б4		1	Д21А.890.005	Пластина		
				Полоса 2-Б-5х30 ГОСТ103-76 / ВСт.3сп ГОСТ535-79		
				L=542 h14 25√	2	0,64кг.
Б4		2	Д21А.890.006	Пластина		
				Полоса 2-Б-5х30 ГОСТ103-76 / ВСт.3сп ГОСТ535-79		
				L=575 h14 25√	2	0,68кг.
				Д21А.890.010-02		
				Детали		
Б4		1	Д21А.890.007	Пластина		
				Полоса 2-Б-5х30 ГОСТ103-76 / ВСт.3сп ГОСТ535-79		
				L=848 h14 25√	2	0,98кг.
Б4		2	Д21А.890.008	Пластина		
				Полоса 2-Б-5х30 ГОСТ103-76 / ВСт.3сп ГОСТ535-79		
				L=660 h14 25√	2	0,78кг.

Изм.	Лист	№ докум.	Подп.	Дата

Д21А.890.010

Лист 2

Формат А4

Д21А.890.011

25 √(√)

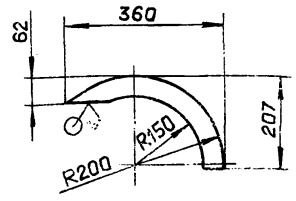

$h14, \pm \frac{IT14}{2}$

Изм.	Лист	№ докум.	Подп.	Дата
Разраб.		Мордвинкин		5.5.11
Пров.		Мордвинкин		
Т.контр.				
Н.контр.		Мюнтер		
Утв.				

Д21А.890.011

Ребро

Лит.	Масса	Масштаб
И	0,78	1:10

Лист	Листов 1

Госстрой СССР ГПИ Горьковский САНТЕХПРОЕКТ

Лист Б-ПН-5 ГОСТ19903-74
ВСт.3сп ГОСТ14637-79

23296-07 6 Копировал: Ганкова

Формат А4

Д21А. 890.010 СБ

Альбом 6 часть2

Типовой проект 903-1-

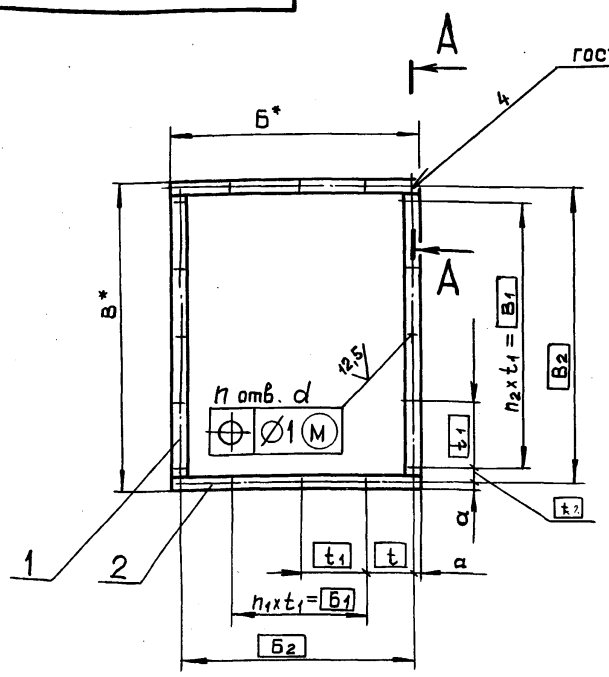

А-А
М1:1

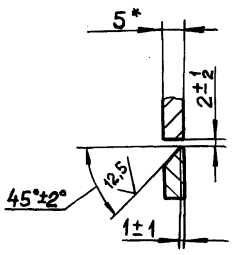

Обозначение	Размеры, мм												n	n_1	n_2	Масса, кг
	Б*	$Б_1$	$Б_2$	В*	$В_1$	$В_2$	a	d	t	t_1	t_2					
Д21А.890.010	460	300	430	1332	1200	1302	15	8	65	150	51		24	2	8	4.06
– 01	575	375	551	602	500	578	12	12	88	125	39		18	3	4	2,64
– 02	660	600	630	908	750	878	15	8	15	150	64		22	4	5	3,52

1*Размеры для справок.

2. H14, $\pm \frac{IT14}{2}$

Изм.	Лист	№докум.	Подп.	Дата
Разраб.		Мордвинкин		5.5.88
Пров.		Мордвинкин		
Т.контр.				
Н.контр.		Мюнтер		
Утв.				

Д21А. 890.010 СБ

Фланец

Лит.	Масса	Масштаб
И	См. табл.	—
Лист	Листов 1	

ГОССТРОЙ СССР
ГПИ ГОРЬКОВСКИЙ
САНТЕХПРОЕКТ

Формат А3

Формат	Зона	Поз.	Обозначение	Наименование	Кол.	Примечание
				Документация		
А2			Д21А.890.020СБ	Сборочный чертеж		
				Сборочные единицы		
А4		1	Д21А.890.010-02	Фланец	1	
				Детали		
А4		2	Д20А.797.018	Серьга	2	
А4		3	Д21А.890.011	Ребро	1	
А4		4	Д21А.890.012	Стенка	1	
А4		5	Д21А.890.013	Стенка		
А4		6	Д21А.890.014	Ребро	1	
А4		7	Д21А.890.015	Стенка	1	
Б4		8	Д21А.890.016	Ребро		
				Полоса 2-Б-5х50 ГОСТ103-76		
				ВСт.3сп ГОСТ535-79		
				L=995 h14 ^{25}	2	1.95кг.
Б4		9	Д21А.890.017	Ребро		
				Полоса 2-Б-5х50 ГОСТ103-76		
				ВСт.3сп ГОСТ535-79		
				L=680 h14 ^{25}	4	1,33 кг.

Изм.	Лист	№докум.	Подп.	Дата
Разраб.		Мордвинкин		5.5.88
Пров.		Мордвинкин		
Нач.отд.				
Н.контр.		Мюнтер		
Утв.				

Д21А.890.020

Короб

Лит.	Лист	Листов
И	1	2

ГОССТРОЙ СССР
ГПИ ГОРЬКОВСКИЙ
САНТЕХПРОЕКТ

Формат А4

Формат	Зона	Поз.	Обозначение	Наименование	Кол.	Примечание
Б4		10	Д21А.890.018	Ребро		
				Полоса 2-Б-5х50 ГОСТ103-76		
				ВСт.3сп ГОСТ535-79		
				L=75 h14 ^{25}	2	0,15кг.
Б4		11	Д21А.890.019	Накладка		
				Полоса 2-Б-5х50 ГОСТ103-76		
				ВСт.3сп ГОСТ535-79		
				L=100 h14 ^{25}	2	0,2кг.
Б4		12	Д21А.890.021	Ребро		
				Полоса 2-Б-5х50 ГОСТ103-76		
				ВСт.3сп ГОСТ535-79		
				L=480 h14 ^{25}	4	0,94кг.

Д21А.890.020

Лист 2

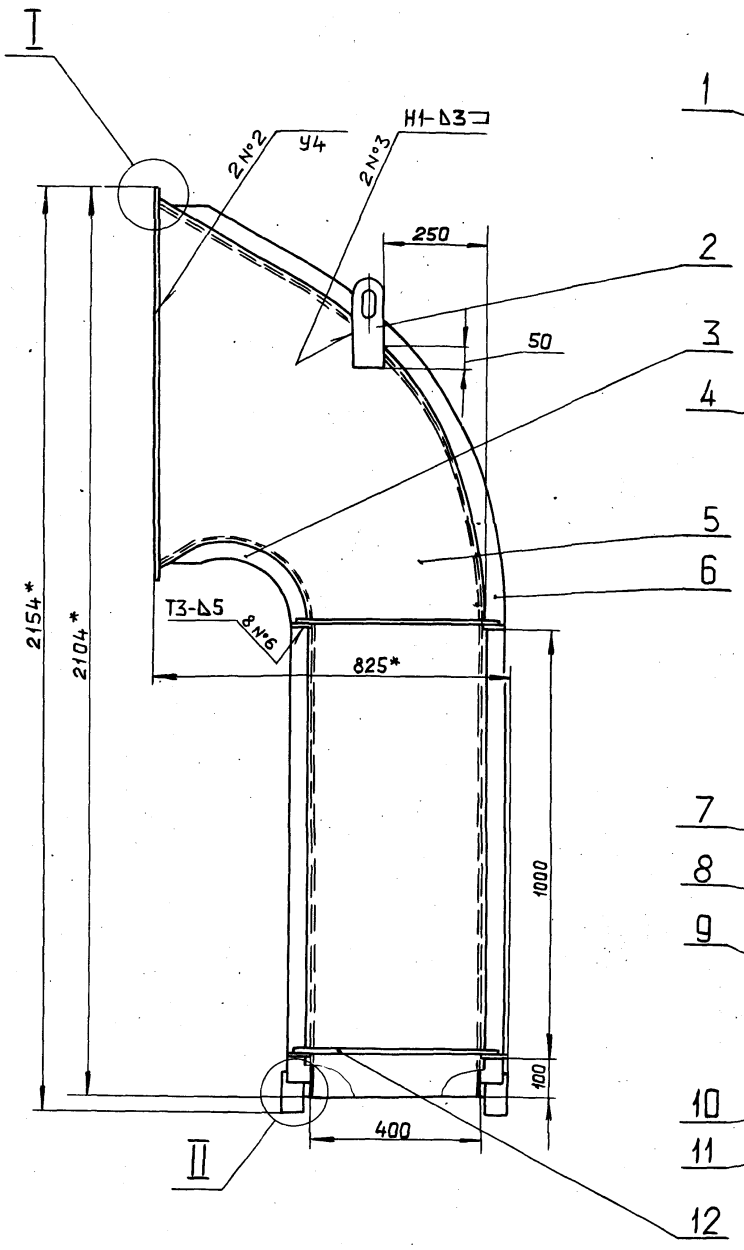

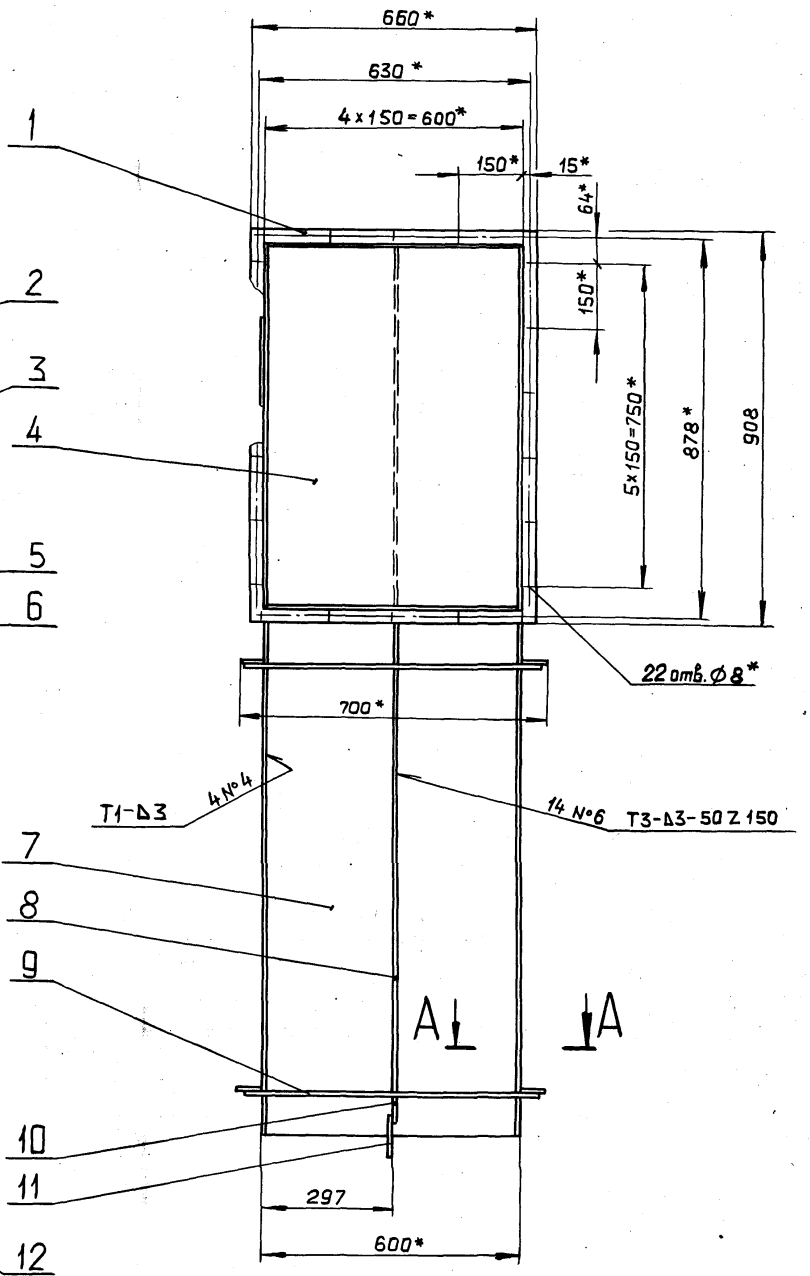

I
M1:1

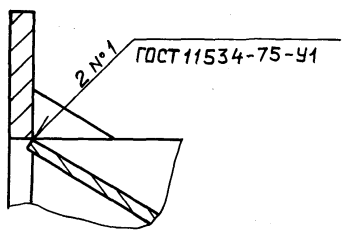

А–А
M1:2

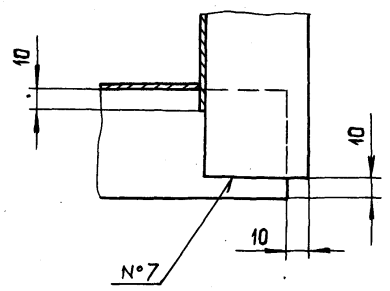

II
M1:2

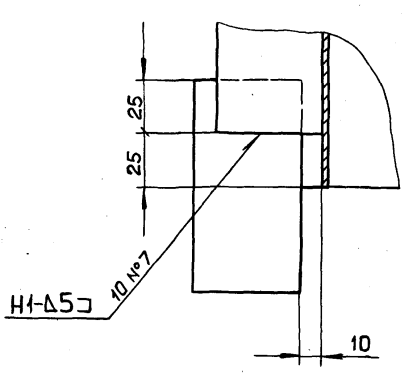

1.* Размеры для справок.

2. $\pm \frac{IT16}{2}$.

3. Сварные швы №2...7 по ГОСТ 5264-80.

					Д21А.890.020 СБ		
Изм.	Лист	№ докум.	Подп.	Дата	Короб	Лит.	Масса	Масштаб
Разраб.		Мордвинкин		5.5.87		И	87.6	1:10
Пров.		Мордвинкин				Лист	Листов 1
Т.контр.						Госстрой СССР ГПИ Горьковский САНТЕХПРОЕКТ	
Н.контр.		Мюнтер					
Утв.							

Инв. № подл. | Подп. и дата | Взам. инв. № | Инв. № дубл. | Подп. и дата

Альбом 6 часть 2

Типовой проект 903-1-

Д21А.890.012

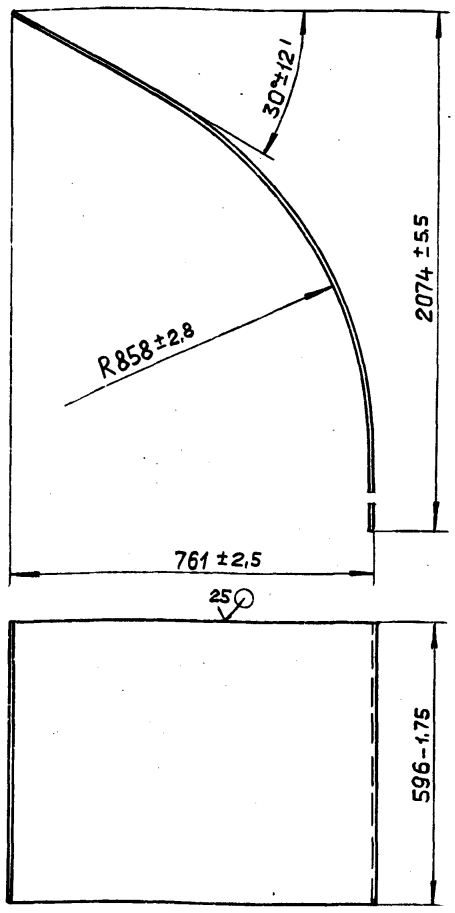

Изм.	Лист	№ докум.	Подп.	Дата
Разраб.		Мордвинкин		5.5.11
Пров.		Мордвинкин		
Т.контр.				
Н.контр.		Мюнтер		
Утв.				

Д21А.890.012

Стенка

Лит.	Масса	Масштаб
И	22,7	1:10

Лист | Листов 1

Лист Б-ПН-2 ГОСТ19903-74
3-IУ-Н-ВСт.3сп ГОСТ16523-70

ГОССТРОЙ СССР
ГПИ ГОРЬКОВСКИЙ
САНТЕХПРОЕКТ

Формат А4

Д214.890.013

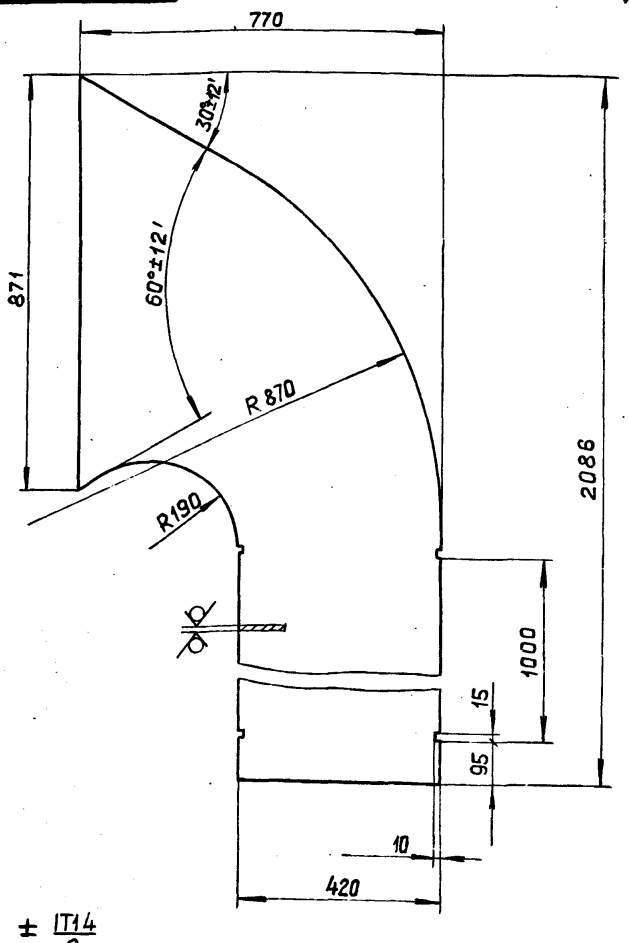

H14, h14, $\pm \frac{IT14}{2}$

Изм.	Лист	№ докум.	Подп.	Дата
Разраб.		Мордвинкин		5.5.11
Пров.		Мордвинкин		
Т.контр.				
Н.контр.		Мюнтер		
Утв.				

Д21А.890.013

Стенка

Лит.	Масса	Масштаб
И	13,85	1:10

Лист | Листов 1

Лист Б-ПН-2 ГОСТ19903-74
3-IУ-Н-ВСт.3сп ГОСТ16523-70

ГОССТРОЙ СССР
ГПИ ГОРЬКОВСКИЙ
САНТЕХПРОЕКТ

Формат А4

Д214.890.014

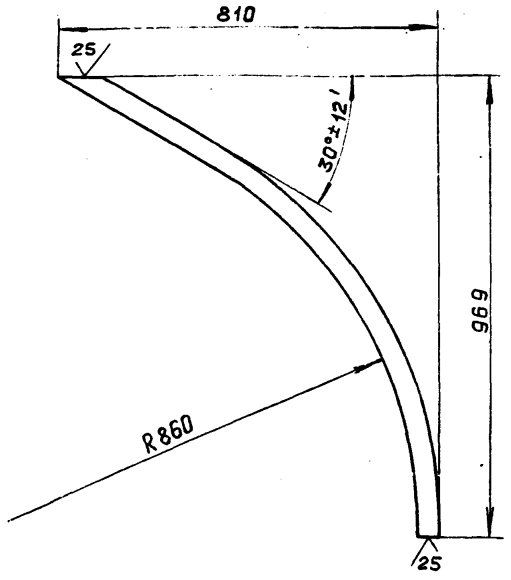

h14, $\pm \frac{IT16}{2}$

Изм.	Лист	№ докум.	Подп.	Дата
Разраб.		Мордвинкин		5.5.11
Пров.		Мордвинкин		
Т.контр.				
Н.контр.		Мюнтер		
Утв.				

Д21А.890.014

Ребро

Лит.	Масса	Масштаб
И	2,54	1:10

Лист | Листов 1

Полоса 2-Б-5×50 ГОСТ103-76
ВСт.3сп ГОСТ535-79

ГОССТРОЙ СССР
ГПИ ГОРЬКОВСКИЙ
САНТЕХПРОЕКТ

Формат А4

Д214.890.015

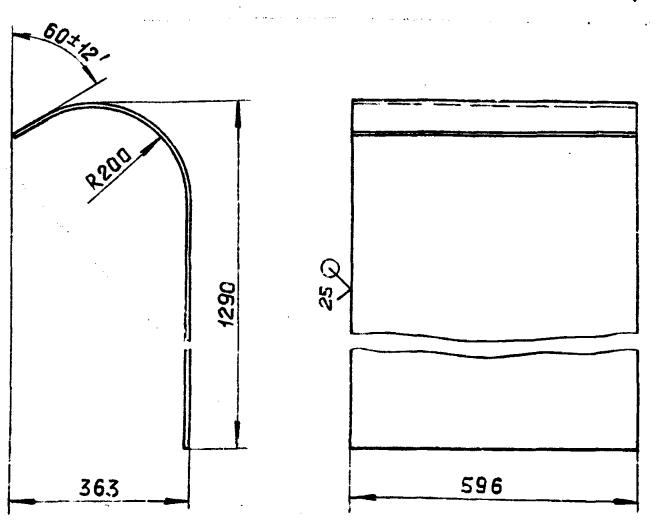

h14, $\pm \frac{IT16}{2}$

Изм.	Лист	№ докум.	Подп.	Дата
Разраб.		Мордвинкин		5.5.11
Пров.		Мордвинкин		
Т.контр.				
Н.контр.		Мюнтер		
Утв.				

Д21А.890.015

Стенка

Лит.	Масса	Масштаб
И	14,85	1:10

Лист | Листов 1

Лист Б-ПН-2 ГОСТ19903-74
3-IУ-Н-ВСт.3сп ГОСТ16523-70

ГОССТРОЙ СССР
ГПИ ГОРЬКОВСКИЙ
САНТЕХПРОЕКТ

Формат А4

Альбом 6 часть 2

Типовой проект 903-1-

Формат	Зона	Поз.	Обозначение	Наименование	Кол.	Примечание
				Документация		
А2			Д21А.891.000 СБ	Сборочный чертеж		
				Сборочные единицы		
А4		1	Д21А.891.010	Короб с заслонкой	1	
А4		2	Д21А.891.040	Короб	1	
А4		3	Д21А.891.050	Короб	1	
А4		4	Д21А.891.060	Карман всасывающий	1	

Изм.	Лист	№ докум.	Подп.	Дата
Разраб.		Моравинкин		5.5.81
Пров.		Моравинкин		
Нач.отд.		Вольский		
Н.контр.		Мюнтер		
Утв.				

Д21А.891.000

Воздуховод с заслонкой

Лит.	Лист	Листов
И		1

Госстрой СССР ГПИ Горьковский САНТЕХПРОЕКТ

Формат А4

Подп. и дата | Инв. № дубл. | Взам. инв. № | Подп. и дата | Инв. № подл.

Формат	Зона	Поз.	Обозначение	Наименование	Кол.	Примечание
				Документация		
А2			Д21А.891.010 СБ	Сборочный чертеж		
				Сборочные единицы		
А4		1	Д21А.890.010	Фланец	1	
А4		2	Д21А.891.020	Короб	1	
А4		3	Д21А.891.030	Заслонка	1	
				Детали		
БЧ		4	Д21А.891.001	Сетка		
				Сетка 20-2Л ГОСТ3826-82		
				(460×1332) h14 $^{25}\surd$	1	1,5 кг.
А4		5	Д21А.891.002	Вал	1	
				Стандартные изделия		
				Болты ГОСТ7798-70		
		6		М6×20.46.019	20	
		7		М6×40.46.019	3	
		8		Гайка М6.4.019 ГОСТ5915-70	23	

Изм.	Лист	№ докум.	Подп.	Дата
Разраб.		Моравинкин		5.5.81
Пров.		Моравинкин		
Нач.отд.				
Н.контр.		Мюнтер		
Утв.				

Д21А.891.010

Короб с заслонкой

Лит.	Лист	Листов
И		1

Госстрой СССР ГПИ Горьковский САНТЕХПРОЕКТ

Формат А4

Подп. и дата | Инв. № дубл. | Взам. инв. № | Подп. и дата | Инв. № подл.

Формат	Зона	Поз.	Обозначение	Наименование	Кол.	Примечание
				Документация		
А2			Д21А.891.020 СБ	Сборочный чертеж		
				Сборочные единицы		
А4		1	Д21А.890.010	Фланец	1	
				Детали		
БЧ		2	Д21А.891.003	Пластина		
				Полоса 2-Б-5×50 ГОСТ 103-76		
				ВСт.3сп ГОСТ 535-79		
				L=586 h14 $^{25}\surd$	2	1.15кг.
БЧ		3	Д21А.891.004	Пластина		
				Полоса 2-Б-5×50 ГОСТ 103-76		
				ВСт.3сп ГОСТ 535-79		
				L=386 h14 $^{25}\surd$	2	0.76кг.
БЧ		4	Д21А.891.005	Стенка		
				Лист Б-ПН-2 ГОСТ19903-74		
				3-Ц-Н-ВСт3спГОСТ16523-70		
				(420×1000) h14 $^{25}\surd$	1	6,59кг.
А4		5	Д21А.891.006	Стенка	2	
А4		6	Д21А.891.007	Стенка	1	
БЧ		7	Д21А.891.008	Стенка		
				Лист Б-ПН-2 ГОСТ19903-74		
				3-Ц-Н-ВСт3спГОСТ16523-70		
				(58×420) h14 $^{25}\surd$	1	0.38кг.

Изм.	Лист	№ докум.	Подп.	Дата
Разраб.		Моравинкин		5.5.81
Пров.		Моравинкин		
Нач.отд.				
Н.контр.		Мюнтер		
Утв.				

Д21А.891.020

Короб

Лит.	Лист	Листов
И	1	2

Госстрой СССР ГПИ Горьковский САНТЕХПРОЕКТ

Формат А4

Подп. и дата | Инв. № дубл. | Взам. инв. № | Подп. и дата | Инв. № подл.

Формат	Зона	Поз.	Обозначение	Наименование	Кол.	Примечание
А4		8	Д21А.891.009	Стенка	1	
БЧ		9	Д21А.891.011	Ребро		
				Полоса 2-а-5×50 ГОСТ 103-76		
				ВСт.3сп ГОСТ 535-79		
				L=890 h14 $^{25}\surd$	2	1,74 кг.
А4		10	Д21А.891.012	Стенка	1	
А4		11	Д21А.891.013	Втулка	2	
БЧ		12	Д21А.891.014	Ребро		
				Полоса 2-Б-5×50 ГОСТ 103-76		
				ВСт.3сп ГОСТ 535-79		
				L=596 h14 $^{25}\surd$	4	1,17 кг
БЧ		13	Д21А.891.015	Ребро		
				Полоса 2-Б-5×50 ГОСТ 103-76		
				ВСт.3сп ГОСТ 535-79		
				L=295 h14 $^{25}\surd$	2	0,58 кг
БЧ		14	Д21А.891.016	Ребро		
				Полоса 2-Б-5×50 ГОСТ 103-76		
				ВСт.3сп ГОСТ 535-79		
				L=950 h14 $^{25}\surd$	2	1,86 кг.
БЧ		15	Д21А.891.017	Пластина		
				Полоса 2-Б-5×50 ГОСТ 103-76		
				ВСт.3сп ГОСТ 535-79		
				L=100 h14 $^{25}\surd$	2	0,2 кг.

Изм.	Лист	№ докум.	Подп.	Дата

Д21А.891.020 Лист 2

Копировал: Ганкова 23296-07 10 Формат А4

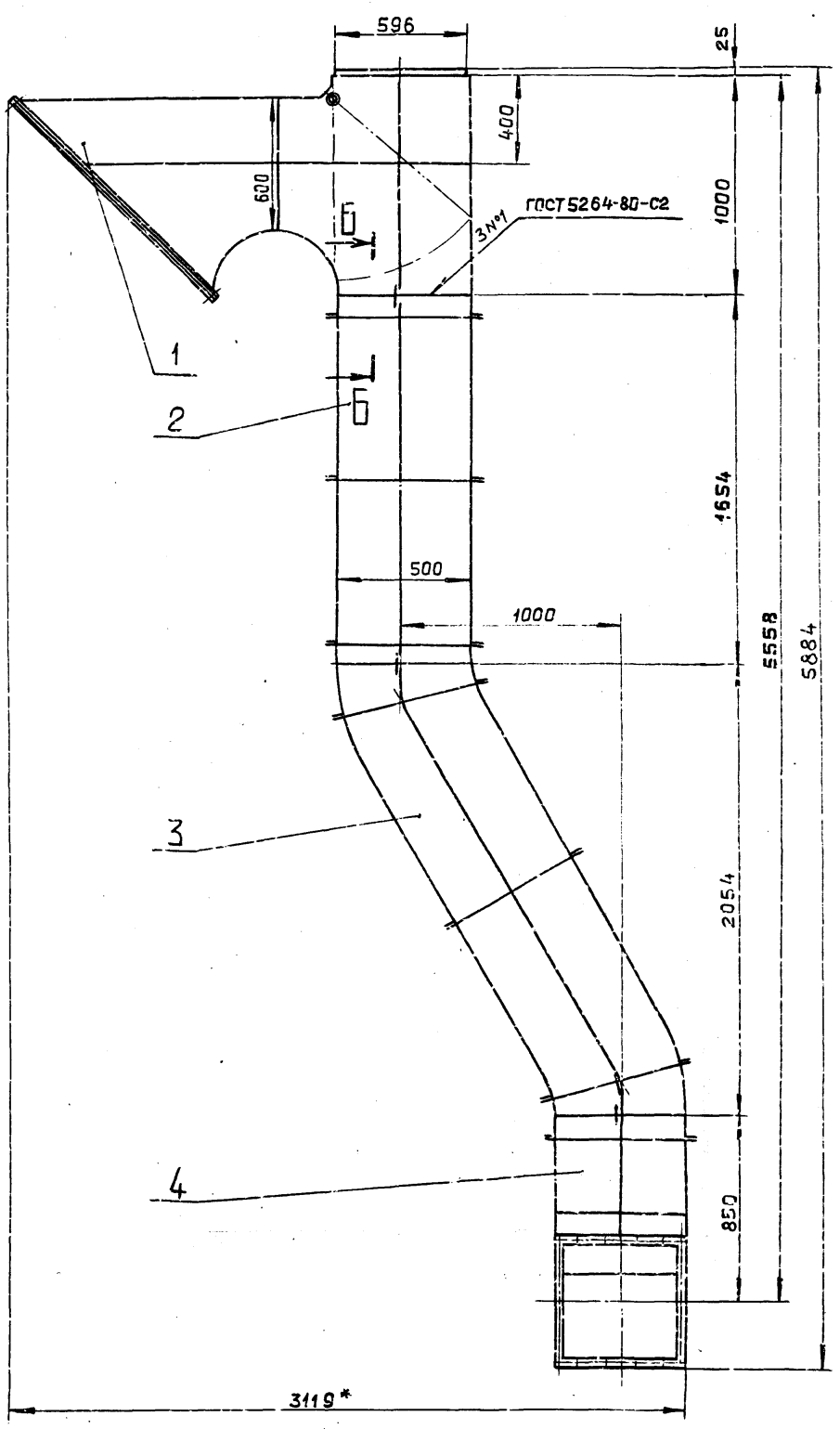

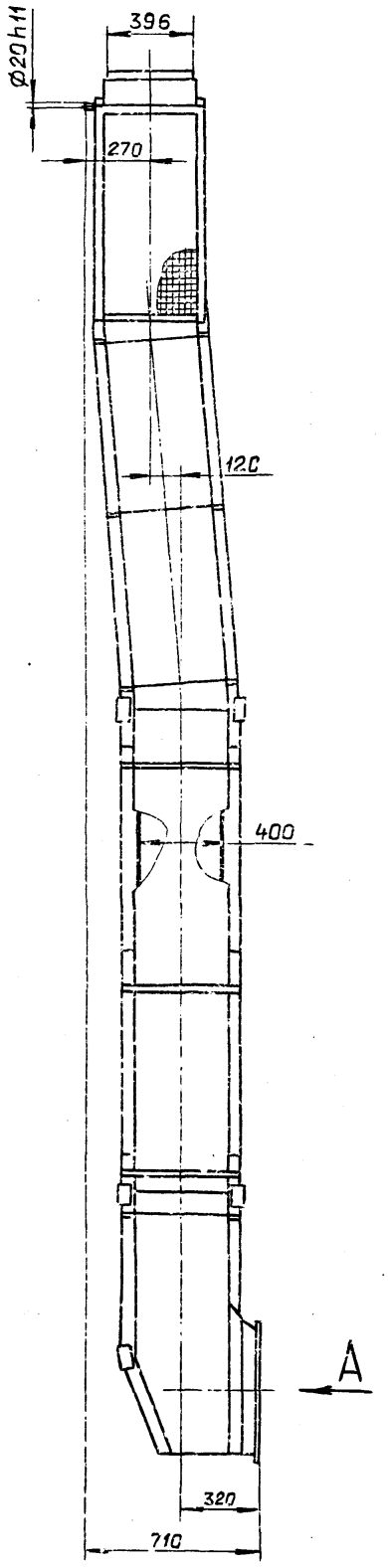

Вид А
М1:5

Б–Б
М1:2

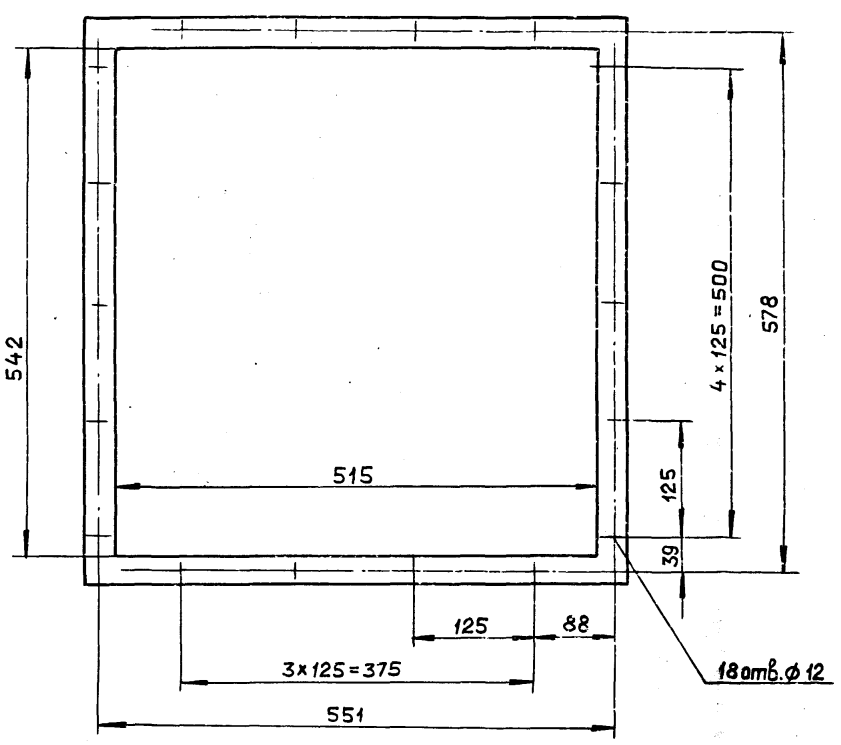

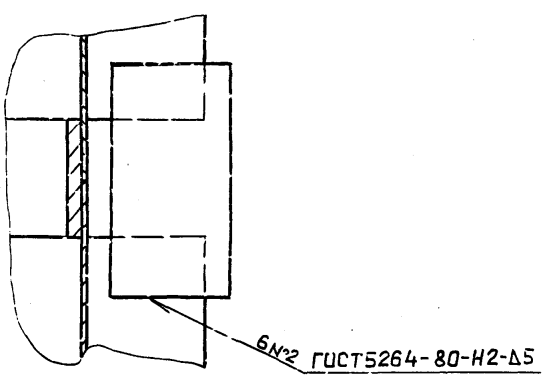

Размеры для справок.

Изм.	Лист	№ докум.	Подп.	Дата
Разраб.		Моравинкин		5.5.88
Пров.		Моравинкин		
Т.контр.				
Нач.отд.		Вольский		
Н.контр.		Мюнтер		
Утв.				

Д21А.891.000 СБ

Воздуховод с заслонкой

Лит.	Масса	Масштаб
И	308	1:20

Лист	Листов 1

Госстрой СССР
ГПИ Горьковский
САНТЕХПРОЕКТ

Инв.№подл. | Подп. и дата | Взам.инв.№ | Инв.№дубл. | Подп. и дата

Д21А.891.010 СБ

Альбом 6 часть 2

Типовой проект 903-1-

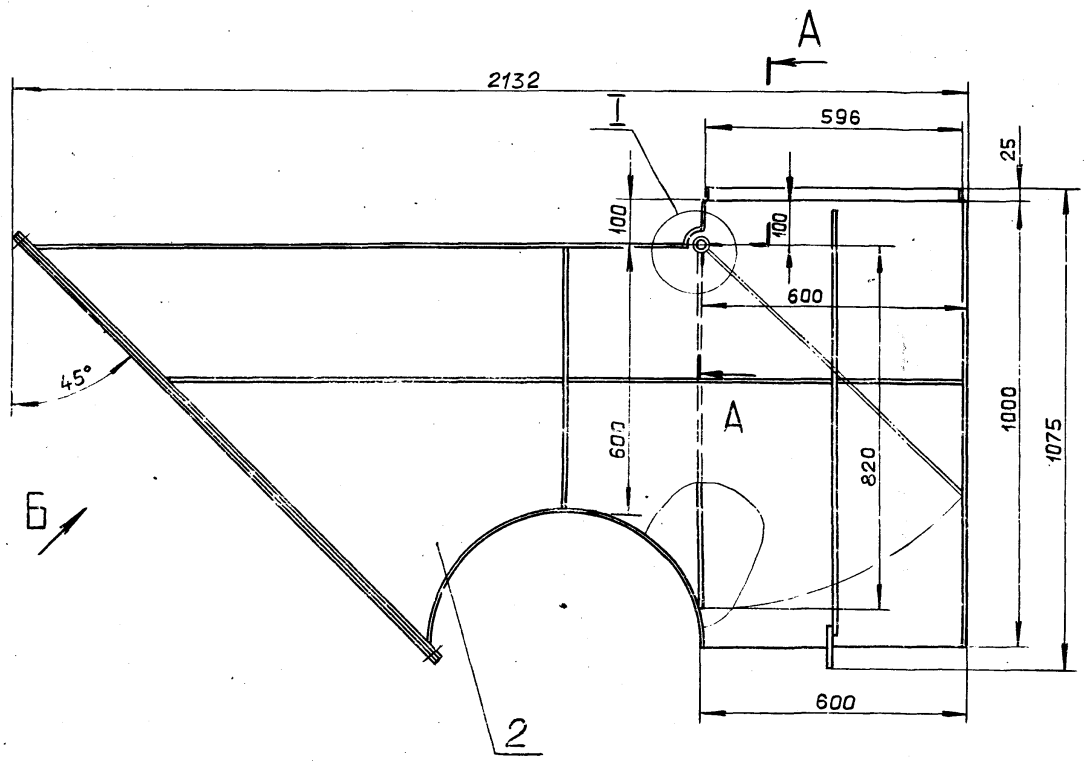

А-А
М1:2

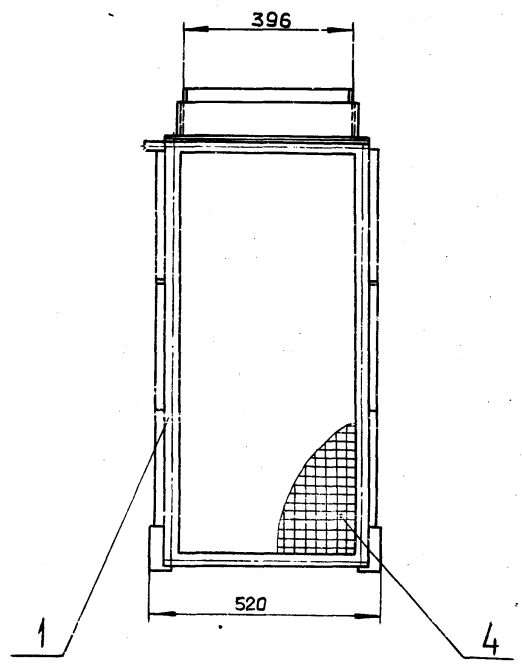

I
М1:1

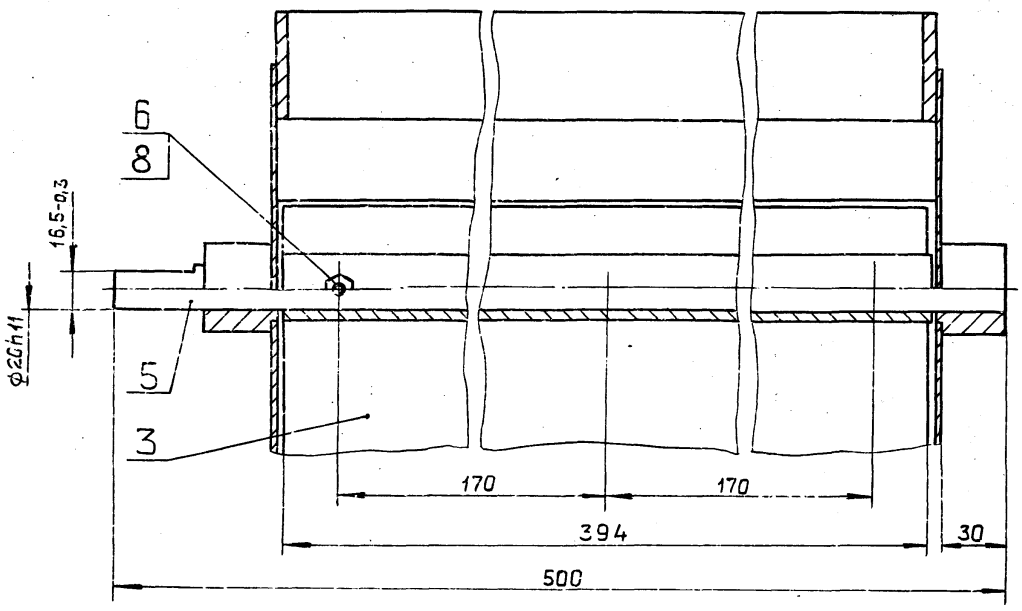

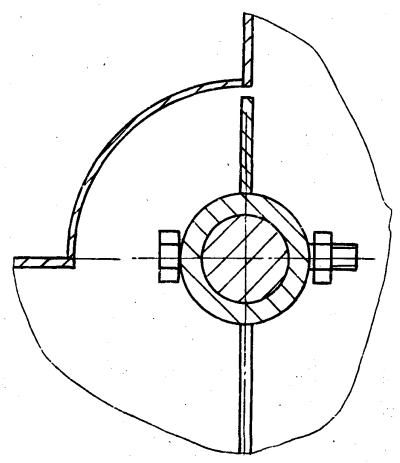

Вид Б повернуто

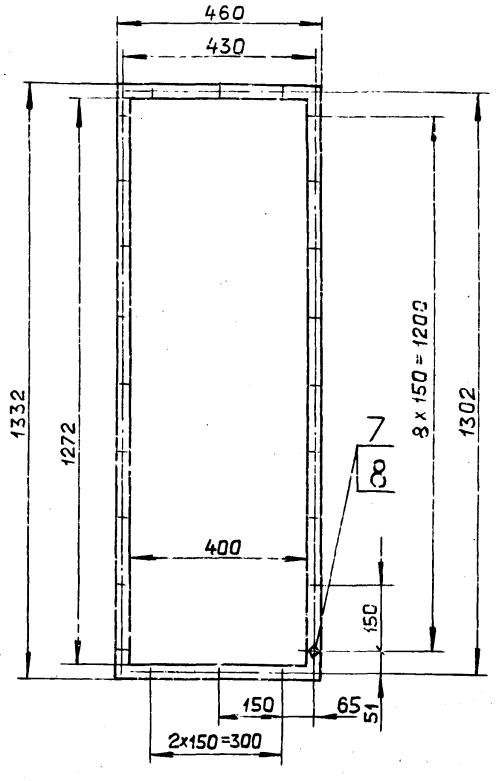

1. Размеры для справок.
2. Узлы трения набить пластичной смазкой ЦИАТИМ-201 ГОСТ 6267-74.

					Д21А.891.010 СБ			
Изм.	Лист	№ докум.	Подп.	Дата	Короб с заслонкой	Лит.	Масса	Масштаб
Разраб.		Мордвинкин		5.5.88		И	83,5	1:10
Пров.		Мордвинкин				Лист	Листов 1	
Т.контр.						ГОССТРОЙ СССР ГПИ ГОРЬКОВСКИЙ САНТЕХПРОЕКТ		
Н.контр.		Мюнтер						
Утв.								

Инв. № подл. | Подп. и дата | Взам. инв. № | Инв. № дубл. | Подп. и дата

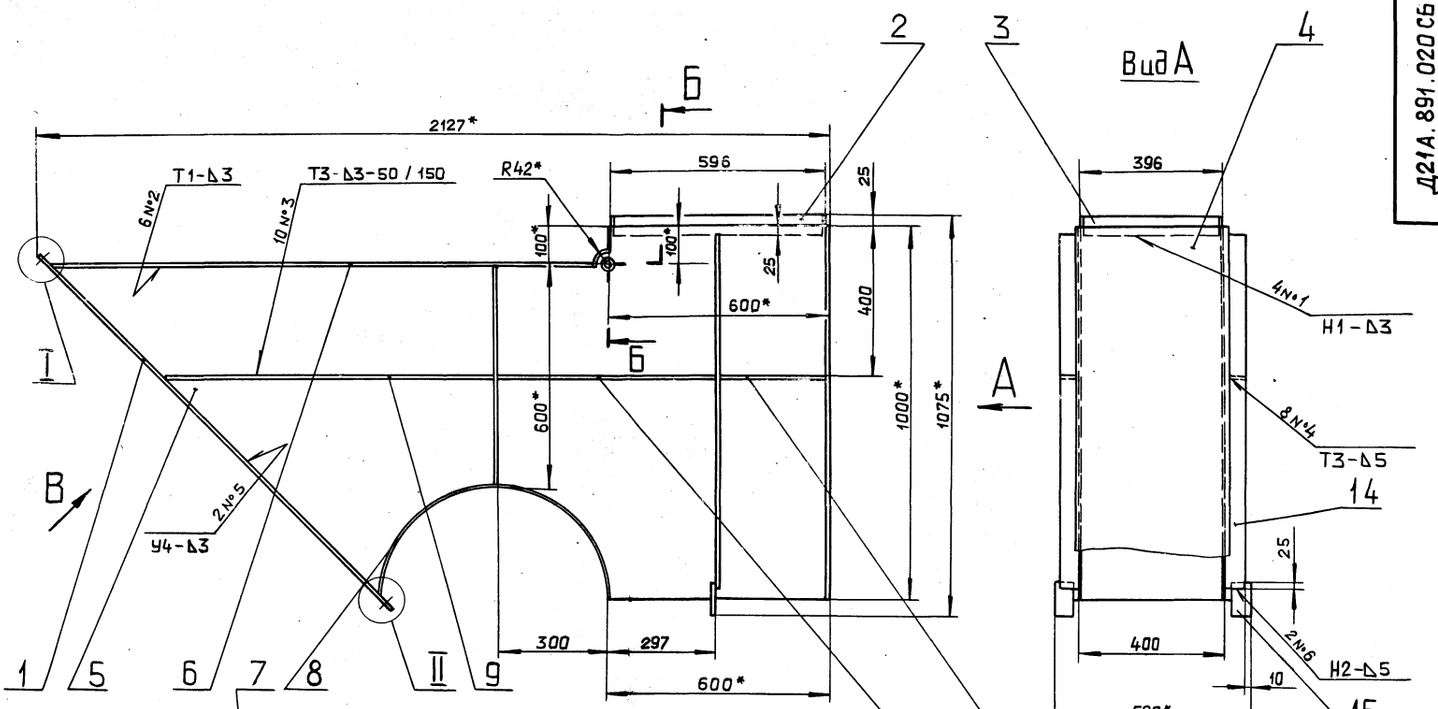

Б-Б
М1:2

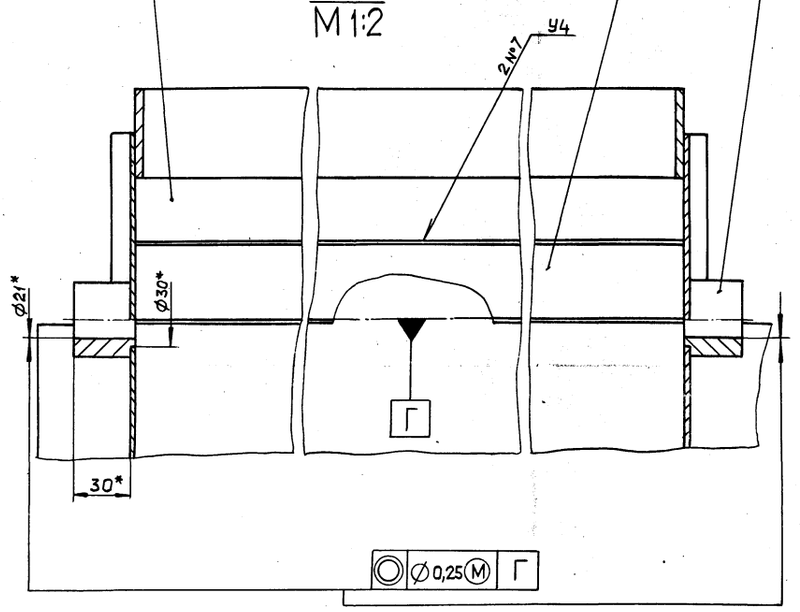

I
М1:1

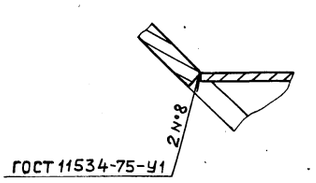

II
М1:1

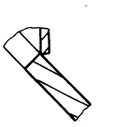

Вид В повернуто

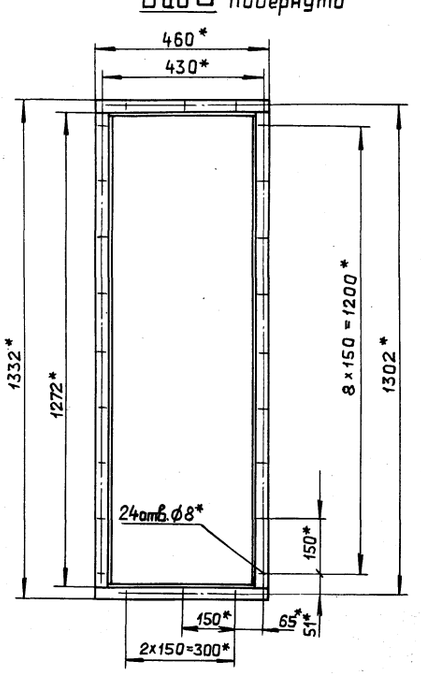

1.* Размеры для справок.

2. $\pm \frac{IT16}{2}$.

3. Сварные швы №1...7 по ГОСТ 5264-80.

						Д21А.891.020 СБ		
Изм.	Лист	№ докум.	Подп.	Дата	Короб	Лит.	Масса	Масштаб
Разраб.		Мордвинкин		5.5.11		И	67	1:10
Пров.		Мордвинкин				Лист	Листов 1	
Т.контр.						ГОССТРОЙ СССР ГПИ ГОРЬКОВСКИЙ САНТЕХПРОЕКТ		
Н.контр.		Мюнтер						
Утв.								

Инв. № подл. | Подп. и дата | Взам. инв. № | Инв. № дубл. | Подп. и дата

Альбом 6 часть 2

Типовой проект 903-1-

Д21А.891.002

6.3

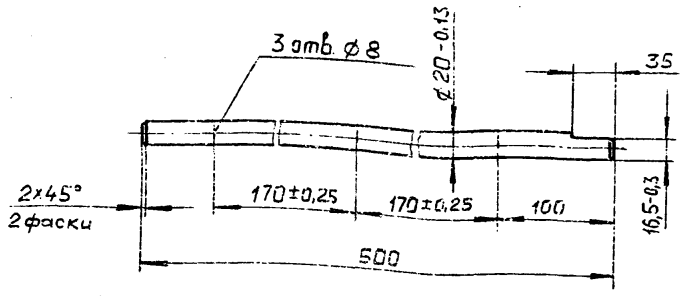

H14, h14, $\pm \frac{IT14}{2}$

Изм.	Лист	№ докум.	Подп.	Дата
Разраб.		Мордвинкин		5.5.89
Пров.		Мордвинкин		
Т.контр.				
Н.контр.		Мюнтер		
Утв.				

Д21А.891.002

Вал

Лит.	Масса	Масштаб
И	1,23	1:4
Лист	Листов 1	

В Ст.3сп ГОСТ 380-71

ГОССТРОЙ СССР ГПИ ГОРЬКОВСКИЙ САНТЕХПРОЕКТ

Формат А4

Д21А.891.006

25 (√)

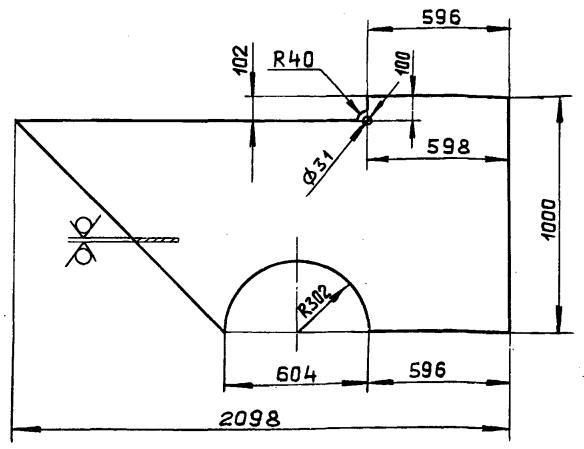

H14, h14, $\pm \frac{IT14}{2}$

Изм.	Лист	№ докум.	Подп.	Дата
Разраб.		Мордвинкин		5.5.89
Пров.		Мордвинкин		
Т.контр.				
Н.контр.		Мюнтер		
Утв.				

Д21А.891.006

Стенка

Лит.	Масса	Масштаб
И	21,93	1:20
Лист	Листов 1	

Лист 6-ПН-2 ГОСТ 19903-74 / 3-IУ-Н-ВСт.3сп ГОСТ 16523-70

ГОССТРОЙ СССР ГПИ ГОРЬКОВСКИЙ САНТЕХПРОЕКТ

Формат А4

Д21А.891.007

(√)

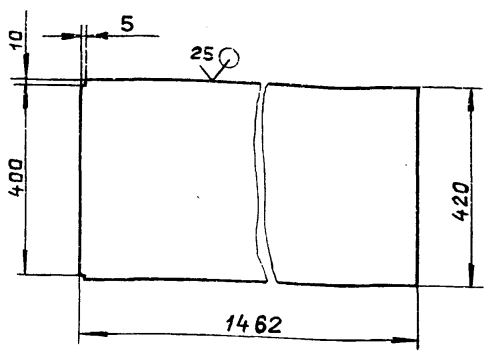

h14, $\pm \frac{IT14}{2}$

Изм.	Лист	№ докум.	Подп.	Дата
Разраб.		Мордвинкин		5.5.89
Пров.		Мордвинкин		
Т.контр.				
Н.контр.		Мюнтер		
Утв.				

Д21А.891.007

Стенка

Лит.	Масса	Масштаб
И	9,63	1:10
Лист	Листов 1	

Лист 6-ПН-2 ГОСТ 19903-74 / 3-IУ-Н-ВСт.3сп ГОСТ 16523-70

ГОССТРОЙ СССР ГПИ ГОРЬКОВСКИЙ САНТЕХПРОЕКТ

Формат А4

Д21А.891.009

(√)

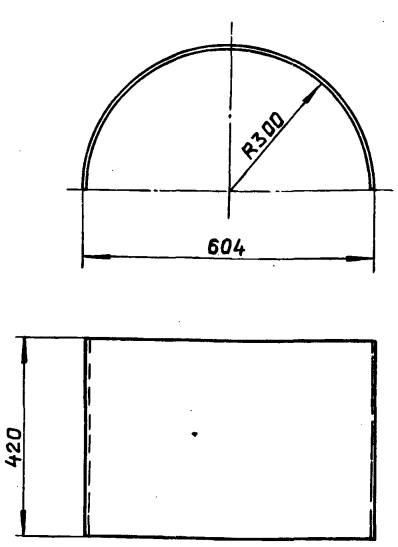

h16, $\pm \frac{IT16}{2}$

Изм.	Лист	№ докум.	Подп.	Дата
Разраб.		Мордвинкин		5.5.89
Пров.		Мордвинкин		
Т.контр.				
Н.контр.		Мюнтер		
Утв.				

Д21А.891.009

Стенка

Лит.	Масса	Масштаб
И	6.21	1:10
Лист	Листов 1	

Лист 6-ПН-2 ГОСТ 19903-74 / 3-IУ-Н-ВСт.3сп ГОСТ 16523-70

ГОССТРОЙ СССР ГПИ ГОРЬКОВСКИЙ САНТЕХПРОЕКТ

Формат А4

Д21А.891.012

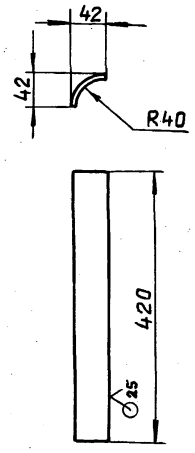

$h16, \pm \frac{IT16}{2}$

Изм.	Лист	№ докум.	Подп.	Дата
Разраб.		Мордвинкин		5.5.91
Пров.		Мордвинкин		
Т.контр.				
Н.контр.		Мюнтер		
Утв.				

Д21А.891.012

Стенка

Лит.	Масса	Масштаб
И	0,42	1:5
Лист	Листов 1	

Лист Б-ПН-2 ГОСТ 19903-74
3-IV-Н-ВСт3спГОСТ 16523-70

Госстрой СССР ГПИ Горьковский САНТЕХПРОЕКТ

Формат А4

Д214.891.013

6.3

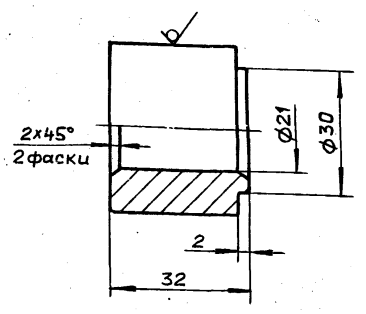

$H14, h14, \pm \frac{IT14}{2}$

Изм.	Лист	№ докум.	Подп.	Дата
Разраб.		Мордвинкин		5.5.91
Пров.		Мордвинкин		
Т.контр.				
Н.контр.		Мюнтер		
Утв.				

Д21А.891.013

Втулка

Лит.	Масса	Масштаб
И	0,24	1:1
Лист	Листов 1	

Круг 40-В- ГОСТ 2590-71
ВСт3спГОСТ 535-79

Госстрой СССР ГПИ Горьковский САНТЕХПРОЕКТ

Формат А4

Формат	Зона	Поз.	Обозначение	Наименование	Кол.	Примечание
				Документация		
А4			Д21А.891.030СБ	Сборочный чертеж		
				Детали		
Б4		1	Д21А.891.018	Лепесток		
				Лист Б-ПН-3 ГОСТ 19903-74		
				3-IV-Н-ВСт3спГОСТ 16523-70		
				(24×392) h14 $^{12,5}\sqrt{}$	1	0,21кг.
Б4		2	Д21А.891.019	Втулка		
				Труба 27×3 ГОСТ 8734-75		
				А10 ГОСТ 8733-74		
				L=394 h14 $^{12,5}\sqrt{}$	1	0,68кг.
Б4		3	Д21А.891.021	Клапан		
				Лист Б-ПН-3 ГОСТ 19903-74		
				3-IV-Н-ВСт3спГОСТ 16523-70		
				(392×806) h14 $^{12,5}\sqrt{}$	1	7,42кг.
А4		4	Д21А.891.022	Ребро	2	

Изм.	Лист	№ докум.	Подп.	Дата
Разраб.		Мордвинкин		5.5.91
Пров.		Мордвинкин		
Нач.отд.				
Н.контр.		Мюнтер		
Утв.				

Д21А.891.030

Заслонка

Лит.	Лист	Листов
И		1

Госстрой СССР ГПИ Горьковский САНТЕХПРОЕКТ

Формат А4

Д214.891.030 СЕ

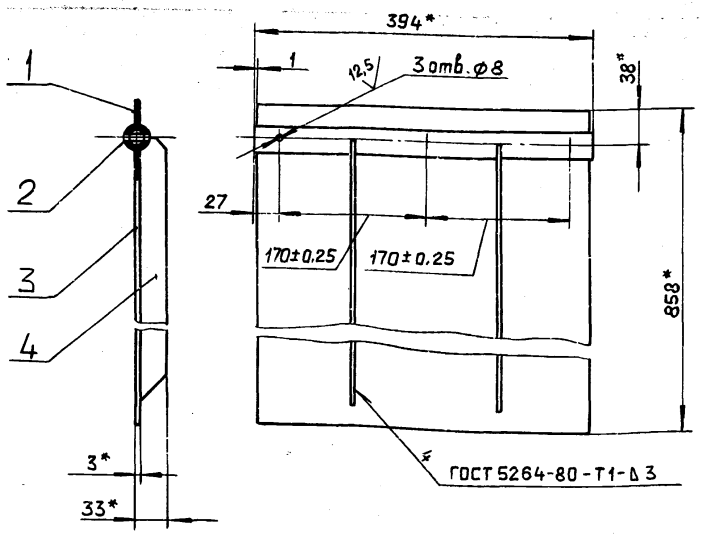

1*. Размеры для справок.

2. $H14, \pm \frac{IT16}{2}$

Изм.	Лист	№ докум.	Подп.	Дата
Разраб.		Мордвинкин		5.5.91
Пров.		Мордвинкин		
Т.контр.				
Н.контр.		Мюнтер		
Утв.				

Д21А.891.030СБ

Заслонка

Лит.	Масса	Масштаб
И	9,45	1:5
Лист	Листов 1	

Госстрой СССР ГПИ Горьковский САНТЕХПРОЕКТ

Формат А4

Альбом 6 часть 2

Типовой проект 903-1-

Д21А.891.022

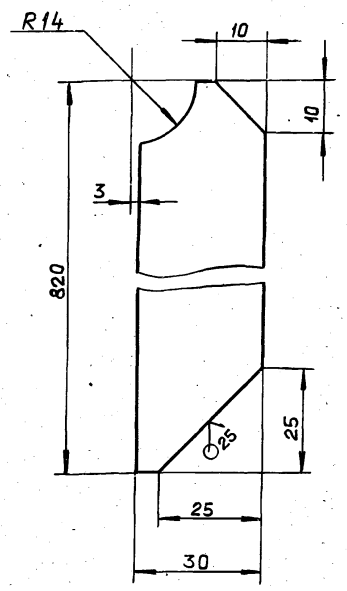

h14, $\pm \frac{IT14}{2}$

Изм.	Лист	№ докум.	Подп.	Дата
Разраб.		Мордвинкин		5.5.91
Пров.		Мордвинкин		
Т.контр.				
Н.контр.		Мюнтер		
Утв.				

Д21А.891.022

Ребро

Лит.	Масса	Масштаб
И	0,57	1:1

Лист | Листов 1

Лист 5-ПН-3 ГОСТ 19903-74
3-IV-Н-ВСт3сп ГОСТ16523-70

Госстрой СССР ГПИ Горьковский САНТЕХПРОЕКТ

Формат А4

Д21А.891.024

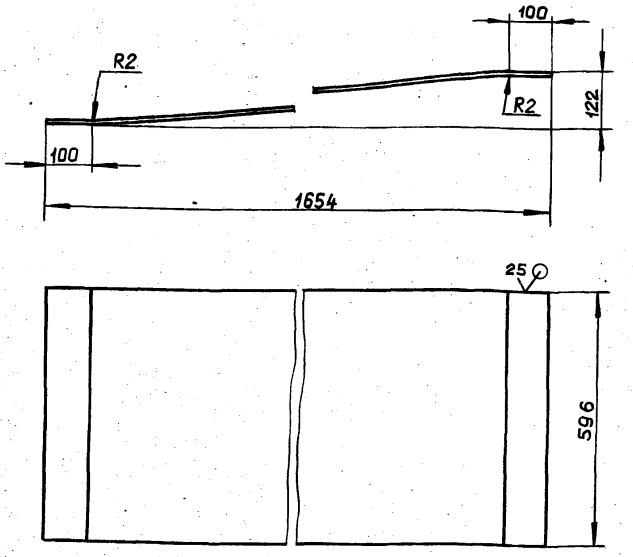

h14, $\pm \frac{IT16}{2}$

Изм.	Лист	№ докум.	Подп.	Дата
Разраб.		Мордвинкин		5.5.91
Пров.		Мордвинкин		
Т.контр.				
Н.контр.		Мюнтер		
Утв.				

Стенка

Лит.	Масса	Масштаб
И	15,51	1:10

Лист | Листов 1

Лист 5-ПН-2 ГОСТ 19903-74
3-IV-Н-ВСт3сп ГОСТ16523-70

Госстрой СССР ГПИ Горьковский САНТЕХПРОЕКТ

Формат А4

Формат	Зона	Поз.	Обозначение	Наименование	Кол.	Примечание
				Документация		
А3			Д21А.891.040СБ	Сборочный чертеж		
				Детали		
Б4		1	Д21А.891.023	Ребро		
				Полоса 2-Б-5х50 ГОСТ 103-76 / ВСт3сп ГОСТ 535-79		
				L=680 h14	6	1,33кг
А4		2	Д21А.891.024	Стенка	2	
Б4		3	Д21А.891.025	Пластина		
				Полоса 2-Б-5х50 ГОСТ 103-76 / ВСт3сп ГОСТ535-79		
				L=586 h14	2	1,15кг
Б4		4	Д21А.891.026	Пластина		
				Полоса 2-Б-5х50 ГОСТ 103-76 / ВСт3сп ГОСТ535-79		
				L=386 h14	2	0,76кг
А4		5	Д21А.891.027	Стенка	2	
Б4		6	Д21А.891.028	Ребро		
				Полоса 2-Б-5х50 ГОСТ 103-76 / ВСт3сп ГОСТ535-79		
				L=480 h14	6	0,94кг

Изм.	Лист	№ докум.	Подп.	Дата
Разраб.		Мордвинкин		5.5.91
Пров.		Мордвинкин		
Нач.отд.				
Н.контр.		Мюнтер		
Утв.				

Д21А.891.040

Короб

Лит.	Лист	Листов
И	1	2

Госстрой СССР ГПИ Горьковский САНТЕХПРОЕКТ

Формат А4

Формат	Зона	Поз.	Обозначение	Наименование	Кол.	Примечание
А4		7	Д21А.891.029-02	Ребро	2	
		8	-03	Ребро	2	
Б4		9	Д21А.891.031	Ребро		
				Полоса 2-Б-5х50 ГОСТ 103-76 / ВСт3сп ГОСТ535-79		
				L=75 h14	4	0,15кг.
Б4		10	Д21А.891.032	Пластина		
				Полоса 2-Б-5х50 ГОСТ 103-76 / ВСт3сп ГОСТ535-79		
				L=100 h14	2	0,2кг.

Изм. Лист № докум. Подп. Дата

Д21А.891.040

Лист 2

Формат А4

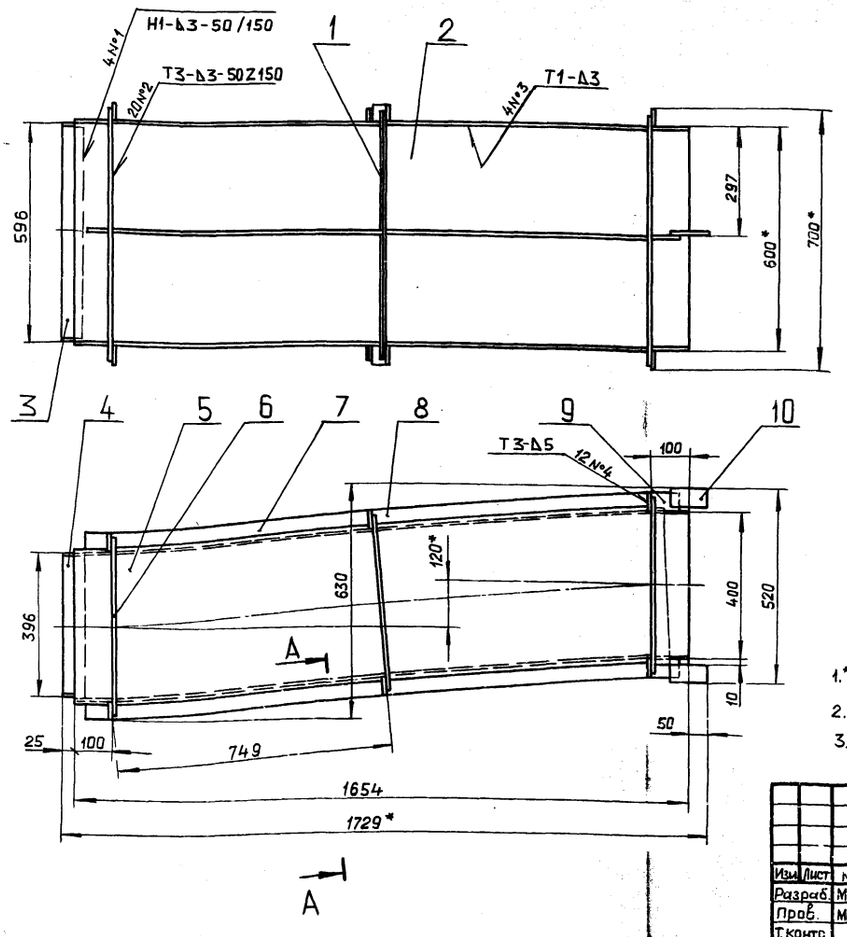

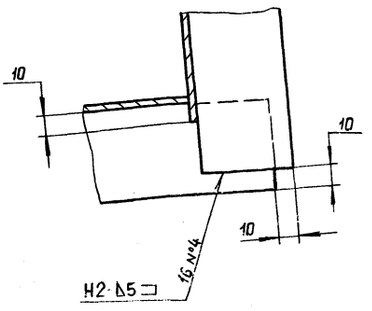

А–А
М1:2

1.* Размеры для справок.
2. $\pm \frac{IT16}{2}$.
3. Сварные швы по ГОСТ 5264-80.

Изм.	Лист	№ докум.	Подп.	Дата
Разраб.		Марабинкин		5.5.17
Пров.		Марабинкин		
Т.контр.				
Н.контр.		Мюнтер		
Утв.				

Д21А.891.040 СБ

Короб

Лит.	Масса	Масштаб
И	80	1:10

Лист | Листов 1

Госстрой СССР ГПИ Горьковский САНТЕХПРОЕКТ

Формат А3

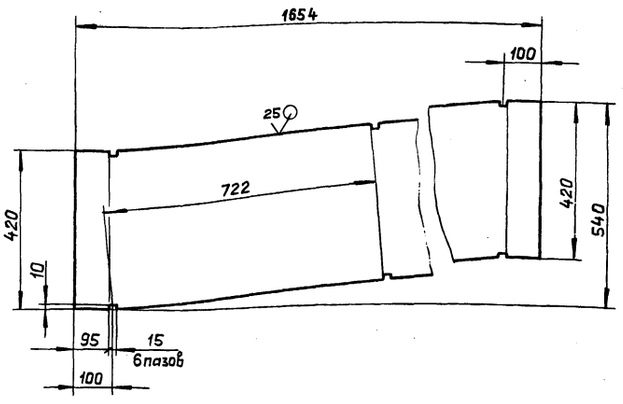

H14, h14, $\pm \frac{IT14}{2}$

Изм.	Лист	№ докум.	Подп.	Дата
Разраб.		Марабинкин		5.5.17
Пров.		Марабинкин		
Т.контр.				
Н.контр.		Мюнтер		
Утв.				

Д21А.891.027

Стенка

Лит.	Масса	Масштаб
И	12.47	1:1

Лист | Листов 1

Лист Б-ПН-2 ГОСТ 19903-74 / 3-[V]-Н-ВСт3сп ГОСТ 16523-70

Госстрой СССР ГПИ Горьковский САНТЕХПРОЕКТ

Формат А4

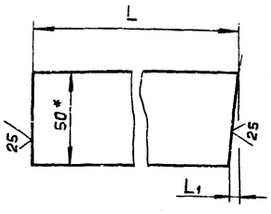

Обозначение	Размеры, мм L	Размеры, мм L_1	Масса, кг.
Д21А.891.029	479	87	1.02
– 01	600	20	1.15
– 02	706	5	1.38
– 03	744		1.46

1.* Размеры для справок.
2. h14, $\pm \frac{IT14}{2}$.

Изм.	Лист	№ докум.	Подп.	Дата
Разраб.		Марабинкин		5.5.17
Пров.		Марабинкин		
Т.контр.				
Н.контр.		Мюнтер		
Утв.				

Д21А.891.029

Ребро

Лит.	Масса	Масштаб
И	См. табл.	—

Лист | Листов 1

Полоса 2-Б-5×50 ГОСТ 103-76 / ВСт3сп ГОСТ 535-79

Госстрой СССР ГПИ Горьковский САНТЕХПРОЕКТ

Формат А4

Альбом 6 часть 2

Типовой проект 903-1-

Формат	Зона	Поз.	Обозначение	Наименование	Кол.	Примечание
				Документация		
А2			Д21А.891.050СБ	Сборочный чертеж		
				Детали		
Б4		1	Д21А.891.033	Пластина		
				Полоса 2-Б-5х50 ГОСТ 103-76		
				Вст.3сп ГОСТ 535-79		
				L=586 h14	2	1,15кг
Б4		2	Д21А.891.034	Пластина		
				Полоса 2-Б-5х50 ГОСТ 103-76		
				Вст.3сп ГОСТ 535-79		
				L=386 h14	2	0,76кг.
Б4		3	Д21А.891.035	Пластина		
				Полоса 2-Б-5х50 ГОСТ 103-76		
				Вст.3сп ГОСТ 535-79		
				L=100 h14	2	0,2кг.
А4		4	Д21А.891.036	Ребро	4	
А3		5	Д21А.891.037	Стенка	2	
Б4		6	Д21А.891.038	Ребро		
				Полоса 2-Б-5х50 ГОСТ 103-76		
				Вст.3сп ГОСТ 535-79		
				L=480 h14	6	0,94кг.
А4		7	Д21А.891.039	Стенка	2	
Б4		8	Д21А.891.041	Ребро		
				Полоса 2-Б-5х50 ГОСТ 103-76		
				Вст.3сп ГОСТ 535-79		
				L=680 h14	6	1,33кг.
Б4		9	Д21А.891.042	Ребро		
				Полоса 2-Б-5х50 ГОСТ 103-76		
				Вст.3сп ГОСТ 535-79		
				L=837 h14	4	1,64кг.

Инв.№ подл. | Подп. и дата | Взам.инв.№ | Инв.№ дубл. | Подп. и дата

Изм.	Лист	№ докум.	Подп.	Дата
Разраб.		Мордвинкин		5.5.88
Пров.		Мордвинкин		
Нач.отд				
Н.контр.		Мюнтер		
Утв.				

Д21А.891.050

Короб

Лит.	Лист	Листов
И	1	2

Госстрой СССР ГПИ Горьковский САНТЕХПРОЕКТ

Формат А4

Инв.№ подл. | Подп. и дата | Взам.инв.№ | Инв.№ дубл. | Подп. и дата

Изм.	Лист	№ докум.	Подп.	Дата

Д21А.891.050

Лист 2

Формат А4

Д21А.891.037

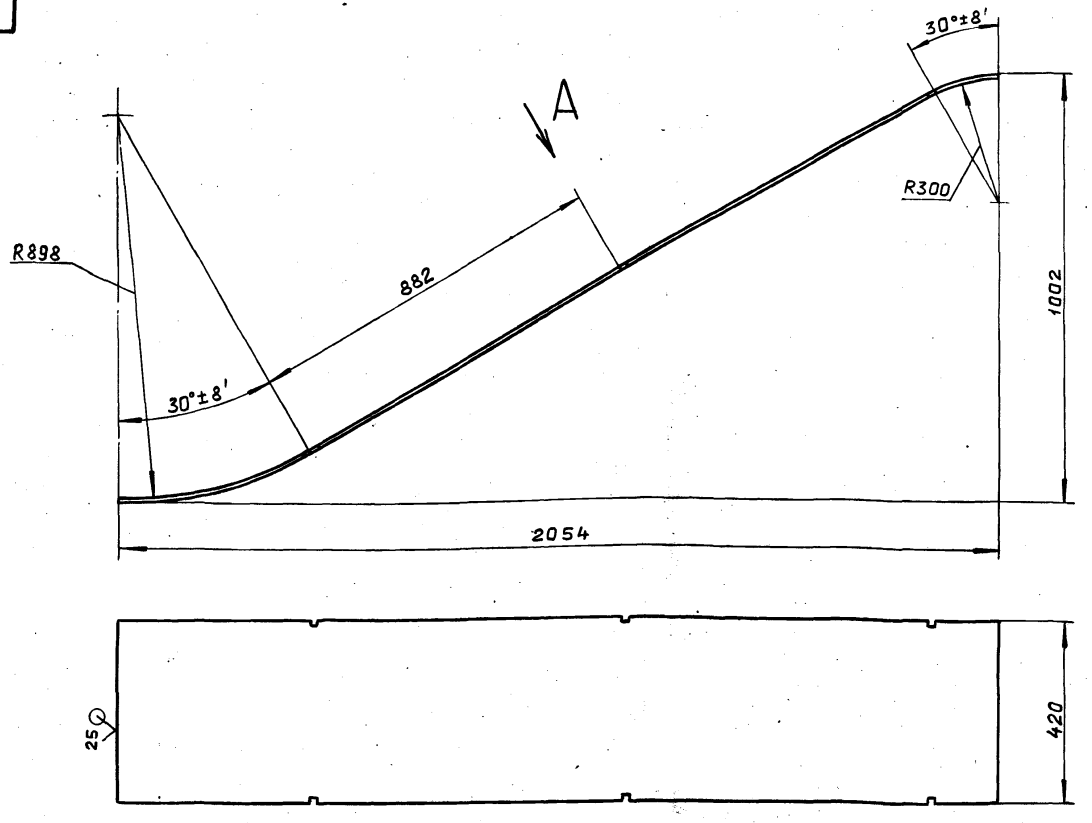

$\sqrt{}$ ($\sqrt{}$)

Вид А повернуто
М1:1

H14,h14, $\pm\frac{IT16}{2}$

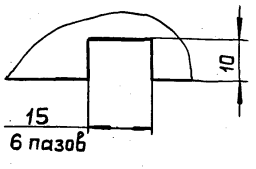

Инв.№ подл. | Подп. и дата | Взам.инв.№ | Инв.№ дубл. | Подп. и дата

Изм.	Лист	№ докум.	Подп.	Дата
Разраб.		Мордвинкин		5.5.88
Пров.		Мордвинкин		
Т. контр.				
Н.контр.		Мюнтер		
Утв.				

Д21А.891.037

Стенка

Лит.	Масса	Масштаб
И	15,18	1:10
Лист	Листов 1	

Лист Б-ПН-2 ГОСТ 19903-74
3-IV-Н-ВСт3спГОСТ 16523-70

Госстрой СССР ГПИ Горьковский САНТЕХПРОЕКТ

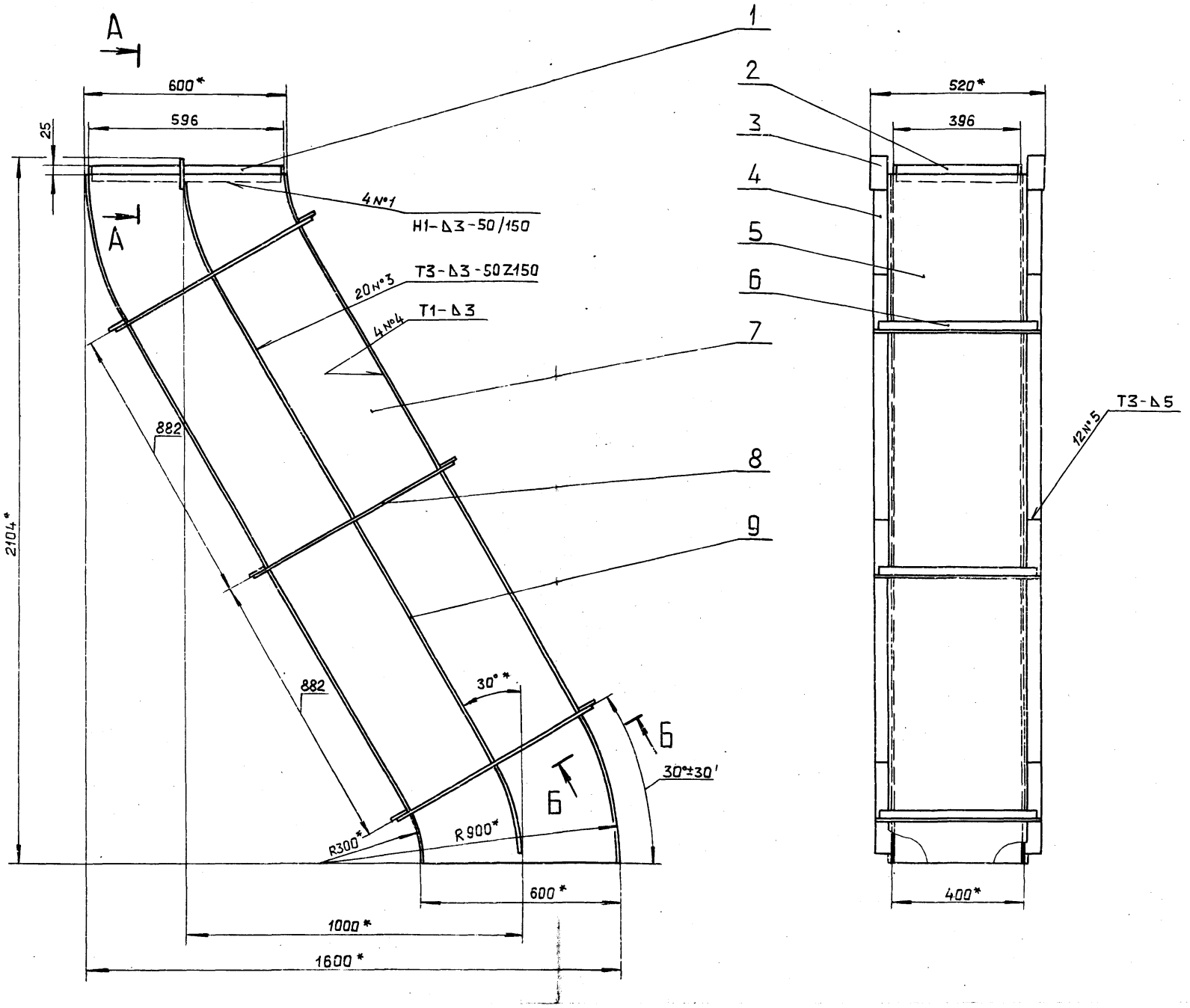

А–А
М1:2

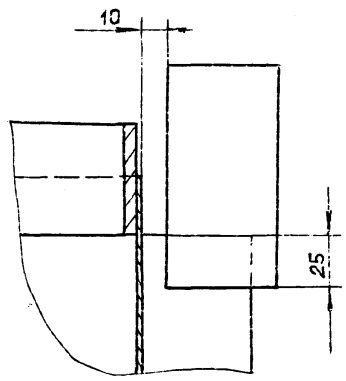

Б-Б
М1:2

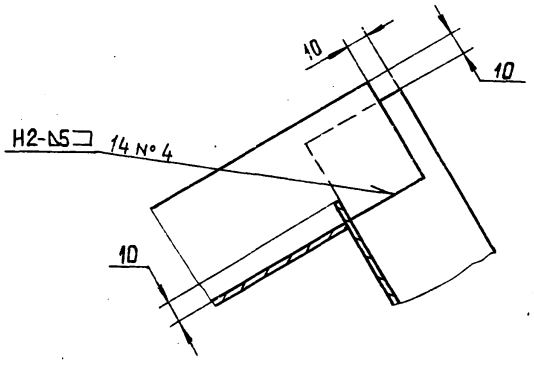

1.* Размеры для справок.

2. $h14, \pm \frac{IT16}{2}$.

3. Сварные швы по ГОСТ 5264-80.

					Д21А.891.050 СБ		
Изм.	Лист	N° докум.	Подп.	Дата	Короб	Лит.	Масса / Масштаб
Разраб.		Мордвинкин		5.5.87		И	95 / 1:10
Пров.		Мордвинкин				Лист	Листов 1
Т.контр.						ГОССТРОЙ СССР ГПИ ГОРЬКОВСКИЙ САНТЕХПРОЕКТ	
Н.контр.		Мюнтер					
Утв.							

Инв. № подл. | Подп. и дата | Взам. инв. № | Инв. № дубл. | Подп. и дата

Альбом 6 часть 2

Типовой проект 903-1-

Д21А.891.036

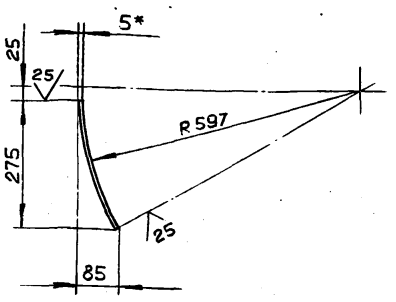

1.* Размеры для справок.

2. $\pm \frac{IT16}{2}$

Изм.	Лист	№ докум.	Подп.	Дата
Разраб.		Мордвинкин		5-5-88
Пров.		Мордвинкин		
Т.контр.				
Н.контр.		Мюнтер		
Утв.				

Д21А.891.036

Ребро

Лит.	Масса	Масштаб
И	0,57	1:10

Лист | Листов 1

Полоса 2-Б-5×50 ГОСТ 103-76 / ВСт.3сп ГОСТ 535-79

Госстрой СССР ГПИ Горьковский САНТЕХПРОЕКТ

Формат А4

Д21А.891.039

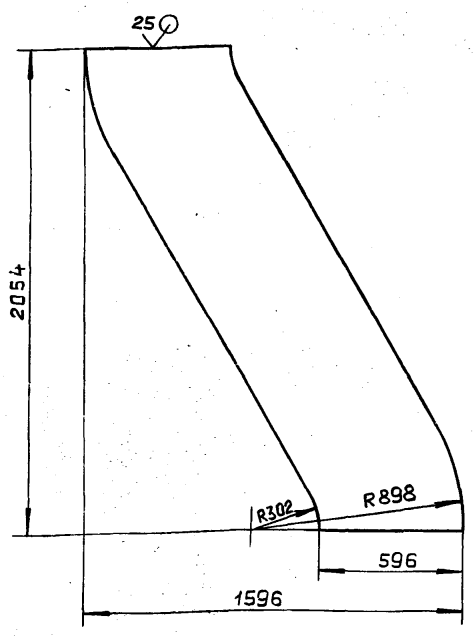

$h14, \pm \frac{IT14}{2}$

Изм.	Лист	№ докум.	Подп.	Дата
Разраб.		Мордвинкин		5-5-88
Пров.		Мордвинкин		
Т.контр.				
Н.контр.		Мюнтер		
Утв.				

Стенка

Лит.	Масса	Масштаб
И	18,67	1:20

Лист | Листов 1

Лист 5-ПН-2 ГОСТ 19903-74 / 3-IV-Н-ВСт.3сп ГОСТ 16523-70

Госстрой СССР ГПИ Горьковский САНТЕХПРОЕКТ

Формат А4

Формат	Зона	Поз.	Обозначение	Наименование	Кол.	Примечание
				Документация		
А2			Д21А.891.060 СБ	Сборочный чертеж		
				Сборочные единицы		
А4		1	Д21А.890.010-01	Фланец	1	
				Детали		
А4		2	Д21А.891.029	Ребро	1	
		3	-01	Ребро	1	
Б4		4	Д21А.891.043	Пластина		
				Полоса 2-Б-5×50 ГОСТ 103-76 / ВСт.3сп ГОСТ 535-79		
				L=586 h14	2	1,15 кг.
Б4		5	Д21.891.044	Пластина		
				Полоса 2-Б-5×50 ГОСТ 103-76 / ВСт.3сп ГОСТ 535-79		
				L=386 h14	2	0,76 кг.
Б4		6	Д21А.891.045	Ребро		
				Полоса 2-Б-5×50 ГОСТ 103-76 / ВСт.3сп ГОСТ 535-79		
				L=75 h14	2	0,13 кг.
Б4		7	Д21А.891.046	Ребро		
				Полоса 2-Б-5×50 ГОСТ 103-76 / ВСт.3сп ГОСТ 535-79		
				L=680 h14	2	1,33 кг.

Изм.	Лист	№ докум.	Подп.	Дата
Разраб.		Мордвинкин		5-5-88
Пров.		Мордвинкин		
Нач.отд.				
Н.контр.		Мюнтер		
Утв.				

Д21А.891.060

Карман всасывающий

Лит.	Лист	Листов
И	1	2

Госстрой СССР ГПИ Горьковский САНТЕХПРОЕКТ

Формат А4

Формат	Зона	Поз.	Обозначение	Наименование	Кол.	Примечание
Б4		8	Д21А.891.047	Ребро		
				Полоса 2-Б-5 ×50 ГОСТ 103-76 / ВСт.3сп ГОСТ 535-79		
				L=480 h14	2	0,94 кг.
Б4		9	Д21А.891.048	Ребро		
				Полоса 2-Б-5×50 ГОСТ 103-76 / ВСт.3сп ГОСТ 535-79		
				L=1000 h14	1	1,96 кг.
А4		10	Д21А.891.049	Стенка	1	
А4		11	Д21А.891.051	Стенка	2	
А4		12	Д21А.891.052	Стенка	1	
А4		13	Д21А.891.053	Стенка	2	
А4		14	Д21А.891.054	Дно	1	

Изм.	Лист	№ докум.	Подп.	Дата

Д21А.891.060

Лист 2

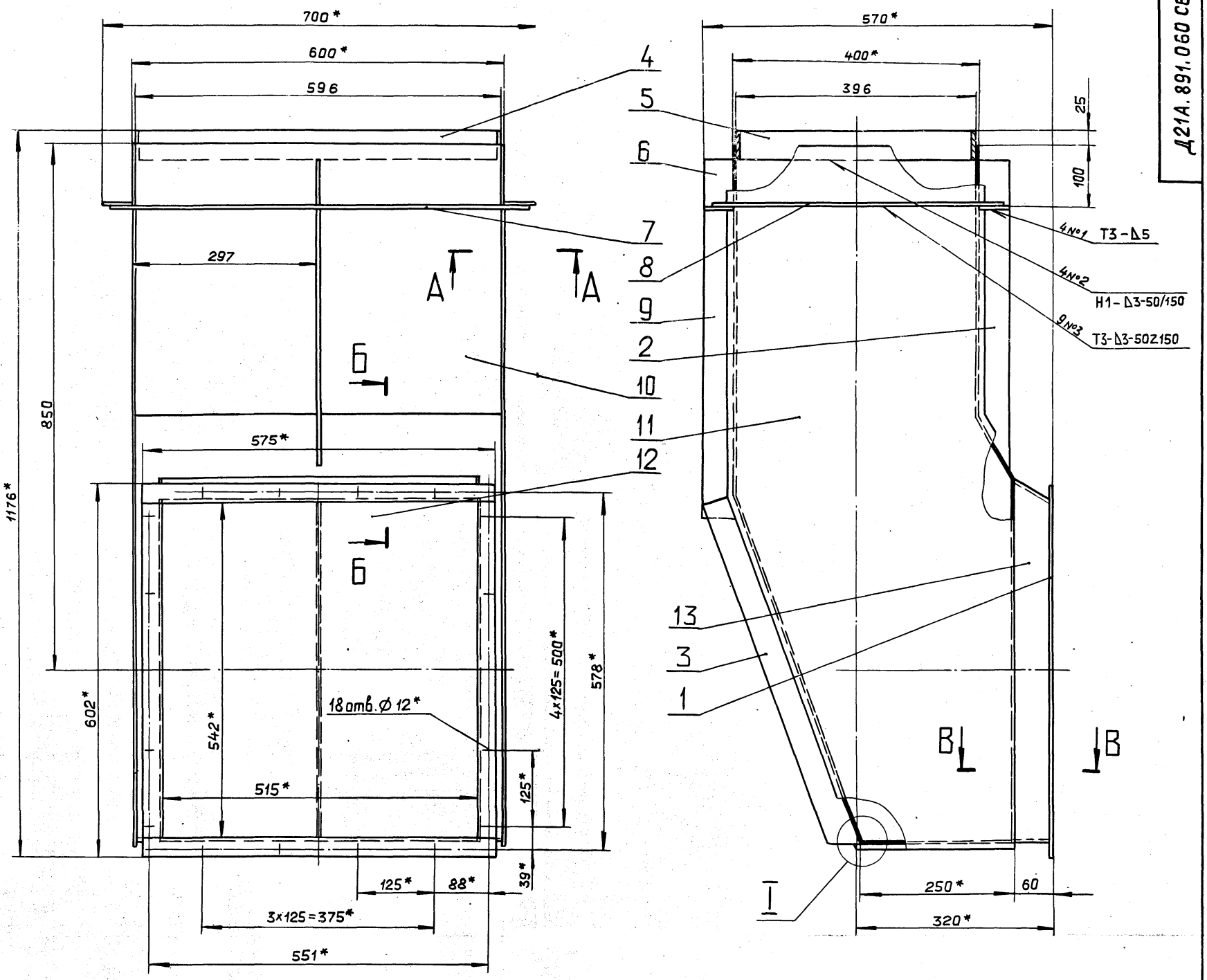

А-А
М1:2

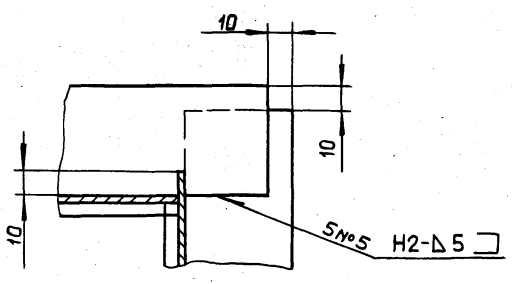

Б-Б
М1:2

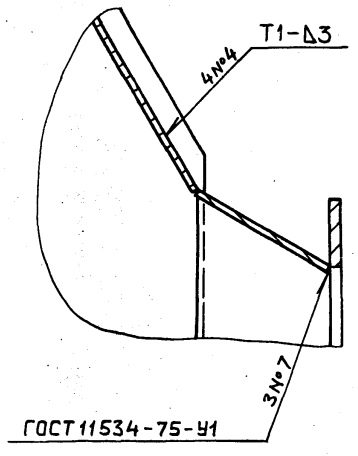

В-В
М1:2

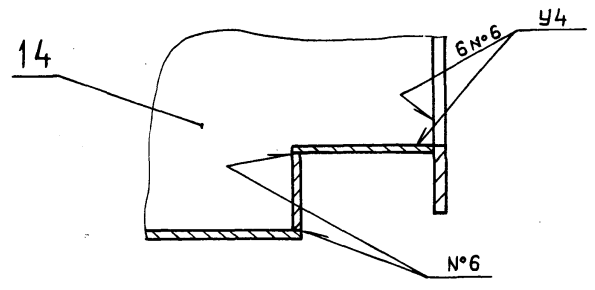

I
М1:1

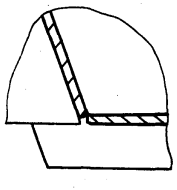

1. *Размеры для справок.
2. $\pm \frac{IT16}{2}$.
3. Сварные швы № 1...6 по ГОСТ5264-80.

					Д21А.891.060 СБ			
Изм.	Лист	№ докум.	Подп.	Дата	Карман всасывающий	Лит.	Масса	Масштаб
Разраб.		Мордвинкин		5.5.88		И	49,5	1:5
Пров.		Мордвинкин				Лист	Листов 1	
Т.контр.						Госстрой СССР ГПИ Горьковский САНТЕХПРОЕКТ		
Н.контр.		Мюнтер						
Утв.								

Инв.№подл. | Подп. и дата | Взам.инв.№ | Инв.№дубл. | Подп. и дата

Д21А.891.049

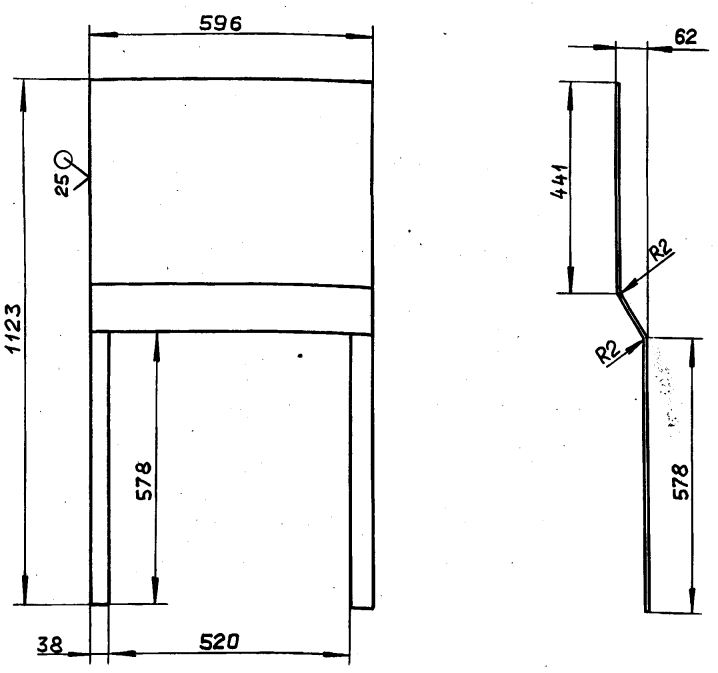

$H14, h14, \pm \frac{IT14}{2}$

Изм.	Лист	№ докум.	Подп.	Дата
Разраб.		Мордвинкин		5.5.88
Пров.		Мордвинкин		
Т.контр.				
Н.контр.		Мюнтер		
Утв.				

Д21А.891.049

Стенка

Лит.	Масса	Масштаб
И	5,9	1:10

Лист | Листов 1

Лист Б-ПН-2 ГОСТ 19903-74
3-IУ-Н-ВСт.3сп ГОСТ 16523-70

ГОССТРОЙ СССР
ГПИ ГОРЬКОВСКИЙ
САНТЕХПРОЕКТ

Формат А4

Инв. № подл. | Подп. и дата | Взам. инв. № | Инв. № дубл. | Подп. и дата

Д21А.891.051

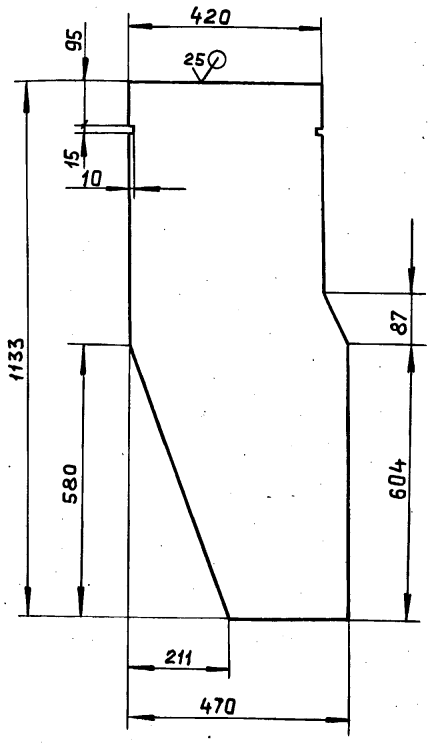

$H14, h14, \pm \frac{IT14}{2}$

Изм.	Лист	№ докум.	Подп.	Дата
Разраб.		Мордвинкин		5.5.88
Пров.		Мордвинкин		
Т.контр.				
Н.контр.		Мюнтер		
Утв.				

Д21А.891.051

Стенка

Лит.	Масса	Масштаб
И	7,03	1:10

Лист | Листов 1

Лист Б-ПН-2 ГОСТ 19903-74
3-IУ-Н-ВСт.3сп ГОСТ 16523-70

ГОССТРОЙ СССР
ГПИ ГОРЬКОВСКИЙ
САНТЕХПРОЕКТ

Формат А4

Инв. № подл. | Подп. и дата | Взам. инв. № | Инв. № дубл. | Подп. и дата

Д21А.891.052

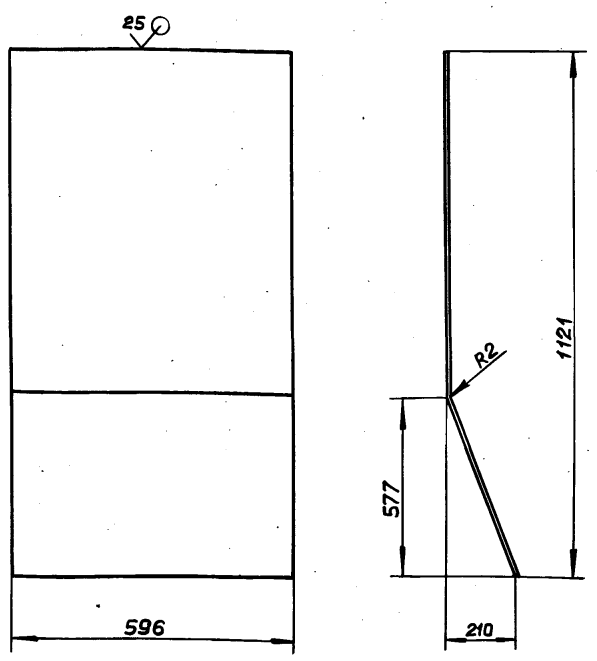

$h14, \pm \frac{IT16}{2}$

Изм.	Лист	№ докум.	Подп.	Дата
Разраб.		Мордвинкин		5.5.88
Пров.		Мордвинкин		
Т.контр.				
Н.контр.		Мюнтер		
Утв.				

Д21А.891.052

Стенка

Лит.	Масса	Масштаб
И	10,85	1:10

Лист | Листов 1

Лист Б-ПН-2 ГОСТ 19903-74
3-IУ-Н-ВСт.3сп ГОСТ 16523-70

ГОССТРОЙ СССР
ГПИ ГОРЬКОВСКИЙ
САНТЕХПРОЕКТ

Формат А4

Инв. № подл. | Подп. и дата | Взам. инв. № | Инв. № дубл. | Подп. и дата

Д21А.891.053

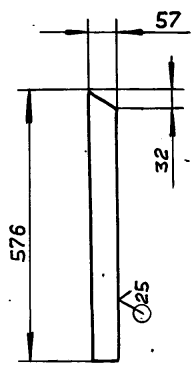

$h14, \pm \frac{IT14}{2}$

Изм.	Лист	№ докум.	Подп.	Дата
Разраб.		Мордвинкин		5.5.88
Пров.		Мордвинкин		
Т.контр.				
Н.контр.		Мюнтер		
Утв.				

Д21А.891.053

Стенка

Лит.	Масса	Масштаб
И	0,52	1:10

Лист | Листов 1

Лист Б-ПН-2 ГОСТ 19903-74
3-IУ-Н-ВСт.3сп ГОСТ 16523-70

ГОССТРОЙ СССР
ГПИ ГОРЬКОВСКИЙ
САНТЕХПРОЕКТ

Формат А4

Инв. № подл. | Подп. и дата | Взам. инв. № | Инв. № дубл. | Подп. и дата

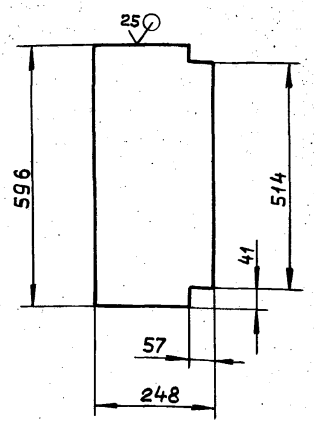

h14, $\pm \frac{IT14}{2}$

Изм.	Лист	№ докум.	Подп.	Дата
Разраб.		Мордвинкин		5.5.88
Пров.		Мордвинкин		
Т.контр.				
Н.контр.		Мюнтер		
Утв.				

Д21А.891.054

Дно

Лит.	Масса	Масштаб
И	2.25	1:10

Лист | Листов 1

Лист Б-ПН-2 ГОСТ 19903-76
3-Ш-Н-ВСт3сп ГОСТ 16523-70

Госстрой СССР
ГПИ Горьковский
САНТЕХПРОЕКТ

Формат А4

Формат	Зона	Поз.	Обозначение	Наименование	Кол.	Примечание
				Документация		
А2			Д21А.892.000 СБ	Сборочный чертеж		
				Сборочные единицы		
А4		1	Д21А.892.010	Переход	1	
А4		2	Д21А.892.020	Короб	1	
А4		3	Д21А.892.030	Отвод	1	

Изм.	Лист	№ докум.	Подп.	Дата
Разраб.		Мордвинкин		5.5.88
Пров.		Мордвинкин		
Нач.отд.		Вольский		
Н.контр.		Мюнтер		
Утв.				

Д21А.892.000

Воздуховод напорный.

Лит.	Лист	Листов
И		1

Госстрой СССР
ГПИ Горьковский
САНТЕХПРОЕКТ

Формат А4

Формат	Зона	Поз.	Обозначение	Наименование	Кол.	Примечание
				Документация		
А3			Д21А.892.010 СБ	Сборочный чертеж		
				Сборочные единицы		
А4		1	Д20Б.033.010	Фланец	1	
				Детали		
Б4		2	Д21А.892.001	Пластина		
				Полоса 2-Б-5х50 ГОСТ 103-76		
				ВСт.3сп ГОСТ 535-79		
				L=436 h14 $^{25}\!\surd$	2	0,85кг.
Б4		3	Д21А.892.002	Ребро		
				Полоса 2-Б-5х50 ГОСТ 103-76		
				ВСт.3сп ГОСТ 535-79		
				L=530 h14 $^{25}\!\surd$	2	1,04кг.
Б4		4	Д21А.892.003	Пластина		
				Полоса 2-Б-5х50 ГОСТ 103-76		
				ВСт.3сп. ГОСТ 535-79		
				L=286 h14 $^{25}\!\surd$	2	0,56кг.

Изм.	Лист	№ докум.	Подп.	Дата
Разраб.		Мордвинкин		5.5.88
Пров.		Мордвинкин		
Нач.отд.				
Н.контр.		Мюнтер		
Утв.				

Д21А.892.010

Переход

Лит.	Лист	Листов
И	1	2

Госстрой СССР
ГПИ Горьковский
САНТЕХПРОЕКТ

Формат А4

Формат	Зона	Поз.	Обозначение	Наименование	Кол.	Примечание
А4		5	Д21А.892.004	Стенка	1	
		6	-01	Стенка	1	
А3		7	Д21А.892.005	Стенка	1	
А3		8	Д21А.892.005-01	Стенка	1	
Б4		9	Д21А.892.006	Ребро		
				Полоса 2-Б-5х50 ГОСТ 103-76		
				ВСт.3сп ГОСТ 535-79		
				L=380 h14 $^{25}\!\surd$	2	0,74кг.

Д21А.892.010 Лист 2

Д21А.892.000 СБ

Альбом 6 часть 2

Типовой проект 903-1-

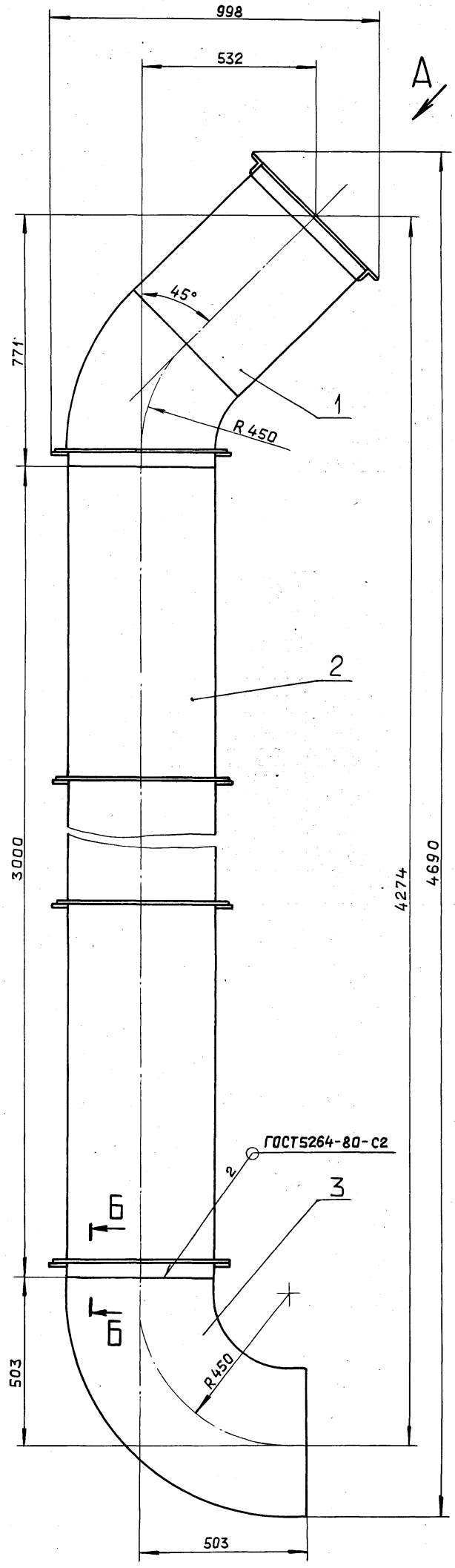

Б–Б
М1:2

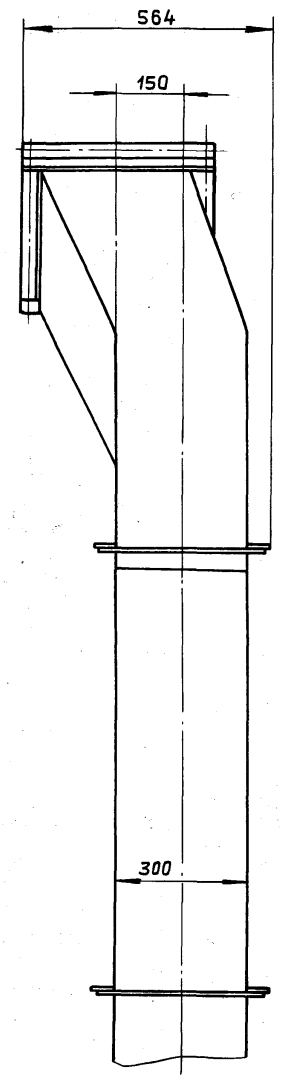

Вид А

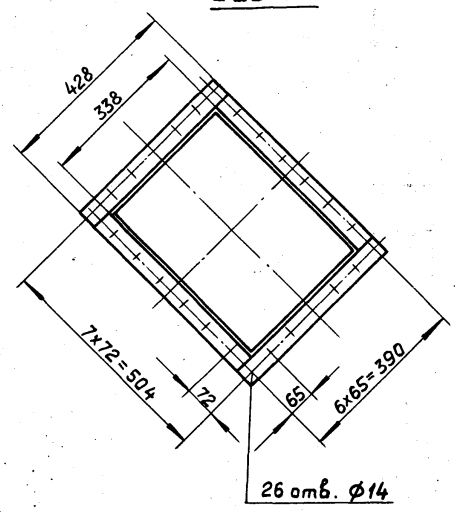

Размеры для справок.

					Д21А.892.000 СБ	
Изм.	Лист	№ докум.	Подп.	Дата	Воздуховод напорный	Лит. И / Масса 148 / Масштаб 1:10
Разраб.		Мордвинкин		5.5.11		Лист / Листов 1
Пров.		Мордвинкин				ГОССТРОЙ СССР ГПИ ГОРЬКОВСКИЙ САНТЕХПРОЕКТ
Т.контр.						
Нач.отд.		Вольский				
Н.контр.		Мюнтер				
Утв.						

Инв.№подл. | Подп. и дата | Взам.инв.№ | Инв.№дубл. | Подп. и дата

23296-07 24 Копировал: Ганкова

Формат А2

Инв. № подл. | Подп. и дата | Взам. инв. № | Инв. № дубл. | Подп. и дата

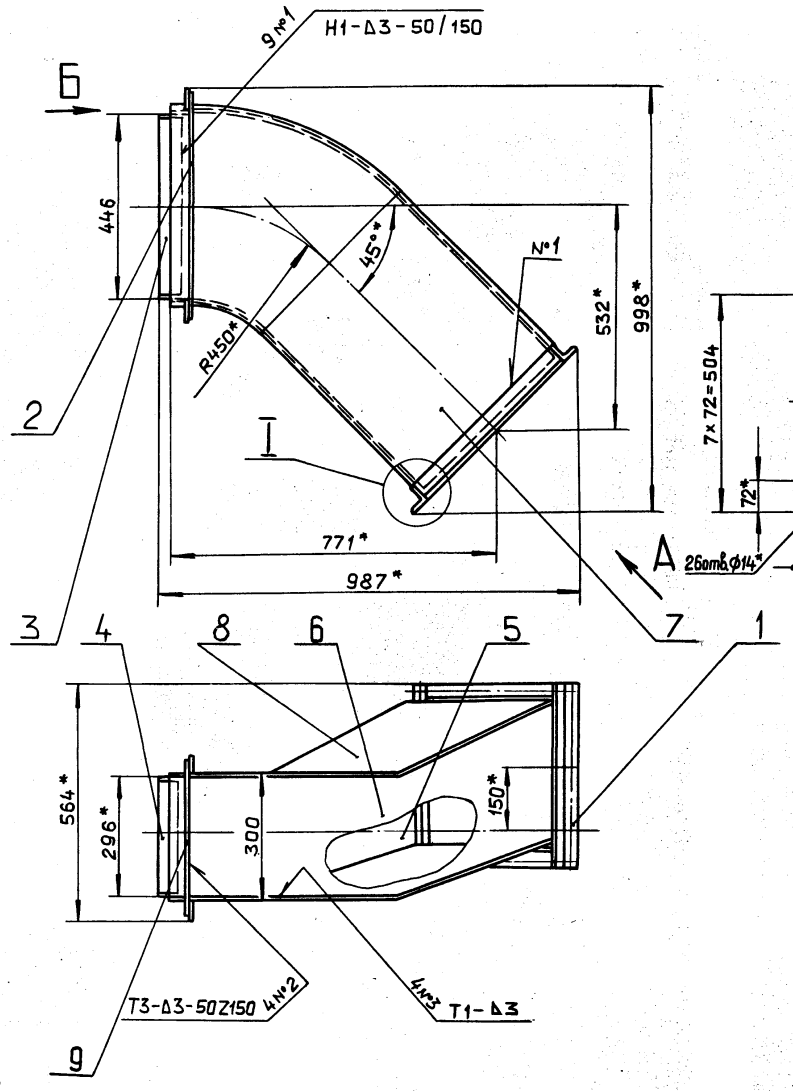

Вид Б
М1:2

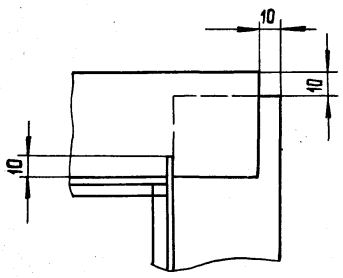

Вид А повернуто

I
М1:2

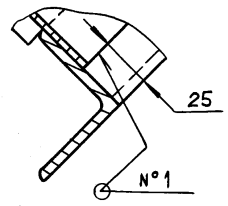

1.* Размеры для справок
2. $\pm \frac{IT16}{2}$
3. Сварные швы по ГОСТ 5264-80.

Изм.	Лист	№ докум.	Подп.	Дата	Д21А.892.010 СБ			
Разраб.		Мордвинкин		5.5.77	Переход	Лит.	Масса	Масштаб
Пров.		Мордвинкин				И	43,2	1:10
Т.контр.						Лист	Листов 1	
Н.контр.		Мюнтер				Госстрой СССР ГПИ Горьковский САНТЕХПРОЕКТ		
Утв.								

Формат А3

9(V)

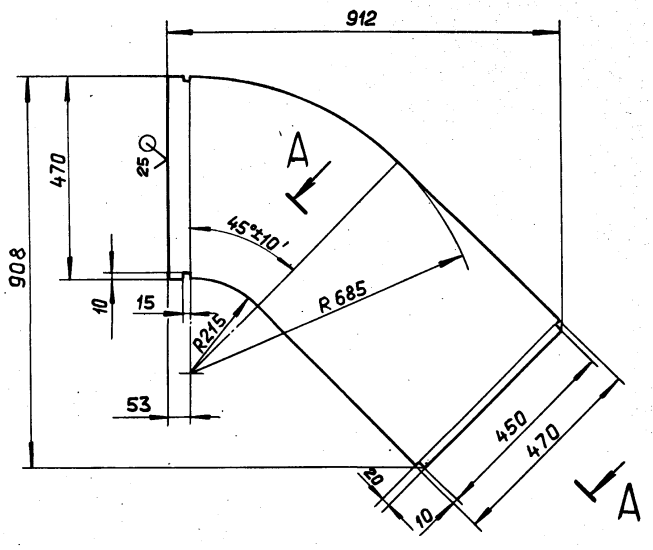

А–А
М1:1

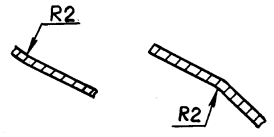

Обозначение	L, мм	Масса, кг.
Д21А.892.005	133	10,3
– 01	171	10,34

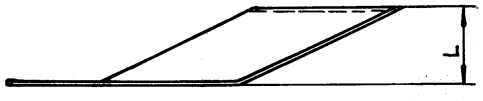

H14,h14, $\pm \frac{IT16}{2}$

Изм.	Лист	№ докум.	Подп.	Дата	Д21А.892.005			
Разраб.		Мордвинкин		5.5.77	Стенка	Лит.	Масса	Масштаб
Пров.		Мордвинкин				И	См. табл.	—
Т.контр.						Лист	Листов 1	
Н.контр.		Мюнтер			Лист 6-ПН-2,0 ГОСТ 19903-74 / 3-IV-Н-8Ст.3сп ГОСТ 16523-70	Госстрой СССР ГПИ Горьковский САНТЕХПРОЕКТ		
Утв.								

Д21А.892.004

Альбом 6 часть 2

Типовой проект 903-1-

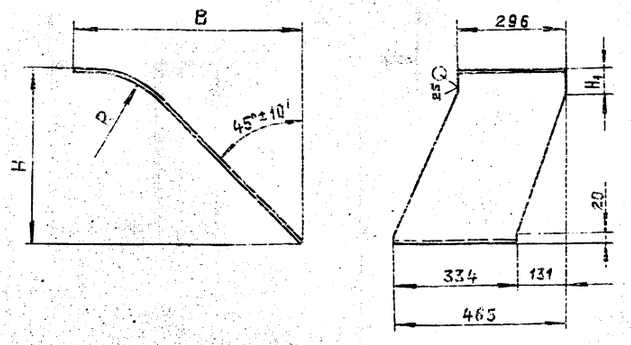

Обозначение	Размеры, мм				Масса, кг.
	B	H	H_1	R	
Д21А.892.004	596	450	68	225	6,25.
– 01	912	581	219	673	11,76

$\pm \frac{IT16}{2}$

Д21А.892.004

Изм.	Лист	№ докум.	Подп.	Дата
Разраб.		Мордвинкин		5.5.81
Пров.		Мордвинкин		
Т.контр.				
Н.контр.		Мюнтер		
Утв.				

Стенка

Лит.	Масса	Масштаб
И	См. табл.	—

Лист | Листов 1

Лист Б-ПН-2,0 ГОСТ 19903-74 3-IV-Н-ВСт.3сп ГОСТ 16523-70

ГОССТРОЙ СССР ГПИ ГОРЬКОВСКИЙ САНТЕХПРОЕКТ

Формат А4

Формат	Зона	Поз.	Обозначение	Наименование	Кол.	Примечание
				Документация		
А3			Д21А.892.020 СБ	Сборочный чертеж		
				Детали		
Б4		1	Д21А.892.007	Стенка		
				Лист Б-ПН-2 ГОСТ 19903-74		
				3-IV-Н-ВСт.3сп ГОСТ 16523-70	2	22,14 кг.
Б4		2	Д21А.892.008	Пластина		
				Полоса 2-Б-5х50 ГОСТ 103-76		
				ВСт.3сп ГОСТ 535-79		
				L=436 h14 25	2	0,85 кг.
Б4		3	Д21А.892.009	Ребро		
				Полоса 2-Б-5х50 ГОСТ 103-76		
				ВСт.3сп ГОСТ 535-79		
				L=530 h14 25	6	1,04 кг.
Б4		4	Д21А.892.011	Пластина		
				Полоса 2-Б-5х50 ГОСТ 103-76		
				ВСт.3сп ГОСТ 535-79		
				L=286 h14 25	2	0,56 кг.

Д21А.892.020

Изм.	Лист	№ докум.	Подп.	Дата
Разраб.		Мордвинкин		5.5.81
Пров.		Мордвинкин		
Нач.отд.				
Н.контр.		Мюнтер		
Утв.				

Короб

Лит.	Лист	Листов
И	1	2

ГОССТРОЙ СССР ГПИ ГОРЬКОВСКИЙ САНТЕХПРОЕКТ

Формат А4

Формат	Зона	Поз.	Обозначение	Наименование	Кол.	Примечание
Б4		5	Д21А.892.012	Ребро		
				Полоса 2-Б-5х50 ГОСТ 103-76		
				ВСт.3сп ГОСТ 535-79		
				L=380 h14 25	6	0,74 кг.
Б4		6	Д21А.892.013	Стенка		
				Лист Б-ПН-2,0 ГОСТ 19903-74		
				3-IV-Н-ВСт.3сп ГОСТ 16523-70		
				(296 x 3000) h14 25	2	13,94 кг.

Изм.	Лист	№ докум.	Подп.	Дата

Д21А.892.020

Лист 2

Формат А4

Формат	Зона	Поз.	Обозначение	Наименование	Кол.	Примечание
				Документация		
А3			Д21А.892.030 СБ	Сборочный чертеж		
				Детали		
А4		1	Д21А.892.014	Стенка	1	
		2	– 01	Стенка	1	
Б4		3	Д21А.892.015	Стенка		
				Лист Б-ПН-2 ГОСТ 19903-74		
				3-IV-Н-ВСт.3сп ГОСТ 16523-70	2	59,7 кг.

Д21А.892.030

Изм.	Лист	№ докум.	Подп.	Дата
Разраб.		Мордвинкин		5.5.81
Пров.		Мордвинкин		
Нач.отд.				
Н.контр.		Мюнтер		
Утв.				

Отвод

Лит.	Лист	Листов
И		1

ГОССТРОЙ СССР ГПИ ГОРЬКОВСКИЙ САНТЕХПРОЕКТ

23296-07 26 Копировал: Ганкова

Формат А4

Альбом 6 часть 2

Типовой проект 903-1-

Д21А.892.020 СБ

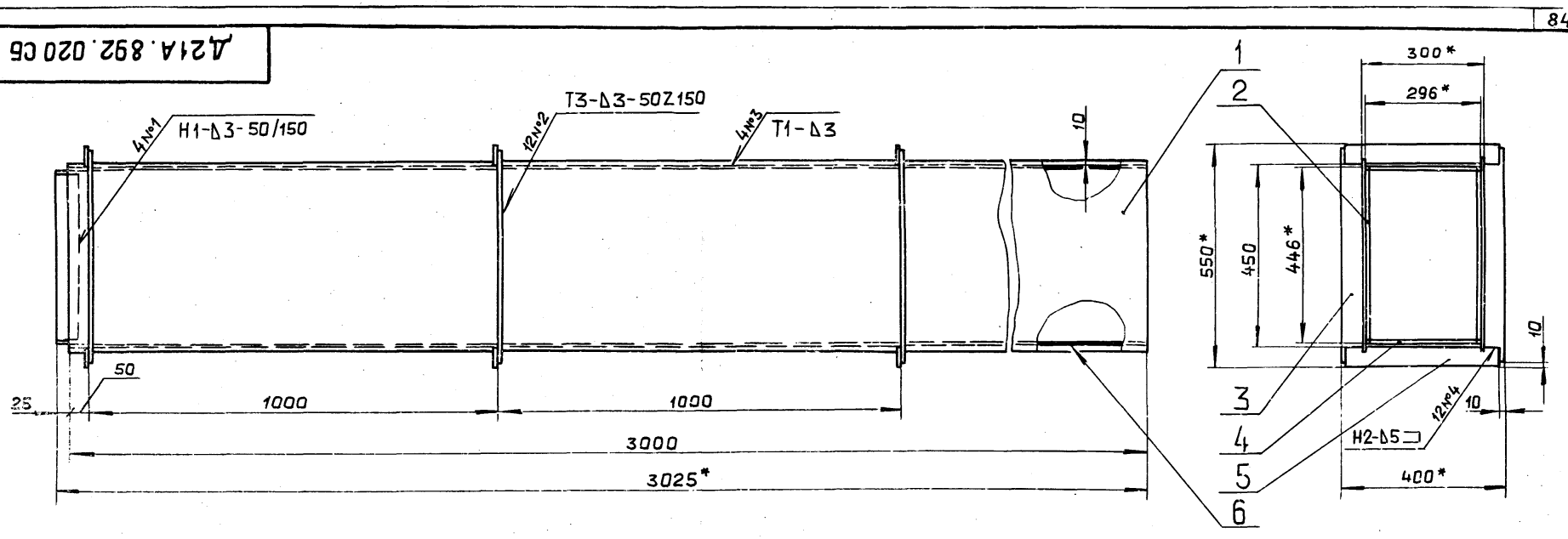

Поз.1

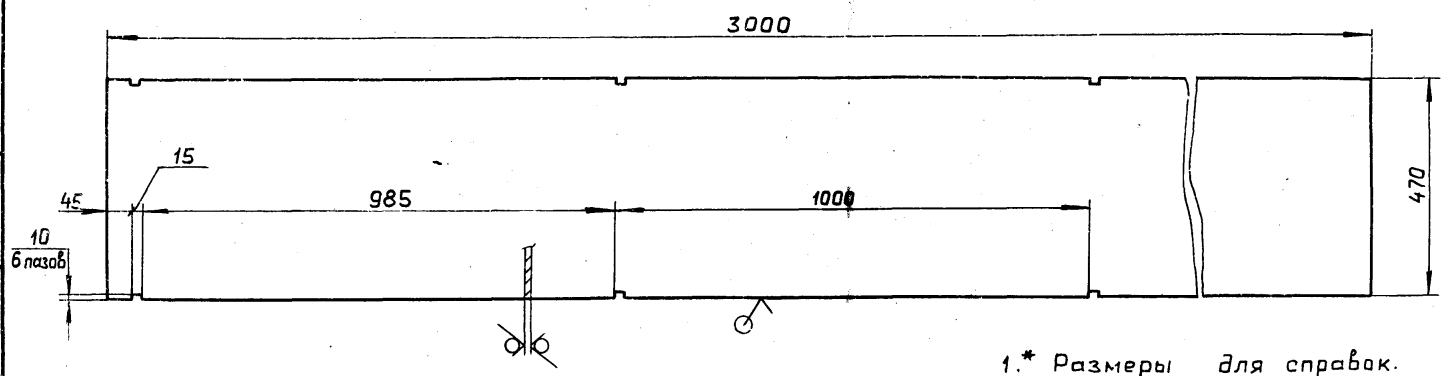

1.* Размеры для справок.

2. $H14, h14, \pm \frac{IT16}{2}$

3. Сварные швы по ГОСТ 5264-80.

Изм.	Лист	№ докум.	Подп.	Дата
Разраб.		Мордвинкин		5.5.88
Пров.		Мордвинкин		
Т.контр.				
Н.контр.		Мюнтер		
Утв.				

Д21А.892.020 СБ

Короб

Лит.	Масса	Масштаб
И	85,7	1:10

Лист | Листов 1

Госстрой СССР ГПИ Горьковский САНТЕХПРОЕКТ

Формат А3

Д21А.892.030 СБ

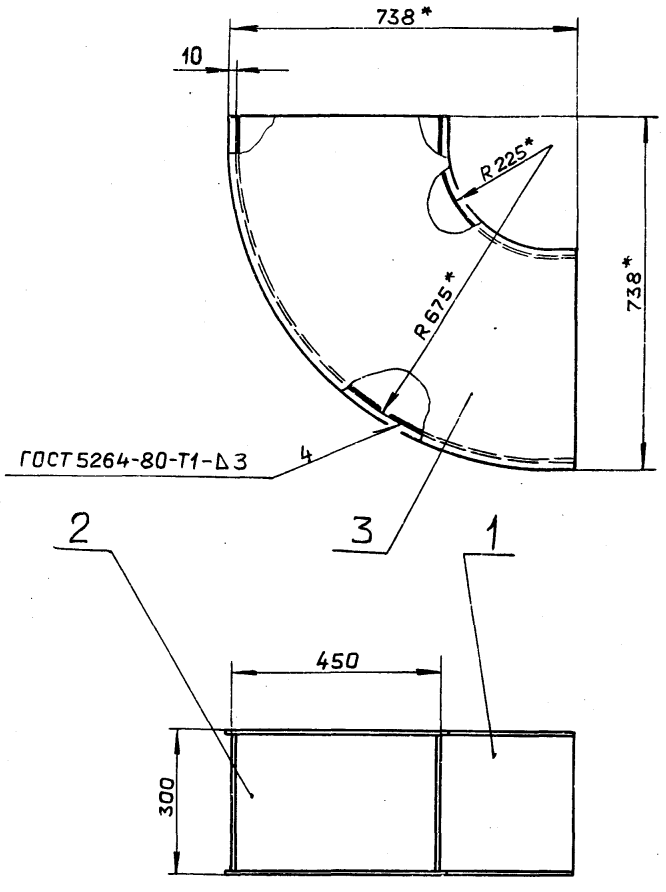

Поз.3

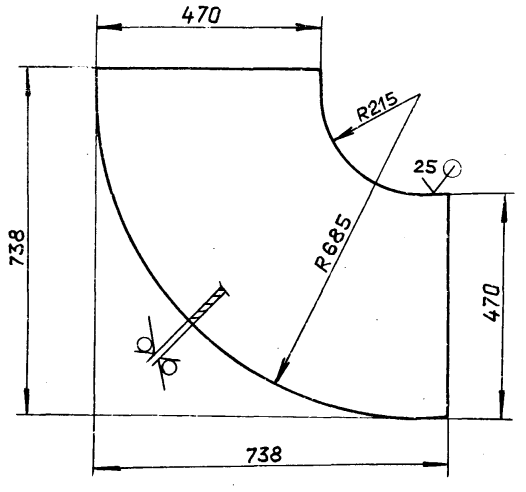

1.*Размеры для справок.

2. $h14, \pm \frac{IT14}{2}$

Изм.	Лист	№ докум.	Подп.	Дата
Разраб.		Мордвинкин		5.5.88
Пров.		Мордвинкин		
Т.контр.				
Н.контр.		Мюнтер		
Утв.				

Д21А.892.030 СБ

Отвод

Лит.	Масса	Масштаб
И	19,5	1:10

Лист | Листов 1

Госстрой СССР ГПИ Горьковский САНТЕХПРОЕКТ

Инв.№подл. | Подп. и дата | Взам.инв.№ | Инв.№дубл. | Подп. и дата

Альбом 6 часть 2

Типовой проект 903-1-

Д21А.892.014

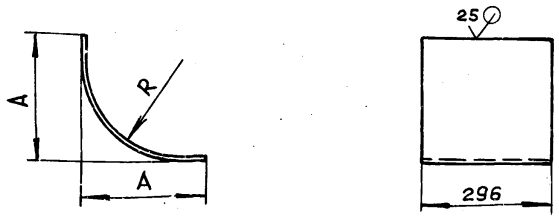

Обозначение	Размеры, мм A	R	Масса, кг.
Д21А.892.014	280	225	2,13
— 01	728	673	5,39

$h16, \pm \frac{IT16}{2}$

Изм.	Лист	№ докум.	Подп.	Дата
Разраб.		Мордвинкин		5.5.88
Пров.		Мордвинкин		
Т.контр.				
Н.контр.		Мюнтер		
Утв.				

Д21А.892.014

Стенка

Лит. И | Масса: см. табл. | Масштаб: —

Лист | Листов 1

Б-ПН-2 ГОСТ19903-74
Лист 3-IV-Н-ВСт.3сп ГОСТ16523-70

госстрой СССР ГПИ горьковский САНТЕХПРОЕКТ

формат А4

Формат	Зона	Поз.	Обозначение	Наименование	Кол.	Примечание
				Документация		
А2			Д21А.893.000 СБ	Сборочный чертеж		
				Сборочные единицы		
А4		1	Д21А.892.030	Отвод	1	
А4		2	Д21А.893.010	Короб	1	
А4		3	Д21А.893.050	Короб	1	

Изм.	Лист	№ докум.	Подп.	Дата
Разраб.		Мордвинкин		5.5.88
Пров.		Мордвинкин		
Нач.отд		Вольский		
Н.контр.		Мюнтер		
Утв.				

Д21А.893.000

Воздуховод с люком.

Лит. И | Лист | Листов 1

госстрой СССР ГПИ горьковский САНТЕХПРОЕКТ

формат А4

Формат	Зона	Поз.	Обозначение	Наименование	Кол.	Примечание
				Документация		
А3			Д21А.893.010 СБ	Сборочный чертеж		
				Сборочные единицы		
А4		1	Д21А.893.020	Корпус	1	
А4		2	Д21А.893.040	Крышка	1	
				Детали		
А4		3	Д21А.893.001	Прокладка	1	
				Стандартные изделия		
		4		Болт М6х20.46		
				ГОСТ 7798-70	30	
		5		Гайка М6.4		
				ГОСТ 5915-70	30	

Изм.	Лист	№ докум.	Подп.	Дата
Разраб.		Мордвинкин		5.5.88
Пров.		Мордвинкин		
Нач.отд				
Н.контр.		Мюнтер		
Утв.				

Д21А.893.010

Короб

Лит. И | Лист | Листов 1

госстрой СССР ГПИ горьковский САНТЕХПРОЕКТ

Д21А.893.001

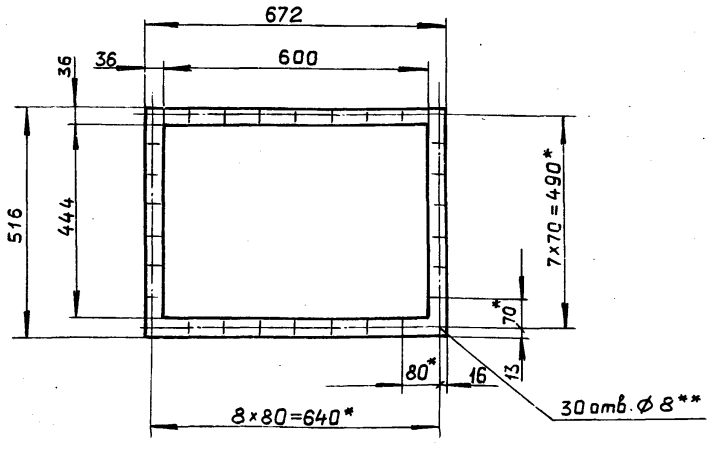

1*. Размеры для справок.

2.** Обработать по сопрягаемой детали.

Изм.	Лист	№ докум.	Подп.	Дата
Разраб.		Мордвинкин		5.5.88
Пров.		Мордвинкин		
Т.контр.				
Н.контр.		Мюнтер		
Утв.				

Прокладка

Лит. | Масса | Масштаб
И | 0,2 | 1:10

Лист | Листов 1

Картон асбестовый КАОН-1-2 ГОСТ2850-80

госстрой СССР ГПИ горьковский САНТЕХПРОЕКТ

Альбом 6 часть2

Типовой проект 903-1-

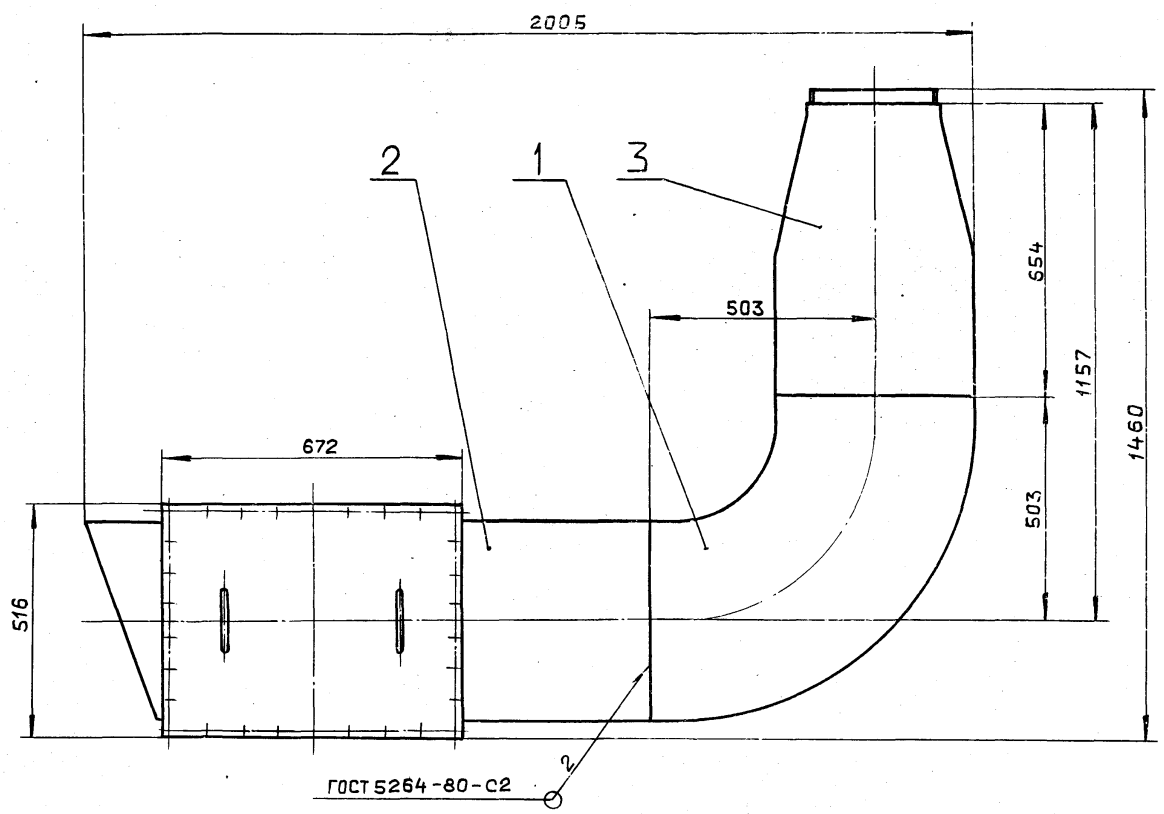

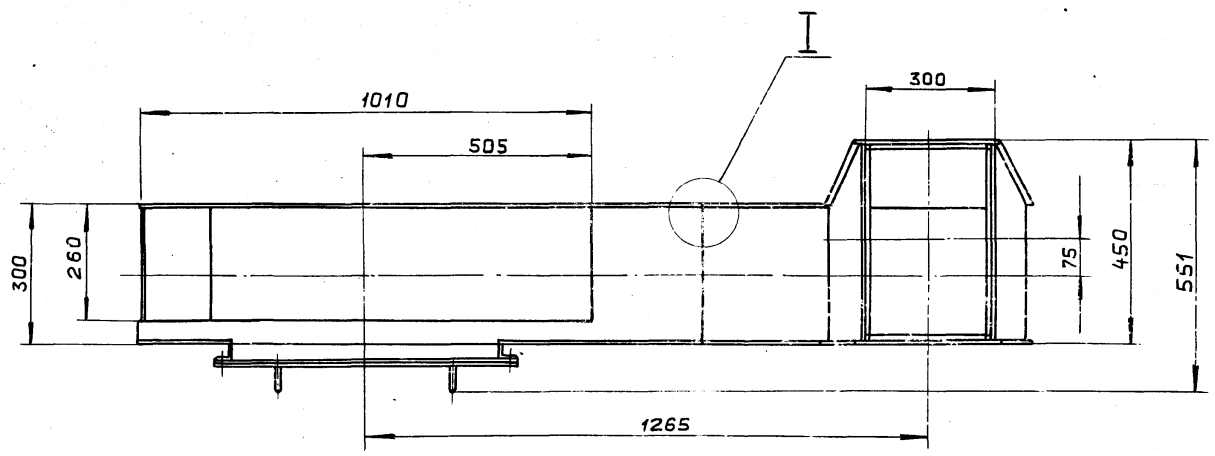

I
M1:1

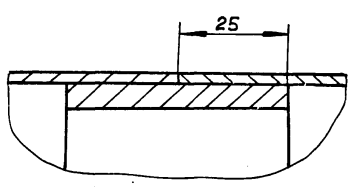

Размеры для справок.

					Д21А.893.000 СБ			
Изм.	Лист	№ докум.	Подп.	Дата	Воздуховод с люком	Лит.	Масса	Масштаб
Разраб.		Мордвинкин		5.5.88		И	77	1:10
Пров.		Мордвинкин				Лист	Листов 1	
Т.контр.						ГОССТРОЙ СССР ГПИ ГОРЬКОВСКИЙ САНТЕХПРОЕКТ		
Нач.отд.								
Н.контр.		Мюнтер						
Утв.								

Инв.№подл. | Подп. и дата | Взам.инв.№ | Инв.№дубл. | Подп. и дата

23296-07 29 копировал Гачкова Формат А2

Д21А.893.010СБ

Альбом 6 часть 2

Типовой проект 903-1-

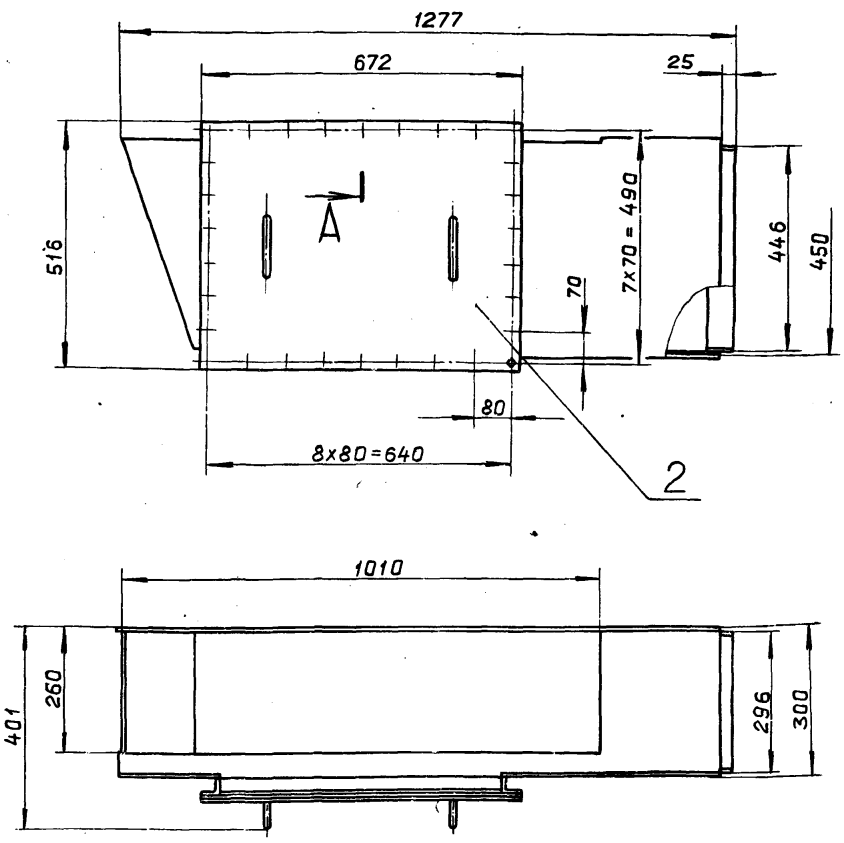

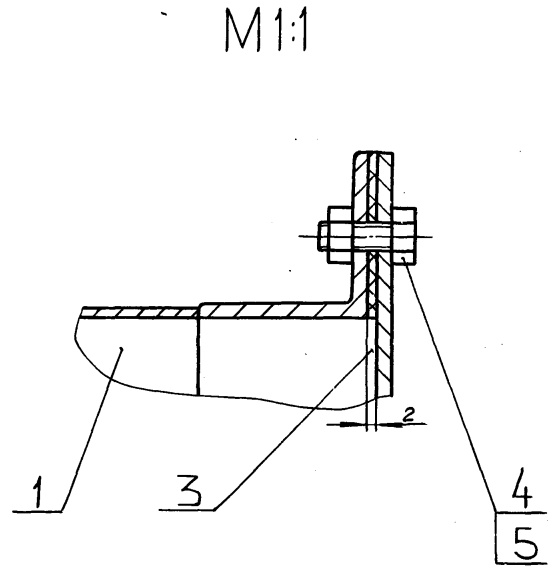

Размеры для справок.

Изм.	Лист	№ докум.	Подп.	Дата
Разраб.		Мордвинкин		5.5.88
Пров.		Мордвинкин		
Т.контр.				
Н.контр.		Мюнтер		
Утв.				

Д21А.893.010СБ

Короб

Лит.	Масса	Масштаб
И	38	1:10

Лист	Листов 1

Госстрой СССР
ГПИ Горьковский
САНТЕХПРОЕКТ

Формат А3

Формат	Зона	Поз.	Обозначение	Наименование	Кол.	Примечание
				Документация		
А3			Д21А.893.020СБ	Сборочный чертеж		
				Сборочные единицы		
А4		1	Д21А.893.030	Фланец	1	
				Детали		
А4		2	Д21А.893.002	Стенка	1	
А4		3	Д21А.893.003	Стенка	1	
А4		4	Д21А.893.004	Стенка	1	
Б4		5	Д21А.893.005	Пластина		
				Полоса 2-Б-5х50 ГОСТ 103-76		
				Вст.3сп ГОСТ 535-79		
				L=436 h14 $^{25}\surd$	2	0.85кг
А4		6	Д21А.893.006	Стенка	1	
А4		7	Д21А.893.007	Стенка	1	
Б4		8	Д21А.893.008	Пластина		
				Полоса 2-Б-5х50 ГОСТ 103-76		
				Вст.3сп ГОСТ 535-79		
				L=286 h14 $^{25}\surd$	2	0,56кг

Изм.	Лист	№ докум.	Подп.	Дата
Разраб.		Мордвинкин		5.5.88
Пров.		Мордвинкин		
Нач.отд.				
Н.контр.		Мюнтер		
Утв.				

Д21А.893.020

Корпус

Лит.	Лист	Листов
И		1

Госстрой СССР
ГПИ Горьковский
САНТЕХПРОЕКТ

Формат А4

Д21А.893.002

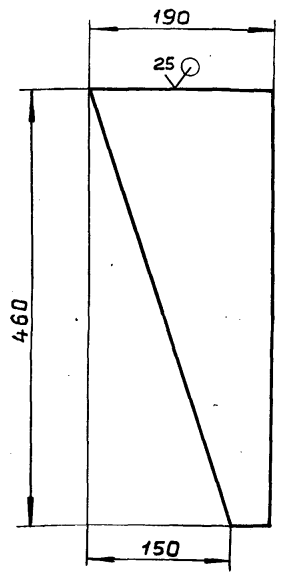

$h14, \pm \frac{IT14}{2}$

Изм.	Лист	№ докум.	Подп.	Дата
Разраб.		Мордвинкин		5.5.88
Пров.		Мордвинкин		
Т.контр.				
Н.контр.		Мюнтер		
Утв.				

Д21А.893.002

Стенка

Лит.	Масса	Масштаб
И	0.83	1:5

Лист	Листов 1

Лист. Б-ПН-2 ГОСТ 19903-74
3-IV-Н-ВСт.3сп ГОСТ 16523-70

Госстрой СССР
ГПИ Горьковский
САНТЕХПРОЕКТ

Формат А4

Альбом 6 часть 2

Типовой проект 903-1-

Д21А.893.020 СБ

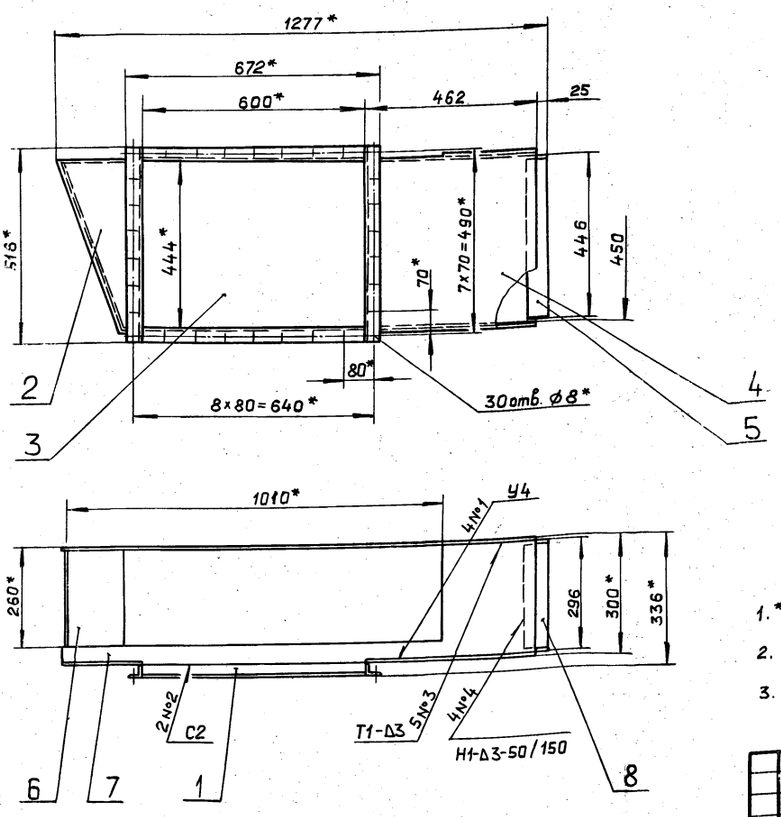

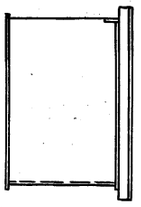

1.* Размеры для справок.

2. $\pm \frac{IT16}{2}$

3. Сварные швы по ГОСТ 5264-80

Изм.	Лист	№ докум.	Подп.	Дата
Разраб.		Моравинкин		5.5.11
Пров.		Моравинкин		
Т.контр.				
Н.контр.		Мюнтер		
Утв.				

Д21А.893.020 СБ

Конус

Лит.	Масса	Масштаб
И	29,5	1:10

Лист | Листов 1

ГОССТРОЙ СССР ГПИ ГОРЬКОВСКИЙ САНТЕХПРОЕКТ

Формат А3

Д21А.893.003

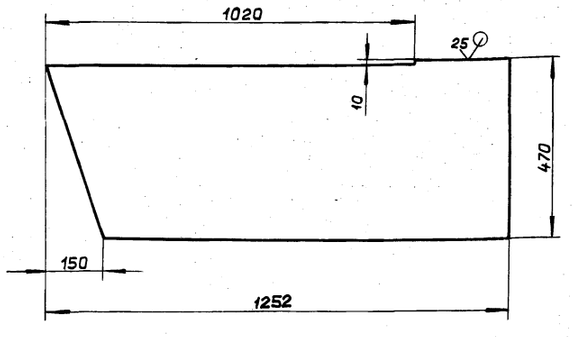

$h14, \pm \frac{IT14}{2}$

Изм.	Лист	№ докум.	Подп.	Дата
Разраб.		Моравинкин		5.5.11
Пров.		Моравинкин		
Т.контр.				
Н.контр.		Мюнтер		
Утв.				

Д21А.893.003

Стенка

Лит.	Масса	Масштаб
И	8,68	1:10

Лист | Листов 1

Лист Б-ПН-2 ГОСТ 19903-74 3-IУ-Н-ВСт.3сп ГОСТ 16523-70

ГОССТРОЙ СССР ГПИ ГОРЬКОВСКИЙ САНТЕХПРОЕКТ

Формат А4

Д21А.893.004

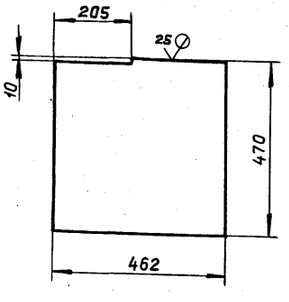

$h14, \pm \frac{IT14}{2}$

Изм.	Лист	№ докум.	Подп.	Дата
Разраб.		Моравинкин		5.5.11
Пров.		Моравинкин		
Т.контр.				
Н.контр.		Мюнтер		
Утв.				

Д21А.893.004

Стенка

Лит.	Масса	Масштаб
И	3,4	1:10

Лист | Листов 1

Лист Б-ПН-2 ГОСТ 19903-74 3-IУ-Н-ВСт.3сп ГОСТ 16523-70

ГОССТРОЙ СССР ГПИ ГОРЬКОВСКИЙ САНТЕХПРОЕКТ

Формат А4

Альбом 6 часть 2

Типовой проект 903-1-

Подп. и дата | Инв. № дубл. | Взам. инв. № | Подп. и дата | Инв. № подл.

Д21А.893.006

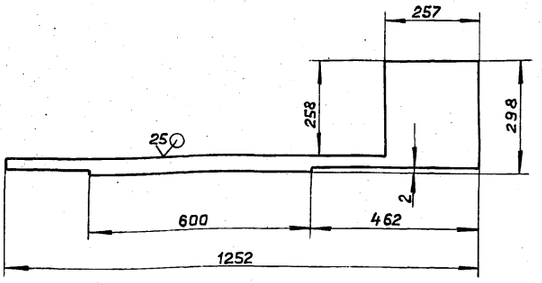

$h14, \pm \frac{IT14}{2}$

Изм.	Лист	№ докум.	Подп.	Дата
Разраб.		Мордвинкин		5.5.81
Пров.		Мордвинкин		
Т.контр.				
Н.контр.		Мюнтер		
Утв.				

Стенка

Лит.	Масса	Масштаб
И	1.79	1:10

Лист | Листов 1

Лист Б-ПН-2 ГОСТ 19903-74 / 3-IУ-Н-ВСт.3сп ГОСТ 16523-70

Госстрой СССР ГПИ Горьковский САНТЕХПРОЕКТ

Д21А.893.006

Формат А4

Д21А.893.007

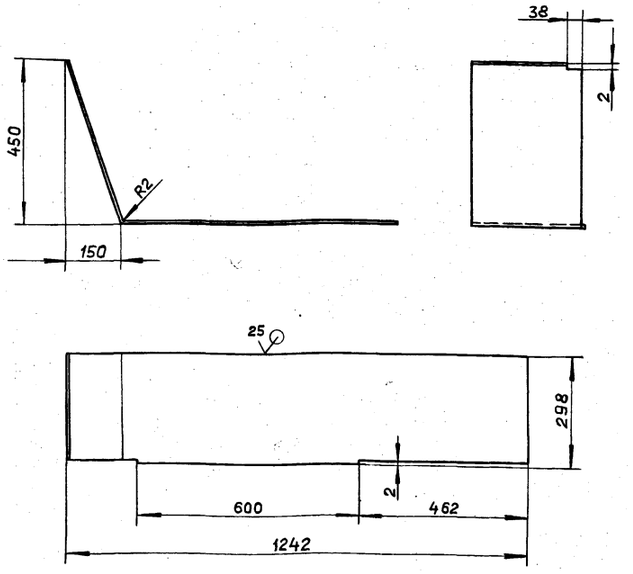

$h14, \pm \frac{IT16}{2}$

Изм.	Лист	№ докум.	Подп.	Дата
Разраб.		Мордвинкин		5.5.81
Пров.		Мордвинкин		
Т.контр.				
Н.контр.		Мюнтер		
Утв.				

Стенка

Лит.	Масса	Масштаб
И	7.28	1:10

Лист | Листов 1

Лист Б-ПН-2 ГОСТ 19903-74 / 3-IУ-Н-ВСт.3сп ГОСТ 16523-70

Госстрой СССР ГПИ Горьковский САНТЕХПРОЕКТ

Д21А.893.007

Формат А4

Формат	Зона	Поз.	Обозначение	Наименование	Кол.	Примечание
				Документация		
А4			Д21А.893.030СБ	Сборочный чертеж		
				Детали		
Б4		1	Д21А.893.009	Связь		
				Уголок 36×36×3-Б-ГОСТ 8509-72		
				ВСт.3сп ГОСТ 535-79		
				L=516 h14	2	1.08кг.
Б4		2	Д21А.893.011	Связь		
				Уголок 36×36×3-Б-ГОСТ 8509-72		
				ВСт.3сп ГОСТ 535-79		
				L=600 h14	2	1.26кг.

Изм.	Лист	№ докум.	Подп.	Дата
Разраб.		Мордвинкин		5.5.81
Пров.		Мордвинкин		
Нач.отд.				
Н.контр.		Мюнтер		
Утв.				

Фланец

Д21А.893.030

Лит.	Лист	Листов
И		1

Госстрой СССР ГПИ Горьковский САНТЕХПРОЕКТ

Формат А4

Д21А.893.030 СБ

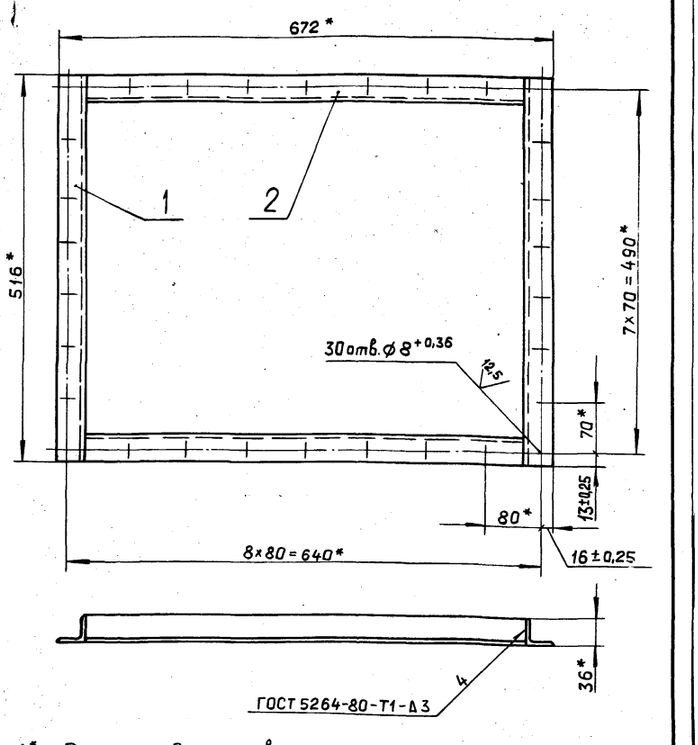

1* Размеры для справок.

2.** Обработать по сопрягаемой детали.

Изм.	Лист	№ докум.	Подп.	Дата
Разраб.		Мордвинкин		5.5.81
Пров.		Мордвинкин		
Т.контр.				
Н.контр.		Мюнтер		
Утв.				

Фланец

Д21А.893.030СБ

Лит.	Масса	Масштаб
И	4.7	1:5

Лист | Листов 1

Госстрой СССР ГПИ Горьковский САНТЕХПРОЕКТ

Формат А4

Альбом 6 часть 2

Типовой проект 903-1-

Формат	Зона	Поз.	Обозначение	Наименование	Кол.	Примечание
				Документация		
А4			Д21А.893.040 СБ	Сборочный чертеж		
				Детали		
Б4		1	Д21А.893.012	Крышка		
				Лист Б-ПН-3 ГОСТ 19903-74		
				3-IV-Н-ВСт.3сп ГОСТ 16523-70		
				(516х672) h14 $\overset{12,5}{\vee}$	1	8,1кг.
А4		2	Д21А.893.013	Ручка	2	

Подп. и дата | Инв. № дубл. | Взам. инв. № | Подп. и дата | Инв. № подл.

Изм.	Лист	№ докум.	Подп.	Дата
Разраб.		Мордвинкин		5.5.88
Пров.		Мордвинкин		
Нач. отд.				
Н. контр.		Мюнтер		
Утв.				

Д21А.893.040

Крышка

Лит.	Лист	Листов
И		1

Госстрой СССР ГПИ Горьковский САНТЕХПРОЕКТ

Формат А4

Д21А.893.040 СБ

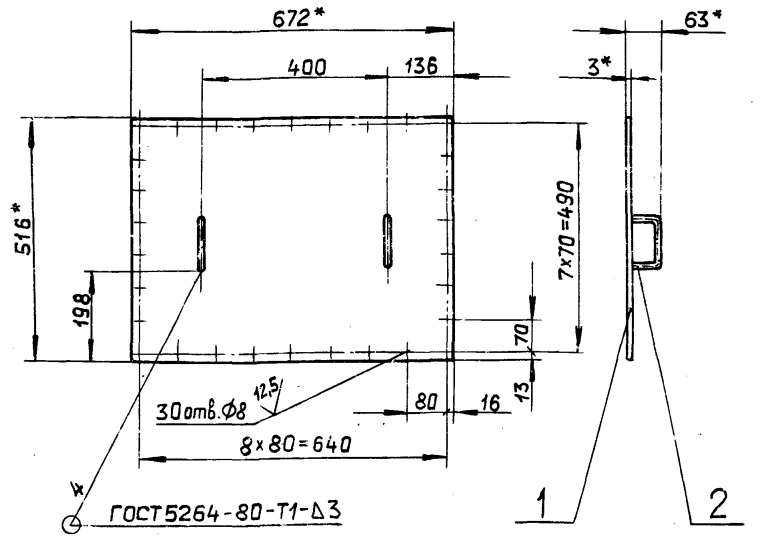

1*. Размеры для справок

2. $H14, \pm \frac{IT16}{2}$

Изм.	Лист	№ докум.	Подп.	Дата
Разраб.		Мордвинкин		5.5.88
Пров.		Мордвинкин		
Т. контр.				
Н. контр.		Мюнтер		
Утв.				

Крышка

Лит.	Масса	Масштаб
И	8,2	1:10
Лист	Листов 1	

Госстрой СССР ГПИ Горьковский САНТЕХПРОЕКТ

Формат А4

Д21А.893.013

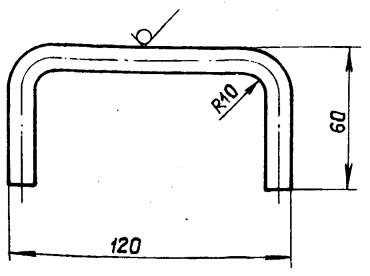

$25\vee(\vee)$

$h16, \pm \frac{IT16}{2}$

Изм.	Лист	№ докум.	Подп.	Дата
Разраб.		Мордвинкин		5.5.88
Пров.		Мордвинкин		
Т. контр.				
Н. контр.		Мюнтер		
Утв.				

Ручка

Лит.	Масса	Масштаб
И	0,13	1:2
Лист	Листов 1	

Круг 10-В ГОСТ 2590-71 / ВСт.3сп ГОСТ 535-79

Госстрой СССР ГПИ Горьковский САНТЕХПРОЕКТ

Формат А4

Формат	Зона	Поз.	Обозначение	Наименование	Кол.	Примечание
				Документация		
А3			Д21А.893.050 СБ	Сборочный чертеж		
				Детали		
Б4		1	Д21А.893.014	Пластина		
				Полоса 2-Б-5х50 ГОСТ 103-76		
				ВСт.3сп ГОСТ 535-79		
				L=436 h14 $\overset{25}{\vee}$	2	0,85кг.
Б4		2	Д21А.893.015	Пластина		
				Полоса 2-Б-5х50 ГОСТ 103-76		
				ВСт.3сп ГОСТ 535-79		
				L=286 h14 $\overset{25}{\vee}$	2	0,56кг.
Б4		3	Д21А.893.016	Стенка		
				Лист Б-ПН-2 ГОСТ 19903-74		
				3-IV-Н-ВСт.3сп ГОСТ 16523-70	1	4,5кг.
А4		4	Д21А.893.017	Стенка	1	
Б4		5	Д21А.893.018	Стенка		
				Лист Б-ПН-2 ГОСТ 19903-74		
				3-IV-Н-ВСт.3сп ГОСТ 16523-70	1	4,36кг.
А4		6	Д21А.893.017-01	Стенка	1	

Подп. и дата | Инв. № дубл. | Взам. инв. № | Подп. и дата | Инв. № подл.

Изм.	Лист	№ докум.	Подп.	Дата
Разраб.		Мордвинкин		5.5.88
Пров.		Мордвинкин		
Нач. отд.				
Н. контр.		Мюнтер		
Утв.				

Д21А.893.050

Короб

Лит.	Лист	Листов
И		1

Госстрой СССР ГПИ Горьковский САНТЕХПРОЕКТ

Д21А.893.050 СБ

Альбом 6 часть 2

Типовой проект 903-1-

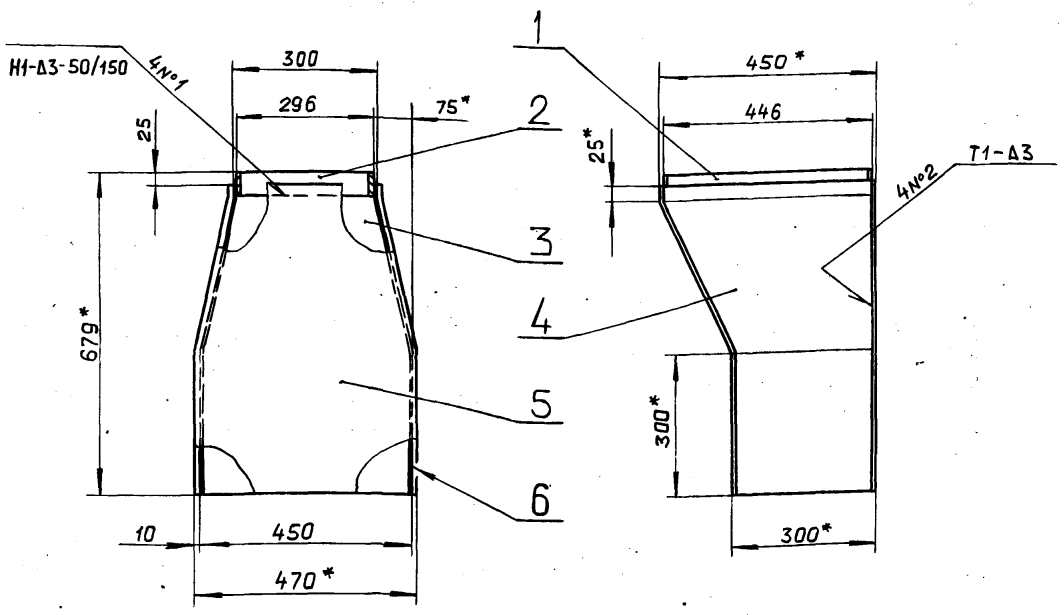

Поз.3

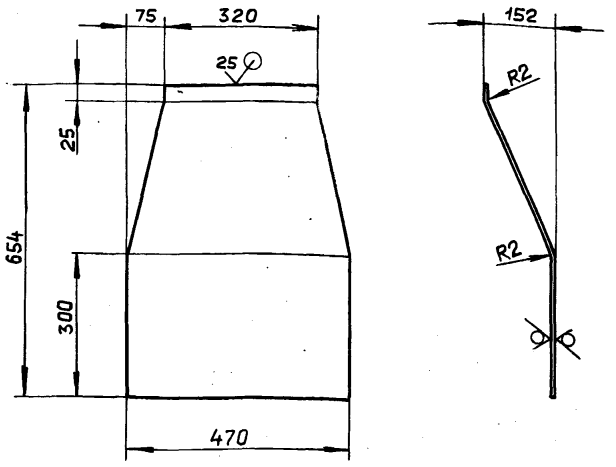

Поз.5

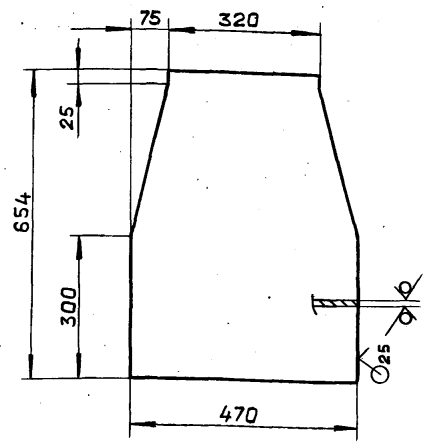

1.* Размеры для справок.

2. $\pm \frac{IT16}{2}$

3. Сварные швы по ГОСТ5264-80

Изм.	Лист	№ докум.	Подп.	Дата	Д21А.893.050 СБ
Разраб.		Моравинкин		5.5.88	Короб
Пров.		Моравинкин			Лит. И; Масса 18,9; Масштаб 1:10
Т.контр.					Лист; Листов 1
Н.контр.		Мюнтер			Госстрой СССР ГПИ горьковский САНТЕХПРОЕКТ
Утв.					

Формат А3

Инв.№ подл. | Подп. и дата | Взам.инв.№ | Инв.№ дубл. | Подп. и дата

Формат	Зона	Поз.	Обозначение	Наименование	Кол.	Примечание
				Документация		
А3			Д22А.034.000СБ	Сборочный чертеж		
				Сборочные единицы		
А4		1	Д23Б.023.030	Накладка	1	
А4		2	Д23Б.023.040	Корпус	1	
				Детали		
А4		3	Д23Б.023.011	Прокладка	1	
А4		4	Д22А.034.001	Лист	1	

Изм.	Лист	№ докум.	Подп.	Дата	Д22А.034.000
Разраб.		Мюнтер		5.5.88	Шибер
Пров.		Мюнтер			Лит. И; Лист; Листов 1
Нач.отд.					Госстрой СССР ГПИ горьковский САНТЕХПРОЕКТ
Н.контр.		Мюнтер			
Утв.					

Формат А4

Д21А.893.017

Д21А.893.017

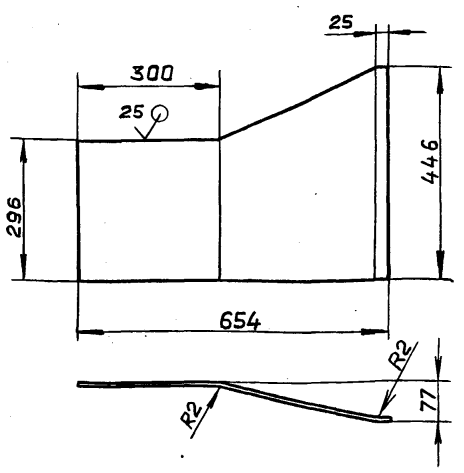

Д21А.893.017-01- зеркальное отражение

Остальное - см. Д21А.893.017



h14, $\pm \frac{IT16}{2}$

Изм.	Лист	№ докум.	Подп.	Дата	Д21А.893.017
Разраб.		Моравинкин		5.5.88	Стенка
Пров.		Моравинкин			Лит. И; Масса 3,58; Масштаб 1:10
Т.контр.					Лист; Листов 1
Н.контр.		Мюнтер			Лист Б-ПН-2 ГОСТ 19903-74 / 3-IУ-Н-ВСт3сп ГОСТ 16523-70
Утв.					Госстрой СССР ГПИ горьковский САНТЕХПРОЕКТ

Инв.№ подл. | Подп. и дата | Взам.инв.№ | Инв.№ дубл. | Подп. и дата

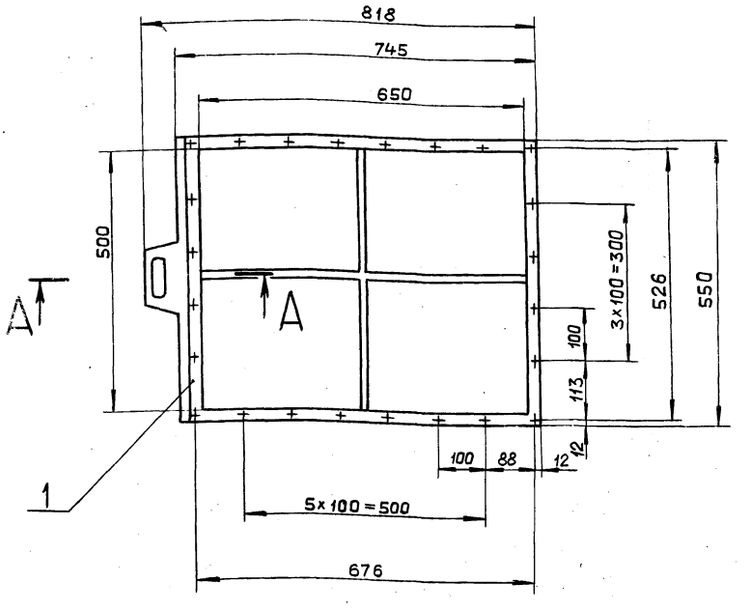

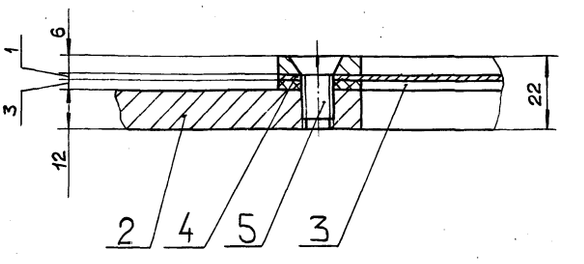

А–А
М1:1

Размеры для справок

					Д22А.034.000СБ		
Изм.	Лист	№ докум.	Подп.	Дата	Шибер	Лит.	Масса	Масштаб
Разраб.		Мюнтер		4.5.88		И	16,6	1:10
Пров.		Мюнтер				Лист	Листов 1	
Т.контр.						Госстрой СССР ГПИ горьковский САНТЕХПРОЕКТ		
Нач.отд.		Вольский						
Н.контр.		Мюнтер						
Утв.								

Инв.№подл. | Подп. и дата | Взам.инв.№ | Инв.№дубл. | Подп. и дата

Формат А3

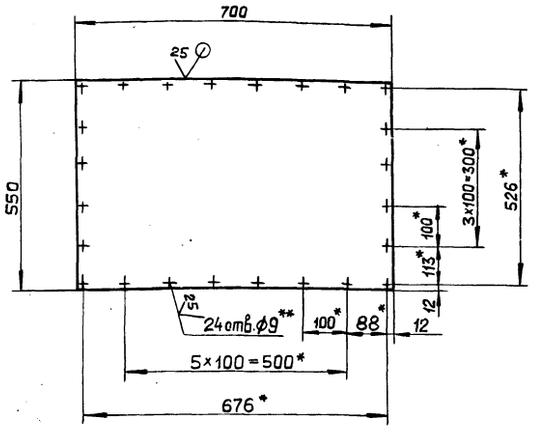

1.* Размеры для справок.

2.** Обработать по сопрягаемой детали.

3. Н16, $\pm \frac{IT16}{2}$

					Д22А.034.001		
Изм.	Лист	№ докум.	Подп.	Дата	Лист	Лит.	Масса	Масштаб
Разраб.		Мюнтер		4.5.88		И	3,23	1:10
Пров.		Мюнтер				Лист	Листов 1	
Т.контр.						Госстрой СССР ГПИ горьковский САНТЕХПРОЕКТ		
Н.контр.		Мюнтер			Лист Б-ПН-1 ГОСТ 19903-74 3-IУ-Н-ВСт.3сп ГОСТ 6523-70			
Утв.								

Инв.№подл. | Подп. и дата | Взам.инв.№ | Инв.№дубл. | Подп. и дата

Формат А4

Формат	Зона	Поз.	Обозначение	Наименование	Кол.	Примечание
				Документация		
А2			Д23Б.023.000СБ	Сборочный чертеж		
				Сборочные единицы		
А4		1	Д23Б.023.010	Фланец	2	
А4		2	Д23Б.023.020	Фильтр	1	
				Детали		
А4		3	Д23Б.023.001	Накладка	1	
А4		4	Д23Б.023.002	Прокладка	1	
А4		5	Д23Б.023.003	Прокладка	1	
А4		6	Д23Б.023.004	Прокладка	2	
				Стандартные изделия		
				Болты ГОСТ 7798-70		
		7		М10×25,36	12	
		8		М12×55,36	20	
		9		Гайки М12,4 ГОСТ 5915-70	20	

					Д23Б.023.000		
Изм.	Лист	№ докум.	Подп.	Дата	Фильтр	Лит.	Лист	Листов
Разраб.		Мюнтер		4.5.88		И		1
Пров.		Мюнтер				Госстрой СССР ГПИ горьковский САНТЕХПРОЕКТ		
Нач.отд.		Вольский						
Н.контр.		Мюнтер						
Утв.								

Инв.№подл. | Подп. и дата | Взам.инв.№ | Инв.№дубл. | Подп. и дата

Формат А4

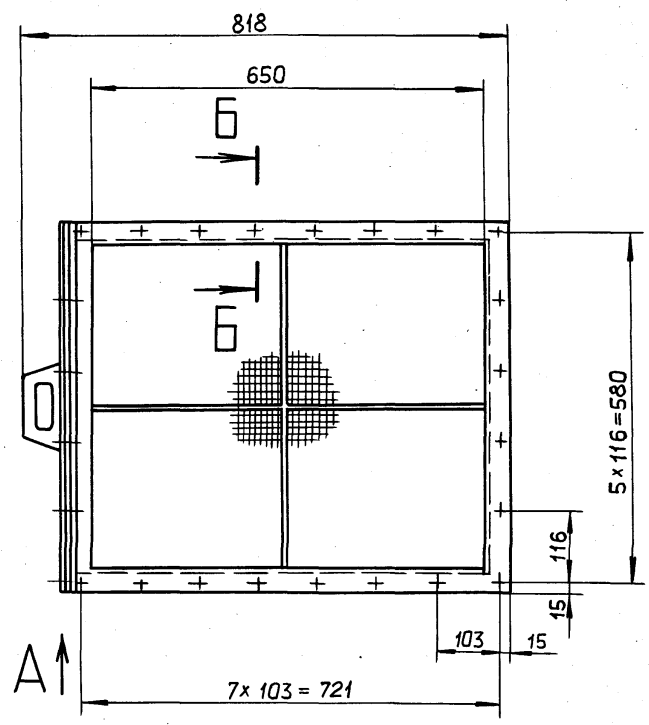

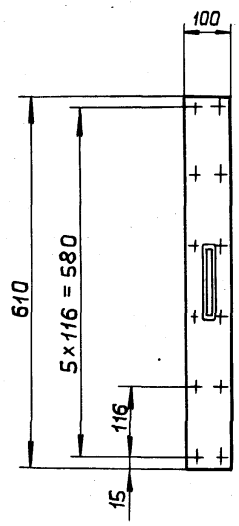

Вид А
М1:1

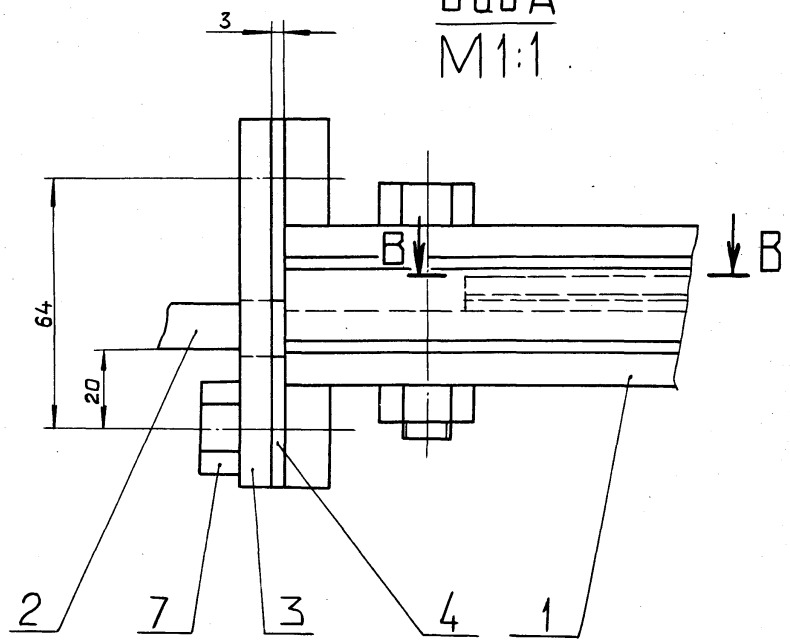

Б–Б
М1:1

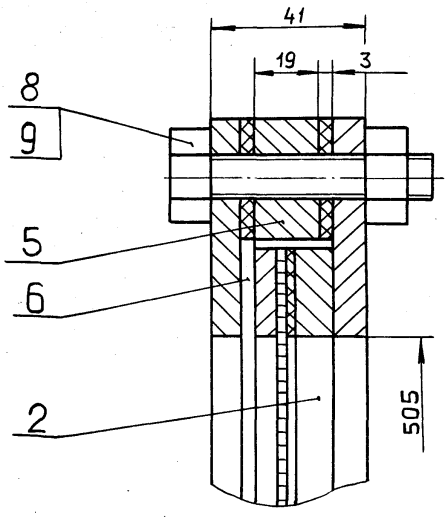

Г–Г
М1:1

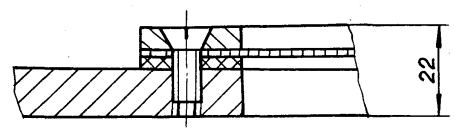

В–В

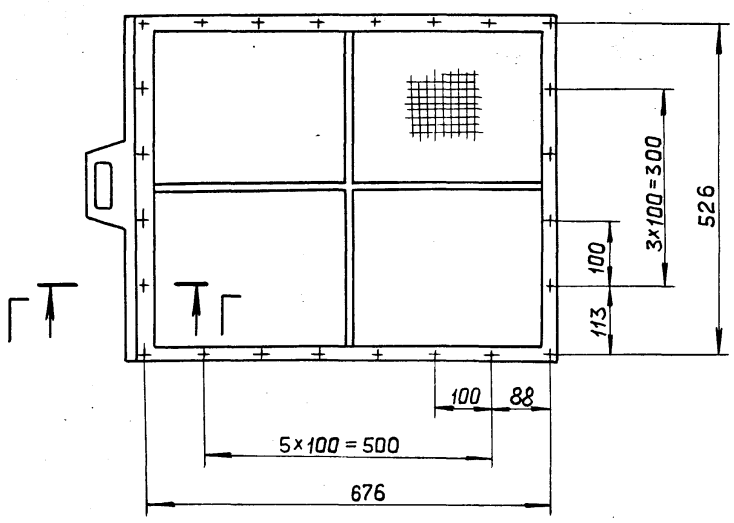

Размеры для справок

					Д23Б.023.000 СБ	
Изм.	Лист	№ докум.	Подп.	Дата		
Разраб.		Мюнтер		4.5.88	Фильтр	Лит. И; Масса 38; Масштаб 1:10
Пров.		Мюнтер				Лист; Листов 1
Т.контр.						Госстрой СССР ГПИ Горьковский САНТЕХПРОЕКТ
Нач.отд.		Вольский				
Н.контр.		Мюнтер				
Утв.						

Инв. № подл. | Подп. и дата | Взам. инв. № | Инв. № дубл. | Подп. и дата

Альбом 6 часть 2

Типовой проект 903-1-

Д236.023.001

12,5

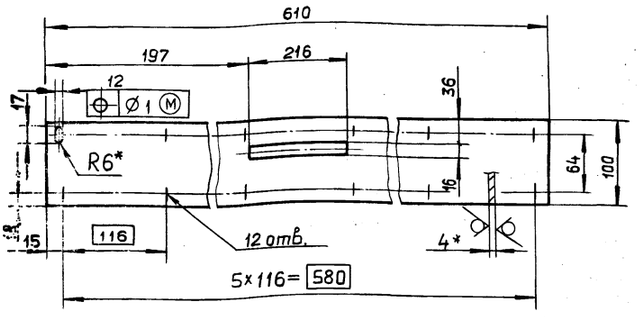

1*. Размеры для справок.

2. $\pm\frac{IT16}{2}$

Изм.	Лист	№ докум.	Подп.	Дата
Разраб.		Мюнтер		4.5.88
Пров.		Мюнтер		
Т.контр.				
Н.контр.		Мюнтер		
Утв.				

Д236.023.001

Накладка

Лит.	Масса	Масштаб
И	1,72	1:5

Лист | Листов 1

Лист Б-ПН-4 ГОСТ19903-74
ВСт3сп ГОСТ 14637-79

ГОССТРОЙ СССР
ГПИ ГОРЬКОВСКИЙ
САНТЕХПРОЕКТ

Формат А4

Подп. и дата | Инв. № дубл. | Взам. инв. № | Подп. и дата | Инв. № подл.

Д236.023.002

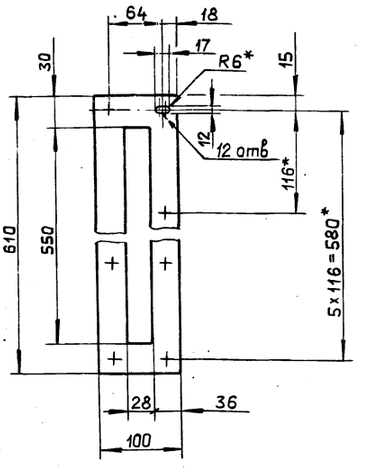

1.* Размеры для справок.

2** Обработать по сопрягаемой детали.

Изм.	Лист	№ докум.	Подп.	Дата
Разраб.		Мюнтер		4.5.88
Пров.		Мюнтер		
Т.контр.				
Н.контр.		Мюнтер		
Утв.				

Д236.023.002

Прокладка

Лит.	Масса	Масштаб
И	0,2	1:5

Лист | Листов 1

Картон асбестовый КАОН-1-3 ГОСТ2850-80

ГОССТРОЙ СССР
ГПИ ГОРЬКОВСКИЙ
САНТЕХПРОЕКТ

Формат А4

Подп. и дата | Инв. № дубл. | Взам. инв. № | Подп. и дата | Инв. № подл.

Д236.023.003

12,5

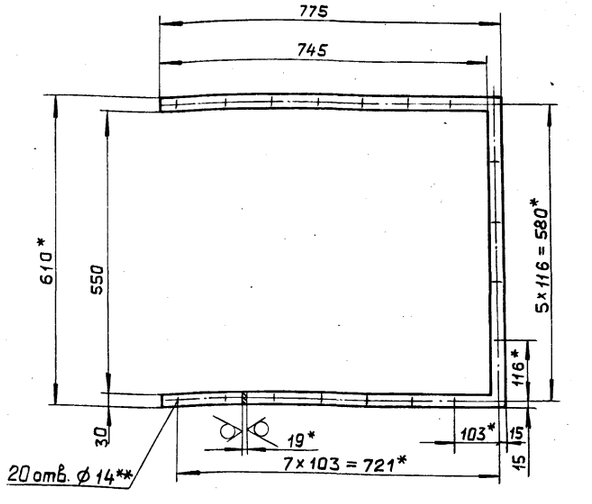

1.* Размеры для справок.

2.** Обработать по сопрягаемой детали.

3. H14, $\pm\frac{IT16}{2}$

Изм.	Лист	№ докум.	Подп.	Дата
Разраб.		Мюнтер		4.5.88
Пров.		Мюнтер		
Т.контр.				
Н.контр.		Мюнтер		
Утв.				

Д236.023.003

Прокладка

Лит.	Масса	Масштаб
И	9,82	1:10

Лист | Листов 1

Лист Б-ПН-19 ГОСТ19903-74
ВСт.3сп. ГОСТ14637-79

ГОССТРОЙ СССР
ГПИ ГОРЬКОВСКИЙ
САНТЕХПРОЕКТ

Формат А4

Подп. и дата | Инв. № дубл. | Взам. инв. № | Подп. и дата | Инв. № подл.

Д236.023.004

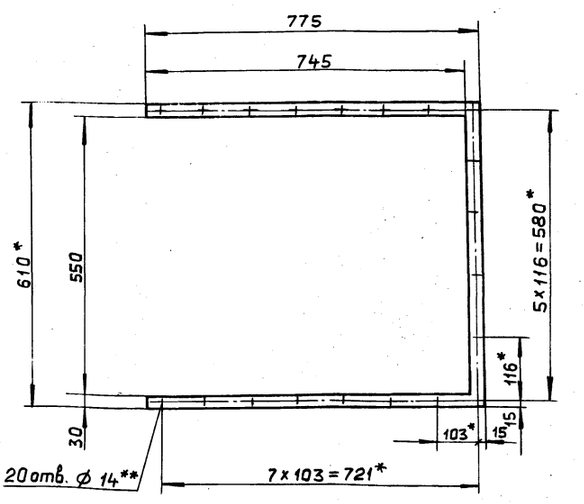

1*. Размеры для справок.

2.** Обработать по сопрягаемой детали.

Изм.	Лист	№ докум.	Подп.	Дата
Разраб.		Мюнтер		4.5.88
Пров.		Мюнтер		
Т.контр.				
Н.контр.		Мюнтер		
Утв.				

Д236.023.004

Прокладка

Лит.	Масса	Масштаб
И	0,32	1:10

Лист | Листов 1

Картон асбестовый КАОН-1-3 ГОСТ2850-80

ГОССТРОЙ СССР
ГПИ ГОРЬКОВСКИЙ
САНТЕХПРОЕКТ

Формат А4

Подп. и дата | Инв. № дубл. | Взам. инв. № | Подп. и дата | Инв. № подл.

Альбом 6 часть 2

Типовой проект 903-1-

Формат	Зона	Поз.	Обозначение	Наименование	Кол.	Примечание
				Документация		
А3			Д23Б.023.010СБ	Сборочный чертеж		
				Детали		
Б4		1	Д23Б.023.006	Планка		
				Полоса 2-Б-8×70 ГОСТ 103-76		
				ВСт.3сп ГОСТ 535-79		
				L=612 h16 25	1	2,7 кг.
Б4		2	Д23Б.023.007	Планка		
				Полоса 2-Б-8×56 ГОСТ 103-76		
				ВСт.3сп ГОСТ 535-79		
				L=650* h16 25	2	2,5 кг.
Б4		3	Д23Б.023.008	Планка		
				Полоса 2-Б-8×56 ГОСТ 103-76		
				ВСт.3сп ГОСТ 535-79		
				L=612 h16 25	1	2,2 кг.
А4		4	Д23Б.023.009	Планка	1	

Изм	Лист	№ докум.	Подп.	Дата
Разраб.		Мюнтер		4.5.88
Пров.		Мюнтер		
Нач.отд.				
Н.контр.		Мюнтер		
Утв.				

Д23Б.023.010

Фланец

Лит.	Лист	Листов
И		1

Госстрой СССР ГПИ ГОРЬКОВСКИЙ САНТЕХПРОЕКТ

формат А4

Д23Б.023.009

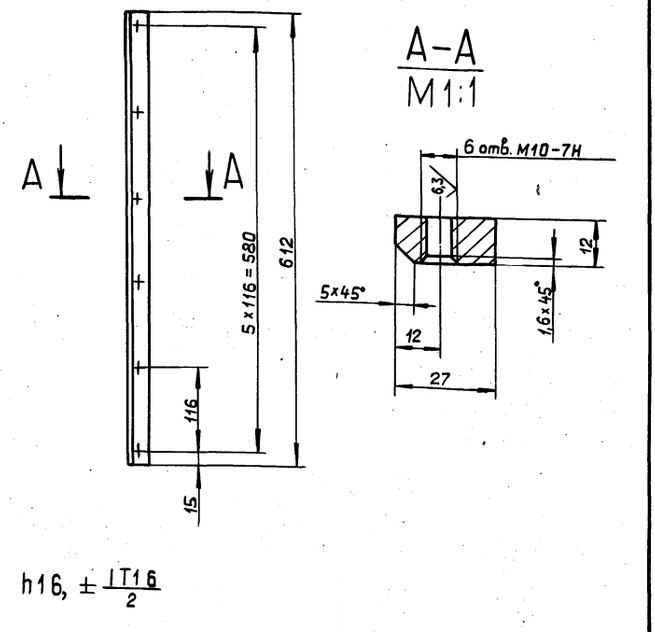

Изм	Лист	№ докум.	Подп.	Дата
Разраб.		Мюнтер		4.5.88
Пров.		Мюнтер		
Т.контр.				
Н.контр.		Мюнтер		
Утв.				

Д23Б.023.009

Планка

ВСт.3сп ГОСТ 380-71

Лит.	Масса	Масштаб
И	1,5	1:5

Лист | Листов 1

Госстрой СССР ГПИ ГОРЬКОВСКИЙ САНТЕХПРОЕКТ

формат А4

Д23Б.023.010СБ

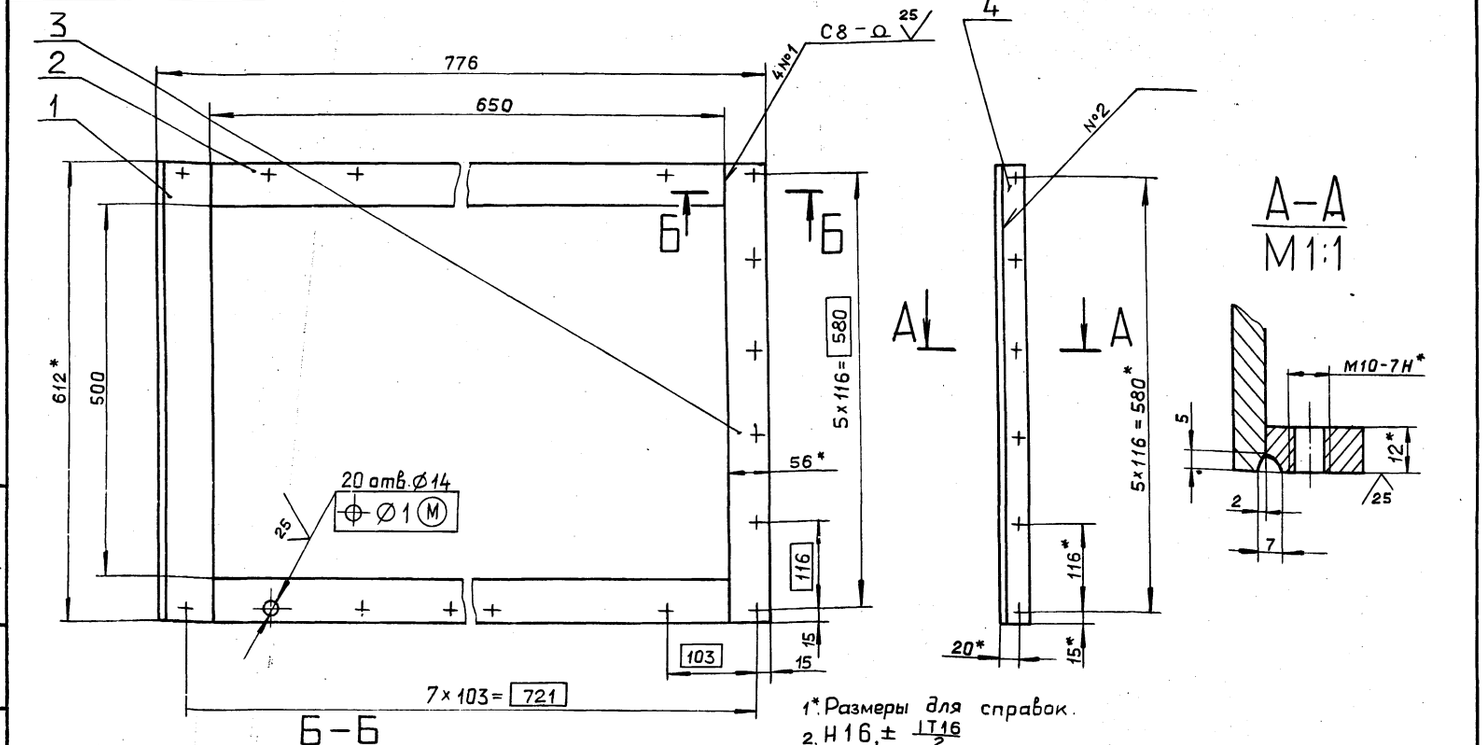

1*. Размеры для справок.
2. Н16, ± IT16/2
3. Сварные швы по ГОСТ 5264-80.
4. Сварка ручная дуговая.

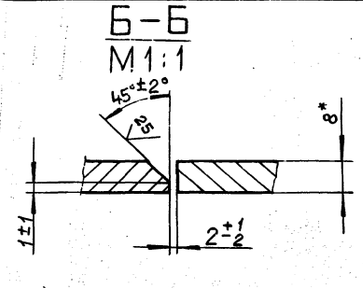

Изм	Лист	№ докум.	Подп.	Дата
Разраб.		Мюнтер		4.5.88
Пров.		Мюнтер		
Т.контр.				
Н.контр.		Мюнтер		
Утв.				

Д23.023.010 СБ

Фланец

Лит.	Масса	Масштаб
И	11,5	1:5

Лист | Листов 1

Госстрой СССР ГПИ ГОРЬКОВСКИЙ САНТЕХПРОЕКТ

23296-07 38 копировал: Ганкова

формат А3

Альбом 6 часть 2

Типовой проект 903-1-

Формат	Зона	Поз.	Обозначение	Наименование	Кол.	Примечание
				Документация		
А3			Д23Б.023.020 СБ	Сборочный чертеж		
				Сборочные единицы		
А4		1	Д23Б.023.030	Накладка	1	
А4		2	Д23Б.023.040	Корпус	1	
				Детали		
А4		3	Д23Б.023.011	Прокладка	1	
А4		4	Д23Б.023.012	Сетка	1	
				Стандартные изделия		
		5		Винт М8×20.36 ГОСТ17475-80	24	

Подп. и дата | Инв. № дубл. | Взам. инв. № | Подп. и дата | Инв. № подл.

Изм.	Лист	№ докум.	Подп.	Дата
Разраб.		Мюнтер		11.88
Пров.		Мюнтер		
Нач.отд.		Вольский		
Н.контр.		Мюнтер		
Утв.				

Д23Б.023.020

Фильтр

Лит. | Лист | Листов 1

Госстрой СССР ГПИ Горьковский САНТЕХПРОЕКТ

Формат А4

Д23Б.023.011

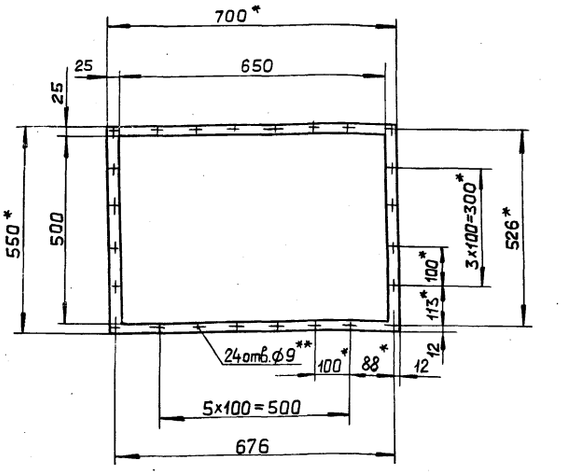

1.* Размеры для справок.

2.** Обработать по сопрягаемой детали.

Подп. и дата | Инв. № дубл. | Взам. инв. № | Подп. и дата | Инв. № подл.

Изм.	Лист	№ докум.	Подп.	Дата
Разраб.		Мюнтер		10.88
Пров.		Мюнтер		
Т.контр.				
Н.контр.		Мюнтер		
Утв.				

Д23Б.023.011

Прокладка

Лит. И | Масса 0,5 | Масштаб 1:10

Лист | Листов 1

Картон асбестовый КАОН-1-3 ГОСТ2850-80

Госстрой СССР ГПИ Горьковский САНТЕХПРОЕКТ

Формат А4

Д23Б.023.020 СБ

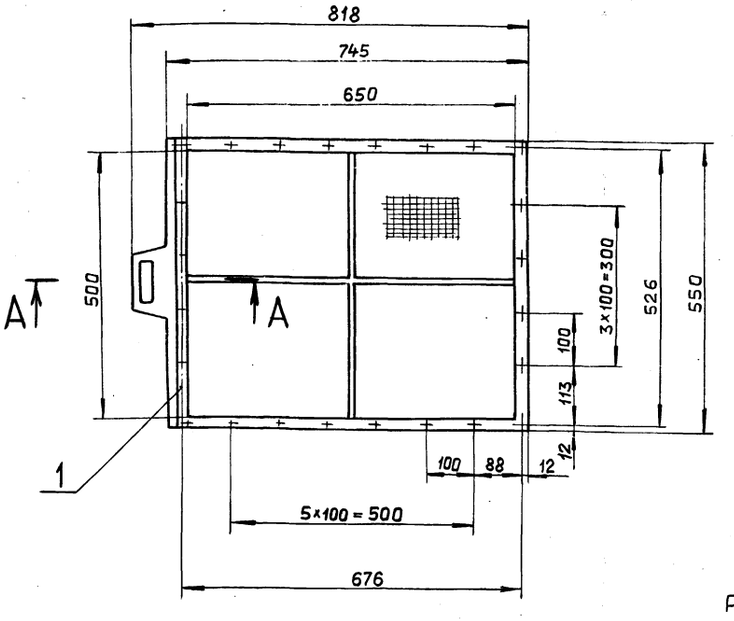

А–А
М 1:1

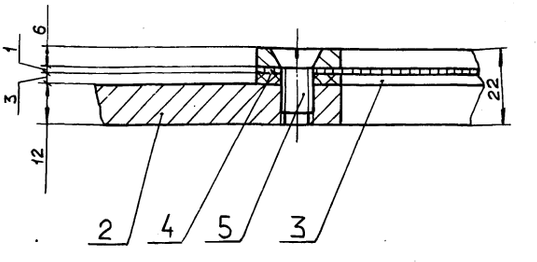

Размеры для справок.

Подп. и дата | Инв. № дубл. | Взам. инв. № | Подп. и дата | Инв. № подл.

Изм.	Лист	№ докум.	Подп.	Дата
Разраб.		Мюнтер		10.88
Пров.		Мюнтер		
Т.контр.				
Нач.отд.		Вольский		
Н.контр.		Мюнтер		
Утв.				

Д23Б.023.020 СБ

Фильтр

Лит. И | Масса 14 | Масштаб 1:10

Лист | Листов 1

Госстрой СССР ГПИ Горьковский САНТЕХПРОЕКТ

Формат А3

Альбом 6 часть2 Типовой проект 903-1-

Д23Б.023.012

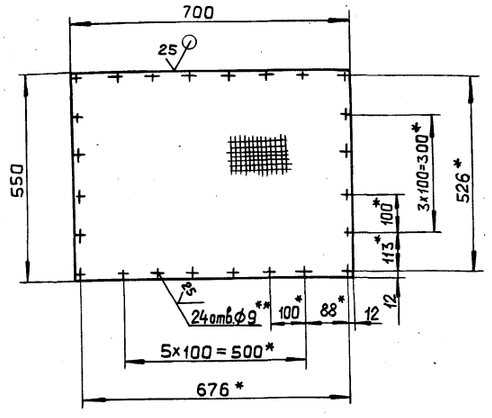

1.* Размеры для справок.

2.** Обработать по сопрягаемой детали.

3. $H16, \pm \frac{IT16}{2}$

Изм.	Лист	№ докум.	Подп.	Дата
Разраб.		Мюнтер		24.5.88
Пров.		Мюнтер		
Т.контр.				
Н.контр.		Мюнтер		
Утв.				

Д23Б.023.012

Сетка

Сетка полутомпаковая 2 ГОСТ 6613-73

Лит.	Масса	Масштаб
И	0,58	1:10
Лист	Листов 1	

Госстрой СССР ГПИ Горьковский САНТЕХПРОЕКТ

Формат А4

Формат	Зона	Поз.	Обозначение	Наименование	Кол.	Примечание
				Документация		
А3			Д23Б.023.030СБ	Сборочный чертеж		
				Детали		
Б4		1	Д23Б.023.014	Полка		
				Полоса 2-Б-6х25 ГОСТ103-76		
				ВСт.3сп ГОСТ 535-79		
				L=550 h16 $\sqrt{25}$	2	0,65кг
Б4		2	Д23Б.023.015	Полоса		
				Полоса 2-Б-6х25 ГОСТ103-76		
				ВСт.3сп ГОСТ 535-79		
				L=650 h16 $\sqrt{25}$	2	0,82кг

Изм.	Лист	№ докум.	Подп.	Дата
Разраб.		Мюнтер		24.5.88
Пров.		Мюнтер		
Нач.отд.				
Н.контр.		Мюнтер		
Утв.				

Д23Б.023.030

Накладка

Лит.	Лист	Листов
И		1

Госстрой СССР ГПИ Горьковский САНТЕХПРОЕКТ

Формат А4

Д23Б.023.030 СБ

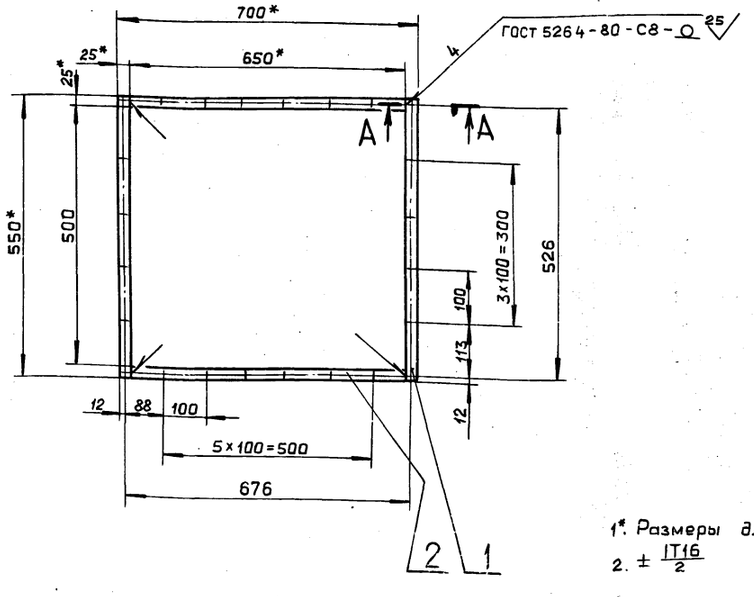

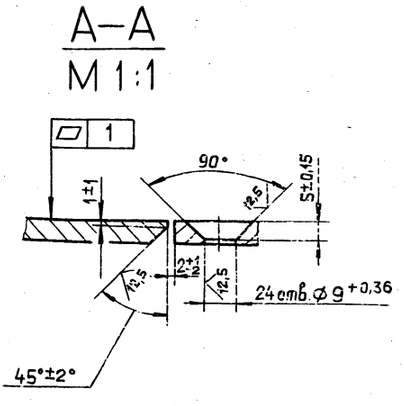

1*. Размеры для справок.

2. $\pm \frac{IT16}{2}$

Изм.	Лист	№ докум.	Подп.	Дата
Разраб.		Мюнтер		24.5.88
Пров.		Мюнтер		
Т.контр.				
Н.контр.		Мюнтер		
Утв.				

Д23Б.023.030 СБ

Накладка

Лит.	Масса	Масштаб
И	3	1:10
Лист	Листов 1	

Госстрой СССР ГПИ Горьковский САНТЕХПРОЕКТ

Альбом 6 часть 2

Типовой проект 903-1-

Формат	Зона	Поз.	Обозначение	Наименование	Кол.	Примечание
				Документация		
А3			Д23Б.023.040СБ	Сборочный чертеж		
				Детали		
А4		1	Д23Б.023.017	Ручка	1	
Б4		2	Д23Б.023.018	Полоса		
				Полоса 2-Б-12×25 ГОСТ 103-76		
				ВСт.3сп ГОСТ 535-79		
				L=650 h16 25	2	1,68 кг.
Б4		3	Д23Б.023.019	Полоса		
				Полоса 2-Б-12×25 ГОСТ 103-76		
				ВСт.3сп ГОСТ 535-79		
				L=550 h16 25	1	1,3 кг.
Б4		4	Д23Б.023.021	Связь		
				Круг 10-В- ГОСТ 2590-71		
				Вст.3сп. ГОСТ 535-79		
				L=649 h16 25	1	0,43 кг.
Б4		5	Д23Б.023.022	Связь		
				Круг 10-В- ГОСТ 2590-71		
				ВСт.3сп ГОСТ 535-79		
				L=244 h16 25	2	0,15 кг.

Д23Б.023.040

Изм.	Лист	№ докум.	Подп.	Дата
Разраб.		Мюнтер		4.5.88
Пров.		Мюнтер		
Нач.отд.				
Н.контр.		Мюнтер		
Утв.				

Корпус

Лит.	Лист	Листов
И		1

ГОССТРОЙ СССР ГПИ ГОРЬКОВСКИЙ САНТЕХПРОЕКТ

формат А4

Д23Б.023.017

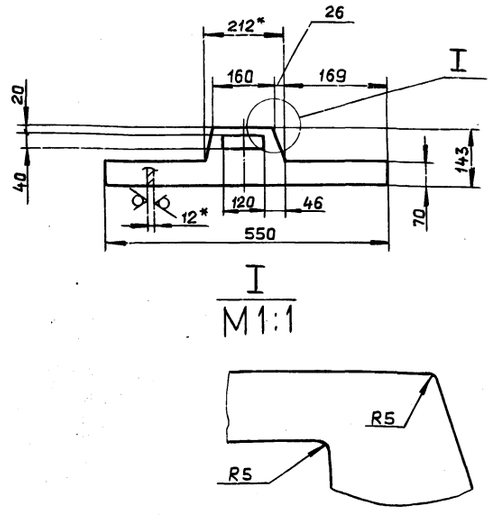

1*. Размеры для справок.

2. $\pm \frac{IT16}{2}$.

Д23Б.023.017

Изм.	Лист	№ докум.	Подп.	Дата
Разраб.		Мюнтер		4.5.88
Пров.		Мюнтер		
Т.контр.				
Н.контр.		Мюнтер		
Утв.				

Ручка

Лит.	Масса	Масштаб
И	3,9	1:10

Лист | Листов 1

Лист Б-ПН-12 ГОСТ19903-74 ВСт.3сп ГОСТ14637-79

ГОССТРОЙ СССР ГПИ ГОРЬКОВСКИЙ САНТЕХПРОЕКТ

формат А4

Д23Б.023.040СБ

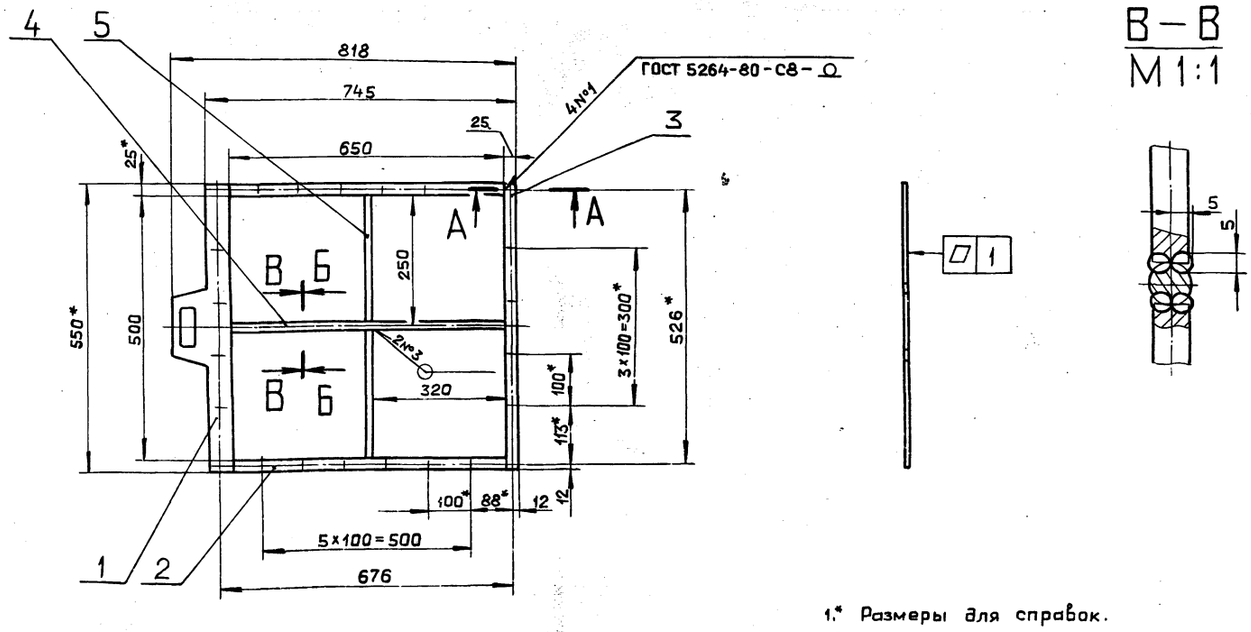

1.* Размеры для справок.

2.** Обработать по сопрягаемой детали.

3. $\pm \frac{IT16}{2}$

4. Сварка ручная дуговая.

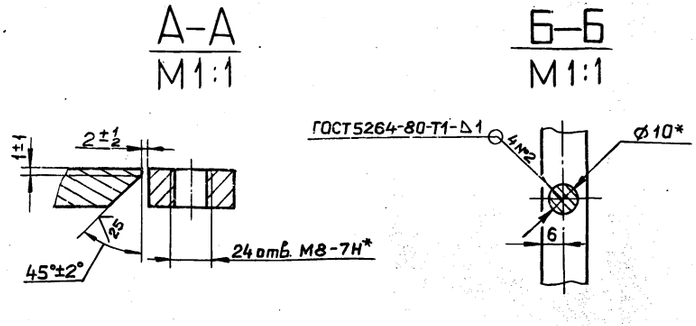

Д23Б.023.040СБ

Изм.	Лист	№ докум.	Подп.	Дата
Разраб.		Мюнтер		4.5.88
Пров.		Мюнтер		
Т.контр.				
Н.контр.		Мюнтер		
Утв.				

Корпус

Лит.	Масса	Масштаб
И	9,4	1:10

Лист | Листов 1

ГОССТРОЙ СССР ГПИ ГОРЬКОВСКИЙ САНТЕХПРОЕКТ

формат А3

23296-07 41 Копировал: Гаукова

Альбом 6 часть 2

Типовой проект 903-1-

Формат	Зона	Поз.	Обозначение	Наименование	Кол.	Примечание
				Документация		
А4			Д23Д.473.000 СБ	Сборочный чертеж		
				Детали		
БЧ		1	Д23Д.473.001	Плита		
				Лист Б-ПН-5ГОСТ19903-74		
				ВСт.3сп ГОСТ14637-79		
				(100×200) h14 25	2	0,79 кг.
БЧ		2	Д23Д.473.002	Стойка		
				Швеллер 8 ГОСТ 8240-72		
				ВСт.3сп ГОСТ 535-79		
				L=859 h14 25	1	6.06 кг.

Подп. и дата | Инв. № дубл. | Взам. инв. № | Подп. и дата | Инв. № подл.

Изм	Лист	№ докум.	Подп.	Дата
Разраб.		Мордвинкин		5.5.88
Пров.		Мордвинкин		
Нач.отд.		Вольский		
Н.контр.		Мюнтер		
Утв.				

Д23Д.473.000

Опора

Лит.	Лист	Листов
И		1

ГОССТРОЙ СССР
ГПИ ГОРЬКОВСКИЙ
САНТЕХПРОЕКТ

Формат А4

Д23Д.473.000 СБ

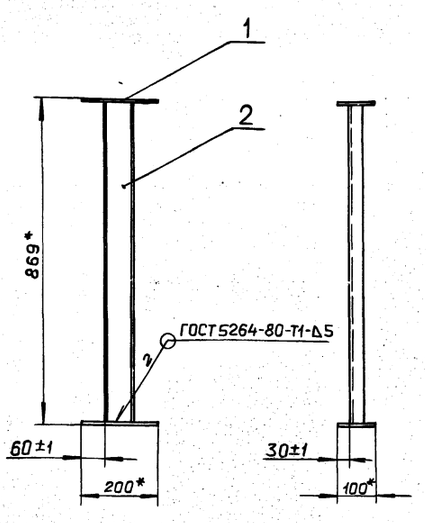

*Размеры для справок.

Подп. и дата | Инв. № дубл. | Взам. инв. № | Подп. и дата | Инв. № подл.

Изм	Лист	№ докум	Подп.	Дата
Разраб.		Мордвинкин		5.5.88
Пров.		Мордвинкин		
Т.контр.				
Нач.отд.		Вольский		
Н.контр.		Мюнтер		
Утв.				

Д23Д.473.000 СБ

Опора

Лит.	Масса	Масштаб
И	7.64	1:10

Лист | Листов 1

ГОССТРОЙ СССР
ГПИ ГОРЬКОВСКИЙ
САНТЕХПРОЕКТ

Формат А4

Д23Д.488.000 СБ

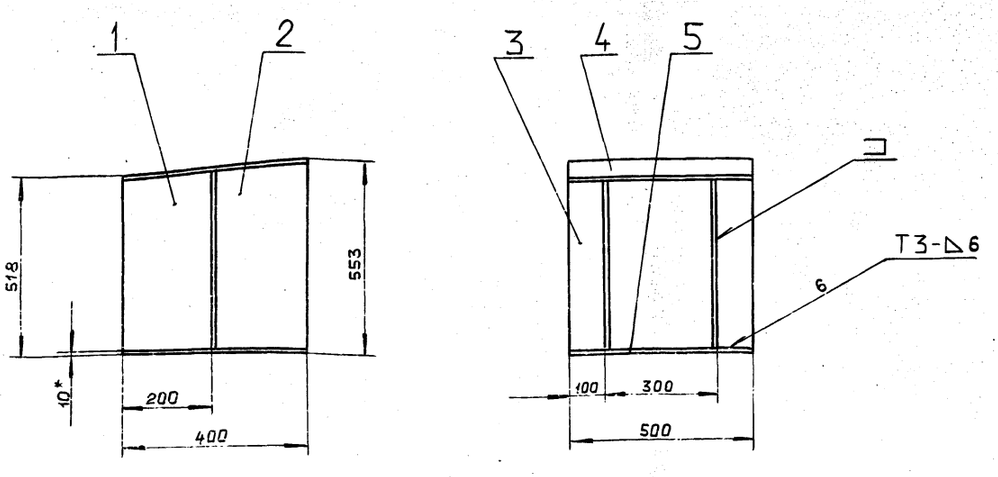

Поз.1

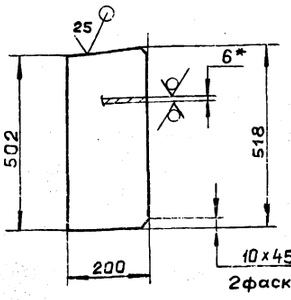

Поз.2

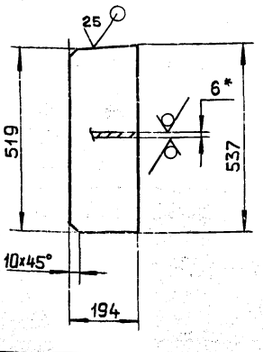

1.*Размеры для справок.

2. $\pm \frac{IT16}{2}$

3. Сварные швы по ГОСТ 5264-80.

Подп. и дата | Инв. № дубл. | Взам. инв. № | Подп. и дата | Инв. № подл.

Изм	Лист	№ докум.	Подп.	Дата
Разраб.		Мюнтер		4.5.88
Пров.		Мюнтер		
Т.контр.				
Н.контр.		Мюнтер		
Утв.				

Д23Д.488.000 СБ

Опора

Лит.	Масса	Масштаб
И	57	1:10

Лист | Листов 1

ГОССТРОЙ СССР
ГПИ ГОРЬКОВСКИЙ
САНТЕХПРОЕКТ

Формат А3

23286-07 42 копировал: Гаукова

Альбом 6 часть 2

Типовой проект 903-1-

Формат	Зона	Поз.	Обозначение	Наименование	Кол.	Примечание
				Документация		
А3			Д23Д.488.000 СБ	Сборочный чертеж		
				Детали		
Б4		1	Д23Д.488.001	Лист		
				Лист Б-ПН-6 ГОСТ 19903-74		
				ВСт3сп ГОСТ 14637-79	2	4.86кг.
Б4		2	Д23Д.488.002	Лист		
				Лист Б-ПН-6 ГОСТ 19903-74		
				ВСт3сп ГОСТ 14637-79	2	4.82кг.
Б4		3	Д23Д.488.003	Лист		
				Лист Б-ПН-6 ГОСТ 19903-74		
				ВСт3сп ГОСТ 14637-79		
				(519×500) h16 $^{25}\vee$	1	12,2кг.
Б4		4	Д23Д.488.004	Лист		
				Лист Б-ПН-6 ГОСТ 19903-74		
				ВСт3сп ГОСТ 14637-79		
				(401×500) h16 $^{25}\vee$	1	9.44кг.
Б4		5	Д23Д.488.005	Плита		
				Лист Б-ПН-10 ГОСТ 19903-74		
				ВСт3сп ГОСТ 14637-79		
				(400×500) h16 $^{25}\vee$	1	15,7кг.

Подп. и дата | Инв. № дубл. | Взам. инв. № | Подп. и дата | Инв. № подл.

Изм.	Лист	№ докум.	Подп.	Дата
Разраб.		Мюнтер		4.5.88
Пров.		Мюнтер		
Нач. отд.		Вольский		
Н. контр.		Мюнтер		
Утв.				

Д23Д.488.000

Опора

Лит.	Лист	Листов
И		1

госстрой СССР
ГПИ горьковский
САНТЕХПРОЕКТ

Формат А4

Формат	Зона	Поз.	Обозначение	Наименование	Кол.	Примечание
				Документация		
А3			Д23Д.489.000 СБ	Сборочный чертеж		
				Детали		
А4		1	Д23Д.489.001	Полоса	1	
Б4		2	Д23Д.489.002	Ребро		
				Лист Б-ПН-6 ГОСТ 19903-74		
				ВСт.3сп ГОСТ 14637-79		
				(72×678) h16 $^{25}\vee$	2	2,3кг.
А4		3	Д23Д.489.003	Ребро	4	
А4		4	Д23Д.489.004	Стойка	1	
Б4		5	Д23Д.489.005	Плита		
				Лист Б-ПН-10 ГОСТ 19903-74		
				ВСт.3сп ГОСТ 14637-79		
				(400×700) h16 $^{25}\vee$	1	22кг.

Подп. и дата | Инв. № дубл. | Взам. инв. № | Подп. и дата | Инв. № подл.

Изм.	Лист	№ докум.	Подп.	Дата
Разраб.		Мюнтер		4.5.88
Пров.		Мюнтер		
Нач. отд.		Вольский		
Н. контр.		Мюнтер		
Утв.				

Д23Д.489.000

Опора

Лит.	Лист	Листов
И		1

госстрой СССР
ГПИ горьковский
САНТЕХПРОЕКТ

Формат А4

4234.489.000 СБ

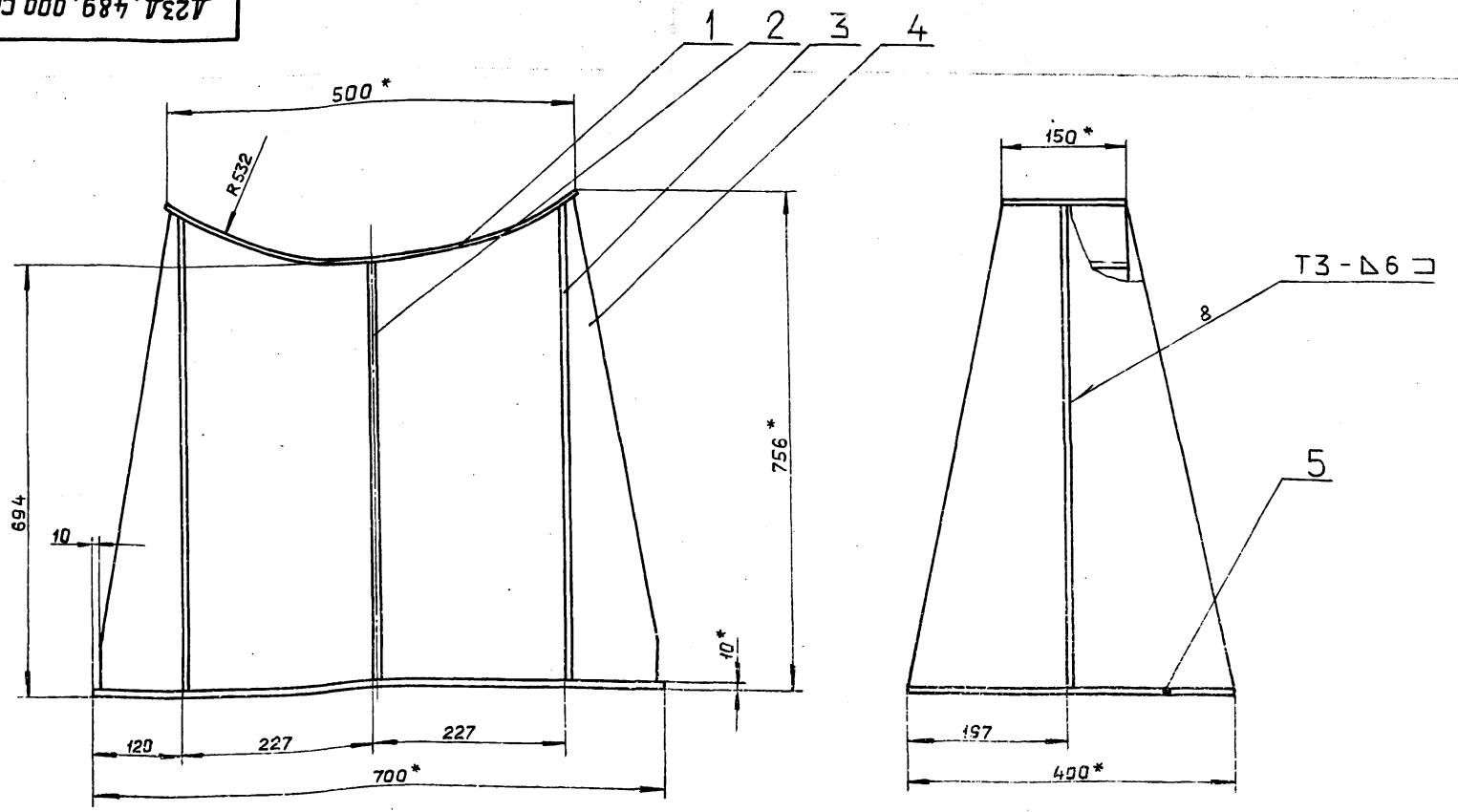

1.* Размеры для справок.

2. $\pm \frac{IT16}{2}$

3. Сварные швы по ГОСТ 5264-80

Подп. и дата | Инв. № дубл. | Взам. инв. № | Подп. и дата | Инв. № подл.

Изм.	Лист	№ докум.	Подп.	Дата
Разраб.		Мюнтер		4.5.88
Пров.		Мюнтер		
Т. контр.				
Нач. отд.		Вольский		
Н. контр.		Мюнтер		
Утв.				

Д23Д.489.000СБ

Опора

Лит.	Масса	Масштаб
И	68	1:5
Лист	Листов 1	

госстрой СССР
ГПИ горьковский
САНТЕХПРОЕКТ

Альбом 6 часть 2

Типовой проект 903-1-

Инв. № подл. | Подп. и дата | Взам. инв. № | Инв. № дубл. | Подп. и дата

Д23Д.489.001

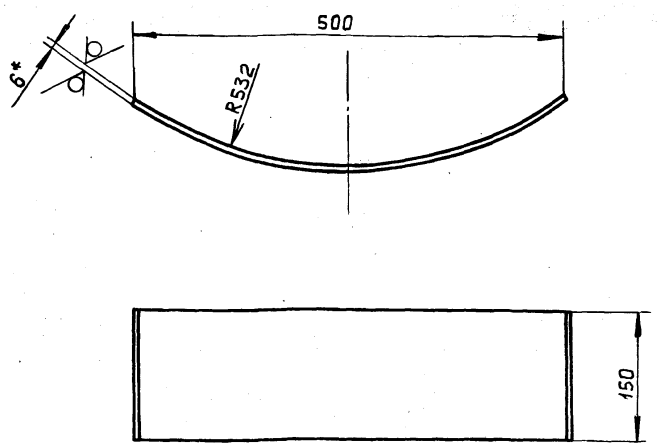

1*. Размеры для справок.

2. $\pm \frac{IT16}{2}$

Изм.	Лист	№ докум.	Подп.	Дата
Разраб.		Мюнтер		23588
Пров.		Мюнтер		
Т.контр.				
Н.контр.		Мюнтер		
Утв.				

Д23Д.489.001

Полоса

Лит.	Масса	Масштаб
И	3.65	1:5

Лист | Листов 1

Лист Б-ПН-6 ГОСТ 19903-74 ВСт.3сп ГОСТ 14637-79

Госстрой СССР ГПИ Горьковский САНТЕХПРОЕКТ

Формат А4

Д23Д.489.003

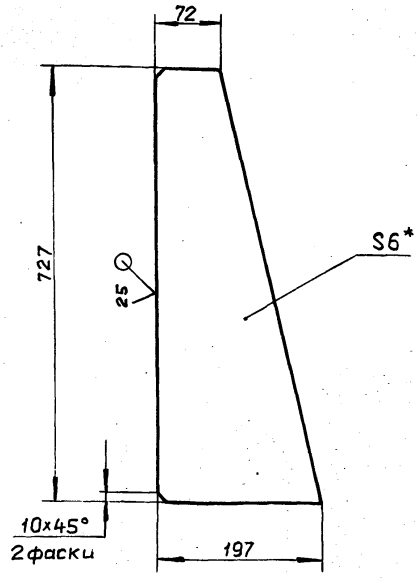

1*. Размеры для справок.

2. h16, $\pm \frac{IT16}{2}$

Изм.	Лист	№ докум.	Подп.	Дата
Разраб.		Мюнтер		23588
Пров.		Мюнтер		
Т.контр.				
Н.контр.		Мюнтер		
Утв.				

Д23Д.489.003

Ребро

Лит.	Масса	Масштаб
И	4,6	1:5

Лист | Листов 1

Лист Б-ПН-6 ГОСТ 19903-74 ВСт.3сп ГОСТ 14637-79

Госстрой СССР ГПИ Горьковский САНТЕХПРОЕКТ

Формат А4

Д23А.489.004

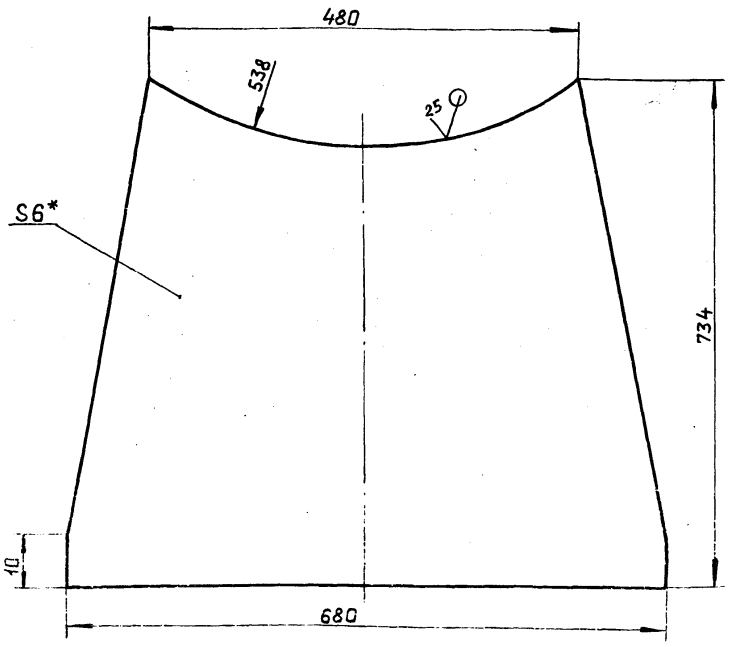

1.* Размеры для справок.

2. h16, $\pm \frac{IT16}{2}$

Изм.	Лист	№ докум.	Подп.	Дата
Разраб.		Мюнтер		23588
Пров.		Мюнтер		
Т.контр.				
Н.контр.		Мюнтер		
Утв.				

Д23Д.489.004

Стойка

Лит.	Масса	Масштаб
И	19,25	1:5

Лист | Листов 1

Лист Б-ПН-6 ГОСТ 19903-74 ВСт.3сп ГОСТ 14637-79

Госстрой СССР ГПИ Горьковский САНТЕХПРОЕКТ

Формат А4

Формат	Зона	Поз.	Обозначение	Наименование	Кол.	Примечание
				Документация		
А2			Д23Д.492.000 СБ	Сборочный чертеж		
				Сборочные единицы		
А4		1	Д23Д.492.010	Площадка	1	
А4		2	Д23Д.492.020	Кронштейн	1	
				Стандартные изделия		
		3		Болт М12х45.36 ГОСТ 7798-70	3	
		4		Гайка М12.4 ГОСТ 5915-70	3	
		5		Шайба 12.01.06 ГОСТ 10906-78	3	

Изм.	Лист	№ докум.	Подп.	Дата
Разраб.		Панова		23588
Пров.		Панова		
Нач.отд.		Вольский		
Н.контр.		Мюнтер		
Утв.				

Д23Д.492.000

Площадка к деаэратору

Лит.	Лист	Листов
И		1

Госстрой СССР ГПИ Горьковский САНТЕХПРОЕКТ

23296-07 44 Копировал Ганкова

Формат А4

Типовой проект 903-1- Альбом 6 часть 2

Д23Д.492.000СБ

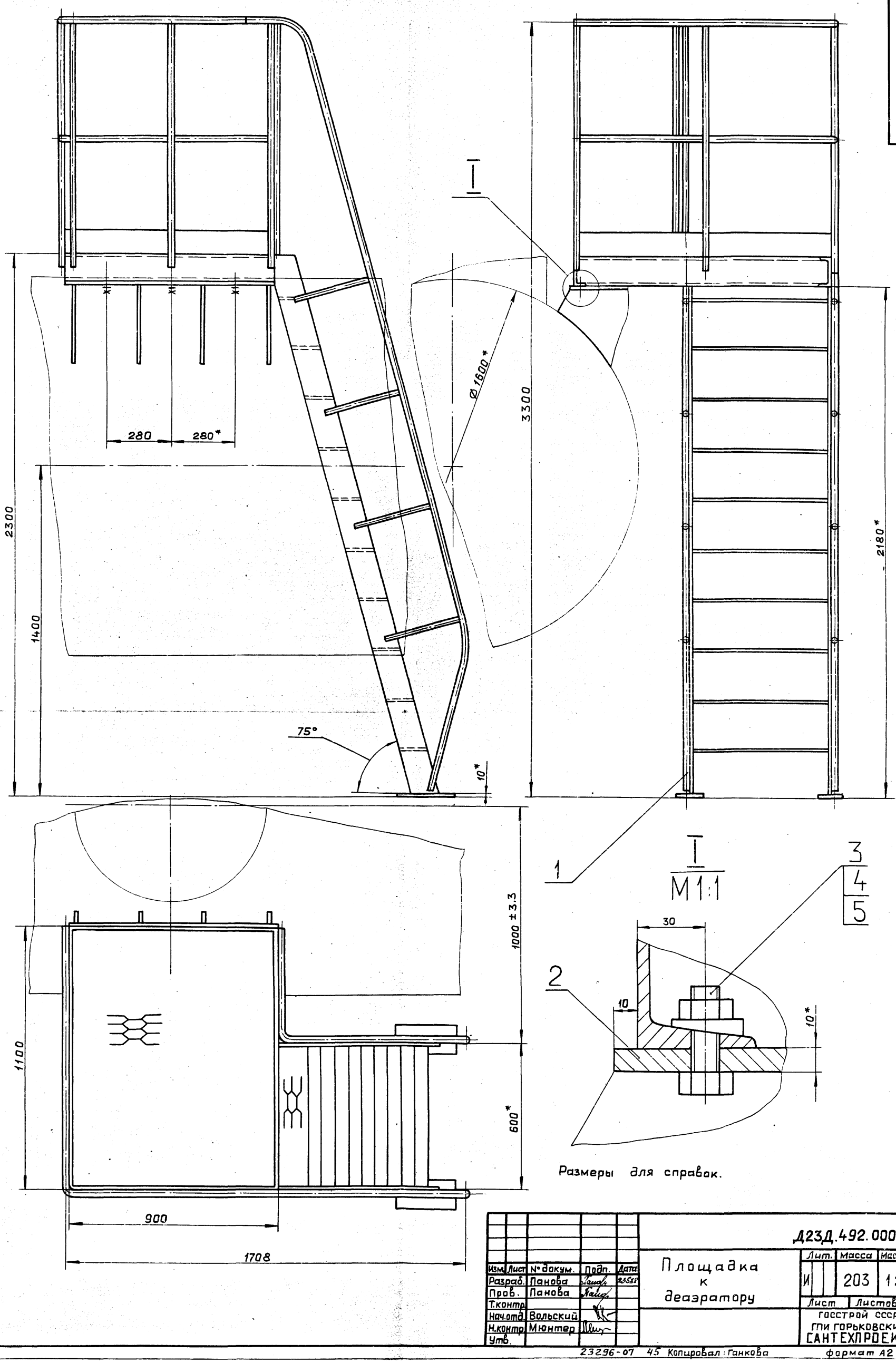

Размеры для справок.

					Д23Д.492.000СБ	
Изм.	Лист	№ докум.	Подп.	Дата	Площадка к деаэратору	Лит. И; Масса 203; Масштаб 1:10
Разраб.		Панова		23586		Лист; Листов 1
Пров.		Панова				Госстрой СССР ГПИ Горьковский САНТЕХПРОЕКТ
Т.контр.						
Нач.отд.		Вольский				
Н.контр.		Мюнтер				
Утв.						

Инв.№ подл. | Подп. и дата | Взам.инв.№ | Инв.№ дубл. | Подп. и дата

Альбом 6 часть 2

Типовой проект 903-1-

Формат	Зона	Поз.	Обозначение	Наименование	Кол.	Примечание
				Документация		
А2			Д23Д.492.010 СБ	Сборочный чертеж		
				Детали		
А4		1	Д23Д.492.001	Перекладина	3	
		2	-01	Перекладина	1	
А4		3	Д23Д.492.002	Перекладина	1	
А4		4	Д23Д.492.003	Поручень	1	
Б4		5	Д23Д.492.004	Бортик		
				Лента 0,8кп ОМ-В-1-3,0×100		
				ГОСТ 503-81		
				L=460 h16	1	1,1кг
А4		6	Д23Д.492.005	Швеллер	2	
Б4		7	Д23Д.492.006	Настил		
				Лист ПВ 406		
				ГОСТ 8706-78		
				(880×1080) h16	1	14,9 кг.
А4		8	Д23Д.492.007	Ступень	10	
А4		9	Д23Д.492.008	Тетива	2	
А4		10	Д23Д.492.009	Стойка	8	
		11	-01	Стойка	7	
Б4		12	Д23Д.492.011	Швеллер		
				Швеллер 12-ГОСТ 8240-72		
				Вст3сп ГОСТ 535-79		
				L=900 h16	2	9,36 кг.
А4		13	Д23Д.492.012	Поручень	1	
А4		14	Д23Д.492.013	Поручень	1	
Б4		15	Д23Д.492.014	Плита		
				Лист Б-ПН-10 ГОСТ 19903-74		
				Вст3сп ГОСТ 14637-79		
				(100×250) h16	2	1,96 кг.
Б4		16	Д23Д.492.015	Воротник		
				Лента 0,8кп ОМ-В-3,0×100		
				ГОСТ 503-81		
				L=1975 h16	1	4,67кг.

Изм. Лист № докум. Подп. Дата

Разраб. Панова

Пров. Панова

Нач.отд.

Н.контр. Мюнтер

Утв.

Д23Д.492.010

Площадка

Лит. И | Лист 1 | Листов 2

ГОССТРОЙ СССР ГПИ ГОРЬКОВСКИЙ САНТЕХПРОЕКТ

Лист 2

Формат А4

Инв.№ подл. | Подп. и дата | Взам. инв.№ | Инв.№ дубл. | Подп. и дата

Д23Д.492.001

25 √(V)

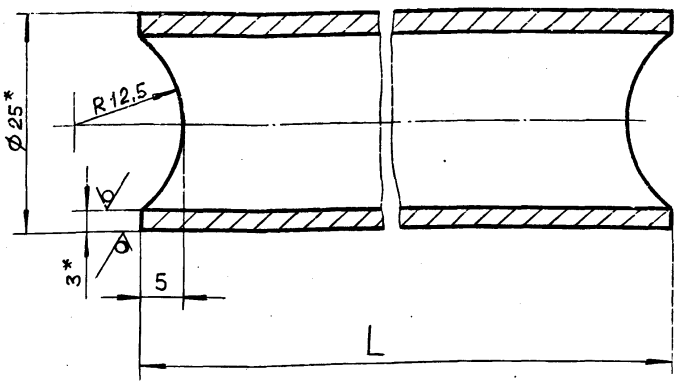

Обозначение	L,мм	Масса, кг.
Д23Д.492.001	410	0,67
-01	535	0,87

1.* Размеры для справок.

2. $\pm \frac{IT16}{2}$

Изм. Лист № докум. Подп. Дата

Разраб. Панова 8.6.11

Пров. Панова

Т.контр.

Н.контр. Мюнтер

Утв.

Д23Д.492.001

Перекладина

Лит. И | Масса см. табл. | Масштаб 2:1

Лист | Листов 1

Труба 25×3 ГОСТ 8732-78 Вст4сп ГОСТ 8731-74

ГОССТРОЙ СССР ГПИ ГОРЬКОВСКИЙ САНТЕХПРОЕКТ

Формат А4

Инв.№ подл. | Подп. и дата | Взам. инв.№ | Инв.№ дубл. | Подп. и дата

Д23Д.492.002

25 √(V)

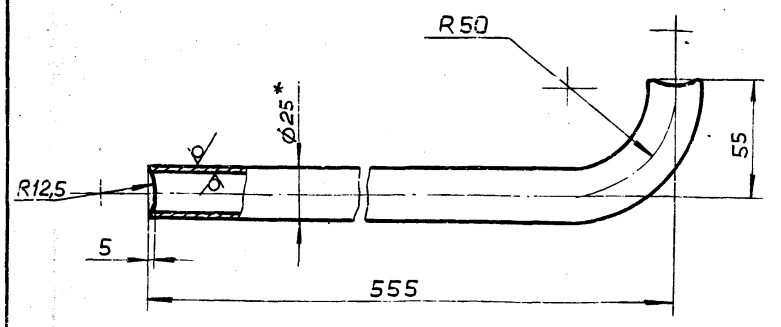

1.* Размеры для справок.

2. $\pm \frac{IT16}{2}$

Изм. Лист № докум. Подп. Дата

Разраб. Панова 8.6.11

Пров. Панова

Т.контр.

Н.контр. Мюнтер

Утв.

Д23Д.492.002

Перекладина

Лит. И | Масса 0,96 | Масштаб 1:2

Лист | Листов 1

Труба 25×3 ГОСТ 8732-78 Вст4сп ГОСТ 8731-74

ГОССТРОЙ СССР ГПИ ГОРЬКОВСКИЙ САНТЕХПРОЕКТ

Формат А4

Инв.№ подл. | Подп. и дата | Взам. инв.№ | Инв.№ дубл. | Подп. и дата

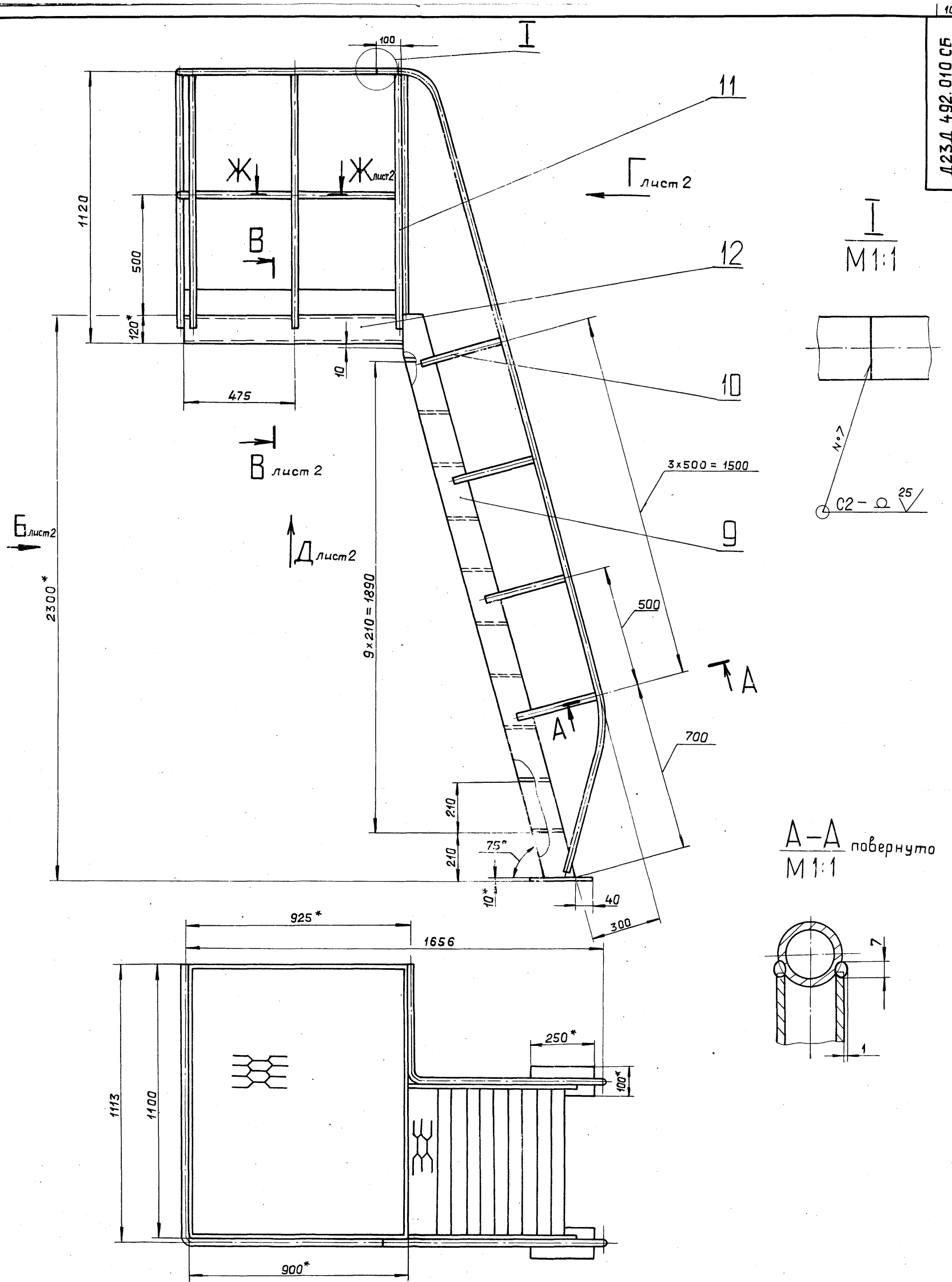

1* Размеры для справок.

2.** Обработать по сопрягаемой детали.

3. H16, h16, $\pm \frac{IT16}{2}$.

4. Сварные швы № 1,2,3,4,5,6 по ГОСТ 5264-80, № 7 по ГОСТ 16037-80.

5. Сварка ручная дуговая.

Изм.	Лист	№ докум.	Подп.	Дата
Разраб		Панова		
Пров.		Панова		
Т.контр.				
Нач.отд		Вольский		
Н.контр.		Мюнтер		
Утв.				

Д23Д.492.010 СБ

Площадка

Лит.	Масса	Масштаб
И	167	1:10

Лист 1 | Листов 2

ГОССТРОЙ СССР ГПИ ГОРЬКОВСКИЙ САНТЕХПРОЕКТ

Инв. № подл. | Подп. и дата | Взам. инв. № | Инв. № дубл. | Подп. и дата

Вид Б лист 1

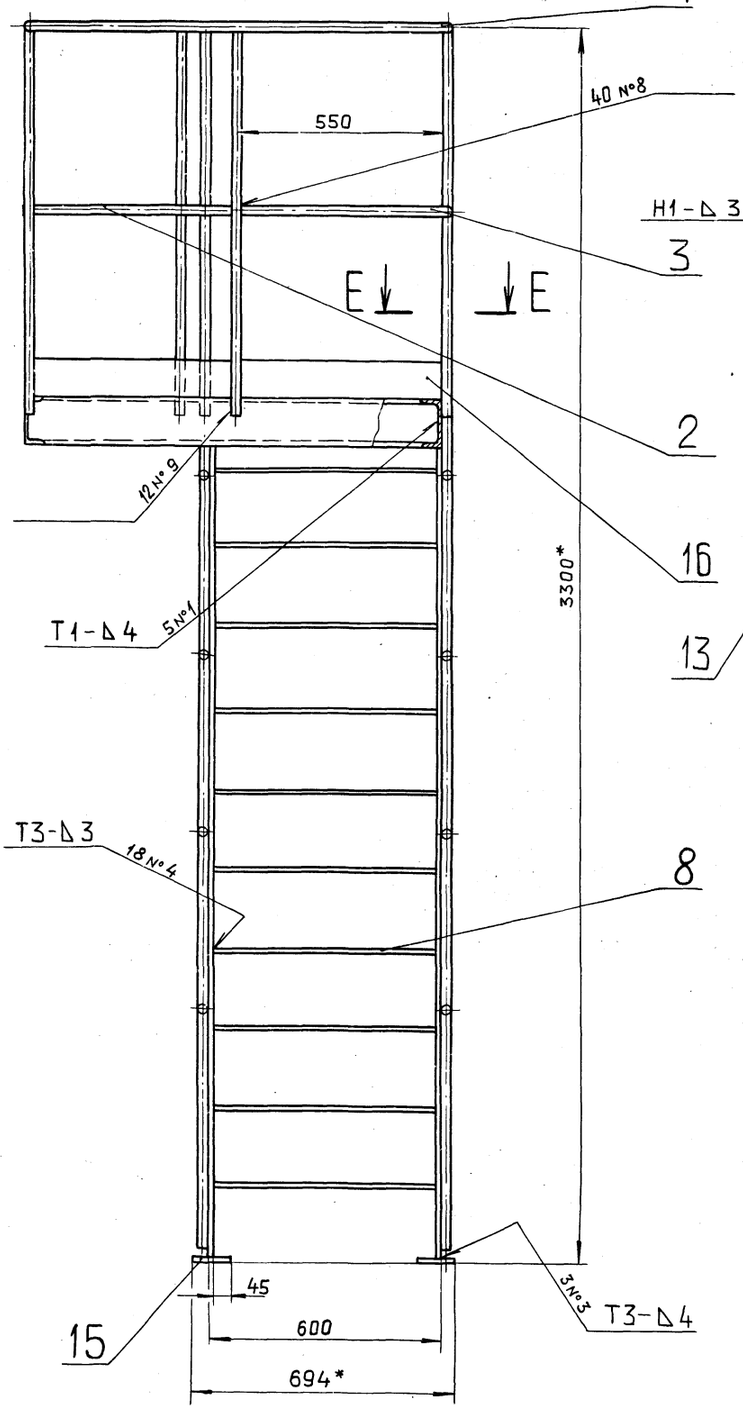

Вид Г лист 1

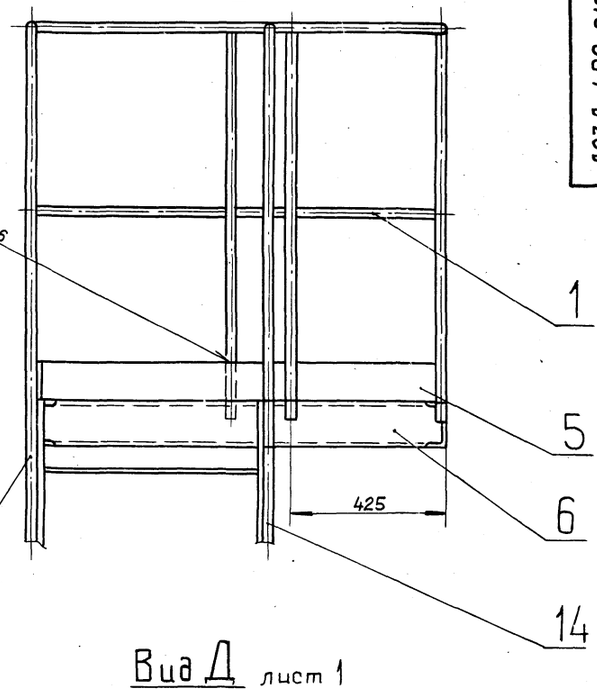

Вид Д лист 1

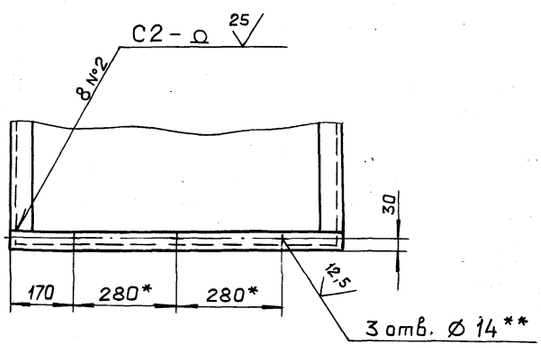

Ж-Ж лист 1

М 1:1

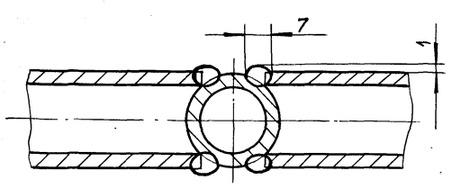

Е-Е

М 1:1

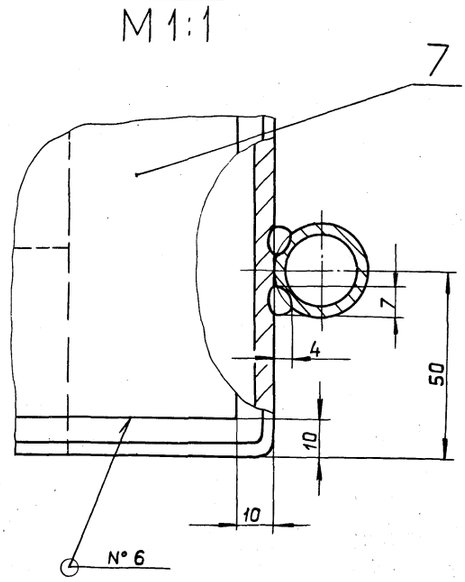

В-В лист 1

М 1:2

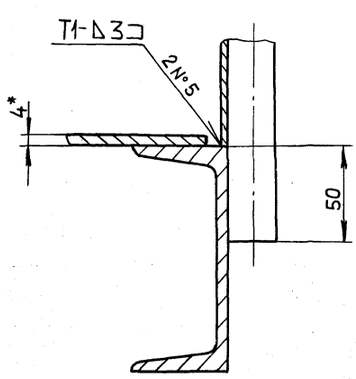

Альбом 6 часть 2

Типовой проект 903-1-

Д23Д.492.003

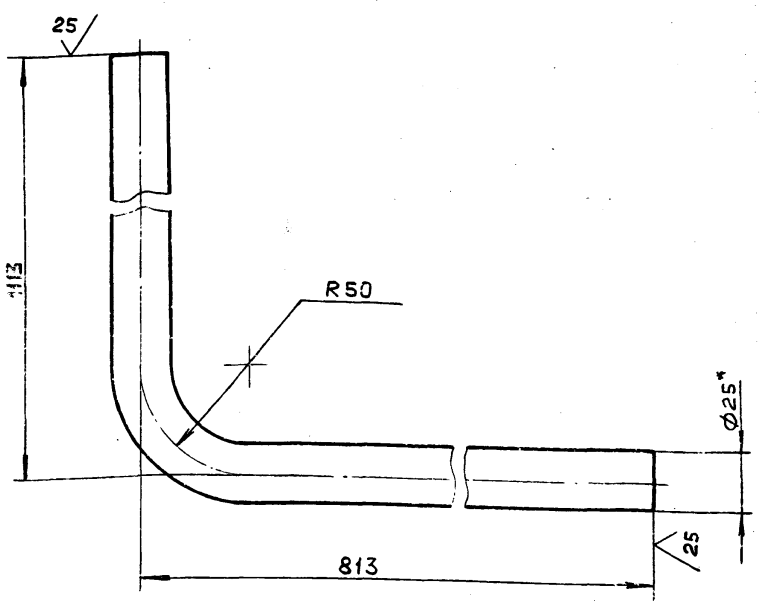

1.* Размеры для справок.

2. $\pm \frac{IT16}{2}$

Изм.	Лист	№ докум.	Подп.	Дата
Разраб.		Панова		8-6-11
Пров.		Панова		
Т.контр.				
Н.контр.		Мюнтер		
Утв.				

Д23Д.492.003

Поручень

Лит.	Масса	Масштаб
И	3,1	1:2

Лист | Листов 1

Труба 25×3 ГОСТ 8732-78 / ВСт4сп ГОСТ 8731-74

госстрой СССР ГПИ горьковский САНТЕХПРОЕКТ

Формат А4

Д23Д.492.005

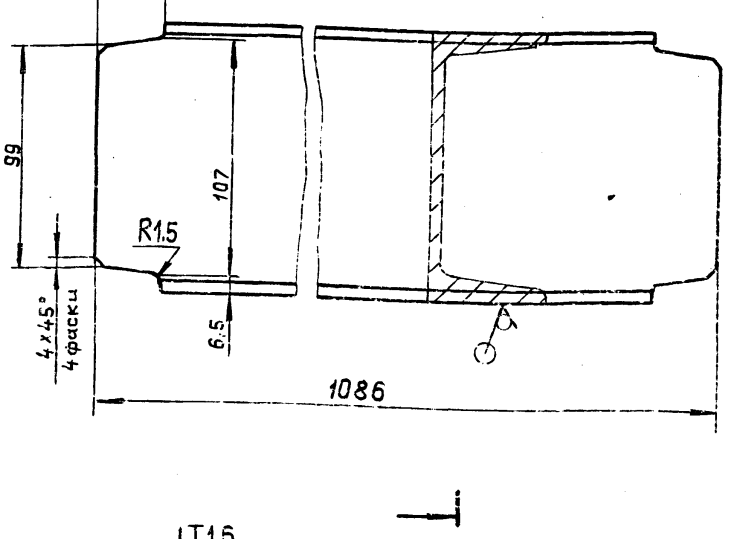

h16, $\pm \frac{IT16}{2}$

Изм.	Лист	№ докум.	Подп.	Дата
Разраб.		Панова		8-6-11
Пров.		Панова		
Т.контр.				
Н.контр.		Мюнтер		
Утв.				

Д23Д.492.005

Швеллер

Лит.	Масса	Масштаб
И	11,2	1:2

Лист | Листов 1

Швеллер 12 ГОСТ 8240-72 / ВСт3сп ГОСТ 535-79

госстрой СССР ГПИ горьковский САНТЕХПРОЕКТ

Формат А4

Д23Д.492.007

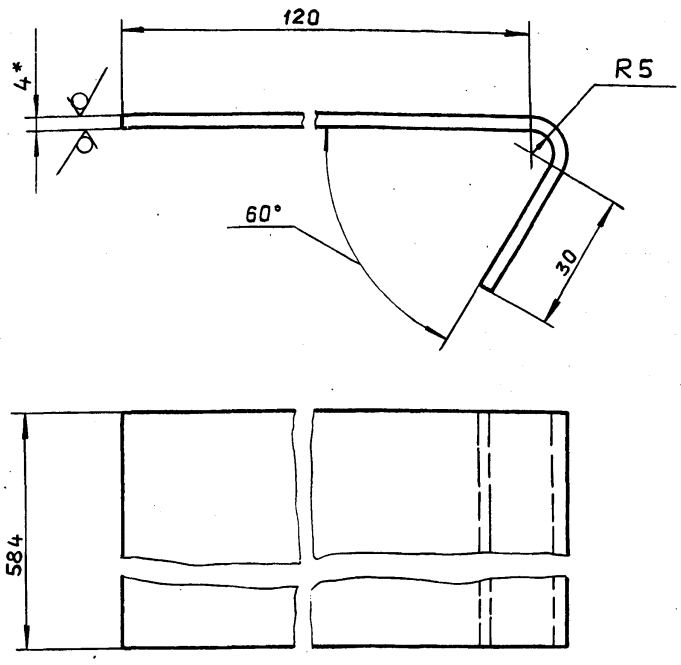

1*. Размеры для справок.

2. $\pm \frac{IT16}{2}$

Изм.	Лист	№ докум.	Подп.	Дата
Разраб.		Панова		8-6-11
Пров.		Панова		
Т.контр.				
Н.контр.		Мюнтер		
Утв.				

Д23Д.492.007

Ступень

Лит.	Масса	Масштаб
И	2,87	1:1

Лист | Листов 1

Лист ПВ406 ГОСТ 8706-78

госстрой СССР ГПИ горьковский САНТЕХПРОЕКТ

Формат А4

Д23Д.492.008

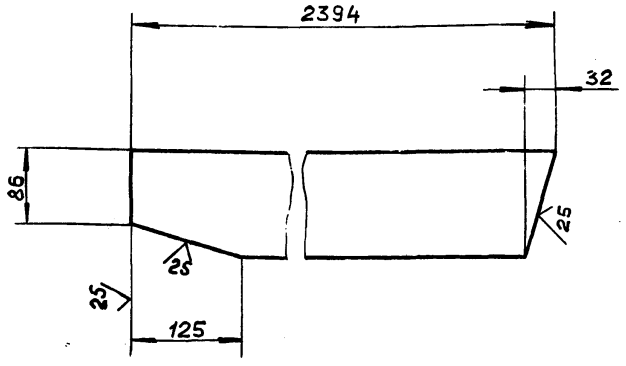

$\pm \frac{IT16}{2}$

Изм.	Лист	№ докум.	Подп.	Дата
Разраб.		Панова		8-6-11
Пров.		Панова		
Т.контр.				
Н.контр.		Мюнтер		
Утв.				

Д23Д.492.008

Тетива

Лит.	Масса	Масштаб
И	18,7	1:5

Лист | Листов 1

Полоса 2-Б-8×120 ГОСТ 103-76 / ВСт3сп ГОСТ 535-79

госстрой СССР ГПИ горьковский САНТЕХПРОЕКТ

23296-07 49 Копировал: Галкина

Формат А4

Д23Д.492.009

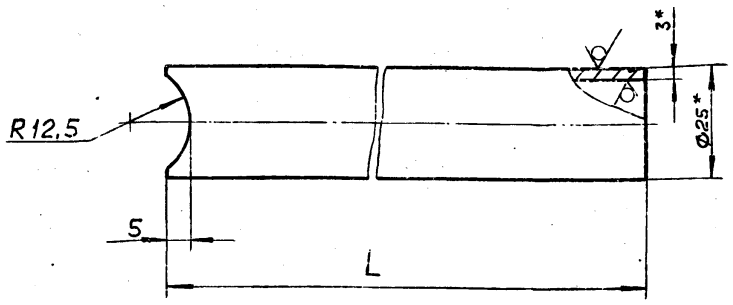

Обозначение	L, мм	Масса, кг.
Д23Д.492.009	343	0,55
– 01	1043	1,7

1.* Размеры для справок.

2. $\pm \frac{IT16}{2}$

Изм.	Лист	№ докум.	Подп.	Дата
Разраб.		Гснова		6.11
Пров.		Панова		
Т.контр.				
Н.контр.		Мюнтер		
Утв.				

Стойка

Лит.	Масса	Масштаб
И	см. табл.	1:1
Лист	Листов 1	

Труба 25×3 ГОСТ8732-78 / Вст4сп ГОСТ8731-74

ГОССТРОЙ СССР ГПИ ГОРЬКОВСКИЙ САНТЕХПРОЕКТ

Д23Д.492.009

Формат А4

Д23Д.492.012

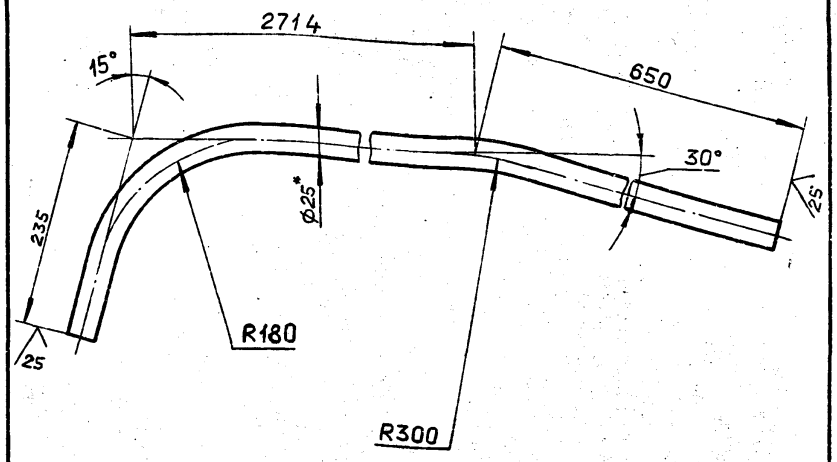

1*. Размеры для справок.

2. $\pm \frac{IT16}{2}$

Изм.	Лист	№ докум.	Подп.	Дата
Разраб.		Панова		11.11
Пров.		Панова		
Т.контр.				
Н.контр.		Мюнтер		
Утв.				

Поручень

Лит.	Масса	Масштаб
И	5.9	1:5
Лист	Листов 1	

Труба 25×3 ГОСТ8732-78 / ВСт4сп ГОСТ8731-74

ГОССТРОЙ СССР ГПИ ГОРЬКОВСКИЙ САНТЕХПРОЕКТ

Д23Д.492.012

Формат А4

Д23Д.492.013

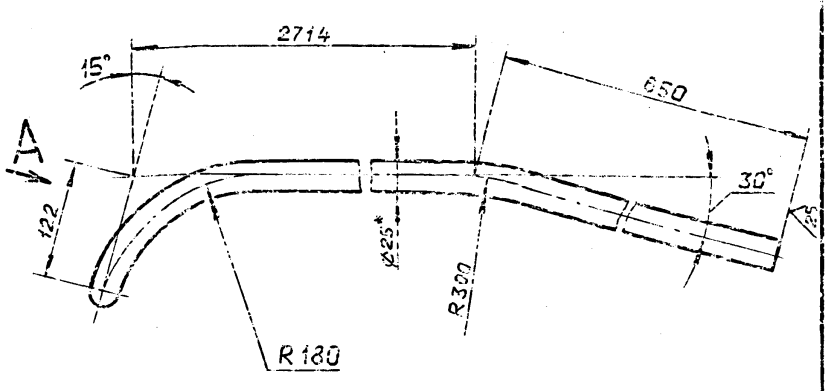

Вид А повернуто

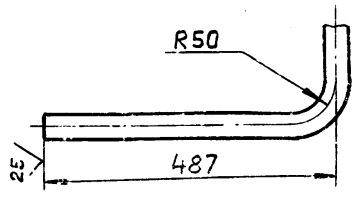

1*. Размеры для справок.

2. $\pm \frac{IT16}{2}$

Изм.	Лист	№ докум.	Подп.	Дата
Разраб.		Панова		11.11
Пров.		Панова		
Т.контр.				
Н.контр.		Мюнтер		
Утв.				

Поручень

Лит.	Масса	Масштаб
И	6,2	1:5
Лист	Листов 1	

Труба 25×3 ГОСТ8732-78 / ВСт.3сп ГОСТ8731-74

ГОССТРОЙ СССР ГПИ ГОРЬКОВСКИЙ САНТЕХПРОЕКТ

Д23Д.492.013

Формат А4

Формат	Зона	Поз.	Обозначение	Наименование	Кол.	Примечание
				Документация		
А3			Д23Д.492.020 СБ	Сборочный чертеж		
				Детали		
Б4		1	Д23Д.492.017	Плита		
				Лист Б-ПН-10 ГОСТ19903-74		
				ВСт3сп ГОСТ14637-79		
				(900×250) h16	1	17,7кг.
А4		2	Д23Д.492.018	Ребро	4	

Изм.	Лист	№ докум.	Подп.	Дата
Разраб.		Панова		11.11
Пров.		Панова		
Нач.отд.				
Н.контр.		Мюнтер		
Утв.				

Кронштейн

Лит.	Масса	Масштаб
И		
Лист 1	Листов	

ГОССТРОЙ СССР ГПИ ГОРЬКОВСКИЙ САНТЕХПРОЕКТ

Д23Д.492.020

23296-07 50 Копировал: Панова

Д23Д.492.020 СБ

Альбом 6 часть 2

Типовой проект 903-1-

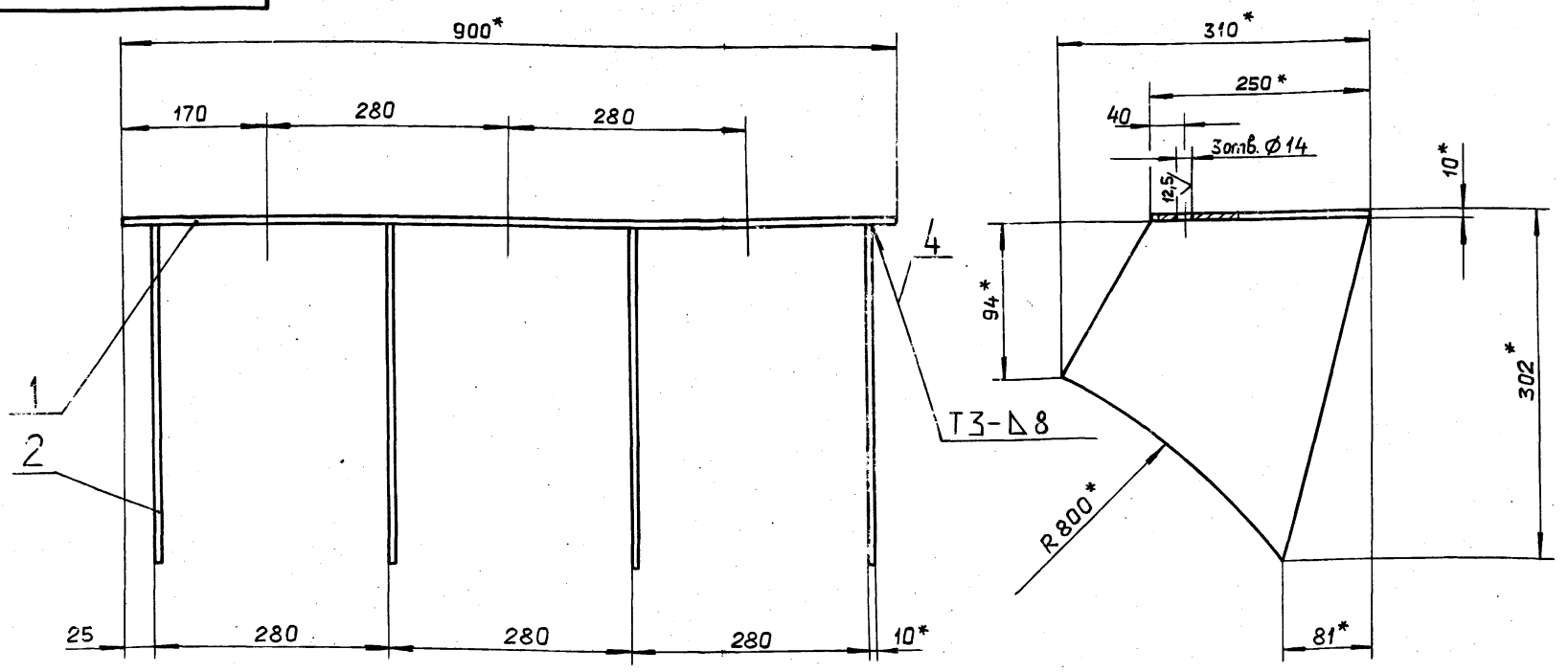

1*. Размеры для справок

2. Н16, $\pm\frac{IT16}{2}$

3. Сварные швы по ГОСТ 5264-80

Изм.	Лист	№ докум.	Подп.	Дата	Д23Д.492.020 СБ			
Разраб.		Панова		8-6-88	Кронштейн	Лит. И	Масса 35	Масштаб 1:5
Пров.		Панова				Лист	Листов 1	
Т.контр.						ГОССТРОЙ СССР ГПИ ГОРЬКОВСКИЙ САНТЕХПРОЕКТ		
Н.контр.		Мюнтер						
Утв.								

Инв. № подл. | Подп. и дата | Взам. инв. № | Инв. № дубл. | Подп. и дата

формат А3

Д23Д.492.018

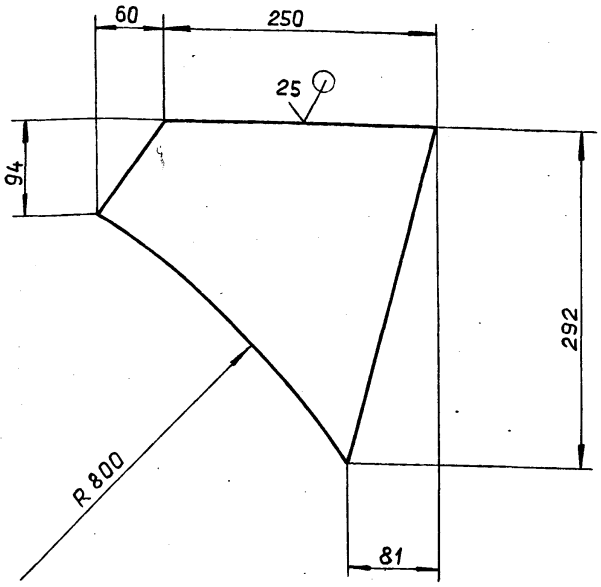

$\pm\frac{IT16}{2}$

Изм.	Лист	№ докум.	Подп.	Дата	Д23Д.492.018			
Разраб.		Панова		8-6-88	Ребро	Лит. И	Масса 4,3	Масштаб 1:4
Пров.		Панова				Лист	Листов 1	
Т.контр.						ГОССТРОЙ СССР ГПИ ГОРЬКОВСКИЙ САНТЕХПРОЕКТ		
Н.контр.		Мюнтер			Лист Б-ПН-10 ГОСТ 19903-74 / ВСт3сп ГОСТ 14637-79			
Утв.								

Инв. № подл. | Подп. и дата | Взам. инв. № | Инв. № дубл. | Подп. и дата

формат А4

Д23Д.501.001

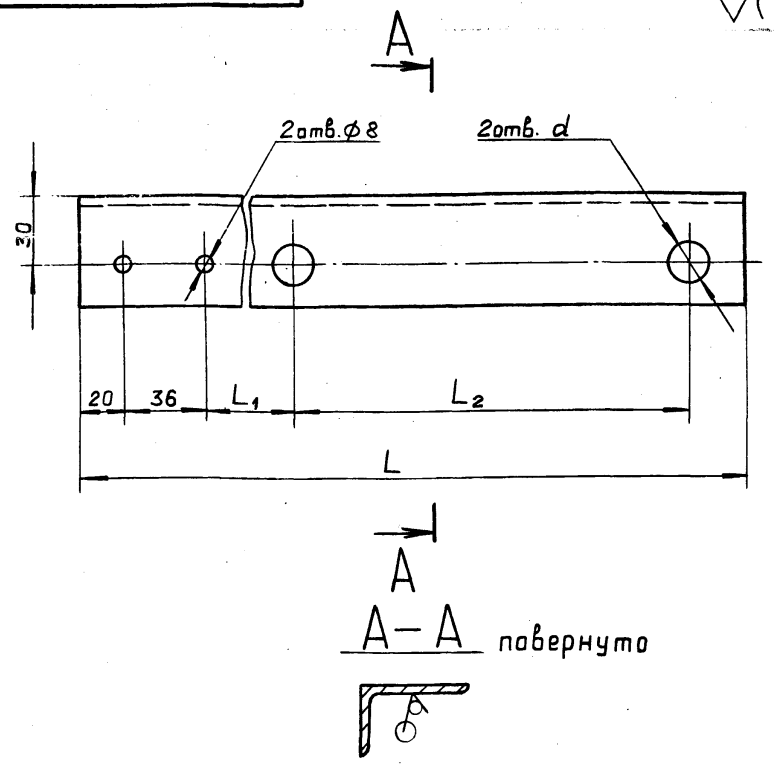

А–А повернуто

Обозначение	Размеры, мм				Масса, кг
	L	L_1	L_2	d	
Д23Д.501.001	350	94	176	18	0,87
-01	425	100	245	22	1,04

Изм.	Лист	№ докум.	Подп.	Дата	Д23Д.501.001			
Разраб.		Панова		8-6-88	Уголок	Лит. И	Масса См. табл.	Масштаб —
Пров.		Панова				Лист	Листов 1	
Т.контр.						ГОССТРОЙ СССР ГПИ ГОРЬКОВСКИЙ САНТЕХПРОЕКТ		
Н.контр.		Мюнтер			Уголок 50×32×4-Б-ГОСТ 8510-72 / ВСт3сп ГОСТ 535-79			
Утв.								

Инв. № подл. | Подп. и дата | Взам. инв. № | Инв. № дубл. | Подп. и дата

формат А4

Альбом 6 часть 2
Типовой проект 903-1-

Формат	Зона	Поз.	Обозначение	Наименование	Кол.	Примечание
				Документация		
А3			Д23Д.501.000 СБ	Сборочный чертеж		
				Стандартные изделия		
		1		Хомут 28-ВСт3сп-Ц9.хр ГОСТ 24137-80	1	
		2		Гайка М6.4 ГОСТ 5915-70	4	
				Переменные данные для исполнений		
				Д23Д.501.000		
				Детали		
А4		3	Д23Д.501.001	Уголок	1	

Подп. и дата | Инв. № дубл. | Взам. инв. № | Подп. и дата | Инв. № подл.

Изм.	Лист	№ докум.	Подп.	Дата
Разраб.		Панова		12.11
Пров.		Панова		
Нач. отд.		Вольский		
Н. контр.		Мюнтер		
Утв.				

Д23Д.501.000

Крепление вспомогательного трубопровода к основному

Лит.	Лист	Листов
И	1	2

Госстрой СССР ГПИ Горьковский САНТЕХПРОЕКТ

Формат А4

Формат	Зона	Поз.	Обозначение	Наименование	Кол.	Примечание
				Стандартные изделия		
		4		Хомут 160-ВСт3сп-Ц9.хр ГОСТ 24137-80	1	
		5		Гайка М16.4 ГОСТ 5915-70	4	
				Д23Д.501.000-01		
				Детали		
А4		3	Д23Д.501.001-01	Уголок	1	
				Стандартные изделия		
		4		Хомут 225-ВСт3сп-Ц9.хр ГОСТ 24137-80	1	
		5		Гайка М20.4 ГОСТ 5915-70	4	

Подп. и дата | Инв. № дубл. | Взам. инв. № | Подп. и дата | Инв. № подл.

Изм.	Лист	№ докум.	Подп.	Дата

Д23Д.501.000 | Лист 2

Формат А4

Д23Д.501.000 СБ

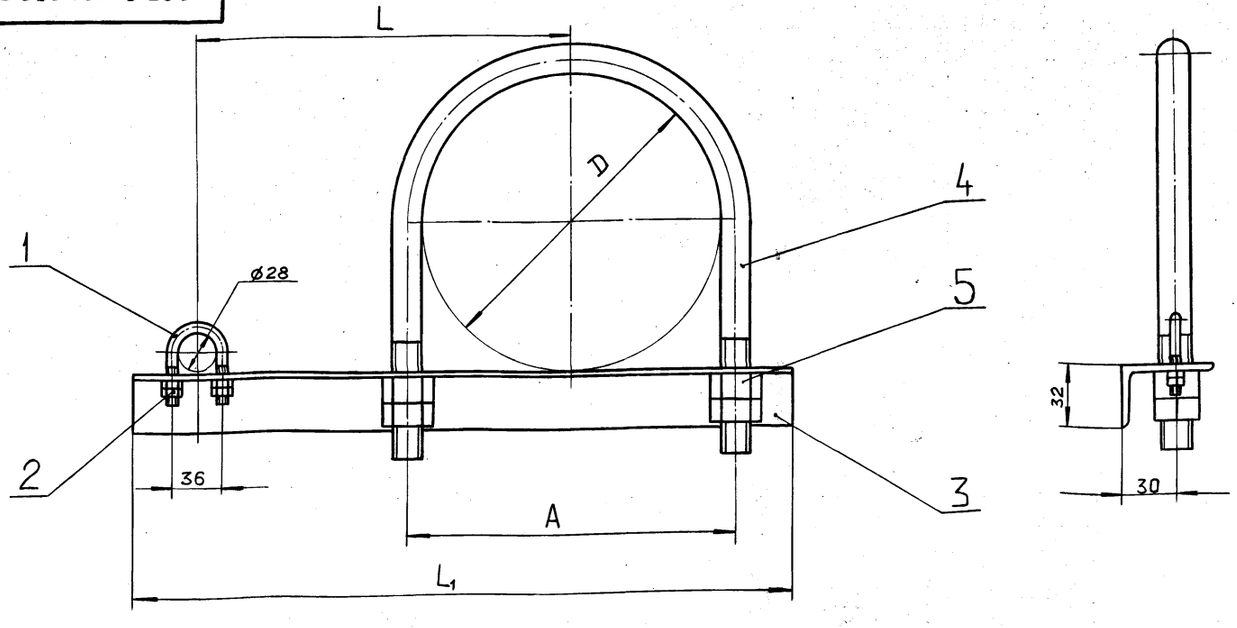

Обозначение	Размеры, мм				Масса, кг
	D	A	L	L1	
Д23Д.501.000	160	176	200	350	1.76
-01	225	245	240	425	2.9

Размеры для справок.

Подп. и дата | Инв. № дубл. | Взам. инв. № | Подп. и дата | Инв. № подл.

Изм.	Лист	№ докум.	Подп.	Дата
Разраб.		Панова		12.11
Пров.		Панова		
Т. контр.				
Нач. отд.		Вольский		
Н. контр.		Мюнтер		
Утв.				

Д23Д.501.000 СБ

Крепление вспомогательного трубопровода к основному

Лит.	Масса	Масштаб
И	см. табл.	—

Лист	Листов 1

Госстрой СССР ГПИ Горьковский САНТЕХПРОЕКТ

23296-07 52 Копировал: Гапкова

Формат А3

Альбом 6 часть 2

Типовой проект 903-1-

Формат	Зона	Поз.	Обозначение	Наименование	Кол.	Примечание
				Документация		
А3			Д23Д.505.000СБ	Сборочный чертеж		
				Детали		
А4		1	Д23Д.505.001	Швеллер	1	
Б4		2	Д23Д.505.002	Тяга		
				Круг 10-В-ГОСТ2590-71		
				ВСт3сп ГОСТ 535-79		
				L=3313 h16 25	1	2.04 кг
				Стандартные изделия		
		3		Болт М10×140.36		
				ГОСТ 7798-70	1	
		4		Гайка М10.4		
				ГОСТ 5915-70	2	
		5		Шайба 10.01.06		
				ГОСТ10906-78	8	
		6		Опора ОПБ 2-32		
				ГОСТ 14911-82	4	
		7		Ушко 10 ГОСТ16127-78	2	
		8		Проушина 14		
				ГОСТ 16127-78	1	
		9		Талреп 2-001-ВУ		
				ОСТ5.2314-79	1	

Изм.	Лист	№ докум.	Подп.	Дата
Разраб.		Панова		8.6.78
Пров.		Панова		
Нач.отд.		Вольский		
Н.контр.		Мюнтер		
Утв.				

Д23Д.505.000

Подвеска

Лит.	Лист	Листов
И		1

Госстрой СССР ГПИ Горьковский САНТЕХПРОЕКТ

формат А4

Д23Д.505.001

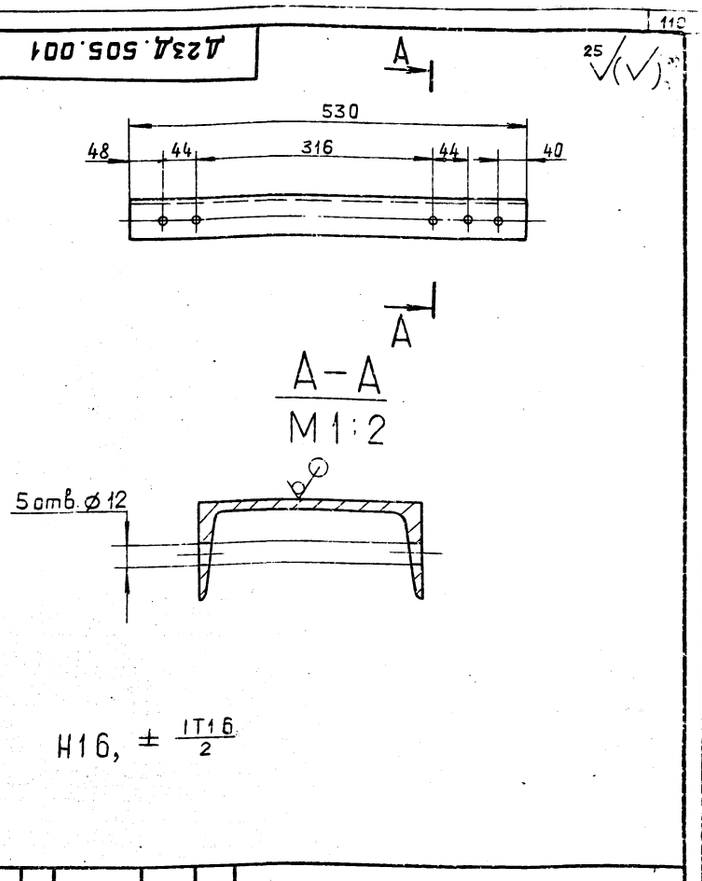

Изм.	Лист	№ докум.	Подп.	Дата
Разраб.		Панова		8.6.78
Пров.		Панова		
Т.контр.				
Н.контр.		Мюнтер		
Утв.				

Д23Д.505.001

Швеллер

Лит.	Масса	Масштаб
И	5,5	1:5

Лист | Листов 1

Швеллер 12-ГОСТ 8240-72 / ВСт.3сп ГОСТ535-79

Госстрой СССР ГПИ Горьковский САНТЕХПРОЕКТ

формат А4

Д23Д.505.000 СБ

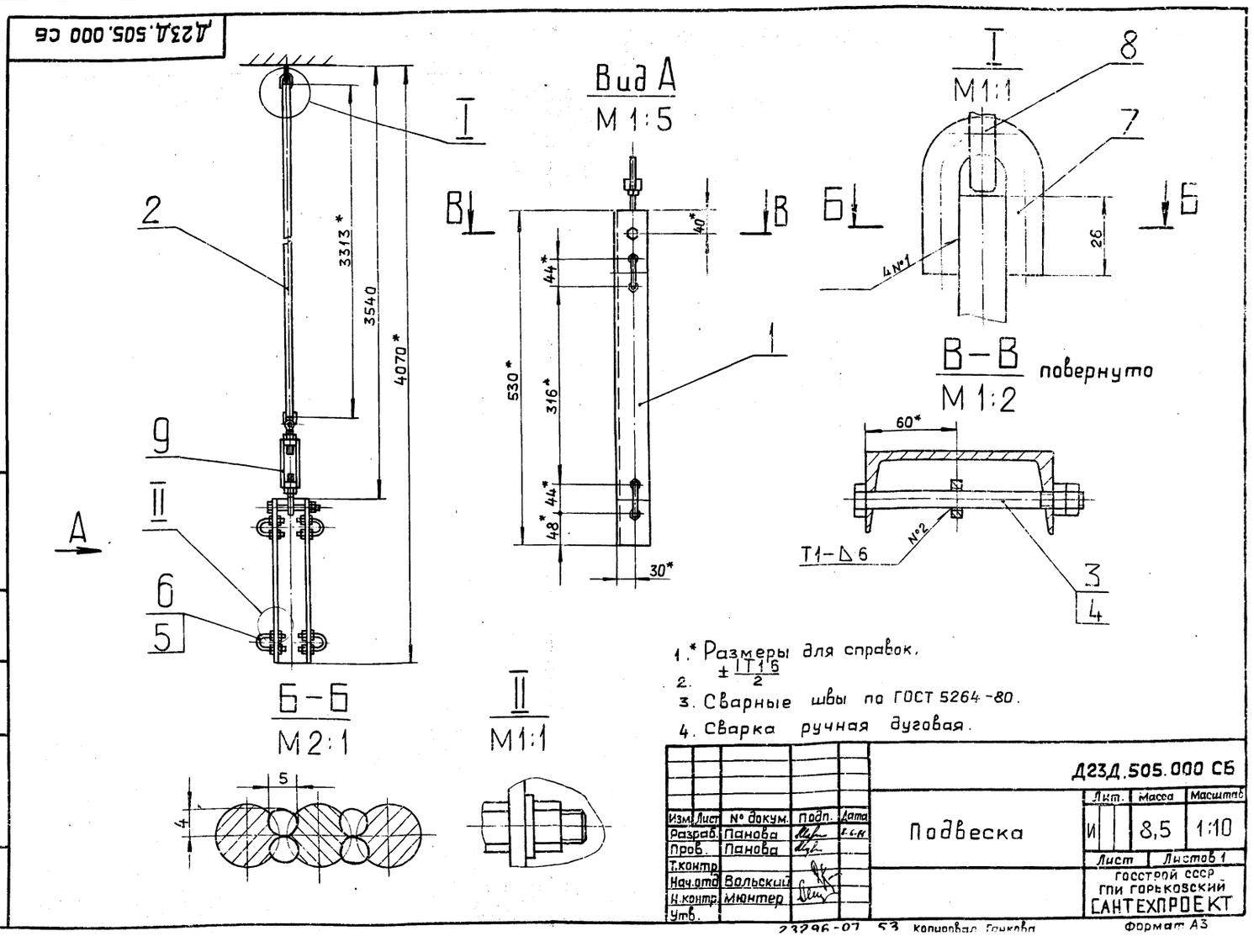

1.* Размеры для справок.
2. ± IT16/2
3. Сварные швы по ГОСТ 5264-80.
4. Сварка ручная дуговая.

Изм.	Лист	№ докум.	Подп.	Дата
Разраб.		Панова		8.6.78
Пров.		Панова		
Т.контр.				
Нач.отд.		Вольский		
Н.контр.		Мюнтер		
Утв.				

Д23Д.505.000 СБ

Подвеска

Лит.	Масса	Масштаб
И	8,5	1:10

Лист | Листов 1

Госстрой СССР ГПИ Горьковский САНТЕХПРОЕКТ

формат А3

Формат	Зона	Поз.	Обозначение	Наименование	Кол.	Примечание
				Документация		
А2			Д23Д.506.000 СБ	Сборочный чертеж		
				Детали		
А4		1	Д23Д.506.001	Труба	1	
		2	-01	Труба	1	
А4		3	Д23Д.506.002	Стойка	3	
А4		4	Д23Д.506.003	Ограждение	1	
		5	-01	Ограждение	1	
А4		6	Д23Д.506.004	Связь	2	
Б4		7	Д23Д.506.005	Кронштейн		
				Швеллер 10 ГОСТ8240-72 / ВСт.3сп ГОСТ535-79		
				L=200 h14 (25/)	2	1,72 кг
Б4		8	Д23Д.506.006	Связь		
				Швеллер 10 ГОСТ8240-72 / ВСт.3сп ГОСТ535-79		
				L=500 h14 (25/)	2	4,3 кг
А4		9	Д23Д.506.007	Ребро	2	
А4		10	Д23Д.506.008	Труба	1	
		11	-01	Труба	1	
		12	-02	Труба	1	
Б4		13	Д23Д.506.009	Настил		
				Лист ромб К-ПУ-3ВСт.3сп ГОСТ8568-77		
				(490×790) h14 (25/)	1	9,7 кг
А4		14	Д23Д.506.011	Ребро	1	

Изм.	Лист	№ докум.	Подп.	Дата
Разраб.		Мордвинкин		6.6.11
Пров.		Мордвинкин		
Нач.отд.		Вольский		
Н.контр.		Мюнтер		
Утв.				

Д23Д.506.000

Площадка котла дополнительная

Лит.	Лист	Листов
И		1

Госстрой СССР ГПИ Горьковский САНТЕХПРОЕКТ

Инв.№ подл. | Подп. и дата | Взам. инв.№ | Инв.№ дубл. | Подп. и дата

формат А4

Д23А.506.001

25/(√)

Рис.1

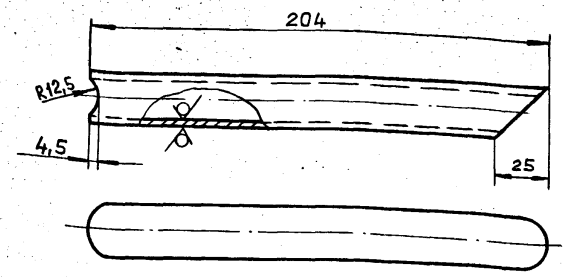

Рис.2

Остальное - см. рис.1

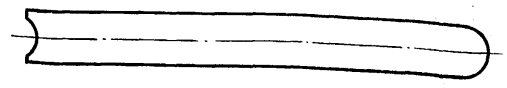

Обозначение	Рис.
Д23Д.506.001	1
-01	2

$h14,\pm\frac{IT14}{2}$

Изм.	Лист	№ докум.	Подп.	Дата
Разраб.		Мордвинкин		6.6.11
Пров.		Мордвинкин		
Т.контр.				
Н.контр.		Мюнтер		
Утв.				

Д23Д.506.001

Труба

Лит.	Масса	Масштаб
И	0,29	1:2
Лист	Листов 1	

Труба 25×3 ГОСТ8734-75 / В20 ГОСТ8733-74

Госстрой СССР ГПИ Горьковский САНТЕХПРОЕКТ

Инв.№ подл. | Подп. и дата | Взам. инв.№ | Инв.№ дубл. | Подп. и дата

формат А4

Д23А.506.002

25/(√)

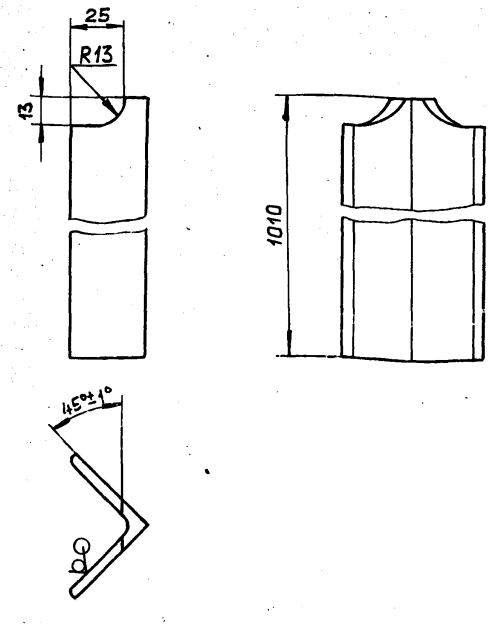

$h14,\pm\frac{IT14}{2}$

Изм.	Лист	№ докум.	Подп.	Дата
Разраб.		Мордвинкин		6.6.11
Пров.		Мордвинкин		
Т.контр.				
Н.контр.		Мюнтер		
Утв.				

Д23Д.506.002

Стойка

Лит.	Масса	Масштаб
И	3,37	1:2
Лист	Листов 1	

Уголок 45×45×5-Б ГОСТ8509-72 / ВСт.3сп ГОСТ535-79

Госстрой СССР ГПИ Горьковский САНТЕХПРОЕКТ

Инв.№ подл. | Подп. и дата | Взам. инв.№ | Инв.№ дубл. | Подп. и дата

формат А4

Д23А.506.003

25/(√)

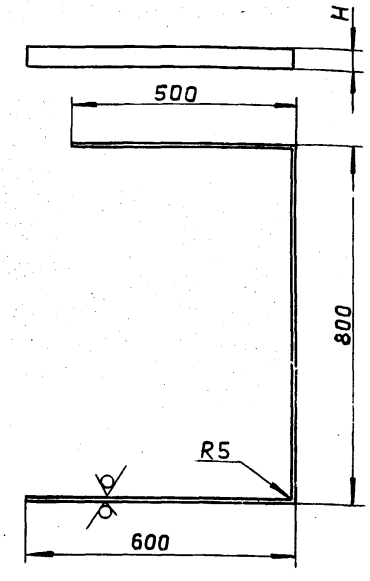

Обозначение	H	Материал	Масса, кг
Д23Д.506.003	40*	Полоса 2-Б-4×40 ГОСТ103-76 / ВСт.3сп ГОСТ535-79	2,4
-01	200	Лист Б-ПН-2 ГОСТ19903-74 / 3-Ш-Н-ВСт3сп ГОСТ16523-70	6,0

1. *Размеры для справок.
2. $\pm\frac{IT16}{2}$

Изм.	Лист	№ докум.	Подп.	Дата
Разраб.		Мордвинкин		6.6.11
Пров.		Мордвинкин		
Т.контр.				
Н.контр.		Мюнтер		
Утв.				

Д23Д.506.003

Ограждение

Лит.	Масса	Масштаб
И	См. табл.	—
Лист	Листов 1	

См. табл.

Госстрой СССР ГПИ Горьковский САНТЕХПРОЕКТ

Инв.№ подл. | Подп. и дата | Взам. инв.№ | Инв.№ дубл. | Подп. и дата

формат А4

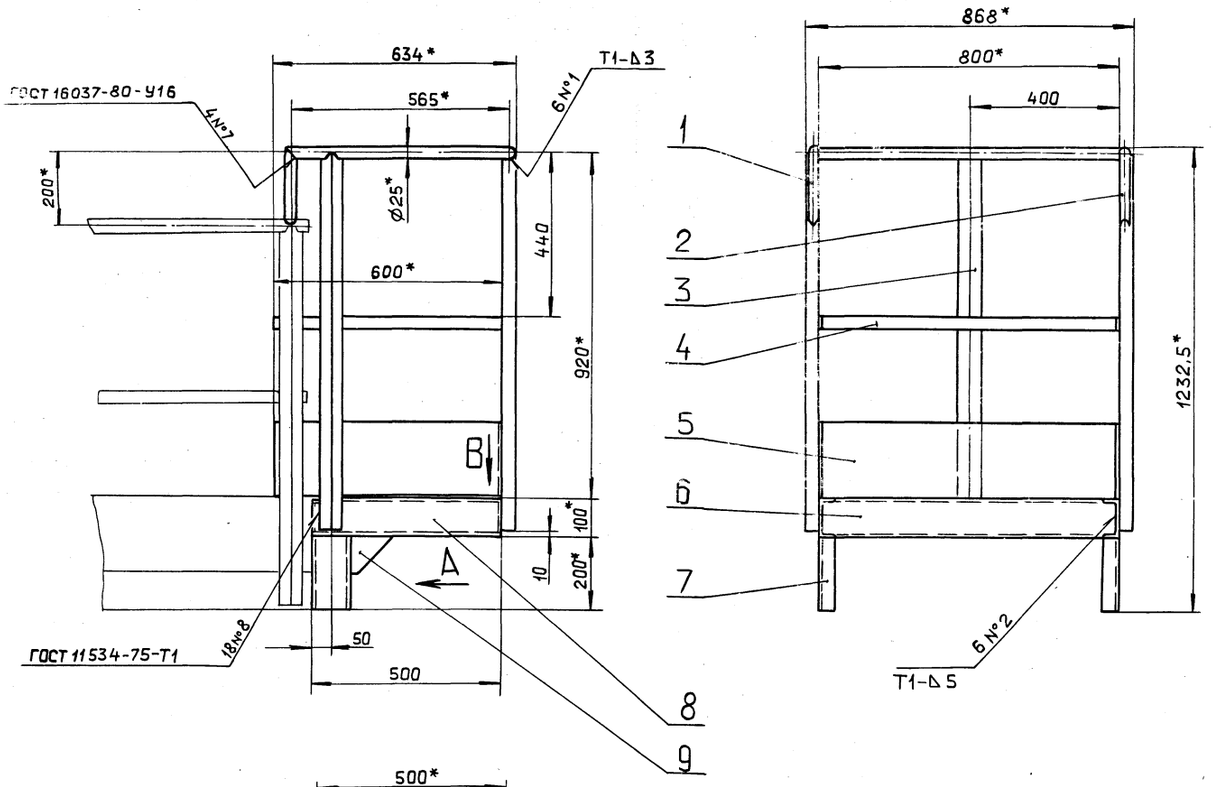

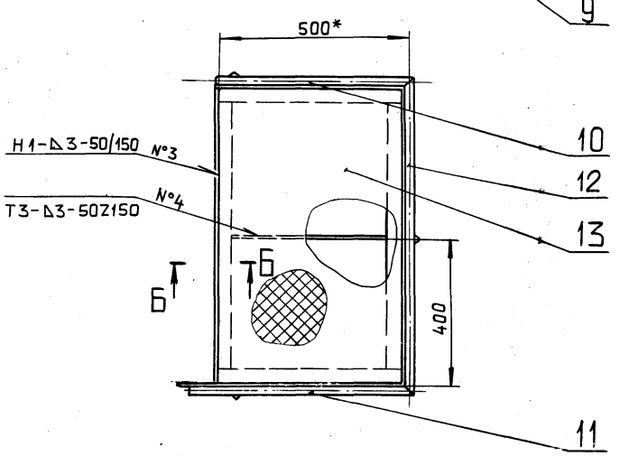

Вид А
М1:2

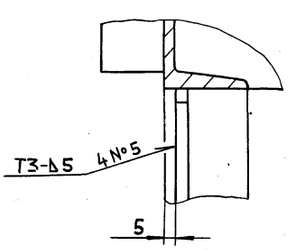

Б-Б
М1:2

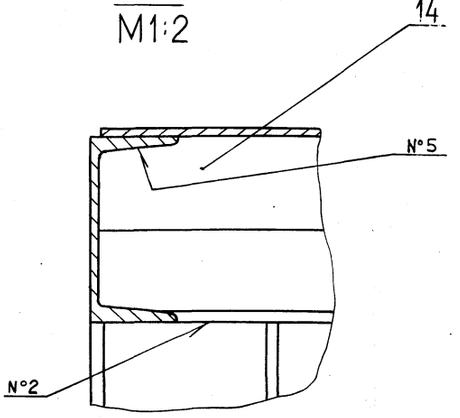

Вид В
М1:1

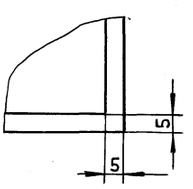

1.* Размеры для справок.

2. $\pm\frac{IT16}{2}$

3. Сварные швы №1...6 по ГОСТ 5264-80.

Изм.	Лист	№докум.	Подп.	Дата
Разраб.		Моравинкин		
Пров.		Моравинкин		
Т.контр.				
Нач.отд.		Вольский		
Н.контр.		Мюнтер		
Утв.				

Д23Д.506.000 СБ

Площадка котла дополнительная

Лит.	Масса	Масштаб
И	60	1:10

Лист | Листов 1

ГОССТРОЙ СССР
ГПИ ГОРЬКОВСКИЙ
САНТЕХПРОЕКТ

Инв. № подл. | Подп. и дата | Взам. инв. № | Инв. № дубл. | Подп. и дата

Альбом 6 часть 2

Типовой проект 903-1-

Д23Д.506.004

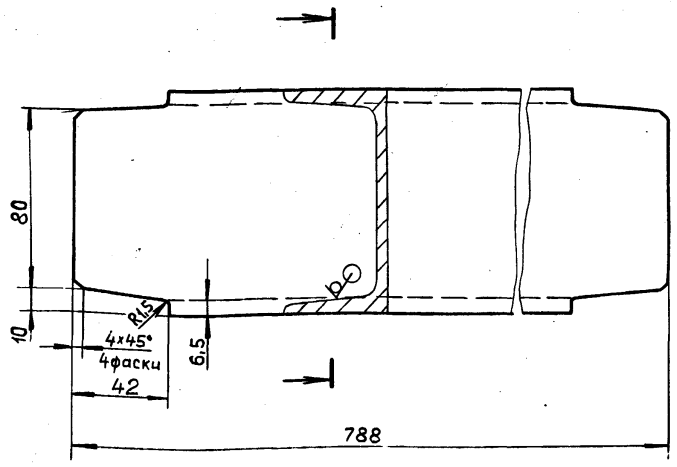

h14, ± IT14/2

Изм.	Лист	№ докум.	Подп.	Дата
Разраб.		Мордвинкин		8.6.88
Пров.		Мордвинкин		
Т.контр.				
Н.контр.		Мюнтер		
Утв.				

Д23Д.506.004

Связь

Лит.	Масса	Масштаб
И	6,3	1:2

Лист | Листов 1

Швеллер 10 ГОСТ 8240-72 / ВСт.3сп ГОСТ 535-79

ГОССТРОЙ СССР ГПИ ГОРЬКОВСКИЙ САНТЕХПРОЕКТ

формат А4

Д23Д.506.007

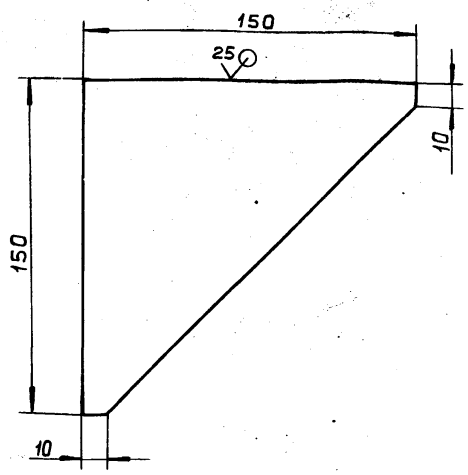

h14, ± IT14/2

Изм.	Лист	№ докум.	Подп.	Дата
Разраб.		Мордвинкин		8.6.88
Пров.		Мордвинкин		
Т.контр.				
Н.контр.		Мюнтер		
Утв.				

Д23Д.506.007

Ребро

Лит.	Масса	Масштаб
И	1,06	1:2

Лист | Листов 1

Лист Б-ПН-6 ГОСТ 19903-74 / ВСт.3сп ГОСТ 14637-79

ГОССТРОЙ СССР ГПИ ГОРЬКОВСКИЙ САНТЕХПРОЕКТ

формат А4

Д23Д.506.008

Рис.1

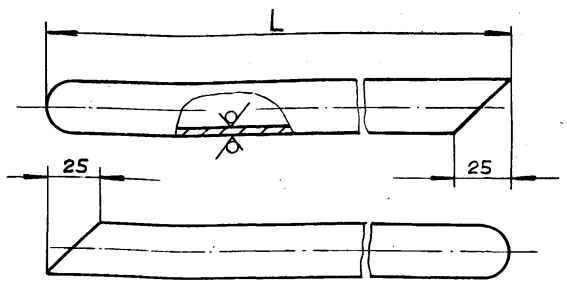

Рис.2

Остальное – см. рис.1

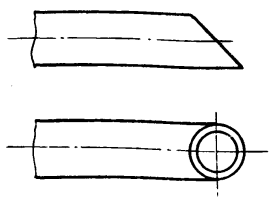

Рис.3

Остальное – см. рис.1

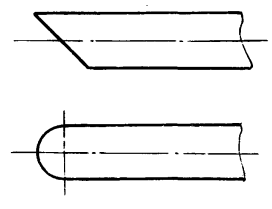

Обозначение	Рис.	L, мм	Масса, кг
Д23Д.506.008	1	525	0,81
– 01	2	590	0,92
– 02	3	825	1,3

h14, ± IT14/2

Изм.	Лист	№ докум.	Подп.	Дата
Разраб.		Мордвинкин		8.6.88
Пров.		Мордвинкин		
Т.контр.				
Н.контр.		Мюнтер		
Утв.				

Д23Д.506.008

Труба

Лит.	Масса	Масштаб
И	См. табл.	—

Лист | Листов 1

Труба 25х3 ГОСТ 8734-75 / В20 ГОСТ 8733-74

ГОССТРОЙ СССР ГПИ ГОРЬКОВСКИЙ САНТЕХПРОЕКТ

формат А4

Д23Д.506.011

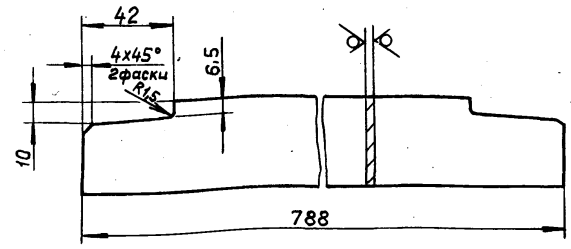

h14, ± IT14/2

Изм.	Лист	№ докум.	Подп.	Дата
Разраб.		Мордвинкин		8.6.88
Пров.		Мордвинкин		
Т.контр.				
Н.контр.		Мюнтер		
Утв.				

Д23Д.506.011

Ребро

Лит.	Масса	Масштаб
И	0,94	1:2

Лист | Листов 1

Полоса 2-Б-4х40 ГОСТ 103-76 / ВСт.3сп ГОСТ 535-79

ГОССТРОЙ СССР ГПИ ГОРЬКОВСКИЙ САНТЕХПРОЕКТ

формат А4

Инв. № подл. | Подп. и дата | Взам. инв. № | Инв. № дубл. | Подп. и дата

gost.e-ecolog.ru