Типовой проект

903-1-265.88

Котельная
с 4 котлами ДЕ-6,5-14 ГМ
Система теплоснабжения закрытая.
Топливо-газ, резерв-мазут.
Здание из сборных железобетонных конструкций

Альбом 6

Часть 1

стр. 2-58

23296-06

Цена 9-12

gost.e-ecolog.ru

ТИПОВОЙ ПРОЕКТ
903-1-265.88

КОТЕЛЬНАЯ С 4 КОТЛАМИ ДЕ-6,5-14 ГМ. СИСТЕМА ТЕПЛОСНАБЖЕНИЯ ЗАКРЫТАЯ. ТОПЛИВО - ГАЗ, РЕЗЕРВ - МАЗУТ. ЗДАНИЕ ИЗ СБОРНЫХ ЖЕЛЕЗОБЕТОННЫХ КОНСТРУКЦИЙ.

АЛЬБОМ 6

МЕТАЛЛОКОНСТРУКЦИИ ТЕХНОЛОГИЧЕСКИЕ. РАБОЧИЕ ЧЕРТЕЖИ.

РАЗРАБОТАН:
ГПИ „Горьковский Сантехпроект"

УТВЕРЖДЁН
и введен в действие Госстроем СССР
протокол от 7.07.88 г. №44

Главный инженер института Ю.П. Фалалеев
Главный инженер проекта Т.Г. Гусева

© ЦИТП Госстроя СССР, 1989

СОДЕРЖАНИЕ АЛЬБОМА

Обозначение	Наименование	Стр.
	Содержание	2,3
Д7А.017.000	Виброоснование под вентилятор ВДН-9	4
Д7А.017.002	Пластина	
Д7А.017.010	Рама	
Д7А.017.000 СБ	Виброоснование под вентилятор ВДН-9	5
Д7А.017.010 СБ	Рама	6
Д7А.017.004	Швеллер	7
Д7А.017.007	Кронштейн	
Д20А.797.000	Короб	7,8
Д20А.797.004	Стенка	8
Д20А.797.018	Серьга	
Д20А.797.000 СБ	Короб	9
Д20А.797.017	Стенка	10
Д20А.798.000	Короб	11
Д20А.798.000 СБ	Короб	
Д20А.799.001	Планка уплотнительная	
Д20А.799.000	Тройник с заслонкой	12
Д20А.799.002	Вал	
Д20А.799.000 СБ	Тройник с заслонкой	13
Д20А.799.003	Крышка сальника	14
Д20А.799.004	Подшипник нижний	
Д20А.799.005	Прокладка	
Д20А.799.006	Подшипник верхний	15
Д20А.799.007	Прокладка	
Д20А.799.008	Крышка	
Д20А.799.009	Стенка	
Д20А.799.010	Корпус	16
Д20А.799.012	Стенка	
Д20А.799.014	Стенка	
Д20А.799.010 СБ	Корпус	17
Д20А.799.013	Стенка	18
Д20А.799.015	Стенка	
Д20А.799.016	Стенка	
Д20А.799.017	Ребро	19
Д20А.799.025	Ребро	
Д20А.799.020	Заслонка	
Д20А.799.020 СБ	Заслонка	
Д20А.799.027	Лист	20
Д20А.799.028	Ребро	
Д20А.800.000	Короб всасывающего кармана	
Д20А.800.002	Ребро	
Д20А.800.000 СБ	Короб всасывающего кармана	21
Д20А.800.010	Отвод	22
Д20А.800.010 СБ	Отвод	
Д20А.800.005	Стенка	23
Д20А.800.006	Стенка	
Д20А.800.020	Переход	
Д20А.800.020 СБ	Переход	24
Д20А.800.014	Стенка	
Д20А.800.021	Стенка	
Д20А.800.023	Стенка	25
Д20А.800.030	Карман всасывающий	
Д20А.800.030 СБ	Карман всасывающий	26
Д20А.800.026	Патрубок	27
Д20А.800.032	Патрубок	
Д20А.800.033	Патрубок	
Д20А.800.034	Патрубок	
Д20А.800.035	Труба	28
Д20А.800.036	Фланец	
Д20А.800.039	Вставка	
Д20А.800.038	Конус	29
Д20А.800.042	Стенка	
Д20А.800.046	Стенка	
Д20А.800.047	Стенка	30
Д20А.800.048	Фланец	
Д20А.801.000	Отвод	
Д20А.801.001	Прокладка	
Д20А.801.000 СБ	Отвод	31
Д20А.801.010	Отвод	32
Д20А.801.002	Фланец	
Д20А.801.020	Отвод	

Обозначение	Наименование	Стр.
Д20А.801.004	Фланец	32
Д20А.801.010 СБ	Отвод	33
Д20А.801.020 СБ	Отвод	34
Д20А.801.005	Стенка	35
Д20А.801.006	Стенка	
Д20А.801.009	Стенка	
Д20А.801.008	Стенка	36
Д20А.801.030	Переход	
Д20А.801.030 СБ	Переход	
Д20А.801.013	Стенка	37
Д20А.801.016	Стенка	
Д20А.802.000	Короб	
Д20А.802.000 СБ	Короб	38
Д20А.802.002	Стенка	39
Д20А.802.005	Стенка	
Д20А.802.006	Патрубок	
Д20А.802.007	Фланец	
Д20А.802.009	Стенка	40
Д20А.802.013	Дно	
Д20А.803.000	Короб	
Д20А.803.010	Переход	
Д20А.803.000 СБ	Короб	41
Д20А.803.010 СБ	Переход	
Д20А.803.001	Обечайка	42
Д20А.803.020 СБ	Отвод	
Д20А.803.020	Отвод	
Д20А.804.000	Газоход наружный левый	43
Д20А.804.001	Переход	
Д20А.804.000 СБ	Газоход наружный левый	44,45
Д20А.804.003	Газоход	45
Д20А.804.002	Газоход	46
Д20А.804.004	Газоход	
Д20А.804.005	Прокладка	
Д20А.804.010	Короб	47
Д20А.804.010 СБ	Короб	
Д20А.804.009	Планка	
Д20А.804.012	Переход	
Д20А.804.020	Отвод	48
Д20А.804.020 СБ	Отвод	
Д20А.804.030	Тройник	49
Д20А.804.030 СБ	Тройник	
Д20А.804.040	Отвод	
Д20А.804.016	Труба	50
Д20А.804.017	Отросток	
Д20А.804.040 СБ	Отвод	51
Д20А.804.021	Газоход	
Д20А.805.000	Газоход наружный правый	52
Д20А.805.001	Газоход	
Д20А.000 011	Труба	
Д20А.805.000 СБ	Газоход наружный правый	53,54
Д20Б.032.000 СБ	Вставка гибкая	54
Д20Б.032.000	Вставка гибкая	55
Д20Б.032.010	Вставка	
Д20Б.032.010 СБ	Вставка	
Д20Б.032.001	Обечайка	56
Д20Б.032.002	Рукав	
Д20Б.032.020	Обечайка с фланцем	
Д20Б.032.003	Обечайка	57
Д20Б.032.004	Фланец	
Д20Б.032.030	Фланец	
Д20Б.032.030 СБ	Фланец	58
Д20Б.032.040	Хомут	
Д20Б.032.040 СБ	Хомут	
Д20Б.032.007	Уголок	
Д20Б.033.000	Вставка гибкая	59
Д20Б.033.000 СБ	Вставка гибкая	
Д20Б.033.010	Фланец	
Д20Б.033.010 СБ	Фланец	60
Д20Б.033.020	Вставка	
Д20Б.033.020 СБ	Вставка	
Д20Б.033.003	Обечайка	61

Обозначение	Наименование	Стр.
Д20Б. 033.004	Рукав	61
Д21А. 890. 000	Воздуховод входной	62
Д21А. 890. 000 СБ	Воздуховод входной	63
Д21А. 890. 002	Стенка	
Д21А. 890. 010	Фланец	
Д21А. 890. 011	Ребро	64
Д21А. 890. 010 СБ	Фланец	
Д21А. 890. 020	Короб	65
Д21А. 890. 020 СБ	Короб	66
Д21А. 890. 012	Стенка	
Д21А. 890. 013	Стенка	
Д21А. 890. 014	Ребро	
Д21А. 890. 015	Стенка	
Д21А. 891. 000	Воздуховод с заслонкой	67
Д21А. 891. 010	Короб с заслонкой	
Д21А. 891. 020	Короб	
Д21А. 891. 000 СБ	Воздуховод с заслонкой	68
Д21А. 891. 010 СБ	Короб с заслонкой	69
Д21А. 891. 020 СБ	Короб	70
Д21А. 891. 002	Вал	71
Д21А. 891. 006	Стенка	
Д21А. 891. 007	Стенка	
Д21А. 891. 009	Стенка	
Д21А. 891. 012	Стенка	72
Д21А. 891. 013	Втулка	
Д21А. 891. 030	Заслонка	
Д21А. 891. 030 СБ	Заслонка	
Д21А 891. 022	Ребро	73
Д21А. 891. 024	Стенка	
Д21А. 891. 040	Короб	74
Д21А. 891. 040 СБ	Короб	
Д21А. 891. 027	Стенка	
Д21А. 891. 029	Ребро	75
Д21А. 891. 037	Стенка	
Д21А. 891. 050	Короб	76
Д21А. 891. 050 СБ	Короб	77
Д21А. 891. 036	Ребро	
Д21А. 891. 039	Стенка	
Д21А. 891. 060	Карман всасывающий	78
Д21А. 891. 060 СБ	Карман всасывающий	79
Д21А. 891. 049	Стенка	
Д21А. 891. 051	Стенка	
Д21А. 891. 052	Стенка	
Д21А. 891. 053	Стенка	
Д21А. 891. 054	Дно	80
Д21А. 892. 000	Воздуховод напорный	
Д21А. 892. 010	Переход	81
Д21А. 892. 000 СБ	Воздуховод напорный	82
Д21А. 892. 010 СБ	Переход	
Д21А. 892. 005	Стенка	83
Д21А. 892. 004	Стенка	
Д21А. 892. 020	Короб	
Д21А. 892. 030	Отвод	
Д21А. 892. 020 СБ	Короб	84
Д21А. 892. 030 СБ	Отвод	
Д21А. 892. 014	Стенка	85
Д21А. 893. 000	Воздуховод с люком	
Д21А. 893. 010	Короб	
Д21А. 893. 001	Прокладка	
Д21А. 893. 000 СБ	Воздуховод с люком	86
Д21А. 893. 010 СБ	Короб	87
Д21А. 893. 020	Корпус	
Д21А. 893. 002	Стенка	
Д21А. 893. 020 СБ	Корпус	88
Д21А. 893. 003	Стенка	
Д21А. 893. 004	Стенка	89
Д21А. 893. 006	Стенка	
Д21А. 893. 007	Стенка	
Д21А. 893. 030	Фланец	
Д21А. 893. 030 СБ	Фланец	
Д21А. 893. 040	Крышка	90

Обозначение	Наименование	Стр.
Д21А. 893. 040 СБ	Крышка	90
Д21А. 893. 013	Ручка	
Д21А. 893. 050	Короб	91
Д21А. 893. 050 СБ	Короб	
Д21А. 893. 017	Стенка	
Д22А. 034. 000	Шибер	92
Д22А. 034. 000 СБ	Шибер	
Д22А. 034. 001	Лист	
Д23Б. 023. 000	Фильтр	93
Д23Б. 023. 000 СБ	Фильтр	94
Д23Б. 023. 001	Накладка	
Д23Б. 023. 002	Прокладка	
Д23Б. 023. 003	Прокладка	
Д23Б. 023. 004	Прокладка	
Д23Б. 023. 010	Фланец	95
Д23Б. 023. 010 СБ	фланец	
Д23Б. 023. 009	Планка	
Д23Б. 023. 020	Фильтр	96
Д23Б. 023. 020 СБ	Фильтр	
Д23Б. 023. 011	Прокладка	
Д23Б. 023. 012	Сетка	97
Д23Б. 0.23. 030	Накладка	
Д23Б. 023. 030 СБ	Накладка	
Д23Б. 023. 040	Корпус	98
Д23Б. 023. 040 СБ	Корпус	
Д23Б. 023. 017	Ручка	
Д23Д. 473. 000	Опора	99
Д23Д. 473. 000 СБ	Опора	
Д23Д. 488. 000 СБ	Опора	
Д23Д. 488. 000	Опора	100
Д23Д. 489. 000	Опора	
Д23Д. 489. 000 СБ	Опора	
Д23Д. 489. 001	Полоса	101
Д23Д. 489. 003	Ребро	
Д23Д. 489. 004	Стойка	
Д23Д. 492. 000	Площадка к деаэратору	102
Д23Д. 492. 000 СБ	Площадка к деаэратору	103
Д23Д. 492. 010	Площадка	
Д23Д. 492. 001	Перекладина	
Д23Д. 492. 002	Перекладина	104,105
Д23Д. 492. 010	Площадка	106
Д23Д. 492. 003	Поручень	
Д23Д. 492. 005	Швеллер	
Д23Д. 492. 007	Ступень	
Д23Д. 492. 008	Тетива	
Д23Д. 492. 009	Стойка	107
Д23Д. 492. 012	Поручень	
Д23Д. 492. 013	Поручень	
Д23Д. 492. 020	Кронштейн	
Д23Д. 492. 020 СБ	Кронштейн	108
Д23Д. 492. 018	Ребро	
Д23Д. 501. 001	Уголок	
Д23Д. 501. 000	Крепление вспомогательного трубопровода к основному	109
Д23Д. 501. 000 СБ	Крепление вспомогательного трубопровода к основному	
Д23Д. 505. 000	Подвеска	110
Д23Д. 505. 000 СБ	Подвеска	
Д23Д. 505. 001	Швеллер	
Д23Д. 506. 000	Площадка котла дополнительная	111
Д23Д. 506. 001	Труба	
Д23Д. 506. 002	Стойка	
Д23Д. 506. 003	Ограждение	
Д23Д. 506. 000 СБ	Площадка котла дополнительная	112
Д23Д. 506. 004	Связь	113
Д23Д. 506. 007	Ребро	
Д23Д. 506. 008	Труба	
Д23Д. 506. 011	Ребро	

Альбом 6 часть 1

Типовой проект 903-1-265.88

Формат	Зона	Поз.	Обозначение	Наименование	Кол	Примечание
				Документация		
А2			Д7А.017.000 СБ	Сборочный чертеж		
				Сборочные единицы		
А4		1	Д7А.017.010	Рама	1	
				Детали		
Б4		2	Д7А.017.001	Кронштейн		
				Швеллер 20 ГОСТ8240-72		
				ВСт.3сп ГОСТ535-79		
				L=100 h14 $^{25}\surd$	2	1.84 кг.
А4		3	Д7А.017.002	Пластина	5	
				Стандартные изделия		
				Болты ГОСТ7798-70		
		4		М10х18.46	10	
		5		М24х110.46	4	
		6		Гайка М24.4 ГОСТ5915-70	8	
		7		Шайба 10.65Г ГОСТ6402-70	10	
		8		Шайба 20.01 ГОСТ10906-78	4	
				Прочие изделия		
		9		Виброизолятор Д043		
				ТУ36-18.32-75	5	

Подп. и дата | Инв. № дубл. | Взам. инв. № | Подп. и дата | Инв. № подл.

Изм.	Лист	№ докум.	Подп.	Дата
Разраб.		Моравинкин		25.11.11
Пров.		Моравинкин		
Нач. отд.		Вольский		
Н. контр.		Мюнтер		
Утв.				

Д7А.017.000

Виброоснование под вентилятор ВДН-9.

Лит.	Лист	Листов
И		1

Госстрой СССР ГПИ Горьковский САНТЕХПРОЕКТ

Формат А4

Д7А.017.002

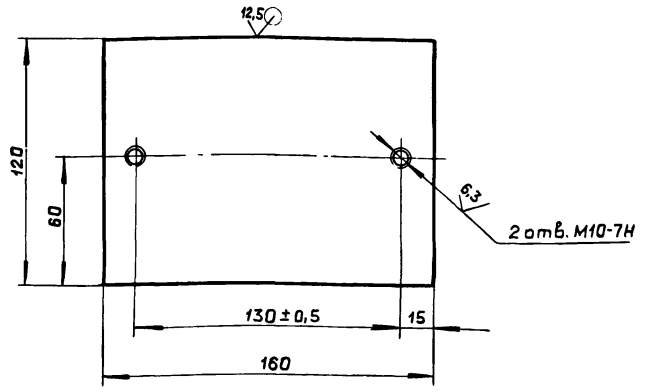

h14, $\pm \frac{IT14}{2}$

Изм.	Лист	№ докум.	Подп.	Дата
Разраб.		Моравинкин		25.11.11
Пров.		Моравинкин		
Т. контр.				
Н. контр.		Мюнтер		
Утв.				

Пластина

Лит.	Масса	Масштаб
И	2,5	1:2

Лист	Листов

Лист Б-ПН-16 ГОСТ19903-74 ВСт.3сп ГОСТ14637-79

Госстрой СССР ГПИ Горьковский САНТЕХПРОЕКТ

Формат А4

Формат	Зона	Поз.	Обозначение	Наименование	Кол.	Примечание
				Документация		
А2			Д7А.017.010 СБ	Сборочный чертеж		
				Детали		
Б4		1	Д7А.017.003	Швеллер		
				Швеллер 20 ГОСТ8240-72		
				ВСт.3сп ГОСТ535-79		
				L=468 h14 $^{25}\surd$	2	8.6 кг.
А4		2	Д7А.017.004	Швеллер	2	
Б4		3	Д7А.017.005	Швеллер		
				Швеллер 20 ГОСТ8240-72		
				ВСт.3сп ГОСТ535-79		
				L=1248 h14 $^{25}\surd$	2	22.96кг.
Б4		4	Д7А.017.006	Швеллер		
				Швеллер 20 ГОСТ8240-72		
				ВСт.3сп ГОСТ535-79		
				L=520 h14 $^{25}\surd$	2	9,57кг.
А4		5	Д7А.017.007	Кронштейн	1	
		6	– 01	Кронштейн	1	
Б4		7	Д7А.017.008	Швеллер		
				Швеллер 20 ГОСТ8240-72		
				ВСт.3сп ГОСТ535-79		
				L=510 h14 $^{25}\surd$	2	9,38кг.
Б4		8	Д7А.017.009	Плита		
				Лист Б-ПН-5 ГОСТ19903-74		
				ВСт.3сп ГОСТ14637-79		
				(458×662) h14 $^{25}\surd$	1	11,9кг.
Б4		9	Д7А.017.011	Швеллер		
				Швеллер 20 ГОСТ8240-72		
				ВСт.3сп ГОСТ535-79		
				L=540 h14 $^{25}\surd$	1	9,94кг.

Подп. и дата | Инв. № дубл. | Взам. инв. № | Подп. и дата | Инв. № подл.

Изм.	Лист	№ докум.	Подп.	Дата
Разраб.		Моравинкин		25.11.11
Пров.		Моравинкин		
Нач. отд.				
Н. контр.		Мюнтер		
Утв.				

Д7А.017.010

Рама

Лит.	Лист	Листов
И	1	2

Госстрой СССР ГПИ Горьковский САНТЕХПРОЕКТ

Формат А4

Д7А.017.010 Лист 2

Копировал: Ганкова 23296-06 5 Формат А4

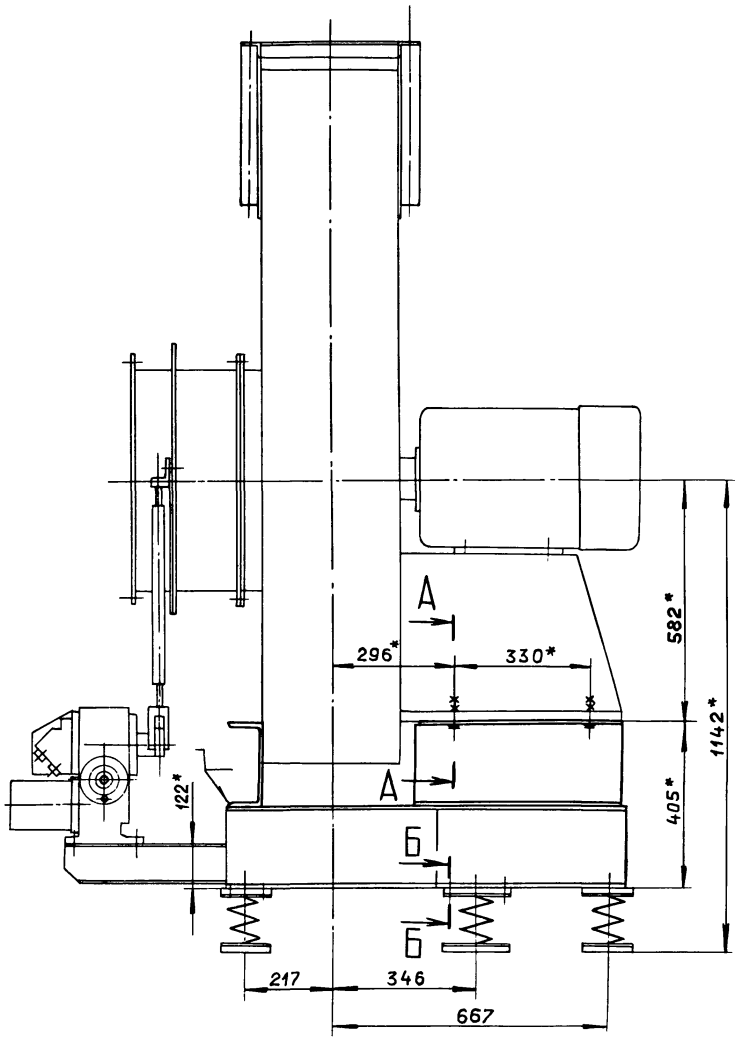

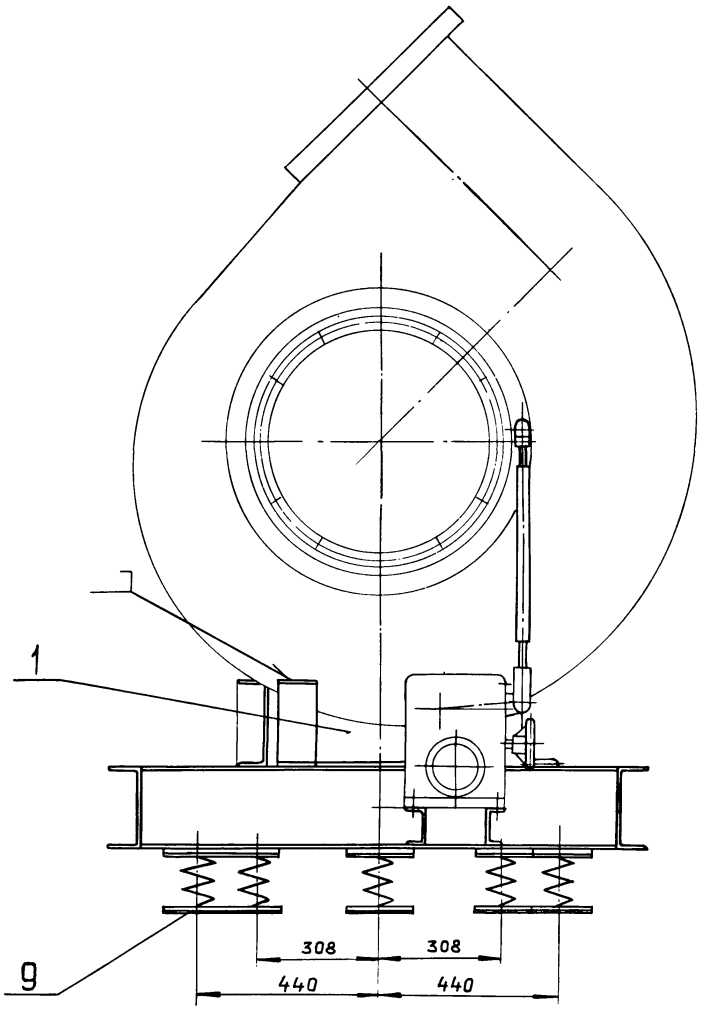

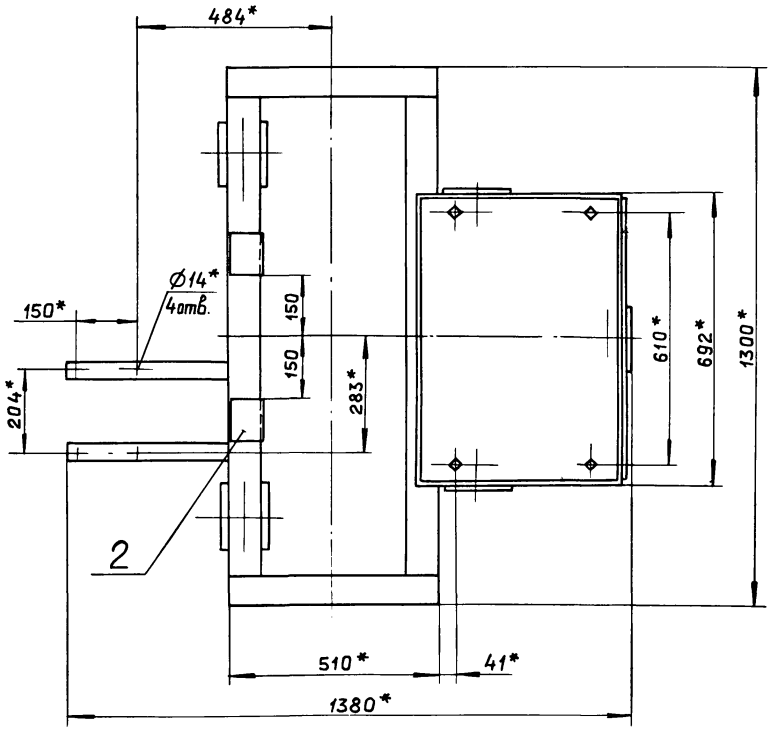

А-А
М1:2

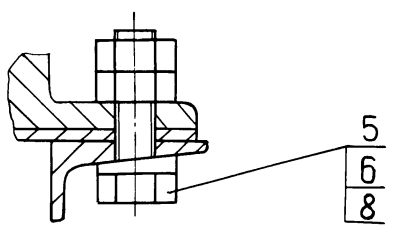

Б-Б
М1:2

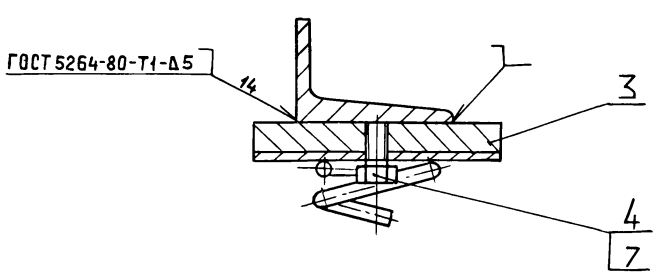

1*. Размеры для справок.

2. $\pm \frac{IT16}{2}$

3. Сварку производить после регулировки положения виброизоляторов до получения равномерной нагрузки на них.

Изм.	Лист	№ докум.	Подп.	Дата
Разраб.		Мордвинкин		15.X.88
Пров.		Мордвинкин		
Т.контр.				
Нач.отд.		Вольский		
Н.контр.		Мюнтер		
Утв				

Д7А.017.000СБ

Виброоснование под вентилятор ВДН-9

Лит.	Масса	Масштаб
И	178	1:10

Лист | Листов 1

ГОССТРОЙ СССР
ГПИ ГОРЬКОВСКИЙ
САНТЕХПРОЕКТ

Инв. № подл. | Подп. и дата | Взам. инв. № | Инв. № дубл. | Подп. и дата

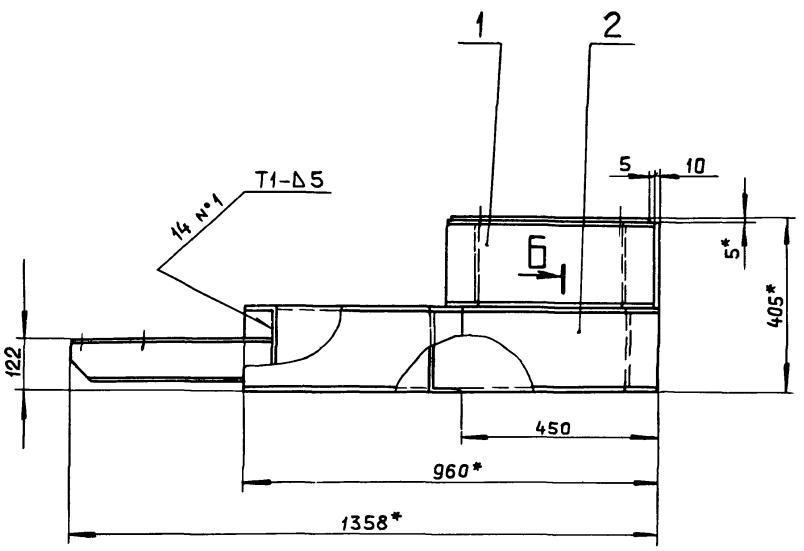

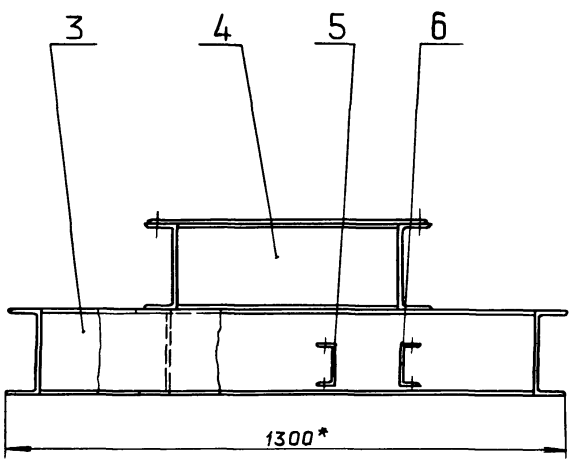

Б

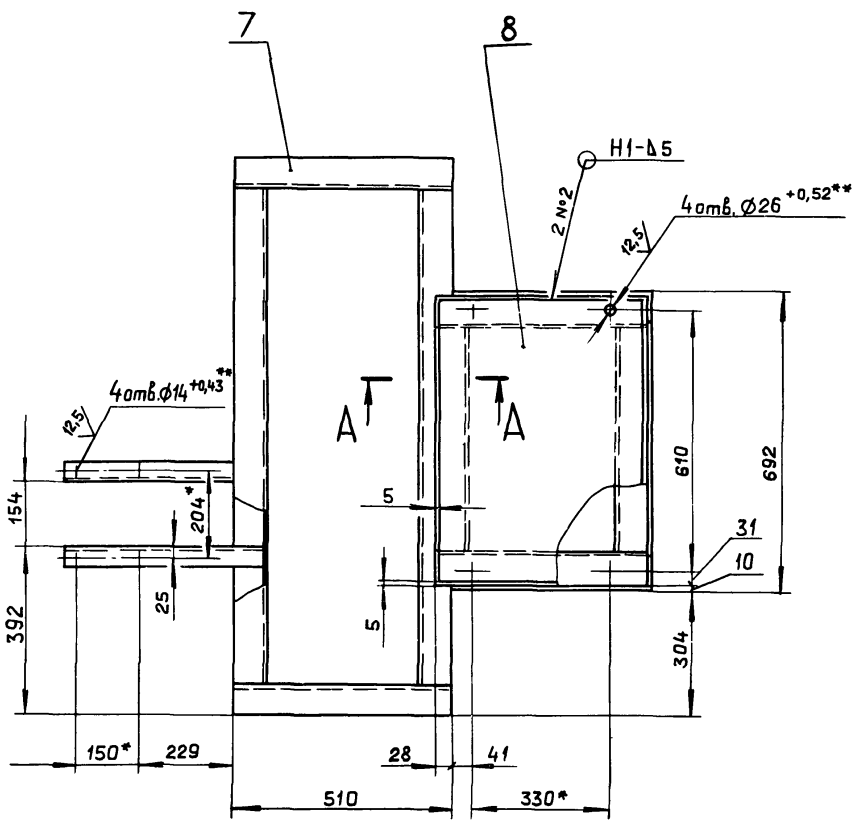

А-А
М1:5

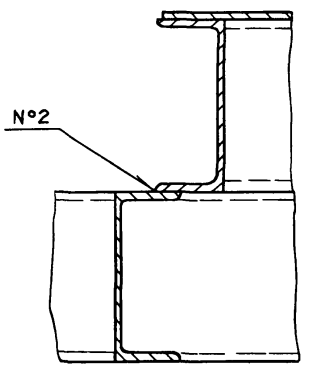

Б-Б
М1:5

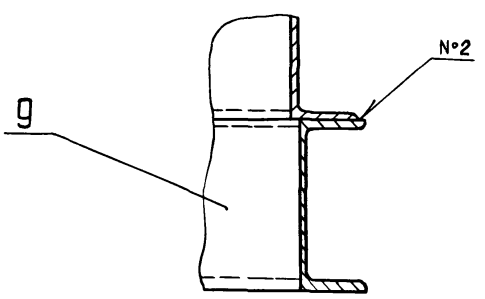

1.* Размеры для справок.

2.** Обработать по сопрягаемой детали.

3. $\pm \frac{IT16}{2}$

4. Сварные швы по ГОСТ 5264-80.

					Д7А.017.010 СБ		
Изм.	Лист	№ докум.	Подп.	Дата	Рама	Лит.	Масса	Масштаб
Разраб.		Моравинкин		25.V.88		И	150	1:10
Пров.		Моравинкин				Лист	Листов 1
Т.контр.						Госстрой СССР ГПИ горьковский САНТЕХПРОЕКТ	
Н.контр.		Мюнтер					
Утв.							

Инв.№подл. | Подп. и дата | Взам.инв.№ | Инв.№дубл. | Подп. и дата

Д7А.017.004

25 √(√)

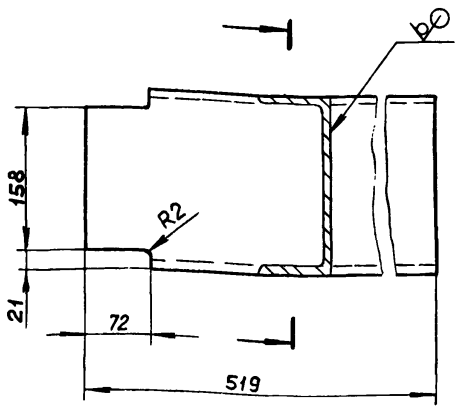

$l_{14}, \pm \frac{IT14}{}$

Изм.	Лист	№ докум.	Подп.	Дата
Разраб.		Моравинкин		26.04.89
Пров.		Моравинкин		
Т.контр.				
Н.контр.		Мюнтер		
Утв.				

Д7А.017.004

Швеллер

Лит.	Масса	Масштаб
И	9,5	1:5
Лист	Листов 1	

Швеллер 20 ГОСТ 8240-72 / Вст.3сп ГОСТ 535-79

Госстрой СССР ГПИ Горьковский САНТЕХПРОЕКТ

Подп. и дата | Инв. № дубл. | Взам. инв. № | Подп. и дата | Инв. № подл.

Формат А4

Д7А.017.007

25 √(√)

Д7А.017.007

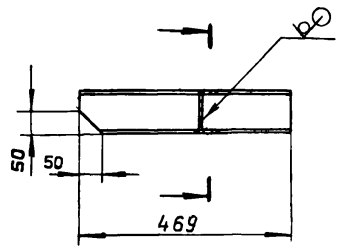

Д7А.017.007-01 - зеркальное отражение

Остальное - см. Д7А.017.007



$h_{14}, \pm \frac{IT14}{2}$

Изм.	Лист	№ докум.	Подп.	Дата
Разраб.		Моравинкин		26.04.89
Пров.		Моравинкин		
Т.контр.				
Н.контр.		Мюнтер		
Утв.				

Д7А.017.007

Кронштейн

Лит.	Масса	Масштаб
И	4	1:10
Лист	Листов 1	

Швеллер 10 ГОСТ 8240-72 / ВСт.3сп ГОСТ 535-79

Госстрой СССР ГПИ Горьковский САНТЕХПРОЕКТ

Подп. и дата | Инв. № дубл. | Взам. инв. № | Подп. и дата | Инв. № подл.

Формат А4

Формат	Зона	Поз.	Обозначение	Наименование	Кол.	Примечание
				Документация		
А2			Д20А.797.000 СБ	Сборочный чертеж		
				Детали		
Бч		1	Д20А.797.001	Ребро		
				Полоса 2-Б-5х50 ГОСТ 103-76 / ВСт.3сп ГОСТ 535-79		
				L=1020 h16 25√	1	2,0 кг.
Бч		2	Д20А.797.002	Ребро		
				Полоса 2-Б-5х50 ГОСТ 103-76 / ВСт.3сп ГОСТ 535-79		
				L=450 h16 25√	1	0,88 кг.
Бч		3	Д20А.797.003	Ребро		
				Полоса 2-Б-5х50 ГОСТ 103-76 / ВСт.3сп ГОСТ 535-79		
				L=165 h16 25√	3	0,32 кг.
А3		4	Д20А.797.004	Стенка	1	
Бч		5	Д20А.797.005	Ребро		
				Полоса 2-Б-5х50 ГОСТ 103-76 / ВСт.3сп ГОСТ 535-79		
				L=430 h16 25√	1	0,86 кг.
Бч		6	Д20А.797.006	Ребро		
				Полоса 2-Б-5х50 ГОСТ 103-76 / ВСт.3сп ГОСТ 535-79		
				L=1056 h16 25√	1	2,07 кг.
Бч		7	Д20А.797.007	Ребро		
				Полоса 2-Б-5х50 ГОСТ 103-76 / ВСт.3сп ГОСТ 535-79		
				L=570 h16 25√	1	1,12 кг.
Бч		8	Д20А.797.008	Ребро		
				Полоса 2-Б-5х50 ГОСТ 103-76 / ВСт.3сп ГОСТ 535-79		
				L=460 h16 25√	1	0,9 кг
Бч		9	Д20А.797.009	Ребро		
				Полоса 2-Б-5х50 ГОСТ 103-76 / ВСт.3сп ГОСТ 535-79		
				L=995 h16 25√	2	1,95 кг.
Бч		10	Д20А.797.011	Ребро		
				Полоса 2-Б-5х50 ГОСТ 103-76 / ВСт.3сп ГОСТ 535-79		
				L=1045 h16 25√	1	2,05 кг
Бч		11	Д20А.797.012	Ребро		
				Полоса 2-Б-5х50 ГОСТ 103-76 / ВСт.3сп ГОСТ 535-79		
				L=920 h16 25√	2	1,8 кг.
Бч		12	Д20А.797.013	Ребро		

Изм.	Лист	№ докум.	Подп.	Дата
Разраб.		Мюнтер		25.05.89
Пров.		Мюнтер		
Нач.отд.		Вольский		
Н.контр.		Мюнтер		
Утв.				

Д20А.797.000

Короб

Лит.	Лист	Листов
И	1	3

Госстрой СССР ГПИ Горьковский САНТЕХПРОЕКТ

Подп. и дата | Инв. № дубл. | Взам. инв. № | Подп. и дата | Инв. № подл.

Формат А4

Изм.	Лист	№ докум.	Подп.	Дата

Д20А.797.000

Лист 2

Копировал · Ганкова 23296 06 8 Формат А4

Альбом часть 1

Типовой проект 903-1-265.88

Формат	Зона	Поз.	Обозначение	Наименование	Кол.	Примечание
				Полоса 2-Б-5х50 ГОСТ 103-76		
				ВСт.3сп ГОСТ 535-79		
				L=967 h16 $\frac{25}{\sqrt{}}$	1	1.89 кг.
БЧ		13	Д20А.797.014	Накладка		
				Полоса 2-Б-5х50 ГОСТ 103-76		
				ВСт.3сп ГОСТ 535-79		
				L=100 h16 $\frac{25}{\sqrt{}}$	2	0.196 кг.
БЧ		14	Д20А.797.015	Уголок		
				Уголок 63х63х5-Б-ГОСТ8509-72		
				ВСт.3сп ГОСТ 535-79		
				L=450 h16 $\frac{25}{\sqrt{}}$	2	1.8 кг.
БЧ		15	Д20А.797.016	Уголок		
				Уголок 63х63х5-Б-ГОСТ8509-72		
				ВСт.3сп ГОСТ 535-79		
				L=1560 h16 $\frac{25}{\sqrt{}}$	2	6.25 кг.
А2		16	Д20А.797.017	Стенка	1	
А3		17	Д20А.797.004 - 01	Стенка	1	
А2		18	Д20А.797.017 - 01	Стенка	1	
А4		19	Д21А.797.018	Серьга	2	

Изм. Лист № докум. Подп. Дата

Д20А.797.000 Лист 3

Формат А4

Инв.№ подл. | Подп. и дата | Взам.инв.№ | Инв.№ дубл. | Подп. и дата

1 8

Д20А.797.018

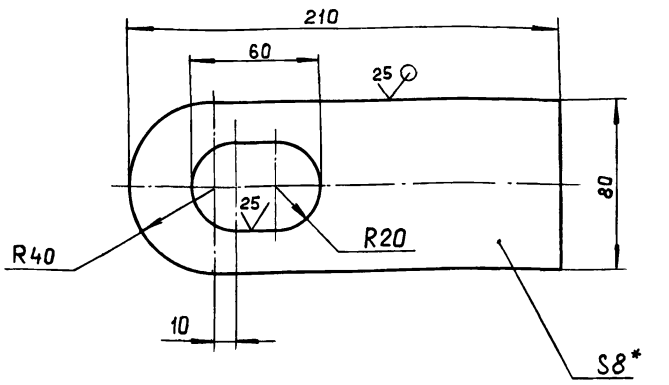

1.* Размеры для справок.

2. H16, h16, $\pm \frac{IT16}{2}$

Изм.	Лист	№ докум.	Подп.	Дата
Разраб.		Мюнтер		25.V.88
Пров.		Мюнтер		
Т.контр.				
Н.контр.		Мюнтер		
Утв.				

Д20А.797.018

Серьга

Лит.	Масса	Масштаб
И	0.88	1:2

Лист | Листов 1

Лист Б-ПН-8 ГОСТ 19903-74 / ВСт3сп ГОСТ 14637-79

Госстрой СССР ГПИ Горьковский САНТЕХПРОЕКТ

Формат А4

Д20А.797.004

Рис.1



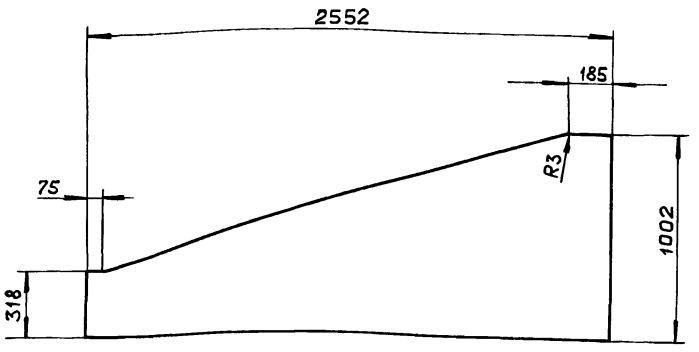

Рис.2

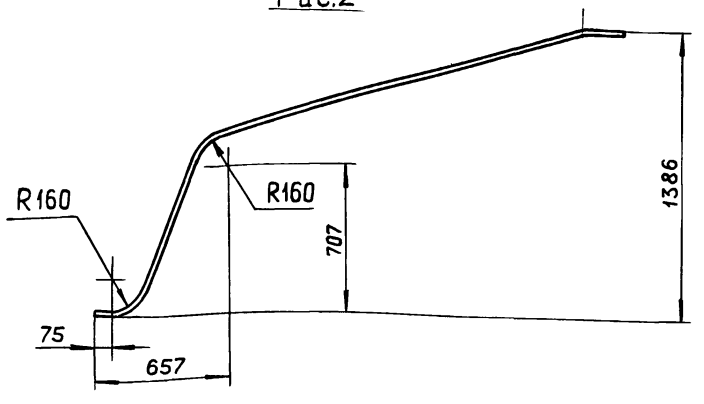

Обозначение	Рис.	Масса, кг.
Д20А.797.004	1	41.3
-01	2	50.3

1. Размеры для справок.

2. h16, $\pm \frac{IT16}{2}$

Изм.	Лист	№ докум.	Подп.	Дата
Разраб.		Мюнтер		25.V.88
Пров.		Мюнтер		
Т.контр.				
Н.контр.		Мюнтер		
Утв.				

Д20А.797.004

Стенка

Лит.	Масса	Масштаб
И	См. табл.	1:10

Лист | Листов 1

Лист Б-ПН-3 ГОСТ 19903-74 / 3-[V]-н-ВСт.3сп ГОСТ 16523-70

Госстрой СССР ГПИ Горьковский САНТЕХПРОЕКТ

23296-06 9 Формат А3

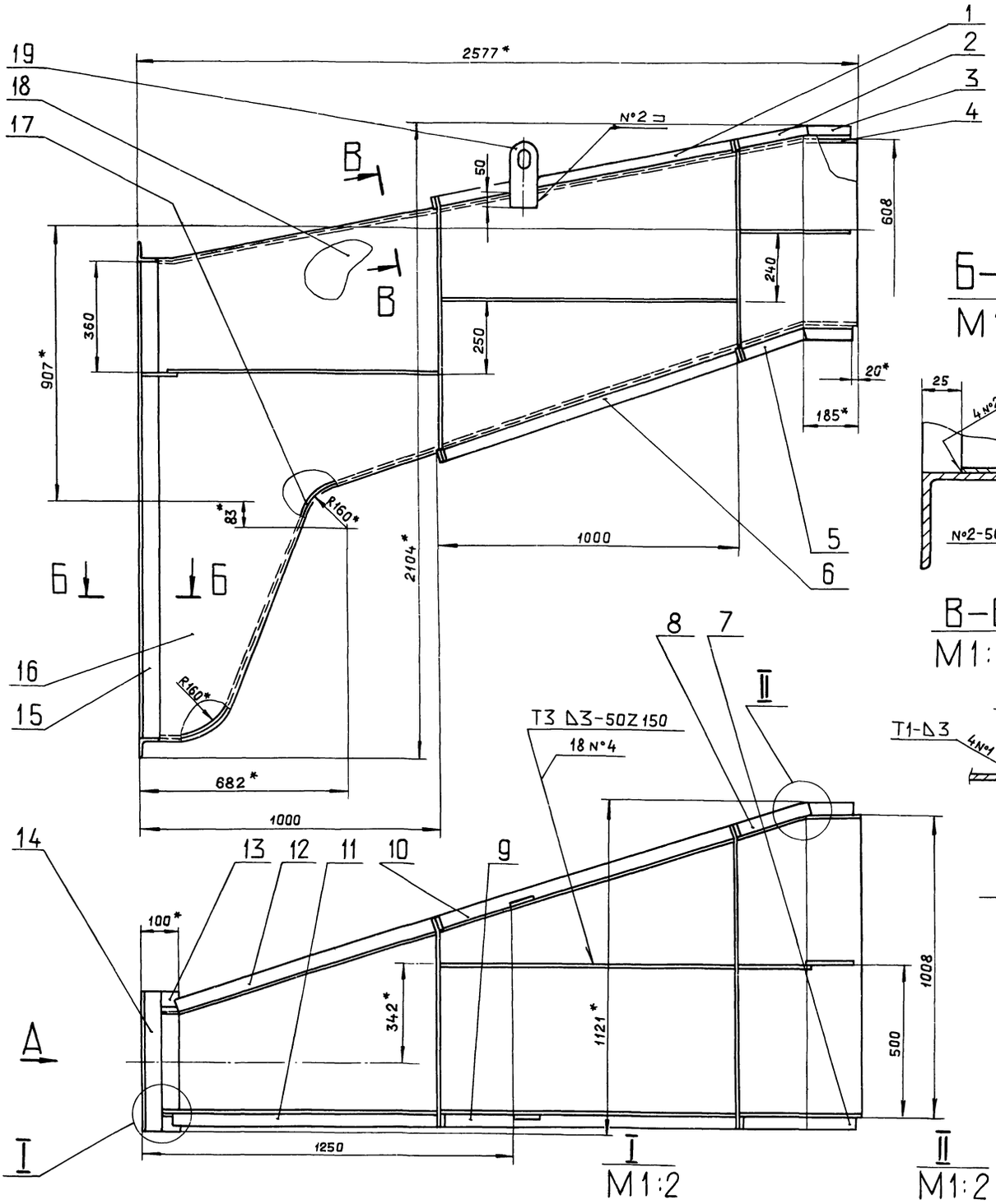

Б–Б
М1:2

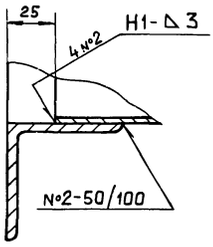

В–В
М1:2

I
М1:2

II
М1:2

Вид А

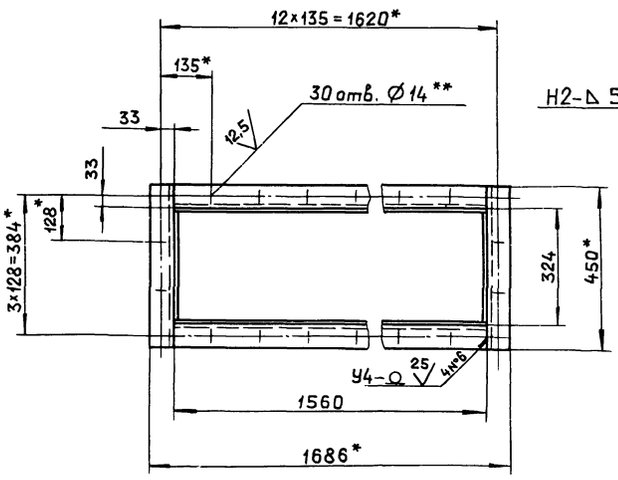

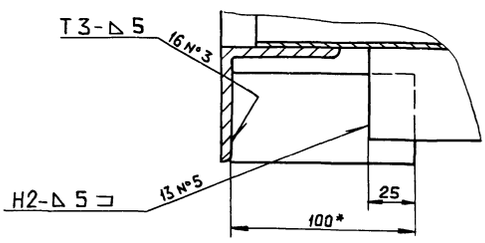

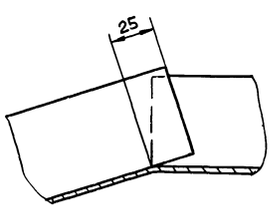

1.* Размеры для справок.

2.** Обработать по сопрягаемой детали.

3. $h16, \pm \frac{IT16}{2}$

4. Сварные швы по ГОСТ 5264-80.

Изм.	Лист	№ докум.	Подп.	Дата
Разраб.		Мюнтер		6.88
Пров.		Мюнтер		
Т.контр.				
Нач.отд.		Вольский		
Н.контр.		Мюнтер		
Утв.				

Д20А.797.000СБ

Короб

Лит.	Масса	Масштаб
И	240	1:10

Лист	Листов 1

Госстрой СССР
ГПИ Горьковский
САНТЕХПРОЕКТ

Инв.№ подл. | Подп. и дата | Взам.инв.№ | Инв.№дубл. | Подп. и дата

Рис. 1

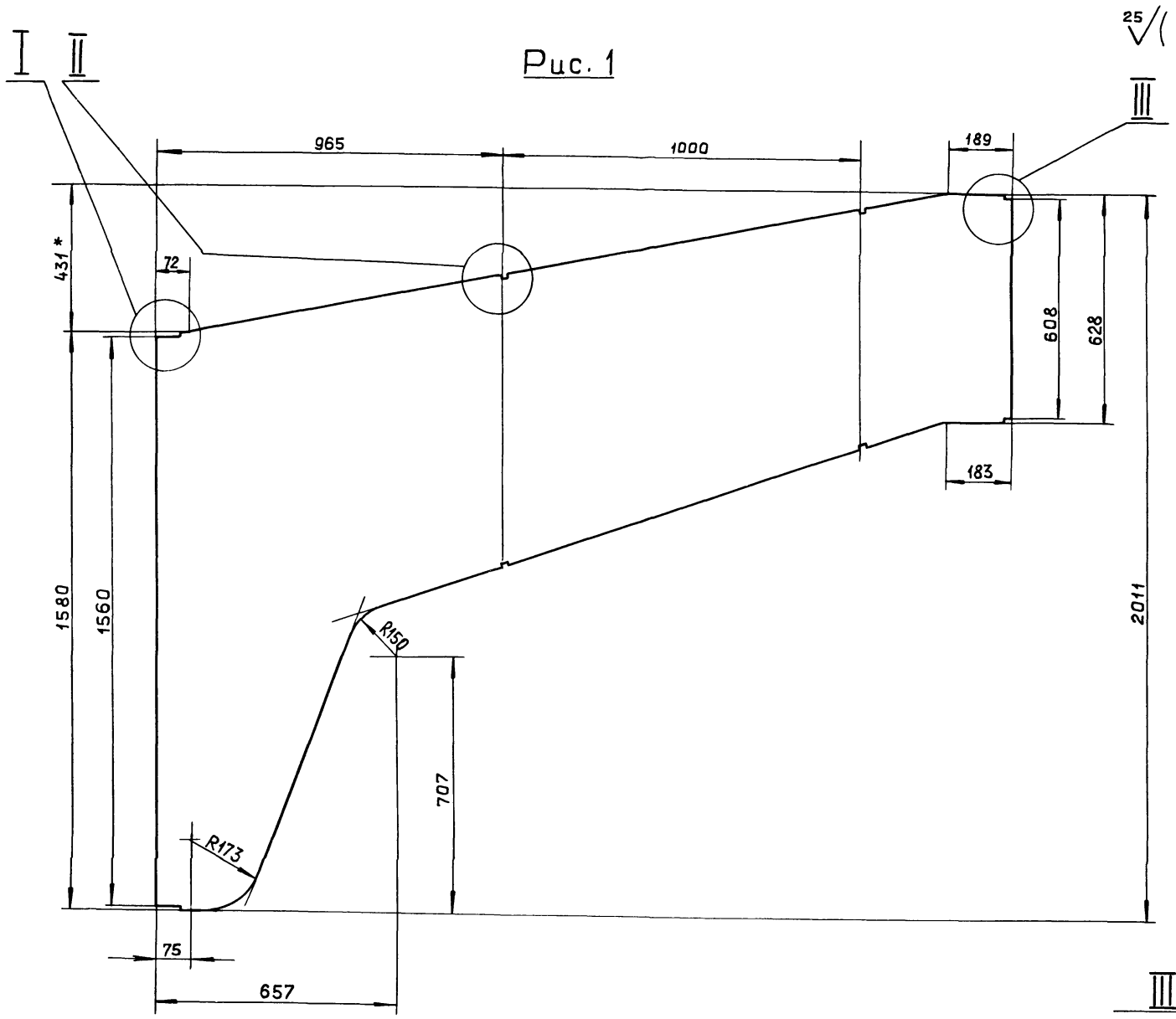

III
M1:2

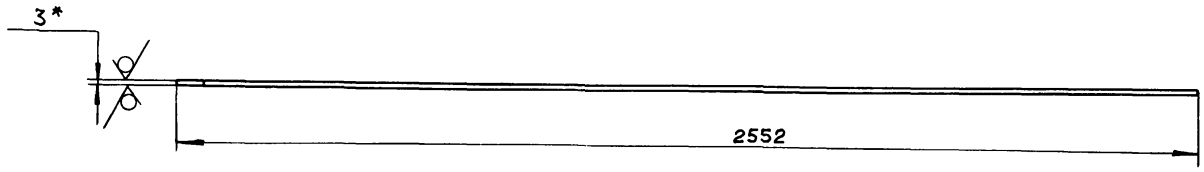

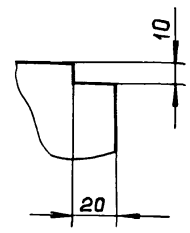

Рис. 2

Остальное см. Рис. 1

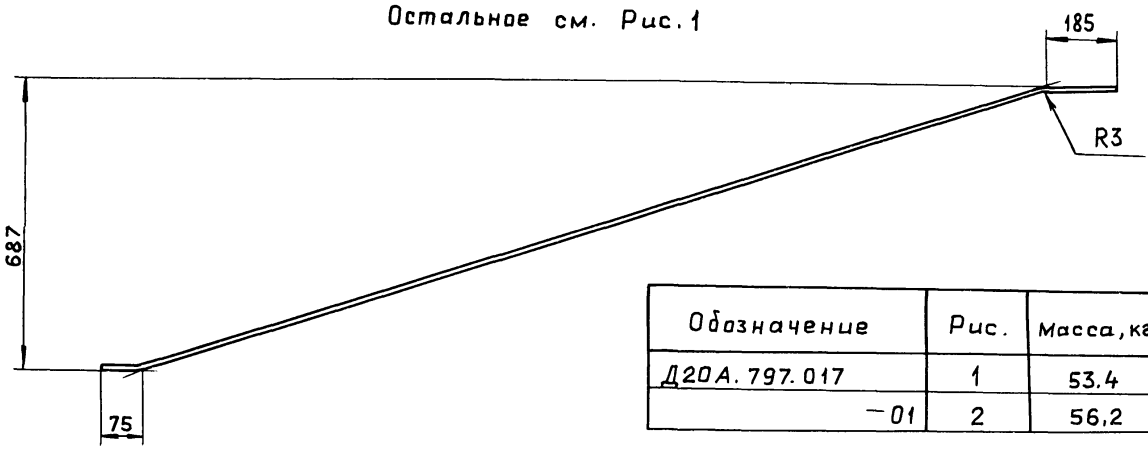

Обозначение	Рис.	Масса, кг.
Д20А.797.017	1	53.4
—01	2	56.2

I
M1:2

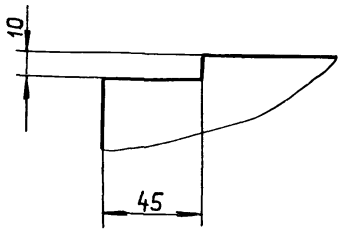

II
M1:1

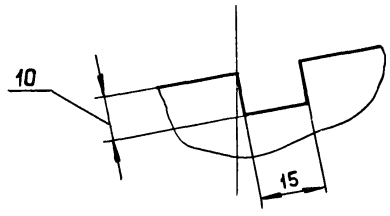

1. * Размеры для справок.
2. $h16, \pm \frac{IT16}{2}$

Изм.	Лист	№ докум.	Подп.	Дата
Разраб.		Мюнтер		25.4.88
Пров.		Мюнтер		
Т.контр.				
Нач.отд.				
Н.контр.		Мюнтер		
Утв.				

Д20А.797.017

Стенка

Лит. И | Масса см. табл. | Масштаб 1:10

Лист | Листов 1

Лист Б-ПН-3 ГОСТ19903-74
3-Ӯ-Н-ВСт3сп ГОСТ16523-70

Госстрой СССР ГПИ Горьковский САНТЕХПРОЕКТ

Инв. № подл. | Подп. и дата | Взам. инв. № | Инв. № дубл. | Подп. и дата

Альбом 6 часть 1
Типовой проект 903-1-265.88

Формат	Зона	Поз.	Обозначение	Наименование	Кол.	Примечание
				Документация		
А3			Д20А. 798. 000 СБ	Сборочный чертеж		
				Детали		
Б4		1	Д20А.798.001	Стенка		
				Лист Б-ПН-3 ГОСТ 19903-74		
				ВСт3сп ГОСТ 14637-79	2	2,74 кг.
Б4		2	Д20А.798.002	Стенка		
				Лист Б-ПН-3 ГОСТ 19903-74		
				ВСт3сп ГОСТ 14637-79		
				(185 × 1002) h16 $^{25}\checkmark$	2	4,36 кг.

Изм.	Лист	№ докум.	Подп.	Дата
Разраб.		Мюнтер		25.4.88
Пров.		Мюнтер		
Нач.отд		Вольский		
Н.контр		Мюнтер		
Утв.				

Д20А.799.000

Короб

Лит.	Лист	Листов
И		1

Госстрой СССР ГПИ Горьковский САНТЕХПРОЕКТ

Формат А4

Инв. № подл. | Подп. и дата | Взам. инв. № | Инв. № дубл. | Подп. и дата

Д20А.799.001

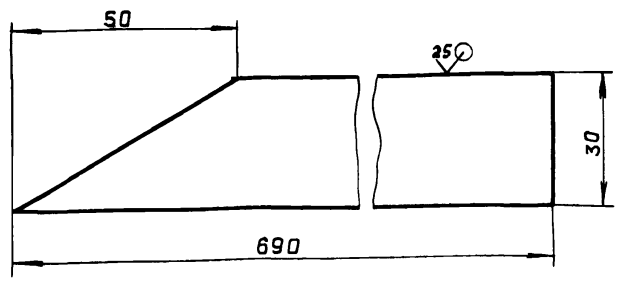

$h14_{,} \pm \frac{IT14}{2}$

Изм.	Лист	№ докум.	Подп.	Дата
Разраб.		Мардвинкин		15.9.88
Пров.		Мардвинкин		
Т.контр.				
Н.контр.		Мюнтер		
Утв.				

Планка уплотнительная

Лит.	Масса	Масштаб
И	0.45	1:1
Лист	Листов 1	

Лист Б-ПН-3 ГОСТ 19903-74
3-Ш-Н-ВСт3сп ГОСТ 16523-70

Госстрой СССР ГПИ Горьковский САНТЕХПРОЕКТ

Формат А4

Д20А.798.000 СБ

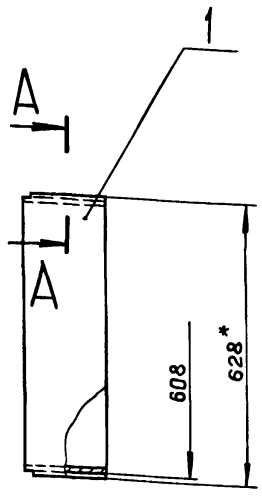

Поз. 1

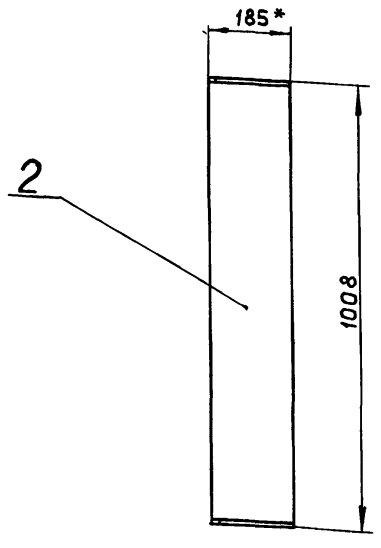

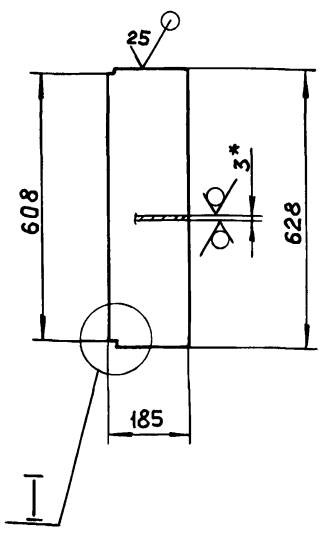

А–А
М 1:1

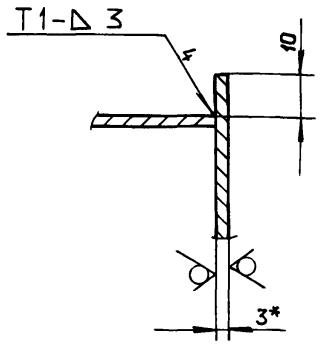

I
М 1:1

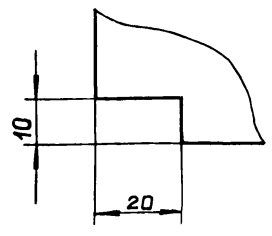

1.* Размеры для справок.

2. $h16, \pm \frac{IT16}{2}$

3. Сварные швы по ГОСТ 5264-80.

Изм.	Лист	№ докум.	Подп.	Дата
Разраб.		Мюнтер		25.4.88
Пров.		Мюнтер		
Т.контр.				
Нач.отд		Вольский		
Н.контр.		Мюнтер		
Утв.				

Д20А. 798.000 СБ

Короб

Лит.	Масса	Масштаб
И	14,2	1:10
Лист	Листов 1	

Госстрой СССР ГПИ Горьковский САНТЕХПРОЕКТ

Типовой проект 903-1-265.88 Альбом 6 часть 1

Формат	Зона	Поз.	Обозначение	Наименование	Кол.	Примечание
				Документация		
А2			Д20А.799.000 СБ	Сборочный чертеж		
				Сборочные единицы		
А4		1	Д20А.799.010	Корпус	1	
А4		2	Д20А.799.020	Заслонка	1	
				Детали		
А4		3	Д20А.799.001	Планка уплотнительная	2	
А3		4	Д20А.799.002	Вал	1	
А4		5	Д20А 799.003	Крышка сальника	1	
А3		6	Д20А.799.004	Подшипник нижний	1	
А4		7	Д20А.799.005	Прокладка	2	
А4		8	Д20А.799.006	Подшипник верхний	1	
А4		9	Д20А.799.007	Прокладка	1	
А4		10	Д20А.799.008	Крышка	1	

Инв. № подл. | Подп. и дата | Взам. инв. № | Инв. № дубл. | Подп. и дата

Изм.	Лист	№ докум.	Подп.	Дата
Разраб.	Мордвинкин			25.V.88
Пров.	Мордвинкин			
Нач.отд.	Вольский			
Н.контр.	Мюнтер			
Утв.				

Д20А.799.000

Тройник с заслонкой

Лит.	Лист	Листов
И	1	2

ГОССТРОЙ СССР ГПИ ГОРЬКОВСКИЙ САНТЕХПРОЕКТ

формат А4

Формат	Зона	Поз.	Обозначение	Наименование	Кол.	Примечание
				Стандартные изделия		
		11		Шпонка 10×8×30 ГОСТ23360-78	1	
				Болты ГОСТ 7798-70		
		12		М8×16.46	3	
		13		М12×35.46	4	
		14		М12×70.46	4	
		15		Шпилька М10-6g×45.46		
				ГОСТ 22036-76	2	
				Гайки ГОСТ5915-70		
		16		М10.4	2	
		17		М12.4	8	
		18		Шайба 12.65 Г.		
				ГОСТ 6402-70	8	
				Материалы		
		19		Шнур асбестовый		
				ШАОН10 ГОСТ 1779-83	0,09	кг.

Инв. № подл. | Подп. и дата | Взам. инв. № | Инв. № дубл. | Подп. и дата

Изм.	Лист	№ докум.	Подп.	Дата

Д20А.799.000

Лист 2

формат А4

Д20А.799.002

6,3 (✓)

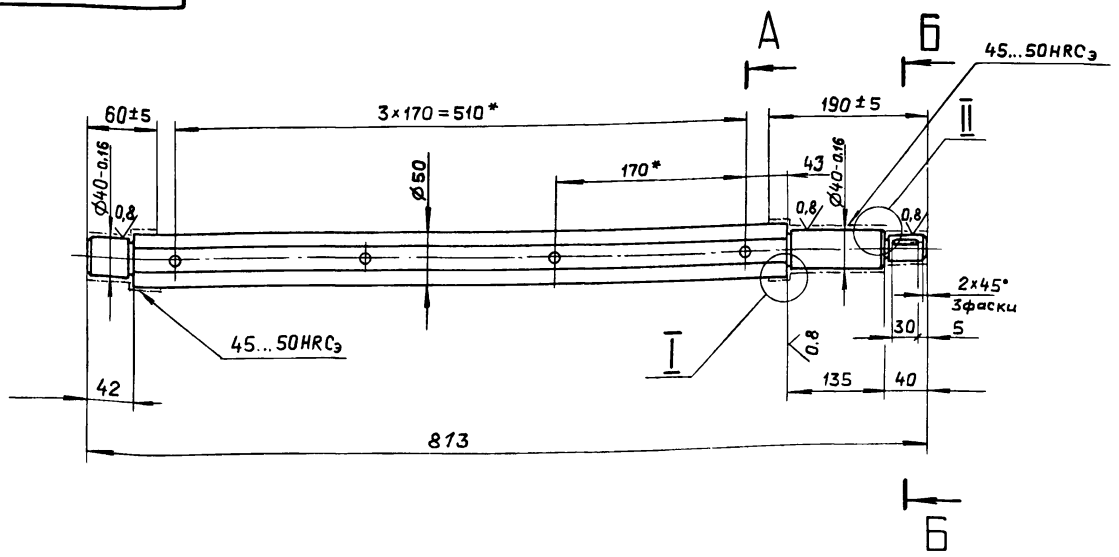

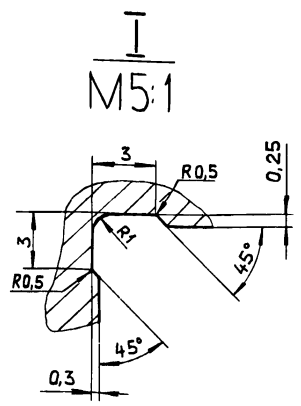

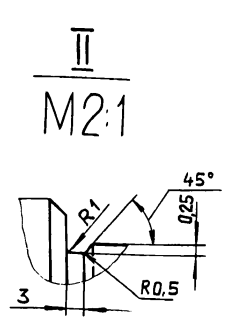

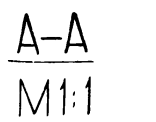



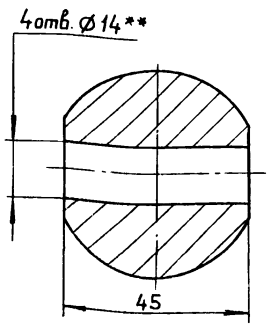

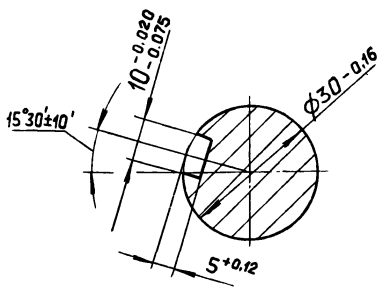

1.* Размеры для справок.

2.** Обработать по сопрягаемой детали.

3. H14, h14, $\pm \frac{IT14}{2}$

Инв. № подл. | Подп. и дата | Взам. инв. № | Инв. № дубл. | Подп. и дата

Изм.	Лист	№ докум.	Подп.	Дата
Разраб.	Мордвинкин			25.V.88
Пров.	Мордвинкин			
Т.контр.				
Н.контр.	Мюнтер			
Утв.				

Д20А.799.002

Вал

Лит.	Масса	Масштаб
И	11	1:4

Лист | Листов 1

Сталь 45 ГОСТ 1050-74

ГОССТРОЙ СССР ГПИ ГОРЬКОВСКИЙ САНТЕХПРОЕКТ

23296-06 13 Копировал: Гаукова

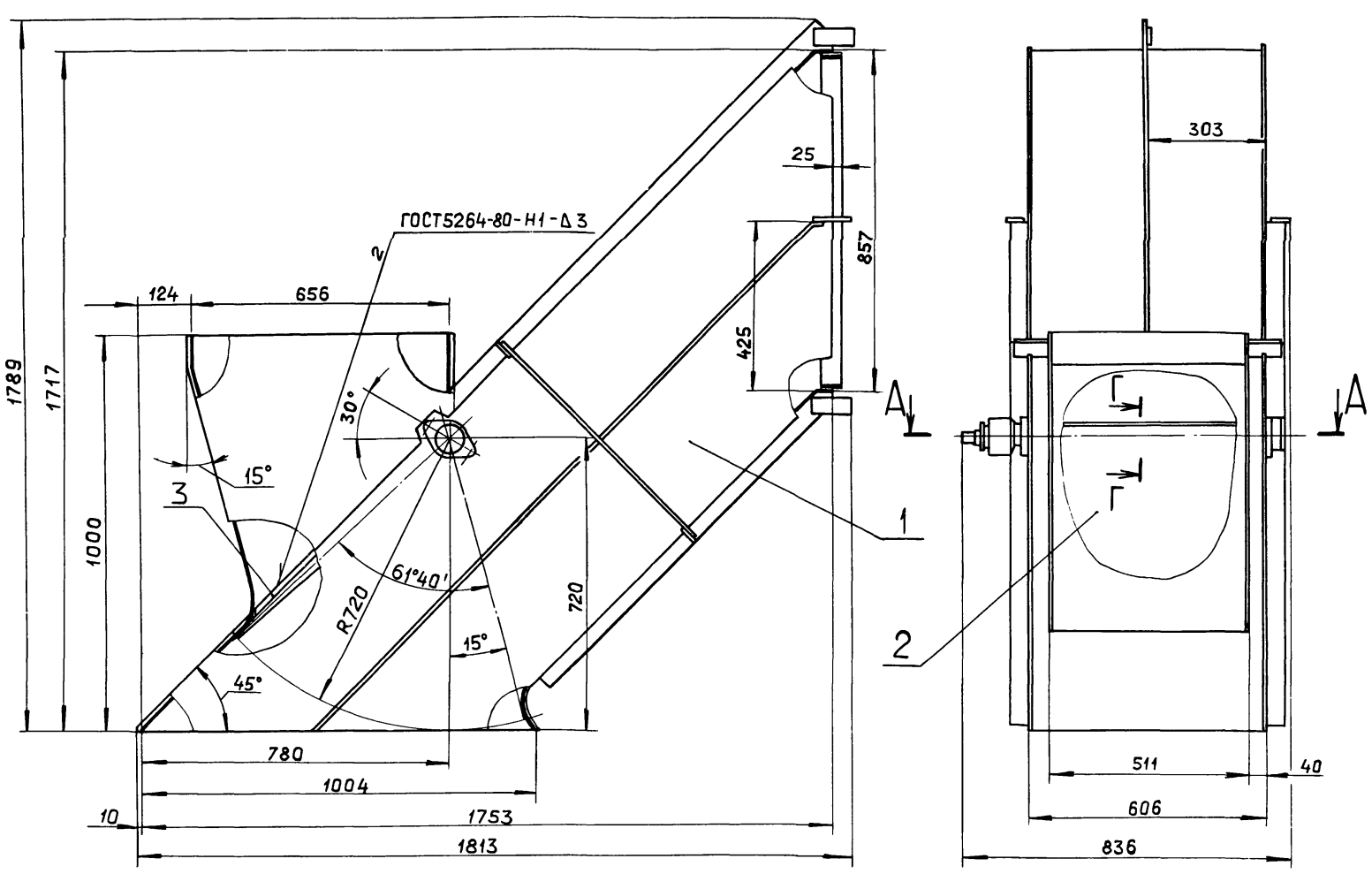

А–А
М1:2

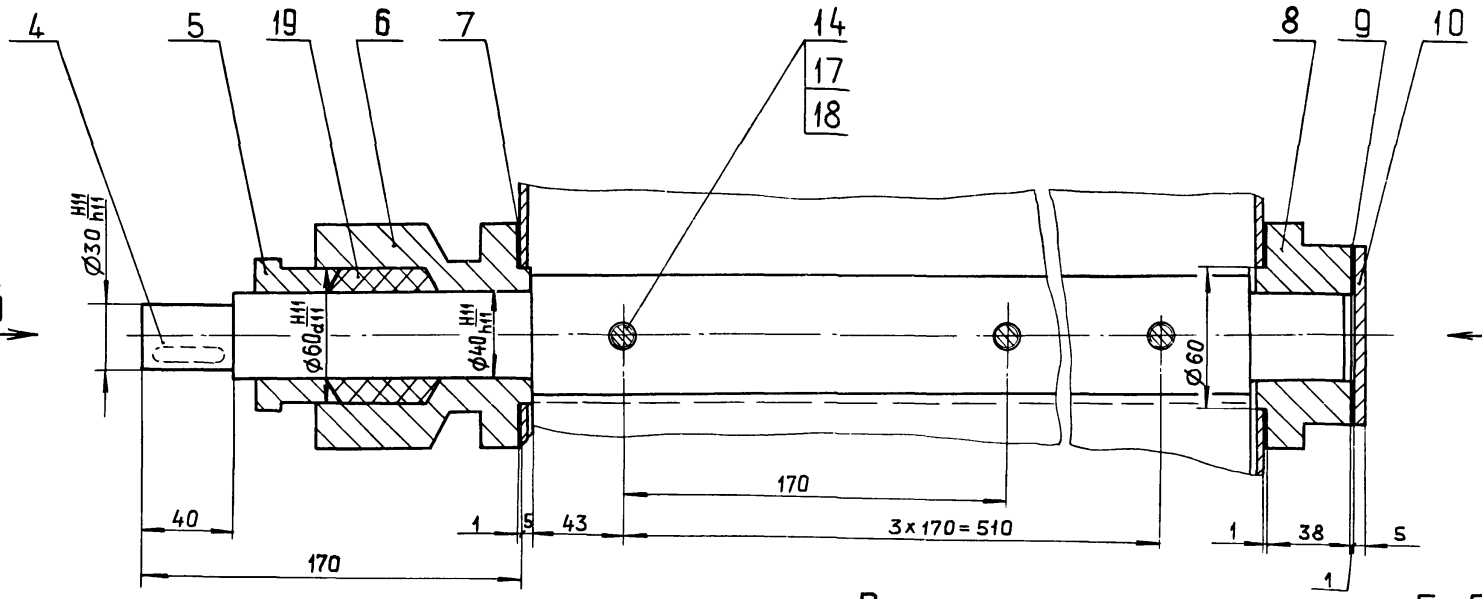

Вид Б
М1:2

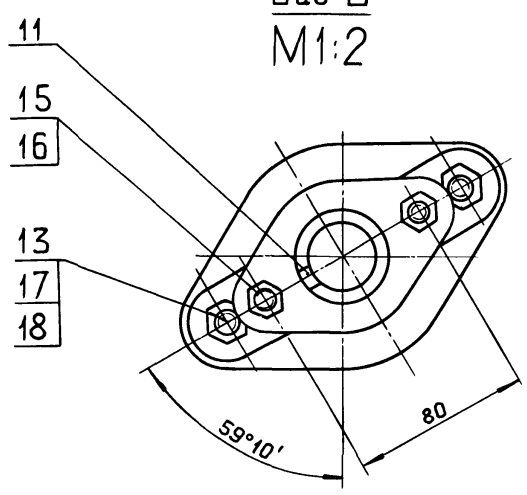

Вид В
М1:2

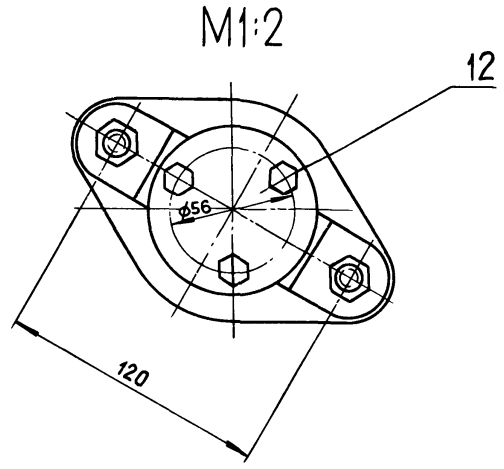

Г–Г
М1:2

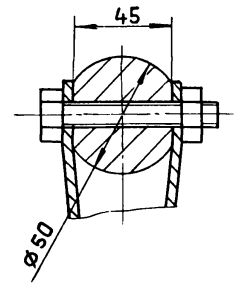

1. Размеры для справок.

2. Подшипники набить пластичной смазкой ЦИАТИМ-221 ГОСТ 9433-80.

					Д20А.799.000 СБ		
Изм.	Лист	№ докум.	Подп.	Дата	Тройник с заслонкой	Лит.	Масса	Масштаб
Разраб.		Моравинкин		25.4.88		И	186	1:10
Пров.		Моравинкин				Лист	Листов 1	
Т.контр.						Госстрой СССР ГПИ Горьковский САНТЕХПРОЕКТ		
Нач.отд.		Вольский						
Н.контр.		Мюнтер						
Утв.								

23296-06 14 Копировал Ганкова Формат А2

Инв.№ подл. | Подп. и дата | Взам.инв.№ | Инв.№ дубл. | Подп. и дата

Альбом 6 часть

Типовой проект 903-1-265.88

Д20А.799.003

12,5 (√)

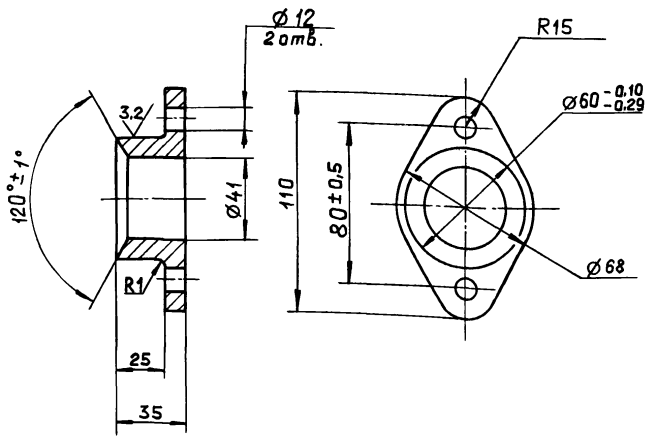

H14, h14, ± IT14/2

Изм.	Лист	№ докум.	Подп.	Дата
Разраб.		Мордвинкин		23.V.88
Пров		Мордвинкин		
Т. контр.				
Н. контр.		Мюнтер		
Утв.				

Крышка сальника

Лит.	Масса	Масштаб
И	0,48	1:2
Лист	Листов 1	

Д20А.799.003

Ст 18 ГОСТ 1412-79

Госстрой СССР ГПИ Горьковский САНТЕХПРОЕКТ

Формат А4

Инв. № подл. | Подп. и дата | Взам. инв. № | Инв. № дубл. | Подп. и дата

Д20А.799.005

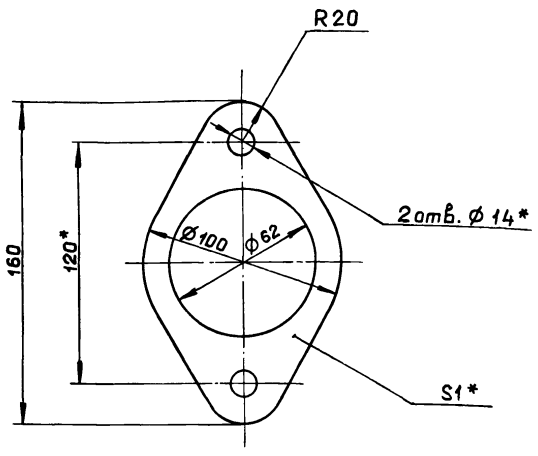

1* Размеры для справок.

2.** Обработать по сопрягаемой детали.

Изм.	Лист	№ докум.	Подп.	Дата
Разраб.		Мордвинкин		23.V.88
Пров.		Мордвинкин		
Т. контр.				
Н. контр.		Мюнтер		
Утв.				

Прокладка

Лит.	Масса	Масштаб
И	0,05	1:2
Лист	Листов 1	

Д20А.799.005

Паронит ПОН1 ГОСТ 481-80

Госстрой СССР ГПИ Горьковский САНТЕХПРОЕКТ

Формат А4

Инв. № подл. | Подп. и дата | Взам. инв. № | Инв. № дубл. | Подп. и дата

Д20А.799.004

12,5 (√)

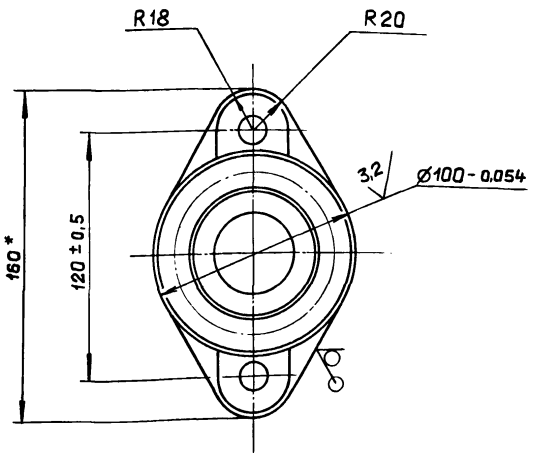

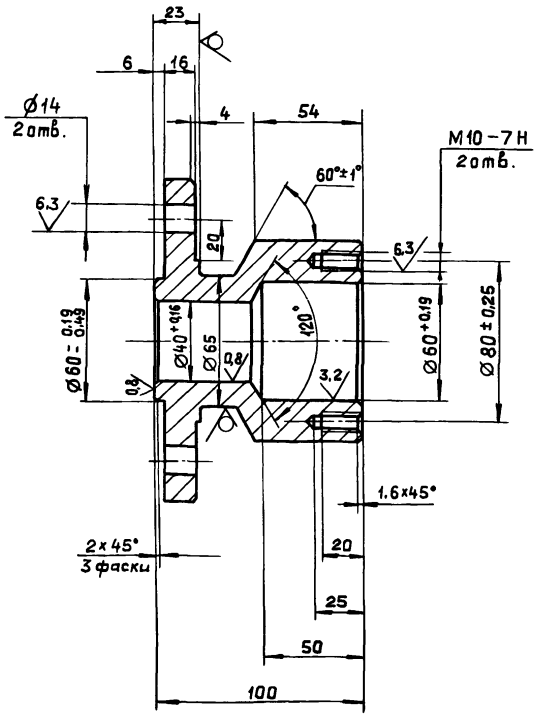

1. Литейные радиусы 3...5 мм.

2. Формовочные уклоны по ГОСТ 3212-80

3. H14, h14, = IT14/2

Изм.	Лист	№ докум.	Подп.	Дата
Разраб.		Мордвинкин		23.V.88
Пров.		Мордвинкин		
Т. контр.				
Н. контр.		Мюнтер		
Утв.				

Подшипник нижний

Лит.	Масса	Масштаб
И	1,68	1:2
Лист	Листов 1	

Д20А.799.004

Ст 18 ГОСТ 1412-85

Госстрой СССР ГПИ Горьковский САНТЕХПРОЕКТ

23296-06 15 Копировал: Ганкава

Формат А3

Инв. № подл. | Подп. и дата | Взам. инв. № | Инв. № дубл. | Подп. и дата

Д20А.799.006

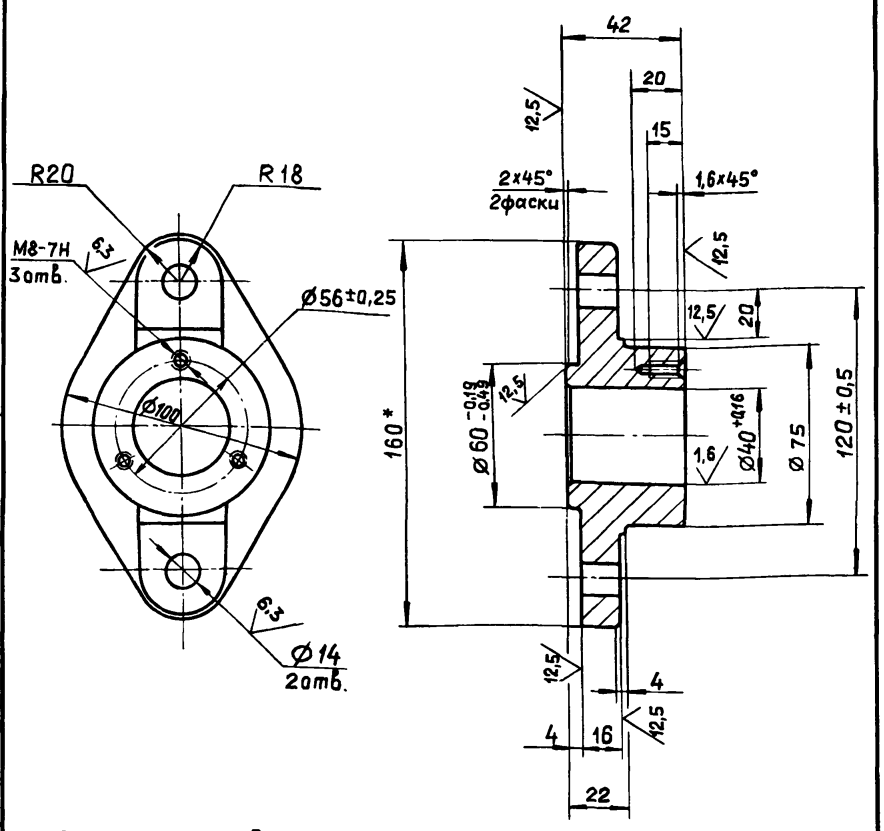

1. Литейные радиусы 3...5мм.
2. Формовочные уклоны по ГОСТ 3212-80.
3. $H14, h14, \pm \frac{IT14}{2}$

Изм.	Лист	№ докум.	Подп.	Дата
Разраб.		Мордвинкин		25.X.11
Пров.		Мордвинкин		
Т.контр.				
Н.контр.		Мюнтер		
Утв.				

Д20А.799.006

Подшипник верхний

Лит.	Масса	Масштаб
И	0,48	1:2
Лист	Листов 1	

Ст18. ГОСТ 1412-85

Госстрой СССР ГПИ Горьковский САНТЕХПРОЕКТ

Формат А4

Д20А.799.007

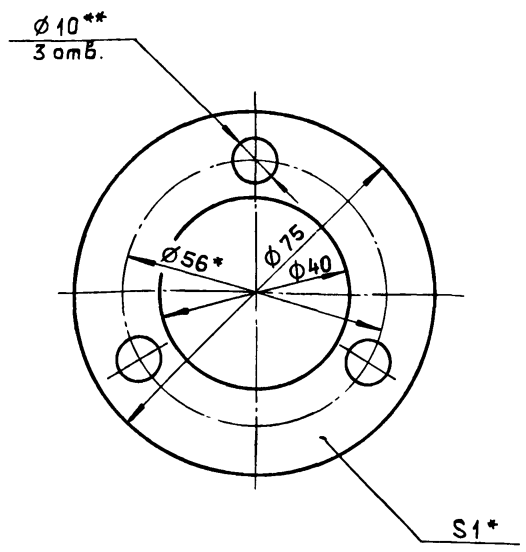

1*. Размеры для справок.
2.** Обработать по сопрягаемой детали.

Изм.	Лист	№ докум.	Подп.	Дата
Разраб.		Мордвинкин		25.X.11
Пров.		Мордвинкин		
Т.контр.				
Н.контр.		Мюнтер		
Утв.				

Д20А.799.007

Прокладка

Лит.	Масса	Масштаб
И	0,01	1:1
Лист	Листов 1	

Паронит ПОН 1 ГОСТ 481-80

Госстрой СССР ГПИ Горьковский САНТЕХПРОЕКТ

Формат А4

Д20А.799.008

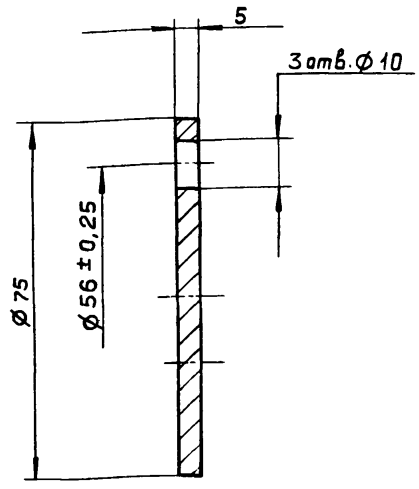

$H14, h14, \pm \frac{IT14}{2}$

Изм.	Лист	№ докум.	Подп.	Дата
Разраб.		Мордвинкин		25.X.11
Пров.		Мордвинкин		
Т.контр.				
Н.контр.		Мюнтер		
Утв.				

Д20А.799.008

Крышка

Лит.	Масса	Масштаб
И	0.18	1:1
Лист	Листов 1	

ВСт3сп ГОСТ 380-71

Госстрой СССР ГПИ Горьковский САНТЕХПРОЕКТ

Формат А4

Д20А.799.009

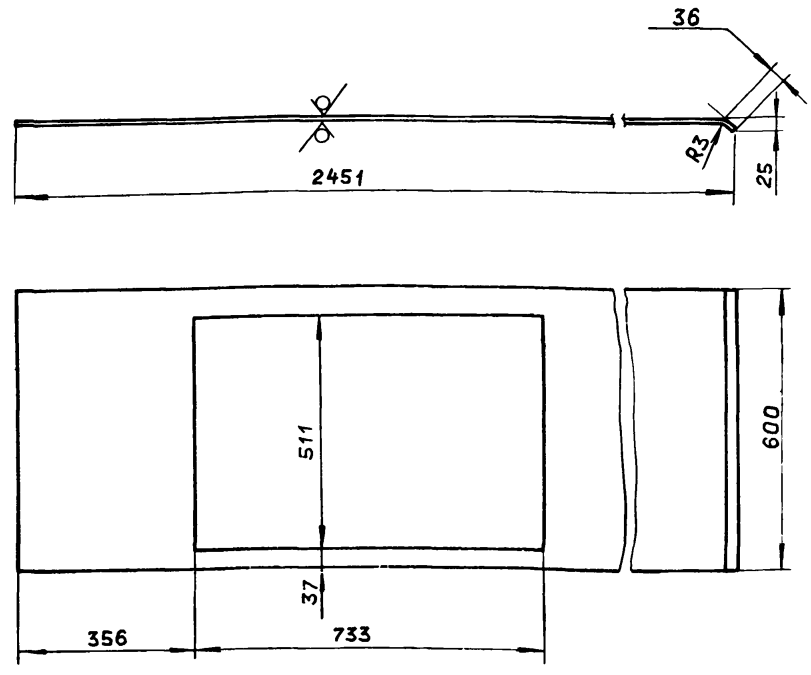

$H14, h14, \pm \frac{IT16}{2}$

Изм.	Лист	№ докум.	Подп.	Дата
Разраб.		Мордвинкин		25.X.11
Пров.		Мордвинкин		
Т.контр.				
Н.контр.		Мюнтер		
Утв.				

Д20.799.009

Стенка

Лит.	Масса	Масштаб
И	25,98	1:10
Лист	Листов 1	

Лист Б-ПН-3 ГОСТ 19903-74
3-IV-Н-8Ст3сп ГОСТ 16523-70

Госстрой СССР ГПИ Горьковский САНТЕХПРОЕКТ

Копировал: Ганкова 23296-06 16 Формат А4

Альбом 6 часть 1
Типовой проект 903-1-265.88

Формат	Зона	Поз.	Обозначение	Наименование	Кол.	Примечание
				Документация		
А2			Д20А.799.010 СБ	Сборочный чертеж		
				Детали		
А4		1	Д20А.799.009	Стенка	1	
Б4		2	Д20А.799.011	Ребро		
				Полоса 2-Б-5х50 ГОСТ 103-76		
				Вст3сп ГОСТ 535-79		
				L=686 h14	4	1.33кг.
А4		3	Д20А.799.012	Стенка	1	
А3		4	Д20А.799.013	Стенка	2	
А4		5	Д20А.799.014	Стенка	1	
А4		6	Д20А.799.015	Стенка	1	
А4		7	Д20А.799.016	Стенка	2	
А4		8	Д20А.799.017	Ребро	1	
Б4		9	Д20А.799.018	Ребро		
				Полоса 2-Б-5х50 ГОСТ 103-76		
				Вст3сп ГОСТ 535-79		
				L=500 h14	1	0.98кг.
Б4		10	Д20А.799.019	Ребро		
				Полоса 2-Б-5х50 ГОСТ 103-76		
				Вст3сп ГОСТ 535-79		
				L=475 h14	1	0.93кг.

Изм. Лист № докум. Подп. Дата — Разраб. Мордвинкин — Пров. Мордвинкин — Нач.отд. — Н.контр. Мюнтер — Утв.

Д20А.799.010

Корпус

Лит. И | Лист 1 | Листов 2

Госстрой СССР ГПИ Горьковский САНТЕХПРОЕКТ

Формат А4

Инв.№ подл. | Подп. и дата | Взам.инв.№ | Инв.№ дубл. | Подп. и дата

Формат	Зона	Поз.	Обозначение	Наименование	Кол.	Примечание
Б4		11	Д20А.799.021	Пластина		
				Полоса 2-Б-5х50 ГОСТ 103-76		
				Вст3сп ГОСТ 535-79		
				L=590 h14	2	1.15кг.
Б4		12	Д20А.799.022	Пластина		
				Полоса 2-Б-5х50 ГОСТ 103-76		
				Вст3сп ГОСТ 535-79		
				L=847 h14	2	1.66кг
Б4		13	Д20А.799.023	Ребро		
				Полоса 2-Б-5х50 ГОСТ 103-76		
				Вст3сп ГОСТ 535-79		
				L=1140 h14	1	2,23кг.
Б4		14	Д20.799.024	Пластина		
				Полоса 2-Б-5х50 ГОСТ 103-76		
				Вст3сп ГОСТ 535-79		
				L=100 h14	4	0,2кг.
А4		15	Д20А.799.025	Ребро	2	
Б4		16	Д20А.799.026	Ребро		
				Полоса 2-Б-5х50 ГОСТ 103-76		
				Вст3сп ГОСТ 535-79		
				L=1000 h14	2	1.96кг.

Изм. Лист № докум. Подп. Дата

Д20А.799.010

Лист 2

Формат А4

Инв.№ подл. | Подп. и дата | Взам.инв.№ | Инв.№ дубл. | Подп. и дата

Д20А.799.012

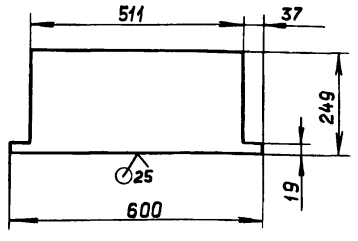

h14, $\pm \frac{IT14}{2}$

Изм. Лист № докум. Подп. Дата — Разраб. Мордвинкин — Пров. Мордвинкин — Т.контр. — Н.контр. Мюнтер — Утв.

Д20А.799.012

Стенка

Лит. И | Масса 3.0 | Масштаб 1:10

Лист | Листов 1

Лист Б-ПН-3 ГОСТ 19903-74 3-IV-Н-ВСт3спГОСТ 16523-70

Госстрой СССР ГПИ Горьковский САНТЕХПРОЕКТ

Формат А4

Инв.№ подл. | Подп. и дата | Взам.инв.№ | Инв.№ дубл. | Подп. и дата

Д20А.799.014

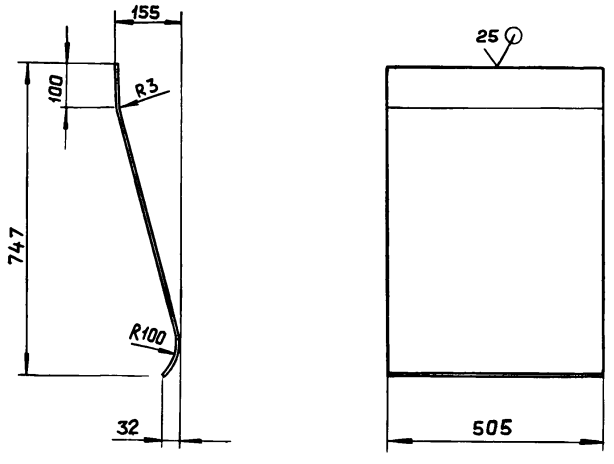

h14, $\pm \frac{IT16}{2}$

Изм. Лист № докум. Подп. Дата — Разраб. Мордвинкин — Пров. Мордвинкин — Т.контр. — Н.контр. Мюнтер — Утв.

Д20А.799.014

Стенка

Лит. И | Масса 9.4 | Масштаб 1:10

Лист | Листов 1

Лист Б-ПН-3 ГОСТ 19903-74 3-IV-Н-ВСт3спГОСТ 16523-70

Госстрой СССР ГПИ Горьковский САНТЕХПРОЕКТ

Копировал: Ганкова 23296-06 17 Формат А4

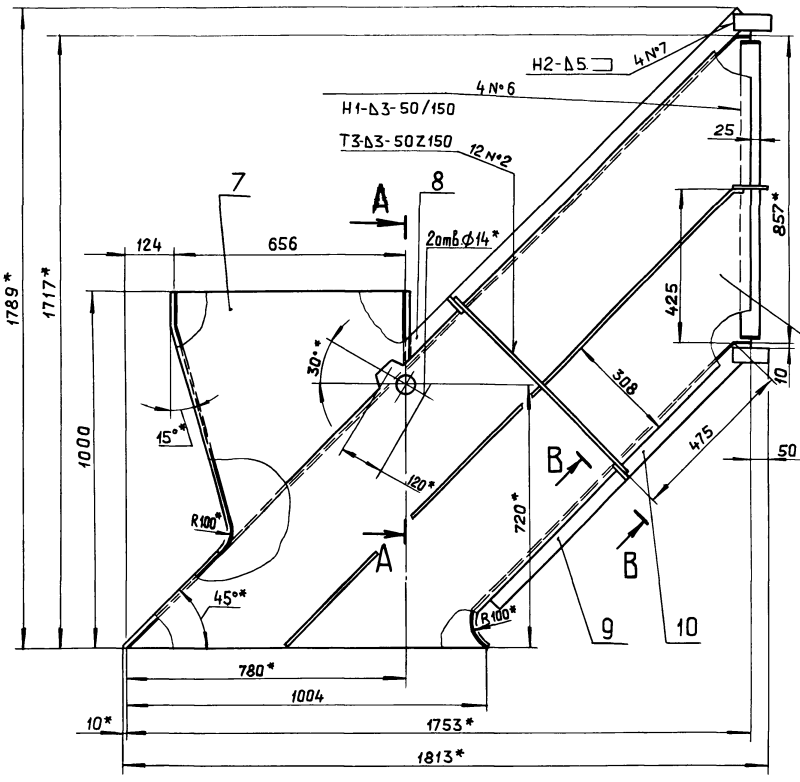

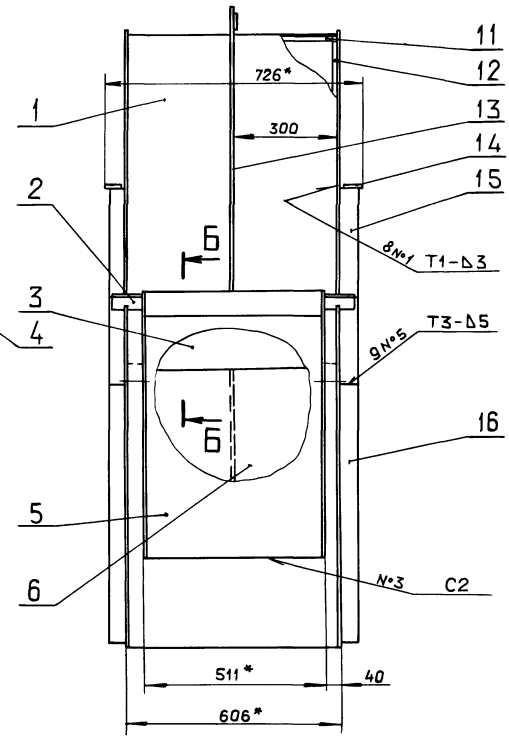

А–А
М1:2

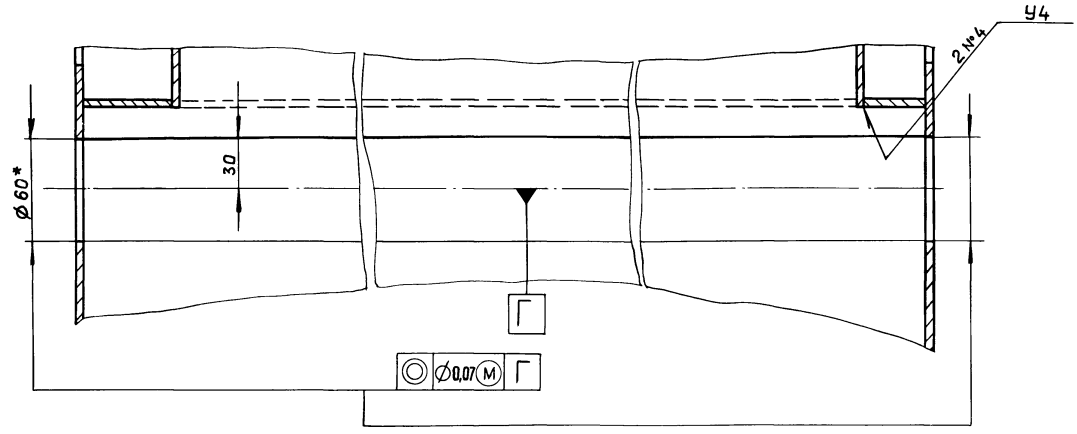

Б–Б
М1:1

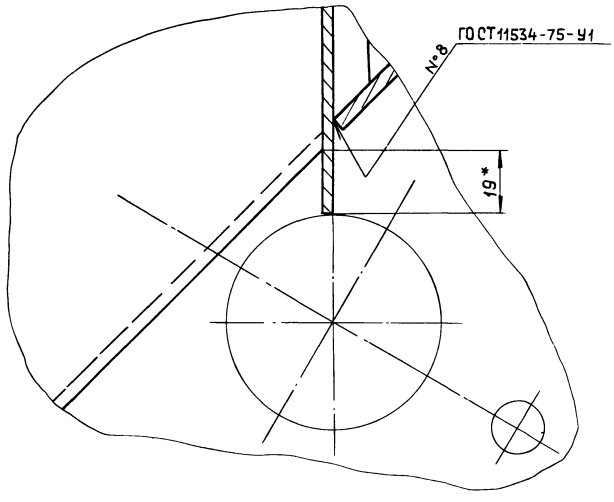

В–В повернуто
М1:2

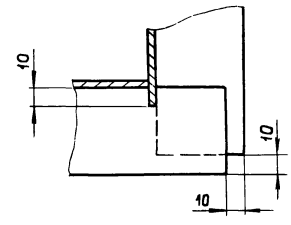

1.* Размеры для справок.

2. $\pm \frac{IT16}{2}$

3. Сварные швы N° 1...7 по ГОСТ 5264-80.

					Д20А.799.010СБ	
Изм.	Лист	N° докум.	Подп.	Дата		
Разраб.		Мордвинкин		25.11.88	Корпус	Лит. И; Масса 150; Масштаб 1:10
Пров.		Мордвинкин				Лист; Листов 1
Т.контр.						Госстрой СССР ГПИ Горьковский САНТЕХПРОЕКТ
Н.контр.		Мюнтер				
Утв.						

Копировал: Ганкова 23296-06 18 формат А2

Инв.№подл. | Подп. и дата | Взам.инв.№ | Инв.№дубл. | Подп. и дата

Альбом 6 часть 1

Типовой проект 903-1-265.88

Д20А.799.013

25 V(V)

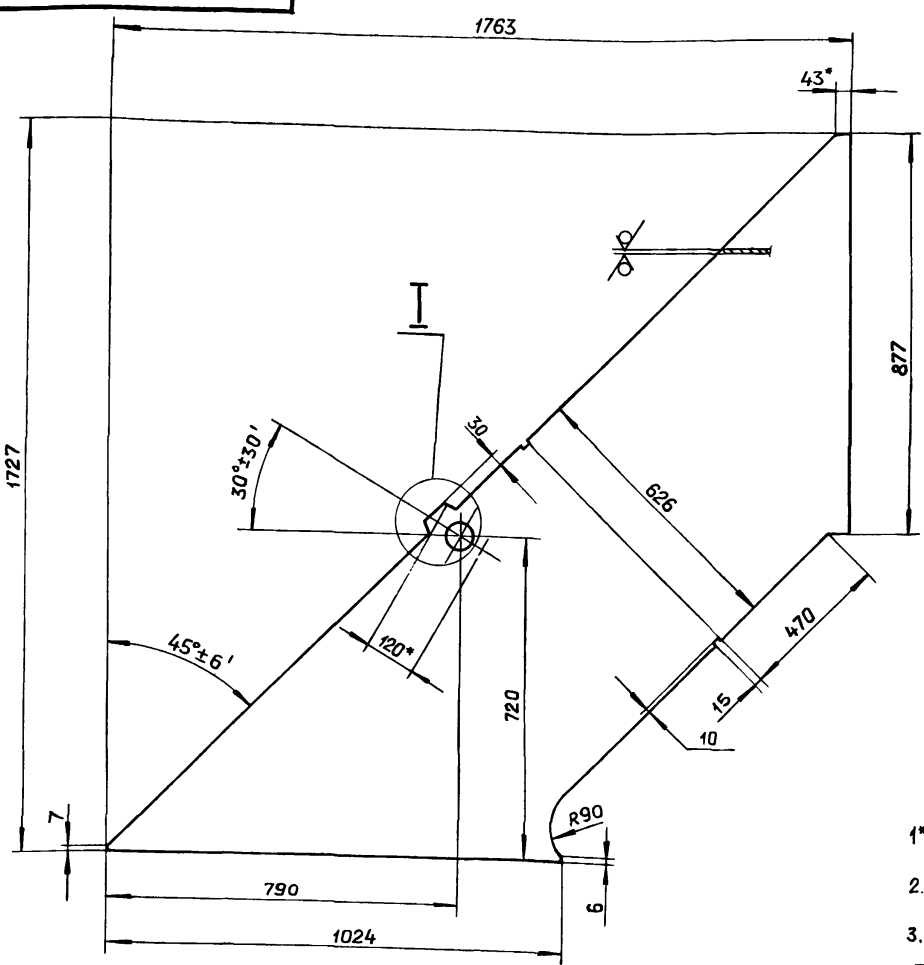

I
M1:1

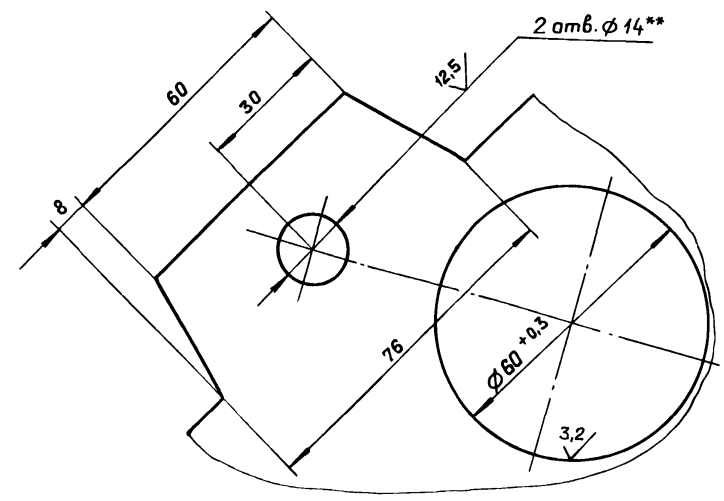

1* Размеры для справок.

2.** Обработать по сопрягаемой детали.

3. H14, h14, $\pm \frac{IT14}{2}$

Изм.	Лист	№ докум.	Подп.	Дата
Разраб.		Мордвинкин		25.V.11
Пров.		Мордвинкин		
Т.контр.				
Н.контр.		Мюнтер		
Утв.				

Д20А.799.013

Стенка

Лит.	Масса	Масштаб
И	29.3	1:10

Лист | Листов 1

Лист Б-ПН-3 ГОСТ 19903-74
3-IV-Н-ВСт3сп ГОСТ 16523-70

Госстрой СССР ГПИ Горьковский САНТЕХПРОЕКТ

Инв. № подл. | Подп. и дата | Взам. инв. № | Инв. № дубл. | Подп. и дата

Формат А3

Д20А.799.015

25 V(V)

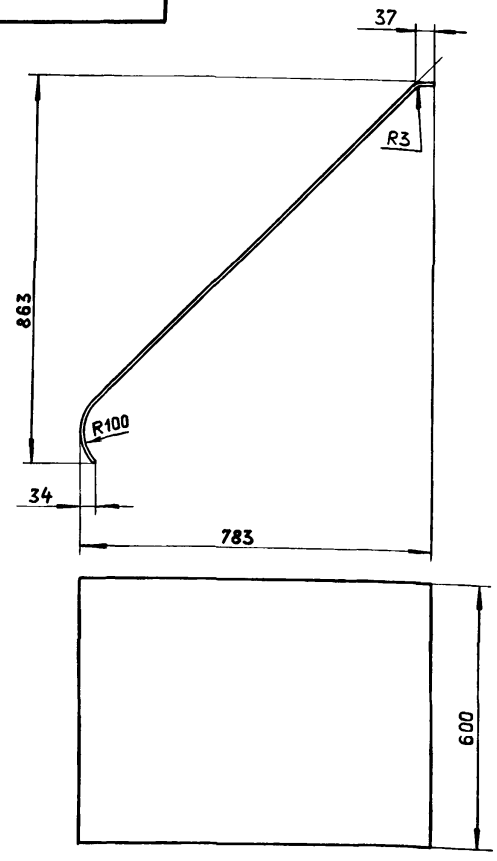

1* Размер для справок.

2. h14, $\pm \frac{IT16}{2}$

Изм.	Лист	№ докум.	Подп.	Дата
Разраб.		Мордвинкин		25.V.11
Пров.		Мордвинкин		
Т.контр.				
Н.контр.		Мюнтер		
Утв.				

Д20А.799.015

Стенка

Лит.	Масса	Масштаб
И	17.3	1:10

Лист | Листов 1

Лист Б-ПН-3 ГОСТ 19903-74
3-IV-Н-ВСт3сп ГОСТ 16523-70

Госстрой СССР ГПИ Горьковский САНТЕХПРОЕКТ

Инв. № подл. | Подп. и дата | Взам. инв. № | Инв. № дубл. | Подп. и дата

Формат А4

Д20А.799.016

V(V)

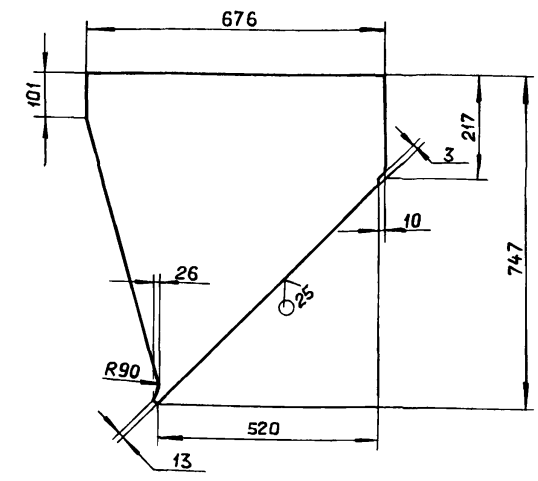

h14, $\pm \frac{IT14}{2}$

Изм.	Лист	№ докум.	Подп.	Дата
Разраб.		Мордвинкин		25.V.11
Пров.		Мордвинкин		
Т.контр.				
Н.контр.		Мюнтер		
Утв.				

Д20А.799.016

Стенка

Лит.	Масса	Масштаб
И	7.6	1:10

Лист | Листов 1

Лист Б-ПН-3 ГОСТ 19903-74
3-IV-Н-ВСт3сп ГОСТ 16523-70

Госстрой СССР ГПИ Горьковский САНТЕХПРОЕКТ

Инв. № подл. | Подп. и дата | Взам. инв. № | Инв. № дубл. | Подп. и дата

Копировал: Ганкова 23296-06 19 Формат А4

Типовой проект 903-1-265.88 Альбом 6 часть 1

Д20А.799.017

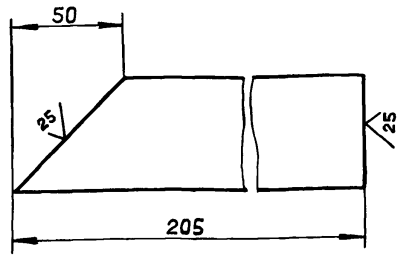

h14

Изм.	Лист	№ докум.	Подп.	Дата
Разраб.		Моравинкин		15.VII.87
Пров.		Моравинкин		
Т.контр.				
Н.контр.		Мюнтер		
Утв.				

Д20А.799.017

Ребро

Лит.	Масса	Масштаб
И	0,35	1:2

Лист | Листов 1

Полоса 2-Б-5х50 ГОСТ 103-76 / Вст3сп ГОСТ 535-79

Госстрой СССР ГПИ Горьковский САНТЕХПРОЕКТ

Формат А4

Д20А.799.025

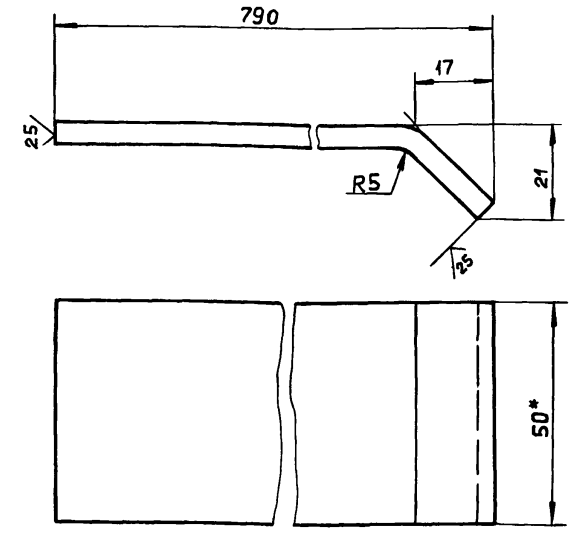

1.* Размеры для справок

2. ± IT16/2

Изм.	Лист	№ докум.	Подп.	Дата
Разраб.		Моравинкин		15.VII
Пров.		Моравинкин		
Т.контр.				
Н.контр.		Мюнтер		
Утв.				

Д20А.799.025

Ребро

Лит.	Масса	Масштаб
И	1.55	1:1

Лист | Листов 1

Полоса 2-Б-5х50 ГОСТ 103-76 / Вст3сп ГОСТ 535-79

Госстрой СССР ГПИ Горьковский САНТЕХПРОЕКТ

Формат А4

Формат	Зона	Поз.	Обозначение	Наименование	Кол.	Примечание
				Документация		
А4			Д20А.799.020 СБ	Сборочный чертеж		
				Детали		
А4		1	Д20А.799.027	Лист	2	
А4		2	Д20А.799.028	Ребро	2	

Изм.	Лист	№ докум.	Подп.	Дата
Разраб.		Моравинкин		15.V.87
Пров.		Моравинкин		
Нач.отд.				
Н.контр.		Мюнтер		
Утв.				

Д20А.799.020

Заслонка

Лит.	Лист	Листов
И		1

Госстрой СССР ГПИ Горьковский САНТЕХПРОЕКТ

Формат А4

Д20А.799.020 СБ

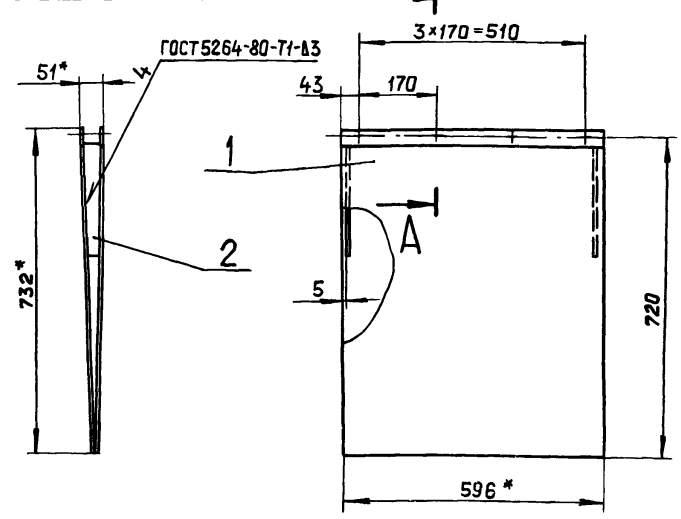

А–А

М1:2

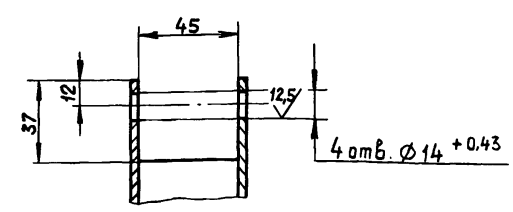

1*. Размеры для справок

2. ± IT16/2

Изм.	Лист	№ докум.	Подп.	Дата
Разраб.		Моравинкин		15.V.87
Пров.		Моравинкин		
Т.контр.				
Н.контр.		Мюнтер		
Утв.				

Д20А.799.020 СБ

Заслонка

Лит.	Масса	Масштаб
И	20.8	1:10

Лист | Листов 1

Госстрой СССР ГПИ Горьковский САНТЕХПРОЕКТ

Копировал: Ганкова 23296-06 20 Формат А4

Д20А.799.027

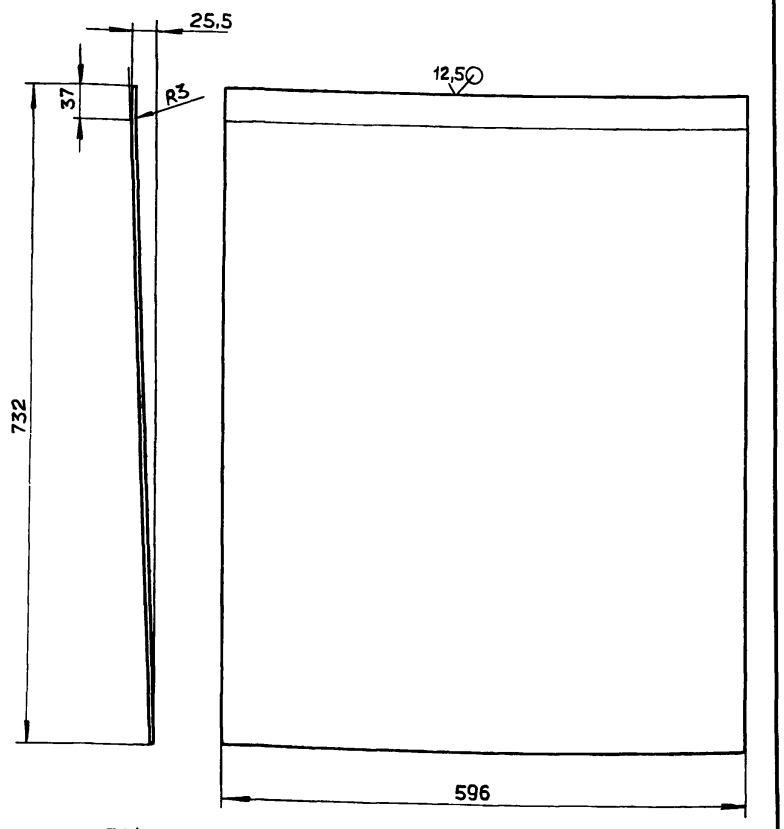

$h14,\pm\frac{IT14}{2}$

Изм.	Лист	№ докум.	Подп.	Дата
Разраб.		Мордвинкин		15.V.88
Пров.		Мордвинкин		
Т.контр.				
Н.контр.		Мюнтер		
Утв.				

Д20А.799.027

Лит.	Масса	Масштаб
И	10,2	1:5

Лист | Листов 1

Лист

Б-ПН-3 ГОСТ 19903-74
3-IV-Н-ВСт3сп ГОСТ 16523-70

ГОССТРОЙ СССР
ГПИ ГОРЬКОВСКИЙ
САНТЕХПРОЕКТ

Формат А4

Д20А.799.028

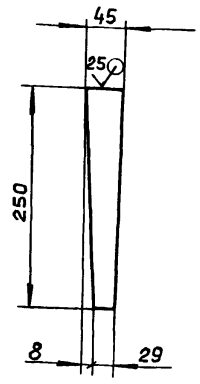

$h14,\pm\frac{IT14}{2}$

Изм.	Лист	№ докум.	Подп.	Дата
Разраб.		Мордвинкин		15.V.88
Пров.		Мордвинкин		
Т.контр.				
Н.контр.		Мюнтер		
Утв.				

Д20А.799.028

Лит.	Масса	Масштаб
И	0,21	1:5

Лист | Листов 1

Ребро

Лист Б-ПН3 ГОСТ 19903-74
3-IV-Н-ВСт3сп ГОСТ 16523-70

ГОССТРОЙ СССР
ГПИ ГОРЬКОВСКИЙ
САНТЕХПРОЕКТ

Формат А4

Формат	Зона	Поз.	Обозначение	Наименование	Кол.	Примечание
				Документация		
А2			Д20А.800.000 СБ	Сборочный чертеж		
				Сборочные единицы		
А4		1	Д20А.800.010	Отвод	1	
А4		2	Д20А.800.020	Переход	1	
А4		3	Д20А.800.030	Карман всасывающий	1	

Изм.	Лист	№ докум.	Подп.	Дата
Разраб.		Мордвинкин		15.V.88
Пров.		Мордвинкин		
Нач.отд.		Вольский		
Н.контр.		Мюнтер		
Утв.				

Д20А.800.000

Короб всасывающего кармана

Лит.	Лист	Листов
И		1

ГОССТРОЙ СССР
ГПИ ГОРЬКОВСКИЙ
САНТЕХПРОЕКТ

Формат А4

Д20А.800.002

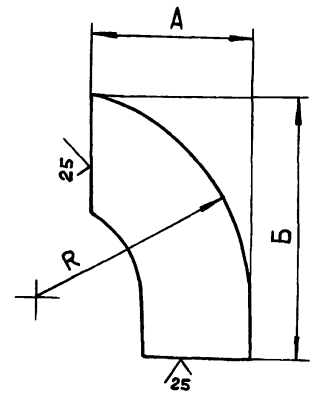

Обозначение	Размеры, мм			Масса, кг.
	А	Б	R	
Д20А.800.002	72	117	97	0,17
— 01	658	778	683	2,2

$h14,\pm\frac{IT16}{2}$

Изм.	Лист	№ докум.	Подп.	Дата
Разраб.		Мордвинкин		15.V.88
Пров.		Мордвинкин		
Т.контр.				
Н.контр.		Мюнтер		
Утв.				

Д20А.800.002

Лит.	Масса	Масштаб
И	См. табл.	—

Лист | Листов 1

Ребро

Полоса 2-Б-5х50 ГОСТ 103-76
ВСт3сп ГОСТ 535-79

ГОССТРОЙ СССР
ГПИ ГОРЬКОВСКИЙ
САНТЕХПРОЕКТ

Копировал: Ганкова 23296-06 21 Формат А4

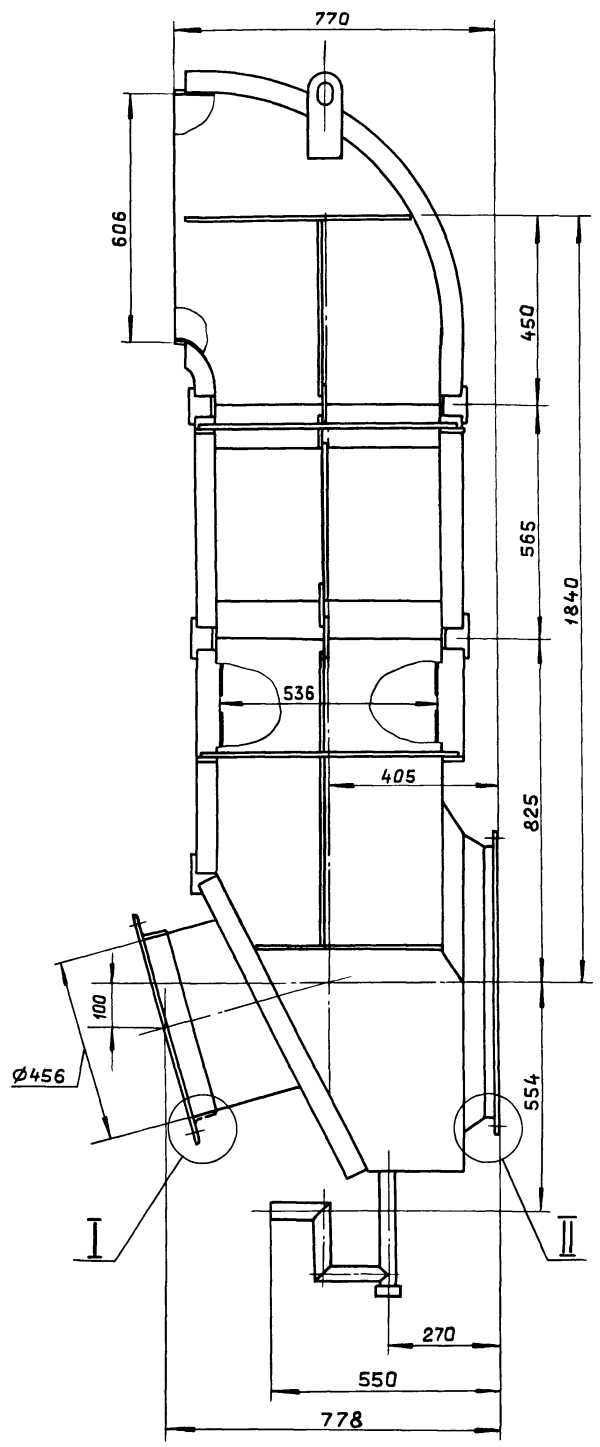

A – A
M1:2

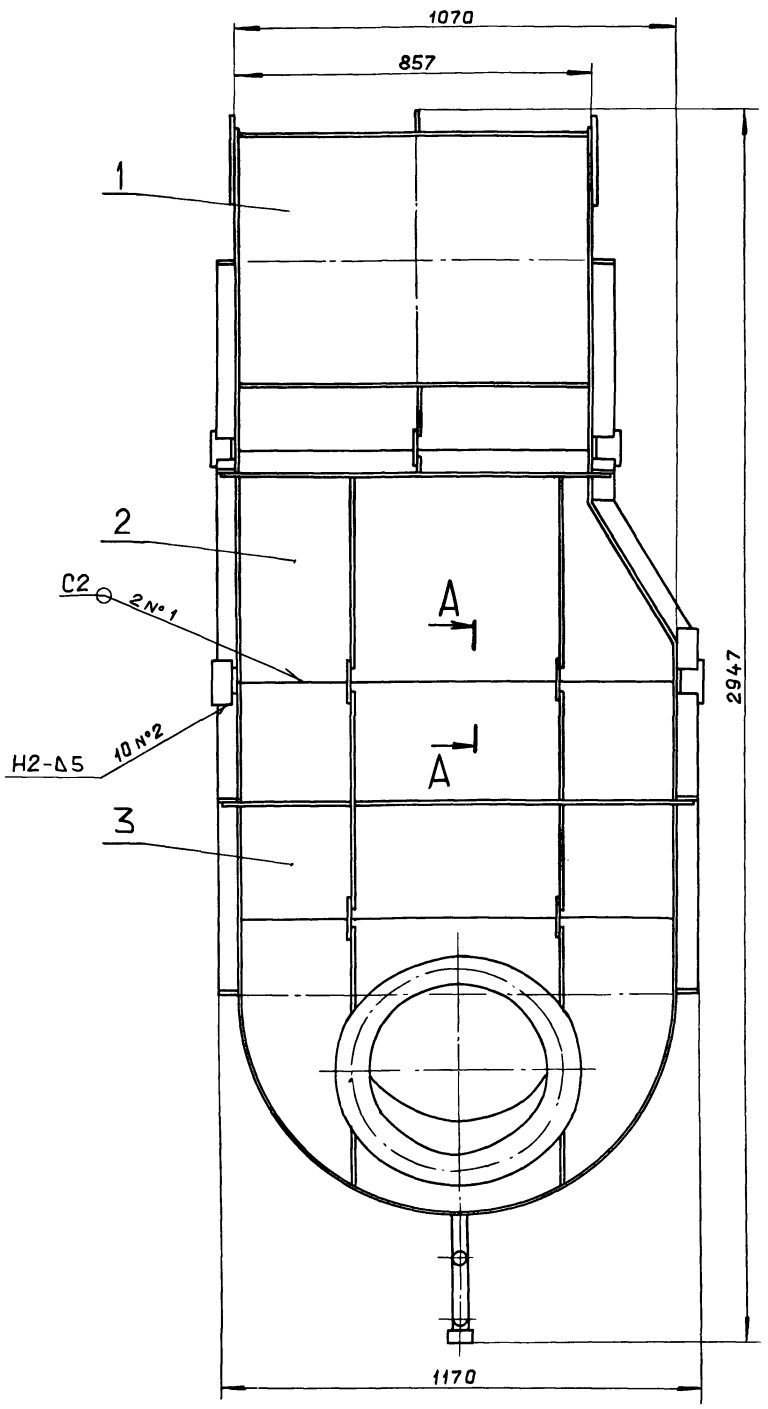

I
M1:2 повернута

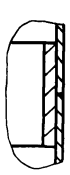

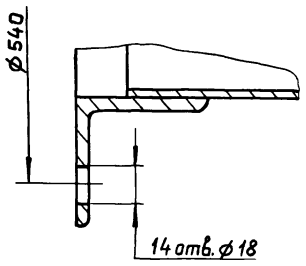

II
M1:2

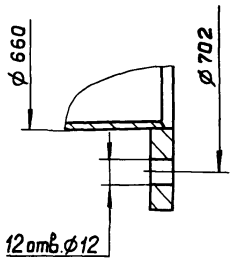

1. Размеры для справок.
2. Сварные швы по ГОСТ 5264-80.

					Д20А.800.000 СБ	
Изм.	Лист	№ докум.	Подп.	Дата	Короб всасывающего кармана	Лит. И; Масса 257; Масштаб 1:10
Разраб.		Мордвинкин		1.11.88		Лист; Листов 1
Пров.		Мордвинкин				Госстрой СССР ГПИ Горьковский САНТЕХПРОЕКТ
Т.контр.						
Нач.отд.		Вольский				
Н.контр.		Мюнтер				
Утв.						

Копировал: Ганкова 27296-36 22 формат А2

Инв. № подл. | Подп. и дата | Взам. инв. № | Инв. № дубл. | Подп. и дата

Альбом 6 часть 1

Типовой проект 903-1-265.88

Формат	Зона	Поз.	Обозначение	Наименование	Кол.	Примечание
				Документация		
А3			Д20А.800.010 СБ	Сборочный чертеж		
				Детали		
А4		1	Д20А.797.018	Серьга	2	
А4		2	Д20А.800.002	Ребро	1	
		3	-01	Ребро	1	
Б4		4	Д20А.800.003	Ребро		
				Полоса 2-Б-5х50 ГОСТ 103-76		
				ВСт.3сп ГОСТ 535-79		
				L=525 h14	2	1,03кг.
Б4		5	Д20А.800.004	Ребро		
				Полоса 2-Б-5х50 ГОСТ 103-76		
				ВСт.3сп ГОСТ 535-79		
				L=420 h14	2	0,82кг.
А4		6	Д20А.800.005	Стенка	2	
А4		7	Д20А.800.006	Стенка	1	
		8	-01	Стенка	1	
Б4		9	Д20А.800.007	Пластина		
				Полоса 2-Б-5х50 ГОСТ 103-76		
				ВСт.3сп ГОСТ 535-79		
				L=520 h14	2	1,02кг.
Б4		10	Д20А.800.008	Пластина		
				Полоса 2-Б-5х50 ГОСТ 103-76		
				ВСт.3сп ГОСТ 535-79		
				L=841 h14	2	1,65кг
Б4		11	Д20А.800.009	Пластина		
				Полоса 2-Б-5х50 ГОСТ 103-76		
				ВСт.3сп ГОСТ 535-79		
				L=100 h14	4	0,2кг.

Инв.№ подл. | Подп. и дата | Взам.инв.№ | Инв.№ дубл. | Подп. и дата

Изм.	Лист	№ докум.	Подп.	Дата
Разраб.		Мордвинкин		15.12.87
Пров.		Мордвинкин		
Нач.отд.				
Н.контр.		Мюнтер		
Утв.				

Д20А.800.010

Отвод

Лит.	Лист	Листов
И	1	2

Госстрой СССР ГПИ Горьковский САНТЕХПРОЕКТ

Формат А4

Д20А.800.010

Изм.	Лист	№ докум.	Подп.	Дата

Лист 2

Формат А4

Д20А.800.010 СБ

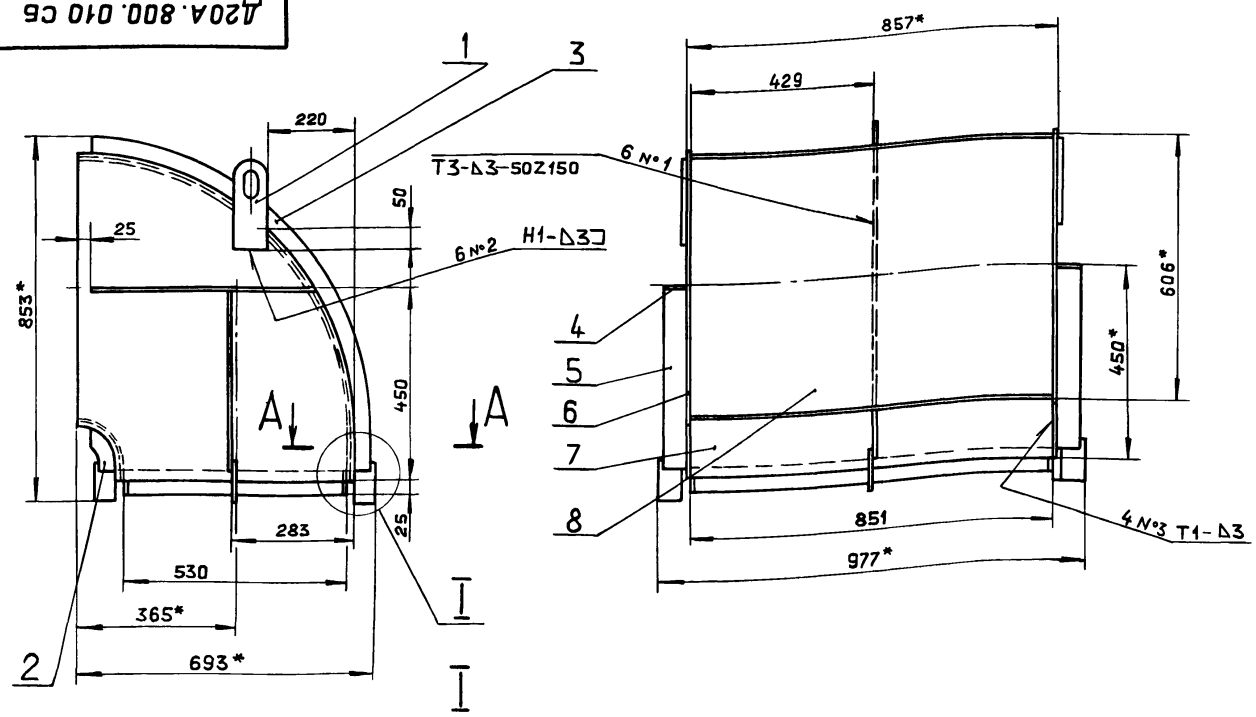

М1:2

А–А

М1:2

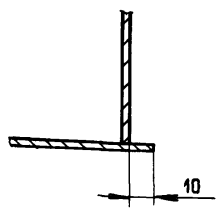

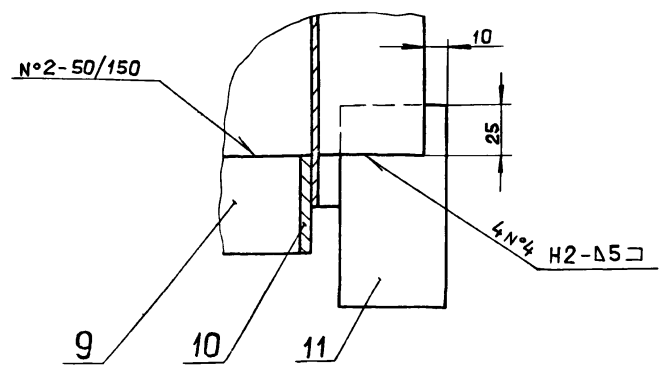

1.* Размеры для справок.

2. $\pm \frac{IT16}{2}$

3. Сварные швы по ГОСТ 5264-80.

Изм.	Лист	№ докум.	Подп.	Дата
Разраб.		Мордвинкин		15.12.87
Пров		Мордвинкин		
Т.контр.				
Н.контр.		Мюнтер		
Утв.				

Д20А.800.010 СБ

Отвод

Лит.	Масса	Масштаб
И	50.4	1:10
Лист	Листов 1	

Госстрой СССР ГПИ Горьковский САНТЕХПРОЕКТ

Инв.№ подл. | Подп. и дата | Взам.инв.№ | Инв.№ дубл. | Подп. и дата

Копировал · Ганкова 23296-06 23 Формат А3

Д20А.800.005

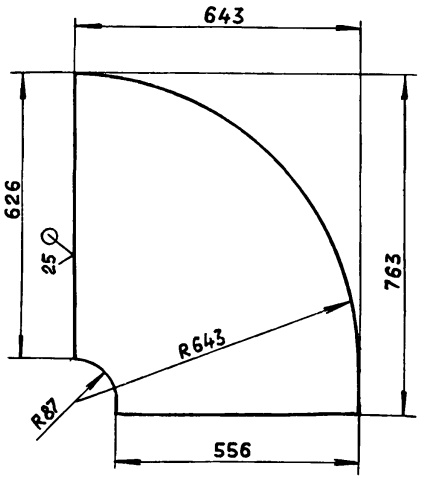

h14, ± IT14/2

Изм.	Лист	№ докум.	Подп.	Дата
Разраб.		Моравинкин		15.V.88
Пров.		Моравинкин		
Т.контр.				
Н.контр.		Мюнтер		
Утв.				

Д20А.800.005

Стенка

Лит.	Масса	Масштаб
И	7.43	1:10

Лист | Листов 1

Лист Б-ПН-3 ГОСТ 19903-74 / 3-Ш-Н-ВСт3сп ГОСТ 16523-70

Госстрой СССР ГПИ Горьковский САНТЕХПРОЕКТ

Формат А4

Д20А.800.006

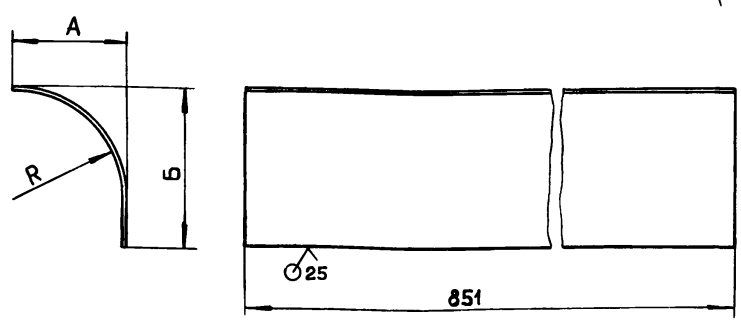

Обозначение	Размеры, мм			Масса, кг.
	А	Б	R	
Д20А.800.006	100	150	97	4.0
– 01	633	753	630	22.63

h14, ± IT16/2

Изм.	Лист	№ докум.	Подп.	Дата
Разраб.		Моравинкин		15.V.88
Пров.		Моравинкин		
Т.контр.				
Н.контр.		Мюнтер		
Утв.				

Д20А.800.006

Стенка

Лит.	Масса	Масштаб
И	См. табл.	—

Лист | Листов 1

Лист Б-ПН-3 ГОСТ 19903-74 / 3-Ш-Н-ВСт3сп ГОСТ 16523-70

Госстрой СССР ГПИ Горьковский САНТЕХПРОЕКТ

Формат А4

Формат	Зона	Поз.	Обозначение	Наименование	Кол.	Примечание
				Документация		
А3			Д20А.800.020 СБ	Сборочный чертеж		
				Детали		
Б4		1	Д20А.800.011	Ребро		
				Полоса 2-Б-5х50 ГОСТ 103-76 / ВСт.3сп ГОСТ 535-79		
				L=485 h14	1	0,95кг.
Б4		2	Д20А.800.012	Ребро		
				Полоса 2-Б-5х50 ГОСТ 103-76 / ВСт.3сп ГОСТ 535-79		
				L=25 h14	2	0.05кг.
Б4		3	Д20А.800.013	Ребро		
				Полоса 2-Б-5х50 ГОСТ 103-76 / ВСт.3сп ГОСТ 535-79		
				L=937 h14	2	1,84кг.
А4		4	Д20А.800.014	Стенка	2	
Б4		5	Д20А.800.015	Ребро		
				Полоса 2-Б-5х50 ГОСТ 103-76 / ВСт.3сп ГОСТ 535-79		
				L=45 h14	1	0.09кг.
Б4		6	Д20А.800.016	Пластина		
				Полоса 2-Б-5х50 ГОСТ 103-76 / ВСт.3сп ГОСТ 535-79		
				L=1054 h14	2	2.07кг.

Изм.	Лист	№ докум.	Подп.	Дата
Разраб.		Моравинкин		15.V.88
Пров.		Моравинкин		
Нач.отд.				
Н.контр.		Мюнтер		
Утв.				

Д20А.800.020

Переход

Лит.	Лист	Листов
И	1	2

Госстрой СССР ГПИ Горьковский САНТЕХПРОЕКТ

Формат А4

Формат	Зона	Поз.	Обозначение	Наименование	Кол.	Примечание
Б4		7	Д20А.800.017	Ребро		
				Полоса 2-Б-5х50 ГОСТ 103-76 / ВСт3сп ГОСТ 535-79		
				L=420 h14	1	0,82кг
Б4		8	Д20А.800.018	Ребро		
				Полоса 2-Б-5х50 ГОСТ 103-76 / ВСт.3сп ГОСТ 535-79		
				L=304 h14	2	0.06кг.
Б4		9	Д20А.800.019	Ребро		
				Полоса 2-Б-5х50 ГОСТ 103-76 / ВСт.3сп ГОСТ 535-79		
				L=616 h14	2	1,21кг
А4		10	Д20А.800.021	Стенка	1	
Б4		11	Д20А.800.022	Ребро		
				Полоса 2-Б-5х50 ГОСТ 103-76 / ВСт.3сп ГОСТ 535-79		
				L=480 h14	4	0.94кг.
А4		12	Д20А.800.023	Стенка	1	
Б4		13	Д20А.800.024	Ребро		
				Полоса 2-Б-5х50 ГОСТ 103-76 / ВСт.3сп ГОСТ 535-79		
				L=520 h14	2	1,02кг
Б4		14	Д20А.800.025	Пластина		
				Полоса 2-Б-5х50 ГОСТ 103-76 / ВСт.3сп ГОСТ 535-79		
				L=100 h14	7	0,2кг

Д20А.800.020 Лист 2

Альбом 6 часть 1

Типовой проект 903-1-265.88

Д20А. 800. 020 СБ

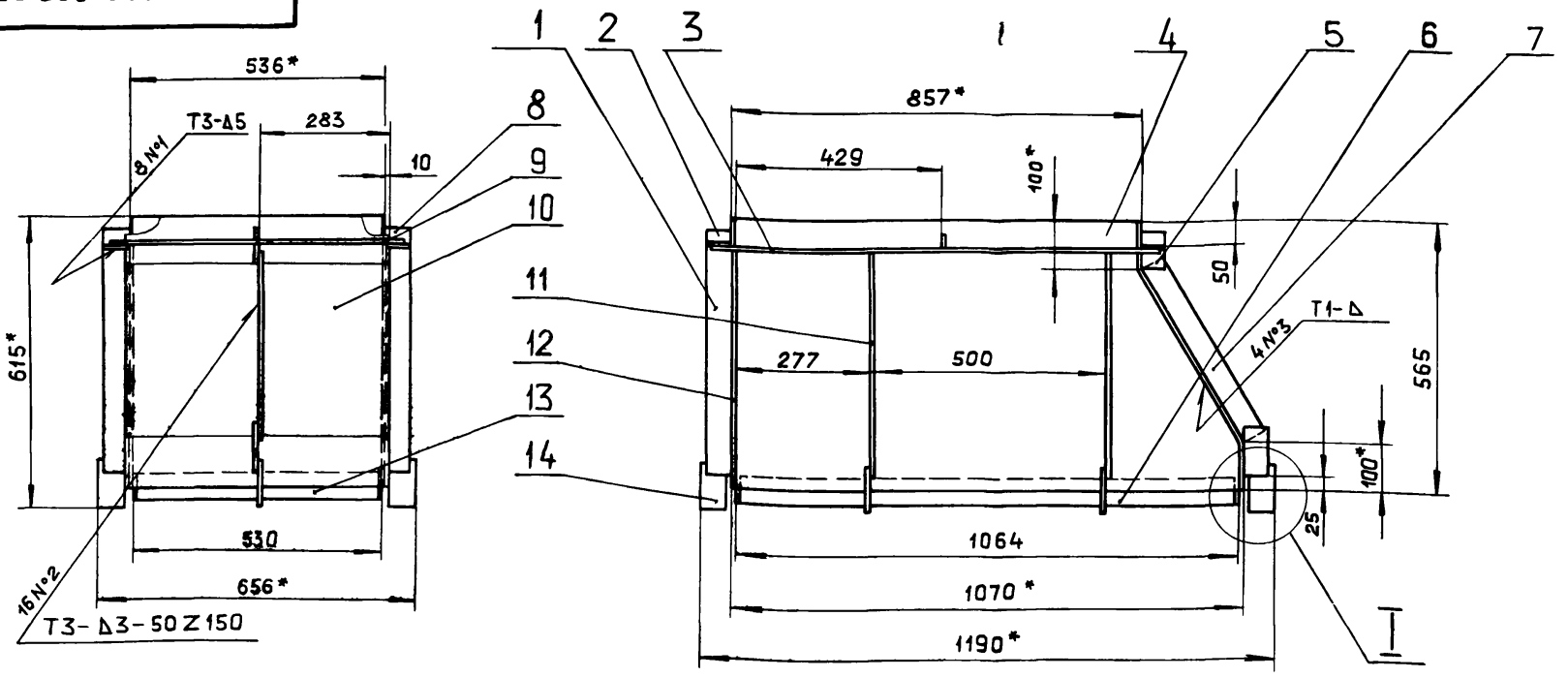

I

M1:2

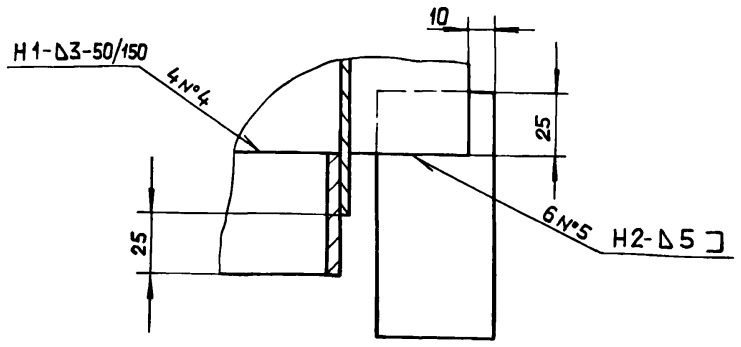

1.* Размеры для справок.

2. $\pm \frac{IT16}{2}$

3. Сварные швы по ГОСТ 5264-80.

					Д20А. 800.020 СБ		
Изм.	Лист	№ докум.	Подп.	Дата	Переход	Лит.	Масса / Масштаб
Разраб.		Мордвинкин		25.12.87		И	60,3 / 1:10
Пров.		Мордвинкин				Лист	Листов 1
Т.контр.						ГОССТРОЙ СССР ГПИ ГОРЬКОВСКИЙ САНТЕХПРОЕКТ	
Н.контр.		Мюнтер					
Утв.							

Формат А3

Инв. № подл. | Подп. и дата | Инв. № дубл. | Взам. инв. № | Подп. и дата

Д20А. 800. 014

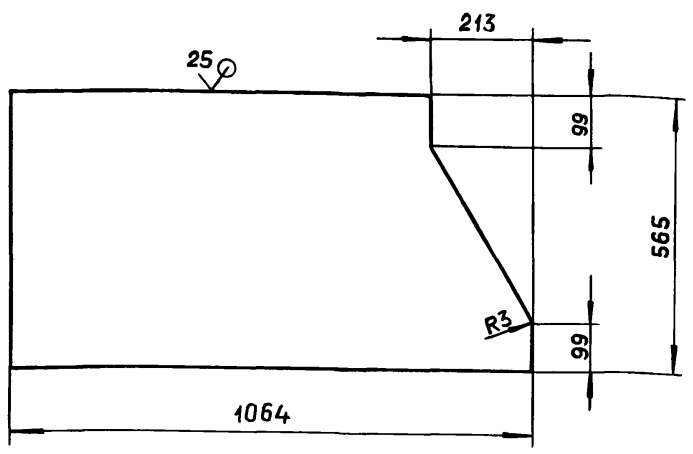

h14, $\pm \frac{IT14}{2}$

					Д20А. 800.014		
Изм.	Лист	№ докум.	Подп	Дата	Стенка	Лит.	Масса / Масштаб
Разраб.		Мордвинкин		25.12.87		И	12,7 / 1:10
Пров.		Мордвинкин				Лист	Листов 1
Т.контр.						ГОССТРОЙ СССР ГПИ ГОРЬКОВСКИЙ САНТЕХПРОЕКТ	
Н.контр.		Мюнтер			Лист Б-ПН-3 ГОСТ 19903-74 3-IV-Н-ВСт3сп ГОСТ 16523-70		
Утв.							

Формат А4

Инв. № подл. | Подп. и дата | Инв. № дубл. | Взам. инв. № | Подп. и дата

Д20А. 800. 021

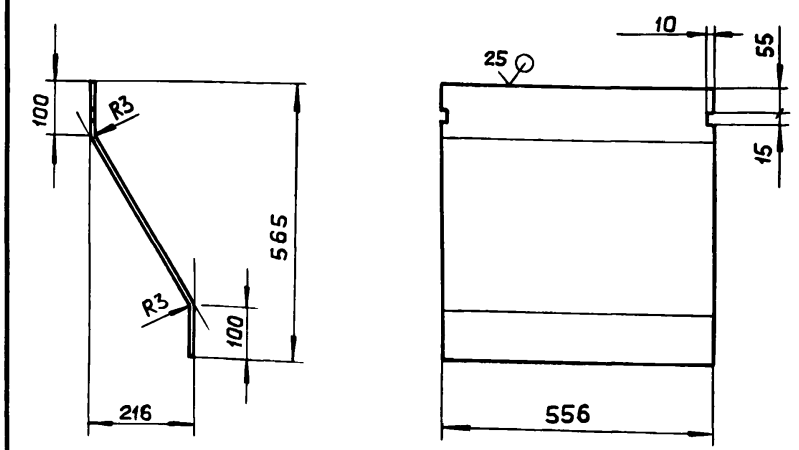

H14, h14, $\pm \frac{IT16}{2}$

					Д20.800.021		
Изм.	Лист	№ докум.	Подп.	Дата	Стенка	Лит.	Масса / Масштаб
Разраб.		Мордвинкин		25.12.87		И	8,0 / 1:10
Пров.		Мордвинкин				Лист	Листов 1
Т.контр.						ГОССТРОЙ СССР ГПИ ГОРЬКОВСКИЙ САНТЕХПРОЕКТ	
Н.контр.		Мюнтер			Лист Б-ПН-3 ГОСТ 19903-74 3-IV-Н-ВСт3сп ГОСТ 16523-70		
Утв.							

Формат А4

Инв. № подл. | Подп. и дата | Инв. № дубл. | Взам. инв. № | Подп. и дата

Типовой проект 903-1-265.88 Альбом 6 часть 1

Д20А.800.023

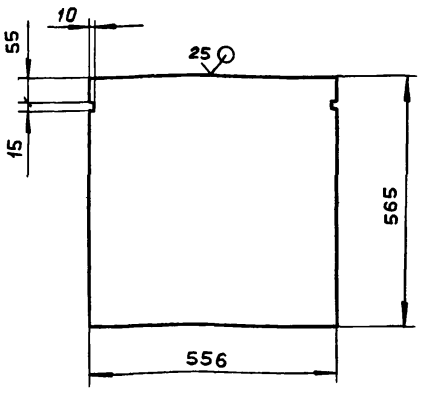

$H14, h14, \pm \frac{IT14}{2}$

Изм.	Лист	№ докум.	Подп.	Дата
Разраб.		Мордвинкин		25.V.88
Пров.		Мордвинкин		
Т.контр.				
Н.контр.		Мюнтер		
Утв.				

Д20.800.023

Стенка

Лит.	Масса	Масштаб
И	7.4	1:10

Лист | Листов 1

Лист 5-ПН-3 ГОСТ 19903-74
3-Ц-Н-ВСт.3сп ГОСТ 16523-70

Госстрой СССР ГПИ Горьковский САНТЕХПРОЕКТ

Формат А4

Формат	Зона	Поз.	Обозначение	Наименование	Кол.	Примечание
				Документация		
А2			Д20А.800.030СБ	Сборочный чертеж		
				Детали		
А4		1	Д20А.800.026	Патрубок	1	
Б4		2	Д20А.800.027	Пластина		
				Полоса 2-Б-5х50 ГОСТ 103-76		
				ВСт.3сп ГОСТ 535-79		
				L=100 h14 $^{25}\surd$	2	0.2 кг
Б4		3	Д20А.800.028	Ребро		
				Полоса 2-Б-5х50 ГОСТ 103-76		
				ВСт.3 сп ГОСТ 535-79		
				L=270 h14 $^{25}\surd$	2	0,53кг.
Б4		4	Д20А.800.029	Ребро		
				Полоса 2-Б-5х50 ГОСТ 103-76		
				ВСт.3сп ГОСТ 535-79		
				L=255 h14 $^{25}\surd$	4	0,5кг.
Б4		5	Д20А.800.031	Ребро		
				Полоса 2-Б-5х50 ГОСТ 103-76		
				ВСт.3сп ГОСТ 535-79		
				L=780 h14 $^{25}\surd$	2	1,53кг
А4		6	Д20А.800.032	Патрубок	1	
А4		7	Д20А.800.033	Патрубок	1	
А4		8	Д20А.800.034	Патрубок	1	
А4		9	Д20А.800.035	Труба	1	

Изм.	Лист	№ докум.	Подп.	Дата
Разраб.		Мордвинкин		25.V.88
Пров.		Мордвинкин		
Нач.отд.				
Н.контр.		Мюнтер		
Утв.				

Д20А.800.030

Карман всасывающий

Лит.	Лист	Листов
И	1	3

Госстрой СССР ГПИ Горьковский САНТЕХПРОЕКТ

Формат А4

Формат	Зона	Поз.	Обозначение	Наименование	Кол.	Примечание
А4		10	Д20А.800.036	Фланец	1	
Б4		11	Д20А.800.037	Ребро		
				Полоса 2-Б-5х50 ГОСТ 103-76		
				ВСт.3сп ГОСТ 535-79		
				L=450 h14 $^{25}\surd$	2	0,88кг
А4		12	Д20А.800.026-01	Патрубок	1	
А4		13	Д20А.800.038	Конус	1	
А3		14	Д20А.800.039	Вставка	1	
Б4		15	Д20А.800.041	Ребро		
				Полоса 2-Б-5х50 ГОСТ 103-76		
				ВСт.3сп ГОСТ 535-79		
				L=616 h14 $^{25}\surd$	2	1,21кг.
А3		16	Д20А.800.042	Стенка	1	
Б4		17	Д20А.800.043	Ребро		
				Полоса 2-Б-5х50 ГОСТ 103-76		
				ВСт.3сп ГОСТ 535-79		
				L=460 h14 $^{25}\surd$	4	0,9кг.
Б4		18	Д20А.800.044	Ребро		
				Полоса 2-Б-5х50 ГОСТ 103-76		
				ВСт3сп ГОСТ 535-79		
				L=250 h14 $^{25}\surd$	2	0,49кг.
Б4		19	Д20А.800.045	Ребро		
				Полоса 2-Б-5х50 ГОСТ 103-76		
				ВСт.3сп ГОСТ 535-79		
				L=1150 h14 $^{25}\surd$	2	2,25кг.

Изм.	Лист	№ докум.	Подп.	Дата

Д20А.800.030

Лист 2

Формат А4

Формат	Зона	Поз.	Обозначение	Наименование	Кол.	Примечание
А4		20	Д20А.800.046	Стенка	1	
А4		21	Д20А.800.047	Стенка	1	
А4		22	Д20А.800.048	Фланец	1	
				Стандартные изделия		
		23		Колпак 32		
				ГОСТ 8962-75	1	

Изм.	Лист	№ докум.	Подп.	Дата

Д20А.800.030

Лист 3

Копировал: Ганкова 23296-06 26 Формат А4

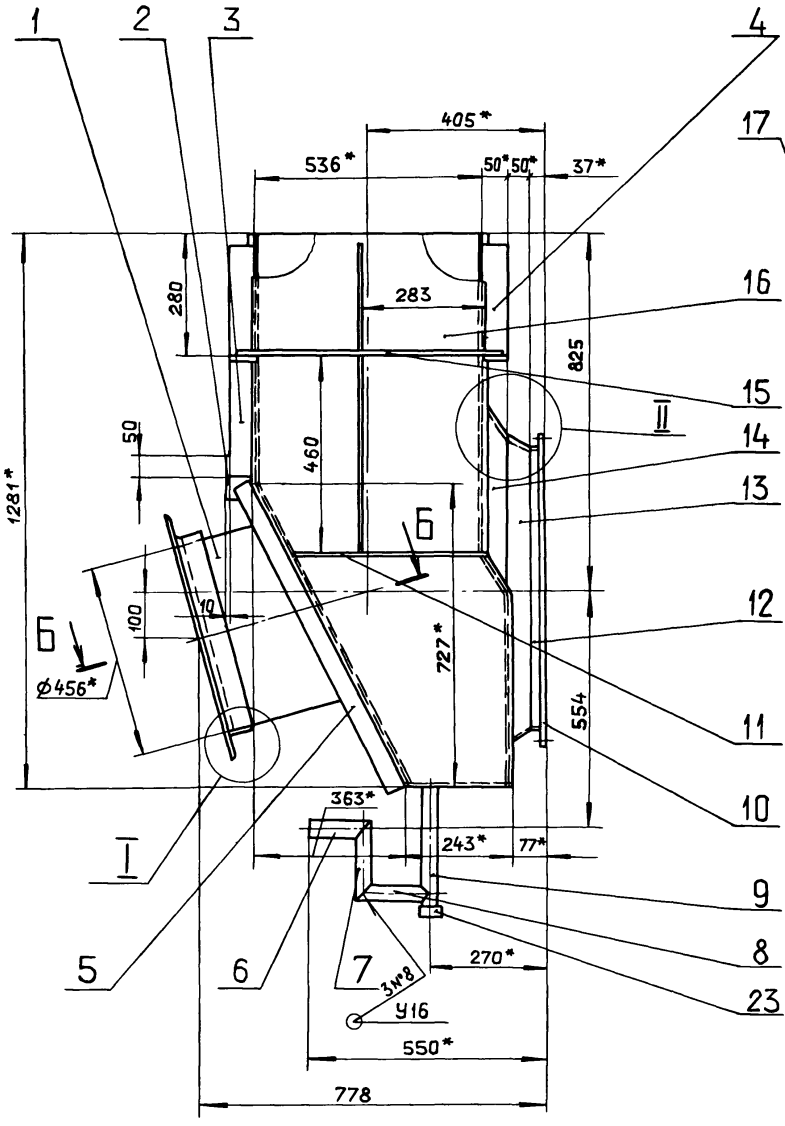

I
M1:2

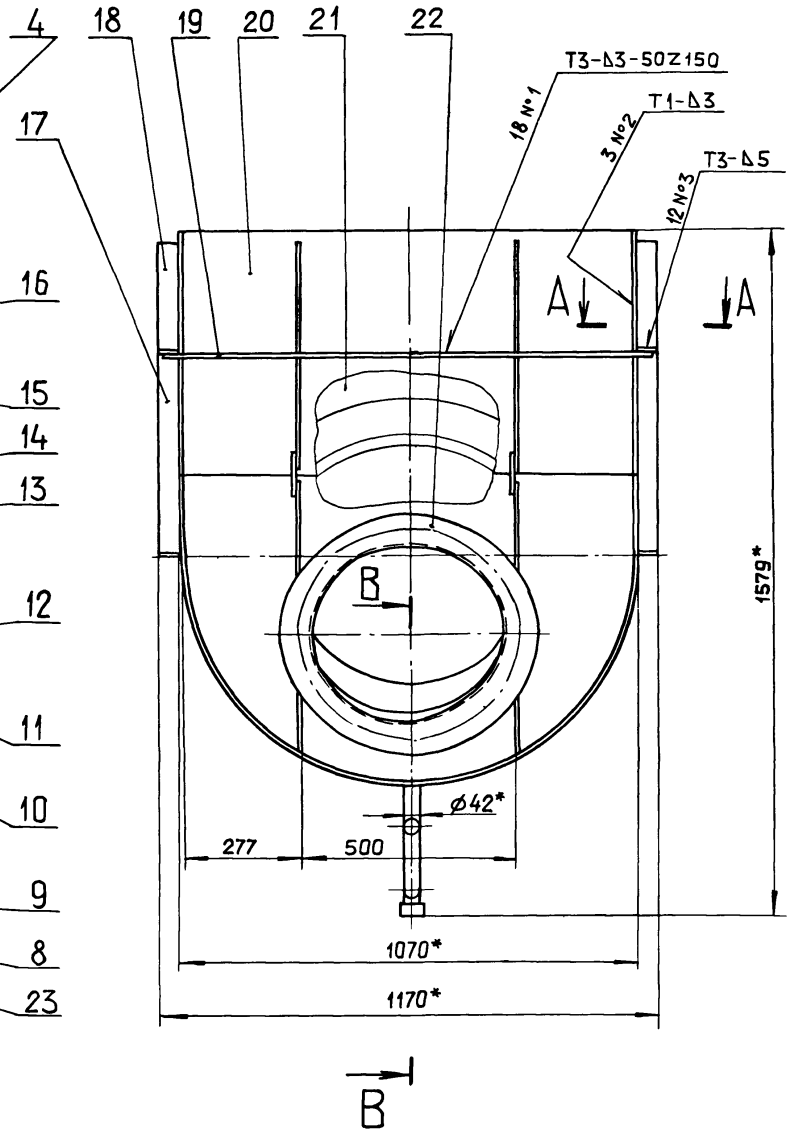

II
M1:2

А-А
M1:2

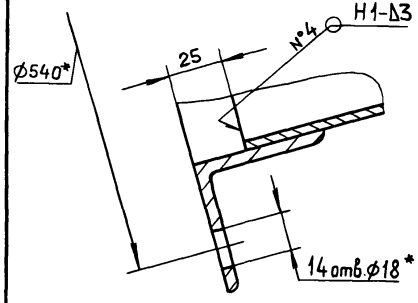

Б-Б
M1:1

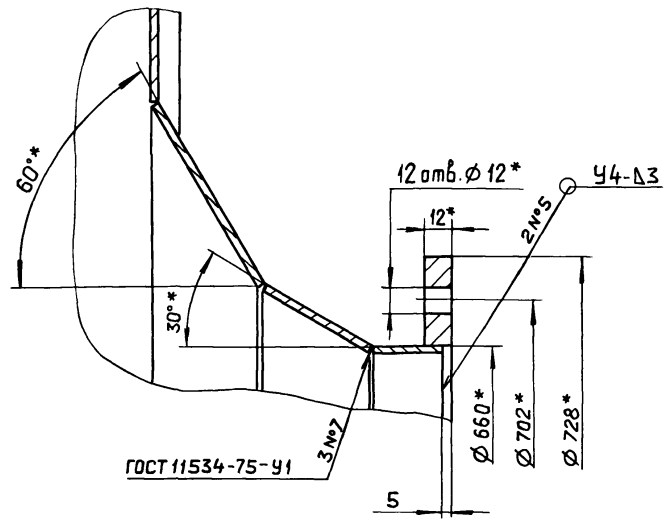

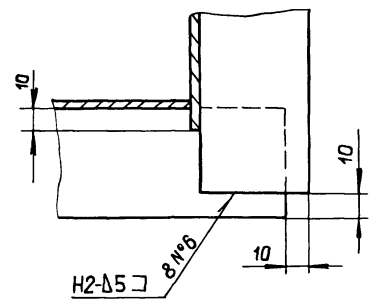

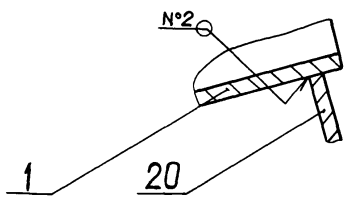

В-В
M1:1

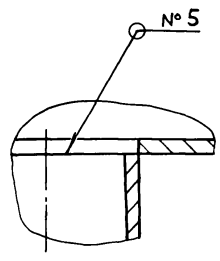

1.* Размеры для справок.

2. ± IT16

3. Сварные швы №1...6 по ГОСТ 5264-80, №8 по ГОСТ 16037-80.

Изм	Лист	№ докум.	Подп.	Дата
Разраб.		Мордвинкин		21.11
Пров.		Мордвинкин		
Т.контр.				
Н.контр.		Мюнтер		
Утв.				

Д20А.800.030СБ

Карман всасывающий

Лит.	Масса	Масштаб
И	147	1:10

Лист | Листов 1

Госстрой СССР ГПИ Горьковский САНТЕХПРОЕКТ

Инв.№ подл. | Подп. и дата | Взам.инв.№ | Инв.№ дубл. | Подп. и дата

Типовой проект 903-1-265.88 Альбом 6 часть 1

Д20А.800.026

25 √(√)

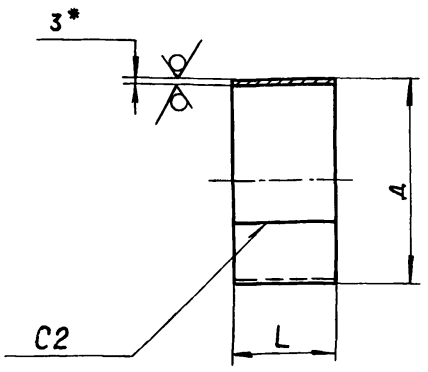

Обозначение	Размеры, мм Д	L	Масса, кг
Д20А.800.026	⌀456	330	11.04
–01	⌀660	32	1,53

1.* Размеры для справок.

2. h16.

3. Сварные швы по ГОСТ 5264-80.

Изм.	Лист	№ докум.	Подп.	Дата
Разраб.		Мордвинкин		25.V.88
Пров.		Мордвинкин		
Т.контр.				
Н.контр.		Мюнтер		
Утв.				

Д20А.800.026

Патрубок

Лит. И | Масса: см. табл. | Масштаб: —

Лист | Листов 1

Лист 5-ПН-3 ГОСТ 19903-74
3-IV-Н-ВСт3сп ГОСТ 16523-70

Госстрой СССР ГПИ Горьковский САНТЕХПРОЕКТ

Формат А4

Д20А.800.032

25 √(√)

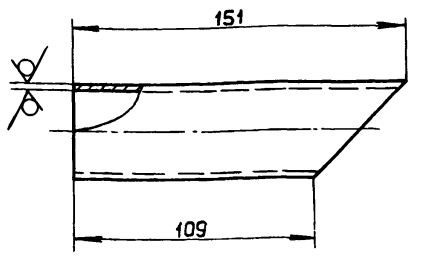

Обозначение	Материал	Масса, кг
Д20А.800.032	Труба 32×3,2 ГОСТ 3262-75	0,4
–01	Труба АД1-42×5 ГОСТ 18482-79	0,2

h16, ± IT16/2

Изм.	Лист	№ докум.	Подп.	Дата
Разраб.		Мордвинкин		25.V.88
Пров.		Мордвинкин		
Т.контр.				
Н.контр.		Мюнтер		
Утв.				

Д20А.800.032

Патрубок

Лит. И | Масса: см. табл. | Масштаб: 1:2

Лист | Листов 1

См. табл.

Госстрой СССР ГПИ Горьковский САНТЕХПРОЕКТ

Формат А4

Д20А.800.033

25 √(√)

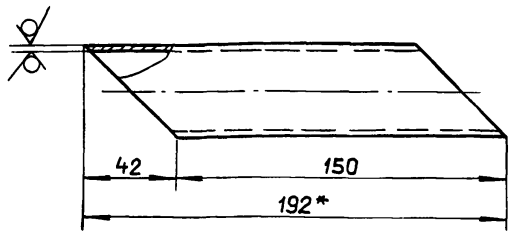

Обозначение	Материал	Масса, кг
Д20А.800.033	Труба 32×3,2 ГОСТ 3262-75	0,5
–01	Труба АД 1-42×5 ГОСТ 18482-79	0,25

1.* Размеры для справок.

2. h16, ± IT16/2

Изм.	Лист	№ докум.	Подп.	Дата
Разраб.		Мордвинкин		25.V.88
Пров.		Мордвинкин		
Т.контр.				
Н.контр.		Мюнтер		
Утв.				

Д20А.800.033

Патрубок

Лит. И | Масса: см. табл. | Масштаб: 1:2

Лист | Листов 1

См. табл.

Госстрой СССР ГПИ Горьковский САНТЕХПРОЕКТ

Формат А4

Д20А.800.034

25 √(√)

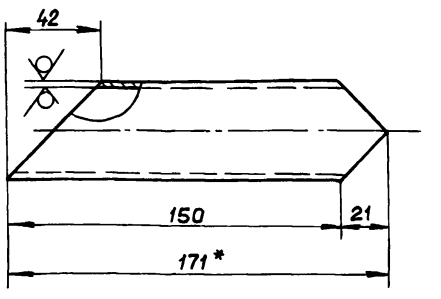

Обозначение	Материал	Масса, кг
Д20А.800.034	Труба 32×3,2 ГОСТ 3262-75	0,4
–01	Труба АД 1-42×5 ГОСТ 18482-79	0,2

1.* Размеры для справок

2. h16, ± IT16/2

Изм.	Лист	№ докум.	Подп.	Дата
Разраб.		Мордвинкин		25.V.88
Пров.		Мордвинкин		
Т.контр.				
Н.контр.		Мюнтер		
Утв.				

Д20А.800.034

Патрубок

Лит. И | Масса: см. табл. | Масштаб: 1:2

Лист | Листов 1

См. табл.

Госстрой СССР ГПИ Горьковский САНТЕХПРОЕКТ

Копировал: Ганкова 23296-06 28 Формат А4

Инв. № подл. | Подп. и дата | Взам. инв. № | Инв. № дубл. | Подп. и дата

Альбом 6 часть 1

Типовой проект 903-1-26S.88

Д20А.800.035

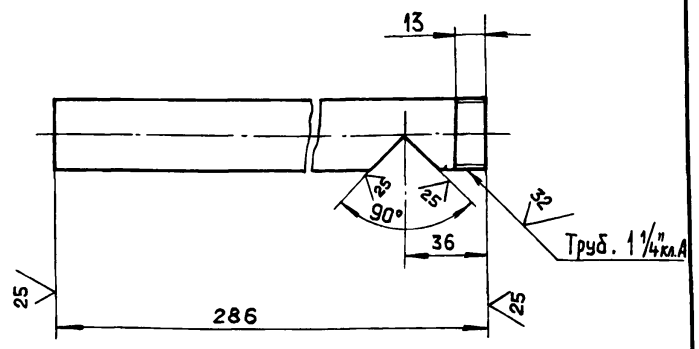

Обозначение	Материал	Масса, кг
Д20А.800.035	Труба 32×3,2 ГОСТ3262-75	0,8
-01	Труба АД1-42×5 ГОСТ18482-79	0,4

$h16, \pm \frac{IT16}{2}$

Изм.	Лист	№ докум.	Подп.	Дата
Разраб.		Мордвинкин		25.V.88
Пров.		Мордвинкин		
Т.контр.				
Н.контр.		Мюнтер		
Утв.				

Д20А.800.035

Труба

См. табл.

Лит.	Масса	Масштаб
И	См. табл.	1:2

Лист	Листов 1

Госстрой СССР ГПИ Горьковский САНТЕХПРОЕКТ

Формат А4

Д20А.800.036

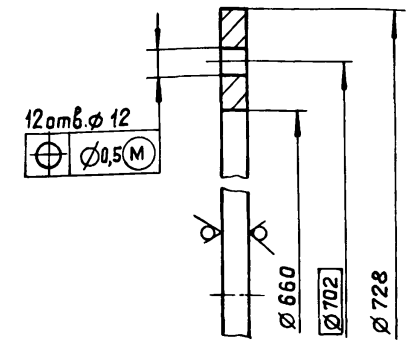

H14, h14

Изм.	Лист	№ докум.	Подп.	Дата
Разраб.		Мордвинкин		25.V.88
Пров.		Мордвинкин		
Т.контр.				
Н.контр.		Мюнтер		
Утв.				

Д20А.800.036

Фланец

Лист Б-ПН-12 ГОСТ19903-74
ВСт3сп ГОСТ14637-79

Лит.	Масса	Масштаб
И	6,9	1:2

Лист	Листов 1

Госстрой СССР ГПИ Горьковский САНТЕХПРОЕКТ

Формат А4

Д20А.800.039

Развертка

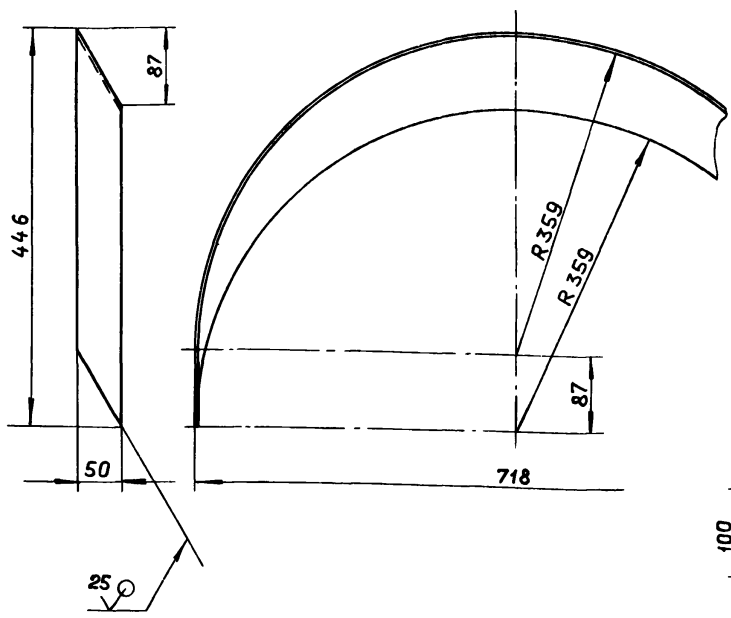

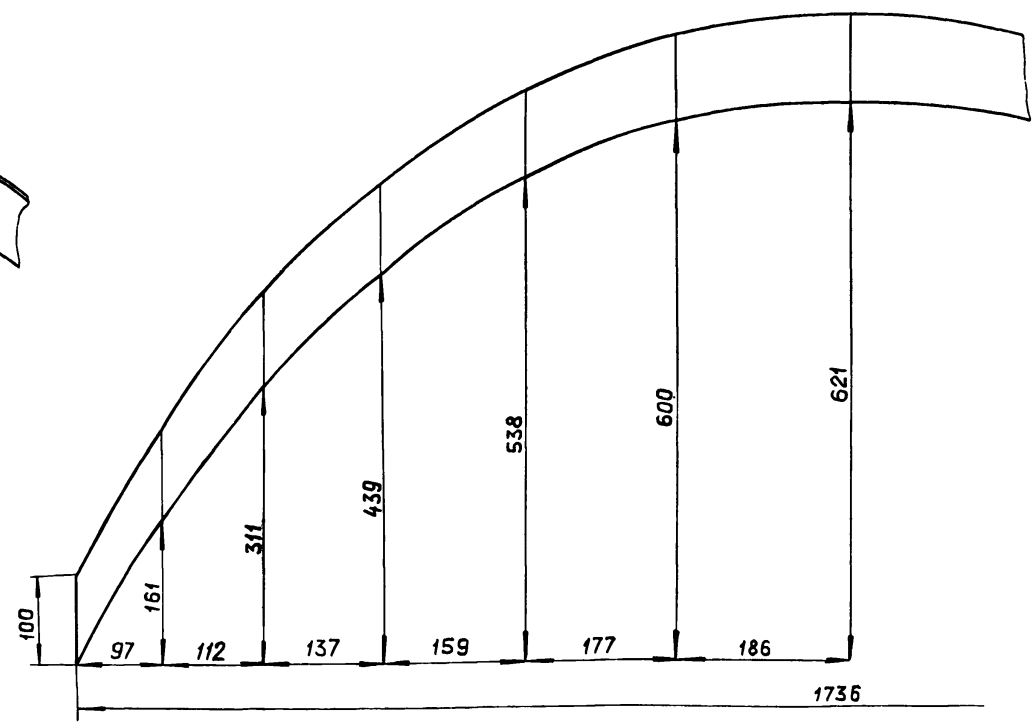

$h16, \pm \frac{IT16}{2}$

Изм.	Лист	№ докум.	Подп.	Дата
Разраб.		Мордвинкин		25.V.88
Пров.		Мордвинкин		
Т.контр.				
Н.контр.		Мюнтер		
Утв.				

Д20А 00.039

Вставка

Лист Б-ПН-3 ГОСТ19903-74
3-IV-Н-ВСт3сп ГОСТ16523-70

Лит.	Масса	Масштаб
И	5,2	1:5

Лист	Листов 1

Госстрой СССР ГПИ Горьковский САНТЕХПРОЕКТ

Копировал: Ганкова 23296-06 29 Формат А3

Типовой проект 903-1-265.88 Альбом 6 часть 1

Д20А.800.038

25 √(√)

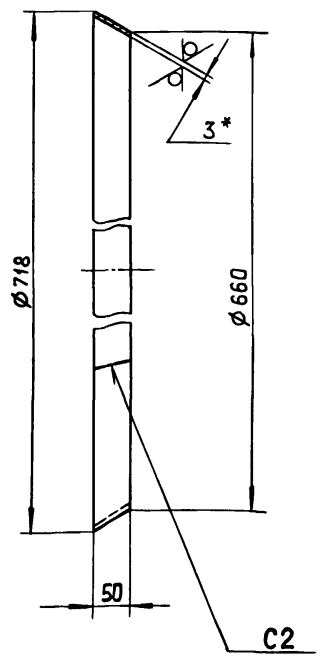

1. * Размеры для справок.
2. h16, ± IT16/2
3. Сварные швы по ГОСТ 5264-80.

Изм.	Лист	№ докум.	Подп.	Дата
Разраб.		Мордвинкин		15.11.88
Гравб.		Мордвинкин		
Т.контр.				
Н.контр.		Мюнтер		
Утв.				

Д20А.800.038

Конус

Лит.	Масса	Масштаб
И	3,1	1:5

Лист | Листов 1

Лист Б-ПН-3 ГОСТ 19903-74 / 3-IV-Н-ВСт3сп ГОСТ 16523-70

Госстрой СССР ГПИ Горьковский САНТЕХПРОЕКТ

Формат А4

Д20А.800.046

25 √(√)

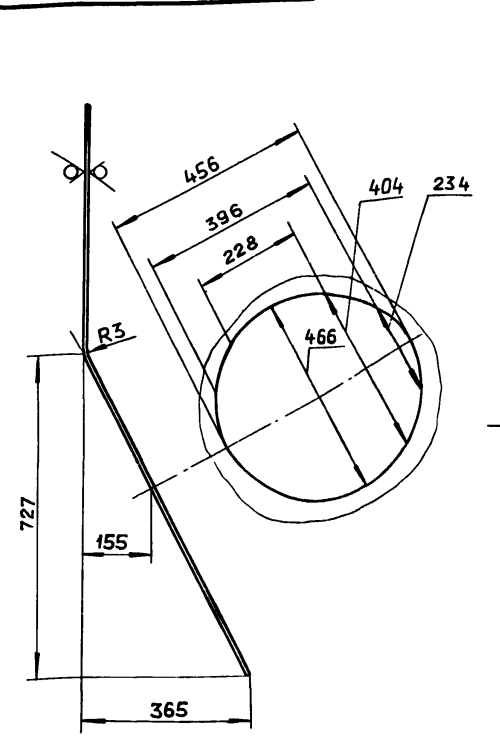

H14, h14, ± IT16/2

Изм.	Лист	№ докум.	Подп.	Дата
Разраб.		Мордвинкин		15.11.88
Прав		Мордвинкин		
Т.контр.				
Н.контр.		Мюнтер		
Утв.				

Д20А.800.046

Стенка

Лит.	Масса	Масштаб
И	25,43	1:10

Лист | Листов 1

Лист Б-ПН-3 ГОСТ 19903-74 / 3-IV-Н-ВСт3сп ГОСТ 16523-70

Госстрой СССР ГПИ Горьковский САНТЕХПРОЕКТ

Формат А4

Д20А.800.042

√(√)

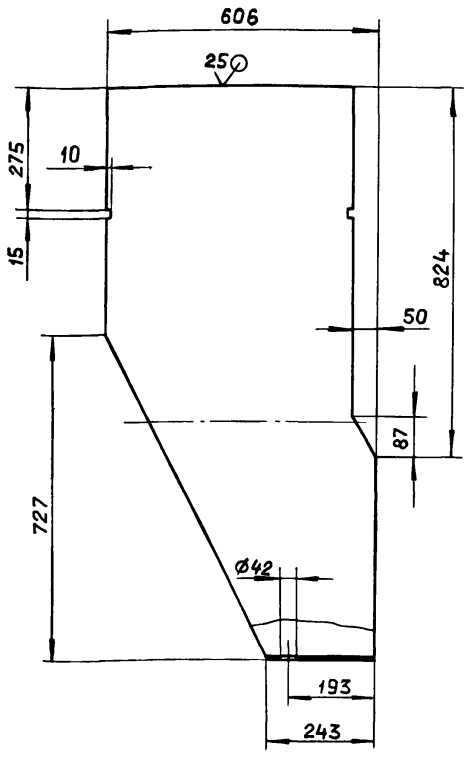

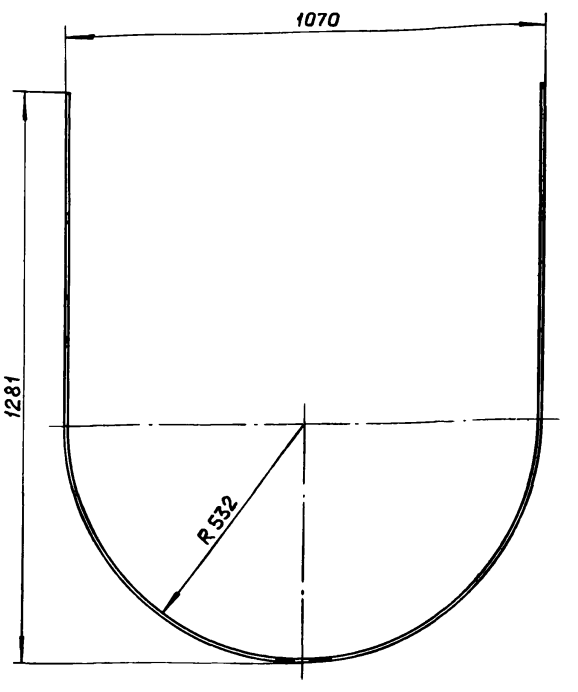

H14, h16, ± IT16/2

Изм.	Лист	№ докум.	Подп.	Дата
Разраб.		Мордвинкин		15.11.88
Пров.		Мордвинкин		
Т.контр.				
Н.контр.		Мюнтер		
Утв				

Д20А.800.042

Стенка

Лит.	Масса	Масштаб
И	40.95	1:10

Лист | Листов 1

Лист Б-ПН-3 ГОСТ 19903-74 / 3-IV-Н-ВСт3сп ГОСТ 16523-70

Госстрой СССР ГПИ Горьковский САНТЕХПРОЕКТ

Копировал: Ганкова 23296-06 30 Формат А3

Подп. и дата | Инв. № дубл. | Взам. инв. № | Подп. и дата | Инв. № подл.

Альбом 6 часть 1
Типовой проект 903-1-265.88

Д20А.800.047

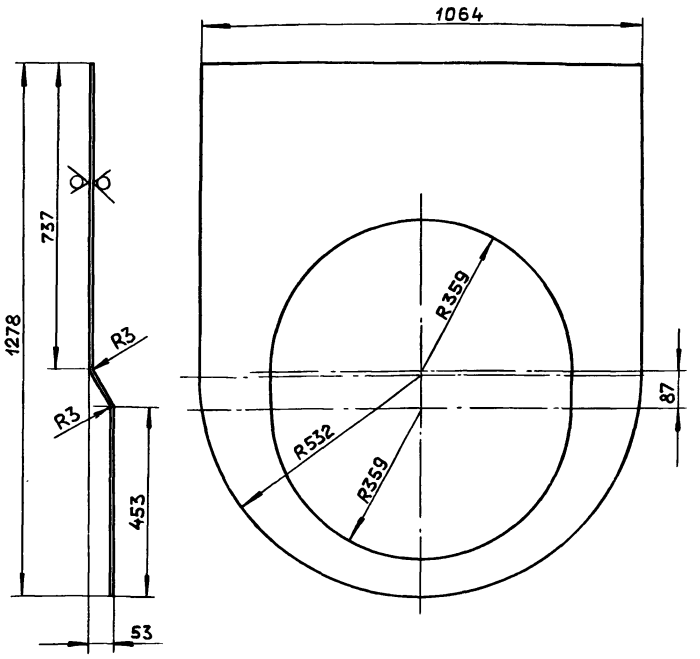

25 V(V)

H14, h14, ± IT16/2

Изм.	Лист	№ докум.	Подп.	Дата
Разраб.		Мордвинкин		25.07.88
Пров.		Мордвинкин		
Т.контр.				
Н.контр.		Мюнтер		
Утв.				

Д20А.800.047

Стенка

Лит.	Масса	Масштаб
И	25,1	1:10

Лист	Листов 1

Лист Б-ПН-3 ГОСТ 19903-74
3-IV-Н-ВСт.3сп ГОСТ 16523-70

Госстрой СССР
ГПИ Горьковский
САНТЕХПРОЕКТ

Формат А4

Д20А.800.048

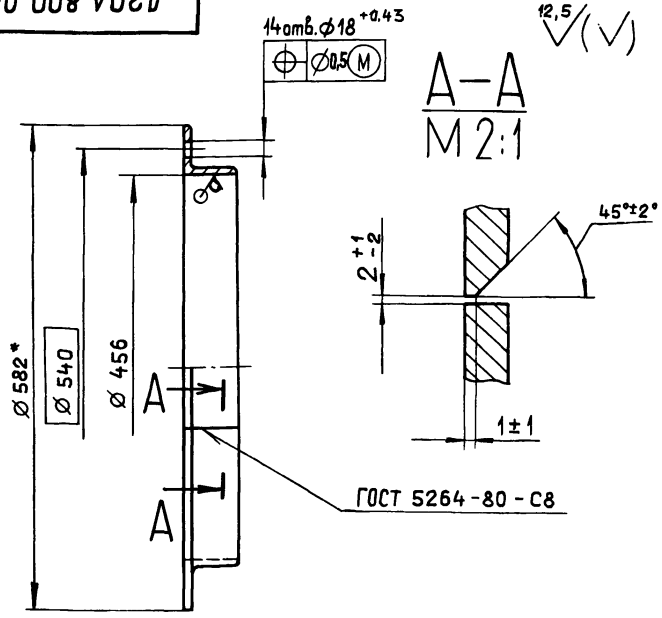

12,5 V(V)

1.* Размеры для справок.
2. H16

Изм.	Лист	№ докум.	Подп.	Дата
Разраб.		Мордвинкин		25.07.88
Пров.		Мордвинкин		
Т.контр.				
Н.контр.		Мюнтер		
Утв.				

Д20А.800.048

Фланец

Лит.	Масса	Масштаб
И	5,9	1:5

Лист	Листов 1

Уголок 63×63×4-Б-ГОСТ 8509-72
ВСт.3сп ГОСТ 535-79

Госстрой СССР
ГПИ Горьковский
САНТЕХПРОЕКТ

Формат А4

Формат	Зона	Поз.	Обозначение	Наименование	Кол.	Примечание
				Документация		
А2			Д20А.801.000СБ	Сборочный чертеж		
				Сборочные единицы		
А4		1	Д20А.801.010	Отвод	1	
				Детали		
А4		2	Д20А.801.001	Прокладка	1	
А4		3	Д20А.801.002	Фланец	1	
				Стандартные изделия		
		4		Болт М8×30.36		
				ГОСТ 7798-70	16	
		5		Гайка М8.4		
				ГОСТ 5915-70	16	

Изм.	Лист	№ докум.	Подп.	Дата
Разраб.		Мюнтер		25.V.88
Пров.		Мюнтер		
Нач.отд.		Вольский		
Н.контр.		Мюнтер		
Утв.				

Д20А.801.000

Отвод

Лит.	Лист	Листов
И		1

Госстрой СССР
ГПИ Горьковский
САНТЕХПРОЕКТ

Формат А4

Д20А.801.001

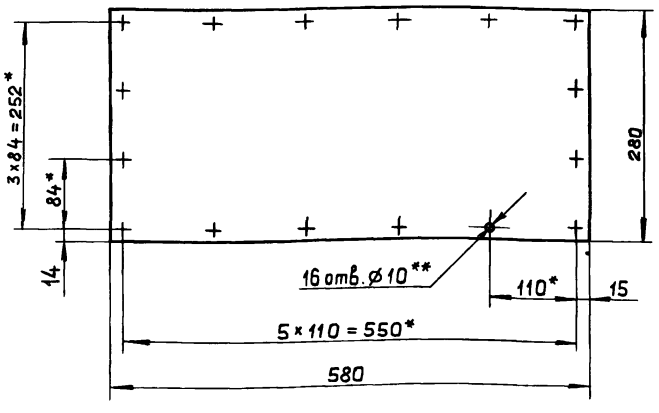

1.* Размеры для справок.
2.** Обработать по сопрягаемой детали.

Изм.	Лист	№ докум.	Подп.	Дата
Разраб.		Мюнтер		24.V.88
Пров.		Мюнтер		
Т.контр.				
Н.контр.		Мюнтер		
Утв.				

Д20А.801.001

Прокладка

Лит.	Масса	Масштаб
И	1.22	1:5

Лист	Листов 1

Картон асбестовый
КАОН-1-5 ГОСТ 2850-80

Госстрой СССР
ГПИ Горьковский
САНТЕХПРОЕКТ

Копировал: Ганкова 23296-06 31 Формат А4

Подп. и дата | Инв.№ дубл. | Взам. инв.№ | Подп. и дата | Инв.№ подл.

Д20А.801.000 СБ

Типовой проект 903-1-265.88 Альбом 6 часть 1

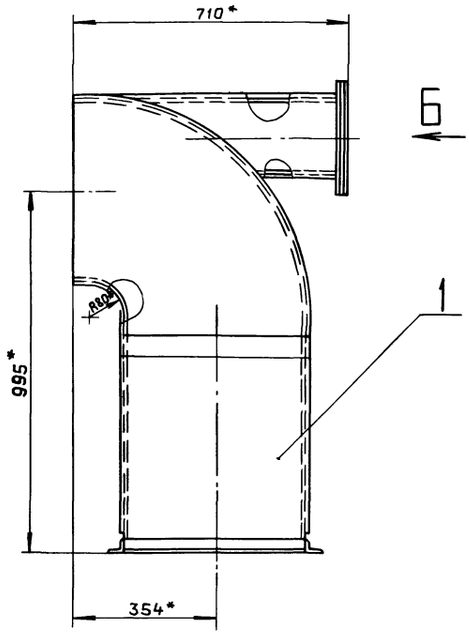

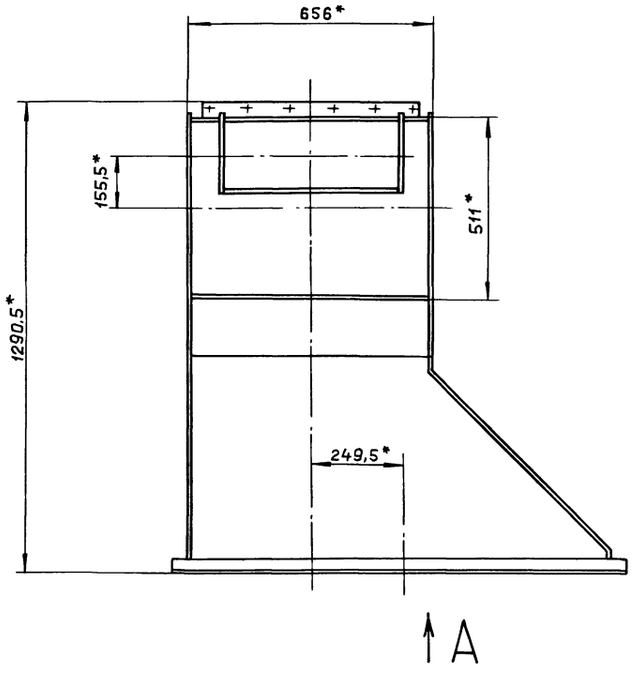

Вид А

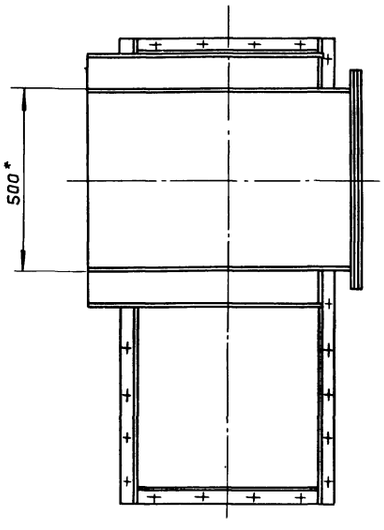

Вид Б

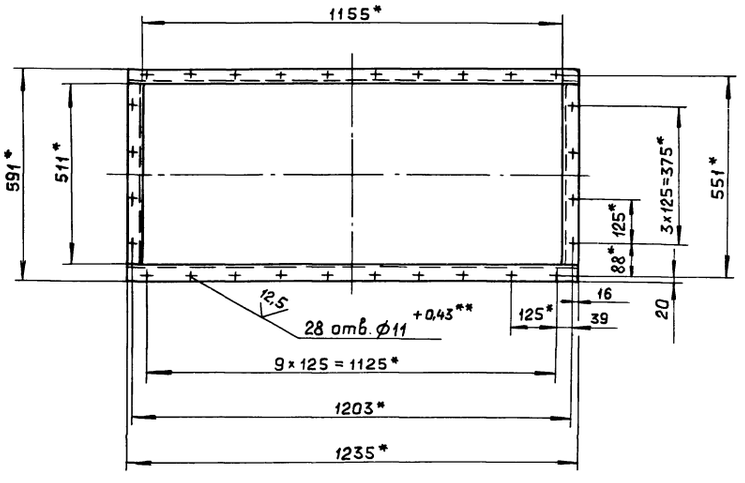

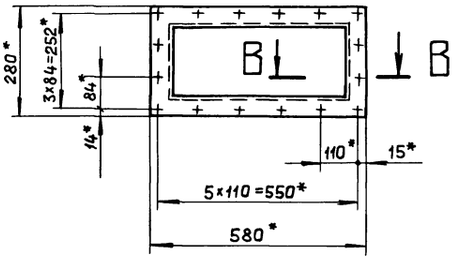

В-В
М1:1

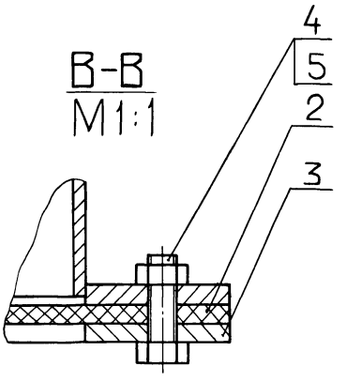

1.* Размеры для справок.

2.** Обработать по сопрягаемой детали.

Изм.	Лист	№ докум.	Подп.	Дата	Д20А.801.000 СБ		
Разраб.		Мюнтер		25.12.89	Отвод	Лит.	Масса 87	Масштаб 1:10
Пров.		Мюнтер				И		
Т.контр.						Лист	Листов 1	
Нач.отд.		Вольский				ГПИ горьковский САНТЕХПРОЕКТ		
Н.контр.		Мюнтер						
Утв.								

Копировал: Ганкова 23296-06 32 Формат А2

Инв.№подл. | Подп. и дата | Взам.инв.№ | Инв.№дубл. | Подп. и дата

Формат	Зона	Поз.	Обозначение	Наименование	Кол.	Примечание
				Документация		
А2			Д20А.801.010 СБ	Сборочный чертеж		
				Сборочные единицы		
А4		1	Д20А.801.020	Отвод	1	
А4		2	Д20А.801.030	Переход	1	

Изм.	Лист	№ докум.	Подп.	Дата
Разраб.		Мюнтер		25.4.88
Пров.		Мюнтер		
Нач.отд				
Н.контр.		Мюнтер		
Утв.				

Д20А.801.010

Отвод

Лит.	Лист	Листов
И		1

Госстрой СССР
ГПИ Горьковский
САНТЕХПРОЕКТ

Формат А4

Д20А.801.002

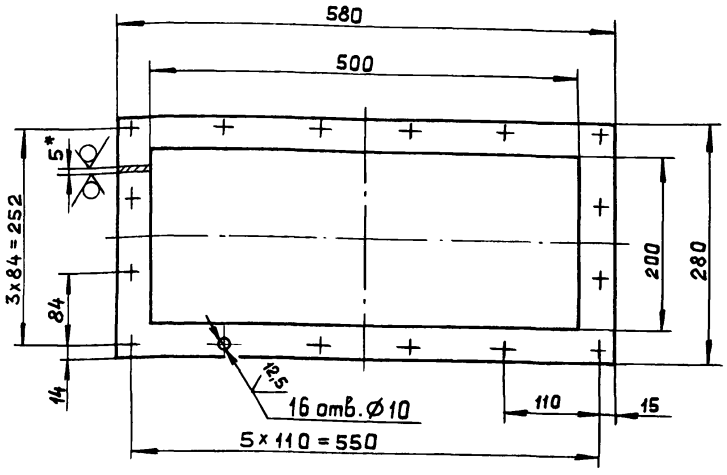

1. Размеры для справок.
2. H16, h16, ± IT16/2

Изм.	Лист	№ докум.	Подп.	Дата
Разраб.		Мюнтер		25.4.88
Пров.		Мюнтер		
Т.контр.				
Н.контр.		Мюнтер		
Утв.				

Фланец

Лит.	Масса	Масштаб
И	2,45	1:5

Лист	Листов 1

Лист Б-ПН-5 ГОСТ 19903-74
ВСт3сп ГОСТ 14637-79

Госстрой СССР
ГПИ Горьковский
САНТЕХПРОЕКТ

Копировал: Ганкова Формат А4

Формат	Зона	Поз.	Обозначение	Наименование	Кол.	Примечание
				Документация		
А2			Д20А.801.020 СБ	Сборочный чертеж		
				Детали		
А4		1	Д20А.801.004	Фланец	1	
А4		2	Д20А.801.005	Стенка	2	
А4		3	Д20А.801.006	Стенка	2	
Б4		4	Д20А.801.007	Стенка		
				Лист Б-ПН-3 ГОСТ 19903-74		
				3-Ш-Н-ВСт3спГОСТ 16523-70		
				(494×245) h16	1	2.85кг.
А4		5	Д20А.801.008	Стенка	1	
А3		6	Д20А.801.009	Стенка	1	
Б4		7	Д20А.801.011	Стенка		
				Лист Б-ПН-3 ГОСТ 19903-74		
				3-Ш-Н-ВСт3спГОСТ 16523-70		
				(494-697) h16	1	8.11кг.

Изм.	Лист	№ докум.	Подп.	Дата
Разраб.		Мюнтер		25.4.88
Пров.		Мюнтер		
Нач.отд				
Н.контр.		Мюнтер		
Утв.				

Д20А.801.020

Отвод

Лит.	Лист	Листов
И		1

Госстрой СССР
ГПИ Горьковский
САНТЕХПРОЕКТ

Формат А4

Д20А.801.004

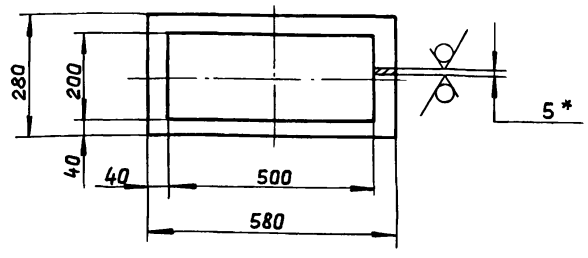

1.* Размеры для справок.
2. H16, h16.

Изм.	Лист	№ докум.	Подп.	Дата
Разраб.		Мюнтер		25.4.88
Пров.		Мюнтер		
Т.контр.				
Н.контр.		Мюнтер		
Утв.				

Фланец

Лит.	Масса	Масштаб
И	2,45	1:10

Лист	Листов 1

Лист Б-ПН-5 ГОСТ 19903-74
ВСт3сп ГОСТ 14637-79

Госстрой СССР
ГПИ Горьковский
САНТЕХПРОЕКТ

Копировал: Ганкова 23296-06 33 Формат А4

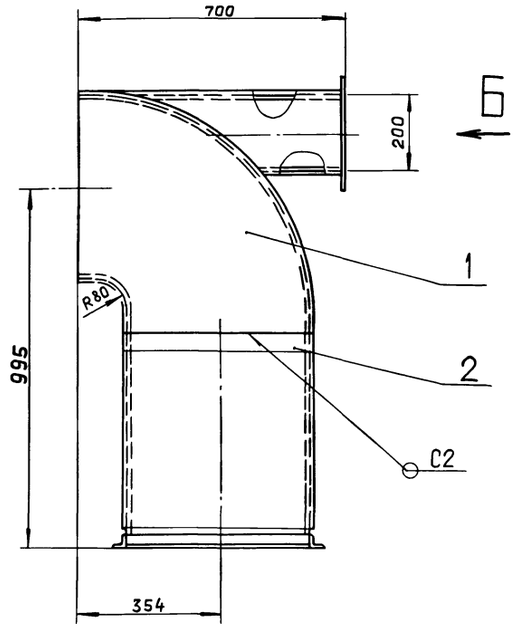

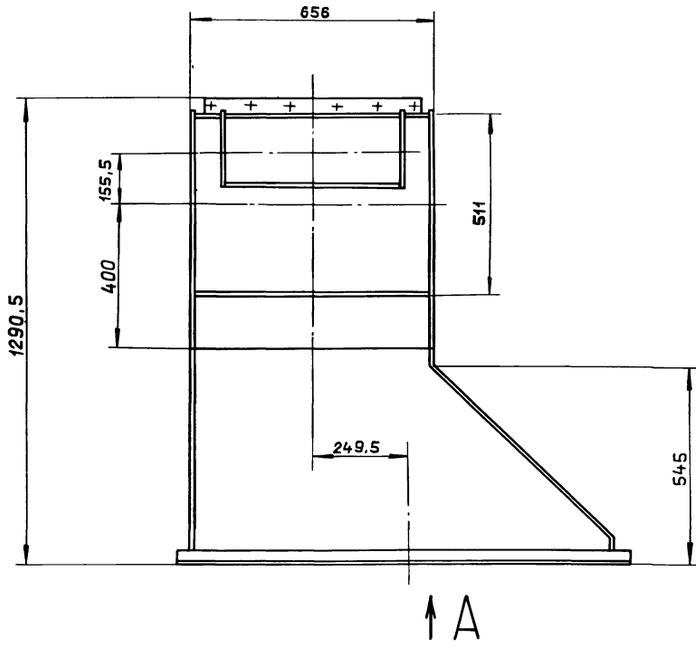

Вид А

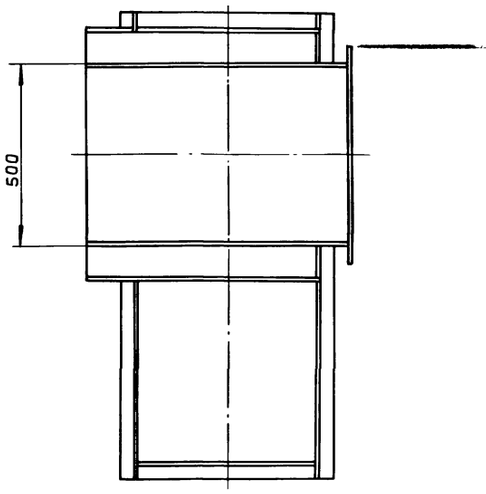

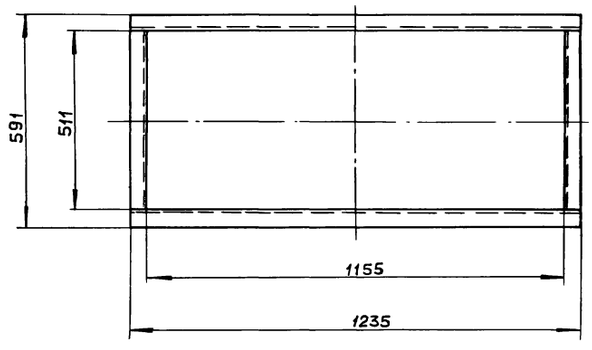

В-В
М1:1

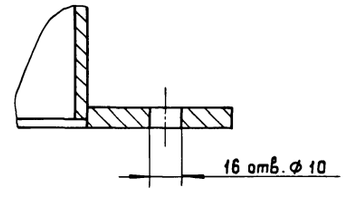

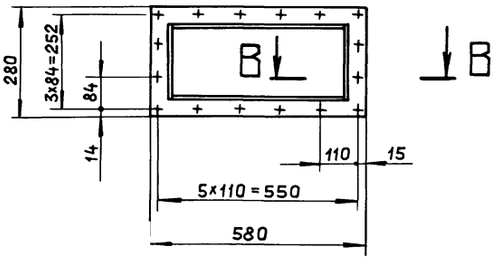

1. Размеры для справок.
2. Сварные швы по ГОСТ 5264-80.

						Д20А.801.010 СБ	
Изм.	Лист	№ докум.	Подп.	Дата	Отвод	Лит.	Масса	Масштаб
Разраб.		Мюнтер		25.12.89		И	83	1:10
Пров.		Мюнтер				Лист	Листов 1
Т.контр.						ГОССТРОЙ СССР ГПИ ГОРЬКОВСКИЙ САНТЕХПРОЕКТ	
Нач.отд.							
Н.контр.		Мюнтер					
Утв.							

Инв.№подл. | Подп. и дата | Взам.инв.№ | Инв.№дубл. | Подп. и дата

Д20А.801.020 СБ

Типовой проект 903-1-265.88 Альбом 6 часть 1

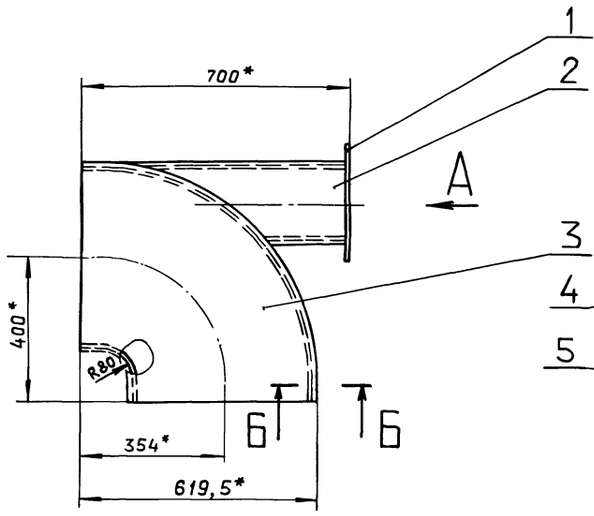

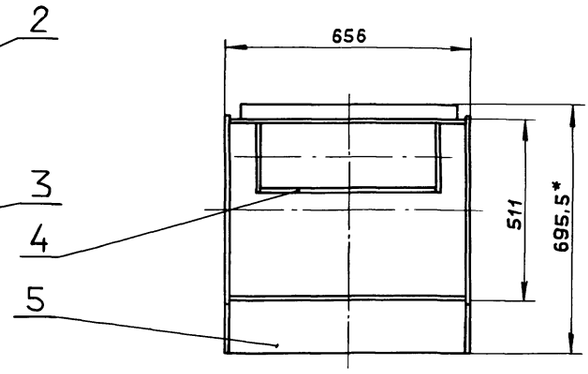

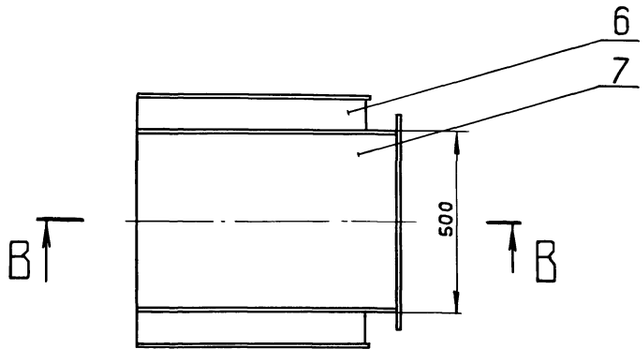

В – В

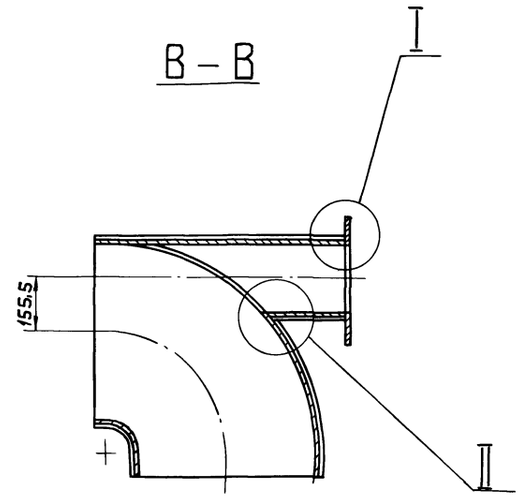

I
M1:1

II
M1:1

Вид А

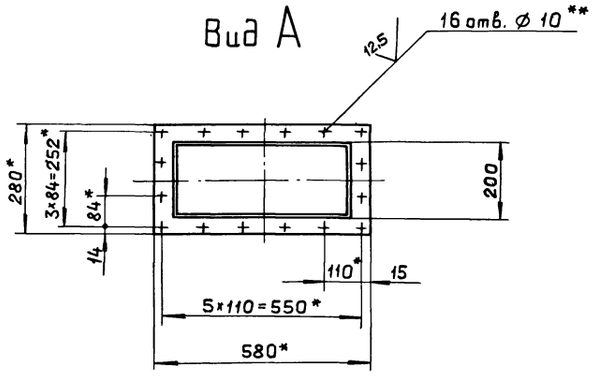

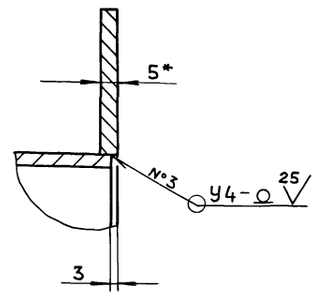

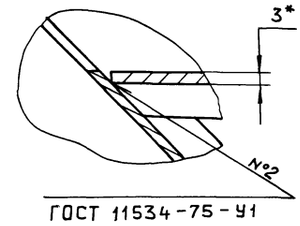

1.*Размеры для справок.

2.**Обработать по сопрягаемой детали.

3.h16,± $\frac{IT16}{2}$

4.Сварные швы по ГОСТ 5264-80 кроме указанных особо.

Б – Б
M1:1

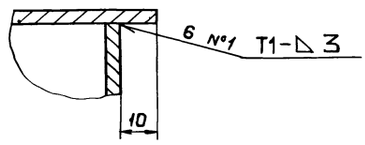

						Д20А.801.020 СБ	
Изм.	Лист	№ докум.	Подп.	Дата			Лит. / Масса / Масштаб
Разраб.		Мюнтер		25.VIII.88	Отвод		И / 42 / 1:10
Пров.		Мюнтер					Лист / Листов 1
Т.контр.							Госстрой СССР ГПИ Горьковский САНТЕХПРОЕКТ
Нач.отд.							
Н.контр.		Мюнтер					
Утв.							

Инв.№подл. | Подп. и дата | Взам.инв.№ | Инв.№дубл. | Подп. и дата

Копировал: Ганкова 23296-06 35 формат А2

Альбом 6 часть 1

Типовой проект 903-1-265.88

Д20А.801.005

25 (√)

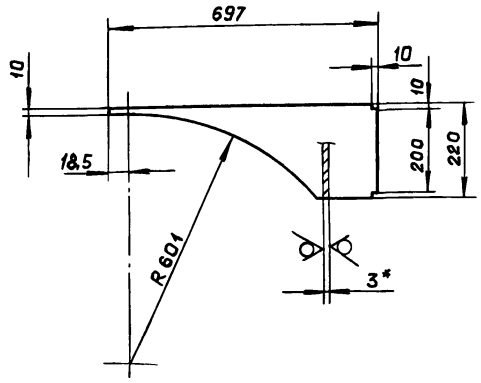

1.* Размеры для справок.

2. $h16, \pm \frac{IT16}{2}$

Изм.	Лист	№ докум.	Подп.	Дата
Разраб.		Мюнтер		25.4.88
Пров.		Мюнтер		
Т.контр.				
Н.контр.		Мюнтер		
Утв.				

Д20А.801.005

Стенка

Лит.	Масса	Масштаб
И	1.77	1:10

Лист | Листов 1

Лист Б-ПН-3 ГОСТ 19903-74 3-IV-Н-ВСт3сп ГОСТ 16523-70

Госстрой СССР ГПИ Горьковский САНТЕХПРОЕКТ

Формат А4

Инв.№подл. | Подп. и дата | Взам.инв.№ | Инв.№дубл. | Подп. и дата

Д20А.801.006

25 (√)

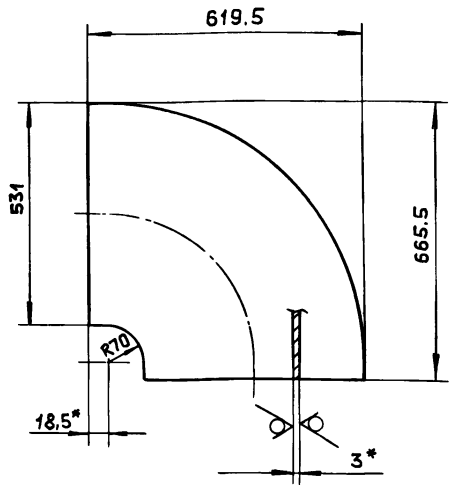

1*. Размеры для справок.

2. $h16, \pm \frac{IT16}{2}$

Изм.	Лист	№ докум.	Подп.	Дата
Разраб.		Мюнтер		25.4.88
Пров.		Мюнтер		
Т.контр.				
Н.контр.		Мюнтер		
Утв.				

Д20А.801.006

Стенка

Лит.	Масса	Масштаб
И	6.59	1:10

Лист | Листов 1

Лист Б-ПН-3 ГОСТ 19903-74 3-IV-Н-ВСт3сп ГОСТ 16523-70

Госстрой СССР ГПИ Горьковский САНТЕХПРОЕКТ

Формат А4

Инв.№подл. | Подп. и дата | Взам.инв.№ | Инв.№дубл. | Подп. и дата

Д20А.801.009

25 (√)

Развертка

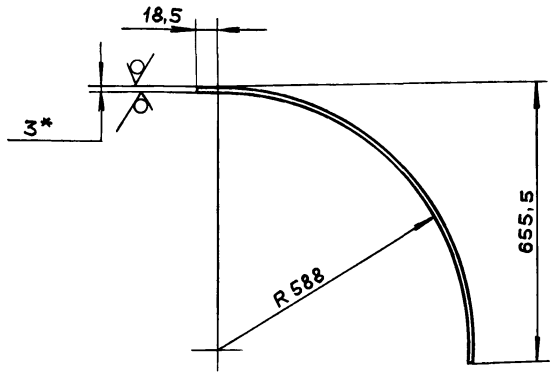

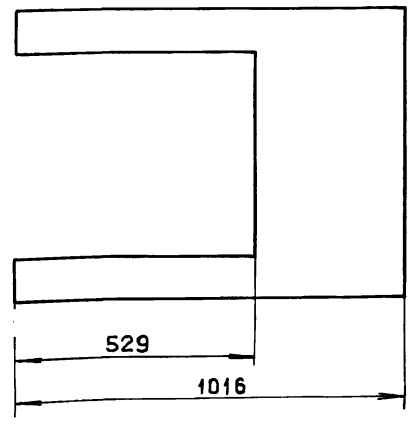

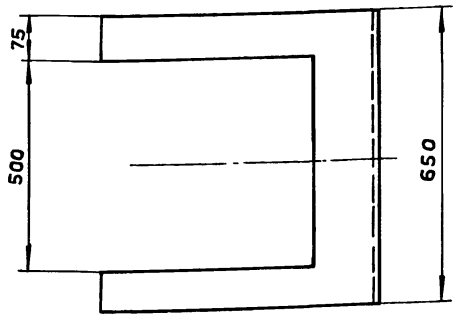

1* Размеры для справок

2. $h16, \pm \frac{IT16}{2}$

Изм.	Лист	№ докум.	Подп.	Дата
Разраб.		Мюнтер		25.4.88
Пров.		Мюнтер		
Т.контр.				
Н.контр.		Мюнтер		
Утв.				

Д20А.801.009

Стенка

Лит.	Масса	Масштаб
И	8,5	1:10

Лист | Листов

Лист Б-ПН-3 ГОСТ 19903-74 3-IV-Н-ВСт3сп ГОСТ 16523-70

Госстрой СССР ГПИ Горьковский САНТЕХПРОЕКТ

Инв.№подл. | Подп. и дата | Взам.инв.№ | Инв.№дубл. | Подп. и дата

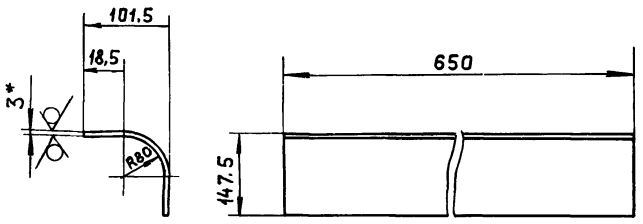

1*. Размеры для справок

2. $h16,\pm\frac{IT16}{2}$

Изм.	Лист	№ докум.	Подп.	Дата
Разраб.		Мюнтер		25.5.88
Пров.		Мюнтер		
Т.контр.				
Н.контр.		Мюнтер		
Утв.				

Д20А.801.008

Стенка

Лит.	Масса	Масштаб
И	3.18	1:10

Лист	Листов 1

Лист 6-ПН-3 ГОСТ 19903-74
3-Ф-Н-ВСт3сп ГОСТ 16523-70

Госстрой СССР
ГПИ Горьковский
САНТЕХПРОЕКТ

Формат А4

Формат	Зона	Поз.	Обозначение	Наименование	Кол.	Примечание
				Документация		
А3			Д20А.801.030 СБ	Сборочный чертеж		
				Детали		
А4		1	Д20А.801.013	Стенка	1	
Б Ч		2	Д20А.801.014	Уголок		
				Уголок 40х40х5-Б-ГОСТ 8509-72		
				ВСт3сп ГОСТ 535-79		
				L=511 h16	2	1.49кг
Б Ч		3	Д20А.801.015	Уголок		
				Уголок 40х40х5-Б-ГОСТ 8509-72		
				ВСт3сп ГОСТ 535-79		
				L=1235 h16	2	3.66кг
А4		4	Д20А.801.016	Стенка	1	
А4		5	Д20А.801.013 -01	Стенка	1	

Изм.	Лист	№ докум.	Подп.	Дата
Разраб.		Мюнтер		25.5.88
Пров.		Мюнтер		
Нач.отд.				
Н.контр.		Мюнтер		
Утв.				

Д20А.801.030

Переход

Лит.	Лист	Листов
И		1

Госстрой СССР
ГПИ Горьковский
САНТЕХПРОЕКТ

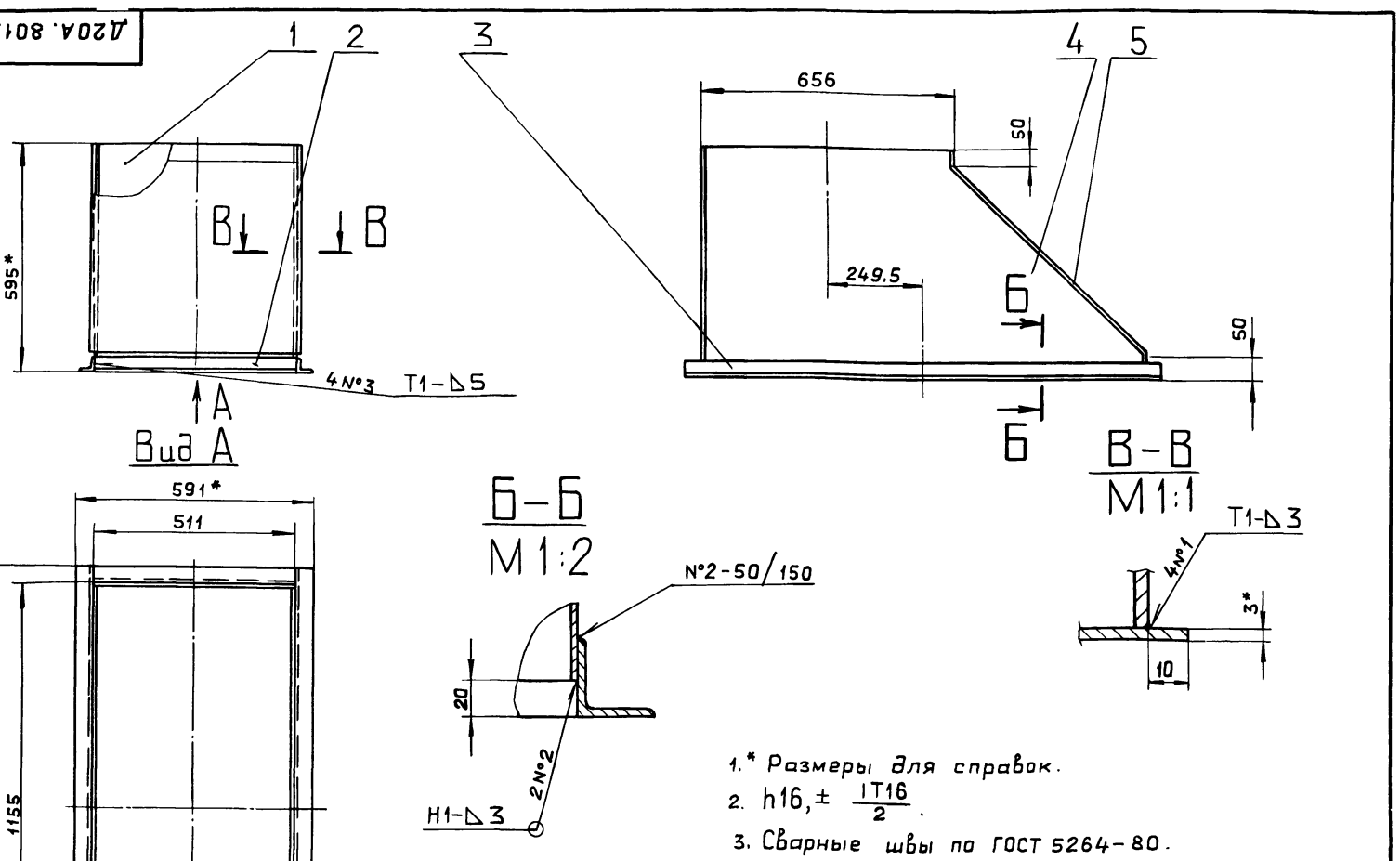

1.* Размеры для справок.

2. $h16,\pm\frac{IT16}{2}$.

3. Сварные швы по ГОСТ 5264-80.

Изм.	Лист	№ докум.	Подп.	Дата
Разраб.		Мюнтер		25.4.88
Пров.		Мюнтер		
Т.контр.				
Н.контр.		Мюнтер		
Утв.				

Д20А.801.030 СБ

Переход

Лит.	Масса	Масштаб
И	40.5	1:10

Лист	Листов 1

Госстрой СССР
ГПИ Горьковский
САНТЕХПРОЕКТ

Альбом 6 часть 1

Типовой проект 903-1-26.88

Д20А.801.013

$\sqrt{}^{25}$ ($\sqrt{}$)

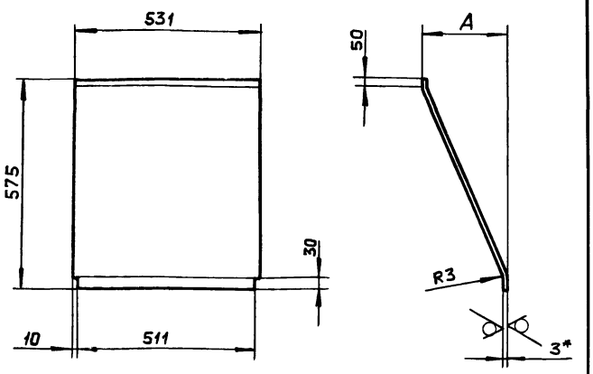

Обозначение	A, мм	Масса, кг.
Д20А.801.013	—	7.13
-01	502	10.38

1*. Размеры для справок.

2. h16, $\pm \frac{IT16}{2}$

Изм.	Лист	№ докум.	Подп.	Дата
Разраб.		Мюнтер		25.4.88
Пров.		Мюнтер		
Т.контр.				
Н.контр.		Мюнтер		
Утв.				

Д20А.801.013

Стенка

Лит	Масса	Масштаб
И	см. табл.	—

Лист | Листов 1

Лист 6-ПН-3 ГОСТ 19903-74 / 3-IV-Н-ВСт.3сп ГОСТ 16523-70

Госстрой СССР ГПИ Горьковский САНТЕХПРОЕКТ

Формат А4

Инв. № подл. | Подп. и дата | Взам. инв. № | Инв. № дубл. | Подп. и дата

Д20А.801.016

$\sqrt{}$ ($\sqrt{}$)

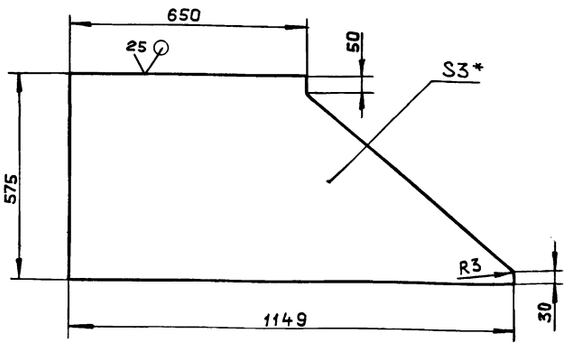

1.* Размеры для справок.

2. h16, $\pm \frac{IT16}{2}$.

Изм.	Лист	№ докум.	Подп.	Дата
Разраб.		Мюнтер		25.4.88
Пров.		Мюнтер		
Т.контр.				
Н.контр.		Мюнтер		
Утв.				

Д20А.801.016

Стенка

Лит.	Масса	Масштаб
И	12,38	1:10

Лист | Листов 1

Лист 6-ПН-3 ГОСТ 19903-74 / 3-IV-Н-ВСт.3сп ГОСТ 16523-70

Госстрой СССР ГПИ Горьковский САНТЕХПРОЕКТ

Формат А4

Инв. № подл. | Подп. и дата | Взам. инв. № | Инв. № дубл. | Подп. и дата

Формат	Зона	Поз.	Обозначение	Наименование	Кол.	Примечание
				Документация		
А2			Д20А.802.000СБ	Сборочный чертеж		
				Детали		
А4		1	Д20А.800.032-01	Патрубок	1	
А4		2	Д20А.800.033-01	Патрубок	1	
А4		3	Д20А.800.034-01	Патрубок	1	
А4		4	Д20А.800.035-01	Труба	1	
Б4		5	Д20А.802.001	Ребро		
				Лист АД1-5 ГОСТ 21631-76		
				(50×704) h16 $\sqrt{}^{25}$	2	1,38кг.
А4		6	Д20А.802.002	Стенка	2	
Б4		7	Д20А.802.003	Ребро		
				Лист АД1-5 ГОСТ 21631-76		
				(50×591) h16 $\sqrt{}^{25}$	2	0,4кг.
Б4		8	Д20А.802.004	Ребро		
				Лист АД1-5 ГОСТ 21631-76		
				(50×660) h16 $\sqrt{}^{25}$	2	0.44кг.
А4		9	Д20А.802.005	Стенка	1	
А4		10	Д20А.802.006	Патрубок	1	

Изм.	Лист	№ докум.	Подп.	Дата
Разраб.		Мюнтер		25.4.88
Пров.		Мюнтер		
Нач.отд.				
Н.контр.		Мюнтер		
Утв.				

Д20А.802.000

Короб

Лит.	Лист	Листов
И	1	2

Госстрой СССР ГПИ Горьковский САНТЕХПРОЕКТ

Формат А4

Инв. № подл. | Подп. и дата | Взам. инв. № | Инв. № дубл. | Подп. и дата

Формат	Зона	Поз.	Обозначение	Наименование	Кол.	Примечание
А4		11	Д20А.802.007	Фланец	1	
Б4		12	Д20А.802.008	Уголок		
				Уголок АД31Т 50×35×5×5		
				ГОСТ 8617-75		
				ГОСТ 13738-80		
				L=511 h16 $\sqrt{}^{25}$	2	0,57кг
А4		13	Д20А.802.009	Стенка	1	
Б4		14	Д20А.802.011	Уголок		
				Уголок АД31Т 50×35×5×5		
				ГОСТ 8617-75		
				ГОСТ 13738-80		
				L=1235 h16 $\sqrt{}^{25}$	2	1,4кг.
Б4		15	Д20А.802.012	Накладка		
				Лист АД1-5 ГОСТ 21631-76		
				(50×90) h16 $\sqrt{}^{25}$	4	0.06кг.
А4		16	Д20А.802.013	Дно	1	
				Стандартные изделия		
		17		Колпак 32		
				ГОСТ 8962-75	1	

Инв. № подл. | Подп. и дата | Взам. инв. № | Инв. № дубл. | Подп. и дата

Изм.	Лист	№ докум.	Подп.	Дата

Д20А.802.000

Лист 2

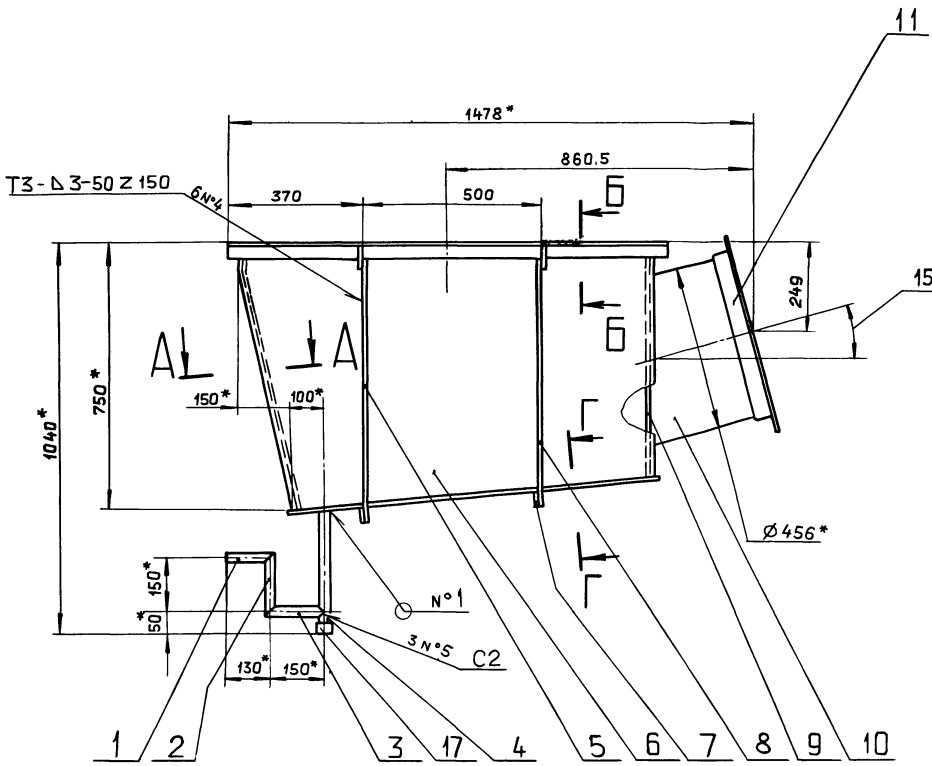

А–А
М1:2

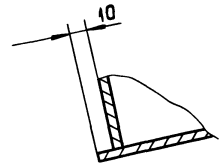

Г–Г
М1:2 повернуто

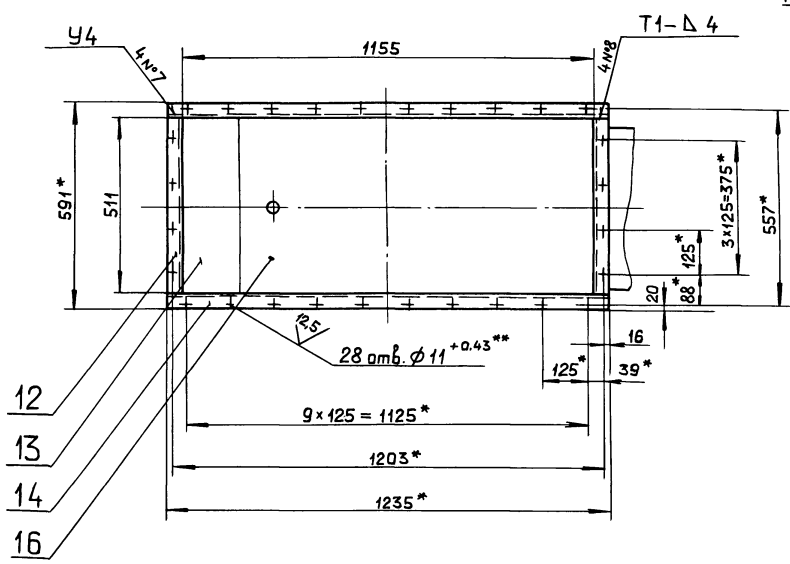

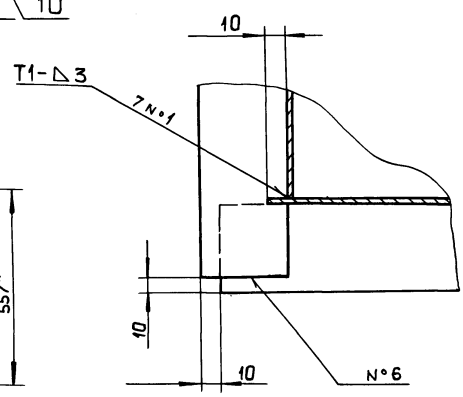

Вид В повернуто

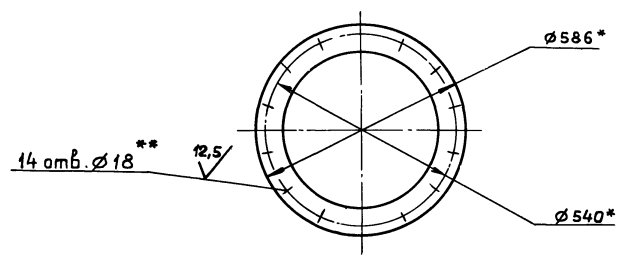

Б–Б
М1:2

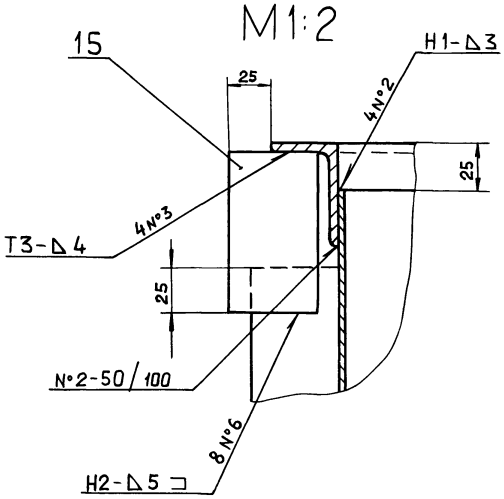

1.* Размеры для справок.

2.** Обработать по сопрягаемой детали.

3 Н16, h16, ± IT16/2

4. Сварные швы по ГОСТ 14806-80.

						Д20А.802.000 СБ	
Изм.	Лист	№ докум.	Подп.	Дата		Лит.	Масса	Масштаб
Разраб.		Мюнтер		25.7.88	Короб	И	33	1:10
Пров.		Мюнтер				Лист	Листов 1
Т.контр.						Госстрой СССР ГПИ Горьковский САНТЕХПРОЕКТ	
Н.контр.		Мюнтер					
Утв.							

Инв. № подл. | Подп. и дата | Взам. инв. № | Инв. № дубл. | Подп. и дата

Альбом 6 часть 1
Типовой проект 903-1-265.88

Д20А.802.002

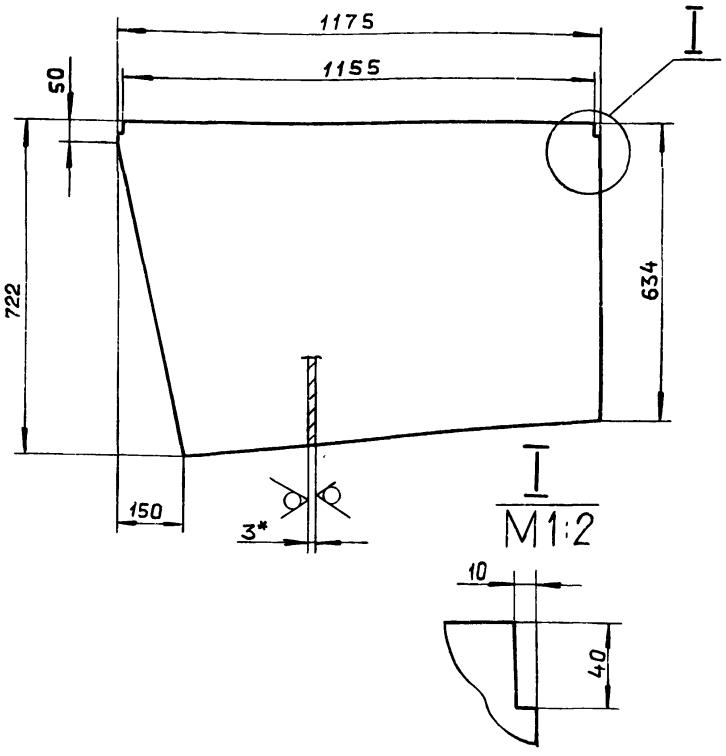

1*. Размеры для справок.

2. h16, $\pm \frac{IT16}{2}$

Изм.	Лист	№ докум.	Подп.	Дата
Разраб.		Мюнтер		25.4.88
Пров.		Мюнтер		
Т.контр.				
Н.контр.		Мюнтер		
Утв.				

Д20А.802.002

Стенка

Лит.	Масса	Масштаб
И	5,11	1:10

Лист | Листов 1

Лист АД1-3
ГОСТ 21631-76

Госстрой СССР
ГПИ Горьковский
САНТЕХПРОЕКТ

Формат А4

Д20А.802.005

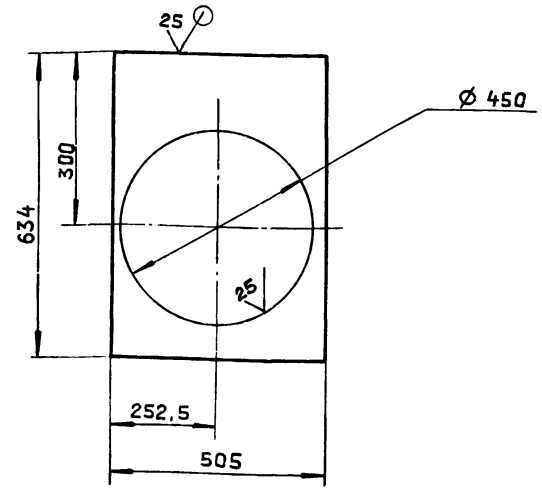

H16, h16, $\pm \frac{IT16}{2}$

Изм.	Лист	№ докум.	Подп.	Дата
Разраб.		Мюнтер		25.4.88
Пров.		Мюнтер		
Т.контр.				
Н.контр.		Мюнтер		
Утв.				

Д20А.802.005

Стенка

Лит.	Масса	Масштаб
И	0.86	1:10

Лист | Листов 1

Лист АД1-3
ГОСТ 21631-76

Госстрой СССР
ГПИ Горьковский
САНТЕХПРОЕКТ

Формат А4

Д20А.802.006

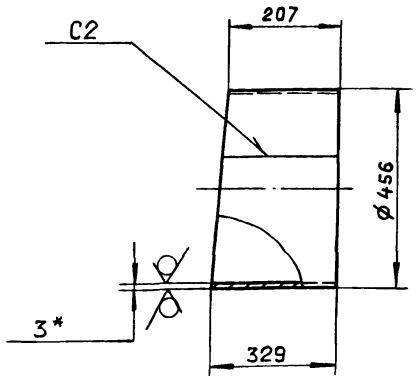

1*. Размеры для справок.

2. h16.

3. Сварные швы по ГОСТ 14806-80.

Изм.	Лист	№ докум.	Подп.	Дата
Разраб.		Мюнтер		25.4.88
Пров.		Мюнтер		
Т.контр.				
Н.контр.		Мюнтер		
Утв.				

Д20А.802.006

Патрубок

Лит.	Масса	Масштаб
И	2,48	1:10

Лист | Листов 1

Лист АД1-3
ГОСТ 21631-76

Госстрой СССР
ГПИ Горьковский
САНТЕХПРОЕКТ

Формат А4

Д20А.802.007

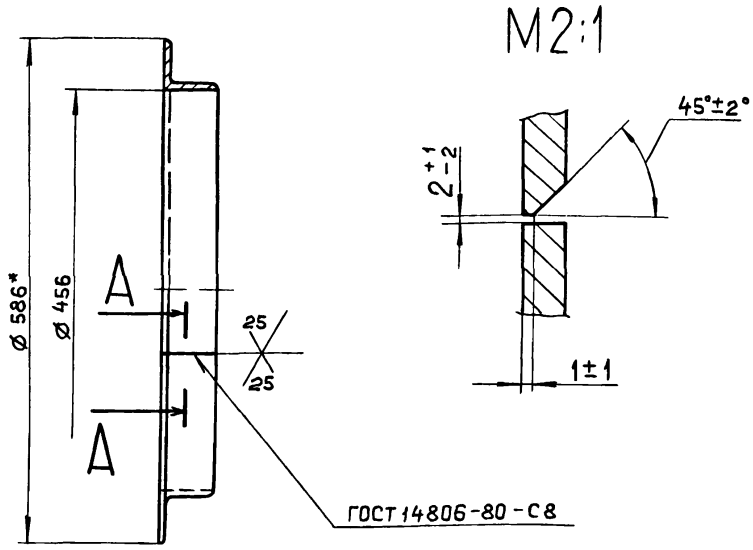

1.* Размеры для справок.

2. h16.

Изм.	Лист	№ докум.	Подп.	Дата
Разраб.		Мюнтер		25.4.88
Пров.		Мюнтер		
Т.контр.				
Н.контр.		Мюнтер		
Утв.				

Д20А.802.007

Фланец

Лит.	Масса	Масштаб
И	2,39	1:5

Лист | Листов 1

Уголок АД31Т 63х63х5х5
ГОСТ 8617-75
ГОСТ 13738-80

Госстрой СССР
ГПИ Горьковский
САНТЕХПРОЕКТ

Копировал Ганкова 23296-06 40 Формат А4

Д20А.802.009

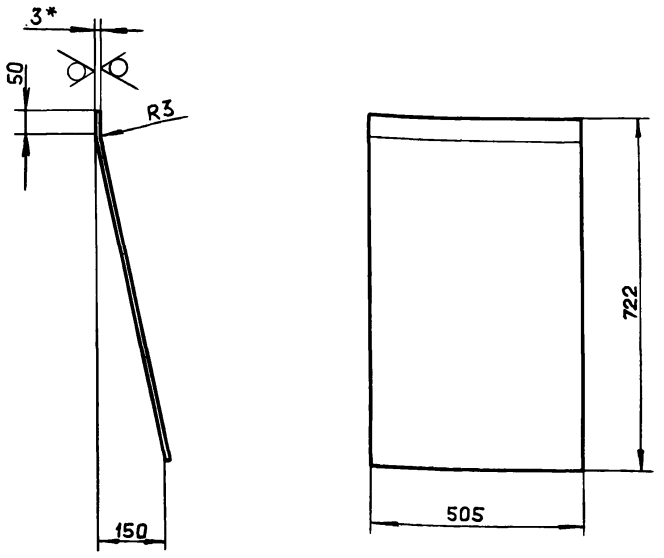

1.* Размеры для справок.

2. h16, $\pm \frac{IT16}{2}$

Изм.	Лист	№ докум.	Подп.	Дата
Разраб.		Мюнтер		25.12.88
Пров.		Мюнтер		
Т.контр.				
Н.контр.		Мюнтер		
Утв.				

Д20А.802.009

Стенка

Лит.	Масса	Масштаб
И	3.07	1:10

Лист | Листов 1

Лист АД1-3 ГОСТ 21631-76

Госстрой СССР ГПИ Горьковский САНТЕХПРОЕКТ

Формат А4

Д20А.802.013

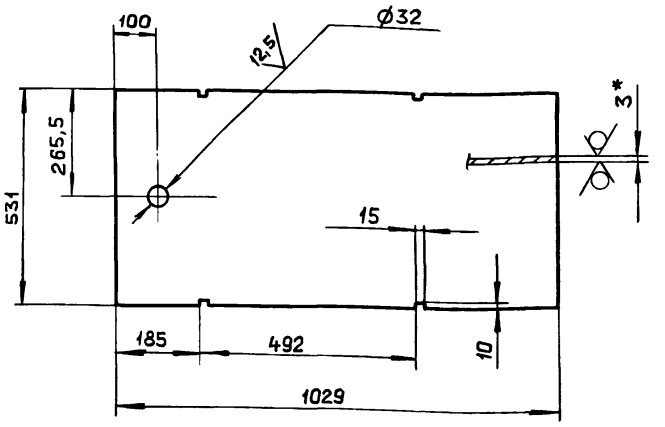

1.* Размеры для справок.

2. h16, $\pm \frac{IT16}{2}$

Изм.	Лист	№ докум.	Подп.	Дата
Разраб.		Мюнтер		25.12.88
Пров.		Мюнтер		
Т.контр.				
Н.контр.		Мюнтер		
Утв.				

Д20А.802.013

Дно

Лит.	Масса	Масштаб
И	4.38	1:10

Лист | Листов 1

Лист АД1-3 ГОСТ 21631-76

Госстрой СССР ГПИ Горьковский САНТЕХПРОЕКТ

Формат А4

Формат	Зона	Поз.	Обозначение	Наименование	Кол.	Примечание
				Документация		
А3			Д20А.803.000 СБ	Сборочный чертеж		
				Сборочные единицы		
А4		1	Д20А.803.010	Переход	1	
А4		2	Д20А.803.020	Отвод	1	

Изм.	Лист	№ докум.	Подп.	Дата
Разраб.		Мюнтер		25.12.88
Пров.		Мюнтер		
Нач.отд.		Вольский		
Н.контр.		Мюнтер		
Утв.				

Д20А.803.000

Короб

Лит.	Лист	Листов
И		1

Госстрой СССР ГПИ Горьковский САНТЕХПРОЕКТ

Формат А4

Формат	Зона	Поз.	Обозначение	Наименование	Кол.	Примечание
				Документация		
А3		1	Д20А.803.001	Обечайка	1	
Б4		2	Д20А.803.002	Уголок		
				Уголок 45х45х5-Б-ГОСТ8509-72		
				ВСт.3сп ГОСТ 535-79		
				L=650 h16	2	2,19кг
Б4		3	Д20А.803.003	Уголок		
				Уголок 45х45х5-Б-ГОСТ8509-72		
				ВСт.3сп ГОСТ 535-79		
				L=420 h16	2	1,42кг.

Изм.	Лист	№ докум.	Подп.	Дата
Разраб.		Мюнтер		25.12.88
Пров.		Мюнтер		
Нач.отд				
Н.контр		Мюнтер		
Утв.				

Д20А.803.010

Переход

Лит.	Лист	Листов
И		1

Госстрой СССР ГПИ Горьковский САНТЕХПРОЕКТ

Типовой проект 903-1-265.88 Альбом 6 часть 1

Д20А.803.000СБ

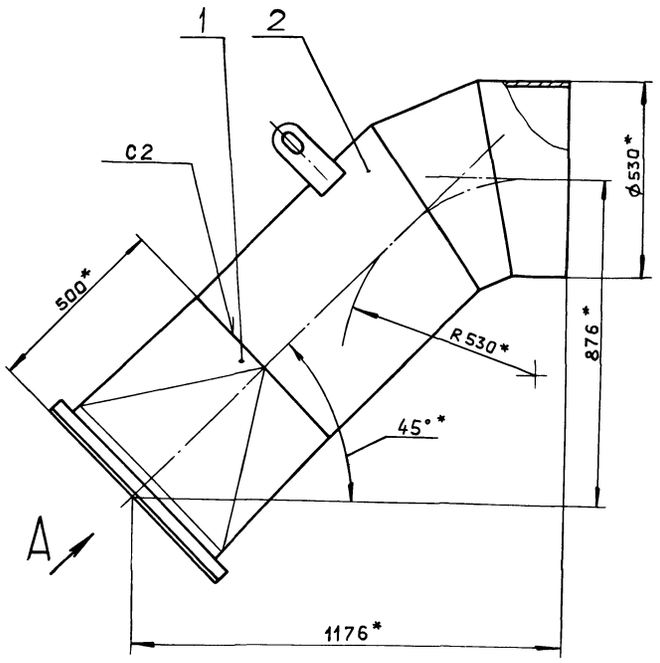

Вид А

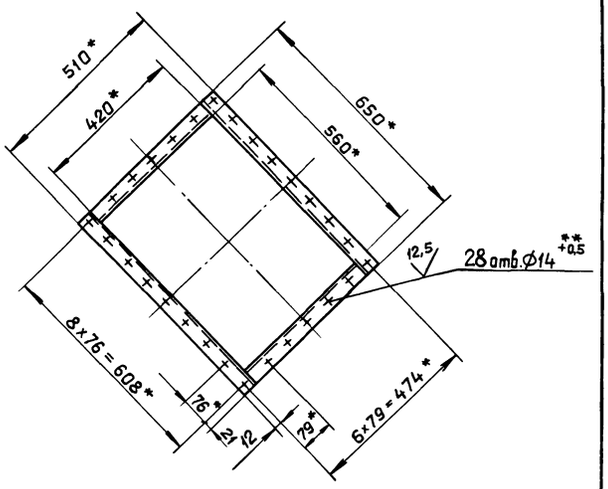

1.* Размеры для справок.

2.** Обработать по сопрягаемой детали.

3. $\pm \frac{IT16}{2}$

4. Сварные швы по ГОСТ 5264-80.

Изм.	Лист	№ докум.	Подп.	Дата
Разраб.		Мюнтер		25.4.88
Пров.		Мюнтер		
Т. контр.				
Нач. отд.		Волгский		
Н. контр.		Мюнтер		
Утв.				

Д20А.803.000 СБ

Короб

Лит.	Масса	Масштаб
И	68	1:10

Лист | Листов 1

Госстрой СССР ГПИ Горьковский САНТЕХПРОЕКТ

Формат А3

Инв.№ подл. | Подп. и дата | Взам. инв.№ | Инв.№ дубл. | Подп. и дата

Д20А.803.010СБ

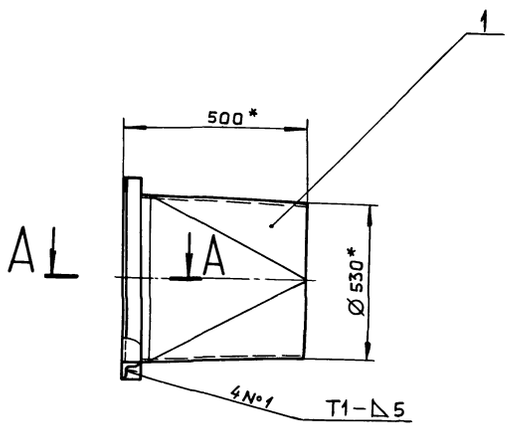

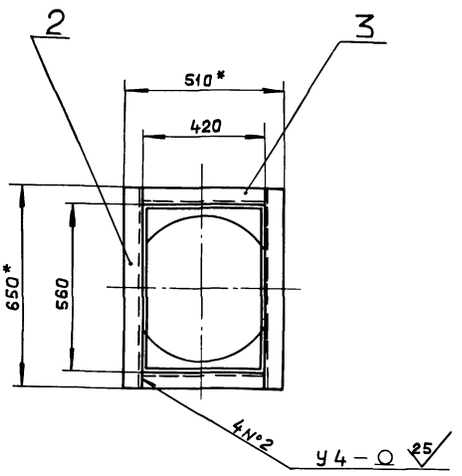

А-А
М1:2

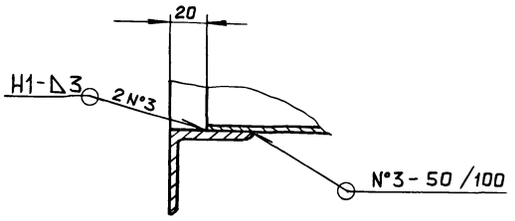

1.* Размеры для справок.

2. $\pm \frac{IT16}{2}$

3. Сварные швы по ГОСТ 5264-80.

Изм.	Лист	№ докум.	Подп.	Дата
Разраб.		Мюнтер		25.4.88
Пров.		Мюнтер		
Т. контр.				
Н. контр.		Мюнтер		
Утв.				

Д20А.803.010 СБ

Переход

Лит.	Масса	Масштаб
И	26,5	1:10

Лист | Листов 1

Госстрой СССР ГПИ Горьковский САНТЕХПРОЕКТ

Формат А3

Инв.№ подл. | Подп. и дата | Взам. инв.№ | Инв.№ дубл. | Подп. и дата

Д20А.803.001

Типовой проект 903-1-265.88 Альбом 6 часть 1

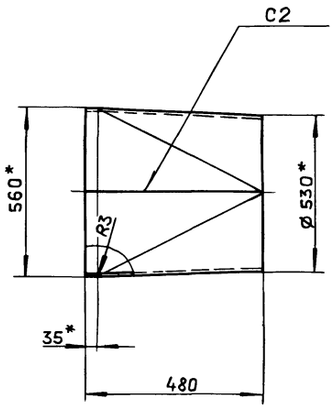

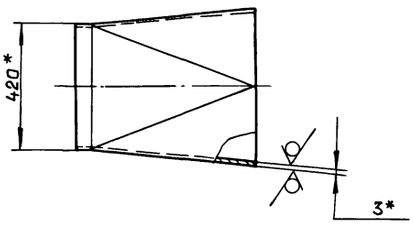

Развертка

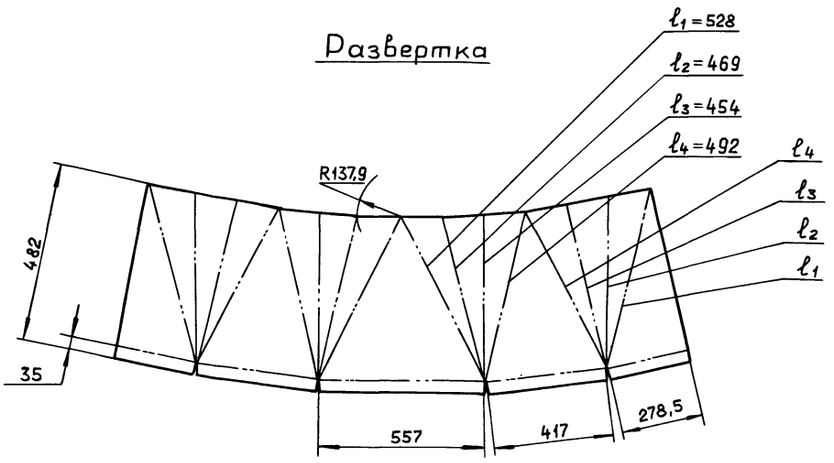

1.* Размеры для справок.

2. h16, $\pm \frac{IT16}{2}$

3. Сварные швы по ГОСТ 5264-80.

					Д20А.803.001		
Изм.	Лист	№ докум.	Подп.	Дата	Обечайка	Лит.	Масса	Масштаб
Разраб.		Мюнтер		25.06.85		И	18.8	1:10
Пров.		Мюнтер				Лист	Листов 1
Т.контр.					Лист Б-ПН-3 ГОСТ 19903-74 / 3-IV-Н-ВСт3сп ГОСТ 16523-70	Госстрой СССР ГПИ Горьковский САНТЕХПРОЕКТ	
Н.контр.		Мюнтер					
Утв.							

Формат А3

Инв. № подл. | Подп. и дата | Взам. инв. № | Инв. № дубл. | Подп. и дата

Д20А.803.020 С6

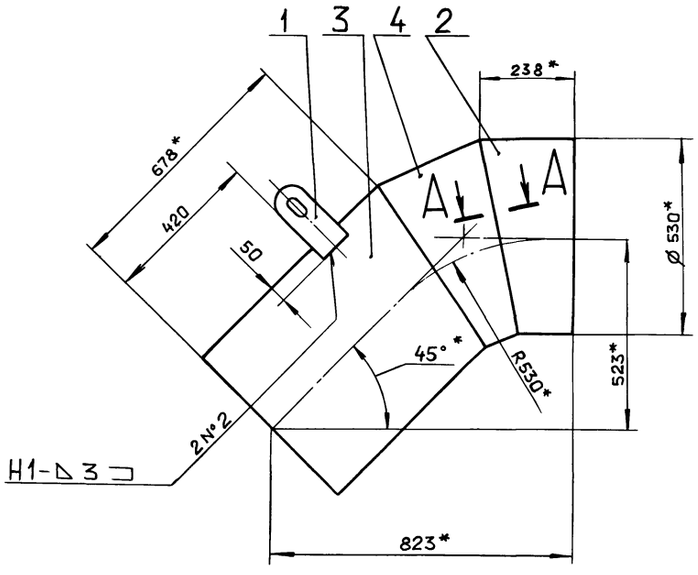

Д–Д
М1:1

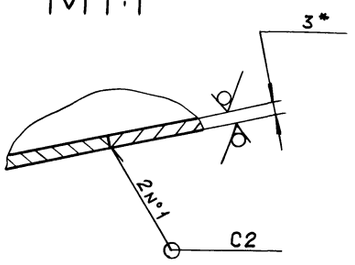

1.* Размеры для справок.

2. Сварные швы по ГОСТ 5264-80.

					Д20А.803.020 С6		
Изм.	Лист	№ докум.	Подп.	Дата	Отвод	Лит.	Масса	Масштаб
Разраб.		Мюнтер		28.06.85		И	41.5	1:10
Пров.		Мюнтер				Лист	Листов 1
Т.контр.						Госстрой СССР ГПИ Горьковский САНТЕХПРОЕКТ	
Н.контр.		Мюнтер					
Утв.							

Инв. № подл. | Подп. и дата | Взам. инв. № | Инв. № дубл. | Подп. и дата

Формат	Зона	Поз.	Обозначение	Наименование	Кол.	Примечание
				Документация		
А3			Д20А.803.020СБ	Сборочный чертеж		
				Детали		
А4		1	Д20А.797.018	Серьга	2	
А3		2	Д20А.804.003 –02	Газоход	1	
		3	–05	Газоход	1	
А3		4	Д20А.804.021	Газоход	1	

Изм.	Лист	№ докум.	Подп.	Дата
Разраб.		Мюнтер		
Пров.		Мюнтер		
Нач.отд.				
Н.контр.		Мюнтер		
Утв.				

Д20А.803.020

Отвод

Лит. | Лист | Листов: 1

Госстрой СССР ГПИ Горьковский САНТЕХПРОЕКТ

Формат А4

Формат	Зона	Поз.	Обозначение	Наименование	Кол.	Примечание
				Документация		
			Д20А.804.000СБ	Сборочный чертеж		*) А3, А2
				Сборочные единицы		
А4		1	Д20А.804.010	Короб	1	
А4		2	Д20А.804.020	Отвод	1	
А4		3	Д20А.804.030	Тройник	1	
А4		4	Д20А.804.040	Отвод	1	
				Детали		
А3		5	Д20А.804.001	Переход	1	
А4		6	Д20А.804.002	Газоход	1	
А3		7	Д20А.804.003-06	Газоход	1	
А3		8	Д20А.804.004	Газоход	1	
А3		9	Д20А.804.003-04	Газоход	1	
А4		10	Д20А.804.005	Прокладка	1	
А3		11	Д20.А.804.003-07	Газоход	1	
				Стандартные изделия		
		12		Болт М16х40.36.019		
				ГОСТ 7798-70	12	
		13		Гайка М16.4.019		
				ГОСТ 5915-70	12	

Изм.	Лист	№ докум.	Подп.	Дата
Разраб.		Ляпин		
Пров.		Ляпин		
Нач.отд.		Вольский		
Н.контр.		Мюнтер		
Утв.				

Д20А.804.000

Газоход наружный левый

Лит. | Лист | Листов: 1

Госстрой СССР ГПИ Горьковский САНТЕХПРОЕКТ

Формат А4

Д20А.804.001

Развертка
М 1:25

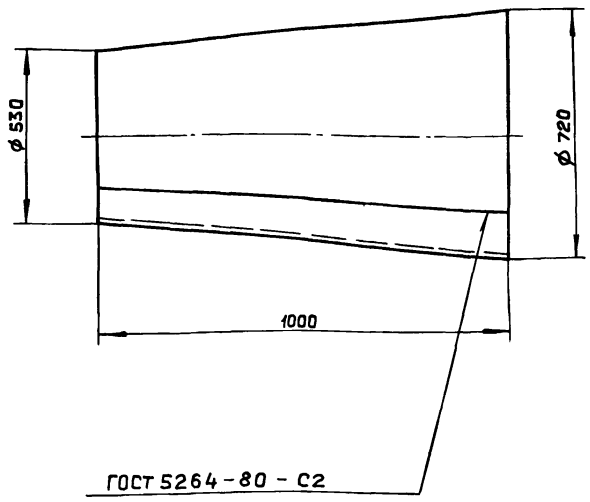

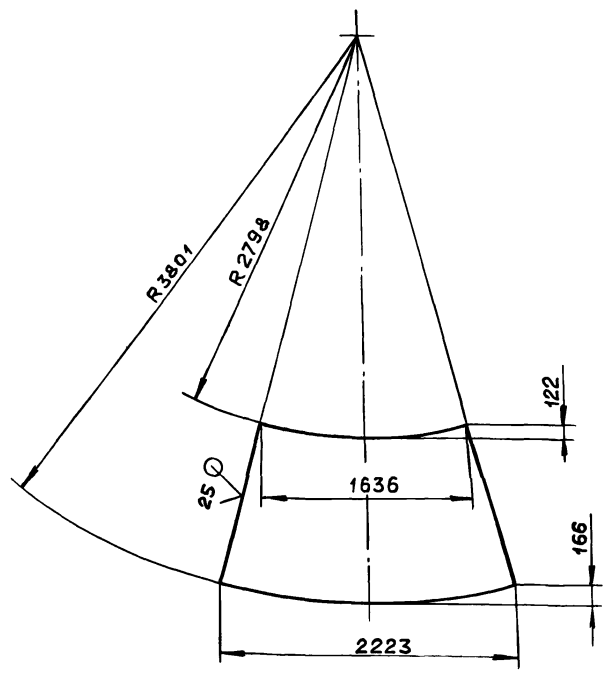

h16 ; $\pm \frac{IT16}{2}$

Изм.	Лист	№ докум.	Подп.	Дата
Разраб.		Ляпин		
Пров.		Ляпин		
Т.контр.				
Н.контр.		Мюнтер		
Утв.				

Д20А.804.001

Переход

Лит.	Масса	Масштаб
И	50	1:10

Лист | Листов 1

Лист Б-ПН-3 ГОСТ 19903-74
3-IV-Н-ВСт3сп ГОСТ 16523-70

Госстрой СССР ГПИ Горьковский САНТЕХПРОЕКТ

Формат А3

Инв. № подл. | Подп. и дата | Взам. инв. № | Инв. № дубл. | Подп. и дата

Типовой проект 903-1-265.88 Альбом 6 часть 1

Д20А.804.000 СБ

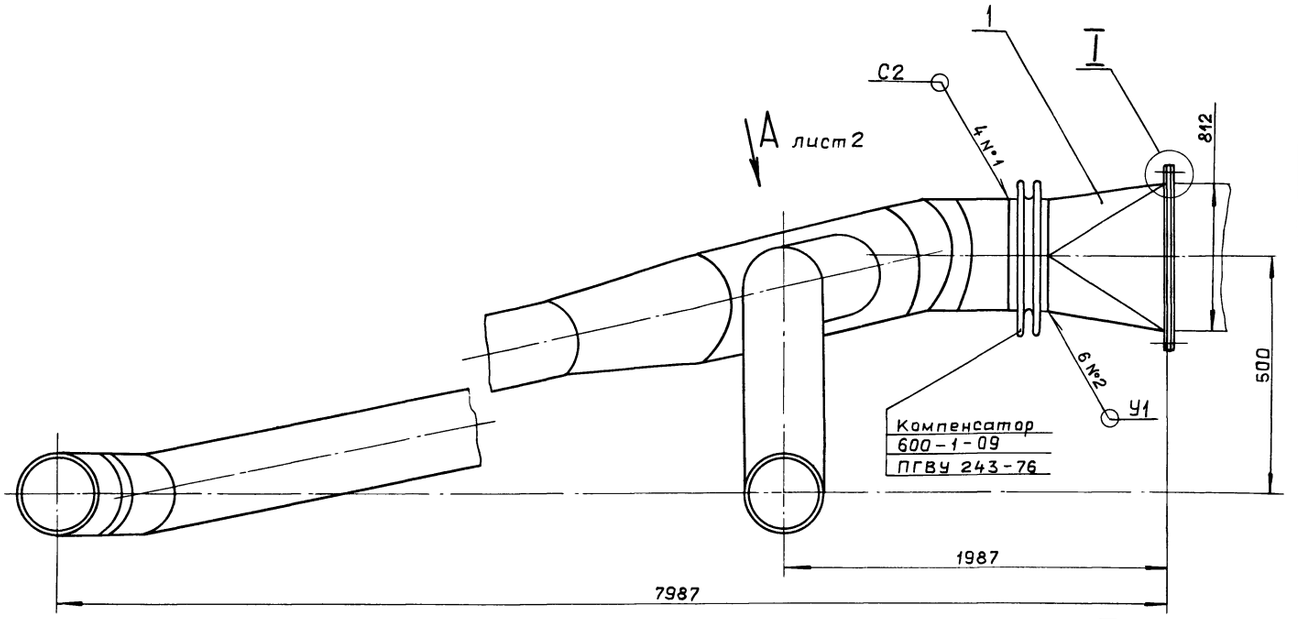

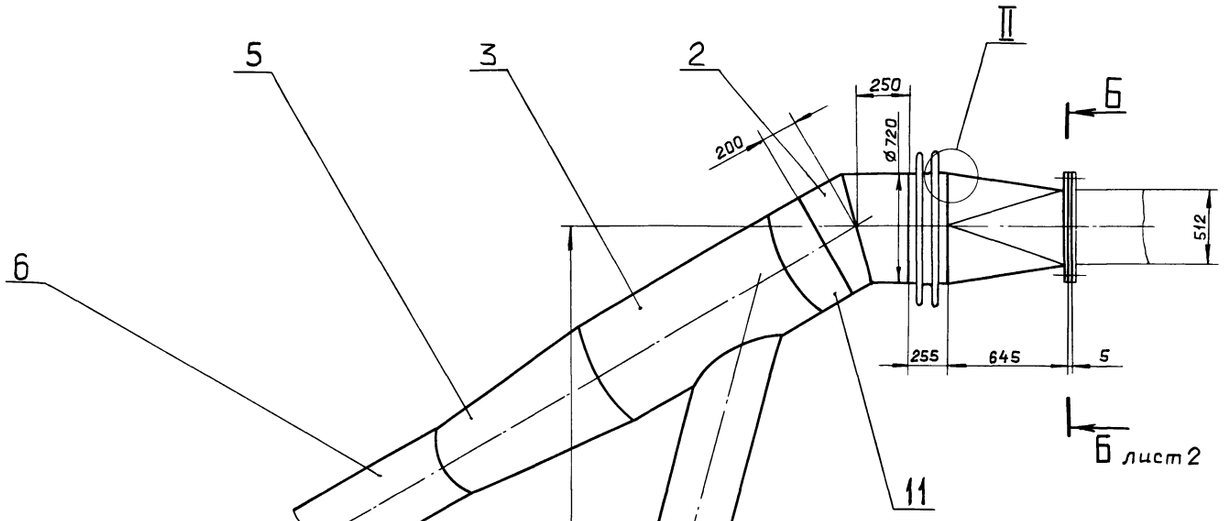

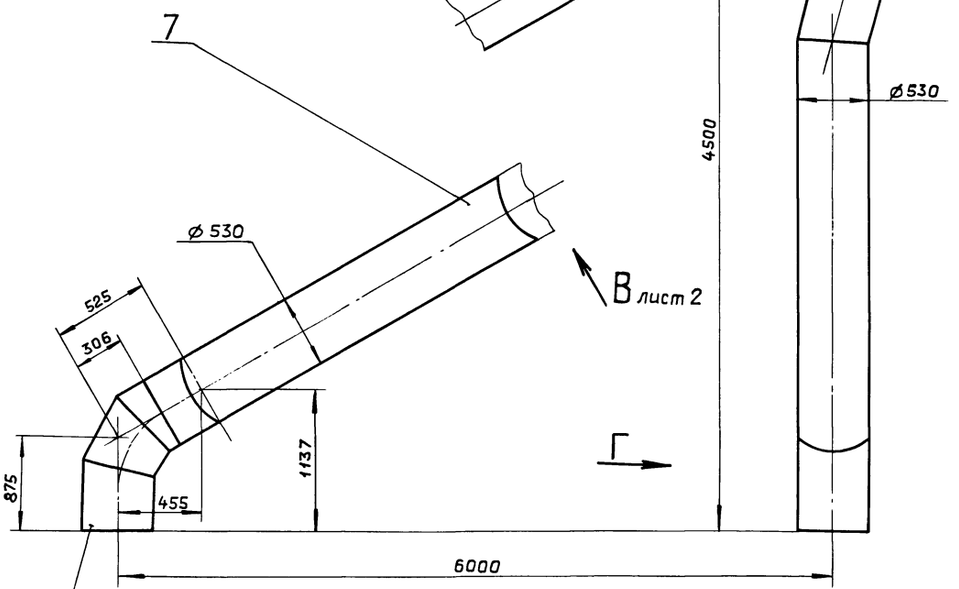

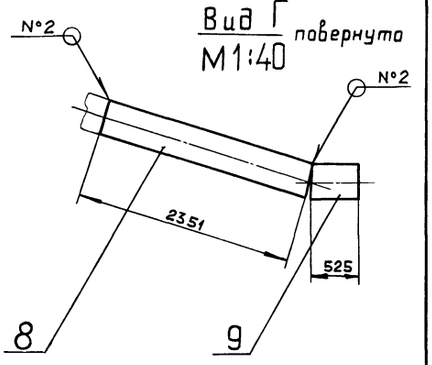

II
М1:1

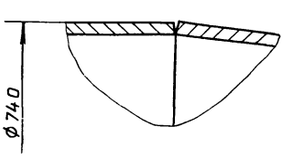

I
М1:4

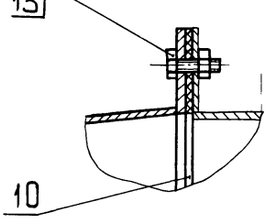

1. Размеры для справок.
2. Сварные швы №1 – по ГОСТ 5264-80, №2 – по ГОСТ 11534-75.

Изм.	Лист	№докум.	Подп.	Дата
Разраб.		Ляпин		9.4.88
Пров.		Ляпин		
Т.контр.				
Нач.отд.		Вольский		
Н.контр.		Мюнтер		
Утв.				

Д20А.804.000 СБ

Газоход наружный левый

Лит.	Масса	Масштаб
И	568	1:20

Лист 1 Листов 2

Госстрой СССР ГПИ Горьковский САНТЕХПРОЕКТ

Инв. № подл. | Подп. и дата | Взам. инв. № | Инв. № дубл. | Подп. и дата

Копировал: Ганкова
Формат А2

Типовой проект 903-1-265.88 Альбом 6 часть 1

Вид А лист 1

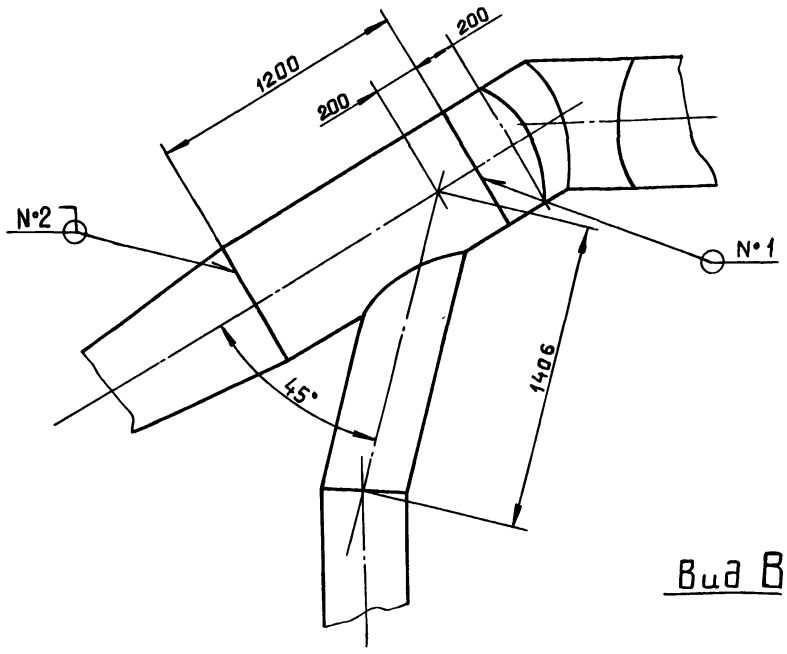

Б–Б
М 1:10 лист 1

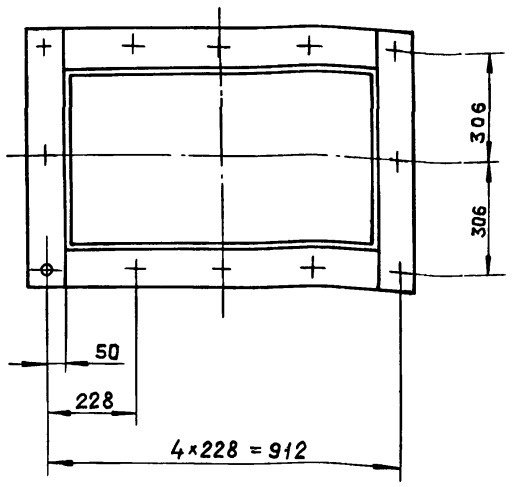

Вид В лист 1

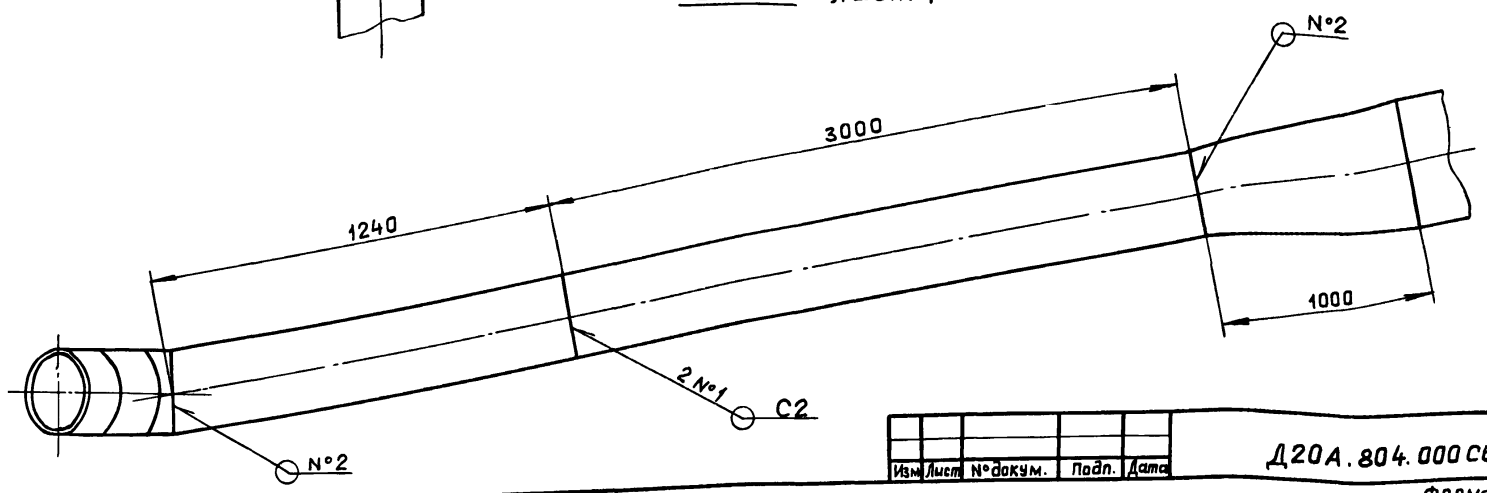

Изм.	Лист	№ докум.	Подп.	Дата	Д20А.804.000 СБ	Лист 2

Формат А3

Инв. № подл. | Подп. и дата | Взам. инв. № | Инв. № дубл. | Подп. и дата | Типовой проект 903-1-265.88 Альбом 6 часть 1

Развертка

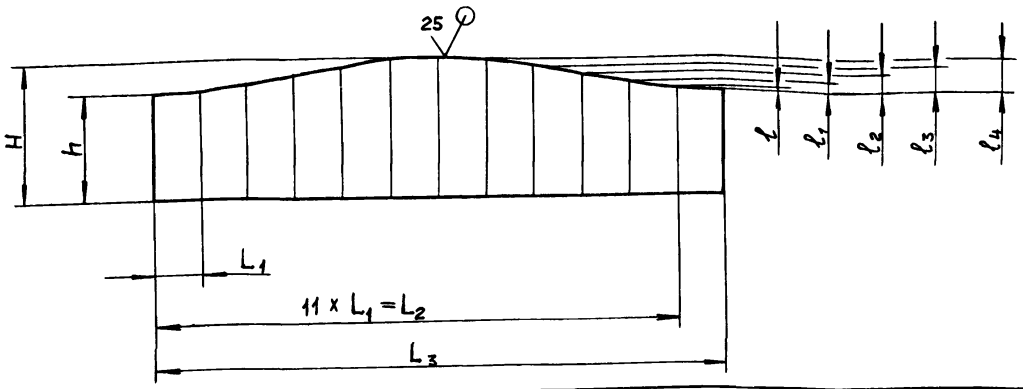

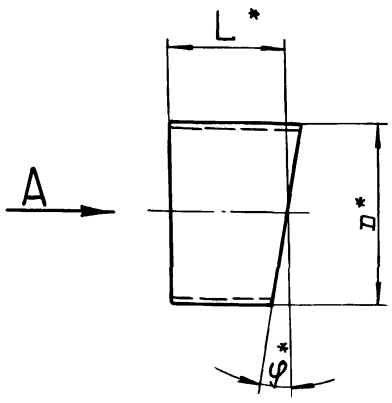

Обозначение	Размеры, мм D*	H	h	L*	L1	L2	L3	l	l1	l2	l3	l4	φ*	Масса, кг
Д20А.804.003	530	213	71	142	137,9	1516,6	1654,78	9,5	35	71	106	132	15°	5.6
–01		230	208	219				1,4	5,3	10,6	15,9	19,7	2°17′	8,5
–02		238	132	185				7	26	53	7,9	98	11°15′	7,2
–03		782	640	711				9,5	35	71	106	132	15°	27,7
–04		548	502	525				6	21	42	63	78	9°	20.1
–05		678	572	625				3	11.6	23	34.8	48	5°	20.5
–06		1251	1229	1240				1,4	5,3	10,6	15,9	19,7	2°17′	48,3
–07	720	211	189	200	191	2101	2291,4	1,9	7.2	11,4	21,5	26.8	2°17′	10,6
–08		296	104					13	48	96	145	180	15°	10,6
–09		346	154	250										13.2

Вид А

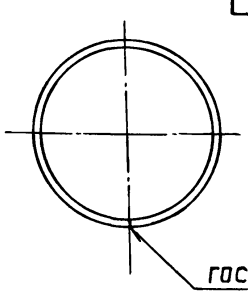

1.* Размеры для справок.

2. $h16; \pm \frac{IT16}{2}$

Изм.	Лист	№ докум.	Подп.	Дата	Д20А.804.003		
Разраб.		Ляпин		7.5.88	Газоход	Лит. И	Масса См. табл.	Масштаб —
Пров.		Ляпин				Лист	Листов 1	
Т.контр.						Госстрой СССР ГПИ горьковский САНТЕХПРОЕКТ		
Н.контр.		Мюнтер			Лист Б-ПН-3 ГОСТ 19903-74 3-ПУ-Н-8Ст3сп ГОСТ 16523-70			
Утв.								

Инв. № подл. | Подп. и дата | Взам. инв. № | Инв. № дубл. | Подп. и дата

Копировал: Ганкова 23296-06 46 Формат А3

Альбом 6 часть 1

Типовой проект 903-1-265.88

Д20А.804.002

25 √(√)

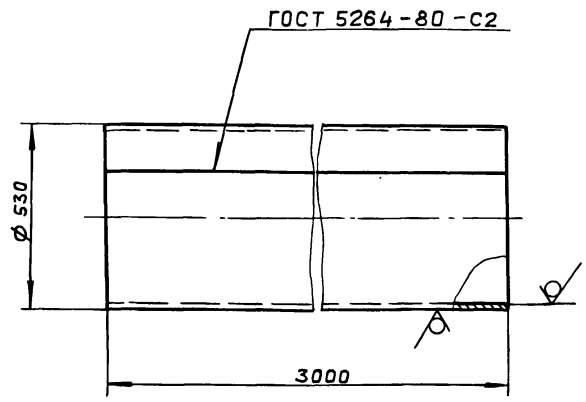

h16

Изм.	Лист	№ докум.	Подп.	Дата
Разраб.		Ляпин		7.5.88г.
Пров.		Ляпин		
Т.контр.				
Н.контр.		Мюнтер		
Утв.				

Газоход

Лит.	Масса	Масштаб
И	117	1:10

Лист | Листов 1

Лист 6-ПН-3 ГОСТ 19903-74 / 3-IV-Н-ВСт3спГОСТ16523-70

Госстрой СССР ГПИ Горьковский САНТЕХПРОЕКТ

Формат А4

Инв. № подл. | Подп. и дата | Взам. инв. № | Инв. № дубл. | Подп. и дата

Д20А.804.005

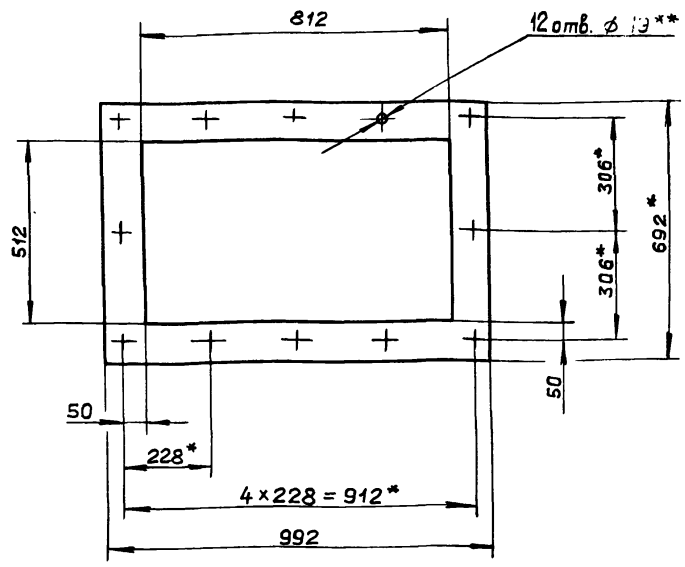

1* Размеры для справок.

2** Обработать по сопрягаемой детали.

Изм.	Лист	№ докум.	Подп.	Дата
Разраб.		Ляпин		7.5.88г.
Пров.		Ляпин		
Т.контр.				
Н.контр.		Мюнтер		
Утв.				

Прокладка

Картон асбестовый КАОН-1-5 ГОСТ2850-80.

Лит.	Масса	Масштаб
И	1,62	1:10

Лист | Листов 1

Госстрой СССР ГПИ Горьковский САНТЕХПРОЕКТ

Формат А4

Инв. № подл. | Подп. и дата | Взам. инв. № | Инв. № дубл. | Подп. и дата

Д20А.804.004

25 √(√)

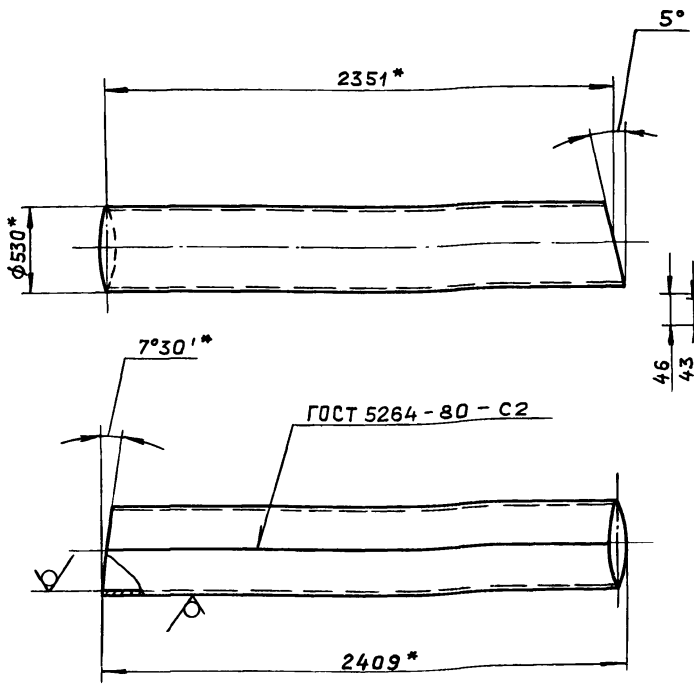

Развертка
М 1:10

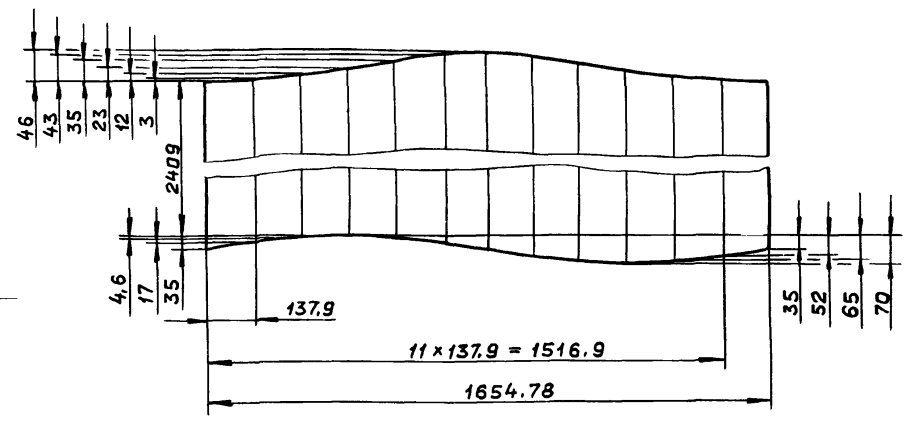

1.* Размеры для справок.

2. $h16;\pm\frac{IT16}{2}$

Изм.	Лист	№ докум.	Подп.	Дата
Разраб.		Ляпин		7.5.88г.
Пров.		Ляпин		
Т.контр.				
Н.контр.		Мюнтер		
Утв.				

Газоход

Лит.	Масса	Масштаб
И	91,6	1:20

Лист | Листов 1

Лист 6-ПН-3 ГОСТ 19903-74 / 3-IV-Н-ВСт3спГОСТ16523-70

Госстрой СССР ГПИ Горьковский САНТЕХПРОЕКТ

Копировал: Ганкова 23296-06 47 Формат А3

Инв. № подл. | Подп. и дата | Взам. инв. № | Инв. № дубл. | Подп. и дата

Альбом 6 часть 1

Типовой проект 903-1-265.88

Формат	Зона	Поз.	Обозначение	Наименование	Кол.	Примечание
				Документация		
А3			Д20А.804.010 СБ	Сборочный чертеж		
				Детали		
А4		1	Д20А.804.009	Планка	2	
Б4		2	Д20А.804.011	Планка		
				Полоса 2-Б-8×90 ГОСТ 103-76		
				ВСт.3сп. ГОСТ 535-79		
				L = 692 h16 (25)	2	3.94 кг.
А3		3	Д20А.804.012	Переход	1	

Изм.	Лист	№ докум.	Подп.	Дата
Разраб.		Ляпин		5.86
Пров.		Ляпин		
Нач. отд.				
Н. контр.		Мюнтер		
Утв.				

Д20А.804.010

Короб

Лит	Лист	Листов
И		1

Госстрой СССР ГПИ Горьковский САНТЕХПРОЕКТ

Формат А4

Инв. № подл. | Подп. и дата | Взам. инв. № | Инв. № дубл. | Подп. и дата

4

Д20А.804.009

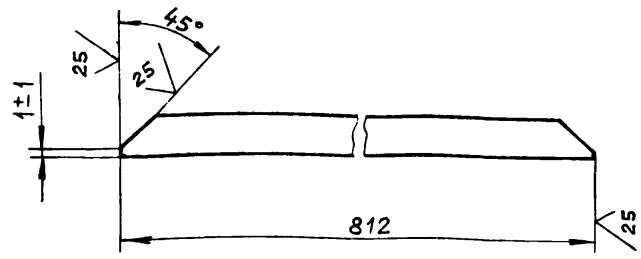

h16

Изм.	Лист	№ докум.	Подп.	Дата
Разраб.		Ляпин		7.86
Пров.		Ляпин		
Т. контр.				
Н. контр.		Мюнтер		
Утв.				

Д20А.804.009

Планка

Лит.	Масса	Масштаб
И	4.6	1:1
Лист	Листов 1	

Полоса 2-Б-8×90 ГОСТ 103-76 ВСт.3сп. ГОСТ 535-79

Госстрой СССР ГПИ Горьковский САНТЕХПРОЕКТ

Формат А4

Д20А.804.010 СБ

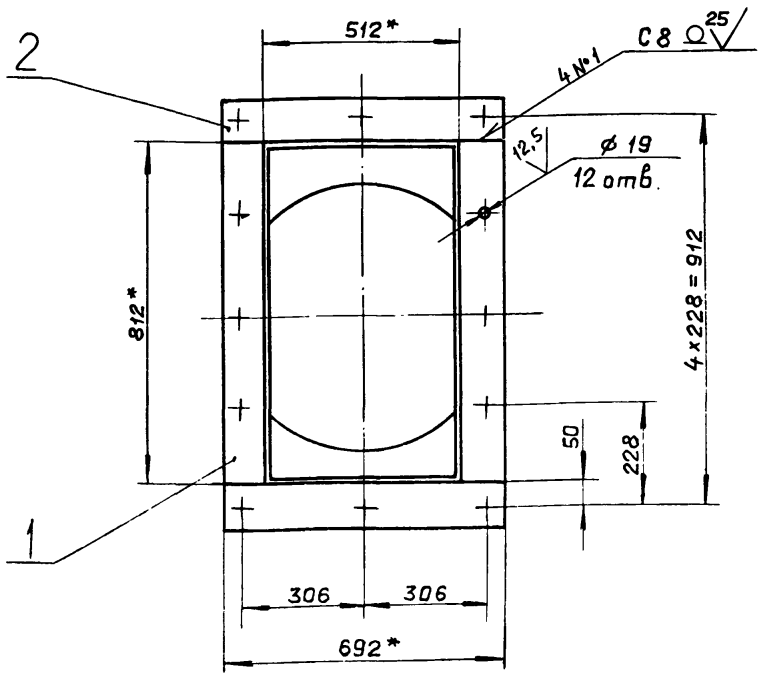

I

М 1:2

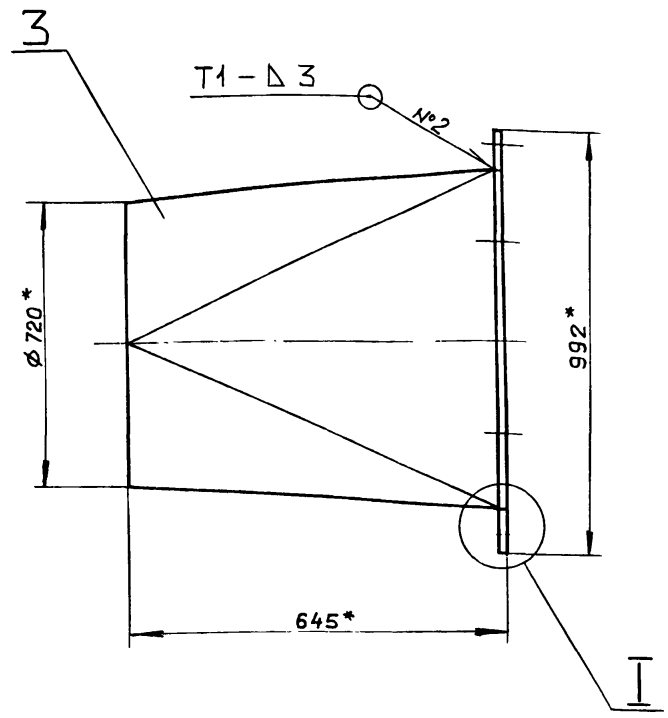

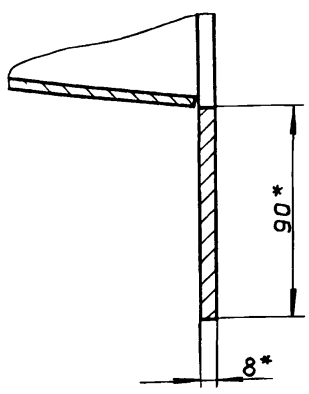

1. * Размеры для справок.
2. H16, $\pm \frac{IT16}{2}$.
3. Сварные швы №1 – по ГОСТ 5264-80, №2 – по ГОСТ 11534-75.

Изм.	Лист	№ докум.	Подп.	Дата
Разраб.		Ляпин		5.86
Пров.		Ляпин		
Т. контр.				
Н. контр.		Мюнтер		
Утв.				

Д20А.804.010 СБ

Короб

Лит.	Масса	Масштаб
И	57	1:10
Лист	Листов 1	

Госстрой СССР ГПИ Горьковский САНТЕХПРОЕКТ

Инв. № подл. | Подп. и дата | Взам. инв. № | Инв. № дубл. | Подп. и дата

23296-06 48 Копировал Ганкова

Формат А3

Альбом 6 часть 1

Типовой проект 903-1-

Д 20А.804.012

Развертка

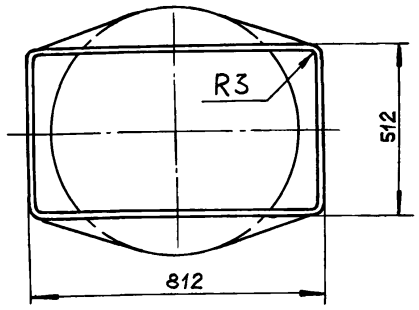

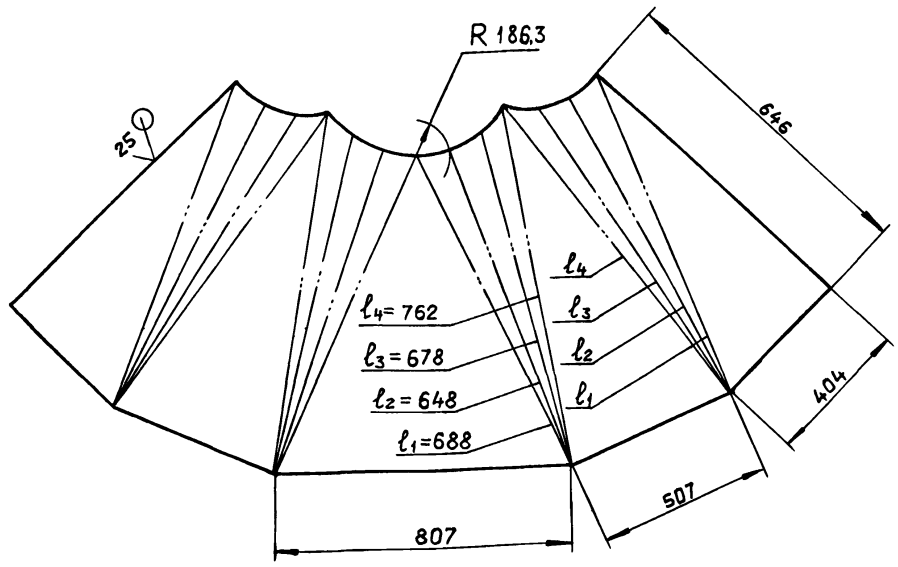

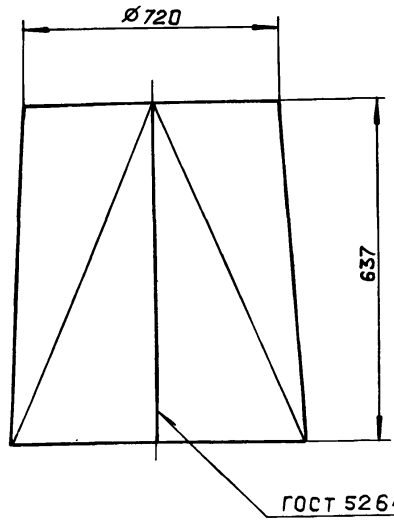

h16 ; ± IT16/2

Изм.	Лист	№ докум.	Подп.	Дата
Разраб.		Ляпин		5.84
Пров.		Ляпин		
Т.контр.				
Н.контр.		Мюнтер		
Утв.				

Д20А.804.012

Переход

Лит.	Масса	Масштаб
И	39,5	1:10

Лист	Листов 1

Лист Б-ПН-3 ГОСТ 19903-74
Б-IV-Н-8Ст3сп ГОСТ 16523-70

Госстрой СССР
ГПИ Горьковский
САНТЕХПРОЕКТ

Формат А3

Инв. № подл. | Подп. и дата | Взам. инв. № | Инв. № дубл. | Подп. и дата

Формат	Зона	Поз.	Обозначение	Наименование	Кол.	Примечание
				Документация		
А4			Д 20А.804.020 СБ	Сборочный чертеж		
				Детали		
А3		1	Д20А.804.003 -08	Газоход	1	
		2	-09	Газоход	1	

Изм.	Лист	№ докум.	Подп.	Дата
Разраб.		Ляпин		5.84
Пров.		Ляпин		
Нач.отд.				
Н.контр.		Мюнтер		
Утв.				

Д20А.804.020

Отвод

Лит.	Лист	Листов
И		1

Госстрой СССР
ГПИ Горьковский
САНТЕХПРОЕКТ

Формат А4

Д20А.804.020 СБ

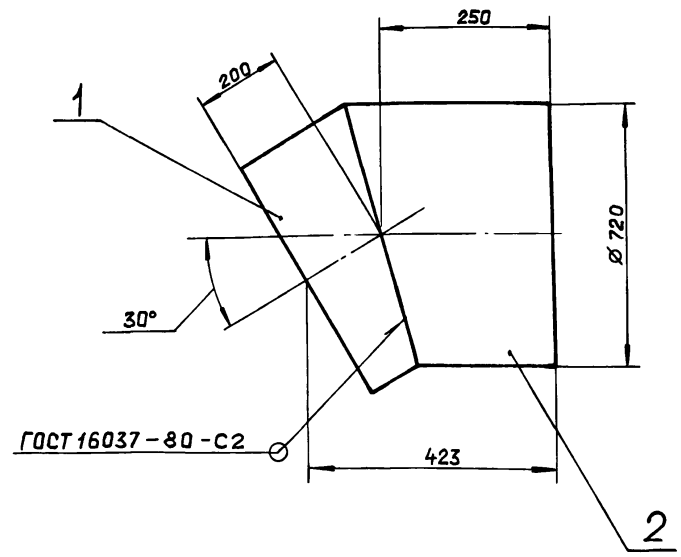

Размеры для справок.

Изм.	Лист	№ докум.	Подп.	Дата
Разраб.		Ляпин		5.84
Пров.		Ляпин		
Т.контр.				
Н.контр.		Мюнтер		
Утв.				

Отвод

Лит.	Масса	Масштаб
И	23,8	1:10

Лист	Листов 1

Госстрой СССР
ГПИ Горьковский
САНТЕХПРОЕКТ

23296-06 49 Копировал: Ганкова

Формат А4

Альбом 6 часть 1
Типовой проект 903-1-265.88

Формат	Зона	Поз.	Обозначение	Наименование	Кол.	Примечание
				Документация		
А3			Д20А.804.030 СБ	Сборочный чертеж		
				Детали		
А3		1	Д20А.804.016	Труба	1	
А3		2	Д20А.804.017	Отросток	1	

Изм.	Лист	№ докум.	Подп.	Дата
Разраб.		Ляпин		7.88
Пров.		Ляпин		
Нач.отд.				
Н.контр.		Мюнтер		
Утв.				

Д20А.804.030

Тройник

Лит.	Лист	Листов
И		1

Госстрой СССР ГПИ Горьковский САНТЕХПРОЕКТ

Формат А4

Формат	Зона	Поз.	Обозначение	Наименование	Кол.	Примечание
				Документация		
А3			Д20А.804.040 СБ	Сборочный чертеж		
				Детали		
А3		1	Д20А.804.003 – 03	Газоход	1	
А3		2	Д20А.804.021 –01	Газоход	1	
А3		3	Д20А.804.003	Газоход	1	
		4	–01	Газоход	1	
			Различия исполнений Д20А.804.040 и Д20А.804.040-01 по сборочному чертежу			

Изм.	Лист	№ докум.	Подп.	Дата
Разраб.		Ляпин		7.88
Пров.		Ляпин		
Нач.отд.				
Н.контр.		Мюнтер		
Утв.				

Д20А.804.040

Отвод

Лит.	Лист	Листов
И		1

Госстрой СССР ГПИ Горьковский САНТЕХПРОЕКТ

Формат А4

Д20А.804.030СБ

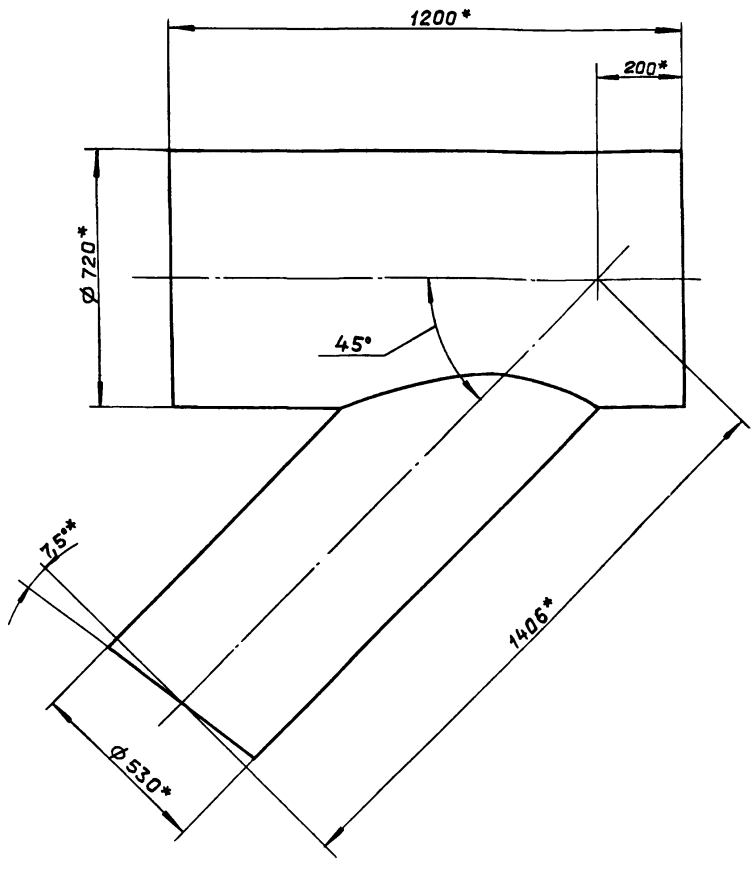

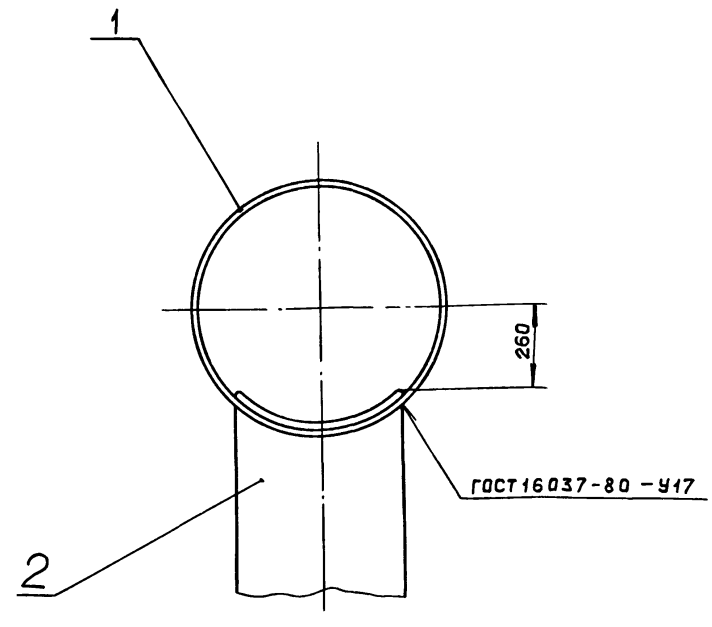

1. Размеры для справок.
2. $\pm \frac{IT16}{2}$

Изм.	Лист	№ докум.	Подп.	Дата
Разраб.		Ляпин		7.88
Пров.		Ляпин		
Т.контр.				
Н.контр.		Мюнтер		
Утв.				

Д20А.804.030 СБ

Тройник

Лит.	Масса	Масштаб
И	94	1:10
Лист	Листов 1	

Госстрой СССР ГПИ Горьковский САНТЕХПРОЕКТ

Формат А3

23296-06 50 Копировал: Ганкова

Инв.№ подл. | Подп. и дата | Взам.инв.№ | Инв.№ дубл. | Подп. и дата

Д20А.804.016

Альбом 6 часть 1

Типовой проект 903-1-265.88

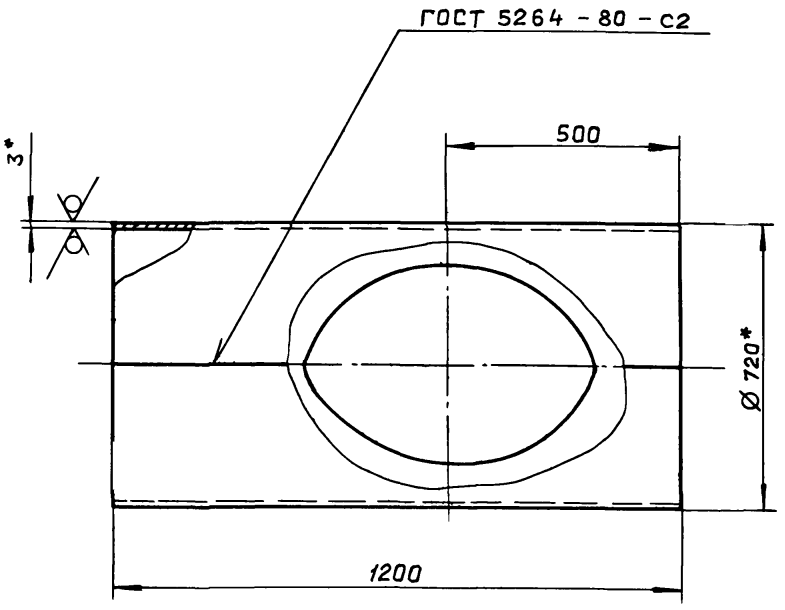

Развертка

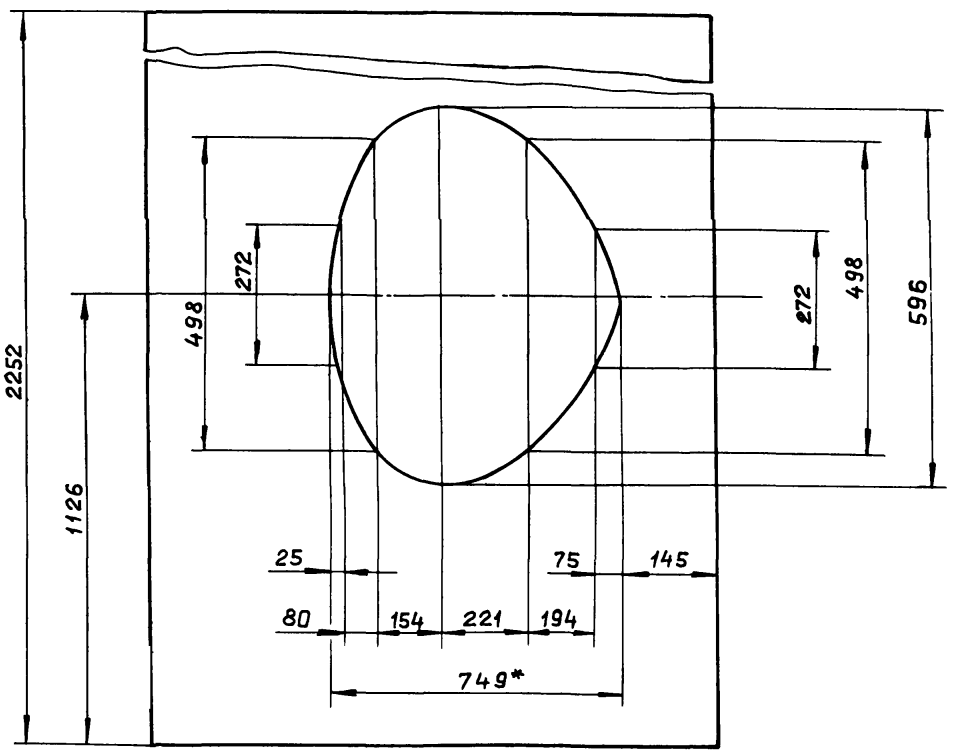

1. Размеры для справок
2. h16; $\pm \frac{IT16}{2}$

Изм.	Лист	№ докум.	Подп.	Дата	Д20А.804.016			
Разраб.		Ляпин		7.5.88г.	Труба	Лит. И	Масса 57	Масштаб 1:10
Пров.		Ляпин				Лист	Листов 1	
Т.контр.								
Н.контр.		Мюнтер			Лист Б-ПН-3 ГОСТ 19903-74 / 3-IV-Н-ВСт.3сп ГОСТ 16523-70	ГОССТРОЙ СССР ГПИ ГОРЬКОВСКИЙ САНТЕХПРОЕКТ		
Утв.								

Инв. № подл. | Подп. и дата | Взам. инв. № | Инв. № дубл. | Подп. и дата

Формат А3

Д20А.804.017

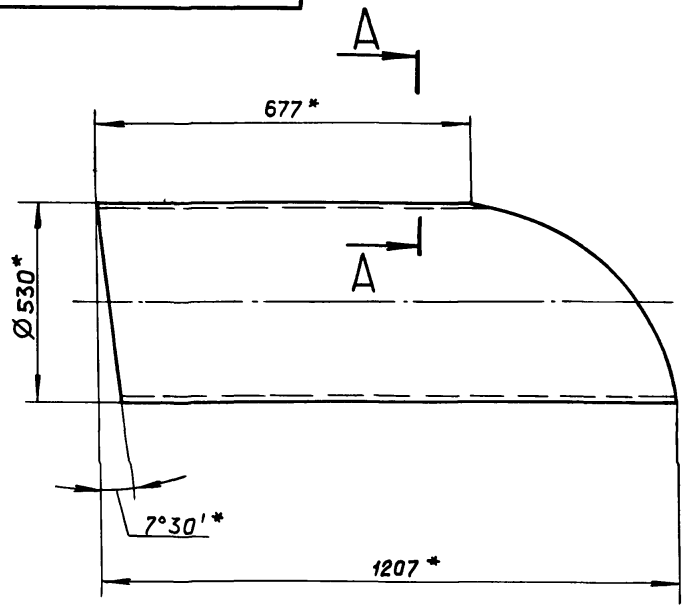

Развертка

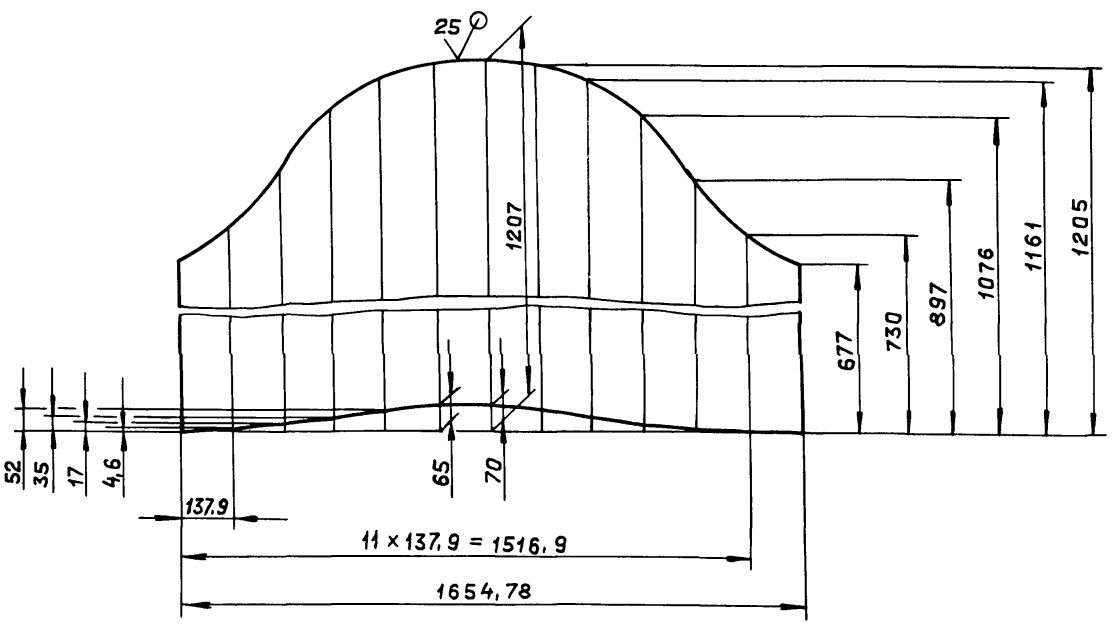

А—А

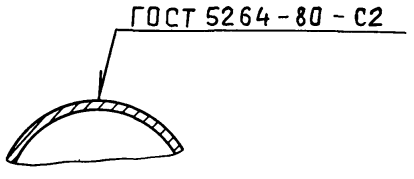

1. Размеры для справок
2. h16; $\pm \frac{IT16}{2}$

Изм.	Лист	№ докум.	Подп.	Дата	Д20А.804.017			
Разраб.		Ляпин		7.5.88г.	Отросток	Лит. И	Масса 37	Масштаб 1:10
Пров.		Ляпин				Лист	Листов 1	
Т.контр.								
Н.контр.		Мюнтер			Лист Б-ПН-3 ГОСТ 19903-74 / 3-IV-Н-ВСт.3сп ГОСТ 16523-70	ГОССТРОЙ СССР ГПИ ГОРЬКОВСКИЙ САНТЕХПРОЕКТ		
Утв.								

Инв. № подл. | Подп. и дата | Взам. инв. № | Инв. № дубл. | Подп. и дата

Копировал Ганкова 23296-06 51 формат А4

Д20А.804.040 СБ

Альбом 6 часть 1

Типовой проект 903-1-265.88

Рис. 1

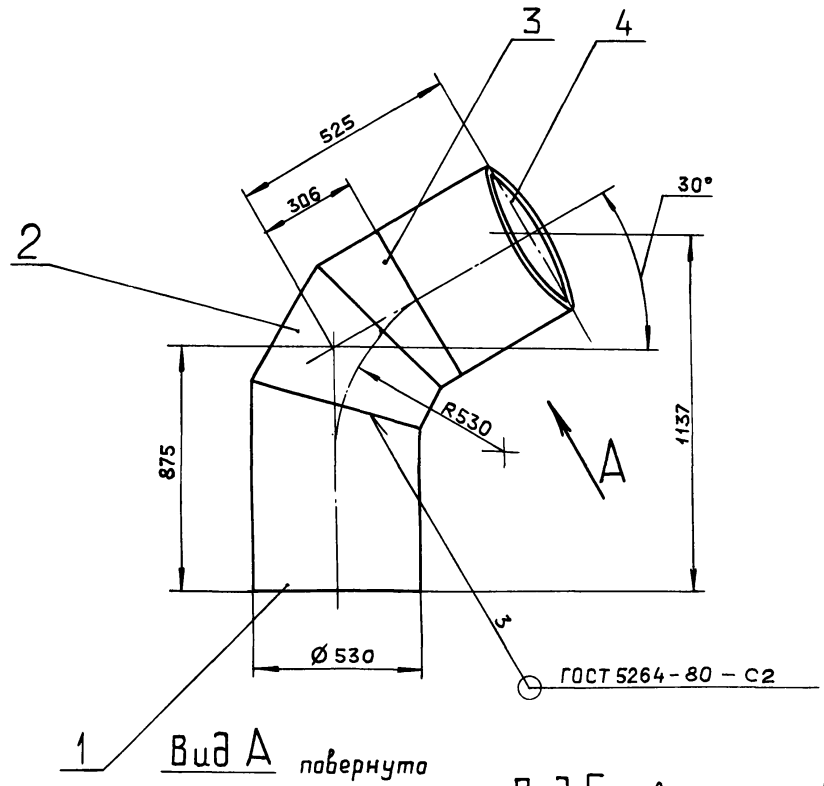

Рис. 2

Остальное - см. Рис. 1.

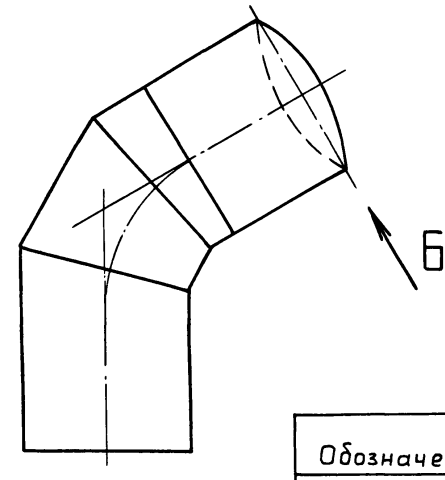

Обозначение	Рис.
Д20А.804.040	1
-01	2

Вид А повернуто

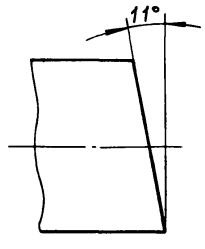

Вид Б повернуто

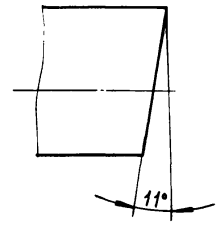

Размеры для справок.

Изм.	Лист	№ докум.	Подп.	Дата
Разраб.		Ляпин		
Пров.		Ляпин		
Т.контр.				
Н.контр.		Мюнтер		
Утв.				

Д20А.804.040 СБ

Отвод

Лит.	Масса	Масштаб
И	53	1:10

Лист | Листов 1

Госстрой СССР ГПИ Горьковский САНТЕХПРОЕКТ

Формат А3

Инв. № подл. | Подп. и дата | Взам. инв. № | Инв. № дубл. | Подп. и дата

Д20А.804.021

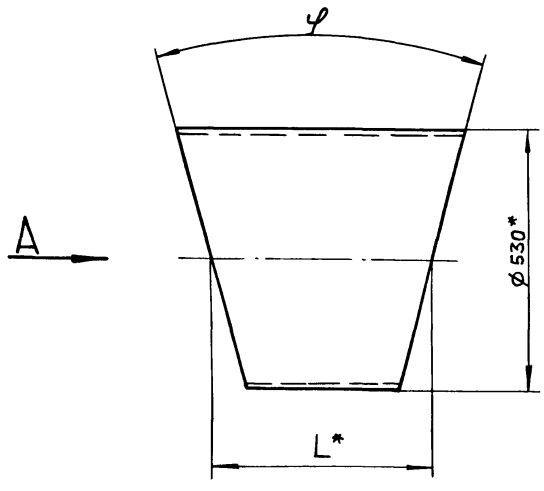

Развертка
М 1:10

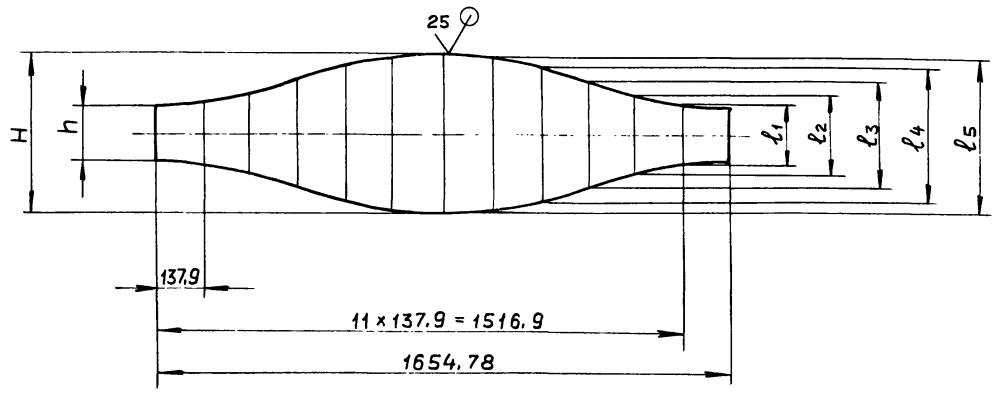

Вид А

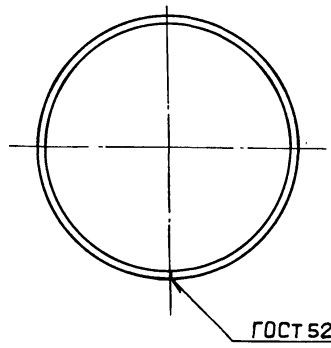

Обозначение	φ	Размеры, мм								Масса, кг
		H	h	L*	l_1	l_2	l_3	l_4	l_5	
Д20А.804.021	22°30′	316	104	210	119	158	210	263	302	8,2
-01	30°	426	142	284	162	212	284	354	406	11,2

1. Размеры для справок.
2. h16 ; $\pm \frac{IT16}{2}$

Изм.	Лист	№ докум.	Подп.	Дата
Разраб.		Ляпин		
Пров.		Ляпин		
Т.контр.				
Н.контр.		Мюнтер		
Утв.				

Д20А.804.021

Газоход

Лит.	Масса	Масштаб
И	см. табл.	—

Лист | Листов 1

Лист 6-ПН-3 ГОСТ 19903-74
3-IV-Н-ВСт3сп ГОСТ 16523-70

Госстрой СССР ГПИ Горьковский САНТЕХПРОЕКТ

Копировал: Ганкова 23296-06 52 Формат А3

Альбом 6 часть 1

Типовой проект 903-1-265.88

Формат	Зона	Поз.	Обозначение	Наименование	Кол	Примечание
				Документация		
*)			Д20А.805.000 СБ	Сборочный чертеж		*) А3,А2
				Сборочные единицы		
А4		1	Д20А.804.010	Короб	1	
А4		2	Д20А.804.020	Отвод	1	
А4		3	Д20А.804.030	Тройник	1	
А4		4	Д20А.804.040 – 01	Отвод	1	
				Детали		
А3		5	Д20А.804.001	Переход	1	
А4		6	Д20А.804.002	Газоход	1	
А3		7	Д20А.804.003 – 06	Газоход	1	
		8	– 04	Газоход	1	
А4		9	Д20А.804.005	Прокладка	1	
А3		10	Д20А.804.003 – 07	Газоход	1	
А3		11	Д20А.805.001	Газоход	1	
				Стандартные изделия		
		12		Болт М16х40,36.019		
				ГОСТ 7798-70	12	
		13		Гайка М16,4,019		
				ГОСТ 5915-70	12	

Инв. № подл. | Подп. и дата | Взам. инв. № | Инв. № дубл. | Подп. и дата

Изм	Лист	№ докум.	Подп.	Дата
Разраб.		Ляпин		
Пров.		Ляпин		
Нач.отд.		Вольский		
Н.контр.		Мюнтер		
Утв.				

Д20А.805.000

Газоход наружный правый

Лит.	Лист	Листов
И		1

ГОССТРОЙ СССР ГПИ ГОРЬКОВСКИЙ САНТЕХПРОЕКТ

формат А4

Д20А.000.011

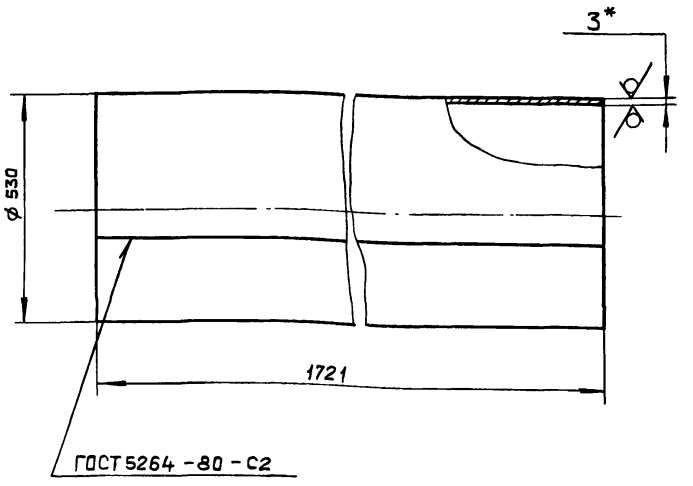

1.* Размеры для справок.
2 h16.

Инв. № подл. | Подп. и дата | Взам. инв. № | Инв. № дубл. | Подп. и дата

Изм	Лист	№ докум.	Подп.	Дата
Разраб.		Мюнтер		
Пров.		Мюнтер		
Т.контр.				
Н.контр.		Мюнтер		
Утв.				

Д20А.000.011

Труба

Лит.	Масса	Масштаб
И	67	1:10

Лист | Листов 1

Лист Б-ПН-3 ГОСТ19903-74 / 3-IV-Н-ВСт3сп ГОСТ16523-70

ГОССТРОЙ СССР ГПИ ГОРЬКОВСКИЙ САНТЕХПРОЕКТ

Формат А4

Д20А.805.001

Развертка
М1:10

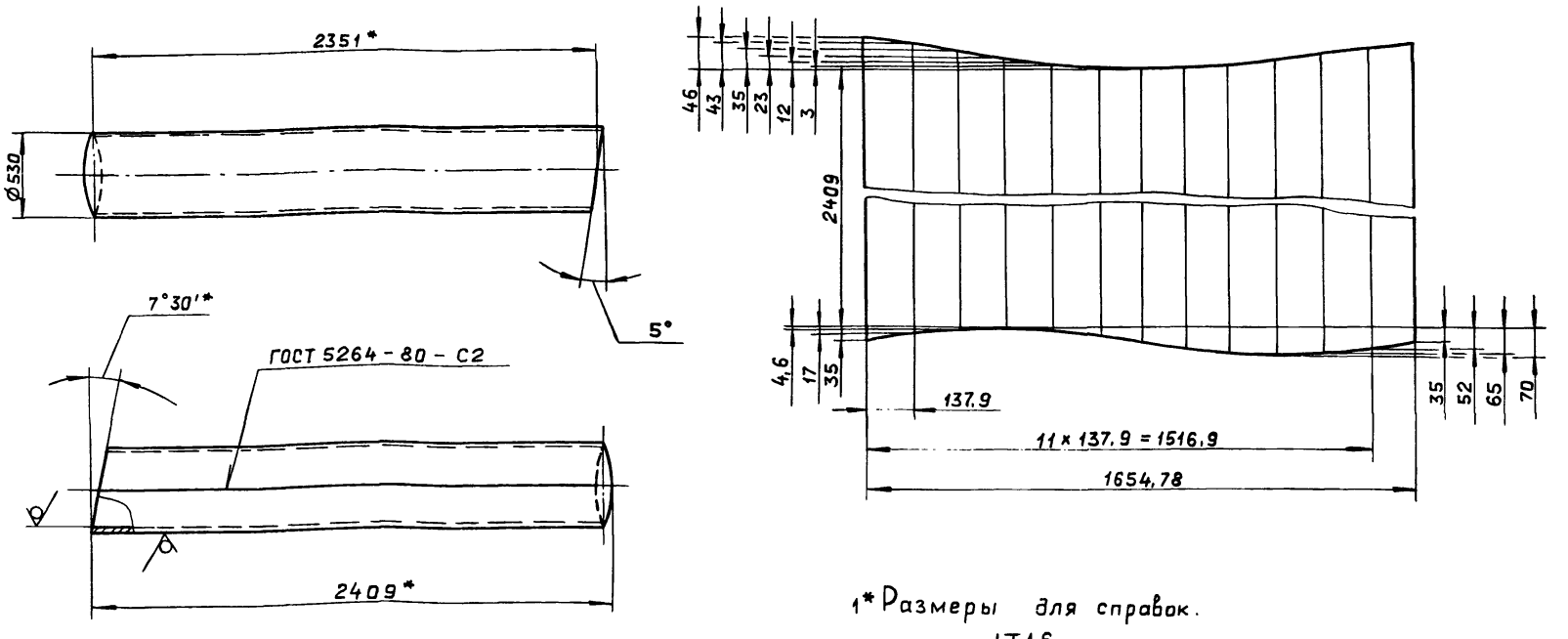

1* Размеры для справок.
2. h16 ; ± IT16/2 .

Инв. № подл. | Подп. и дата | Взам. инв. № | Инв. № дубл. | Подп. и дата

Изм	Лист	№ докум.	Подп.	Дата
Разраб.		Ляпин		
Пров.		Ляпин		
Т.контр.				
Н.контр.		Мюнтер		
Утв.				

Д20А.805.001

Газоход

Лит.	Масса	Масштаб
И	91.6	1:20

Лист | Листов 1

Лист Б-ПН-3 ГОСТ19903-74 / 3-IV-Н-ВСт3сп ГОСТ16523-70

ГОССТРОЙ СССР ГПИ ГОРЬКОВСКИЙ САНТЕХПРОЕКТ

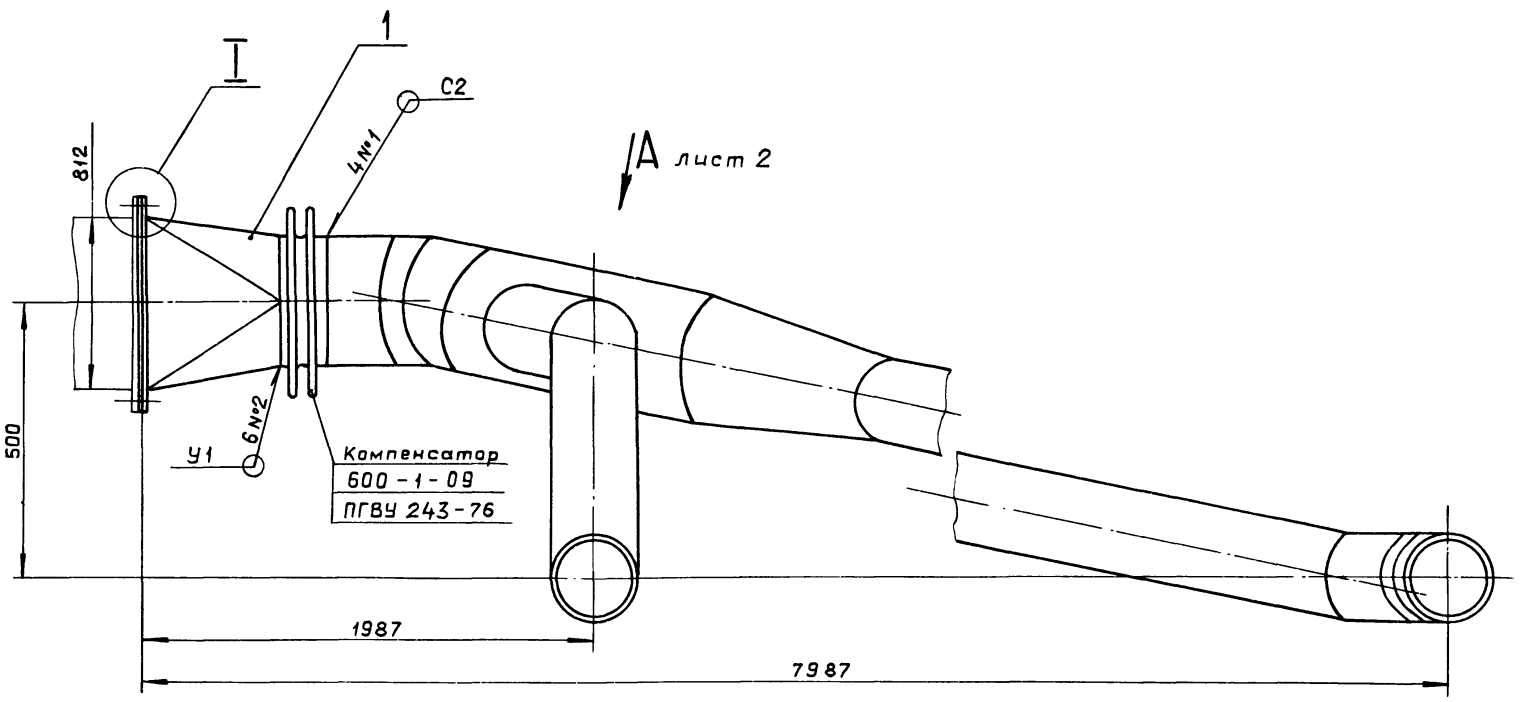

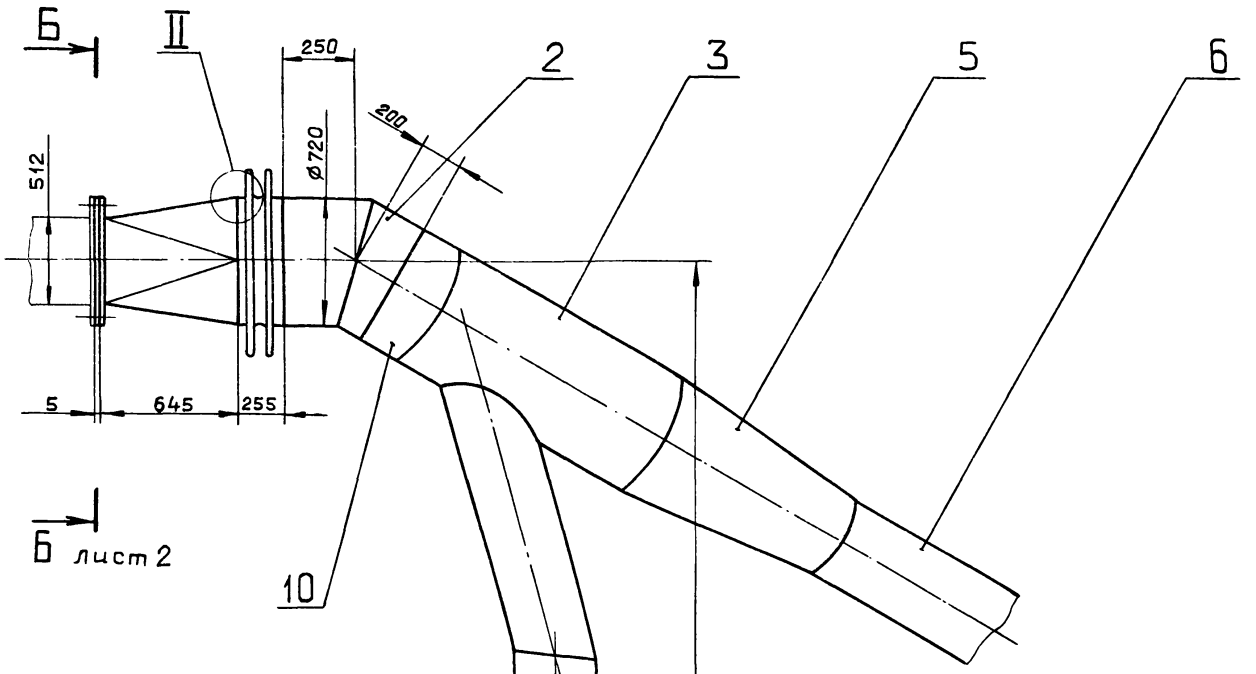

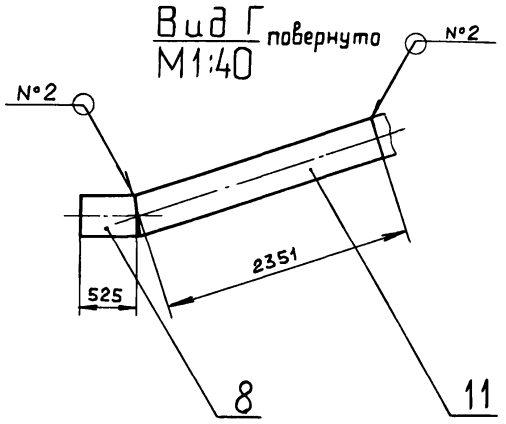

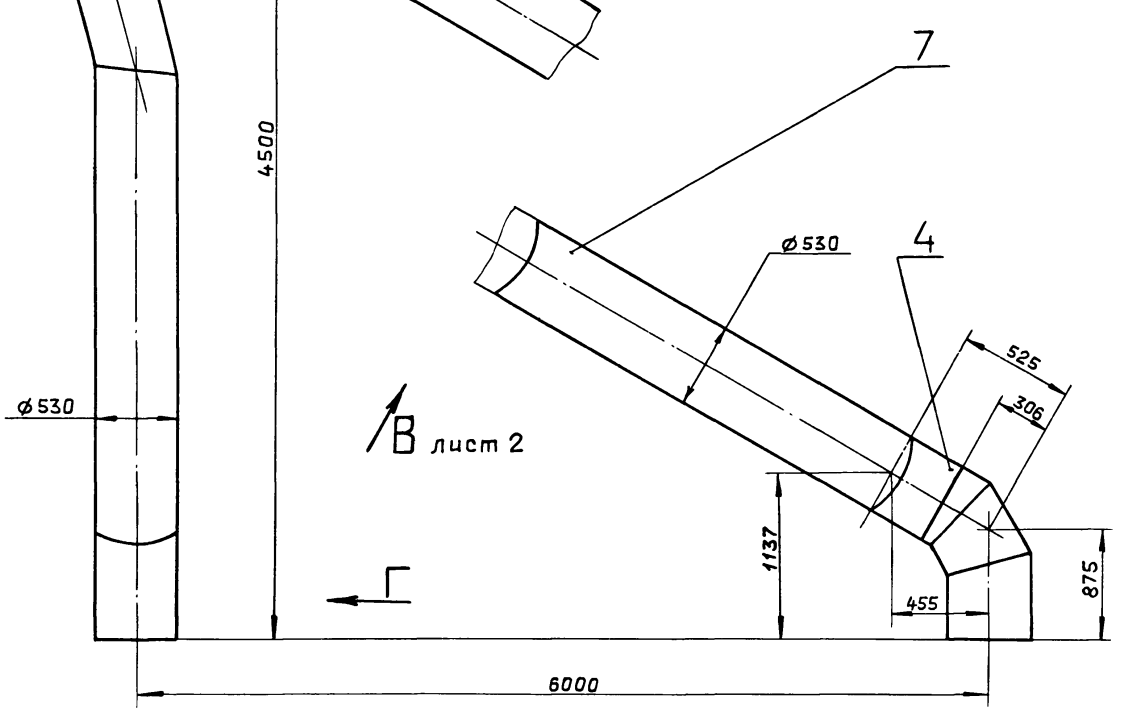

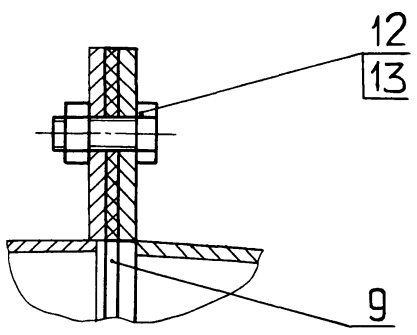

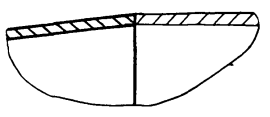

1. Размеры для справок.

2. Сварные швы №1 - по ГОСТ 5264-80, №2 - по ГОСТ 11534-75.

Изм.	Лист	№докум.	Подп.	Дата
Разраб.		Ляпин		15.88
Пров.		Ляпин		
Т.контр.				
Нач.отд.		Вольский		
Н.контр.		Мюнтер		
Утв.				

Д20А.805.000 СБ

Газоход наружный правый

Лит.	Масса	Масштаб
И		1:20

Лист 1 Листов 2

Госстрой СССР ГПИ Горьковский САНТЕХПРОЕКТ

Инв.№ подл. | Подп. и дата | Взам.инв.№ | Инв.№ дубл. | Подп. и дата

Д20А.805.000 СБ

Типовой проект 903-1-265.88 Альбом 6 часть

Б-Б
М 1:10 лист 1

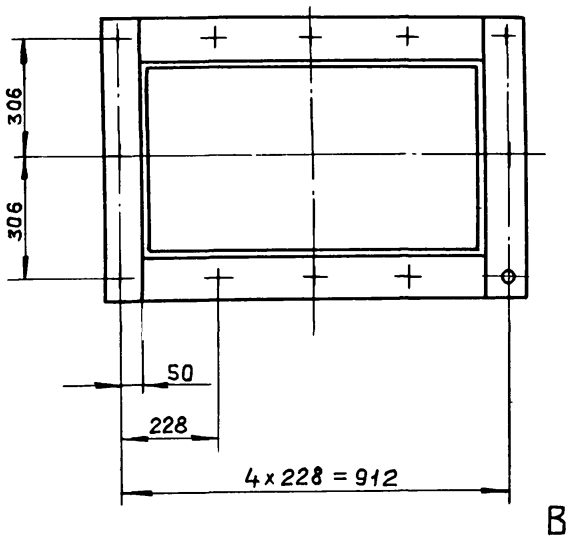

Вид А лист 1

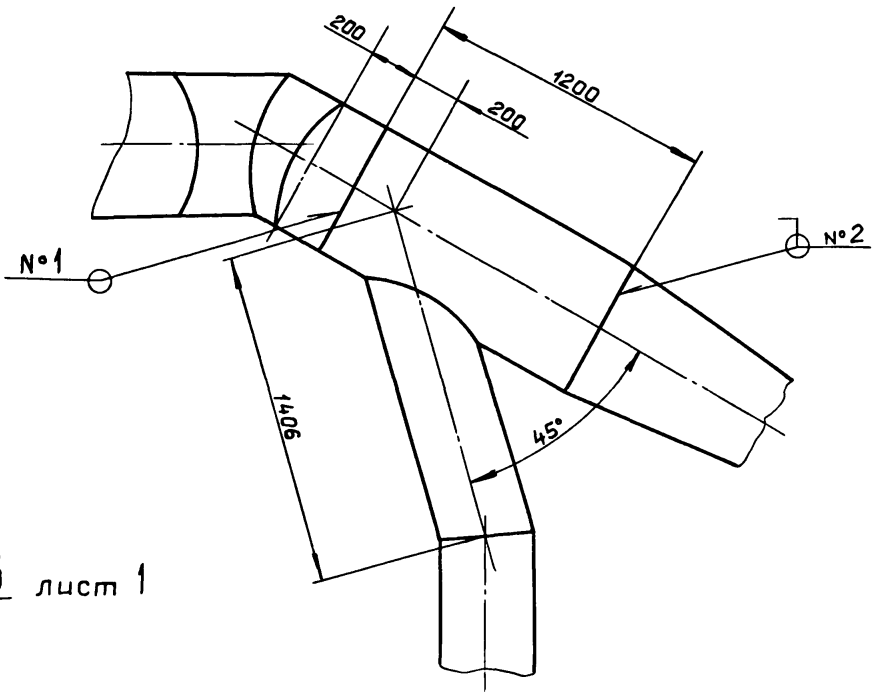

Вид В лист 1

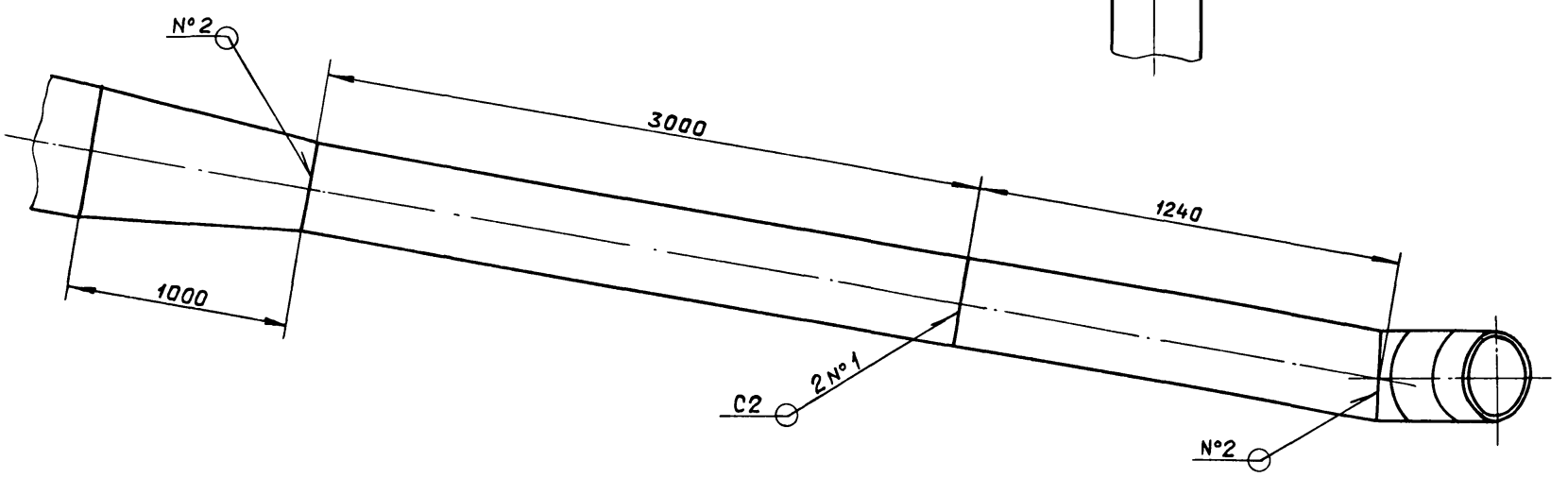

Изм.	Лист	№ докум.	Подп.	Дата	Д20А.805.000 СБ	Лист 2

Формат А3

Инв. № подл. | Подп. и дата | Взам. инв. № | Инв. № дубл. | Подп. и дата

Д20Б.032.000 СБ

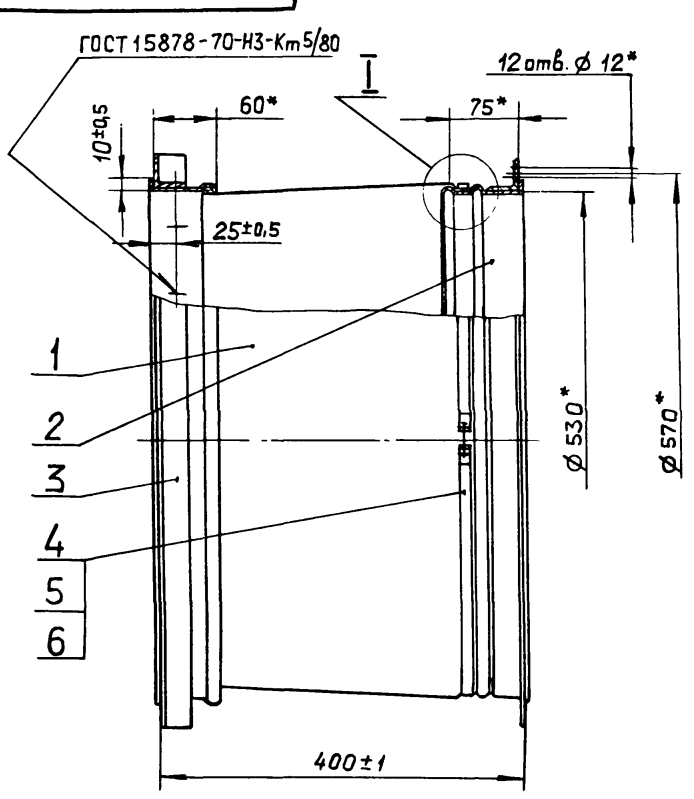

I
М1:1

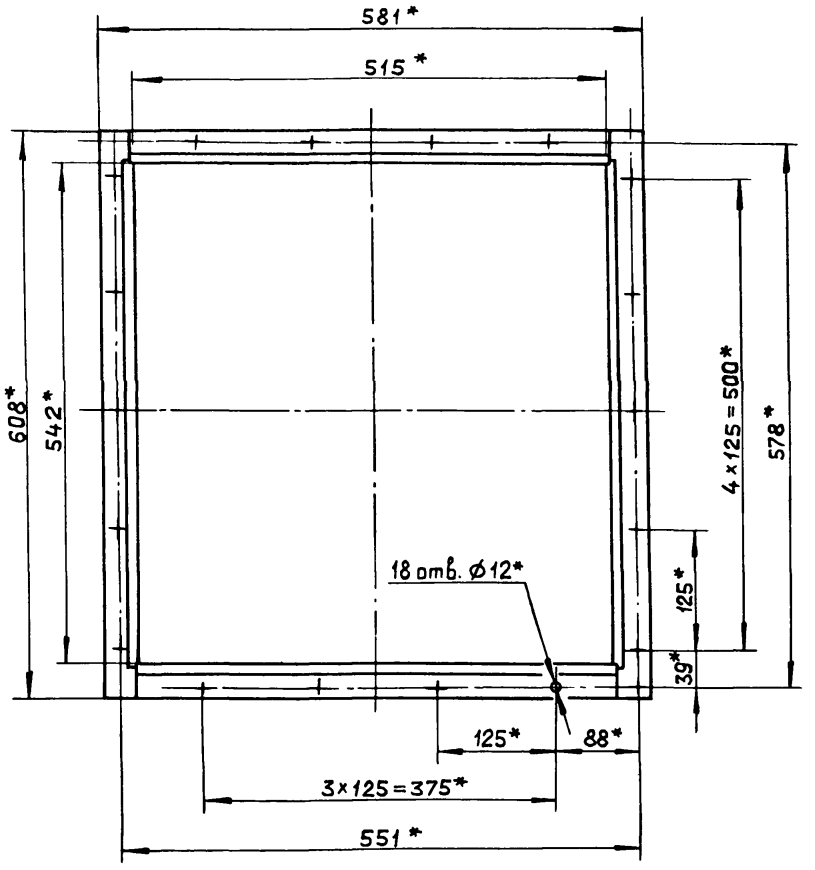

*Размеры для справок.

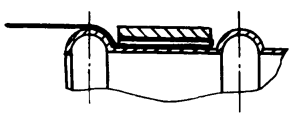

Изм.	Лист	№ докум.	Подп.	Дата	Д20Б.032.000 СБ			
Разраб.		Мордвинкин			Вставка гибкая	Лит. И	Масса 8	Масштаб 1:5
Пров.		Мордвинкин				Лист	Листов 1	
Т.контр.						Госстрой СССР ГПИ Горьковский САНТЕХПРОЕКТ		
Нач.отд.		Вольский						
Н.контр.		Мюнтер						
Утв.								

Копировал: Ганкова 23296-06 55 Формат А3

Альбом 6 часть 1

Типовой проект 903-1-265.88

Формат	Зона	Поз.	Обозначение	Наименование	Кол.	Примечание
				Документация		
А3			Д20Б.032.000 СБ	Сборочный чертеж		
				Сборочные единицы		
А4		1	Д20Б.032.010	Вставка	1	
А4		2	Д20Б.032.020	Обечайка с фланцем	1	
А4		3	Д20Б.032.030	Фланец	1	
А4		4	Д20Б.032.040	Хомут	1	
				Стандартные изделия		
		5		Болты М8х25.46.019		
				ГОСТ 7798-70	1	
		6		Гайка М8.4.019		
				ГОСТ 5915-70	1	

Подп. и дата | Взам. инв. № | Инв. № дубл. | Подп. и дата | Инв. № подл.

Изм.	Лист	№ докум.	Подп.	Дата
Разраб.		Мордвинкин		
Пров.		Мордвинкин		
Нач. отд.		Вальский		
Н. контр.		Мюнтер		
Утв.				

Д20Б.032.000

Вставка гибкая

Лит.	Лист	Листов
И		1

Госстрой СССР ГПИ Горьковский САНТЕХПРОЕКТ

Формат А4

Формат	Зона	Поз.	Обозначение	Наименование	Кол.	Примечание
				Документация		
А3			Д20Б.032.010 СБ	Сборочный чертеж		
				Детали		
А3		1	Д20Б.032.001	Обечайка	1	
А3		2	Д20Б.032.002	Рукав	1	

Подп. и дата | Взам. инв. № | Инв. № дубл. | Подп. и дата | Инв. № подл.

Изм.	Лист	№ докум.	Подп.	Дата
Разраб.		Мордвинкин		
Пров.		Мордвинкин		
Нач. отд.				
Н. контр.		Мюнтер		
Утв.				

Д20Б.032.010

Вставка

Лит.	Лист	Листов
И		1

Госстрой СССР ГПИ Горьковский САНТЕХПРОЕКТ

Формат А4

Д20Б.032.010 СБ

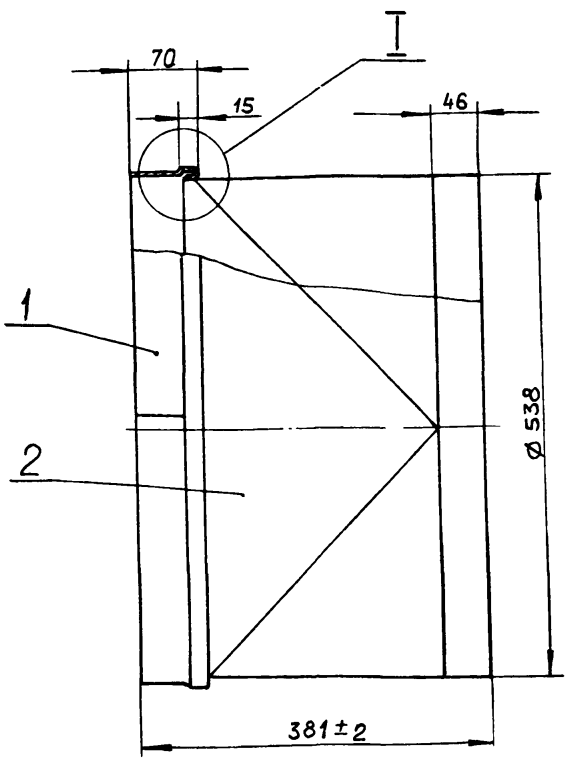

I
M1:1

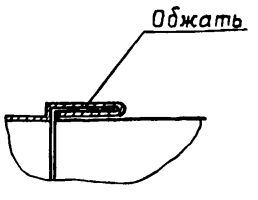

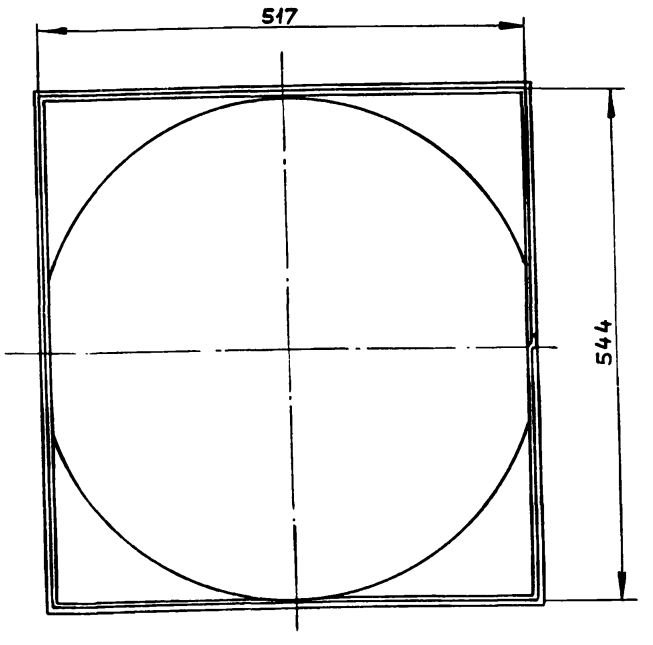

Размеры для справок.

Инв. № подл. | Подп. и дата | Взам. инв. № | Инв. № дубл. | Подп. и дата

Изм.	Лист	№ докум.	Подп.	Дата
Разраб.		Мордвинкин		
Пров.		Мордвинкин		
Т. контр.				
Н. контр.		Мюнтер		
Утв.				

Д20Б.032.010 СБ

Вставка

Лит.	Масса	Масштаб
И	1.73	1:5
Лист	Листов 1	

Госстрой СССР ГПИ Горьковский САНТЕХПРОЕКТ

Копировал. Ганкова 23296-06 56 Формат А3

Альбом 6 часть 1

Типовой проект 903-1-265.88

Д20Б.032.001

ГОСТ 15878-79-Н1-Km 5/120

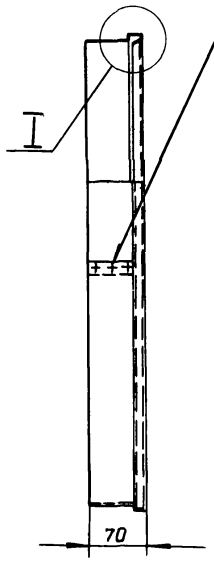

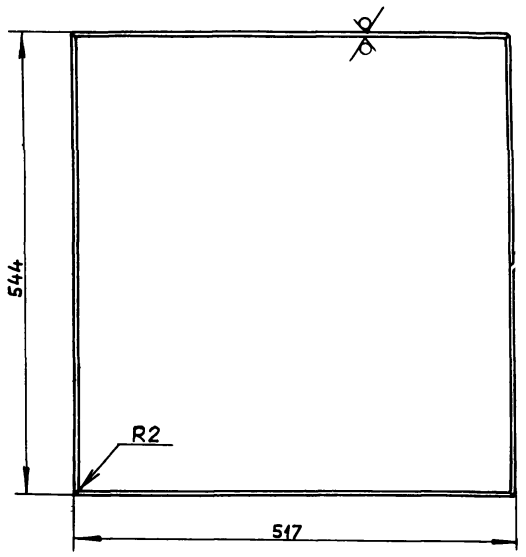

I
M2:1

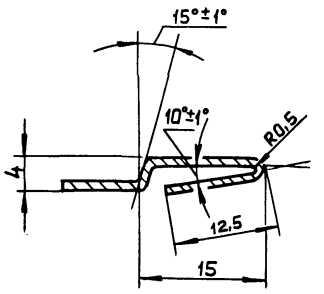

25 √(V)

Развертка

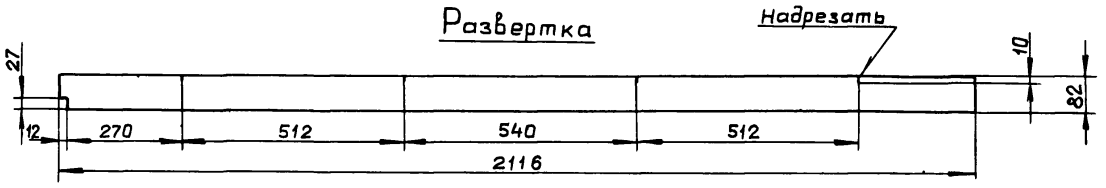

$h14, \pm \frac{IT16}{2}$

Изм.	Лист	№ докум.	Подп.	Дата
Разраб.		Мордвинкин		
Пров.		Мордвинкин		
Т.контр.				
Н.контр.		Мюнтер		
Утв.				

Д20Б.032.001

Обечайка

Лит.	Масса	Масштаб
И	1,35	1:5

Лист | Листов 1

Лист Б-ПН-1 ГОСТ 19903-74
3-IV-Н-8Ст3сп ГОСТ 16523-70

Госстрой СССР
ГПИ Горьковский
САНТЕХПРОЕКТ

Формат А3

Подп. и дата | Инв. № дубл. | Взам. инв. № | Подп. и дата | Инв. № подл.

Д20Б.032.002

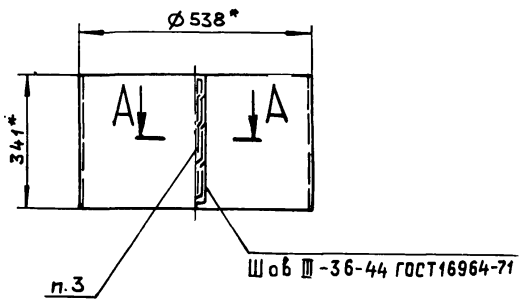

Развертка

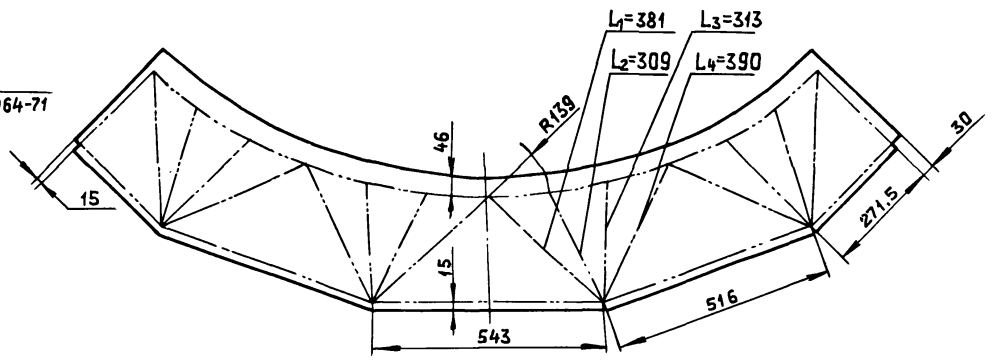

1. Размеры в состоянии измерения.
2. $\pm \frac{IT16}{2}$
3. Нить БСЗ-1,8×1×2 (100)-752 ГОСТ 8325-78.
4. До разрезки одну сторону стеклоткани промазать клеем 88НП ТУ38-105929-75 по контуру на ширину 5мм от края.

А–А
М1:1

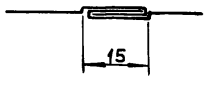

Изм.	Лист	№ докум.	Подп.	Дата
Разраб.		Мордвинкин		
Пров.		Мордвинкин		
Т.контр.				
Н.контр.		Мюнтер		
Утв.				

Д20Б.032.002

Рукав

Ткань фильтровальная ТСФ(7-А)-9п ГОСТ 10146-74

Лит.	Масса	Масштаб
И	0,38	1:10

Лист | Листов 1

Госстрой СССР
ГПИ Горьковский
САНТЕХПРОЕКТ

Копировал: Ганкова 23296-06 57 Формат А3

Д206.032.020

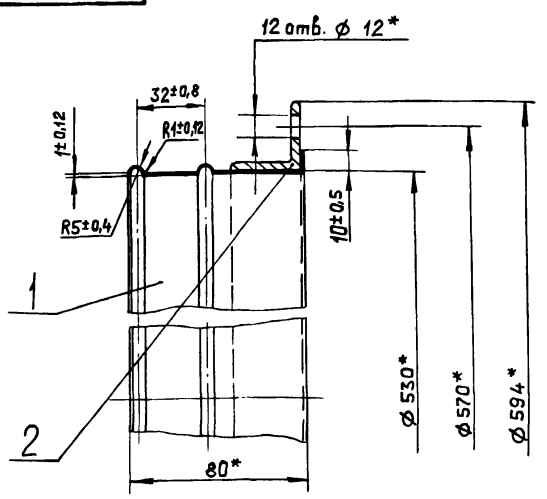

* Размеры для справок.

Формат	Зона	Поз.	Обозначение	Наименование	Кол.	Примечание
				Детали		
А4		1	Д206.032.003	Обечайка	1	
А4		2	Д206.032.004	Фланец	1	

Д206.032.020

Изм.	Лист	№ докум.	Подп.	Дата	Обечайка с фланцем	Лит.	Масса	Масштаб
Разраб.		Мордвинкин				И	3,91	1:2
Пров.		Мордвинкин				Лист	Листов 1	
Т.контр.						Госстрой СССР ГПИ Горьковский САНТЕХПРОЕКТ		
Н.контр.		Мюнтер						
Утв.								

Формат А4

Д206.032.003

25 V(V)

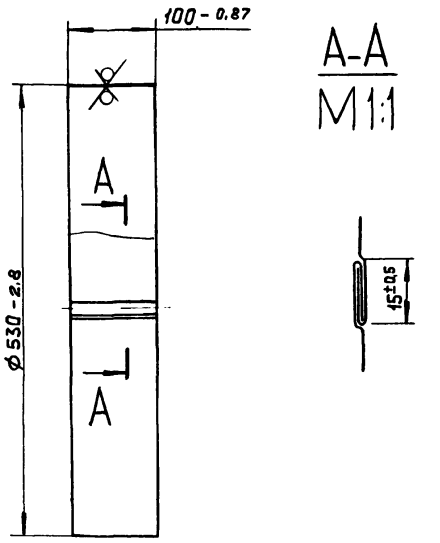

Изм.	Лист	№ докум.	Подп.	Дата	Обечайка	Лит.	Масса	Масштаб
Разраб.		Мордвинкин				И	1,34	1:5
Пров.		Мордвинкин				Лист	Листов 1	
Т.контр.						Госстрой СССР ГПИ Горьковский САНТЕХПРОЕКТ		
Н.контр.		Мюнтер			Лист Б-ПН-1 ГОСТ 19903-74 / 3-Ш-Н-ВСт.3сп ГОСТ 16523-70			
Утв.								

Формат А4

Д206.032.004

12,5 V(V)

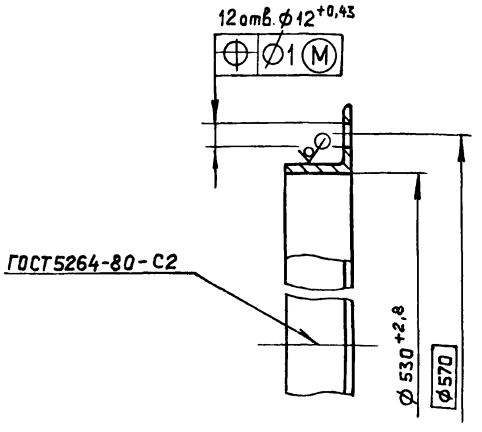

Изм.	Лист	№ докум.	Подп.	Дата	Фланец	Лит.	Масса	Масштаб
Разраб.		Мордвинкин				И	2,57	1:2
Пров.		Мордвинкин				Лист	Листов 1	
Т.контр.						Госстрой СССР ГПИ Горьковский САНТЕХПРОЕКТ		
Н.контр.		Мюнтер			Уголок 32×32×3-Б-ГОСТ8509-72 / ВСт.3сп ГОСТ 535-79			
Утв.								

Формат А4

Формат	Зона	Поз.	Обозначение	Наименование	Кол.	Примечание
				Документация		
А4			Д206.032.030 СБ	Сборочный чертеж		
				Детали		
Б4		1	Д206.032.005	Уголок		
				Уголок 32×32×3-Б ГОСТ8509-72		
				ВСт.3сп ГОСТ 535-79		
				L = 608 h14 12,5	2	0,54 кг.
Б4		2	Д206.032.006	Уголок		
				Уголок 32×32×3-Б ГОСТ8509-72		
				ВСт.3сп ГОСТ 535-79		
				L = 517 h14 25	2	0,46 кг

Д206.032.030

Изм.	Лист	№ докум.	Подп.	Дата	Фланец	Лит.	Лист	Листов
Разраб.		Мордвинкин				И		1
Пров.		Мордвинкин				Госстрой СССР ГПИ Горьковский САНТЕХПРОЕКТ		
Нач.отд.								
Н.контр.		Мюнтер						
Утв.								

Формат А4

Альбом 6 часть 1

Типовой проект 903-1-265.88

Д206.032.030СБ

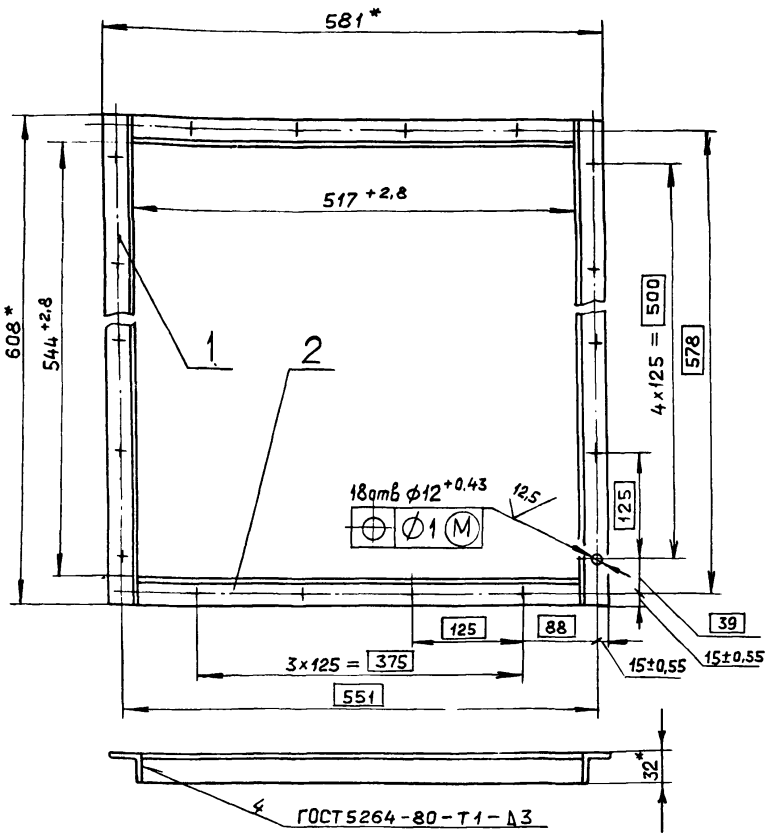

* Размеры для справок.

Изм	Лист	№ докум.	Подп.	Дата
Разраб.		Мордвинкин		
Пров.		Мордвинкин		
Т.контр.				
Н.контр.		Мкнтер		
Утв.				

Д206.032.030 СБ

Фланец

Лит	Масса	Масштаб
И	2	1:5

Лист	Листов 1

Госстрой СССР ГПИ Горьковский САНТЕХПРОЕКТ

Формат А4

Формат	Зона	Поз.	Обозначение	Наименование	Кол.	Примечание
				Документация		
А4			Д206 032.040 СБ	Сборочный чертеж		
				Детали		
А4		1	Д206.032.007	Уголок	2	
Б4		2	Д206.032.008	Лента		
				Лента 1,2х20Б Ст.2пс		
				ГОСТ 6009-74		
				L = 1710 h14	1	0,32кг.

Изм	Лист	№ докум.	Подп.	Дата
Разраб.		Мордвинкин		
Пров.		Мордвинкин		
Нач.отд.				
Н.контр.		Мкнтер		
Утв.				

Д206.032.040

Хомут

Лит.	Лист	Листов
И		1

Госстрой СССР ГПИ Горьковский САНТЕХПРОЕКТ

Формат А4

Д206.032.040СБ

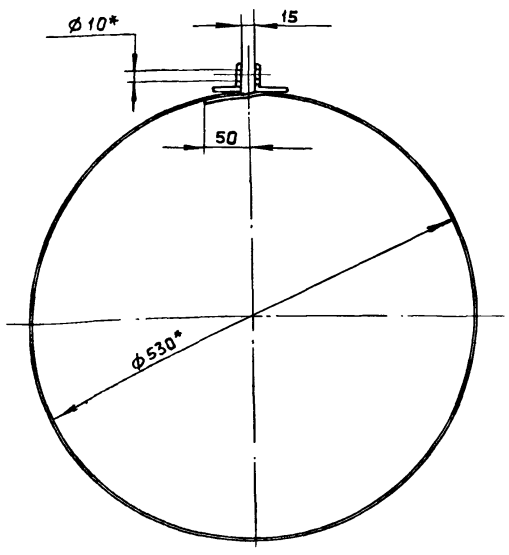

1.* Размеры для справок.

2. ± IT16/2

Изм	Лист	№ докум.	Подп.	Дата
Разраб.		Мордвинкин		
Пров.		Мордвинкин		
Т.контр.				
Н.контр.		Мкнтер		
Утв.				

Д206.032.040 СБ

Хомут

Лит.	Масса	Масштаб
И	0,35	1:5

Лист	Листов 1

Госстрой СССР ГПИ Горьковский САНТЕХПРОЕКТ

Формат А4

Д206.032.001

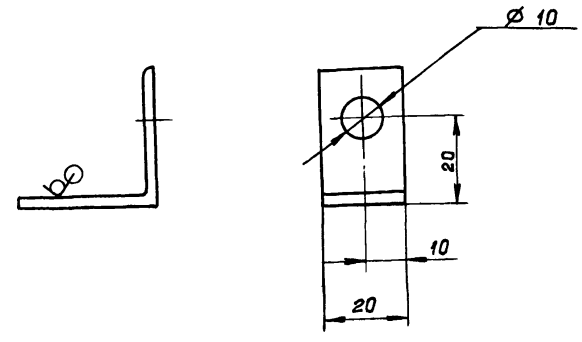

H14, h14, ± IT14/2

Изм	Лист	№ докум.	Подп.	Дата
Разраб.		Мордвинкин		
Пров.		Мордвинкин		
Т.контр.				
Н.контр.		Мкнтер		
Утв.				

Д206.032.007

Уголок

Уголок 32х32х3-Б ГОСТ8509-72 / ВСт.3сп ГОСТ 535-79

Лит.	Масса	Масштаб
И	0.03	1:1

Лист	Листов 1

Госстрой СССР ГПИ Горьковский САНТЕХПРОЕКТ

Формат А4

gost.e-ecolog.ru