Типовой проект
503-1-65.87

Вспомогательный корпус автотранспортного предприятия на 300 грузовых автомобилей
(железобетонные конструкции)

Альбом VI

Чертежи заданий заводам-изготовителям на электрооборудование, КИП и автоматику.

Цена 1-44

gost.e-ecolog.ru

Привязан:

Инв. №

Типовой проект
503-1-65.87

Вспомогательный корпус автотранспортного предприятия на 300 грузовых автомобилей
(железобетонные конструкции)

Альбом VI

Состав проекта:

Альбом I - Пояснительная записка. Технология производства. Технологические коммуникации. Внутренние водопровод и канализация. Технологические решения автоматического пожаротушения.
Альбом II - Архитектурные решения. Конструкции железобетонные. Конструкции металлические.
Альбом III - Отопление и вентиляция.
Альбом IV - Силовое электрооборудование. Электрическое освещение. Автоматизация производства. Связь и сигнализация.
Альбом V - Чертежи индустриальных строительных конструкций и изделий.
Альбом VI - Чертежи заданий заводам-изготовителям на электрооборудование, КИП и автоматику.
Альбом VII - Спецификации оборудования.
Альбом VIII - Ведомости потребности в материалах.
Альбом IX - Сметы.

Разработан:
проектным институтом
„Гипропромсельстрой"
Главный инженер института Шестернев
Главный инженер проекта Сланский

Проект **УТВЕРЖДЕН** и введен в действие
Госкомсельхозтехникой СССР
Протокол № 43-85 от 12.09. 1985 г.
Рабочая документация введена
в действие Госагропромом СССР
Приказ № 733 от 29.09. 1987 г.

Привязан:

Инв. №

Лист марка	Наименование	Стр.
СЯ	Содержание альбома	2
	Щит автоматизации 1Щ (2Щ)	
АП-01-ООСБ	Чертеж общего вида	3,4
АП-01-001	Таблица соединений	4,5
АП-01-002	Таблица подключения	5
	Щит автоматизации 3Щ (4Щ)	
АП-02-ООСБ	Чертеж общего вида	6,7
АП-02-001	Таблица соединений	7,9
АП-02-002	Таблица подключения	8,9
	Ящик 7Я (59Я)	
АП-03-ООСБ	Чертеж общего вида	10
АП-03-001	Технические данные аппаратов	10
АП-03-002	Перечень надписей	10
АП-03-ООСХ	Схема электрическая соединений	11
	Ящик 5Я (65Я, 9Я)	
АП-04-ООСБ	Чертеж общего вида	12
АП-04-001	Технические данные аппаратов	12
АП-04-002	Перечень надписей	14
АП-04-ООСХ	Схема электрическая соединений	13
	Ящик 24Я (26Я, 43Я, 45Я)	
АП-05-ООСБ	Чертеж общего вида	14
АП-05-001	Технические данные аппаратов	15
АП-05-002	Перечень надписей	14
АП-05-ООСХ	Схема электрическая соединений	15
	Ящик 29Я	
АП-06-ООСБ	Чертеж общего вида	16
АП-06-001	Технические данные аппаратов	16
АП-06-002	Перечень надписей	16
АП-06-ООСХ	Схема электрическая соединений	17
АП-00-000	Перечень комплектных устройств	17

Привязан

Инв. №

ГИП	Сляпский		08.87
Нач. отд.	Калганов		08.87
Гл. инж. пр.	Пайкин		08.87
Гл. спец.	Хомяков		08.87
Рук. гр.	Рябинова		08.87
Ст. инж.	Назарова		8.87
Н. контр.	Тодмачева		08.87

ТП 503-1-65.87 СЯ

Содержание альбома

Стадия	Лист	Листов
		1

ГИПРОПРОМСЕЛЬСТРОЙ г. Саратов

Копировал: Сидорова

Формат А2

Альбом VI

Типовой проект 503-1-65.87

Поз.	Обозначение	Наименование	Кол.	Прим.
		Документация		
	ТП АП-01-00СХ1	Таблица соединений		
	ТП АП-01-00СХ2	Таблица подключения		
		Стандартные изделия		
1		Шкаф щита		
		ЩШМ-1000×600-II-УХЛ4-IP30		
		ОСТ 36.13-76	1	
2		Рейка ТК3-100-81	3	
		Прочие изделия		
5	4/7Б	Регулятор температуры		
		пропорциональный ТЭ2П3	1	
6	SA1, SA2, SA3	Переключатель УП 5311-С23	3	ТМЧ-1215-73

Привязан:

Инв. №

ГИП	Сланский		06.87
Нач. отд.	Малчанов		06.87
Гл. инж. отд.	Пайкин		06.87
Гл. спец.	Хомяков		06.87
Рук. гр.	Родионова		06.87
Ст. инж.	Назарова		06.87
Н. контр.	Толмачева		06.87

ТП-503-1-65.87 -АП-01-00СБ

Щит автоматизации 1Щ (2Щ)
Чертеж общего вида

Стадия	Масса	Масштаб
—	—	—

Лист 1 | Листов 5

ГИПРОПРОМСЕЛЬСТРОЙ г. Саратов

Инв. № подл. | Подпись и дата | Взам. инв. №

копировал Ловцова формат А4

Альбом VI

Типовой проект 503-1-65.87

Поз.	Обозначение	Наименование	Кол.	Прим.
		Выключатель КЕ-011У3		
7	SB2, SB4	исп. 2 толкатель черный, С	2	
8	SB1, SB3	исп. 2 толкатель красный, С	2	
		Арматура		ТМЧ-
9	HL1	Плафон зеленый АС 4202342	1	1115-73
10	HL2	То же, плафон красный АС4212142	1	ТМЧ-1115-73
11	KV1...KV6	Реле, РПУ-2 М36440 У3Б, 220 В	6	
12	KV7*, KV8*	Реле РПУ-2М31440 У3Б, -24 В	2	
13	SF1	Выключатель 4А, 3Jном.		
		АЕ 2042М-100-00У3Б	1	
14		Блок зажимов Б324-4П25-		
		-В/ВУ3-10	7	
15		Рамка РПМ 66×26	10	
		Материалы		
16		Провод ПВ1 1 380	20	м
		ГОСТ 6323-79* Е		
17		Провод НВМ-0,5 IV 500	20	м
		ГОСТ 17515-72*		

Знак* - для системы П1.

ТП 503-1-65.87 АП-01-00СБ Лист 2

копировал Ловцова формат А4

Альбом VI

Типовой проект 503-1-65.87

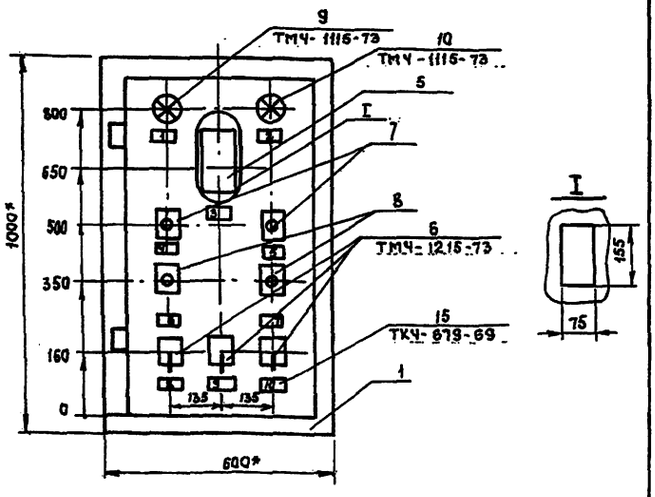

1.* Размеры для справок
2. Покрытие - вариант 2 ОСТ 3613-76
3. Таблица соединений выполнена на основании схем: листы 4... 6
4. По данному чертежу изготовить 2 щита.

ТП-503-1-65.87 АП-01-00СБ Лист 3

копировал Ловцова формат А4

Альбом VI

Типовой проект 503-1-65.87

Надписи на табло и в рамках

продолжение

№ надписи	Надпись	Кол.	№ надписи	Надпись	Кол.
	Рамка 66×26				
1	Нормальная работа	1			
2	Замораживание калорифера	1			
3	Температура приточного воздуха	1			
4, 6	Вентилятор	2			
5, 7	Электронагреватель	2			
8	Выбор режима местн. — 0 — дист.	1			
9	Заслонка наружного воздуха откр. — 0 — закр.	1			
10	Клапан на теплоносителе откр. — 0 — закр.	1			

ТП-503-1-65.87 АП-01-00СБ Лист 5

копировал Ловцова формат А4

Проводник	Откуда идет	Куда поступает	Данные провода	Примечание
53	XT 5:4	KY4:5		
57	KY4:6	KY5:5		
	KY5:5	XT5:5		
59	XT 5:6	KY5:6		
63	XT 5:7	XT5:8		п
	XT 5:8	KY6:5		
	KY6:5	KY6:7	ПВ1 1×1,0	п
65	KY4:14	XT5:9		
69	XT5:10	KY4:13		
	KY4:13	KY5:13		
71	KY5:14	XT4:5		
75	XT4:6	KY5:A		
77	XT4:7	KY6:A		
79	KY6:6	XT4:8		
81	XT4:9	KY6:8		
403	KY1:1	7Б-X1:1	ПВ3 1×1,0	
	7Б-X1:1	7Б-X1:5		п
	7Б-X1:5	7Б-X1:11	ПВ 1×1,0	п
405	7Б-X1:9	SA3:4		
	SA3:4	KY3:1	ПВ3 1×1,0	
	KY3:1	XT3:3	ПВ1 1×1,0	
407	XT3:4	KY3:7		
	KY3:7	SA3:2	ПВ3 1×1,0	
	SA3:2	5Б-X1:7	ПВ1 1×1,0	
409	7Б-X2:11	XT4:1		измери-
411	XT4:2	7Б-X2:10	ПВ3 1×1,0	тельная
413	7Б-X2:7	XT4:3		цепь

Альбом VI

Типовой проект 503-1-65.87

Взам. инв. №

Подпись и дата

Инв. № подл.

ТП 503-1-65.87 АП-01-001 Лист 3

Копировал: Бабенко В — Формат А4

Проводник	Откуда идет	Куда поступает	Данные провода	Примечание
415	KY3:8	KY3:2		п
	KY3:2	KY1:16		
417	KY1:8	XT3:5	ПВ1 1×1,0	
421	XT3:8	KY3:A		
423	XT3:9	KY1:4		
427	KY1:1	HL2:1	ПВ3 1×1,0	
425	HL1:1	KY3:10		
N	XT1:8	XT1:9		п
	XT1:9	XT1:10		п
	XT1:10	KY6:8		
	KY6:8	KY5:8	ПВ1 1×1,0	
	KY5:8	KY4:8		
	KY4:8	KY3:8		
	KY3:8	KY2:9		
	KY2:9	KY2:4		п
	KY2:4	KY1:8		
	KY1:8	7Б-X1:2	ПВ3 1×1,0	
	7Б-X1:2	HL1:2		
	HL1:2	HL2:2		
101	XT6:1	KY7:A	*	
102	XT6:2	KY7:8	* ПВ1×1,0	
103	XT6:3	KY8:A	*	
104	XT6:4	KY8:8	*	
1	KY7:7	XT1:1	*	
9	KY7:8	XT1:2	*	
66-3	KY7:9	XT6:5	*	
66-5	KY7:10	XT6:6	*	

Знак * только для 1Щ

Альбом VI

Типовой проект 503-1-65.87

Взам. инв. №

Подпись и дата

Инв. № подл.

ТП 503-1-65.87 АП-01-001 Лист 4

Копировал: Бабенко В — Формат А4

Проводник	Откуда идет	Куда поступает	Данные провода	Примечание
	Технические требования			
	Таблица соединений выполнена на основании			
	схем: листы 4,5,6			
A1	XT3:2	SF1:1		
9	SF1:2	XT1:2		
1	XT1:1	KY1:15		
	KY1:15	KY1:3	ПВ1 1×1,0	п
	KY1:3	KY1:7		п
	KY1:7	KY1:13		п
	KY1:13	KY3:9		
	KY3:9	SA1:1	ПВ3 1×1,0	
	SA1:1	SA1:3	ПВ1 1×1,0	п
3	SA1:2	XT1:3	ПВ3 1×1,0	
	XT1:3	KY1:5		
	KY1:5	KY1:9	ПВ1 1×1,0	п
	KY1:9	KY1:2		п
5	KY3:4	XT1:4		
7	XT1:5	SB2:13	ПВ3 1×1,0	

Альбом VI

Типовой проект 503-1-65.87

Взам. инв. №

Подпись и дата

Инв. № подл.

Привязан

Инв. №

ГИП	Сланский		08.87
Нач. отд.	Кватанов		08.87
Гл. спец.	Хамаков		08.87
Рук. гр.	Родионова		08.87
Ст. инж.	Назарова		08.87
Н. контр.	Шатилова		08.87

ТП 503-1-65.87 АП-01-001

Щит автоматизации 1Щ (2Щ)

Таблица соединений.

Стадия	Масса	Масштаб
—	—	—

Лист 1 Листов 5

ГИПРОПРОМСЕЛЬСТРОЙ г. Саратов

Копировал: Бабенко В — Формат А4

Проводник	Откуда идет	Куда поступает	Данные провода	Примечание
11	SB2:14	SB1:11	ПВ1 1×1,0	
	SB1:11	KY3:3	ПВ3 1×1,0	
	KY3:3	XT1:6		
13	SB1:12	SA1:4		
	SA1:4	SA2:1		
	SA2:1	SA2:3	ПВ1 1×1,0	п
	SA2:3	SA3:1		
	SA3:1	SA3:3		п
15	XT1:7	KY1:A		
17	KY1:6	SA2:4	ПВ3 1×1,0	
	KY1:6	XT2:1		
19	KY1:10	KY2:A		
	KY2:A	KY2:14	ПВ1 1×1,0	п
	KY2:14	KY2:5		п
	KY2:5	SA2:2	ПВ3 1×1,0	
21	KY2:6	KY2:12		п
	KY2:12	XT2:2		
23	XT2:3	KY2:3		
	KY2:3	KY2:11	ПВ1 1×1,0	п
25	KY2:13	KY2:10		п
	KY2:10	XT2:4		
27	KY2:8	XT2:5		
A4	XT4:10	SB3:11	ПВ3 1×1,0	
37	SB3:12	XT2:6	ПВ3 1×1,0	
39	XT2:7	SB4:14	ПВ3 1×1,0	
41	SB4:13	XT1:8	ПВ3 1×1,0	
49	XT5:2	KY4:2		
51	KY4:1	XT5:3	ПВ1 1×1,0	
51	KY4:1	KY4:A		п

Альбом VI

Типовой проект 503-1-65.87

Взам. инв. №

Подпись и дата

Инв. № подл.

ТП 503-1-65.87 АП-01-001 Лист 2

Копировал: Бабенко В — Формат А4

Альбом VI

Типовой проект 503-1-65.87

Проводник	Откуда идет	Куда поступает	Данные провода	Примечание
67-3	КУ7:11	ХТ6:7	*	
67-5	КУ7:12	ХТ6:8	*	
71-3	КУ7:15	ХТ6:9	*	
71-5	КУ7:16	ХТ6:10	*	
4-1	КУ8:7	ХТ7:1	*	
4-9	КУ8:8	ХТ7:2	*	
5-1	КУ8:9	ХТ7:3	*	
5-9	КУ8:10	ХТ7:4	*	
6-1	КУ8:11	ХТ7:5	*	
6-9	КУ8:12	ХТ7:6	*	
Земля	стойка : ⏚	Рейки для установки аппаратов ⏚		

Взам. инв. №

Подпись и дата

Инв. № подл.

ТП 503-1-65.87 АП-01-001 Лист 5

Копировал: Бабенко В — Формат А4

Альбом VI

Типовой проект 503-1-65.87

Проводник	Вывод	Вид контакта	Вывод	Проводник
		ХТ2		
17	1			
21	2			
23	3			
25	4			
27	5			
37	6			
39	7			
41	8П			
41 *	9П			
4	10			
		ХТ3		
45	1			
А1	2			
405	3			
407	4			
417	5			
419	6П			
419	7П			
421	8			
423	9			
		ХТ4		
409	1			
411	2			

Проводник	Вывод	Вид контакта	Вывод	Проводник
413	3			
71	5			
75	6			
77	7			
79	8			
81	9			
А4	10			
		ХТ5		
47	1			
49	2			
51	3			
53	4			
57	5			
59	6			
63	7П			
63	8П			
65	9			
69	10			

Взам. инв. №

Подпись и дата

Инв. № подл.

ТП 503-1-65.87 АП-01-002 Лист 3

Копировал: Бабенко В — Формат А4

Альбом VI

Типовой проект 503-1-65.87

Технические требования

Таблица подключения выполнена на основании схем листы: 4,5,6 и таблицы соединений 01-001

Передняя стенка

Проводник	Вывод	Вид контакта	Вывод	Проводник
		КУ1		
403	1	З	2П	3
1*	3П	З	4	423
3*	5П	З	6	17*
1*	13П	З	14	427
1*	7П	Р	8	417
3*	9П	Р	10	19
1*	15П	Р	16	415
15	А	К	8	N*
		КУ2		
23*	3П	З	4	N*
19	5П	З	6П	21

Проводник	Вывод	Вид контакта	Вывод	Проводник
25	13П	З	14П	19*
23	11П	Р	12П	21*
N	9	Р	10П	25*
19*	АП	К	8	27
		КУ3		
405*	1	З	2П	415*
11*	3	З	4	5
407*	7	Р	8П	415
1*	9	Р	10	425
421	А	К	8	N*

Привязан

Инв. №

Взам. инв. №

Подпись и дата

Инв. № подл.

ГИП	Сланский		08.87
Нач. отд.	Казанов		08.87
Гл. спец.	Хомяков		08.87
Рук. гр.	Родионова		08.87
Ст. инж.	Назарова		08.87
Н. контр.	Толмачева		08.87

ТП 503-1-65.87 АП-01-002

Щит автоматизации 1Щ (2Щ). Таблица подключения.

Стадия	Масса	Масштаб
—	—	—

Лист 1 Листов 5

ГИПРОПРОМСЕЛЬСТРОЙ г. Саратов

Копировал: Бабенко В — Формат А4

Альбом VI

Типовой проект

Проводник	Вывод	Вид контакта	Вывод	Проводник
		КУ4		
51*	1П	З	2	49
53	5	З	6	57
69*	13	З	14	71
51	АП	К	8	N*
		КУ5		
57*	5	З	6	59
69	13	З	14	71
75	А	К	8	N*
		КУ6		
63*	5П	З	6	79
63	7П	Р	8	81
77	А	К	8	N*
		КУ7	*	
1	7	Р	8	9
66-3	9	Р	10	66-5
67-3	11	Р	12	67-5
71-3	15	Р	16	71-5
101	А	К	8	102

Проводник	Вывод	Вид контакта	Вывод	Проводник
		КУ8	*	
4-1	7	Р	8	4-9
5-1	9	Р	10	5-9
6-1	11	Р	12	6-9
103	А	К	8	104
		SF1		
А1	1		2	9
		ХТ1		
1	1			
9	2			
3	3			
5	4			
7	5			
11	6			
15	7			
N	8П			
N*	9П			
N*	10П			

Взам. инв. №

Подпись и дата

Инв. № подл.

Знак * - только для 1Щ

ТП 503-1-65.87 АП-01-002 Лист 2

Копировал: Бабенко В — Формат А4

5

Поз.	Обозначение	Наименование	Кол.	Прим.
		Документация		
	ТП АП-02-001	Таблица соединений		
	ТП АП-02-001	Таблица подключения		
		Стандартные изделия		
1		Шкаф щита		
		Щ ШМ-1000×600-II-УХЛ4-IP30		
		ОСТ 36.13-76	1	
2		Рейка Р6 600 ТК3-100-81	3	
		Прочие изделия		
5	ТБ	Регулятор температуры		
		пропорциональный Т92П3	1	
6	SA1, SA2, SA3	Переключатель УП53Н-С23	3	ТМ4-1215-73

ГИП	Сланский		08.87	ТП 503-1-65.87 -АП-02-00СБ
Нач.отд.	Калганов		08.87	
Гл.инж.	Паикин		08.87	Щит автоматизации 3Щ(4Щ)
Гл.спец.	Хомяков		08.87	Чертеж общего вида
Рук.гр.	Голикова		08.87	
Ст.инж.	Назарова		08.87	
Н.контр.	Толмачев		08.87	

Стадия	Масса	Масштаб
—	—	—
Лист 1	Листов 5	

ГИПРОПРОМСЕЛЬСТРОЙ г. Саратов

Альбом VI

Типовой проект 503-1-65.87

Инв.№ подл. | Подпись и дата | Взам.инв.№

Копировал: Несмеянова, Зиц Формат А4

Поз.	Обозначение	Наименование	Кол.	Прим.
		Выключатель КЕ-011У3		
7	SB2 SB4	исп.2 толкатель черный,с	2	
8	SB1, SB3	исп.2 толкатель красный,с	2	
9	HL1	Арматура типа АС		ТМ4-1115-73
		плафон зеленый АС4202342	1	
10	HL2	То же, плафон красный АС4212192	1	ТМ4-1115-73
11	KV1...KV3	Реле РПУ-2М 36440-У36	3	
12	SF1	Выключатель 4А;3I ном		
		АЕ2042М-100-00У3Б	1	
13		Рамка РПМ 66×26	10	
14		Блок зажимов		
		БЗ24-4П25-В1В3У3-10	4	
		Материалы		
17		Провод ПВ1 1380 ГОСТ 6323-79*	20	м
18		Провод ПВ3 1380 ГОСТ 6323-79*	20	м

ТП 503-1-65.87 АП-02-00СБ Лист 2

Копировал: Несмеянова, Зиц Формат А4

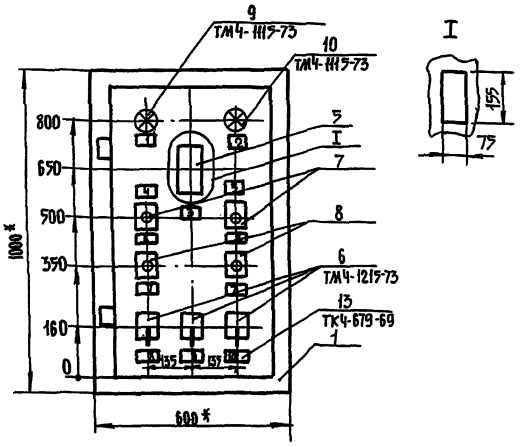

1* Размеры для справок

2. Покрытие- вариант 2 ОСТ 3613-76.

3. Таблица соединений выполнена на основании схем: листы 4...6

4. По данному чертежу изготовить 2 щита

ТП 503-1-65.87 АП-02-00СБ Лист 3

Копировал: Несмеянова, Зиц Формат А4

Надписи на табло и в рамках

№ надписи	Надпись	Кол.
	Рамка 66×26	
1	Нормальная работа	1
2	Замораживание	
	калорифера	1
3	Температура при-	
	точного воздуха	1
4	Вентилятор	1
5	Электронагреватель	1
6	Пуск	2
7	Стоп	2
8	Выбор режима	
	мест-0-дист	
9	Заслонка наруж-	
	ного воздуха	1
	откр-0-закр	1
10	Клапан на тепло-	
	носителе	1
	больше-0-меньше	1

№ надписи	Надпись	Кол.

ТП-503-1-65.87 АП-02-00СБ Лист 5

Копировал: Несмеянова, Зиц Формат А4

Типовой проект 503-1-65.87 Альбом VI

Вид на внутренние плоскости (развернуто)

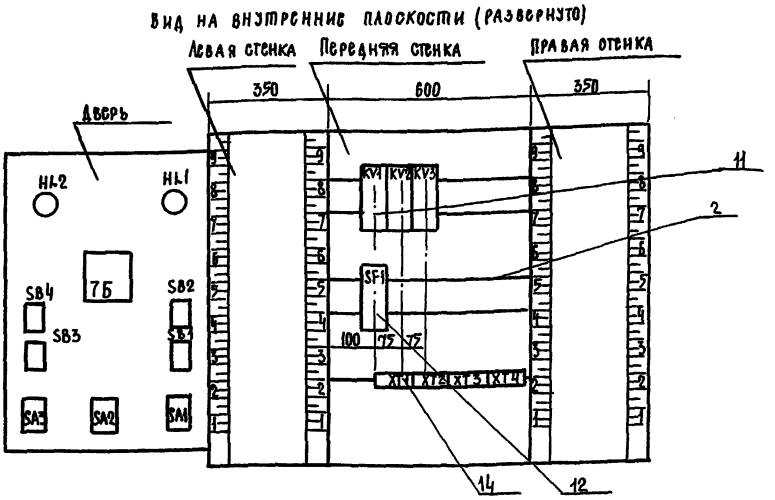

ТП 503-1-65.87 АП-02-000Б Лист 4

Копировал: Несмеянова Формат А3

Типовой проект 503-1-65.87 Альбом VI

Проводник	Откуда идет	Куда поступает	Данные провода	Примечание
	Технические требования			
	Таблица соединений выполнена на основании			
	схем: листы 4,5,6			
A1	XT1:8	SF1:1		
9	SF1:2	XT1:2		
1	XT1:1	KV1:15		
	KV1:15	KV1:3	ПВ1 1×1,0	П
	KV1:3	KV1:7		П
	KV7:7	KV1:13		П
	KV1:13	KV3:9		
	KV3:9	SA1:1	ПВ3 1×1,0	
	SA1:1	SA1:3		П
3	SA1:2	XT1:3		
3	XT1:3	KV1:5	ПВ1 1×1,0	
3	KV1:5	KV1:9		П
3	KV1:9	KV1:2		П
5	KV3:4	XT1:4		
7	XT1:5	SB2:13	ПВ3 1×1,0	

Привязан

Инв.№

ГИП	Сланский		08.87
Нач. отд.	Салганов		08.87
Гл. инж. пр.	Лайкин		08.87
Гл. спец.	Хомяков		08.87
Рук. гр.	Родионова		08.87
Ст. инж.	Назарова		08.87
Н. контр.	Ломачева		08.87

ТП 503-1-65.87 АП-02-001

Щит автоматизации 3Щ(4Щ)
Таблица соединений

Стадия	Масса	Масштаб
Лист 1	Листов 3	

Гипропромсельстрой г. Саратов

Копировал: Несмеянова Формат А4

Типовой проект 503-1-65.87 Альбом VI

Проводник	Откуда идет	Куда поступает	Данные провода	Примечание
11	SB2:14	SB1:11	ПВ1 1×1,0	
11	SB1:11	KV3:3	ПВ3 1×1,0	
11	KV3:3	XT1:6		
13	SB1:12	SA1:4		
13	SA1:4	SA2:1		
13	SA2:1	SA2:3	ПВ1 1×1,0	П
13	SA2:3	SA3:1		
13	SA3:1	SA3:3		П
15	XT1:7	KV1:A		
17	KV1:6	SA2:4	ПВ3 1×1,0	
17	KV1:6	XT2:1		
19	KV1:10	KV2:A	ПВ1 1×1,0	
19	KV2:A	KV2:14		П
19	KV2:14	KV2:5		П
19	KV2:5	SA2:2	ПВ3 1×1,0	
21	KV2:6	KV2:12		П
21	KV2:12	XT2:2		
23	XT2:13	KV2:3		
25	KV2:3	KV2:11	ПВ1 1×1,0	П
25	KV2:13	KV2:10		П
25	KV2:10	XT2:4		
27	KV2:8	XT2:5		
A4	XT4:10	SB3:11	ПВ3 1×1,0	
37	SB3:12	XT2:6	ПВ3 1×1,0	
39	XT2:7	SB4:14	ПВ3 1×1,0	
41	SB4:13	XT:8	ПВ1 1×1,0	

ТП 503-1-65.87 АП-02-001 Лист 2

Копировал: Несмеянова Формат А4

Вид на внутренние плоскости (развернуто)

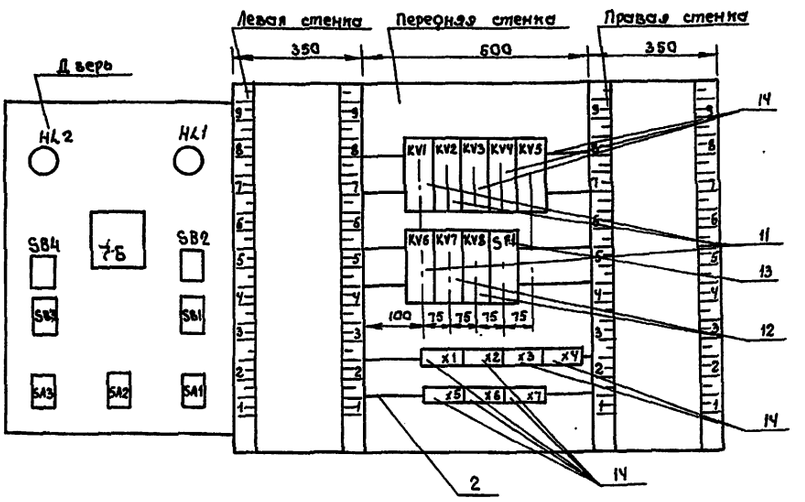

Альбом VI

Типовой проект 503-1-65.87

Инв. № подл. | Подпись и дата | Взам. инв. №

ТП 503-1-65.87 АП-01-00СБ Лист 5

копировал Ловцова формат А3

Альбом VI

Типовой проект 503-1-65.87

Проводник	Вывод	Вид контакта	Вывод	Проводник	Проводник	Вывод	Вид контакта	Вывод	Проводник
Технические требования									
Таблица подключения выполнена на основании схем									
-листы 4,5,6 и таблицы соединений 02-001									
Передняя стенка									
		KV1			23	11П	Р	12П	21*
					N*	9	Р	10П	25*
403	1	З	2П	3	19*	АП	К	В	27
1*	3П	З	4	423					
3*	6П	З	6	17*			KV3		
1*	13П	З	14	427					
1*	7П	Р	8	417	405*	1	З	2П	415*
37	9П	Р	10	19	11*	3	З	4	5
1*	15П	Р	16	415	407*	7	Р	8П	415
15	А	К	В	N*	1*	9	Р	10	425
					421	А	К	В	N*
		KV2							
23*	3П	З	4	N*			SF1		
19*	5П	З	6П	21					
25	13П	З	14П	19*	А1	1		2	1

Привязан

Инв. №

ГИП	Сланский		08.87
Нач. отд.	Калганов		08.87
Гл. инженер	Пайкин		08.87
Гл. спец.	Никитин		08.87
Рук. гр.	Родионова		08.87
Н. контр.	Толмачева		08.87

ТП-503-1-65.87 -АП 02-002

Щит автоматизации ЗЩ(ЧЩ) Таблица подключения

Стадия	Масса	Масштаб
—	—	—

Лист 1 Листов 3

ГИПРОПРОМСЕЛЬСТРОЙ г. Саратов

Взам. инв. № | Подпись и дата | Инв. № подл.

копировал Ловцова формат А4

Альбом VI

Типовой проект 503-1-65.87

Проводник	Вывод	Вид контакта	Вывод	Проводник	Проводник	Вывод	Вид контакта	Вывод	Проводник
		XT1					XT3		
1	1				45	1			
9	2					2			
3	3				405	3			
5	4				407	4			
7	5				417	5			
11	6				419	6П			
15	7				419	7П			
А1	8				421	8			
N	9П				423	9			
N*	10П					10			
		XT2					XT4		
17	1				409	1			
21	2				411	2			
23	3				413	3			
25	4					4			
27	5					5			
37	6					6			
39	7					7			
41*	8П					8			
41	9П					9			
43	10				А4	10			

Взам. инв. № | Подпись и дата | Инв. № подл.

ТП-503-1-65.87 -АП-02-002 Лист 2

копировал Ловцова формат А4

Альбом VI

Типовой проект 503-1-65.87

Проводник	Вывод	Вид контакта	Вывод	Проводник
		XT6*		
101	1			
102	2			
103	3			
104	4			
66-3	5			
66-5	6			
67-3	7			
67-5	8			
71-3	9			
71-5	10			
		XT7*		
4-1	1			
4-9	2			
5-1	3			
5-9	4			
6-1	5			
6-9	6			

Проводник	Вывод	Вид контакта	Вывод	Проводник

Знак* только для П1

Инв.№ подл. | Подпись и дата | Взам. инв.№

ТП 503-1-65.87 АП-01-002 Лист 4

Копировал: Ильичева Формат А4

Альбом VI

Типовой проект 503-1-65.87

Проводник	Вывод	Вид контакта	Вывод	Проводник
	Дв6	Рь		
		HL2		
427	1		2	N
		HL1		
425	1		2	N*
		76		
		X1		
403*	1П			
N*	2			
403*	5Г			
407	7			
405	9			
403	11П			
		X2		
413	7			
411	10			
409	11			
		SB2		
7	13	3	14	11

Проводник	Вывод	Вид контакта	Вывод	Проводник
		SB4		
39	14	3	13	41
		SB1		
11*	11	Р	12	13
		SB3		
А4	11	Р	12	37
		SA3		
13*	1П	3	2	407*
13	3П	3	4	405*
		SA2		
13*	1П	3	2	19
13*	3П	3	4	17
		SA1		
1*	1П	3	2	3
1	3П	3	4	13*

Инв.№ подл. | Подпись и дата | Взам. инв.№

ТП 503-1-65.87 АП-01-002 Лист 5

Копировал: Ильичева Формат А4

Альбом VI

Типовой проект 503-1-65.87

Проводник	Вывод	Вид контакта	Вывод	Проводник
	Дв8	Рь		
	HL2			
427	1		2	N
	HL1			
425	1		2	N*
	76			
	X1			
403*	1П			
N*	2			
403*	5П			
407	7			
405	9			
403	11П			
	X2			
413	7			
411	10			
409	11			
	SB2			
7	13	3	14	11

Проводник	Вывод	Вид контакта	Вывод	Проводник
		SB4		
39	14	3	13	41
		SB1		
11	11	Р	12	13
		SB3		
А4	11	Р	12	37
		SA3		
13*	1П	3	2	407*
13	3П	3	4	405*
		SA2		
13*	1П	3	2	19
13*	3П	3	4	17
		SA1		
1*	1П	3	2	3
1	3П	3	4	13*

Инв.№ подл. | Подпись и дата | Взам. инв.№

ТП 503-1-65.87 АП-02-002 Лист 3

Копировал: Ильичева Формат А4

Альбом VI

Типовой проект 503-1-65.87

Проводник	Откуда идёт	Куда поступает	Данные провода	Примечание
403	KV1:1	76-X1:1	ПВ3 1х1,0	
	76-X1:1	76-X1:5		П
	76-X1:5	76-X1:11	ПВ1 1х1,0	П
405	76-X1:9	SA3:4		
405	SA3:4	KV3:1	ПВ3 1х1,0	
405	KV3:4	XT3:3	ПВ1 1х1,0	
407	XT3:4	KV3:7		
	KV3:7	SA3:2		
	SA3:2	76-X1:7		
409	76-X2:11	XT4:1	ПВ3 1х1,0	измерительная цепь
411	XT4:2	76-X2:10		
413	76-X2:7	XT4:3		
415	KV3:8	KV3:2		П
	KV3:2	KV1:16		
417	KV1:8	XT3:5	ПВ1 1х1,0	
421	XT3:8	KV3:4		
423	XT3:9	KV1:4		
427	KV1:1	HL2:1	ПВ3 1х1,0	
425	HL1:1	KV3:10		
N	XT1:9	XT1:10		
	XT1:10	KV3:8		
	KV3:8	KV2:9	ПВ1 1х1,0	
	KV2:9	KV2:4		
	KV2:4	KV1:8		
	KV1:8	76-X1:2	ПВ3 1х1,0	
N	76-X1:2	HL1:2		
	HL1:2	HL2:2	ПВ1 1х1,0	
	стойка: ⏚	рейки для установки аппаратов: ⏚		

Инв.№ подл. | Подпись и дата | Взам. инв.№

ТП 503-1-65.87 АП-02-001 Лист 3

Копировал: Ильичева Формат А4

Альбом VI

Типовой проект 503-1-65.87

Формат	Зона	Поз.	Обозначение	Наименование	Кол.	Примечание
				Документация		
А3			ТП- АП-03-ООСБ	Ящик 7Я (59Я)		
				Чертеж общего вида		
А2			ТП- АП-03-ООСХ	Ящик 7Я (59Я)		
				Схема электрическая соединений		
А4			ТП- АП-03-002	Ящик 7Я (59Я)		
				Перечень надписей		
				Сборочные единицы		
		1		Блок Б 5130-2474 УХЛ4	2	А1, А2
				Н1		
		2		Реле РПУ-2М 36 220 936 U~220В	1	КУ1
		3		Реле РВЛ-72-3221 ОВУ4. U~220В	1	КТ1
				Н51		
				Переключатель		
		4		УП 5311-С23	2	SA1, SA2
				Выключатель КЕ-ООП93		
		5		исп.2, толкатель черный	2	SB2, SB4
		6		исп.2, толкатель красный	2	SB1, SB3
		7		Блок зажимов		
				6324-4 П25-в/В93-10	2	Х1, Х2

Привязан

Инв.№

Инв.№ подл. | Подпись и дата | Взам. инв.№

ГИП	Сланский		01.87
Нач. отд.	Калганов		01.87
Гл. спец.	Хомяков		01.87
Рук. гр.	Родионова		01.87
Ст. инж.	Назарова		01.87
Н. контр.	Толмачева		01.87

ТП 503-1-65.87 АП-03-001

Ящик 7Я (59Я) Технические данные аппаратов

Стадия	Лист	Листов
		1

ГИПРОПРОМСЕЛЬСТРОЙ г. Саратов

Копировал: Савина Формат А4

Альбом VI

Типовой проект 503-1-65.87

Панель	Надпись	Поз. обозначение	Место надписи	Текст	Кол.	На чертеже	Заготовка
	1		Табличка	Вентиляторы	1		
	2		То же	Вентилятор рабочий	1		
	3	SA1	На ключе	Местн. - О - Дист.	1		
	4		Табличка	Вентилятор резервный	1		
	5	SA2	На ключе	Местн. - О - Авт.	1		
	6	SB2, SB4	Табличка	Пуск	2		
	7	SB1, SB3	То же	Стоп	2		

Привязан

Инв.№

Инв.№ подл. | Подпись и дата | Взам. инв.№

ГИП	Сланский		01.87
Нач. отд.	Калганов		01.87
Гл. спец.	Хомяков		01.87
Рук. гр.	Родионова		01.87
Ст. инж.	Назарова		01.87
Н. контр.	Толмачева		01.87

ТП 503-1-65.87 АП-03-002

Ящик 7Я (59Я) Перечень надписей

Стадия	Лист	Листов
	1	1

ГИПРОПРОМСЕЛЬСТРОЙ г. Саратов

Копировал: Савина Формат А4

Альбом VI

Типовой проект 503-1-65.87

Вид спереди
Дверь не показана

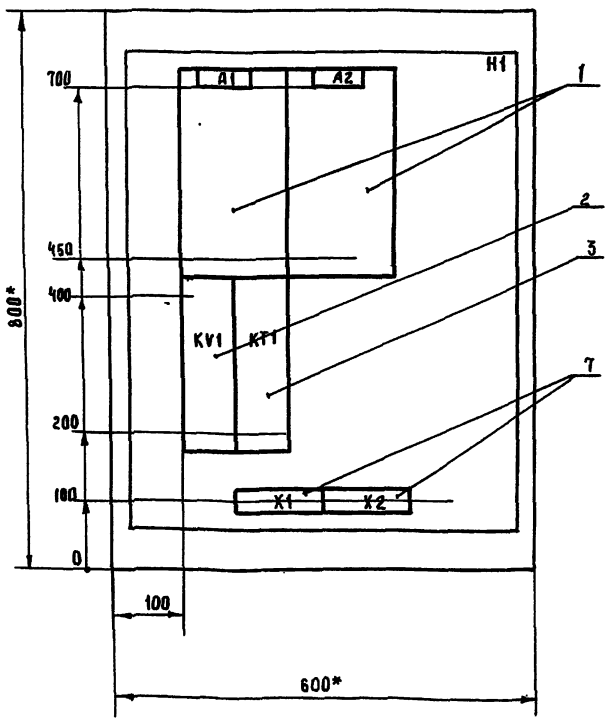

Дверь ящика
Вид спереди

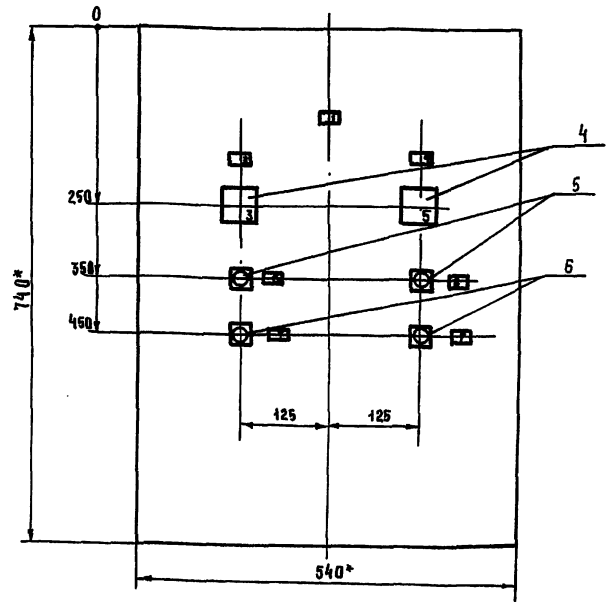

1* Размеры для справок
2. Глубина ящика 350 мм.
3. По данному чертежу изготовить 2 ящика.

Привязан

Инв.№

Инв.№ подл. | Подпись и дата | Взам. инв.№

ГИП	Сланский		01.87
Нач. отд.	Калганов		01.87
Гл. инж.	Майкин		01.87
Гл. спец.	Хомяков		01.87
Рук. гр.	Родионова		01.87
Ст. инж.	Назарова		01.87
Н. контр.	Толмачева		01.87

ТП 503-1-65.87 АП-03-ООСБ

Ящик 7Я (59Я) Чертеж общего вида

Стадия	Масса	Масштаб
—		
Лист	Листов 1	

ГИПРОПРОМСЕЛЬСТРОЙ г. Саратов

Копировал: Савина Формат А3

Вид спереди

Дверь ящика
Вид со стороны монтажа

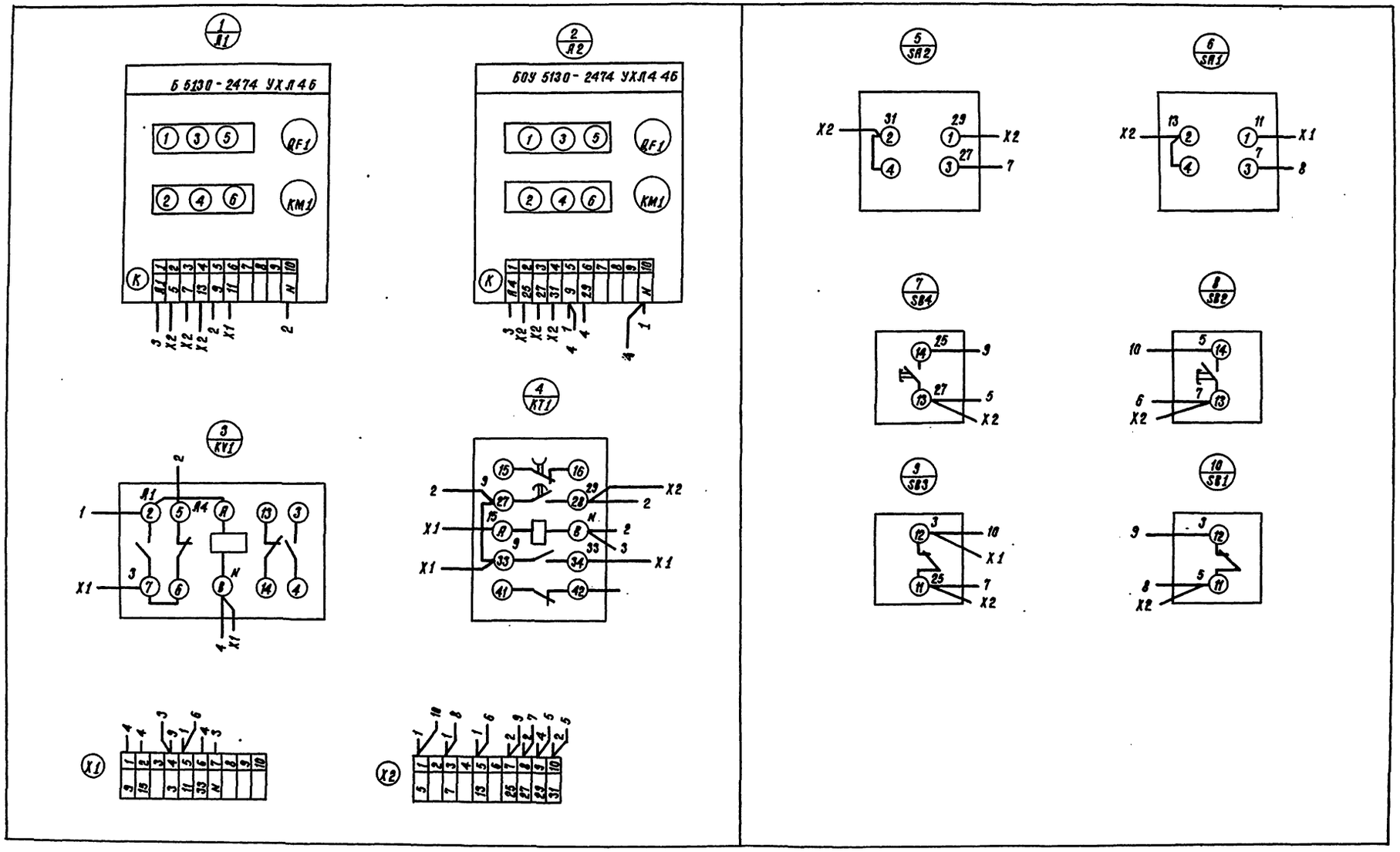

ГИП	Силинский		08.87
Нач. отд.	Капланов		08.87
Гл. инж. пр.	Пайкин		08.87
Гл. спец.	Хомякова		08.87
Рук. гр.	Родионова		08.87
Ст. инж.	Назарова		08.87
Н. контр.	Телячева		08.87

ТП 503-1-65.87 АП-03-ООСХ

Ящик 7Я (59Я)
Схема электрическая соединений

Стадия	Масса	Масштаб
—		

Лист | Листов 1

ГИПРОПРОМСЕЛЬСТРОЙ г.Саратов

Копировал: Скворцова

Альбом VI

Формат	Зона	Поз.	Обозначение	Наименование	Кол.	Примечание
				Документация		
А3			ТП -АП-04-00СБ	Ящик 5Я(6Я,9Я) Чертеж общего вида		
А2			ТП -АП-04-00СХ	Ящик 5Я (6Я,9Я) Схема электрическая соединений		
А4			ТП - АП-04- 002	Ящик 5Я (6Я, 9Я) Перечень надписей		
				Сборочные единицы		
				Блоки:		
		1		Б 5130- 2874 УХЛ4	1	А1
		2		Б 5130- 2074 УХЛ4	1	А2
				М1		
		3		Реле РПУ-2М3-6УУ0У5Б U~220В	3	KV1... KV3
				Н S1		
		4		Переключатель		
				УП 5311- С23У3	2	SA1, SA2

Типовой проект 503-1-65.87

Подпись и дата | Взам. инв. №

Привязан

Инв. №

ГИП	Сланский	
Нач. отд.	Калганов	
Гл. спец.	Хомяков	
Рук. гр.	Родионов	
Инж.	Гурова	
Н. контр.	Толмачева	

ТП 503-1-65.87 -АП-04 001

Ящик 5Я (6Я, 9Я) Технические данные аппарата

Стадия	Лист	Листов
	1	2

ГИПРОПРОМСЕЛЬСТРОЙ г. Саратов

Копировал Ловцова — Формат А4

Альбом VI

Формат	Зона	Поз.	Обозначение	Наименование	Кол.	Примечание
				Выключатель КЕ 011У3		
		5		исп.2, толкатель черный, С	2	S81, S83
		6		исп.2, толкатель красный, С	2	S82, S84
		7		Блок зажимов Зн-25А		Х1, Х2, Х3
				Б 324-УП 25-8/8У3-10	3	

Типовой проект 503-1-65.87

Подпись и дата | Взам. инв. №

ТП 503-1-65.87 АП-04-001 — Лист 2

Копировал Ловцова — Формат А4

Альбом VI

Вид спереди
Дверь не показана

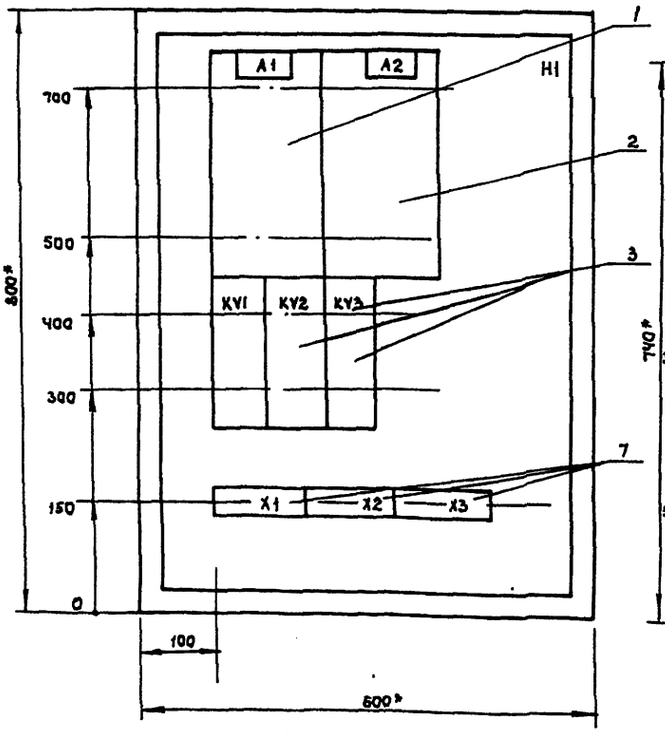

Дверь ящика
Вид спереди

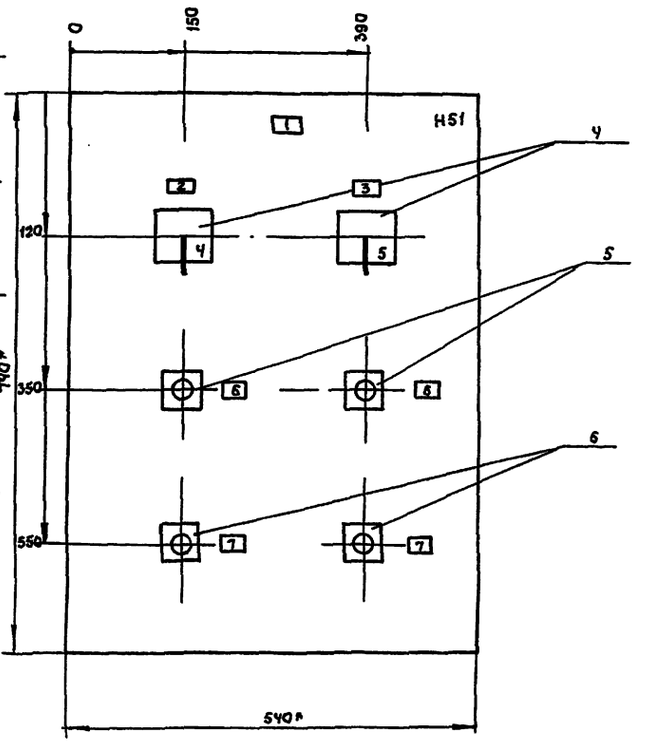

Типовой проект 503-1-65.87

Подпись и дата | Взам. инв. №

1.* - Размеры для справок.
2. Глубина ящика 350 мм.
3. По данному чертежу изготавливать 3 ящика.

Привязан

Инв. №

ГИП	Сланский	
Нач. отд.	Калганов	
Гл. инж. отд.	Пайчин	
Гл. спец.	Хомяков	
Рук. гр.	Родионов	
Инж.	Гурова	
Н. контр.	Толмачева	

ТП 503-1-65.87 АП-04-00СБ

Ящик 5Я, (6Я, 9Я) Чертеж общего вида

Стадия	Масса	Масштаб
Лист	Листов 1	

ГИПРОПРОМСЕЛЬСТРОЙ г. Саратов

Копировал Ловцова — Формат А2

Альбом VI

Типовой проект 503-1-65.87

Вид спереди

Дверь ящика
Вид со стороны монтажа

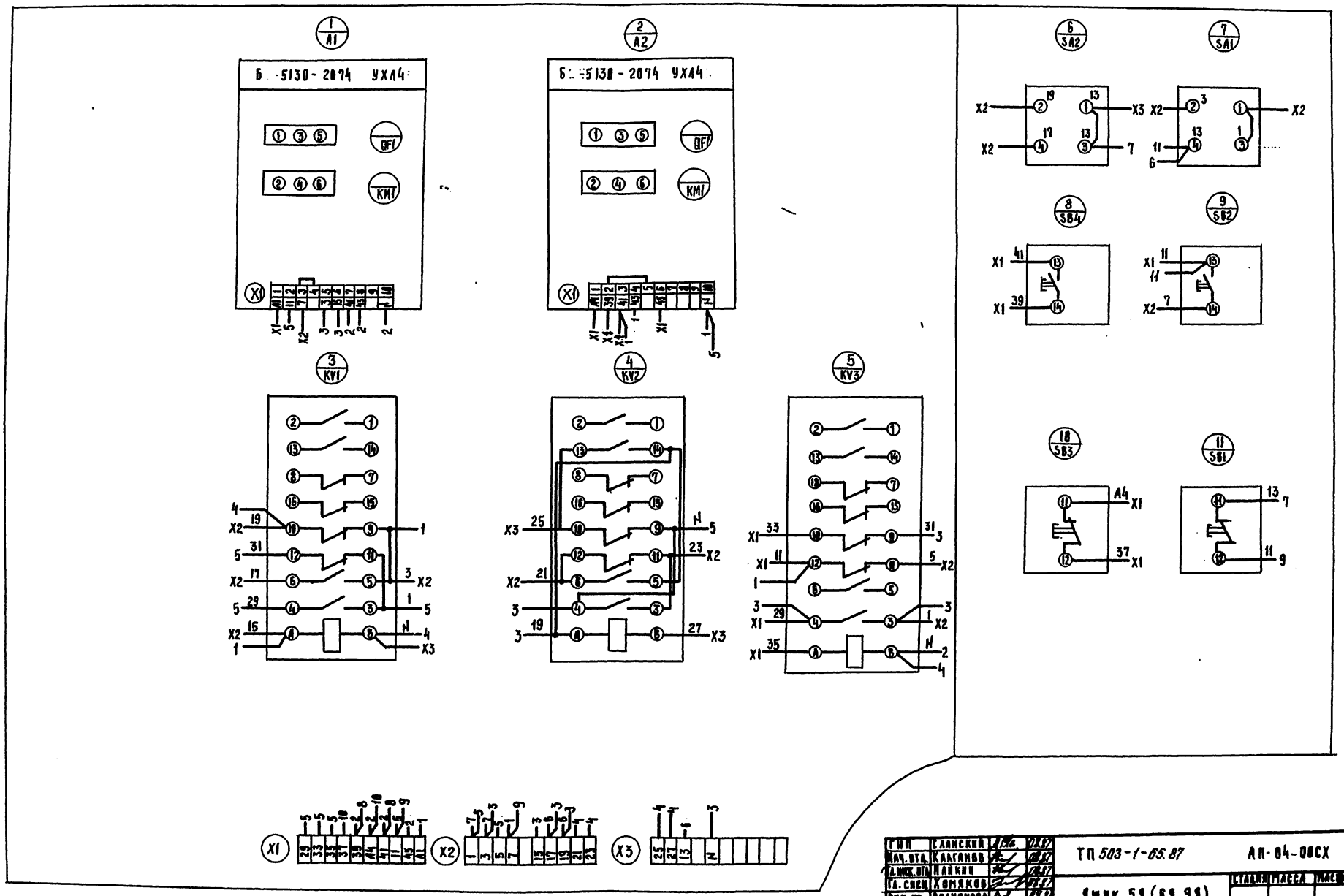

ГИП	Саланский		08.87
Нач. отд.	Калганов		08.87
Гл. инж. отд.	Пайкин		08.87
Гл. спец.	Хомяков		08.87
Рук. гр.	Родионова		08.87
Инж.	Гурова		08.87
Н. контр.	Толмачева		08.87

ТП 503-1-65.87 АП-04-00СХ

Ящик 5Я (6Я, 9Я)
Схема электрическая соединений

Стадия	Масса	Масштаб
–	–	–

Лист | Листов 1

ГИПРОПРОМСЕЛЬСТРОЙ г. Саратов

Привязан

Инв. №

Копировал: Саланина Сад. Формат А2

Альбом VI

Панель	Надпись	Поз. обозначение	Место надписи	Текст	Кол.	Вид шрифта	Заготовка
	1		Табличка	Воздушная завеса	1		
	2		Табличка	Вентилятор №1	1		
	3	24SA	На ключе	Руч.-откл.-Авт.	1		
	4		Табличка	Вентилятор №2	1		
	5	25SA	На ключе	Руч.-откл.-Авт	1		
	6,8	24SB2, 25SB2	Табличка	Стоп	2		
	7,9	24SB1, 25SB1	Тоже	Пуск	2		

Типовой проект 503-1-65.87

Инв.№ подл. | Подпись и дата | Взам. инв.№ | Инв.№ дубл. | Подпись и дата

Привязан

Инв.№

ГИП	Сланский		08.87
Нач. отд	Калганов		08.87
Гл. спец	Хомяков		08.87
Рук. гр.	Родионова		08.87
Инж.	Гурова		08.87
Н. контр.	Тамачева		08.87

ТП-503-1-65.87 АП-05-002

Ящик 24Я (26Я, 43Я, 45Я)
Перечень надписей

Стадия	Лист	Листов
—		1

ГИПРОПРОМСЕЛЬСТРОЙ г. Саратов

Копировал: Несмеянова

Формат А4

Альбом VI

Панель	Надпись	Поз. обозначение	Место надписи	Текст	Кол.	Вид шрифта	Заготовка
	1		Табличка	Приточная система Б	1		
	2		То же	Вентилятор	1		
	3		На ключе	Дист.-0-мест	1		
	4		Табличка	Клапан наружного воздуха	1		
	5		На ключе	Дист.-0-мест	1		
	6		Табличка	Пуск	2		
	7		Табличка	Стоп	2		

Типовой проект 503-1-65.87

Ящик	Приточная система Б
5Я	П5
6Я	П6
9Я	П9

Инв.№ подл. | Подпись и дата | Взам. инв.№ | Инв.№ дубл. | Подпись и дата

Привязан

Инв.№

ГИП	Сланский		08.87
Нач. отд	Калганов		08.87
Гл. спец	Хомяков		08.87
Рук. гр.	Родионова		08.87
Инж.	Гурова		08.87
Н. контр.	Тамачева		08.87

ТП-503-1-65.87 АП-04-002

Ящик 5Я (6Я, 9Я)
Перечень надписей

Стадия	Лист	Листов
—		

ГИПРОПРОМСЕЛЬСТРОЙ г. Саратов

Копировал: Несмеянова

Формат А4

Альбом VI

Вид спереди
Дверь не показана.

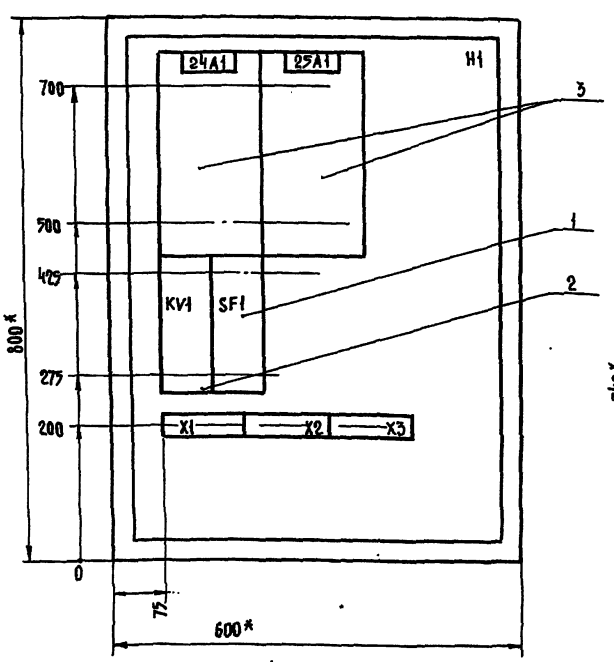

Дверь ящика
Вид спереди

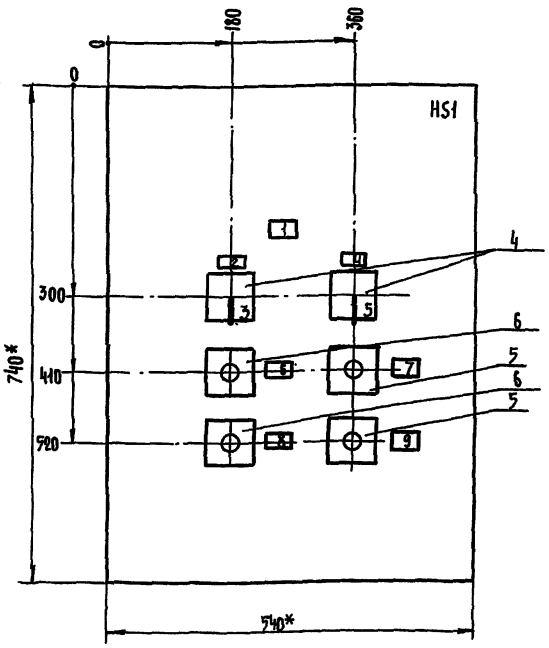

1 * - Размеры для справок
2. Глубина ящика 367мм
3. По данному чертежу изготовить 4 ящика

Привязан

Инв.№

ГИП	Сланский		08.87
Нач. отд	Калганов		08.87
Гл. инж. отд	Лайкин		08.87
Гл. спец.	Хомяков		08.87
Рук. гр.	Родионова		08.87
Инженер	Гурова		08.87
Н. контр.	Тамачева		08.87

ТП 503-1-65.87 АП-05-0006

Ящик 24Я (26Я, 43Я, 45Я)
Чертеж общего вида

Стадия	Масса	Масштаб
—	—	1:5
Лист 1	Листов	

ГИПРОПРОМСЕЛЬСТРОЙ г. Саратов

Копировал: Несмеянова

Формат А3

Альбом VI

Формат	Зона	Поз.	Обозначение	Наименование	Кол.	Примечание
				Документация		
А3			ТП АП-05-000Б	Ящик 24Я (26Я, 43Я, 45Я)		
				Чертеж общего вида		
А3			ТП АП-05-000СХ	Ящик 24Я (26Я, 43Я, 45Я)		
				Схема соединений		
А4			ТП АП-05-002	Ящик 24Я (26Я, 43Я, 45Я)		
				Таблица перечня надписей		
				Сборочные единицы		
				Н1 01		
		1		Выключатель автоматический АЕ2042М-100.00У3Б		
				~220В, 4А, 3Jном; ТУ16-522.148-80	01	SF1
		2		Пускатель магнитный ПМЛ 111004Б		
				ТУ 16.-644.001-83	01	KV1
		3		Блок управления		
				Б 5130-74 УХЛ4		24А1
				ОЛХ. 084.214-86	02	25А1
				Н51 01		
				Переключатель УП5312-С29		24SA1
		Ч		ТУ 16-524.074-75	02	25SA1

Типовой проект 503-1-65.87

Привязан

Инв. №

Взам. инв. № | Подпись и дата | Инв. № подл.

ГИП	Сланский		08.87
Нач.отд.	Калганов		08.87
Гл. спец.	Жоряков		08.87
Рук. гр.	Родионова		08.87
Инженер	Гурова		08.87
Н. контр.	Толмачева		08.87

ТП-503-1-65.87 АП-05-001

Ящик 24Я (26Я, 43Я, 45Я) Технические данные аппаратов

Стадия	Лист	Листов
—	1	2

ГИПРОПРОМСЕЛЬСТРОЙ г. Саратов

Копировал Лавцова Формат А4

Альбом VI

Формат	Зона	Поз.	Наименование	Наименование	Кол.	Примечание
				Выключатель КЕ011У3		
				ТУ 16-526.407-79		
		5		исп.2, толкатель черный	2	24SB1,25SB1
		6		исп.2, толкатель красный	2	24SB2,25SB2
		7		Блок зажимов Знак-25А		
				Б 324-УП25-8/8У3Т0	3	X1,X2,X3

Типовой проект 503-1-65.87

Ящик	Обозначение							
24Я	24А1	25А1	24SA1	25SA1	24SB1	25SB1	24SB2	25SB2
26Я	26А1	27А1	26SA1	27SA1	26SB1	27SB1	26SB2	27SB2
43Я	43А1	44А1	43SA1	44SA1	43SB1	44SB1	43SB2	44SB2
45Я	45А1	46А1	45SA1	46SA1	45SB1	46SB1	45SB2	46SB2

Инв. № подл. | Подпись и дата | Взам. инв. №

ТП 503-1-65.87 АП-05-001 Лист 2

Копировал Лавцова Формат А4

Альбом VI

ТП АП-05-000СХ

Типовой проект 503-1-65.87

Вид спереди

Дверь ящика

Вид со стороны монтажа

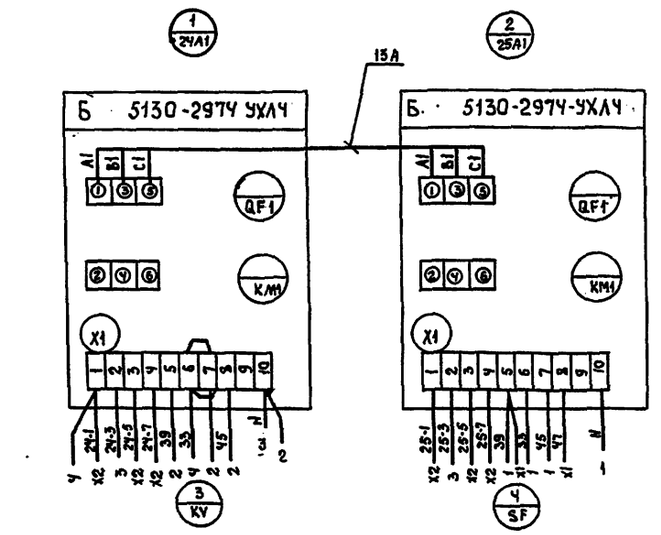

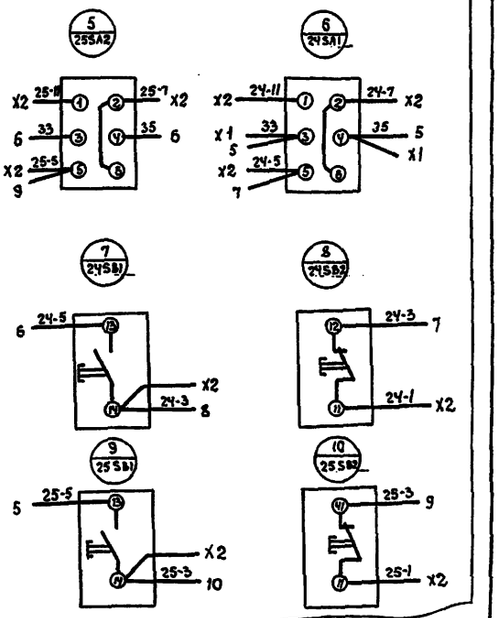

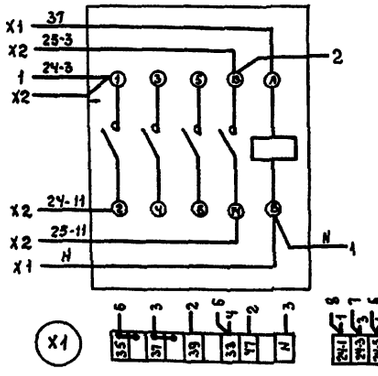

Привязан

Инв. №

ГИП	Сланский		08.87
Нач.отд.	Калганов		08.87
Гл. спец.	Жоряков		08.87
Рук.гр.	Родионова		08.87
Инженер	Гурова		08.87
Н.контр.	Толмачева		08.87

ТП-503-1-65.87 АП-05-000СХ

Ящик 24Я (26Я, 43Я, 45Я) Схема электрическая соединений

Стадия	Масса	Масштаб
—	—	—

Лист Листов 1

ГИПРОПРОМСЕЛЬСТРОЙ г. Саратов

Копировал Лавцова Формат А3

Альбом VI

Типовой проект 503-1-65.87

Формат	Зона	Поз.	Обозначение	Наименование		Примечание
				Документация		
А3		ТП-	АП-06-000Б	Ящик 29Я		
				Чертеж общего вида		
А2		ТП-	АП-06-000СХ	Ящик 29Я		
				Схема электрическая соединений		
А4		ТП-	АП-06-002	Ящик 29Я		
				Перечень надписей		
				Сборочные единицы		
		1		Блок Б 5437-3074УХЛ4	1	А1
				Н1		
		2		Пускатель ПМА-Н0104	2	КМ1, КМ2
				Н51		
				Арматура сигнальная		
		3		АС 42 02142	1	HL1
		4		АС 42 02342	1	HL2
				Выключатель КЕ-ОПУ3		
		5		исп.2, толкатель черный	2	SB2, SB3
		6		исп.2, толкатель красный	1	SB1
		7		Блок зажимов		
				6324-4П25-В/643-10	2	X1, X2

Привязан

Инв.№

ГИП	Славский		08.87
Нач.отд.	Калганов		08.87
Гл.спец.	Хомяков		08.87
Рук.гр.	Родионова		08.87
Ст.инж.	Назарова		08.87
Н.контр.	Толмачева		08.87

ТП 503-1-65.87 АП-06-001

Ящик 29Я
Технические данные аппаратов

Стадия	Лист	Листов
		1

Гипропромэлектрострой г. Саратов

Копировал: Савина Сал Формат А4

Альбом VI

Типовой проект

Панель	Надпись	Поз. обозначение	Место надписи	Текст	Кол.	Вид шрифта	Заготовка
	1		Табличка	Задвижка	1		
	2	HL1	Табличка	Задвижка открыта	1		
	3	HL2	То же	Задвижка закрыта	1		
	4	SB2	—"—	Открыть	1		
	5	SB1	—"—	Стоп	1		
	6	SB3	—"—	Закрыть	1		

Привязан

Инв.№

ГИП	Славский		08.87
Нач.отд.	Калганов		08.87
Гл.спец.	Хомяков		08.87
Рук.гр.	Родионова		08.87
Ст.инж.	Назарова		08.87
Н.контр.	Толмачева		08.87

ТП-503-1-65.87 АП-06-002

Ящик 29Я
Перечень надписей

Стадия	Лист	Листов
		1

Гипропромэлектрострой г. Саратов

Копировал: Савина Сал Формат А4

Альбом VI

Типовой проект 503-1-65.87

Вид спереди
Дверь не показана

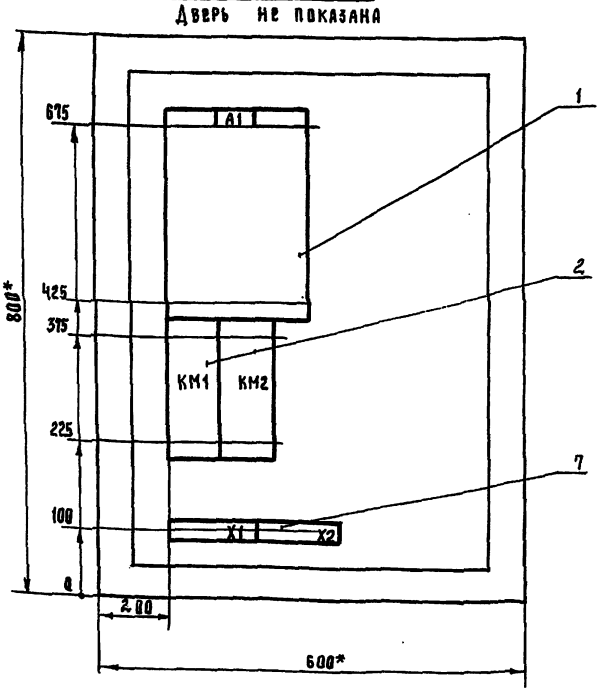

Дверь ящика
Вид спереди

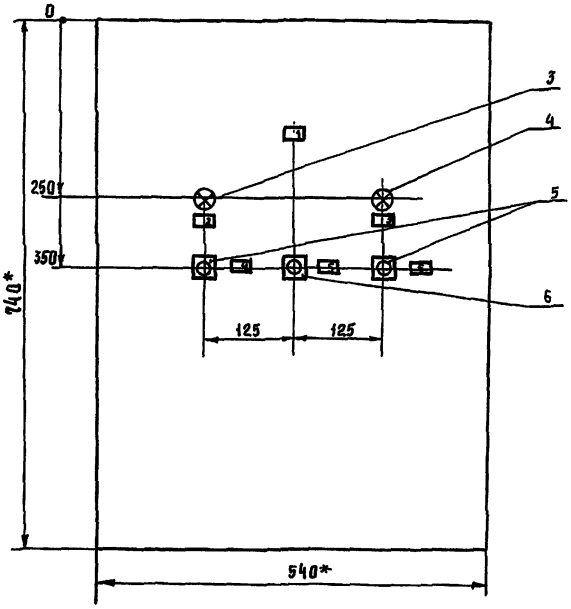

1* Размеры для справок

2 Глубина ящика 350 мм

Привязан

Инв.№

ГИП	Славский		08.87
Нач.отд.	Калганов		08.87
Гл.инж.	Данкин		08.87
Гл.спец.	Хомяков		08.87
Рук.гр.	Родионова		08.87
Ст.инж.	Назарова		08.87
Н.контр.	Толмачева		08.87

ТП 503-1-65.87 АП-06-000Б

Ящик 29Я
Чертеж общего вида

Стадия	Масса	Масштаб
—	—	—
Лист	Листов	

Гипропромэлектрострой г. Саратов

Альбом VII

Типовой проект 503-1-65.87

Наименование	Кол. НКУ	Кол. приведенных панелей	Обозначение чертежа общего вида	Примечание
Ящик 7Я (59Я)	2	2	АП-03-00СБ	
Ящик 5Я (6Я, 9Я)	3	3	АП-04-00СБ	
Ящик 24Я (26Я, 43Я, 45Я)	4	4	АП-05-00СБ	
Ящик 29Я	1	1	АП-06-00СБ	

Инв.№ подл. | Подпись и дата | Взам. инв.№

Привязан

Инв.№

ГИП	Славский		08.87
Нач.отд.	Калганов		08.87
Гл.спец.	Хомяков		08.87
Рук.гр.	Родионова		08.87
Ст.инж.	Назарова		08.87
Н.контр	Голмачева		08.87

ТП 503-1-65.87 -АП-00-000

Перечень комплектных устройств

Стадия	Лист	Листов
		1

ГИПРОПРОМСЕЛЬСТРОЙ г. Саратов

Копировал Савина

Формат А3

Альбом VII

Типовой проект 503-1-65.87

Вид спереди

Дверь ящика
Вид со стороны монтажа

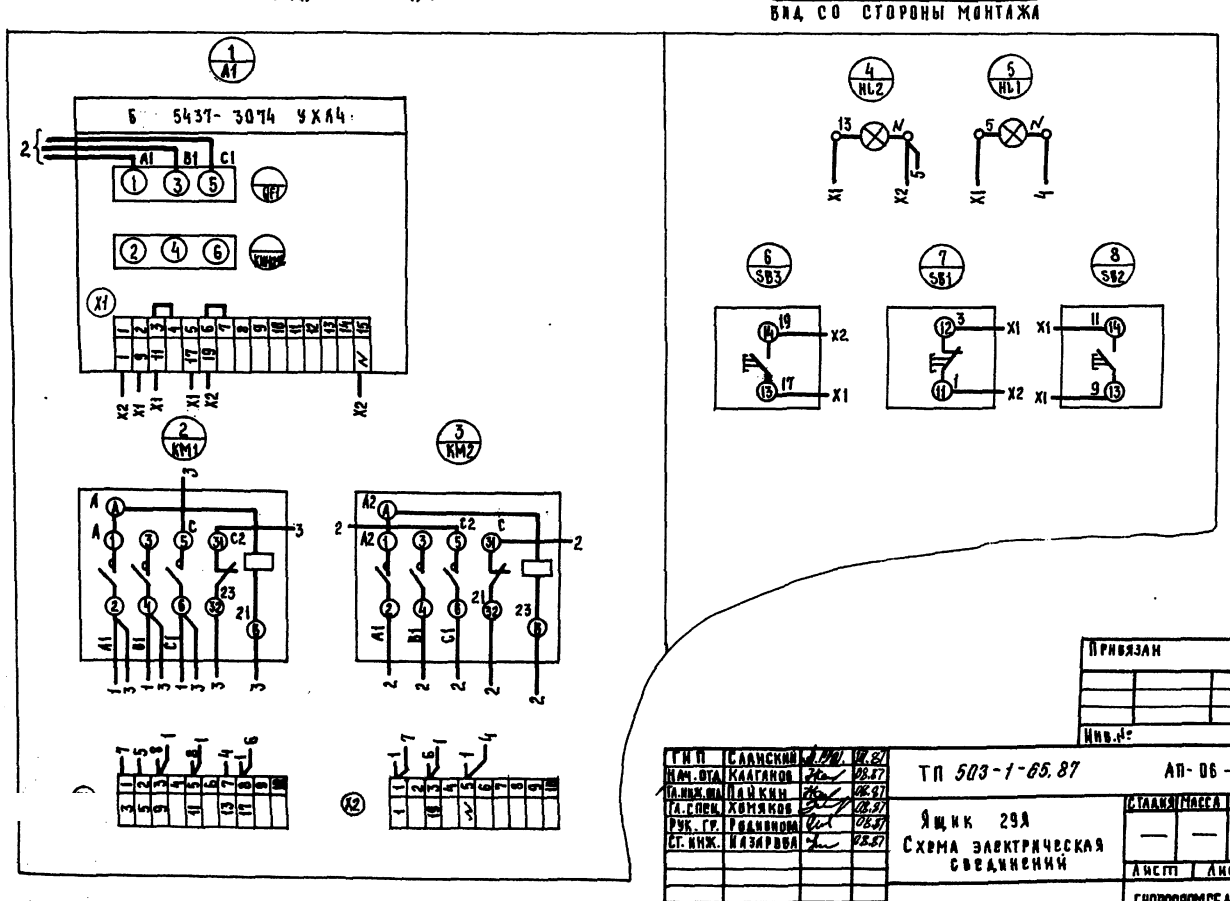

Инв.№ подл. | Подпись и дата | Взам. инв.№

Привязан

Инв.№

ГИП	Славский		08.87
Нач.отд.	Калганов		08.87
Гл.инж.отд.	Лайкин		08.87
Гл.спец.	Хомяков		08.87
Рук.гр.	Родионова		08.87
Ст.инж.	Назарова		08.87
Н.контр	Голмачева		08.87

ТП 503-1-65.87 АП-06-00СХ

Ящик 29Я
Схема электрическая соединений

Стадия	Масса	Масштаб
Лист	Листов 1	

ГИПРОПРОМСЕЛЬСТРОЙ г. Саратов

Копировал Савина

Формат А3

gost.e-ecolog.ru