Типовой проект

503-1-65.87

Вспомогательный корпус автотранспортного предприятия на 300 грузовых автомобилей (железобетонные конструкции)

Альбом V

Чертежи индустриальных строительных конструкций и изделий

gost.e-ecolog.ru

				Привязан:	
Инв. №					

Типовой проект

503-1-65.87

Вспомогательный корпус автотранспортного предприятия на 300 грузовых автомобилей (железобетонные конструкции)

Альбом V

Чертежи индустриальных строительных конструкций и изделий

Разработан:

проектным институтом „Гипропромсельстрой"

Главный инженер института /Шестернев/

Главный инженер проекта /Сланский/

Проект **УТВЕРЖДЕН** и введен в действие Госкомсельхозтехникой СССР

Протокол №43-85 от 12.09. 1985 г.

Рабочая документация введена в действие Госагропромом СССР

Приказ №733 от 29.09 1987 г.

Привязан:

Инв. №

Обозначение	Наименование	Примечание (стр.)
ТП- -КИ-СА	Содержание альбома	2
ТП- -КИ-ТТ	Технические требования	3
ТП- -КИ-01000	Колонна К1	4
ТП- -КИ-01000-01	Колонна К2	5
ТП- -КИ-01000-02	Колонна К3	6
ТП- -КИ-01000-03	Колонна К4	7
ТП- -КИ-01000-04	Колонна К5	8
ТП- -КИ-02000	Панель стеновая ПС1	9
ТП- -КИ-02000-01	Панель стеновая ПС2	10
ТП- -КИ-02000-02	Панель стеновая ПС3	11
ТП- -КИ-02000-03	Панель стеновая ПС4	12
ТП- -КИ-03000	Плита П2	13
ТП- -КИ-03000-01	Плита П3	14
ТП- -КИ-03000-02	Плита П4	15
ТП- -КИ-03000-03	Плита П5	16
ТП- -КИ-03000-04	Плита П6	17
ТП- -КИ-03000-05	Плита П7	18
ТП- -КИ-03000-06	Плита П9	19
ТП- -КИ-03000-07	Плита П11	20
ТП- -КИ-03000-08	Плита П12	21
ТП- -КИ-03000-09	Плита П13	22
ТП- -КИ-03000-10	Плита П15	23
ТП- -КИ-03000-11	Плита П16	24
ТП- -КИ-04000	Плита П19	25
ТП- -КИ-04000-01	Плита П20	26
ТП- -КИ-04000-02	Плита П21	27
ТП- -КИ-04000-03	Плита П22	28
ТП- -КИ-04000-04	Плита перекрытия ПТ1	29
ТП- -КИ-04000-05	Плита перекрытия ПТ2	30
ТП- -КИ-05000	Балка БС1	31

Обозначение	Наименование	Примечание (стр.)
ТП- КИ-08000-01	Решетка Р1	
	Решетка Р2	32
ТП- -КИ-08000-02;03	Съемные щиты Щ1, Щ2	33
ТП- -КИ-08000-04,05	Съемные щиты Щ3, Щ4	34
ТП- -КИ-08000-06,07	Съемные щиты Щ5, Щ6	35
ТП- -КИ-08000-08;09	Щит 7. Щит 8	36
ТП- -КИ-08000-10	Жалюзийная решетка ВЖ-3	37
ТП- -КИ-08000-11	Жалюзийная решетка ВЖ-5	38
ТП -КИ-08000-12	Жалюзийная решетка ВЖ-6	39
ТП- -КИ-08000-13	Рамка металлическая РМ1	40
ТП- -КИ-08000-14	Рамка металлическая РМ2	41
ТП- -КИ-08000-15	Рамка металлическая РМ3	42
ТП- -КИ-08000-16	Рамка металлическая РМ4	43
ТП- -КИ-08000-17	Рамка металлическая РМ5	44
ТП- -КИ-08000-18	Рамки металлические РМ6, РМ8	45
ТП- -КИ-08000-19	Рамка металлическая РМ7	46
ТП- -КИ-09000-01	Изделие соединительное МС1	
	Изделие соединительное МС2	47
ТП- -КИ-10000-01	Изделие закладное МН1	
	Изделие закладное МН2	48
ТП- -КИ-11000-01	Каркас пространственный КП1. Каркас	
	пространственный КП2.	49
ТП- -КИ-11000-02,03	Сетка арматурная С1. Сетка	
	арматурная С2.	(50)

ГИП	Сланский		08-87
Нач. отд.	Зильвертов		08-87
Гл. констр.	Чупахин		08-87
Рук. гр.	Маралев		08-87
Инженер	Миронова		08-87
Н. контр.	Толмачева		08-87

ТП-503-1-65.87 -КИ-СА

Содержание альбома

Стадия	Лист	Листов
Р	1	1

ГИПРОПРОМСЕЛЬСТРОЙ г. Саратов

1. Плоские арматурные изделия следует изготавливать при помощи точечной сварки. Сварку производить во всех точках пересечения стержней.

2. Размеры сеток и каркасов даны по осям и торцам стержней.

3. Сварку производить в соответствии с требованиями ГОСТ 14098-85 „Соединения сварные арматуры железобетонных изделий и конструкций. Контактная и ванная сварка".

4. Изготовление металлических конструкций и изделий производить в соответствии со СНиП III-18-75 „Металлические конструкции", а также СН 393-78 „Инструкция по сварке соединений арматуры и закладных деталей железобетонных конструкций."

5. Арматурные и закладные изделия должны отвечать требованиям ГОСТ 10922-75 „Арматурные изделия и закладные детали сварные для железобетонных конструкций. Технические требования и методы испытания."

6. При расположении закладных деталей на верхней грани бетонируемого элемента в пластинах этих деталей размером свыше 200×200 мм предусматреть отверстия d=50 мм для выхода воздуха и контроля качества бетонирования.

Маркировка конструкций дана следующим образом:

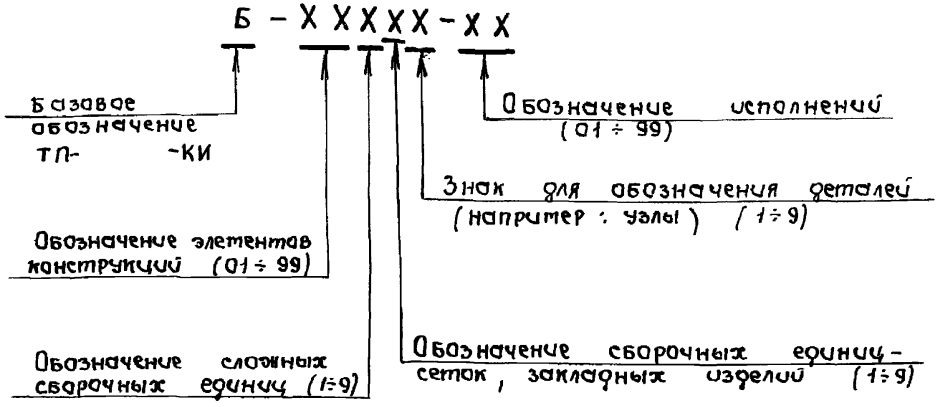

Принятое в проекте обозначение элементов конструкций	
Колонны	КИ-01000
Панели стеновые	-02000
Плиты покрытия	-03000
Плиты перекрытия	-04000
Балки	-05000
Металлические конструкции	-08000
Изделия соединительные	-09000
Изделия закладные	-10000
Изделия арматурные	-11000

ГИП	Спицкий		08-87
Нач. отд.	Зильвертов		08-87
Гл. конструктор	Чупахин		08-87
Рук. гр.	Моралев		08-87
Инженер	Миронова		08-87
Н. контр.	Толмачева		08-87

ТП-503-1-65.87 -КИ-ТТ

Технические требования

Стадия	Лист	Листов
Р	1	

ГИПРОПРОМСЕЛЬСТРОЙ г. Саратов

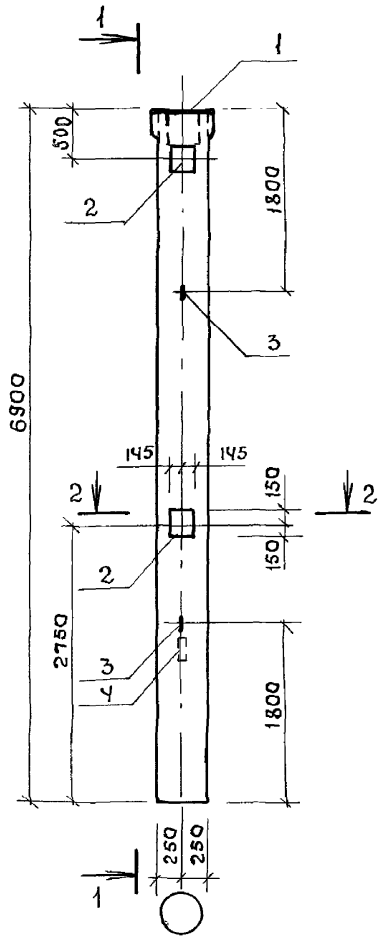

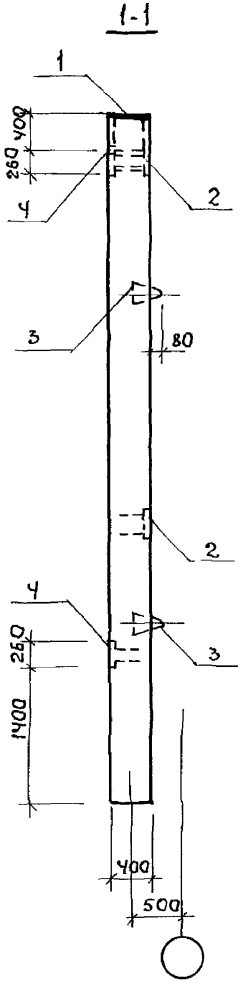

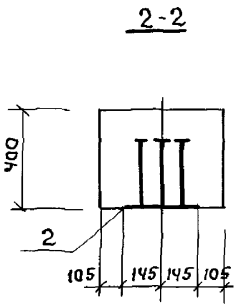

Ведомость расхода стали на элемент, кг

Марка элемента	Изделия закладные									Всего
	Арматура класса					Прокат марки				
	A I	A III				ВСт3 кп2				
	ГОСТ 5781-82*					ГОСТ 103-76*	ГОСТ 82-70**			
	ф6	ф16	ф10	ф12	Итого	-8×60	-8×300	-8×390	Итого	
12К69-7АIV М5-01	0.2	2.8	0.6	6.1	9.7	2.0	11.0	14.4	27.4	37.1

Формат	Зона	Поз.	Обозначение	Наименование	Кол.	Примечание
				Документация		
			1.423.1-7, вып. 0	Пояснительная записка		
				Сборочные единицы		
			1.423.1-7, вып. 1	Колонна 12К69-7IV М5	1	
				Детали		
		1	1.423.1-7, вып. 2	Изделие закладное МН17	1	16.5 кг
		2	1.423.1-7, вып. 2	МН41	2	7.6 кг
		3	3.400-7, вып. 1	М16-200	2	1.4 кг
		4	1.423.1-7, вып. 2	МН43	2	1.3 кг

ГИП	Сланский		08-87
Нач. отд.	Зильбертов		08-87
Гл. констр.	Чупахин		08-87
Рук. гр.	Маралев		08-87
Инженер	Миронова		08-87
Н. контр.	Толмачева		08-87

ТП-503-1-65.87 -КИ-01000

Колонна К1

Стадия	Масса	Масштаб
Р		
Лист	Листов 1	

ГИПРОПРОМСЕЛЬСТРОЙ
г. Саратов

Альбом V

Типовой проект 503-1-65.87

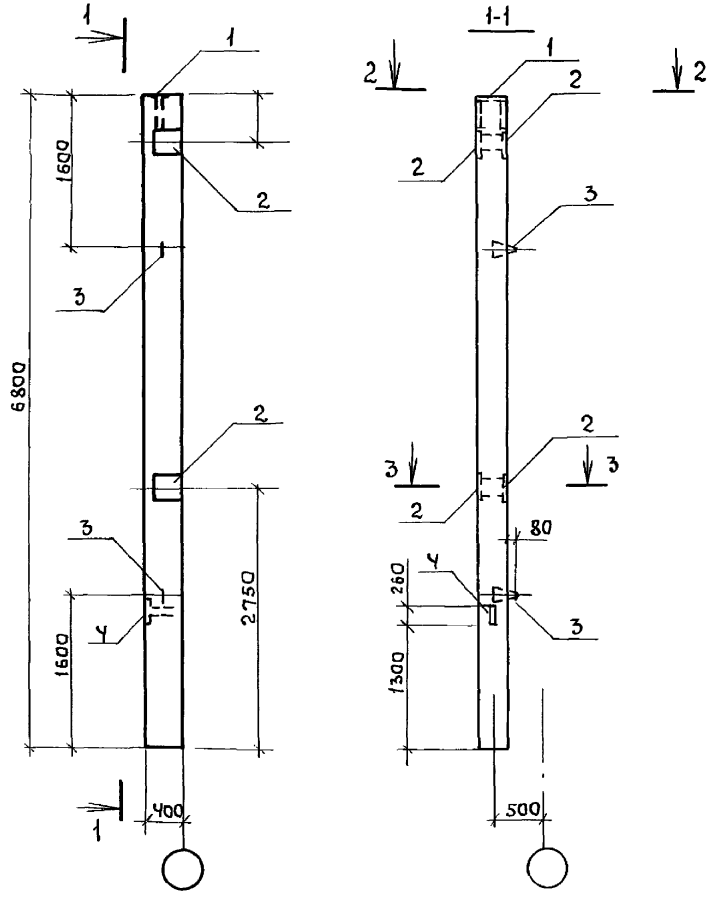

Ведомость расхода стали на элемент, кг

Марка элемента	Изделия закладные										Всего
	Арматура класса					Прокат марки					
	A I		A III			Вст3 кп2					
	ГОСТ 5781-82*					ГОСТ 82-70*		ГОСТ 103-76*			
	ф6	ф12	ф10	ф12	Итого	-8х300		-14х140	-8х60	Итого	
2К68-3АIVт3-01	0,4	1,26	0,3	9,2	11,16	22,0		4,6	1,0	27,6	38,76

Формат	Зона	Поз.	Обозначение	Наименование	Кол.	Примечание
				Документация		
			1.423.1-7, вып. 0	Пояснительная записка		
				Сборочные единицы		
			1.423.1-7, вып. 1	Колонна 2к68-3АIV т3	1	
				Детали		
		1	1.423.1-7, вып. 2	Изделие закладное МН1	1	5,8 кг
		2	1.423.1-7, вып. 2	МН 41	4	1,6 кг
		3	3.400-7, вып. 1	М12-150	2	0,63кг
		4	1.423.1-7, вып. 2	МН-43	1	1,3 кг

ГИП	Сланский		08-87
Нач.отд.	Зильбертов		08-87
Гл.констр.	Чупахин		08-87
Рук.гр.	Моралев		08-87
Инженер	Миронова		08-87
Н.контр.	Полмачева		08-87

ТП-503-1-65.87 -КИ-01000-01

Колонна К2

Стадия	Масса	Масштаб
Р		
Лист	Листов 1	

ГИПРОПРОМСПЕЦСТРОЙ г. Саратов

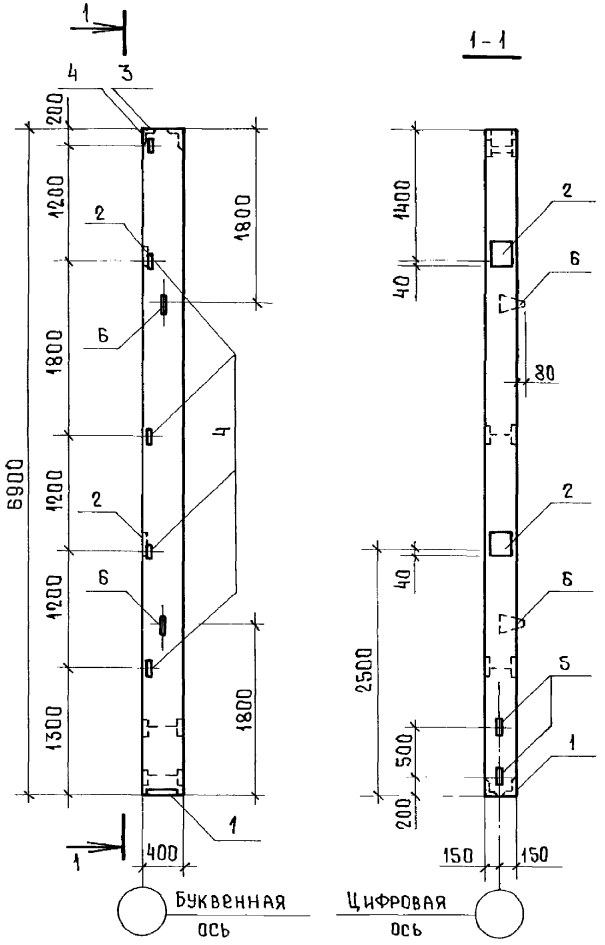

Ведомость расхода стали на элемент, кг

Марка элемента	Изделия закладные															Всего
	Арматура класса						Прокат марки									
	AI			AIII			Вст3кп2									
	ГОСТ 5781-82*						ГОСТ 82-70**			ГОСТ 8509-86			ГОСТ 8510-86			
	⌀14		Итого	⌀10	⌀12	Итого	-10×230		Итого	L63×5	L90×6	Итого	L180×110×10		Итого	
2КФ 69-2-01	1,8		1,8	1,7	10,0	11,7	7,8		7,8	9,8	4,2	14,0	6,0		6,0	41,3

Формат	Зона	Поз.	Обозначение	Наименование	Кол.	Примечание
				Документация		
			1.427.1-3, вып.0	Пояснительная записка		
				Сборочные единицы		
			1.427.1-3, вып.1	Колонна 2КФ 69-2-01	1	
				Детали		
		1	1.427.1-3, вып.2	Изделие закладное МН7	1	5,34кг
		2	1.427.1-3, вып.2	МН23	2	6,5кг
		3	1.427.1-3, вып.2	МН9	1	9,6кг
		4	1.427.1-3, вып.2	МН28	5	1,64кг
		5	1.427.1-3, вып.2	МН29	2	1,7кг
		6	3.400-7, вып.1	МН14-150	2	0,9кг

ГИП	Сланский		08-87
Нач.отд.	Зильбертов		08-87
Гл.констр.	Чупахин		08-87
Рук.гр.	Моралев		08-87
Инж.	Миронова		08-87
Н.контр.	Толмачева		08-87

ТП-503-1-65.87 -КИ-01000-02

Колонна К3

Стадия	Масса	Масштаб
Р		
Лист	Листов 1	

ГИПРОПРОМСЕЛЬСТРОЙ г. Саратов

Копировал Подпись и дата

Формат А3

Альбом V

Типовой проект 503-1-65.87

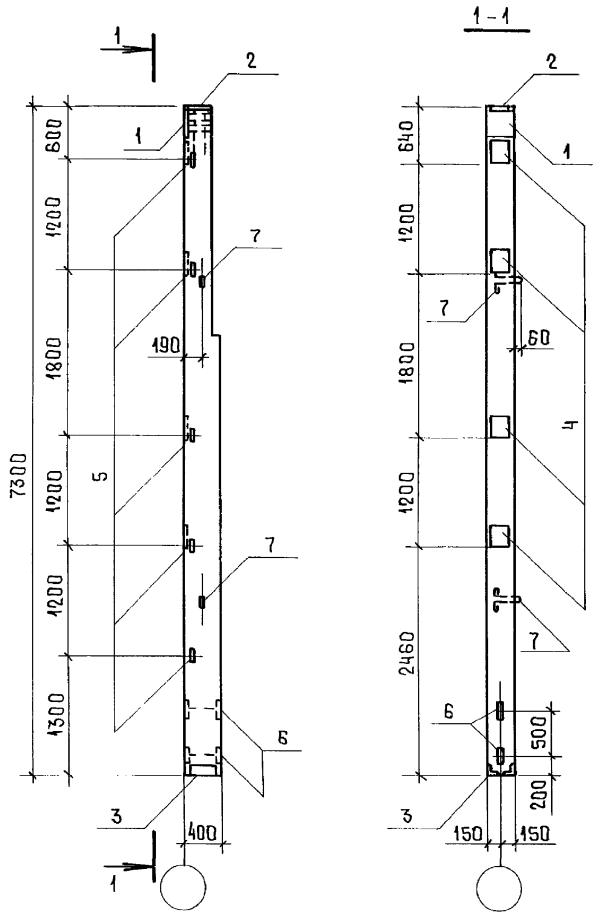

Ведомость расхода стали на элемент, кг

Марка элемента	Изделия закладные														Всего
	Арматура класса							Прокат марки							
	AI			AIII				ВСт3кп2							
	ГОСТ 5781-82*							ГОСТ 82-70**				ГОСТ8509-86			
	⌀10		Итого	⌀10	⌀12	⌀14	Итого	-8×300	-10×290	-10×300	Итого	L63×5	L90×6	Итого	
6КФ72-2-01	1.6		1.6	3.3	12.2	2.1	20.2	5.7	15.6	4.7	29.9	9.8	4.2	14.0	59.2

Формат	Зона	Поз.	Обозначение	Наименование	Кол.	Примечание
				Документация		
			1.427.1-3, вып.0	Пояснительная записка		
				Сборочные единицы		
			1.427.1-3, вып.1	Колонна 6КФ73-2-01	1	
				Детали		
		1	1.427.1-3, вып.2	Изделие закладное МН1	1	7,9кг
		2	1.427.1-3, вып.2	МН2	1	6,8кг
		3	1.427.1-3, вып.2	МН7	1	5,3кг
		4	1.427.1-3, вып.2	МН23	4	6,5кг
		5	1.427.1-3, вып.1	МН28	5	1,64кг
		6	1.427.1-3, вып.1	МН29	2	1,7кг
		7	1.427.1-3, вып.1	МН33	2	0,8кг

ГИП	Сланский		08-87
Нач.отд.	Зильбертов		08-87
Гл.констр.	Чупахин		08-87
Рук.гр.	Моралев		08-87
Инж.	Миронова		08-87
Н.контр.	Толмачева		08-87

ТП-503-1-65.87 -КИ-01000-03

Колонна К4

Стадия	Масса	Масштаб
Р		1:50
Лист	Листов 1	

ГИПРОПРОМСЕЛЬЭЛЕКТРОСТРОЙ г. Саратов

Копировал: Формат А3

Альбом V

Типовой проект 503-1-65.87

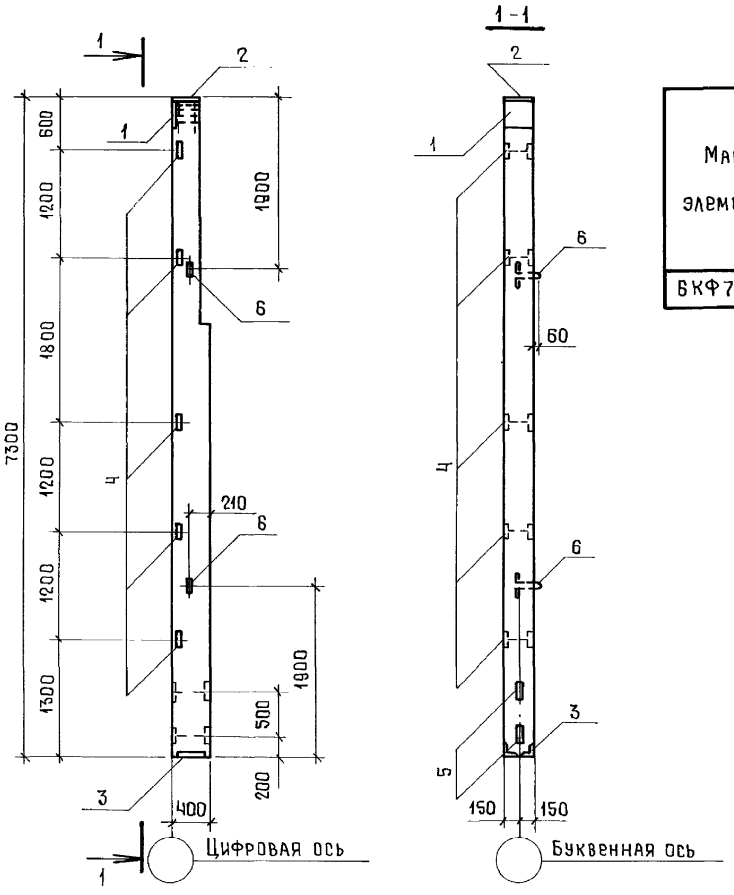

Ведомость расхода стали на элемент, кг

Марка элемента	Изделия закладные													Всего
	Арматура класса							Прокат марки						
	А I			А III				В Ст 3 кп 2						
	ГОСТ 5781-82*							ГОСТ 82-70**			ГОСТ 8509-86*			
	ф10		Итого	ф10	ф12	ф14	Итого	-8×300	-10×300	Итого	L63×5	L90×6	Итого	
6КФ73-2-02	1.6		1.6	3.3	1.9	2.1	7.3	5.7	4.7	10.4	9.8	4.2	14.0	33.3

Формат	Зона	Поз.	Обозначение	Наименование	Кол.	Примечание
				Документация		
			1.427.1-3, вып. 0	Пояснительная записка		
				Сборочные единицы		
			1.427.1-3, вып. 1	Колонна 6КФ73-2-02	1	
				Детали		
		1	1.427.1-3, вып. 2	Изделие закладное МН1	1	7,9кг
		2	1.427.1-3, вып. 2	МН2	1	6,8кг
		3	1.427.1-3, вып. 2	МН7	1	5,34кг
		4	1.427.1-3, вып. 2	МН28	5	1,64кг
		5	1.427.1-3, вып. 2	МН29	2	1,73кг
		6	1.427.1-3, вып. 2	МН33	2	0,8кг

ГИП	Сланский		08-87
Нач.отд.	Зильбертов		08-87
Гл.констр.	Чупахин		08-87
Рук.гр.	Моралев		08-87
Инж.	Миронова		08-87
Н.контр.	Толмачева		08-87

ТП-503-1-65.87 – КИ-01000-04

Колонна К5

Стадия	Масса	Масштаб
Р		

Лист | Листов 1

ГИПРОПРОМСЕЛЬСТРОЙ г. Саратов

Копировал: Ораков, 2001

Формат А3

Альбом V

Типовой проект 503-1-66.87

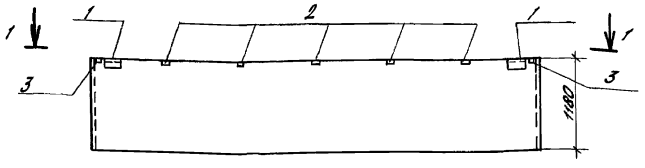

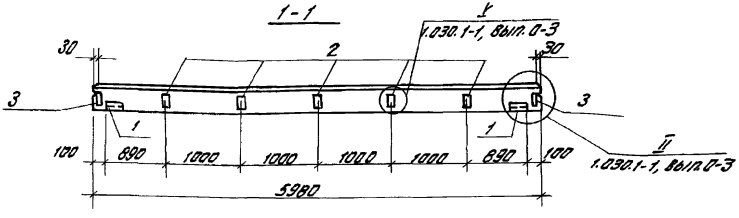

Формат	Зона	Поз.	Обозначение	Наименование	Кол	Примечание
				Документация		
			1,030.1-1, вып. 0-3	Пояснительная записка		
				Сборочные единицы		
			1.030.1-1, вып. 1-1	Панель ПС 60.12.2,5-5П-I	1	
				Детали		
		1	1,030.1-1, вып. 1-3	Изделие закладное М2	2	2,14 кг
		2	1,030-1-1, вып. 1-3	М9	5	1,38 кг
		3	1,030-1-1, вып. 1-3	М6	2	1,14 кг

Ведомость расхода стали на один элемент, кг

Марка	Закладные изделия										Всего
	Арматура класса			Профильная сталь							
	А III			В Ст 3 ПС				В Ст 3 КП2			
	ГОСТ 5781-82			ГОСТ 19903-74*				ГОСТ 8509-72*			
	ф10		Итого	б=6	б=8		Итого	[illegible]		Итого	
ПС 60.12.2,5-5П-I	3,3		3,3	1,12	6,28		7,4	2,74		2,74	13,44

ГИП	Сланский	[illegible]	08-87
Нач.отдела	Зильбертов	[illegible]	08-87
Гл.констр.	Чупахин	[illegible]	08-87
Рук.гр.	Моралев	[illegible]	08-87
Инж.	Миронова	[illegible]	08-87
Н.контр.	Толмачева	[illegible]	08-87

ТП-503-1-65.87 — КИ-02 000

Панель стеновая ПС1

Стадия	Масса	Масштаб
Р		

Лист | Листов 1

ГИПРОПРОМСЕЛЬСТРОЙ г. Саратов

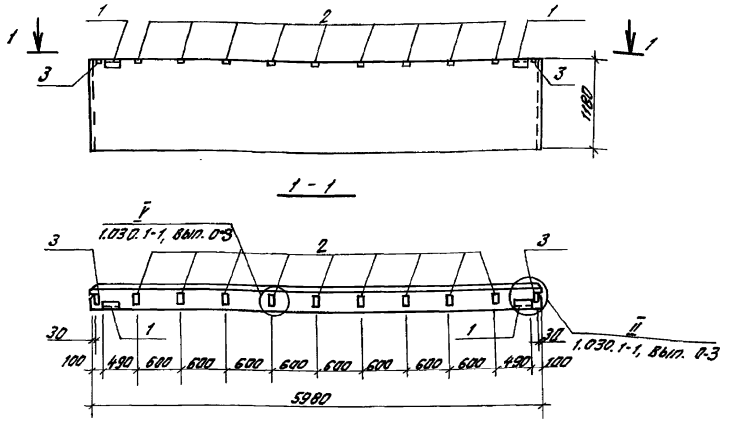

Формат	Зона	Поз.	Обозначение	Наименование	Кол.	Примечание
				Документация		
			1.030.1-1, вып. 0-3	Пояснительная записка		
				Сборочные единицы		
			1.030.1-1, вып. 1-1	Панель ПС 60.12.2,5-5л-II		
				Детали		
		1	1.030.1-1, вып. 1-3	Изделие закладное М2	2	2,14 кг
		2	1.030.1-1, вып. 1-3	М9	9	1,38 кг
		3	1.030.1-1, вып. 1-3	М6	2	1,14 кг

Ведомость расхода стали на один элемент, кг

Марка	Закладные изделия										Всего
	Арматура класса			Профильная сталь							
	А III			В ст 3 ПС				В ст 3 кп 2			
	ГОСТ 5781-82			ГОСТ 19 903-74 *				ГОСТ 8509-72 *			
	ф 10		Итого	б=6	б=8		Итого	1,63×6,3×6		Итого	
ПС 60.12.2,5-5.Л-II	4.82		4,82	1,12	10,28		11,4	2,74		2,74	18,96

ГИП	Сланский	[signature]	08-87
Нач. отд.	Зильбертов	[signature]	08-87
Гл. констр.	Чупахин	[signature]	08-87
Рук. гр.	Моралев	[signature]	08-87
Инж.	Миронова	[signature]	08-87
Н. контр.	Толмачева	[signature]	08-87

ТП-503-1-65.87 — КН-02 000-01

Панель стеновая ПС2

Стадия	Масса	Масштаб
Р		

Лист | Листов 1

ГИПРОПРОМСЕЛЬСТРОЙ
г. Саратов

Альбом V

Типовой проект 503-1-65.87

Альбом V

Типовой проект 503-1-65.87

ПС 3

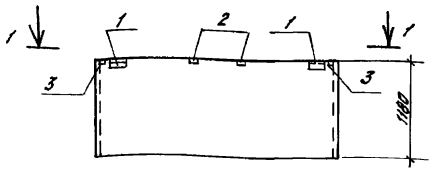

1-1

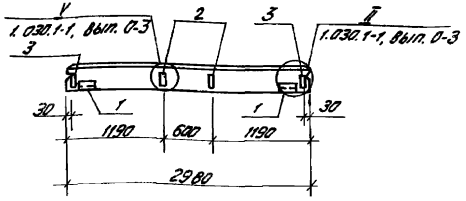

Ведомость расхода стали на один элемент, кг

Марка	Закладные изделия									Всего
	Арматура класса			Профильная сталь						
	A III			В Ст 3 ПС				В Ст 3 кп 2		
	ГОСТ 5781-82			ГОСТ 19903-74*				ГОСТ 8509-72*		
	ф10		Итого	6÷6	6÷8		Итого	∟63х63х6	Итого	
ПС 30.12.2.5-6.л-I	2,16		2,16	1,12	3,28		4,4	2,74	2,74	9,3

Формат	Зона	Поз.	Обозначение	Наименование	Кол.	Примечание
				Документы		
			1.030.1-1, вып. 0-3	Пояснительная записка		
				Сборочные единицы		
			1.030.1-1, вып. 1-1	Панель ПС 30.12.2,5-6.л-I	1	
				Детали		
		1	1.030.1-1, вып. 1-3	Изделие закладное М2	2	2,14 кг
		2	1.030.1-1, вып. 1-3	М9	2	1,38 кг
		3	1.030.1-1, вып. 1-3	М6	2	1,14 кг

ГИП	Спянский		08-87
Нач. отд.	Зильбертов		08-87
Гл. констр.	Чупахин		08-87
Рук. гр.	Моралев		08-87
Инж.	Миронова		08-87
Н. контр.	Колмачева		08-87

ТП — 503-1-65.87 — КЖ-02000-02

Панель стеновая ПС 3

Стадия	Масса	Масштаб
Р		
Лист	Листов 1	

ГИПРОПРОМСЕЛЬСТРОЙ г. Саратов

Альбом V

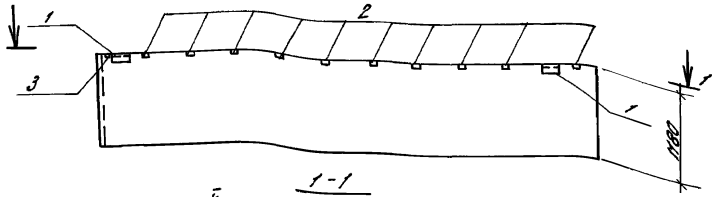

1-1

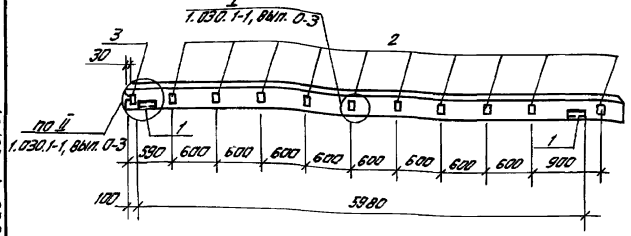

Типовой проект 503-1-65.87

Формат	Зона	Поз.	Обозначение	Наименование	Кол.	Примечание
				Документация		
			1.030.1-1, вып. 0-3	Пояснительная записка		
				Сборочные единицы		
			1.030.1-1, вып. 1-1	Панель 65,5.12.2,5-5л.2-I	1	
				Детали		
		1	1.030.1-1, вып. 1-3	Изделие закладное М2	2	2,14 кг
		2	1.030.1-1, вып. 1-3	М9	10	1,38 кг
		3	1.030.1-1, вып. 1-3	М6	1	1,14 кг

Ведомость расхода стали на один элемент, кг

Марка	Закладные изделия										Всего
	Арматура класса			Профильная сталь							
	А III			В ст 3 пс				В ст 3 кп 2			
	ГОСТ 5781-82			ГОСТ 19903-74 *				ГОСТ 8509-72 *			
	ф10		Итого	б=6	б=8		Итого	1,63×63×6		Итого	
пс 65,5.12.2,5-5,л-2 I	4,7		4,7	1,12	10,64		11,76	2,74		2,74	19,2

ГИП	Сланский		08-87
Нач. отд.	Зильбертов		08-87
Гл. констр.	Чупахин		08-87
Рук. гр.	Моралев		08-87
Инж.	Миронова		08-87
Н. контр.	Толмачева		08-87

ТП-503-1-65.87 — КН-02000-03

Панель стеновая пс 4

Стадия	Масса	Масштаб
Р		

Лист | Листов 1

ГИПРОПРОМСЕЛЬСТРОЙ
г. Саратов

Копировал: Бабенко

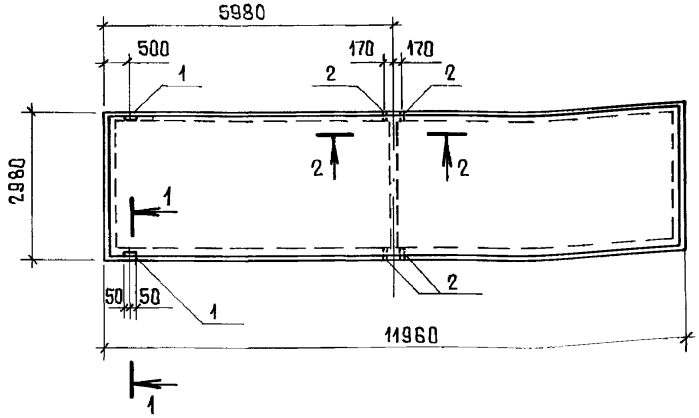

1-1

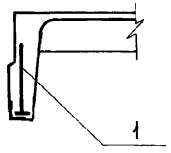

2-2

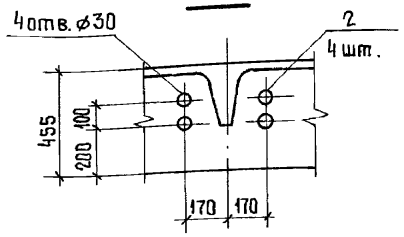

Формат	Зона	Поз.	Обозначение	Наименование	Кол.	Примечание
				Документация		
			1.465.1-3/80, вып.1	Пояснительная записка		
				Сборочные единицы		
			1.465.1-3/80, вып.5	Плита 2ПГ12-1АIVт-01	1	
				Детали		
		1	1.465.1-3/80, вып.8	Изделие закладное М6	2	1,54кг
		2	ГОСТ 10704-76**	Труба ø25, ℓ=140	8	0,20кг

Остальное смотри серию 1.465.1-3/80, выпуск 1 и 5.

1. Марка плиты дана для несущей основы комплексной плиты П2

Ведомость расхода стали на элемент, кг

Марка элемента	Изделия закладные									Всего
	Арматура класса				Прокат марки					
	AIII				Вст3кп2					
	ГОСТ 5781-82*				ГОСТ 8509-86			ГОСТ 10704-76**		
	ø10			Итого	L90×8		Итого	25×2,5	Итого	
2ПГ12-1АIVт-01	0,88			0,88	2,2		2,2	1,6	1,6	4,68

ГИП	Сланский		08-87
Нач.отд.	Зильбертов		08-87
Гл.констр.	Чупахин		08-87
Рук.гр.	Моралев		08-87
Инж.	Миронова		08-87
Н.контр.	Толмачева		08-87

ТП-503-1-65.87 -КИ-03000

Плита П2

Стадия	Масса	Масштаб
Р		
Лист	Листов 1	

ГИПРОПРОМСЕЛЬСТРОЙ
г. Саратов

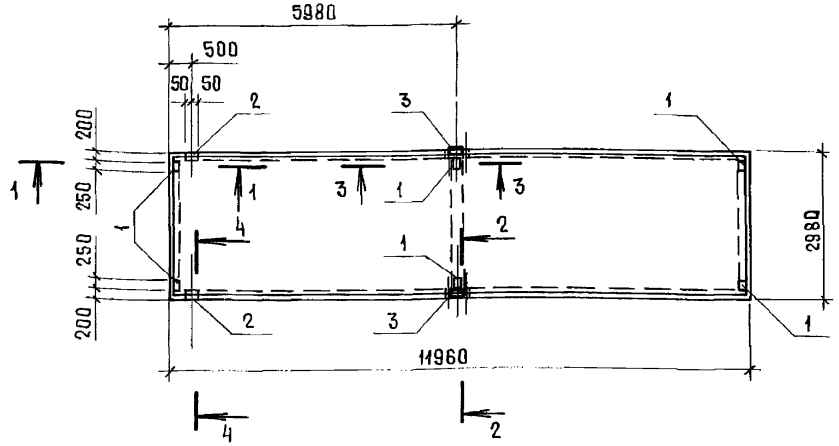

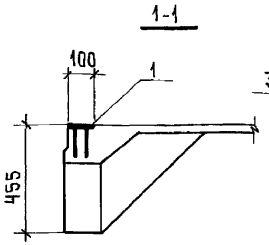

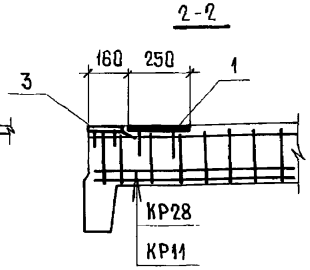

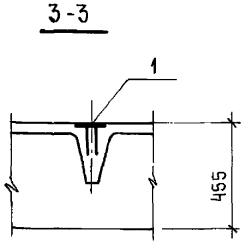

Формат	Зона	Поз.	Обозначение	Наименование	Кол.	Примечание
				Документация		
			1.465.1-3/80, вып.1	Пояснительная записка		
				Сборочные единицы		
			1.465.1-3/80, вып.5	Плита 2ПГ12-1АIVт-02	1	
				Детали		
		1	1.465.1-3/80, вып.8	Изделие закладное М5	6	1,56 кг
		2	1.465.1-3/80, вып.8	М6	2	1,54 кг
		3	1.465.1-3/80, вып.8	М9	2	2,8 кг

Ведомость расхода стали на элемент, кг

Марка элемента	Изделия закладные									Всего
	Арматура класса			Прокат марки						
	AIII			Вст3кп2						
	ГОСТ 5781-82*			ГОСТ 103-76*			ГОСТ 8509-86			
	ф10	ф12	Итого	-Б×100		Итого	L90×8		Итого	
2ПГ12-1АIVт-02	4,24	1,6	5,84	10,0		10,0	2,2		2,2	18,04

Остальное смотри серию 1.465.1-3/80, вып. 1и5

1. Марка плиты дана для несущей основы комплексной плиты П3.

2. Сечение 4-4 см. лист КИ-03000-02 по разрезу 1-1

ГИП	Сланский		08-87
Нач.отд.	Зильбертов		08-87
Гл.констр.	Чупахин		08-87
Рук.гр.	Моралев		08-87
Инж.	Миронова		08-87
Н.контр.	Толмачева		08-87

ТП-503-1-65.87 -КИ-03000-01

Плита П3

Стадия	Масса	Масштаб
Р		
Лист	Листов 1	

ГИПРОПРОМСЕЛЬСТРОЙ
г. Саратов

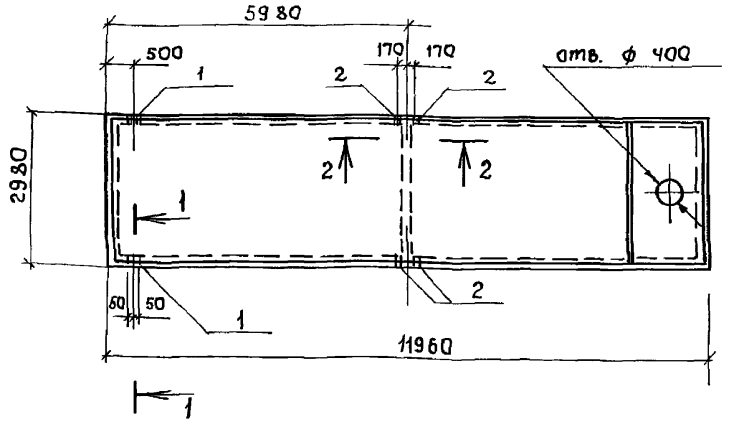

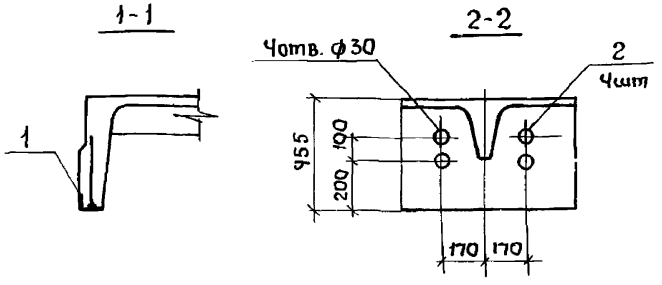

Формат	Зона	Поз.	Обозначение	Наименование	Кол.	Примечание
				Документация		
			1.465.1-3/80, вып. 1	Пояснительная записка		
				Сборочные единицы		
			1.465.1-3/80, вып. 5	Плита 2ПВ 12-1 АIV Т-Ч-01	1	
				Детали		
		1	1.465.1-3/80, вып. 8	Изделие закладное М6	2	1.54кг
		2	ГОСТ 10704-76**	Труба ф 25, ℓ=140	8	0.20кг

Остальное см. серия 1.465.1-3/80, вып. 1 и 5.

1. Марка плиты дана для несущей основы комплексной плиты ПЧ.

Ведомость расхода стали на элемент, кг

Марка элемента	Изделия закладные										Всего
	Арматура класса A III				Прокат марки Вст 3 кп 2						
	ГОСТ 5781-82*				ГОСТ 8509-86			ГОСТ 10704-76**			
	ф 10			Итого	∠90×8		Итого	25×2.5		Итого	
2ПВ12-1АIVТ-Ч-01	0.38			0.38	2.2		2.2	1.6		1.6	4.18

ГИП	Сланский		08-87
Нач. отд.	Зильбертов		08-87
Гл. констр.	Чупахин		08-87
Рук. гр.	Маралев		08-87
Инж.	Миронова		08-87
Н. контр.	Молчачева		08-87

ТП-503-1-65.87 -КИ-03000-02

Плита ПЧ

Стадия	Масса	Масштаб
Р		
Лист	Листов 1	

ГИПРОПРОМСПЕЦЭЛЕКТРОЙ
г. Саратов

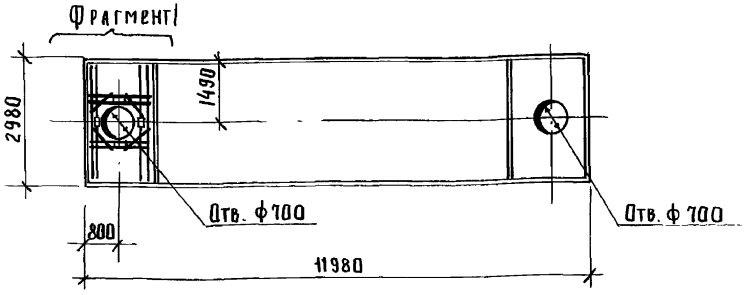

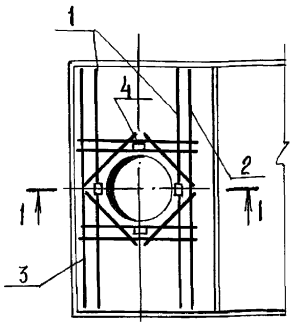

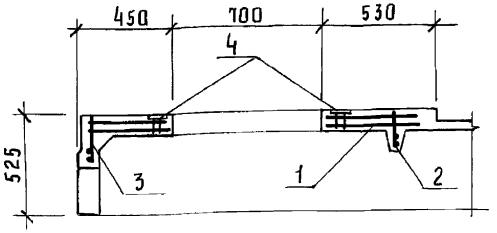

Формат	Зона	Поз.	Обозначение	Наименование	Кол.	Примечание
				Документация		
			1.465.1-3/80, вып.1	Пояснительная записка		
				Сборочные единицы		
			1.465.1-3/80, вып.5	Плита 2ПВ12-2АIVТ-7-01	1	
				Детали		
		1	1.465.1-3/80, вып.8	Каркас пространств. КП1	1	25.6 кг
		2,3	1.465.1-3/80, вып.8	Каркас плоский КР20; КР27	2	4,4; 9,1 кг
		4	1.465.1-3/80, вып.8	Изделие закладное М8	4	0.93 кг
				Материалы		
				Бетон класса В30	0,35	м³

Остальное см. серию 1.465.1-3/80, вып. 1 и 5

Ведомость расхода стали на элемент, кг

Марка элемента	Изделия арматурные							Всего	Изделия закладные				Всего
	Арматура класса								Арматура класса		Прокат марки		
	AIII					BpI			AIII		ВСт3кп2		
	ГОСТ 5781-82*					ГОСТ 6727-80*			ГОСТ 5781-82*		ГОСТ 103-76*		
	Ф10	Ф12	Ф14		Итого	ф5	Итого		Ф10	Итого	-6	Итого	
2ПВ12-2АIVТ-7-01	3,2	25.5	14.0		42.7	1.0	1.0	43.7	1.28	1.28	2.44	2.44	47.42

*) Указан дополнительный расход бетона на плиту

1. Маркировка плиты дана для несущей основы П5

ГИП	Славский		08-87
Нач.отд.	Зильбергов		08-87
Гл.констр.	Чупахин		08-87
Рук.гр.	Маралев		08-87
Инж.	Миронова		08-87
Н.контр.	Есина		09-87

ТП-503-1-65.87 -КИ-03000-03

Плита П5

Стадия	Масса	Масштаб
Р		
Лист	Листов	

Гипропромсельстрой г. Саратов

Альбом V

Типовой проект 503-1-65.87

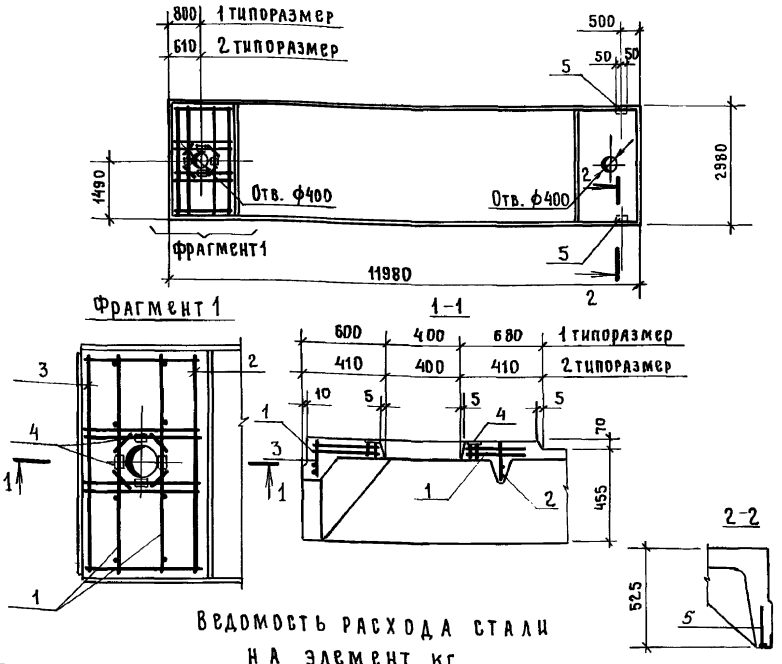

Формат	Зона	Поз.	Обозначение	Наименование	Кол.	Примечание
				Документация		
			1.465.1-3/80, вып.1			
				Сборочные единицы		
			1.465.1-3/80, вып.5	Плита 2ПВ 12-3АIVт-4-03	1	
				Детали		
		1	1.465.1-3/80, вып.8	Каркас пространственный КП1	1	25,5кг
		2	1.465.1-3/80, вып.8	Каркас плоский КР27(КР20,КР23)	2	9,1кг
		3	1.465.1-3/80, вып.8	Изделие закладное М8	4	0,93кг
		4	1.465.1-3/80, вып.8	М6	2	1,54кг
				Материалы		
				Бетон класса В25	0,24	м³

Ведомость расхода стали на элемент, кг

Марка элемента	Изделия арматурные							Изделия закладные						
	Арматура класса						Всего	Арматура класса		Прокат марки				Всего
	AIII				Bp I			AIII		Вст3кп2				
	ГОСТ 5781-82*				ГОСТ 6727-80			ГОСТ 5781-82*		ГОСТ 103-76*		ГОСТ 8509-86		
	ф10	ф12	ф14		ф5	Итого		ф10	Итого	-100×6	Итого	L90×8	Итого	
2ПВ12-3АIVт-4-03	3,2	25,50	14,0		1,0	1,0	43,7	1,36	1,36	2,44	2,44	2,20	2,20	49,7

*) Указан дополнительный расход бетона на плиту.

1. В спецификации на плиту в скобках указаны каркасы, подлежащие замене.

2. Маркировка плиты дана для несущей основы ПБ.

Остальное см. серию 1.465.1-3/80, вып. 1 и 5.

ГИП	Сланский		08.87
Нач.отд.	Зильбертов		08.87
Гл.констр.	Чупахин		08.87
Рук.гр.	Мордарев		08.87
Инж.	Мифонова		08.87
Н.контр.	Толмачева		08.87

ТП-503-1-65.87 -КИ-03000-04

Плита ПБ

Стадия	Масса	Масштаб
Р		
Лист	Листов 1	

ГИПРОПРОМСЕЛЬСТРОЙ г. Саратов

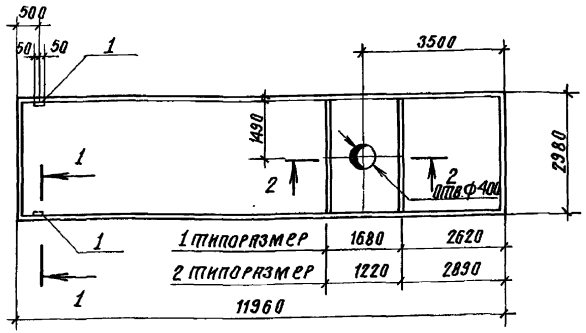

2 - 2

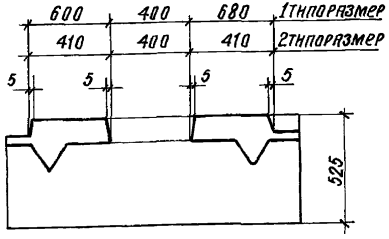

1 - 1

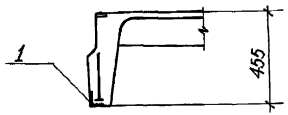

Формат	Зона	Поз.	Обозначение	Наименование	Кол.	Примечание
				Документация		
			1.465.1-3/80, вып. 1	Пояснительная записка		
				Сборочные единицы		
			1.465.1-3/80, вып. 5	Плита 2ПВ12-1АIVт-4-04	1	
				Детали		
		1	1.465.1-3/80, вып. 8	Изделие закладное М6	2	1.54кг

Остальное см. серию 1.465.1-3/80, вып. 1 и 5.

1. Марка плиты дана для несущей основы комплексной плиты П7.

Ведомость расхода стали на элемент, кг

Марка элемента	Изделия						Всего
	Арматура класса			Прокат марки			
	AIII			Вст3кп2			
	ГОСТ 5781-82*			ГОСТ 8509-86			
	Ф10		Итого	∠90×8		Итого	
2ПВ12-1АIVт-4-04	0.88		0.88	2.20		2.20	3.08

ГИП	Сланский		08.87	ТП-503-1-65.87 -КИ-03000-05
Нач. отд.	Зильбертав		08.87	
Гл. констр.	Чупахин		08.87	
Рук. гр.	Морляев		08.87	Плита П7
Инж.	Миронова		08.87	
Н. контр.	Голмачева		08.87	

Стадия	Масса	Масштаб
Р		
Лист	Листов 1	

ГИПРОПРОМСЕЛЬСТРОЙ г. Саратов

Копировал: Фомичева Формат А3

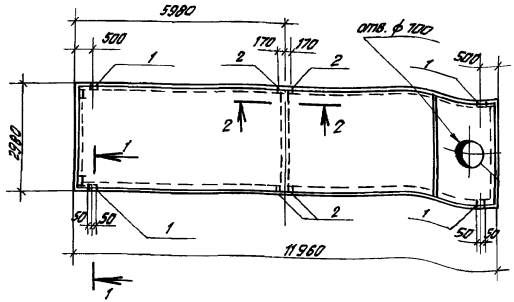

Формат	Зона	Поз.	Обозначение	Наименование	Кол.	Примечание
				Документация		
			1.465.1-3/80, вып. 1	Пояснительная записка		
				Сборочные единицы		
			1.465.1-3/80, вып. 5	Плита 2ПВ12-2АIVт-7-01	1	
				Детали		
		1	1.465.1-3/80, вып. 8	Изделие закладное М16	4	1,54 кг
		2	ГОСТ 10704-76 **	Труба ф 25, с=140	8	0,20 кг

Остальное см. серию 1.465.1-3/80, вып. 1 и 5.

1. Марка плиты дана для несущей основы комплексной плиты П9.

Ведомость расхода стали на элемент, кг

Марка элемента	Изделия закладные										Всего
	Арматура класса AIII				Прокат марки Вст3кп2						
	ГОСТ 5781-82 *				ГОСТ 8509-86			ГОСТ 10704-76 ***			
	ф10			Итого	∠90×6		Итого	⌀5×2,5		Итого	
2ПВ12-2АIVт-7-01	1.76			1.76	4.40		4.40	1,6		1,6	7,76

ГИП	Еланский		08.87	ТП-503-1-65.87 -КИ-03000-06	
Нач. отд.	Зильбертов		08.87		
Гл. констр.	Чупахин		08.87		
Рук. гр.	Морозов		08.87	Плита П9	Стадия: Р; Масса: ; Масштаб:
Инж.	Маранова		08.87		Лист; Листов 1
Н. контр.	Телятчева		08.87		ГИПРОПРОМСЕЛЬСТРОЙ г. Саратов

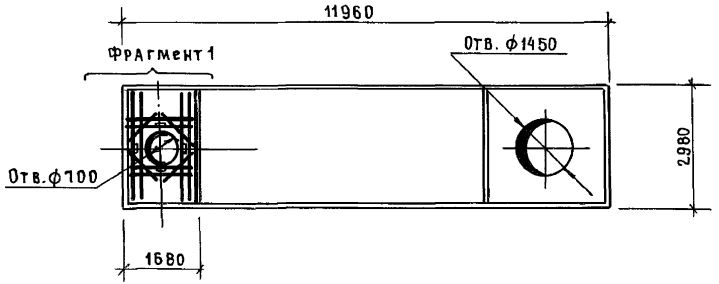

Фрагмент 1

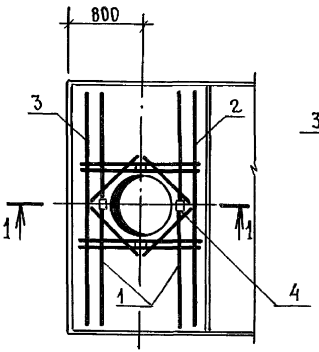

1-1

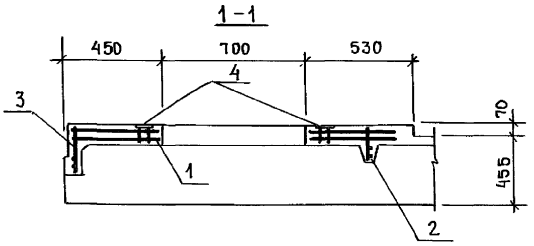

Формат	Зона	Поз.	Обозначение	Наименование	Кол.	Примечание
				Документация		
			1.465.1-3/80, вып.1	Пояснительная записка		
				Сборочные единицы		
			1.465.1-3/80, вып.5	Плита 2ПВ12-3АIVт-14-03	1	
				Детали		
		1	1.465.1-3/80, вып.8	Каркас пространств. КП1	1	25,5кг
		2,3	1.465.1-3/80, вып.8	Каркас плоский КР20; КР23	2	4,4; 3,1кг
		4	1.465.1-3/80, вып.8	Изделие закладное МВ	4	0,93кг
				Материалы		
		*		Бетон класса В30	0,35	м³

Остальное см. серию 1.465.1-3/80, вып. 1 и 5.

1. Марка плиты дана для несущей основы комплексной плиты П11.

Ведомость расхода стали на элемент, кг

Марка элемента	Изделия арматурные								Изделия закладные				Всего
	Арматура класса								Арматура класса		прокат марки		
	AIII					BpI			AIII		Вст3кп2		
	ГОСТ 5781-82*					ГОСТ 6727-80*			ГОСТ 5781-82*		ГОСТ 103-76*		
	ф10	ф12	ф14		Итого			Всего	ф10	Итого	Б-6	Итого	
2ПВ12-3АIVт-14-03	3.2	25.5	14.0		42.7	1.0	1.0	43.7	1.28	1.28	2.44	2.44	47.42

ГИП	Сланский		08.87
Нач.отд.	Зильбертов		08.87
Гл.констр.	Чупахин		08.87
Рук.гр.	Моралев		08.87
Инж.	Миронова		08.87
Н.контр.	Толмачева		08.87

ТП-503-1-65.87 – КИ-03000-07

Плита П11

Стадия	Масса	Масштаб
Р		
Лист	Листов 1	

ГИПРОПРОМСЕЛЬСТРОЙ г. Саратов

Копировал Евстегнеева

Формат А3

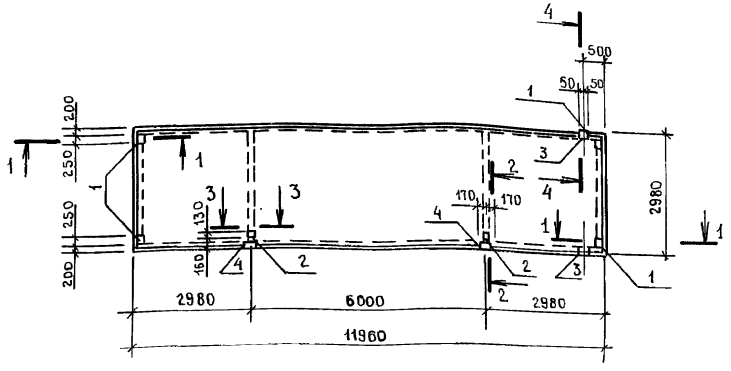

1-1

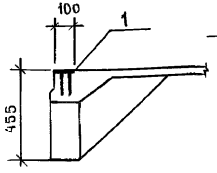

2-2

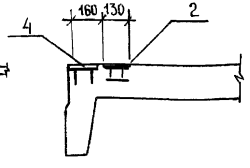

4-4

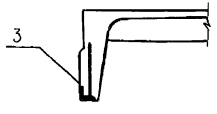

Ведомость расхода стали на элемент, кг

Марка элемента	Изделия										Всего
	Арматура класса			Прокат марки							
	A III			Вст3кп2							
	ГОСТ 5781-82*			ГОСТ 103-76*			ГОСТ 8509-86				
	ф10	ф12	Итого	-6×100		Итого	∟90×6			Итого	
2ПГ-12-1АIVт-03	4.16	1.6	4.96	8.83		8.83	2.2			2.2	16.0

Формат	Зона	Поз.	Обозначение	Наименование	Кол.	Примечание
				Документация		
			1.465.1-3/80, вып.1	Пояснительная записка		
				Сборочные единицы		
			1.465.1-3/80, вып.5	Плита 2ПГ12-1АIVт-03	1	
				Детали		
		1	1.465.1-3/80, вып.8	Изделие закладное М5	4	1.56кг
		2	1.465.1-3/80, вып.8	М8	2	0.93кг
		3	1.465.1-3/80, вып.8	М6	2	1.54кг
		4	1.465.1-3/80, вып.8	М9	2	2.8кг

Остальное см. серию 1.465.1-3/80, вып.1 и 5.

1. Марка плиты дана для несущей основы комплексной плиты П12.

2. Разрез 3-3 см. КИ-03000-01 (позиция 4 соответствует позиция 2).

ГИП	Салицкий		08.87
Нач.отд.	Зильбертов		08.87
Гл.констр.	Чупахин		08.87
Рук.гр.	Моралев		08.87
Инж.	Миронова		08.87
Н.контр.	Есина		08.87

ТП-503-1-65.87 – КИ-03000-08

Плита П12

Стадия	Масса	Масштаб
Р		
Лист	Листов 1	

ГИПРОПРОМСЕЛЬСТРОЙ
г. Саратов

Альбом V

Типовой проект 503-1-65.87

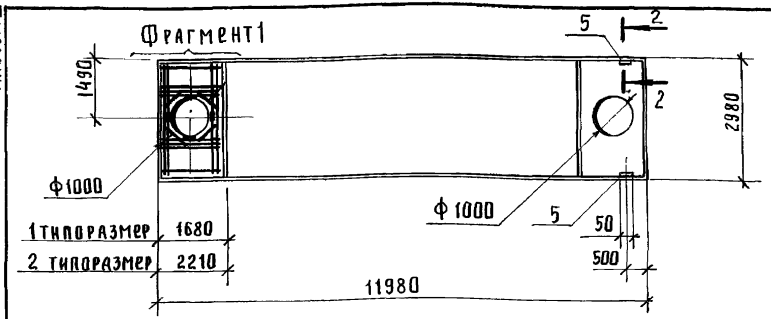

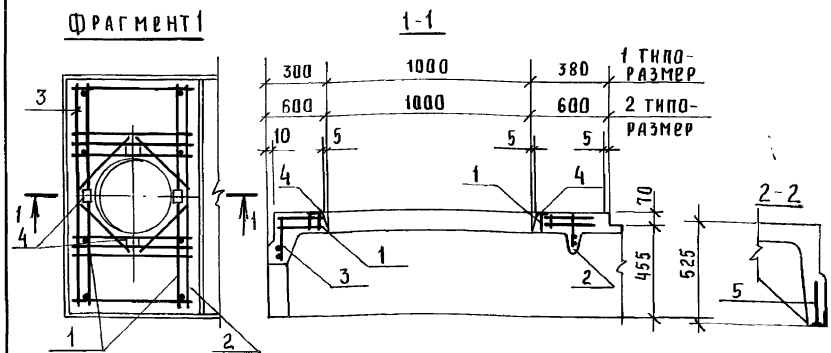

Формат	Зона	Поз.	Обозначение	Наименование	Кол.	Примечание
				Документация		
			1.465.1-3/80, вып. 1	Пояснительная записка		
				Сборочные единицы		
			1.465.1-3/80, вып. 5	Плита 2ПВ12-3А IV т-10-01	1	
				Детали		
		1	1.465.1-3/80, вып. 8	Каркас пространственный КП3	1	56,3 кг
		2,3	1.465.1-3/80, вып. 8	Каркас плоский КР20; КР27	2	4,4; 9,1 кг
		4	1.465.1-3/80, вып. 8	Изделие закладное М8	4	0.93 кг
		5	1.465.1-3/80, вып. 8	М6	2	1.56 кг
				Материалы		
		*		Бетон класса В30	0,35	м³

Остальное см. серию 1.465.1-3/80, вып. 1 и 5

Ведомость расхода стали на элемент, кг

Марка элемента	Изделия арматурные							Изделия закладные						
	Арматура класса						всего	Арматура класса		Прокат марки				всего
	А III				Вр I			А III		ВСТ 3 кп 2				
	ГОСТ 5781-82*				ГОСТ 6727-80*			ГОСТ 5781-82*		ГОСТ 103-76*		ГОСТ 8509-86		
	Ф10	Ф12	Ф14	Ф16	Ф5	Итого		Ф10	Ф12	100×6	Итого	90×8	Итого	
2ПВ12-3А I-10-01	3.2	56.3	14.0		1.0	1.0	74.5	1.56	1.6	2.44	2.44	2.2	2.2	82.3

*) Указан дополнительный расход бетона на плиту

1. Маркировка плиты дана для основы плиты П13

ГИП	Сланский	[signature]	08-87
Нач. отд.	Зильбертов	[signature]	08-87
Гл. констр.	Чупахин	[signature]	08-87
Рук. гр.	Моралев	[signature]	08-87
Инж.	Миронова	[signature]	08-87
Н. контр.	Толмачева	[signature]	08-87

ТП-503-1-65.87 -КИ-03000-09

Плита П13

Стадия	Масса	Масштаб
Р		

Лист | Листов 1

ГИПРОПРОМСЕЛЬСТРОЙ г. Саратов

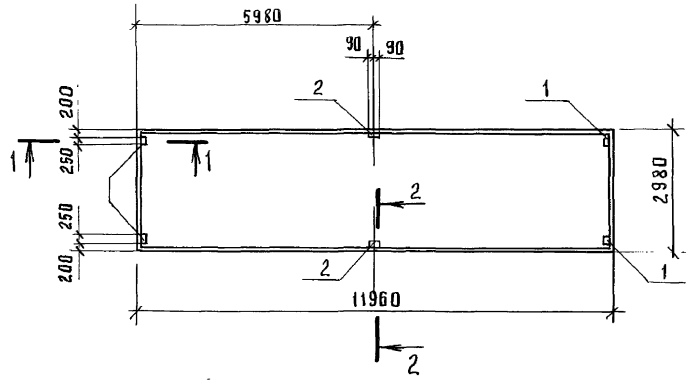

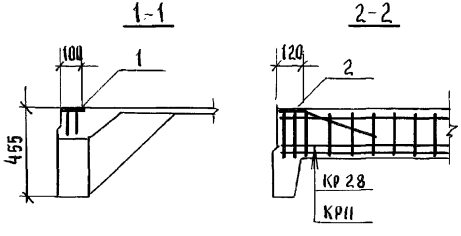

Ведомость расхода стали на элемент КГ

Марка элемента	Изделия закладные								Всего
	Арматура класса				Прокат марки				
	A III				Вст3кп2				
	ГОСТ 5781-82*				ГОСТ 103-76*				
	ф10	ф12		Итого	-6×100	-6×120		Итого	
2ПГ12-1АIVт-01	2.64	1.60		4.24	4.80	2.80		6.80	11.04

Формат	Зона	Поз.	Обозначение	Наименование	Кол.	Примечание
				Документ		
			1.465.1-3/80, вып.1	Пояснительная записка		
				Сварочные единицы		
			1.465-1-3/80, вып.5	Плита 2ПГ12-1АIVт-01	1	
				Детали		
		1	1.465.1-3/80, вып.8	Изделие закладное М5	4	1.56 кг
		2	1.465.1-3/80, вып.8	М9	2	2.8 кг

Остальное см. серию 1.465.1-3/80, вып.1 и 5

1. Марка плиты дана для несущей основы комплексной плиты П15.

ГИП	Сланский		08-87
Нач.отд.	Зильбертов		08-87
Гл.констр.	Чупахин		08-87
Рук.гр.	Моралев		08-87
Инж.	Миронова		08-87
Н.контр.	Голмачева		08-87

ТП-503-1-65.87 -КИ-03000-10

Плита П15

Стадия	Масса	Масштаб
Р		
Лист	Листов 1	

ГИПРОПРОМСЕЛЬСТРОЙ г. Саратов

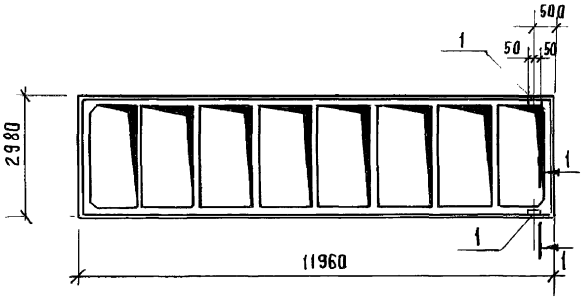

1-1

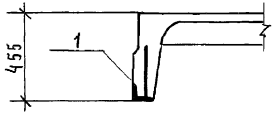

Формат	Зона	Поз.	Обозначение	Наименование	Кол.	Примечание
				Документация		
			1.465.1-3/80, вып.1	Пояснительная записка		
				Сборочные единицы		
			1.465.1-3/80, вып.6	Плита 2ПА12-4аIVт-01	1	
				Детали		
		1	1.465.1-3/80, вып. 8	Изделие закладное М6	2	1,54кг

Остальное см. серию 1.465.1-3/80, вып. 1 и 5

Ведомость расхода стали на элемент, кг

Марка элемента	Изделия закладные							Всего
	Арматура класса				Прокат марки			
	A III				В.Ст3.кп2			
	ГОСТ 5781-82*				ГОСТ 8509-86			
	ф10			Итого	∟90×8		Итого	
2ПА12-4аIVт-01	0.88			0.88	2.20		2.20	3.08

ГИП	Сланский		08-87
Нач.отд	Зильбертов		08-87
Гл.констр.	Чупахин		08-87
Рук.гр.	Моралев		08-87
Инж.	Миронова		08-87
Н.контр.	Толмачева		08-87

ТП-503-1-65.87 -КИ-03000-11

Плита П16

Стадия	Масса	Масштаб
Р		
Лист	Листов 1	

ГИПРОПРОМСЕЛЬСТРОЙ г. Саратов

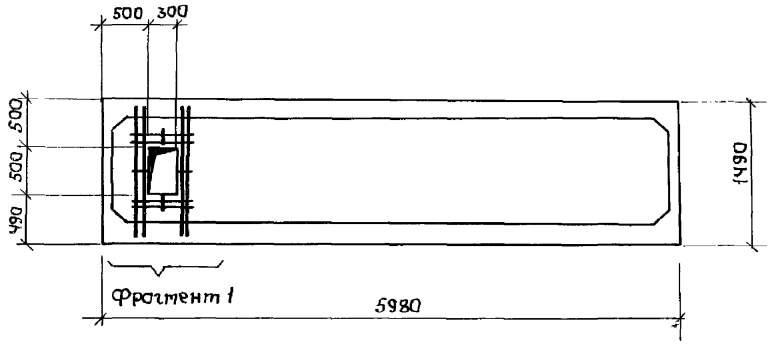

Фрагмент 1

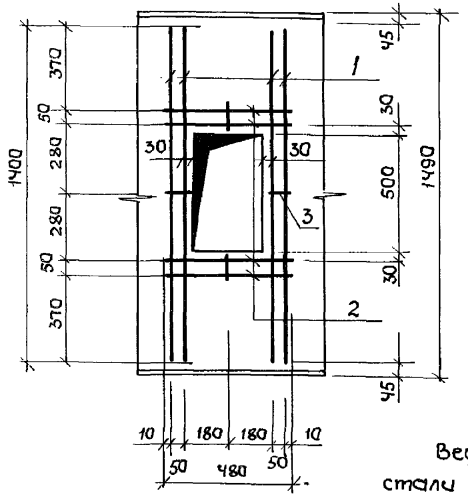

Формат	Зона	Поз.	Обозначение	Наименование	Кол.	Примечание
				Документация		
			182-82, вып. 0-1	Пояснительная записка		
				Сварочные единицы		
			182-82, вып. 4-1	Плита ПР 8-60.15-01	1	
				Детали		
				ф10 AIII ГОСТ 5781-82*		
		1		ℓ=1400	4	0.86кг
		2		ℓ=480	4	0.29кг
		3		ф6 AIII, ГОСТ 5781-82*, ℓ=70	4	0.02кг

Ведомость расхода стали на элемент, кг

Марка элемента	Изделия арматурные				
	Арматура класса AIII ГОСТ 5781-82*				Всего
	ф6	ф10		Итого	
ПР 8-60.15-01	0,08	4.6		4.68	4.68

ГИП	Сланский		08-87
Нач. отд.	Зильвертов		08-87
Гл. констр.	Чупахин		08-87
Рук. гр.	Маралев		08-87
Инженер	Миронова		08-87
Н. контр.	Толмачева		08-87

ТП-503-1-65.87 -КИ-04000

Плита П19

Стадия	Масса	Масштаб
Р		
Лист	Листов 1	

ГИПРОПРОМСЕЛЬСТРОЙ г. Саратов

Копировал Ильичева Формат А3

Альбом V

Типовой проект 503-1-65.87

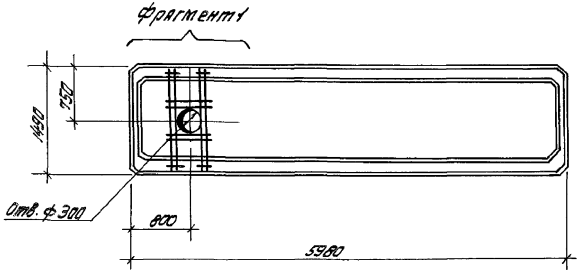

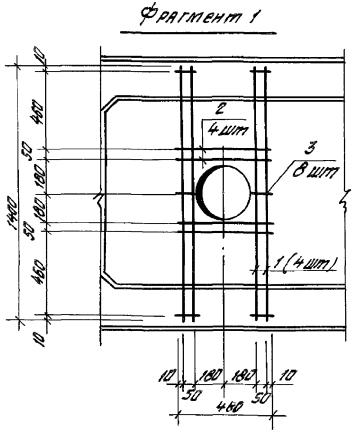

Формат	Зона	Поз.	Обозначение	Наименование	Кол.	Примечание
				Документация		
			182-82, вып. 0-1	Пояснительная записка		
				Сборочные единицы		
			182-82, вып. 4-1	Плита ПР 8-60.15-02	1	
				Детали		
				ф10 А III ГОСТ 5781-82*		
		1		ℓ = 1400	4	0,86 кг
		2		ℓ = 480	4	0,30 кг
		3		ф6 А III ГОСТ 5781-82*, ℓ = 70	6	0,15 кг

Ведомость расхода стали на элемент, кг

Марка элемента	Изделия арматурные				
	Арматура класса А III ГОСТ 5781-82*				Всего
	ф6	ф10		Итого	
ПР8-60-15-02	1,20	4,64		5,84	5,84

ГИП	Сланский	[подпись]	08-87
Нач. отд.	Зильбертов	[подпись]	08-87
Гл. констр.	Чупахин	[подпись]	08-87
Рук. гр.	Моралев	[подпись]	08-87
Инж.	Миронова	[подпись]	08-87
Н. контр.	Толмачева	[подпись]	08-87

ТП-503-1-65.87 -КН-04000-01

Плита П20

Стадия	Масса	Масштаб
Р		
Лист	Листов 1	

ГИПРОПРОМСЕЛЬСТРОЙ
г. Саратов

Копировал: Бобенко Р. Формат А3

Альбом V

Типовой проект 503-1-65.87

Фрагмент 1

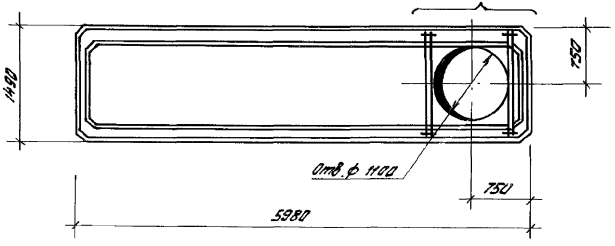

Фрагмент 1

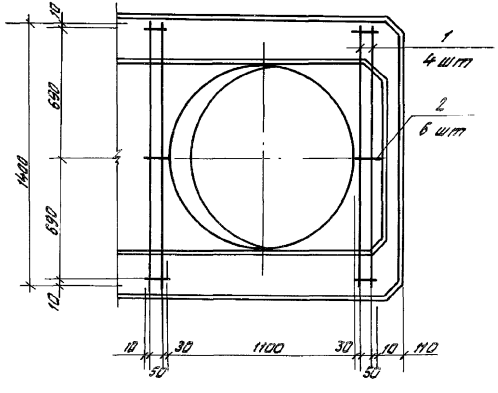

Формат	Зона	Поз.	Обозначение	Наименование	Кол.	Примечание
				Документация		
			182-82, вып. 0-1	Пояснительная записка		
				Сборочные единицы		
			182-82, вып. 4-1	Плита ПР 8-60.15-03		
				Детали		
		1		ф10 AIII ГОСТ 5781-82*, ℓ=1400	4	0,86 кг
		2		ф6 AIII ГОСТ 5781-82*, ℓ=70	6	0,15 кг

Ведомость расхода стали на элемент, кг

Марка элемента	Изделия арматурные				Всего
	Арматура класса A III ГОСТ 5781-82*				
	ф6	ф10		Итого	
ПР8-60.15-03	0,90	3,44		4,34	4,34

ГИП	Спанский		08-87	ТП-503-1-65.87 -КЖ-04000-02
Нач. отд.	Зильбертов		08-87	
Гл. констр.	Чупахин		08-87	
Отв. гр.	Моралев		08-87	Плита ПГ1
Инж.	Миронова		08-87	
Н. контр.	Толпачева		08-87	

Стадия	Масса	Масштаб
Р		
Лист	Листов 1	

ГИПРОПРОМСЕЛЬСТРОЙ г. Саратов

Инв.№ подл. | Подпись и дата | Взам.инв.№

Фрагмент 1

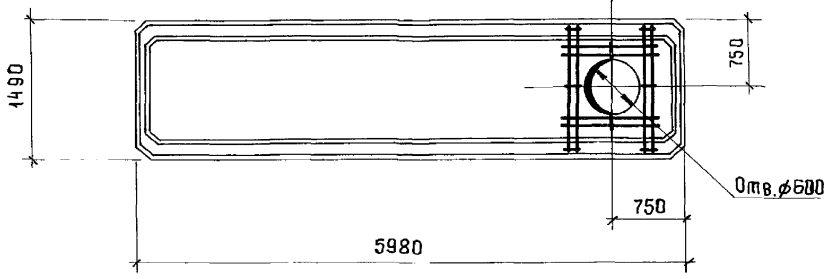

Фрагмент 1

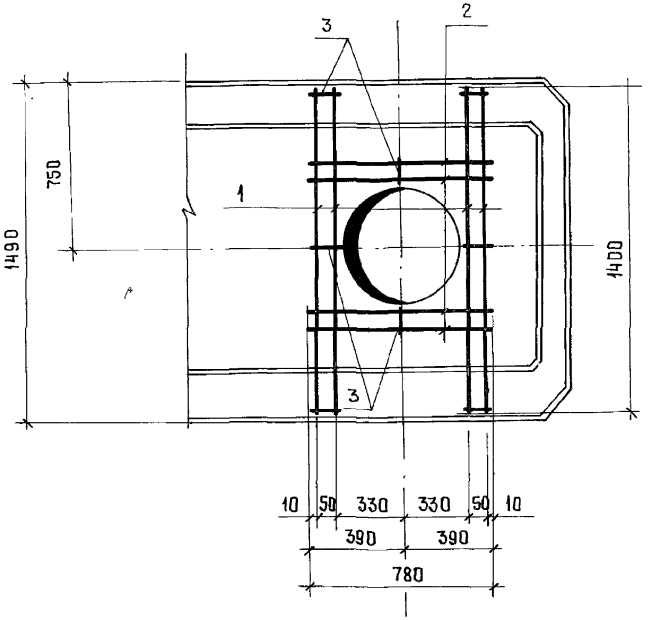

Формат	Зона	Поз.	Обозначение	Наименование	Кол.	Примечание
				Документация		
			182-82, вып. 0-1	Пояснительная записка		
				Сборочные единицы		
			182-82, вып. 4-1	Плита ПР8-60.15-04	1	
				Детали		
				ф10 AIII ГОСТ 5781-82*		
		1		ℓ=1400	4	0,86 кг
		2		ℓ=780	4	0,49 кг
		3		ф6 AIII ГОСТ 5781-82*, ℓ=70	8	0,15 кг

Ведомость расхода стали на элемент, кг

Марка элемента	Изделия арматурные				
	Арматура класса AIII ГОСТ 5781-82*				Всего
	ф6	ф10		Итого	
ПР8-60.15-04	1,20	2,70		3,90	3,90

ГИП	Сланский		08-87
Нач.отд.	Зильбертов		08-87
Гл.констр.	Чупахин		08-87
Рук.гр.	Моралев		08-87
Инж.	Миронова		08-87
Н.контр.	Молчачева		08-87

ТП-503-1-65.87 -КИ-04000-03

Плита П22

Стадия	Масса	Масштаб
Р		
Лист	Листов 1	

ГИПРОПРОМСЕЛЬСТРОЙ
г. Саратов

ПТ 1

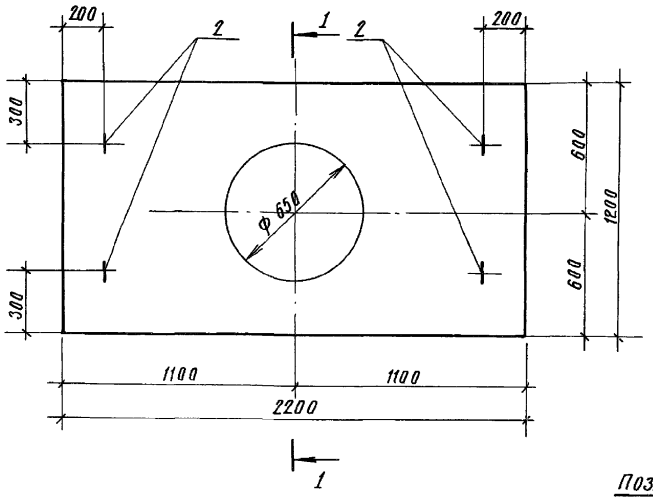

1 - 1

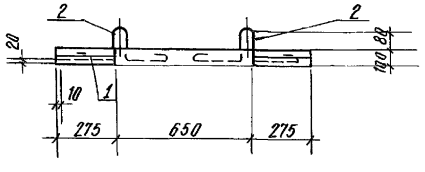

Поз. 2

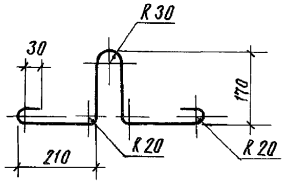

Формат	Зона	Поз.	Обозначение	Наименование	Кол.	Примечание
				Сборочные единицы		
А4		1	ТП- -КЖ-11000-03	Сетка С 1	1	
А3		2		ф10 АI ГОСТ 5781-82* ℓ=1000	4	
				Материалы:		
				Бетон класса В 20	0,2	м³

Ведомость расхода стали на элемент, кг

Марка элемента	Изделия арматурные			Всего	Изделия закладные			Всего	Общий расход стали
	Арматура класса				Арматура класса				
	АI				АI				
	ГОСТ 5781-82*				ГОСТ 5781-82*				
	ф6	ф12	Итого		ф10		Итого		
ПТ 1	2,84	14,12	16,96	16,96	2,48		2,48	2,48	19,44

Петли завести за рабочую арматуру.

ГИП	Сланский		08-87
Нач.отд.	Зильбертов		08-87
Гл.констр.	Чупахин		08-87
Рук.гр.	Моралев		08-87
Инж.	Миронова		08-87
Н.контр.	Толмачева		08-87

ТП-503-1-65.87 -КЖ-04000-04

Плита перекрытия ПТ 1

Стадия	Масса	Масштаб
Р	480кг	1:20

Лист | Листов 1

Гипропромсельстрой г. Саратов

ПТ2

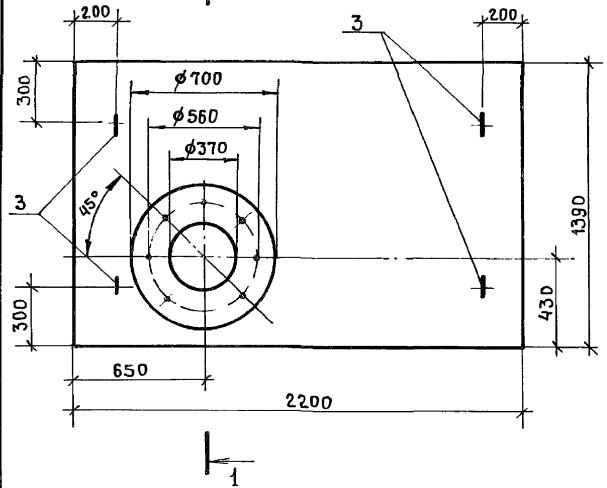

1-1

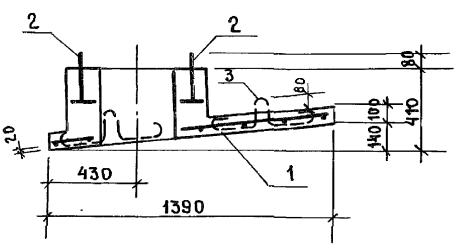

Поз.3

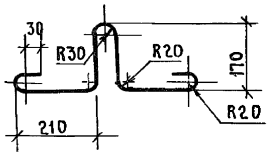

Формат	Зона	Поз.	Обозначение	Наименование	Кол.	Примечание
				Сборочные единицы		
А4		1	ТП- -КИ-11000-04	Сетка С2	1	
А4		2	4-402-9 вып.5	Болт М20х370 тип3	8	
А3		3		ф10АI ГОСТ 5781-82*, ℓ=1000	4	
				Материалы:		
				Бетон класса В20	0.44	м³

Ведомость расхода стали на элемент, кг

Марка элемента	Изделия арматурные				Изделия закладные						
	Арматура класса			Всего	Арматура класса			Прокат марки		Всего	
	АI				АI			Вст3кп2			
	ГОСТ 5781-82*				ГОСТ 5781-82*			ГОСТ 103-76*			
	ф6	ф12	Итого		ф10	ф20	Итого	-8х80	Итого		
ПТ2	3	15.52	18.52	18.52	2.48	15.40	17.88	6.40	6.40	24.28	42.8

Петли завести за рабочую арматуру

ГИП	Сланский		08-87
Нач.отд.	Зильбертов		08-87
Гл.констр.	Чупахин		08-87
Рук.гр.	Моралев		08-87
Инж.	Миронова		08-87
Н.контр.	Толмачева		08-87

ТП-503-1-65.87 -КИ-04000-05

Плита перекрытия ПТ2

Стадия	Масса	Масштаб
Р	1056	1:20
Лист	Листов 1	

ГИПРОПРОМСЕЛЬСТРОЙ г.Саратов

Формат А3

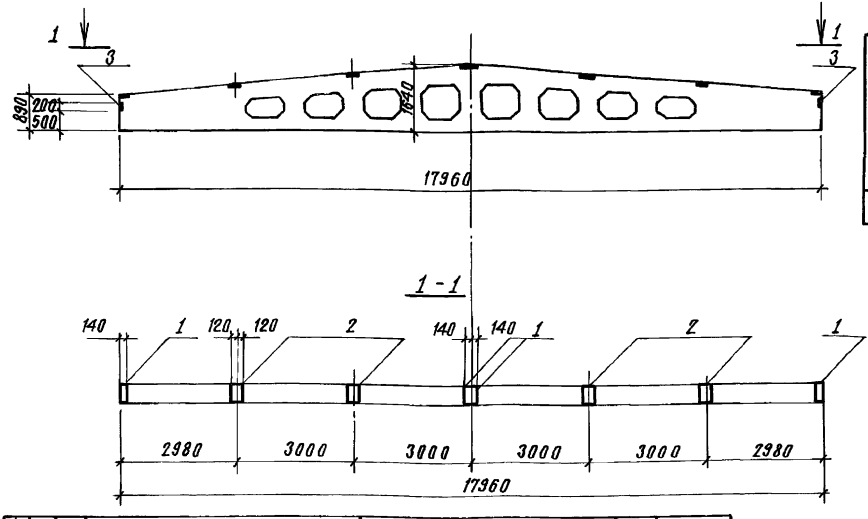

Ведомость расхода стали на дополнительные закладные изделия, кг

Марка элемента	Изделия закладные								Всего
	Арматура класса				Прокат марки				
	AI		AIII		Вст3 кп2				
	ГОСТ 5781-82*				ГОСТ 8509-86		ГОСТ 19903-74*		
	Ф6		Ф8	Итого	∠80×6		δ=6	Итого	
6ДР18-3АУТ-01	0.2		2.0	2.2	4.8		14.0	18.8	21.0

Формат	Зона	Поз.	Обозначение	Наименование	Кол.	Примечание
				Документация		
			1.462.1-3/80, вып. 1	Пояснительная записка		
				Сборочные единицы		
			1.462.1-3/80, вып. 1	Балка 1БДР18-3АУТ	1	
				Детали		
		1	1.400-6/76	Изделие закладное МЧ-1-2	4	1.4 кг
		2	1.400-6/76	МЧ-3-3	4	2.4 кг
		3	2.432-1	МД1	2	2.9 кг

ГИП	Сланский		06-87
Нач. отд.	Зильберторт		06-87
Гл. констр.	Чупахин		06-87
Рук. гр.	Моралев		06-87
Инж.	Миронова		06-87
Н. контр.	Голмачёва		06-87

ТП-503-1-65.87 -КИ-05000

Балка БС-1

Стадия	Масса	Масштаб
Р		
Лист	Листов 1	

ГИПРОПРОМСЕЛЬСТРОЙ г. Саратов

Копировал: Ремизова Формат А3

Альбом V

Типовой проект 503-1-65.87

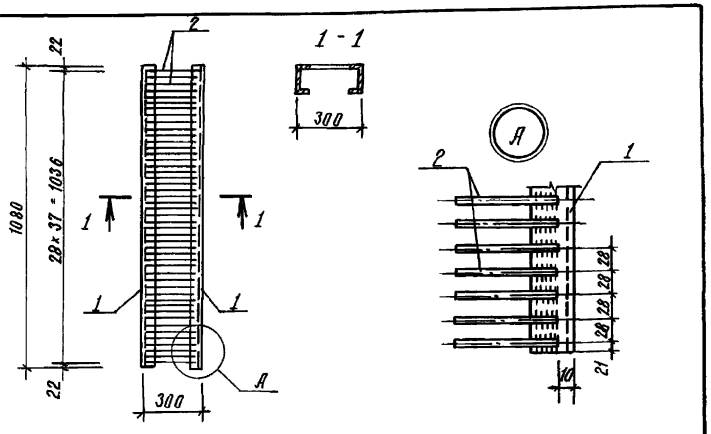

Формат	Зона	Поз.	Обозначение	Наименование	Кол.	Примечание
				Документация		
А3			ТП- -КИ-ТТ	Технические требования		
				Детали		
Б4		1		Швеллер 10-ГОСТ 8240-72* / Вст3кп2 ГОСТ 535-79*		
				С=1080	2	9,30 кг
		2		ф8А-I ГОСТ 5781-82* С=280	38	0,1 кг

ГИП	Славский		08-87
Нач. отд.	Зильберштов		08-87
Гл. констр.	Чупахин		08-87
Рук. гр.	Моралев		08-87
Инж.	Миронова		08-87
Н. контр.	Толмачева		08-87

ТП-503-1-65.87 -КИ-08080

Решетка Р1

Стадия	Масса	Масштаб
Р	22,4кг	1:20
Лист	Листов	

ГИПРОПРОМСЕЛЬСТРОЙ г. Саратов

Альбом V

Типовой проект 503-1-65.87

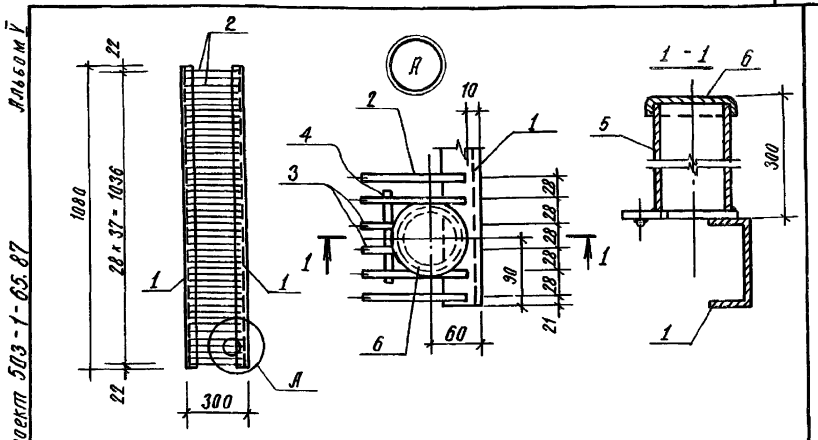

Формат	Зона	Поз.	Обозначение	Наименование	Кол.	Примечание
				Документация		
			ТП- -КИ-ТТ	Технические требования		
				Детали		
Б4		1		Швеллер 10-ГОСТ 8240-72* / Вст3кп2 ГОСТ 535-79*		
				С=1080	2	9,3
				ф8А I ГОСТ 5781-82*		
		2		С=280	38	0,1 кг
		3		С=180	2	0,07 кг
		4		С=120	1	0,05 кг
		5		Труба ф80 ГОСТ 3262-75* С=300	1	2,2 кг
		6		Крышка-Б-0,5 ГОСТ 19903-74*	1	0,1 кг

ГИП	Славский		08-87
Нач. отд.	Зильберштов		08-87
Гл. констр.	Чупахин		08-87
Рук. гр.	Моралев		08-87
Инж.	Миронова		08-87
Н. контр.	Толмачева		08-87

ТП-503-1-65.87 -КИ-08000-01

Решетка Р2

Стадия	Масса	Масштаб
Р	24,9кг	
Лист	Листов	

ГИПРОПРОМСЕЛЬСТРОЙ г. Саратов

Инв. № подл. | Подпись и дата | Взам. инв. №

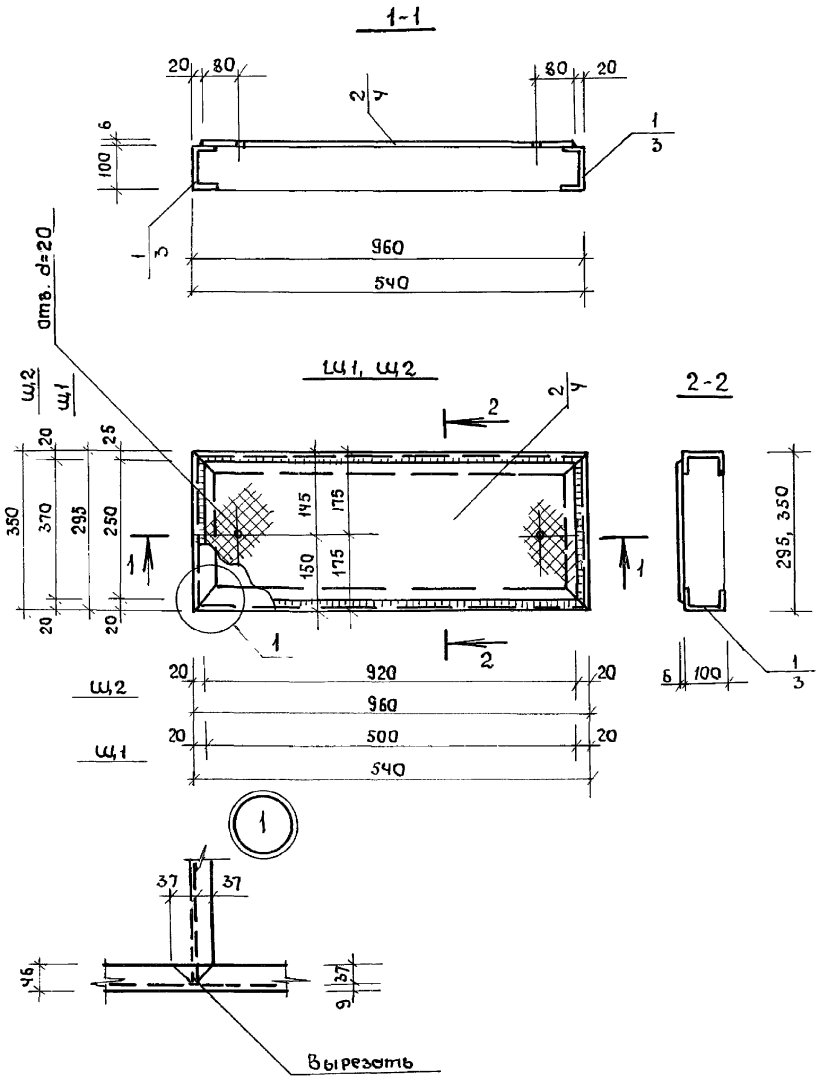

Формат	Зона	Поз.	Обозначение	Наименование	Кол. Щ1	Кол. Щ2	Примечание
				Документация			
			ТП- -КИ-ТТ	Технические требования	—	—	
				Детали			
				Швеллер [10 ГОСТ 8240-72* / Вст 3 кп2 ГОСТ 535-79*			
		1		ℓ = 2150	1		78.5 кг
		3		ℓ = 1420		1	12,2 кг
				Руф ст 8-6 ГОСТ 8568-77*			
		2		250 × 920	1		11.5 кг
		4		310 × 500		1	7,8 кг

1. Сварку проводить электродами Э42 по ГОСТ 9467-75
2. Высота сварных швов Δ 4 мм.

ГИП	Сланский		08-87
Нач. отд.	Зильберштейн		08-87
Гл. констр.	Чупахин		08-87
Рук. гр.	Маралев		08-87
Инж.	Миронова		08-87
Н. контр.	Толмачева		08-87

ТП-503-1-65.87 -КИ-08000-02.03

Съемные щиты: Щ1, Щ2

Стадия	Масса	Масштаб
Р	см. табл.	1:10
Лист	Листов 1	

Вст3кп2 по ГОСТ 380-71*

ГИПРОПРОМСЕЛЬСТРОЙ г. Саратов

1-1

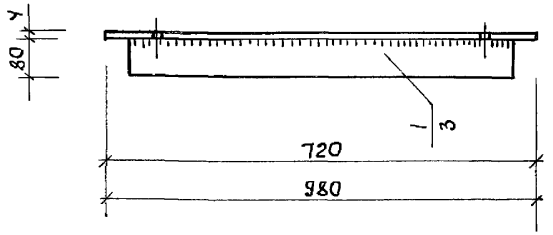

Щ3, Щ4

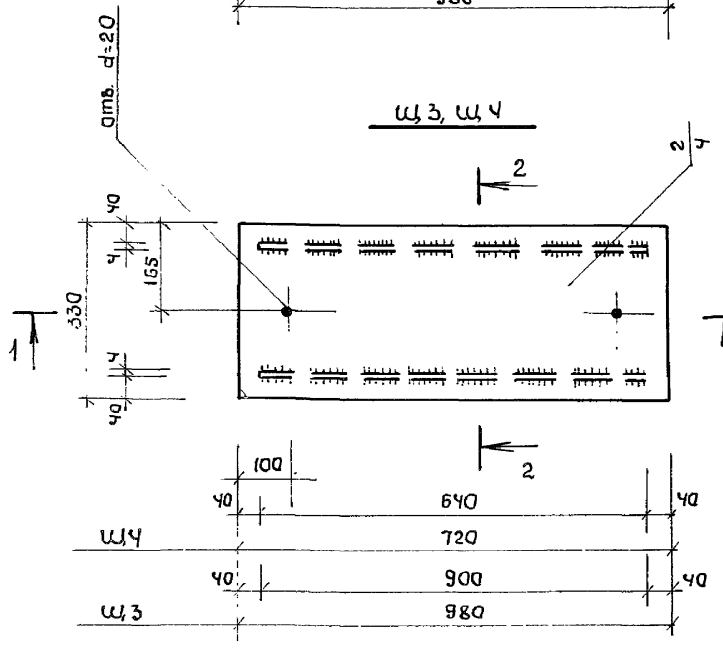

2-2

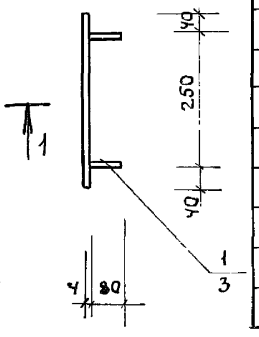

Формат	Зона	Поз.	Обозначение	Наименование	Кол. Щ3	Кол. Щ4	Примечание
				Документация			
			ТП- -КИ-ТТ	Технические требования	—	—	
				Детали			
				Риф ст 8-6 ГОСТ 8568-77*			
		1		80 × 900	2		3,5 кг
		2		330 × 980	1		16,0 кг
		3		80 × 640		2	2,5 кг
		4		330 × 720		1	12,0 кг

1. Сварку производить электродами Э42 по ГОСТ 9467-75.
2. Высота сварных швов Δ 4 мм.

ГИП	Сланский		08-87
Нач. отд.	Зильбертов		08-87
Гл. констр.	Чупахин		08-87
Рук. гр.	Марелев		08-87
Инженер	Миронова		08-87
Н. контр.	Молчачева		08-87

ТП-503-1-65.87 - КИ-08000-04.05

Съемные щиты: Щ3, Щ4

Стадия	Масса	Масштаб
Р	см. табл.	1:10
Лист	Листов 1	

Ст 3 кп 2 по ГОСТ 380-71*

ГИПРОПРОМСЕЛЬСТРОЙ г. Саратов

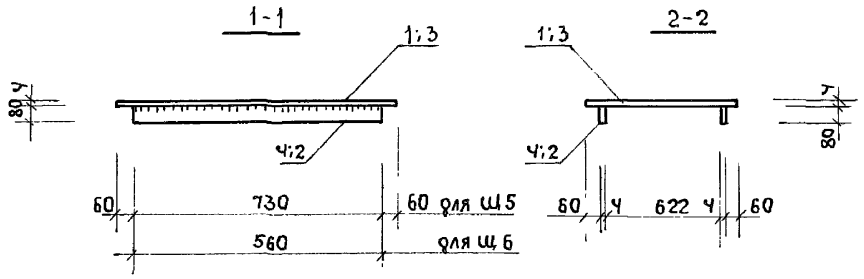

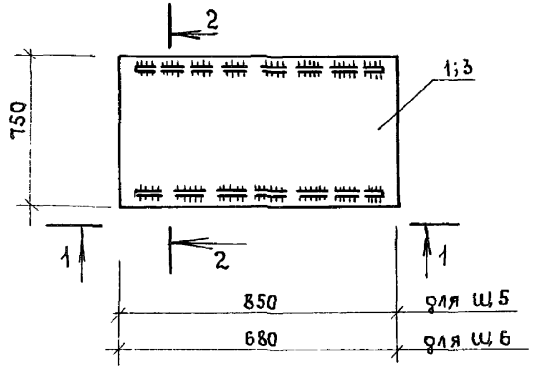

Формат	Зона	Поз.	Обозначение	Наименование	Кол. Щ5	Кол. Щ6	Примечание
				Документация			
			ТП- -КИ-ТТ	Технические требования			
				Детали			
				Риф. ст. 8-6 ГОСТ 8568-77*			
		1		750 х 850	1		30.5 кг
		2		60 х 730	2		3.0кг
		3		750 х 680		1	25,6кг
		4		80 х 560		2	2,0кг

ГИП	Сланский		08-87
Нач. отд	Зильбертов		08-87
Гл. констр.	Чупахин		08-87
Рук. гр.	Моралев		08-87
Инж.	Миронова		08-87
Н. контр.	Молмачева		08-87

ТП-503-1-65.87 -КИ-08000-06.07

Съемные щиты Щ5, Щ6

Стадия	Масса	Масштаб
Р	см. ведом.	
Лист	Листов 1	

В ст3 кп 2 по ГОСТ 380-71*

ГИПРОПРОМСЕЛЬСТРОЙ г. Саратов

Копировал Морозова Формат А3

Альбом V

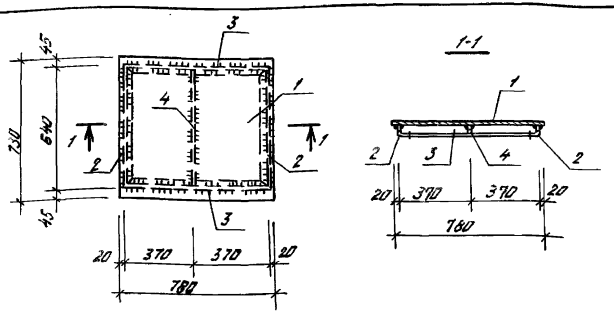

Типовой проект 503-1-65.87

Формат	Зона	Поз.	Обозначение	Наименование	Кол.	Примечание
				Документация		
А3			ТП- -КН-ТТ	Технические требования		
				Детали		
Б4		1		Рифл. ст. Б-6, ГОСТ 8568-77*		0,58 м²
				Уголок 5-50х50х5 ГОСТ 8509-86 / 8 ст. 3 пс 2 ГОСТ 380-71*		
Б4		2		ℓ = 640	2	2,90 кг
Б4		3		ℓ = 740	2	2,60 кг
Б4		4		Лист 5-ПН-6 ГОСТ 19903-74* / 8 ст 3 пс 6-1 ТУ 14-1-3323-80	1	1,07 кг

ГИП	Спанский		08-87	ТП-503-1-65.87	-КН-08000-08
Нач. отд.	Зильбертов		08-87		
Гл. констр.	Чупалин		08-87		
Рук. гр.	Моралев		08-87	Щит Щ7.	Стадия: Р; Масса: 40,1 кг; Масштаб: 1:20
Инж.	Миронова		08-87		Лист; Листов
Н. контр.	Толмачева		08-87		ГИПРОПРОМСЕЛЬСТРОЙ г. Саратов

Альбом V

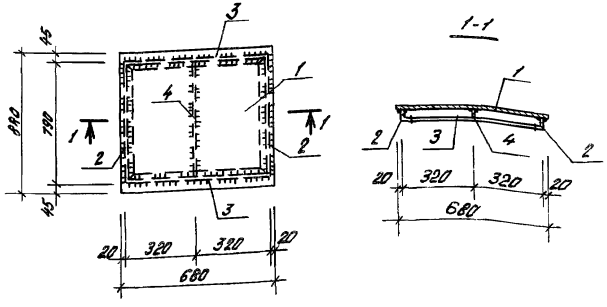

Типовой проект 503-1-65.87

Формат	Зона	Поз.	Обозначение	Наименование	Кол.	Примечание
				Документация		
А3			ТП- -КН-ТТ	Технические требования		
				Детали		
Б4		1		Рифл. ст. Б-6, ГОСТ 8568-77*		0,58 м²
				Уголок 5-50х50х5 ГОСТ 8509-86 / 8 ст. 3 пс 2 ГОСТ 380-71*		
Б4		2		ℓ = 790	2	2,98 кг
Б4		3		ℓ = 640	2	2,41 кг
Б4		4		Лист 5-ПН-6 ГОСТ 19903-74* / 8 ст 3 пс 6-1 ТУ 14-1-3328-80	1	1,07 кг

Инв. № подл. | Подпись и дата | Взам. инв. №

ГИП	Спанский		08-87	ТП-503-1-65.87	-КН-08000-09
Нач. отд.	Зильбертов		08-87		
Гл. констр.	Чупалин		08-87		
Рук. гр.	Моралев		08-87	Щит Щ8	Стадия: Р; Масса: 41,1 кг; Масштаб: 1:20
Инж.	Миронова		08-87		Лист; Листов
Н. контр.	Толмачева		08-87		ГИПРОПРОМСЕЛЬСТРОЙ г. Саратов

Альбом V

Типовой проект 503-1-65.87

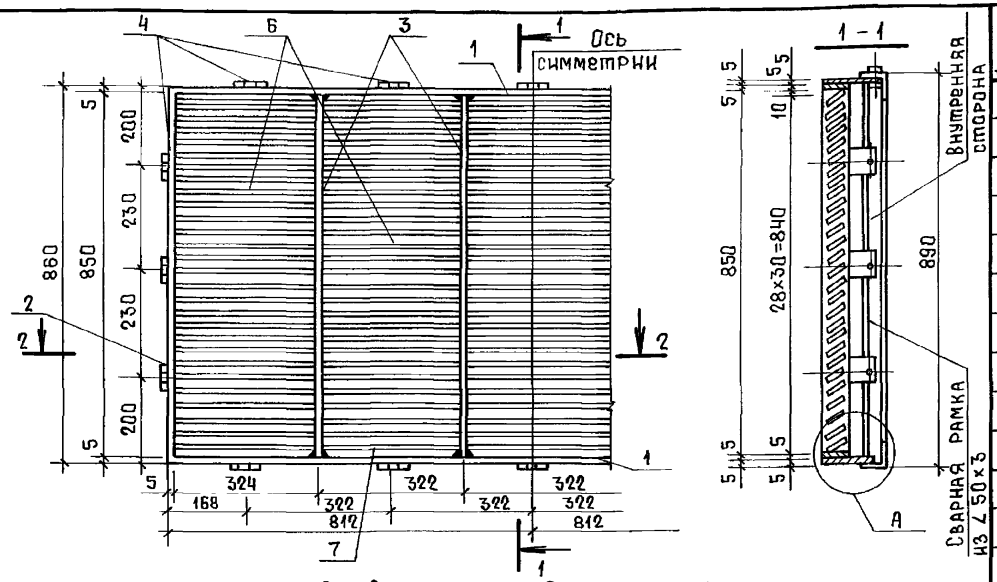

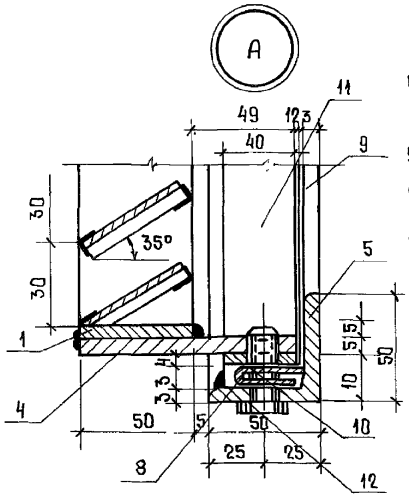

1. Отверстия под винты М5 с нарезкой

2. Сварные швы толщиной 5мм, за исключением перьев, которые привариваются швом 2мм.

3 Вся поверхность вентиляционной жалюзийной решетки зачищается, грунтуется и окрашивается пентафталевыми эмалями за 2 раза.

Формат	Зона	Поз.	Обозначение	Наименование	Кол.	Примечание
				Документация		
			ТП- КИ-ТМ	Технические требования		
				Детали		
				Лист Б-ПН5 ГОСТ 19903-74* / ВСт.3пс6-1 ТУ14-1-3223-80		
		1		50×1624	2	3,2кг
		2		50×860	2	1,8 кг
		3		50×850	4	1,7кг
		4		50×100	16	0,15кг
				Уголок Б-50×50×5 ГОСТ 8509-8* / ВСт3кп2 ГОСТ 380-71*		
		5		ℓ=1645	2	3,7кг
		9		ℓ=890	2	2,0кг
		6,7		Лист Б-ПН1,5 ГОСТ 19904-74* (60×322) / ВСт3пс6-1 ТУ14-1-3223-80	140	0,28кг
				Лист Б-ПН4 ГОСТ 19903-74* / ВСт.3пс6-1 ТУ14-1-3223-80		
		10		40×1640	2	2,00кг
		11		40×870	2	1,15кг
		8	ГОСТ 5336-80	Сетка N10-11 (1,8м²)	1	7,7кг
		12	ГОСТ 20700-75*	Винт М5×22	16	0,05кг

ГИП	Сланский		08.87
Нач.отд.	Зильбертов		08.87
Гл.констр.	Чупахин		08.87
Рук.гр.	Моралев		08.87
Инж.	Миронова		08.87
Н. контр.	Толмачева		08.87

ТП-503-1-65.87 -КИ-08000-10

Жалюзийная решетка ВЖ-3

Стадия	Масса	Масштаб
Р	86,0кг	1:10
Лист	Листов	

ГИПРОПРОМСЕЛЬСТРОЙ г. Саратов

Копировал: Формат А3

Альбом V

Типовой проект 503-1-65.87

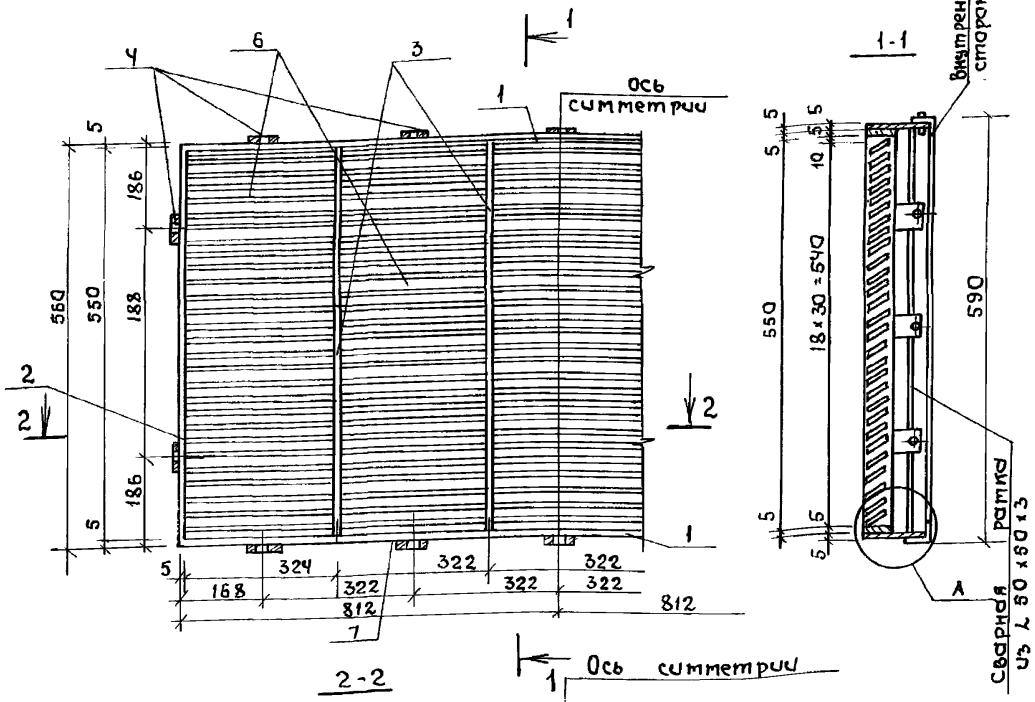

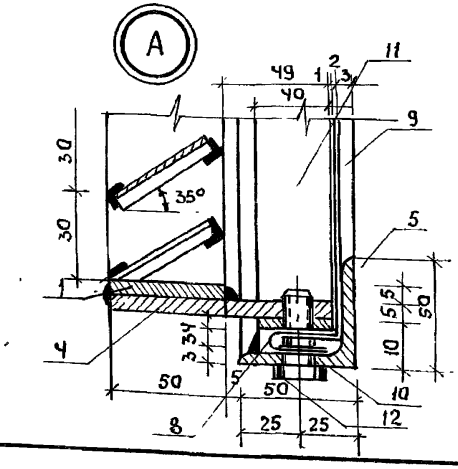

1. Отверстия под винты М5 с нарезкой

2. Сварные швы толщиной 5 мм, за исключением перьев, которые привариваются швом 2 мм.

3. Вся поверхность вентиляционной жалюзийной решетки зачищается, грунтуется и окрашивается пентафталевыми эмалями.

Формат	Зона	Поз	Обозначение	Наименование	Кол.	Примечание
				Документация		
			ТП- -КИ-ТТ	Технические требования		
				Детали		
				Лист Б-ПН5 ГОСТ 19903-74* / Вст3пс6-1 ТУ 14-1-3223-80		
		1		50 х 1624	2	3,2 кг
		2		50 х 560	2	1,1 кг
		3		50 х 550	4	1,08 кг
		4		50 х 100	16	0,15 кг
				Уголок Б-50х50х5 ГОСТ 8509-86 / Вст3кп2 ГОСТ 380-71*		
		5		ℓ = 1645	2	3,7 кг
		9		ℓ = 590	2	1,4 кг
				Лист Б-ПН4 ГОСТ 19903-74* / Вст3пс6-1 ТУ 14-1-3223-80		
		10		40 х 1640	2	2,0 кг
		11		40 х 570	2	0,7 кг
				Лист Б-ПН1,5 ГОСТ 19904-74* / Вст3пс6-1 ТУ 14-1-3223-80		
		6,7		60 х 326	90	0,28 кг
		8	ГОСТ 5336-80	Сетка № 10-11 (1,8 м²)	1	7,7 кг
		12	ГОСТ 20700-75*	Винт М5 х 22	16	0,05 кг

ГИП	Сканский		08.86
Нач.отд.	Зильбертов		08.86
Гл.констр.	Чуплыгин		08.86
Рук.гр.	Маралев		08.86
Инженер	Миронова		08.86
Н.контр.	Толмачева		08.86

ТП-503-1-65.87 -КИ-08000-11

Жалюзийная решетка ВЖ-5

Стадия	Масса	Масштаб
Р	66,0кг	1:10
Лист	Листов	

ГИПРОПРОМСЕЛЬСТРОЙ г. Саратов

Альбом V

Типовой проект 503-1-65.87

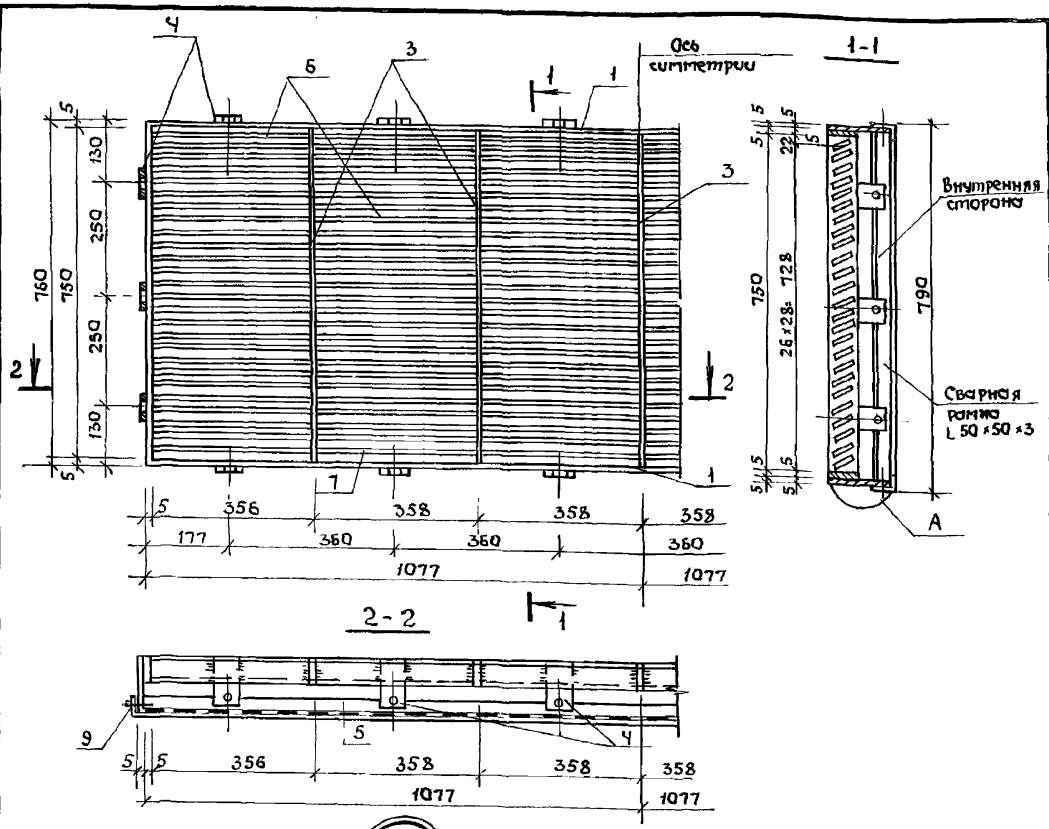

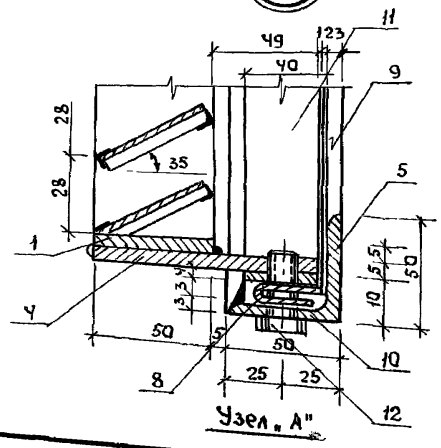

1. Отв. под винты М5 с нарезкой.

2. Сварные швы толщиной 5 мм, за исключением перьев, которые привариваются швом 2 мм.

3. Вся поверхность вентиляционной жалюзийной решетки зачищается, грунтуется и окрашивается пентафталевыми эмалями.

Формат	Зона	Поз.	Обозначение	Наименование	Кол.	Примечание
				Документация		
			ТП- -КИ-ТТ	Технические требования		
				Детали		
				Лист Б-ПН5 ГОСТ 19903-74* Вст3пс6-1ту 14-1-3223-80		
		1		50×2155	2	4.3 кг
		2		50×760	2	1.5 кг
		3		50×750	5	1.5 кг
		4		50×100	18	0.2 кг
				Уголок Б-50×50×5 ГОСТ 8509-86 Вст3кп2 ГОСТ 380-71*		
		5		ℓ=2175	2	5.0 кг
		9		ℓ=790	2	1.85 кг
		6,7		Лист Б-ПН1.5 ГОСТ 19904-74 (60×362) Вст3пс6-1ту 14-1-3223-80	156	0.3 кг
				Лист Б-ПН4 ГОСТ 19903-74* Вст3пс6-1ту 14-1-3223-80		
		10		40×2165	2	2.7 кг
		11		40×770	2	1.0 кг
		8	ГОСТ 5336-80	Сетка № 10-11 (2.2 м²)	1	9.0 кг
		12	ГОСТ 20700-75*	Винт М5×22	18	0.05 кг

ГИП	Сланский		08.87
Нач. отд.	Зильбертов		08.87
Гл. констр.	Чупахин		08.87
Рук. гр.	Моралев		08.87
Инженер	Миронова		08.87
Н. контр.	Толмачева		08.87

ТП-503-1-65.87 -КИ-08000-12

Жалюзийная решетка ВЖ-6

Стадия	Масса	Масштаб
Р	93.0кг	1:10
Лист	Листов	

ГИПРОПРОМСЕЛЬСТРОЙ г. Саратов

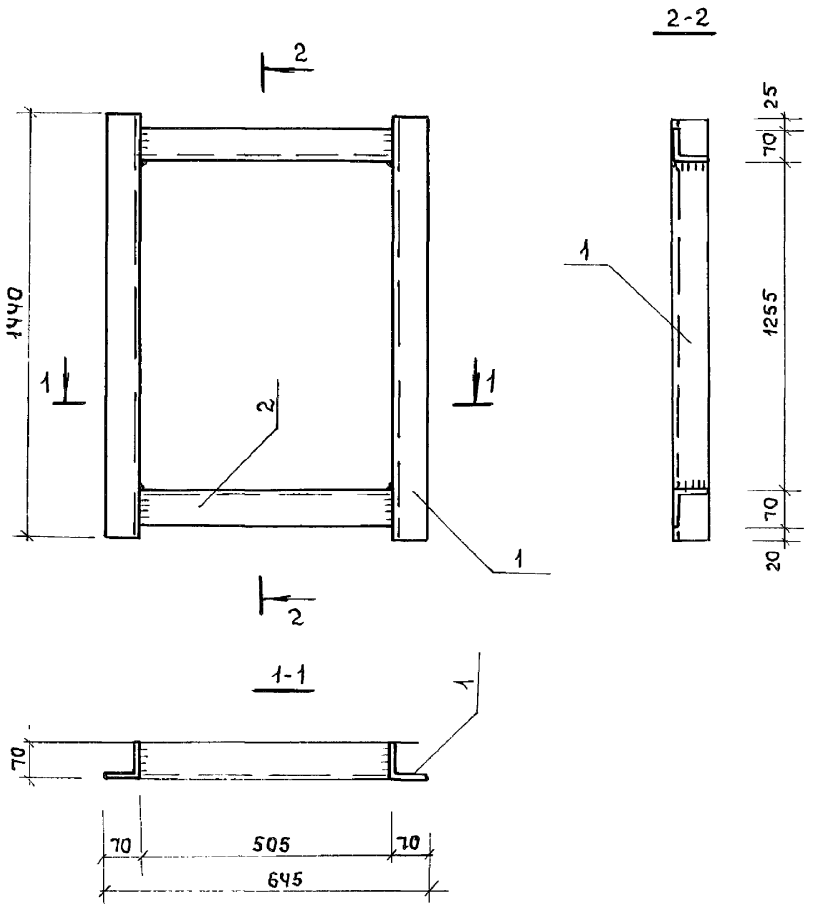

Формат	Зона	Поз.	Обозначение	Наименование	Кол.	Примечание
				Документация		
А3			ТП- -КИ-ТТ	Технические требования		
				Детали		
				Уголок Б-70×70×5 ГОСТ 8509-86 / Вст3кп2 ГОСТ 380-71*		
БЧ		1		ℓ=1440	2	7,80кг
БЧ		2		ℓ=500	2	2,70кг

1. Сварку производить электродами Э42 по ГОСТ 9467-75
2. Высота сварных швов - Δ 5мм.

ГИП	Сланский		08-87
Нач.отд.	Зильбертов		08-87
Гл.констр.	Чупахин		08-87
Рук.гр.	Маралев		08-87
Ц.инж.	Миронова		08-87
Н.контр.	Толмачева		08-87

ТП-503-1-65.87-КИ-08000-13

Рамка металлическая РМ1

Стадия	Масса	Масштаб
Р	21.0кг	1:10
Лист	Листов 1	

ГИПРОПРОМСПЕЦСТРОЙ г. Саратов

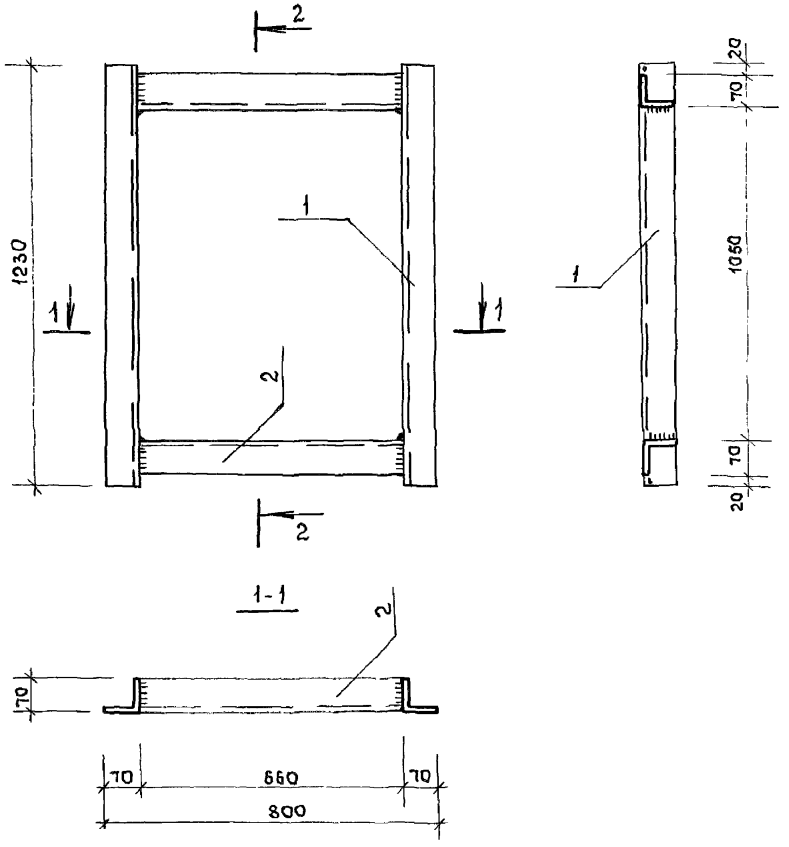

Формат	Зона	Поз.	Обозначение	Наименование	Кол.	Примечание
				Документация		
А3			ТП- -КИ-ТТ	Технические требования		
				Детали		
				Уголок $\frac{\text{Б-70×70×5 ГОСТ 8509-86}}{\text{Ст 3 кп2 ГОСТ 380-71*}}$		
БЧ		1		ℓ= 1230	2	6,67кг
БЧ		2		ℓ= 650	2	3,52кг

1. Сварку производить электродами Э42 по ГОСТ 9467-75.
2. Высота сварных швов Δ 5 мм.

ГИП	Сланский		08-87
Нач.отд.	Зильбертав		08-87
Гл.констр.	Чупажин		08-87
Рук.гр.	Маралев		08-87
Инж.	Мирокова		08-87
Н.контр.	Толмачева		08-87

ТП-503-1-65.87 – КИ-08000-14

Рамка металлическая РМ2

Стадия	Масса	Масштаб
Р	20.4кг	1:10
Лист	Листов 1	

ГИПРОПРОМСЕЛЬСТРОЙ
г. Саратов

Копировал Формат А3

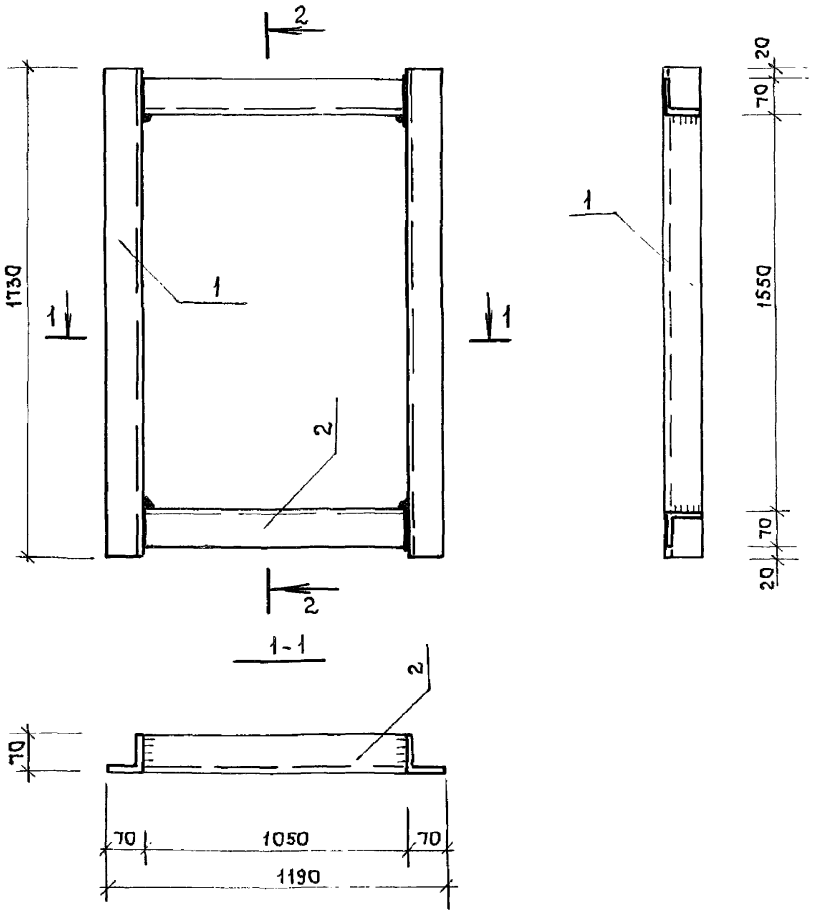

Формат	Зона	Поз.	Обозначение	Наименование	Кол.	Примечание
				Документация		
А3			ТП- -КИ-ТТ	Технические требования		
				Детали		
				Уголок Б-75х75х6 ГОСТ 8509-86 Ст3 пс6 ГОСТ 380-71*		
БЧ		1		ℓ= 1730	2	9.36 кг
БЧ		2		ℓ= 1040	2	5.72 кг

1. Сварку проводить электродами Э42 по ГОСТ 9467-75.
2. Высота сварных швов Δ 5мм.

ГИП	Сланский		08-87
Нач. отд.	Зильбертов		08-87
Гл. констр.	Чупахин		08-87
Рук. гр.	Морелев		08-87
Инж.	Миронова		08-87
Н. контр.	Толмачева		08-87

ТП-503-1-65.87 -КИ-08000-15

Рамка металлическая РМ3

Стадия	Масса	Масштаб
Р	30.2кг	1:10
Лист	Листов 1	

ГИПРОПРОМСЕЛЬСТРОЙ г. Саратов

Копировал Морозова Формат А3

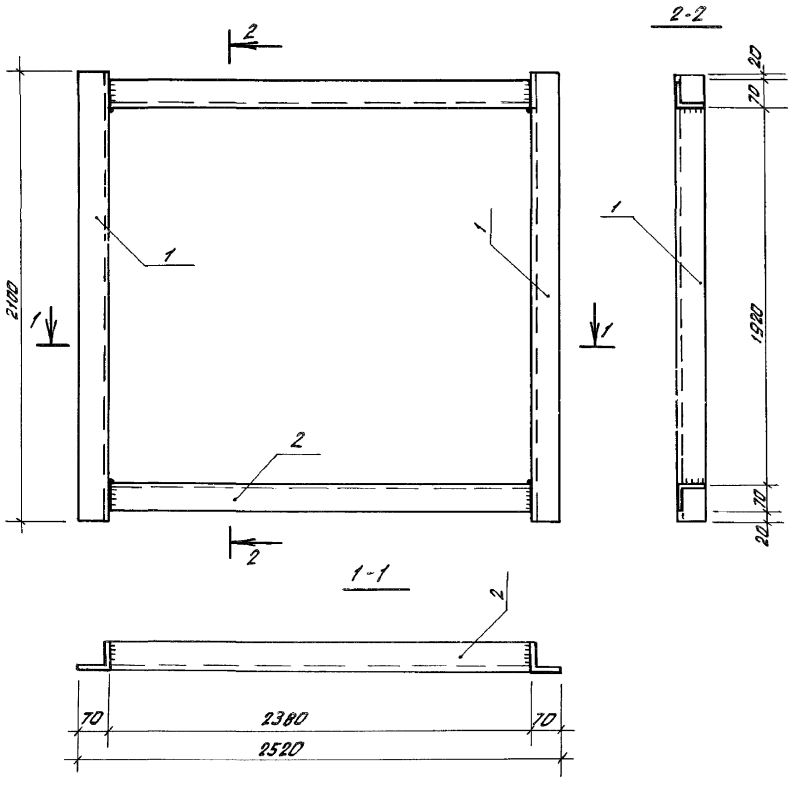

Формат	Зона	Поз.	Обозначение	Наименование	Кол.	Примечание
				Документация		
А3			ТП - -КИ-ТТ	Технические требования		
				Детали		
				Уголок 6-75х75х6 ГОСТ 8509-86		
				Уголок Вст3пс6 ГОСТ 380-71*		
Б4		1		ℓ = 2100	2	11,30 кг
Б4		2		ℓ = 2370	2	13,40 кг

1. Сварку проводить электродами Э42 по ГОСТ 9467-75.
2. Высота сварных швов ▷ 5мм.

ГИП	Спинский		08-87
Нач. отд.	Зильберстов		08-87
Гл. констр.	Чупахин		08-87
Рук. гр.	Моралев		08-87
Инж.	Миронова		08-87
Н. контр.	Лаптачева		01.87

ТП 503-1-65.87 -КИ-08000-16

Рамка металлическая РМ4

Стадия	Масса	Масштаб
Р	49.4 кг	1:10
Лист	Листов 1	

ГИПРОПРОМСЕЛЬСТРОЙ
г. Саратов

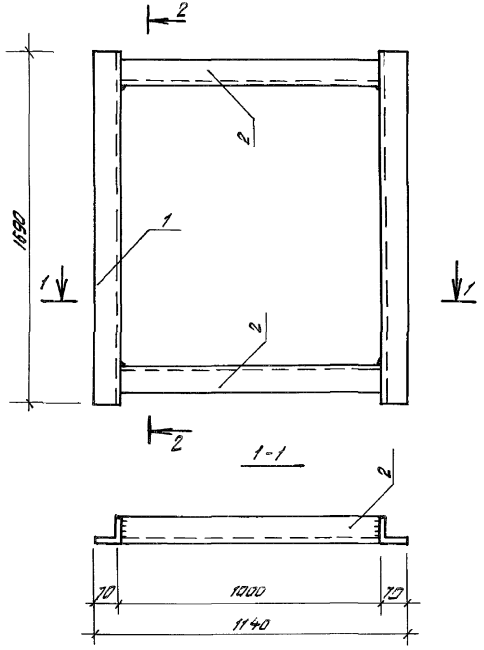

2-2

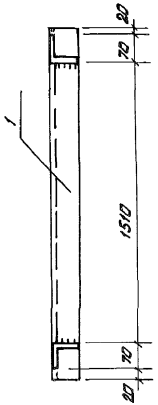

Формат	Зона	Поз.	Обозначение	Наименование	Кол.	Примечание
				Документация		
А3			ТП – КН – ТТ	Технические требования		
				Детали		
				Уголок В-75х75х6 ГОСТ 8509-86 / В ст. 3пс6 ГОСТ 380-71*		
Б4		1		ℓ = 1690	2	8,96 кг
Б4		2		ℓ = 995	2	14,30 кг

1. Сварку проводить электродами Э42 по ГОСТ 9467-75.
2. Высота сварных швов Δ 5 мм.

ГИП	Спанский		08-87	ТП – 503-1-65.87 – КН-08000-17			
Нач. отд.	Зильберглейт		08-87				
Гл. констр.	Чупякин		08-87				
Рук. гр.	Муравьев		08-87				
Инж.	Миронова		08-87				
				Рамка металлическая РМ 5	Стадия	Масса	Масштаб
					Р	46,60кг	1:10
					Лист	Листов 1	
Н. контр.	Татаринова		08-87		ГИПРОПРОМСЕЛЬСТРОЙ г. Саратов		

Рм 6, Рм 8

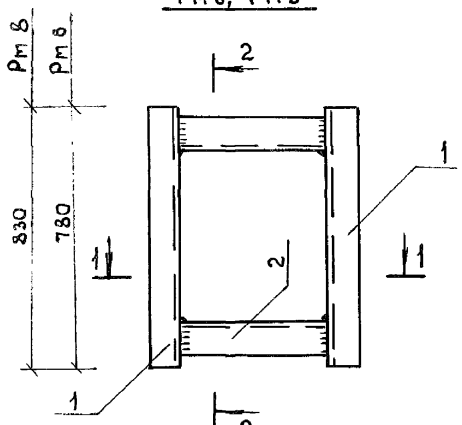

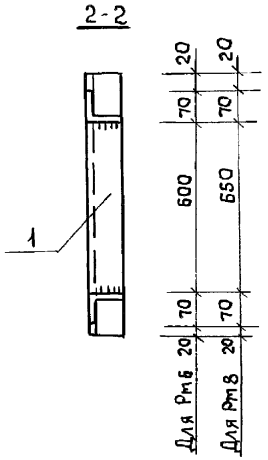

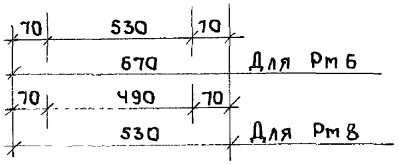

Марка изделия	Масса, кг
Рм 6	14,0
Рм 8	14,64

Формат	Зона	Поз.	Обозначение	Наименование	Кол.	Примечание
				Документация		
А3			ТП – -КИ-ТТ	Технические требования		
				Детали		
				Рм 6		
				Уголок Б-70х70х5 ГОСТ 8509-86 / Ст3кп2 ГОСТ 380-71*		
БЧ		1		ℓ=780	2	4,20 кг
БЧ		2		ℓ=520	2	2,80 кг
				Рм 8		
				Уголок Б-70х70х5 ГОСТ 8509-86 / Ст3кп2 ГОСТ 380-71*		
БЧ		1		ℓ=830	2	4,47 кг
БЧ		2		ℓ=530	2	2,85 кг

1. Сварку проводить электродами Э42 по ГОСТ 9467-75.
2. Высота сварных швов, кроме оговоренных -4.

ГИП	Сланский		08-87
Нач. отд.	Зильвертов		08-87
Гл.констр.	Чупахин		08-87
Рук. гр.	Маралев		08-87
Инж.	Миронова		08-87
Н.контр.	Толмачева		08-87

ТП-503-1-65.87 -КИ-08000-18

Рамки металлические Рм 6, Рм 8.

Стадия	Масса	Масштаб
Р	см табл.	1:10
Лист	Листов 1	

ГИПРОПРОМСЕЛЬСТРОЙ г. Саратов

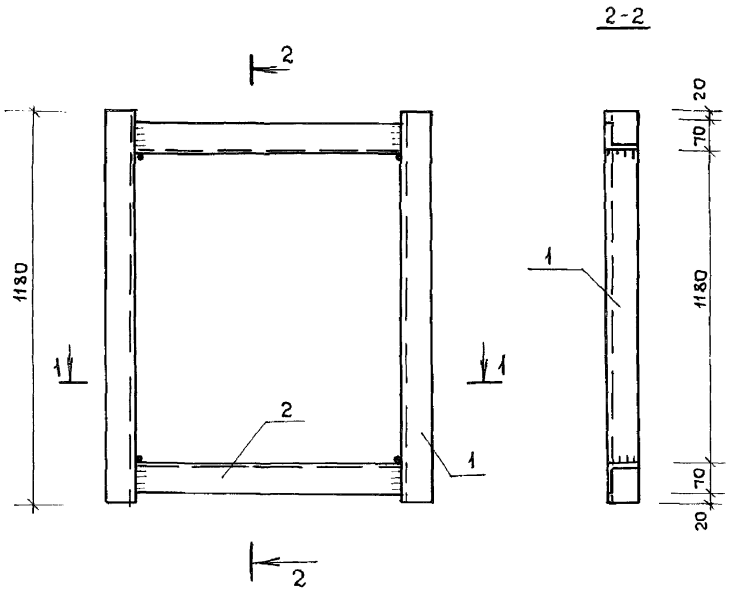

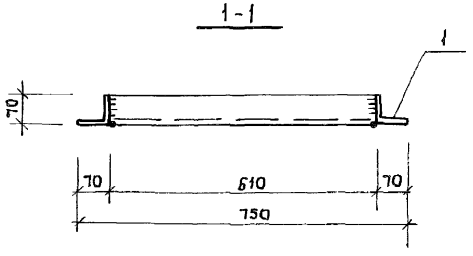

Формат	Зона	Поз.	Обозначение	Наименование	Кол.	Примечание
				Документация		
А3			ТП- -КИ-ТТ	Технические требования		
				Детали		
				Уголок Б-70×70×5, ГОСТ 8509-86 ВСт3кп2 ГОСТ 380-71*		
БЧ		1		ℓ= 1180	2	6,35кг
БЧ		2		ℓ=605	2	4,00кг

1. Сварку проводить электродами Э42 по ГОСТ 9467-75.
2. Высота сварных швов Δ 5 мм

ГИП	Сланский		08-87
Нач.отд.	Зильвертов		08-87
Гл.констр.	Чупахин		08-87
Рук. гр.	Маралев		08-87
Вед.инж.	Киреева		08-87
Н.контр.	Молчачева		08-87

ТП-503-1-65.87 - КИ-08000-19

Рамка металлическая РМ7

Стадия	Масса	Масштаб
Р	20,7кг	1:10
Лист	Листов 1	

ГИПРОПРОМСЕЛЬЭЛЕКТРОЙ г. Саратов

Альбом V

Типовой проект 503-1-65.87

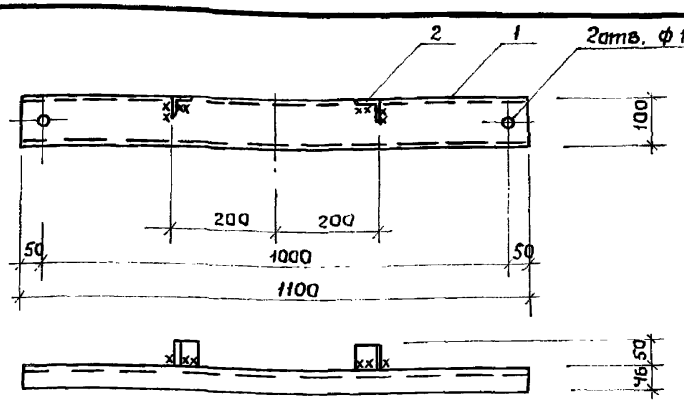

Формат	Зона	Поз.	Обозначение	Наименование	Кол.	Примечание
				Документация		
А3			ТП- -КИ-ТТ	Технические требования		
				Сварочные единицы		
				Швеллер 10 ГОСТ 8240-72* / Вст3кп2 ГОСТ 380-71*		
БЧ		1		ℓ= 1100	1	9,45 кг
				Уголок Б-50х50х5 ГОСТ 8509-86 / Вст3кп2 ГОСТ 380-71*		
БЧ		2		ℓ=50	2	0,2 кг

Высота сварного шва △ 6 мм

ГИП	Слянский		08-87
Нач. отд.	Зильбертов		08-87
Гл. констр.	Чупахин		08-87
Рук. гр.	Маралев		08-87
Инж. 1	Шаталина		08-87
Н. контр.	Толмачева		08-87

ТП-503-1-65.87 -КИ-09000

Изделие соединительное МС1

Стадия	Масса	Масштаб
Р	9,85кг	1:10
Лист	Листов 1	

ГИПРОПРОМСЕЛЬСТРОЙ г. Саратов

Альбом V

Типовой проект 503-1-65.87

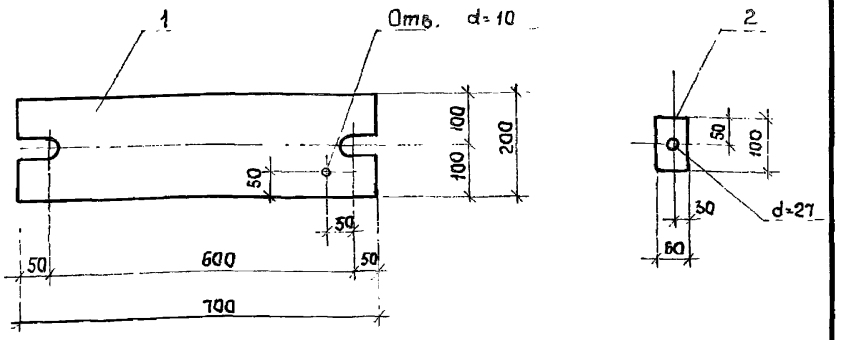

Шайбы поз. 2 привязать к поз. 1 вязальной проволокой.

Формат	Зона	Поз.	Обозначение	Наименование	Кол.	Примечание
				Документация		
А3			ТП- -КИ-ТТ	Технические требования		
				Детали		
БЧ		1		Лист Б-ПН-20 ГОСТ 19903-74*, 200х700 / Вст3пс6-1 ТУ14-1-3023-80	1	22,0 кг
БЧ		2		Лист Б-ПН-25 ГОСТ 19903-74*, 60х100 / Вст3пс6 ГОСТ 380-71*	2	0,3 кг

Взам. инв. №

Подпись и дата

Инв. № подл.

ГИП	Слянский		08-87
Нач. отд.	Зильбертов		08-87
Гл. констр.	Чупахин		08-87
Рук. гр.	Маралев		08-87
Вед. инж.	Власова		08-87
Н. контр.	Толмачева		08-87

ТП-503-1-65.87 -КИ-09000-01

Изделие соединительное МС2

Стадия	Масса	Масштаб
Р	22,6кг	1:10
Лист	Листов 1	

ГИПРОПРОМСЕЛЬСТРОЙ г. Саратов

Альбом V

Типовой проект 503-1-65.87

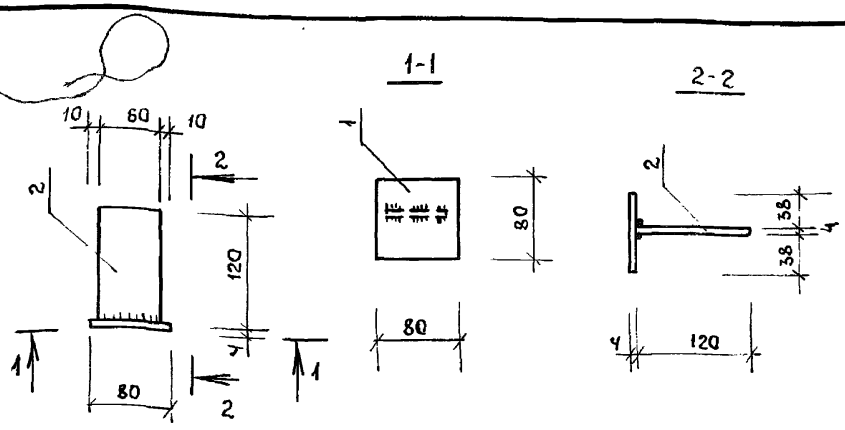

Формат	Зона	Поз.	Обозначение	Наименование	Кол.	Примечание
				Документация		
А3			ТП -КИ-ТТ	Технические требования		
				Сборочные единицы		
Б4		1		Лист БПН4 ГОСТ 19903-74* (80×80) / Вст3кп2 ГОСТ 380-71*	1	0.20
Б4		2		Лист БПН4 ГОСТ 19903-74* (60×120) / Вст3кп2 ГОСТ 380-71*	1	0,23

ГИП	Сланский		08-87
Нач. отд.	Зильбертов		08-87
Гл. констр.	Чупахин		08-87
Рук. гр.	Моралев		08-87
Инж.	Миронова		08-87
Н. контр.	Толмачева		08-87

ТП-503-1-65.87 — КИ-10000

Изделие закладное МН1

Стадия	Масса	Масштаб
Р	0.43 кГ	1:20
Лист	Листов 1	

ГИПРОПРОМСЕЛЬСТРОЙ г. Саратов

Альбом V

Типовой проект 503-1-65.87

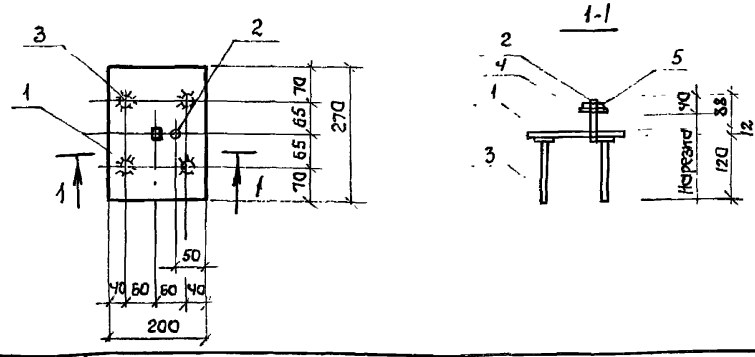

Формат	Зона	Поз.	Обозначение	Наименование	Кол.	Примечание
				Документация		
А3			ТП- -КИ-ТТ	Технические требования		
				Сборочные единицы		
Б4		1		Лист БПН12 ГОСТ 19903-74* / Ввст3пс6-1 ТУ14-1-3023-80	1	5.09кг
Б4		2		ф16АIII ГОСТ 5781-82* ℓ=100	1	0.16кг
Б4		3		ф8-АIII ГОСТ 5781-82* ℓ=120	4	0.05кг
Б4		4	ГОСТ 11371-78*	Шайба М16	1	0.03кг
Б4		5	ГОСТ 5915-70*	Гайка М16	1	0.07кг

Стержень с нарезкой пропускается через отверстие в пластине и приваривается с внутренней стороны закладной детали дуговой сваркой кольцевыми швами электродами Э42 и высотой шва Δ 6 мм

ГИП	Сланский		08-87
Нач. отд.	Зильбертов		08-87
Гл. констр.	Чупахин		08-87
Рук. гр.	Моралев		08-87
Инж.	Шаталина		08-87
Н. контр.	Толмачева		08-87

ТП-503-1-65.87 — КИ-10000-01

Изделие закладное МН2

Стадия	Масса	Масштаб
Р	5.6 кГ	1:20
Лист	Листов 1	

ГИПРОПРОМСЕЛЬСТРОЙ г. Саратов

Взам. инв. №

Подпись и дата

Инв. № подл.

Альбом V

Типовой проект 503-1-65.87

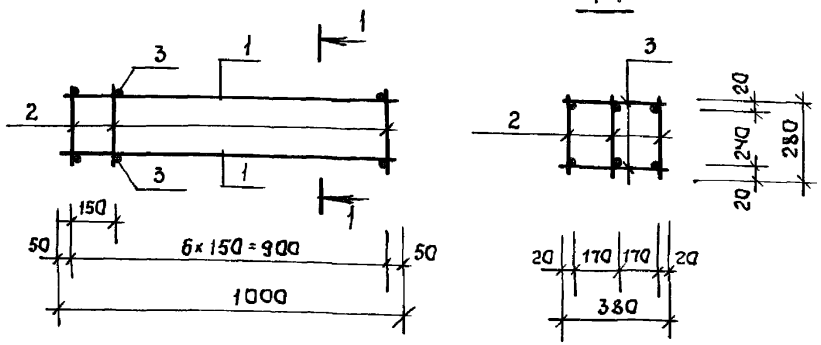

Формат	Зона	Поз.	Обозначение	Наименование	Кол.	Примечание
				Документация		
А3			ТП – КИ-ТТ	Технические требования		
				Детали		
БЧ		1		Ф8 AI ГОСТ 5781-82*, ℓ=1280	6	0,40 кг
				6 AI ГОСТ 5781-82*		
БЧ		2		ℓ=280	21	0,06 кг
БЧ		3		ℓ=380	14	0,08 кг

ГИП	Сланский		08-87
Нач. отд.	Зильбертов		08-87
Гл. констр.	Чупахин		08-87
Рук. гр.	Маралев		08-87
Инженер	Миронова		08-87
Н. контр.	Толмачева		08-87

ТП-503-1-65.87 -КИ-11000

Каркас пространственный КП1

Стадия	Масса	Масштаб
Р	4,78 кг	1:20
Лист	Листов	

ГИПРОПРОМСЕЛЬСТРОЙ г. Саратов

Копировал Морозова Формат А4

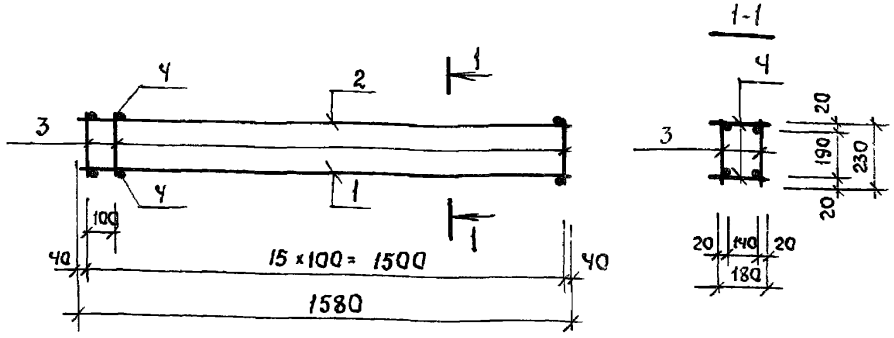

Формат	Зона	Поз.	Обозначение	Наименование	Кол.	Примечание
				Документация		
А3			ТП – – КИ-ТТ	Технические требования		
				Детали		
БЧ		1		Ф16 AIII ГОСТ 5781-82*, ℓ=1580	2	2,4 кг
БЧ		2		Ф8 AIII ГОСТ 5781-82*, ℓ=1580	2	0,62 кг
				Ф6 AI ГОСТ 5781-82*		
БЧ		3		ℓ=230	38	0,05 кг
БЧ		4		ℓ=180	38	0,04 кг

ГИП	Сланский		08-87
Нач. отд.	Зильбертов		08-87
Гл. констр.	Чупахин		08-87
Рук. гр.	Маралев		08-87
Инж.	Миронова		08-87
Н. контр.	Толмачева		08-87

ТП-503-1-65.87 -КИ-11000-01

Каркас пространственный КП2

Стадия	Масса	Масштаб
Р	8,9 кг	1:20
Лист	Листов	

ГИПРОПРОМСЕЛЬСТРОЙ г. Саратов

Копировал Маркова Формат А4

Типовой проект 503-1-65.87 Альбом V

Взам. инв. №

Подпись и дата

Инв. № подл.

Альбом V

Типовой проект 503-1-65.87

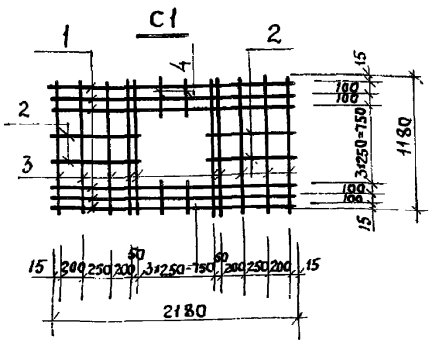

Формат	Зона	Поз.	Обозначение	Наименование	Кол.	Примечание
				Документация		
А3			ТП- -КИ-ТТ	Технические требования		
				Детали		
БЧ		1		ф12AI ГОСТ 5781-82* ℓ=2180	6	1,94 кг
БЧ		2		ф12AI ГОСТ 5781-82* ℓ=750	4	0,67 кг
БЧ		3		ф6AI ГОСТ 5781-82* ℓ=1180	10	0,26 кг
БЧ		4		ф6AI ГОСТ 5781-82* ℓ=250	4	0,06 кг

ГИП	Слонский		08-87
Нач. отд.	Зильбертов		08-87
Гл. констр.	Чупахин		08-87
Рук. гр.	Моралев		08-87
Инж.	Киреев		08-87
Н. контр.	Толмачева		08-87

ТП-503-1-65.87 -КИ-11000-02

Сетка арматурная С1

Стадия	Масса	Масштаб
Р	16,9кг	1:50
Лист	Листов 1	

ГИПРОПРОМСЕЛЬСТРОЙ г. Саратов

gost.e-ecolog.ru

Альбом V

Типовой проект 503-1-65.87

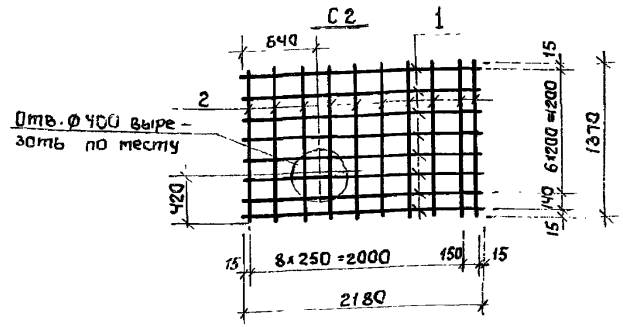

Формат	Зона	Поз.	Обозначение	Наименование	Кол.	Примечание
				Документация		
А3			ТП- -КИ-ТТ	Технические требования		
				Детали		
БЧ		1		ф12AI ГОСТ 5781-82* ℓ=2180	8	1,94 кг
БЧ		2		ф6AI ГОСТ 5781-82* ℓ=1370	10	0,3 кг

ГИП	Слонский		08-87
Нач. отд.	Зильбертов		08-87
Гл. констр.	Чупахин		08-87
Рук. гр.	Моралев		08-87
Инж.	Киреев		08-87
Н. контр.	Толмачева		08-87

ТП-503-1-65.87 -КИ-11000-03

Сетка арматурная С2

Стадия	Масса	Масштаб
Р	18,5кг	1:50
Лист	Листов 1	

ГИПРОПРОМСЕЛЬСТРОЙ г. Саратов

Взам. инв. №

Подпись и дата

Инв. № подл.