Типовой проект
503-1-65.87

Вспомогательный корпус автотранспортного предприятия на 300 грузовых автомобилей
(железобетонные конструкции)

Альбом IV

Силовое электрооборудование. Электрическое освещение. Автоматизация производства. Связь и сигнализация.

цена 4-26

gost.e-ecolog.ru

			Привязан:	
Инв.№				

Типовой проект
503-1-65.87

Вспомогательный корпус автотранспортного предприятия на 300 грузовых автомобилей
(железобетонные конструкции)

Альбом IV

Состав проекта:

Альбом I - Пояснительная записка. Технология производства. Технологические коммуникации. Внутренние водопровод и канализация. Технологические решения автоматического пожаротушения.
Альбом II - Архитектурные решения. Конструкции железобетонные. Конструкции металлические.
Альбом III - Отопление и вентиляция.
Альбом IV - Силовое электрооборудование. Электрическое освещение. Автоматизация производства. Связь и сигнализация.
Альбом V - Чертежи индустриальных строительных конструкций и изделий.
Альбом VI - Чертежи заданий заводам-изготовителям на электрооборудование, КИП и автоматику.
Альбом VII - Спецификации оборудования.
Альбом VIII - Ведомости потребности в материалах.
Альбом IX - Сметы.

Разработан:
проектным институтом
„Гипропромсельстрой"
Главный инженер института Шестернев
Главный инженер проекта Сланский

Проект УТВЕРЖДЕН и введен в действие
Госкомсельхозтехникой СССР
Протокол № 43-85 от 12.09.1985 г.
Рабочая документация введена
в действие Госагропромом СССР
Приказ № 733 от 29.09. 1987 г.

Привязан:

Инв. №

Альбом IV

Лист, марка	Наименование	Стр.
ОА-1	Содержание альбома	2
	Силовое электрооборудование	
ЭМ-1	Общие данные (начало)	3
ЭМ-2	Общие данные (окончание)	4
ЭМ-3	Питающая сеть ~ 380/220В. Принципиальная схема	5
ЭМ-4÷ ЭМ-9	Распределительная сеть ~ 380/220В Принципиальная схема	6÷11
ЭМ-10	Схемы подключения: установки мойки грузовых автомобилей и компрессора	12
ЭМ-11	Подстанция КТП-250. План ТП, заземления и зануления	13
ЭМ-12, ЭМ-13	План расположения электрооборудования и прокладки распределительной сети на отм. 0.000	14,15
ЭМ-14	Планы расположения электрооборудования и прокладки распределительной сети на отм. 2.700 и кровли	16
ЭМ-15	Планы лотков на отм. 0.000 и 2.700	17
ЭМ-16	Планы: расположения электрооборудования, прокладки питающей сети и зануления на отм. 0.000 и 2.700. Схема молниезащиты	18
ЭМ-17	Планы: расположения электрооборудования, прокладки питающей сети и зануления на отм. 0.000 и 2.700. Схема молниезащиты	Для варианта Б Л.М.К 19
	Электроосвещение	
ЭО-1	Общие данные	20
ЭО-2	План расположения электрического оборудования и прокладки электрических сетей на отм. 0.000 Принципиальная схема питающей сети	21
ЭО-3	План расположения электрического оборудования и прокладки электрических сетей на отм. 2.700. Фрагмент 1	22

продолжение

Лист, марка	Наименование	N стр.
	Автоматизация производства	
АП-1	Общие данные	23
АП-2	Приточная система П1(П2). Схема автоматизации	24
АП-3	Приточные системы П3..П6, П9. Схемы автоматизации	25
АП-4	Приточные системы П1...П6, П9. Схемы электрические принципиальные управления (начало)	26
АП-5	Приточные системы П1...П6, П9. Схемы электрические принципиальные управления (продолжение)	27
АП-6	Приточные системы П1...П6, П9. Схемы электрические принципиальные управления (окончание)	28
АП-7	Приточная система П1(П2) Схема внешних проводок. Узлы „А", „Б".	29
АП-8	Приточная система П3(П4) Схема внешних проводок. Узлы „А", „Б".	30
АП-9	Приточная система П5(П6, П9). Схема внешних проводок	31
АП-10	Вентиляторы. Приводы: 7М1, 7М2(59.60) Схемы: электрическая принципиальная управления, подключения	32
АП-11	Воздушная завеса. Приводы 24(25...27, 43...46). Схема электрическая принципиальная управления	33
АП-12	Воздушная завеса. Приводы 24(25...27, 43...46). Схемы: автоматизации, внешних проводок	34
АП-13	Конвейеры ОПТ-5537. Привод 36(37) Схемы электрическая принципиальная управления, подключения	35
АП-14	Конвейеры ОПТ-5537. Привод 36(37) Схемы расположения	36
АП-15	Задвижка. Привод 29. Схемы: электрическая принципиальная управления, подключения	37
АП-16	Отключение вентиляции при пожаре. Схема электрическая принципиальная	38
АП-17	Отключение вентиляции при пожаре. Схема расположения	39
	Станция противопожарного водоснабжения	
АП-18	Принципиальная электрическая схема шкафа ШУ1 типа ЯАУ 9001М-000ЧА	40
АП-19	Принципиальная электрическая схема шкафа ШУ1 типа ШОУ 5801М-4174	41

продолжение

Лист, марка	Наименование	N стр.
АП-20	Принципиальная электрическая схема шкафа ШУ1 типа ЯАУ 9001М-0004А	42
АП-21	Принципиальная электрическая схема шкафа ШУ1 типа ЯАУ 9001М-000 ЧА	43
АП-22	Перечень элементов принципиальных схем	44
АП-23	Кабельный журнал совмещенный с трубозаготовительной ведомостью	45
АП-24	Схема подключения	46
АП-25	Схема подключения шкафа ШУ1 типа ЯАУ9001М-0004А	47
	Связь и сигнализация	
СС-1	Общие данные. Схема расположения устройств связи и сигнализации	48
СС-2	План на отм. 0.000	49
СС-3	План на отм. 0.000	50
СС-4	План на отм. 0.000 (вариант в легких металлических конструкциях)	51
СС-5	План на отм. 0.000 (вариант в легких металлических конструкциях	52
СС-6	Схемы подключений	53
	Опросный лист	
ЭМ.ОЛ-1	Опросный лист для заказа КТП-250-10(6)/0,4-80У3-У/Ун-11 Арм электрозавода	54

Типовой проект 503-1-65.87

Привязан

Инв. №

ГИП	Сажнов		01.87
Нач. отд.	Коляков		01.87
Гл. инж. пр.	Мадекин		01.87
Гл. спец.	Романенко		01.87
Рук. гр.	Рогожина		01.87
Рук. гр.	Кочергина		01.87
Рук. гр.	Сергеев		01.87
Н. контр.	Тимофеева		01.87

ТП 503-1-65.87 Ал

Содержание альбома

Стадия	Лист	Листов
Р		1

ТИПТЯЖМЕЛЬЭЛЕКТРОМОНТАЖ г. Одесса

Копировал: Борисова

Формат А2

Ведомость рабочих чертежей основного комплекта ЭМ

Лист	Наименование	Примечание
1	Общие данные (начало)	
2	Общие данные (окончание)	
3	Питающая сеть ~380/220 В. Принципиальная схема	
4÷9	Распределительная сеть ~380/220 В. Принципиальная схема.	
10	Схемы подключения: установки мойки грузовых автомобилей и компрессора.	
11	Подстанция КТП-250. План ТП, заземления и зануления.	
12,13	План расположения электрооборудования и прокладки распределительной сети на отм. 0.000	
14	Планы расположения электрооборудования и прокладки распределительной сети на отм. 2.700 и кровли.	
15	Планы лотков на отм. 0.000 и 2.700.	
16	Планы: расположения электрооборудования, прокладки питающей сети и зануления на отм. 0.000 и 2.700. Схема молниезащиты.	
17	Планы: расположения электрооборудования, прокладки питающей сети и зануления на отм. 0,000 и 2.700. Схема молниезащиты.	для варианта в Л.М.К.

Ведомость ссылочных и прилагаемых документов

Обозначение	Наименование	Примечание
	Ссылочные документы	
5.407-66 А221 выпуск 0;1	Установка комплектных трансформаторных подстанций 6-10/0,4кВ с трансформаторами с масляным заполнением на 250 и 400 кВ·А. Арм-электрозавода	
5.407-55 А443 выпуск 1;2	Установка одиночных ящиков с рубильниками и предохранителями	
5.407-49 А196 выпуск 0; 1; 2	Прокладка кабелей и проводов на лотках типа НЛ	
4.407-260 А159	Прокладка кабелей на конструкциях	
5.407-22 А430 выпуск 0;1	Прокладка проводов и кабелей в стальных трубах	
5.407-62 А445 выпуск 0;1	Прокладка проводов в поливинилхлоридных (ПВХ) трубах в производственных помещениях	
5-407-63 А444 выпуск 0;1	Прокладка проводов и кабелей в полиэтиленовых трубах в производственных помещениях	
5.407-11 А174	Заземление и зануление электроустановок	
4.407-208 А131	Установка аппаратуры и подвод питания к крышным вентиляторам	
—	Унифицированное задание строительным проектным организациям на соединения железобетонных элементов фундаментов и конструкций зданий для возможности их использования в качестве заземляющих устройств	Тяжпромэлектропроект
	Прилагаемые документы	
Т-1 -ЭМ.ЛО	Опросный лист для заказа КТП-250-10(6)/0,4-113-80У3, У/Ус-Н Армэлектрозавода	Стр. 54

Продолжение

Обозначение	Наименование	Примечание
-ЭМ.СО	Спецификация оборудования	Альбом VII
-ЭМ.ВМ	ВМ по рабочим чертежам основного комплекта марки ЭМ	Альбом VIII

Основные показатели по электротехническим чертежам

	Наименование	Ед. изм.	Кол.	Примечание
1.	Установленная мощность			
1.1	Силовых токоприёмников	кВт	474,1 / 474,9	
1.2	Электрического освещения	кВт	27,5	
2	Средняя потребляемая мощность			
2.1	Силовых токоприёмников	кВт	190,7	
2.2	Электрического освещения	кВт	22,0	
3	Расчётная нагрузка на стороне 10(6)кВ	кВА	241,3	
4	Комплектные конденсаторные установки	шт / кВАР	1 / 150	
5	Средневзвешенный коэффициент мощности на шинах 10(6)кВ			
5.1	до компенсации	—	0,77	
5.2	после компенсации	—	0.99	
6.	Комплектная однотрансформаторная подстанция	шт / кВ·А	1 / 250	
7.	Годовой расход электроэнергии	мВт.ч.	539.	

Типовой проект разработан в соответствии с действующими нормами и правилами и предусматривает мероприятия, обеспечивающие взрывную, взрывопожарную и пожарную безопасность при эксплуатации здания.

Главный инженер проекта /Сланский/

Привязан

Инв.№			
ГИП	Сланский		02.87
Нач.отд.	Калганов		02.87
Гл.инж.пр.	Панкин		02.87
Гл.спец.	Романенко		02.87
Рук.гр.	Марчевская		02.87
Ст.инж.	Гонадзе		02.87
Н.контр.	Толмачева		02.87

ТП-503-1-65.87 -ЭМ

Вспомогательный корпус автотранспортного предприятия на 300 грузовых автомобилей

Стадия	Лист	Листов
Р	1	17

Общие данные (начало)

Гипропромсельстрой г. Саратов

Копировал: Прошина Ол. Формат А2

Ведомость электромонтажных конструкций, подлежащих изготовлению в МЭЗ

Обозначение чертежа	Наименование	Кол.	Примечание
	Изготовить и скомплектовать		
	Колено из металлических труб:		
5.407-63.1.180	исполнение 01	118	
5.407-63.1.190	исполнение 01	6	
5.407-63.1.210	исполнение 03	4	
	Комплект установки пускателей:		
5.407-54.81. лист 10		14	
5.407-54.81. лист 20		1	
5.407-54.81. лист 30		3	
	Комплект установки однолинейного ящика ЯВШ:		
5.407-55.1.160		6	
	Кронштейн с одной полкой 250мм		
5.407-48.82 лист 16	исполнение 1	5	

Общие указания

1. Электроснабжение

1.1. Согласно заданию смежных отделов токоприёмники вспомогательного корпуса по степени обеспечения надёжности электроснабжения относятся к III категории. Исключение составляют токоприёмники станции автоматического пожаротушения, а для варианта здания в лёгких металлических конструкциях ещё токоприёмник водомерного узла, которые относятся к потребителям I категории.

1.2. Обеспечение электроэнергией подстанции вспомогательного корпуса осуществляется от существующих сетей 10(6)кВ и уточняется при привязке проекта.

1.3. Питание токоприёмников I категории осуществляется от разных подстанций: от проектируемой и от подстанции автотранспортного предприятия.

2. Силовое электрооборудование

2.1. Магистральные сети выполняются кабелем АВВГ, прокладываемым на конструкциях.

2.2. Распределительные сети выполняются:

2.2.1. В помещениях с нормальной средой и в пожароопасных зонах - проводом АПВ в полиэтиленовых (П) трубах в подливке пола на глубине обеспечивающей замоноличивание труб слоем бетонного раствора толщиной не менее 20мм, в винипластовых (В) трубах непосредственно по несгораемым стенам с креплением скобами и кабелем АВВГ;

2.2.2. во взрывоопасных зонах - проводом ПВ в стальных водогазопроводных (Т) трубах;

2.2.3. к электродвигателям, установленным на виброосновании - проводом ПВ1 в гибком вводе;

2.2.4 к электродвигателям передвижных токоприёмников-кабеленг.

2.3. Крепление опорных конструкций для установки лотков следует выполнять дюбелями.

2.4. Прокладка электрических сетей между отдельно устанавливаемым электрооборудованием, поставляемым комплектно с технологическим оборудованием производится или по чертежам заводов-изготовителей или по рабочей документации, выполненной при привязке проекта по просьбе заказчика.

2.5. Дробное буквенно-цифровое обозначение с числителем, взятым из СО, ставится непосредственно у электроаппарата, на ссылках значение числителя опускается

2.6 Для защиты людей от поражения электрическим током при повреждении изоляции применено общее заземляющее устройство, используемое для электроустановок 10(6)кВ и 0,4кВ.

2.6.1. При строительстве здания из железобетонных строительных напряжённых конструкций, которые нельзя использовать в качестве заземляющих и нулевых защитных проводников, вокруг здания у подошвы фундамента проложен заземлитель из круглой стали.

В качестве магистрали зануления используются лотки и стальная лента 30х4мм

Ответвления от магистрали зануления к частям электроустановки выполняются изолированными проводами в трубах жилами кабелей и стальной лентой 20х4мм.

2.6.2. При строительстве здания в лёгких металлических конструкциях в качестве заземляющих и нулевых защитных проводников используются металлические конструкции здания, а в качестве заземлителей - арматура железобетонных фундаментов.

Ответвления от металлических конструкций к частям электроустановок выполняются изолированными проводниками в трубах, жилами кабелей и стальной лентой 20х4мм.

2.7. Согласно СН305-77, "Инструкции по проектированию и устройству молниезащиты зданий и сооружений" здание относится по устройству молниезащиты ко II и III категориям и защищается от прямых ударов молнии, электростатической индукции и заноса высоких потенциалов через металлические коммуникации.

2.7.1. Молниезащита здания из железобетонных конструкций осуществляется путем наложения молниеприёмной сетки из круглой стали ф8мм под несгораемый утеплитель. Сетка соединяется с заземлителем токоотводами, проложенными не реже чем через 25м по периметру здания.

2.7.2. Для защиты от прямых ударов молнии здания из лёгких металлоконструкций в качестве молниеприёмника используется металлическая кровля здания, в качестве заземлителей - арматура железобетонных фундаментов, в качестве токоотводов - металлические колонны.

2.8. Защита от электростатической индукции обеспечивается присоединением всего оборудования и аппаратов к защитному заземлению электрооборудования.

2.9. Защита от заноса высоких потенциалов выполняется путем присоединения внешних металлических коммуникаций к любому из заземлителей.

2.10. С целью уравнивания потенциалов все металлические конструкции строительного и производственного назначения, а также корпуса технологического оборудования присоединяются к магистрали зануления.

ГИП	Слонский		08.87	ТП 503-1-65.87 ЭМ			
Нач.отд.	Калганов		08.87				
Гл.инж.пр.	Пайкин		08.87				
Гл.спец.	Романенко		08.87	Вспомогательный корпус автотранспортного предприятия на 300 грузовых автомобилей			
Гл.спец.	Хомяков		08.87				
Ст.инж.	Товбэ		08.87		Стадия	Лист	Листов
					Р	2	
Привязан				Общие данные (окончание)	ГИПРОПРОМСЕЛЬСТРОЙ г. Саратов		
Инв.№		Н.Контр.	Галанчева	08.87			

Копировал: Иванова

Формат А4

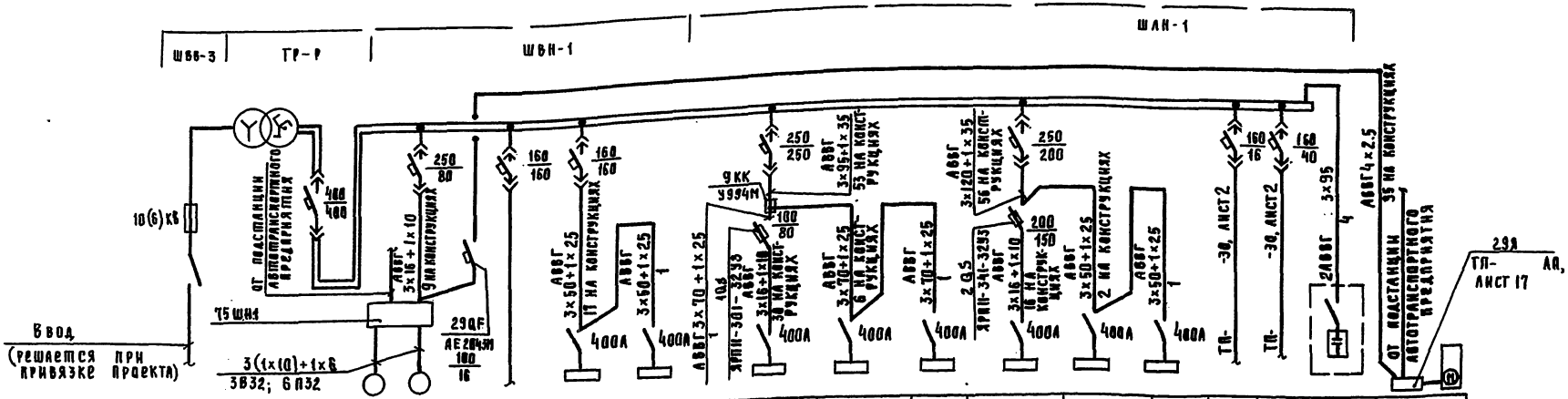

Обозначение и наименование электроустройства	КТП - 250			Поз.16 Насос пожаротушения резерв	Поз.15 Пожаротушения рабочий	Очистные сооружения для сточных вод	ШР4 ШРН-73516		ШР5 ШРН-73516	ШР1 ШРН-73515		ШР3 ШРН-73512		ШР2 ШРН-73517	ШР8 ШРН-73516		ШР7 ШРН-73516		ШР6 ШРН-73516	ЩО3	ЩО-1 ЩО-2	Установка конденсаторная УКАН-0,38-150-У3	Поз.29 Задвижка
Установленная мощность, кВт	502.16	582.34		22.0	22.0	75.35	66.41	55.89	10.52	178.34	28.31	158.03	28.73	121.30	118.61	27.61	83.0	35.65	47.35	2.95	24.5	150 кВ·Ар	-/0.18
Расчётный ток, А	13,9 (23,25)		357.0	41.6	41.6	130.58	88.98	12.48	20.41	152.5	27.14	127.04	32.4	112.17	161.55	46.16	94.8	31.07	65.74	4.7	32.2	228.0	-/8.7

1. Если расчётный ток питающего провода или кабеля отличается от расчётного тока электроустройства, то в левой части соответствующих граф помещены данные для питающего провода или кабеля, а в правой – для электроустройства.
2. Наибольшая потеря напряжения в магистральной сети – 2.09%.
3. В числителе – данные для варианта в железобетонных конструкциях, а в знаменателе – для варианта в лёгких металлических конструкциях.

ГИП	Салинский		08.87	ТП 503-1-65.87 -ЭМ	
Нач.отд	Калганов		08.87		
Н.инж.гр	Найкин		08.87		
Гл.спец	Романенко		08.87	Вспомогательный корпус автотранспортного предприятия на 300 грузовых автомобилей	
Рук.гр.	Корчевский		08.87		Стадия Лист Листов
Ст.инж.	Гонадзе		08.87		Р 3
Привязан				Питающая сеть – 380/220В Принципиальная схема	Гипропромиссельстрой г. Саратов
Инв.№		Н.контр.	Романенко		

Копировал: Савина

Формат А2

ШР1

Линейные	Распределительная сеть				Пуск. аппарат	Кнопка управл.		Распределитсл. сеть		Выключ. безопасн.		
Автоматы (предохранит номин. ток уст. защиты	Iн / Iп А	Установл. мощн. кВт	Марка, сечение провода, труба, металлорукав	Длина, м	Тип аппарата / Тип реле, ток реле, А	Тип кнопки / Марка, сеч. провода, труба	Длина, м	Марка, сечение провода, труба, металлорукав	Длина, м	Тип выключ. марка, сечение провода, труба	Длина, м	№ по плану, наименование потребителя
Пред 100/40	10.5 / 70.0	4.5	4(1×2) В25	5.0								8-4
То же	10.5 / 70.0	4.5	4(1×2) В25	8.0								16-4
Пред 100/40	10.5 / 70.0	4.5	4(1×3) В25	20.0								38-4
↑	10.5 / 70.0	4.5	4(1×2) В25	11.0								48-4
Пред 100/31.5	1.7 / 10,9	0,55	4(1×2) П25 15ПК-4994 4(1×2) П25	6,0 6.0	15×Т2 РШ30-0-К-25/380У4 ВШ30-К-25/380У4			КГ 3×1+1×1	12.0			15-2
↑	—	—	4(1×2) П25	16.0	15×Т3 РШ30-0-К-25/380У4							
↑	—	—	4(1×2) П25	8,0	15×Т4 РШ30-0-К-25/380У4							
От 15ПК	—	—	4(1×2) П25	6.0	15×Т1 РШ30-0-К-25/380У4							
Пред 100/31.5	1.7 / 10,9	0.55	4(1×2) В25	8.0	39×Т1 РШ30-0-К-25/380У4 ВШ30-К-25/380У4			КГ 3×1+1×1	12.0			39-2
↑	—	—	4(1×2) В25	17.0	39×Т2 РШ30-0-К-25/380У4							
Пред 63/20	6.6 / 42.6	2.8	4(1×2) П25	6.0								14-11 Стенд монтажа шин
↑	2.7 / 18.9	0.96	4(1×2) П25	7.0	13QS Р16-31320-54У4 100			КГ 3×1+1×1	6,0			13-9 Кран консольный поворотный
Пред 63/10	3.0 / 19.5	1.1	4(1×2) В25	6.0	12QX ЯВШ3-25 25			Комплектно				12-15 Привод шлифовального инструмента
↑	2.1 / 14.7	0.75	4(1×2) В25	3.0	9QX ЯВШ3-25 25			КГ 3×1+1×1	12.0			9-1 Точильно-шлифовальный станок
От пускового аппарата поз. 9-1	3.6 / 18.0	1.5	КГ 3×1+1×1	3.0								9-Р1 Обеспыливающий агрегат
Пред 63/6 Фаза А	1.8 / —	0.3	3(1×2) В25	8.0	11QX ЯВШ 2-25 25			КГ 2×1+1×1	12.0			11-4 Электровулканизационный аппарат
↑	1.8 / —	0.3	3(1×2) В25	1.0	10QX ЯВШ 2-25 25			КГ 2×1+1×1	12.0			10-4
Пред 63/10	2.1 / 14.7	0.75	4(1×2) В25	1.0	17КМ ПМА-122002 РТА 1007 2.6			АВВГ 4×2.5 17КК-4994 ВВГ 4×1.5	22.0 1.0			17-81 Вентилятор крышный
↑	2.1 / 14.7	0.75	4(1×2) В25	1.0	18КМ ПМА-122002 РТА 1007 2.6			АВВГ 4×2.5 18КК-4994 ВВГ 4×1.5	34.0 1.0			18-82

Электрогидравлический подъемник

Гайковёрт

ГИП	Сланский		02.88
Нач. отд.	Калганов		02.88
Гл. инж. пр.	Лайкин		02.88
Гл. спец.	Романенко		02.88
Ст. инж.	Тоидзе		02.88

ТП-503-1-65.87 -ЭМ

Вспомогательный корпус автотранспортного предприятия на 300 грузовых автомобилей

Привязан

Инв. №

Н. контр. Томачева 02.88

Распределительная сеть ~380/220В. Принципиальная схема.

Стадия	Лист	Листов
Р	4	

Гипропромсельстрой г. Саратов

Копировал: Несмеянова

Формат А2

ШР2

Линейные	Распределительная сеть				Пуск. аппарат.	Кнопка управлен.		Распределител. сеть		Выключ. безопасн.		
Автоматы (предохранит) номин. ток уст. защиты	$\frac{I_н}{I_п}$ А	Установ. номин. мощн. кВт	Марка, сечение провода, труба, металлорукав	Длина, м	Тип аппарата / Тип реле, ток реле, А	Тип кнопки марка, сеч. провода, труба	Длина, м	Марка, сечение провода, труба, металлорукав	Длина, м	Тип выключ, марка, сечение провода, труба	Длина, м	№ по плану, наименование потребителя
Пред 100/31.5	11.4 / 34.2	2,2×2	4(1×2) В25	4,0	24Я ТП- -АП, лист 12			3(1×2) В25 4,0 4(1×2) В25 19,0 24КК-9994 12,0 ПВ1 4(1×1) 1,0 Р2-Ц-А-20				24-У2
								3(1×2) В25 4,0 4(1×2) В25 19,0 25КК-9994 7,0 ПВ1 4(1×1) 1,0 Р2-Ц-А-20				25-У2
Пред 100/31.5	11,4 / 34,2	2,2×2	4(1×2) В25	5,0	26Я ТП- -АП, лист 12			3(1×2) В25 7,0 4(1×2) В25 19,0 26КК-9994 7,0 ПВ1 4(1×1) 1,0 Р2-Ц-А-20				26-У1
								3(1×2) В25 4,0 27КК-9994 19,0 ПВ1 4(1×1) 1,0 Р2-Ц-А-20				27-У1
Пред 100/50	14,8 / 103.6	7,5	4(1×2) В25	14,0	28QX ЯВШ-3-25 25			КГ 3×1,5+1×1	12,0			28-2 установка мойки автомобилей
Пред 100/31.5												Резерв
Пред 250/250	76,0 / 532,0	40,0	3(1×3,5)+1×16 В50 22КК-1-9994М 3(1×3,5) АТ 22КК-2- У994 3(1×35)+1×16 В50	4,0 12,0 2,0	Лист 10							22-1 компрессор
Пред 250/250	76,0 / 532,0	40,0	3(1×3,5)+1×16 В50	24,0	Лист 10							21-2 компрессор (резерв по технологии)
Пред 100/80	32,0 / 166,0	15,0	3(1×6)+1×3 В25	1,0	49КМ ПМЛ-321002 РТЛ 2055 41	49Б8 ПКЕ712-2У3 3(1×4) В25	8,0	3(1×6)+1×3 П25 49КК-9994М ПВ13(1×4)+1×2 К1082	8,0 1,0			49-В4 вентилятор
Пред 100/31.5	19,6 / –	10,0	3(1×3)+1×2 В25 3(1×4) АТ	8,0 8,0								23-1 установка мойки двигателей

ШР3

Пред 63/6	0,18 / 1,2	0,09	4(1×2) В25	2,0	34QS комплектно			АКВВГ 10×2,5 АТ 34КК-комплектно 4(1×2) В25	19,0 8,0 6,0			34
↑	0,18 / 1,2	0,09	4(1×2) В25	1,0	35QS комплектно			АКВВГ10×2,5 АТ 35КК-комплектно 4(1×2) В25	19,0 2,0 6,0			35
Пред 63/40	11,0 / 77,0	5,5	3(1×3)+1×2 П25	7,0	36QS комплектно			3(1×2) В25 АТ 4(1×2) В25 П25	3,0 19 14,0 2,0			36-6
↑	11,0 / 77,0	5,5	4(1×2) В25	1,0	37QS комплектно			3(1×2) В25 АТ 4(1×2) В25 П25	3,0 19,0 7,0 2,0			37-6
Пред 63/10	0,6 / 4,2	0,12	4(1×2) П25	7,0	20КМ ПМЛ-122002 РТЛ 1004 0,65			3(1×2) В25 АТ 4(1×2) В25 М 20КК-9994 ПВ 1 4(1×1) К1082	4,0 19,0 2,0 1,0			20-ПВ вентилятор
↑	2,1 / 14,7	0,15	4(1×2) В25	1,0	30КМ ПМЛ-122002 РТЛ 1007 2,6			4(1×2) В25 30КК-9994 ПВ 1 4(1×1) Р2-Ц-А-20	5,0 1,0			30-А1 отопительный агрегат

Воздушно-тепловая завеса

Ворота подъемно-поворотные

Устройство: перемещения тракторов

ГИП	Славский		08.87	ТП-503-1-65.87 -ЭМ
Нач. отд.	Калганов		08.87	
Гл. инж. отд.	Пайкин		08.87	
Гл. спец.	Романенко		08.87	Вспомогательный корпус автотранспортного предприятия на 300 грузовых автомобилей
Рук. гр.	Родионова		08.87	
Ст. инж.	Тонаев		08.87	Стадия Р; Лист 5; Листов
Н. контр.	Толмачева		08.87	Распределительная сеть ~380/220В. Принципиальная схема.

Привязан

Инв. №

Гипропромсельстрой г. Саратов

Копировал: Прошина

Формат А2

ШР3

Продолжение

Линейные	Распределительная сеть				Пуск. аппарат	Кнопка управлен.		Распределительная сеть		Выключатель безопасн.		
Автоматы (предохранит) номин. ток уст. защиты	Рн / Iр А	Установлен. мощн. кВт	Марка, сечение провода, труба, металлорукав	Длина, м	Тип аппарата / Тип реле, ток реле	Тип кнопки, марка, сеч. провода, труба	Длина, м	Марка, сечение провода, труба, металлорукав	Длина, м	Тип выключ., марка, сечение провода, труба	Длина, м	№ по плану, наименование потребителя
Пред. 63/16	10.5 / 19.2	0,75 х 5	4(1х2) П25	7.0	Лист 10							40-3 Установка мойки грузовых автомобилей М 12.9
Пред. 63/6	0.18	0,09	4(1х2) В25	2.0	41 QS комплектно			АКВВГ 10х2.5 41КК-комплектно 4(1х2) В25	20.0 / 5.0			41 — Ворота подъемно-поворотные
1	0.18	0.09	4(1х2) В25	2.0	42 QS комплектно			АКВВГ 10х2.5 42КК-комплектно 4(1х2) В25	26.0 / 5.0			42
Пред. 63/16	11.4 / 34.2	2,2х2	4(1х2) В25	3.0	43Я ТП -АП, Лист 12			4(1х2) В25 43КК-У994 ПВ1 4 (1х1) Р2-Ц-А-20	32.0 / 1.0			43-У4 — Воздушно-тепловая завеса
								4(1х2) В25 44КК-У994 ПВ1 4(1х1) Р2-Ц-А-20	26.0 / 1.0			44-У4
Пред. 63/16	11.4 / 34.2	2,2х2	4(1х2) В25	3.0	45Я ТП АП, Лист 12			4(1х2) В25 45КК-У994 ПВ1 4(1х1) Р2-Ц-А-20	26.0 / 1.0			45-У3
								4(1х2) В25 46КК-У994 ПВ1 4(1х1) Р2-Ц-А-20	20.0 / 1.0			46-У3
Пред. 63/16	10.5 / 19.2	0.75х 5	4(1х2) П25	7.0	Лист 10							47-3 Установка мойки грузовых автомобилей М 12.9

ШР4

Пред. 63/10.	2.1 / 14.7	0.75	4(1х2) В25	2.0	59Я ТП АП Лист 10	59SB ПКУ15-21.131-54У2 АКВВГ 10х2.5	4.0	АВВГ 4х2.5	21.0	59QS Р16-31320-5491 100А ВВГ 4х1.5	1.0	59-В11 Вентилятор (рабочий)
Пред 63/6	0.8 / 5.8	0.25	4(1х2) В25	2.0	61 КМ ПМЛ-122002 РТЛ 1005 1		—	АВВГ 4х2.5	25.0	61QS Р16-31320-5491 100А ВВГ 4х1.5	1.0	61-В10 Вентилятор
Пред. 250/120	89.3 / 205.9	7.5х2+ 10.0х2+ 7.5+ 0.37х2+ 0.55+1.1	3(1х35)+1х16 П63	3.0	Щ комплектно		—	—	—		—	51-1 Универсальная установка окраски и сушки
Пред. 100/31.5	19.6 / —	10.0	3(1х3)+1х2 П25	3.0			—	—	—		—	31-1 Установка мойки двигателей
Пред. 100/31.5												Резерв
Пред. 100/31.5												Резерв
Пред. 100/31.5												Резерв
Пред. 250/120												Резерв

ГИП	Сланский		08.87
Нач. отд.	Калганов		08.87
Гл. инж. пр.	Пацкин		08.87
Гл. спец.	Романенко		08.87
Рук. гр.	Родионова		08.87
Ст. инж.	Тондзе		08.87
Н. контр.	Тюмичева		08.87

ТП 503-1-65.87 ЭМ

Вспомогательный корпус автотранспортного предприятия на 300 грузовых автомобилей

Стадия	Лист	Листов
Р	6	

Распределительная сеть ~380/220 В. Принципиальная схема.

Гипропромэлектрострой г. Саратов

Привязан

Инв. №

Копировал Евстегнеева

Формат А2

ШР 5

Линейные	Распределительная сеть				Пуск. аппарат	Кнопка управлен.		Распределител. сеть		Выключ. безопасн.		
Автоматы (предохранит.) номин. ток уст. защиты	Iн/Iп А	Установ. мощн. кВт	Марка, сечение провода, труба, металлорукав	Длина, м	Тип аппарата / тип реле, ток реле	Тип кнопки, марка, сеч. провода, труба	Длина, м	Марка, сечение провода, труба, металлорукав	Длина, м	Тип выключ. марка, сечение провода, труба	Длина, м	№ по плану, наименование потребителя
Пред. 100/31.5	2.1/14.7	0.75	4(1×2) В25	3.0	59Я ТП-АП, Аист 10		—	АВВГ 4×2.5	22.0	60 QS РІ6-31320-5491 100А ВВГ4×1.5	1.0	60-811 Вентилятор (резервный)
Пред. 250/120	89.3/285.9	—	3(1×35)+1×16 НВ3	3.0	Щ комплектно		—		—		—	51-1 Универсальная установка окраски и сушки (резерв)
Пред. 63/6	2.1/14.7	0.75	4(1×2) В25	6.0	50 КМ ПМЛ-122002 РТА 1007 2.6		—	4(1×2) В25 5ВКК-9994 ПВ-1 4(1×1) Р2-Ц-А-2.0	11.0 1.0		—	50-А2 Отопительный агрегат
Пред. 63/6 фаза А	—	0.004	3(1×2) В25	6.0			—		—			Реле РИ-2
Пред. 100/50	14.8/103.6	7.5	4×2 В25	6.0	32 QX ЯВШ-3-25 25		—	КГ 3×1.5+1×1	12.0		—	32-2 Установка мойки автомобилей
Пред. 100/31.5	4.2/24.0	1.5	4(1×2) В25	2.0	33 КМ ПМЛ-122002 РТА 1010 6			ПВ-1 4(1×15)Т20 КПА ПВ-1 4(1×1.5)Т20	5.0 1.0			33-5 Устройство перемешивания краски
Пред. 100/31.5												Резерв
Пред. 250/120												Резерв

ШР 6

Пред. 100/31.5												Резерв
Пред. 250/120												Резерв
Пред. 250/120	41/266	22.0	3(1×10)+1×6 НВ2 В32	3.0 2.0	67 КМ ПМА-321002 РТА 2057 52	67 SB ПКЕ-712293 3(1×2) В25	4.0	3(1×10)+1×6 В32 НВ2 67 КК-9994М ПВ-1 3(1×6)+1×4 К1086	1.0 3.0 1.0			67-85 Вентилятор

ГИП	Славский		08.87
Нач. ОТА	Калганов		08.87
Гл. инж. ОТА	Лякин		08.87
Гл. спец.	Романенко		08.87
Рук. гр.	Родионова		08.87
Ст. инж.	Тонаев		08.87
Н. контр.	Помачева		08.87

ТП 503-1-65.87 ЭМ

Вспомогательный корпус автотранспортного предприятия на 300 грузовых автомобилей

Стадия Р | Лист 7 | Листов

Распределительная сеть ~380/220В. Принципиальная схема

Гипропромсельстрой г. Саратов

Привязан

Инв. №

Копировал: Савина

Формат А2

ШР6

Продолжение

Линейные	Распределительная сеть				Пуск. аппарат		Кнопка управлен.		Распределительная сеть		Выключ. безопасности		
Автоматы (предохранит.) номин. ток. уст. защиты	Iн / Iв, А	Установл. мощн. кВт	Марка, сечение провода, труба, металлорукав	Длина, м	Тип аппарата / тип реле, ток реле		Тип кнопки, марка, сеч. провода, труба	Длина, м	Марка, сечение провода, труба, металлорукав	Длина, м	Тип выключ., марка, сечение провода, труба	Длина, м	№по плану, наименование потребителя
Пред 100/80	25,6 / 153,6	11,0	3(1х5) АТ	4,0	2КМ1 ПМЛ-3211002 РТА 2053 32	-АП, лист 7	2SB ПКУ15-21,331-54У2 АКВВГ 14х2,5	16,0	3(1х4)+1х2 В25 П25 2КК-У994М ПВ1 3(1х3)+1х2,5 К1082	2,0 3,0 1,0		—	2-П2 Приточная установка
↑	2,8 / —	0,8	3(1х4)+1х2 В25	1,0	2КМ2 ПМА-111002			—	3(1х4) АТ 3(1х4)+1х2 В25	6,0 2,0		—	2ЕК нагреватель заслонки
Пред 100/50	14,9 / 111,8	7,5	3(1х2) АТ 4(1х2) В25	4,0 1,0	6ВЯ Я 5115 3274 УХЛ4.2	Узел А, ТП		—	4(1х2) В25	3,0		—	6ВМ1 (рабочий) ВЗР
Пред 100/31,5	7,8 / 51,0	4,0	3(1х2) АТ 4(1х2) В25	6,0 1,0	6ВЯ Я 5115 2974 УХЛ4.2	Узел А (П1)		—	4(1х2) В25 П25	5,0 10,0		—	6ВМ2 (резервный) Насос
Пред 63/6	0,85 / 3,4	0,25	4(1х2) АТ В25	7,0 1,0	7Я ТП Лист 10	-АП,		—	4(1х2) В25 П25 7КК2-У994М ПВ1 4(1х1) К1082	2,0 9,0 1,0		—	7М2-П7 Приточная установка (рабочий)
Пред. 63/10	3,5 / 24,5	1,5	4(1х2) АТ В25	10,0 1,0	6Я ТП Лист 9	-АП,	6SB ПКУ15-21.231-5492 АКВВГ 10х2,5	21,0	4(1х2) В25 П25 6КК-У994М ПВ1 4(1х1) К1082	1,0 9,0 1,0		—	6-П6 Приточная установка
↑	0,79 / —	0,3	4(1х2) В25	1,0				—	4(1х2) П50 6ПК-У996М В25	11,0 4,0		—	6ЕК нагреватель заслонки

ШР7

Пред 100/40	12,5 / 81,3	5,5	3(1х2) АТ 4(1х2) В25	6,0 1,0	1КМ1 ПМЛ-221002 РТА 1016 14	-АП, лист 7	1SB ПКУ15-21,331-54У2 АКВВГ 14х2,5	11,0	4(1х2) В25 П25 1КК-У994М ПВ-1 4(1х1) К1082	2,0 6,0 1,0			1-П1 Приточная установка
↑	2,8 / —	0,8	4(1х2) В25	1,0	1КМ2 ПМА-111002				4(1х2) В50 П50 1ПК-У996М 4(1х2) В25	2,0 11,0 3,0			1ЕК нагреватель заслонки
Пред 100/31,5	7,8 / 51,4	4,0	3(1х2) АТ 4(1х2) В25	6,0 1,0	6ВЯ	Узел А, ТП			4(1х2) В25 П25	5,0 10,0			6ВМ1 (рабочий) ВЗР
Пред 100/50	14,8 / 111,8	7,5	3(1х2) АТ 4(1х2) В25	4,0 1,0	6ВЯ	Узел А (П2)			4(1х2) В25	3,0			6ВМ2 (резервный) Насос
Пред 63/6	0,85 / 3,4	0,25	3(1х2) АТ 4(1х2) В25	9,0 1,0	7Я ТП Лист 10	-АП	7SB ПКУ15-21.131-5492 АКВВГ 10х2,5	21,0	4(1х2) В25 П25 7КК1-У994М ПВ-1 4(1х1) К1082	2,0 9,0 1,0			7М1-П7 Приточная установка (резерв)
Пред 63/10	3,5 / 24,5	1,5	4(1х2) АТ В25	10,0 1,0	5Я ТП Лист 9	-АП,	5SB ПКУ15-21.231-5492 АКВВГ 10х2,5	21,0	4(1х2) В25 П25 5КК-У994М ПВ1 4(1х1) К1082	1,0 7,0 1,0		—	5-П5 Приточная установка
↑	0,79 / —	0,3	4(1х2) В25	1,0				—	4(1х2) П50 5ПК-У996М В25	9,0 4,0		—	5ЕК нагреватель заслонки
Пред 250/80	30,0 / 180,0	15,0	3(1х10) АТ 3(1х5)+1х3 В25	9,0 1,0	4КМ1 ПМЛ-32 1002 РТА 2055 32	-АП, лист 8	4SB ПКУ15-21.231-5492 АКВВГ 10х2,5	21,0	3(1х5)+1х3 В25 П25 4КК-У994М ПВ-1 3(1х4)+1х2,5 К1084	1,0 3,0 1,0		—	4-П4 Приточная установка
Пред 100/31,5	2,8 / —	0,8	3(1х2) АТ 4(1х2) В25	9,0 1,0	4КМ2 ПМА-111002	Узел А, ТП			3(1х2) АТ 4(1х2) В25	9,0 2,0		—	4ЕК нагреватель заслонки
Пред 250/120													резерв

ГИП	Славинский		08.87	ТП 503-1-65.87 -ЭМ	
Нач. отд.	Калганов		08.87		
Гл. инж. отд.	Пацкин		08.87		
Гл. спец.	Романенко		08.87	Вспомогательный корпус автотранспортного предприятия на 300 грузовых автомобилей	
Рук. гр.	Родионова		07.87		
Ст. инж.	Тощаев		08.87		Стадия Р; Лист 8; Листов
Привязан					
Инв. №		Н. контр.	Полмачева	08.87	Распределительная сеть ~380/220В. Принципиальная схема
		Копировал А. Евстигнеева		Формат А2	Гипропромсельстрой г. Саратов

ШР8

Линейные	Распределительная сеть				Пуск, аппарат		Кнопка управлен.		Распределител. сеть		Выключ. безопасн.		
Автоматы (предохранит) номин. ток уст. защиты	Iн/Iп А	Установлен. мощн. кВт	Марка, сечение провода, труба, металлорукав	Длина, м	Тип аппарата / Тип реле, ток реле		Тип кнопки, марка, сеч. провода, труба	Длина, м	Марка, сечение провода, труба, металлорукав	Длина, м	Тип выключ., марка, сечение провода, труба	Длина, м	Н по плану, наименование потребителя
Пред. 250/120	41,3 / 268,5	22,0	3(1×16) АТ 3(1×10)+1×6 В32	7,0 1,0	3КМ1 ПМЛ-421002 РТЛ 2057 52	Узел А, ТП-АП лист 8	3SB ПКУ15-21.231-54У2 АКВВГ10×2,5	23,0	3(1×10)+1×6 В32 П32 3КК-У994М ПВ-1 3(1×6)+1×4 К1086	2,0 4,0 1,0			3-П3 Приточная установка
Пред. 63/6	3,8 / —	1,07 ×2	3(1×2) АТ 4(1×2) В25	7,0 1,0	3КМ2 ПМЛ-111002				3(1×2) АТ 4(1×2) В25	7,0 3,0			3ЕК1, 3ЕК2 Нагреватели заслонок
Пред. 100/31,5	1,28 / 4,8	0,37	3(1×2) АТ 4(1×2) В25	6,0 2,0	9Я ТП -АП, лист 9		9SB ПКУ15-21.231-5492 АКВВГ 10×2,5	23,0	4(1×2) В25 П25 9КК-У994М ПВ-1 4(1×1) К1082	2,0 2,0 1,0			9-П9 Приточная установка
↑	0,79 / —	0,3	4(1×2) В25	1,0					4(1×2) В50 П50 9ПК-У994М 4(1×2) В25	2,0 7,0 3,0			9ЕК Нагреватель заслонки
Пред. 63/6	1,2 / 4,8	0,25	4(1×2) П25 В25	3,0 1,0	64КМ ПМЛ-121002 РТЛ 1006 1,6		64SB ПКЕ712-2У3 3(1×2) В25	18,0	4(1×2) В25 П25 64КК-У994 ПВ-1 4(1×1) Р2-Ц-А-20	2,0 6,0 1,0			64-В3 Вентилятор
Пред 100/31,5	7,8 / 39,0	3,0	4(1×2) МР	1,0	19КМ ПМЛ-121002 РТЛ 1012 8		19SB ПКЕ712-2У3 3(1×2) В25	16,0	АВВГ 4×2,5 19КК-У994 ВВГ 4×1,5	37,0 1,0			19-В14 Вентилятор крышный
Пред 250/120													Резерв
Пред 100/31,5	0,70 / 3,1	0,12	4(1×2) МР	1,0	66КМ ПМЛ-121002 РТЛ 1005 1		66SB ПКЕ712-2У3 3(1×2) В25	16,0	4(1×2) В25 П25 66КК-У994М ПВ 1 4(1×1) К1082	2,0 5,0 1,0			66-В13 Вентилятор
↑	0,85 / 3,4	0,25	4(1×2) МР	1,0	65КМ ПМЛ-121002 РТЛ 1005 1		65SB ПКЕ712-2У3 3(1×2) В25	16,0	4(1×2) В25 П25 65КК-У994М ПВ-1 4(1×1) К1082	2,0 3,0 1,0			65-В12 Вентилятор
Пред 100/31,5													Резерв

1. „То же"- токоприёмник подключён к зажимам предыдущего предохранителя.
2. При прокладке проводов в лотках необходимо проложить зануляющий провод от лотка до электроприёмника в одной трубе с питающими проводами.
3. Вся сеть выполняется проводом марки АПВ за исключением случаев, где марка указана на схеме.
4. ↑- токоприёмник подключён шлейфом от предыдущего токоприёмника.
5. Пусковой аппарат станка, стенда, конвейера и т.д. поставляется комплектно с механизмом вместе с проводом от аппарата до электроприёмника, поэтому соответствующие графы не заполняются.

ГИП	Сланский		08.87
Нач. отд.	Калганов		08.87
Гл. инж. пр.	Панкин		08.87
Гл. спец.	Романенко		08.87
Рук. гр.	Родионова		08.87
Ст. инж.	Гондэр		08.87
Н. контр.	Полячёва		08.87

ТП-503-1-65.87 -ЭМ

Вспомогательный корпус автотранспортного предприятия на 300 грузовых автомобилей

Привязан

Инв. №

Стадия	Лист	Листов
Р	9	

Распределительная сеть ~380/220В. Принципиальная схема.

Типпромсельстрой г. Саратов

Копировал Прошина Ш. Формат А3

Схема подключения установки мойки грузовых автомобилей

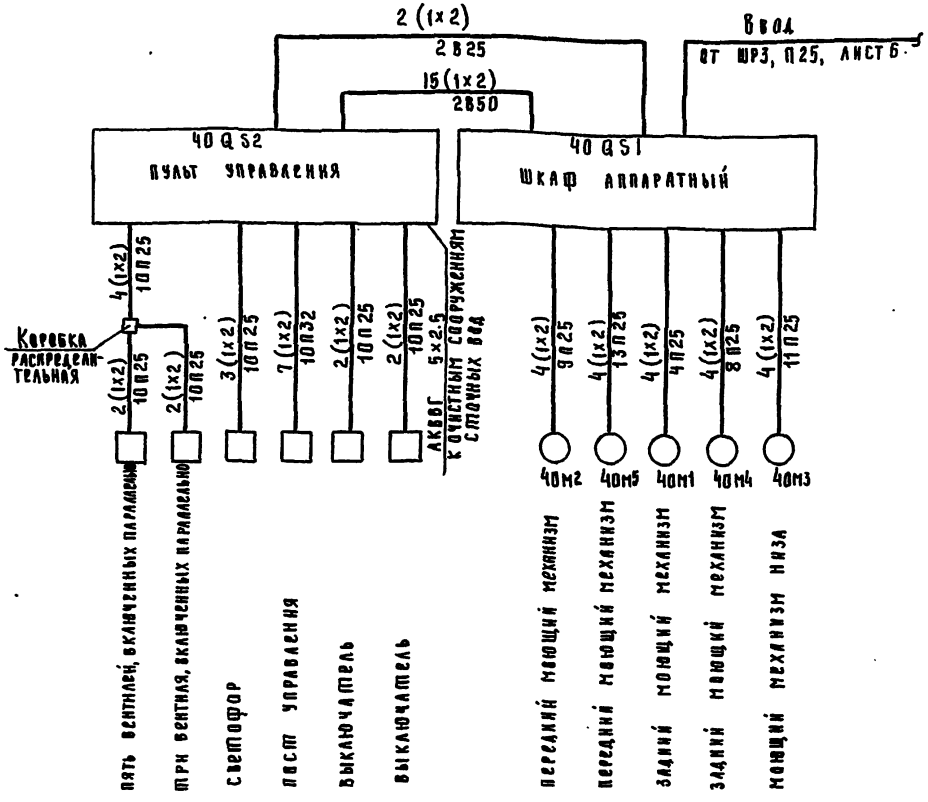

Установка мойки грузовых автомобилей и компрессора поставляются комплектно с пультами управления и пускорегулирующей аппаратурой. Разводку линий к ним выполнить по чертежам, высылаемым вместе с установками.

Подключение моечной установки поз.47 аналогично поз.40, за исключением длин проводов и кабелей, длина которых увеличивается на 6м.

Насосная станция, входящая в состав установки мойки грузовых автомобилей, *располагается в помещении очистных сооружений т.п.902-2-401.86* управление насосом осуществляется из операторской производственного корпуса.

Подключение компрессора поз. 22 аналогично поз. 21.

Схемы подключения установки мойки грузовых автомобилей и компрессора взяты из паспортов соответствующего оборудования.

Схема подключения компрессора

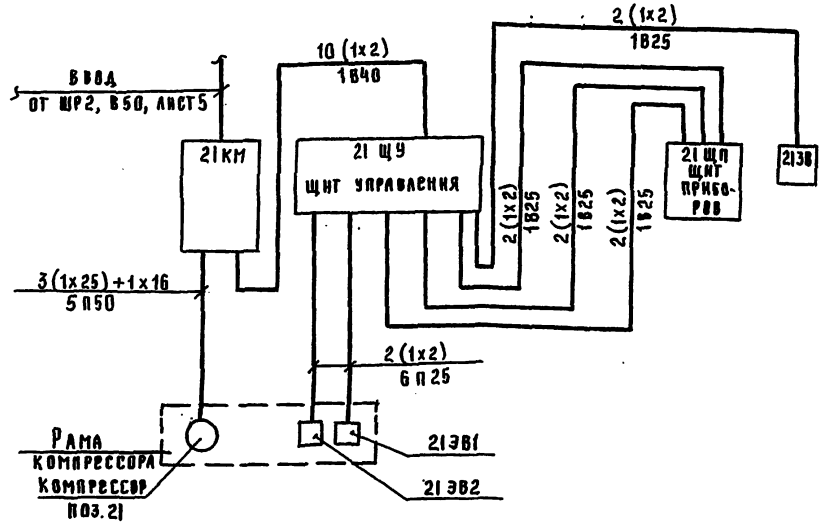

ГИП	Славский			ТП 503-1-65.87 -ЭМ	
Нач. отд.	Калганов				
Н. инж. отд.	Малкин				
Гл. спец.	Романенко			Вспомогательный корпус автотранспортного предприятия на 300 грузовых автомобилей	
Гл. спец.	Комаков				
Инж.	Гоназ.				Стадия: Р; Лист: 10; Листов:
Привязан				Схемы подключения: установки мойки грузовых автомобилей и компрессора	ГИПРОПРОМСЕЛЬСТРОЙ г. Саратов
Инв. №		Н. контр.	Семичева		

Калининград. Сдано с. . Формат А3

План ТП, заземления и зануления

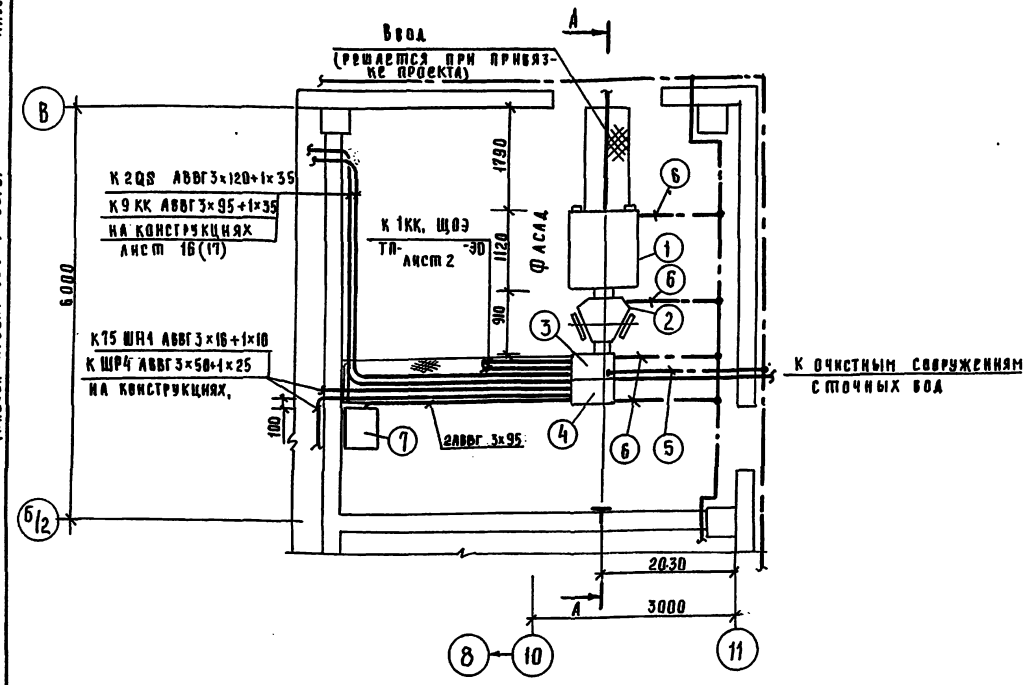

Разрез А-А

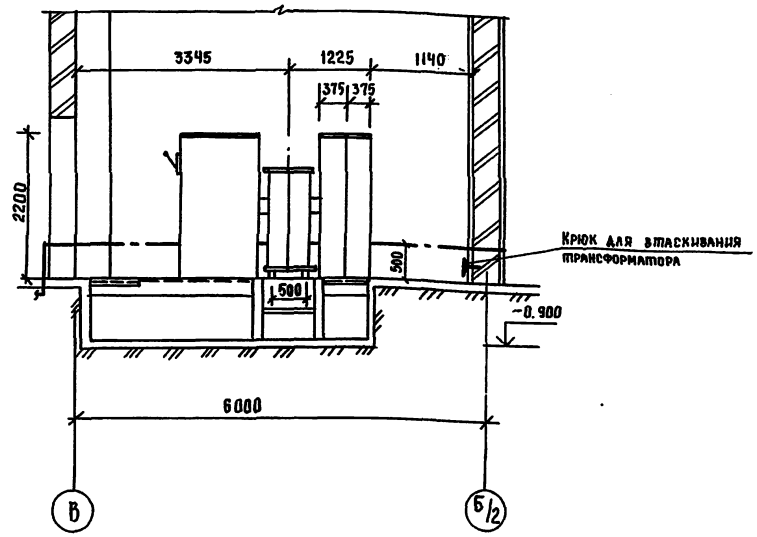

Марка, поз.	Обозначение	Наименование	Кол.	Масса ед.кг	Примечание
1	ШВВ-3	Шкаф ввода ВН	1		
2	ТМФ-250	Трансформатор силовой левого			
		исполнения	1		
3	ШВН-1	Шкаф ввода НН	1		
4	ШАН-1	Шкаф линейный	1		
5	30х4	Проводник заземления - сталь полосовая, ГОСТ 103-76*			По проекту
6	20х4	Проводник зануления - сталь полосовая, ГОСТ 103-76*			По проекту
7	УКАН-0,38-150-5093	Установка конденсаторная	1		

Номера листов даны для варианта в железобетонных конструкциях, а в скобках указаны номера листов для варианта в лёгких металлических конструкциях.

ГИП	Савинский		08.87	ТП 503-1-65.87 ЭМ
Изг.отд.	Колганов		08.87	
Н.инж.гр.	Лейкин		08.87	Вспомогательный корпус автотранспортного предприятия на 300 грузовых автомобилей
Т.контр.	Романенко		08.87	
Рук.гр.	Карчевская		08.87	Стадия / Лист / Листов: Р / 11
Н.контр.	Голанчева		08.87	Подстанция КТП-250. План ЭМ, заземления и зануления. Гипропромсельстрой г. Саратов

Привязан

Инв.№

Копировал: Савина

Формат А2

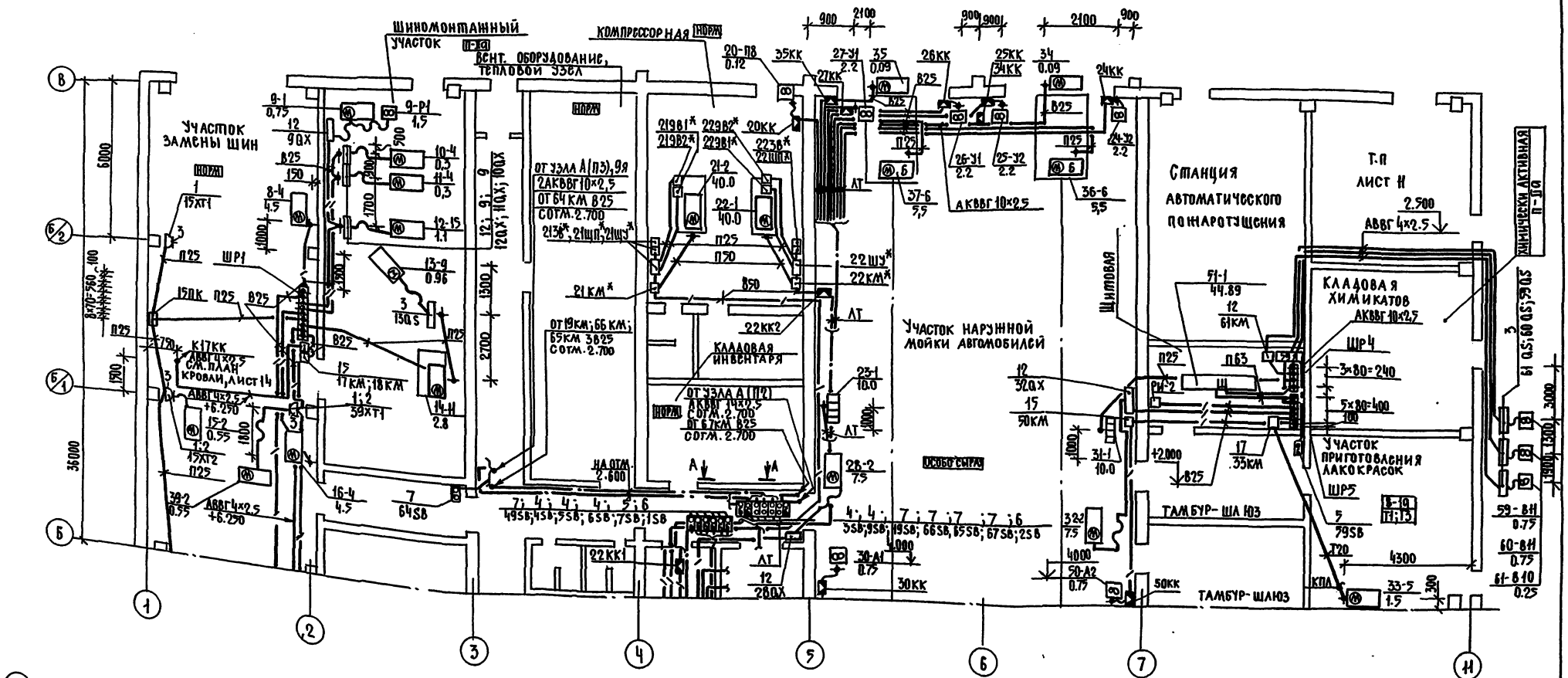

* - аппаратура поставляется комплектно

ГИП	Сланский		08.87	ТП-503-1-65.87 -ЭМ	
Нач. отд.	Калганов		08.87		
Гл. инж. проекта	Палкин		08.87		
Гл. спец.	Романенко		08.87	Вспомогательный корпус автотранспортного предприятия на 300 грузовых автомобилей	
Рук. гр.	Родионова		08.87		
Ст. инж.	Тоидзе		08.87		Стадия: Р; Лист: 12; Листов:
				План расположения электрооборудования и прокладки распределительной сети на отм. 0.000	Гипропромсельстрой г. Саратов
Н. контр.	Толмачева		08.87		

Копировал: Мусаенова

Формат А2

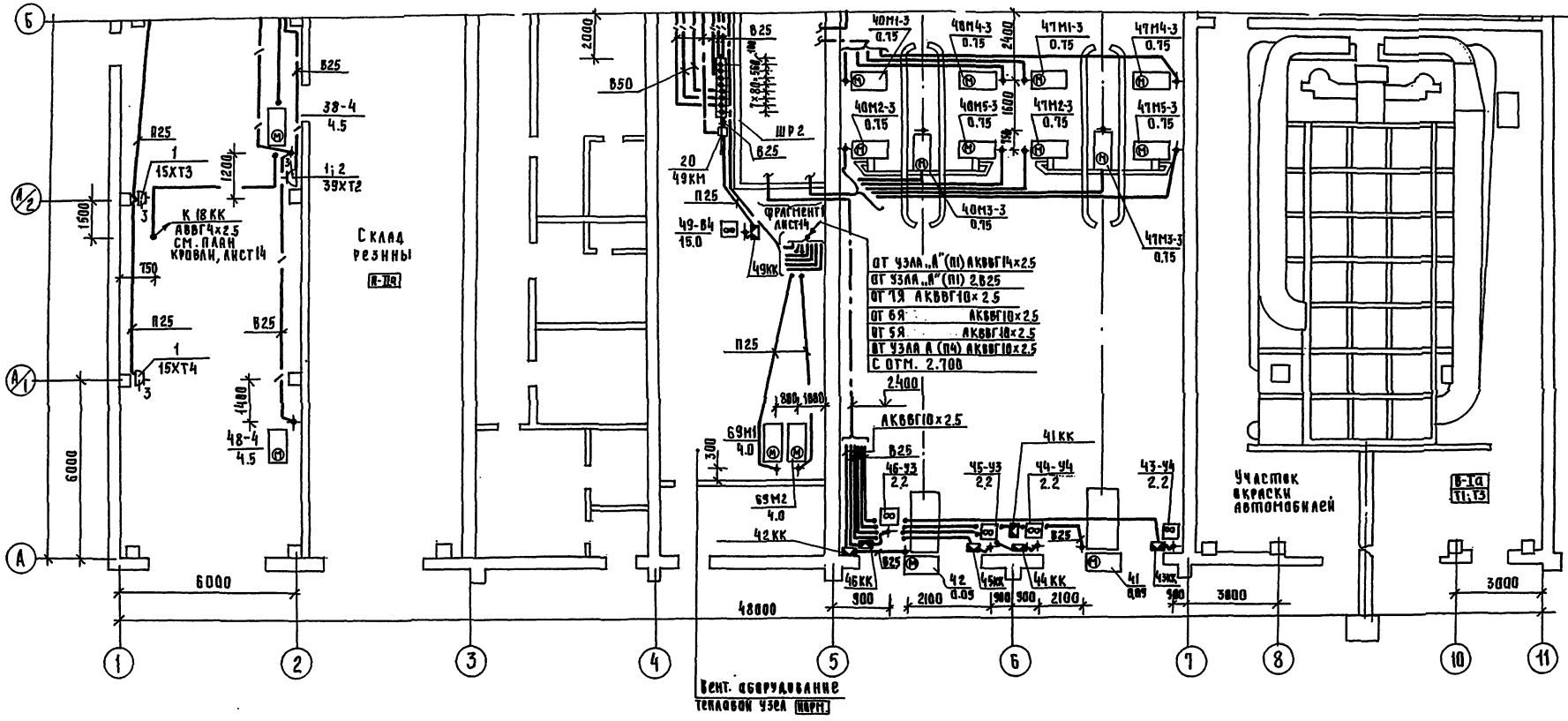

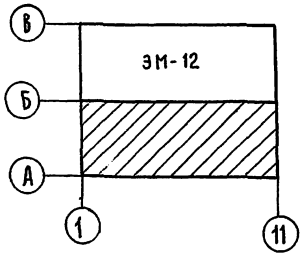

ГИП	Славский		08.87
Нач. отд.	Калганов		08.87
Н. инж. отд	Канкин		08.87
Гл. спец.	Романенко		08.87
Рук. гр.	Родионова		08.87
Ст. инж.	Тандэе		08.87
Н. контр.	Телмачева		08.87

ТП 503-1-65.87 ЭМ

Вспомогательный корпус автотранспортного предприятия на 300 грузовых автомобилей

Стадия	Лист	Листов
Р	13	

План расположения электрооборудования и прокладки внутренней сети на отм. 0.000

ГИПРОПРОМСЕЛЬСТРОЙ г. Саратов

Копировал: Савина

Формат А2

Альбом IV

Типовой проект 503-1-65.87

План кровли

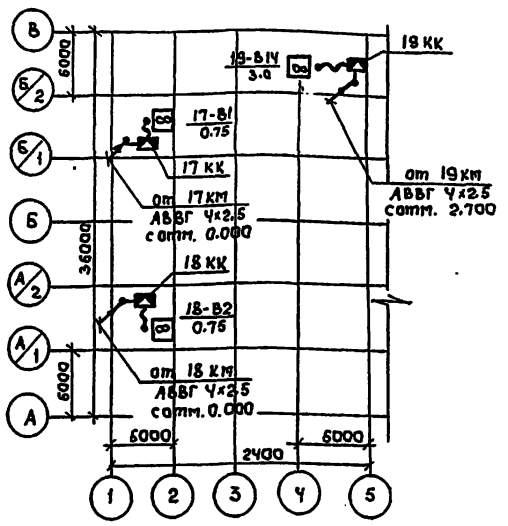

План расположения электрооборудования и прокладки распределительной сети на отм. 2.700

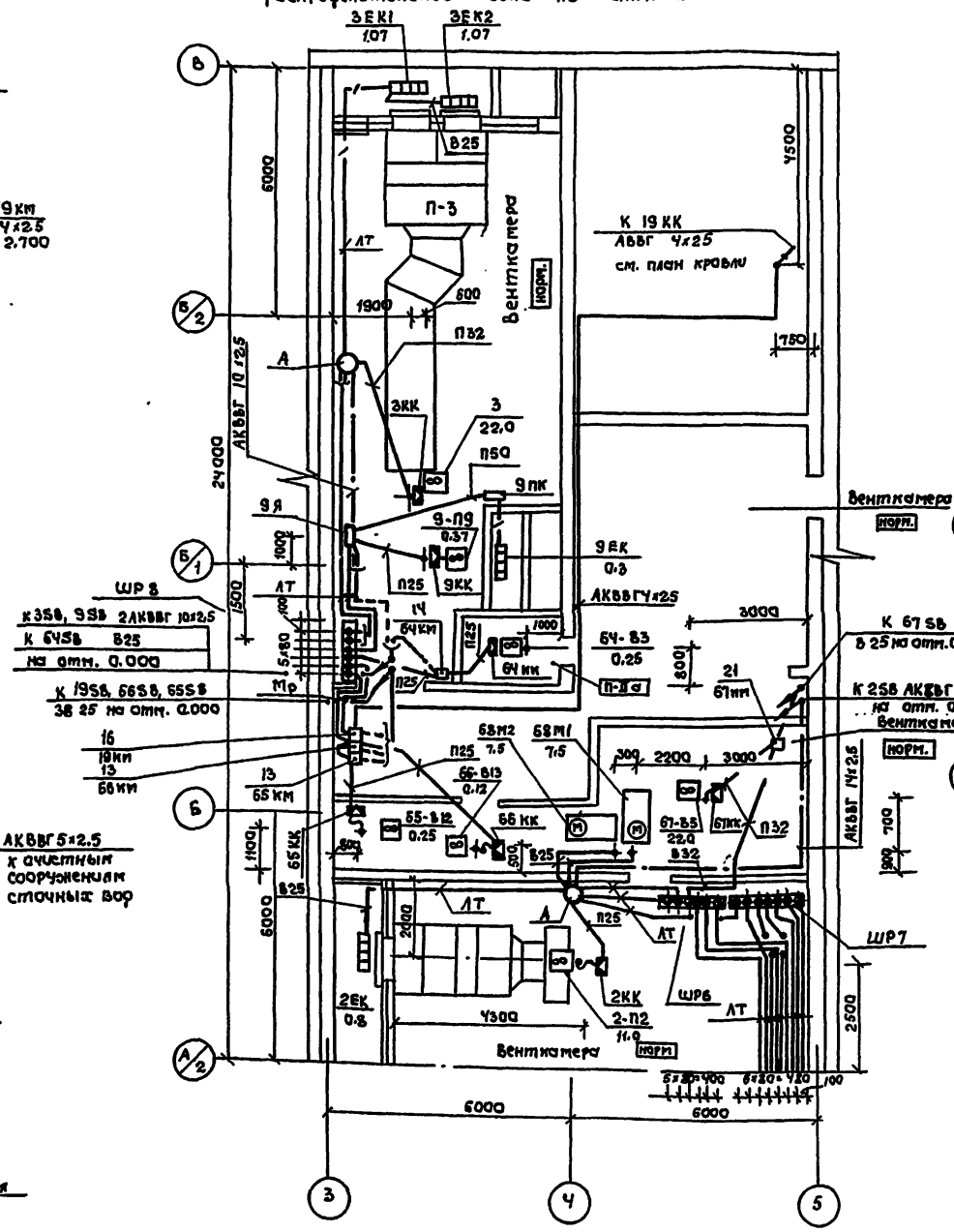

План расположения электрооборудования и прокладки распределительной сети на отм. 2.700

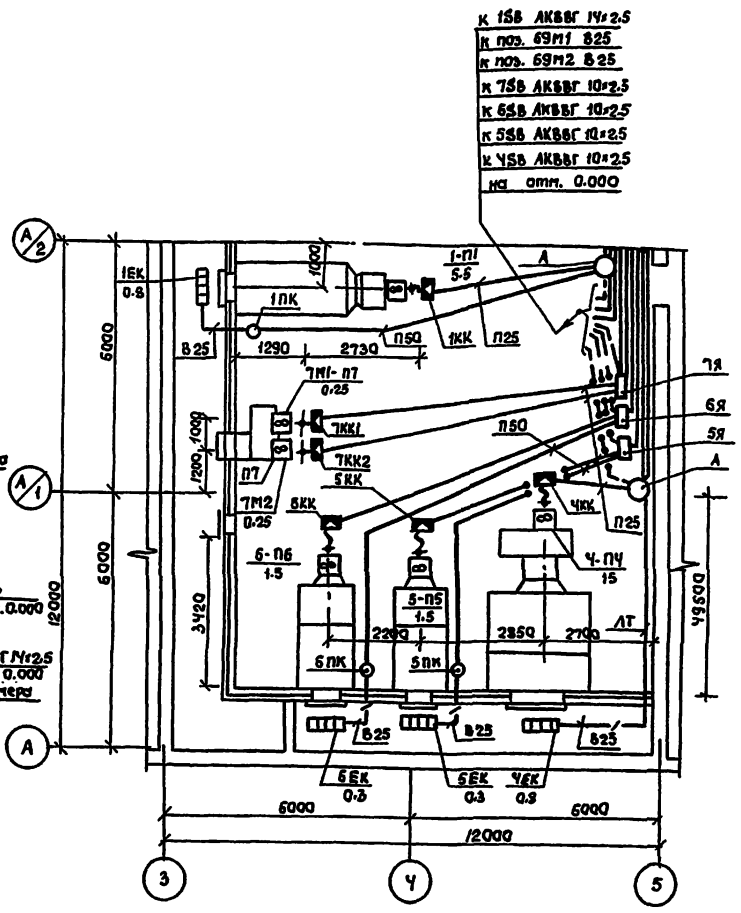

Фрагмент 1

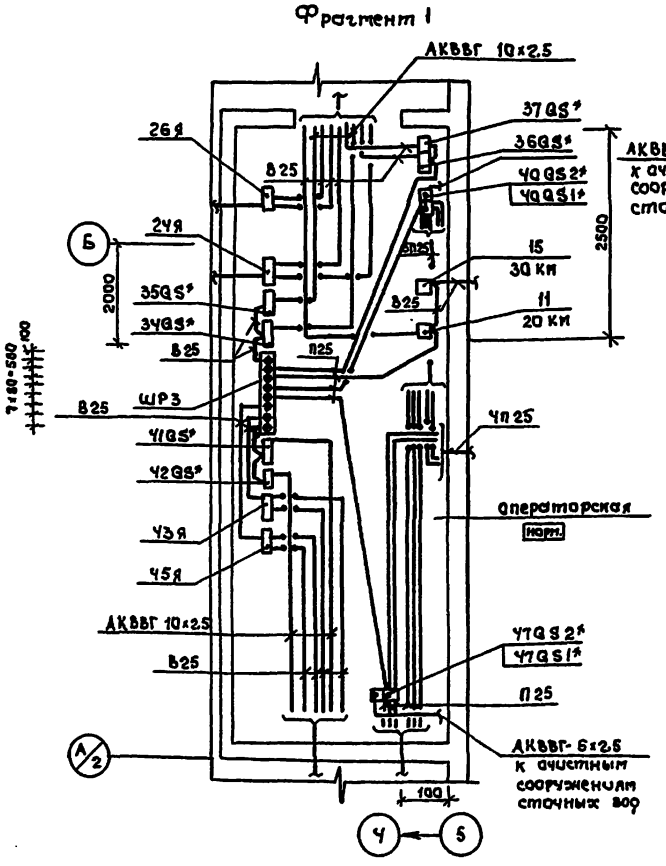

ГИП	Сланский		02.87	ТП-503-1-65.87 -ЭМ	
Нач. отд.	Калганов		02.87		
Гл. инж. отд.	Пакшин		02.87	Вспомогательный корпус автотранспортного предприятия на 300 грузовых автомобилей	
Гл. спец.	Романенко		02.87		
Рук. гр.	Радионова		02.87		Стадия: Р; Лист: 14; Листов:
Ст. инж.	Тацюзе		02.87		
Привязан				Планы расположения электрооборудования и прокладки распределительной сети на отм. 2.700 и кровли	ГИПРОПРОМЭЛЕКТРОМОНТАЖ г. Саратов
Инв. №		Н. контр.	Толмачева	02.87	

Копировал Ловцова

Формат А2

Альбом IV

Типовой проект 503-1-65.87

План лотков на отм. 2.700

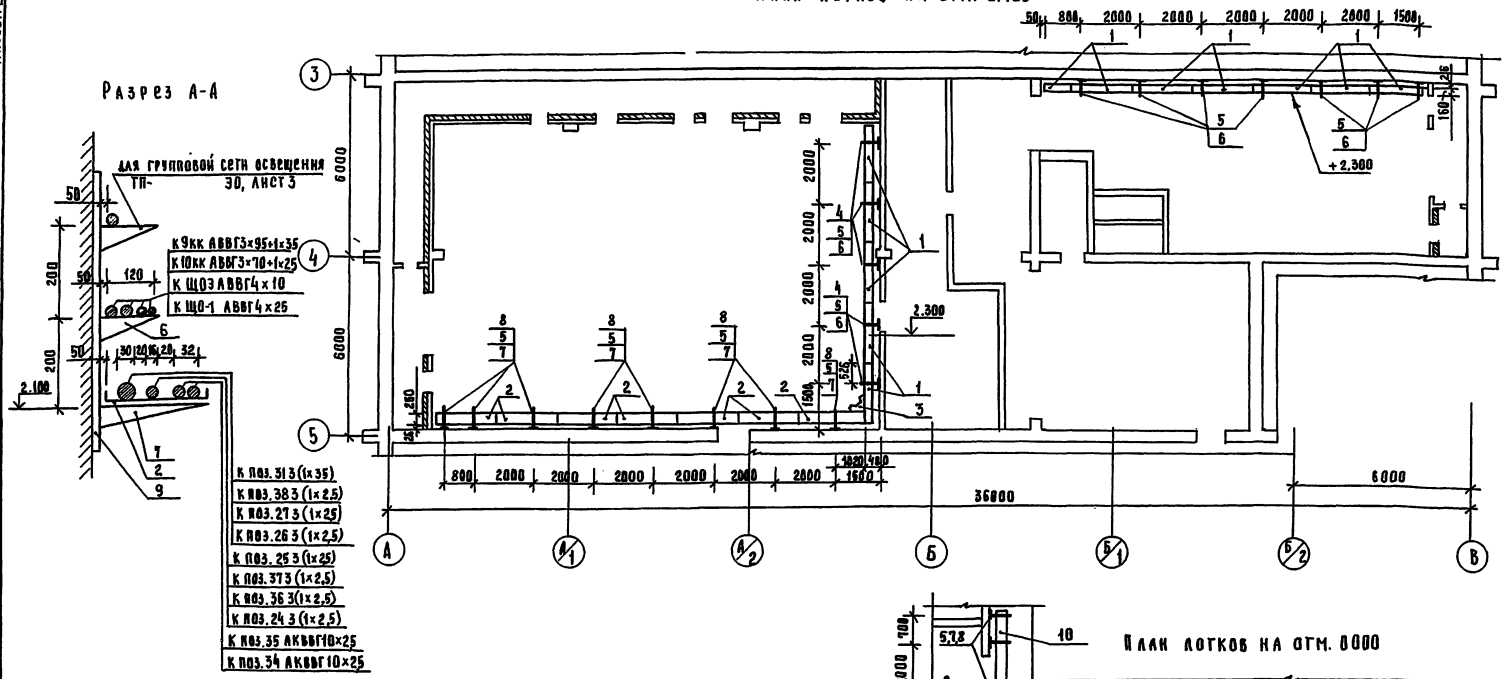

План лотков на отм. 0.000

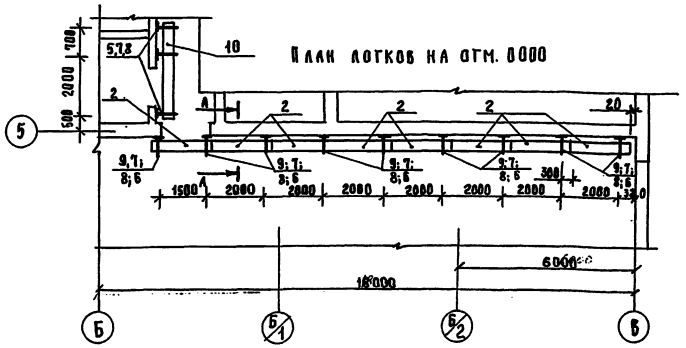

Марка, поз.	Обозначение	Наименование	Кол	Масса ед.кг.	Примечание
1	НА 10-П2 У3	Секция прямая,			
		L=2000мм, A=100мм	12		
2	НА 20-П2 У3	Секция прямая,			
		L=2000мм, A=200мм	15		
3	НА-У45 У3	Секция угло-			
		вая	1		изде-
4	—	Кронштейн с одной			лия
		полкой	5		ГЭМ
5	К1150 У3	Стойка кабельная,			
		L=100	23		
6	К1160 У3	Полка кабельная	21		
7	К1161 У3	Полка кабельная	20		
8	НА-ПР У3	Прижим	20		
9	К1151 У3	Стойка кабельная	9		
10	НА 20-П3У3	Секция прямая,			
		L=3000мм, A=200мм	1		

ГИП	Саланский		08.87
Нач. отд.	Калганов		08.87
Гл. инж.	Пайкин		08.87
Гл. спец.	Романенко		08.87
Ст. инж.	Тандзе		
Н. контр.	Толмачев		08.87

ТП 503-1-65.87 ЭМ

Вспомогательный корпус автотранспортного предприятия на 300 грузовых автомобилей

Стадия	Лист	Листов
Р	15	

Планы лотков на отм. 0.000 и 2.700

ТИПРОПРОМСЕЛЬСТРОЙ г. Саратов

Привязан

Инв. №

Копировал: Савина

Формат А2

Типовой проект 503-1-65.87 Альбом IV

План расположения электрооборудования, прокладки питающей сети и зануления на отм. 0.000

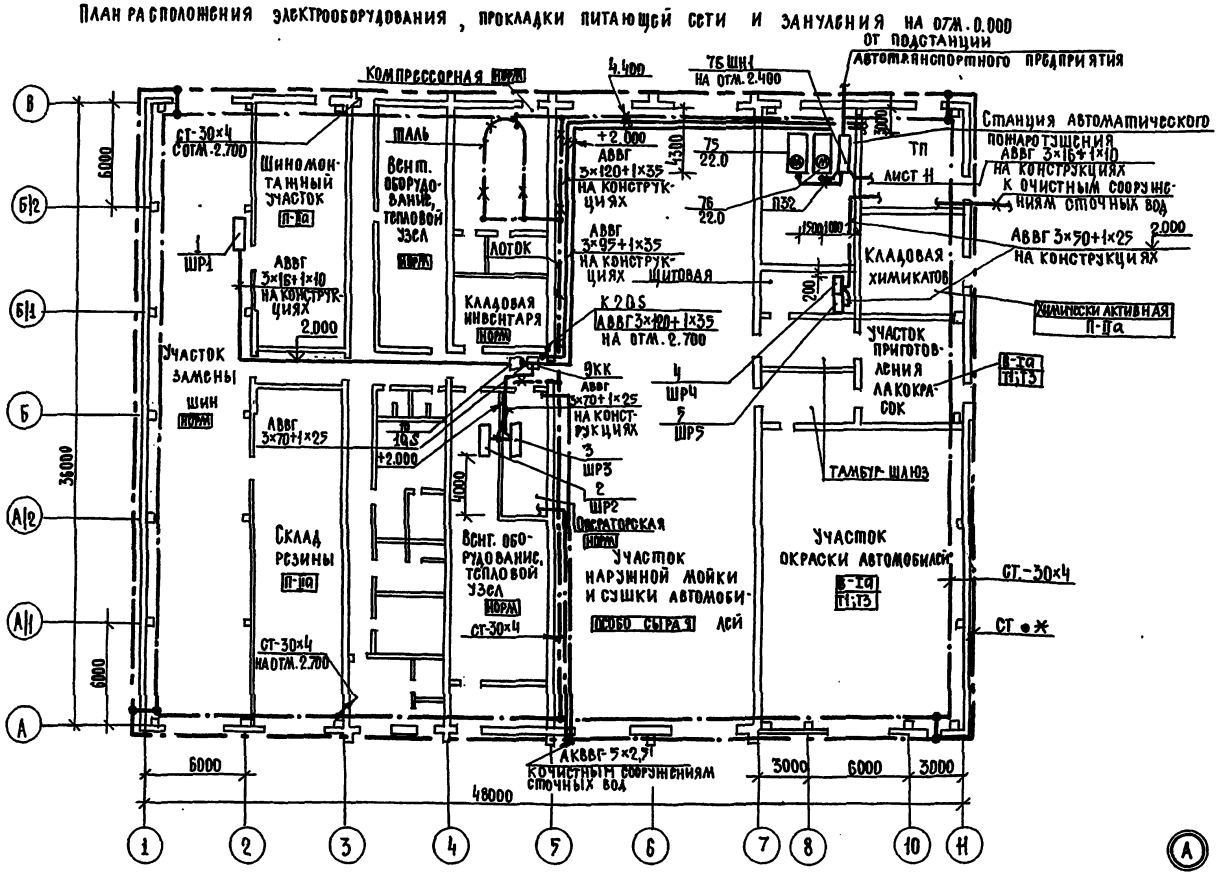

Схема молниезащиты

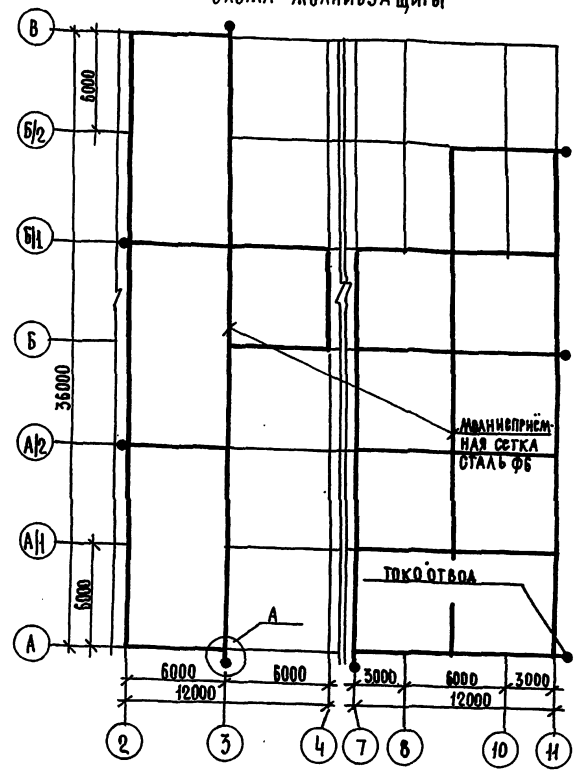

План расположения электрооборудования, прокладки питающей сети и зануления на отм. 2.700

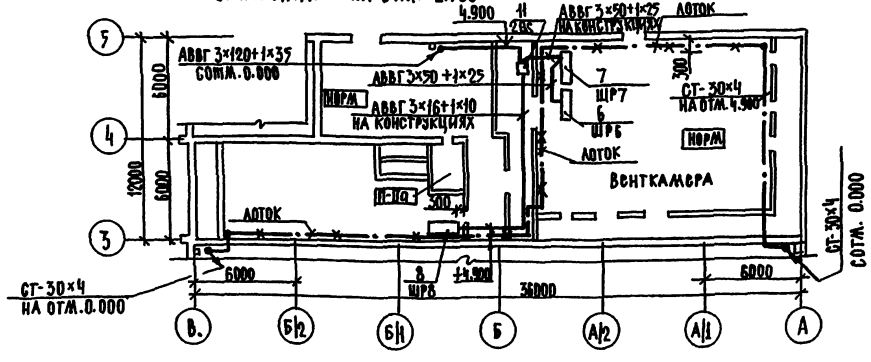

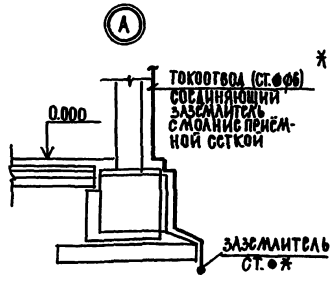

* - для заземлителя применена сталь круглая ф10 - для низкой коррозийной активности грунта по отношению к стали, для средней и повышенной активности применить сталь круглую ф12, при высокой - ф14, при весьма высокой - ф16

ГИП	Сланский			ТП-503-1-65.87 -ЭМ
Нач. отд.	Калганов			
Гл. инж.	Панкин			Вспомогательный корпус автотранспортного предприятия на 300 грузовых автомобилей
Гл. спец.	Романенко			
Ст. инж.	Тоидзе			
Привязан				Вариант В Ш.Б.К.
Инв. №	Н. контр.	Полмачева		Стадия: Р; Лист: 16; Листов:
				Планы: расположения электрооборудования, прокладки питающей сети и зануления на отм. 0.000 и 2.700; схема молниезащиты

Гипропромсельстрой г. Саратов

Копировал: Несмеянова, Ing

Формат А2

Альбом IV

План расположения электрооборудования, прокладки питающей сети и заземления на отм. 0.000

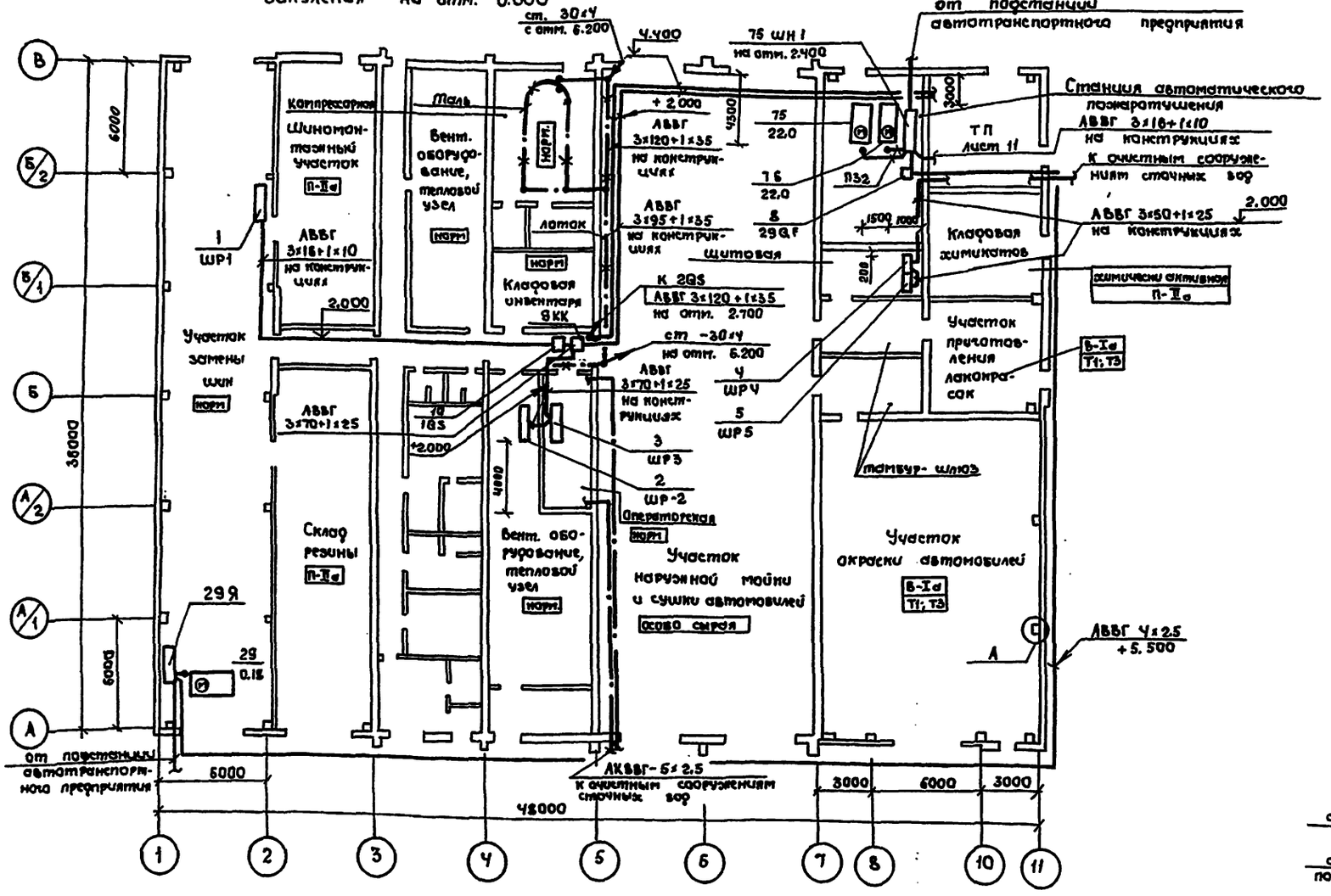

Схема молниезащиты

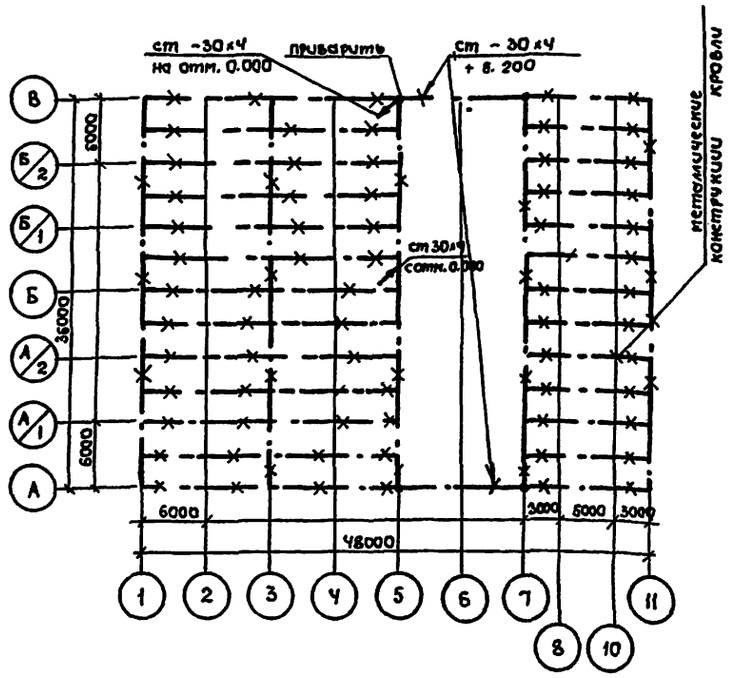

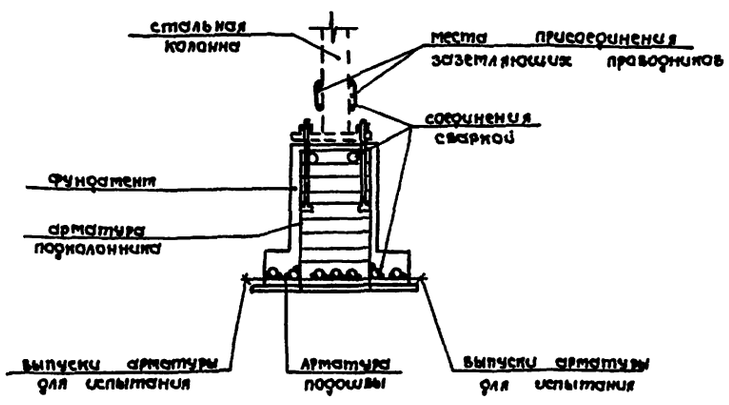

План расположения электрооборудования, прокладки питающей сети и заземления на отм. 2.700

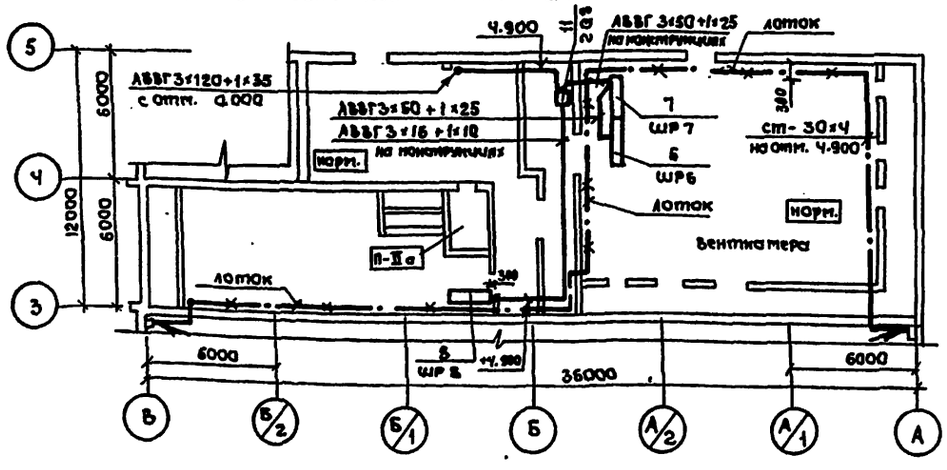

ГИП	Сланский		08.87
Нач. отд.	Жиганов		08.87
Гл. инж. отд.	Пайкин		08.87
Гл. спец.	Романенко		08.87
Ст. инж.	Тоидзе		08.87
Н. контр.	Толмачева		

ТП-503-1-65.87 -ЭМ

Вспомогательный корпус автотранспортного предприятия на 300 грузовых автомобилей

Вариант в Л.М.К.

Стадия	Лист	Листов
Р	17	

Планы: расположения электрооборудования, прокладки питающей сети и заземления на отм. 0.000 и 2.700
Схема молниезащиты

ГИПРОПРОМСЕЛЬСТРОЙ г. Саратов

Привязан

Инв. №

копировал Ловцова

формат А2

Альбом IV

Типовой проект 503-1-65.87

Ведомость рабочих чертежей основного комплекта ЭО

Лист	Наименование	Примечания
1	Общие данные	
2	План расположения электрического оборудования и прокладки электрических сетей на отм. 0,000. Принципиальная схема питающей сети.	
3	План расположения электрического оборудования и прокладки электрических сетей на отм. 2.700. Фрагмент 1.	

Ведомость ссылочных и прилагаемых документов

Обозначение	Наименование	Примечание
	Ссылочные документы	
5.407-43	Установка распределительных	
выпуск 0; I	шкафов серии ПР11	
5.407-19 (А181)	Установка одиночных светильников	
	с лампами накаливания	
4.407-233 (А141)	Прокладка осветительных электро-	
	проводок и установка светильни-	
	ков с лампами накаливания и ДРЛ	
	на кронштейнах	
А625А	Установка взрывозащищенных	
	светильников с лампами нака-	
	ливания во взрывоопасных зонах	
А626А	Установка взрывозащищенных све-	
	тильников с люминесцентными лам-	
	пами во взрывоопасных зонах	
5.407-49 (А196-2)	Прокладка кабелей и прово-	
	дов на лотках НЛ.	
	Прилагаемые документы	
-ЭО.СО	Спецификация оборудования	Альбом VII
-ЭО.ВМ	ВМ по рабочим чертежам	
	основного комплекта марки ЭО	Альбом VIII

Общие указания

Напряжение питающей сети 380/220 В, лампа рабочего и эвакуационного освещения – 220 В, ремонтного – 36 В.

Освещенность помещений соответствует требованиям СНиП II-4-79 „Естественное и искусственное освещение".

С видимой стороны светильников эвакуационного освещения нанести красной несмываемой краской букву „Э" высотой 100 мм.

Комплектные узлы и линии выбраны в соответствии с разработками института „Гяжпромэлектропроект."

Прокладка проводов и установка светильников во взрывоопасных помещениях выполняется согласно ПУЭ-85, глава 7.3 „Электроустановки во взрывоопасных зонах"; пожароопасных – согласно ПУЭ-85, глава 7.4 „Электроустановки в пожароопасных зонах".

Все нетоковедущие металлические части осветительной установки не находящиеся, но могущие оказаться под напряжением, подлежат занулению. Для зануления используется рабочий нулевой провод.

Обслуживание светильников принимается со стремянок и приставных лестниц.

Полезная площадь освещаемых помещений – 2264 квадратных метров

Установленная мощность освещения – 27.45 кВт

Количество светильников – 239 шт

Условные обозначения

○ Э	Светильник эвакуационного освещения с лампой накаливания
▭ Э	Светильник эвакуационного освещения с люминесцентной лампой
У1	Узел комплектный
ΔU %	Потеря напряжения в %

Ведомость узлов и линий установки электрического оборудования на плане расположения

Поз.	Обозначение	Наименование	Кол.	Примечание
У1	4.407-233-001	Установка кронштейна		
	4.407-233-018	У116 со светильником		
	исполнение 1	„НСПО2" с лампами нака-		
		ливания	47	
У2	5.407-19 лист 4, 6	Установка светильника		
		„НСПО2" под перекрытием	6	
У3	А625-01-Д, лист 6	Установка светильника		
	А625-02-00-00	„НСПО2" на стене	4	
У4	А.625-01-Д, лист 6	Установка светильника		
	А625-02-00-00	„Н4Т4А" на кронштейне		
	по типу 01	на стене	4	
У5	А626-003 исполнение 2,	Установка однорядного		
	А626-040 исполнение 2	блока со светильником		
		„Н4Т4А" на стене	3	
У6	А626-005 исполнение 2	Установка однорядного бло-		
	А626-040 исполнение 2	ка со светильником „Н4Т4А"		
		с одной стороны колонн	2	
У7	5.407-43, выпуск 0, лист 7	Установка распределитель-		
	5.407-43, выпуск 1, лист 11,	ного шкафа ПР11-		
	12 исполнение 5	-3072-2193 на стене	1	

Типовой проект разработан в соответствии с действующими нормами и правилами и предусматривает мероприятия, обеспечивающие взрывную, взрывопожарную и пожарную безопасность при эксплуатации здания

/Главный инженер проекта /Сланский/

Инв. №				Привязан
ГИП	Сланский			ТП-503-1-65.87 ЭО
Нач. отд.	Калганов			
Д. инж.	Пайкин			
Рук. гр.	Карчевская			Вспомогательный корпус автотранспортного предприятия на 300 грузовых автомобилей
Ст. инж.	Сланская			Стадия Р, Лист 1, Листов 3
Н. контр.	Толмачева			Общие данные

ГИПРОПРОМСЕЛЬСТРОЙ г. Саратов

Копировал: Савина Формат А2

План расположения электрического оборудования и прокладки электрических сетей на отм. 0.000

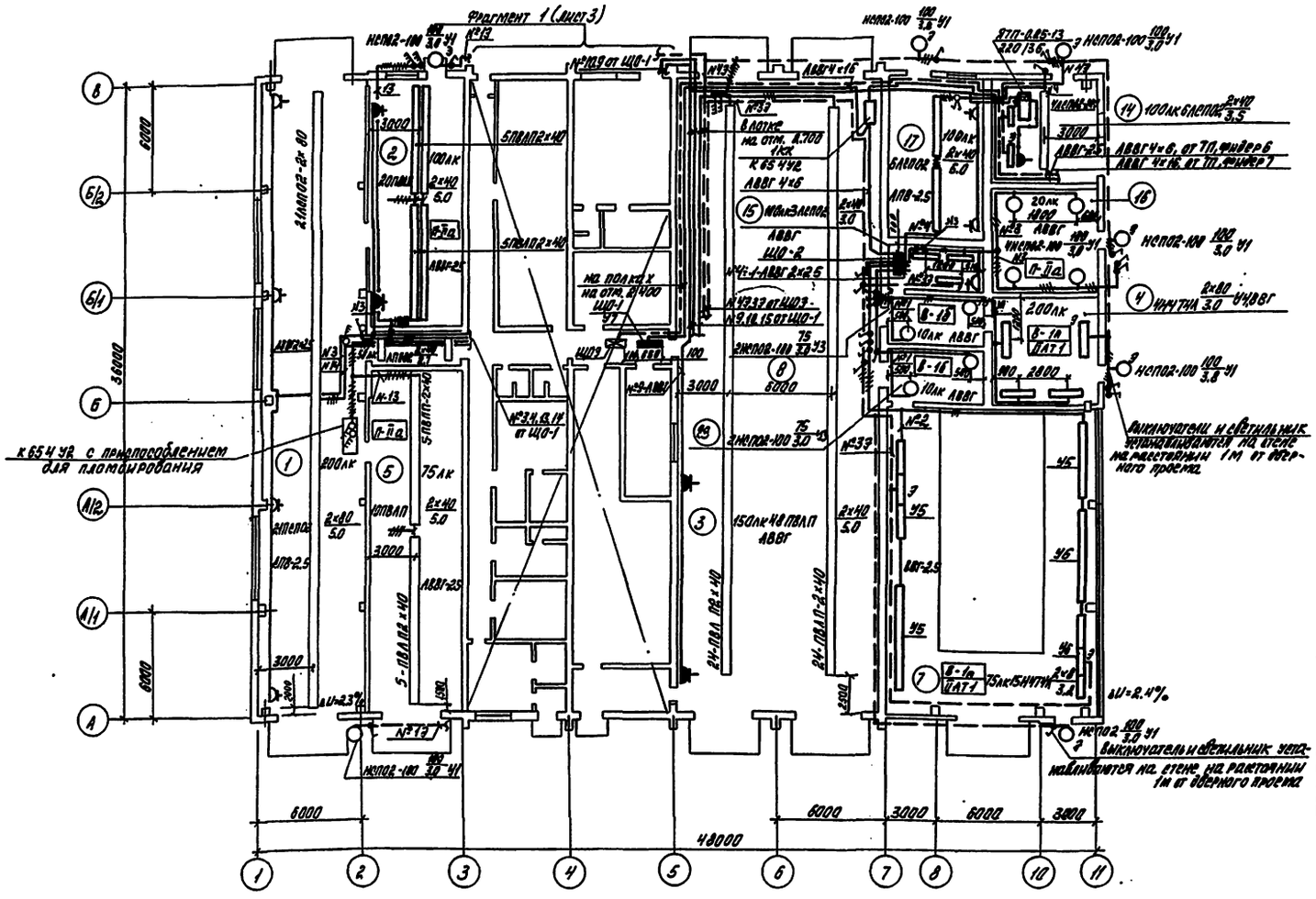

Принципиальная схема питающей сети

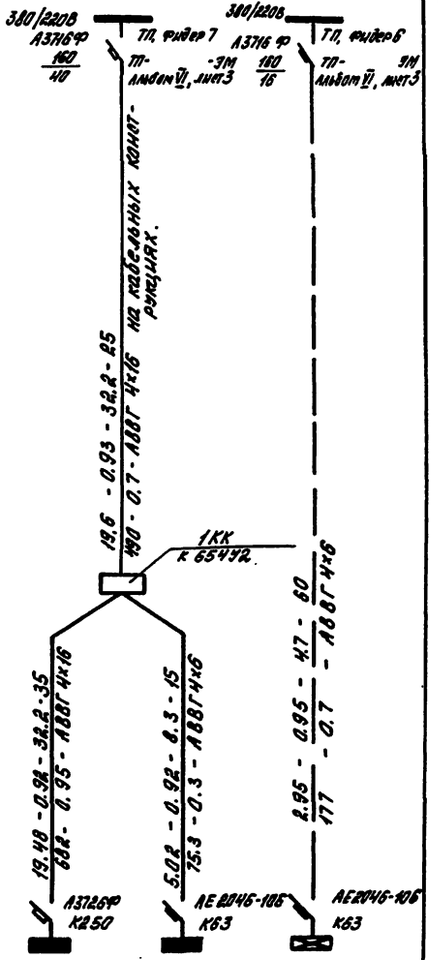

Источник питания	
Маркировка - расчетная нагрузка, кВт - коэффициент мощности - расчетный ток, А - длина участка, м	Момент нагрузки, кВт-м - потеря напряжения, % - марка, сечение проводника - способ прокладки
Распределительный пункт: номер, тип, установленная и расчетная мощность, кВт Аппарат на вводе: тип, ток, А	
Выключатель автоматический или предохранитель: тип, ток расцепителя или плавкой вставки, А	
Пускатель магнитный: тип ток нагревательного элемента, А	
Маркировка - расчетная нагрузка, кВт - коэффициент мощности - расчетный ток, А - длина участка, м	Момент нагрузки, кВт-м - потеря напряжения, % - марка, сечение проводника - способ прокладки
Щиток групповой: аппарат на вводе: тип, номинальный ток, А	

Номер по схеме расположения на плане	ЩО-1	ЩО-2	ЩОЭ
Установленная мощность, кВт	19,48	5,02	2.95
Потеря напряжения до щитка, %	1,65	1.0	0.7

Данные о групповых щитках с автоматическими выключателями

Номер щитка	Тип	Установленная мощность, кВт	Номера автоматических выключателей: Однополюсные, занятые	Однополюсные, резервные	Трехполюсные, занятые	Трехполюсные, резервные	Ток расцепителя, А: на вводе	на линиях
ЩО-1	ПР11-3072-21У3	19.48	1÷10	11.12	13÷15	16	250	16
ЩО-2	ОЩВ-6АУХЛ4	5.02	1÷4	5,6	-	-	63	15
ЩОЭ	ОЩВ-6АУХЛ4	2.95	1÷4	5,6	-	-	63	15

Экспликация помещений

Продолжение

Номер по плану	Наименование	Номер по плану	Наименование
1	Участок замены шин	14	Трансформаторная подстанция.
2	Шиномонтажный участок	15	Щитовая
3	Участок наружной мойки и сушки автомобилей	16	Кладовая химикатов
4	Участок приготовления лакокрасок	17	Станция автоматического пожаротушения
5	Склад резины	29	Тамбур - шлюз.
7	Участок окраски автомобилей		
8	Тамбур - шлюз		

ГИП	Сланский		
Нач. отд.	Калганов		
Гл. инж.	Пайкин		
Рук. гр.	Карчевская		
Ст. инж.	Сланская		
Н. контр.	Тамачева		

ТП-503-1-65.87 -ЭО

Вспомогательный корпус автотранспортного предприятия на 300 грузовых автомобилей.

Стадия	Лист	Листов
Р	2	

План расположения электрического оборудования и прокладки электрических сетей на отм. 0.000. Принципиальная схема питающей сети.

ГИПРОРОМСЕЛЬСТРОЙ г. Саратов

Привязан

Инв. №

Копировал: Ясакова

Формат А2

Планы расположения электрического оборудования и прокладки электрических сетей на отм. 2.700.

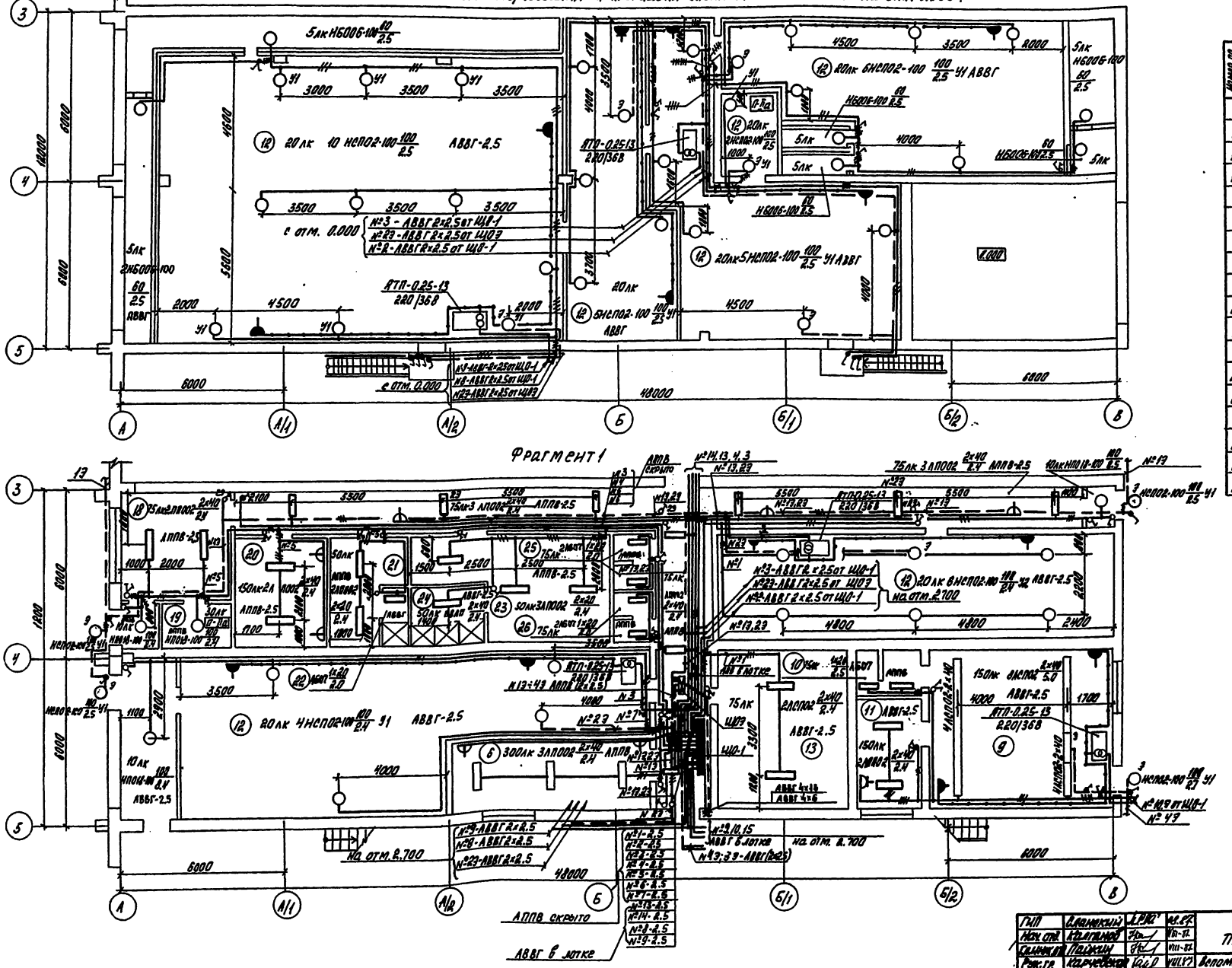

Экспликация помещений

Номер по плану	Наименование
6	Операторская
9	Компрессорная
10	Уборная
11	Помещение компрессорщика
12	Вент оборудование, тепловой узел
13	Кладовая инвентаря
18	Вестибюль
19	Кладовая
20	Комната приема пищи
21	Мужской гардероб домашней, уличной и спец. одежды на 4 шк.
22	Мужская преддушевая
23	Женский гардероб домашней, уличной и спец. одежды на 22 шк.
24	Женская преддушевая
25	Мужская уборная
26	Женская уборная

ГИП	Сланский		
Нач. отд.	Калганов		
Гл. инж.	Пайкин		
Рук. гр.	Карчевская		
Ст. инж.	Сланская		

ТП-503-1-65.87 -30

Вспомогательный корпус автотранспортного предприятия на 300 грузовых автомобилей

Стадия	Лист	Листов
Р	3	

План расположения электрического оборудования и прокладки электрических сетей на отм. 2.700. Фрагмент 1.

ГИПРОПРОМСЕЛЬСТРОЙ г. Саратов

Привязан

Инв. №

Альбом IV

Типовой проект 503-1-65.87

Нач. отд. В.К. Фирмелов

Альбом IV

Типовой проект 503-1-65.87

Ведомость рабочих чертежей основного комплекта АП

Лист	Наименование	Примечание
1	Общие данные	
2	Приточная система П1(П2) Схема автоматизации	
3	Приточные системы П3...П6, П9. Схемы автоматизации	
4	Приточные системы П1...П6, П9. Схемы электрические принципиальные управления. (Начало)	
5	Приточные системы П1...П6, П9. Схемы электрические принципиальные управления. (продолжение)	
6	Приточные системы П1...П6, П9. Схемы электрические принципиальные управления. (окончание)	
7	Приточная система П1(П2). Схема внешних проводок. Узлы „А", „Б"	
8	Приточная система П3(П4). Схема внешних проводок. Узлы „А", „Б"	
9	Приточная система П5(П6, П9). Схема внешних проводок.	
10	Вентиляторы. Приводы: 7М1, 7М2 (5960). Схемы: электрическая принципиальная управления, подключения	
11	Воздушная завеса. Приводы 24(25...27, 43...46)	
	Схема электрическая принципиальная управления	
12	Воздушная завеса. Приводы 24(25...27, 43...46)	
	Схемы: автоматизации, внешних проводок	
13	Конвейеры ОПТ-5537. Привод 36(37). Схемы: электрическая принципиальная управления, подключения	
14	Конвейеры ОПТ-5537. Привод 36(37). Схема расположения	
15	Задвижка. Привод 29. Схемы: электрическая принципиальная управления, подключения.	
16	Отключение вентиляции при пожаре. Схема электрическая принципиальная	
17	Отключение вентиляции при пожаре. Схема расположения.	
	Станция противопожарного водоснабжения	
18	Принципиальная электрическая схема шкафа ШУ1 типа ЯЛН 9001м-0004Л	
19	Принципиальная электрическая схема шкафа ШК1 типа ШОН 5901м-4174	
20	Принципиальная электрическая схема шкафа ШУ1 типа ЯЛН9001м-0004Л	

Продолжение

Лист	Наименование	Примечание
21	Принципиальная электрическая схема шкафа ШУ1 типа ЯЛН 9001м-0004Л	
22	Перечень элементов принципиальных схем	
23	Кабельный журнал совмещенный с трубозаготовительной ведомостью	
24	Схема подключения.	
25	Схема подключения шкафа ШУ1 типа ЯЛН9001м-0004Л	

Типовой проект разработан в соответствии с действующими нормами и правилами и предусматривает мероприятия, обеспечивающие взрывопожарную и пожарную безопасность при эксплуатации здания.

Главный инженер проекта Слянский

Ведомость ссылочных и прилагаемых документов

Обозначение	Наименование	Примечание
	Ссылочные документы	
ТМ4-142-75	Термометр технический ртутный в оправе. Установка на трубопроводе Д>76мм или металлической стенке	
ТМ4-143-75	Термометр технический ртутный в оправе. Установка на трубопроводе Д45...57мм	
ТМ4-149-75	Термометр сопротивления, термометр термоэлектрический. Установка на трубопроводе Д45...76мм	
ТМ4-147-75	Термометр сопротивления, термометр термоэлектрический. Установка на трубопроводе Д>89мм или металлической стенке	
ТК4-3138-70	Манометры в корпусе диаметром 250мм с радиальным штуцером М20х1,5. Установки на трубопроводе (горизонтальном) Ру до 16 кгс/см² т до 225°С	
	Прилагаемые документы	
ТП- АП.С01	Спецификация оборудования	Альбом VII
ТП- АП.С02	Спецификация щитов и пультов	Альбом VII
Т.П. АП.ВМ	ВМ по рабочим чертежам основного комплекта марки АП	Альбом VII

Продолжение

Обозначение	Наименование	Примечание
	Задание заводам-изготовителям на электрооборудование КИП, автоматики	Альбом VI
	Щит автоматизации 1Щ (2Щ)	
ТП -АП-01-00СБ	Чертеж общего вида	
ТП -АП-01-001	Таблица соединений	
ТП -АП-01-002	Таблица подключения	
	Щит автоматизации 3Щ (4Щ)	
ТП -АП-02-00СБ	Чертеж общего вида	
ТП -АП-02-001	Таблица соединений	
ТП -АП-02-002	Таблица подключения	
	Ящик 7Я (53Я)	
ТП -АП-03-00СБ	Чертеж общего вида	
ТП -АП-03-001	Технические данные аппаратов	
ТП -АП-03-002	Перечень надписей	
ТП -АП-03-00СХ	Схема электрическая соединений	
	Ящик 5Я (6Я, 9Я)	
ТП -АП-04-00СБ	Чертеж общего вида	
ТП -АП-04-001	Технические данные аппаратов	
ТП -АП-04-002	Перечень надписей	
ТП -АП-04-00СХ	Схема электрическая соединений	
	Ящик 24Я (26Я, 43Я, 45Я)	
ТП -АП-05-00СБ	Чертеж общего вида	
ТП -АП-05-001	Технические данные аппаратов	
ТП -АП-05-002	Перечень надписей	
ТП -АП-05-00СХ	Схема электрическая соединений	
	Ящик 29Я	
ТП -АП-06-00СБ	Чертеж общего вида	
ТП -АП-06-001	Технические данные аппаратов	
ТП -АП-06-002	Перечень надписей	
ТП -АП-06-00СХ	Схема электрическая соединений	
ТП -АП-08-000	Перечень комплектных устройств	

Привязан

Инв. № подл.

ГИП	Слянский		08.87
Нач. отд.	Кваганов		08.87
Гл. инж. пр.	Пайкин		08.87
Гл. спец.	Хомяков		08.87
Рук. гр.	Родионова		08.87
Ст. инж.	Назарова		08.87
Н. контр.	Тимачева		08.87

ТП 503-1-65.87 АП

Вспомогательный корпус автотранспортного предприятия на 300 грузовых автомобилей

Стадия	Лист	Листов
Р	1	25

Общие данные

ГИПРОПРОМСЕЛЬСТРОЙ г. Саратов

Копировал: Сидорова

Формат А2

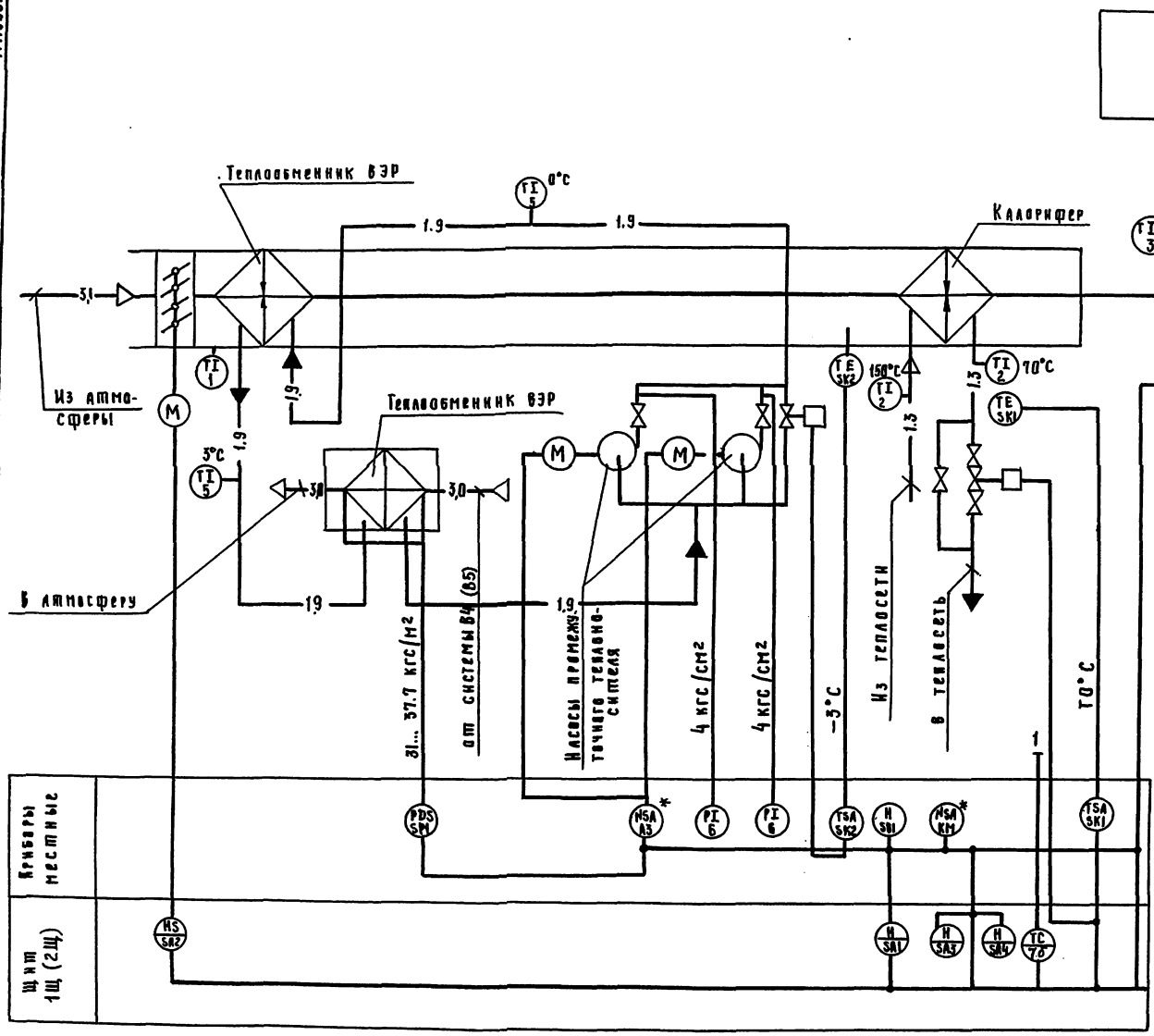

Общие указания

Автоматизация санитарно-технических систем выполнена в соответствии со СНиП II-33-75* „Отопление, вентиляция и кондиционирование воздуха," определяющими требования по обеспечению взрывной и пожарной безопасности в системах отопления, вентиляции и кондиционирования воздуха, а также в соответствии с типовыми решениями института „Сантехпроект" г. Москва.

Приточные установки управляются из помещений приточных камер, а также с поста управления из обслуживаемой системой помещения.

Автоматизация насосной станции противопожарного водоснабжения выполнена в объеме типового проекта 901-2-139.85.

Для электроуправления насосными агрегатами применены типовые низковольтные устройства Донецкого энергозавода.

В качестве приборов, формирующих командный импульс для автоматического включения пожарных насосов, использованы два электроконтактных манометра и импульсного устройства.

Рабочим проектом предусмотрена передача в помещение с круглосуточным дежурным персоналом необходимой информации о работе насосной станции противопожарного водоснабжения на ящик сигнализации типа ЯАН-9501М-8804А Донецкого энергозавода.

Условные обозначения трубопроводов приняты по ГОСТ 14202-69.

* NSA - пусковая аппаратура учтена ТП- -ЭМ.

ГИП	Славский			ТП 503-1-65.87	-АП
Нач. отд.	Калганов				
Гл. инж. отд.	Найкин				
Гл. спец.	Хомяков			Вспомогательный корпус автотранспортного предприятия на 300 грузовых автомобилей	
Рук. гр.	Родионова				
Ст. инж.	Назарова				Стадия: Р; Лист: 2; Листов:
Привязан				Приточная система П1 (П2). Схема автоматизации	ПИРОГРОПРОМСЕЛЬСТРОЙ г. Саратов
Инв. №		Н. контр.	Толмачева		

Копировал: Савина

Формат А2

Альбом IV

Типовой проект 503-1-65.87

Приточная система П3 (П4)

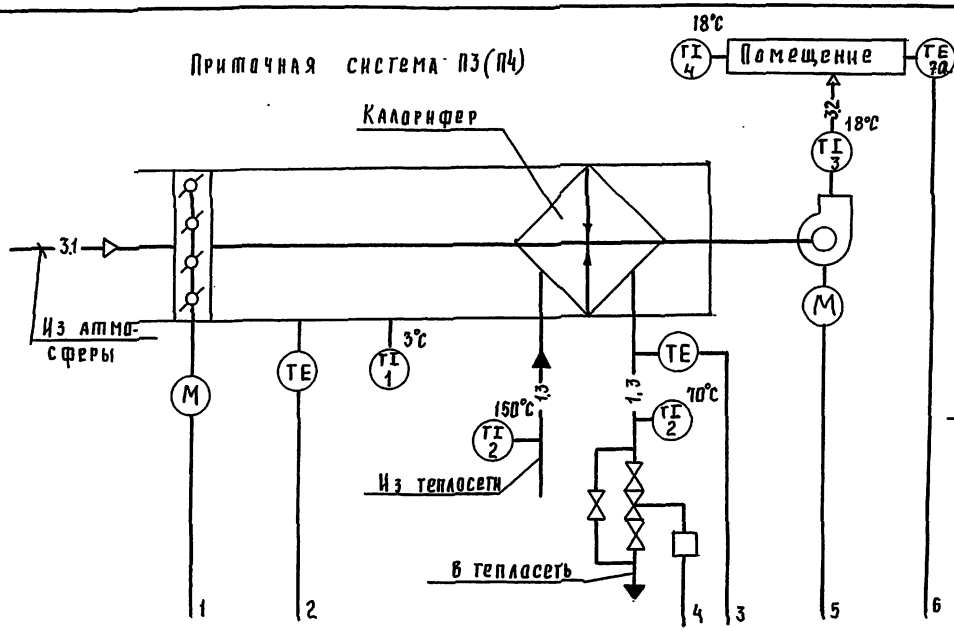

Приточная система П5 (П6, П9)

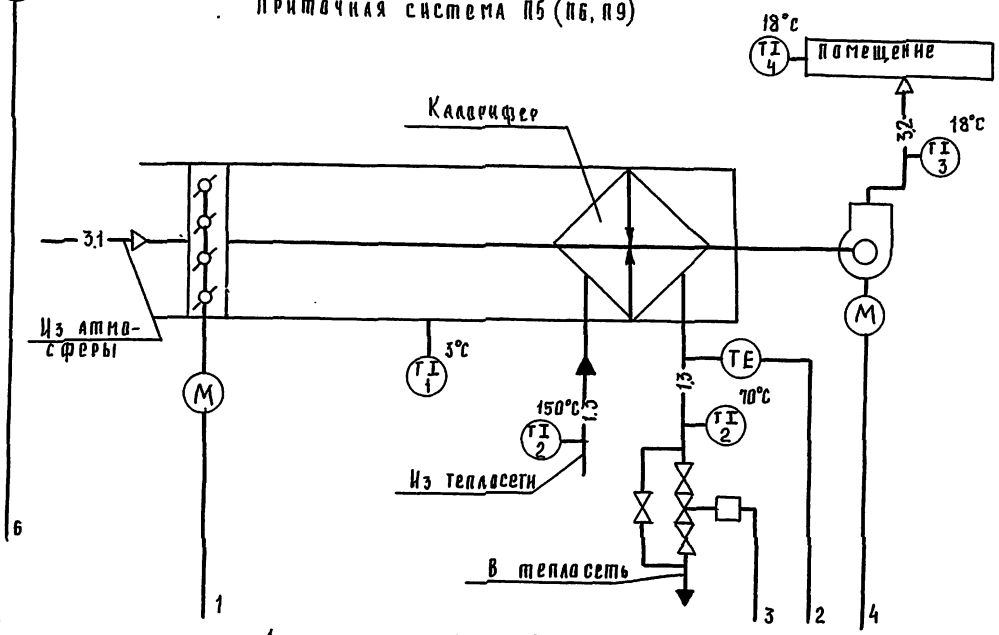

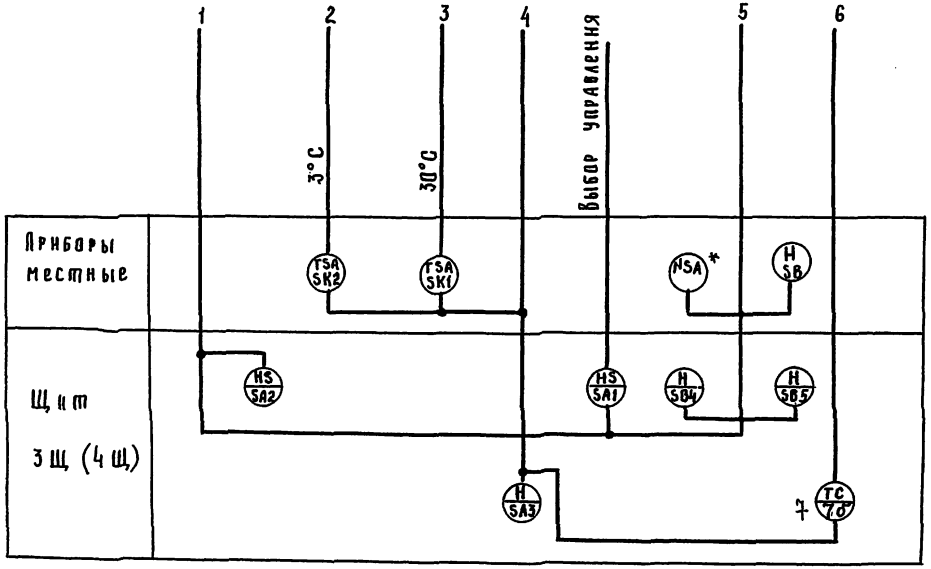

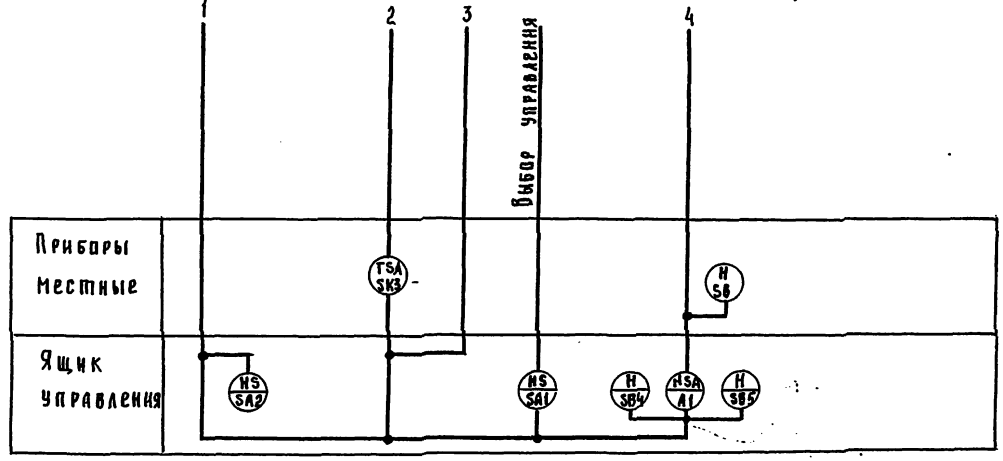

Условные обозначения трубопроводов приняты по ГОСТ 14202-69

* NSA – пусковая аппаратура

учтена ТП- -ЭМ

ГИП	Сланский		08.87
Нач. отд.	Калганов		08.87
Гл. инж.	Панкин		08.87
Гл. спец.	Хомяков		08.87
Рук. гр.	Родионова		08.87
Ст. инж.	Назарова		08.87
Н. контр.	Толмачева		08.87

ТП 503-1-65.87 -АП

Вспомогательный корпус автотранспортного предприятия на 300 грузовых автомобилей

Стадия	Листы	Листов
Р	3	

Приточная система П3...П6, П9
Схемы автоматизации.

Гипропромсельстрой г. Саратов

Привязан

Инв. №

Копировал: Савина Сол

Формат А2

Альбом IV

Типовой проект 503-1-65.87

Схема управления вентилятора П1 (П2...П4)

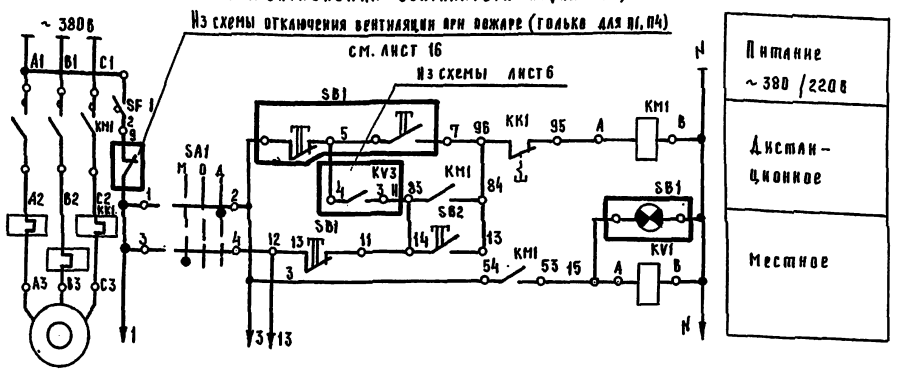

Схема управления вентилем на теплоносителе П5 (П6, П9)

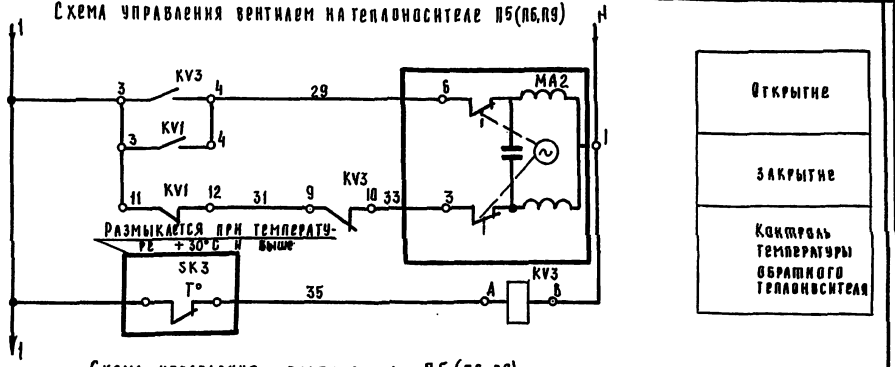

Схема управления нагревателем заслонки П1 (П2... П4)

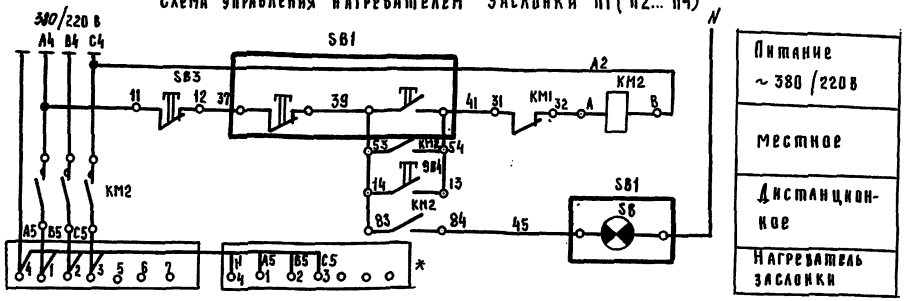

Схема управления вентилятора П5 (П6, П9)

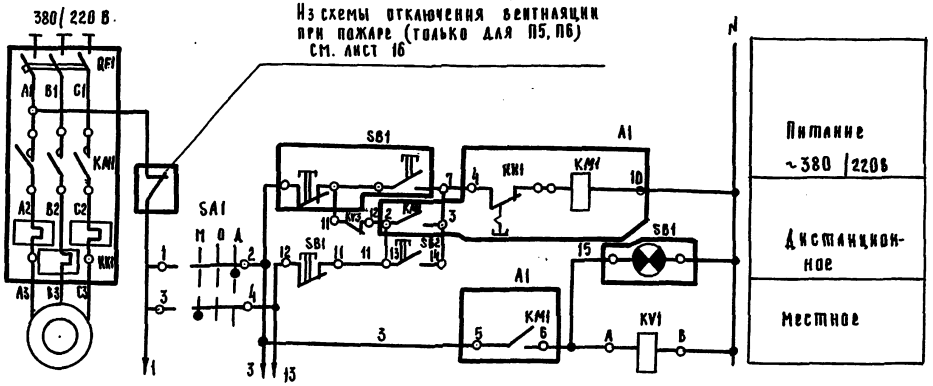

Схема управления клапаном наружного воздуха П1 (П2, П4... П6, П9)

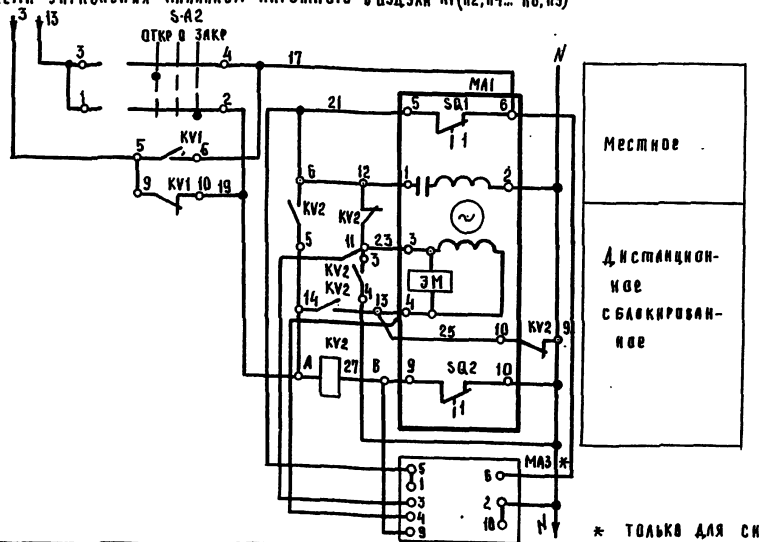

Схема управления нагревателем заслонки П5 (П6, П9)

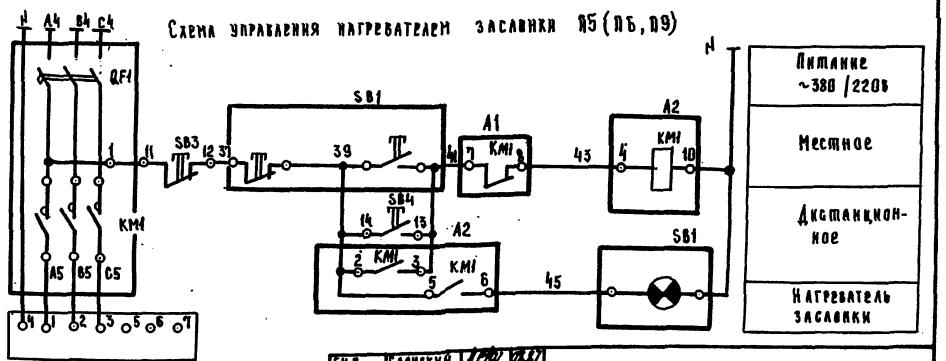

* только для системы П3

ГИП	Слянский		
Нач. отд.	Калганов		
Гл. инж. отд.	Пайкин		
Гл. спец.	Хомяков		
Рук. гр.	Родионова		
Ст. инж.	Назарова		
Н. контр.	Толмачева		

ТП 503-1-65.87 -АЯ

Вспомогательный корпус автотранспортного предприятия на 300 грузовых автомобилей

Стадия	Лист	Листов
Р	4	

Приточные системы П1... П6, П9. Схемы электрические принципиальные управления (начало)

ТИПРОПРОМСЕЛЬСТРОЙ г. Саратов

Привязан

Инв. №

Копировал: Савина Сав

Формат А2

Альбом VII

Типовой проект 503-1-65.87

Схема управления насосами промежуточного теплоносителя П1(П2)

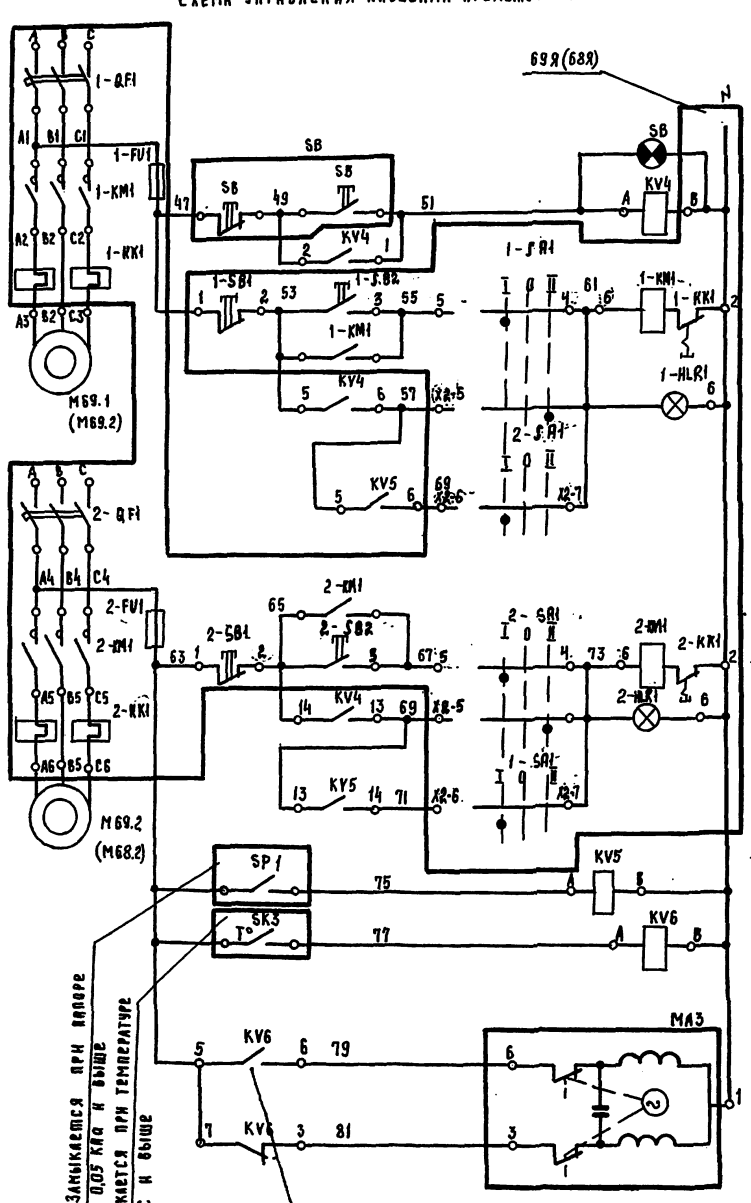

Питание ~380/220В
Реле промежуточное
Местное
Дистанционное
Автоматическое
Питание ~380/220В
Местное
Дистанционное
Автоматическое
Контроль обмерзания теплообменника промежуточного теплоносителя
Контроль температуры промежуточного теплоносителя
Открыт
Закрыт

Вентиль на трубопроводе промежуточного теплоносителя

Схема управления клапаном теплоносителя П1 (П2... П4)

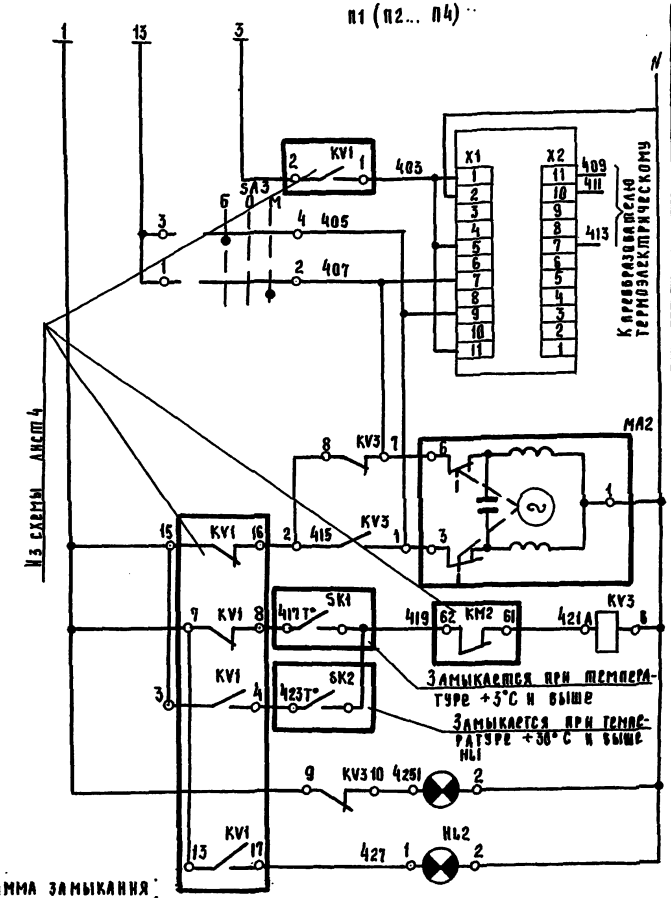

Питание ~220В
Регулятор температуры
Открытие
Закрытие
Контроль температуры воздуха перед калорифером
Контроль температуры обратного теплоносителя
Аварийный режим
Нормальная работа

Диаграмма замыкания контактов выключателей SQ1, SQ2

Обозначение конечного выключателя	Ход выходного вала исполнительного механизма: Больше ← → Меньше			Условное обозначение
	Инерц. ход	Рабочий ход	Инерц. ход	
SQ1		■		Контакт замкнут
SQ2	■			Контакт разомкнут

ГИП	Сланский		05.87
Нач.отд.	Калганов		05.87
Гл.инж.пр.	Найкин		05.87
Гл.спец.	Хомяков		05.87
Рук.гр.	Родионов		05.87
Ст.инж.	Назарова		05.87
Н.контр.	Громачева		05.87

ТП 503-1-65.87 АП

Вспомогательный корпус автотранспортного предприятия на 300 грузовых автомобилей

Стадия	Лист	Листов
Р	5	

Приточные системы П1... П6, П9. Схемы электрические принципиальные управления (продолжение)

ГИПРОПРОМСЕЛЬСТРОЙ г. Саратов

Привязан

Инв. №

Копировал: Савина

Формат А2

Альбом IV

Поз. обозн.	Наименование	Кол	Примечание
	По месту		
SK1	Устройство терморегулирующее дилатометрическое электрическое типа ТУДЭ-1 с замыкающими контактами, диапазон дифференциала 2-10°С исполнение обыкновенное ТУ25-02.281074-78	4	
SK2	Устройство терморегулирующее дилатометрическое электрическое типа ТУДЭ-4 с замыкающими контактами, диапазон дифференциала 4-20°С, исполнение обыкновенное ТУ25-02.281074-78	4	
SP1	Датчик-реле перепада напора типа Дн-2,5 предел настройки 0,04...2,5 кПа исполнение обыкновенное	2	
6Я,9Я	Ящик управления Я-5115	2	учтено ТП-ЭМ
KM1,KM2	Пускатель	8	
SB	Пост управления ПКУ15-21.331-54У2 ТУ16.526.333-83	7	
SK3	Устройство терморегулирующие дилатометрическое электрическое типа ТУДЭ-1 с размыкающими контактами, диапазон дифференциала 2-10°С исполнение обыкновенное ТУ25-02.281674-78	3	
	Термопреобразователь сопротивления ТСМ-0879 номинальная статическая характеристика 50м, длина монтажной части 120мм, ТУ25-02.792288-80	4	

Поз. обозн.	Наименование	Кол	Примечание
KV1...KV3	Реле РПУ-2 М3 6440 У3б ТУ16-523.331-78	3	
SA1...SA3	Переключатель УП5311-С23; ТУ16-524.074-75	3	
	Выключатель КЕ-011 У3; ТУ16-526.407-79		
SB2,SB4	исп.2, толкатель черный, с	2	
SB1,SB3	исп.2, толкатель красный, с	2	
	Регулятор температуры пропорциональный ТЭ2П3, пределы регулирования -0°С...+40°С, монтаж щитовой; ТУ-25-02 (302.574180)-82	1	
	Арматура сигнальная~220.ТУ16-535.930-76		
HL1	Плафон красный АС-4402У2	1	
HL2	Плафон зеленый АС-4402З У2	1	
	Ящик 5Я (6Я,9Я)		
A1,QF1	Блок управления Б...5130-2674 УХЛ4		
KM1,KK1	ОЛХ.084.214	1	
A2,QF1	Блок управления БОУ5130-2074 УХЛ4Б		
KM1,KK1	ОЛХ.084.214	1	
SA1,SA2	Переключатель УП5311-С23; ТУ16-524.074-75	2	
	Выключатель КЕ-011 У3; ТУ16-526.407-79		
SB2,SB4	исп.2, толкатель черный, с	2	
SB1,SB3	исп.2, толкатель красный, с	2	
KV1...KV3	Реле РПУ-2М36 440 У3б ТУ16-523.331-78	3	

Поз. обозн.	Наименование	Кол	Примечание
	У механизма		
M1...M6,M9	Двигатель	7	учтено ТП-ОВ
EK1...EK6,EK9	Нагреватель	7	
	Щит 1Щ (2Щ)		
SF1	Выключатель автоматический АЕ2042М-100-00У3Б; ~220В, 4А, 3I ном; ТУ16-522.148-80	1	
KV1...KV6	Реле РПУ-2 М36440 У3б ТУ16-523.331-78	6	
SA1...SA3	Переключатель УП5311-С23; ТУ16-524.074-75	3	
	Выключатель КЕ-011 У3; ТУ16-526.407-79		
SB2,SB4	исп.2, толкатель черный, с	2	
SB1,SB3	исп.2, толкатель красный, с	2	
	Регулятор температуры пропорциональный ТЭ2П3, пределы регулирования -0°С...+40°С, монтаж щитовой; ТУ25-02 (302.594180)-82	1	
	Арматура сигнальная~220В; ТУ16-535.930-76		
HL1	Плафон красный АС-4402У2	1	
HL2	Плафон зеленый АС-4402З У2	1	
	Щит 3Щ (4Щ)		
SF1	Выключатель автоматический АЕ2042М-100-00У3Б	1	
	~220В, 4А, 3 I ном: ТУ16-522.148-80	1	

Диаграмма замыкания контактов ключа управления SA1... SA3

УП 5311 - С23У3								
Секции	Контакты		Положение рукоятки					
			-45°		0°		+45°	
	Л	П	Л	П	Л	П	Л	П
I	1	2					X	X
II	3	4	X	X				

Диаграмма замыкания контактов регулятора температуры

ТЭ2П3					
Обозначение цепи	0°С	ниже заданной	выше заданной		40°С
9-11	■				
7-5				■	

ГИП	Саланский		
НАЧ.ОТД.	Калганов		
ГА.ИНЖ.ОТД.	Пайкин		
ГА.СПЕЦ.	Хомяков		
РУК.ГР.	Родионова		
СТ.ИНЖ.	Назарова		
Н.КОНТР.	Толмачева		

ТП 503-1-65.87 АП

Вспомогательный корпус автотранспортного предприятия на 300 грузовых автомобилей

Стадия	Лист	Листов
Р	6	

Приточные системы А1...А6,А9. Схемы электрические, принципиальные управления (окончание)

Гипропромсельстрой г. Саратов

Прибязан

Инв. №

Копировал: Савина Сокл

Формат А2

Схема внешних проводок

Наименование параметра и место отбора импульса	Температура теплоносителя: до калорифера	Температура теплоносителя: после калорифера	Температура воздуха: в форкамере	Температура воздуха: после вентилятора	Температура воздуха: в помещении	Заслонка наружного воздуха	Клапан на трубопроводе обратного теплоносителя	Вентиль на трубопроводе промежуточного теплоносителя	Температура воздуха: приточного	Температура воздуха: наружного	Перепад давления на воздушной воде выброса	Температура промежуточного теплоносителя: до теплообменника	Температура промежуточного теплоносителя: после теплообменника	Давления: напорные патрубки насосов перекачки промежуточного теплоносителя		Пост дистанционного управления приточной системы
Обозначение монтажного чертежа	ТМ4-143-75		ТМ4-147-75	ТМ4-142-75	—	—	—	—	ТМ1-147-75	ТМ4-147-75		ТМ4-147-75	ТМ4-142-75	ТМ4-143-75	ТК4-5138-70	—
Позиция	2	2	SK2	1	3	4	МА1	МА2	МА3	7А	SK1	SP1	SK3	5	5	6	6	58

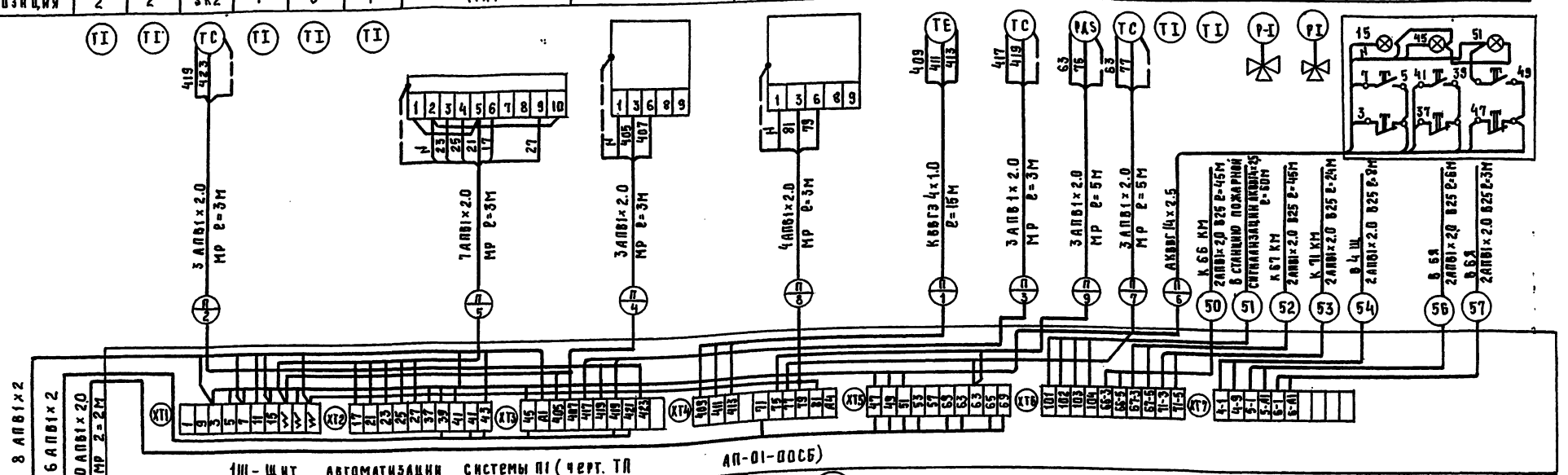

Обозначение	Наименование
	Заземляющий проводник электроустановки, присоединяемый к контуру заземления объекта
	Жила кабеля или провода используемая для зануления электроустановки

Поз. обозначение	Наименование	Кол.	Примечание
	Провод АПВ 380 сеч. 2,0 мм² ГОСТ 6323-79*	1144	М
	Кабель КВВГЭ 4×1.0 мм², ГОСТ 1508-78*Е	30	М
	Кабель АКВВГ 14×2.5 мм², ГОСТ 1508-78*Е	—	учтено ТП-ЭМ
	Металлорукав РЗ-Ц-Х-25, ТУ22-3988-77	58	М
	Труба ВВД (ПНД) 32 С ГОСТ 18599-83*	4	М
	Труба ПВХ-В-Р ЭП259 ТУ6-19-215-83	172	М

Знак** — только для П1 (1Щ)
□ — уточняется при привязке проекта

Б Схема расположения

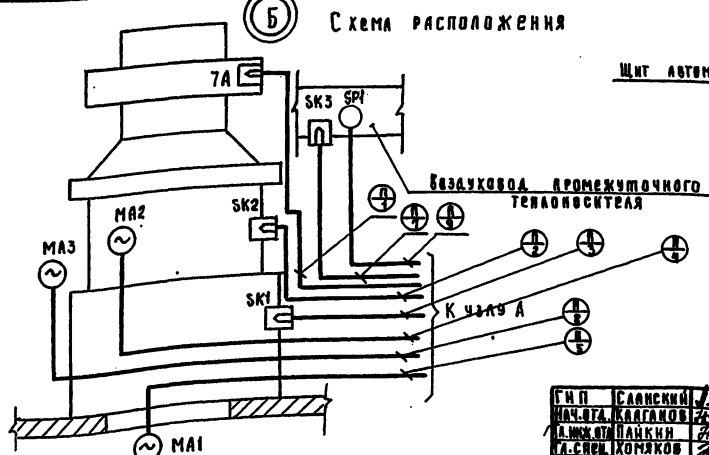

А Общий вид

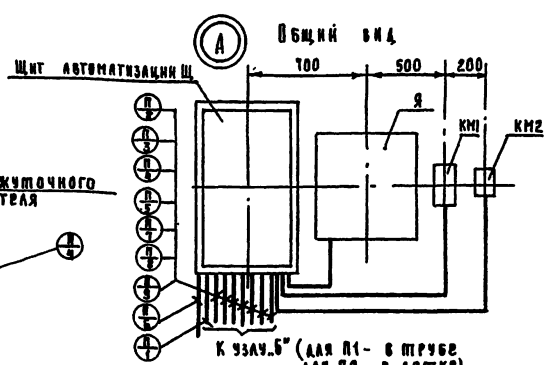

ГИП	Славский		
Нач. отд.	Калганов		
Гл. инж. отд.	Панкин		
Гл. спец.	Хомяков		
Рук. гр.	Родионова		
Ст. инж.	Назарова		
Н. контр.	Трамачева		

ТП-503-1-65.87 АП

Вспомогательный корпус автотранспортного предприятия на 300 грузовых автомобилей

Стадия	Лист	Листов
Р	7	

Приточная система П1 (П2). Схема внешних проводок. Узлы А, Б

ГИПРОПРОМСЕЛЬСТРОЙ г. Саратов

Привязан

Инв. №

Копировал: Савина

Формат А2

Наименование параметра и место отбора импульса	Температура приточного воздуха	Температура наружного воздуха	Температура теплоносителя	Клапан на теплоносителе после калорифера	Заслонка наружного воздуха	Температура наружного воздуха	Температура теплоносителя: до калорифера	Температура теплоносителя: после калорифера	Температура приточного воздуха	Температура воздуха в помещении	Пост дистанционного управления приточной системой
Обозначение монтажного чертежа	ТМ4-147-75	—	—	—	—	ТМ4-142-75	ТМ4-143-75	ТМ4-143-75	ТМ4-142-75	—	—
Позиция	ZA	SK1	SK2	MA2	MA1, MA3*	1	2	2	3	4	SB

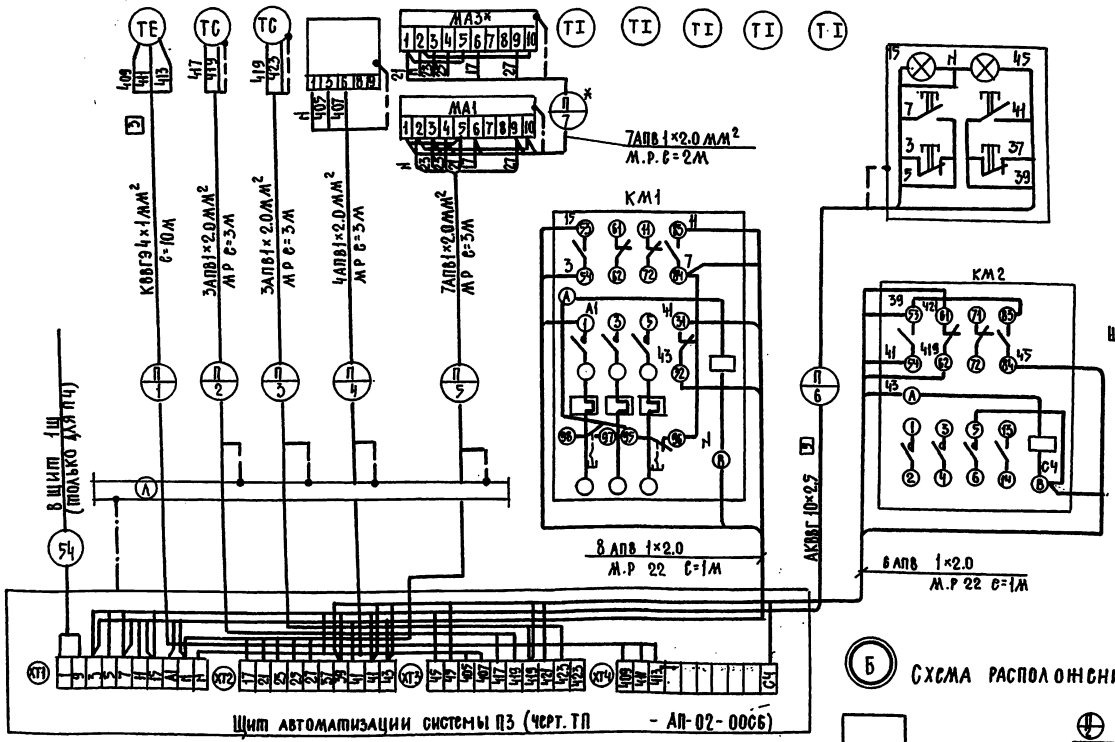

Поз. обозн.	Наименование	Кол.	Примечание
	Металлорукав Р3-Ц-Х22 ТУ3988-77	32	М
	Кабель КВВГЭ4×1.0мм² ГОСТ 1508-78* Е	20	М
	Кабель АКВВГ10×2.5мм² ГОСТ 1508-78* Е		Учтено ТП -ЭМ
	Провод АПВ 380 сеч. 2.0мм² ГОСТ 6323-79* Е	1266	М

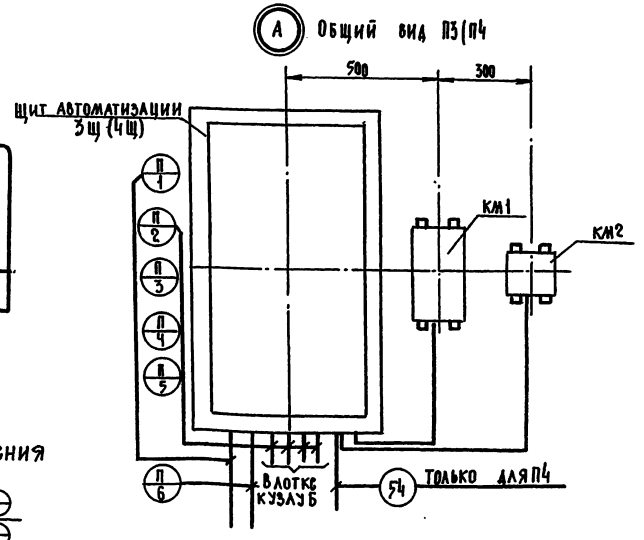

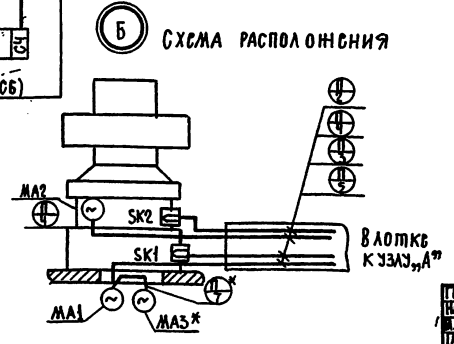

Обозначение	Наименование
	Зануляющий проводник электроустановки присоединяемый к контуру зануления объекта
	Жила кабеля или провода, используемая для зануления электроустановки

1 * - Только для П3
2. Позиции приборов и электроаппаратуры указаны по схеме автоматизации.
3. Проводку пучков проводов от лотка Л1 (учтено ТП -ЭМ) к средствам автоматизации выполнить в металлорукаве
4 — Демонтировать

ГИП	Сланский		08.87
Нач. отд.	Калганов		08.87
Вл. инж. отд.	Пайкин		08.87
Гл. спец.	Домяков		08.87
Рук. гр.	Родионова		08.87
Ст. инж.	Назарова		08.87
Н. контр.	Есина		08.87

ТП 503-1-65.87 - АП

Вспомогательный корпус автотранспортного предприятия на 300 грузовых автомобилей

Стадия	Лист	Листов
Р	8	

Приточная система П3(П4). Схема внешних проводок. Узлы „А", „Б".

Гипропромсельстрой г. Саратов

Привязан

Инв. №

Копировал: Несмеянова

Формат А2

Альбом IV

Типовой проект 503-1-65.87

Схема внешних проводок

Наименование параметра и место отбора импульса	Температура теплоносителя			Температура			Клапан наружного воздуха	Вентиль на теплоносителе после калорифера	Пост дистанционного управления
	до калорифера	после калорифера		наружного воздуха	приточного воздуха	воздуха в помещении			
Обозначение монтажного чертежа	тм4-143-77	тм4-143-77	тм4-147-77	тм4-142-77	тм4-142-77	—	—	—	—
позиция	2	2	SK3	1	3	4	MA1	MA2	SB

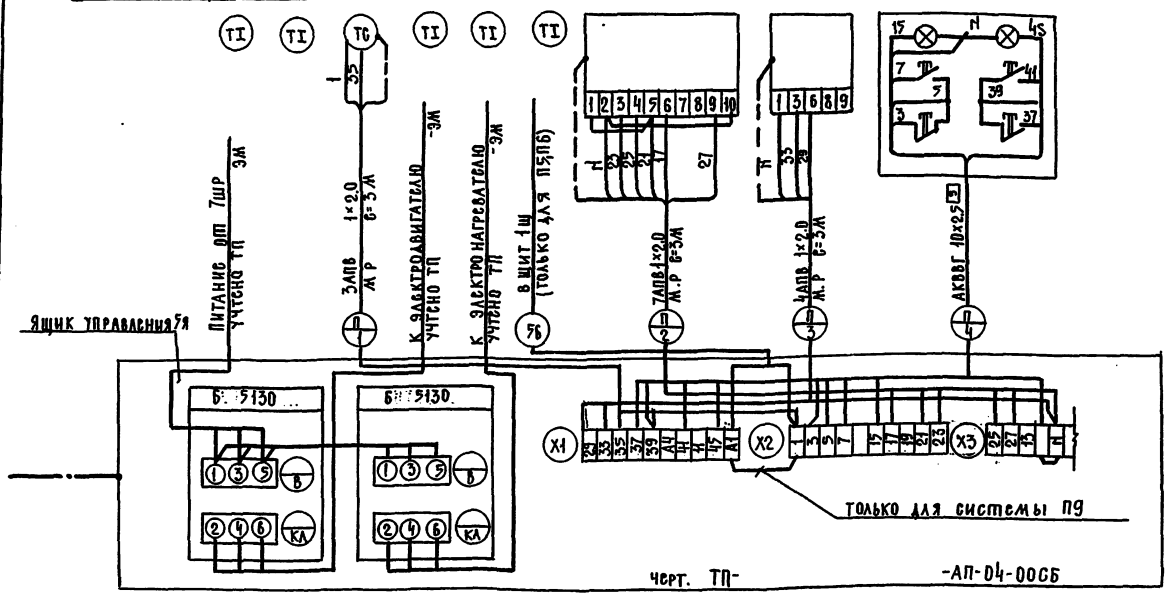

Поз обозначение	Наименование	Кол.	Примечание
	Провод АПВ 380/660 сеч.20мм² ГОСТ 6323-79*Е	1240	м
	Металлорукав Р3-Ц-Х22. ТУ 3988-77	27	м
	Кабель АКВВГ 10×2,5. ГОСТ 1508-78*Е		учтено ТП- 3м

Обозначение	Наименование
	Заземляющим проводник электроустановки. Присоединяемый к контуру заземления объекта
	Жила кабеля или провода, используемая для заземления электроустановки

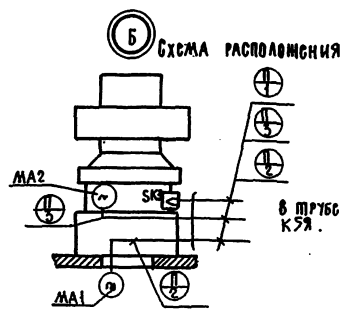

ГИП	Шанский		12.87	ТП 503-1-65.87	АП
Нач.отд.	Калганов		12.87		
Н.контр.	Цапкин		12.87		
Н.сект.	Хомяков		12.87	Вспомогательный корпус автотранспортного предприятий на 300 грузовых автомобилей	
Рук.гр.	Родионова		12.87		
Ст.инж.	Назарова		12.87		
					Стадия Р; Лист 9; Листов
Н.контр.	Пичачева		12.87	Приточная система П1(шифр) Схема внешних проводок	Гипропромсельстрой г.Саратов

Привязан

Инв.№

Копировал: Несмеянова

Формат А2

Схема электрическая управления

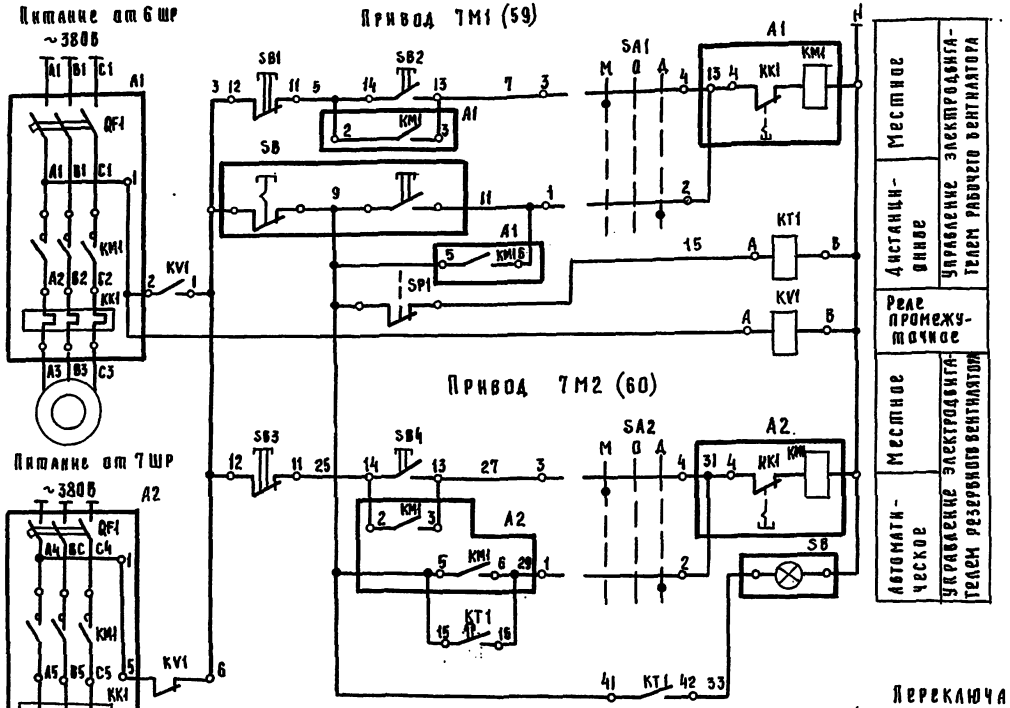

Схема подключения

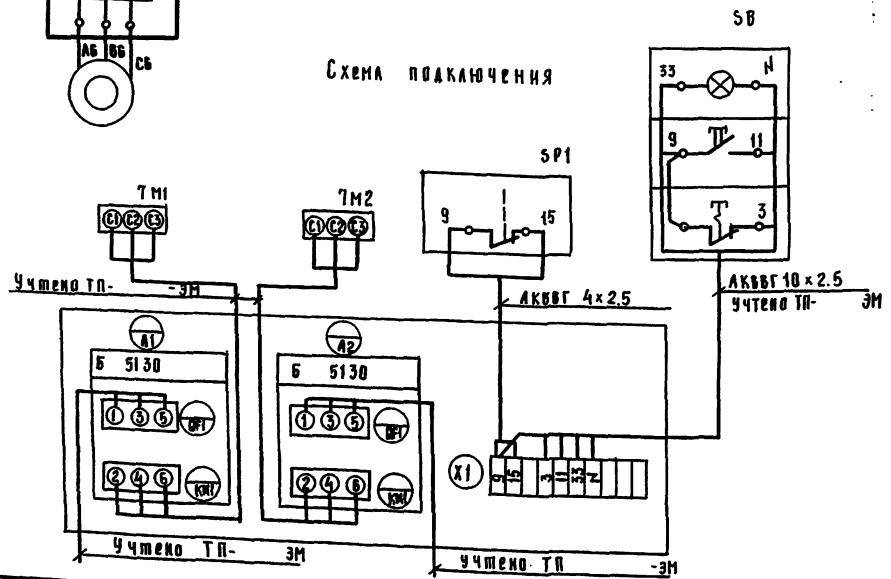

Переключателя SA1 (SA2)

УП 5311-С2393

№ секции	Номер контакта		Положение рукоятки -45° Местн. Л	-45° Местн. П	0 Откл. Л	0 Откл. П	+45° Дист. Л	+45° Дист. П
I	1	2					☒	☒
III	3	4	☒	☒				

Датчика-реле напора SP

ДН-2.5

Обозначение контакта	Напор в воздуховоде кПа 0.04	0.05	2.5
1-2			

Поз. обозн.	Наименование	Кол.	Примечание
	У механизма		
7М1	Двигатель		учтено ТП-
7М2		2	-ВВ
	Ящик 7Я (59я)		
А1, А2.	Блок управления Б. 5130-2414 УХЛ4		
КА, В, РТ	ОЛХ. 084.214 - 86	2	
КУ1	Реле РПУ-2М36 220 У3Б		
	ТУ16 -523.331-78		
SA1, SA2	Переключатель УП5311-С23; ТУ16-524.874-75	2	
	Выключатель КЕ-ОП 93; ТУ16-526.407-79		
SB2, SB4	исп.2, толкатель черный, с	2	
SB1, SB3	исп.2, толкатель красный, с	2	
КТ1	Реле РВП72-3221 0094 ТУ16-523.472-79	1	
	На месту		
SB	Пост управления ПКУ15-21.131-54У2		
	ТУ16.526.333-83	1	
SP1	Датчик-реле напора ДН-2.5; пределы		
	уставок 0.04... 2,5 кПа	1	

Марка поз	Обозначение	Наименование	Кол.	Масса ед. кг	Примечание
		Материалы			
		Кабель АКВВГ4×2.5			
		ГОСТ 1508-78*Е	40	М	
		Кабель АКВВГ10×2.5			учтено ТП
		ГОСТ 1508-78*Е	—		-ЭМ

ГИП	Салинский		ТП-503-1-65.87 АП
Нач. отд.	Калганов		
В. инж. пр.	Байкин		
Гл. спец.	Хомяков		Вспомогательный корпус автотранспортного предприятия на 300 грузовых автомобилей
Рук. гр.	Родионов		
Ст. инж.	Назарова		Стадия Р; Лист 18; Листов
			Вентиляторы. Приводы 7М1; 7М2 (59; 60). Схемы: электрическая принципиальная управления, подключения
Н. контр.	Пламачева		Гипропромсельстрой г. Саратов

Привязан

Инв. №

Копировал: Савина

Формат А2

Альбом IV

Типовой проект 503-1-65.87

Привод 24(25)

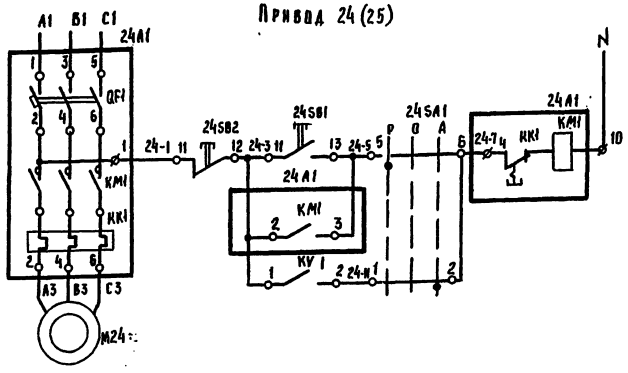

Питание ~380В	
Местное	Управление электродвигателем вентиляторов воздушной завесы
Автоматическое	

Диаграмма замыкания контактов ключа 24(25)SA1

УП5312-С29У3								
	Контакты		Положение рукоятки					
			−45°		0		+45°	
			ручное		откл.		автом.	
	Л	П	Л	П	Л	П	Л	П
I	1	2					X	X
II	3	4					X	X
III	5	6	X	X				
IV	7	8	X	X				

Поз обозначение	Наименование	Кол.	Примечание
	У механизма		
M24(M25)	Двигатель	1	Учтено ТП-
			-0В
	Ящик 24Я		
24(25)A1	Блок управления Б 5130-2974УХЛ4		
	ОЛХ. 084.214-86	2	
24SA1	Переключатель УП5312-С29У3		
25SA1	ТУ16-524.074-75	2	
	Выключатель КЕ-011У3 ТУ46-526.407-79		
24(25)SB1	исп.2, толкатель черный, с	2	
24(25)SB2	исп.2, толкатель красный, с	2	
KV1	Пускатель магнитный ПМЛ111004В ~220В		
	ТУ16, 649.001-83	1	
SF1	Выключатель автоматический		
	АЕ2042М-100-00У3Б ~220В, 4А, 3I ном		
	ТУ16-522.148-80	1	
	По месту		
24YA	Механизм исполнительный	1	Учтено ТП- 0В
24SK	Датчик температуры камерный		
	биметаллический ДТКБ-53 0...30°С	1	

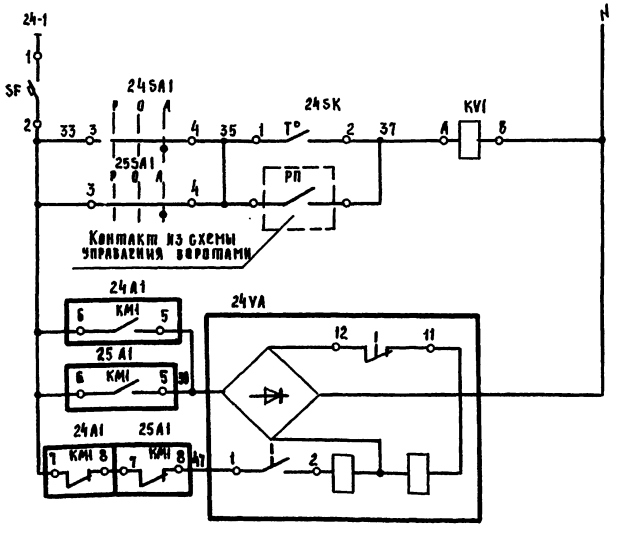

Питание ~220В	
Датчик температуры	
Открытие	Селекоидный вентиль на трубопроводе обратного теплоносителя
Закрытие	
В схему управления вентиляторами завесы М24; М25	

Диаграмма замыкания контактов регулятора температуры 24SK

ДТКБ-53	
Обозначение контакта	Температура воздуха в помещении 0°С *С 30°С
Т°	

* определяется при настройке

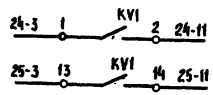

Схема составлена для завес с приводами 24,25 и применима для завес с приводами 26,27; 43,44,45,46

ГИП	Саликский		
Нач. отд.	Калганов		
Гл. инж. отд.	Найкин		
Гл. спец.	Хомяков		
Рук. гр.	Родионова		
Инженер	Гурова		
Н. контр.	Голмачева		

ТП 503-1-65.87 -АП

Вспомогательный корпус автотранспортного предприятия на 300 грузовых автомобилей

Стадия	Лист	Листов
Р	11	

Воздушная завеса. Приводы 24 (25...27,43...46). Схема электрическая принципиальная управления

Гипропромсельстрой г. Саратов

Привязан

Инв. №

Копировал: Савина

Формат А2

Схема внешних проводок

Наименование параметра и место отбора импульса	Вентилятор	Температура	Трубопровод обратного теплоносителя	Вентилятор	Температура	
		в зоне ворот		25 м	трубопровода прямого теплоносителя	трубопровода обратного теплоносителя
Обозначение монтажного чертежа	—	ТМ4-41-73		—	ТМ4-143-75	ТМ4-143-75
Позиция	—	SK	YA	—	2	2

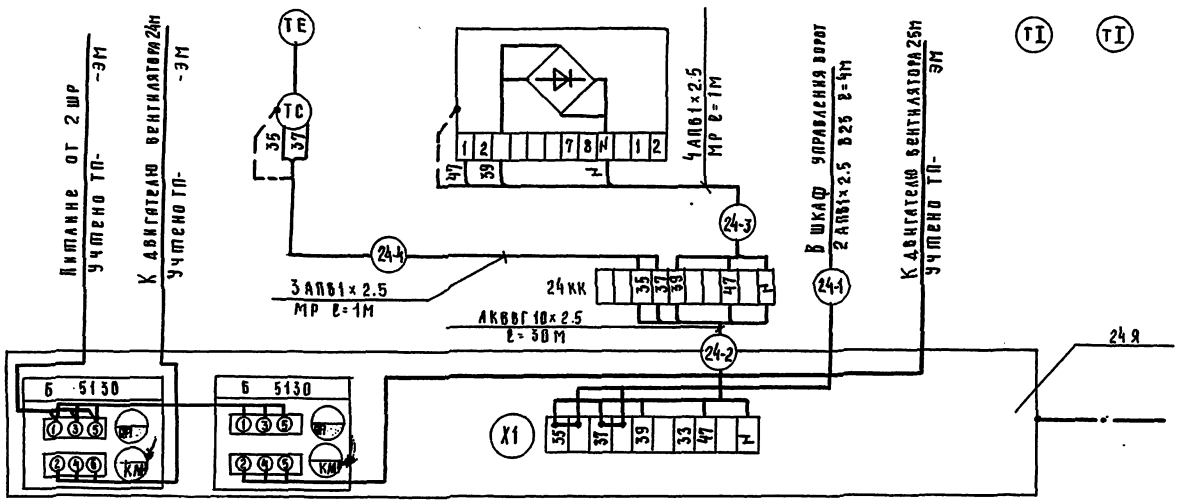

Марка, поз.	Обозначение	Наименование	Кол.	Масса ед. кг.	Примеч.
		Провод АПВ 1×2.0-380			
		ГОСТ 6323-79*Е	12		М
		Кабель АКВВГ 10×2.5			
		ГОСТ 1508-78* Е	120		М
		Труба ПВХ-В-Р ЭП25У			
		ТУ6-19-215-83 -	16		М
		Металлорукав РЗ-Ц-Х22			
		ТУ-3988-77	8		М

Обозначение	Наименование
	Заземляющий проводник электроустановки, присоединяемый к контуру заземления объекта
	Жила кабеля или провода, используемая для заземления электроустановки

Схема автоматизации

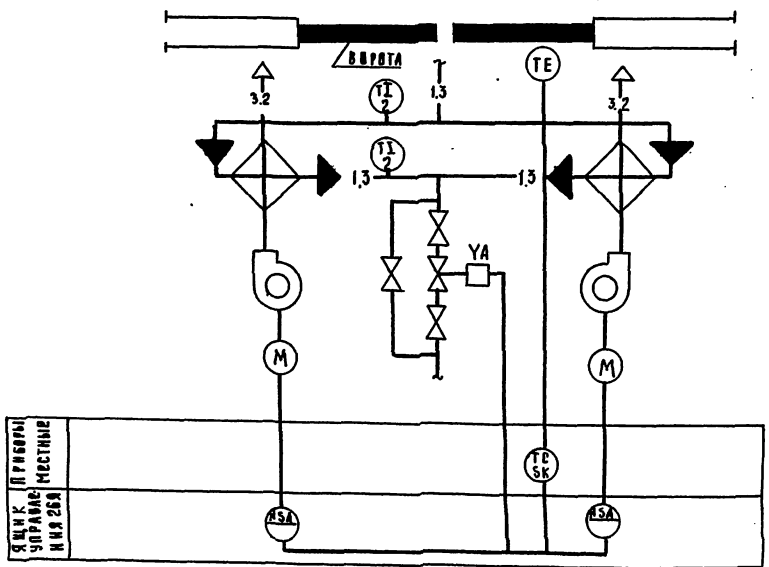

Таблица применения

Приводы	Ящик	Питание от	Ящик ворот	Номера кабелей			
26.27	26Я	2 ШР	35	26-1	26-2	26-3	26-4
24.25	24Я	2 ШР	34	24-1	24-2	24-3	24-4
45.46	45Я	3 ШР	42	45-1	45-2	45-3	45-4
43.44	43Я	3 ШР	41	43-1	43-2	43-3	43-4

1. Схема выполнена для завесы с приводами 24.25 и применима для завес с приводами 26.27; 43.44; 45.46.
2. Схему расположения см. лист 14.

ГИП	Салинский		
Нач. отд.	Калганов		
Гл. инж. пр.	Майкин		
Гл. спец.	Хомяков		
Рук. гр.	Родионова		
Инж.	Гурова		
Н. контр.	Тюмачева		

ТП 503-1-65.87 - АП

Вспомогательный корпус автотранспортного предприятия на 300 грузовых автомобилей

Стадия: Р | Лист: 12 | Листов:

Воздушная завеса. Приводы 24 (26...27, 43...46). Схемы автоматизации, внешних проводок

ГИПРОПРОМСЕЛЬСТРОЙ г. Саратов

Привязан

Инв. №

Копировал: Савина

Формат А2

Альбом IV

Типовой проект 503-1-65.87

Схема электрическая принципиальная управления
Привод 36 (37)

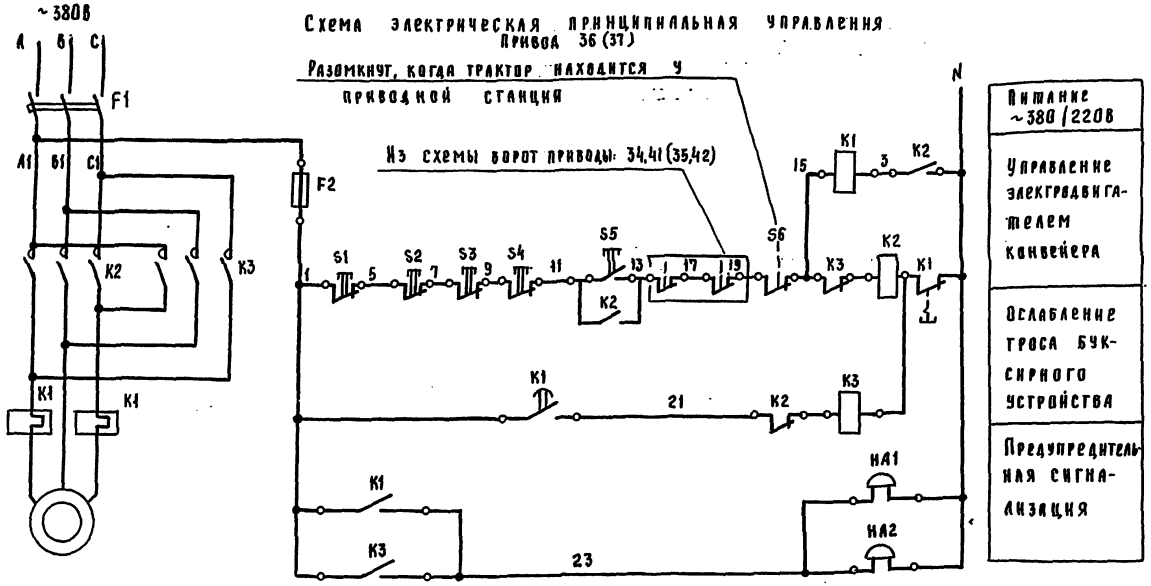

Поз. обозначение	Наименование	Кол.	Примечание
	Аппаратура по месту		
S1... S3	Пост ПКЕ-212-1У3		
	ТУ16-526.216-78	3	
S6	Выключатель путевой ВПК-1110У2	1	учтено ТП-тх
HA1, HA2	Звонок М3-1 ~220В	2	
	Пульт 36Я (37Я)		
F1	Автомат АП50-3МТ	1	
F2	Предохранитель ПРС-6-П	1	
K2, K3, K1	Пускатель магнитный ПМЕ-214	1	комплектно
	Кнопка управления КЕ011У3		с конвейером
S4	С красным толкателем	1	учтено ТП-
S5	С черным толкателем	1	-тх

Схема подключения

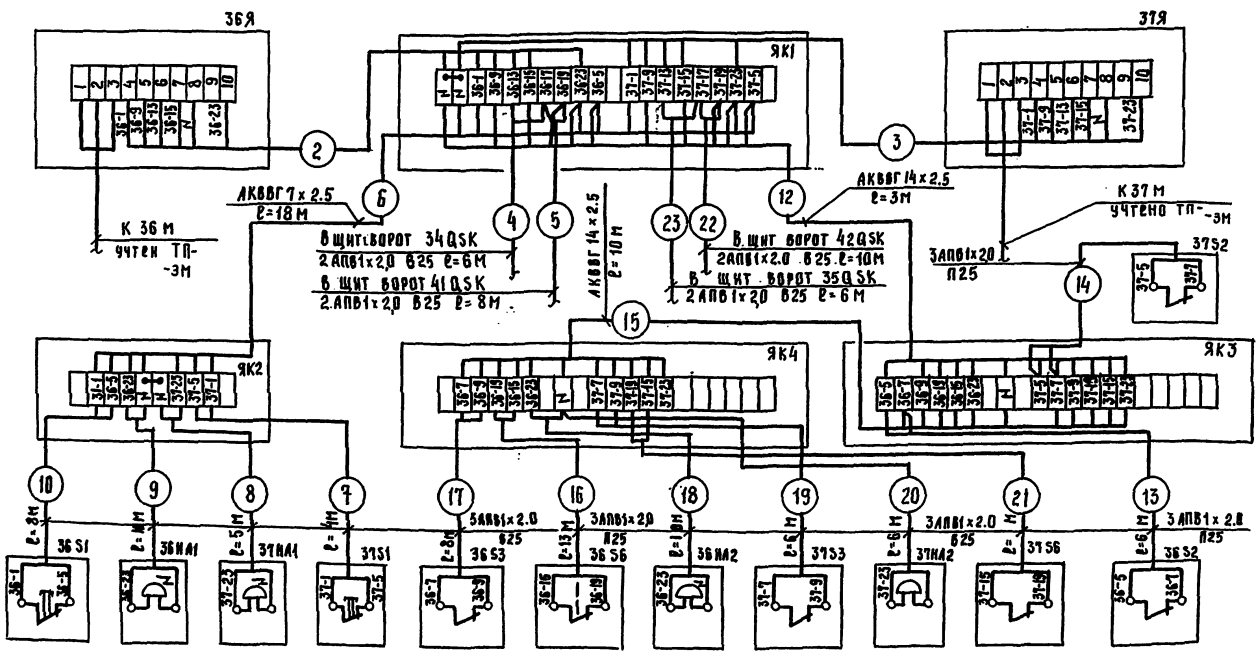

Привязан

Инв. №

ГИП	Сланский		05.87
Нач.отд.	Калганов		05.87
Гл.инж.отд.	Пайкин		05.87
Гл.спец.	Хомяков		05.87
Рук.гр.	Родионова		05.87
Ст.инж.	Назарова		05.87
Н.контр.	Толмачева		05.87

ТП 503-1-65.87 -АП

Вспомогательный корпус автотранспортного предприятия на 300 грузовых автомобилей

Стадия	Лист	Листов
Р	13	

Конвейеры ВПГ 5537. Привод 36(37)
Схемы: электрическая принципиальная управления, подключения

ГИПРОПРИМСЕЛЬСТРОЙ г. Саратов

Копировал: Савина Сол

Формат А2

Инв. № подл. | Подпись и дата | Взам. инв. №

Альбом IV

Типовой проект 503-1-65.87

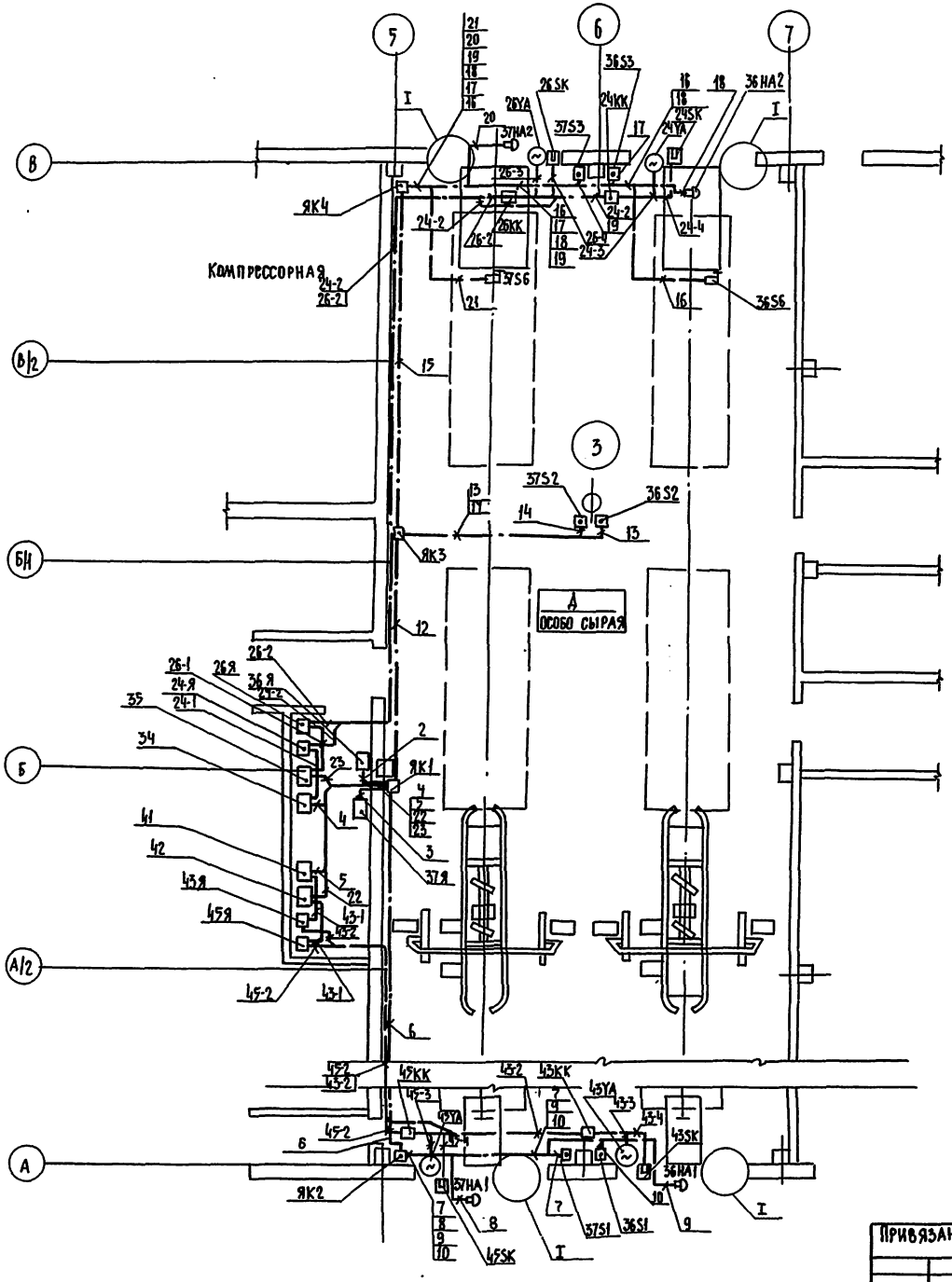

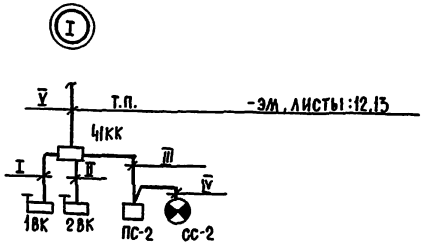

(I) – Схема расположения для ворот с приводом 41 для приводов 42,34,35 - схема аналогична и соответствует схеме внешних соединений тип.пр. серии 1.435-11 вып.1 лист 1.435-11.01.920.000СБ

Марка поз.	Обозначение	Наименование	Кол.	Масса ед. кг.	Примечание
		Материалы			
		Провод АПВ 1×2,0-			
		-380 ГОСТ 6323-79*Е	535	м	
		Кабель АКВВГ 14×2,5			
		ГОСТ 1508-78* Е	18	м	
		Кабель АКВВГ 10×2,5			
		ГОСТ 1508-78* Е	18	м	
		Труба ПВХ-В-Р ЭП25У			
		ТУ6-19-215-83	130	м	
		Труба ПВД (ПНП) 32С			
		ГОСТ 18599-83	35	м	
		Металлорукав Р3-Ц-Х22			
		ТУ22-3988-77	32	м	

ГИП	Сланский		08.87
НАЧ.ОТД.	Калганов		08.87
Н.ИНН.ОТД.	Пайкин		08.87
ГЛ.СПЕЦ.	Хомяков		08.87
РУК.ГР.	Родионова		08.87
Н.КОНТР.	Полначева		08.87

ТП 503-1-65.87 -АП

Вспомогательный корпус автотранспортного предприятия на 300 грузовых автомобилей

Стадия	Лист	Листов
Р	14	

Конвейеры ОПТ-5537 приводы 36 (37). Схема расположения

Гипропромсельстрой г. Саратов

Привязан

Инв. №

Копировал: Несмеянова

Формат А2

Альбом IV

Типовой проект 503-1-65.87

Схема электрическая принципиальная

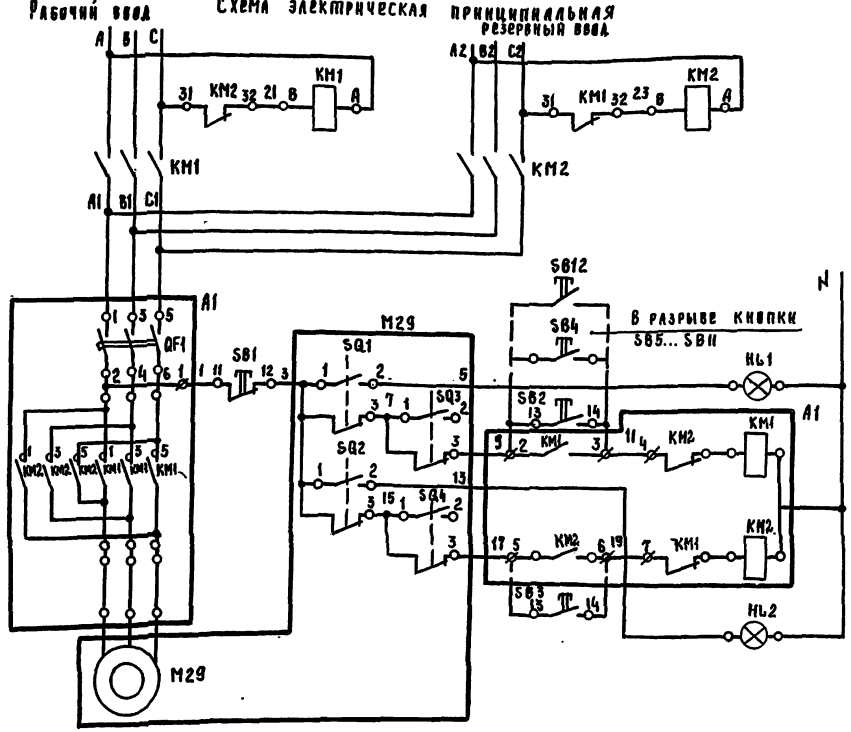

Схема подключения

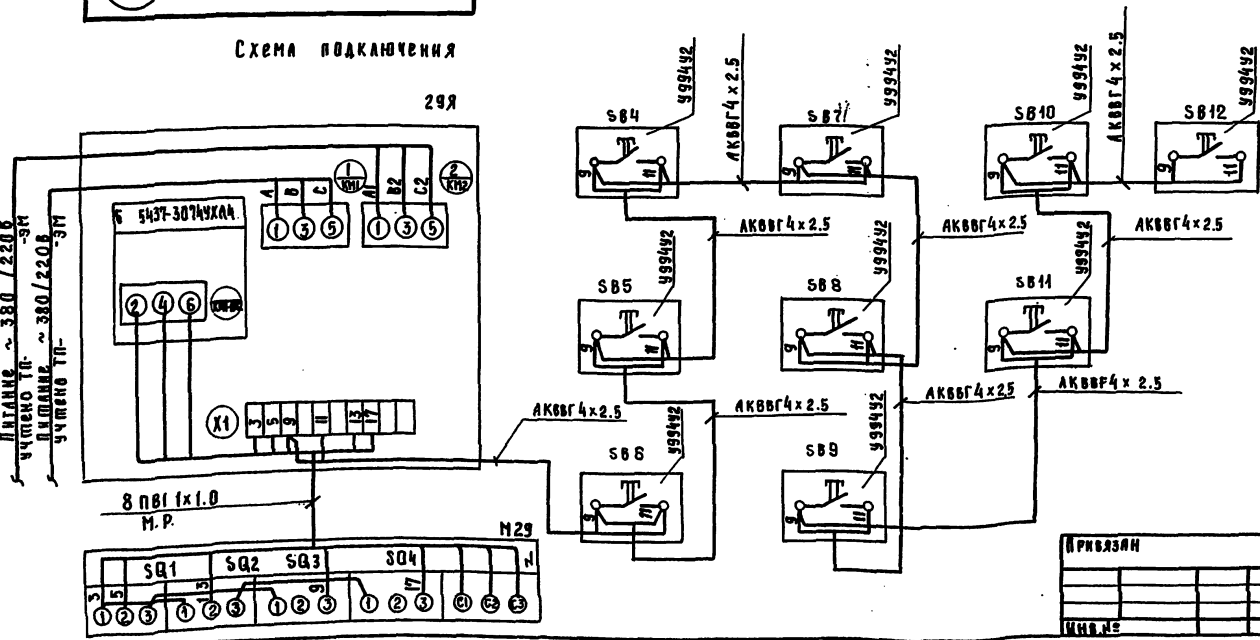

Кнопки SB4... SB12 установить в протяжные коробки У994У2, защитив толкатель стеклом.

Диаграмма замыкания контактов конечных выключателей SQ1... SQ4

Обозначение конечных выключателей	Обозначение контактов	Положение задвижки: Закрыта	Открыта
SQ1	1-2		
	1-3		
SQ2	1-2		
	1-3		
SQ3	1-2		
	1-3		
SQ4	1-2		
	1-3		

Поз. обозн.	Наименование	Кол	Примечание
	У механизма		
M29	Двигатель АОА-12-4У3; 380В; 0, 18 кВт	1	комплект задвижки 30ч906бр
	Блок конечных выключателей		
	Ящик 29Я		
A1, QF1,	Блок управления Б 5437-3074УХЛ4		
KM1, KM2	ОЛХ. 084.214	1	
KM1,	Пускатель ПМЛ-110104 ~380В		
KM2,	ТУ16-644-001-83	2	
	Выключатель КЕ-011 У3; ТУ16-526.407-79		
SB2, SB3	ИСП.2, толкатель черный, С	2	
SB1	ИСП.2, толкатель красный, С	1	
HL1, HL2	Арматура сигнальная ~220В, ТУ16-535.930-76		
	плафон зеленый АС4202У2	2	
	По месту		
SB4...	Кнопка КМЕ-4210У3, красный, С		
... SB12	ТУ16-526. 094-78	9	

Марка поз.	Обозначение	Наименование	Кол.	Масса ед. кг	Примечание
		Изделия заводов ГЭМ			
		Коробка протяжная			
		У994У2, ТУ36-2415-81	9		
		Материалы			
		Кабель АКВВГ 4×2.5			
		ГОСТ 1508-78* Е	150	м	
		Провод ПВ1 1×1.0-			
		-380 ГОСТ 6323-78*Е	40	м	
		Металлорукав Р3-Ц-Х22			
		ТУ22-3988-77	5	м	

Для варианта в легких металлических конструкциях.

Гип	Сланский		
Нач.отд.	Калганов		
Гл.инж.отд.	Пайкин		
Гл.спец.	Хомяков		
Рук.гр.	Родионова		
Ст.инж.	Назарова		
Н.контр.	Толмачева		

ТП 503-1-65.87 АП

Вспомогательный корпус автотранспортного предприятия на 300 грузовых автомобилей

Стадия	Лист	Листов
Р	15	

Задвижка. Привод 29. Схемы электрическая принципиальная управления, подключения

ГИПРОПРОМСЕЛЬСТРОЙ г. Саратов

Привязан

Инв.№

Копировал: Савина Сад Формат А2

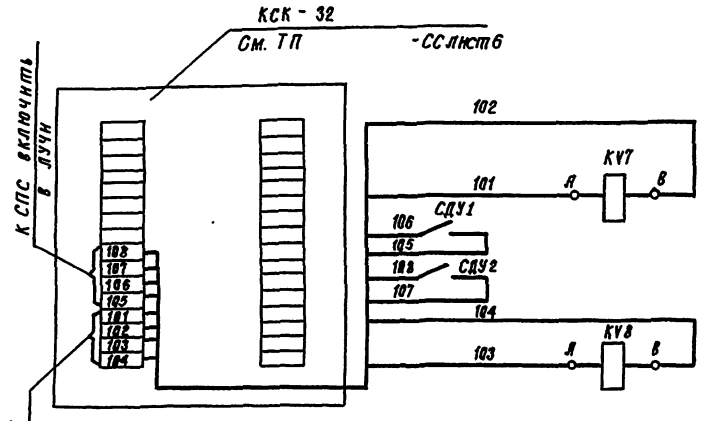

Луч №1	Шиномонтажный уч-к; Уч-к замены шин
Луч №5	Уч-к окраски; Уч-к приготовления лакокрасок;
Контакты в схемы управления вентиляционными системами	
Схема управления электродвигателем вытяжного вентилятора В1 (В2, В3) Приводы: 67(66,71)	

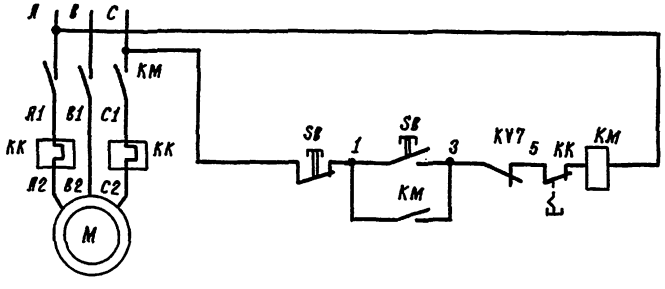

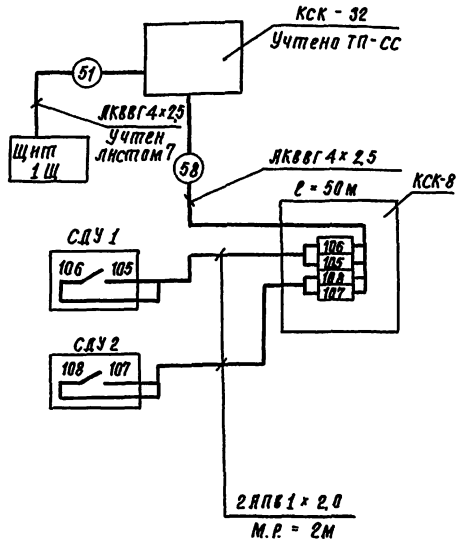

Перечень элементов

Поз. обозн.	Наименование	Кол.	Примечание
	Щит 1Щ		
КУ7, КУ8	Реле промежуточное РПУ2 - ▭	2	

▭ Уточняется при привязке проекта

Спецификация

Поз. обозн.	Наименование	Кол.	Примечание
	Кабель АКВВГ 4х2,5 ГОСТ 1508-78*Е	50	м
	Провод АПВ 380/660 сеч. 2,0 мм²	3	м
	Металлорукав РЗ-Ц-Х 22		
	ТУ 22-2988-77	6	м
	Коробка клеммная КСК-4	1	

ГИП	Слянский		08.87	ТП 503-1-65.87	АП
Нач. отд.	Калганов		08.87		
Гл. инженер	Панкин		08.87	Вспомогательный корпус автотранспортного предприятия на 300 грузовых автомобилей.	
Гл. спец.	Хомяков		08.87		
Рук. гр.	Родионова		08.87		
Привязан					Стадия: Р; Лист: 16; Листов:
Инв. №		Н. контр.	Родионова	08.87	Отключение вентиляции при пожаре. Схема электрическая принципиальная.

ГИПРОПРОМСЕЛЬСТРОЙ г. Саратов

Копировал: Сидорова

Формат А2

План на отм. 0000

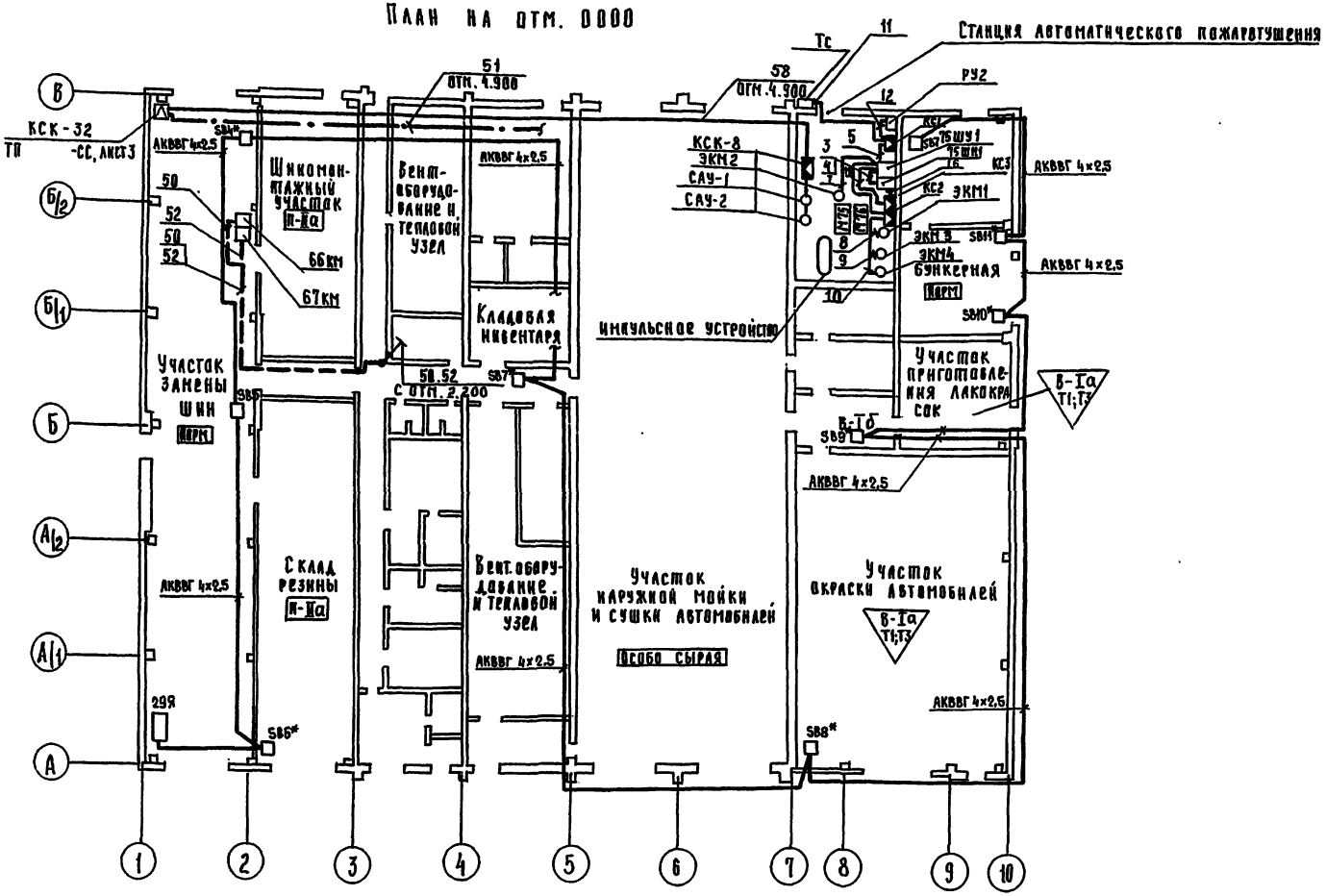

План на отм. 2,700

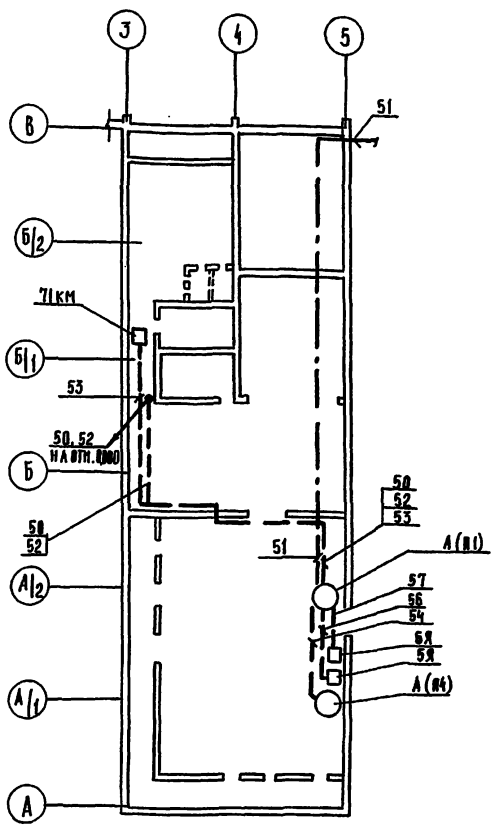

Данный лист рассматривать с листами 7, 16

* Только для варианта в легких металлических конструкциях

ГИП	Славский			ТП 503-1-65.87	АП
Нач. отд.	Калганов				
Гл. инж. отд.	Майкен				
Гл. спец.	Хомяков			Вспомогательный корпус автотранспортного предприятия на 300 грузовых автомобилей	
Рук. гр.	Родионова				
Привязан					Стадия Р; Лист 17; Листов
Инв. №		Н. контр.	Калганов	Отключение вентиляции при пожаре. Схема расположения.	Гипропромсельстрой г. Саратов

Копировал: Савина

Формат А2

Альбом IV

Типовой проект 503-1-65.87

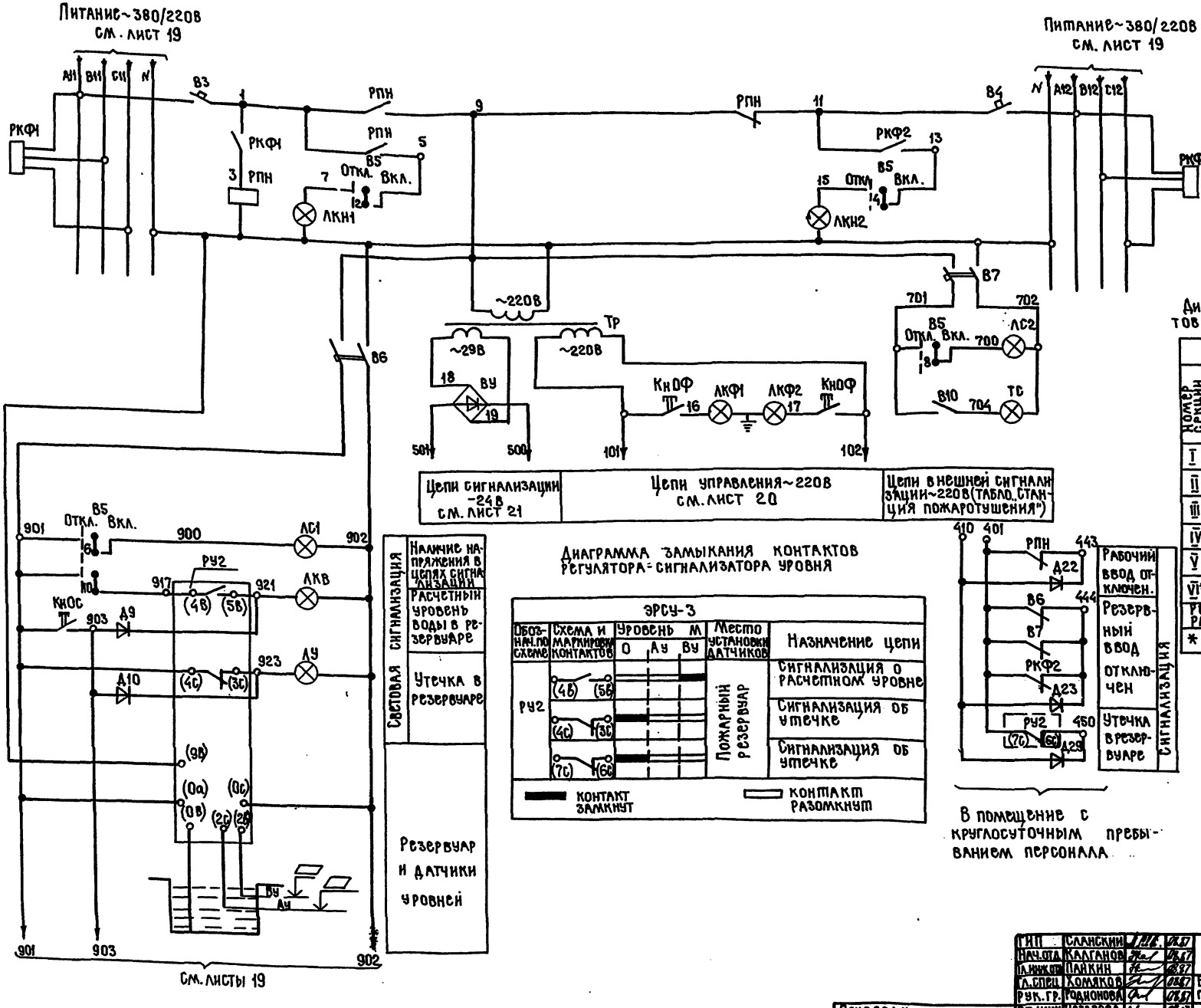

Диаграмма замыкания контактов регулятора-сигнализатора уровня

ЭРСУ-3						
Обозначение по схеме	Схема и маркировка контактов	Уровень М			Место установки датчиков	Назначение цепи
		О	Ау	Ву		
РУ2	(4в) (5в)				Пожарный резервуар	Сигнализация о расчетном уровне
	(4с) (3с)					Сигнализация об утечке
	(7с) (6с)					Сигнализация об утечке

Контакт замкнут — Контакт разомкнут

Диаграмма замыкания контактов ключа управления В5

УП5313-Ж322						
Номер секции	Номер контакта		Положение рукоятки			
			-45°		+45°	
	Л	П	Л	П	Л	П
I	1*	2	X			X
II	3*	4	X			X
III	5*	6	X			X
IV	7*	8	X			X
V	9*	10	X			X
VI*	11	12	X			X
Режим работы			Отключено		Включено	

* - не используется.

Заполняется при привязке

ГИП	Сланский		08.87
Нач.отд.	Калганов		08.87
Гл.инж.отд.	Пайкин		08.87
Гл.спец.	Хомяков		08.87
Рук.гр.	Родионова		08.87
Ст.инж.	Назарова		08.87
Н.контр.	Толмачёва		08.87

ТП 503-1-65.87 -АП

Вспомогательный корпус автотранспортного предприятия на 300 грузовых автомобилей

Стадия	Лист	Листов
Р	18	

Станция противопожарного водоснабжения. Принципиальная электрическая схема шкафа шуч. типа ЯА и 9001М-0004А

ГИПРОПРОМСЕЛЬСТРОЙ г. Саратов

Привязан

Инв. №

Копировал: Махн Махначёва

Формат А2

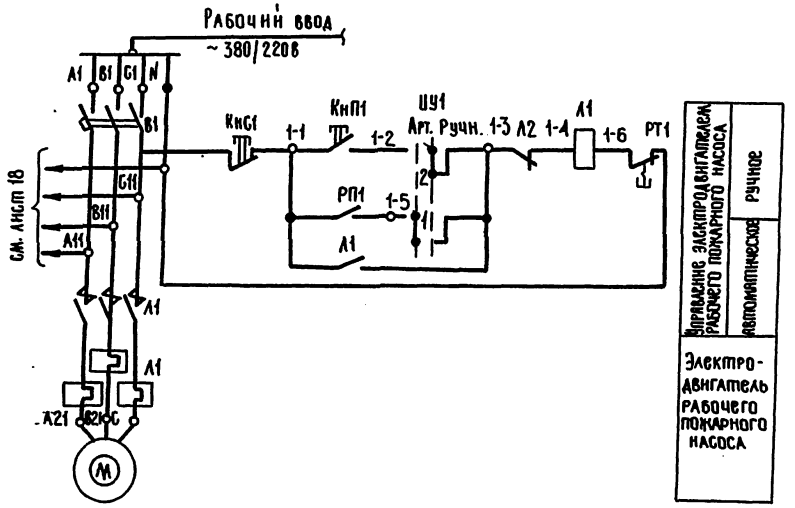

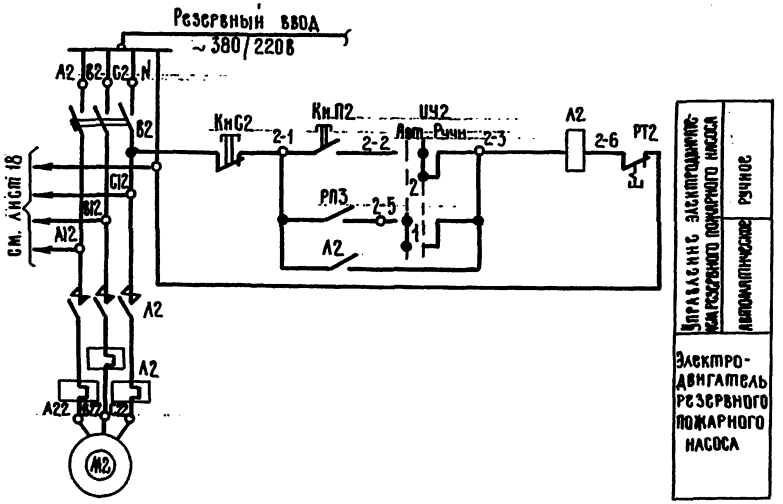

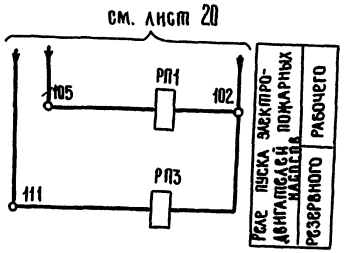

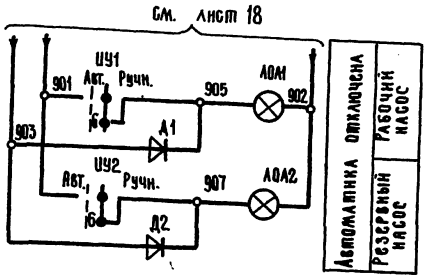

В помещение с круглосуточным пребыванием персонала

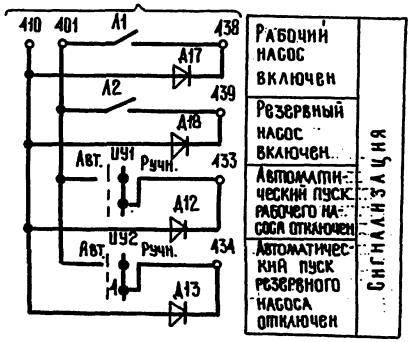

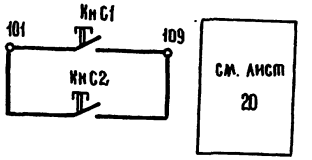

Диаграмма замыкания контактов избирателей управления УУ1, УУ2

УП5312-Ж86

Секция	Контакт	Положение рукоятки −45°	Положение рукоятки +45°
	Л	Л	Л
I	1 2	X	X
II	3 4	X	X
III	5 6	X	X
I-II	7 8	X	X
Вид управления		Авт.	Ручн.

* - не используется

ГИП	Саакский		08.87	ТП 503-1-65.87 АП	
Нач.отд.	Кадганов		08.87		
Гл.инж.пр.	Кайкин		08.87	Вспомогательный корпус автотранспортного предприятия на 300 грузовых автомобилей	
Гл.спец.	Томяков		08.87		
Рук.гр.	Родионова		08.87		Стадия: Р; Лист: 19; Листов:
Ст.инж.	Назарова		08.87	Системы противопожарного водоснабжения. Принципиальная электрическая схема шкафа ШН1 типа ШН5901А-4174	ГИПРОПРОМСЕЛЬСТРОЙ г.Саратов
Н.контр.	Голмачева		08.87		

Привязан

Инв. №

Копировал: Ильичева

Формат А2

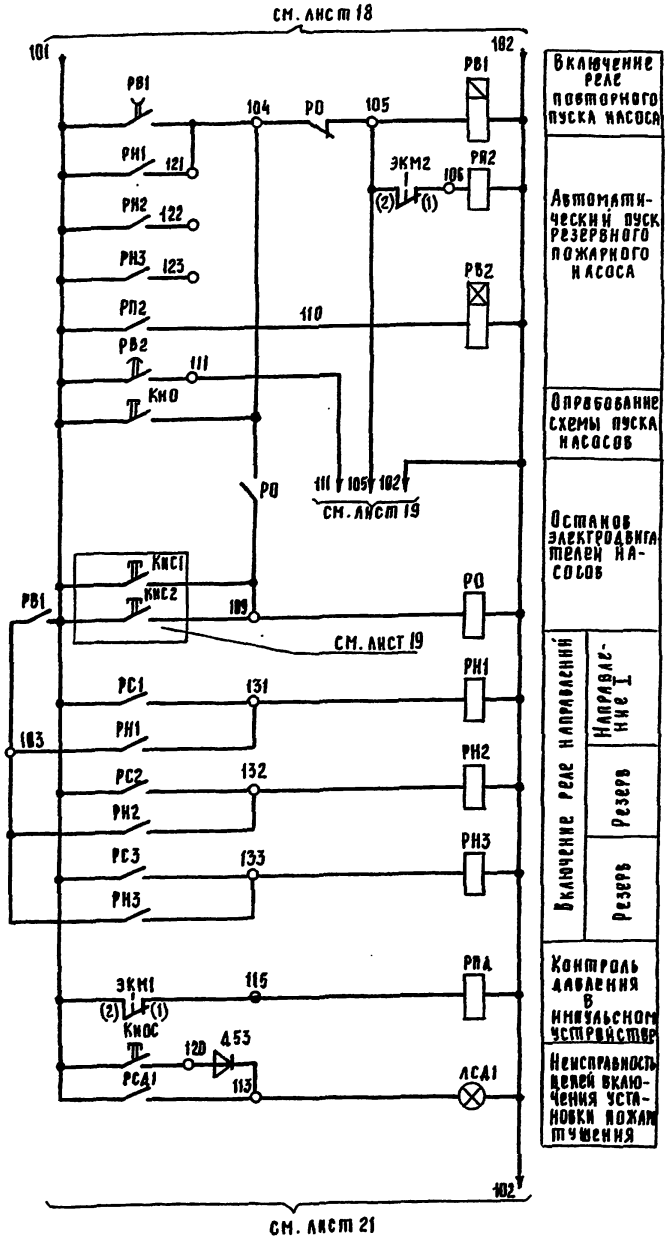

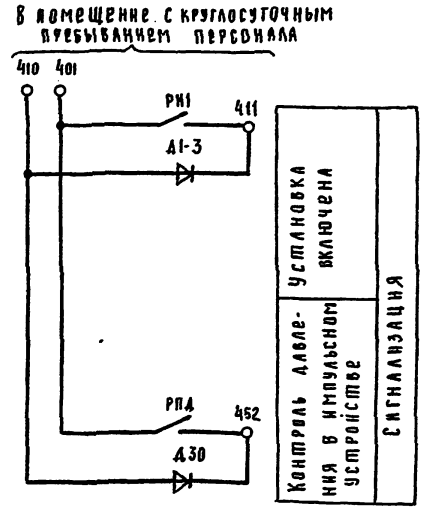

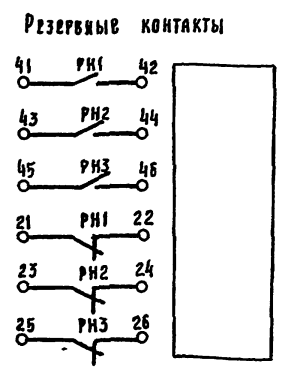

Диаграмма замыкания контактов электроконтактных манометров

Обозначение по схеме	Схема и маркировка контактов	Давление, МПа	Место установки	Назначение цепи
ЭКМ2	(2) (1)		Напорный трубопровод насосного агрегата	Автоматическое включение резервного насоса
ЭКМ1	(2) (1)		Импульсное устройство	Контроль давления

ЭКМ-1Б-16

— Контакт замкнут — Контакт разомкнут

Рабочее давление в импульсном устройстве — МПа

Заполняется при привязке

ГИП	Саинский			ТП 503-1-65.87 АП	
Нач. отд.	Калганов				
Гл. инж. пр.	Лайкин				
Гл. спец.	Хомяков			Вспомогательный корпус автотранспортного предприятия на 300 грузовых автомобилей	
Рук. гр.	Родионов				
Ст. инж.	Назарова				Стадия Р; Лист 20; Листов
Н. контр.	Галанчева			Станция пожаротушения. Принципиальная электрическая схема шкафа ШУЗ ЯМН 5201-0284.	Гипропромсельстрой г. Саратов

Привязан

Инв. №

Копировал: Савина

Формат А2

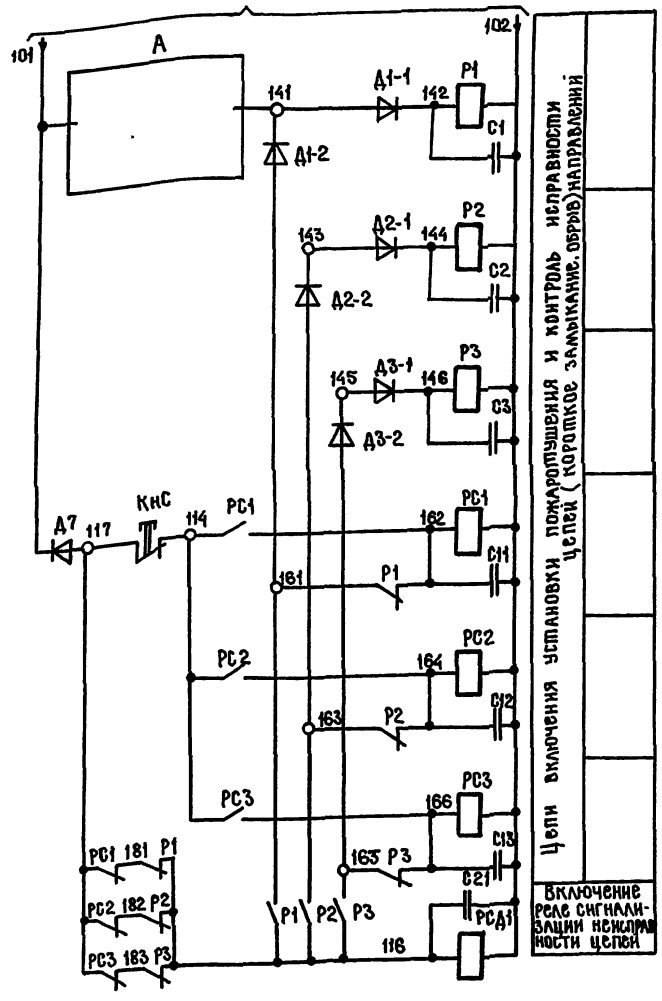

Поз. обозначение	Наименование	Кол	Примечание
	Перечень элементов к листам 20,21		
	Аппаратура, установленная в шкафу ШУ1		
	типа ЯАЦ9001М-0004А		
РВ1	Реле времени пневматическое	1	~220В
	РВП 72-3222УЧ ТУ16-523.472-79		ВВ 1С
РВ2	Реле времени пневматическое	1	~220В
	РВП72-3221УЧ ТУ16-523.472-79		ВВ10С
РС1..РС3	Реле промежуточное РПУ4-313	7	~220В
Р1..Р3	ТУ16-523.534-77		
РСД1			
РН1..РН3	Реле промежуточное РПЛ4004 с приставкой ПКЛ-2204 ТУ16.523.554-78	3	~220В
РП2	Реле промежуточное РПЛ2204	3	~220В
РО, РПД	ТУ16.523.554-78		
КнО	Выключатель кнопочный КЕ011У3	1	Исп.1, толкатель
	ТУ16-526.407-79		чёрный
КнС	Выключатель кнопочный КЕ011У3	1	Исп.2, толкатель
	ТУ16-526.407-79		чёрный
КСД	Переключатель ПТИ-М	1	Угловой штепсельный разъём
	ТУ25.08.116-77		
С1..С3, С21	Конденсатор МБГО-2-400-1-II	7	400В
С11..С13	ОЖО.462.023 ТУ. ОЖО.462.124ТУ		
Д7	Диод кремниевый Д226Б	8	
Д30	ЩБ3.362.002ТУ1		
Д26			
Д53, Д54			
Д1-3, Д3-3			
Д1-1..Д3-1	Диод кремниевый КД 105Г	6	
Д1-2..Д3-2	ТР3. 362.060 ТУ1		
ЛСД	Арматура светосигнальная АМЕ	1	-24В
	ТУ 16.535.582-76		цвет молочный
ЛСД1	Арматура светосигнальная АМЕ	1	~220В
	ТУ16.535.582-76		цвет молочный

Поз. обозначение	Наименование	Кол	Примечание
	Аппаратура, устанавливаемая по месту		
ЭКМ2	Манометр ЭКМ-1У-16 ТУ25.02.31-75	4	
ЭКМ3			
ЭКМ4			
ЭКМ1			
Д	Диод КД105Б ТР3.362.050ТУ1	▱	

▱ — заполняется при привязке

Диаграмма замыкания контактов электроконтактных манометров

ЭКМ-19-16				
Обозначение по схеме	Схема и маркировка контакта	Давление, МПа	Место установки	Назначение цепи
ЭКМ3, ЭКМ4	(2) (1) (3)		Импульсное устройство	Автоматический пуск установки

■ — контакт замкнут ▭ — контакт разомкнут

Рабочее давление в импульсном устройстве — ▱ МПа
Переключение замыкающего контакта при давлении: Реле 0,1 МПа
Разность давлений переключения контактов — минимальная

Узел А

Включение установки от электроконтактных манометров, устанавливаемых на импульсном устройстве

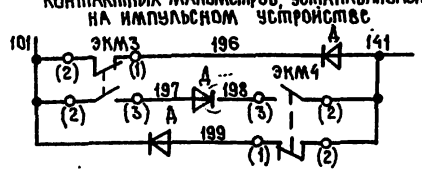

В цепи включения установки пожаротушения

ГИП	Сланский		08.87
Нач.отд.	Калганов		08.87
Гл.инж.отд.	Пайкин		08.87
Гл.спец.	Хомяков		08.87
Рук.гр.	Родионова		08.87
Ст.инж.	Назарова		08.87
Н.контр.	Толмачёва		08.87

ТП 503-1-65.87 АП

Вспомогательный корпус автотранспортного предприятия на 300 грузовых автомобилей.

Стадия	Лист	Листов
Р	21	

Станция противопожарного водоснабжения. Принципиальная электрическая схема. Шкафа ШУ1 типа ЯАЦ9001М-0004А.

ГИПРОПРОМСЕЛЬСТРОЙ г. Саратов

Привязан

Инв. №

Копировал: Махн Махначёва

Формат А2

Инв. № подл. | Подпись и дата | Взам. инв. №

Альбом IV

Типовой проект 503-1-65.87

Поз. обозначение	Наименование	Кол.	Примечание
	Перечень элементов к листу 18		
	Аппаратура, установленная в шкафу ШУ1		
	типа ЯАН9001М-0004А		
РПН	Пускатель ПМЛ1100У3 с приставкой	1	
	ПКЛ2204-220В ТУ16.526.437-78		
В3,В4	Выключатель автоматический А63МУ3	2	
	Jр-10А, Jотс-2Jн ТУ16.522.110-74		
В6,В7	Выключатель автоматический АП50-2МТУ3	2	
	Jр-4А, Jотс-3.5Jн ВК1П ТУ16-522.066-75		
РКФ1	Реле контроля трёхфазного напряжения	2	
РКФ2	ЕЛ-10-1У3 ~380В ТУ16-523.579-79		
В5	Переключатель универсальный УП5313-Ж322	1	
	ТУ16.524.074-75		
КнОС	Выключатель кнопочный КЕ012У3	1	исп1, толкатель
	ТУ16.526.407-79		чёрный
КнОФ	Выключатель кнопочный КЕ011У3	1	исп1, толкатель
	ТУ16-526.407-79		чёрный
Тр	Трансформатор ОСМ-0.63У3-220/220/29В	1	
	ТУ16-513.461-78		
ВУ	Диод Д242А а АО.336206ТУ	4	
Д9,Д10,Д22	Диод кремниевый Д226Б	5	
Д23,Д29	Щ63.362.002ТУ1		
ЛУ	Арматура светосигнальная АМЕ	1	цвет молочный
	ТУ16.535.582-76		~220
[illegible]	Арматура светосигнальная АМЕ	7	цвет зеленый
ЛКФ1, ЛКФ2	ТУ16.535.582-76		~220В
ЛС1, ЛКВ			
	Аппаратура, устанавливаемая по месту		
В10	Выключатель 0-1-04-6/220	1	
	ГОСТ7397-76*Е		
С	Указатель световой СУП-МУ2	1	
	ТУ36-101-82		
РУ2	Блок релейный	1	входит в комплект
			ЭРСУ-3
Д1..Д3	Датчики		$L_1=L_2=L_3=0.6$м входит
			в комплект ЭРСУ-3

Поз. обозначение	Наименование	Кол.	Примечание
	Перечень элементов к листу 19		
	Аппаратура, устанавливаемая в шкафу		
	ЩН1 типа ШОИ5901М-4174		
В1,В2	Выключатель автоматический А3716Ф	2	
	J125А К3N2 Jотс 1600А ТУ16-522.028-74		
Л1,Л2	Пускатель магнитный ПМА6200 И-220В	2	
	Jнэ=80А ВК232Р ТУ16-526.391-79		
РП1,РП3	Пускатель магнитный ПМЛ1100У3	2	
	~220В ТУ16.526.437-78		
ЦУ1,ЦУ2	Переключатель универсальный УП5312-Ж86	2	
	ТУ16.524.074-75		
КнП1	Выключатель кнопочный КЕ011У3	2	исп.2, толкатель
КнП2	ТУ16-526.407-79		чёрный
КнС1	Выключатель кнопочный КЕ011У3	2	исп.2, толкатель
КнС2	ТУ16-526.407-79		красный
Д1,Д2,Д12	Диод кремниевый Д226Б	6	
Д13,Д17,Д18	Щ63.362.002ТУ1		
ЛОА1	Арматура светосигнальная АМЕ	2	цвет молочный
ЛОА2	ТУ16.535.582-76		~220В
	Аппаратура, устанавливаемая по месту		
М1,М2	Электродвигатель 4А200М2У3 Р=22 квт.	2	

▱ - заполняется при привязке

ГИП	Сланский		
Нач.отд.	Калганов		
Гл.инж.отд.	Пайкин		
Гл.спец.	Хомяков		
Рук.гр.	Родионова		
Ст.инж.	Назарова		
Гл.контр.	Толмачёва		

ТП 503-1-65.87 -АП

Вспомогательный корпус автотранспортного предприятия на 300 грузовых автомобилей.

Стадия	Лист	Листов
Р	22	

Станция противопожарного водоснабжения. Перечень элементов принципиальных схем.

ГИПРОПРОМСЕЛЬСТРОЙ г. Саратов

Привязан

Инв. №

Копировал: Махначёва

Формат А2

Альбом IV

Типовой проект 503-1-65.87

Маркировка кабеля	Трасса: Начало	Трасса: Конец	Проход через трубу: Маркировка	Проход через трубу: Условный проход	Проход через трубу: Длина, м	Проход через трубу: Протяжный ящик	Кабель по проекту: Марка	Кабель по проекту: Количество кабелей, число и сечение жил, напряжение	Кабель по проекту: Длина, м	Кабель проложен: Марка	Кабель проложен: Количество кабелей, число и сечение жил, напряжение	Кабель проложен: Длина, м
	Рабочий ввод	Шкаф 75ШН1	Проектирует									
	Резервный ввод	75ШН1										
1	Шкаф 75ШН1	Эл.двигатель 75М1										
2	75ШН1	75М2										
3	75ШН1	75ШУ1		ПВХ-ЭП20У	1		АПВ	8(1х2,0), 380 В	8			
4	75ШН1	75ШУ1		ПВХ-ЭП20У	1		АПВ	9(1х2,0), 380 В	10			
5	75ШУ1	Коробка КС1					АКВВГ	(10х2,5), 660 В	8			
6	75ШУ1	КС2					АКВВГ	(5х2,5), 660 В	7			
7	75ШУ1	Манометр ЭКМ2		ПВХ-ЭП20У / ПВХ-ЭП20У	4 / 3		ПВ1	3(1х1,0), 380 В	12			
8	КС2	ЭКМ1					ПВ1	3(1х1,0), 380 В	2			
9	КС2	ЭКМ3					ПВ1	4(1х1,0), 380 В	2			
10	КС2	ЭКМ4					ПВ1	4(1х1,0), 380 В	2			
11	75ШУ1	Табло Тс		ПВХ-ЭП20У	3		АВРГ	(3х2,5), 660 В	25			
12	КС1	Блок РУ2					ПВ1	2(1х1,0), 380 В	1			
13	КС1	Резервуар										
	Монтаж перемычек в шкафах						ПВ1	(1х1,0), 380 В	6			
	Монтаж связей в ящике ЯУ1						ПВ1	(1х1,0), 380 В	14			
14	Шкаф 75ШН1	Коробка КС3		ПВХ-ЭП20У	1		АПВ	5(1х2,0), 380 В	6			
15	Шкаф 75ШУ1	Коробка КС3		ПВХ-ЭП20У	1		АПВ	5(1х2,0), 380 В	6			
16	Коробка КС3	В помещение с круглосуточным пребыванием персонала										

Сводка кабелей и проводов

Число жил, сечение, напряжение	Марка: ПВ1		АПВ	АВРГ	АКВВГ
(1х1,0), 380 В	40				
(1х2,0), 380 В			32		
(3х2,5), 660 В				25	
(5х2,5), 660 В					10
(10х2,5), 660 В					10

Сводка труб, муфт и контргаек

Наименование	Обозначение по ГОСТ, ТУ	Количество
Труба ГОСТ 3262-75*	15х2,5	5 м
	40х3,0	4 м
Труба винипластовая	ПВХ-ЭП20У	10 м
ТУ6-19-215-83		
Труба полиэтиленовая	ПВД 20С	4 м
ГОСТ 18599-83		

Заполняется при привязке

ГИП	Сланский		08.87
Нач.отд.	Калганов		08.87
Гл.инж.отд.	Пайкин		08.87
Гл.спец.	Хомяков		08.87
Рук.гр.	Родионова		08.87
Ст.инж.	Назарова		08.87
Н.контр.	Толмачева		08.87

ТП 503-1-65.87 АП

Вспомогательный корпус автотранспортного предприятия на 300 грузовых автомобилей

Стадия	Лист	Листов
Р	23	

Станция противопожарного водоснабжения. Кабельный журнал совмещенный с трубозаготовительной ведомостью

ГИПРОПРОМСЕЛЬСТРОЙ г. Саратов

Привязан

Инв. №

Копировал Евстегнеева

формат А2

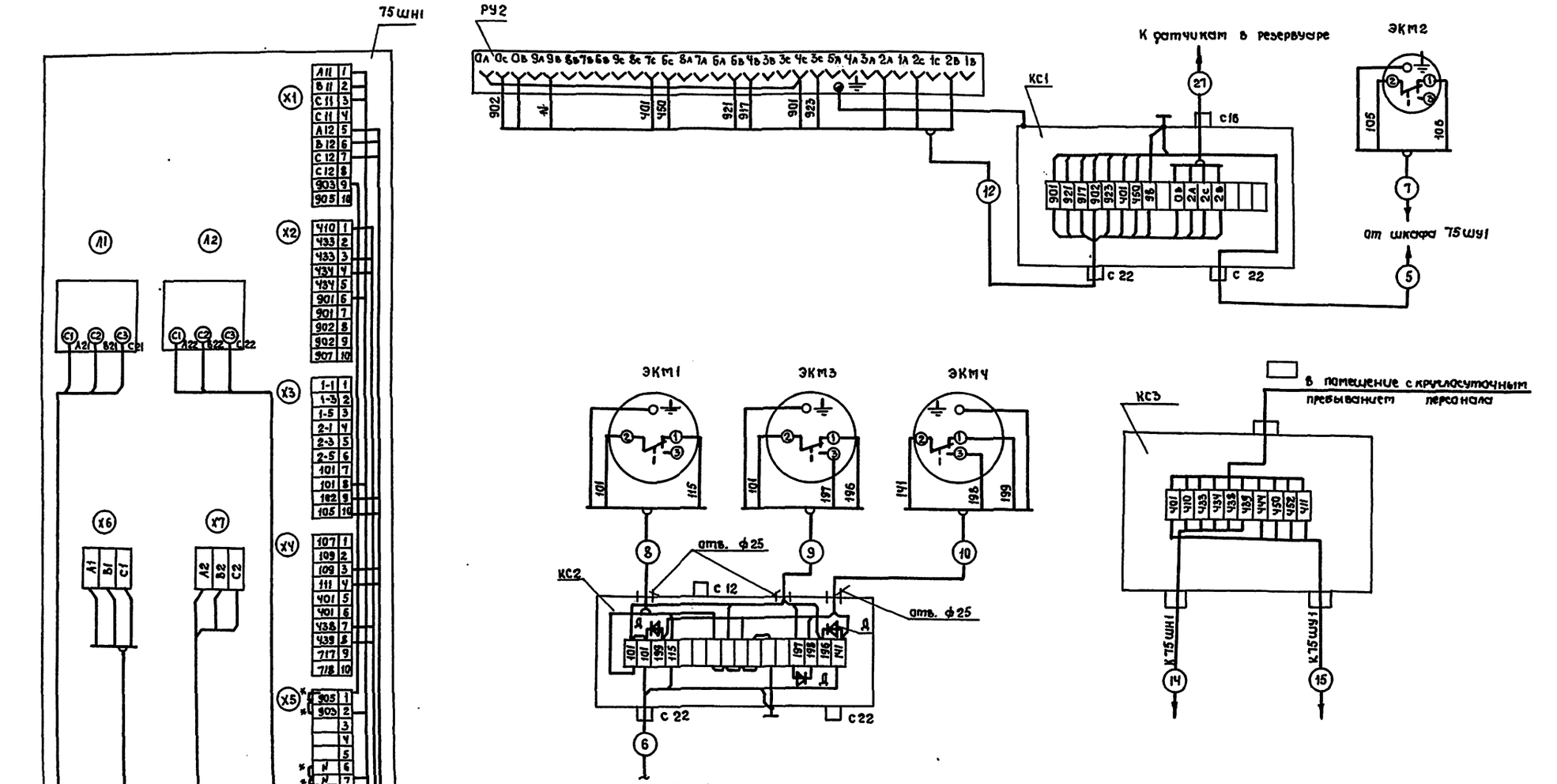

1*. Дополнительно занятый свободный зажим.

2. Монтаж перемычек и дополнительных соединений внутри ящика ЯУ1 выполнить проводом ПВ1. сечением 1,0 мм².

ГИП	Сазонский		05.87	ТП-503-1-65.87 -АП
Нач. отд.	Камланов		05.87	Вспомогательный корпус автотранспортного предприятия на 300 грузовых автомобилей
Гл. инж.	Пайкин		05.87	
Гл. спец.	Хомяков		05.87	
Рук. гр.	Родионова		05.87	Стадия: Р; Лист: 24; Листов:
Ст. инж.	Назарова		05.87	
Н. контр.	Толмачева		05.87	Станция противопожарного водоснабжения. Схема подключения. — ГИПРОПРОМЭЛЕКТРОЙ г. Саратов

Привязан

Инв. №

Копировал Ильичева

Формат А2

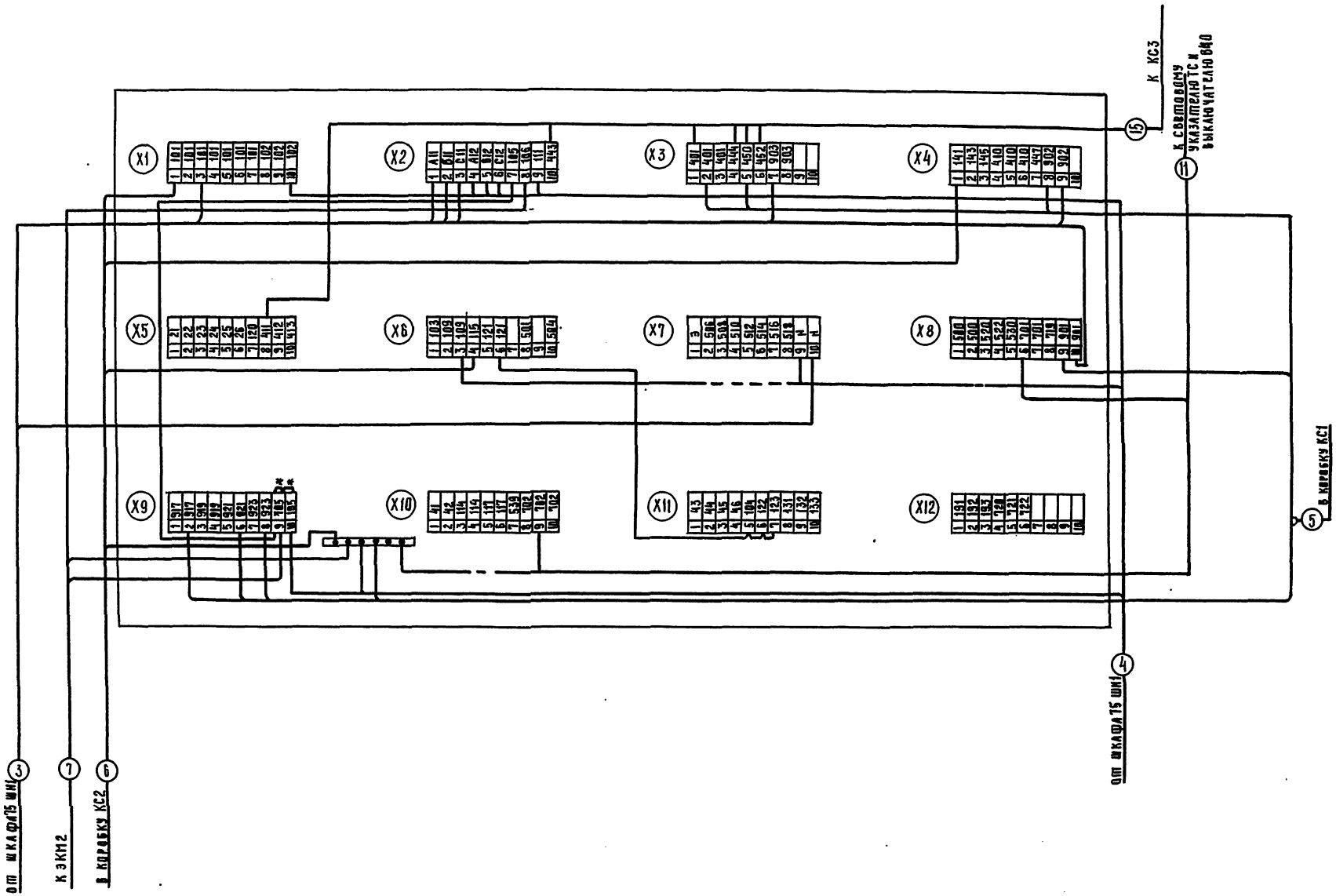

1. Монтаж перемычек выполнить проводом ПВ1 сечением 1,0 мм².

2.* Дополнительно занятый свободный зажим

ГИП	Саянский		06.87
Нач. отд.	Клаганов		06.87
Гл. инж.	Кайкин		06.87
Гл. спец.	Хомяков		06.87
Рук. гр.	Родионова		06.87
Ст. инж.	Назарова		06.87
Н. контр.	Толмачева		06.87

Привязан

Инв. №

ТП 503-1-65.87 АП

Вспомогательный корпус автотранспортного предприятия на 300 грузовых автомобилей

Стадия	Лист	Листов
Р	25	

Станция противопожарного водоснабжения. Схема подключения шкафа ШУ 1 типа ЯАН 9001М-0004А

ГИПРОПРОМСЕЛЬСТРОЙ г. Саратов

Копировал: Савина Сад

Формат А2

Типовой проект 503-1-65.87 Альбом IV

Ведомость рабочих чертежей основного комплекта СС

Лист	Наименование	Примечание
1	Общие данные. Схема расположения устройств связи и сигнализации	
2	План на отм. 0.000	
3	План на отм. 0.000	
4	План на отм. 0.000 (вариант в легких металлических конструкциях)	
5	План на отм. 0.000 (вариант в легких металлических конструкциях)	
6	Схема подключений	

Ведомость ссылочных и прилагаемых документов

Обозначение	Наименование	Примечание
	Прилагаемые документы	
СС.СО	Спецификация оборудования	Альбом VII
СС.ВМ	ВМ по рабочим чертежам	Альбом VIII
	основного комплекта	
	марки СС.	

Условные обозначения

ПТС-10 Аппарат телефонный диспетчерской связи

Прибор громкоговорящей связи

Сеть производственной громкоговорящей связи

Громкоговоритель рупорный.

Коробка ответвительная в сети пожарной сигнализации

1/2 Извещатель ИП-104/1 с указанием номера луча и извещателя

6/16 Извещатель пожарный ручной ИПР с указанием номера луча и извещателя

Реле с искробезопасным входом РИ-2

КСК-8 Коробка соединительная

Типовой проект разработан в соответствии с действующими нормами и правилами и предусматривает мероприятия, обеспечивающие взрывную, взрывопожарную и пожарную безопасность при эксплуатации здания.

Главный инженер проекта [подпись] /Сланский/

Общие указания

Данный раздел проекта разработан согласно технологическому заданию и в соответствии с требованиями следующих документов:

- Пожарная автоматика зданий и сооружений," СНиП 2.04.09-84;
- „Рекомендации по выбору и применению технических средств„ пожарной и охранно-пожарной сигнализации, ВНИИПО МВД СССР
- „Правила производства и приемки работ установки охранной, пожарной и охранно-пожарной сигнализации", ВСН25-09.68-85 и других нормативных материалов.

Проектом предусмотрены устройства административно-хозяйственной телефонной связи, диспетчерской и производственной громкоговорящей связи, радиофикации и пожарной сигнализации.

Сигнал тревоги передается на концентратор сигнально-пусковой ППС-3 емкостью 20 лучей

Электропитание оборудования связи и сигнализации осуществляется от сети переменного тока напряжением 220В. В качестве резервного источника питания для концентратора ППС-3 используются аккумуляторные батареи.

Размещение концентратора пожарной сигнализации в помещении с круглосуточным пребыванием дежурного персонала, а так же установка и подключение источников питания, решается при конкретной привязки проекта.

Пожарные извещатели устанавливаются на плитах перекрытия на высоте 6800-7800, на стене (ручные) и подвешиваются на проволоке на расстоянии 200мм от покрытия.

Абонентские сети телефонизации и пожарной сигнализации выполняются проводом ЛТВ-П 2×0,6, радиофикации ПТПЖ-2×0,6.

Абонентские телефонные сети на планах условно не показаны.

Кабели и провода связи и сигнализации прокладываются открыто по стенам и плитам перекрытия, в стыках плит перекрытия (вариант в железобетоне) и подвешиваются на проволоке (вариант в ЛМК).

Схема расположения устройств связи и сигнализации

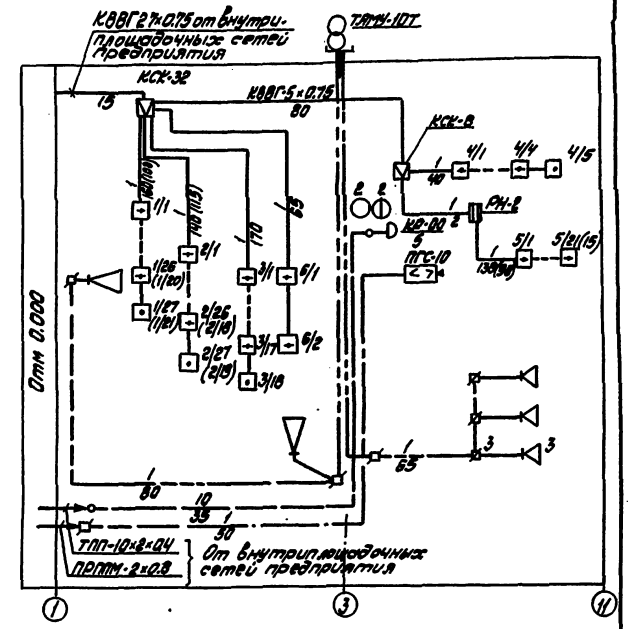

На схеме расположения устройств связи и сигнализации в скобках указаны количество извещателей и длины проводов для варианта в легких металлических конструкциях.

Инв. №				Привязан
ГИП	Сланский	[подпись]	08.87	ТП 503-1-65.87 СС
Нач. отд.	Калеанов	[подпись]	08.87	
Гл. инж.	Пайкин	[подпись]	08.87	
Гл. спец.	Кукишин	[подпись]	08.87	Вспомогательный корпус автотранспортного предприятия на 300 грузовых автомобилей
Рук. пр.	Боброва	[подпись]	08.87	
Инженер	[подпись]	[подпись]	08.87	Стадия Р / Лист 1 / Листов 6
Н. контр.	Толмачева	[подпись]	08.87	Общие данные. Схема расположения устройств связи и сигнализации — ГИПРОПРОМСЕЛЬСТРОЙ г. Саратов

Копировал: Иванова [подпись] Формат А2

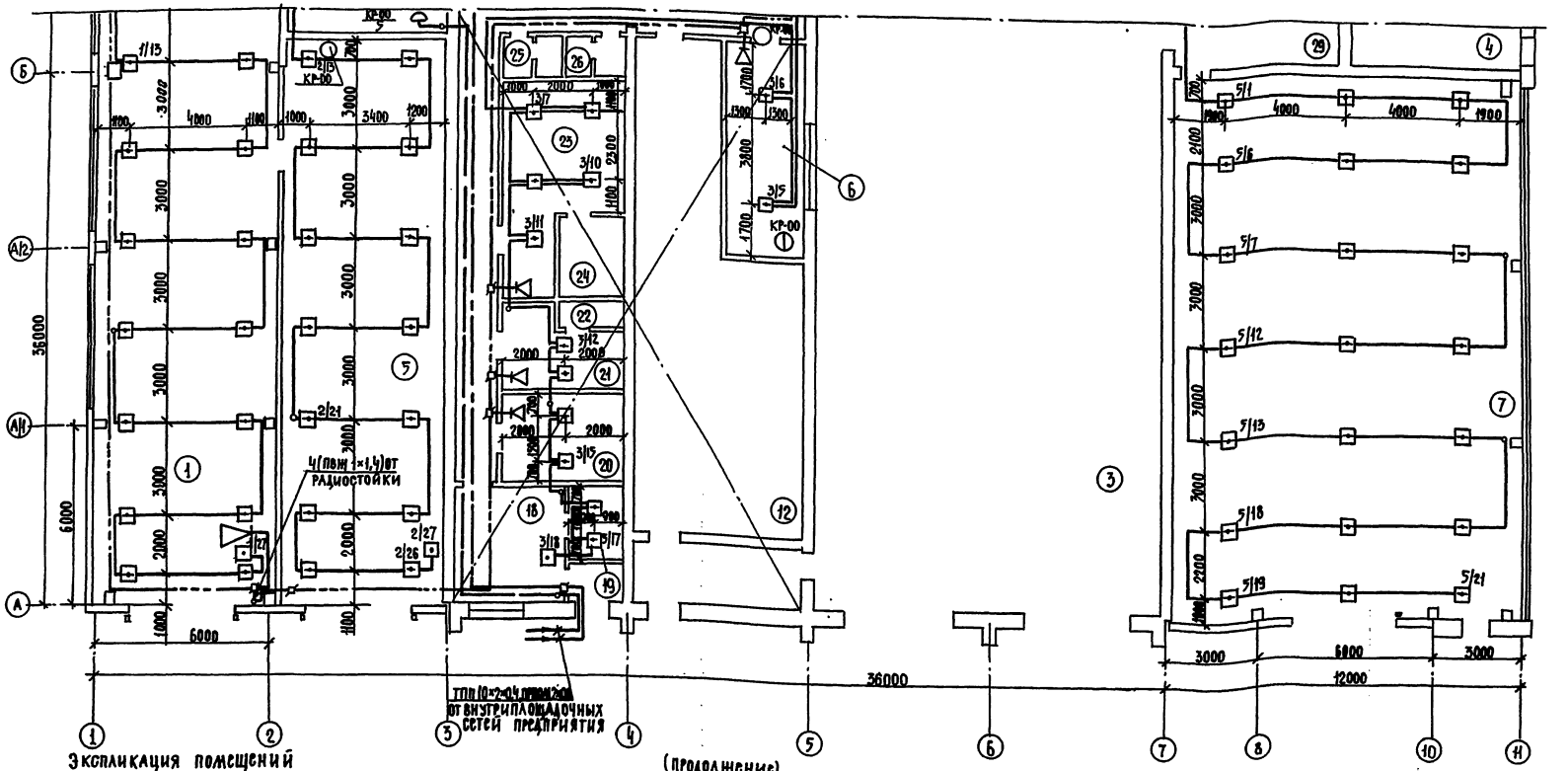

Экспликация помещений

Номер по плану	Наименование	Площадь м²	Класс производства по взрывной, взрыво-пожарной и пожарной опасности
1	Участок замены шин	222,48	П-IIа
2	Шиномонтажный участок	80,21	П-IIа
3	Участок наружной мойки и сушки автомобилей	415,30	—
4	Участок приготовления лакокрасок	34,28	В-1а
5	Склад резины	106,40	П-IIа

(Продолжение)

Номер по плану	Наименование	Площадь м²	Класс производства по взрывной взрыво-пожарной и пожарной опасности
6	Операторская	18,70	—
7	Участок окраски автомобилей	205,61	В-1а
8	Тамбур-шлюз		—
9	Компрессорная	39,40	—
10	Уборная	3,30	—
11	Помещение компрессорщика	8,90	—
12	Вентиляционное оборудование тепловой узел	154,30	—

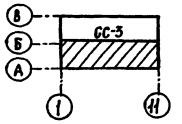

ГИП	Саланский		
Нач. отд.	Калганов		
Гл. инж.	Вайкин		
Гл. спец.	Курицын		
Рук. гр.	Боброва		
Инженер	Артамонова		
Н. контр.	Тимачева		

ПРИВЯЗАН

ИНВ. №

ТП 503-1-65.87 СС

Вспомогательный корпус автотранспортного предприятия на 300 грузовых автомобилей

Стадия	Лист	Листов
Р	2	

План на отм. 0.000.

Гипропромсельстрой г. Саратов

Копировал: Неснеянова

Формат А2

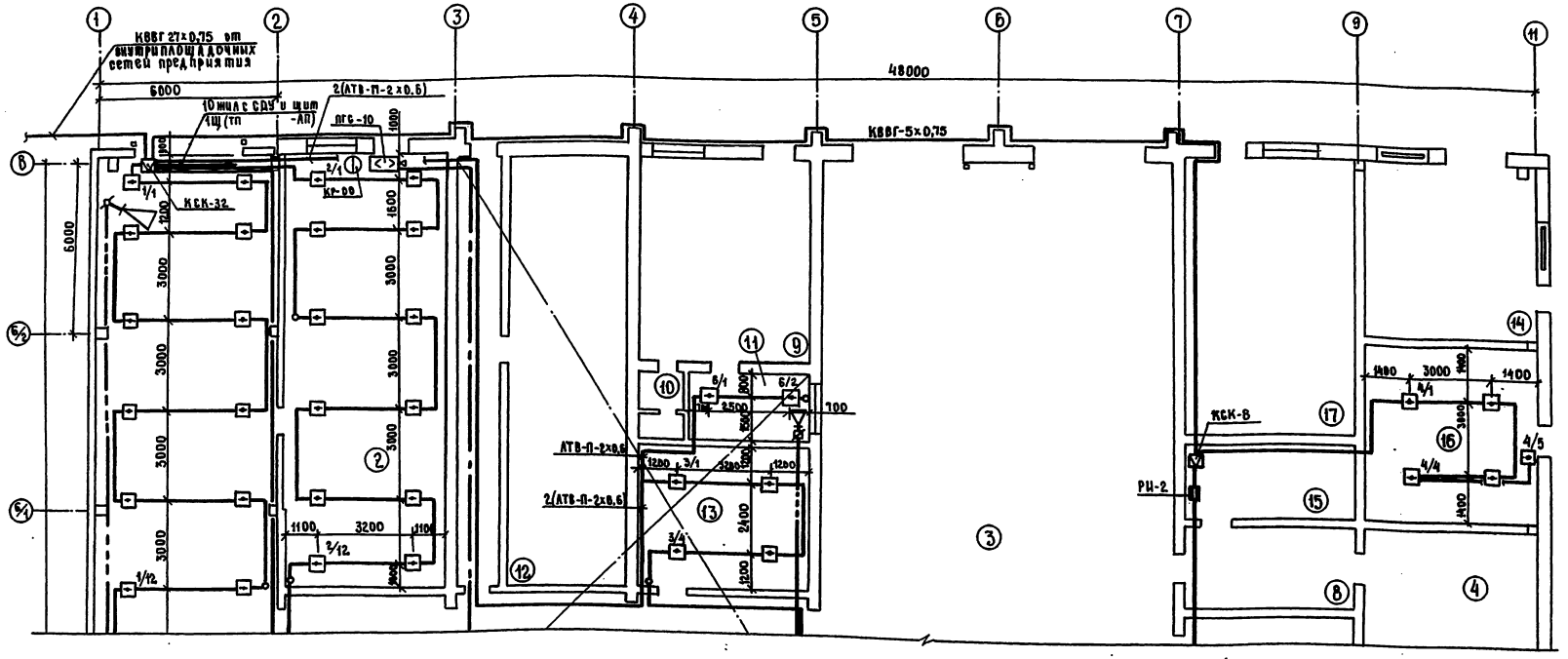

(продолжение)

Номер по плану	Наименование	Площадь м²	Класс производства по взрывной, взрывопожарной и пожарной опасности
13	Кладовая инвентаря	25,70	П-IIа
14	Трансформаторная подстанция	33,75	–
15	Щитовая	15,60	–
16	Кладовая химикатов	33,75	П-IIа
17	Станция автоматического пожаротушения	51,21	–
18	Вестибюль	16,40	–
19	Кладовая	4,50	–
20	Комната приема пищи	12,30	–
21	Мужской гардероб	9,42	–
22	Мужская преддушевая	1,90	–

(продолжение)

Номер по плану	Наименование	Площадь м²	Класс производства по взрывной, взрывопожарной и пожарной опасности
23	Женский гардероб	23.30	–
24	Женская преддушевая	5.90	–
25	Мужская уборная	2.70	–
26	Женская уборная	2.70	–

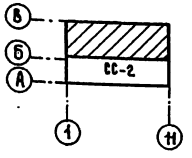

Экспликацию помещений см. СС-2

ГИП	Саланский		
Нач. отд.	Калганов		
Гл. инж.	Пайкин		
Гл. спец.	Курицын		
Рук. гр.	Боброва		
Инженер	Крамаренко		
Н. контр.	Толмачева		

ТП 503-1-65.87 СС

Вспомогательный корпус автотранспортного предприятия на 300 грузовых автомобилей

Стадия	Лист	Листов
Р	3	

План на отм. 0.000

ГИПРОПРОМСЕЛЬСТРОЙ г. Саратов

Привязан

Инв. №

Копировал Евстегнеева

Формат А2

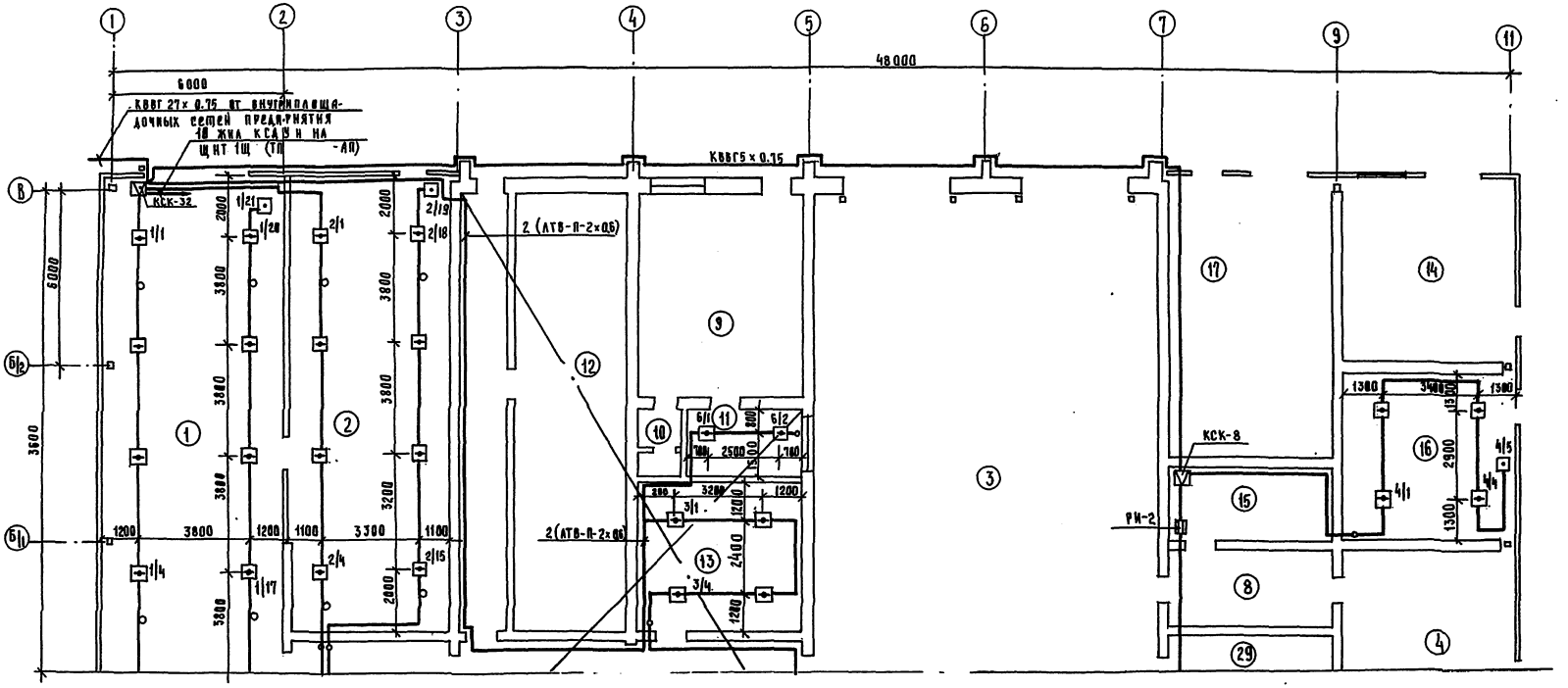

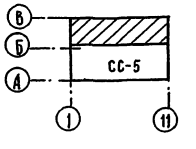

ГИП	Саянский		
Нач. отдела	Калганов		
Гл. инж.	Найкин		
Гл. спец.	Курицын		
Рук. гр.	Боброва		
Инженер	Артамонова		
Н. контр.	Галанчева		

ТП 503-1-65.87 СС

Вспомогательный корпус автотранспортного предприятия на 300 грузовых автомобилей

Стадия	Лист	Листов
Р	4	

План на отм. 0.000 (вариант в легких металлических конструкциях)

ГИПРОПРОМСЕЛЬСТРОЙ г. Саратов

Копировал: Савина Сав

Формат А2

Привязан

Инв. №

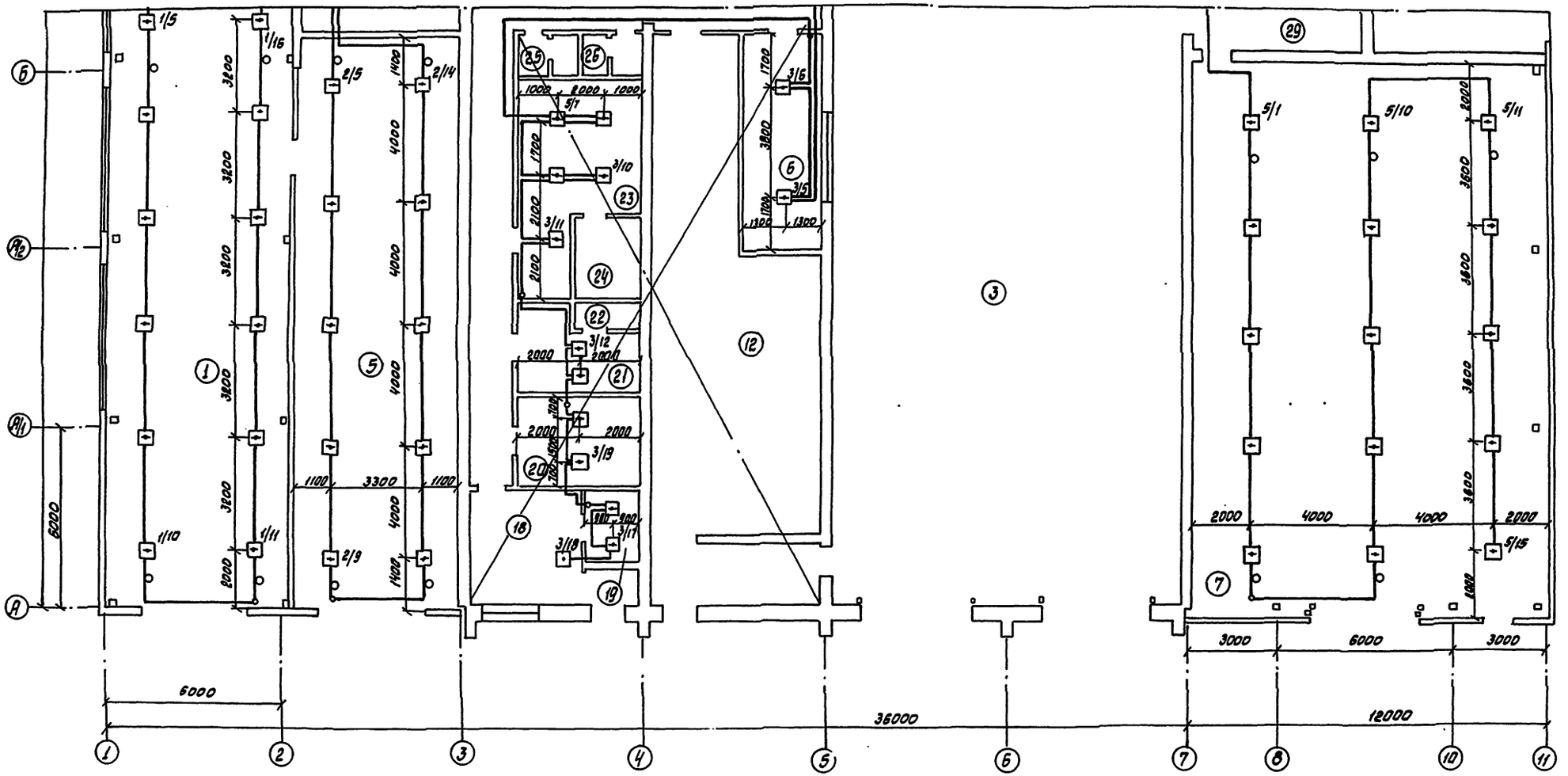

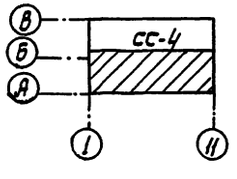

ГИП	Сланский			ТП 503-1-65.87 СС
Нач.отд.	Калганов			
Гл.инж.	Пайкин			Вспомогательный корпус автотранспортного предприятия на 300 грузовых автомобилей
Гл.спец.	Курицын			
Рук. гр.	Боброва			
Инженер	Артамонова			Стадия: Р; Лист: 5; Листов:
Н.контр.	Тимачева			План на отм. 0.000 (вариант в легких металлических конструкциях)

Привязан

ГИПРОПРОМСЕЛЬСТРОЙ г. Саратов

Копировал: Иванова

Формат А2

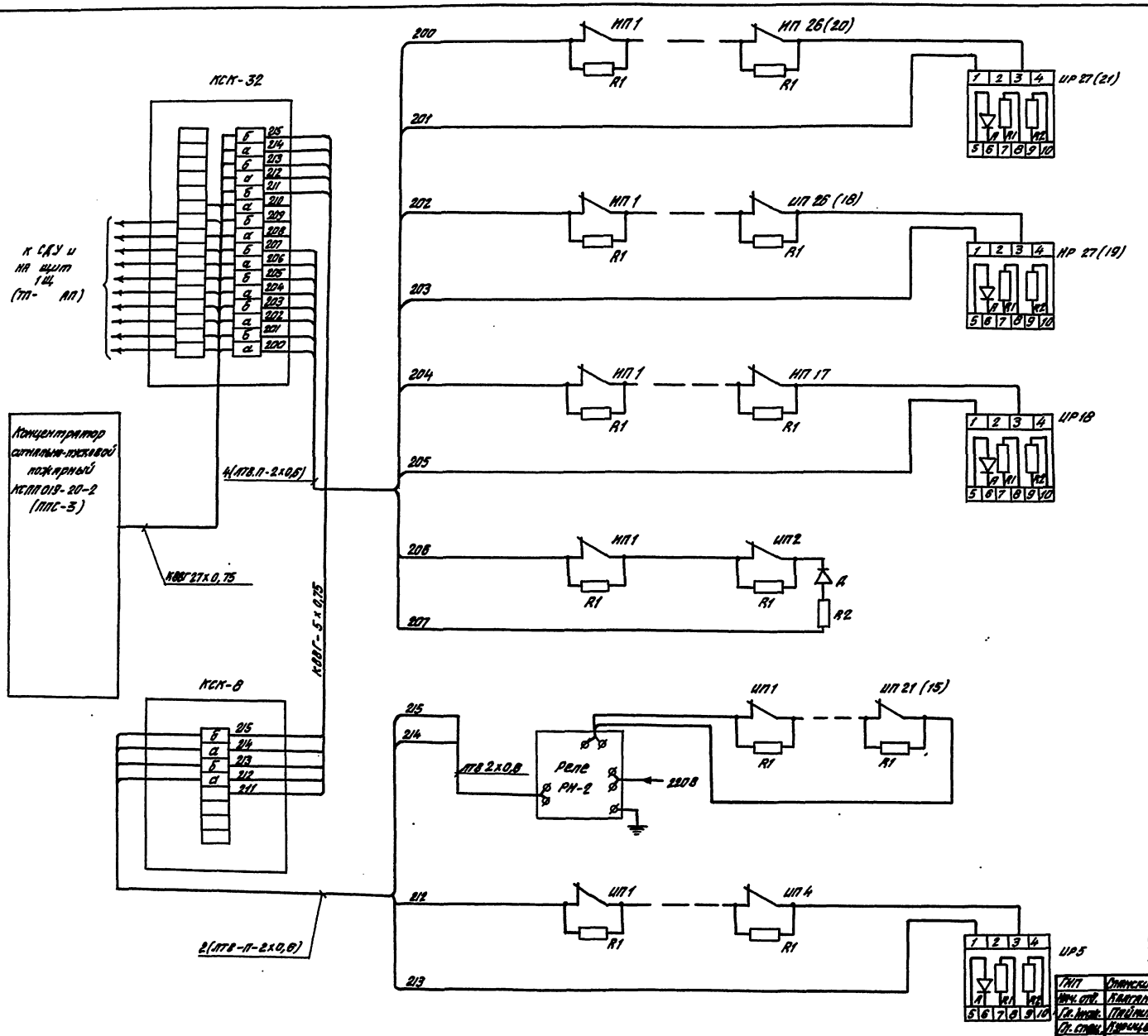

Пожарная сигнализация	План на отм. 0.000	1 луч	Участок замены шин
		2 луч	Шиномонтажный участок Склад резины
		3 луч	Кладовая инвентаря, операторская, кладовая, комната приема пищи, мужской гардероб, женский гардероб
		6 луч	Помещение компрессорщика
		5 луч	Участок окраски автомобилей
		4 луч	Кладовая химикатов

ГИП	Станский		
Нач. отд.	Калганов		
Гл. инж.	Пайкин		
Гл. спец.	Курицын		
Рук. гр.	Боброва		
Инженер	Антонова		
Н. контр.	Толмачева		

ТП 503-1-65.87 СС

Вспомогательный корпус автотранспортного предприятия на 300 грузовых автомобилей

Стадия	Лист	Листов
Р	6	

Схема подключений

ГИПРОПРОМСЕЛЬСТРОЙ г. Саратов

Копировал: Бабенко О.З.

Формат А2

Привязан

Инв. №

Альбом IV

Типовой проект 503-1-65.87

Наименование и адрес	Заказчика		
	Проектной организации		
	Объекта		
Реквизиты заказчика	Платежные		
	Отгрузочные		
Условное обозначение подстанции		КТП-250-10(6)/0,4-113-8093,Y/Sp-11	
Номер технических условий		ТУ 16-530.284-82	
Количество подстанций		1	
Тип и количество линейных шкафов		ШЛН-1	1
Номера резервных линий, автоматы которых входят в поставку и не превышают 15% от общего количества фидерных автоматов.			—

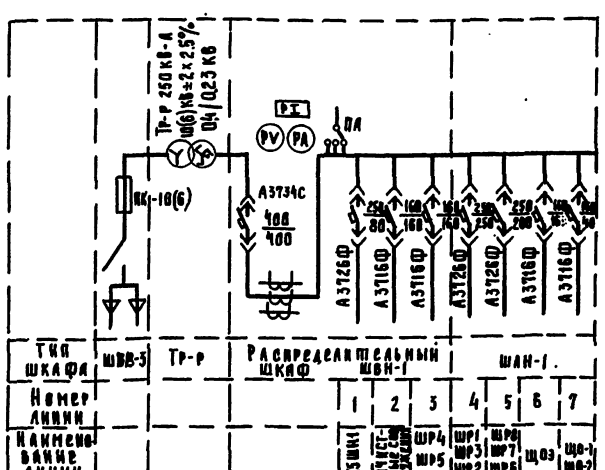

Инв. №				Привязан
Гип	Сланский		02.87	ТП 503-1-65.87 -ЭМ.АО
Нач. отд.	Клаганов		02.87	
Д. инж.	Ланкин		02.87	
Гл. спец.	Романенко		02.87	Вспомогательный корпус автотранспортного предприятия на 300 грузовых автомобилей
Рук. гр.	Карчевская		02.87	
Инж.	Тондзе		02.87	Стадия: Р; Лист: 1; Листов: 1
Н. контр.	Толмачева		02.87	Опросный лист для заказа КТП-250-10(6)/0,4-113-8093, Y/Sp-11 Армэлектрозавода; Гипропромсельстрой г. Саратов

Копировал: Сабина Сад Формат А2

gost.e-ecolog.ru