Типовой проект

503-1-65.87

Вспомогательный корпус автотранспортного предприятия на 300 грузовых автомобилей
(железобетонные конструкции)

Альбом III

Отопление и вентиляция

цена 1-82

gost.e-ecolog.ru

				Привязан:	
Инв. №					

Типовой проект

503-1-65.87

Вспомогательный корпус автотранспортного предприятия на 300 грузовых автомобилей (железобетонные конструкции)

Альбом III

Состав проекта:

Альбом I - Пояснительная записка. Технология производства. Технологические коммуникации. Внутренние водопровод и канализация. Технологические решения автоматического пожаротушения.
Альбом II - Архитектурные решения. Конструкции железобетонные. Конструкции металлические.
Альбом III - Отопление и вентиляция.
Альбом IV - Силовое электрооборудование. Электрическое освещение. Автоматизация производства. Связь и сигнализация.
Альбом V - Чертежи индустриальных строительных конструкций и изделий.
Альбом VI - Чертежи заданий заводам-изготовителям на электрооборудование, КИП и автоматику.
Альбом VII - Спецификации оборудования.
Альбом VIII - Ведомости потребности в материалах.
Альбом IX - Сметы.

Разработан:
проектным институтом
„Гипропромсельстрой"
Главный инженер института Шестернев
Главный инженер проекта Сланский

Проект УТВЕРЖДЕН и введен в действие
Госкомсельхозтехникой СССР
Протокол № 43-85 от 12.09.1985 г.
Рабочая документация введена
в действие Госагропромом СССР
Приказ № 733 от 29.09 1987 г.

Привязан:

Инв. №

Альбом III

Типовой проект 503-1-65.87

Ведомость рабочих чертежей основного комплекта ОВ

Лист	Наименование	Примечание
1	Общие данные (начало)	
2÷4	Общие данные (продолжение)	
5	Общие данные (окончание)	
6	Местные отсосы от технологического оборудования	
7	План на отм. 0.000.	
8	План на отм. 9.000	
9	Установка систем П1÷П7, П9, В3, В5, В12, В13	
10	Разрез 2-2. Спецификация отопительно-вентиляционных установок (начало)	
11	Спецификация отопительно-вентиляционных установок (продолжение)	
12	Установка системы В4. Разрезы 1-1; 3-3.	
13	Схемы систем П1÷П8	
14	Схемы систем В1÷В10, В11, В14	
15	Схемы систем В12, В13, П9, П10, ВЕ1÷ВЕ12	
16	План на отм. 0.000	
17	Схемы систем отопления 1, 2	
18	Фрагмент 1. Схема системы теплоснабжения установок У1, У2, У3, У4, А1-А2.	
19	План на отм. 2.700. Схема системы теплоснабжения установок П1, П2, П3, П4, П5, П6, П7, П9	
20	Планы на отм. 0.000, 2.700. Схема системы ВЗР В5-П2; В4-П1	
21	Индивидуальный тепловой пункт	

Ведомость ссылочных и прилагаемых документов

Обозначение	Наименование	Примечание
	Ссылочные документы	
5.904-38	Гибкие вставки к центробежным вентиляторам.	
1.494-32	Зонты и дефлекторы вентиляционных систем.	
1.494-28	Клапаны обратные общего назначения.	
3.904-18 Вып. 1.2	Клапаны и заслонки для вентиляционных систем взрывоопасных производств	
5.904-13, Вып. 1.2	Заслонки воздушные унифицированные для систем вентиляции.	
5.904-10 Вып. 1	Узлы прохода вентиляционных шахт через покрытия зданий.	
1.494-2. Вып. 12	Воздушно-тепловые завесы для ворот промышленных зданий	
5.94-4	Двери и люки вентиляционных камер	
1.494-38, Вып. 0	Воздухораспределители эжекционные панельные штампованные тип ВПШ	
5.904-3	Ограждение нагревательных приборов для помещений категории А, Б, В.	
1.494-27 Вып. 7	Воздухоприемные устройства с поворотными утепленными клапанами.	
4.904-25	Подставки под калориферы.	
5.904-12, Вып. 1-1÷1-35	Приточные вентиляционные камеры производительностью от 35 до 125 тыс. м³/ч	

Продолжение

Обозначение	Наименование	Примечание
4.903-10 Вып. 4, 8, 9	Изделия и детали трубопроводов для тепловых сетей.	
5.903-1	Узлы обвязки регулирующих клапанов на трубопроводах теплоснабжения калориферных установок.	
3.904-16	Виброизолирующие основания и гибкие вставки для центробежных насосов типа К, КМ и ЦНШ	
5.904-18 Вып. 0	Воздухораспределители для сосредоточенной подачи воздуха прямоструйные, тип ВСП.	
5.904-14	Вытяжное устройство общеобменных вентиляционных устройств типа ВУР.	
5.904-1 Вып. 0	Детали креплений воздуховодов	
1.494-36, Вып. 1	Шахты вытеснения производственных зданий промышленных предприятий.	
1.494-19	Воздухораспределители потолочные двухструйные универсальные модернизированные тип ВДУП.	
	Прилагаемые документы	
	ВМ по рабочим чертежам основного комплекта марки ОВ	
	Спецификация оборудования	

Ведомость спецификаций

Лист	Наименование	Примечание
10-12	Спецификация отопительно-вентиляционных установок	
21	Спецификация индивидуального теплового пункта	

Проект соответствует действующим нормам и правилам и обеспечивает безопасную эксплуатацию здания при соблюдении предусмотренных проектом мероприятий.

Главный инженер проекта /Сланский/

ГИП	Сланский		04.87
Нач. отд.	Попова		09.87
Гл. спец.	Федорин		09.87
Рук. гр.	Денисенко		09.87
Инж.	Корнева		09.87

ТП 503-1-65.87 -ОВ

Вспомогательный корпус автотранспортного предприятия на 300 грузовых автомобилей

Стадия	Лист	Листов
Р	1	20

Привязан

Инв. №

Н. контр. Тарасова

Общие данные (начало)

ГИПРОПРОМСЕЛЬСТРОЙ г. Саратов

Копировал: Ивлева Формат: А2

Общие указания

Проект разработан для района с расчетной зимней температурой наружного воздуха -30°С.
Снабжение теплом осуществляется от внешних тепловых сетей.

1. Вентиляция

Вентиляция корпуса приточно-вытяжная с механическим и естественным побуждением. Производственными вредностями являются: пары сольвента, выхлопные газы, пары воды и др. Для предотвращения распространения вредностей от технологического оборудования предусматривается устройство местных отсосов в виде зонтов и укрытий. При рассеянном выделении вредностей в помещение вентиляция рассчитана на растворение их до ПДК. На компенсацию вытяжки в помещение подается воздух, подогреваемый в холодный период года. Для экономии тепла в проекте применена система утилизации с промежуточным теплоносителем. Промежуточным теплоносителем является 28% раствор нитрата натрия.

2. Отопление

Теплоносителем является вода с параметрами 150-70°С и 110-70°С. Системы отопления - двухтрубные тупиковые с верхней разводкой. Подающие и обратные трубопроводы прокладываются с уклоном 0,002. Нагревательные приборы - регистры из гладких труб и ребристые трубы. Отопление предусматривается дежурное местными нагревательными приборами. Достижение нормируемой температуры в рабочее время осуществляется за счет теплоизбытков и перегрева приточного воздуха. Внутренние температуры помещений приняты по ГОСТ 12.1.005-76 „Воздух рабочей зоны".

3. Общие положения

3.1 Проект выполнен в соответствии с требованиями СНиП II-33-75* „Отопление, вентиляция и кондиционирование воздуха" и предусматривает следующие мероприятия:

а) в помещениях с производством категории „А" и „Б" все системы вентиляции сблокированы с автоматическими системами сигнализации о пожаре для их отключения;

б) в помещениях с производством категории „Б", „А" местные нагревательные приборы ограждены экранами;

в) в тамбуры-шлюзы предусмотрен гарантированный подпор воздуха от системы П7.

3.2. Воздуховоды приняты из листовой стали по ГОСТ 19904-74*

3.3. Транзитные воздуховоды для помещений с производством категории „А" следует проектировать плотными, без разъемных соединений (СНиП II-33-75* п.4.187).

3.4. Воздуховоды, вентоборудование, крепления окрасить согласно СНиП II-2.03.11-85 „Защита строительных конструкций от коррозии".

3.5. Нагревательные приборы и трубопроводы покрывают эмалью ПФ-837 по ТУ6-10-1309-82.

3.6. Тепловая изоляция трубопроводов в помещениях с производством категории „Б" - шнур минераловатный теплоизоляционный в оплетке из стеклоровинга по ТУ34-48-10258-81 толщиной 30мм, покровный слой - лента из алюминия и алюминиевых сплавов толщиной 0,25мм по ГОСТ 13726-78. В остальных помещениях тепловая изоляция - маты минераловатные по ГОСТ 21880-76, покровный слой - стеклопластик РСТ по ТУ95-190-78.

3.7. Для снижения шума вентиляторы и электродвигатели устанавливаются на виброосновании и соединяются гибкими вставками с воздуховодами.

3.8 Приготовление раствора нитрата натрия и контроль его концентрации производится согласно временным рекомендациям 904-02-10.

3.9. Годовая экономия тепла от системы ВЭР составляет 497,291 кал/год или 88,8 тут

3.10 Вентиляторы и калориферы подобраны с повышающим коэффициентом 1,1 по производительности.

3.11. Транзитные воздуховоды покрываются огнезащитной пастой ОФП-МВ толщиной 6мм (П1, П4, П5, П6, П9).

Основные показатели по чертежам отопления и вентиляции

Наименование здания (сооружения), помещения	Объем м³	Периоды года при tн, °С	Расход тепла, Вт (ккал/ч) на отопление	на вентиляцию	на горячее водоснабжение	Общий	Экономия тепла Вт (ккал/ч)	Удельная тепловая характеристика Вт/м³К (ккал/м³ч°С)	Установленная мощность электродвигателей, кВт
Вспомогательный корпус автотранспортного предприятия на 300 грузовых автомобилей	13013	-30	244940 (210610)	2167550 (1863760)	99790 (85800)	2512280 (2160170)	448100 (385300)	0,39 (0,34)	134555

Гидравлические потери, Па (кгс/м²)

Наименование здания	Система	tн=-30°
Вспомогательный корпус автотранспортного предприятия на 300 грузовых автомобилей		13230
	Система отопления 1	(1350)
		117600
	Система отопления 2	(12000)
		84280
	Теплоснабжение	(8600)
		176400
Требуемое давление на вводе		(18000)

План-схема

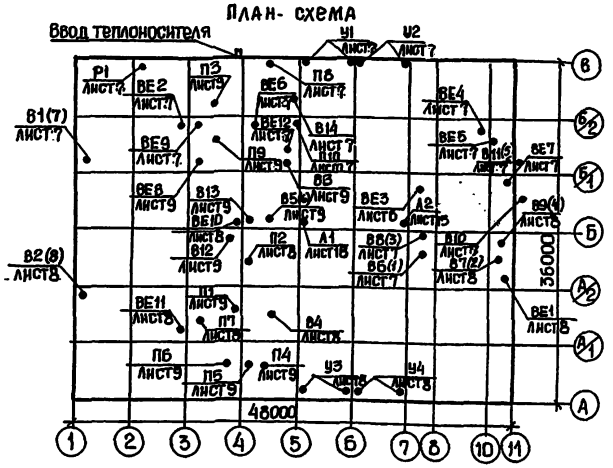

ГИП	Сланский			ТП-503-1-65.87 - ОВ
Нач.отд.	Попова			
Гл.спец.	Федоркин			
Рук.гр.	Демченко			Вспомогательный корпус автотранспортного предприятия на 300 грузовых автомобилей
Инженер	Корнева			
Н.контр.	Толмачева			Общие данные (продолжение)

Стадия	Лист	Листов
Р	2	

Гипропромсельстрой г. Саратов

Привязан

Инв.№

Инв.№ подл. | Подпись и дата | Взам.инв.№

Копировал: Прошина — Формат А2

Характеристика отопительно-вентиляционных систем

Обозначение системы	Кол. систем	Наименование обслуживаемого помещения (технологического оборудования)	Тип установки	Вентилятор: тип, исполнение по взрывозащите	№	Схема исполнения	Положение	L, м³/ч	P, Па (кгс/м²)	n, об/мин	Электродвигатель: тип, исполнение по взрывозащите	N, кВт	n, об/мин	Воздухонагреватель: тип	№	Кол	Температура нагрева, °С от	до	Расход тепла, Вт (ккал/ч)	ΔP, Па (кгс/м²)	Система: тип	№	Кол	Температура нагрева, °С от	до	Расход тепла, Вт (ккал/ч)	Кол форсунок на 1 м²	Диаметр сопла, мм	ΔP, Па (кгс/м²)	Насос: тип	G, м³/ч	H, Па (м вод. ст.)	Электродвигатель: тип	N, кВт	n, об/мин	Примечание
П1	1	Шиномонтажный участок, участок замены шин	А8095-2	В-Ц4-70	8	1	Л0°	15160	715 (73)	960	4А13256	5.5	960	КСК4	10	2	+1.2	30	146880 (126620)	—	КСК4	10	9	-30	+1.2	159110 (137170)	—	—	—	К20/30-82	18	215 (22)	4А100S2	4.0	2900	2ПК-20
П2	1	Участок наружной мойки	Е10Н0-1	В-Ц4-76	10	1	Л0°	26490	735 (75)	725	4А160М8	11	725	КСК3	12	1	+2.3	27.9	228130 (196660)	—	КСК4	12	3	-30	+2.3	287830 (248130)	—	—	—	К45/30-92	37	150 (194)	4А112М2	7.5	2900	2ПК-31.5
П3	1	Участок наружной мойки	А125-5	В-Ц4-70	12.5	6	Л0°	53640	784 (80)	670	4А200М6	22	980	КСК3	12	2	-30	23.3	961770 (829 110)	—	—	—	—	—	—	—	—	—	—	—	—	—	—	—	—	—	2ПК-63
П4	1	Участок окраски и сушки автомобилей	Е-10100-2	В-Ц4-75	10	1	ПР45	30450	930 (95)	970	4А160М6	15	970	КСК4	12	1	-30	17	481430 (415030)	—	—	—	—	—	—	—	—	—	—	—	—	—	—	—	—	—	2ПК-31.5
П5	1	То же	Е-5095-2	В-Ц4-75	5	1	ПрО	3510	685 (70)	1400	4А8084	1.5	1400	КСК3	10	2	-30	37.4	79590 (68610)	—	—	—	—	—	—	—	—	—	—	—	—	—	—	—	—	—	2ПК-10
П6	1	Участок приготовления лакокрасок	А5095-2	В-Ц4-75	5	1	ПрО	3620	685 (70)	1400	4А8084	1.5	1400	КСК3	10	2	-30	19.5	60270 (51960)	—	—	—	—	—	—	—	—	—	—	—	—	—	—	—	—	—	2ПК-10
П7	1 раб	Тамбуры-шлюзы	Е3,15105	В-Ц4-75	3.15	1	Пр90	750	294 (30)	1400	4АА63А4	0.25	1400	—	—	—	—	—	—	—	—	—	—	—	—	—	—	—	—	—	—	—	—	—	—	—	индивидуальная
	1 рез		Е3,15105	В-Ц4-75	3.15	1	Л90°	750	294 (30)	1400	4АА63А4	0.25	1400	КСК3	6	1	-30	17	11860 (10220)	—																	приточная камера
П8	1	Компрессорная	—	В-06300	4	—	—	2000	78 (8)	—	4АА56А4	0.12	1375	—	—	—	—	—	—	—	—	—	—	—	—	—	—	—	—	—	—	—	—	—	—	—	
П9	1	Административно-бытовой корпус	Е3,15-105	В-Ц4-75	3.15	1	Пр90	610	372 (38)	1400	4АА6384	0.37	1400	КСК3	6	1	-30	18	17430 (15030)	—	—	—	—	—	—	—	—	—	—	—	—	—	—	—	—	—	—	индивидуальная; приточная камера
П10	1	Компрессорная	—	ВК6/4		—	—	25	—	—		0.026	—																									„Самал"

ГИП	Сланский			ТП - 503-1-65.87 -08
Нач. отд.	Попова			
Гл. спец.	Федоркин			Вспомогательный корпус автотранспортного предприятия на 300 грузовых автомобилей.
Рук. гр.	Демченко			
Ст. инж.	Корнева			
Н. контр.	Толмачева			Общие данные (продолжение)

Стадия	Лист	Листов
Р	3	

Гипропромсельстрой г. Саратов

Привязан

Инв. №

Копировал: Махначева

Формат А2

Продолжение

Обозначение системы	Кол. систем	Наименование обслуживаемого помещения (технологического оборудования)	Тип установки	Вентилятор: Тип, исполнение по взрывозащите	Вентилятор: N	Вентилятор: Схема исполнения	Вентилятор: Положение	Вентилятор: L, м³/ч	Вентилятор: P, Па (кгс/м²)	Вентилятор: П, об/мин	Электродвигатель: Тип, исполнение по взрывозащите	Электродвигатель: N, кВт	Электродвигатель: П, об/мин	Воздухонагреватель: Тип	Воздухонагреватель: N	Воздухонагреватель: Кол.	Воздухонагреватель: Температура нагрева, °С от	Воздухонагреватель: Температура нагрева, °С до	Воздухонагреватель: Расход тепла Вт (ккал/ч)	Воздухонагреватель: Δp, Па кгс/м²	Система ВЭР: Тип	Система ВЭР: N°	Система ВЭР: Кол.	Система ВЭР: Температура нагрева, °С от	Система ВЭР: Температура нагрева, °С до	Система ВЭР: Расход тепла, Вт (ккал/ч)	Система ВЭР: Кол. форсунок на 1 м²	Система ВЭР: Диаметр сопла мм	Система ВЭР: Δp, Па (кгс/м²)	Система ВЭР: Насос Тип	Система ВЭР: Насос G м³/ч	Система ВЭР: Насос H Па (м.вод.ст.)	Система ВЭР: Электродвигатель Тип	Система ВЭР: Электродвигатель N, кВт	Система ВЭР: Электродвигатель П, об/мин	Примечание
В1, В2	2	Участок замены																																		
		шин	—	ВКР	5	—	—	6920	78 (8)	—	4А80А6У2	0.75	920	—	—	—	—	—	—	—	—	—	—	—	—	—	—	—	—	—	—	—	—	—	—	
В3	1	Шиномонтажный																																		
		участок	Е3.15105	В-Ц4-75	3.15	1	Пр90°	720	362 (37)	1400	4АА63А4	0.25	1400	—	—	—	—	—	—	—	—	—	—	—	—	—	—	—	—	—	—	—	—	—	—	
В4	1	Участок наружной																																		
		мойки и сушки																																		
		автомобилей	В8095-16	В-Ц4-46	8	1	Пр90°	25950	1372 (140)	730	4А180М8	15	730	—	—	—	—	—	—	—	КСК-4	12	4	18	6		—	—	—	—	—	—	—	—	—	
В5	1	Тоже	А12.5-56	В-Ц4-70	12.5	6	Л0°	53640	784 (80)	670	4А200М6	22	980	—	—	—	—	—	—	—	КСК-4	12	6	18	7.5		—	—	—	—	—	—	—	—	—	
В6, В7		Участок окраски						33800	см.	технологическую часть																										
В8, В9	4	автомобилей	—	—	—	—	—	3510	см.	технологическую часть				—	—	—	—	—	—	—	—	—	—	—	—	—	—	—	—	—	—	—	—	—	—	
В10	1	Участок приготов-																																		
		ления лакокра-		В-Ц4-70							В63А4																									
		сок	—	И1	3.15	1	Пр0°	920	196 (20)	1400	2ЕХdIIa-Т1	0.25	1400	—	—	—	—	—	—	—	—	—	—	—	—	—	—	—	—	—	—	—	—	—	—	
В11	1раб. 1рез.	То же	—	В-Ц4-70 И1	4	1	Л0° Пр0°	2700	441 (45)	1400	В71В4 2ЕХdIIa-Т1	0.75	1400	—	—	—	—	—	—	—	—	—	—	—	—	—	—	—	—	—	—	—	—	—	—	
В12	1	Душевые	—	В-Ц4-76	3К	1	Л0°	300	274 (28)	1400	4АА63А4	0.25	1400	—	—	—	—	—	—	—	—	—	—	—	—	—	—	—	—	—	—	—	—	—	—	
В13	1	Бытовые помещения	Е3.15-105	В-Ц4-75	3.15	1	Пр0°	200	265 (27	1400	4АА63А4	0.25	1400	—	—	—	—	—	—	—	—	—	—	—	—	—	—	—	—	—	—	—	—	—	—	
В14	1	Компрессорная	—	ВКР	8	—	—	—	—	—	4А112МВ8	3	700	—	—	—	—	—	—	—	—	—	—	—	—	—	—	—	—	—	—	—	—	—	—	
У1, У2,		Участок наруж-					Л180°														—	—	—	—	—	—	—	—	—	—	—	—	—	—	—	
У3, У4	8	ной мойки	Е8.3110	В-Ц4-75	6.3	1	Пр180°	9180	588 (60)	930	4А100L6	2.2	930	КВБ	8	2	18	52	104997 (90515)	—	—	—	—	—	—	—	—	—	—	—	—	—	—	—	—	
																—				—	—	—	—	—	—	—	—	—	—	—	—	—	—	—	—	
А1, А2		Участок наружной																																		
		мойки	—	В-06-300	5А	—	—	3400	176 (18)	1365	4А63В4	0.37	1365	КВБ	7П	1	+5	+41.4	34800 (30000)	—	—	—	—	—	—	—	—	—	—	—	—	—	—	—	—	А02-4
Р1	1	Шиномонтажный																																		Пылеулавли-
		участок	ПА2-12	—	—	—	—	—	—	—	АОЛ2-21-2	1.5	—	—	—	—	—	—	—	—	—	—	—	—	—	—	—	—	—	—	—	—	—	—	—	вающий агрегат

ГИП	Сланский	[signature]	06.87
Нач.отд.	Попова	[signature]	07.87
Гл.спец.	Федоркин	[signature]	07.87
Рук.гр.	Демченко	[signature]	07.87
Ст.инж.	Корнева	[signature]	07.87
Н.контр.	Толмачева	[signature]	07.87

ТП- 503-1-65.87 -08

Вспомогательный корпус автотранспортного предприятия на 300 грузовых автомобилей

Стадия	Лист	Листов
Р	4	

Общие данные (продолжение)

ГИПРОПРОМСЕЛЬСТРОЙ г.Саратов

Привязан:

Инв. N

Копировал: Леденева [signature] Формат А2

Типовой проект 503-1-65.87 Альбом III

Параметры выбросов веществ в атмосферу

Цех или участок	Наименование оборудования	Источники выделения вредных веществ: Наименование	Номер на плане-схеме	Количество	Выделение и выбросы вредных веществ г/с: Наименование вещества	Выделение	Высота источника выброса H, м	Диаметр устья трубы, Д, м	Параметры газовоздушной смеси на выходе из источника: скорость, м/с	Объем, м³/с	температура, °С	Концентрация мг/м³	Фоновая концентрация мг/м³	ПДК вредных веществ в приземном слое, мг/м³: на промплощадке 0,3 ПДК рабочей зоны	в атмосферном воздухе населенных мест	Максимальная расчетная концентрация вредных веществ мг/м³: на промплощадке	на границе санитарной зоны
Участок окраски и сушки	Установка универсальная	В6	1	1	сольвент	0,0764	10	0,63	15,06	4.695	25	16,2726	0				
	совмещенная для	В7	2	1	то же	0,0764	10	0,63	15.06	4.695	25	16.2726	0				
	окраски и сушки	В8	3	1	—"—	0,305	12	0,28	7.93	0,488	80	625	0	15	0,2	0,1713	0.1713
		В9	4	1	—"—	0,305	12	0,28	7.93	0.488	80	625	0				
Участок приготовления лакокрасок	Шкаф лабораторный Пл36270, шкаф для хранения ЛКМ Пл3.6269	В11	5	1	— —	0,044	11,2	0,25	15,28	0.75	25	58,6667	0				
Участок наружной мойки	Общеобменная вентиляция	В5	6	1	альдегиды	0,0029.8	10	1,25	13,17	14,9	25	0,2	0				
		В1	7	1	то же	0,00038	10	0,5	9,79	1,922	25	0.1977	0	0,15	0,035	0.000315	0,000315
		В2	8	1	—"—	0,00038	10	0,5	9.79	1.922	25	0.1977	0				
Участок замены шин	Общеобменная вентиляция	В1	7	1	углерода	0,00055	10	0,5	9.79	1.922	25	0,2862	0				
		В2	8	1	окись	0,00055	10	0,5	9.79	1.922	25	0.2862	0	6	5	0	0
		В1	7	1	азота	0,0001	10	0,5	9.79	1.922	25	0,052	0				
		В2	8	1	двуокись	0,0001	10	0,5	9.79	1.922	25	0.052	0	1,5	0,085	0,000085	0,000085

Защита атмосферы

Источниками загрязнения атмосферы от проектируемого здания являются системы вентиляции (общеобменной и местных отсосов), удаляющие загрязненный воздух.

Воздух, удаляемый от окрасочного оборудования, очищается в гидрофильтрах.

Для определения максимальных концентраций в приземном слое атмосферного воздуха на границе санитарно-защитной зоны выполнен расчет на ЭВМ по программе „Эфир-5"

Расчет произведен при нулевой фоновой концентрации летней наружной температуре +22°С скоростях ветра 0,5; 1,5; 5 м/с, коэффициенте стратификации -120.

План-схема дана на листе 2.

При привязке проекта следует:

1. Выполнить расчет с учетом фоновых загрязнений воздуха, физико-географических и метеорологических факторов.
2. Установить предельно допустимые выбросы (ПДВ) для предприятия в целом по вредным веществом в г/с и т/год.

ГИП	Сланский		
Нач.отд.	Попова		
Гл.спец.	Федоркин		
Рук.гр.	Гридасова		
Инженер	Клопова		
Н.контр.	Толмачева		

ТП 503-1-65.87 ОВ

Вспомогательный корпус автотранспортного предприятия на 300 грузовых автомобилей

Стадия Р | Лист 5 | Листов

Общие данные (окончание)

ГИПРОПРОМСЕЛЬСТРОЙ г. Саратов

Привязан

Инв. №

Копировал Богомолова Бог... Формат А2

Местные отсосы от технологического оборудования

Технологическое оборудование			Характеристика выделяющихся вредностей	Объём вытяжки м³/ч		Характеристика местного отсоса		Обозначение системы	Примечание
Поз	Наименование	Кол.		наед. оборуд.	Всего	Обозначение	Применяемые документы		
	2. Шиномонтажный								
	участок								
4	Электровулканизационный								
	аппарат ОШ-8939	2	Продукты горения резины	360	720	Зонт	по типу 08-02-153 вып. 2	В3	
1	Точильно-шлифовальный		абразивная пыль, частицы			обеспыливаю			
	станок 3К631	1	резины	750	750	щий агрегат	1.8 х 400 х 2	Р1	
	4. Участок приготовле-								
	ния лакокрасок								
6	Шкаф лабораторный					Шкафное			
	ПЛ36270	1	Пары сольвента	1500	1500	укрытие	Технический паспорт	В11	
1	Шкаф для хранения								
	лакокрасочных мате-					Шкафное			
	риалов ПЛ36269	3	Пары сольвента	400	1200	укрытие	Технический паспорт	В11	
	8. Участок окраски								
	и сушки								
2	Установка универсальная					Встроенный		В6:В7	
	совмещенная для окраски		Пары сольвента.	33800	33800	отсос	Технический паспорт	В8:В9	
	и сушки								

ГИП	Саинский		
Нач. отд.	Попова		
Гл. спец.	Федоркин		
Рук. бриг.	Демченко		
Ст. инж.	Корнева		
Н. контр.	Есина		

ТП-503-1-65.87 -ОВ

Вспомогательный корпус автотранспортного предприятия на 300 грузовых автомобилей

Привязан:

Инв. №

Стадия Р | Лист 6 | Листов

Местные отсосы от технологического оборудования.

Гипрогорсельстрой г. Саратов

Копировал: Маш Махначёва

Формат А2

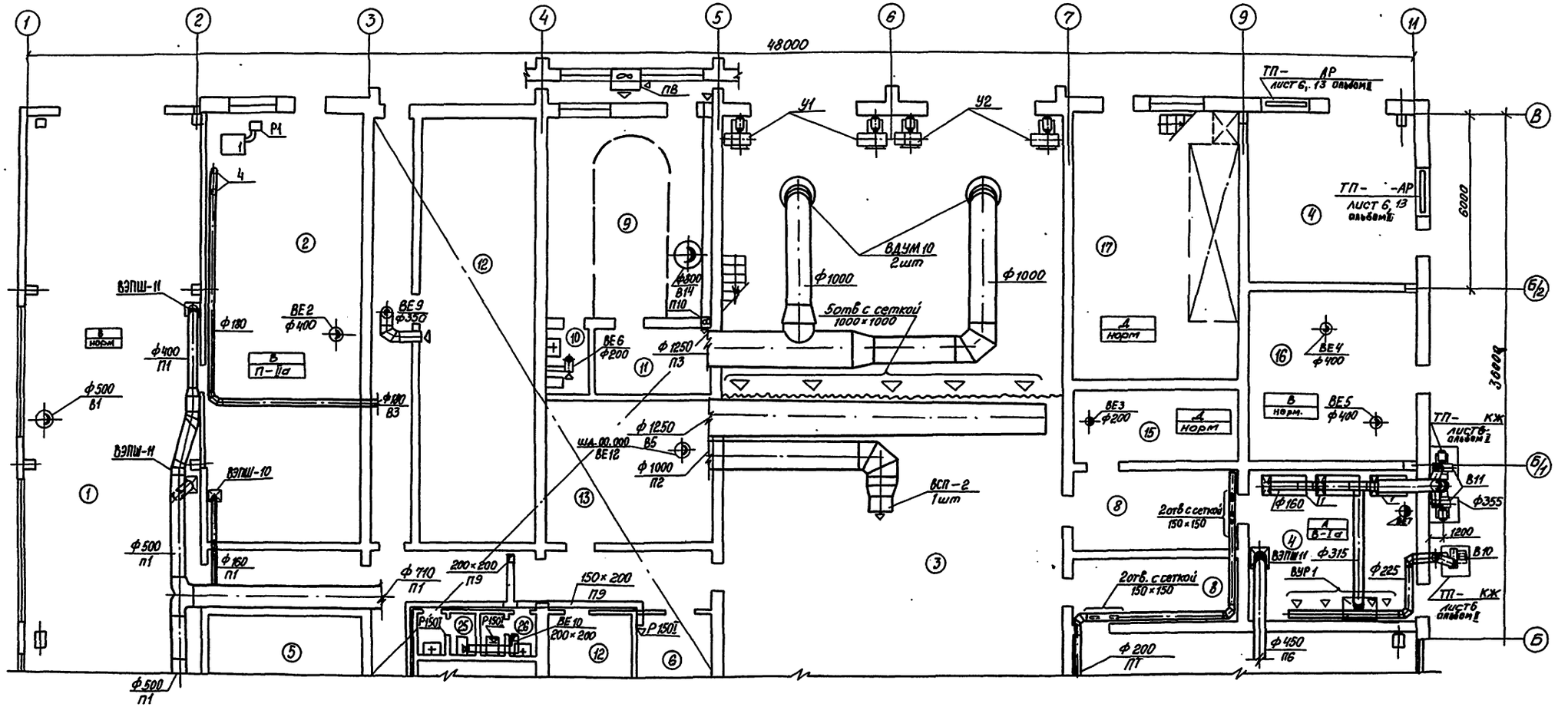

ГИП	Сланский			ТП-503-1-65.87 -ОВ	
Нач.отд.	Попова				
Гл.спец.	Федоркин			Вспомогательный корпус автотранспортного предприятия на 300 грузовых автомобилей	
Рук.бриг.	Демченко				
Ст.инж.	Корнева				
Привязан					Стадия Р; Лист 7; Листов
Инв. №		Н.контр.	Помичева	План на отм. 0.000	ГИПРОПРОМЭЛЕКТРОМОНТАЖ г. Саратов

Копировал: Гринькина Формат А2

Альбом III

Типовой проект 503-1-65.87

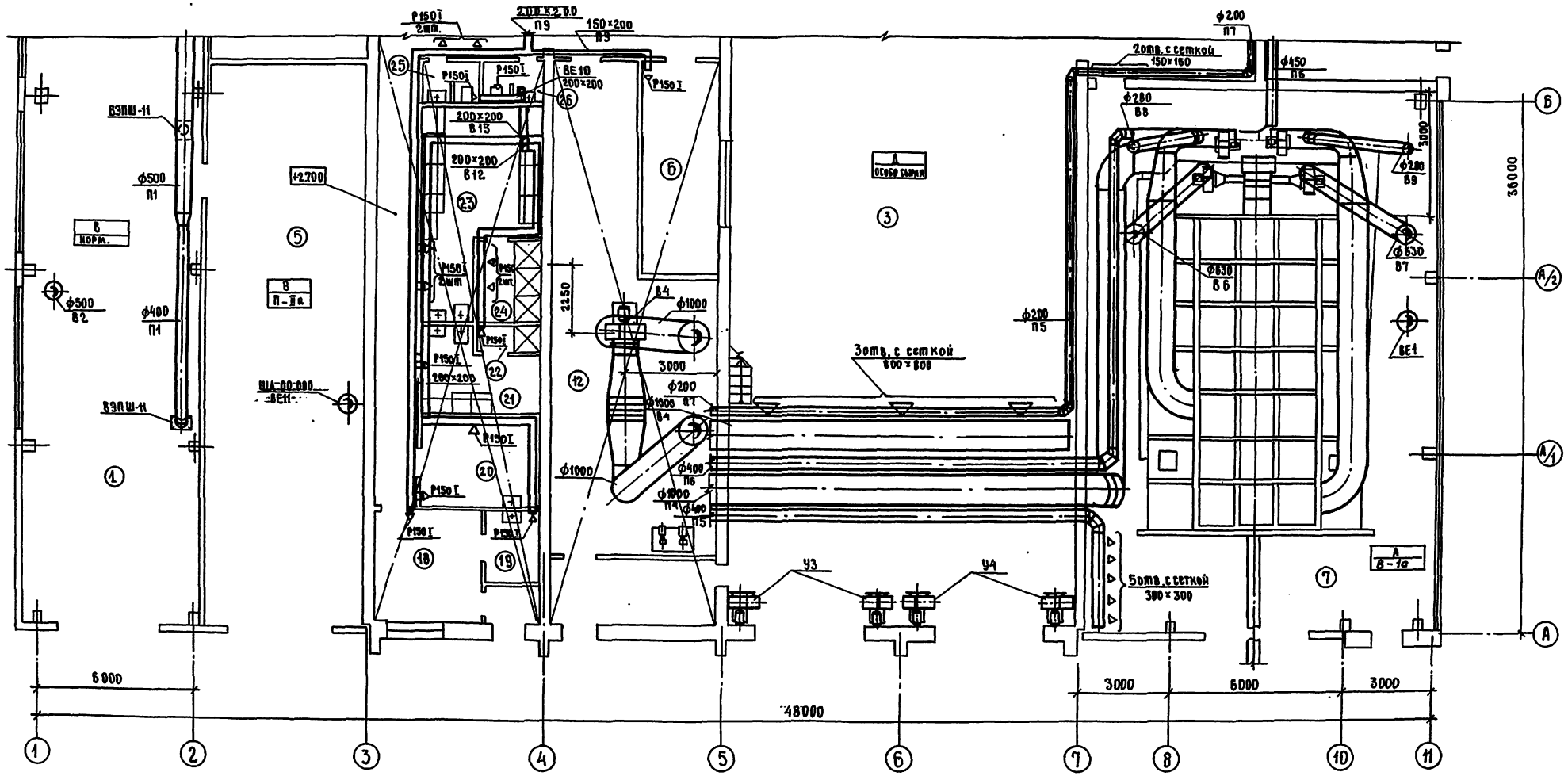

ГИП	Клинский			ТП 503-1-65.87 -ОВ	
Нач. отд.	Попова			Вспомогательный корпус автотранспортного предприятия на 300 грузовых автомобилей	
Гл. спец.	Федоркин				
Рук. гр.	Демченко				
Ст. инж.	Корнева				
Привязан					
Инв. №		Н. контр.	Трамачева	План на отм. 0.000	Стадия Р; Лист 8; Листов
					Гипропромсельстрой г. Саратов

Копировал Евстигнеева Формат А2

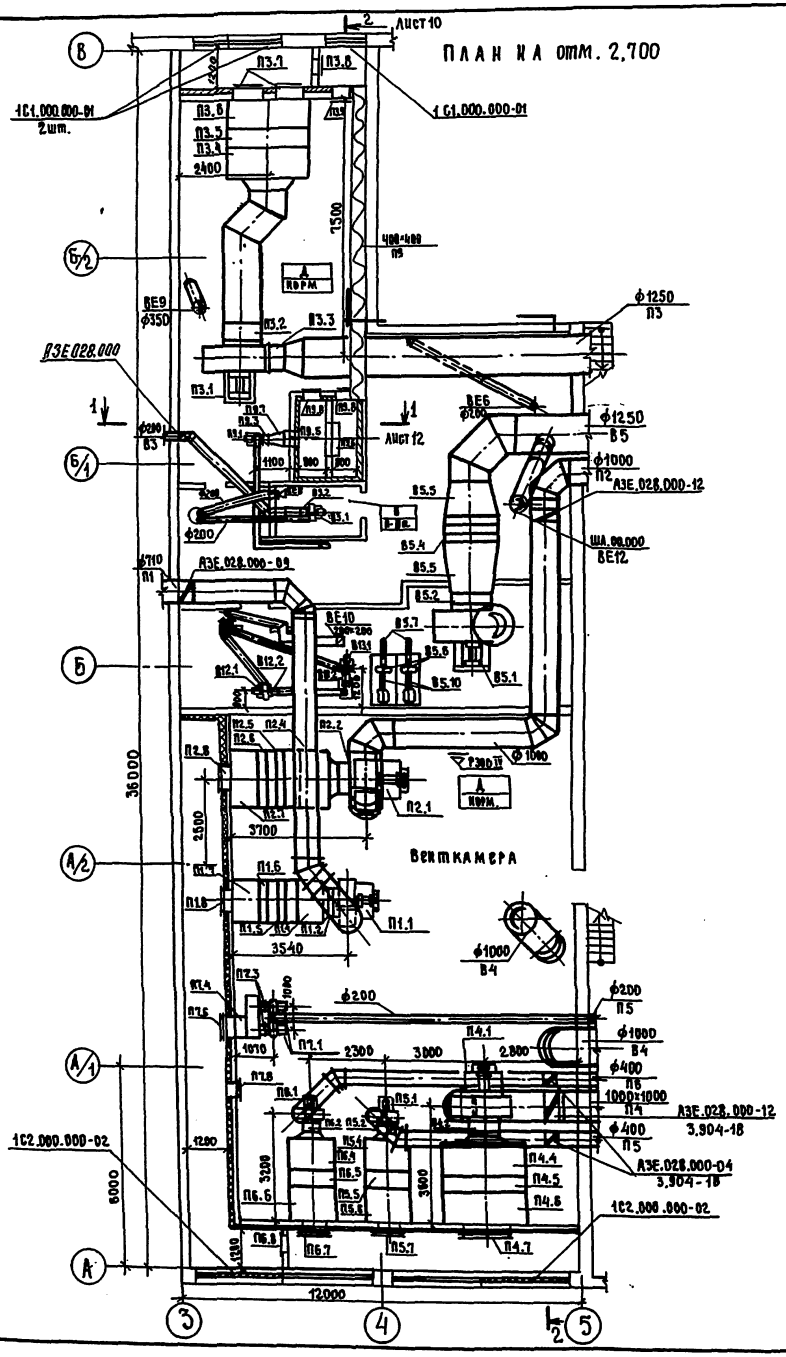

Экспликация помещений

Номер по плану	Наименование	Площадь м²	Категория производства по взрывной, взрывопожарной и пожарной опасности
1	Участок замены шин	222,48	Б
2	Шиномонтажный участок	80,21	Б
3	Участок наружной	415,30	А
	мойки и сушки		
	автомобилей		
4	Участок приготовле-	34,28	А
	ния лакокрасок		
5	Склад резины	106,40	Б
6	Операторская	18,70	А
7	Участок окраски		
	автомобилей	205,61	А
8	Тамбур-шлюз		А
9	Компрессорная	39,40	А
10	Уборная	3,30	Не категорируется
11	Помещение компрес-	8,90	А
	сорщика		
12	Венткамера	154,30	А
	ЦТП		
13	Кладовая инвентаря	25,70	Б
14	Трансформаторная	33,75	Не категорируется
	подстанция		
15	Щитовая	15,60	А
16	Кладовая химикатов	33,75	Б

Продолжение

Номер по плану	Наименование	Площадь м²	Категория производства по взрывной, взрывопожарной и пожарной опасности
17	Станция автомати-	51,21	А
	ческого пожаро-		
	тушения		
18	Вестибюль	16,40	Не категорируется
19	Кладовая	4,50	То же
20	Комната приема	12,30	—"—
	пищи		
21	Мужской гардероб	9,42	—"—
	домашней, уличной		
	и спец. одежды		
	на 4 шк.		
22	Мужская пред-	1,90	—"—
	душевая		
23	Женский гардероб	23,30	—"—
	домашней, уличной и		
	спец. одежды		
	на 23 шк.		
24	Женская преддушевая	5,90	—"—
25	Мужская уборная	2,70	—"—
26	Женская уборная	2,70	—"—

ГИП	Саянский		
Нач. отд.	Попова		
Гл. спец.	Федоркин		
Рук. бриг.	Демченко		
Ст. инж.	Корнева		
Н. контр.	Романчева		

ТП-503-1-65.87 -08

Вспомогательный корпус автотранспортного предприятия на 300 грузовых автомобилей

Стадия	Лист	Листов
Р	9	

Установка систем П1÷П7, П9, В3, В5, В12, В13

ГИПРОПРОМСЕЛЬЭЛЕКТРОМОНТАЖ г. Саратов

Привязан

Инв. №

Копировал Евстигнеева

Формат А2

Альбом III

Типовой проект 503-1-65.87

Разрез 2-2

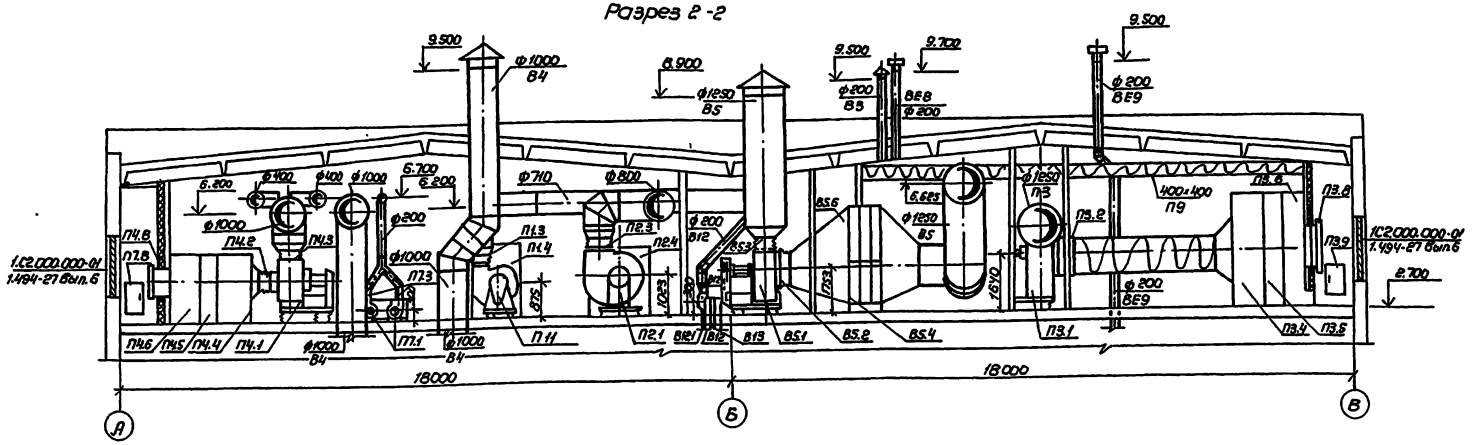

Спецификация отопительно-вентиляционных установок

Марка, поз.	Обозначение	Наименование	Кол.	Масса ед.кг.	Примечание
		П1 (2ПК-20 левое исполнение)			
П1.1	Учреждение УЮ-400/5	Агрегат вентиляторный А8095-2 компл:	1	342,0	
		а) вентилятор центробежный В-Ц4-70 N8, исполнение 1, положение Л0°			
		б) электродвигатель 4А132S6 960 об/мин, 5,5 кВт.			
П1.2	5.904-58	Гибкая вставка ВВ-22	1	11.75	
П1.3	5.904-58	Гибкая вставка ВН-15	1	11.74	
П1.4	5.904-12 Вып. 1-2	Соединительная секция А1А181.000	1	4.08	
П1.5	5.904-12 Вып. 1-16	Калориферная секция А1А189.000-01 с 2 калориферами КСК4-10	1	520	
П1.6	5.904-12 Вып. 1-16	Калориферная секция А1А189.000-01 с 9 калориферами КСК4-10	1	1350	
П1.7	5.904-12 Вып. 1-29	Приемная секция А1А226.000	1	148,5	
П1.8	5.904-12 Вып. 1-35	Заслонка утепленная КВУ1600×1000 АУ2 с исполнительным механизмом МЭО-4/63-0,63	1	160.4	
		П2 (2ПК-31.5 левое исполнение)			
П2.1	Учреждение УЮ-400/5	Агрегат вентиляторный Е10110-1 компл:	1	663.0	
		а) вентилятор центробежный В-Ц4-75			

Продолжение

Марка поз.	Обозначение	Наименование	Кол.	Масса ед.кг.	Примечание
		N10, исполнение 1, положение Л0°			
		б) электродвигатель 4А160М8, 725 об/мин, 11 кВт.			
П2.2	5.904-58	Гибкая вставка ВВ-23	1	19.8	
П2.3	5.904-58	Гибкая вставка ВН-16	1	17.46	
П2.4	5.904-12 Вып. 1-3	Соединительная секция А1А182.000	1	3.43	
П2.5	5.904-12. Вып. 1-17	Калориферная секция А1А190.000-02 с 1 калорифером КСК3-12	1	660	
П2.6	5.904-12 Вып. 1-17	Калориферная секция А1А190.000-05 с 3 калориферами КСК4-12	1	173.0	
П2.7	5.904-12 Вып. 1-30	Приемная секция А1А227.000	1	168,5	
П2.8	5.904-12 Вып. 1-35	Заслонка утепленная КВУ1600×1000 АУ2 с исполнительным механизмом МЭО-4(63-0,63	1	160.4	
		П3 (2ПК-63 левое исполнение)			
П3.1	Учреждение УЮ-400/5	Агрегат вентиляторный А12.5-5б, компл:	1	1211.0	
		а) вентилятор центробежный В-Ц4-70 N12,5, исполнение			

Продолжение

Марка поз.	Обозначение	Наименование	Кол.	Масса ед.кг.	Примечание
		6, положение Л90°			
		б) Электродвигатель 4А200М6 980 об/мин, 22 кВт.			
П3.2	5.904-58	Гибкая вставка ВВ-24	1	27.06	
П3.3	5.904-58	Гибкая вставка ВН-17	1	23.98	
П3.4	5.904-12 Вып. 1-5	Соединительная секция А1А184.000	1	462	
П3.5	5.904-12 Вып. 1-19	Калориферная секция А1А192-00 -02 с 2 калориферами КСК3-12	1	1060	
П3.6	5.904-12 Вып. 1-32	Приемная секция А1А229.000	1	280	
П3.7	5904-12 Вып. 1-5	Заслонка утепленная КВУ 18000×1000 АУ2 с исполнительным механизмом МЭО-10/25-025-68	2	427	
П3.7	5.904-4	Дверь утепленная Ду 1,25×0,5	1	33,0	
П3.9	5.904-4	Дверь неутепленная 1,25×0,5	1	25,0	
		П4 (2ПК31,5-левое исполнение)			
П4.1	Учреждение УЮ-400/5	Агрегат вентиляторный Е10100-2 компл:	1	858	
		а) вентилятор центробежный В-Ц4-75 N10, исполнение 1, положение Пр 45°			

Привязан

Инв. №

ГИП	Сланский		08.87
Нач.отд.	Попова		07.87
Гл.спец.	Федоркин		06.87
Рук.бриг.	Демченко		08.87
Ст.инж.	Корнева		08.87
Н.контр.	Толмачева		07.87

ТП-503-1-65.87 -08

Вспомогательный корпус автотранспортного предприятия на 300 груговых автомобилей

Стадия	Лист	Листов
Р	10	

Спецификация отопительно-вентиляционных установок (начало)

ГИПРОПРОМСЕЛЬСТРОЙ г. Саратов

Инв. № подл. | Подпись и дата | Взам. инв. №

Копировал Сырова Сырова

Формат А2

Типовой проект 503-1-65.87 Альбом III

Продолжение

Марка, поз	Обозначение	Наименование	Кол	Масса ед.кг.	Примечание
		б. Электродвигатель			
		4А160М6, 970 об/мин. 15 квт			
П4.2	5.904-38	Гибкая вставка ВВ-23	1	19.8	
П4.3	5.904-38	Гибкая вставка ВН-16	1	17.46	
П4.4	5.904-12 вып. 1-3	Секция соединитель-			
		ная А1А.182.000	1	343.0	
П4.5	5.904-12 вып. 1-17	Секция колориферная			
		А1А.190.000-03 с 1 колорифе-			
		ром КСк 4-12	1	266.3	
П4.6	5.904-12 вып. 1-30	Приемная секция А1А.221.000	1	168.5	
П4.7	5.904-12 вып 1-35	Заслонка утепленная			
		КВУ 1600×1000 АУ2 с исполнитель-			
		ным механизмом МЭО-4/63-0.63	1	160.4	
		П5.П6 (2ПК-10 левое			
		исполнение)			
П5.1 / П6.1	Учреждение	Агрегат вентиляторный			
	УЮ-400/4	Е5-095÷2 компл:	2	95.8	
		а. вентилятор центробеж-			
		ный В-Ц4-75 №5, исполне-			
		ние 1, положение ПрО°			
		б. Электродвигатель			
		4АВ084, 1400 об/мин. 1.5 квт			
П5.2 / П6.2	5.904-38	Гибкая вставка ВВ-20	2	6.76	
П5.3 / П6.3	5.904-38	Гибкая вставка ВН-13	2	5.02	
П5.4 / П6.4	5.904-12 вып. 1-1	Секция соединитель-			
		ная А1А.180.000	2	122.0	
П5.5 / П6.5	5.904-12 вып. 1-15	Секция колориферная			
		А1А188.000-02 с 2 ко-			
		лориферами КСк 3-10	2	282.0	
П5.6 / П6.6	5.904-12 вып. 1-28	Секция приемная А1А223000	2	130.0	
П5.7 / П6.7	5.904-12 вып 1-35	Заслонка утепленная			
		КВУ 600×1000 АУ2 с исполнительным			
		механизмом МЭО-1.6/25-0.25Н	2	79.2	
П6.8	5.904-4	Дверь неутепленная ДУ1.25×0.5	1	25.0	
		П7 (индивидуальная			
		приточная камера)			
П7.1	Учреждение УН-1612/27	Агрегат вентиляторный Е315105	2	42.0	
		а. Вентилятор центробежный ВЦ4-75			
		№3.15, исполнение 1, положение			
		Пр90° и Л90°			
		б. Электродвигатель 4АА63А4,			
		1400 об/мин, 0,25 квт			
П7.2	5.904-38	Гибкая вставка ВВ-18	1	3.45	
П7.3	5.904-38	Гибкая вставка ВН-11	1	3.3	
П7.4	ГОСТ 7201-80*	Калорифер КСк 3-6	1	39.3	
П7.5	1.494-25	Подставки под калорифер	4	2.1	
П7.6	5.904-12 вып 1-35	Заслонка утепленная КВУ600×1000			

Продолжение

Марка поз.	Обозначение	Наименование	Кол.	Масса ед.кг	Примечание
		с исполнительным меха-			
		низмом МЭО-1.6/25-0.25Н	1	79.3	
П7.7	5.904-4	Дверь утепленная ДУ1.25×0.5	1	33.0	
		П9 (индивидуальная			
		приточная камера)			
П9.1	Учреждение УН-1612/22	Агрегат вентиляторный	1	42.0	
		Е3,151об. компл:			
		а. Вентилятор центро-			
		бежный ВЦ4-75 №3,15			
		исполнение 1, положе-			
		ние ПрО°			
		б. Электродвигатель 4АА50В4			
		1400 об/мин, 0,37 квт			
П9.2	1.494-25	Подставки под калорифер	4	21	
П9.3	5.904-38	Гибкая вставка ВВ-18	1	3,45	
П9.4	5.904-38	Гибкая вставка ВН-11	1	3.30	
П9.5	ГОСТ 7201-80*	калорифер КСк 3-6	1	39.9	
П9.6	5.904-12 вып. 1-35	Заслонка утепленная	1	79.3	
		КВУ 600×1000 АУ2 с ис-			
		полнительным механизмом			
		МЭО-1.6/25-0,25Н			
П9.7		Диффузор 315×610×575 Е=800мм			
		из стали по ГОСТ 19904-74*	1	П8	
П9.8	5.904-4	Дверь утепленная ДУ-1.25×0,5	2	33.6	
		В3			
В3.1	Учреждение УН-1612/22	Агрегат вентиляторный	1		
		Е315105-1 компл:	1	42.0	
		а. вентилятор центро-			
		бежный ВЦ4-75 №3,15 испол-			
		нение 1, положение ПРО°			
П9.6		б. Электродвигатель			
		4АА63А4, 1400 об/мин.			
		0,25 квт			
В3.2	5.904-38	Гибкая вставка ВВ-18	1	3,45	
В3.7	5.904-38	Гибкая вставка ЗН-11	1	3,30	
		В5			
В5.1	Учреждение УЮ-400/5	Агрегат вентиляторный	1	1211.0	
		А12.5-5 компл:			
		а. Ветилятор цетробежный			
		ВЦ4-70 №12.5 исполнение 6 положение Л0			
		б. электродвигатель 4А200М6			
		980 об/мин, 22 квт			
В5.2	5.904-38	Гибкая вставка ВВ-24	1	27.06	

продолжение

Марка, поз	Обозначение	Наименование	Кол.	Масса ед.кг	Примечание
В5.3	5-904-38	Гибкая вставка ВН-17	1	23.98	
В5.4	ГОСТ 7201-80*	Колориферы КСк 4-12	8	340.6	
В5.5		Диффузор 1250×3100 Е=1400мм	2	132	
		из стали по ГОСТ 19904-74*			
В5.6		Насос консольный			
		К45/30-У2 компл	2	85.0	
		а) электродвигатель			
		4А112М2, 7,5 квт. 2900 об/мин			
В5.7	3.904-16	Рукав-вставка А7Б.025.000	2	4.1	
В5.8	3.904-16	Рукав-вставка А7Б.025000-04	2	6.9	
В5.9		Поддон 720×1700×300			
		из стали S=1.5мм по			
		ГОСТ 19904-74*	1	15.3	
В5.10	3.904-16	Виброизолирующее			
		основание А7Б.029000			
		-11	2	591.5	
В5.11	1.494-25	Подставка под калорифер	24	2.1	
		В12			
В12.1	Борисоглебовский	Вентилятор коррозион-	1	45.0	
	котельно-механический	ностойкий пласт-			
	завод	массовый центро-			
		бежный ВЦ4-76 №3к,			
		исполнение 1, положение Л0			
		а. Электродвигатель			
		4АА63А4 1400 об/мин.			
		0,25 квт			
В12.2	5.904-38	Гибкая вставка ВВ-18	1	3,45	
В12.3	5.904-38	Гибкая вставка ВН-11	1	3,30	
		В13			
В13.1	Учреждение УН-1612/22	Агрегат вентиляторный Е3,15105 компл:	1	38.0	
		а. Вентилятор центро-			
		бежный ВЦ4-75 №3,15			
		исполнение 1, положение ПрО°			
		б. Электродвигатель			
		4АА50А4. 1400 об/мин			
		0,25 квт			
В13.2	5.904-38	Гибкая вставка ВВ-18	1	3,45	
В13.3	5.904-38	Гибкая вставка ВН-11	1	3.30	

ГИП	Сланский	[illegible]	02.87
Нач.отд.	Попова	[illegible]	02.87
Гл.спец.	Федорчин	[illegible]	02.87
Рук.бр.	Демченко	[illegible]	02.87
Ст.инж.	Корнева	[illegible]	02.87
Н.контр.	Толмачева	[illegible]	02.87

ТП- 503-1-65.87 ОВ

Вспомогательный корпус автотранспортного предприятия на 300 грузовых автомобилей

Стадия	Лист	Листов
Р	11	

Спецификация отопительно-вентиляционных установок. (продолжение)

ГИПРОРОМСЕЛЬСТРОЙ г. Саратов

Привязан

Инв. №

Инв. № подл. | Подп. и дата | Взам. инв. №

Копировал Богомолова

Формат А2

План на отм. 0.000

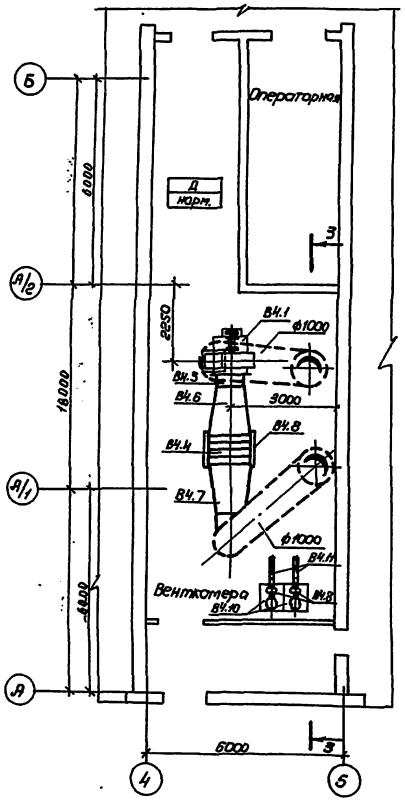

Разрез 3-3

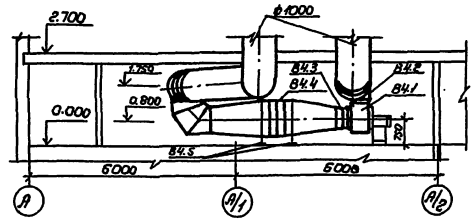

Разрез 1-1

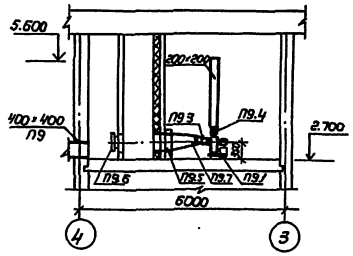

Спецификация отопительно-вентиляционных установок

Марка поз.	Обозначение	Наименование	Кол.	Масса ед. кг.	Примечание
		В4			
В4.1	Московский вентиляторный завод	Агрегат вентиляторный В 8095-16 компл.:	1	398	
		а) вентилятор центробежный В-Ц14-46 №8 исполнение 1, положение Ц0			
		б) электродвигатель 4А160М8 730 об/мин, 15 кВт.			
4.2	5.904-38	Гибкая вставка ВН-15	1	14,74	
4.3	5.904-38	Гибкая вставка ВВ-16	1	15,26	
4.4	ГОСТ 7201-80*	Калорифер КСк 4-N 12	4	370	
4.5	1.494-25	Подставка под калорифер	16	2,1	
4.6		Диффузор ф820×1500×1650			
		С=1500 мм. из стали по ГОСТ			
		19904-74* S=1,5 мм.	1	97	
В4.7		Диффузор 1000×1500×1650			
		С=1500 мм. из стали по ГОСТ			
		19904-74* S=1,5 мм.	1	100	
В4.8		Поддон 360×1700×300 из стали S=1,5 мм. по ГОСТ			
		19904-74*	1	7,7	
В4.9		Насос консольный К20/30-92 комп.	2	72	
		а) электродвигатель 4А100S2 4,0 кВт, 2900 об/мин.			
В4.10	3.904-16	Виброизолирующее основание №15.029.000-08	2	404,5	
	3.904-16				
В4.11	3.904-16	Рукав вставка №15.065.000	4	4,1	

ГИП	Станский		01.87
Нач.отд.	Попова		01.87
Гл.спец.	Федоркин		01.87
Рук.фрм.	Демченко		01.87
Ст.инж.	Корнева		01.87

ТП-503-1-65.87 -08

Вспомогательный корпус автотранспортного предприятия на 300 грузовых автомобилей

Стадия	Лист	Листов
Р	12	

Установка системы В4
Разрезы 1-1; 3-3

ГИПРОПРОМСЕЛЬСТРОЙ г. Саратов

Привязан

Инв.№

Н.контр. Тимачева 01.87

Инв.№ подл. | Подпись и дата | Взам.инв.№

Копировал: Сырова Сырч. Формат А2

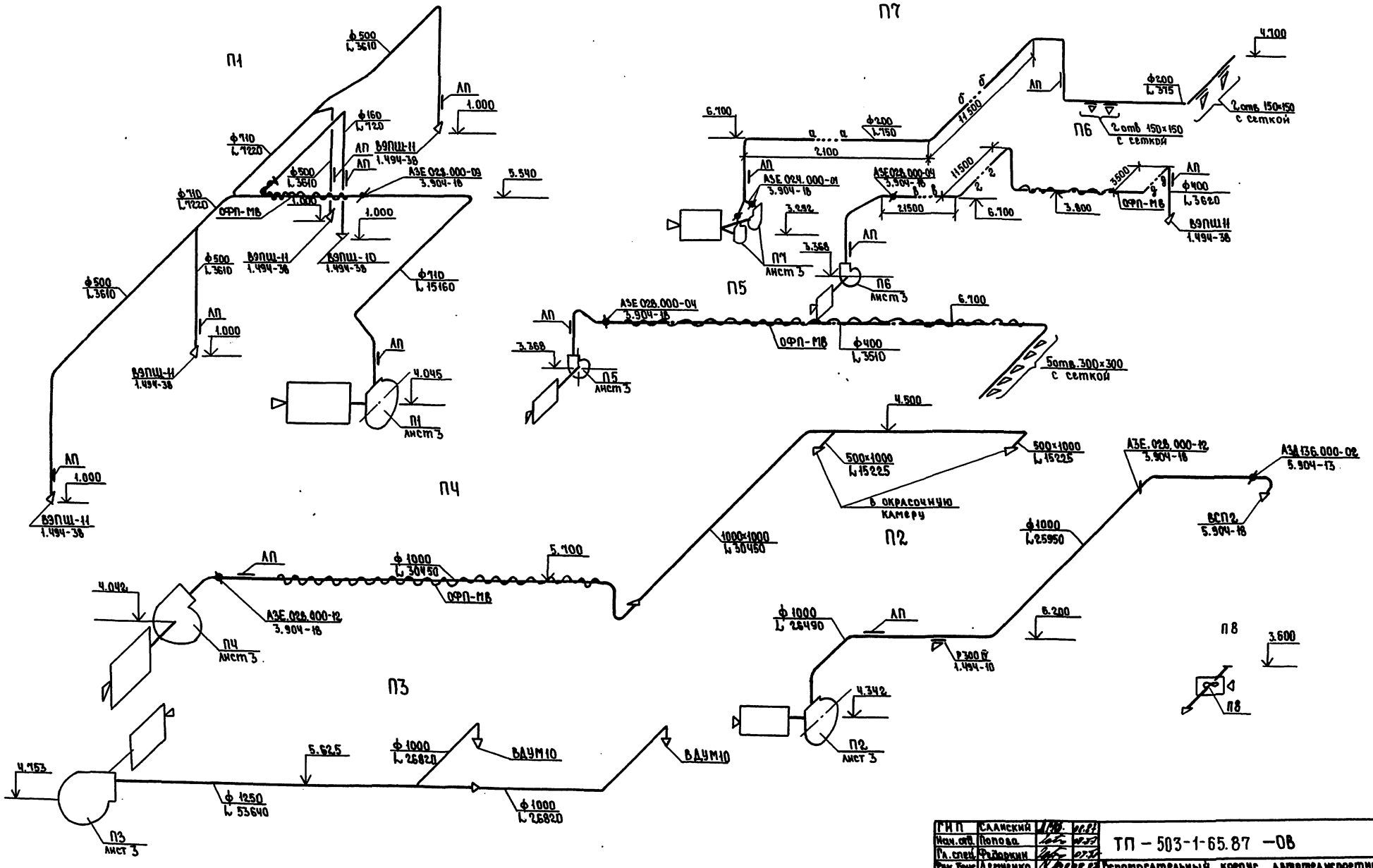

ГИП	Саинский		
Нач. отд.	Попова		
Гл. спец.	Фидоркин		
Рук. гр.	Авричико		
Ст. инж.	Корнева		
Привязан:			
Инв. №			
Н. контр.	Толмачева		

ТП – 503-1-65.87 –ОВ

Вспомогательный корпус автотранспортного предприятия на 300 грузовых автомобилей

Стадия	Лист	Листов
Р	13	

Схемы систем П1 ÷ П8

ГПИ Промсельстрой г. Саратов

Копировал: Ткачук Г. Конькова Г.

Формат А2

В4

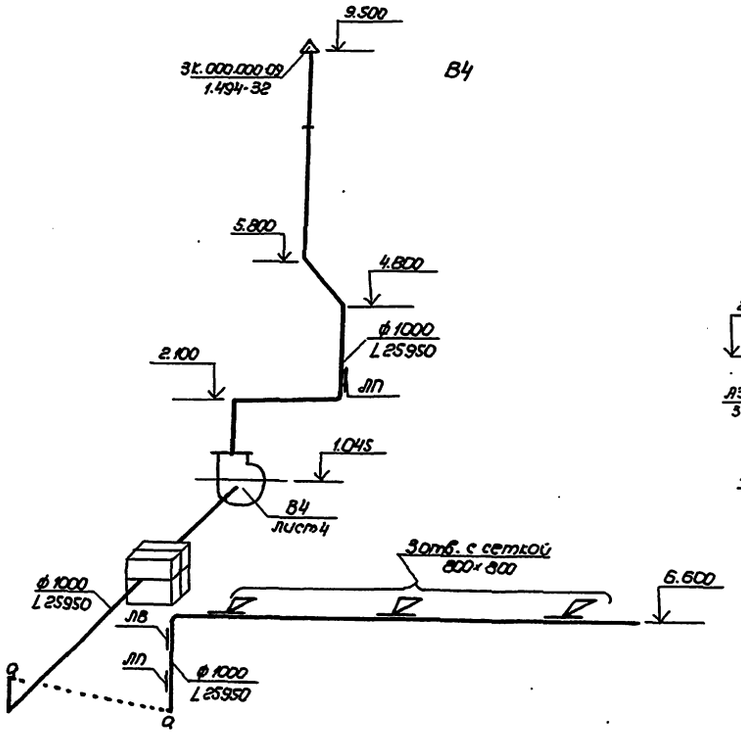

В11

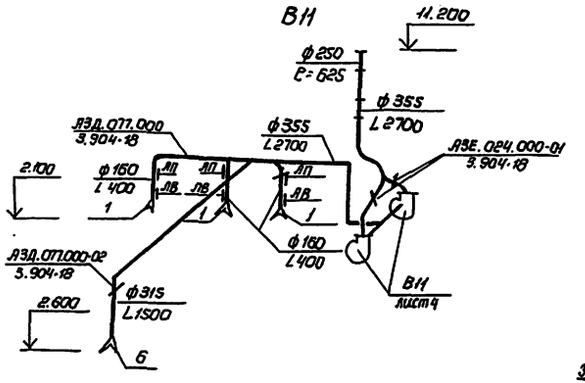

В1, В2

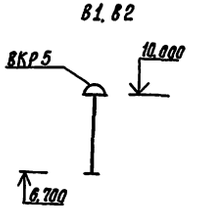

В3

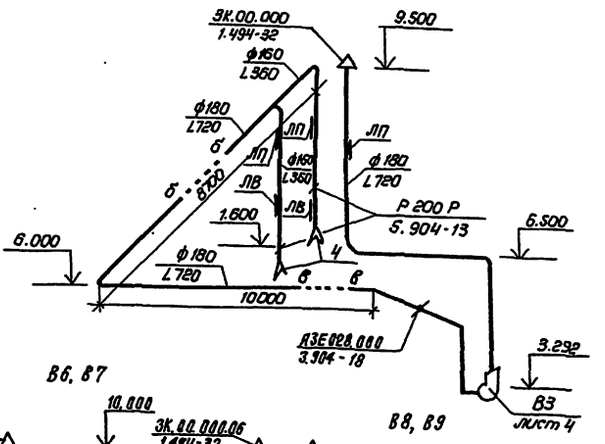

В6, В7

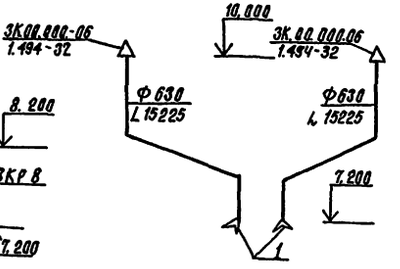

В8, В9

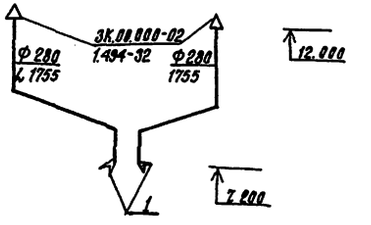

В14

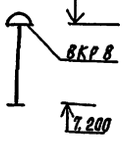

В10

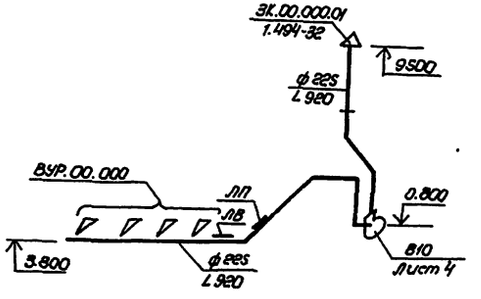

В5

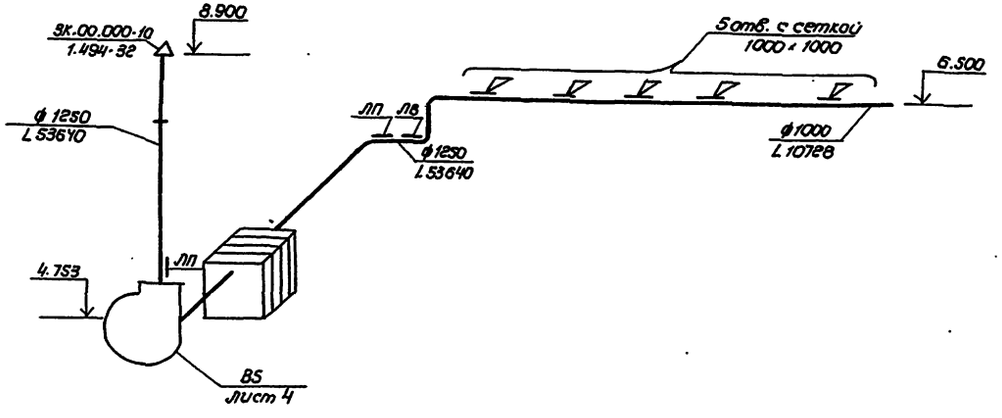

ГИП	Сланский			ТП-503-1-65.87 -08	
Нач. отд.	Попова				
Гл. спец.	Федоркин			Вспомогательный корпус автотранспортного предприятия на 300 грузовых автомобилей	
Рук. фие.	Денченко				
Ст. инж.	Корнева				
Привязан					Стадия: Р; Лист: 14; Листов:
Инв. №		Н. контр.	Толмачева	Схемы систем В1÷В11; В11; В14	ГИПРОПРОМСЕЛЬСТРОЙ г. Саратов

Копировал: Сырова

Формат А2

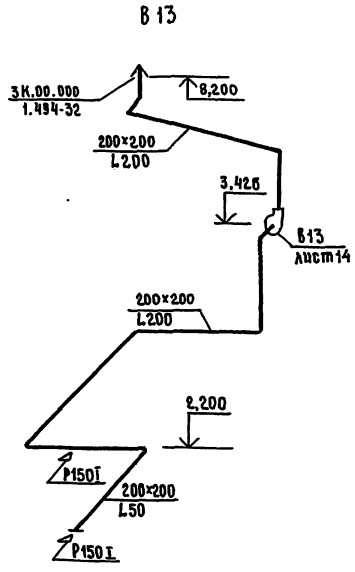

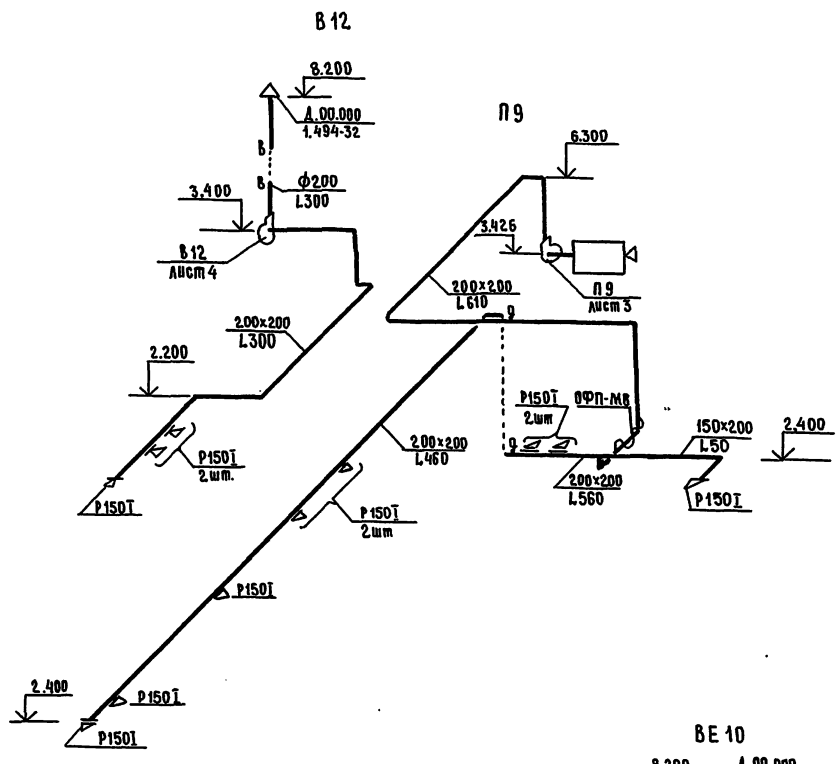

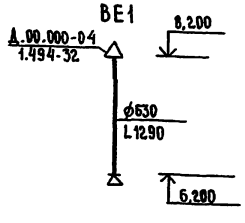

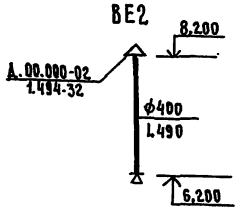

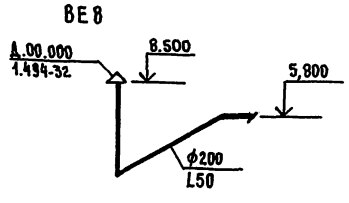

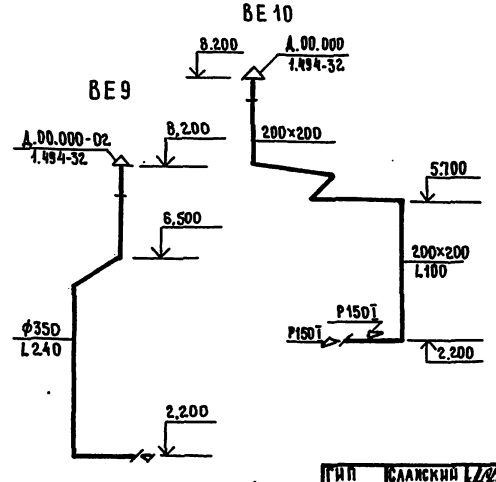

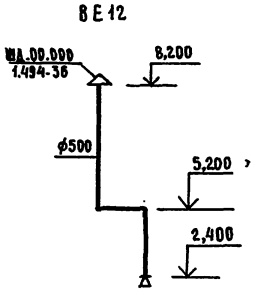

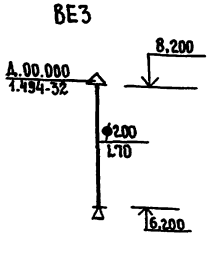

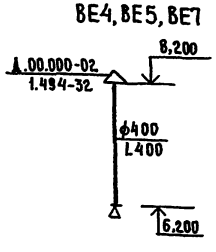

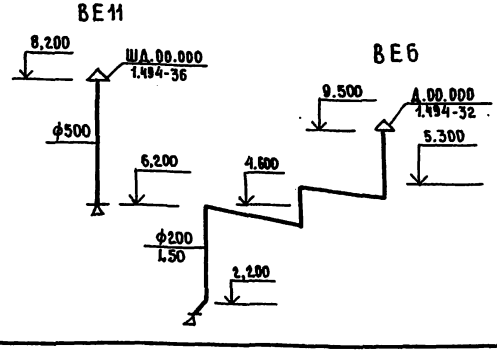

ГИП	Саакский			ТП 503-1-65.87 -08	
Нач. отд.	Попова				
Гл. спец.	Федоркин			Вспомогательный корпус автотранспортного предприятия на 300 грузовых автомобилей	
Рук. бриг.	Асмычкин				
Ст. инж.	Корнева				Стадия: Р; Лист: 15; Листов:
Привязан				Схемы систем В12, В13, П9, П10, ВЕ1 ÷ ВЕ12	ГИПРОПРОМЭЛЕКТРОМОНТАЖ г. Саратов
Инв. №					
Н. контр.	Толмачева				

Копировал Евстигнеева

Формат А2

Типовой проект 503-1-65.87 Альбом III

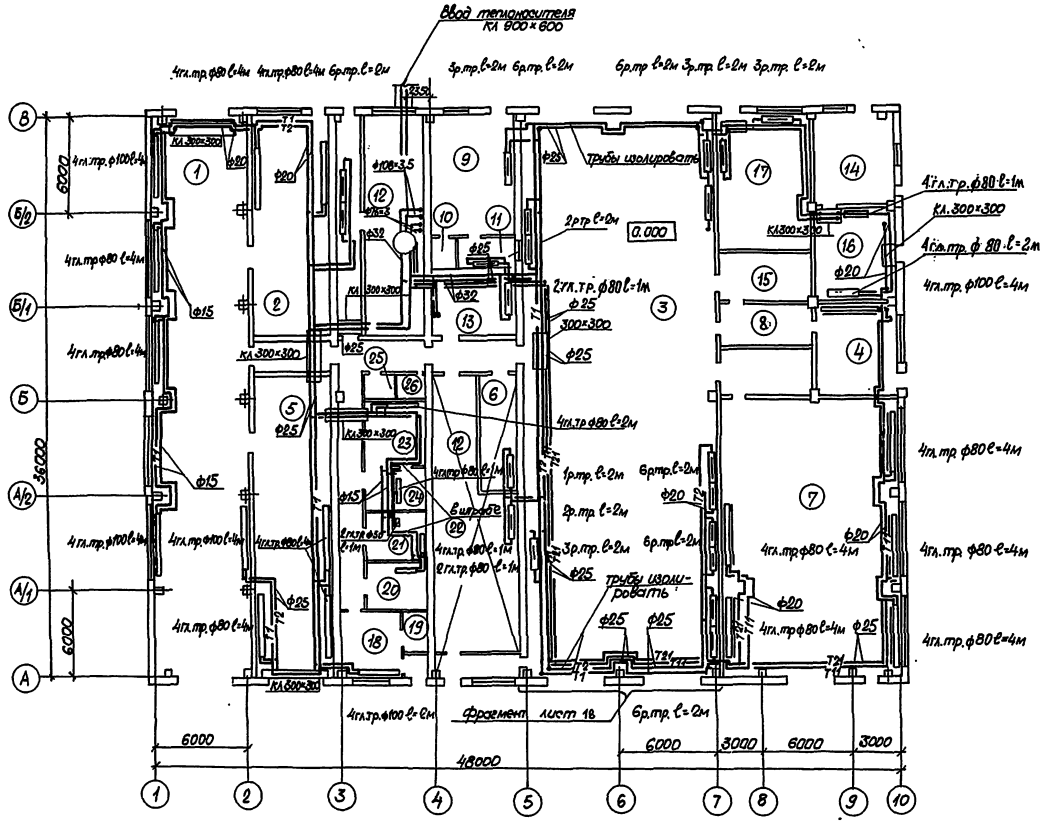

ЭКСПЛИКАЦИЯ ПОМЕЩЕНИЙ

Номер по плану	НАИМЕНОВАНИЕ	площадь м²	категория производств по взрывной, взрывопожарной и пожарной опасности
1	Участок замены шин	222,48	В
2	Шиномонтажный участок	80,21	В
3	Участок наружной мойки и сушки автомобилей	415,30	Д
4	Участок приготовления лакокрасок	34,28	А
5	Склад резины	106.40	В
6	Операторская	18.70	Д
7	Участок окраски автомобил.	205.61	А
8	Тамбур - шлюз		Д
9	Компрессорная	39.40	Д
10	Уборная	3.30	не категорируется
11	Помещение компрессорщика	8.90	Д
12	Венткамера ЦТП	154.30	Д
13	Кладовая инвентаря	25.70	В
14	Трансформаторная подстанция	33.75	не категорируется
15	Щитовая	15.60	Д
16	Кладовая химикатов	33.75	В
17	Станция автоматическая пожаротушения	51.21	Д
18	Вестибюль	16.40	не категорируется
19	Кладовая	4.50	—"—
20	Комната приема пищи	12.30	—"—
21	Мужской гардероб домашней, уличной и спец. одежды на 4 шк.	9.42	—"—
22	Мужская преддушевая	1.90	—"—
23	Женский гардероб домашней, уличной и спец. одежды на 23 шк.	23.30	—"—
24	Женская преддушевая	5.90	—"—
25	Мужская уборная	2.70	—"—
26	Женская уборная	2.70	—"—

ГИП	Спанский		08.87
Нач.отд.	Попова		07.87
Гл.спец.	Федоркин		07.87
Рук.гр.	Демченко		08.87
Ст.инж.	Карамзина		08.87
Н.контр.	Толмачева		07.87

ТП-503-1-65.87 -ОВ

Вспомогательный корпус автотранспортного предприятия на 300 грузовых автомобилей

Стадия	Лист	Листов
Р	16	

План на отм. 0.000

ГИПРОПРОМСЕЛЬСТРОЙ г. Саратов

Привязан

Инв. №

Копировал Планикова / Формат А2

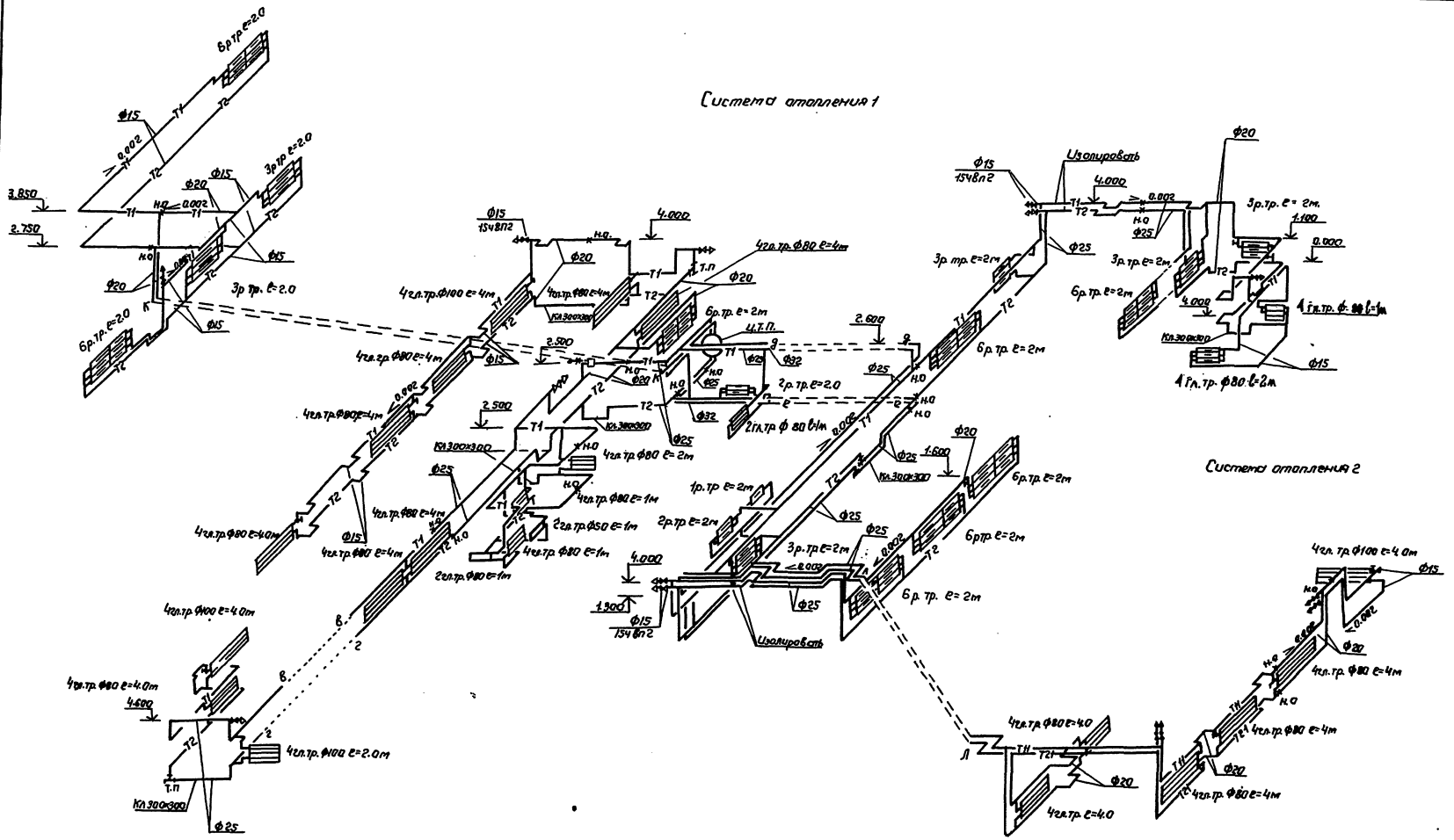

Нач.отд.	Попова			27-3	ТП-503-1-65.87	-ОВ
Гл.спец.	Федорин			ГГ-1		
Рук.гр.	Вечканов			ОВ.ГГ		
Ст.инж.	Кравцова			ЛК.ГГ	Оздоровительный корпус автотранспортного предприятия на 300 грузовых автомобилей	
Инженер	Грязнова			ОВ.ГГ		
						Стадия: Р; Лист: 17; Листов:
Привязан					Схемы систем отопления 1, 2	ГИПРОПРОМСЕЛЬСТРОЙ г. Сызрань
Инв.№		Н.контр.	Есина			Формат А2

Копировал: Ф.Ф. Ветлина

Альбом III

Типовой проект 503-1-65.87

Фрагмент 1

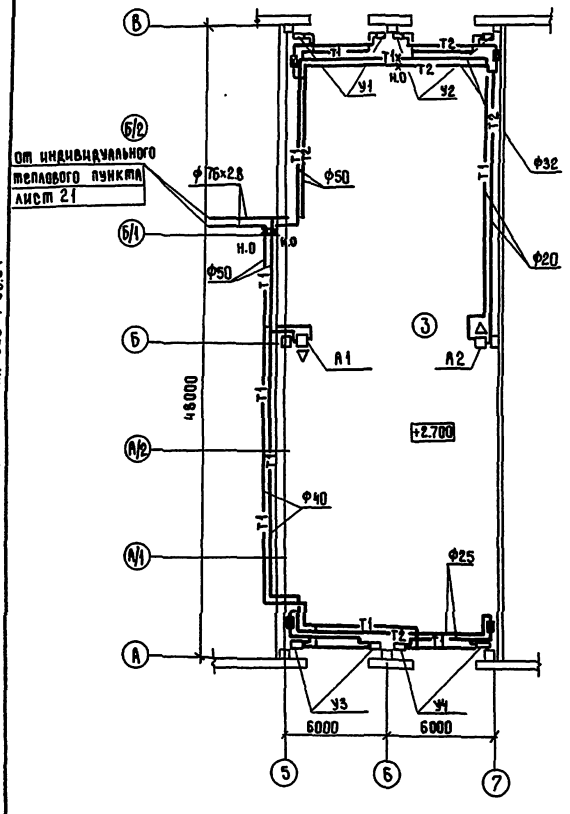

Система теплоснабжения У1, У2, У3, У4, А1, А2

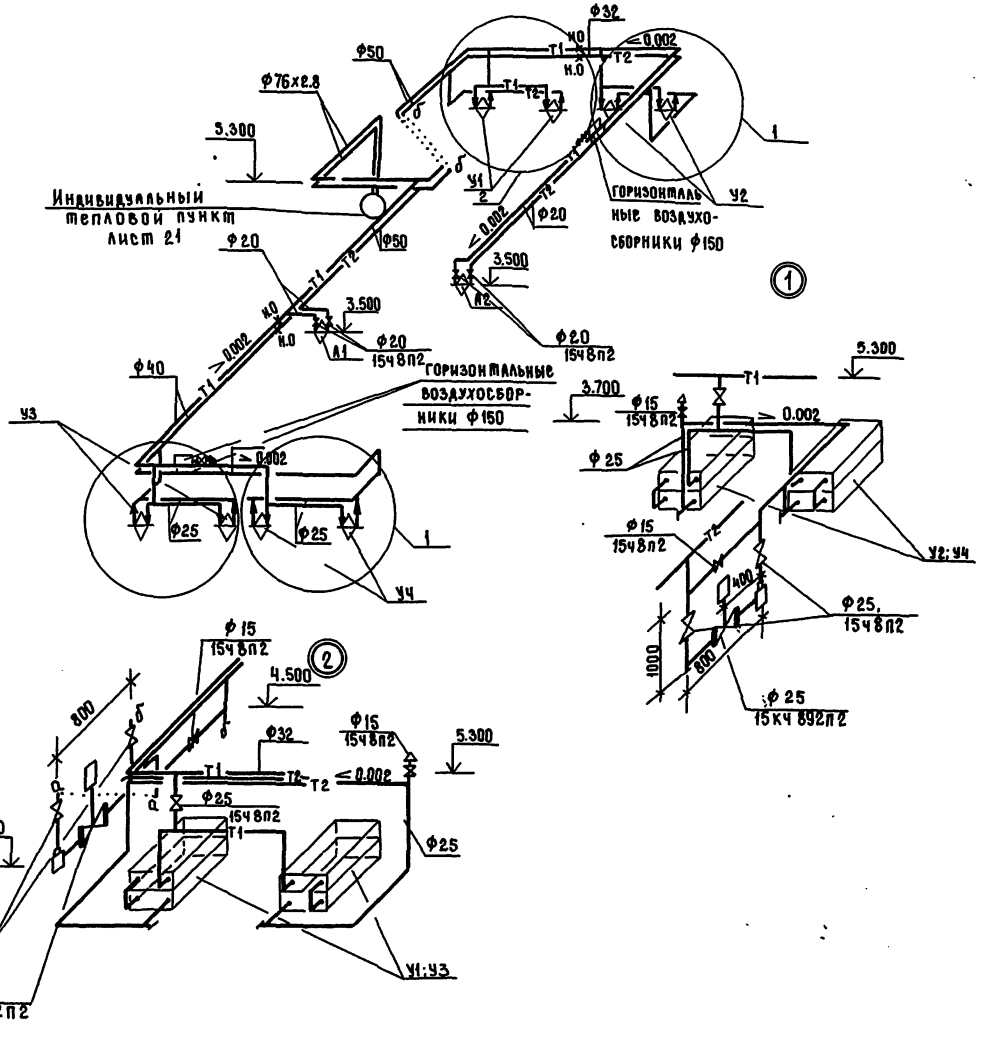

ГИП	Сланский			ТП 503-1-65.87 ОВ
Нач. отд.	Попова			
Гл. спец.	Федоркин			Вспомогательный корпус автотранспортного предприятия на 300 грузовых автомобилей
Рук. бриг.	Асмачкин			
Ст. инж.	Кармазина			Стадия Р; Лист 18; Листов
Привязан				Фрагмент 1. Схема системы теплоснабжения установок У1, У2, У3, У4, А1, А2
Инв. №		Н. контр.	Романова	Гипропромспецстрой г. Саранск

Копировал: Романова

Формат А2

ПЛАН НА ОТМ. 2.700

Система теплоснабжения установок П1, П2, П3, П4, П5, П6, П7, П9

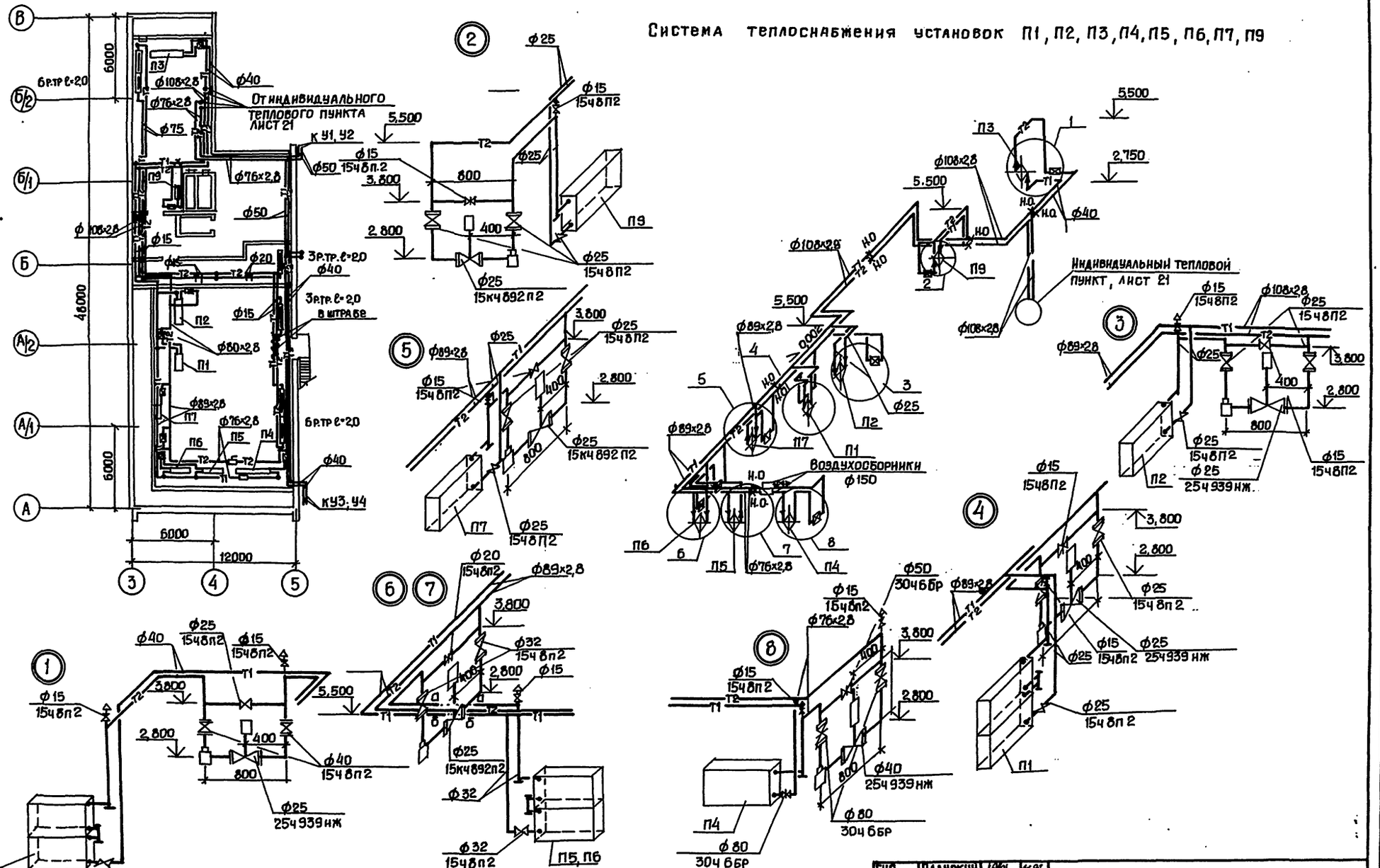

ГИП	Сланский			ТП-503-1-65.87 -ОВ	
Нач.отд.	Попова				
Гл.спец.	Федоркин			Вспомогательный корпус автотранспортного предприятия на 300 грузовых автомобилей	
Рук.бриг.	Авмченко				
Ст.инж.	Карамзина				Стадия: Р; Лист: 19; Листов:
Привязан				План на отм. 2,700. Схема системы теплоснабжения установок П1, П2, П3, П4, П5, П6, П7, П9	Гипропромсельстрой г. Саратов
Инв. №		Н.контр.	Трамаева		

Копировал: Прошина — Формат А2

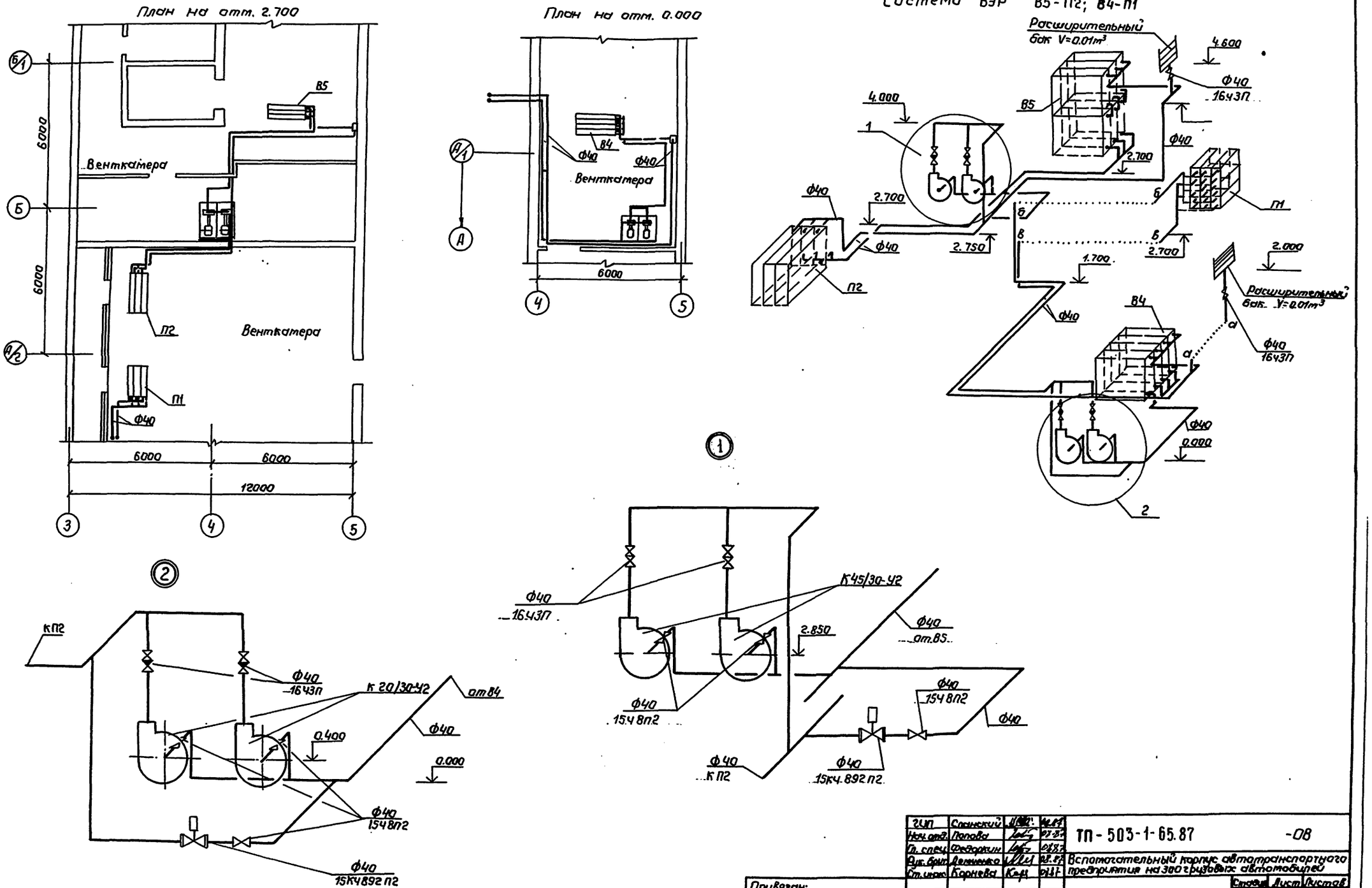

ГИП	Сланский			ТП-503-1-65.87 -ОВ
Нач. отд.	Попова			
Гл. спец.	Федоркин			Вспомогательный корпус автотранспортного предприятия на 300 грузовых автомобилей
Рук. брит.	Демченко			
Ст. инж.	Корнева			
Н. Контр.	Толмачева			

Стадия	Лист	Листов
Р	20	

Планы на отм. 0.000, 2.700
Схема системы ВЭР В5-П2, В4-П1.

ГИПРОПРОМСЕЛЬСТРОЙ г. Саратов

Привязан:

Инв. №

Копировал: Волгина

Формат: А2

Альбом III

План на отм. 0.000

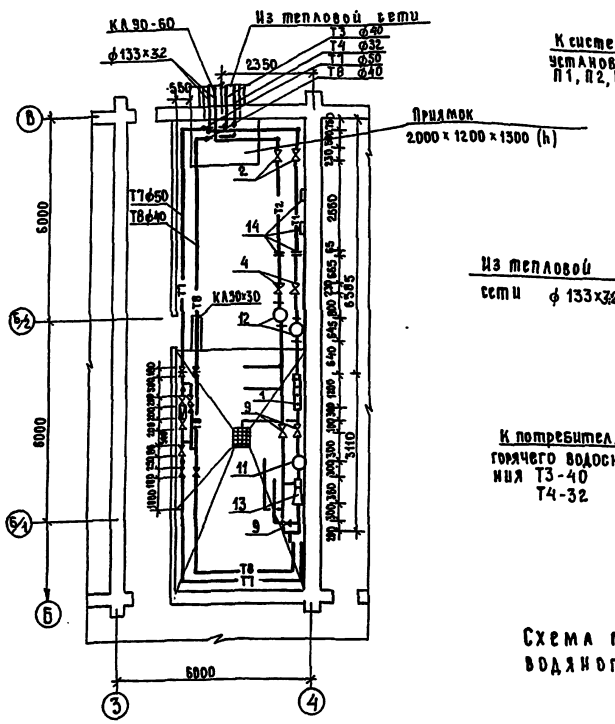

Подающий коллектор

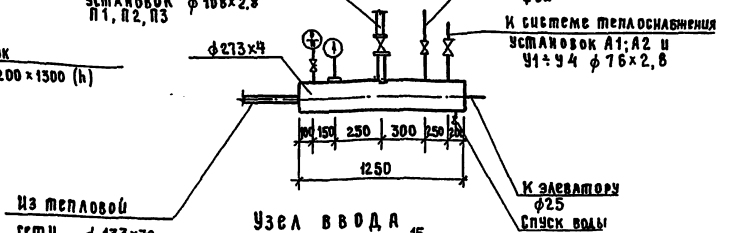

Узел ввода

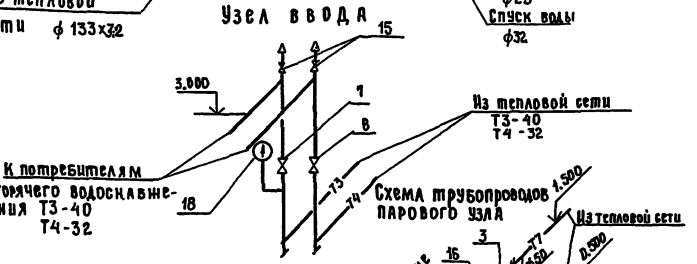

Схема трубопроводов парового узла



Схема трубопроводов водяного узла

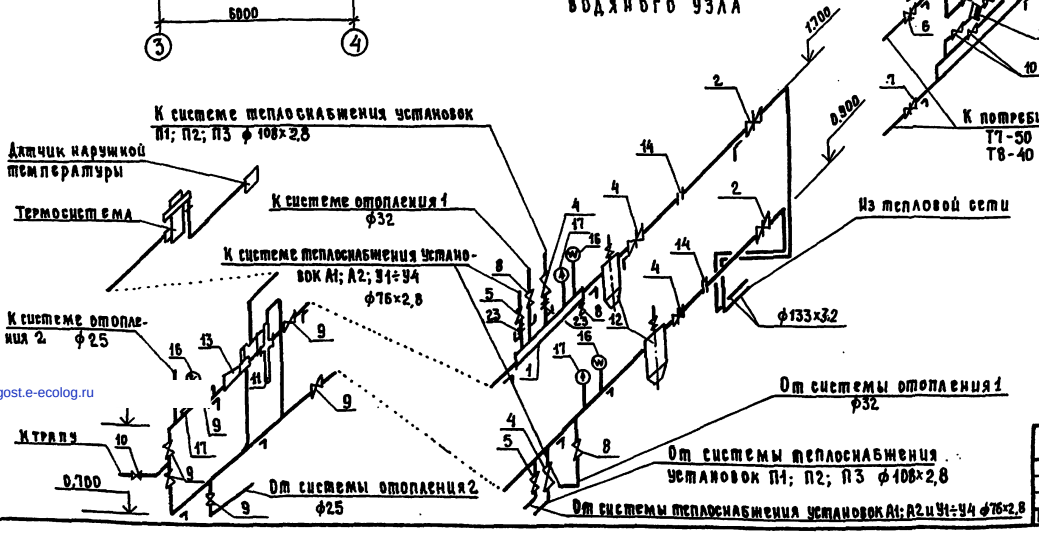

Спецификация индивидуального теплового пункта

Марка, позиция	Обозначение	Наименование	Кол.	Масса ед. кг	Примечание
1		Коллектор P_y=1000			
		из стальных электросварных труб по ГОСТ			
		10704-76* ф273х4	1	46,0	
2	Каталог ЦКБА	Задвижка стальная			
		30с 41нж 1 ф100	2	52,0	
3	Каталог ЦКБА	ф50	1	25,0	
4	Каталог ЦКБА	Задвижка чугунная			
		30ч6бр ф100	2	56,4	
5	Каталог ЦКБА	ф80	1	29,0	
6	Каталог ЦКБА	Вентили фланцевые			
		15ч9п2 ф50	3	10,3	
7	Каталог ЦКБА	ф40	5	7,65	
8	Каталог ЦКБА	ф32	4	5,5	
9	Каталог ЦКБА	Вентиль муфтовый			
	— —	15ч8п2 ф25	7	1,8	
10	Каталог ЦКБА	15ч8п2 ф20	1	0,9	
11	Завод „Теплоприбор"	Регулятор расхода УРРД ф32	1	23	
12	4.903-10 вып.8	Грязевик Т34-06 ф125	2	36	
13	Каталог ЦКБА	Насос струйный №1 d_c=5			
		с термосистемой ВТ-2217-3	1	8,3	
14	ГОСТ 14321-73	Дифманометр с диафрагмой ДК25-125	2		
15	Каталог ЦКБА	Вентиль 15ч8п2 ф15	2	0,75	
16	ГОСТ 8625-77*Е	Манометр МТП-160 от 0 до 16	5		
17	ГОСТ 2823-73*Е	Термометр П6-2-160-66 до 150°С	2		
18	ГОСТ 2823-73*Е	Термометр П51-160-66 до 100°С	2		
19	Каталог ЦКБА	Клапан редукционный			
		18ч26р ф50	1	17,21	
20	Каталог ЦКБА	Клапан предохранительный 17ч3бр1 ф40	1	8,53	
22	Каталог ЦКБА	Конденсатоотводчик 45ч12нж ф15	1	0,9	
23		Шайба ф15	2		

ГИП	Сланский			ТП 503-1-65.87 ОВ
Нач.отд	Попова			
Гл.спец.	Федоркин			Вспомогательный корпус автотранспортного предприятия на 300 грузовых автомобилей
Рук.гр.	Демченко			
Ст.инж.	Карамзина			Стадия Р; Лист 21; Листов
Привязан				Индивидуальный тепловой пункт
Инв.№				Гипропромсельстрой г. Саратов
Н.контр.	Громачева			

gost.e-ecolog.ru

Копировал Евстигнеева Формат А2