Типовой проект

503-1-65.87

Вспомогательный корпус автотранспортного предприятия на 300 грузовых автомобилей
(железобетонные конструкции)

Альбом II

Архитектурные решения. Конструкции железобетонные. Конструкции металлические.

Цена 4-48

gost.e-ecolog.ru

Привязан:

Инв. №

Типовой проект

503-1-65.87

Вспомогательный корпус автотранспортного предприятия на 300 грузовых автомобилей (железобетонные конструкции)

Альбом II

Состав проекта:

Альбом I - Пояснительная записка. Технология производства. Технологические коммуникации. Внутренние водопровод и канализация. Технологические решения автоматического пожаротушения.
Альбом II - Архитектурные решения. Конструкции железобетонные. Конструкции металлические.
Альбом III - Отопление и вентиляция.
Альбом IV - Силовое электрооборудование. Электрическое освещение. Автоматизация производства. Связь и сигнализация.
Альбом V - Чертежи индустриальных строительных конструкций и изделий.
Альбом VI - Чертежи заданий заводам-изготовителям на электрооборудование, КИП и автоматику.
Альбом VII - Спецификации оборудования.
Альбом VIII - Ведомости потребности в материалах.
Альбом IX - Сметы.

Разработан:
проектным институтом
„Гипропромсельстрой"
Главный инженер института Шестернев
Главный инженер проекта: Сланский

Проект **УТВЕРЖДЕН** и введен в действие
Госкомсельхозтехникой СССР
Протокол № 43-85 от 12.09.1985 г.
Рабочая документация введена
в действие Госагропромом СССР
Приказ № 733 от 29.09 1987 г.

Привязан:

Инв. №

Лист	Наименование	Стр.
	Содержание альбома	2
	Архитектурные решения - АР	
1	Общие данные (начало)	3
2	Общие данные (продолжение)	4
3	Общие данные (продолжение)	5
4	Общие данные (окончание)	6
5	План на отм. 0.000 между осями А-Б	7
6	План на отм. 0.000 между осями Б-В	8
7	План на отм. 2.700	9
8	Узлы 1÷7	10
9	Разрезы 1-1, 2-2, 3-3	11
10	Фасады 1-11, А-В, 11-1, В-А.	12
11	Планы кровли и полов. Фрагмент 1	13
12	Развертки стен А-И	14
13	Узлы 10÷14	15
14	Перегородки щитовые стальные. Схема 1	16
	Конструкции железобетонные - КЖ	
1	Общие данные (начало)	17
2	Общие данные (окончание)	18
3	Схема расположения фундаментов	19
	и фундаментных балок	
4	Сечения фундаментов с 1-1 по 9-9	20
5	Узлы с 1 по 6	21
6	Узлы с 7 по 11	22
7	Схема расположения элементов	23
	подземного хозяйства	
8	ф01÷ф05, КЛ 12	24
9	ф06 (начало)	25
10	ф06 (окончание)	26
11	ф07, ф08. Приямок Пм1	27
12	ф09	28

Лист	Наименование	Стр.
13	ф010 (начало)	29
14	ф010 (окончание)	30
15	Приямок ТП1	31
16	Схемы расположения элементов	32
	каналов КЛ1÷КЛ11	
17	Спецификация к схемам расположения	33
	элементов каналов	
18	Схема расположения элементов	34
	каркаса	
19	Схема расположения плит покры-	35
	тия	
20	Спецификация элементов к схемам,	36
	расположенным на листах 18, 19	
21	Схема расположения плит перекры-	37
	тия на отм. 2.700	
22	Схемы расположения панелей стен	38
23	Спецификация к схемам расположе-	39
	ния панелей стен	
24	Схема расположения сборных	40
	перегородок	
25	Схема расположения элементов	41
	каркаса перегородки	
26	Каркасно-обшивные вкладыши КОВ1-КОВ7	42
27	фм1-1; фм1-2; фм2; фм3; фм4; фм5	43
28	Нагрузки на фундаменты. Спецификация	44
	элементов на один фундамент	
29	Балка монолитная Б1	45

Лист	Наименование	Стр.
	Конструкции металлические - КМ	
1	Общие данные	46
2	Техническая спецификация металла	47
	(начало)	
3	Техническая спецификация металла	48
	(окончание)	
4	Техническая спецификация металла	49
	на оконные переплеты (начало)	
5	Техническая спецификация металла	50
	на оконные переплеты (окончание)	
6	Техническая спецификация металла	51
	на лестницы (начало)	
7	Техническая спецификация металла	52
	на лестницы (окончание)	
8	Схемы расположения монорельсовых	53
	путей	
9	Схемы расположения окон по осям	54
	В, 1 и 11	
10	Схемы расположения окон по осям	55
	11, А, 5	
11	Схема расположения элементов площад-	56
	ки на отм. 2.400 Лестница ЛС1	
12	Стойка СК1. Балки БП1 и БП2	57

Привязан

Инв. №

ГИП	Саланский		06-87
Нач. отд.	Зильберт		06-87
Гл. конст.	Чупахин		06-87
Рук. гр.	Моралев		06-87
Ст. инж.	Коробейников		06-87
Н. контр.	Толмачева		07-87

Вспомогательный корпус автотранспортного предприятия на 300 грузовых автомобилей

Содержание альбома

Стадия	Лист	Листов
Р		1

Гипропромсельстрой г. Саратов

Копировал: Матвеева Матв формат А2

Ведомость рабочих чертежей основного комплекта АР

Лист	Наименование	Примечание
1	Общие данные (начало)	
2	Общие данные (продолжение)	
3	Общие данные (продолжение)	
4	Общие данные (окончание)	
5	План на отм. 0.000 между осями А-Б	
6	План на отм. 0.000 между осями Б-В	
7	План на отм. 2.700.	
8	Узлы 1-7	
9	Разрезы 1-1, 2-2, 3-3	
10	Фасады 1-К, А-В, К-1, В-А.	
11	Планы кровли и полов. Фрагмент 1	
12	Развертки стен А-И	
13	Узлы 10÷14	
14	Перегородки щитовые стальные. Схема 1.	

Ведомость спецификаций

Лист	Наименование	Примечание
4	Спецификация перемычек	
4	Спецификация элементов заполнения проемов	
8	Спецификация элементов крепления стен	
12	Спецификация элементов обрамления проемов	
14	Спецификация элементов щитовых стальных перегородок	

Типовой проект разработан в соответствии с действующими нормами и правилами и предусматривает мероприятия, обеспечивающие взрывную, взрывопожарную и пожарную безопасность при эксплуатации зданий.
Главный инженер проекта: /Станский/

Ведомость ссылочных и прилагаемых документов

Обозначение	Наименование	Примечание
	Ссылочные документы	
ГОСТ 14624-84	Двери деревянные для производственных зданий	
ГОСТ 24698-81	Двери деревянные наружные для жилых и общественных зданий	
ГОСТ 6629-74*	Двери деревянные внутренние для жилых и общественных зданий	
2.435-6, вып.1	Противопожарные двери и ворота промышленных зданий	
1.435.9-17, вып.0,1	Ворота распашные	
1.435.9-25/вып.0,1	Ворота подъемно-складчатые с полотном из различных материалов	
1.038.1-1, вып.1	Перемычки железобетонные для зданий с кирпичными стенами	
1.431-10, вып.2,3	Перегородки консольные сетчатые стальные	
1.431-6	Кирпичные перегородки для одноэтажных и многоэтажных производственных зданий. Материалы для проектирования	
1.465.1-10/82, вып.0	Комплексные железобетонные плиты покрытий одноэтажных промышленных зданий	
2.430-20, вып. 2,3	Типовые архитектурно-строительные детали промышленных зданий с кирпичными стенами.	
2.435-7, вып.1	Узлы сопряжения стен и ворот	

Продолжение

Обозначение	Наименование	Примечание
2.236-2, вып.1	Детали примыкания оконных и дверных блоков в общественных зданиях	
3.400-6/76	Унифицированные закладные детали сборных железобетонных конструкций инженерных сооружений промышленных предприятий, рабочие чертежи	
2.460-19	Архитектурно-строительные детали легкосбрасываемых покрытий одноэтажных зданий со взрывоопасными производствами	
	Прилагаемые документы	
КМ	Чертежи индустриальных строительных конструкций и изделий	Альбом V
АР ВМ	ВМ по рабочим чертежам основного комплекта АР	Альбом VIII
АР СО	Спецификация оборудования	Альбом VII

Основные строительные показатели

Наименование	Ед. изм.	Количество
Площадь застройки	м²	1721,3
Общая площадь	м²	1919,8
Строительный объем	м³	12007,0

Привязан

ГИП	Станский		08.87
Нач. отд.	Зильберглейт		08.87
Гл. констр.	Чупахин		08.87
Отд. гр.	Жердев		08.87
Вед. инж.	Киреева		08.87
Н. контр.	Тимачева		08.87

ТП 503-1-65.87 -АР

Исполнительный корпус автотранспортного предприятия на 300 грузовых автомобилей

Стадия	Лист	Листов
Р	1	14

Общие данные (начало)

ГИПРОПРОМСЕЛЬСТРОЙ г. Саратов

Копировал: Бабенко О.

Формат А2

Типовой проект 503-1-65.87 Альбом II

Общие указания

1. Проект вспомогательного корпуса транспортного предприятия разработан для строительства в районах со слудующими климатическими условиями.

а) расчетная зимняя температура наружного воздуха $t_н = -30°C$

б) вес снегового покрова - для III района СССР и равен 1.0 кПа (100 кГс/м²)

в) ветровое давление для III ветрового района СССР - 0.38 кПа (38 кгс/м²)

г) климат - нормальный

д) сейсмичность не превышает 6 баллов;

е) строительство в районах вечной мерзлоты, просадочных, насыпных грунтов и подрабатываемых территорий не предусматривается:

ж) грунтовые условия площадки приведены на листе ТП- - КЖ, лист 2

2. Степень огнестойкости здания - II, класс ответственности - II.

3. Здание снабжается электроэнергией, паром, водой, оборудуется сантехническими устройствами.

4. Встроенные бытовые помещения запроектированы на основании СНиП II-92-76 „Вспомогательные здания и помещения промышленных предприятий" в соответствии со штатной ведомостью производственных и вспомогательных рабочих (см. технологическую часть проекта).

5. За относительную отметку 0.000 принят уровень чистого пола вспомогательного корпуса, которому соответствует абсолютная отметка [ ]

6. Планировочная отметка земли вокруг здания принята - 0.150

7. Стены наружные - панельные из легкого бетона с объемным весом $D = 900$ кГ/м³; кирпичные участки наружных стен и внутренние стены выполнять из глиняного кирпича с объемным весом $D = 1800$ кГ/м³ марки 75 по Гост 530-80 на растворе марки 25.

8. Для крепления дверных коробок в кладку заложить антисептированные деревянные пробки (не менее двух на откос)

9. По периметру здания устраивается асфальтовая отмостка шириной 750 мм по щебеночному основанию.

10. Защита строительных конструкций от коррозии запроектирована в соответствии со СНиП 2.03.11-85 „Защита строительных конструкций от коррозии. Нормы проектирования"

Все закладные и соединительные элементы должны иметь заводское цинковое покрытие

Сварные швы и нарушенные при сварке поверхности закладных и соединительных элементов должны быть тщательно очищены и покрыты цинковым протекторным грунтом толщиной 150 мкм, после чего в наружных ограждающих конструкциях они должны быть окрашены эмалью ПФ-133 (Гост 926-82) по грунту ПФ-020 (Гост 18195-79*)

Все остальные металлические конструкции окрасить пентафталевой краской за 2 раза

11. Отделочные работы.

Наружные поверхности стеновых панелей окрашиваются поливинилацетатными красками, для получения шероховатой поверхности в состав красок вводить наполнитель фракцией до 2 мм.

Наружные стены из кирпича выполнять с расшивкой швов.

Цветовое решение окраски фасадов разработать при привязке проекта к конкретным климатическим условиям в соответствии с методическим руководством „фирменный стиль", разработанным для единого оформления предприятий по ремонту сельхозтехники.

Внутренняя отделка приведена в ведомости отделки помещений, расположенной на листе 3

Все столярные изделия окрашиваются перхлорвиниловыми эмалями за 2 раза.

12. Мероприятия по снижению шума.

Вентоборудование устанавливается в выгороженных помещениях и устраивается на виброосновaниях.

13. Мероприятия по молниезащите.

На уровне подошвы фундаментов на отм. -1.650 по периметру здания уложить заземляющий контур из арматуры ф12 А I

В процессе производства кровельных работ под слой утеплителя уложить молниеприемную сетку с токоотводами по чертежам ТП ЭМ.

Токоотводы соединить с заземлителем длина шва 6ф, катет - 4 мм

14. Основные сборные железобетонные и бетонные конструкции приняты по общесоюзному каталогу индустриальных конструкций, обязательных для применения в строительстве промышленных зданий

15. Производство работ по строительству выполнять в соответствии с требованиями действующих норм и правил по производству каждого вида работ, правилами по технике безопасности и указаниями соответствующих серий

Работы в зимнее время выполнять в соответствии с требованиями действующих норм и технических условий по производству работ в зимнее время.

16. Состав кровли: защитный слой - слой гравия толщиной 10 мм на антисептированной битумной мастике толщиной 2 мм; Водоизоляционный ковер - 3 слоя рубероида подкладочного марки РПП-350Б (Гост 10923-82) на битумной мастике $\delta = 2$ мм; стяжка - из цементно-песчаного раствора марки 50 толщиной 15 мм; Утеплитель - плиты из ячеистого бетона $D = 400$ кГ/м³ толщиной 180 мм, над участком наружной мойки - 200 мм.

17. При привязке проекта толщины стен и утеплителя должны быть уточнены, исходя из сопротивления теплопередаче $R_0^{эк}$, определяемого экономическим расчетом в соответствии с указаниями СНиП II-3-79**

ГИП	Сланский		
Нач.отд.	Зильбертов		
Гл.констр.	Чупахин		
Рук.гр.	Моралев		
Вед.инж.	Киреева		
Н.контр.	Толмачева		

ТП 503-1-65.87 -АР

Вспомогательный корпус автотранспортного предприятия на 300 грузовых автомобилей

Стадия	Лист	Листов
Р	2	

Общие данные (продолжение)

ГИПРОПРОМСЕЛЬСТРОЙ г. Саратов

Привязан

Инв. №

Копировал: Иванова Ив.

Формат А2

Ведомость отделки помещений, площадь в м²

Наименование или номер помещения	Потолок		Стены или перегородки		Низ стен или перегородок (панель)			Примечание
	Площадь	Вид отделки	Площадь	Вид отделки	Площадь	Вид отделки	Высота, мм	
Участок замены шин, шиномонтажный участок	302.7	Известковая окраска	425,0	Известковая окраска	—	—	—	Затирка цементным раствором кирпичных участков стен
Участок наружной мойки и сушки автомобилей	415,3	Перхлорвиниловая эмаль ХС-717 по грунту ХС-010	341,2	Перхлорвиниловая эмаль ХС-717 по грунту ХС-010	186,0	Плитка керамическая глазурованная ГОСТ 6141-82	3000	то же
Участок приготовления лакокрасок, участок окраски автомобилей	254,1	Пентафталевые эмали ПФ-115 ГОСТ 6465-76* по грунту ГФ 20	400,9	Пентафталевые эмали ПФ-115 ГОСТ 6465-76* по грунту ГФ 20	300	то же	3000	то же
Компрессорная	39,40	Известковая окраска	102,8	Известковая окраска	76,90	то же	3000	то же
Склад резины, кладовая инвентаря, трансформаторная подстанция, щитовая, помещения вентоборудования, тепловой узел, станция автоматического пожаротушения, кладовая химикатов	439,4	то же	215,9	то же	—	—	—	то же
Душевые, преддушевые	7,80	Перхлорвиниловая эмаль ХС-717 по грунту ХС-010	46,0	Перхлорвиниловая эмаль ХС-717 по грунту ХС-010	34,50	Плитка керамическая глазурованная ГОСТ 6141-82	1800	то же
Уборные, гардеробные блоки	40,70	Известковая окраска	66,50	то же	62,70	то же	1500	то же
Вестибюль, комната приема пищи	28,70	то же	79,0	Водоэмульсионная окраска	—	—	—	то же
Коридор, лестничная клетка	94,0	то же	113,7	Известковая окраска	130,50	Пентафталевые эмали ПФ-115 ГОСТ 6465-76* по грунту ГФ 20	1500	то же

Ведомость отделки помещений составлена на основании требований следующих документов СНиП II-92-76, общесоюзных норм технологического проектирования предприятий для автомобильного транспорта, ТП 101-81*.

Ведомость перемычек

Марка, поз.	Схема сечения	Марка, поз.	Схема сечения	Марка, поз.	Схема сечения
ПБ1	1	ПБ9	2	ПБ17	11 4
ПБ2	2	ПБ10	2	ПБ18	12 13
ПБ3	3	ПБ11	8 2	ПБ19	7
ПБ4	4	ПБ12	9 6	ПБ20	16
ПБ5	5	ПБ13	6 9	ПБ21	14
ПБ6	6	ПБ14	2	ПБ22	15
ПБ7	7	ПБ15	2	ПБ23	3
ПБ8	7	ПБ16	10 1	ПБ24	6

ГИП	Сланский		08-87
Инж. отд.	Зильберман		08-87
Гл. констр.	Чупахин		08-87
Рук. гр.	Мараев		08-87
Вед. инж.	Киреева		08-87
Н. контр.	Тамачева		08-87

ТП 503-1-65.87 -АР

Вспомогательный корпус автотранспортного предприятия на 300 грузовых автомобилей

Стадия	Лист	Листов
Р	3	

Общие данные (продолжение)

ГИПРОПРОМСЕЛЬСТРОЙ г. Саратов

Привязан

Инв. №

Копировал: Бабенко

Формат А2

Альбом II

Типовой проект 503-1-65.87

Экспликация помещений

Номер по плану	Наименование	Площадь м²	Категория производства по взрывной, взрывопожарной и пожарной опасности
1	2	3	4
1	Участок замены шин	222,48	В
2	Шиномонтажный участок	80,21	В
3	Участок наружной мойки и сушки автомобилей	415,30	Д
4	Участок приготовления лакокрасок	34,28	А
5	Склад резины	105,30	В
6	Операторская	18,70	Д
7	Участок окраски автомобилей	285,61	А
8	Тамбур-шлюз	15,50	
9	Компрессорная	39,40	Д
10	Уборная	3,30	Не категорируется
11	Помещение к компрессорщика	8,90	Д
12	Вент. оборудование, тепловой узел	154,30	Д
13	Кладовая инвентаря	25,70	В
14	Трансформаторная подстанция	33,75	Не категорируется
15	Щитовая	15,60	Д
16	Кладовая химикатов	33,75	В
17	Станция автоматического пожаротушения	51,21	Д
18	Вестибюль	16,40	Не категорируется
19	Кладовая	4,50	"
20	Комната приема пищи	12,30	"

Продолжение

1	2	3	4
21	Мужской гардероб домашней, уличной и спец. одежды на 4 шкафа	9.42	Не категорируется
22	Мужская преддушевая	1,90	"
23	Женский гардероб домашней, уличной и спец. одежды на 23 шкафа	23,30	"
24	Женская преддушевая	5,90	"
25	Мужская уборная	2,70	"
26	Женская уборная	2,70	"
27	Площадка для воздухосборников	65,60	"
28	План на отм. 2.700		"
29	Тамбур-шлюз	12,60	

Ведомость проемов ворот и дверей

Марка, поз.	Размер проема в мм
1	1010 x 2370
2	1310 x 2070
3	910 x 1870
4	1010 x 2070
5	980 x 2415
6	1910 x 2370
7	1510 x 2070
8	3680 x 2370
9	3600 x 3800
10	1010 x 2370

Спецификация перемычек

Марка, поз.	Обозначение	Наименование	Кол. на этаж 1	Кол. на этаж 2	Всего	Масса ед. кг	Примечание
1	1.038.1-1 вып. 1	2ПБ 22-3	10	-	10	92,0	
2		2ПБ 13-1	43	-	43	54,0	
3		4ПБ 44-8	16	3	19	384	
4		3ПБ 34-4	5	-	5	222	
5		4ПБ 60-8	12	-	12	519	
6		2ПБ 19-3	11	1	12	81,0	
7		2ПБ 16-2	22	15	37	65,0	
8		3ПБ 16-37	1	-	1	119	
9		3ПБ 21-8	4	1	5	137	
10		3ПБ 25-8	1	-	1	162	
11		5ПБ 36-20	1	-	1	500	
12		3ПБ 18-8	1	-	1	119	
13		2ПБ 17-2	2	-	2	71,0	
14		2ПБ 10-1	-	8	8	20,0	
15		2ПБ 30-4	-	3	3	125	
16		2ПБ 29-4	-	1	1	120	

Спецификация элементов заполнения проемов

Марка, поз.	Обозначение	Наименование	Кол. на этаж 1	Кол. на этаж 2	Всего	Масса ед. кг	Примечание
1	ГОСТ 14624-84	Дверной блок ДНГ 24-10-П	7	-	7		
2	ГОСТ 14624-84	Дверной блок ДВГ 21-13 / ДВГ 21-13-А	14	6/1	20		
3	ГОСТ 14624-84	Дверной блок ДВГ 19-9	9	—	9		
4	ГОСТ 6629-74*	Дверной блок ДГ 21-10	1	—	1		
5	2.435-6, вып. 1	Дверной блок ПД1	5	—	5		
6	ГОСТ 24698-81	Дверной блок ДН24-19ГП	1	—	1		
7	ГОСТ 14624-84	Дверной блок ДВГ 21-15	2	—	2		
8	1.435.9-25, вып.1	Ворота	5	—	5		
9	1.435.9-17, вып.1	Ворота	3	—	3		
10	ГОСТ 14624-84	Дверной блок ДНО 24-10-П	3	—	3		

ГИП	Сланский	[подпись]	08.87
Нач. отд.	Зильбертов	[подпись]	08.87
Гл. конструктор	Чулалин	[подпись]	08.87
Рук. гр.	Моралев	[подпись]	08.87
Вед. инж.	Киреева	[подпись]	08.87
Н. контр.	Тормачева	[подпись]	08.87

ТП 503-1-65.87 -АР

Вспомогательный корпус автотранспортного предприятия на 300 грузовых автомобилей

Стадия	Лист	Листов
Р	4	

Общие данные (окончание)

ГИПРОПРОМСЕЛЬСТРОЙ г. Саратов

Привязан

Инв. №

Копировал: Бабенко [подпись]

Формат А2

Альбом II

Типовой проект 503-1-65.87

План на отм. 0.000 между осями А-Б

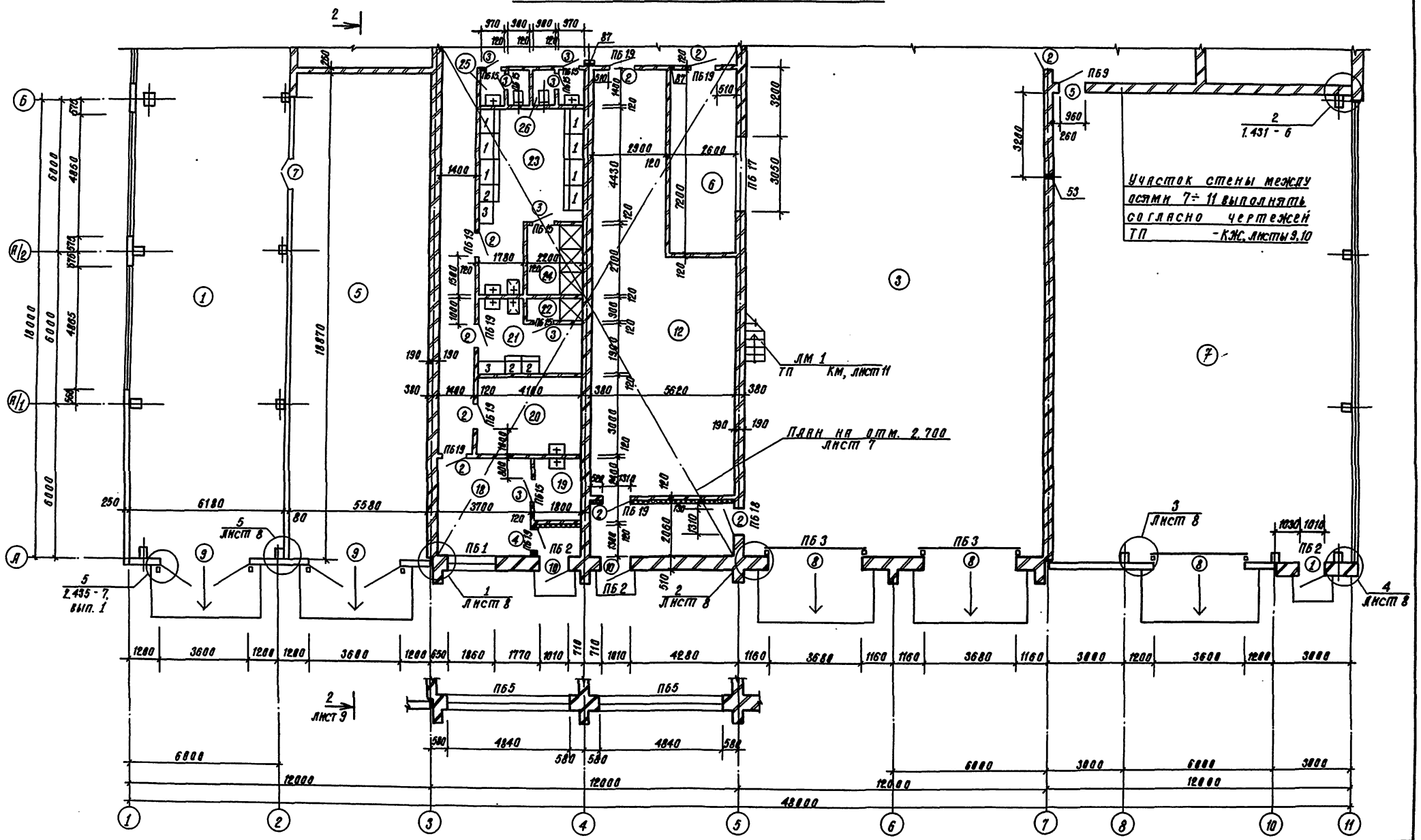

Схематический план

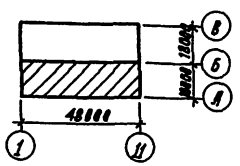

ГИП	Сланский		08.87
Нач. отд.	Зильберман		08.87
Гл. констр.	Чукахин		08.87
Рук. гр.	Маралев		08.87
Вед. инж.	Киреева		08.87
Н. контр.	Толмачева		08.87

ТП 503-1-65.87 -АР

Вспомогательный корпус автотранспортного предприятия на 300 грузовых автомобилей.

Стадия	Лист	Листов
Р	5	

План на отм. 0.000 между осями А-Б

ГИПРОПРОМСЕЛЬСТРОЙ г. Саратов

Привязан

Инв. №

Копировал: Сидорова

Формат А2

Альбом II

Типовой проект 503-1-65.87

План на отм. 0,000 между осями Б - В

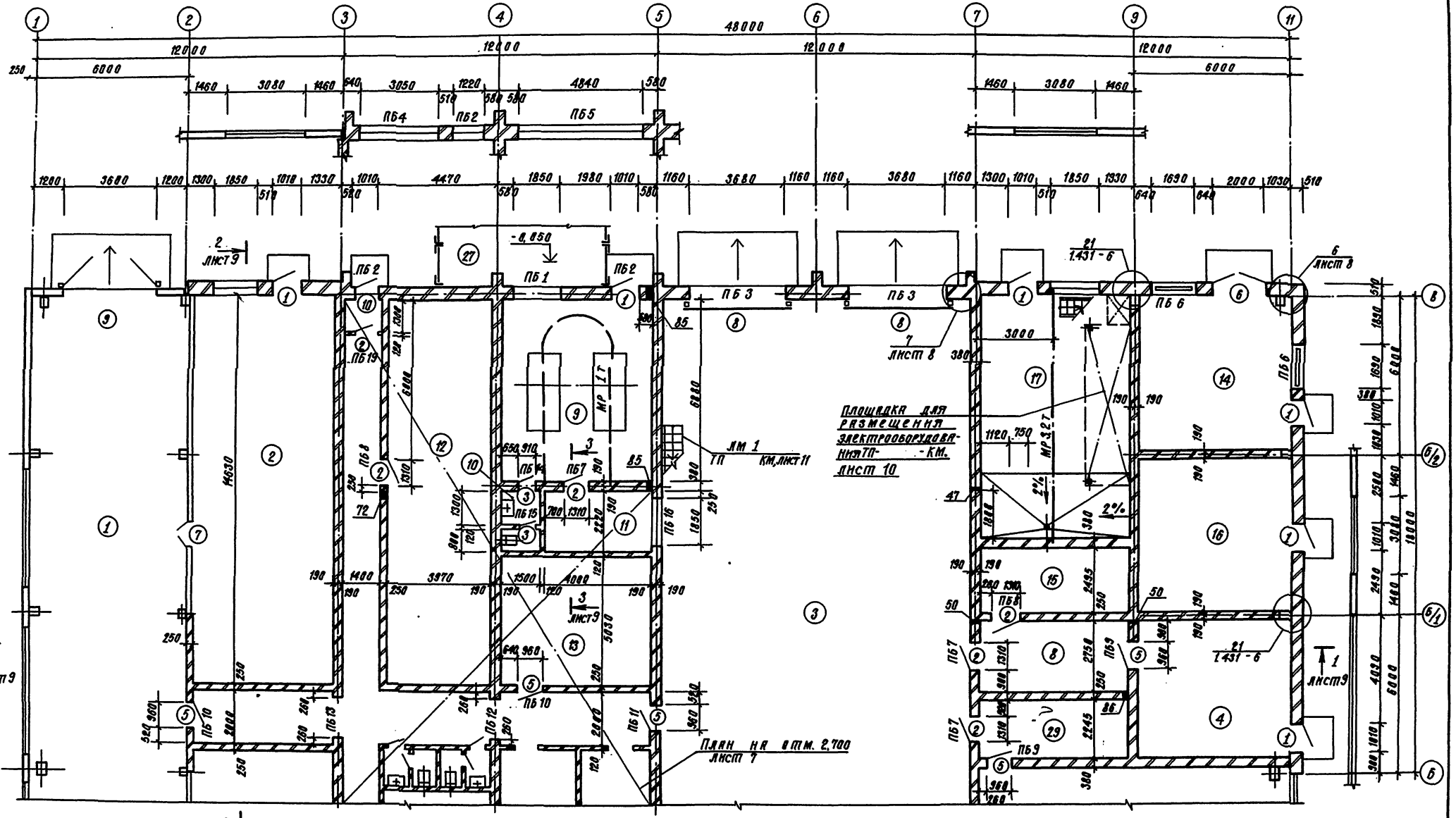

Схематический план

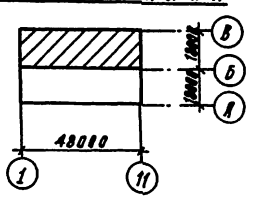

ГИП	Сланский		08.87
Нач. отд.	Зильбертов		08.87
Гл. конст.	Чулахин		08.87
Рук. гр.	Моралев		08.87
Вед. инж.	Киреева		08.87
Н. контр.	Толмачева		08.87

ТП 503-1-65.87 -АР

Вспомогательный корпус автотранспортного предприятия на 300 грузовых автомобилей.

Стадия	Лист	Листов
Р	6	

План на отм. 0,000 между осями Б - В.

ГИПРОПРОМСЕЛЬСТРОЙ г. Саратов

Привязан

Инв. №

Копировал: Сидорова

Формат А2

Типовой проект 503-1-65.87 Альбом II

План на отм. 2.700

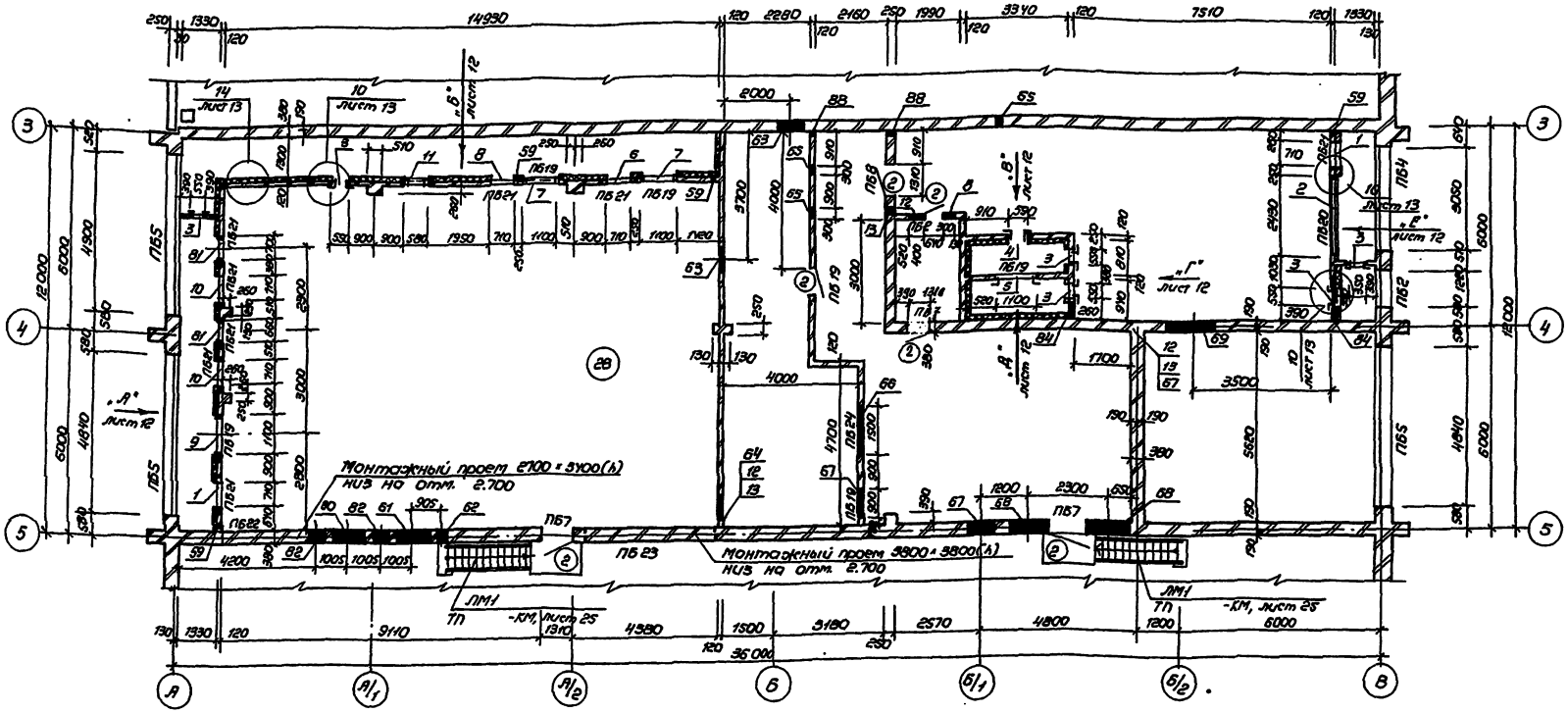

Таблица отверстий в стенах и перегородках

№№ отв.	Размер отверстий в × h (мм)	Отм. низа (м)	Назначение
1	710 × 420	3.250	вентиляция
2	2430 × 1970	3.600	"
3	550 × 1300	3.000	"
4	540 × 700	2.900	"
5	1100 × 690	2.900	"
6	710 × 420	3.450	"
7	1100 × 1600	3.155	"

Продолжение

№№ отв.	Размер отверстий в × h (мм)	Отм. низа (м)	Назначение
8	300 × 300	5.700	вентиляция
9	1050 × 1560	2.900	"
10	710 × 420	3.110	"
11	580 × 650	3.155	"
12	400 × 300	5.700	"
13	300 × 300	5.000	"
81	660 × 1050	2.900	"

Продолжение

№№ отв.	Размер отверстий в × h (мм)	Отм. низа (м)	Назначение
82	ф 500	ось 6.700	вентиляция
83	400 × 300	0,000	"
84	400 × 400	5.000	"
85	400 × 400	1.900	"
86	ф 300	4.500	"
87	250 × 300	2.000	"
88	100 × 100	4.900	электротехн.

Перегородки венткамер выполнять из эффективного кирпича марки ПБ (ГОСТ 530-80) на растворе марки 25.

ГИП	Сланский		08.78
Нач.отд.	Зильберов		08.78
Гл.констр.	Чупахин		08.78
Рук.гр.	Маралев		08.78
Вед.инж.	Киреева		08.78
Н.контр.	Толмачева		08.78

ТП 503-1-65.87 -АР

Вспомогательный корпус автотранспортного предприятия на 300 грузовых автомобилей

Стадия	Лист	Листов
Р	7	

План на отм. 2.700

ГИПРОПРОМСЕЛЬСТРОЙ г. Саратов

Привязан

Инв. №

Копировал: Зверева

Формат А2

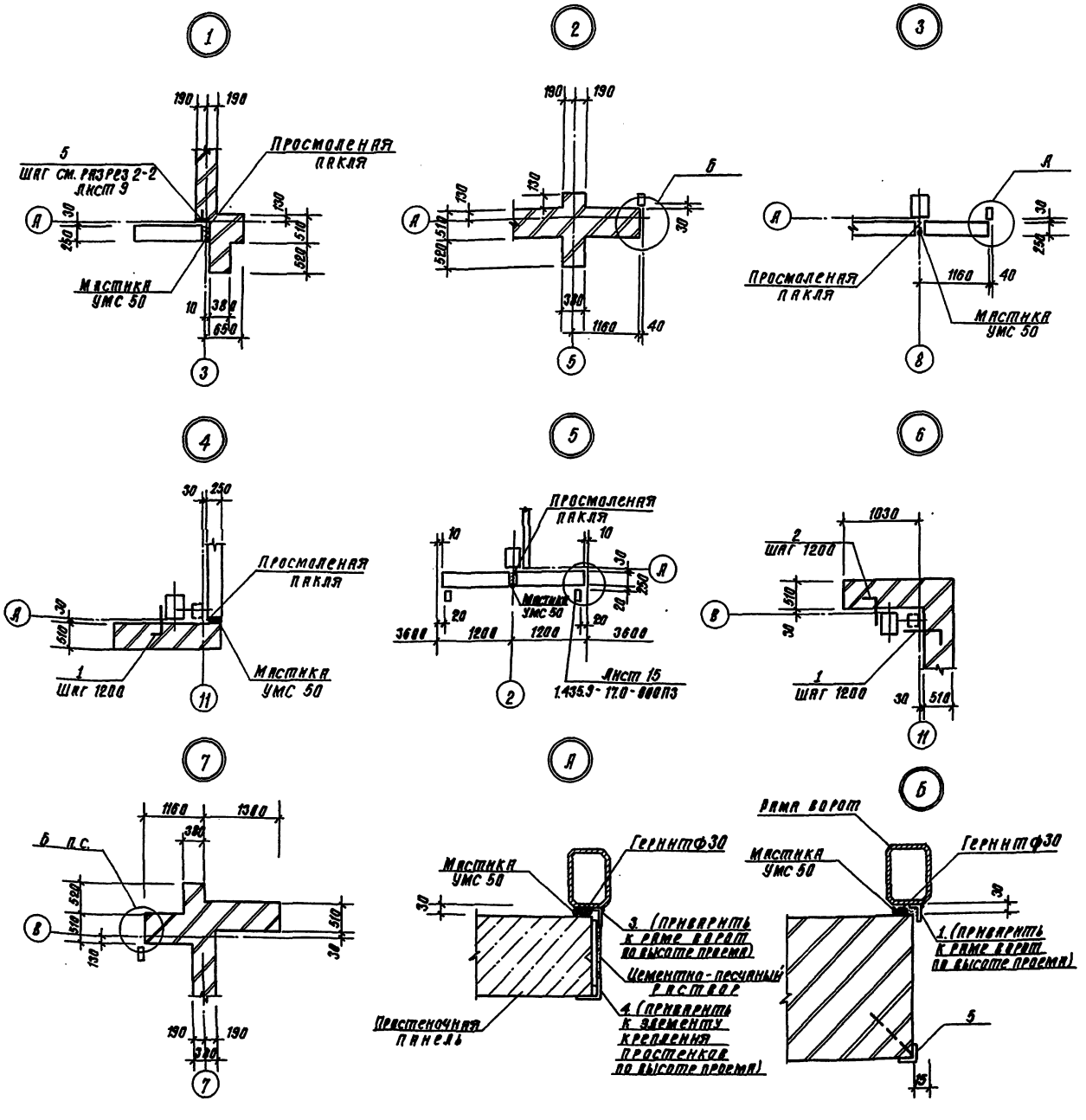

Спецификация элементов крепления стен

Марка поз.	Обозначение	Наименование	Кол.	Масса ед., кг	Примечание
1	2.430-20, вып. 3	Изделие соединительное МС1	24	0,52	
2	2.430-20, вып. 3	Изделие соединительное МС2	42	0,52	
3	ГОСТ 19772-74*	Гн ∠40×32×2; ℓ=3600	18	3,85	
4	ГОСТ 19772-74*	Гн ∠60×40×3; ℓ=3600	8	8,86	
5	3.400-6/76	МК4-46	18	15,8	
МС-1	1.431-6	Соединительный элемент	7	0,24	
МС-2	1.431-6	Соединительный элемент	7	0,98	
МС-10	1.431-6	Соединительный элемент	15	0,30	
МС-12	1.431-6	Соединительный элемент	15	1,13	
6	2.430-3, вып. 2	Костыль 12	54	0,5	
7	3.400-6/76	Закладная деталь МК1-11	18	0,8	
8	ГОСТ 5781-82*	Анкер ф24 АI, ℓ=1100	14	3,9	

Схема расположения деревянных пробок в оконных проемах кирпичных стен

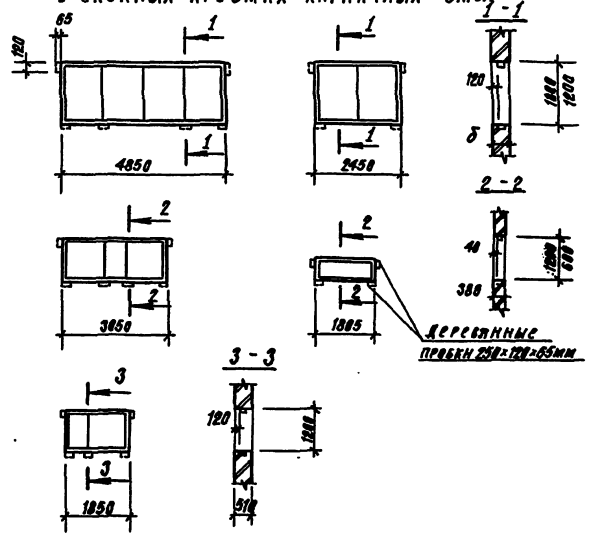

ГИП	Славинский			ТП 503-1-65.87 -АР	
Нач.отд.	Ульберт			Вспомогательный корпус автотранспортного предприятия на 300 грузовых автомобилей.	
Гл.констр.	Чупахин				
Рук.гр.	Маркаев				
Вед.инж.	Киреева				Стадия: Р; Лист: 8; Листов:
Н.контр.	Ткаченко			Узлы 1÷7	ГИПРОПРОМСЕЛЬСТРОЙ г. Саратов

Копировал: Сидорова

Формат А2

Альбом II

Типовой проект 503-1-65.87

Разрез 1-1

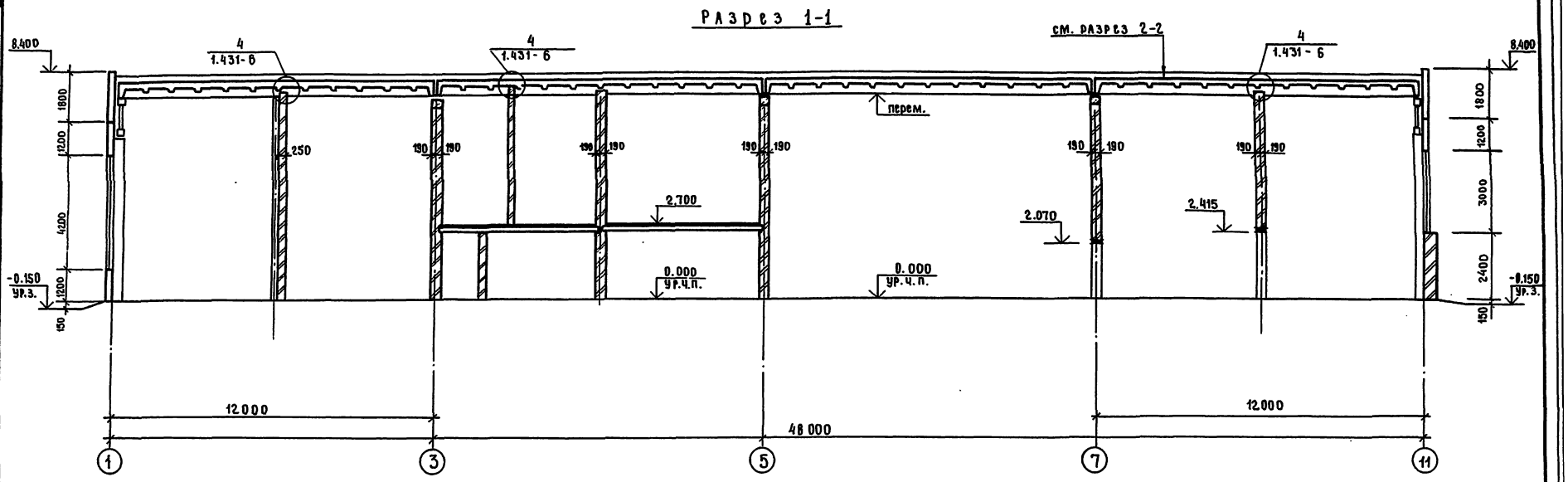

Разрез 2-2

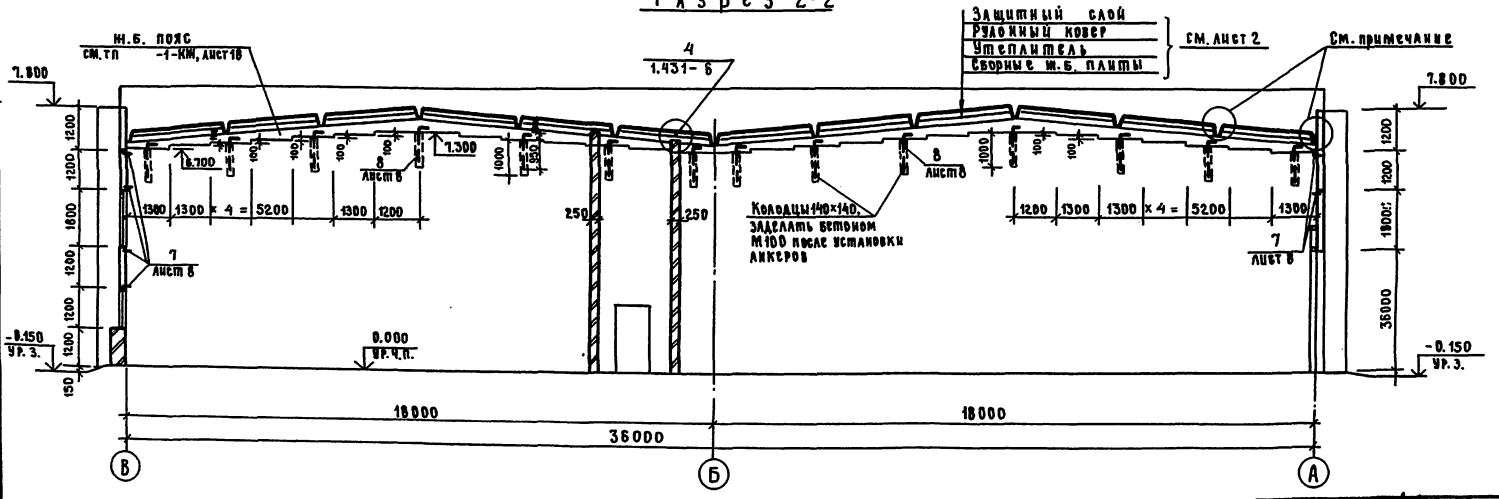

Разрез 3-3

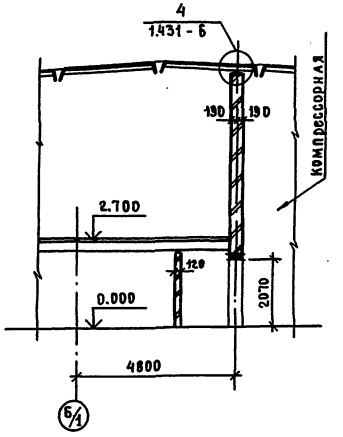

Примыкание комплексных плит к парапету продольной и торцевой стены, продольный и поперечный стык между комплексными плитами выполнять в соответствии с листом серии 1.465.1-10/82.0-01у.

ГИП	Сланский		08.87
Нач.отд.	Зильбертов		08.87
Гл.констр.	Чупахин		08.87
Рук.гр.	Моралев		08.87
Вед.инж.	Киреева		08.87
Н.контр.	Тамачева		08.87

ТП 503-1-65.87 -АР

Вспомогательный корпус автотранспортного предприятия на 300 грузовых автомобилей

Стадия	Лист	Листов
Р	9	

Разрезы 1-1; 2-2; 3-3

ГИПРОПРОМСЕЛЬСТРОЙ г. Саратов

Привязан

Инв. №

Копировал Евстегнеева

Формат А2

Альбом II

Фасад 1-11

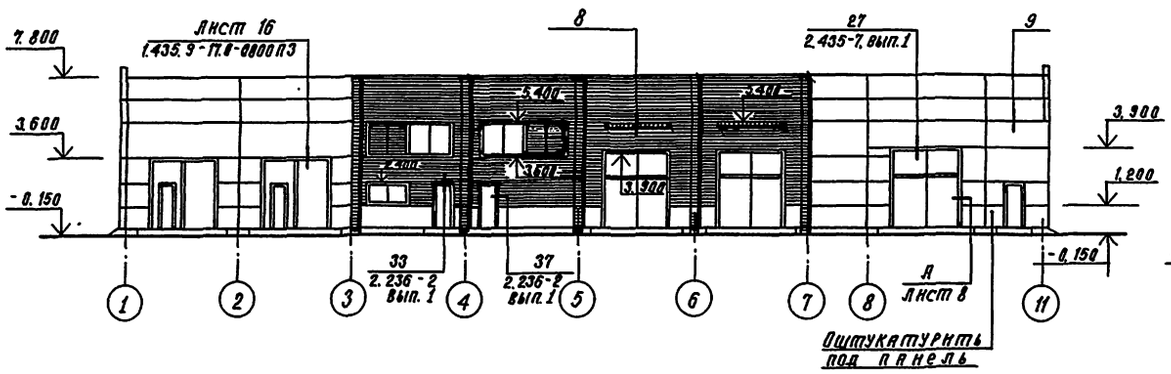

Фасад А-В

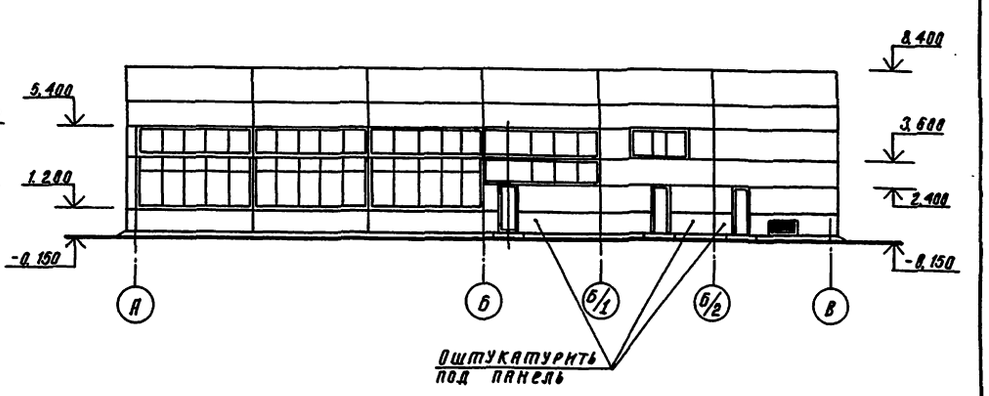

Фасад 11-1

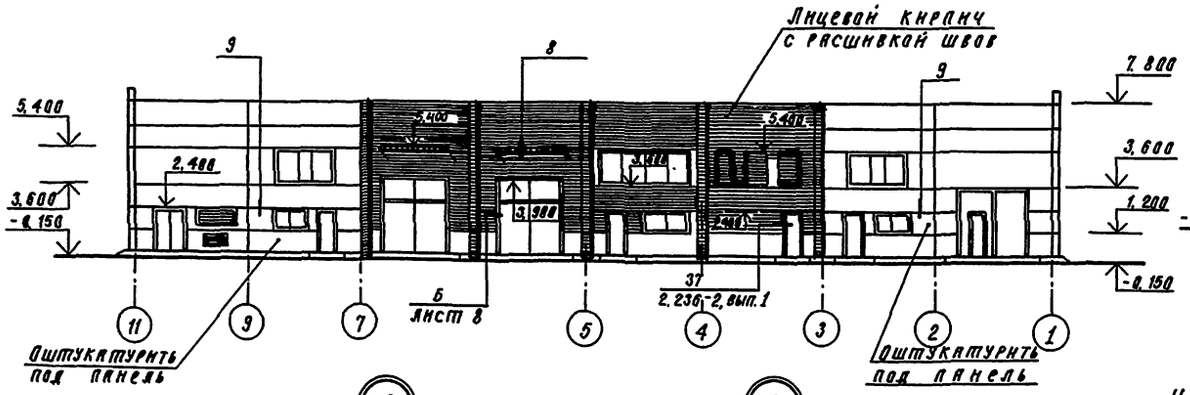

Фасад В-А

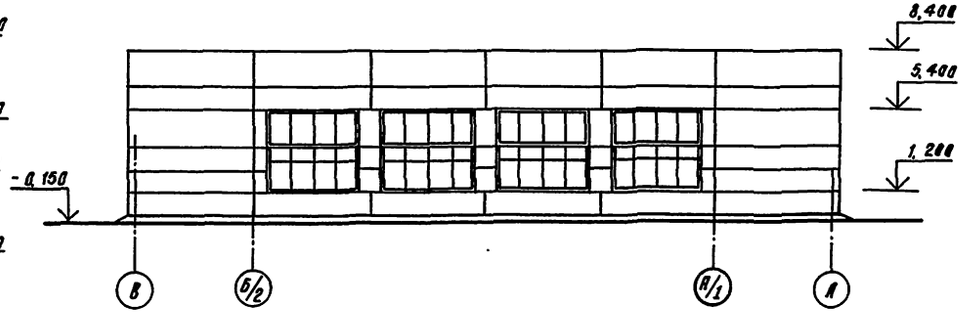

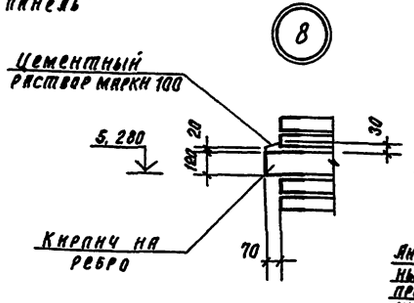

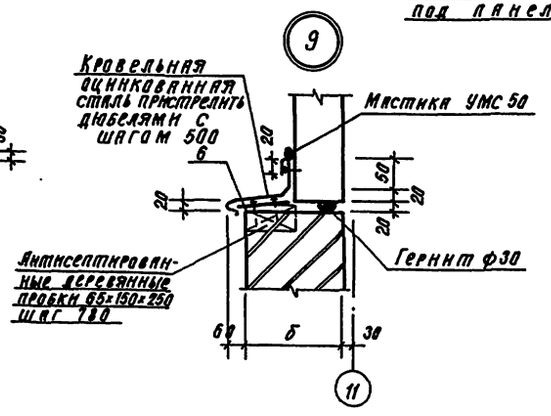

Условные обозначения:



— Кирпичная кладка в фасаде

ГИП	Сланский		08.87
Нач. отд.	Зильбертов		08.87
Гл. констр.	Чупахин		08.87
Рук. гр.	Моралев		08.87
Вед. инж.	Киреева		08.87
Н. контр.	Тормачева		08.87

ТП 503-1-65.87 -АР

Вспомогательный корпус автотранспортного предприятия на 300 грузовых автомобилей.

Стадия	Лист	Листов
Р	10	

Фасады 1-11; А-В; 11-1; В-А.

ГИПРОПРОМСЕЛЬСТРОЙ г. Саратов

Привязан

Инв. №

Копировал: Сидорова

Формат А2

Альбом II

Типовой проект 503-1-65.87

План кровли

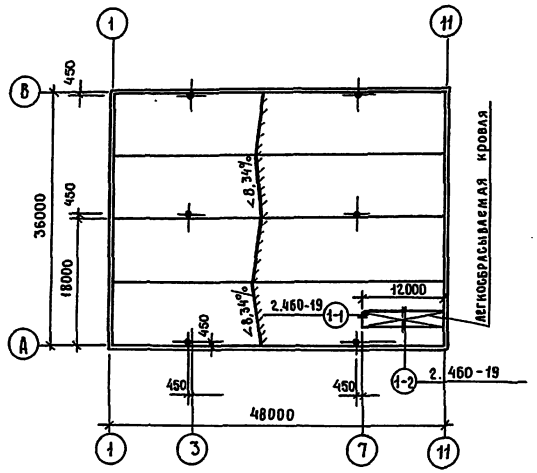

План полов на отм. 0.000

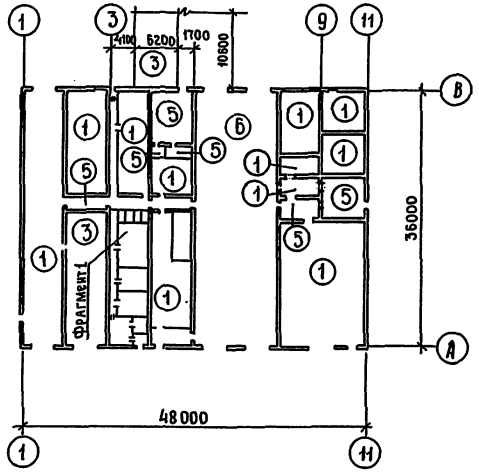

Фрагмент 1

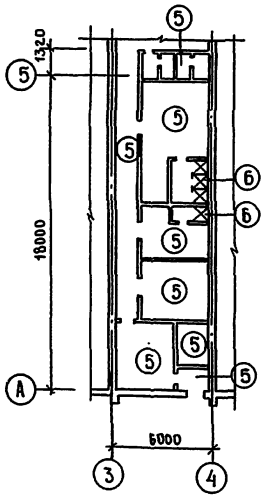

План полов на отм. 2.700

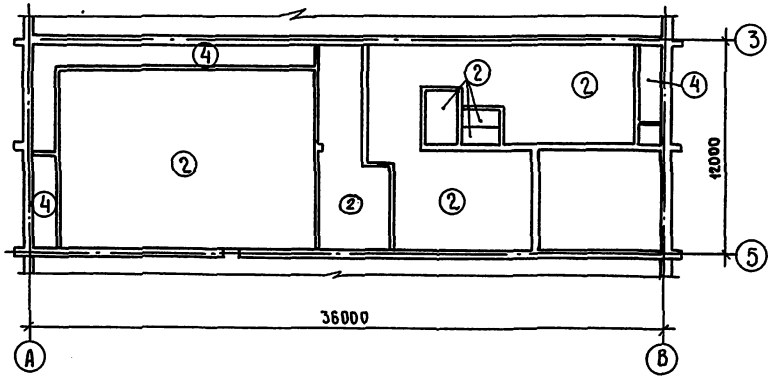

Состав кровли см. лист 2

Экспликация полов

Наименование или номер помещения по проекту	Тип пола по проекту	Схема пола или номер узла по серии	Элементы пола и их толщина	Площадь пола, м²
1, 2, 8, 7 12÷17	1		Покрытие-бетон класса В25 - 25 Бетон класса В 25 - 100 Основание-уплотненный слоем щебня (крупностью 40-60) грунт	838,1
Вентплощадки	2		Покрытие-бетон класса В25-25 Цементно-песчаный раствор марки 150 - 40 Древесноволокнистые плиты-20 Плиты перекрытия	358,0
5, 27	3		Покрытие-асфальтобетон-40 Бетон класса В20 - 100 Основание по типу пола 1.	171,0
Форкамеры	4		Покрытие-асфальтобетон-25 Утеплитель-ячеистый бетон γ=400 кг/м³ толщиной 180 Пароизоляция-слой рубероида на горячей битумной мастике. Плиты перекрытий	44,0
4, 9, 10, 11, 18÷21, 23, 25, 26	5		Покрытие-керамическая плитка (ГОСТ 6787-80*) - 10 - 13 Прослойка и заполнение швов цементно-песчаным раствором-10 Бетон класса В12,5 -100 Основание по типу пола 1	157,0
3, 22, 24	6		Покрытие по типу пола 5 Прослойка и заполнение швов битумной мастикой - 2 Гидроизоляция-изол или гидро-изол на битумной мастике Бетон класса В25 - 100 Основание по типу пола 1	423,0

ГИП	Сланский		08.87
Нач. отд.	Зильберто		08.87
Гл. констр.	Чупахин		08.87
Рук. гр.	Моралев		08.87
Н. контр.	Толмачева		08.87

ТП 503-1-65.87 -АР

Вспомогательный корпус автотранспортного предприятия на 300 грузовых автомобилей

Стадия	Лист	Листов
Р	11	

Планы кровли и полов. Фрагмент 1

ГИПРОПРОМСЕЛЬСТРОЙ г. Саратов

Привязан:

Инв. №

Копировал Евстегнеева

Формат А2

Альбом II

Типовой проект 503-1-65.87

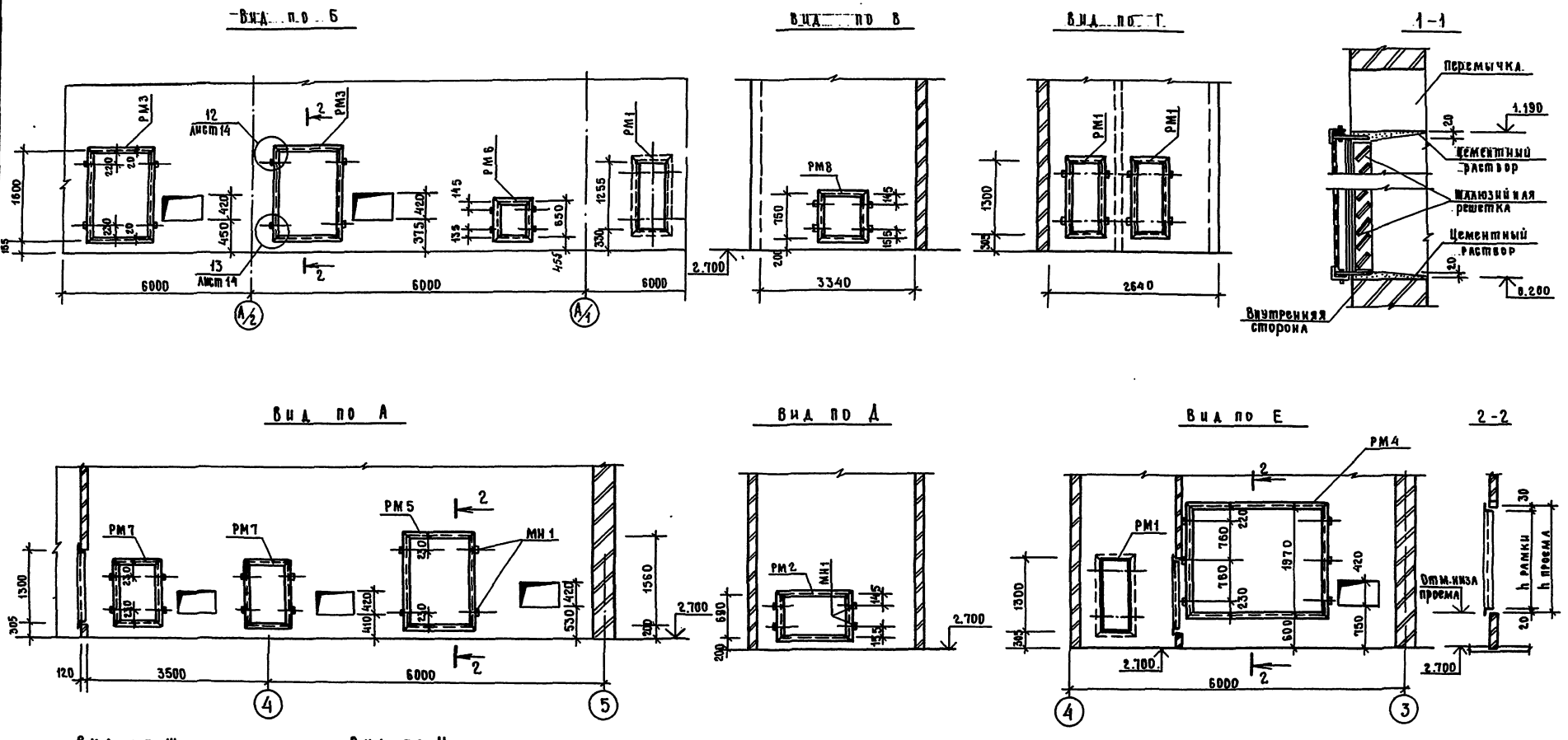

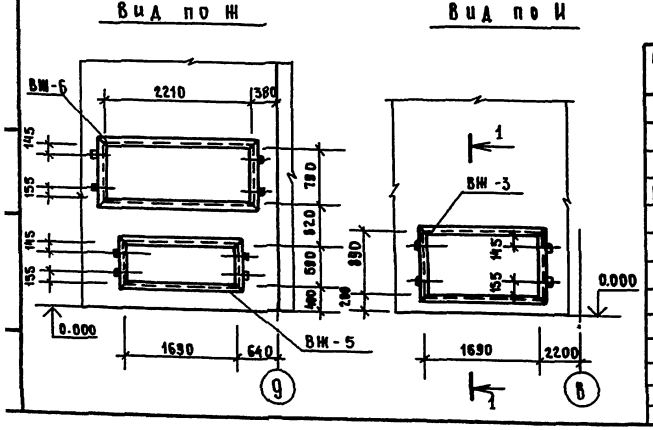

Спецификация элементов обрамления проемов

Марка, поз.	Обозначение	Наименование	Кол.	Масса ед., кг	Примечание
РМ 1	ТП -КИ-08000-13	Металлическая рамка РМ1	4	21.80	
РМ 2	ТП -КИ-08000-14	РМ2	1	20.40	
РМ 3	ТП -КИ-08000-15	РМ3	2	30.20	
РМ 4	ТП -КИ-08000-16	РМ4	1	49.40	
РМ 5	ТП -КИ-08000-17	РМ5	1	46.60	
РМ 6	ТП -КИ-08000-18	РМ6	1	14.00	
РМ 7	ТП -КИ-08000-19	РМ7	1	10.35	
РМ 8	ТП -КИ-08000-18	РМ8	1		
МН 1	ТП -КИ-10000	Закладной элемент МН1	38	0.50	
ВЖ-3	ТП -КИ-08000-10	ВЖ3	1	86.00	
ВЖ-5	ТП -КИ-08000-11	ВЖ5	1	66.00	
ВЖ-6	ТП -КИ-08000-12	ВЖ6	1	93.00	

Привязан

Инв. №

ГИП	Садиский		08.87
Нач. отд.	Зильберман		08.87
Гл. конструк.	Чупахин		08.87
Рук. гр.	Моралев		08.87
Вед. инж.	Киреева		08.87
Н. контр.	Толмачева		08.87

ТП 503-1-65.87 -АР

Вспомогательный корпус автотранспортного предприятия на 300 грузовых автомобилей

Стадия	Лист	Листов
Р	12	

Развертки стен А - И

ГИПРОПРОМСЕЛЬСТРОЙ г. Саратов

Копировал Евстегнеева

формат А2

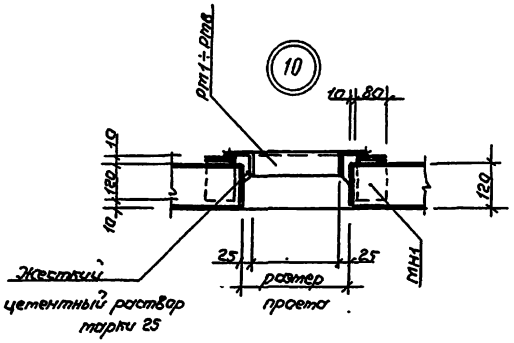

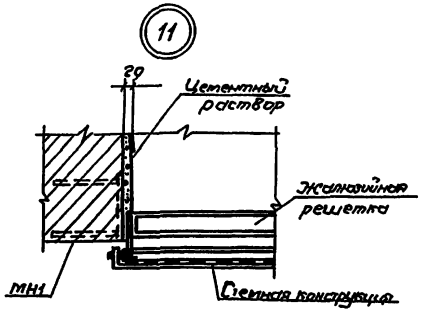

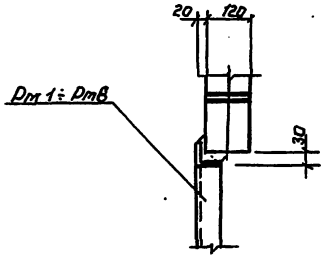

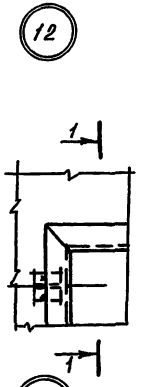

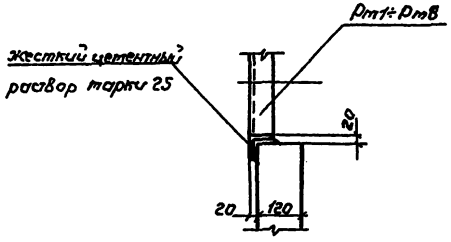

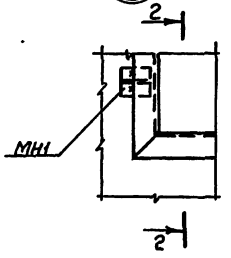

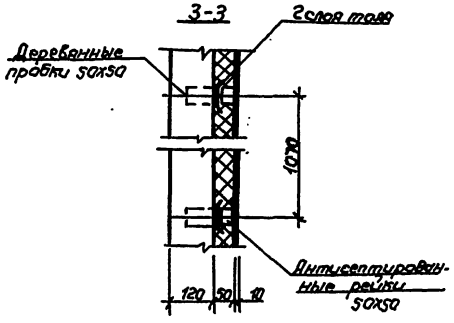

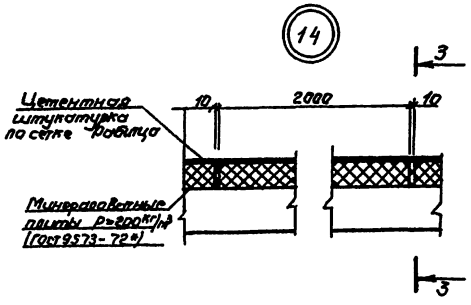

Таблица отверстий

В стенах и перегородках

Продолжение

NN отв	Размер отверстий в×h (мм)	Отм. низа (м)	Назначение	NN отв	Размер отверстий в×h (мм)	Отм. низа (м)	Назначение
14	100×100	0.000	отопление	50	150×150	2.800	Водопровод
15	100×100	4.000	"	51	80×120	1.880	ВК. электротех.
16	100×100	1.800	"	52	250×100	1.900	"
17	100×100	2.700	"	53	200×200	3.000	"
18	100×100	1.100	"	54	200×100	-0.300	"
19	150×150	4.000	"	55	200×100	1.900	"
20	100×100	1.200	"	56	100×100	-0.300	"
21	100×100	3.300	"	57	150×150	1.850	"
22	100×100	1.600	"	58	100×100	3.300	"
23	300×300	2.400	"	59	80×100	4.900	"
24	300×300	2.500	"	60	Ф1100	Ось 5.200	Вентиляция
25	150×150	2.500	"	61	250×150	2.800	Водопровод
26	150×150	2.200	"	62	Ф300	Ось 5.700	Вентиляция
27	150×150	2.400	"	63	Ф800	Ось 5.400	"
28	150×150	2.450	"	64	Ф900	Ось 5.200	"
29	300×300	2.200	"	65	Ф200	Ось 5.000	"
30	500×500	-0.500	Вентиляция	66	600×200	6.400	"
31	100×100	3.000	Энергетич.	67	500×500	3.100	"
32	100×100	2.500	"	68	Ф1300	Ось 5.100	"
33	200×200	1.000	"	69	Ф1500	Ось 5.100	"
34	200×200	0.500	"	70	Ф800	Ось 5.400	"
35	40×40	0.250	Водопровод	71	Ф200	Ось 5.400	"
36	40×40	0.000	"	72	300×300	2.500	"
37	70×70	0.000	"	73	Ф1500	Ось 5.100	"
38	70×70	2.450	"	74	Ф300	Ось 5.700	"
39	150×150	0.000	"	75	Ф550	Ось 3.800	"
40	50×50	0.000	"	76	Ф300	Ось 5.700	"
41	50×50	2.150	"	77	Ф1100	Ось 5.200	"
42	70×70	3.650	"	78	400×150	2.800	Водопровод
43	100×100	0.000	"	79	100×100	2.800	"
44	100×100	2.150	"				
45	70×70	2.150	"				
46	40×40	2.450	"				
47	200×400	2.800	"				
48	80×100	0.400	ВК, электротех.				
49	100×80	1.920	"				

ГИП	Сланский		08.87
Нач. отд.	Зильберман		08.87
Гл. контр.	Чумахин		08.87
Рук. гр.	Моралев		08.87
Вед. инж.	Киреева		08.87
Н. контр.	Толмачева		08.87

ТП 503-1-65.87 -АР

Вспомогательный корпус автотранспортного предприятия на 300 грузовых автомобилей

Привязан

Инв. №

Узлы 10÷14

Стадия	Лист	Листов
Р	13	

ГИПРОПРОМСЕЛЬСТРОЙ г. Саратов

Копировал: Волгина

Формат: А2

Схема 1

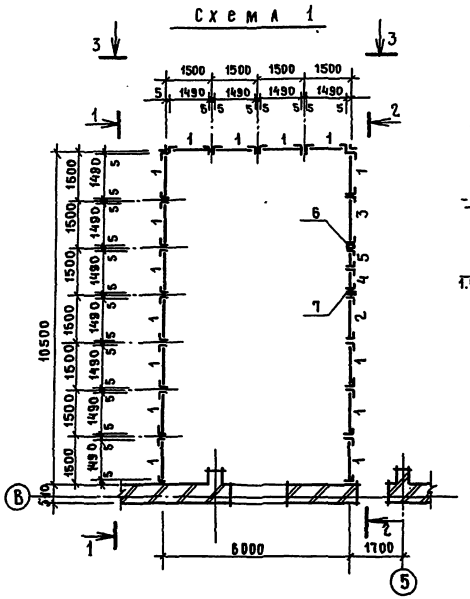

1-1

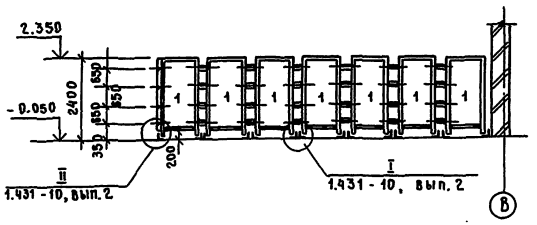

2-2

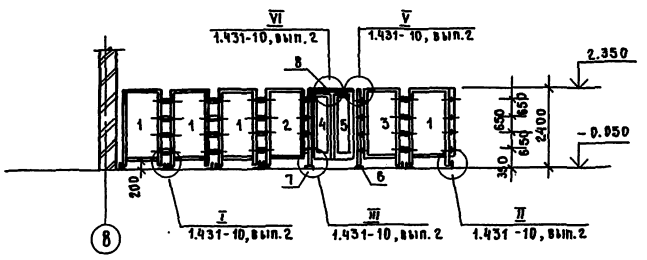

3-3

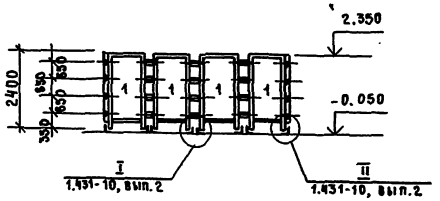

Спецификация элементов щитовых стальных перегородок

Марка, поз.	Обозначение	Наименование	Кол	Масса ед., кг	Примечание
		Схема 1			
1	1.431-10 В.3 02.02.00-06	Щит 1.5×2.4 ЩПК	15	26.0	
2	02.08.00-01	Щит левый 1.5×2.4 ЩПК-А	1	20.2	
3	02.13.00-01	Щит правый 1.5×2.4 ЩПК-Б	1		
4	02.11.00	Створка дверная			
		0.7×2.4 ДПК-Л	1	20.7	
5	02.12.00-01	Створка дверная			
		0.7×2.4 ДПК-П	1	20.8	
6	02.09.00-03	Стойка дверная			
		2.4 ДСК-П	1	11.6	
7	02.09.00-04	Стойка дверная			
		2.4 ДСК-Л	1	11.6	
8	02.15.00	Ригель Р-1	1	7.09	

ГИП	Калинин		08.87
Нач. отд.	Шульбертова		08.87
Гл. констр.	Чулахин		08.87
Рук. гр.	Миллаев		08.87
Вед. инж.	Киреева		08.87
Н. контр.	Тимачева		08.87

Привязан

Инв. №

ТП 503-1-65.87 -АР

Вспомогательный корпус автотранспортного предприятия на 300 грузовых автомобилей

Стадия	Лист	Листов
Р	14	

Перегородки щитовые стальные. Схема 1.

ГИПРОПРОМСЕЛЬСТРОЙ г. Саратов

Копировал Евстигнеева

Формат А2

Альбом II

Ведомость рабочих чертежей основного комплекта КЖ

Лист	Наименование	Примечание
1	Общие данные (начало)	
2	Общие данные (окончание)	
3	Схема расположения фундаментов и фундаментных балок	
4	Сечения фундаментов с 1-1 по 9-9	
5	Узлы с 1 по 6	
6	Узлы с 7 по 11	
7	Схема распложения элементов подземного хозяйства	
8	Ф01 ÷ Ф05, КЛ12	
9	Ф06 (начало)	
10	Ф06 (окончание)	
11	Ф07, Ф08. Приямок Пм1	
12	Ф09	
13	Ф010 (начало)	
14	Ф010 (окончание)	
15	Приямок ТП1	
16	Схемы расположения элементов каналов КЛ1÷КЛ11	
17	Спецификация к схемам расположения элементов каналов	
18	Схема расположения элементов каркаса	
19	Схема расположения плит покрытия	
20	Спецификация элементов к схемам, расположенным на листах 18,19	
21	Схема расположения плит перекрытия на отм. 2.700	
22	Схемы расположения панелей стен	
23	Спецификация к схемам расположения панелей стен	
24	Схема расположения сборных перегородок	
25	Схема расположения элементов каркаса перегородки	
26	Каркасно-обшивные вкладыши К081÷К087	
27	ФМ1-1; ФМ1-2; ФМ2; ФМ3; ФМ4, ФМ5	
28	Нагрузки на фундаменты. Спецификация элементов на один фундамент	
29	Обвязочная балка стены Б1.	

Ведомость ссылочных и прилагаемых документов

продолжение

Обозначение	Наименование	Примечание
	Ссылочные документы	
1.412-1/77, выпуск 3	Монолитные железобетонные фундаменты под типовые колонны прямоугольного сечения одноэтажных промышленных зданий	
1.415-1, выпуск-1	Железобетонные фундаментные балки стен производственных зданий	
3.006.1.2/82 выпуск 1-1, 1-2, 1-3	Сборные железобетонные каналы и тоннели из лотковых элементов	
1.465.1-10/82 выпуск 2	Комплексные железобетонные плиты покрытий одноэтажных промышленных зданий	
Шифр 182-82 выпуск 4-1, 7-1	Крупнопанельные конструкции для вспомогательных зданий промышленных предприятий с высотой этажа 3.0м и шагом несущих поперечных стен 6.0м	
1.030.1-1 выпуск 1-1, 3-3, 4-1, 4-2	Стены наружные из однослойных панелей для каркасных общественных зданий, производственных вспомогательных зданий промышленных предприятий	
1.038.1-1, вып. 1	Перемычки железобетонные для зданий с кирпичными стенами	
1.030.9-2 вып. 0,1, 2.5, 6, 7 ч. 2	Перегородки панельные зданий промышленых и сельскохозяйственных предприятий	
1.494-24, вып. 1	Стаканы для крепления крышных вентиляторов, дефлекторов и зонтов	
1.400-6/76, вып. 1	Унифицированные закладные детали сборных железобетонных конструкций зданий промышленных предприятий	
1.400-7	Стальные изделия для сопряжения сборных железобетонных конструкций одноэтажных промышленных зданий	
1.400-15, выпуск 1	Унифицированные закладные изделия железобетонных конструкций для крепления технологических коммуникаций и устройств	
1.410-3, выпуск 1	Сетки сварные для армирования железобетонных конструкций.	
3.400-6/76	Унифицированные закладные детали сборных железобетонных конструкций инженерных сооружений промышленных предприятий	
2.420-1, выпуск 1	Монтажные детали сборных железобетонных колонн и подкрановых балок одноэтажных промышленных зданий	
2.430-20, выпуск 3,4.	Узлы стен из кирпича одноэтажных зданий промышленных предприятий	
2.460-2, выпуск 1,2	Монтажные детали сборных железобетонных конструкций покрытий одноэтажных промышленных зданий	
1.427.1-3 выпуск 0	Колонны железобетонные прямоугольного сечения для продольного и торцевого фахверка одноэтажных производственных зданий высотой 3.0-14.4м	

Типовой проект разработан в соответствии с действующими нормами и правилами и предусматривает мероприятия обеспечивающие взрывную, взрывопожарную и пожарную безопасность в эксплуатации здания.
Главный инженер проекта [подпись] (Сланский)

Инв. № подл. | Подпись и дата | Взамен инв.

Инв. №			
ГИП	Сланский	[подпись]	08-87
Нач. отд.	Зильберт	[подпись]	08-87
Гл. конструктор	Чупахин	[подпись]	08-87
Рук. гр.	Маралев	[подпись]	08-87
Ст. инж.	Козельская	[подпись]	08-87
Н. контр.	Толмачева	[подпись]	08-87

Привязан

ТП 503-1-65.87 -КЖ

Вспомогательный корпус автотранспортного предприятия на 300 грузовых автомобилей

Стадия	Лист	Листов
Р	1	29

Общие данные (начало)

ГИПРОПРОМСЕЛЬСТРОЙ г. Саратов

Копировал: Иванова Ив. Формат А2

Альбом II

Ведомость ссылочных и прилагаемых документов окончание

Обозначение	Наименование	Примечание
	Типовые узлы покрытий	
2.460-14	промышленных зданий в	
выпуск 0.	местах пропуска вентиля-	
	ционных шахт	
	Типовые узлы и детали зда-	
4.402-9,	ний и сооружений нефтепереро	
выпуск 5	батывающих и нефтехимичес-	
	ких заводов	
	Кирпичные перегородки для одно-	
1.431-6	этажных и многоэтажных производ-	
	ственных зданий. Материалы для	
	проектирования	
	Прилагаемые документы	
ТП- -КЖ	Строительные изделия	Альбом IV
	Ведомости потребности в	
	материалах для варианта	Альбом VIII
ТП- -КЖВМ	в железобетонных конструк-	
	циях	

Ведомость спецификаций (начало)

Лист	Наименование	Примечание
3	Спецификация элементов к схеме	
	расположения фундаментов	
7	Спецификация к схеме расположения	
	элементов подземного хозяйства	
8	Спецификация на фундаменты под обору-	
	дование ФО1÷ФО5, КЛ 12	
10	Спецификация элементов на фундамент ФО6	
11	Спецификация, на фундаменты под оборудо-	
	вание ФО11, ФО12 и приямок 1	
12	Спецификация элементов на фундамент ФО9	
14	Спецификация на фундамент под оборудова-	
	ние ФО10	
15	Спецификация на приямок ТП1	
17	Спецификация к схемам расположения	
	элементов каналов	
20	Спецификация элементов к схемам,	
	расположенным на листах 18,19	

Ведомость спецификаций (окончание)

Лист	Наименование	Примечание
23	Спецификация к схемам расположения	
	панелей стен.	
24	Спецификация элементов к схеме рас-	
	положения панельных перегородок	
25	Спецификация к схеме расположения	
	элементов каркаса перегородки	
26	Спецификация на каркасно-обшивные	
	вкладыши.	
28	Спецификация элементов на один	
	фундамент	
29	Спецификация элементов обвязочной	
	балки стены	

Общие указания

1. Исходные данные для разработки проекта и указания по антикоррозионной защите конструкции даны на листе ТП АР, лист 2

2 Нагрузки на покрытие здания с расчетной зимней температурой наружного воздуха tн=-30°С и нормальной зоной влажности приняты следующие:

Вес снегового покрова кПа (кгс/м²)	Нагрузка, кПа (кгс/м²)	
	Нормативные	расчетные
1.0 (100)	3.63 (363)	4.49 (449)

Величина нагрузки включает в себя собственный вес кровли, утеплителя, сборных железобетонных плит с заливкой швов, вес снегового покрова

3. Нагрузки на перекрытия площадок приняты следующие: а) нормативная - 7.3 кПа (730 кгс/м²)
б) расчетная - 7.65 кПа (765 кгс/м²) (указаны максимальные значения нагрузок)

4. Монтаж сборных железобетонных конструкций выполнять в соответствии со СНиП III-15-76, указаниями соответствующих серий

5. Фундаменты разработаны для района строительства с температурой наружного воздуха -30°С (условия эксплуатации Б), при снеговой нагрузке 1.0 кПа (100 кгс/м²), ветровое давление - 0,38 кПа (38 кгс/м²)

6. Грунтовые воды отсутствуют.

7. Основанием фундаментов служат непучинистые, непросадочные грунты со следующими расчетными характеристиками: φ=28°; С=2 кПа (0,02 кгс/см²) Е=1.5 мПа (150 кгс/см²), ρ=18 Н/м³ (1.8 тс/м³); при Кп=1,1; m1=1,2; m2=1.0

8. Кирпичные участки стен ниже отм. 0.000 выполнять из полнотелого хорошо обожженного красного кирпича марки 100, на растворе марки 25.

Ведомость объемов сборных бетонных и железобетонных конструкций

	Наименование группы элементов конструкции	Код	Кол. м³	Примечание
1	Фундаментные балки	582400	9.09	
2	Колонны	582100	18.95	
3	Балки стропильные	582200	13.84	
4	Плиты покрытия	584100	145.41	
5	Панели стеновые наружные	583100	132.59	
6	Плиты перекрытия	584200	50.43	
7	Элементы каналов	585800	6.72	
8	Перемычки			
9	Перегородки	583300	15.55	
	Всего бетона и железобетона		391.39	

"Материалы на изготовление сборных бетонных и железобетонных конструкций учтены в ведомости потребности в материалах и отдельно не учитываются."

ГИП	Данилин			08-87	ТП 503-1-65.87 -КЖ
Нач.отд.	Шмыгорол			08-87	
Гл.констр.	Чупахин			08-87	
Рук.гр.	Нарстиев			08-87	Вспомогательный корпус автотранспортного предприятия на 300 грузовых автомобилей
Ст.инж.	Кочнева			08-87	Стадия Лист Листов
					Р 2
Привязан					Общие данные (окончание) ГИПРОПРОМСЕЛЬСТРОЙ г. Саратов
Инв.№		Н.Контр.	Есина	08-87	

Копировал. Иванова: Ив.

Формат А2

Инв.№ подл. | Подпись и дата | Взам.инв.№

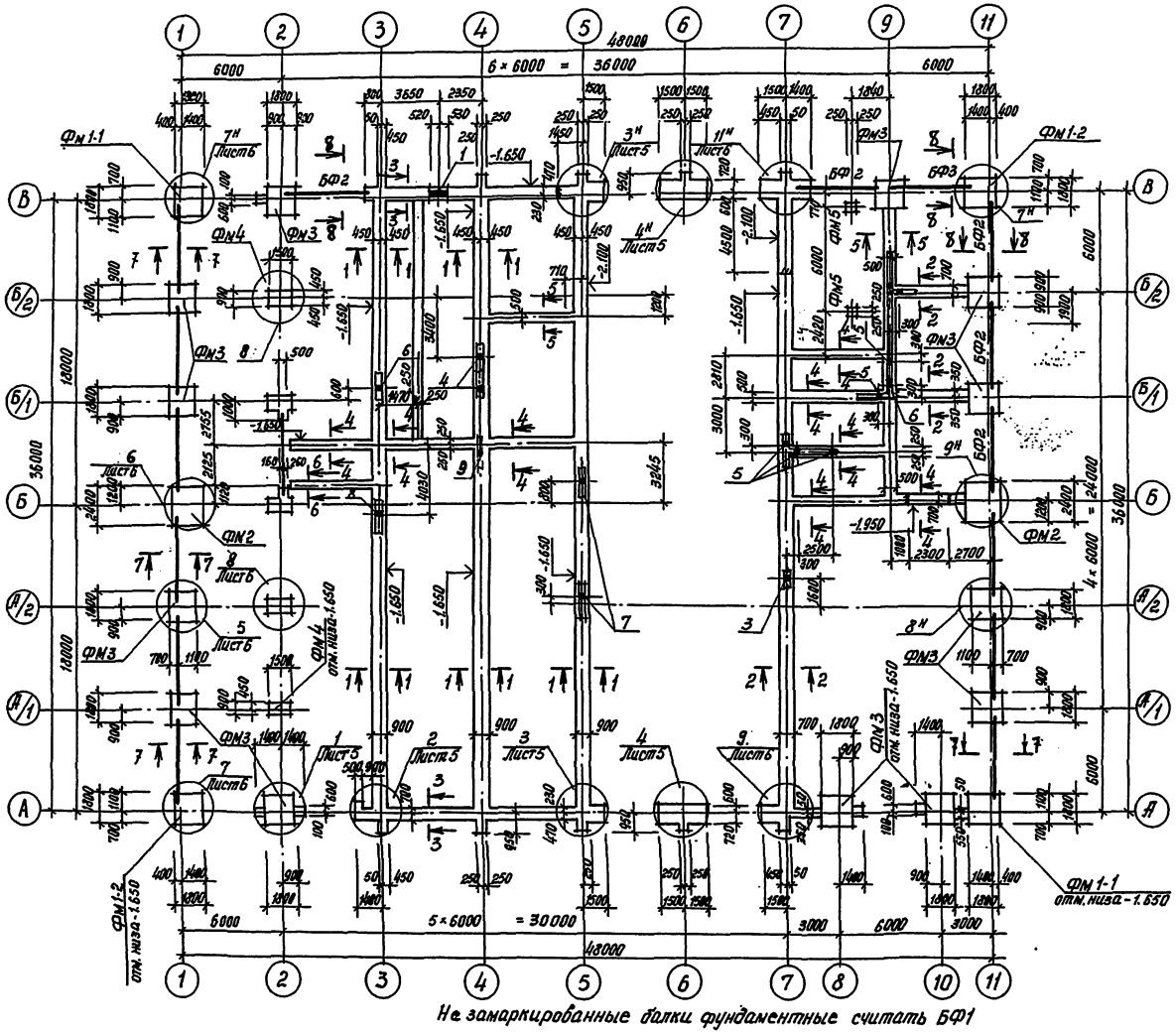

Не замаркированные балки фундаментные считать БФ1

Спецификация элементов к схеме расположения

Марка поз.	Обозначение	Наименование	Кол.	Масса ед. кг	Примечание
		Сборные железобетонные фундаментные балки			
БФ1	1. 415 - 1, вып. 1	ФБ6-2	9	1300	
БФ2	1. 415 - 1, вып. 1	ФБ6-29	6	1900	
БФ3	1. 415 - 1, вып. 1	ФБ6-31	1	1700	
		Монолитные железобетонные фундаменты			
Фм 1-1	лист 27	Фм 1-1	2		
Фм 1-2	лист 27	Фм 1-2	2		
Фм 2	лист 27	Фм 2	2		
Фм 3	лист 27	Фм 3	13		
Фм 4	лист 27	Фм 4	5		
Фм 5	лист 27	Фм 5	2		
		Металлические изделия			
1	4.402-9.0.1400-0.2	Болт М24×420 тип 9	64	1.74	

1. За отм. ±0.000 принят уровень чистого пола здания.

2. Геологические условия строительной площадки см. П. 5-7 общих указаний листа 2.

3. Устройство монолитных железобетонных фундаментов предусмотрено по бетонной подготовке класса В5 толщиной 100 мм

4. Горизонтальная гидроизоляция запроектирована для наружных стен на отм. -0.030м из слоя цементного раствора состава 1:2, толщиной 30 мм; для внутренних стен на отм. -0.030м из двух слоев гидроизола на битумной мастике.

5. Вертикальная гидроизоляция состоит из двух слоев битума марки БН III.

6. Набетонки и подбетонки выполняются из бетона класса В7,5 одновременно с бетонированием фундаментов или раздельно. В последнем случае на поверхности фундаментов в местах примыканий подбетонок предусмотреть насечку.

7. Фундаментные балки укладывать по слою цементного раствора марки 100.

Таблица отверстий

№№ отв.	Размер в × h, мм	Отм. низа м	Назначение
1	1050 × 650	- 1.300	ТТ
2	400 × 500	- 3.100	ВК
3	250 × 250	- 1.800	ВК
4	100 × 100	- 0.450	ВК
5	100 × 100	- 0.200	ВК

продолжение

№№ отв.	Размер в × h, мм	Отм. низа м	Назначение
6	150 × 150	- 0.600	
7	100 × 200	- 0.200	
8	300 × 400	- 0.390	
9	150 × 150	- 0,840	

ГИП	Сланский		08-87
Нач. отд.	Зильбертов		08-87
Гл. констр.	Чупахин		08-87
Рук. гр.	Моралев		08-87
Инженер	Шаталина		08-87
Н. контр.	Толмачева		08-87

ТП 503-1-65.87 - КЖ

Вспомогательный корпус автотранспортного предприятия на 300 грузовых автомобилей

Стадия	Лист	Листов
Р	3	

Схема расположения фундаментов и фундаментных балок.

ГИПРОПРОМСЕЛЬСТРОЙ г. Саратов

Привязан

Инв. №

Копировал: Померанцева

Формат А2

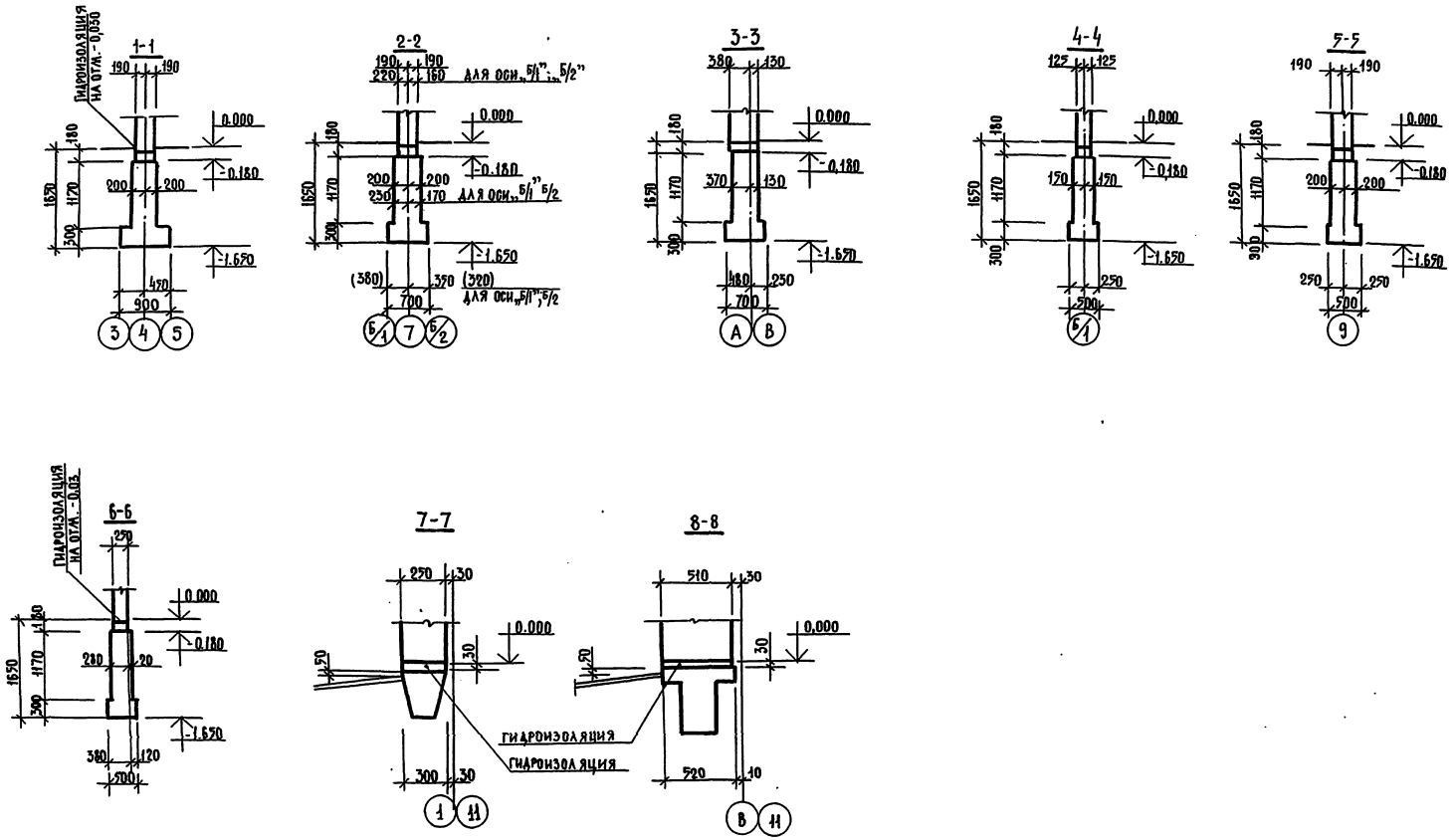

ГИП	СЛАНСКИЙ			ТП 503-1-65.87 -КЖ
НАЧ.ОТД.	ЗИЛЬБЕРТОВ			
ГЛ.КОНСТР.	ЧУПАХИН			
РУК.ГР.	МОРАЛЕВ			ВСПОМОГАТЕЛЬНЫЙ КОРПУС АВТОТРАНСПОРТНОГО ПРЕДПРИЯТИЯ НА 300 ГРУЗОВЫХ АВТОМОБИЛЕЙ
ИНЖ.	ШАТРАЛИНА			

ПРИВЯЗАН								
							СТАДИЯ	ЛИСТ	ЛИСТОВ
							Р	4	
ИНВ. №				ГЛ.КОНСТР.	ПАМАЧЕВА		Сечения фундаментов С1-1 по 8-8	ГИПРОПРОМСЕЛЬСТРОЙ г. САРАТОВ	

КОПИРОВАЛ: НЕСМЕЯНОВА

ФОРМАТ: А2

АЛЬБОМ II

Альбом II

Типовой проект 503-1-65.87

1-1

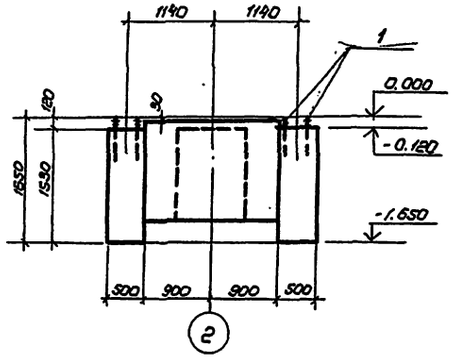

2-2

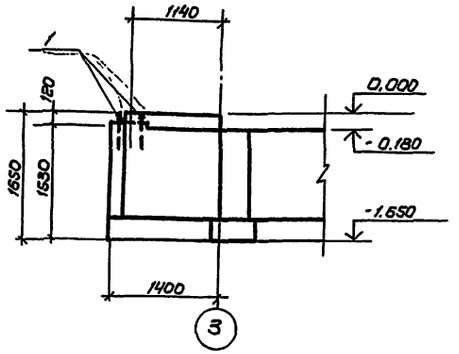

3-3

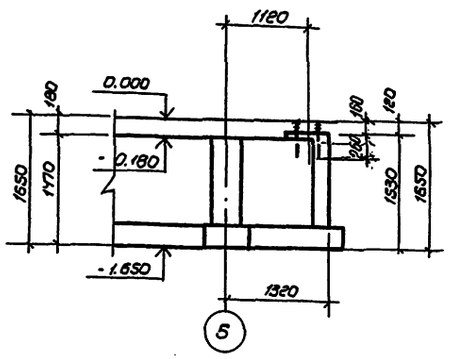

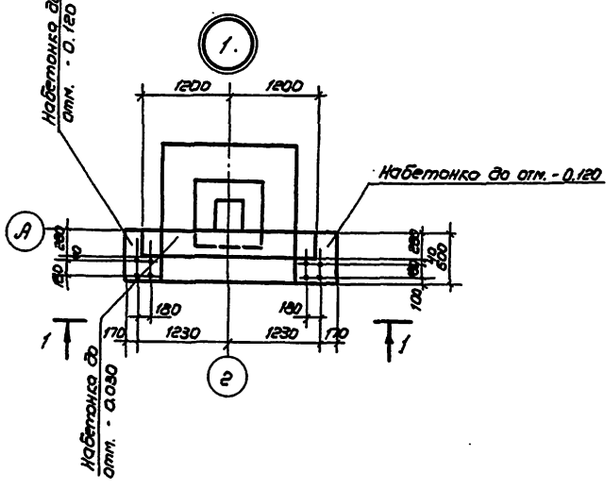

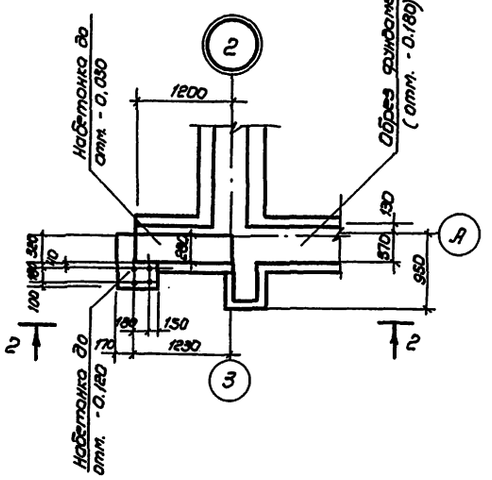

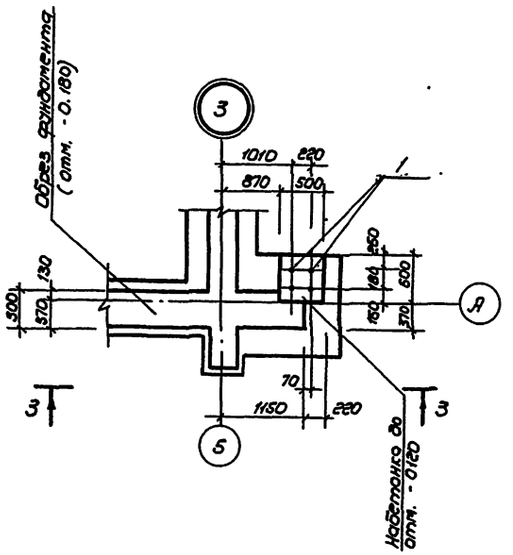

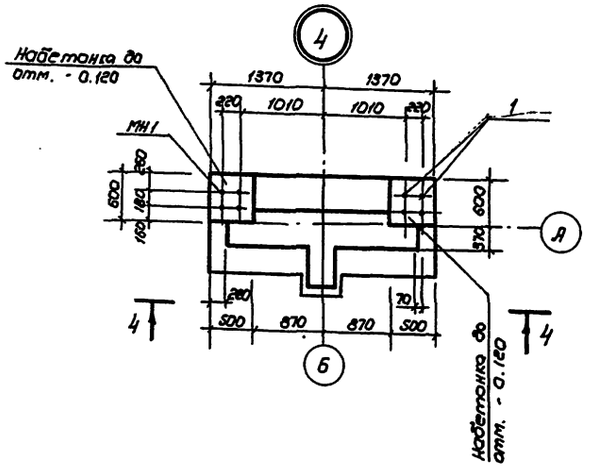

4-4

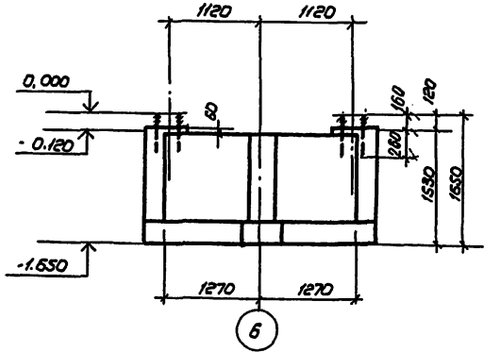

ГИП	Станский		06-87	ТП 503-1-65.87	:-КЖ
Нач. отд.	Зильберов		06-87		
Гл. конст.	Чупахин		06-87		
Рук. гр.	Морозов		06-87	Вспомогательный корпус автотракторного предприятия на 300 грузовых автомобилей	
Инж.	Шаталина		08-87		
Привязан					Стадия / Лист / Листов: Р / 5
Инв.№		Н.контр.	Толмачев	08-87	Узлы с 1 по 6

ГИПРОПРОМСЕЛЬСТРОЙ г. Саратов

Копировал: Зверева

Формат А2

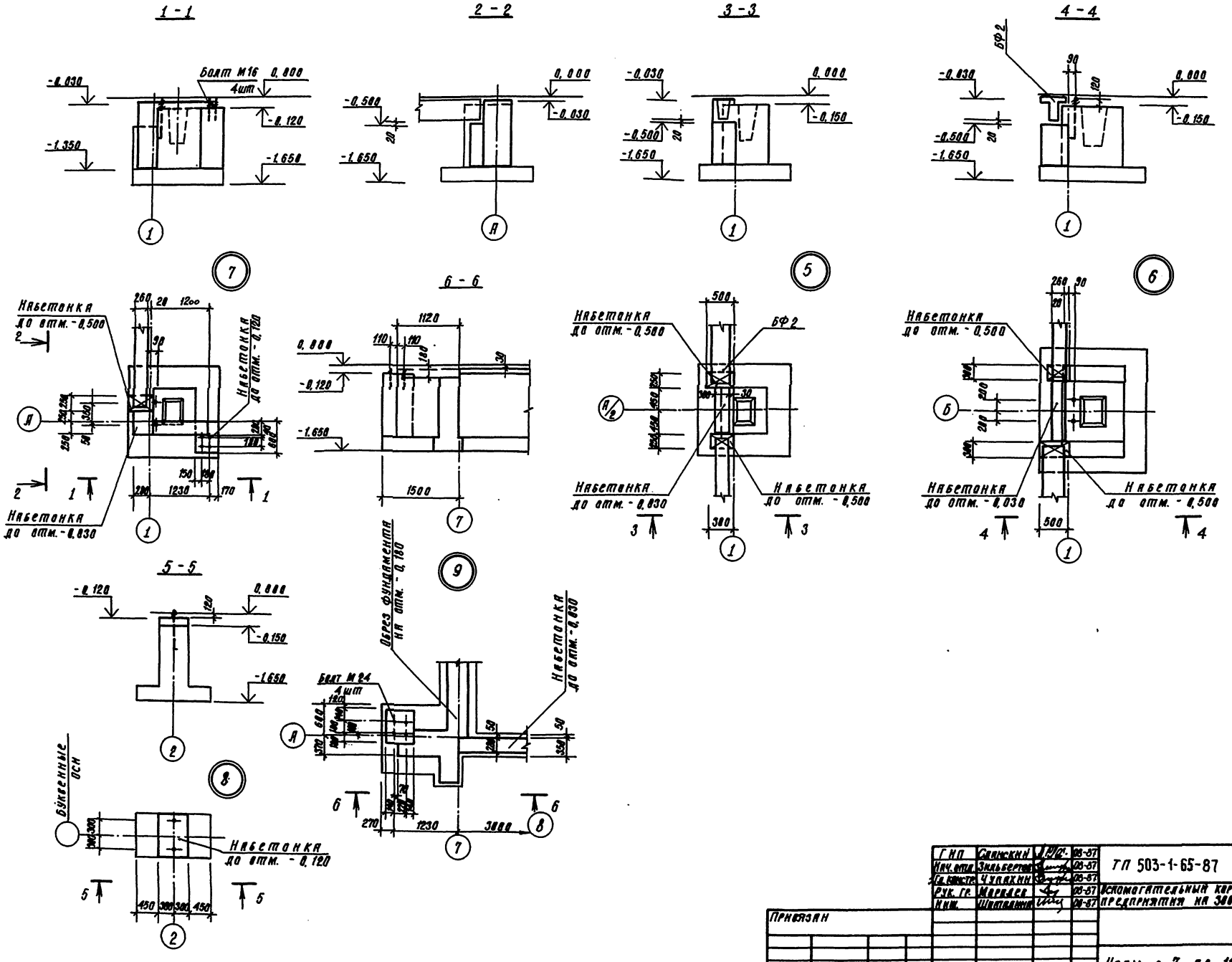

ГИП	Сланскин		08-87	ТП 503-1-65-87 -КЖ
Нач. отд.	Зильберт		08-87	
Гл. констр.	Чупахин		08-87	Вспомогательный корпус автотранспортного предприятия на 300 грузовых автомобилей
Рук. гр.	Марадев		08-87	
Инж.	Шипилина		08-87	
Н. контр.	Толмачева		08-87	Узлы с 7 по 11

Стадия: Р | Лист: 6 | Листов:

ГИПРОПРОМСЕЛЬСТРОЙ г. Саратов

Привязан

Инв. №

Копировал: Сидорова

Формат А2

Альбом II

Типовой проект 503-1-65.87

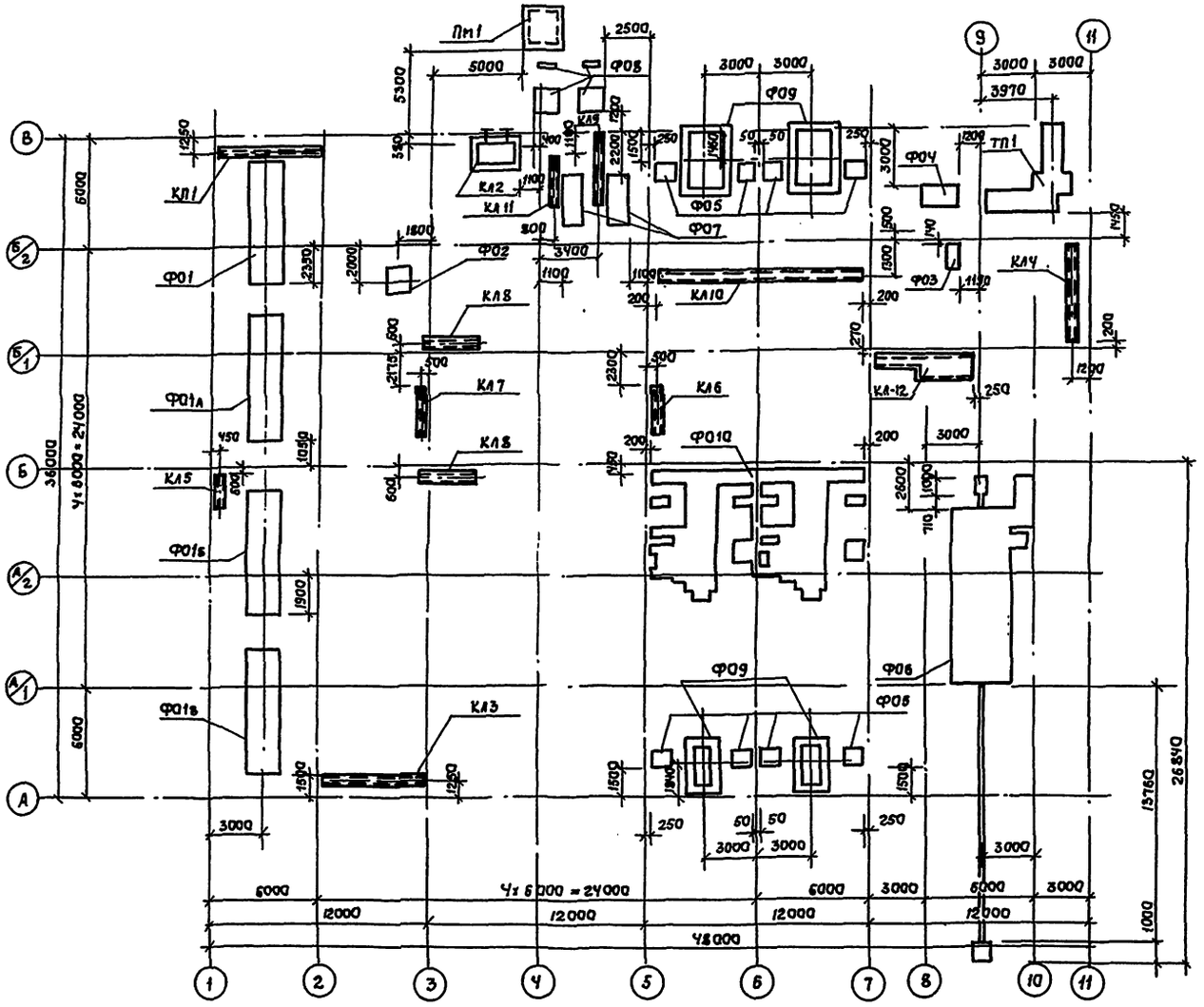

Спецификация к схеме расположения элементов подземного хозяйства

Марка, поз.	Обозначение	Наименование	Кол.	Масса ед.кг	Примечание
ФО1	Лист 8	Ф-т под оборуд. ФО1	1		
ФО1а	Лист 8	" " ФО1А	1		
ФО1б	Лист 8	" " ФО1Б	1		
ФО1в	Лист 8	" " ФО1В	1		
ФО2	Лист 8	" " ФО2	1		
ФО3	Лист 8	" " ФО3	1		
ФО4	Лист 8	" " ФО4	1		
ФО5	Лист 8	" " ФО5	8		
ФО6	Листы 9,10	" " ФО6	1		
ФО7	Лист 11	" " ФО7	2		
ФО8	Лист 11	" " ФО8	2		
ФО9	Лист 12	" " ФО9	2		
ФО10	Листы 13,14	" " ФО10	1		
ТП1	Лист 15	Приямок ТП1	1		
ПМ1	Лист 11	Приямок ПМ1	1		
КЛ1	Лист 16	Канал КЛ1	1		
КЛ2	Лист 16	Приямок КЛ2	1		
КЛ3	Лист 16	Канал КЛ3	1		
КЛ4	Лист 16	Канал КЛ4	1		
КЛ5	Лист 16	Канал КЛ5	1		
КЛ6	Лист 16	Канал КЛ6	1		
КЛ7	Лист 16	Канал КЛ7	1		
КЛ8	Лист 16	Канал КЛ8	2		
КЛ9	Лист 16	Канал КЛ9	2		
КЛ10	Лист 16	Канал КЛ10	1		
КЛ11	Лист 16	Канал КЛ11	1		
КЛ12	Лист 8	Канал КЛ12	1		

ГИП	Сланский		
Нач.отд.	Зильбертов		
Гл.констр.	Чупахин		
Рук.гр.	Моралев		
Инж.	Киреев		
Н.контр.	Трапезова		

ТП-503-1-65.87 -КЖ

Вспомогательный карпис автотранспортного предприятия на 300 грузовых автомобилей

Стадия	Лист	Листов
Р	7	

Схема расположения элементов подземного хозяйства

ГИПРОНИКЕЛЬЭЛЕКТРОМОНТАЖ г. Саратов

Привязан

Инв. №

Копировал Морозова Формат А2

Альбом II

Типовой проект 503-1-65.87

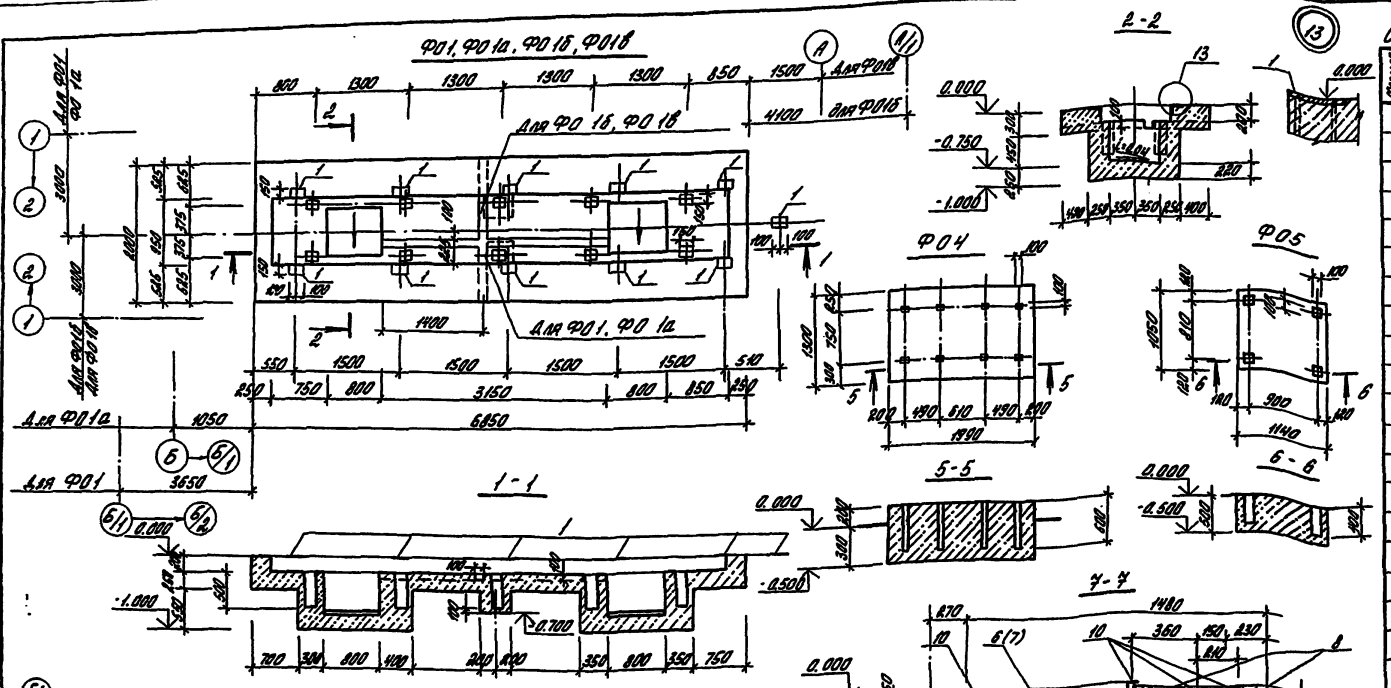

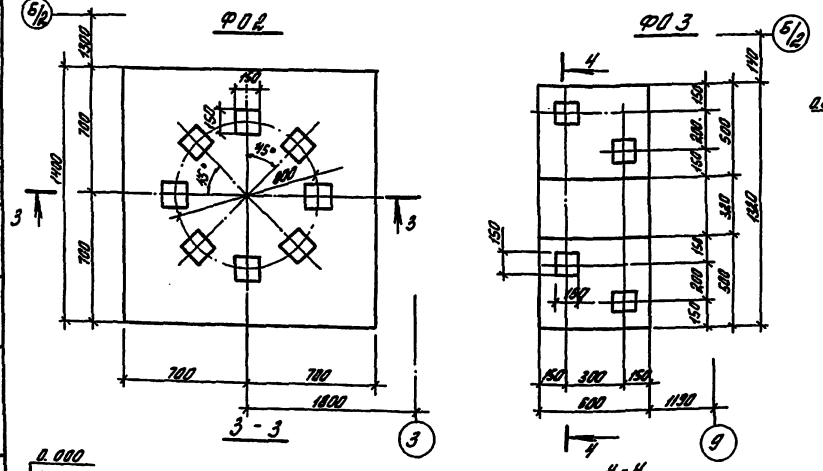

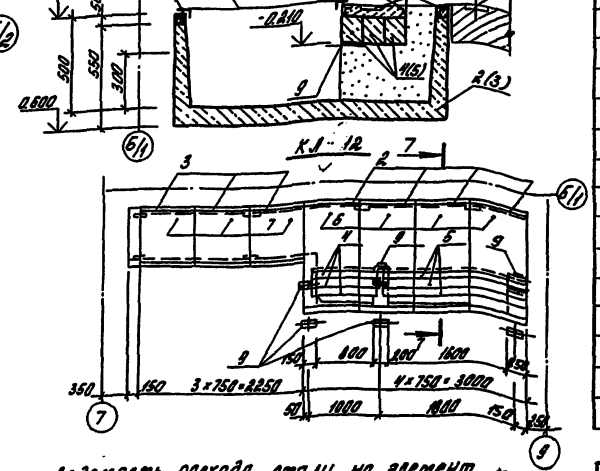

Спецификация на фундаменты под оборудование ФО1÷ФО5, КЛ11

Формат	Зона	Поз.	Обозначение	Наименование	Кол.	Примечание
				ФО1, ФО1а, ФО1б, ФО1в		
				Сборочные единицы		
		1	1.400-15, вып.1	МН 114-3	11	
				Материалы		
				Бетон класса В 12.5	6.59	м³
				ФО2		
				Материалы		
				Бетон класса В 12.5	2.35	м³
				ФО3		
				Материалы		
				Бетон класса В7.5	850	м³
				ФО4		
				Материалы		
				Бетон класса В 12.5	1.85	м³
				ФО5 - шт. 8	8	
				Материалы		
				Бетон класса В7.5	0.6	м³
				КЛ 12		
				Сборочные единицы		
		2	3.006.1-2/82 вып.1-1	Лоток Л 10д-5	4	2.43т
		3	3.006.1-2/82 вып.1-1	" Л14д-8	3	0.23т
		4	1.038.1-1 вып.1	Перемычка 2ПБ 10-1	3	0.05т
		5	1.038.1-1 вып.1	" 2ПБ 19-3	3	0.081т
		6	ТП.- -КЖ-00000-05	Съемный щит Щ5	4	
		7	Т.П.- -КЖ-00000-01	То же Щ6	3	
		8	1.400-15.81.410	Закладная деталь МН401-1	6	1.4кг
		9	1.400-15.81.410-04	То же МН1034	8	0.8кг
		10	1.400-15.81.540-09	" МН548	16.5	п.м (6.6кг)
				Материалы		
				Бетон класса В 12.5	0.3	м³

Ведомость расхода стали на элемент, кг

Марка элемента	Изделия закладные							Всего
	Арматура класса А III			Прокат марки ВСт3сп2				
	ГОСТ 5781-82*			ГОСТ 8509-86	ГОСТ 103-76*			
	Ø8	Ø12	Итого	∠50×5	-5×8	-8×8	Итого	
ФО1, ФО1а ÷ ФО1в	-	10.6	10.6		-	20.9	20.9	31.5
КЛ12	11.2	-	11.2	62.5	10.2	-	72.7	83.9

Привязан

Инв. №

ГИП	Сапский			08-87
Нач.ТО	Зимбровский			08-87
Гл.констр.	Чевакин			08-87
Рук.гр.	Морозов			08-87
Инж.	Киреев			08-87
Н.контр.	Толмачева			08-87

ТП 503-1-65.87 — КЖ

Вспомогательные цехи автотранспортного предприятия на 300 грузовых автомобилей.

Стадия	Лист	Листов
Р	8	

ФО1 ÷ ФО5, КЛ12

Гипрокоммунэлектропроект г. Саратов

Альбом II

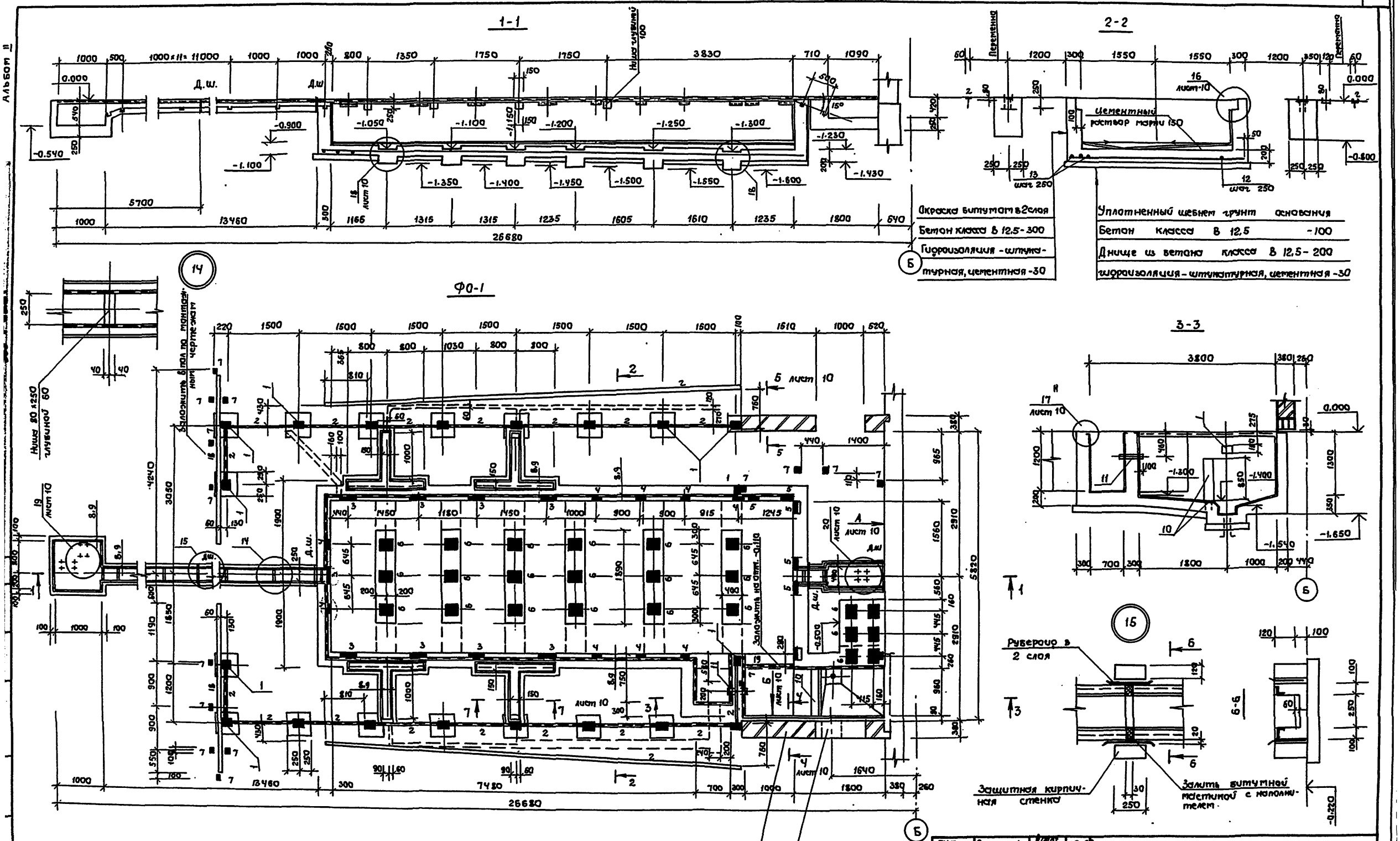

Кирпичную стену высотой 5,570 м выполнять из глиняного кирпича (ГОСТ 530-80) марки 100 на растворе марки 25

ГИП	Сланский		08-87
Нач. отд.	Зильбертов		08-87
Гл. конструктор	Чупахин		08-87
Рук. гр.	Моралев		08-87
Н. контр.	Толмачева		08-87

ТП-503-1-65.87 -КЖ

Вспомогательный корпус автотранспортного предприятия на 300 грузовых автомобилей

Стадия	Лист	Листов
Р	9	

Фо6 (начало)

ГИПРОПРОМСЕЛЬСТРОЙ г. Саратов

Привязан

Инв. №

Копировал Ловцова

Формат А2

Схема организации водостока канавы

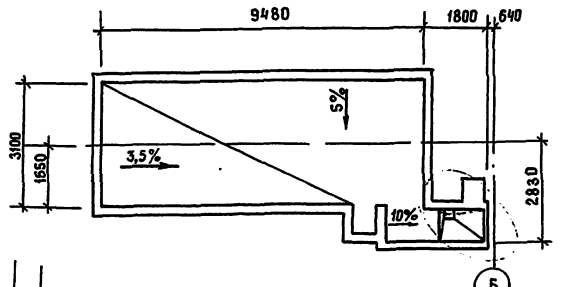

Схема расположения плит перекрытия на отм. 0.000

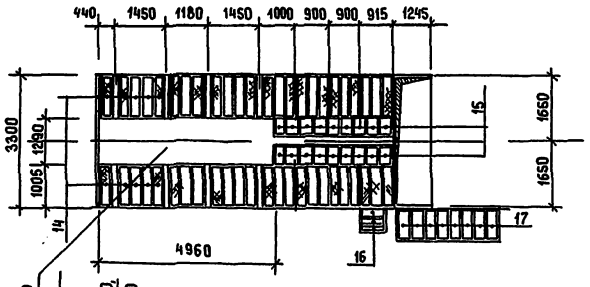

Спецификация элементов на фундамент ФО6

Формат	Зона	Поз.	Обозначение	Наименование	Кол.	Примечание
				Сборочные единицы		
				Детали		
		1	3.400 - 6/76	Ми 1 - 16	22	2.70кг
		2	3.400 - 6/76	Ми 1 - 1		3.30кг
		3	3.400 - 6/76	Ми 1 - 4	9	1.8кг
		4	3.400 - 6/76	Ми 1 - 14	9	1.00кг
		5	3.400 - 6/76	Ми 4 - 30	6	3.60кг
		6	3.400 - 6/76	Ми 1 - 30	24	6.70кг
		7	3.400 - 6/76	Ми 3 - 3	16	0.90
		8	3.400 - 6/76	Ми 4 -46		4.4кгпм
		9	ГОСТ 103-76*	- 50х6		2.36кгпм
		10	3.400 - 6/76	Ми 1 -10	—	5.10кг
		11	ГОСТ 10704-76*	Труба d = 100, ℓ=500		14.3 кг
			ГОСТ 5781 - 82	Арматура класса АIII, Ø12		
		12		ℓ = 3300	40	2.90 кг
		13		ℓ = 9700	14	2.30кг
		18	ГОСТ 8278 - 83	Г 80х50х4, ℓ = 3540	2	31.40кг
		14	ТП КИ-08000-02	Съёмный щит Щ1	48	30.0кгс
		15	ТП КИ-08000-03	Съёмный щит Щ2	18	20кгс
		16	ТП КИ-08000-04	Съёмный щит Щ4	3	11.20кгс
		17	ТП КИ-08000-05	Съёмный щит Щ3	8	15.20кгс
		19	ГОСТ 8240-72	Г10, ℓ = 1400	1	12.05кгс
				Материалы		
				Бетон класса В 12,5	—	30.270м³

Ведомость расхода стали на элемент, кг

Марка элемента	Изделия закладные											Общий расход
	Арматура класса				Прокат марки						Всего	
	AIII				Вст3кп2							
	ГОСТ 5781-82				ГОСТ 8509-72			ГОСТ 103-76*				
	ф8	ф10	ф12	Итого	L50х5	L90х7	Итого	-6	-8	Итого		
ФО-6	84.5	5.4	306.6	396.5	332.0	16.20	348.2	337.8	164.4	501.6	1246.3	1246.3

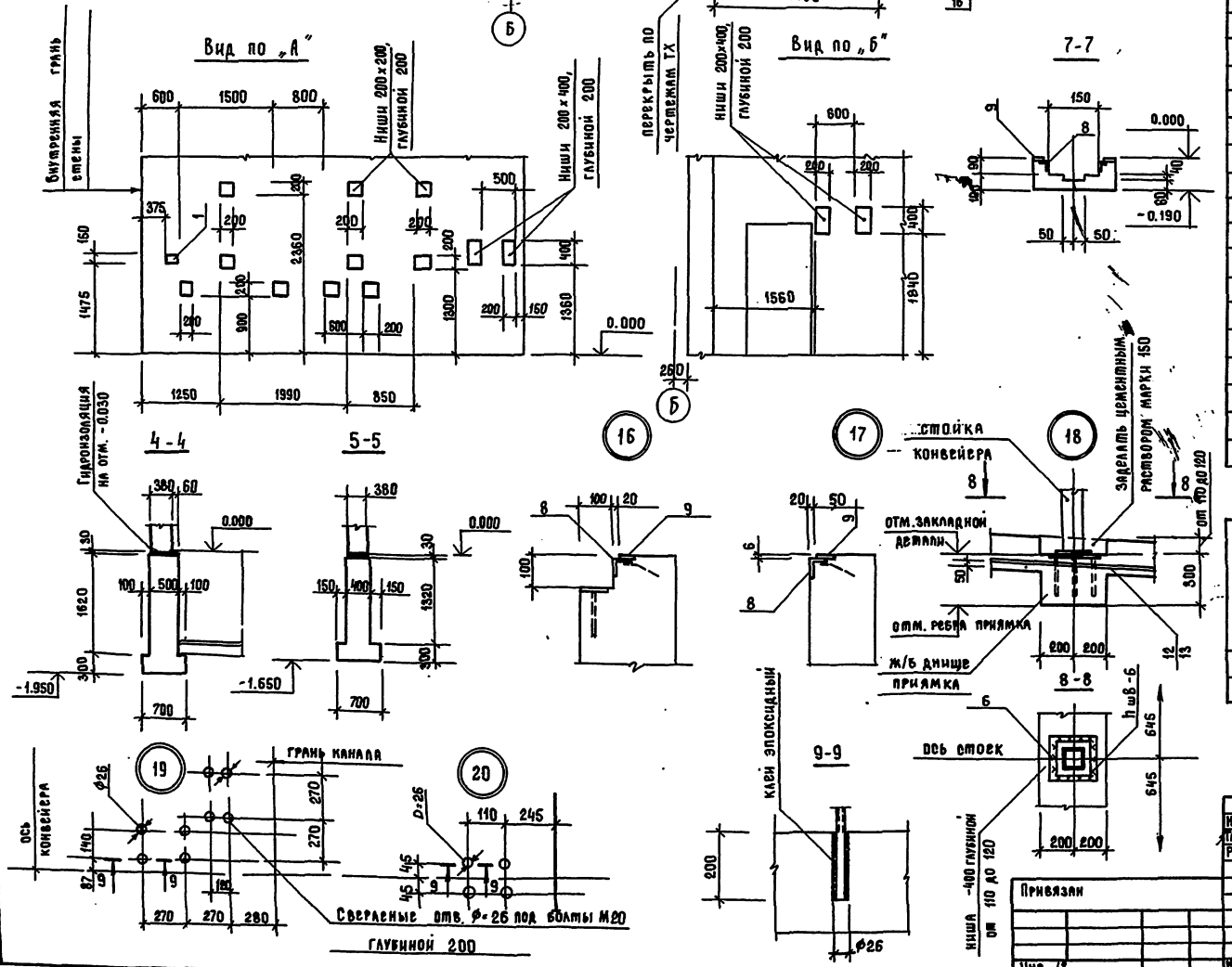

ГИП	Сланский			ТП 503-1-65.87 -КЖ	
Нач. отд.	Зильбертов				
Гл. констр.	Чупахин				
Рук. гр.	Моралев			Вспомогательный корпус автотранспортного предприятия на 300 грузовых автомобилях	
				Стадия: Р; Лист: 10; Листов:	
Н. контр.	Томачева			ФО6 (окончание)	ГИПРОПРОМСЕЛЬСТРОЙ г. Саратов

Копировал: Романова

Формат А2

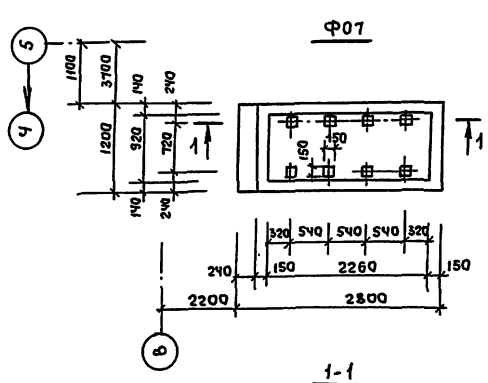

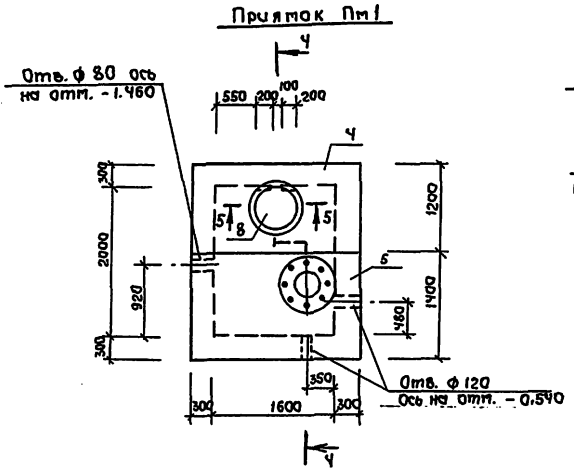

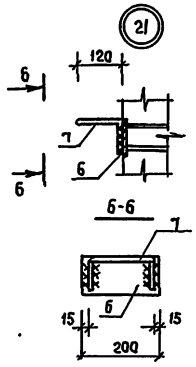

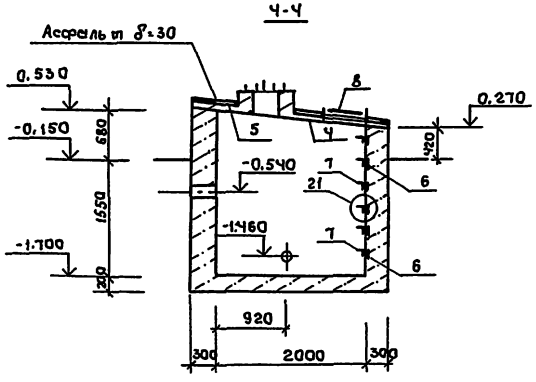

Спецификация на фундаменты под оборудование Ф011, Ф012и приямок 1

Формат	Зона	Поз.	Обозначение	Наименование	Кол.	Примечание
				Ф07- шт2		
				Сборочные единицы		
				Сетки арматурные		
		1	ГОСТ 8478-81	С $\frac{10AI-150}{10AI-150}$ 1180×2780 $\frac{40}{65}$	2	
				Материалы		
				Бетон класса В 12,5	4,20	м³
				Ф08 шт2		
				Сборочные единицы		
		2	ГОСТ 24379.1-80	Болт 1.1М 20×800 8Ст 3 пс 2	3	
		3	ГОСТ 24379.1-80	Болт 1.1М 16×650 8Ст 3 пс 2	4	
				Материалы		
				Бетон класса В 12,5	2,15	м³
				Приямок Пт1		
				Сборочные единицы		
				Плиты		
А3		Ч	ТП -КИ-04000-04	ПТ1	1	
А3		5	ТП -КИ-04000-05	ПТ2	1	
				Изделия закладные		
		6	1.400-15 вып. 1	МН 107-3	6	
		7	1.400-15 вып. 1	МН 801	6	
		8	ГОСТ 3634-79	Люк Л	1	
				Материалы		
				Бетон класса В 12,5	6,44	м³

Ведомость расхода стали на элемент, кг

Марка элемента	Изделия арматурные				Изделия закладные										Общий расход
	Арматура класса AI, ГОСТ 5781-82*			Всего	Арматура класса AI, ГОСТ 5781-82*				Арматура класса AIII, ГОСТ 5781-82*				Прокат марки Вст3кп2, ГОСТ 103-76*				
	ф10	...	Итого	...	ф16	ф20	...	Итого	ф8	...	Итого	-6×100	...	Итого			
Ф07	55.11	...	55.11	55.11	—	—	...	—	—	...	—	—	...	—	—	55.11	
Ф08	—	...	—	—	5.24	6.93	...	12.17	—	...	—	—	...	—	12.17	12.17	
Приямок Пт1	—	...	—	—	4.44	—	...	4.44	1.92	...	1.92	5.40	...	5.40	11.76	11.76	

ГИП	Сизских		08-87
Нач.отд.	Зильвертов		08-87
Гл.констр.	Чупахин		08-87
Рук.гр.	Морозов		08-87
Инж.	Шаталина		08-87

ТП-503-1-65.87 -КЖ

Вспомогательный корпус автотранспортного предприятия на 300 грузовых автомобилей

Стадия	Лист	Листов
Р	11	

Ф07, Ф08. Приямок Пт1

ГИПРОПРОМСЕЛЬЭЛЕКТРО г. Саратов

Привязан:

Инв. №

Копировал Морозова

Формат А2

Альбом II

Типовой проект 503-1-65.87

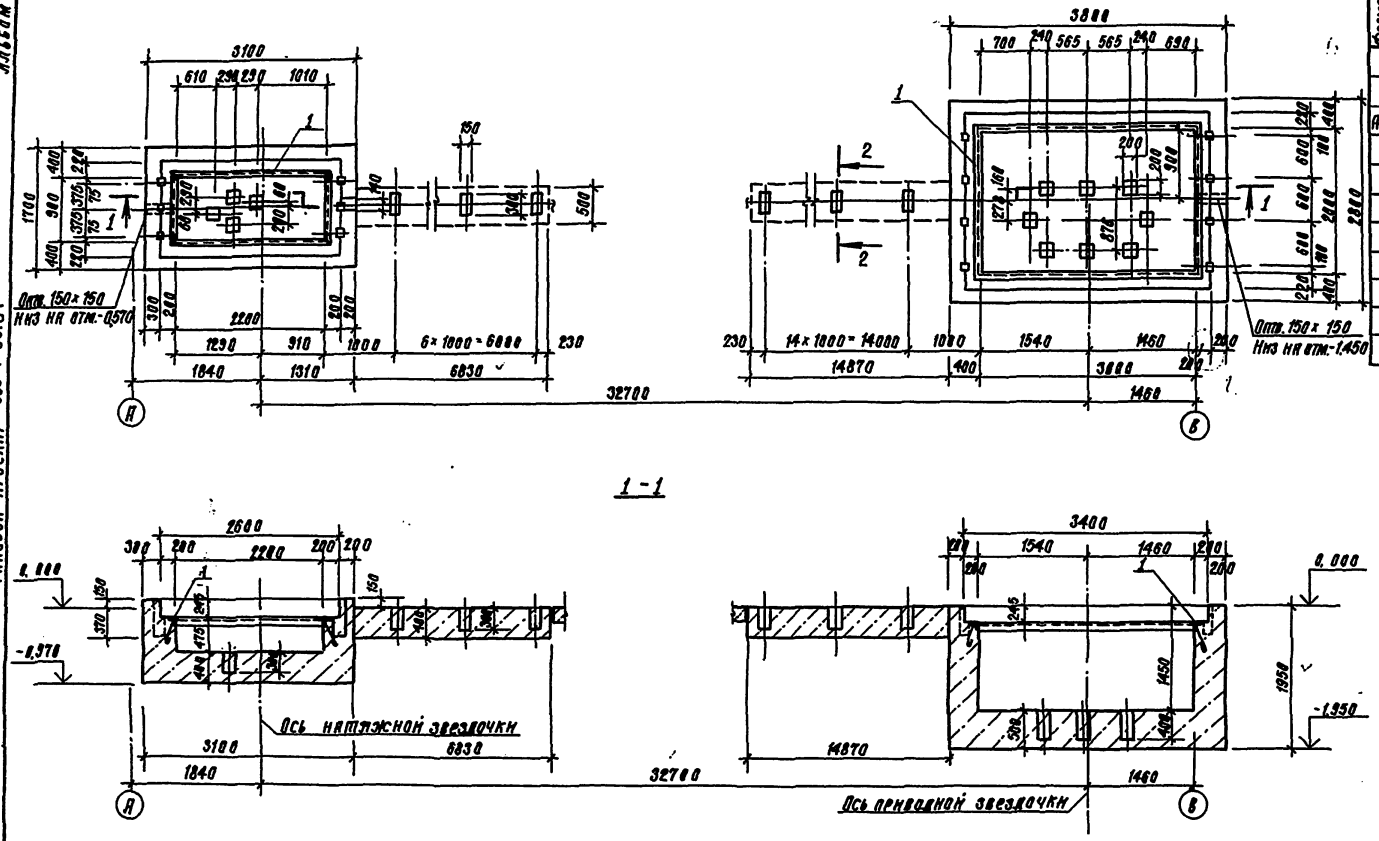

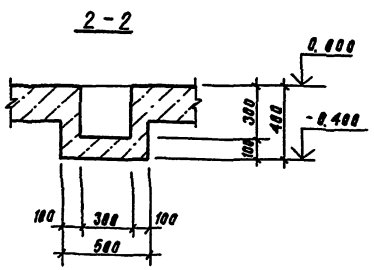

Спецификация элементов на фундамент ФО9

Формат	Зона	Поз.	Обозначение	Наименование	Кол.	Примечание
				Сборные единицы		
А4		1	3.400 - 6/76	Изделие закладное		
				МН 4 - 46	17,0	м
				Материалы		
				Бетон класса в 12,5	18,8	м³

ГИП	Сланский		00-07
Нач. отд.	Зильберт		00-07
Гл. констр.	Чупахин		00-07
Рук. гр.	Морилев		00-07
Инж.	Шаталина		00-07
Н. контр.	Толмачева		07-07

ТП 503-1-65.87 -КЖ

Вспомогательный корпус автотранспортного предприятия на 300 грузовых автомобилей.

Стадия	Лист	Листов
Р	12	

ФО9

ГИПРОПРОМСЕЛЬСТРОЙ г. Саратов

Копировал: Сидорова

Формат А2

Альбом III

Типовой проект 503-1-65.87

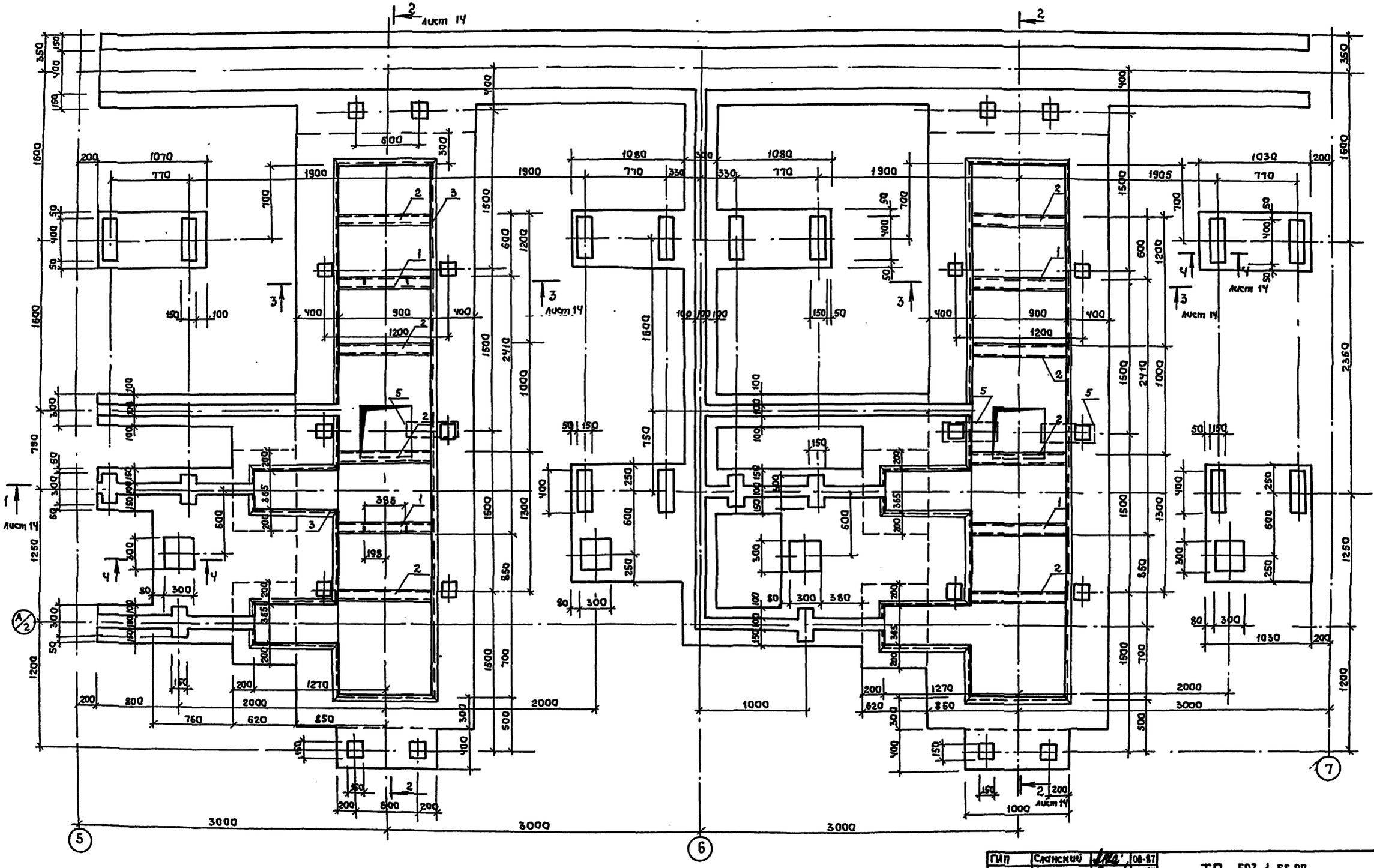

ГИП	Сланский		08-87
Нач. отд.	Зильвертов		08-87
Гл. инжен.	Чупахин		08-87
Рук. гр.	Моралев		08-87
Инженер	Шаталина		08-87

ТП- 503-1-65.87 -КЖ

Вспомогательный корпус автотранспортного предприятия на 300 грузовых автомобилей

Стадия	Лист	Листов
Р	13	

ФО 10 (начало)

ГИПРОПРОМСЕЛЬСТРОЙ г. Саратов

Привязан

Инв. №

Н. контр. Толпачева

Копировал Морозова

Формат А2

1-1

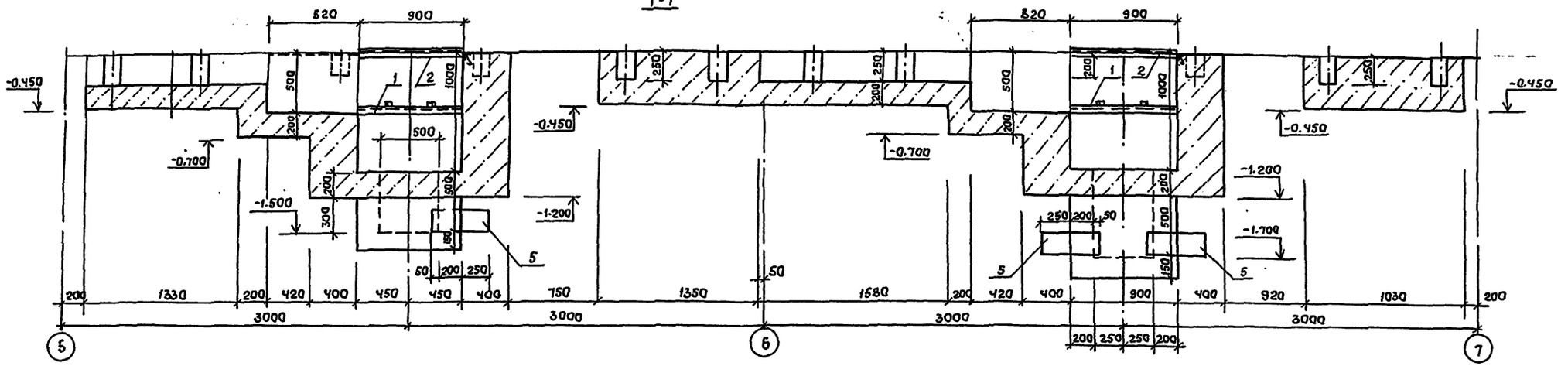

2-2

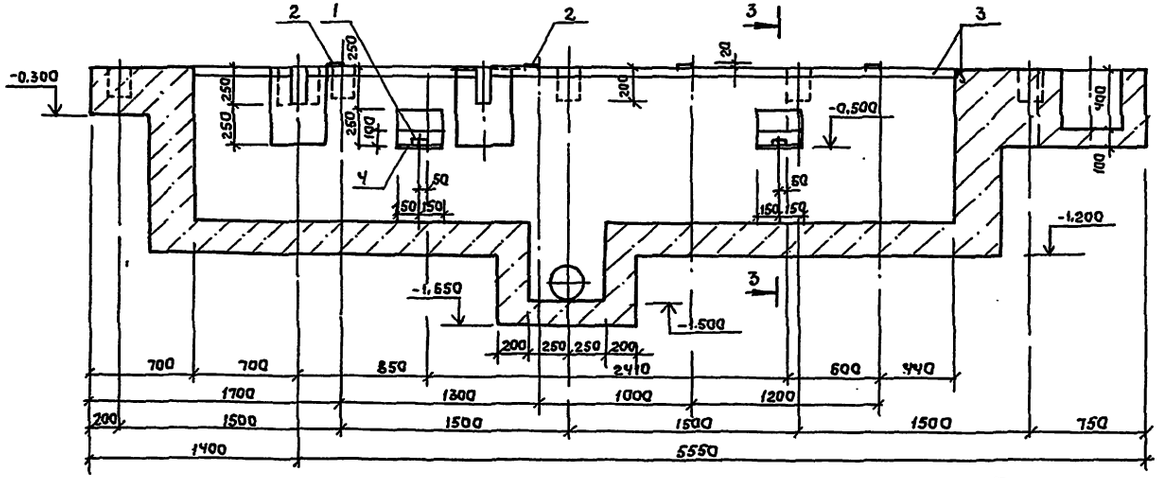

3-3

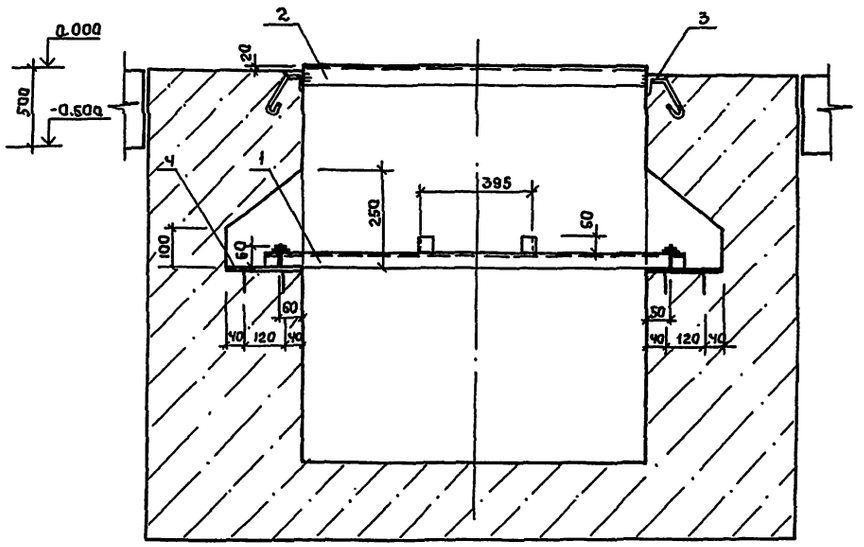

Ч-Ч

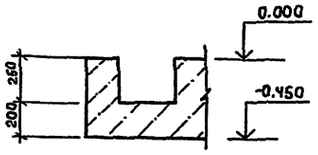

Спецификация на фундамент под оборудование ФО 10

Формат	Зона	Поз.	Обозначение	Наименование	Кол.	Примечание
				Сборочные единицы		
				Изделия закладные:		
		1	ТП -КИ-09000	МС-1	4	8,85 кг
		2	ГОСТ 8240-72	[10; ℓ=900	8	7,8кг
		3	1.400-15, Вып. 1	МН 548; ℓ=15100	2	63,5кг
		4	ТП -КИ-10000-01	МН 2	8	2,7кг
		5	ГОСТ 10704-76	Труба Ду 219×3,5 ℓ=500	3	9,3 кг
				Материалы		
				Бетон класса В 12,5	21,3	м³

ГИП	Сасинский		08-87
Нач.отд.	Зильберман		08-87
Гл.констр.	Чупахин		08-87
Рук. гр.	Марелев		08-87
Инж.	Шатилина		08-87

ТП-503-1-65.87 - КЖ

Вспомогательный корпус автотранспортного предприятия на 300 грузовых автомобилей

Стадия	Лист	Листов
Р	14	

ФО 10 (окончание)

ГИПРОПРОМСЕЛЬСТРОЙ г. Саратов

Привязан

Инв. №

Н.контр. Толмачева

Копировал Морозова

Формат А2

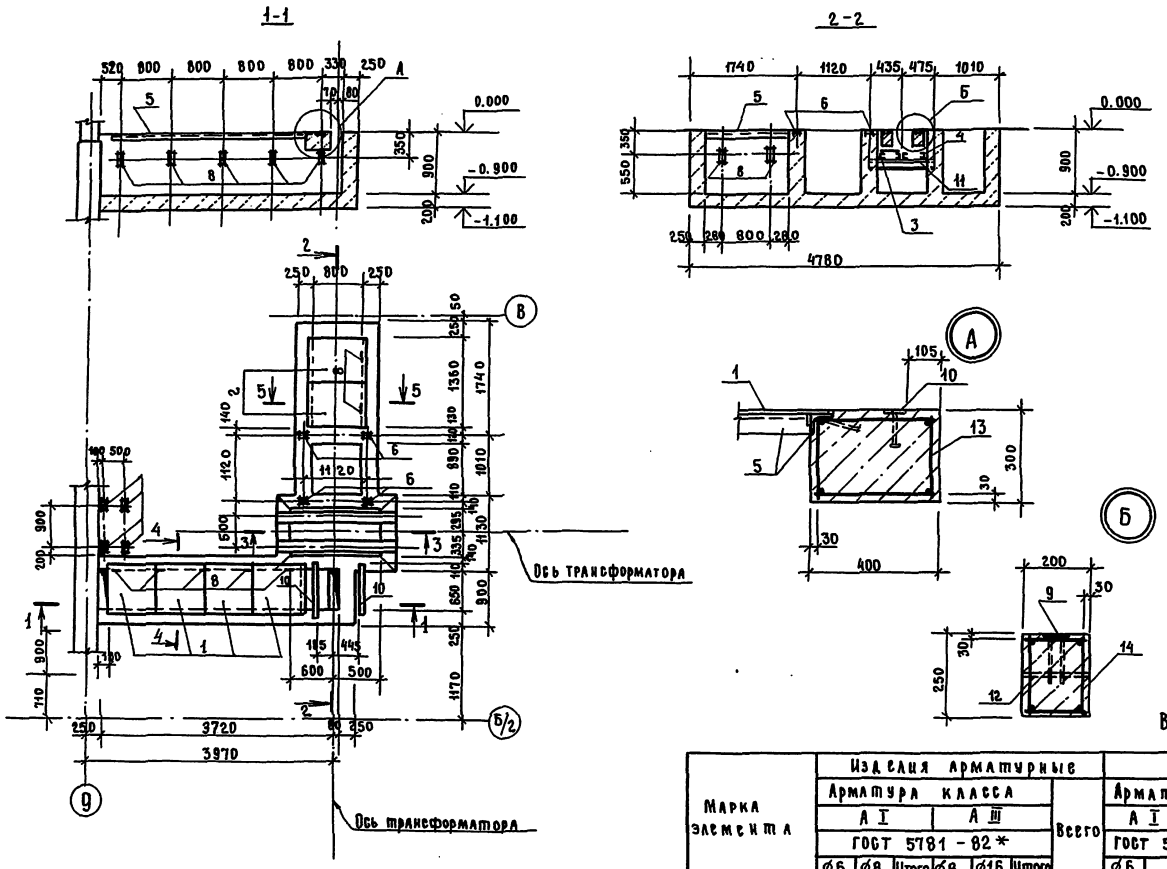

Спецификация элементов на приямок ТП1

Формат	Зона	Поз.	Обозначение	Наименование	Кол.	Примечание
				Сборочные единицы		
				Изделия металлические		
		1	ТП КИ-08000-08	Щит Щ7	4	36.9 кг
		2	ТП КИ-08000-09	" Щ8	2	37.1 кг
		3	ТП КИ-08000	Решетка Р1	1	22.4кг
		4	ТП КИ-08000-01	" Р2	1	24.9кг
				Изделия закладные		
		5	1.400-15, вып.1	МН 556	93	93 м
		6	1.400-15, вып.1	МН 101-6	4	0.6кг
		7	1.400-15, вып.1	МН 107-6	4	1.4кг
		8	3.400-6/76	МН 1-11	7	0.8кг
		9	3.400-6/76	МИ1-8	2	3,2 м
		10	1.400-15, вып.1	МН 104-6	1	1,5 м
		11		Швеллер С10-ГОСТ 8240-72*, ℓ=900 Вст3кп2 ГОСТ 535-79*	2	1.7кг
		12	ГОСТ 8732-78*	Труба ф45, ℓ=200 мм	4	0.8кг
				Изделия арматурные		
		13	ТП КИ-11000	Каркас КП1	1	4.78кг
		14	ТП КИ-11000-01	" КП2	2	8.92кг
				Материалы		
				Бетон класса В12,5	6.1	м³

Ведомость расхода стали на элемент, кг

Марка элемента	Изделия арматурные							Изделия закладные																Общий расход
	Арматура класса						Всего	Арматура класса				Прокат марки											Всего	
	AI			AIII				AI		AIII		В ст. 3 кп 2												
	ГОСТ 5781-82*							ГОСТ 5781-82*			Итого	ГОСТ 8240-72*		ГОСТ 8509-86		ГОСТ 19903-74*			ГОСТ 8732-78*				
	ф6	ф8	Итого	ф8	ф16	Итого		ф6		ф8		С10	Итого	L63×5	Итого	−6	−8	Итого	ф45	Итого		
ТП1	8.12	2.4	10.52	2.52	9.6	12.12	22.64	2.1		9.53	11.63	15.4	15.4	46.7	46.7	9.1	27.6	36.7	3.2	3.2	113.6	136.3

Поверх решеток над маслоприемником насыпать слой чистого гравия или промытого гранитного щебня, либо напористого щебня другой породы, толщина слоя не менее 250мм и крупностью 30-50мм.

ГИП	Сланский		07-87	ТП 503-1-65.87 -КН
Нач. отд.	Зильберман		07-87	
Гл. конструктор	Чупахин		07-87	
Рук. гр.	Моралев		07-87	Вспомогательный корпус автотранспортного предприятия на 300 грузовых автомобилей
Инж.	Миронова		V.87	
Привязан				Стадия Р; Лист 15; Листов
Инв. №	Н. контр.	Полячева	08-87	Приямок ТП1 — Гипропромсельстрой

Копировал Евстегнеева — формат А2

Альбом II

Типовой проект 503-1-65.87

Схемы расположения элементов каналов

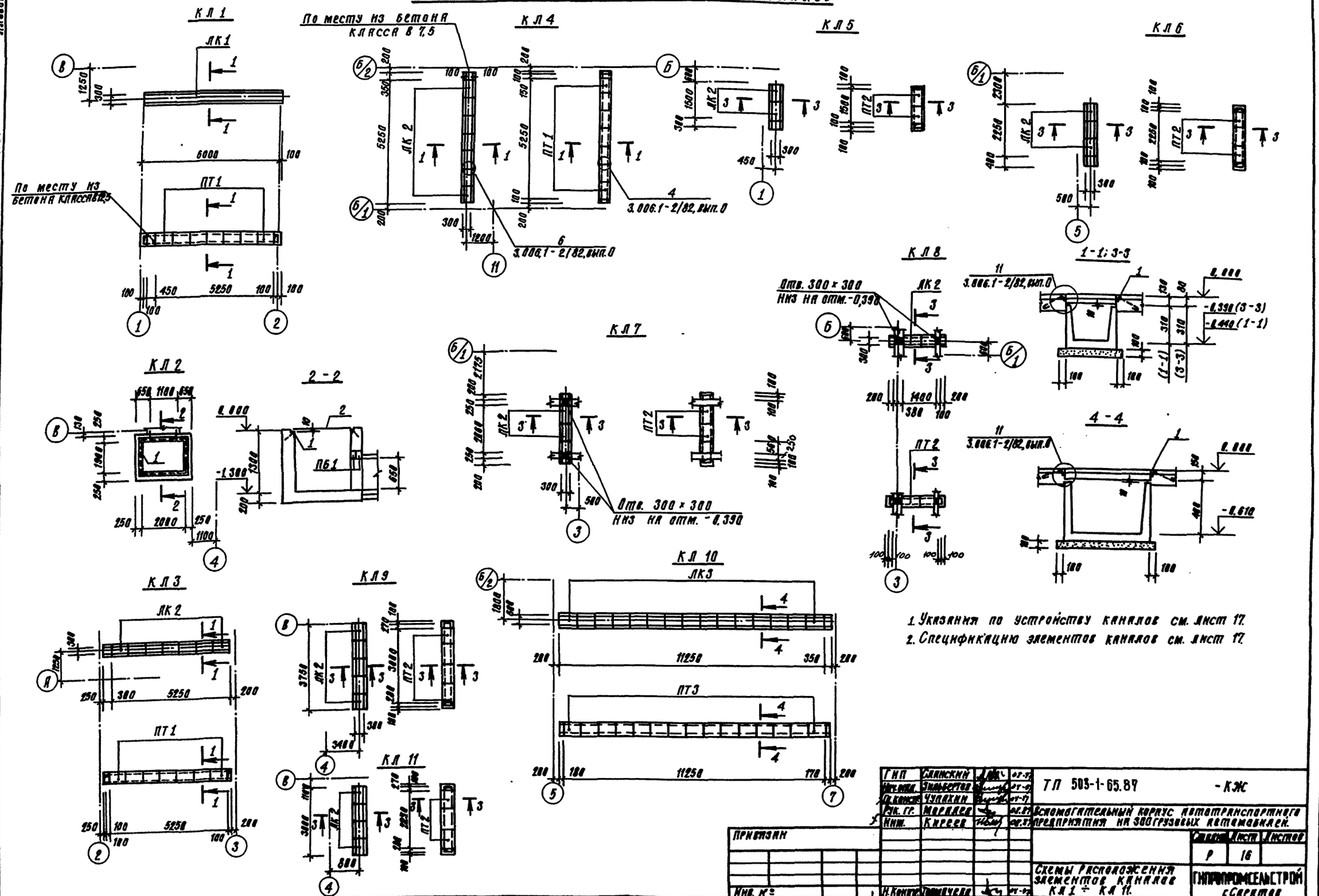

1. Указания по устройству каналов см. лист 17.
2. Спецификацию элементов каналов см. лист 17.

ГИП	Сланский			ТП 503-1-65.87 -КЖ
Нач. отд.	Зильбертов			
Гл. констр.	Чупахин			
Рук. гр.	Моралев			Вспомогательный корпус автотранспортного предприятия на 300 грузовых автомобилей.
Инж.	Киреев			
Н. контр.	Томачева			

Привязан

Инв. №

Стадия	Лист	Листов
Р	16	

Схемы расположения элементов каналов КЛ 1 ÷ КЛ 11.

ГИПРОПРОМСЕЛЬСТРОЙ г. Саратов

Копировал: Сидорова

Формат А2

Спецификация к схемам расположения элементов каналов

Марка, поз.	Обозначение	Наименование	Количество по схеме												Масса ед, кг	Примечание
			КЛ1	КЛ2	КЛ3	КЛ4	КЛ5	КЛ6	КЛ7	КЛ8	КЛ9	КЛ10	КЛ11	Всего		
		Лотки														
ЛК 1	3.006.1-2/82, вып. 1-1	Л 1 - 8	1											1	900	
ЛК 2	3.006.1-2/82, вып. 1-1	Л 1д - 8			7	7	2	3	2	1+1	5		4	32	110	
ЛК 3	3.006.1-2/82, вып. 1-1	Л 4д - 8										15		15	230	
		Плиты														
ПТ 1	3.006.1-2/82, вып. 1-2	П 2 - 15б	7		7	7								21	80	
ПТ 2	3.006.1-2/82, вып. 1-2	П 1 - 8					2	3	2	1+1	4		3	16	40	
ПТ 3	3.006.1-2/82, вып. 1-2	П 6д - 15б										15		15	170	
		Перемычки														
ПБ1	1.038.1-1, вып. 1	2ПБ 16 - 2		2										2	65	
		Изделия закладные														
1	3.400 - 6/76	МИ 4 - 46, кг	5,19	29,0	48,4	49,3	15,8	23,3	18,0	12,3×2	24,2×2	49,3	24,2	358,0		
2	ГОСТ 8568 - 77*	Сталь рифленая, кг б=6		136,8										136,8		
		Материалы														
		Бетон класса В 7,5, м³	0,13	3,00	0,06	0,06	0,06	0,08	0,19	0,2×2	0,02×2	0,06	0,02	4,08		

Указания к схеме расположения элементов подземного хозяйства

1. Все работы по устройству фундаментов под оборудование и каналов выполнять в соответствии с требованиями СНиП III-15-76. Бетонные и железобетонные конструкции монолитные. Правила производства и приемки работ."

2. Фундаменты под оборудование разработаны на основании заданий отделов: ТХ, ВК, ТТ, ЭН.

3. Возведение фундаментов под оборудование разрешается только после сверки рабочих чертежей фундаментов с установочными чертежами, полученными от завода-изготовителя.

4. Основание фундаментов приямков, каналов должно быть тщательно утрамбовано со щебнем.

5. Наружные поверхности приямков, каналов соприкасающиеся с грунтом, окрасить битумом в 2 слоя.

6. Обратную засыпку за стенки каналов и приямков производить одновременно с двух сторон после набора бетоном проектной прочности и укладки плит перекрытия.

7. После установки и выверки болтов колодцы в фундаментах под оборудование залить бетоном класса В 12,5 на мелком заполнителе.

8. Сборные железобетонные лотки каналов укладывать по песчаной подготовке, толщиной 100 мм, монолитные участки по уплотненному щебнем грунту.

9. Днище монолитных участков каналов выполнять из бетона класса В 7,5 толщиной 200 мм.

10. Монолитные участки стен и торцы каналов выполнять из бетона класса В 7,5 толщиной 100 мм.

11. Монолитные участки перекрытия каналов - из бетона класса В 12,5 с армированием сеткой с ячейками 100×100 мм из арматуры ф 10 А I, толщину принять по толщине примыкающих сборных плит. Защитный слой 10 мм.

ГИП	Сланский	[illegible]	06-87
Нач. отд.	Зильберт	[illegible]	06-87
Гл. констр.	Чупахин	[illegible]	06-87
Рук. гр.	Маралев	[illegible]	06-87
Инж.	Киреев	[illegible]	06-87
Н. контр.	Толмачева	[illegible]	06-87

ТП 503-1-65.87 -КЖ

Вспомогательный корпус автотранспортного предприятия на 380 грузовых автомобилей.

Стадия	Лист	Листов
Р	17	

Спецификация к схемам расположения элементов каналов

ГИПРОПРОМСЕЛЬСТРОЙ г. Саратов

Привязан

Инв. №

Копировал: Сидорова

Формат А2

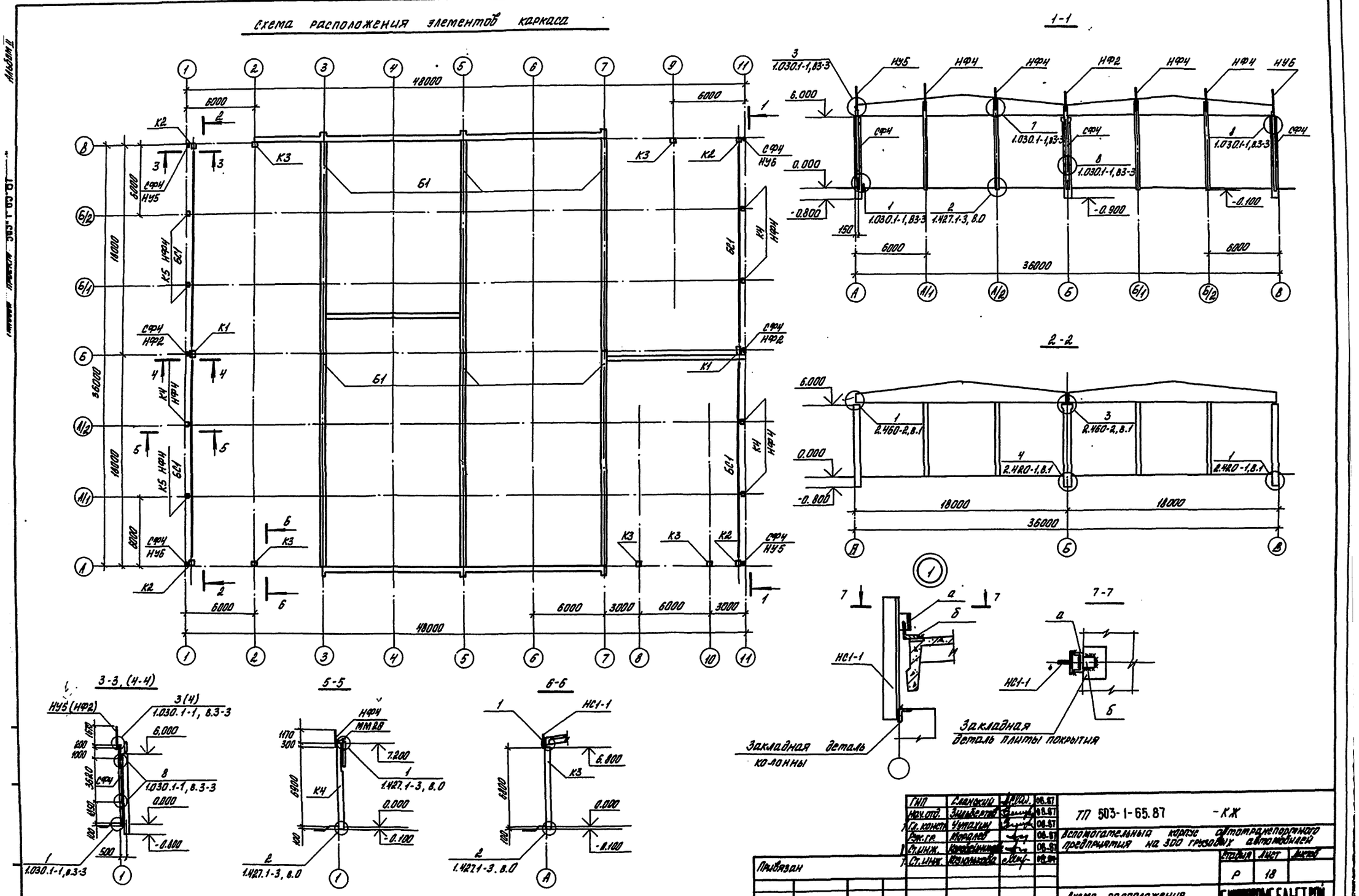
Схема расположения элементов каркаса
1-1
2-2
3-3, (4-4)
5-5
6-6
7-7
Закладная деталь колонны
Закладная деталь плиты покрытия
48000
36000
18000
6000
3000
6.000
0.000
-0.800
-0.900
-0.100
-0.800
-0.100
-0.800
НУ5
НФ4
НФ2
НУ6
СФ4
К1
К2
К3
К4
К5
Б1
Б2
НС1-1
1.030.1-1, В.3-3
1.427.1-3, В.0
2.460-2, В.1
2.420-1, В.1
ТП 503-1-65.87 -КЖ
Вспомогательный корпус автотранспортного предприятия на 300 грузовых автомобилей
Схема расположения элементов каркаса
Стадия Р
Лист 18
Привязан
Инв. №
Н.контр. Толмачева
Копировал: Туричкина
Формат А2

Альбом II

Схема расположения плит покрытия

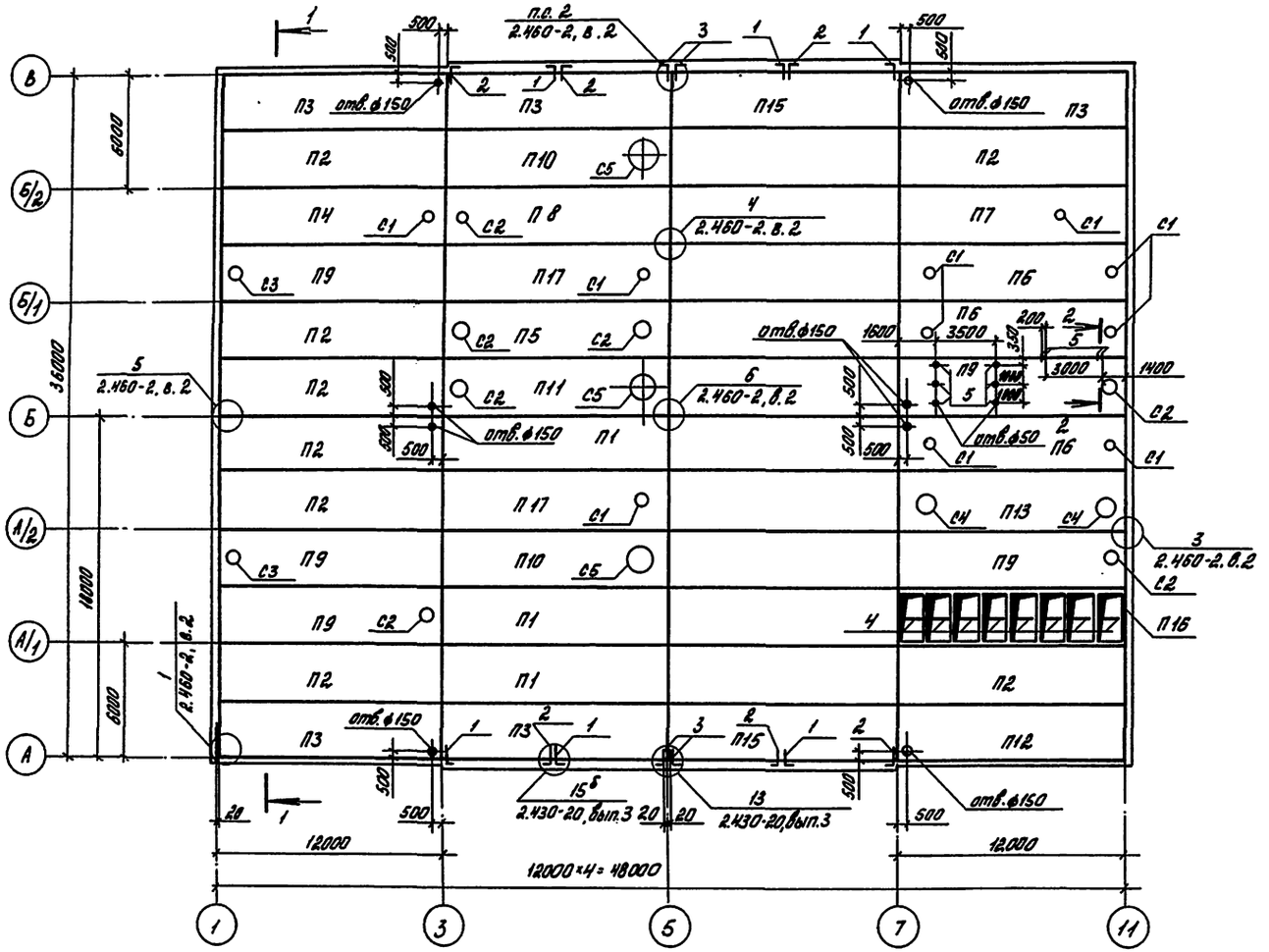

2-2

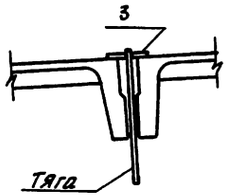

1. Данный лист читать с листом 20.
2. Незамаркированные плиты - марки П14.
3. Комплексные плиты приняты с несущей основой из железобетонных плит по серии 1.465.1-3/80.
4. Отверстия ф150 и 50 пробить по месту.
5. Узел продольного и поперечного стыка между комплексными плитами см. документ 1.465.1-10/80.0-014, лист 1.

1-1

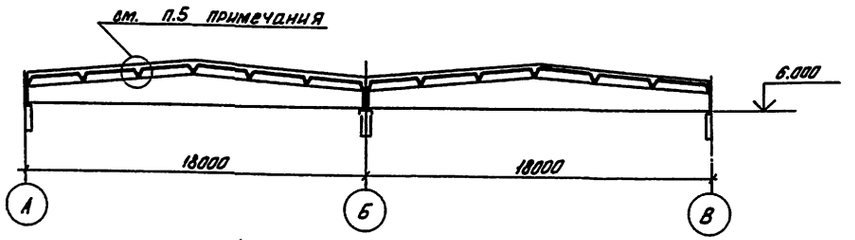

ГИП	Сланский		08-87	ТП 503-1-65.87 -КЖ
Нач.отд.	Зильбертов		08-87	
Гл.констр.	Чупахин		08-87	Вспомогательный корпус автотранспортного предприятия на 300 грузовых автомобилей.
Рук.гр.	Моралев		08-87	
Ст.инж.	Козлюкова		08-87	Стадия: Р; Лист: 19; Листов:
Н.контр.	Толмачева		08-87	Схема расположения плит покрытия

Привязан

Инв.№

ГИПРОМСЕЛЬСТРОЙ г.Саратов

Копировал: Туричкина

Формат А2

АЛЬБОМ II

ТИПОВОЙ ПРОЕКТ 503-1-65.87

МАРКА ПОЗ.	ОБОЗНАЧЕНИЕ	НАИМЕНОВАНИЕ	КОЛ.	МАССА ЕД. КГ	ПРИМЕЧАНИЕ
		Схема расположения элементов каркаса			
		БАЛКА СТРОПИЛЬНАЯ			
БС1	ТП -КИ-05000	1БДР18-3АVТ-01	4	8400	
Б1	ЛИСТ 29	Б1	6		
		КОЛОННЫ			
К1	ТП -КИ-01000	12К69-7АIV М5-01	2	3500	
К2	ТП -КИ-01000-01	2К68-3АIV М3-02	4	2200	
К3	ТП -КИ-01000-02	2КФ69-2-01	5	2100	
К4	ТП -КИ-01000-03	6КФ73-2-01	5	2000	
К5	ТП -КИ-01000-04	6КФ73-2-02	3	2000	
СФ4	1.030.1-1, вып. 4-2	Стойка фахверка СФ4	6	359.1	
НУ5	1.030.1-1, вып. 4-1	Насадка фахверка НУ5	2	37.2	
НУ6	1.030.1-1, вып. 4-1	то же НУ6	2	37.2	
НФ2	1.030.1-1, вып. 4-1	" НФ2	2	49.9	
НФ4	1.030.1-1, вып. 4-1	" НФ4	8	35.2	
НС1-1	1.030.1-1, вып. 4-1	" НС1-1	2	32.0	*)
		Изделие соединительное			
ММ7	1.400-7	ММ7	8	1.9	
ММ20	1.400-7	ММ20	8	6.3	
МС1	ТП -КИ-09000-01	МС2	13	22.0	
а	ГОСТ 8240-72	[10, в=50	5	0,52	
б	ГОСТ 8509-86	L75×6, в=75	5	0,47	
ММ50	1.400-7	ММ50	8	1.8	
I20	ГОСТ 8239-72*	I 20, в=140	8	2.94	
	ГОСТ 7798-70*	БОЛТ М12	12	0.07	
	ГОСТ 5915-70*	ГАЙКА М12	12	0.02	
	ГОСТ 11371-78*	ШАЙБА М12	12	0.01	
Т24	1.030.1-1, вып. 4-1	Элемент крепления Т24	12	1.1	

МАРКА ПОЗ.	ОБОЗНАЧЕНИЕ	НАИМЕНОВАНИЕ	КОЛ.	МАССА ЕД. КГ	ПРИМЕЧАНИЕ
		Схема расположения плит покрытия			
		ПЛИТЫ ПОКРЫТИЯ			
П1	1.465.1-10/82, вып.2	4ПГ-1АIVТ-110ЯН-400М	3	9010	
П2	ТП -КИ-03000	4ПГ-1АIVТ-110ЯН-400М-01	8	9010	
П3	ТП -КИ-03000-01	4ПГ-1АIVТ-110ЯН-400М-02	5	9010	
П4	ТП -КИ-03000-02	4ПВ4-1АIVТ-110ЯН-400М-01	1	9390	
П5	ТП -КИ-03000-03	4ПВ7-3АIVТ-110ЯН-400М-02	1	9390	
П6	ТП -КИ-03000-04	4ПВ4-3АIVТ-110ЯН-400М-03	3	10250	
П7	ТП -КИ-03000-05	4ПВ4-1АIVТ-110ЯН-400М-04	1	9390	
П8	1.465.1-10/82, вып.2	4ПВ7-2АIVТ-110ЯН-400М	1	9290	
П9	ТП -КИ-03000-06	4ПВ7-2АIVТ-110ЯН-400М-01	5	9290	
П10	1.465.1-10/82, вып.2	4ПВ14-2АIVТ-110ЯН-400М	2	9750	
П11	ТП -КИ-03000-07	4ПВ14-3АIVТ-110ЯН-400М-01	1	9750	
П12	ТП -КИ-03000-08	4ПГ-1А-IVТ-110ЯН-400М-03	1	9010	
П13	ТП -КИ-93000-09	4ПВ10-3АIVТ-110ЯН-400М-01	1	10510	
П14	1.465.1-10/82, вып.2	4ПГ-1АIVТ-110ПБН-250М	10	8590	
П15	ТП -КИ-03000-10	4ПГ-1АIVТ-110ПБН-250М-01	2	8590	
П16	ТП -КИ-03000-11	2ПА12-4АIVТ-01	1	5800	
П17	1.465.1-10/82, вып.2	4ПВ4-1АIVТ-110ЯН-400М	2	9390	
		Стаканы:			
С1	1.494-24, вып.1	СБ 4Б-1	10	160	
С2	1.494-24, вып.1	СБ 7Б-1	7	320	
С3	1.494-24, вып.1	СБ 7Б-3	2	340	
С4	1.494-24, вып.1	СБ 10Б-1	2	280	
С5	1.494-24, вып.1	СБ 14Б-1	3	460	

МАРКА ПОЗ.	ОБОЗНАЧЕНИЕ	НАИМЕНОВАНИЕ	КОЛ.	МАССА ЕД. КГ	
		Изделия соединительные			
МС1	2.460-14, вып.0	МС1	88	0.43	
1	2.430-20, вып.4	МС13	6	0.65	
2	2.430-20, вып.4	МС14	6	0.65	
3	2.430-20, вып.4	МС15	4	2.43	
	Гост 8478-81	Сетка $\frac{5ВI-200}{5ВI-200}$ 2900×6000	1	27.7	
	ГОСТ 8423-75	Листы асбестоцементные	47.2		м²
4	ГОСТ 8510-86*	L125×80×8, в=950	8	1.19	
5	ГОСТ 5781-82*	Анкер ф12АI, в=200	10	0,12	

Насадку НС1-1 выполнить по типу НС1 длиной 1250 мм.

ГИП	СЛАНСКИЙ		08-87
НАЧ.ОТД.	ЗИЛЬБЕРТОВ		08-87
ТА.КОНСТР.	ЧУПАХИН		08-87
РК.ГРУПП	МОРАЛЕВ		08-87
СТ.ИНЖ.	КОЗОЛЬКОВА		08-87
Н.КОНТР.	ТОЛМАЧЕВА		08-87

ТП 503-1-65.87 -КЖ

ВСПОМОГАТЕЛЬНЫЙ КОРПУС АВТОТРАНСПОРТНОГО ПРЕДПРИЯТИЯ НА 300 ГРУЗОВЫХ АВТОМОБИЛЕЙ

СТАДИЯ	ЛИСТ	ЛИСТОВ
Р	20	

СПЕЦИФИКАЦИЯ ЭЛЕМЕНТОВ К СХЕМАМ, РАСПОЛОЖЕННЫМ НА ЛИСТАХ 18, 19.

ГИПРОПРОМСЕЛЬСТРОЙ г.САРАТОВ

ПРИВЯЗАН

ИНВ. №

КОПИРОВАЛ: НЕСМЕЯНОВА

ФОРМАТ А2

Альбом II

Схема расположения плит перекрытия на отм. 2.700

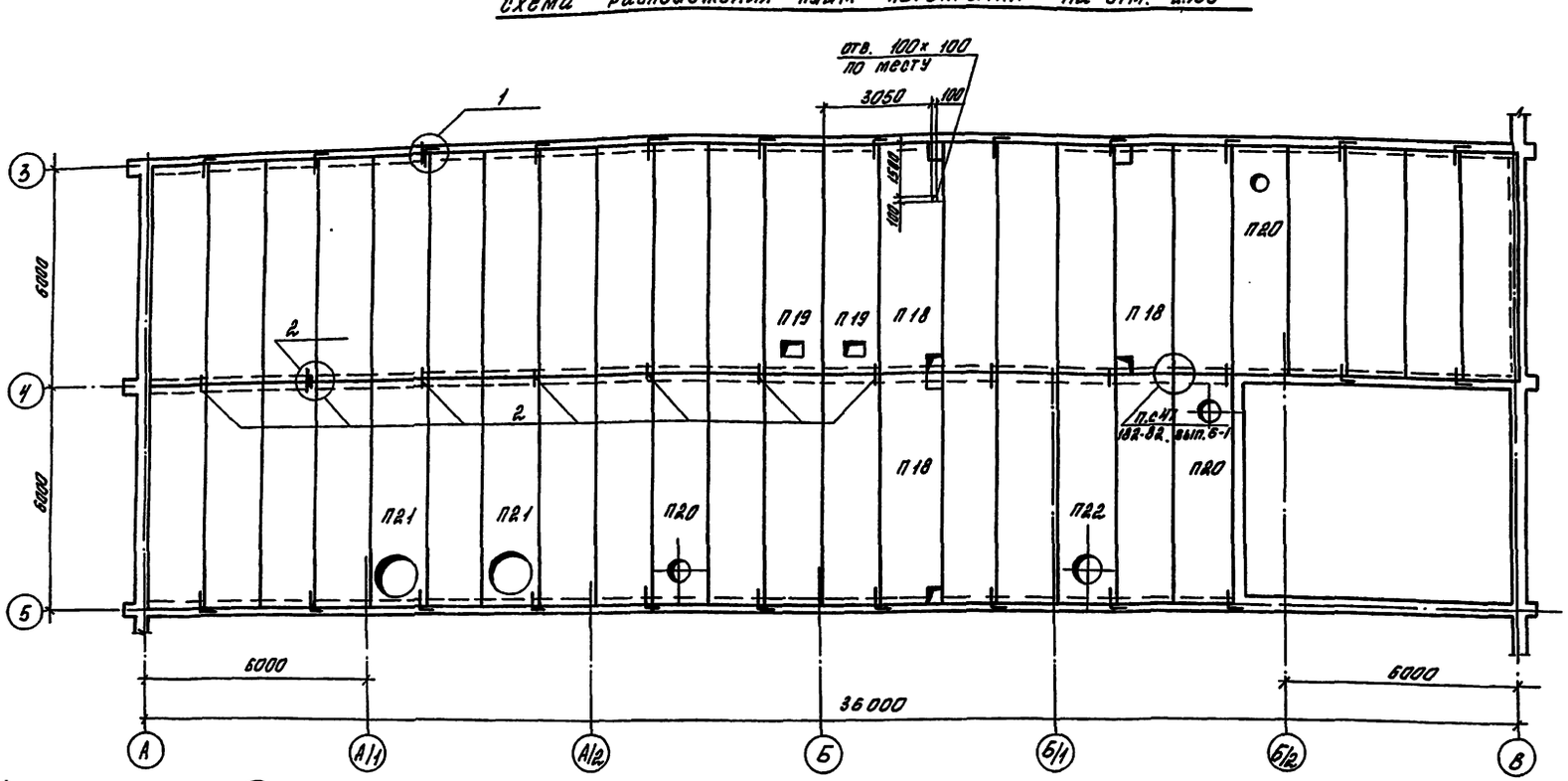

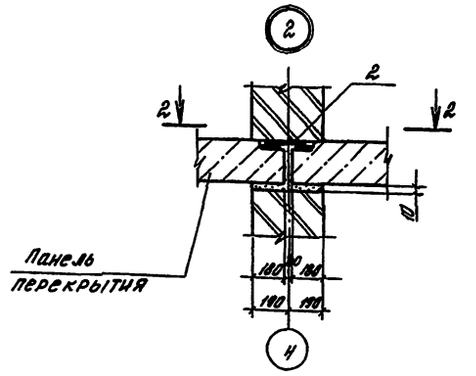

2-2

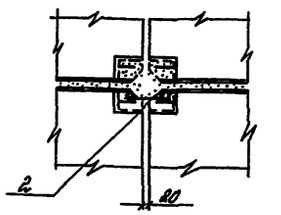

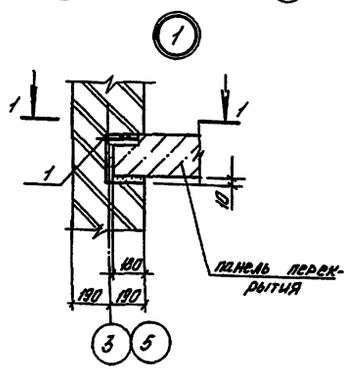

1-1

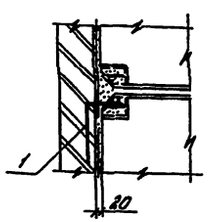

Спецификация к схеме расположения плит перекрытия на отм. 2.700.

Марка поз.	Обозначение	Наименование	Кол.	Масса ед.кг.	Примечание
		Плита перекрытия			
П18	1.82-82, вып. 4-1	ПК8-60.15-1	3	2725	
П19	ТП- -КЖ-04000	ПР8-60.15-01	2	2375	
П20	ТП- -КЖ-04000-01	ПР8-60.15-02	3	2375	
П21	ТП- -КЖ-04000-02	ПР8-60.15-03	2	2375	
П22	ТП- -КЖ-04000-03	ПР8-60.15-04	1	2375	
П23	1.82-82, вып. 4-1	ПК8-60.15	32	2800	
		Изделие соединительное			
1	1.82-82, вып. 7-1	МС 45*	24	0.110	*Заменить под L 90*
2	1.82-82, вып. 7-1	МС 21	10	0.20	

1. Незамаркированные плиты - марки П23
2. Незамаркированные анкера - позиции 1.
3. Плиты укладывать на слой цементного раствора М100 толщиной 10мм.
4. Швы между плитами тщательно заделать бетоном В7,5.

ГИП	Сиденкин			06-87
Нач. отд.	Зильберман			06-87
Ст. констр.	Чуралин			06-87
Рук. гр.	Мокалёв			06-87
Ст. инж.	Казимыкин			06-87

ТП 503-1-65.87 -КЖ

Вспомогательный корпус автотранспортного предприятия на 300 грузовых автомобилей.

Стадия	Лист	Листов
Р	21	

Схема расположения плит перекрытия на отм. 2.700

Привязан

Инв. № подл. | Н. контр. Гончарова | 05-87

Копировал: Тимошина Л.А. Формат А2

Альбом II

Типовой проект 503-1-69.87

Схема расположения панелей стен по оси А

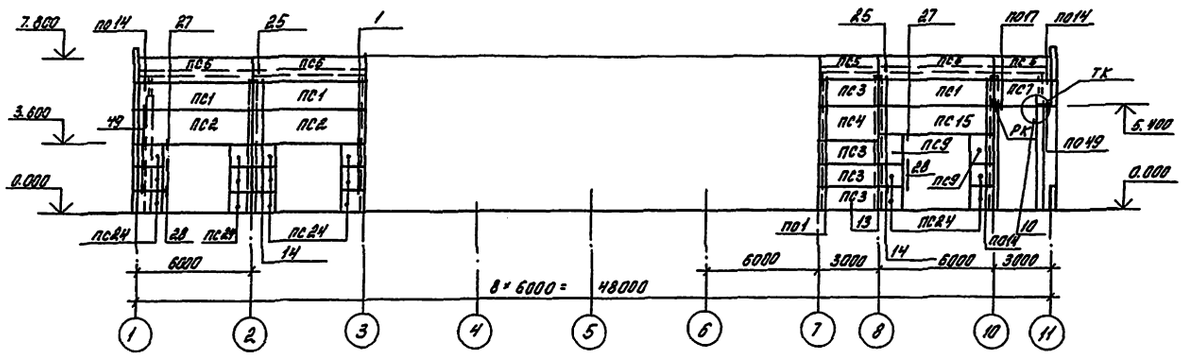

Схема расположения панелей стен по оси 11

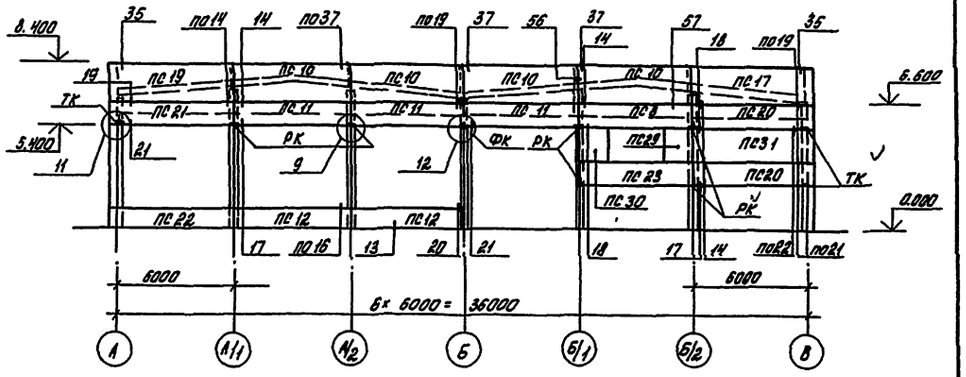

Схема расположения панелей стен по оси В

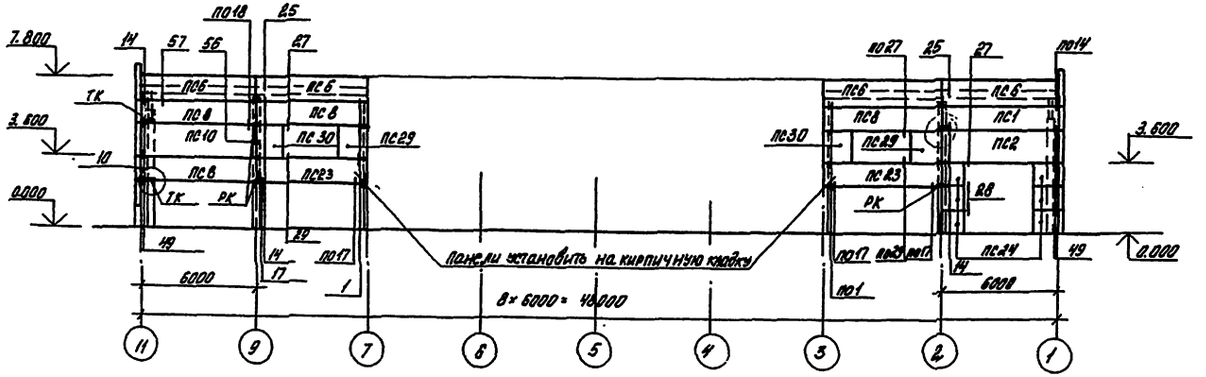

Схема расположения панелей стен по оси 1

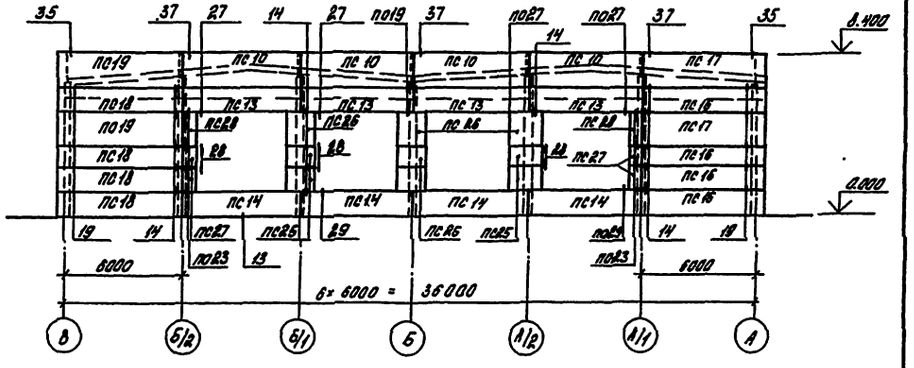

Общие указания и спецификация даны на листе 23.

ГИП	Сланский		08.87
Нач. отд.	Зильбертов		08.87
Гл. констр.	Чупахин		08.87
Рук. гр.	Моралев		08.87
Вед. инж.	Киреева		08.87
Н. контр.	Толмачева		08.87

ТП 503-1-65.87 — КЖ

Вспомогательный корпус автотранспортного предприятия на 300 грузовых автомобилей.

Стадия	Лист	Листов
Р	22	

Схемы расположения панелей стен.

ГИПРОМСЕЛЬСТРОЙ г. Саратов

Привязан

Инв. №

Формат А2

Альбом II

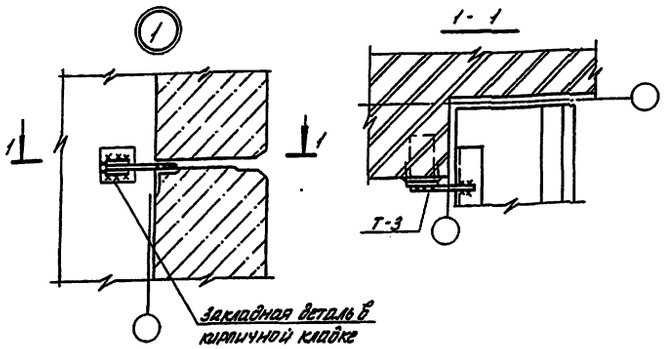

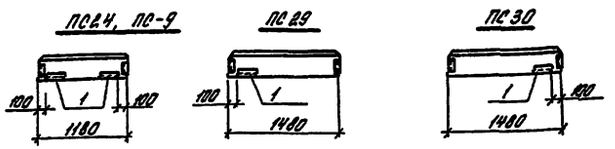

1. Узлы панельных стен (кроме 1) замаркированы по серии 1.030.1-1, вып. 3-3.
2. В процессе формования панелей выполнить отделку их фасадной стороны дроблеными каменными искусственными материалами фракцией 10-20мм с подстилающим раствором марки не ниже 75.
3. Сварку выполнять электродами типа Э-42 (ГОСТ 9467-75)
4. Панели запроектированы из легкого бетона ρ=900 кг/м³
5. Установку закладных изделий в панелях выполнить в соответствии со схемами, приведенными в серии 1.030.1-1, вып. 0-3 и на данном листе.
6. Спецификация закладных изделий на панель по схеме приведена в серии 1.030.1-1, вып. 0-3.

Спецификация к схемам расположения панелей стен.

Марка	Обозначение	Наименование	Кол.	Масса ед. кг	Примечание
		Панели стеновые			
ПС1	1.030.1-1, вып. 1-1	ПС 60. 12. 2.5 - 3Л - 31	4	2710	
ПС2	1.030.1-1, вып. 1-1	ПС 60. 18. 2.5 - 2Л - 42	4	4070	
ПС3	1.030.1-1, вып. 1-1	ПС 30. 12. 2.5 - 6Л - 53	4	1340	
ПС4	1.030.1-1, вып. 1-1	ПС30. 18. 2.5 - 6Л - 53	1	2030	
ПС5	1.030.1-1, вып. 1-1	ПС30. 12. 2.5 - 6Л - 34	2	1340	
ПС6	1.030.1-1, вып. 1-1	ПС 60. 12. 2.5 - 3Л - 34	7	2710	
ПС7	1.030.1-1, вып. 1-1	ПС 30. 12. 2.5 - 6Л - 32	1	1340	
ПС8	1.030.1-1, вып. 1-1	ПС 60. 12. 2.5 - 3Л - 48	5	2710	
ПС9	1.030.1-1, вып. 1-1	2ПС 12. 15. 2.5 - Л - 59*	2	660	см. п.5 примеч.
ПС10	1.030.1-1, вып. 1-1	ПС 60. 18. 2.5 - 2Л - 31	9	4070	
ПС11	1.030.1-1, вып. 1-1	ПС 60. 12. 2.5 - 5Л - 42	3	2710	
ПС12	1.030.1-1, вып. 1-1	ПС60. 12. 2.5 - 5Л - 41	2	2710	
ПС13	1.030.1-1, вып. 1-1	ПС 60. 12. 2.5 - 5Л - 37	4	2710	
ПС14	1.030.1-1, вып. 1-1	ПС 60. 12. 2.5 - 5Л - 36	4	2710	
ПС15	1.030.1-1, вып. 1-1	ПС60. 15. 2.5 - 2Л - 42	1	3390	
ПС16	1.030.1-1, вып. 1-1	ПС 63. 12. 2.5 - 3Л - 1.31	4	2840	
ПС17	1.030.1-1, вып. 1-1	ПС 63. 18. 2.5 - 2Л - 1.31	4	4280	
ПС18	1.030.1-1, вып. 1-1	ПС 63. 12. 2.5 - 3Л - 2.31	4	2840	
ПС19	1.030.1-1, вып. 1-1	ПС63. 18. 2.5 - 2Л - 2.31	3	4280	
ПС20	1.030.1-1, вып. 1-1	ПС 63. 12. 2.5 - 3Л - 1.33	2	2840	
ПС21	1.030.1-1, вып. 1-1	ПС 63. 12. 2.5 - 3Л - 2.43	1	2840	
ПС22	1.030.1-1, вып. 1-1	ПС 63. 12. 2.5 - 6Л - 2.41	1	2850	
ПС23	1.030.1-1, вып. 1-1	ПС 60. 12. 2.5 - 3Л - 50	2	2710	
ПС24	1.030.1-1, вып. 1-1	2ПС 12. 12. 2.5 - Л - 59*	22	530	См. п.5 примеч.
ПС25	1.030.1-1, вып. 1-1	2ПС 12. 12. 2.5 - Л - 59	6	530	
ПС26	1.030.1-1, вып. 1-1	2ПС 12. 18. 2.5 - Л - 59	3	790	
ПС27	1.030.1-1, вып. 1-1	2ПС 6. 12. 2.5 - Л - 60	4	260	
ПС28	1.030.1-1, вып. 1-1	2ПС6. 18. 2.5 - Л - 60	2	390	

Продолжение

Марка	Обозначение	Наименование	Кол.	Масса ед. кг.	Примечание
ПС29	1.030.1-1, вып. 1-1	2ПС 15. 12. 2.5 - Л - 58*	3	660	см. п.5 примеч.
ПС30	1.030.1-1, вып. 1-1	2ПС 15. 12. 2.5 - Л - 58**	3	660	см. п.5 примеч.
		Детали крепления			
	1.030.1-1, вып. 4-1	Т-3	136	0.4	
	1.030.1-1, вып. 4-1	Т-5	12	0.4	
	1.030.1-1, вып. 4-1	Т-8	24	0.5	
	1.030.1-1, вып. 4-1	Т-17	25	0.3	
	1.030.1-1, вып. 4-1	Т-19	18	0.5	
	1.030.1-1, вып. 4-1	Т-20	4	0.6	
По узлам серии 1.030.1-1 вып. 3-3		Лист БПН-10 ГОСТ 19903-74* / В Ст3 пс 6-1 ГУ14-1-3023-[illegible]	6	0.1	
		Швеллер Б18 ГОСТ 8240-72* / В Ст3 кп 2 ГОСТ 380-71*	9	1.63	
		Лист БПН-8 ГОСТ 19903-74* / В Ст 3 кп 2 ГОСТ 380-71*	40	0.7	
		Лист БПН-8 ГОСТ 19903-74* / В Ст3 кп 2 ГОСТ 380-71*	26	1.23	
		Консоли опорные			
РК	1.030.1-1, вып. 4-1	РК3	10	13.3	
ФК	1.030.1-1, вып. 4-1	ФК3	1	15.5	
ТК	1.030.1-1, вып. 4-1	ТК3	6	17.6	

ГИП	Сланский	[signature]	08.87
Нач. отд.	Зильбертов	[signature]	08.87
Гл. конст.	Чупахин	[signature]	08.87
Рук. гр.	Моралев	[signature]	08.87
Вед. инж.	Киреева	[signature]	08.87
Н. контр.	Толмачева	[signature]	08.87

ТП 503-1-65.87 - КЖ

Вспомогательный корпус автотранспортного предприятия на 300 грузовых автомобилей.

Стадия	Лист	Листов
Р	23	

Спецификация к схемам расположения панелей стен.

ГИПРОМСЕЛЬСТРОЙ г. Саратов

Привязан

Инв. №

Копировал: Борисова Борис

Формат А2

Альбом II

Типовой проект 503-1-65.87

Схема расположения сборных перегородок

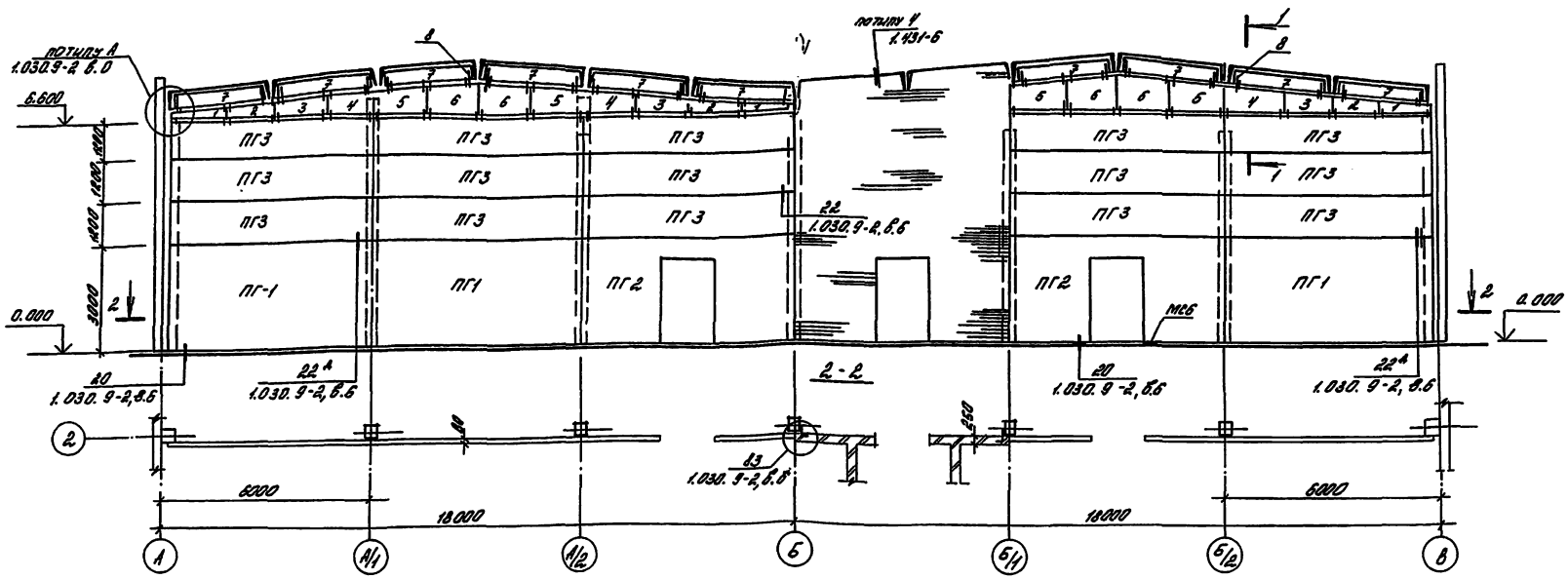

1-1

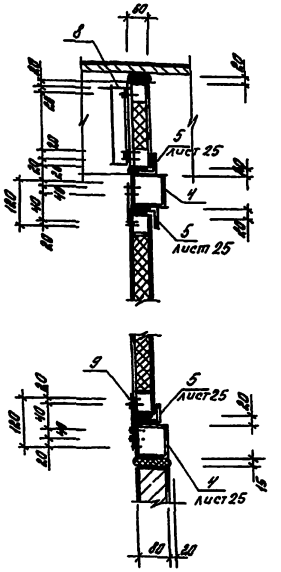

Спецификация элементов к схеме расположения панельных перегородок

Марка, поз.	Обозначение	Наименование	Кол.	Масса ед.кг.	Примечание
		Панели перегородок			
ПГ1	1.030.9-2, вып.1	ПГ60. 30-2-Л	3	2290	
ПГ2	1.030.9-2, вып.1	ПГ60. 30-2-Л-А	2	1810	
ПГ3	1.030.9-2, вып.1	ПГ60.12-2-Л	15	910	
		Каркасно-обшивные вкладыши			
1	Лист 26	ков 1	3		
2	Лист 26	ков 2	3		
3	Лист 26	ков 3	3		
4	Лист 26	ков 4	3		
5	Лист 26	ков 5	4		
6	Лист 26	ков 6	4		
7	Лист 26	ков 7	10		

Продолжение

Марка, поз	Обозначение	Наименование	Кол.	Масса ед.кг.	Примечание
		Изделия соединительные			
МС9	1.030.9-2, вып.7, часть 2		40	0.50	
МС14	1.030.9-2, вып.7, часть 2		40	0.20	
МС68	1.030.9-2, вып.7, часть 2		54	0.50	
	1.030.9-7-2-0.002-65	Стержень арматурный	14	0.30	
	11761.00.00.000	Дюбель ДРК-М10	68	0.04	
8	ГОСТ 8509-86	∠60×50×480	20		
9	ГОСТ 19203-73*	-60×4×120	80		
МС6	1.030.9-2, вып.7, часть 2	МС6	4	0.20	
		Стандартные изделия			
	ГОСТ 7798-70*	Болт М 10×30	68		
	ГОСТ 11371-78*	Шайба М10	68		

1. Каркас вкладышей выполнять из здоровой древесины хвойных пород по ГОСТ 8486-66** с объемной массой 650 кг/м³ и влажностью не более 15%.
2. Защиту деревянного каркаса от гниения и возгорания производить в соответствии с СНиП II-8.4-71*.
3. Крепление листов обшивок к деревянному каркасу осуществляется при помощи шурупов по ГОСТ 1145-80*. В асбестоцементных листах перед их креплением под шурупы предварительно просверливаются и раззенковываются отверстия.
4. Стальные элементы деревянных каркасов окрашиваются за 2 раза лаком ПФ-170 (ГОСТ 15907-70*) по грунту ГФ-020.

ГИП	Сланский		08.87
Нач. отд.	Зильбертов		08.87
Гл. конст.	Чупахин		08.87
Рук. гр.	Моралев		08.87
Вед. инж.	Киреева		08.87
Н. контр.	Толмачева		08.87

ТП 503-1-65.87 -КЖ

Вспомогательный корпус автотранспортного предприятия на 300 грузовых автомобилей

Стадия	Лист	Листов
Р	24	

Схема расположения сборных перегородок

ГИПРОПРОМСЕЛЬСТРОЙ г. Саратов

Привязан

Инв. №

Копировал: Туричкина

Формат А2

Схема расположения элементов каркаса перегородки

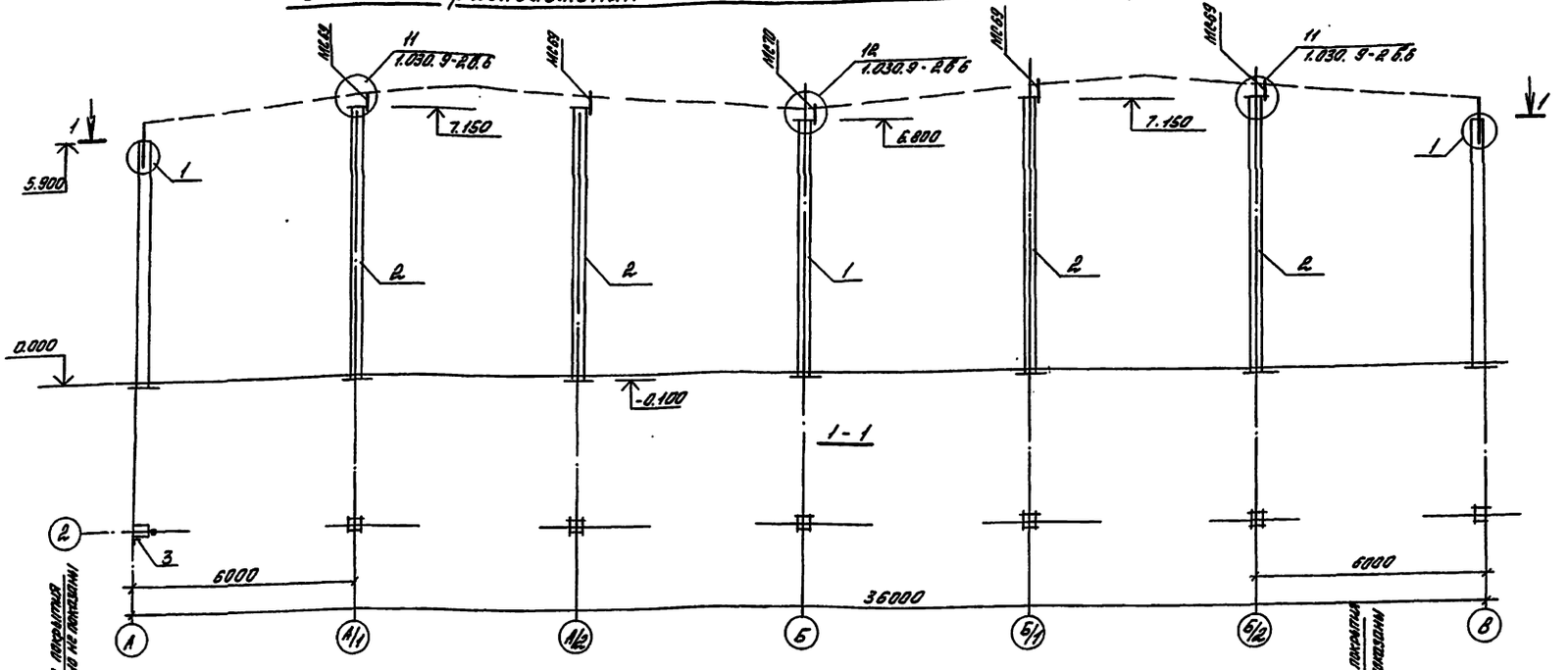

Схема расположения элементов верхнего каркаса перегородки

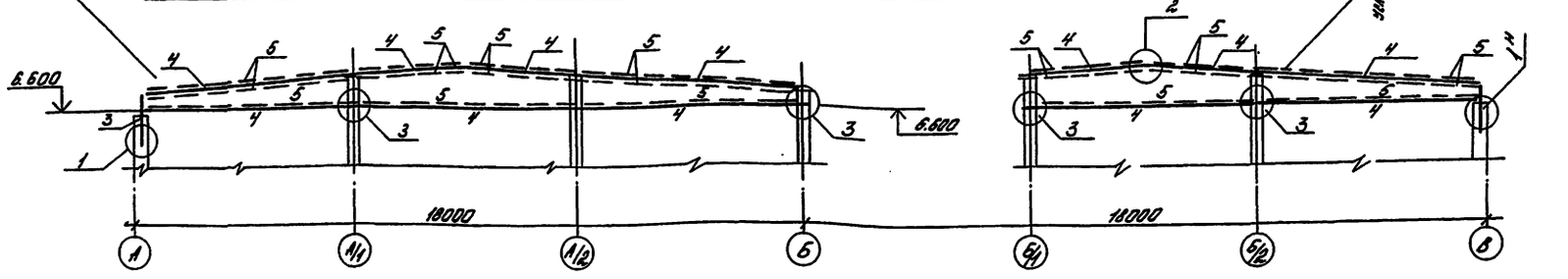

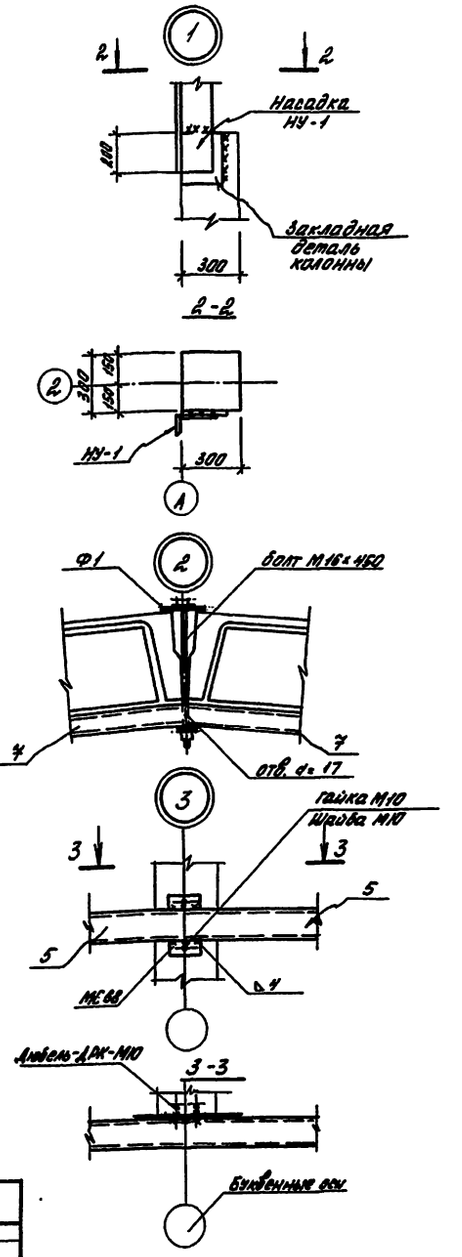

Спецификация к схеме расположения элементов каркаса перегородок

Марка поз.	Обозначение	Наименование	Кол.	Масса ед. кг.	Примечание
		Колонны			
1	1.030.9-2. вып.5	КБ10	1	2060.0	
2	1.030.9-2. вып.5	КБ11-1	4	2160.0	
3	1.030.1-1 вып. 4-1	Насадка - НУ1	2	25.20	
4	ТУ-14-2-361-79	Гн □ 80×80×4	40.4	404.0	М
5	ГОСТ 19771-74*	ГнL 50×50×5	90.0	322.0	М
		Изделия соединительные			
МС46	1.030.9-2. вып.7. ч.2	МС46	4	8.20	
МС69	1.030.9-2. вып.7. ч.2	МС69	8	15.9	
МС71	1.030.9-2 вып7. ч.2	МС71	8	5.7	
	11761.00.00.000	Дюбель ДРК М10	10	0.4	

Продолжение

Марка поз.	Обозначение	Наименование	Кол.	Масса ед. кг.	Примечание
МС50	1.030.9-2. вып.7. ч.2	МС50	4	4.4	
МС47	1.030.9-2. вып.7. ч.2	МС47	1	8.0	
МС70	1.030.9-2, вып.7. ч.2	МС70	1	17.7	
МС68	1.030.9-2, вып.7. ч.2	МС68	5	0.50	
Ф1	1.030.9-2, вып.7. ч.2	Ф1	1	1.20	
	ГОСТ 7798-70*	Болт М16×450	5		
	ГОСТ 5915-70*	Гайка М16	5		
	ГОСТ 11371-78*	Шайба М16	5		
	ГОСТ 7798-70*	Болт М10×30	10		
	ГОСТ 11371-78*	Шайба М10	10		

Привязан

Инв.№

ГИП	Сланский	[illegible]	08.87
Нач.отд.	Зильбертов	[illegible]	08.87
Гл.конст.	Чуткин	[illegible]	08.87
Рук.гр.	Моралев	[illegible]	08.87
Вед.инж.	Киреева	[illegible]	08.87
Н.контр.	Толмачева	[illegible]	08.87

ТП 503-1-65.87 - КЖ

Вспомогательный корпус автотранспортного предприятия на 300 грузовых автомобилей

Стадия	Лист	Листов
Р	25	

Схема расположения элементов каркаса перегородки

ГИПРОПРОМСЕЛЬСТРОЙ г. Саратов

Копировал: Борисова Борис

Формат А2

Альбом II

Типовой проект 503-1-65.87

КОВ1, КОВ2, КОВ3, КОВ4, КОВ5, КОВ6

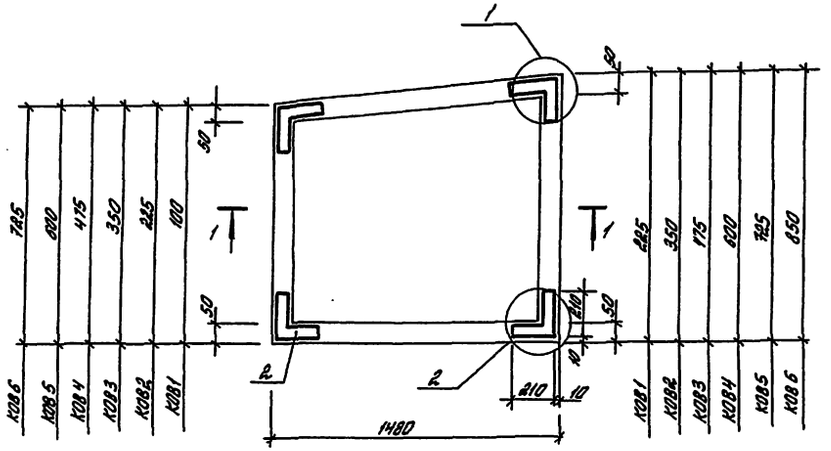

1-1

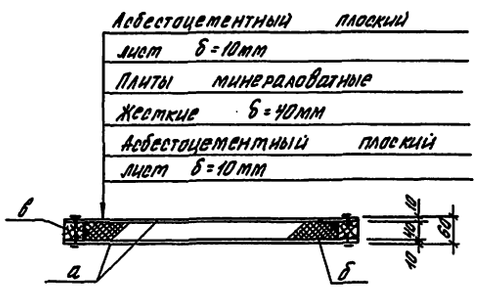

КОВ 7

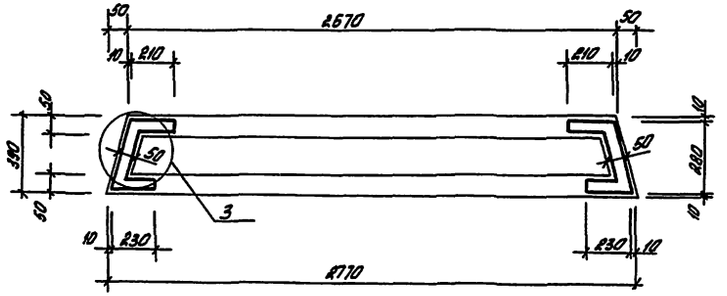

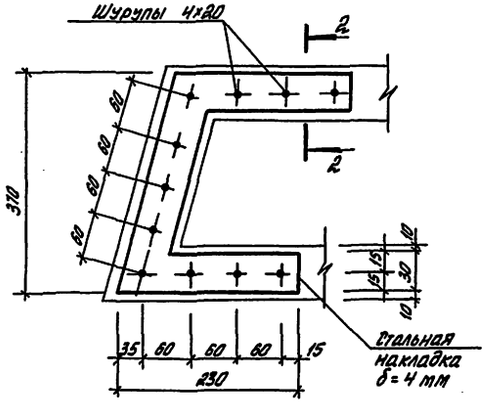

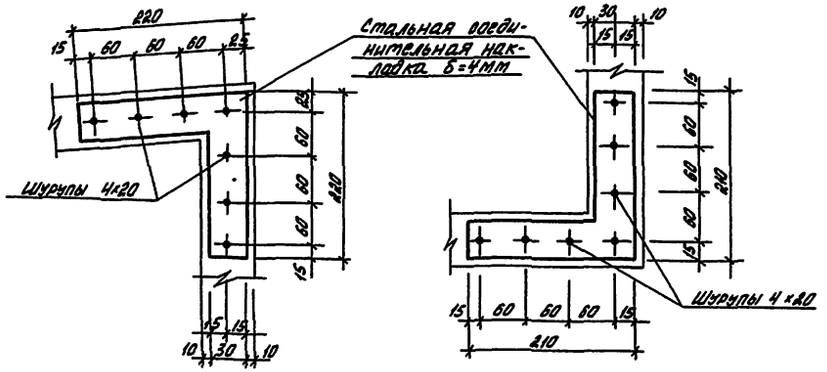

2-2

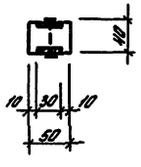

Спецификация на каркасно-обшивные вкладыши

Марка, поз.	Обозначение	Наименование	Кол.	Масса ед., кг	Примечание
		КОВ 1			
а	ГОСТ 18124-75*	Листы асбестоцементные плоские δ=10мм	0.5		м²
б	ГОСТ 9573-82	Полужесткие минераловатные плиты γ=100кг/м	0.09		м²
в	ГОСТ 8486-66**	Брусок 40×50	3.4		п.м
г	ГОСТ 82-70*	Стальная накладка δ=4мм		0.65	
		КОВ2			
а	ГОСТ 18124-75*	Листы асбестоцементные плоские δ=10мм	0.85		м²
б	ГОСТ 9573-82	Полужесткие минераловатные плиты γ=100м³	0.3		м²
в	ГОСТ 8486-66**	Брусок 40×50	3.7		п.м.
г	ГОСТ 82-70*	Стальная накладка δ=4мм		0.65	
		КОВ3			
а	ГОСТ 18124-75*	Листы асбестоцементные плоские δ=10мм	1.2		м²
б	ГОСТ 9573-82	Полужесткие минераловатные плиты γ=100кг/м	0.4		м²
в	ГОСТ 8486-66**	Брусок 40×5	3.9		п.м
г	ГОСТ 82-70*	Стальная накладка δ=4мм		0.65	
		КОВ4			
а	ГОСТ 18124-75*	Листы асбестоцементные плоские δ=10мм	2.3		
б	ГОСТ 9573-82	Минераловатные плиты γ=100кг/м³	0.6		м²
в	ГОСТ 8486-66**	Брусок 40×50	4.2		п.м.
г	ГОСТ 82-70*	Стальная накладка δ=4мм		0.66	
		КОВ5			
а	ГОСТ 18124-75*	Листы асбестоцементные плоские δ=10мм	1.9		м²
б	ГОСТ 9573-82	Минераловатные плиты γ=100кг/м³	0.8		м²
в	ГОСТ 8486-66**	Брусок 40×50	4.4		п.м.
г	ГОСТ 82-70*	Стальная накладка δ=4мм		0.65	
		КОВ6			
а	ГОСТ 18124-75*	Листы асбестоцементные плоские δ=10мм	2.3		м²
б	ГОСТ 9573-82	Минераловатные плиты γ=100кг/м³	0.9		м²
в	ГОСТ 8486-66**	Брусок 40×50	4.7		п.м.
г	ГОСТ 82-70*	Стальная накладка δ=4мм		0.65	
		КОВ7			
а	ГОСТ 18124-75*	Листы асбестоцементные плоские δ=10мм	2.12		м²
б	ГОСТ 9573-82	Минераловатные плиты γ=100кг/м³	0.8		м²
в	ГОСТ 8486-66**	Брусок 40×50	6.4		п.м.
г	ГОСТ 82-70*	Стальная накладка δ=4мм		0.6	

ГИП	Сланский		08.87
Нач. отд.	Зильбертов		08.87
Гл. констр.	Чупахин		08.87
Рук. гр.	Моралев		08.87
Вед. инж.	Киреева		08.87
Н. контр.	Толмачева		08.87

ТП 503-1-65.87 -КЖ

Вспомогательный корпус автотранспортного предприятия на 300 грузовых автомобилей

Стадия	Лист	Листов
Р	26	

Каркасно-обшивные вкладыши КОВ1÷КОВ7

ГИПРОПРОМСЕЛЬСТРОЙ г. Саратов

Привязан:

Инв. №

Копировал: Борисова Борис

Формат А2

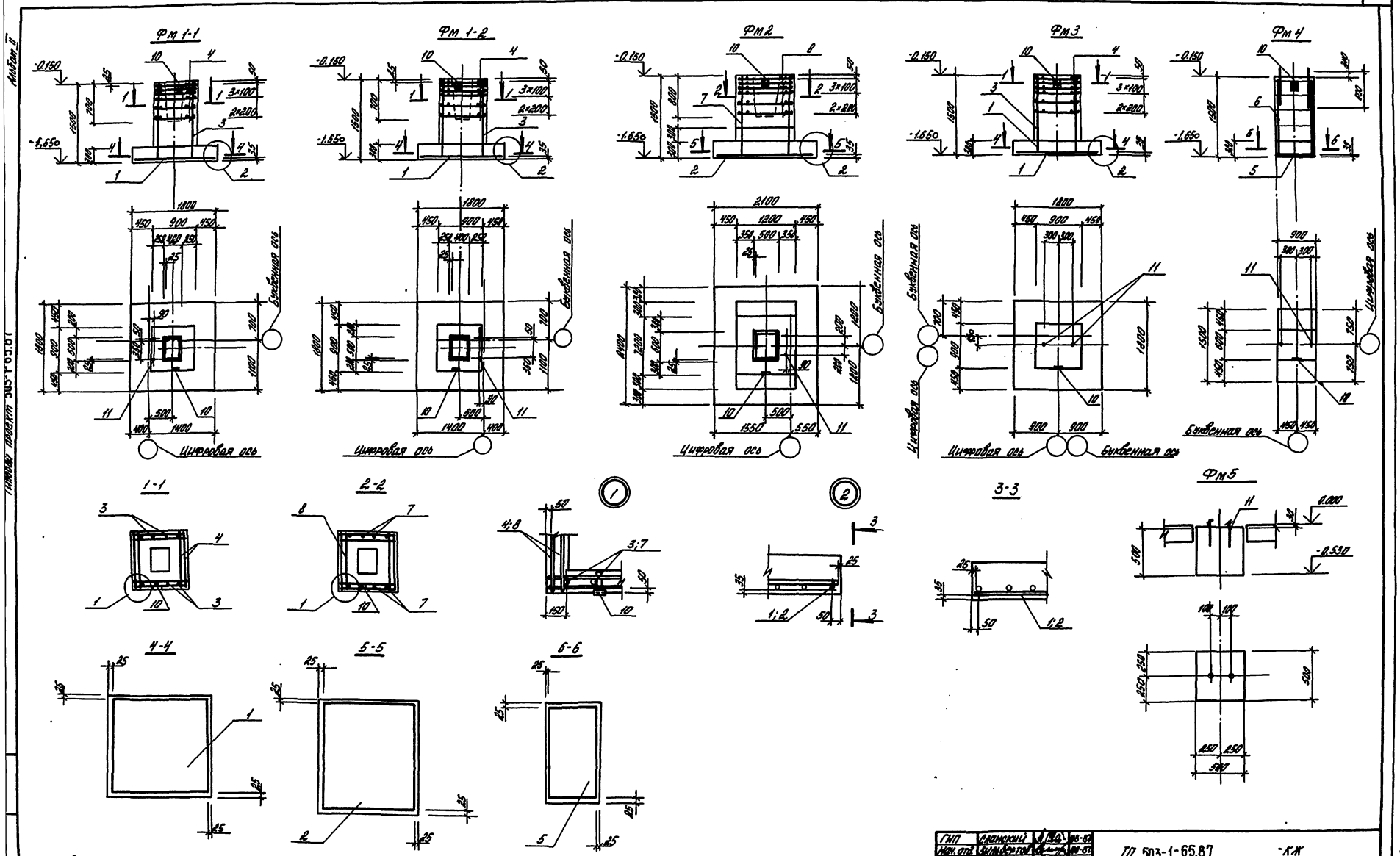

1. С целью обеспечения молниезащиты вертикальные сетки подколонников приварить к сеткам, армирующим подошвы фундаментов, и закладную деталь поз. 10 приварить к вертикальной сетке.

2. Деталь поз. 10 приварить точечной сваркой к арматуре горизонтальных сеток. Сварку производить электродами типа Э-42 по ГОСТ 9467-75 с высотой шва Δ6.

ГИП	Сланский		08-87
Нач. отд.	Зильбертов		08-87
Гл. конструк.	Чупахин		08-87
Рук. гр.	Морелев		08-87
Инж.	Шаталина		08-87
Н. контр.	Толмачева		08-87

ТП 503-1-65.87 -КЖ

Вспомогательный корпус автотранспортного предприятия на 300 грузовых автомобилей

Стадия	Лист	Листов
Р	27	

Фм 1-1; Фм 1-2; Фм 2; Фм 3; Фм 4; Фм 5

ГИПРОМАСЕЛЬСТРОЙ г. Саратов

Привязан

Инв. №

Копировал: Туричкина

Формат А2

Альбом II

Типовой проект 503-1-65.87

Нагрузки на фундаменты

Марка фундамента	Схема	Нормативные: N кН/тс	Нормативные: M кН·м/тс·м	Нормативные: Q кН/тс	Расчетные: N кН/тс	Расчетные: M кН·м/тс·м	Расчетные: Q кН/тс
Фм1-1	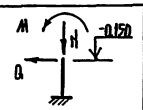	404.0 / 40.40	77.0 / 7.7	10.0 / 1.00	462.0 / 46.20	89.0 / 8.9	11.5 / 1.15
Фм1-2	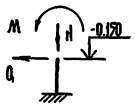	404.0 / 40.40	77.0 / 7.7	10.0 / 1.00	462.0 / 46.20	89.0 / 8.9	11.5 / 1.15
Фм2	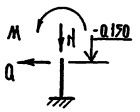	680.0 / 68.00	130.0 / 13.0	25.0 / 2.50	790.0 / 79.00	150.0 / 15.0	290.0 / 2.90
Фм3	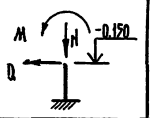	154.0 / 15.40	70.0 / 7.0	11.4 / 1.14	180.0 / 18.00	80.0 / 8.0	13.0 / 1.30
Фм4	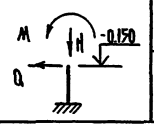	96.0 / 9.60	24.5 / 2.45	6.0 / 0.60	110.0 / 11.00	28.0 / 2.80	7.0 / 0.70

Спецификация элементов на один фундамент

Формат	Зона	Поз.	Обозначение	Наименование	Кол.	Примечание
				ФМ 1-1, ФМ 1-2		
				Сборочные единицы		
				Сетки арматурные		
		1	1.410-3, вып.1	2С 10/10А III-175×175	1	
		3	1.412-1/77, вып.3	СН 12 А II-6×15	2	
		4	1.412-1/77, вып.3	СА-8 А I	6	
				Изделия закладные		
		10	3.400-6/76	МИ1-15	1	
		11	4.402-9, вып.5	Болт М24×600 тип 9	2	
				Материалы		
				Бетон класса В 12.5	2,0	м³
				ФМ5		
				Сборочные единицы		
				Изделия закладные		
		11	4.402-9, вып.5	Болт М 24×600 тип 9	2	
				Материалы		
				Бетон класса В12.5	0,125	м³

Продолжение

Формат	Зона	Поз.	Обозначение	Наименование	Кол.	Примечание
				ФМ2		
				Сборочные единицы		
				Сетки арматурные		
		2	1.410-3, вып.1	2С 10/10А III-205×235	1	
		7	1.412-1/77, вып.3	СН-14А III-6×15	2	
		8	1.412-1/77, вып.3	СБ-8 А I	8	
				Изделия закладные		
		10	3.400-6/76	МИ1-15	1	
		11	4.402-9, вып.5	Болт М24×600 тип 9	2	
				Материалы		
				Бетон класса В 12.5	2.9	м³
				ФМ3		
				Сборочные единицы		
				Сетки арматурные		
		1	1.410-3, вып.1	2С 10/10А III-175×175	1	
		7	1.412-1/77, вып.3	СН-14 А III-6×15	2	
		4	1.412-1/77, вып.3	СА-8 А I	6	
				Изделия закладные		
		10	3.400-6/76	МИ1-15	1	
		11	4.402-9, вып.5	Болт М 24×600 тип 9	2	
				Материалы		
				Бетон класса В12.5	2,0	м³
				ФМ4		
				Сборочные единицы		
				Сетки арматурные		
		5	1.410-3, вып.1	2С 10/10А III-85-145	1	
		6	1.412-1/77, вып.3	СН 16 А III-6×15	2	
				Изделия закладные		
		10	3.400-6/76	МИ1-15	1	
		11	4.402-9, вып.5	Болт М24×600 тип 9	2	
				Материалы		
				Бетон класса В 12.5	2,02	м³

Ведомость расхода стали на элемент, кг

Марка элемента	Изделия арматурные: Арматура класса А I, ГОСТ 5781-82*: ф8	ф10	Итого	А II: ф12		Итого	А III: ф16	ф10	ф14	Итого	Всего	Изделия закладные: Арматура класса А III, ГОСТ 5781-82*: ф12		Итого	Прокат марки ВСТ 3КП2, ГОСТ 19903-74*: -δ=8		Итого	Шпилька ВСТ 3КП2 4.402-9.0.1.401-03	Шайба М24 ГОСТ 11371-78*	Гайка М24 ГОСТ 5915-70*		Всего	Общий расход стали
ФМ1-1	4,3		4.3	10,4		10,4		19,4		19.4	34.1	0,5		0,5	1,1		1,1	4,3	0,4	0,1		6,4	40,5
ФМ1-2	4,3		4.3	10,4		10,4		19,4		19.4	34.1	0,5		0,5	1,1		1,1	4,3	0,4	0,1		6,4	40,5
ФМ2	5,2		5.2					31.2	14.0	45.2	50.4	0,5		0,5	1,1		1,1	4,3	0,4	0,1		6,4	56,8
ФМ3	4.3		4.3					19.4	14.0	33.4	37.7	0,5		0,5	1,1		1,1	4,3	0,4	0,1		6,4	44,1
ФМ4		2,4	2,4				18.4	4.5	—	25.3	25,3	0.5		0,5	1,1		1,1	4,3	0,4	0,1		6,4	31,7
ФМ5																		4,3	0,4	0,1		4,8	4,8

Гип	Сланский		08-87
Нач.отд.	Зильбертов		08-87
Гл.констр.	Чупахин		08-87
Рук.гр.	Моралев		08-87
Инж.	Шаталина		08-87
Н.контр.	Толмачев		08-87

ТП 503-1-65.87 -КЖ

Вспомогательный корпус автотранспортного предприятия на 300 грузовых автомобилей

Стадия	Лист	Листов
Р	28	

Нагрузки на фундаменты
Спецификация элементов на один фундамент

Гипропромсельстрой г. Саратов

Формат А2

Привязан

Инв. №

Копировал: Несмеянова

Альбом V

Типовой проект 503-1-65.87

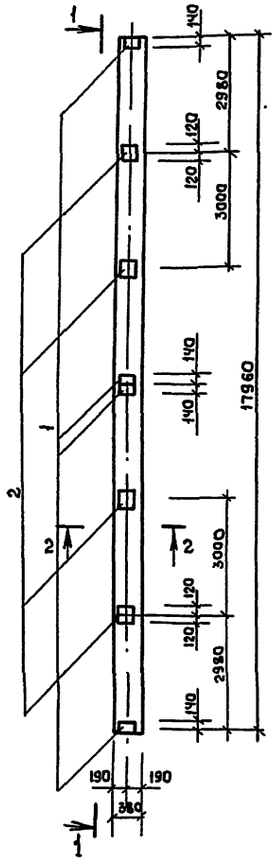

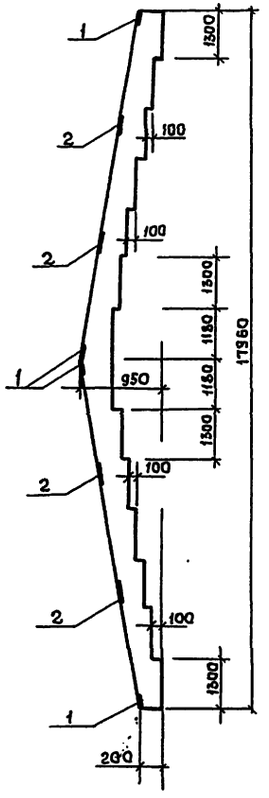

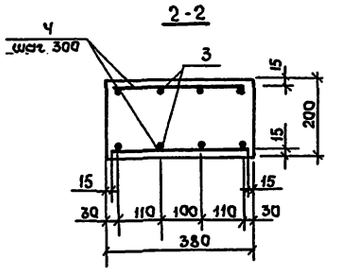

Спецификация элементов обвязочной балки стены

Формат	Зона	Поз.	Обозначение	Наименование	Кол.	Примечание
				Сборочные единицы		
		1	1.400-6/76	Изделие закладное МЧ-1-2	4	1.4кг
		2	1.400-6/76	То же МЧ-3-3	4	2.4кг
				Детали		
		3		Ф12 А III ГОСТ 5781-82		
				18020	8	16,00кг
		4		Ф 6 А I ГОСТ 5781-82		
				ℓ=350	122	0,08кг
				Материалы		
				Бетон класса В 7,5	1,8	м³

Ведомость расхода стали на элемент, кг

Марка элемента	Арматурные изделия				Закладные изделия					Общий расход стали
	Арматура класса			Всего	Арматура класса		Прокат марки		Всего	
	А I	А III			А III		Вст 3 кп 2			
	ГОСТ 5781-82*				ГОСТ 5781-82*		ГОСТ 19903-74*			
	ф 6	ф 12	Итого		ф 8	Итого	δ=6	Итого		
Б1	9.8	128.0	137.8	137.8	1.2	1.2	14.0	14.0	15.2	153.0

ГИП	Сланский		06-87	ТП-503-1-65.87 -КЖ
Нач. отд.	Зильбертов		06-87	
Гл. констр.	Чупахин		06-87	Вспомогательный корпус автотранспортного предприятия на 300 грузовых автомобилей
Рук. гр.	Маралев		06-87	
Инженер	Миронова		06-87	Стадия: Р; Лист: 29; Листов:
				Обвязочная балка стены Б1
				ГИПРОПРОМСЕЛЬСТРОЙ г. Саратов
Н. контр.	Толмачева		06-87	

копировал: Морозова

формат А2

Альбом II

Типовой проект 503-1-65.87

Ведомость рабочих чертежей основного комплекта КМ

Лист	Наименование	Примечание
1	Общие данные	
2	Техническая спецификация металла (начало)	
3	Техническая спецификация металла (окончание)	
4	Техническая спецификация металла на оконные переплеты (начало)	
5	Техническая спецификация металла на оконные переплеты (окончание)	
6	Техническая спецификация металла на лестницы (начало)	
7	Техническая спецификация металла на лестницы (окончание)	
8	Схемы расположения монорельсовых путей	
9	Схемы расположения окон по осям 6,1 и 11	
10	Схемы расположения окон по осям 11, А, 5.	
11	Схема расположения элементов площадки на отм. 2,400. Лестница ЛС1.	
12	Стойка СК1. Балки БП1 и БП2.	

Ведомость ссылочных и прилагаемых документов

Обозначение	Наименование	Примечание
	Ссылочные документы	
1.426.2-3, выпуск 2	Стальные подкрановые балки:	
	пути подвесного транспорта	
	пролетом 3,4 и 6 м. Чертежи КМ.	
1.436.2-17,	Окна с переплетами из одинарных	
выпуск 1,2,3	прямоугольных стальных труб и	
	механизмы открывания	
1.450.3-3, выпуск 0,1,2	Стальные лестницы, площадки,	
	стремянки и ограждения	
2.436-13, выпуск 1,3	Узлы окон со стальными	
	переплетами по серии 1.436.2-17	

Типовой проект разработан в соответствии с действующими нормами и правилами и предусматривает мероприятия, обеспечивающие взрывную, взрывопожарную и пожарную безопасность при эксплуатации здания.
Главный инженер проекта /Сланский/

Ведомость металлоконструкций по видам профилей

Наименование конструкций по номенклатуре Прейскуранта № 01-09	Позиции по прейскуранту № 01-09	№ п.п.	Код конструкций	Масса конструкций, т: Всего стали повышенной и высокой прочности	по видам профилей стали: Балки и швеллеры	Крупносортная сталь	Среднесортная сталь	Мелкосортная сталь	Толстолистовая сталь	Универсальная сталь	Тонколистовая сталь	Гнутые и гнутосварные	Трубы	Прочие	Всего	Количество, шт.	Серия типовых конструкций
1	2	3	4	5	6	7	8	9	10	11	12	13	14	15	16	17	18
Балки рабочих площадок		1			0,04	0,14			0,02						0,20		
Монорельсовые пути и балки		2			1,64	0,02			0,04						1,72		
Оконные переплеты		3				0,52	1,09	0,03	0,13		0,42	0,10	3,04	0,02	5,41		
Лестницы, площадки, ограждения, стремянки		4			0,80	0,45	0,01	0,03	0,04		0,29				1,63		
Итого		5			2,48	1,13	1,10	0,06	0,23		0,71	0,10	3,04	0,02	8,96		
Итого стали, приведенной к стали с пределом текучести 225 МПа (23 кгс/мм²)		6			2,48	1,13	1,10	0,06	0,23		0,71	0,11	3,04	0,02	8,97		

В графе 16 масса конструкций дана с учетом массы наплавленного металла в размере 1% массы профилей и уточнения массы конструкций в деталировочных чертежах (КМД) в размере 3%, в графах 5÷15 только с учётом уточнения массы в КМД

Общие указания

1. Металлические конструкции запроектированы на основании требований СНиП II-23-81 „Стальные конструкции. Нормы проектирования".

2. Климатические условия для разработки проекта см. ТП АР, лист 2.

3. Изготовление и монтаж стальных конструкций производить в соответствии с требованиями СНиП III-18-75 „Металлические конструкции. Правила производства и приемки работ" и требованиями к изготовлению и монтажу конструкций, изложенными в пояснительных записках соответствующих серий.

4. При ручной сварке применять электроды типа 9 42, которые должны удовлетворять требованиям ГОСТ 9467-75.

5. Все металлические конструкции, кроме ездовой поверхности монорельсовых балок, должны быть окрашены в соответствии с п.10 общих указаний на листе ТП -АР, лист 2 и указаниями соответствующих серий.

6. Монтаж металлических конструкций производить в соответствии с предварительно разработанным проектом производства работ.

Инв. №			
ГИП	Сланский		08-87
Нач. отд.	Зильбертов		08-87
Гл. констр.	Чупахин		08-87
Рук. гр.	Моралев		08-87
Ст. инж.	Коробейникова		08-87
Н. контр.	Толмачева		

Привязан

ТП 503-1-65.87 -КМ

Вспомогательный корпус автотранспортного предприятия на 300 грузовых автомобилей

Стадия	Лист	Листов
Р	1	12

Общие данные

ГИПРОПРОМСЕЛЬСТРОЙ г. Саратов

Копировал Евстегнеева

Формат А2

Альбом II

Типовой проект 503-1-65.87

Вид профиля и ГОСТ, ТУ	Марка металла и ГОСТ	Обозначение и размер профиля, мм	№ п.п.	Код: Марки металла	Код: Вида профиля	Код: Размера профиля	Количество, шт	Длина, мм	Масса металла по элементам конструкций, т: Балки рабочих площадок (Код элемента конструкций)	Монорельсовые пути и балки (Код элемента конструкций)			Общая масса, т	Площадь окраски, м²	Масса потребности в металле по кварталам (заполняется изготовителем), т: I	II	III	IV	Заполняется ВЦ
1	2	3	4	5	6	7	8	9											
Балки двутавровые специальные ГОСТ 19425-74*	ВСТ 3 Г ПС5 ГОСТ 380-71*	I 24м	1							0,65			0,65	15,60					
		I 30м	2							0,47			0,47	10,48					
	Итого		3							1,12			1,12	26,08					
Всего профиля			4							1,12			1,12	26,08					
Двутавры стальные горячекатаные ГОСТ 26020-83	ВСТ 3 Г ПС5-1 ТУ14-1-3023-80	I 20Б1	5							0,28			0,28	11,03					
		I 30Б1	6							0,20			0,20	7,08					
	Итого		7							0,48			0,48	18,11					
Всего профиля			8							0,48			0,48	18,11					
Швеллеры ГОСТ 8240-72*	ВСТ 3 КП2 ГОСТ 380-71*	[12	9						0,04				0,04	1,72					
	Итого		10						0,04				0,04	1,72					
Всего профиля			11						0,04				0,04	1,72					
Сталь угловая равнополочная ГОСТ 8509-72*	ВСТ 3 КП2 ГОСТ 380-71*	L 70×5	12							0,01			0,01	0,52					
	Итого		13							0,01			0,01	0,52					
	ВСТ 3 ПС6-1 ТУ14-1-3023-80	L 100×7	14						0,01	0,01			0,02	0,74					
		L 100×8	15						0,12				0,12	3,96					
	Итого		16						0,13				0,13	4,70					
Всего профиля			17						0,13	0,02			0,15	5,22					
Сталь листовая горячекатаная ГОСТ 19903-74*	ВСТ3 ПС6-1 ТУ14-1-3023-80	— δ = 10	18						0,02	0,03			0,05	1,28					
		— δ = 14	19							0,01			0,01	0,18					
	Итого		20						0,02	0,04			0,06	1,46					
Всего профиля			21						0,02	0,04			0,06	1,46					
Итого масса металла			22						0,19	1,66			1,85	52,59					
Оконные переплеты	Лист 4,5		23										5,35	414,35					
Лестницы, площадки, ограждения стремянки	Лист 6,7		24										1,61	98,66					

ГИП	Слинский		08-87
Нач. отд.	Зильбертов		08-87
Гл. констр.	Чупахин		08-87
Рук. гр.	Моралев		08-87
Ст. инж.	Карабейников		08-87
Н. контр.	Есина		08-87

ТП 503-1-65.87 — КМ

Вспомогательный корпус автотранспортного предприятия на 300 грузовых автомобилей

Стадия	Лист	Листов
Р	2	

Техническая спецификация металла (начало)

ГИПРОПРОМСЕЛЬСТРОЙ г. Саратов

Привязан

Инв. №

Инв. № подл. | Подпись и дата | Взам. инв. №

Копировал: Сидорова

Формат А2

Альбом II

Типовой: проект 503-1-65.87

Вид профиля и ГОСТ, ТУ	Марка металла и ГОСТ	Обозначение и размер профиля, мм	№ п.п.	Код: Марки металла	Код: Вида профиля	Код: Размера профиля	Количество, шт	Длина, мм	Масса металла по элементам конструкций, т: Балки рабочих площадок	Монорельсовые пути и балки	Детали крепления лестниц		Общая масса, т	Площадь окраски, м²	Масса потребности в металле по кварталам (заполняется изготовителем), т: I	II	III	IV	Заполняется ВЦ
									Код элемента конструкций										
1	2	3	4	5	6	7	8	9											
Всего масса металла			25										8,81	565,60					
В том числе по маркам	ВСт3КП2		26										2,41						
	ВСт3Гпс5		27										0,64						
	ВСт3пс6-1		28										1,15						
	Ст 10 кп		29										0,30						
	Ст 10 пс		30										3,83						
	ВСт3Гпс5-1		31										0,48						
Масса поставки элементов по кварталам, т (заполняется заказчиком)	I																		
	II																		
	III																		
	IV																		

ГИП	Сланский		06-87
Нач. отд.	Зильберт		06-87
Гл. констр.	Чупахин		06-87
Рук. гр.	Маралев		06-87
Ст. инж.	Коробейников		06-87
Н. контр.	Толмачева		06-87

ТП 503-1-65.87 - КМ

Вспомогательный корпус автотранспортного предприятия на 300 грузовых автомобилей.

Стадия	Лист	Листов
Р	3	

Техническая спецификация металла (окончание)

ГИПРОПРОМСЕЛЬСТРОЙ г. Саратов

Привязан

Инв. №

Копировал: Сидорова

Формат А2

Альбом II

Типовой проект 503-1-65.87

Вид профиля и ГОСТ, ТУ	Марка металла и ГОСТ	Обозначение и размер профиля, мм	№ п.п.	Код: Марки металла	Код: Вида профиля	Код: Размера профиля	Количество, шт	Длина, мм	Масса металла по элементам конструкций, т: Оконные переплеты			Общая масса, т	Площадь окраски, м²	Масса потребности в металле по кварталам (заполняется заказчиком), т: I	II	III	IV	Заполняется ВЦ
1	2	3	4	5	6	7	8	9										
Сталь угловая равнополочная ГОСТ 8509-86	ВСТ 3 ПС 6-1 ТУ14-1-3023-80	L 180×12	1						0.48			0.48	10.56					
	Итого		2						0.48			0.48	10.56					
Всего профиля			3						0.48			0.48	10.56					
Сталь угловая неравнополочная ГОСТ 8510-86	ВСТ3 КП2 ГОСТ 535-79*	L 125×80×8	4						0.04			0.04	1.32					
	Итого		5						0.04			0.04	1.32					
Всего профиля			6						0.04			0.04	1.32					
Уголки гнутые неравнобокие ГОСТ 19772-74*	ВСТ 3 КП2 ГОСТ 14918-80*	L 25×20×2	7						0.10			0.10	12.76					
	Итого		8						0.10			0.10	12.76					
Всего профиля			9						0.10			0.10	12.76					
Трубы стальные прямоугольные 8645-68*	С 10 КП ГОСТ 1050-74**	□ 60×30×3	10						0.30			0.30	13.05					
	Итого		11						0.30			0.30	13.05					
Всего профиля			12						0.30			0.30	13.05					
Трубы прямоугольного профиля ТУ14-3-462-76	Ст 10-пс ГОСТ 1050-74**	□ 40×25×2	13						2.72			2.72	177.34					
Всего профиля			14						2.72			2.72	177.34					
Трубы стальные водогазопроводные ГОСТ 3262-75*		∘ 10,2×1,8	15						0.02			0.02	1.43					
	Итого		16						2.74			2.74						
Всего профиля			17						0.02			0.02	1.43					
Сталь листовая горячекатаная ГОСТ 19903-74*	ВСТ3 КП2 ГОСТ 16523-70*	-δ=0.8	18						0.11			0.11	20.88					
		-δ=2.0	19						0.03			0.03	3.82					
		-δ=3.0	20						0.26			0.26	22.10					
	Итого		21						0.40			0.40	46.80					
	ВСТ3 КП2 ГОСТ 14637-79	-δ=4.0	22						0.05			0.05	3.19					
		-δ=5.0	23						0.04			0.04	2.04					
		-δ=6.0	24						0.02			0.02	0.85					
		-δ=10.0	25						0.02			0.02	0.51					
	Итого		26						0.13			0.13	6.69					
Всего профиля			27						0.53			0.53	53.39					
Сталь листовая холоднокатаная НТ-2-01	ВСТ 3 КП2 ГОСТ 14918-80*	-δ=1.0	28						0.02			0.02	3.56					

ГИП	Оланский	[signature]	06-87
Нач.отд.	Зильбертов	[signature]	06-87
Гл.констр.	Упахин	[signature]	06-87
Рук.гр.	Моралев	[signature]	06-87
Ст.инж.	Коробейников	[signature]	06-87
Н.контр.	Толмачева	[signature]	08.87

ТП 503-1-65.87 -КМ

Вспомогательный корпус автотранспортного предприятия на 300 грузовых автомобилей

Стадия	Лист	Листов
Р	4	

Техническая спецификация металла на оконные переплеты (начало)

ГИПРОПРОМСЕЛЬСТРОЙ г. Саратов

Привязан

Инв.№

Копировал: Туричкина

Формат А2

Альбом II

Типовой проект 503-1-65.87

Вид профиля и ГОСТ, ТУ	Марка металла и ГОСТ	Обозначение и размер профиля, мм	N п.п.	Код: Марки металла	Код: Вида профиля	Код: Размера профиля	Количество, шт.	Длина, мм	Масса металла по элементам конструкций, т: Оконные переплеты			Общая масса, т	Площадь окраски, м²	Масса потребности в металле по кварталам (заполняется заказчиком), т: I	II	III	IV	Заполняется ВЦ
									Код элемента конструкций									
1	2	3	4	5	6	7	8	9										
	Итого		29						0.02			0.02	3.56					
Всего профиля			30						0.02			0.02	3.56					
Лента стальная холоднокатаная М-НТ-2-01	Ст 10 пс ГОСТ 503-81*	−2×53	31						1.09			1.09	139.08					
	Итого		32						1.09			1.09	139.08					
Всего профиля			33						1.09			1.09	139.08					
Сталь горячекатаная круглая ГОСТ 2590-71*	В Ст 3 кп 2 ГОСТ 535-79*	• ϕ6	34						0.01			0.01	0.22					
		• ϕ12	35						0.02			0.02	0.21					
	Итого		36						0.03			0.03	0.43					
Всего профиля			37						0.03			0.03	0.43					
Сетки стальные плетеные одинарные ГОСТ 5336-80	В Ст 3 кп 2 ГОСТ 380-71*	Сетка 20×1,6	38						0.02			0.02	1.43					
	Итого		39						0.02			0.02	1.43					
Всего профиля			40						0.02			0.02	1.43					
Всего масса металла			41						5.35			5.35	414.35					
В том числе по маркам	В Ст 3 кп2		42						0.74			0.74						
	В Ст 3 пс6-1		43						0.48			0.48						
	Ст 10 кп		44						0.30			0.30						
	Ст 10 пс		45						3.83			3.83						
Масса поставки элементов по кварталам	I																	
	II																	
	III																	
	IV																	

ГИП	Сланский	[signature]	06-87
Нач. отд.	Зильбертов	[signature]	06-87
Гл. констр.	Чупахин	[signature]	06-87
Рук. гр.	Мордаев	[signature]	06-87
Ст. инж.	Карасевский	[signature]	06-87
Н. контр.	Толмачева	[signature]	06-87

ТП 503-1-65.87 - КМ

Вспомогательный корпус автотранспортного предприятия на 300 грузовых автомобилей

Стадия	Лист	Листов
Р	5	

Техническая спецификация металла на оконные переплеты (окончание)

ГИПРОПРОМСЕЛЬСТРОЙ г. Саратов

Копировал Евстегнеева

Формат А2

Привязан

Инв. №

Инв. № подл. | Подпись и дата | Взам. инв. №

Альбом IV

Типовой проект 503-1-65.87

Вид профиля и ГОСТ, ТУ	Марка металла и ГОСТ	Обозначение и размер профиля	№ пп	Код: Марки металла	Код: Вида профиля	Код: Размера профиля	Количество шт	Длина, мм	Масса металла по элементам конструкций, т: Лестницы	Площадки	Ограждения	Дополнит. и монтажн. элементы	Стремянки					Общая масса, т	Площадь поверхности, м2	Масса потребности в металле по кварталам (Заполняется заказчиком), т: I	II	III	IV	Заполняется АЧ
									Код элемента конструкций															
1	2	3	4	5	6	7	8	9																
Швеллеры ГОСТ 8240-72*	ВСт3кп2 ГОСТ 535-79*	[18	1						0.08								0.08	3.14					
		[16	2						0.18	0.17		0.06					0.41	16.80					
		[14	3							0.25							0.25	10.40					
		[12	4									0.05					0.05	2.15					
		Итого	5						0.26	0.42		0.11					0.79	32.29					
Всего профиля																	0.79	32.29					
Сталь прокатная угловая равнополочная ГОСТ 8509-86	ВСт3кп2 ГОСТ 535-79*	L 75×6	6						0.02	0.04							0.06	2.64					
		L 56×5	7								0.13						0.13	6.16					
		L 56×4	8									0.01					0.01	0.85					
		L 50×5	9								0.16						0.16	1.32					
		L 25×3	10								0.03						0.03	2.59					
		Итого	11						0.02	0.04	0.32	0.01					0.39	20.96					
Всего профиля																	0.39	20.96					
Сталь угловая неравнополочная ГОСТ 8510-86		L 63×40×8	12									0.01					0.01	0.33					
		Итого	13									0.01					0.01	0.33					
Всего профиля																	0.01	0.33					
Сталь полосовая горячекатанная ГОСТ 103-76*	ВСт3кп2 ГОСТ 535-79*	Б-4×140	14								0.08						0.08	5.11					
		Б-4×90	15									0.01					0.01	0.64					
		Итого	16								0.08	0.01					0.09	5.74					
Всего профиля																	0.09	5.74					
Сталь листовая горячекатанная ГОСТ 19903-74*	ВСт3кп2 ГОСТ 14637-79	Б-ПН-4	17						0.01	0.02							0.03	1.91					
		Б-ПН-6	18						0.01								0.01	0.43					
		Итого	19						0.02	0.02							0.01	2.34					
	ВСт3кп2 ГОСТ 16523-70*	Б-ПН-8	20						0.08	0.21							0.29	37.0					
		Итого	21						0.08	0.21							0.29	37.00					
Всего профиля																	0.33	39.34					

ГИП	Сколенкин			08-87
Нач. отд.	Зимаевский			08-87
Гл. конст.	Ушаткин			08-87
Рук. гр.	Морозов			08-87
Ст. техн.	Гошицкая			08-87

ТП-503-1-65.87 -КМ

Вспомогательный корпус автотранспортного предприятия на 300 грузовых автомобилей

Стадия	Лист	Листов
Р	6	

Производственные помещения

Техническая спецификация металла на лестницы (начало)

Гипропромсельстрой г. Самара

Привязан

Инв. №

Н. контр. Тимошенко 08-87

Копировал: Турчукина

Формат А2

Альбом II

Типовой проект 503-1-65.87

Вид профиля и ГОСТ, ТУ	Марка металла и ГОСТ	Обозначение и размер профиля	NN пп	Код: Марки металла	Код: Вида профиля	Код: Размера профиля	Количество, шт.	Длина, мм.	Масса металла по элементам конструкций, т: Лестницы	Площадки	Ограждения	Дополнит. и монтажн. элементы	Стремянки					Общая масса, т	Площадь поверхности м²	Масса потребности в металле по кварталам (заполняется заказчиком): I	II	III	IV	Заполняется ВЦ.
									Код элемента конструкций															
1	2	3	4	5	6	7	8	9																
Всего масса металла			22						0.38	0.69	0.40	0.14						1.61	98.66					
в том числе по																								
маркам	ВСт3кп2		23						0.38	0.69	0.40	0.14						1.61						
Масса поставки	I																							
элементов по кварта-	II																							
лам, т (заполняется	III																							
заказчиком)	IV																							

ГИП	Сланский		08-87
Нач.отд.	Зильбертов		08-87
Гл. конст.	Чупахин		08-87
Рук.бр.	Моралев		08-87
Ст. техн.	Гошицкая		08-87
Н.контр.	Толмачева		08-87

ТП- 503-1-65.87 -КМ

Вспомогательный корпус автотранспортного предприятия на 300 грузовых автомобилей

Производственные помещения

Стадия	Лист	Листов
Р	7	

Техническая спецификация металла на лестницы (окончание)

ТИПРОПРОМСЕЛЬСТРОЙ г. Саратов

Привязан

Инв. №

Копировал: Туричкина

Формат А2

Альбом II

Типовой проект 503-1-65.87

Схемы расположения монорельсовых путей

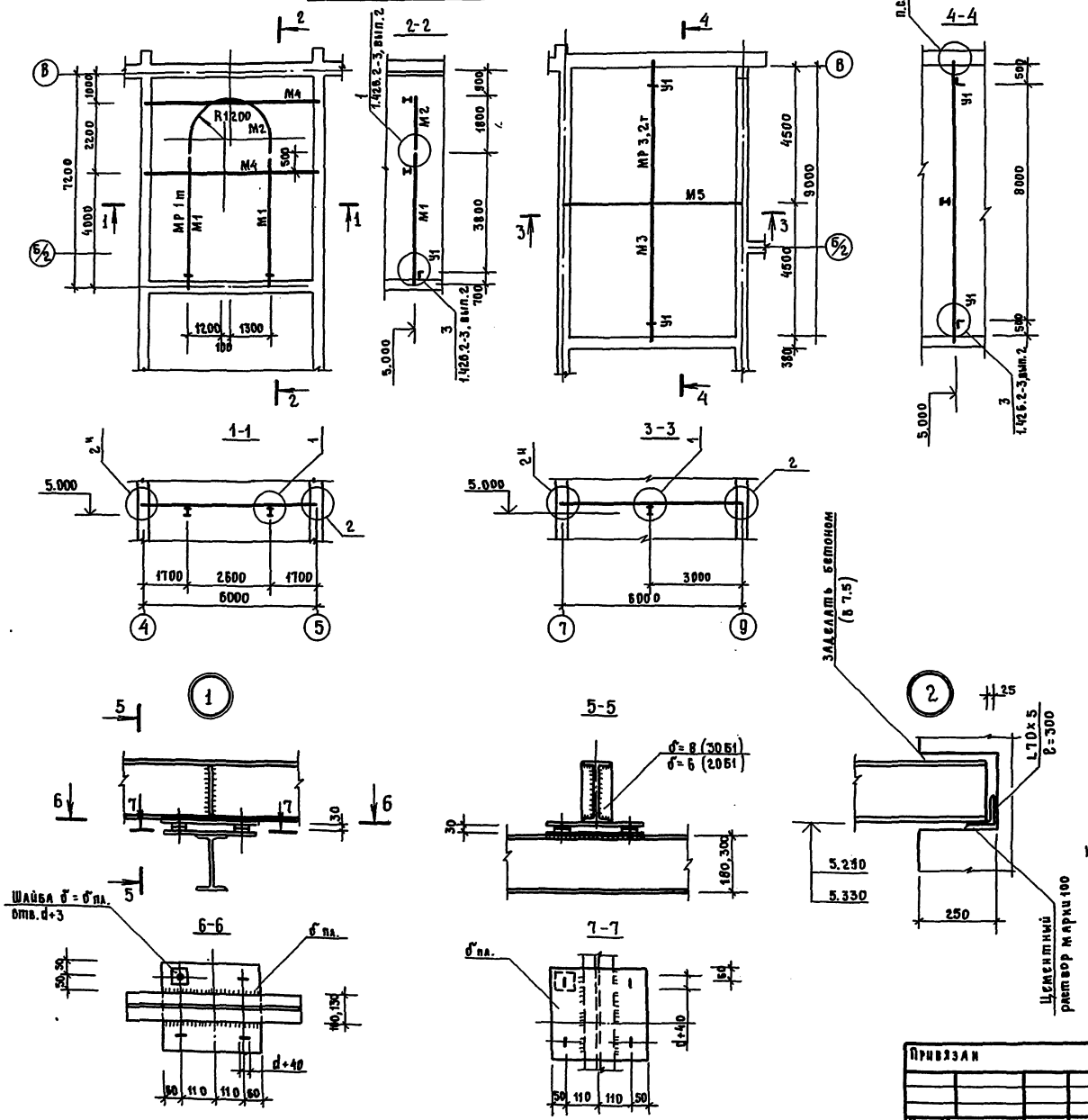

Ведомость элементов

Марка	Сечение		Расчетное усилие R (+) кН (тс)		Данные для крепления монорельса			Планка δ
	Эскиз	Состав	на кр. опору	на сред. опору	d болта мм	Кол. болтов	Расчетное усилие на болт	
М1	I	I 18	17,0 (1,7)		12	4	4,50 (0,45)	10
М2	I	I 18	17,0 (1,7)		12	4	4,50 (0,45)	10
М3	I	I 30м	48,0 (4,8)		16	4	13,00 (1,5)	14
У1	L	L100×7						
М4	I	20Б1						
								6
	L	L70×5						
М5	I	30Б1						
								8
	L	L70×5						

Ведомость отправных марок

Эскиз	Марка	Длина, мм
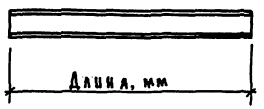	М1	4560
	М2	3970
	М3	9470
	М4	6120
	М5	6120

1. Сечения элементов монорельсовых путей приняты на основании серии 1.426.2-3, выпуск 2.

ГИП	Сланский		
Нач. отд.	Зильбертов		
Гл. констр.	Чупахин		
Рук. гр.	Моралев		
Н. контр.	Толмачева		

ТП 503-1-65.87 — КМ

Вспомогательный корпус автотранспортного предприятия на 300 грузовых автомобилей

Стадия	Лист	Листов
Р	8	

Схемы расположения монорельсовых путей

ГИПРОПРОМСЕЛЬСТРОЙ г. Саратов

Привязан

Инв. №

Копировал Евстегнеева

формат А2

Схема расположения окон по оси В

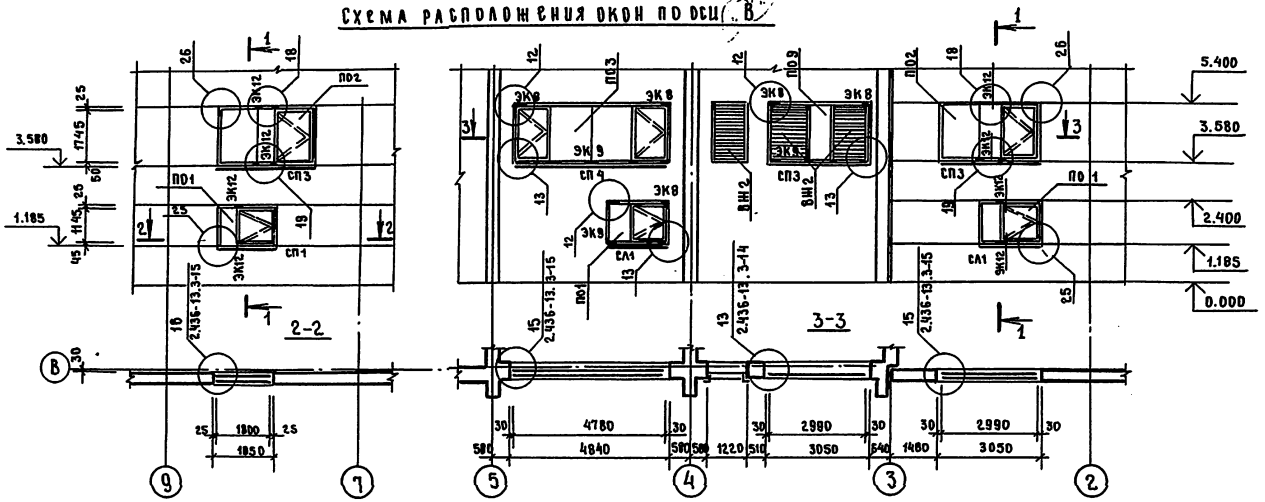

1-1

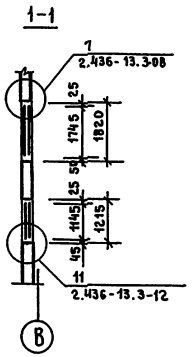

Схема расположения окон по оси 1

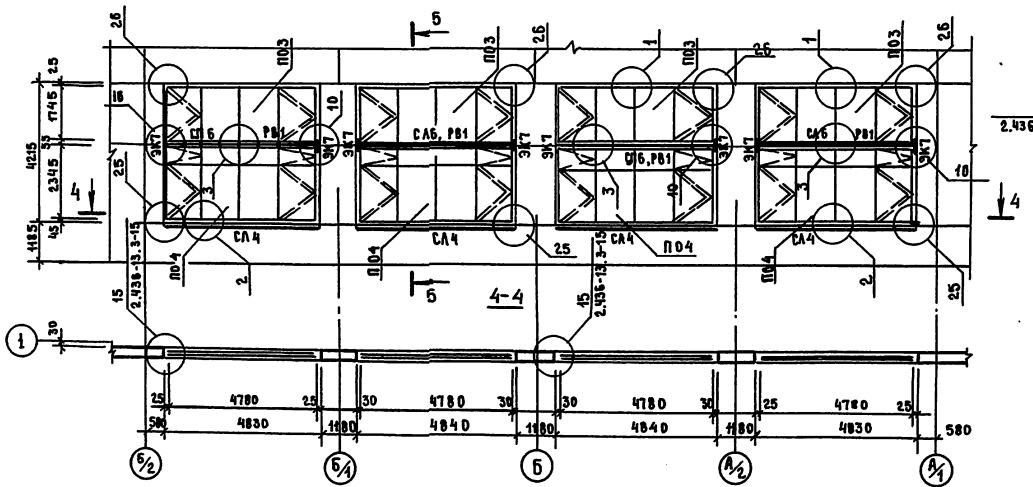

5-5

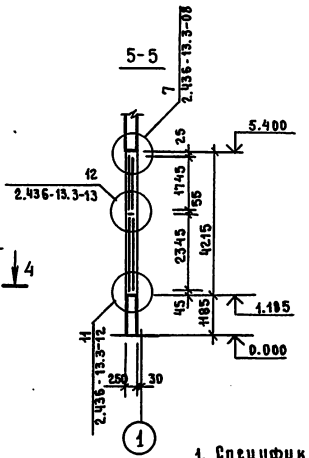

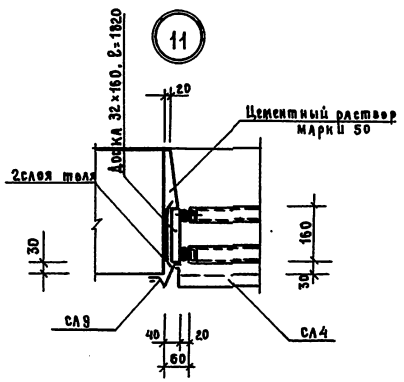

1. Спецификация дана на листе 10.
2. Неоговоренные узлы принять по серии 2.436-13, вып. 1

Схема расположения окна по оси 11

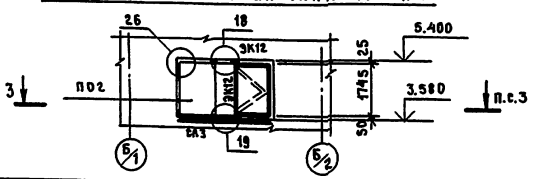

ГИП	Славский		06.87	ТП 503-1-65.87	-КМ
Нач.отд.	Зильберт		06.87		
Гл.констр	Чувахин		06.87		
Рук. гр.	Мордасов		06.87	Вспомогательный корпус автотранспортного предприятия на 300 грузовых автомобилей	
Ст. инж.	Корабейников		06.87		
Привязан					Стадия: Р; Лист: 9; Листов:
Инв.№		Н.контр.	Толмачева	07.87	Схемы расположения окон по осям В, 1 и 11
					ГИПРОПРОМСЕЛЬСТРОЙ г.Саратов

Копировал Евстигнеева — формат А2

Альбом II

Схема расположения окон по оси 11

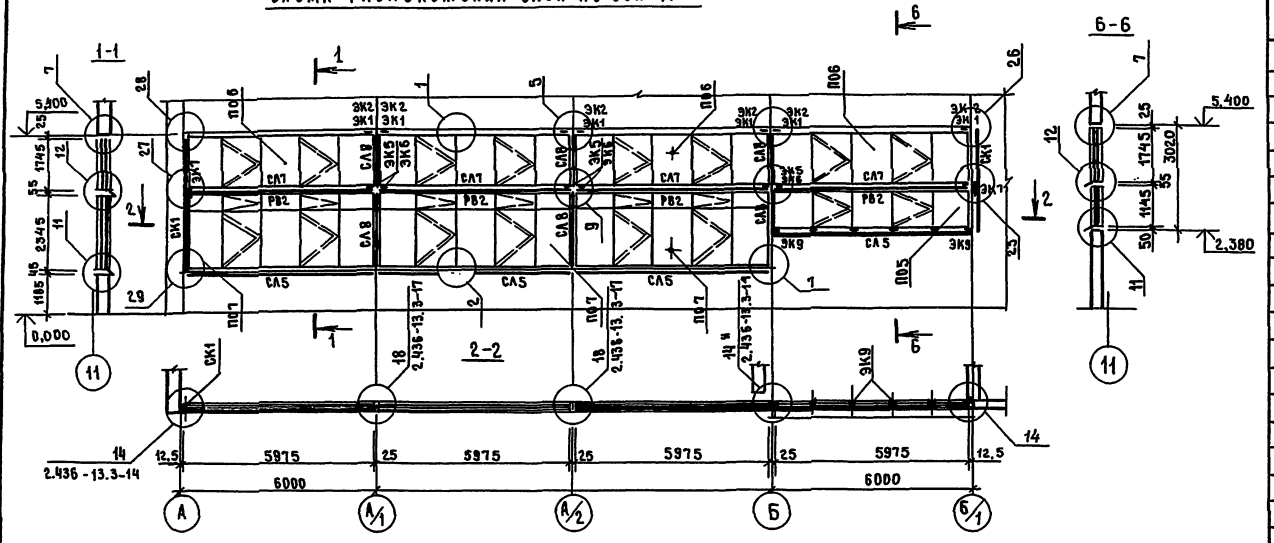

Схема расположения окон по оси А

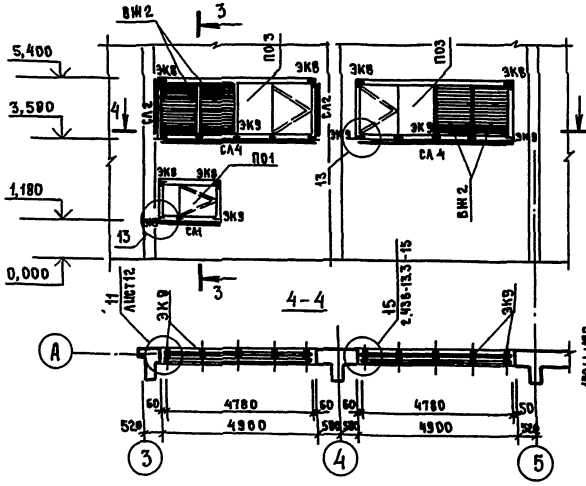

Схема расположения окон по оси 5

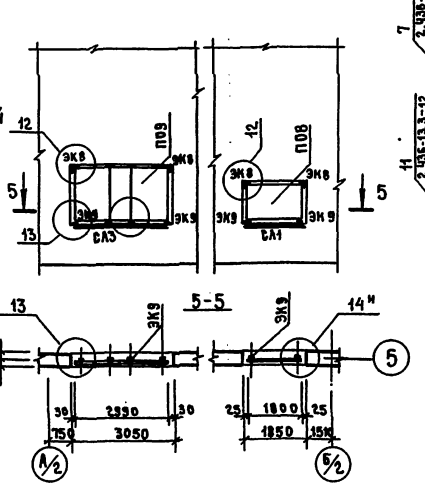

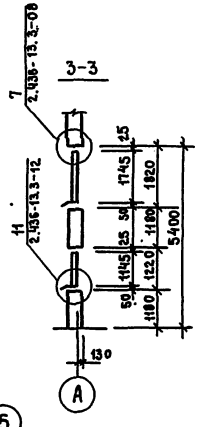

1. Неоговоренные узлы приняты по серии 2.436-13 вып.1

Ведомость элементов к схемам расположения окон

Марка	Сечение: Эскиз	Поз.	Состав	Опорные усилия: M, кн·м (тс·м)	N, кн (тс)	Q, кн (тс)	Группа констр.	Марка металла	Примечание
				Окно					
ПО1	1.436.2-17, вып.2			02Р	18.12	-Р4			4 шт.
ПО2	1.436.2-17, вып.2			02Р	30.18	-Р4			3 шт.
ПО3	1.436.2-17, вып.2			02Р	48.18	-Р4			7 шт.
ПО4	1.436.2-17, вып.2			02Р	48.24	-Р4			4 шт.
ПО5	1.436.2-17, вып.2			02Р	60.12	-Р4			1 шт.
ПО6	1.436.2-17, вып.2			02Р	60.18	-Р4			4 шт.
ПО7	1.436.2-17, вып.2			02Р	60.24	-Р4			3 шт.
ПО8	1.436.2-17, вып.1			01 И	12.18	-01			1 шт.
ПО9	1.436.2-17, вып.1			01 И	30.18	-01			2 шт.
ВЖ2	1.436.2-17.08.00.00.СБ			Жалюзийная решетка					7 шт.
				Слив					
СЛ1	1.436.2-17.3.00.00.00.12			СЛ СН - 18					4 шт.
СЛ2			-110×2, ℓ=1820						2 шт.
СЛ3	1.436.2-17.3.00.00.00.12-02			СЛ СН - 30					5 шт.
СЛ4	1.436.2-17.3.00.00.00.12-03			СЛ СН - 48					17 шт.
СЛ5	1.436.2-17.3.00.00.00.12-04			СЛ СН - 60					4 шт.
СЛ6	1.436.2-17.3.00.00.00.14-03			СЛ СВ - 48					4 шт.
СЛ7	1.436.2-17.3.00.00.00.14-04			СЛ СВ - 60					4 шт.
СЛ8	1.436.2-17.3.00.00.00.15			Нащельник					11,4 п.м.
				Ригель					
РВ1	1.436.2-17.03.00.00.00.СБ			РВ2 - 48					4 шт.
РВ2	1.436.2-17.04.00.00.00СБ			РВ3 - 60					4 шт.
				Элементы крепления					
ЭК1	1.436.2-17.3.00.00.00.01			ЭК1					7 шт.
ЭК2	1.436.2-17.3.00.00.00.01			ЭК2					6 шт.
ЭК5	1.436.2-17.3.00.00.00.01			ЭК5					9 шт.
ЭК6	1.436.2-17.3.00.00.00.01			ЭК6					9 шт.
ЭК7	1.436.2-17.3.00.00.00.01			ЭК7					10 шт.
ЭК8	1.436.2-17.3.00.00.00.02			ЭК8					21 шт.
ЭК9	1.436.2-17.3.00.00.00.04			ЭК9					33 шт.
ЭК12	1.436.2-17.3.00.00.00.01-07			ЭК12					14 шт.
СК1			L 180×12						7,2 п.м.

ГИП	Сланский		06-87
Нач. отд.	Зильбертов		06-87
Гл. констр.	Чупахин		06-87
Рук. гр.	Моралев		06-87
Ст. инж.	Коробейников		06-87

Т П 503-1-65.87 -КМ

Вспомогательный корпус автотранспортного предприятия на 360 грузовых автомобилей

Стадия	Лист	Листов
Р	10	

Привязан

Инв. №

Н. контр. Толмачева

Схемы расположения окон по осям 11, А, 5.

ГИПРОПРОМСЕЛЬСТРОЙ г. Саратов

Копировал Евстегнеева

формат А2

Альбом II

Типовой проект 503-1-65.87

Схема расположения балок и стоек

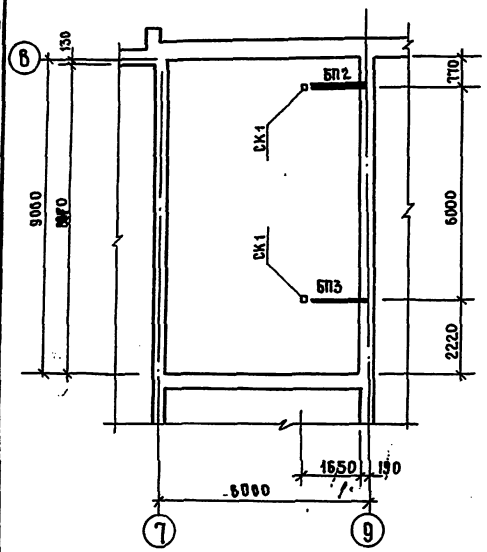

Схема расположения элементов площадки на отм. 2.400

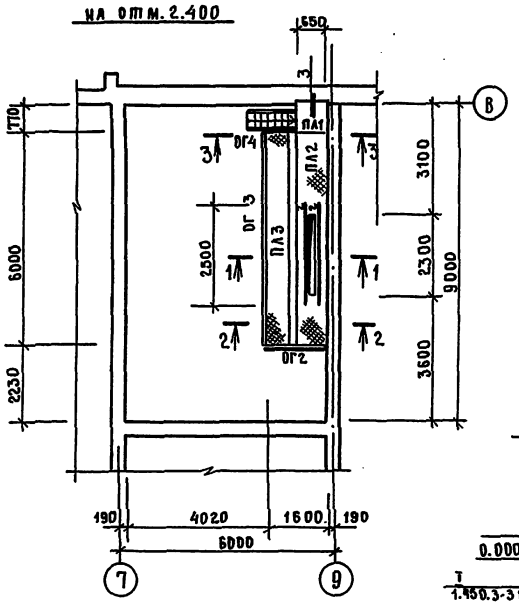

Лестница ЛМ1

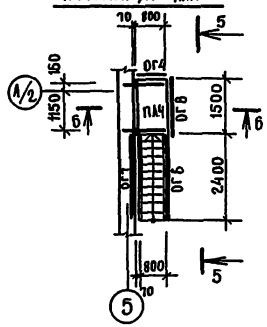

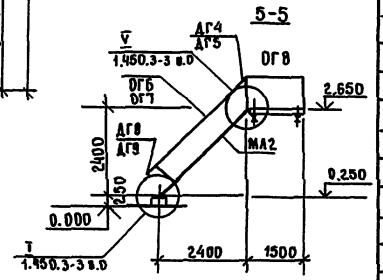

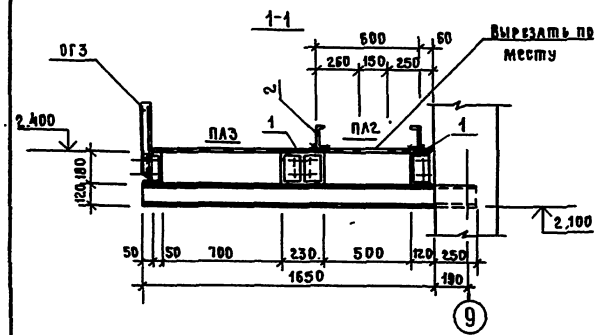

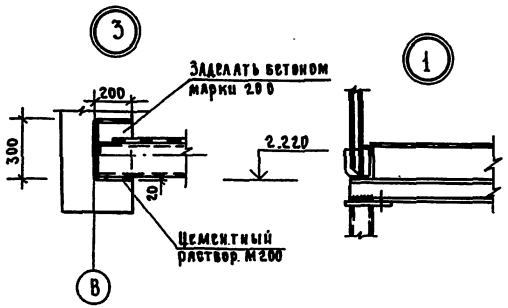

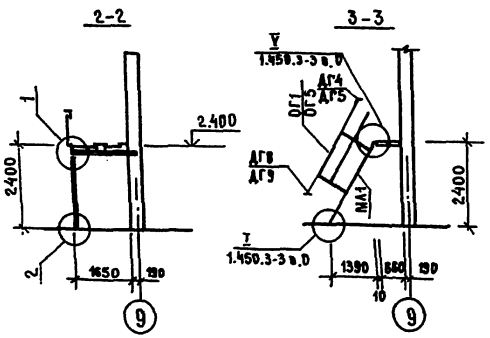

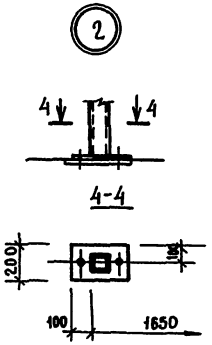

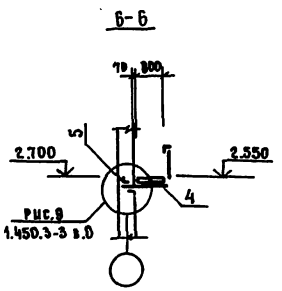

Марка поз.	Обозначение	Наименование	Кол-во	Масса ед. кг	Примечание
		Площадка			
БП1	Лист 12	Площадочная балка БП1	1		
БП2	Лист 12	Площадочная балка БП2	1		
СК1	Лист 12	Стойка металлическая СК1	2		
ПЛ1	1.450.3-3 вып.1	Площадка ПМГШ-9.6	1	39.2	
ПЛ2	1.450.3-3 вып.1	Площадка ПМГШ-60.6	1	235.9	
ПЛ3	1.450.3-3 вып.1	Площадка ПМГШ-60.8	1	286.2	
МА1	1.450.3-3 вып.1	Лестн. марш МЛГШ 60-24.6	1	111.6	
ОГ1	1.450.3-3 вып.2	Огражд. лестн. ОГПМА 13660-12.24	1	31.0	
ОГ2	1.450.3-3 вып.2	Огражд. площ. ОГПМГЗ612.18	1	33.4	
ОГ3	1.450.3-3 вып.2	Огражд. площ. ОГПМГЗ612.60	1	94.5	
ОГ4	1.450.3-3 вып.2	Огражд. площ. ОГПМГЗ612.9	1	19.4	
ОГ5	1.450.3-3 вып.2	Огражд. лестн. ОГАМАГЗ660-12.24	1	31.0	
1	ГОСТ 103-76	−4×90 ℓ=1000	12	2.8	
2	ГОСТ 8240-72*	⊏12 ℓ=2500	2	26.0	
ДГ4	1.450.3-3 вып.2 ч.2	Дополнительный эл-т ДГ4	1	1.69	
ДГ5	1.450.3-3 вып.2	Дополнительный эл-т ДГ5	1	1.69	
ДГ8	1.450.3-3 вып.2	Дополнительный эл-т ДГ8	1	0.48	
ДГ9	1.450.3-3 вып.2	Дополнительный эл-т ДГ9	1	0.48	
		Лестница ЛМ1.			
МА2	1.450.3-3 вып.1	Лестн. марш МЛГШ 45-24.8	1	137.7	
ПЛ4	1.450.3-3 вып.1	Площадка ПМГШ-15.8	1	69.8	
ОГ6	1.450.3-3 вып.2	Огражд. лестн. ОГПМАГ45-10.24	1	30.9	
ОГ7	1.450.3-3 вып.2	Огражд. лестн. ОГАМАГ45-10.24	1	30.9	
ОГ8	1.450.3-3 вып.2	Огражд. площ. ОГПМГЗ610.15	1	23.8	
ОГ4	1.450.3-3 вып.2	Огражд. площ. ОГПМГЗ619.9	1	11.9	
4	ГОСТ 8240-72	⊏16 ℓ=1100	2	15.1	
5	ГОСТ 8509-86	∟50×5 ℓ=230	4	0.87	
ДГ4	1.450.3-3 вып.2	Дополнит. эл-т ДГ4	1	1.69	
ДГ5	1.450.3-3 вып.2	Дополнит. эл-т ДГ5	1	1.69	
ДГ8	1.450.3-3 вып.2	Дополнит. эл-т ДГ8	1	0.48	
ДГ9	1.450.3-3 вып.2	Дополнит. эл-т ДГ9	1	0.48	

ГИП	Сапежный		08-87
Нач. отд.	Эльбертов		08-87
Гл. констр.	Чупахин		08-87
Рук. гр.	Моралев		08-87
Ст. техн.	Тощицкая		08-87
Н. контр.	Трамачева		08-87

ТП 503-1-65.87 -КМ

Вспомогательный корпус автотранспортного предприятия на 300 грузовых автомобилей

Стадия	Лист	Листов
Р	11	

Схема расположения элементов площадки на отм. 2.400 Лестница ЛМ1.

ГИПРОПРОМСЕЛЬЭЛЕКТРОМОНТАЖ г. Саратов

Привязан

Инв. №

Копировал: Евстигнеева

Формат А2

Типовой проект 503-1-65.87 Альбом II

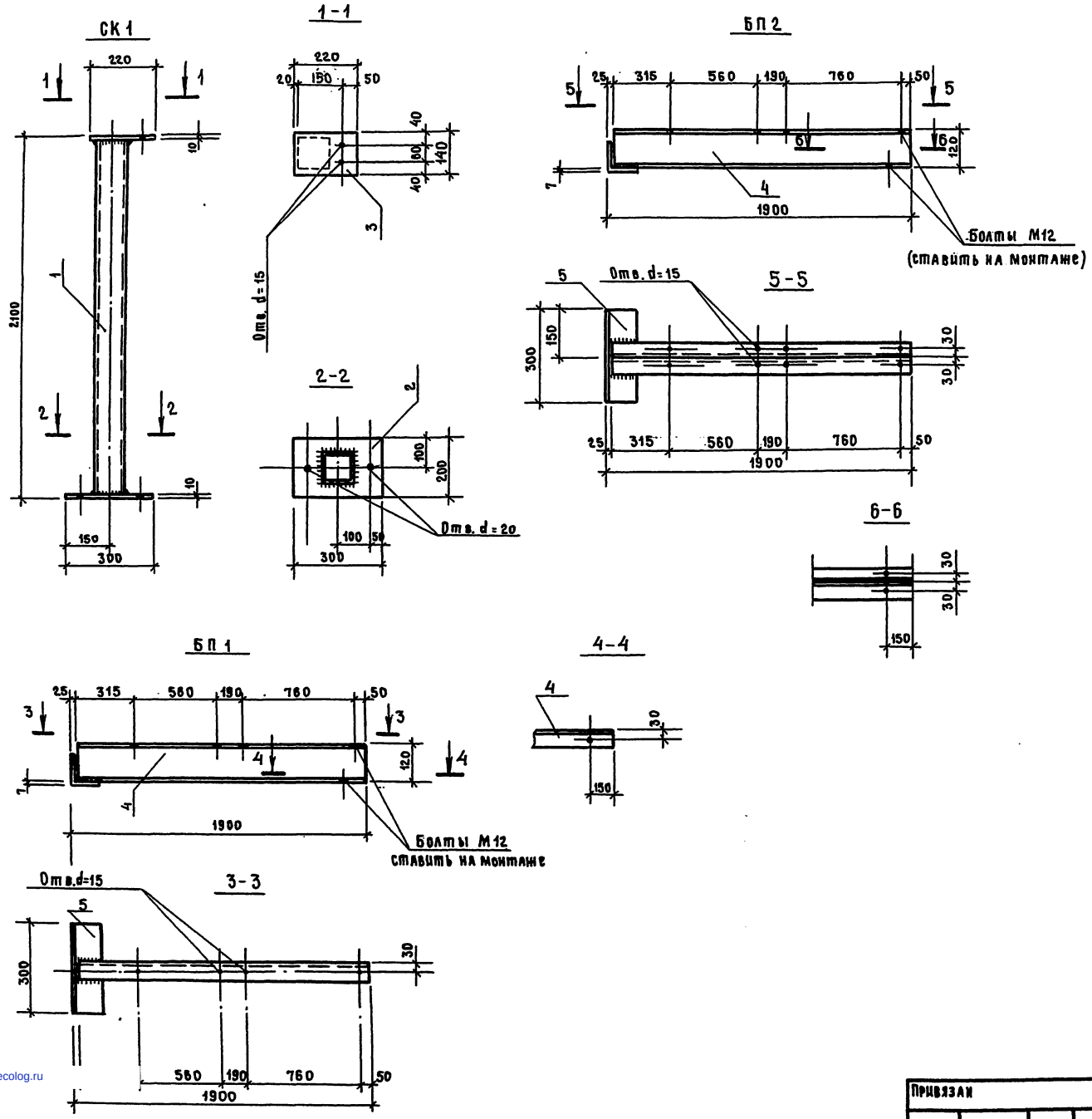

Формат	Зона	Поз.	Обозначение	Наименование	Кол.	Примечание
				Стойка СК1		
				Детали		
		1		Уголок $\frac{Б\text{-}100\times100\times8\ ГОСТ8509\text{-}86}{ВСт3пс6\text{-}1,ТУ14\text{-}1\text{-}3023\text{-}80}$		
				ℓ=2080	2	25,4 кг
		2		Лист $\frac{Б\text{-}ПН\text{-}10,ГОСТ19903\text{-}74^{*},200\times300}{ВСт3пс6\text{-}1\ ТУ14\text{-}1\text{-}3023\text{-}80}$	1	4,7 кг
		3		Лист $\frac{Б\text{-}ПН\text{-}10,ГОСТ19903\text{-}74^{*},140\times220}{ВСт3пс6\text{-}1,ТУ14\text{-}1\text{-}3023\text{-}80}$	1	2,4 кг
				Балка БП1		
				Детали		
		4		Швеллер $\frac{12,ГОСТ8240\text{-}72^{*},ℓ=1875}{ВСт3кп2,ГОСТ380\text{-}71^{*}}$	1	19,5 кг
		5		Уголок $\frac{100\times100\times7,ГОСТ8509\text{-}86,ℓ=300}{ВСт3пс6\text{-}1,ТУ14\text{-}1\text{-}3023\text{-}80}$	1	3,7 кг
				Балка БП2		
				Детали		
		4		Швеллер $\frac{12,ГОСТ8240\text{-}72^{*},ℓ=1875}{ВСт3кп2,ГОСТ380\text{-}71^{*}}$	2	19,5 кг
		5		Уголок $\frac{100\times100\times7,ГОСТ8509\text{-}86,ℓ=300}{ВСт3пс6\text{-}1,ТУ14\text{-}1\text{-}3023\text{-}80}$	1	3,7 кг

1. Сварку проводить электродами Э42 по ГОСТ 9467-75.
2. Катет сварных швов - 6 мм.

ГИП	Саланский		08-87
Нач. отд.	Зильберштейн		08-87
Гл. констр.	Чупахин		08-87
Рук. гр.	Моралев		08-87
Ст. инж.	Коробейников		08-87
Н. контр.	Толмачева		08-87

ТП 503-1-65.87 -КМ

Вспомогательный корпус автотранспортного предприятия на 300 грузовых автомобилей

Стадия	Лист	Листов
Р	12	

Стойка СК1. Балки БП1 и БП2

ГИПРОПРОМСЕЛЬСТРОЙ г. Саратов

Привязан

Инв. №

Копировал Евстегнеева Формат А2

gost.e-ecolog.ru