ТИПОВОЙ ПРОЕКТ 503-1-43.86

ПРОИЗВОДСТВЕННЫЙ КОРПУС АВТОТРАНСПОРТНОГО ПРЕДПРИЯТИЯ НА 150 ГРУЗОВЫХ АВТОМОБИЛЕЙ ДЛЯ ЮЖНЫХ РАЙОНОВ

АЛЬБОМ III

ОТОПЛЕНИЕ И ВЕНТИЛЯЦИЯ, ВНУТРЕННИЕ ВОДОПРОВОД И КАНАЛИЗАЦИЯ

Цена 2-81

Привязан:

Инв.№

gost.e-ecolog.ru

ТИПОВОЙ ПРОЕКТ 503-1-43.86

ПРОИЗВОДСТВЕННЫЙ КОРПУС АВТОТРАНСПОРТНОГО ПРЕДПРИЯТИЯ НА 150 ГРУЗОВЫХ АВТОМОБИЛЕЙ ДЛЯ ЮЖНЫХ РАЙОНОВ

АЛЬБОМ III

СОСТАВ ПРОЕКТА:

АЛЬБОМ I АРХИТЕКТУРНЫЕ РЕШЕНИЯ, КОНСТРУКЦИИ ЖЕЛЕЗОБЕТОННЫЕ, КОНСТРУКЦИИ МЕТАЛЛИЧЕСКИЕ

АЛЬБОМ II СТРОИТЕЛЬНЫЕ ИЗДЕЛИЯ

АЛЬБОМ III ОТОПЛЕНИЕ И ВЕНТИЛЯЦИЯ, ВНУТРЕННИЕ ВОДОПРОВОД И КАНАЛИЗАЦИЯ

АЛЬБОМ IV ВЕДОМОСТИ ПОТРЕБНОСТИ В МАТЕРИАЛАХ

АЛЬБОМ V СМЕТЫ. КНИГИ 1;2

ПРИМЕНЕННЫЕ ТИПОВЫЕ ПРОЕКТЫ:

ТИПОВОЙ ПРОЕКТ 503-1-37с.85 - "ПРОИЗВОДСТВЕННЫЙ КОРПУС АВТОТРАНСПОРТНОГО ПРЕДПРИЯТИЯ НА 150 ГРУЗОВЫХ АВТОМОБИЛЕЙ ДЛЯ ЮЖНЫХ РАЙОНОВ"

АЛЬБОМ I ТЕХНОЛОГИЯ ПРОИЗВОДСТВА, СИЛОВОЕ ЭЛЕКТРООБОРУДОВАНИЕ, ЭЛЕКТРИЧЕСКОЕ ОСВЕЩЕНИЕ, АВТОМАТИЗАЦИЯ САНИТАРНО-ТЕХНИЧЕСКИХ СИСТЕМ, СВЯЗЬ И СИГНАЛИЗАЦИЯ

АЛЬБОМ IV СПЕЦИФИКАЦИИ ОБОРУДОВАНИЯ

АЛЬБОМ V ЗАДАНИЕ ЗАВОДУ-ИЗГОТОВИТЕЛЮ НА ЭЛЕКТРООБОРУДОВАНИЕ И АВТОМАТИЗАЦИЮ САНИТАРНО-ТЕХНИЧЕСКИХ СИСТЕМ,
/РАСПРОСТРАНЯЕТ НОВОСИБИРСКИЙ ФИЛИАЛ ЦИТП/

ТИПОВОЙ ПРОЕКТ 407-3-349.84-ТРАНСФОРМАТОРНАЯ ПОДСТАНЦИЯ С ЧЕТЫРЬМЯ КАБЕЛЬНЫМИ ВВОДАМИ 6-10КВ НАДВА ТРАНСФОРМАТОРА МОЩНОСТЬЮ 2×400КВА ТИП К-42-400М4

АЛЬБОМ II КОНСТРУКЦИИ МЕТАЛЛИЧЕСКИЕ

РАЗРАБОТАН НОВОСИБИРСКИМ ФИЛИАЛОМ ИНСТИТУТА „ГИПРОАВТОТРАНС"

ГЛАВНЫЙ ИНЖЕНЕР ФИЛИАЛА Я.И.ВИЛЬБЕРГЕР
ГЛАВНЫЙ ИНЖЕНЕР ПРОЕКТА Ю.В. НИКИТИН

УТВЕРЖДЕН И ВВЕДЕН В ДЕЙСТВИЕ МИНАВТОТРАНСОМ РСФСР 23.09.85г.
ПРОТОКОЛ N42

Привязан:

Инв.№

Альбом III

Типовой проект 503-

Содержание альбома

Наименование	Марка лист	Стр.
Содержание альбома		2
Отопление и вентиляция		
Общие данные (начало)	ОВ 1	3
Общие данные (продолжение)	ОВ 2	4
Общие данные (продолжение)	ОВ 3	5
Общие данные (продолжение)	ОВ 4	6
Общие данные (продолжение)	ОВ 5	7
Общие данные (продолжение)	ОВ 6	8
Общие данные (продолжение)	ОВ 7	9
Общие данные (продолжение)	ОВ 8	10
Общие данные (окончание)	ОВ 9	11
Отопление, теплоснабжение.	ОВ 10	12
План на отм. 0.000		
Вентиляция. План на отм. 0.000	ОВ 11	13
Элементы планов кровли с расстановкой вентоборудования.	ОВ 12	14
Схема системы отопления	ОВ 13	15
Схемы систем теплоснабжения установок П1... П7, У1... У4.	ОВ 14	16
Узлы 1... 9	ОВ 15	17
Схема систем П1... П4	ОВ 16	18
Схемы систем П5... П7, В2... В4, В6, В7, В9, В10, В13, У1... У4	ОВ 17	19
Схемы систем В12, В18... В27, ВЕ1... ВЕ12	ОВ 18	20
Установка систем П1, П2, В3.	ОВ 19	21
Установка систем П3... П7, В24, В25	ОВ 20	22
Спецификация отопительно-вентиляционных установок П3... П7, П3, В24, В25.	ОВ 21	23
Виброизолирующее основание под пластмассовый вентилятор	ОВ 22	24

Наименование	Марка лист	Стр.
Водопровод и канализация		
Общие данные (начало)	ВК-1	25
Общие данные (продолжение).	ВК-2	26
Общие данные (окончание)	ВК-3	27
План на отм. 0.000 с сетями водопровода и канализации.	ВК-4	28
План на отм. 0.000 с сетями водопровода и канализации (вариант выпуска на рельеф).	ВК 5	29
Схемы систем В1, Т3.	ВК-6	30
Схемы систем К1, К3, К4, К8, К9, св.	ВК-7	31
План кровли. Схемы системы К2.	ВК-8	32
План кровли. Схемы системы К2. (вариант выпуска водостоков на рельеф) Отстойный колодец с маслоуловителем.	ВК-9	33
Колодец - нейтрализатор и колодец с задвижкой. План, разрезы.	ВК-10	34
Камера с фильтром.	ВК-11	35

Инв. № подл. | Подпись и дата | Взам. инв. №

Привязан

Инв. №

ГИП	Никитин		
Нач.отд.	Айзикович		
Гл.спец.	Голубев		
Гл.спец.	Кучумова		

503-1-43.86

Автотранспортное предприятие на 150 грузовых автомобилей для южных районов

Производственный корпус

Стадия	Лист	Листов
РП	1	1

Содержание альбома

ГИПРОДЬТОТРАНС Новосибирский фил.

Альбом II

Типовой проект 503

Инв.№ подл. | Подп. и дата | Взам. инв.№

Ведомость рабочих чертежей основного комплекта ОВ

Лист	Наименование	Примечание
1	Общие данные (начало)	
2	Общие данные (продолжение)	
3	Общие данные (продолжение)	
4	Общие данные (продолжение)	
5	Общие данные (продолжение)	
6	Общие данные (продолжение)	
7	Общие данные (продолжение)	
8	Общие данные (продолжение)	
9	Общие данные (окончание)	
10	Отопление, теплоснабжение. План на отм. 0.000	
11	Вентиляция. План на отм. 0.000	
12	Элементы планов в осях с расстановкой вентоборудования	
13	Схема системы отопления	
14	Схемы систем теплоснабжения установок П1...П7, У1...У4	
15	Узлы 1...10	
16	Схемы систем П1...П4	
17	Схемы систем П5...П7, В2...В4, В6, В7, В9, В10, В13, У1...У4	
18	Схемы систем В11, В18...В27, ВЕ1...ВЕ12	
19	Установка систем П1, П2, В3	
20	Установка систем П3...П7, В14, В25	
21	Спецификация отопительно-вентиляционных установок П3...П7, В3, В14...В25	
22	Виброизолирующее основание под пластмассовый вентилятор	

Ведомость ссылочных и прилагаемых документов (начало)

Обозначение	Наименование	Примечание
	Ссылочные документы	
5.904-12, Вып.1-1, 1-2, 1-15, 1-16, 1-20, 1-29, 1-35	Приточные вентиляционные камеры производительностью от 3,5 до 125 тыс. м³/час	
5.904-13, Вып. 1-1	Заслонки воздушные унифицированные прямоугольного сечения	
3.904-18, Вып. 0.1	Клапаны и заслонки для вентиляционных систем взрывопасных производств	
1.494-32	Зонты и дефлекторы для вентиляционных систем	
1.494-25	Подставки под калориферы	
5.904-5	Гибкие вставки к центробежным вентиляторам	
5.904-4	Двери и люки для вентиляционных камер	
5.904-10	Узлы прохода вентиляционных вытяжных шахт через покрытия промышленных зданий. Узлы прохода общего назначения	
5.903-2, Вып. 0.1	Воздухосборники для систем отопления и теплоснабжения вентиляционных установок	
1.494-10	Решетки щелевые регулирующие. Тип Р	
1.494-8	Решетки воздухоприточные. Тип РР	
1.494-38, Вып. 0.1	Воздухораспределители эжекционные панельные штампованные Тип В3П ш	
1.494-35, Вып. 2	Эжекторы низкого давления производительностью 2000 м³/час	
1.494-27, Вып. 6	Воздухоприемные устройства подвесными утепленными клапанами	
1.469-7, Вып. 2	Покрытия зданий с крышными вентиляторами для бесфонарных зданий и зданий с зенитными фонарями	
1.494-36, Вып. 1, 2, 3	Шахты вымоуудаления производственных зданий промышленных предприятий	

Ведомость ссылочных и прилагаемых документов (окончание)

Обозначение	Наименование	Примечание
4.904-13	Шиберы неутепленные стальные	
1.494-2, Вып. 11, 12	Воздушно-тепловые завесы для ворот промышленных зданий	
4.904-37	Местные отсосы при ручной электросварке	
1.494-26, Вып. 1	Унифицированные конструкции приточных вентиляционных установок	
5.904-3	Ограждения нагревательных приборов для помещений категорий А, Б, В и Г	
5.904-1, Вып. 0	Крепление стальных неизолированных воздуховодов	
1.494-21	Крепление решеток воздухоприточных типа „РР" и щелевых регулирующих типа „Р" к воздуховодам и строительным конструкциям	
4.904-69	Детали крепления санитарно-технических приборов и трубопроводов	
5.904-20	Огнезадерживающие клапаны прямоугольного сечения	
	Прилагаемые документы	
503 ОВ. СО	Спецификация оборудования	Альбом IV
503 ОВ. ВМ	Ведомости потребности в материалах	Альбом VII

Типовой проект разработан в соответствии с действующими нормами и правилами и предусматривает мероприятия, обеспечивающие взрывную, взрывопожарную и пожарную безопасность при эксплуатации зданий.

Главный инженер проекта (Ю.В. Никитин)

Привязан:

Инв.№

ГИП	Никитин	
Начальник отдела	Мишарин	
Гл. специалист	Сухов	
Рук. гр.	Чистяков	
Ст. инж.	Орехов	
Н. контр.	Комиссаров	

503-1-43.86 ОВ

Автотранспортное предприятие на 150 грузовых автомобилей для комплекса рыбного производственный корпус

Стадия	Лист	Листов
РП	1	22

Общие данные (начало)

ГИПРОАВТОТРАНС Новосибирский филиал

Альбом III

Типовой проект 503

План-схема

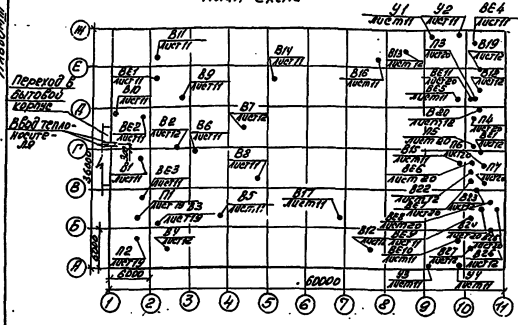

Общие указания

Основные показатели по чертежам отопления и вентиляции

Наименование зданий (сооружения), помещения	Объем, м³	Периоды года при $t_н$, °С	Расход тепла, Вт (ккал/ч)				Расход холода, Вт (ккал/ч)	Установлен. мощн. эл. двигат., кВт
			На отопление	На вентиляцию	На горячее водоснабжение	Общий		
Производственный корпус	21294,3	-20	399110	940480*	12250	1357840	–	73,63
			(344060)	(810760*)	(10560)	(1170550)	–	

* В том числе на ВТЗ с учетом одновременности и фактического времени работы 103260 Вт (89020 ккал/час.)

В общем расходе тепла учтен расход тепла на технологические нужды 6000 Вт (5170 ккал/час).

Проект отопления и вентиляции разработан для районов с расчетной температурой наружного воздуха минус 20°С. Температуры внутреннего воздуха в помещениях приняты по ГОСТ 12.1.005-76.

Теплоснабжение – от внешних тепловых сетей через центральный тепловой пункт, расположенный в переходе к бытовому корпусу.

Теплоноситель для нужд отопления и вентиляции-вода с температурой Т=150-70°С. Температура воды для горячего водоснабжения 60°С.

Данный проект выполнен в соответствии со СНиП II-33-75*, СНиП II-93-74, СНиП II-92-76, СНиП II-106-79 и „Инструкцией по проектированию отопления и вентиляции предприятий по обслуживанию автомобилей" шифр 9125/2.

Отопление

Отопление корпуса в рабочее время запроектировано: в зоне ТО1, ТО2 и ТР воздушное, совмещенное с приточной вентиляцией, в складских помещениях-местными нагревательными приборами, в остальных помещениях-воздушное и местными нагревательными приборами. Дежурное отопление в зоне ТО-1, ТО-2 и ТР осуществляется приточной системой П4, работающей на рециркуляции, в остальных помещениях - местными нагревательными приборами.

Система отопления запроектирована однотрубная с верхней разводкой, проточно-регулируемая. В качестве нагревательных приборов приняты стальные панельные радиаторы марки РСВ-1.

Трубопроводы системы отопления, проложенные в подпольных каналах, и подающие трубопроводы систем теплоснабжения калориферов диаметром меньше 50 изолируются шнуром теплоизоляционным из минеральной ваты $\delta_{из}$=30мм, трубопроводы теплоснабжения диаметром 50-полуцилиндрами минераловатными на синтетическом связующем $\delta_{из}$=50мм. Покровный слой-стеклопластик рулонный РСТ. Трубопроводы перед изоляцией покрываются антикоррозионным покрытием краской БТ-177 в два слоя по грунтовке ГФ-020 в один слой. Неизолированные трубопроводы окрашиваются масляной краской за два раза. Нагревательные приборы окрашиваются масляной краской за один раз в помещениях категорий „А" и „В" у нагревательных приборов предусматриваются несгораемые экраны.

Потери напора составляют: в системе отопления -39530 Па (3953 кгс/м²), в системе теплоснабжения установок П1... П7- 200000 Па (20000 кгс/м²), У1...У4- 91300 Па (9130 кгс/м²).

Вентиляция

Вентиляция в корпусе запроектирована приточно-вытяжная с механическим и естественным побуждением.

Основными вредностями, выделяющимися в помещениях, являются: окислы азота, окись углерода, марганец и его окислы, водород, пары серной кислоты, бензина, дизтоплива и теплоизбытки.

У оборудования, выделяющего вредности, устраиваются местные отсосы.

В зонах ТО-1, ТО-2 и ТР, на участке диагностики, в сварочно-жестяницком участке воздухообмены рассчитаны на растворение газовых вредностей до предельно-допустимых концентраций, в комплектной трансформаторной подстанции - на ассимиляцию теплоизбытков, в остальных помещениях воздухообмены приняты по местной вытяжке и по кратностям.

Воздуховоды приточных и общеобменных вытяжных систем выполняются асбестоцементными. Воздуховоды в пределах вентканер и систем местных отсосов-металлические с толщиной стали согласно СНиП II-33-75*.

Воздуховоды систем В25, В26, П5 в пределах аккумуляторного участка покрываются снаружи грунтом ЭП-00-60. Воздуховоды систем В3, В24, В25, транспортирующие воздух, содержащий пары кислот, покрываются изнутри: грунтовкой ХСТ(ХС-01) в два слоя, эмалью ХСЭ-26 в четыре слоя, лаком ХСЛ в два слоя. Транзитные воздуховоды систем ВЕ6, ВЕ10, В22 оштукатуриваются асбестоцементным раствором по металлической сетке $\delta_{из}$=30мм.

Для транзитных воздуховодов систем П2, П7 предусмотрено фосфатное покрытие δ=20мм.

Переходы между заслонками и калориферами в приточных системах П6, П7 изолируются матами минераловатными $\delta_{из}$=40мм. Покровный слой-стеклопластик рулонный РСТ.

Для перемещения взрывоопасных средств в системах В4, В21, В22 предусмотрены искрозащищенные вентиляторы, для перемещения агрессивных сред в системах В3, В24, В25 - антикоррозионные.

Защита атмосферного воздуха.

Расчет рассеивания в атмосфере вредных веществ, содержащихся в вентиляционных выбросах, произведен на ЭВМ ЕС-1020 по программе УПРЗА-IЕС.

Расчетом установлено, что максимальная концентрация окиси углерода от всех источников в точке с координатами X=-750, Y=250 составляет 0,0043 мг/м³ окислов азота - 0,0010 мг/м³, что ниже ПДК. За центр координат принят угол здания в осях А/1. Ось X совпадает с осью 1, ось Y - с осью А.

ГИП	Никитин		503-1-43.86 ОВ
Нач. отд.	Мазикович		Автотранспортное предприятие на 150 грузовых автомобилей для южных районов
Гл. спец.	Голубев		Производственный корпус
Рук. гр.	Чистякова		Стадия РП, Лист 2, Листов
Ст. инж.	Орехова		Общие данные (продолжение)
Н. контр.	Комиссарова		ГИПРОАВТОТРАНС Новосибирский филиал

Привязан

Инв. №

Копир. Формат А2

Альбом II

Типовой проект 503-

ХАРАКТЕРИСТИКА ОТОПИТЕЛЬНО-ВЕНТИЛЯЦИОННЫХ СИСТЕМ

Обозначение системы	Кол. систем	Наименование обслуживаемого помещения (технологического оборудован.)	Тип установки	Вентилятор: Тип, исполн. взрывозащите	№	Схема исполнен	Положение	L, м³/ч	P, Па (кгс/м²)	n, об/мин	Электродвигатель: Тип, исполнение по взрывозащите	N, кВт	n, об/мин	Воздухонагреватель: Тип	№	Кол.	Т-ра нагрева, °С от	до	Расход тепла, в т (ккал/час)	ΔP, Па (кгс/м²)	Фильтр: Тип	№	Кол.	ΔP, кгс/м²	Примечание
П1	1	Сварочно-жестяницкий, агрегатный, слесарно-механический участки	Л8-2	В-Ц4-70	8	1	Л0°	13000*	550 (55)	720	4А132S8	4	720	КСк3	10-02	2	-20	19,1	154400 (133100)	35 (3,5)					
П2	1	Участок углубленной диагностики, комплектная трансформаторная подстанция, шиномонтажный участок	А6,3103-1	В-Ц4-70	6,3	1	Л0°	7964*	500 (50)	950	4А100L6	2,2	950	КСк3	10-02	2	-20	24,3	107150 (92370)	35 (3,5)					
П3	1	Зона ТО-1, ТО-2 и ТР склад масел, кислотная	А10-3	В-Ц4-70	10	1	Пр0°	23177*	600 (60)	730	4А160S8	7,5	730	КСк3	10-02	3	-20	25	316760 (273070)	83 (8,3)					
П4	1	Зона ТО-1, ТО-2 и ТР	А10-2	В-Ц4-70	10	1	Пр0°	22363*	550 (55)	720	4А132М8	5,5	720	КСк4	10-02	5	-20	45	441470 (380580)	172 (17,2)					
П5	1	Компрессорная, участок ремонта приборов питания, участок ремонта электрооборудования, аккумуляторный участок	Л8-2	В-Ц4-70	8	6	Л0°	14432*	500 (50)	720	4А132S8	4	720	КСк3	10-02	2	-20	16,3	159110 (137160)	70 (7)					
П6	1	Машинная секция, регулировочный участок, тамбур-шлюз.	А4100-2	В-Ц4-70	4	1	Пр0°	2222*	460 (46)	1890	4А71В4	0,75	1390	КСк3	6-02	1	-20	16,8	24830 (21410)	45 (4,5)					1 рабочий 1-резервный

* Расходы воздуха даны с коэффициентом 1.1

ГИП	Никитин		503-1-43.86 ОВ
Нач.отд.	Айзикович		Автотранспортное предприятие на 150 грузовых автомобилей для южных районов
Гл.спец.	Голубев		
Рук.гр.	Чистякова		Производственный корпус
Ст.инж.	Орехова		Стадия: РП; Лист: 3; Листов:
Н.контр.	Комиссарова		Общие данные (продолжение)
			ГИПРОАВТОТРАНС Новосибирский филиал

Привязан

Инв. №

Инв. № подл. | Подпись и дата | Взам. инв. №

Альбом III

Типовой проект 503

ХАРАКТЕРИСТИКА ОТОПИТЕЛЬНО-ВЕНТИЛЯЦИОННЫХ СИСТЕМ

Обозначение системы	Кол. систем	Наименование обслуживаемого помещения (технологического оборудования)	Тип установки	Вентилятор: Тип, исполн. взрывозащите	Вентилятор: №	Вентилятор: Схема исполнен.	Вентилятор: Положение	Вентилятор: λ, м³/ч	Вентилятор: P, па (кгс/м²)	Вентилятор: n, об/мин	Электродвигатель: Тип, исполнение по взрывозащите	Электродвигатель: N, кВт	Электродвигатель: n, об/мин	Воздухонагреватель: Тип	Воздухонагреватель: №	Воздухонагреватель: Кол.	Воздухонагреватель: Т-ра нагрева, °С от	Воздухонагреватель: Т-ра нагрева, °С до	Воздухонагреватель: Расход тепла, вт, (ккал/час)	Воздухонагреватель: ΔP, па (кгс/м²)	Фильтр: Тип	Фильтр: №	Фильтр: Кол.	Фильтр: ΔP, кгс/м²	Примечание
П7	1	Зарядная тамбур-шлюз	А4095-2	В-Ц4-70	4	1	10°	2860*	400 (40)	1390	4А71А4	0,55	1390	КСк3	6-02	1	-20	17,4	32490 (28000)	57 (5,7)					1-рабочий 1-резервный
У1,У3	2	Зона ТО-1	А6,3100-2а	В-Ц4-70	6,3	1	Л180°	14000	750 (75)	1450	4А132S4	7,5	1450	КВБ	8П	2	16	38	102900 (88700)	146 (14,6)					
У2,У4	2	Зона ТО-1	А6,3100-2а	В-Ц4-70	6,3	1	Пр180°	14000	750 (75)	1450	4А132S4	7,5	1450	КВБ	8П	2	16	38	102900 (88700)	146 (14,6)					
В1	1	Склад запасных частей и материалов	крышный осевой		5	8	-	5360	50 (5)	1390	4А71А4У2	0,55	1390												
В2	1	Комплектная трансформаторная подстанция	А4095-2	В-Ц4-70	4	1	10°	2200*	420 (42)	1390	4А71А4	0,55	1390												
В3	1	Сварочно-жестяницкий участок		В-Ц4-76	5к	1	10°	4180*	300 (30)	950	4А100L6	2,2	950												пластмассовый
В4	1	Сварочно-жестяницкий участок		В-Ц4-70 / Ц1-01	4	1	10°	1997*	470 (47)	1370	В71В4 / В2Т3	0,75	1370												
В5	1	Сварочно-жестяницкий участок	крышный осевой		5	8	-	6045	25 (2,5)	1390	4А71А4У2	0,55	1390												
В6	1	Сварочно-жестяницкий участок	ЗИЛ900м					700			4А:80А2	1,5	2860												
В7	1	Участок диагностики	А3,15105-1	В-Ц4-70	8,15	1	Пр0°	715*	850 (3,5)	1365	4А:63В4	0,37	1365												
В8	1	Участок диагностики	крышный осевой		5	8	-	4150	65 (6,5)	1390	4А71А4У2	0,55	1390												
В9	1	Шиномонтажный участок и склад шин	В.К.Р.		5	8	-	4480	280 (28)	915	4А80А6У2	0,75	915												на лето угол выпада лопаток 45°
В10	1	Шиномонтажный участок	ЗИЛ900м					700			4АХ80А2	1,5	2860												

* - расходы воздуха даны с коэффициентом 1,1.

ГИП	Никитин		503-1-43.86 -ОВ
Нач. отд.	Лизикович		Автотранспортное предприятие на 150 грузовых автомобилей для южных районов
Гл. спец.	Голубев		
Рук. гр.	Чистякова		Производственный корпус
Ст. инж.	Орехова		Стадия: РП; Лист: 4; Листов:
Н. контр.	Коннесарова		Общие данные (продолжение)

ГИПРОАВТОТРАНС

Привязан

Альбом №1

Типовой проект 503-

ХАРАКТЕРИСТИКА ОТОПИТЕЛЬНО-ВЕНТИЛЯЦИОННЫХ СИСТЕМ

Обозначение системы	Кол. единиц	Наименование обслуживаемого помещения (технологического оборудования)	Тип установки	Вентилятор: Тип, исполнение, взрывозащита	Вентилятор: №	Вентилятор: Расположение	Вентилятор: L, м³/ч	Вентилятор: Pв Па (кгс/м²)	Вентилятор: n, об/мин	Электродвигатель: Тип, исполнение по взрывозащите	Электродвигатель: N, кВт	Электродвигатель: n, об/мин	Воздухонагреватель: Тип	Воздухонагреватель: №	Воздухонагреватель: Кол.	Воздухонагреватель: Расход нагреваемого воздуха, кг/ч: от	Воздухонагреватель: до	Воздухонагреватель: Расход тепла, ккал/ч	Воздухонагреватель: ΔP, кгс/м²	Фильтр: Тип	Фильтр: №	Фильтр: Кол.	Фильтр: ΔP, кгс/м²	Примечание
В11	1	Агрегатный, слесарно-механический участки и отдел главного механика	крышный осевой		4	8	–	2800	85 (25)	1365	4А 63 В4У2	0,37	1365											На лето
В12	1	Зона ТО-2 и ТР	№ 131.85-1	8-41-70	3,15	1	Пр0°	1490*	320 (31)	1365	4А 63 В4	0,37	1365											
В13	1	Зона ТО-1, ТО-2 и ТР	№ 45099-1	8-41-70	3,15	1	Пр0°	715*	150 (26)	1380	4А 63 У4	0,25	1380											
В14, В15	2	Зона ТО-1, ТО-2 и ТР	крышный осевой		6,3	8	–	8725	80 (8)	1420	4А80А4У2	1,1	1420											
В16, В17	2	Зона ТО-1, ТО-2 и ТР	крышный осевой		6,3	8	–	10165	50 (5)	1420	4А80А4У2	1,1	1420											
В18	1	Склад масел	№ 45098-1	8-41-70	3,15	1	10°	1211*	250 (26)	1380	4А 63 А4	0,25	1380											
В19	1	Склад масел	№ 45098-1	8-41-70	3,15	1	Пр0°	1674*	240 (24)	1380	4А 63 А4	0,25	1380											На лето
В20	1	Компрессорная	№ 45100-1	8-41-70	3,15	1	Пр0°	1578*	250 (25)	1380	4А 63 А4	0,25	1380											
В21	1	Участок ремонта приборов питания		К-41-78 ОТ-01	4	1	Пр0°	2788*	430 (43)	1370	4АА4У 8273	0,75	1370											
В22	1	Регулировочный участок		К-41-78 ОТ-01	3,15	1	Пр0°	1304*	270 (27)	1370	4АА4У 8273	0,25	1370											
В23	1	Участок ремонта электрооборудования	№ 45100-1	8-41-70	3,15	1	Пр0°	880*	100 (10)	1380	4А 63 А4	0,25	1380											На лето
В24	1	Кислотная		8-41-76	5к	1	10°	2046*	980 (64)	950	4А 100 L6	2,2	950											пластмассовый
В25	1	Аккумуляторный участок		8-41-76	5к	1	10°	4438*	300 (30)	950	4А 100 L6	2,2	950											пластмассовый
В26	1	Аккумуляторный участок	В5105-1	8-41-70	5	1	Пр0°	4850*	300 (30)	915	4А 80 В6	0,75	915											

* – Расходы воздуха даны с коэффициентом 1,1

ГИП	Никитин		503-1-43.86 -ОВ
Нач. отд.	Авдюкова		
Гл. спец.	Гладкова		Автотранспортное предприятие на 150 грузовых автомобилей для районов
Рук. гр.	Чистякова		Производственный корпус
Ст. инж.	Прохова		Стадия: РП; Лист: 5; Листов:
Н. контр.	Колесова		Общие данные (продолжение)
			ГИПРОАВТОТРАНС Новгородский филиал

Привязан

Инв. №

Копир.

Формат А2

Альбом VII

Типовой проект 503-

ХАРАКТЕРИСТИКА ОТОПИТЕЛЬНО-ВЕНТИЛЯЦИОННЫХ СИСТЕМ

(оконча-ие)

Обозначение системы	Кол. систем	Наименование обслуживаемого помещения (технологического оборудования)	Тип установки	Вентилятор: Тип, исполн. взрывозащите	№	Схема исполнения	Положение	L, м³/ч	P, Па (кгс/м²)	n, об/мин	Электродвигатель: Тип, исполнение по взрывозащите	N, кВт	n, об/мин	Воздухонагреватель: Тип	№	Кол.	t-ра нагрев. воздуха °С от	до	Расход тепла, ккал/ч	Δp, кгс/м²	Фильтр: Тип	№	Кол.	Δp, кгс/м²	Примечание
В27	1	Зарядная	К4(Т)90-2Б	В-Ц4-70 3.15	1	1Л90		2200*	220 (122)	2850	4А80А2	1,5	2850												Электрор ЭИ-8
ВЕ1	1	Склад шин	Дефлектор	Д00.000-02				740																	
ВЕ2	1	Шиномонтажный участок	Дефлектор	Д00.000-01				440																	
ВЕ3	1	Склад запасных частей и материалов.	Дефлектор	Д00.000-02				680																	
ВЕ4	1	Склад масел	Дефлектор	Д00.000-01				380																	
ВЕ5	1	Мужская и женская уборные	Дефлектор	Д00.000				100																	
ВЕ6	1	Машинная секция	Дефлектор	Д00.000				85																	
ВЕ7	1	Участок ремонта электрооборудования	Дефлектор	Д00.000				135																	
ВЕ8	1	Венткамера между осями Ю-11 и Б1-В	Дефлектор	Д00.000				60																	
ВЕ9	1	Реагентная	Дефлектор	Д00.000				90																	
ВЕ10	1	Зарядная	Дефлектор	Д00.000				100																	
ВЕ11	1	Венткамера между осями 10...11/1/1...А/1	Дефлектор	Д00.000-01				120																	
ВЕ12	1	Комплектная трансформаторная подстанция	Дефлектор	Д00.000-03																					для дымоудаления

* – расходы воздуха даны с коэффициентом 1,1.

Типовой проект 503-1-43.86 ОВ

Автотранспортное предприятие на 150 грузовых автомобилей для горных районов

Производственный корпус. Стадия РП, Лист 6, Листов

Общие данные (продолжение)

ГИПРОАВТОТРАНС Новосибирский филиал

ГИП	Никулин	
Нач.отд.	Кузнецов	
Гл.спец.	Голубев	
Рук.гр.	Чистякова	
Ст.инж.	Орехова	
Н.контр.	Комиссарова	

Привязан

Инв. №

Копировал

Формат А2

Расчет воздухообменов по вредностям

Таблица 1

Наименование помещений	Источник выделения вредностей	Вредные вещества	Данные для определения количества вредных веществ: Количество выездов в час	Мощность двигателей, л.с.	Удельные газовыделения	Количество вредных веществ выделяющихся в помещении Z г/л.с. выезд: По формуле $Z = n \cdot g \cdot A$	Прорыв от шланговых отсосов	По технологическим данным	Всего	Концентрация в входящем воздухе, $C_{ух}$ м³/м³	Концентрация в приточном воздухе, $C_п$ м³/м³	Воздухообмен: Формула для расчета $L = \frac{Z \cdot 10^3}{C_{ух} - C_п}$	Объем воздуха м³/ч	Примечания
Зона Т01	КаМАЗ-5410	Окись углерода	1	210	0,4	84	—	—	84	20	6	$\frac{84 \cdot 10^3 \cdot 0,3}{20-6}$	1800	К=0,3-передвижение на конвейере
	ЗИЛ-130		1	150	1	150	—	—	150	20	6	$\frac{150 \cdot 10^3 \cdot 0,3}{20-6}$	3210	К=0,6-два выезда
	КаМАЗ-5410	Окислы азота	1	210	0,16	33,6	—	—	33,6	5	1,5	$\frac{33,6 \cdot 10^3 \cdot 0,3}{5-1,5}$	2880	Общий воздухообмен принят: зимой-из расчета воздушного отопления L=38050 м³/ч; летом-по притоку в канавы L=17720 м³/ч
	ЗИЛ-130		1	150	0,024	3,6	—	—	3,6	5	1,5	$\frac{3,6 \cdot 10^3 \cdot 0,3}{5-1,5}$	309	
Зона Т02 и ТР	КаМАЗ-5410	Окись углерода	1	210	0,4	84	—	—	84	20	6	$\frac{84 \cdot 10^3 \cdot 0,6}{20-6}$	3600	
	ЗИЛ-130		1	150	1	150	—	—	150	20	6	$\frac{150 \cdot 10^3 \cdot 0,6}{20-6}$	6430	
	КаМАЗ-5410	Окислы азота	1	210	0,16	33,6	—	—	33,6	5	1,5	$\frac{33,6 \cdot 10^3 \cdot 0,6}{5-1,5}$	5760	
	ЗИЛ-130		1	150	0,024	3,6	—	—	3,6	5	1,5	$\frac{3,6 \cdot 10^3 \cdot 0,6}{5-1,5}$	620	
Сварочно-жестяницкий участок	КаМАЗ-5410	Окись углерода	1	210	0,4	84	—	—	84	20	6	$\frac{84 \cdot 10^3 \cdot 0,5}{20-6}$	3000	К=0,5-один выезд
		Окислы азота	1	210	0,16	33,6	—	—	33,6	5	1,5	$\frac{33,6 \cdot 10^3 \cdot 0,5}{5-1,5}$	4800	
Склад запасных частей и материалов	ЗИЛ-130	Окись углерода	1	150	1	150	—	—	150	20	6	$\frac{150 \cdot 10^3 \cdot 0,5}{20-6}$	5360	К=0,5-один выезд Периодическое поступление вредностей
Участок диагностики	КаМАЗ-5410	Окись углерода	1	210	0,4	84	—	—	84	20	6	$\frac{84 \cdot 10^3 \cdot 0,5}{20-6}$	3000	К=0,5-один выезд воздухообмен принят по окислам азота
		Окислы азота	1	210	0,16	33,6	—	—	33,6	5	1,5	$\frac{33,6 \cdot 10^3 \cdot 0,5}{5-1,5}$	4800	

Расчет воздухообменов по вредностям

Таблица 2

Наименование помещений	Источник выделения вредностей	Вредные вещества	Формула для расчета количества вредных веществ, выделяющихся в помещении, Z г/ч	Концентрация в входящем воздухе $C_{ух}$ м³/м³	Концентрация в приточном воздухе $C_п$ м³/м³	Формула для расчета $L = \frac{Z \cdot 10^3}{C_{ух} - C_п}$	Объем воздуха м³/ч	Примечания
Сварочно-жестяницкий участок	Электросварка (электроды Э-42 0,8кг/ч)	Окислы марганца (аэрозоль конденсации марганца)	0,51 · 0,8	0,05	0,015	$\frac{0,408 \cdot 10^3}{0,05 - 0,015}$	11660	

ГИП	Никитин		503-1-43.86 -ОВ
Нач.отд.	Айзикович		Автотранспортное предприятие на 150 грузовых автомобилей для южных районов
Д.спец.	Голубев		Производственный корпус
Рук.гр.	Чистякова		Стадия: РП; Лист: 7; Листов:
Ст.инж.	Орехова		Общие данные (продолжение)
Н.контр.	Комиссарова		ГИПРОАВТОТРАНС Новосибирский филиал

Привязан

Инв. №

Альбом

Типовой проект 503-

МЕСТНЫЕ ОТСОСЫ ОТ ТЕХНОЛОГИЧЕСКОГО ОБОРУДОВАНИЯ

Технологическое оборудование			Характеристика выделяющихся вредностей	Объем вытяжки м³/ч		Характеристика местного отсоса		Обозначение системы	Примечание
Поз	Наименование	Кол.		На ед. оборуд.	Всего	Обозначение	Применяемые документы		
	Сварочно-жестяницкий участок								
1	Стенд для комплексных работ по ремонту радиаторов Р-209	1	пары соляной кислоты, нашатыря	1800	1800	панель равномерного всасывания 1П9		В3	поставляется в комплекте с оборудованием
3	Установка для рамывки и пропаривания топливных баков М-424	1	пары воды, бензина, дизтоплива	1815	1815	шкафное укрытие		В4	
9	Стол для электросварочных работ ОКС-7523	1	окислы марганца, аварочная аэрозоль	2000	2000	нижний отсос		В3	
10	Стол для газосварочных работ ОКС-7547	1	Окислы азота	2000	2000	нижний отсос		В3	
11	Станок точильно-шлифовальный ЗК-63Н	1	абразивная пыль	700	700	защитно-обеспыливающий кожух		В6	ЗИЛ-900м
	Шиномонтажный участок								
2	Станок точильно-шлифовальный ЗК-634	1	резиновая пыль	700	700	защитно-обеспыливающий кожух		В10	ЗИЛ-900 м
	Участок ремонта приборов питания								
6	Верстак специальный для ремонта карбюраторов Р-901	1	пары бензина, керосина	1240	1240	2 панели равномерного всасывания 1П6	4.904-37	В21	
9	Верстак для ремонта топливной аппаратуры Р-968	1	пары дизтоплива	1240	1240	2 панели равномерного всасывания 1П6	4.904-37	В21	
	Регулировочный участок								
2	Стенд для проверки форсунок 625	1	пары дизтоплива	1185	1185	панель равномерного всасывания 1П7,5	4.904-37	В22	
	Кислотная								
1	Ванна для приготовления электролита Э-404	2	Пары электролита, серной кислоты	930	1860	панель равномерного всасывания 1П6	4.904-37	В24	

Привязан

Инв. №

ГИП	Никитин	
Нач. отд.	Айзикович	
Гл. спец.	Голубев	
Рук. гр.	Чистякова	
Ст. инж.	Орехова	
Н. контр.	Комиссарова	

503-1-43.86 -08

Автотранспортное предприятие на 150 грузовых автомобилей для южных районов

Производственный корпус

Стадия	Лист	Листов
РП	8	

Общие данные (продолжение)

ГИПРОАВТОТРАНС Новосибирский филиал

Альбом III

Типовой проект 503

МЕСТНЫЕ ОТСОСЫ ОТ ТЕХНОЛОГИЧЕСКОГО ОБОРУДОВАНИЯ

Технологическое оборудование			Характеристика выделяющихся вредностей	Объем вытяжки, м³/ч		Характеристика местного отсоса		Обозначение вентсистемы	Примечание
Поз.	Наименование	Кол.		На ед. оборуд.	Всего	Обозначение	Применяемые документы		
	Аккумуляторный участок								
3	Ванна для слива электролита Э-404	1	Пары электролита	930	930	Панель равномерного всасывания 1ПУ	4.904-37	В25	
4	Стол для разборки аккумуляторных батарей Э-403	1	Пары серной кислоты	1700	1700	Панель равномерного всасывания 1ПУ		В25	Поставляется в комплекте с оборудованием
5	Ванна для промывки деталей аккумуляторных батарей М-301	1	Пары электролита, серной кислоты	1400	1400	Панель равномерного всасывания 1ПУ	4.904-37	В25	
8	Шкаф вытяжной для электротиглей Р-405	1	Пары свинца	4500	4500	Шкафное укрытие		В26	
	Зарядная								
1	Стеллаж для зарядки аккумуляторных батарей ОРГ-Автотех	1	Водород	2000	2000	Щелевой отсос		В27	
	Участок ТО-1								
	Пост обслуживания	1	Выхлопные газы	650	650	Шланговый отсос Модель 8123		В13	
	Участок ТО-2 и ТР								
	Пост обслуживания	5	Выхлопные газы	650	1300	Шланговый отсос Модель 8123		В12	Одновременно работают два поста
	Участок диагностики								
	Пост обслуживания	1	Выхлопные газы	650	650	Шланговый отсос Модель 8124		В7	

ГИП	Никитин		503-1-43.86 ОВ		
Нач.отд.	Шишкарев		Автотранспортное предприятие на 150 грузовых автомобилей для южных районов		
Гл.спец.	Голубев		Производственный корпус	Стадия	Лист	Листов
Рук.гр.	Чистяков			РП	9	
Ст.инж.	Орехова		Общие данные (окончание)	ГИПРОАВТОТРАНС		
Н.контр.	Комиссарова					

Привязан:

Инв.№

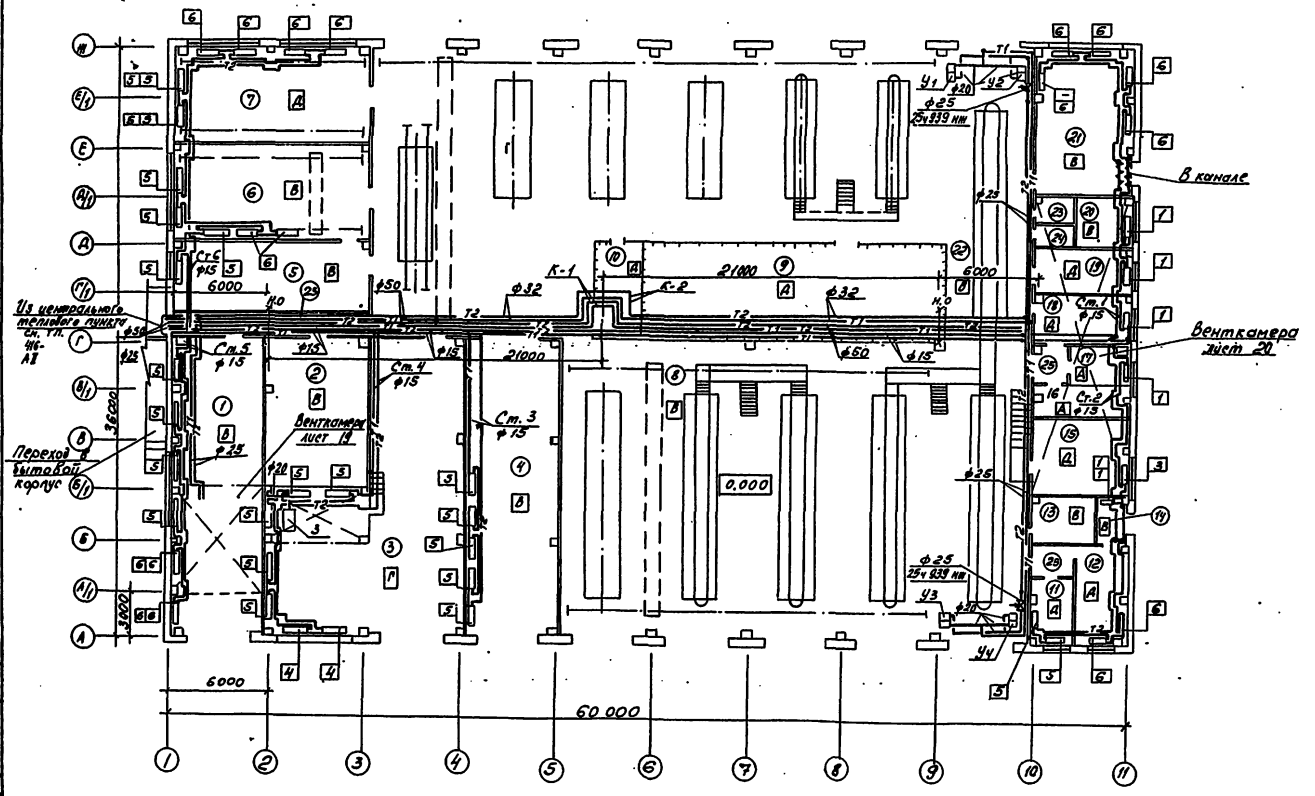

План на отм. 4.200 между осями 1...2 и А/1...Б/1

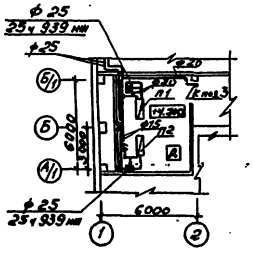

План на отм. 4.200 между осями 10...11 и 5/1...А/1

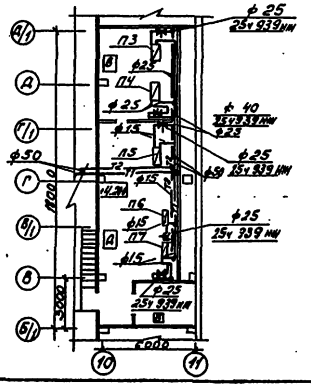

Экспликация помещений

№ по плану	Наименование
1.	Склад запасных частей и материалов
2.	Комплектная трансформаторная подстанция
3.	Сварочно-жестяницкий участок
4	Участок диагностики
5	Шиномонтажный участок
6	Склад шин
7	Агрегатный, слесарно-механический участки и отдел главного механика
8	Зона ТО-2 и ТР
9	Склад агрегатов и металла
10	Промкладовая и инструментально-раздаточная кладовая
11	Зарядная
12	Аккумуляторный участок
13.	Реагентная
14	Кислотная
15	Участок ремонта электрооборудования
16	Регулировочный участок
17.	Машинная секция
18	Участок ремонта приборов питания
19.	Компрессорная
20	Насосная
21.	Склад масел
22	Зона ТО-1
23	Мужская уборная
24	Женская уборная
25	Коридоры, тамбуры

Таблица нагревательных приборов и экранов

№ прибора	Тип прибора	Тип экрана
1	РСВ1-1-500-6-0,89	ЭА - 600
2	РСВ1-1-500-6-1,82	ЭА - 1200
3	РСВ1-2-500-6-1,55	-
4	РСВ1-2-500-6-2,62	ЭА - 1200
5	РСВ1-2-500-6-3,16	ЭА - 1400
6	РСВ1-2-500-6-3,7	ЭА - 1400

ГИП	Никитин		503-1-43.86 -ОВ
Нач.отд.	Айзикович		
Гл.спец.	Голубев		Автотранспортное предприятие на 150 грузовых автомобилей для южных районов
Рук.гр.	Чистякова		Производственный корпус
Ст.инж.	Орехова		Стадия: РП; Лист: 10; Листов:
			Отопление, теплоснабжение. План на отм. 0.000
			ГИПРОАГРОТРАНС Новосибирский филиал

Привязан

Инв. №

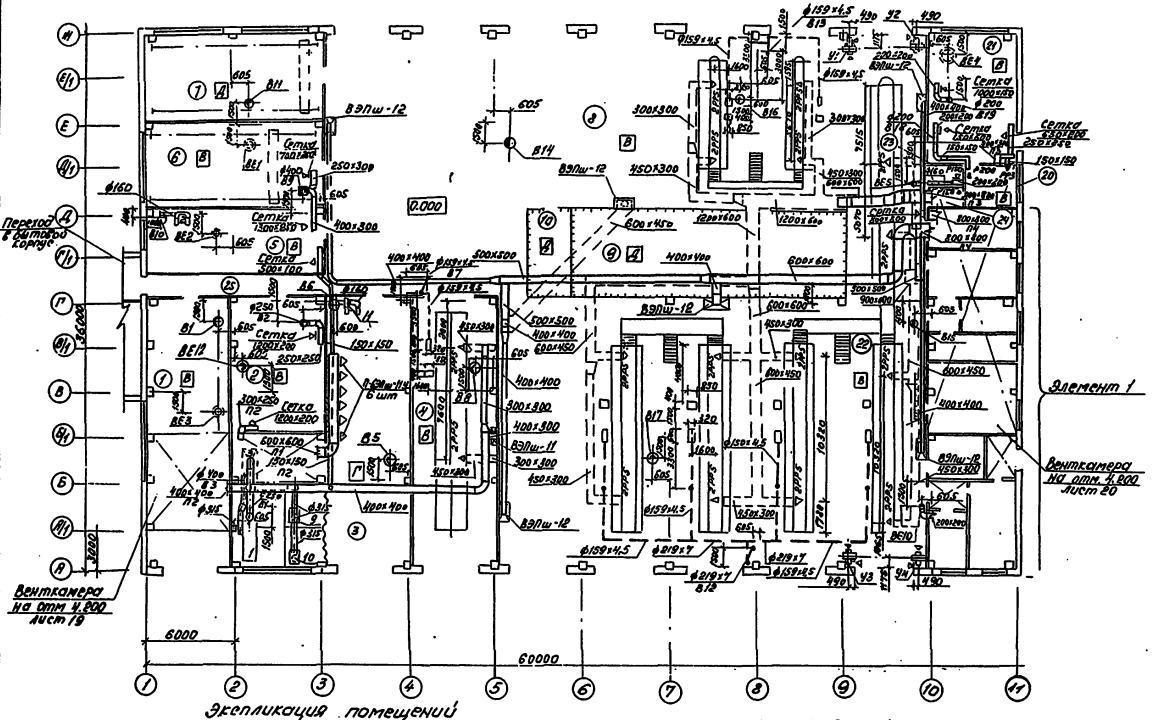

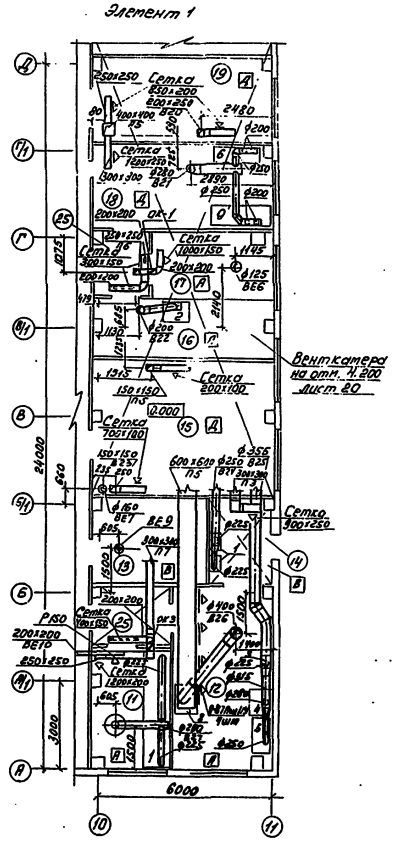

Экспликация помещений

Начало

№ по плану	Наименование
1	Склад запасных частей и материалов
2	Комплектная трансформаторная подстанция
3	Сварочно-жестяницкий участок
4	Участок диагностики
5	Шиномонтажный участок
6	Склад шин
7	Агрегатный, слесарно-механический участки и отделаглавного механика
8	Зона ТО-2 и ТР
9	Склад агрегатов и металла
10	Промкладовая и инструментально-раздаточная кладовая
11	Зарядная
12	Аккумуляторный участок

Окончание

№ по плану	Наименование
13	Реагентная
14	Кислотная
15	Участок ремонта электрооборудования
16	Регулировочный участок
17	Машинная секция
18	Участок ремонта приборов питания
19	Компрессорная
20	Насосная
21	Склад масел
22	Зона ТО-1
23	Мужская уборная
24	Женская уборная
25	Коридоры, тамбуры

Типовой проект 503

Альбом II

ГИП	Никитин		
Нач. отд.	Лазукович		
Гл. спец.	Голубев		
Рук. гр.	Чистякова		
Ст. инж.	Орехова		

503-1-43.86 ОВ

Автотранспортное предприятие на 150 грузовых автомобилей для южных районов

Производственный корпус

Стадия	Лист	Листов
РП	11	

Вентиляция
План на отм. 0.000

ГИПРОАВТОТРАНС

Привязан

Инв. №

Копир. Формат А2

Альбом II

Типовой проект

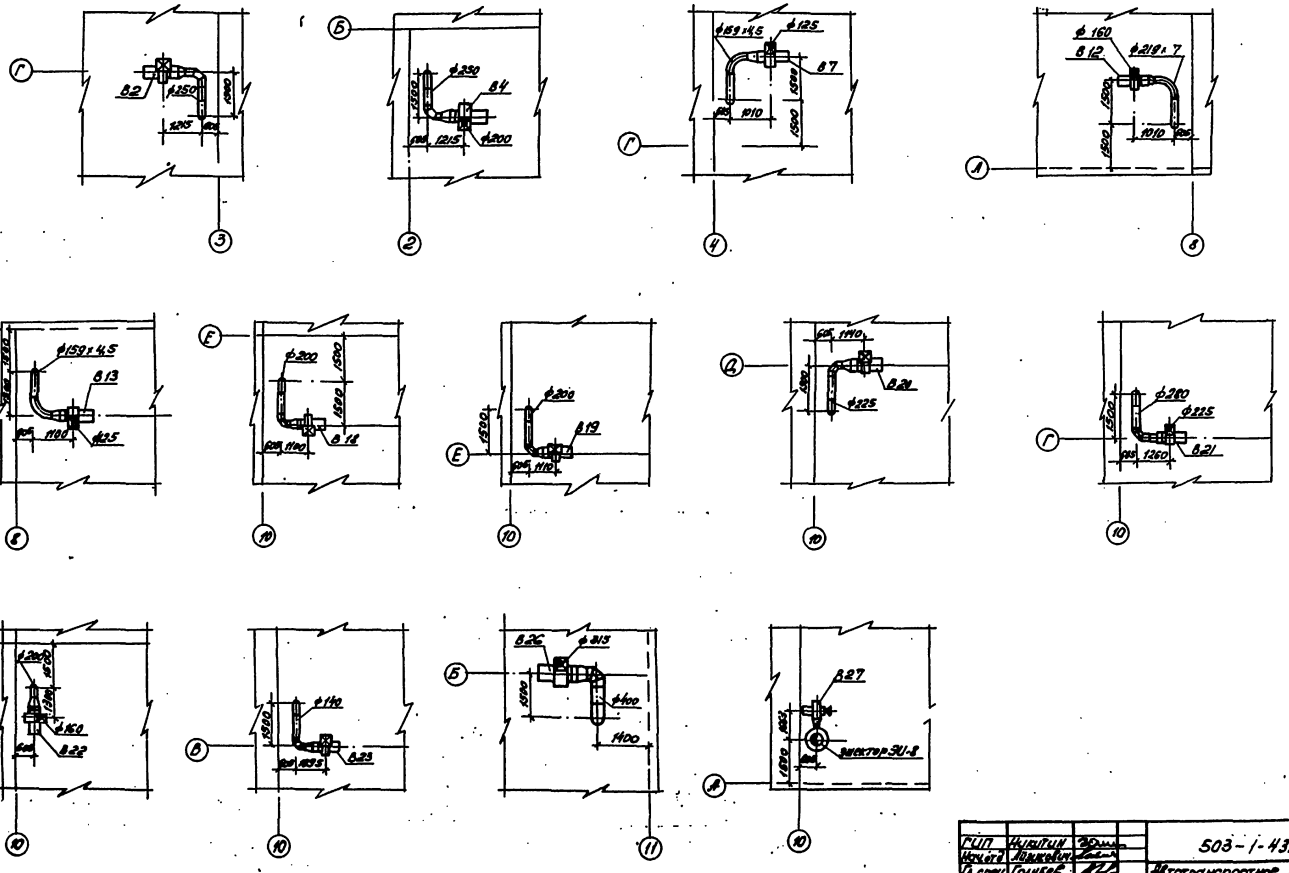

ГИП	Никитин		
Нач.отд.	Лишкович		
Гл.спец.	Голубев		
Рук.гр.	Чистякова		
Ст.инж.	Орехова		

503-1-43.86 -ОВ

Автотранспортное предприятие на 150 грузовых автомобилей для южных районов

- Производственный корпус

Стадия	Лист	Листов
РП	12	

Элементы планов кровли с расстановкой вентоборудования

ГИПРОАВТОТРАНС Новосибирский филиал

Привязан

Инв. №

Сатиновая

Формат А2

Инв. № подл.	Подпись и дата	Взам. инв. №	Нач. АСО	Сидорова	
			Нач. ЭТО	Архипов	

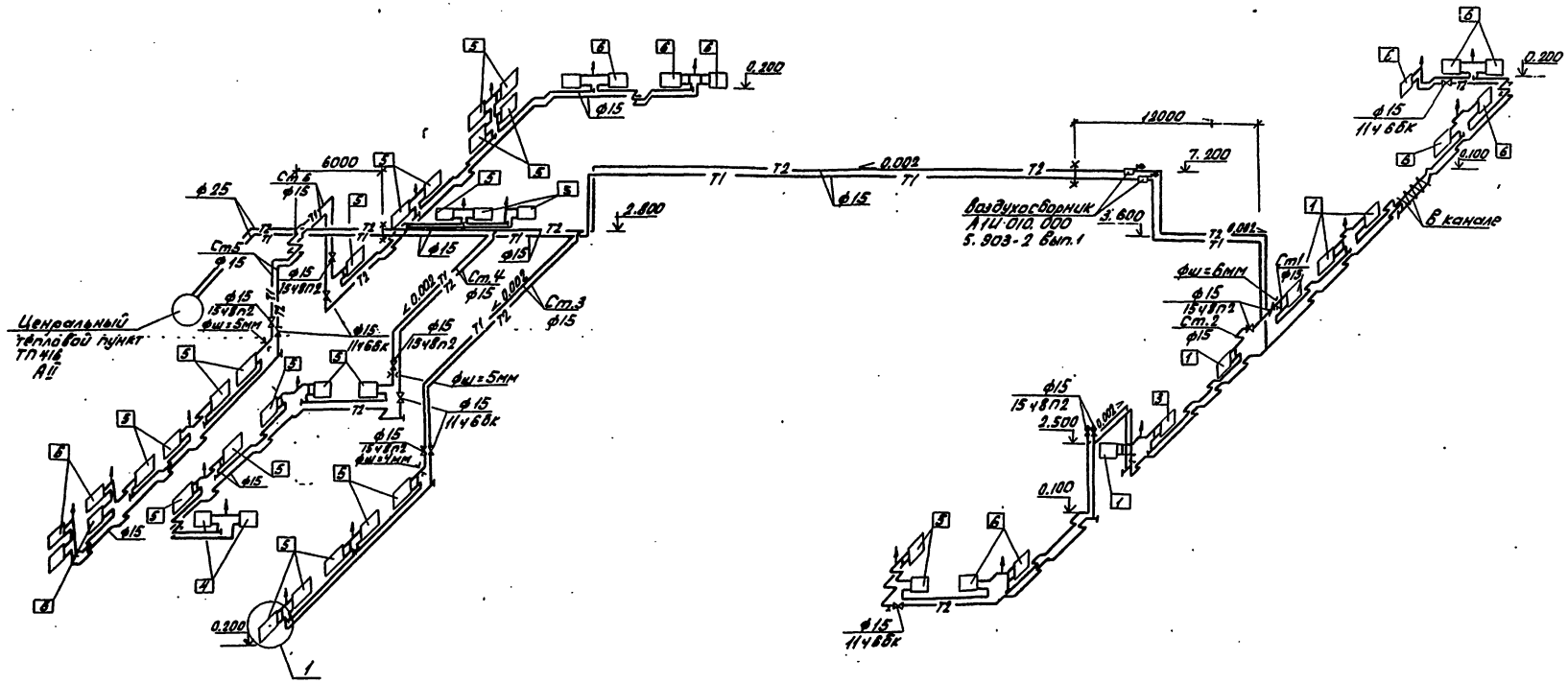

Таблица
нагревательных приборов

№ прибора	Тип прибора
1	РСВ1-1-500-6-0,89
2	РСВ1-1-500-6-1,82
3	РСВ1-2-500-6-1,55
4	РСВ1-2-500-6-2,62
5	РСВ1-2-500-6-3,16
6	РСВ1-2-500-6-3,7

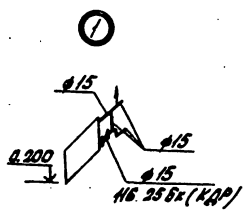

ГИП	Никулин		503-1-43.86 ОВ
Нач.отд.	Никулин		Автотранспортное предприятие на 150 грузовых автомобилей для южных районов
Гл.спец.	Галкина		Производственный корпус
Рук.гр.	Чистякова		Стадия: РП; Лист: 13; Листов:
Ст.инж.	Орлова		Схема системы отопления
Привязан:			ГИПРОАВТОТРАНС
Инв.№			

Альбом III

Типовой проект 503

Система теплоснабжения установок П1...П7.

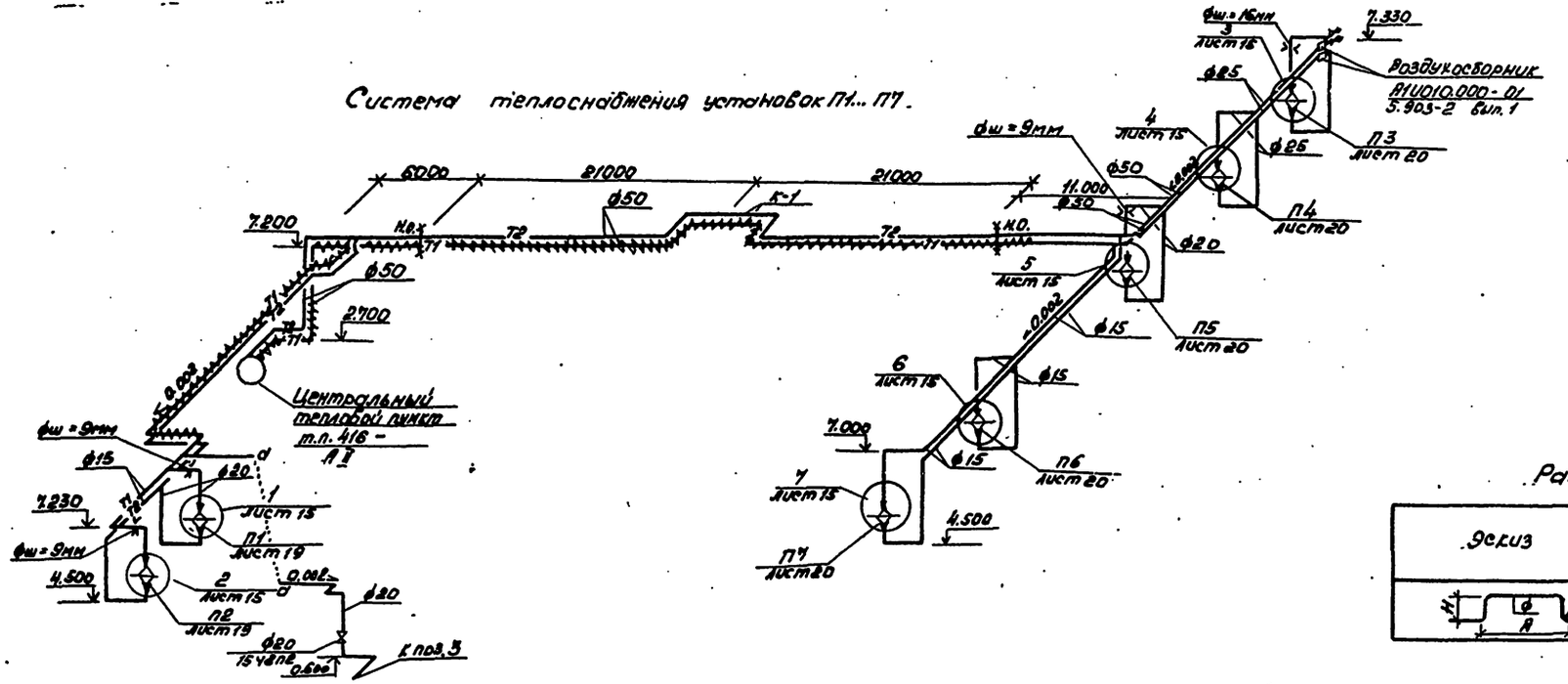

Размеры компенсаторов

Эскиз	Обозначение компенсатора	Ф	Н	А	R	Компенсир. способность	Кол.
	К1	50	1250	2700	200	83	2
	К2	32	1100	2400	128	83	2

Система теплоснабжения установок У1...У4

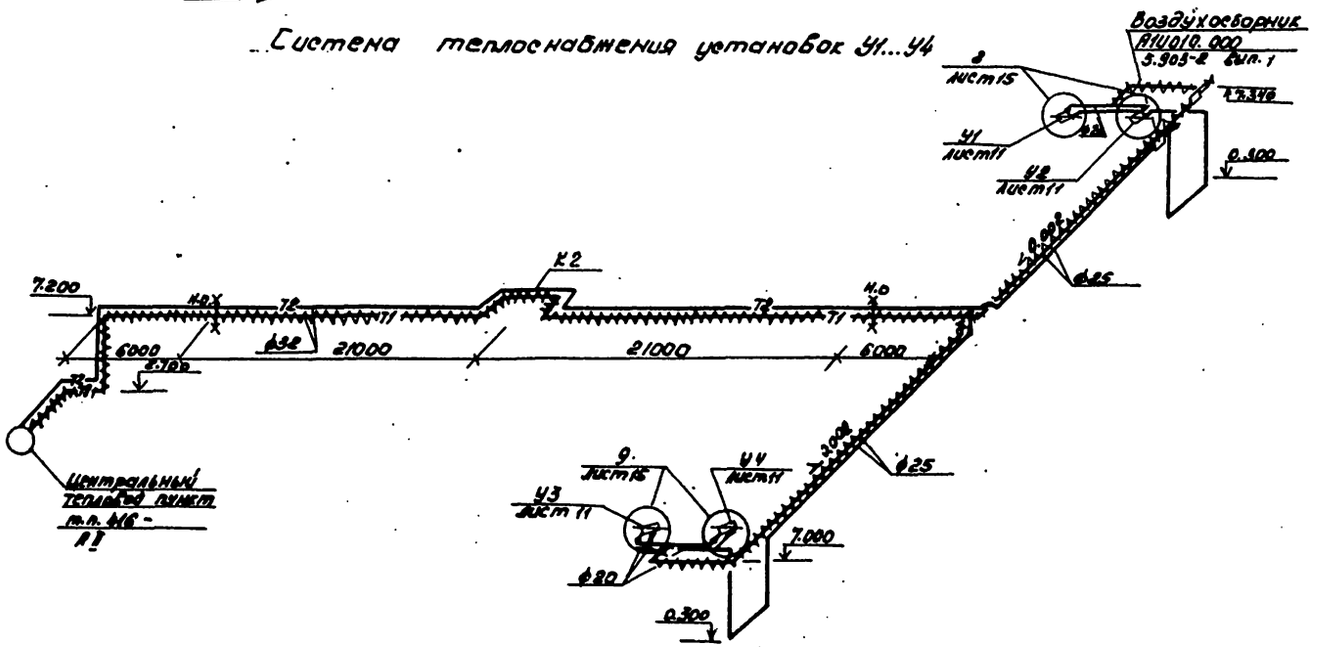

ГИП	Никитин		503-1-43.86 ОВ
Нач.отд.	Айдиковна		Автотранспортное предприятие на 150 грузовых автомобилей для южных районов
Гл.спец.	Голубев		
Рук.гр.	Чистякова		Производственный корпус
Ст.инж.	Орехова		Стадия: РП; Лист: 14; Листов:
Привязан			Схемы систем теплоснабжения установок П1...П7 и У1...У4
Инв. №			ГИПРОАВТОТРАНС Новосибирский филиал

Копир. [illegible]

Формат А2

Альбом №

Типовой проект 503

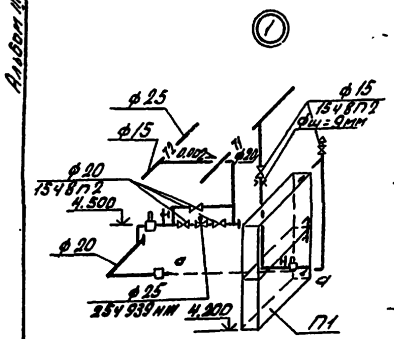

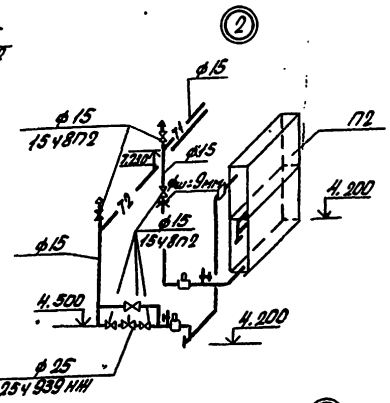

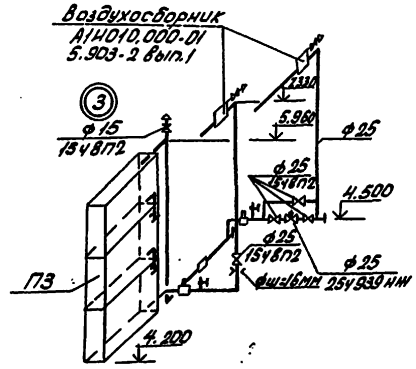

Закладные конструкции

Наименование	ф труб	N чертежа закладной конструкции	Условные обозначения
Штуцер для манометры 1/2"-50	15, 20 25	ЗКЧ-48-70	
Расширитель для термометра	15 20 25	62-ЗКЧ-2-75 63-ЗКЧ-7-75 64-ЗКЧ-2-75	
Расширитель для датчика	15,20 25	А12А018.010.00	

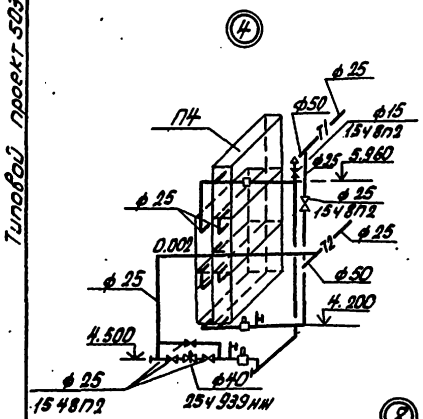

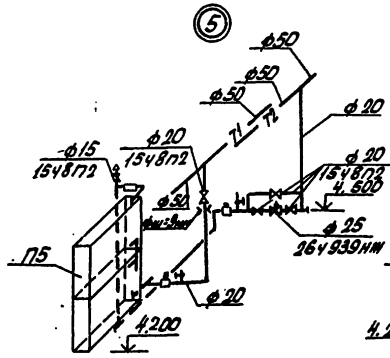

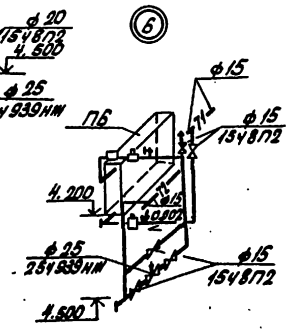

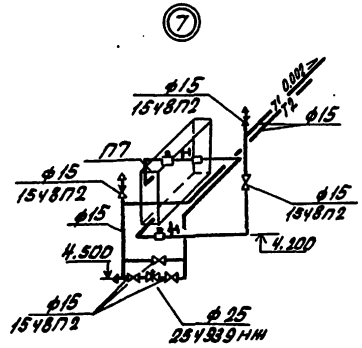

Размеры обвязки регулирующего клапана

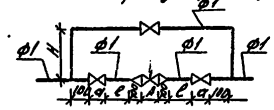

Диаметр трубы ф1	Диаметр клапана	a	c	A	H
15	25	90	250	160	600
20	25	100	250	160	600
25	25	120	250	160	600
25	40	12	400	200	700

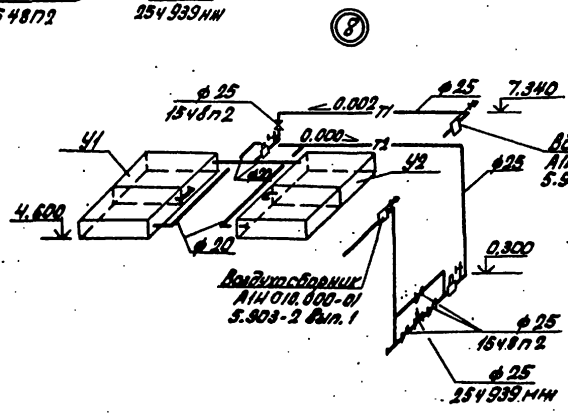

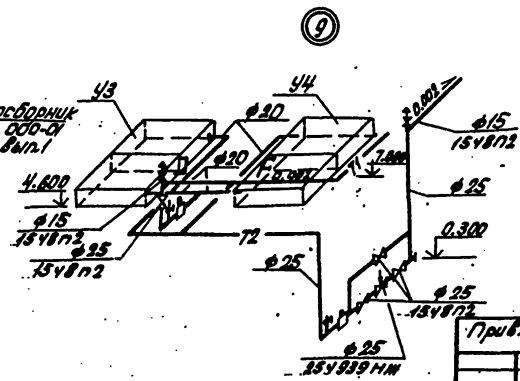

Привязан:

Инв.№

ГИП	Никитин		
Нач.отд.	Винокур		
Гл.спец.	Грудев		
Рук.гр.	Читаков		
Ст.инж.	Орехова		

503-1-43.86 ОВ

Автотранспортное предприятие на 150 грузовых автомашин для южных районов

Производственный корпус

Стадия	Лист	Листов
РП	15	

Узлы 1... 9

ГИПРОАВТОТРАНС

Альбом I

Типовой проект 503

Инв. № подл. | Подпись и дата | Взам. инв. №

П1

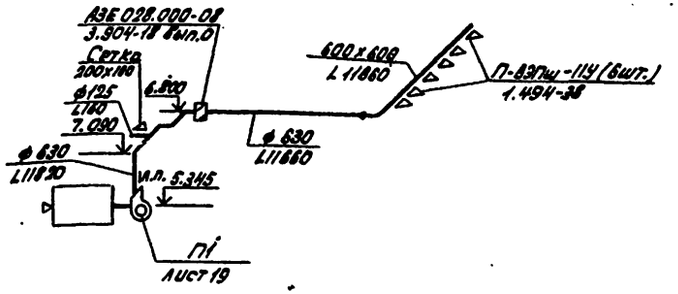

П2

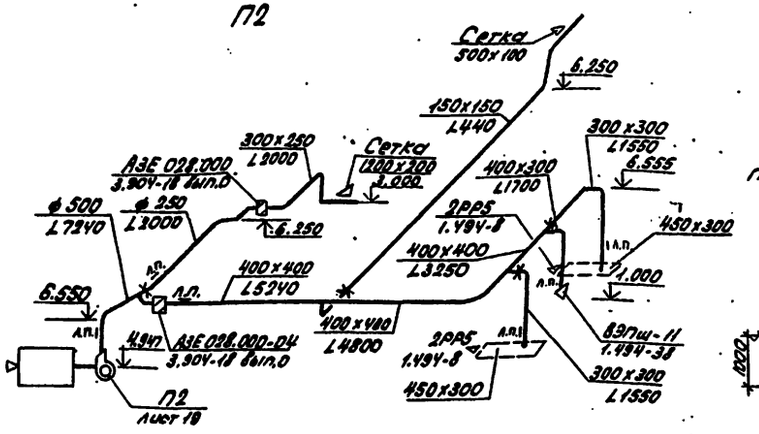

Эскиз подставки
под воздухораспределитель 83Пш

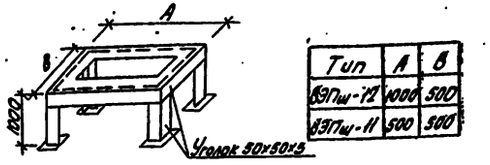

Тип	А	Б
83Пш-12	1000	500
83Пш-11	500	500

П3

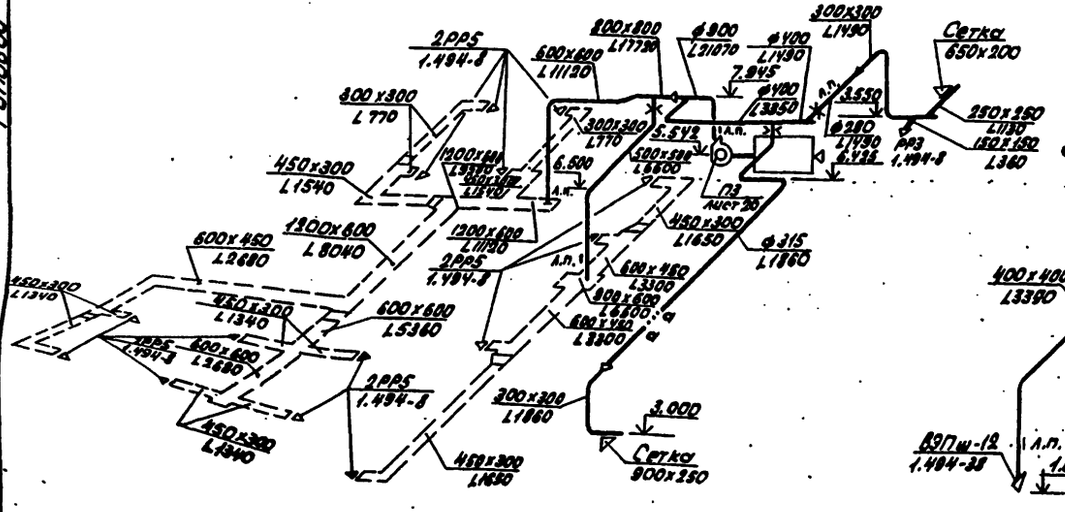

П4

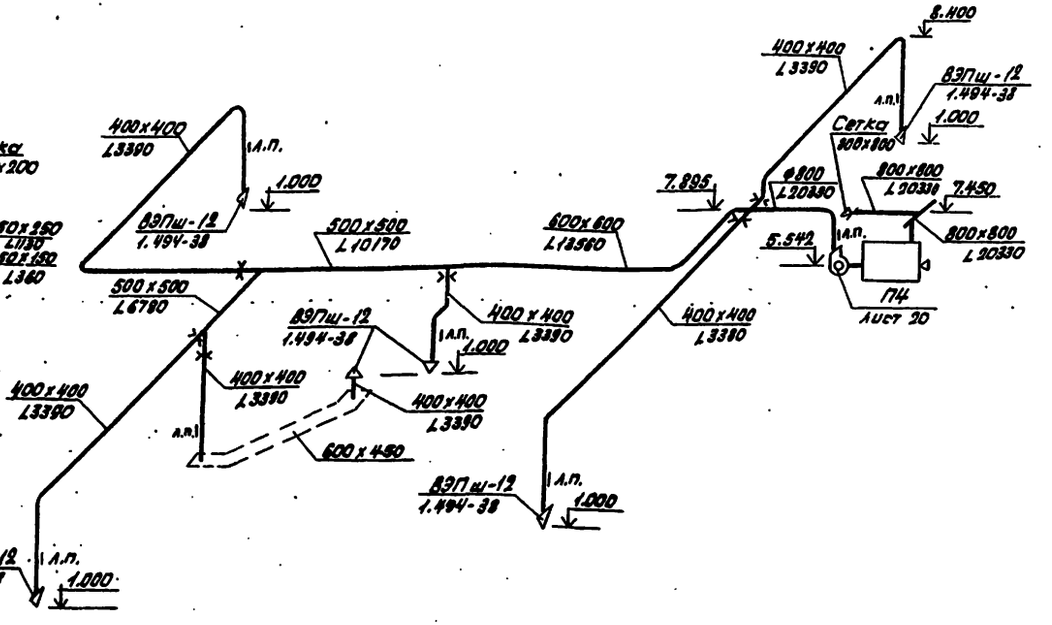

Диаметры шайб на воздуховодах определяются при монтажной регулировке вентсистем.

ГИП	Никитин		503-1-43.86 ОВ		
Нач. отд.	Айзикович		Автотранспортное предприятие на 150 грузовых автомобилей для южных районов		
Гл. спец.	Гладкий		Производственный корпус	Стадия	Лист	Листов
Рук. гр.	Чистякова			РП	16	
Ст. инж.	Орлова		Схемы систем П1...П4	ГИПРОАВТОТРАНС Новосибирский филиал		

Привязан:

Инв. №

Альбом III

Типовой проект 503-

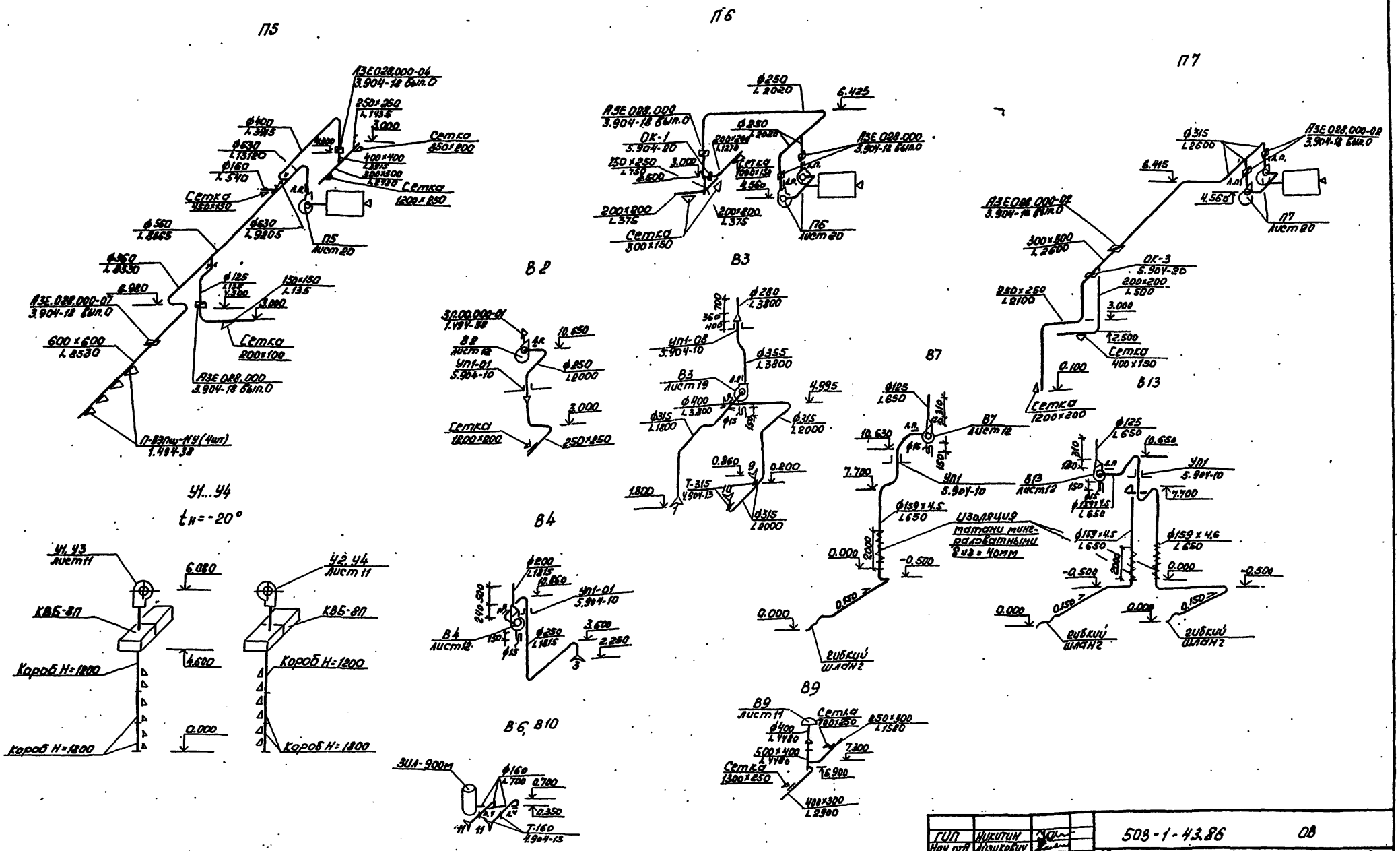

Диаметры шайб на воздуховодах определяются при монтажной регулировке вентсистем.

ГИП	Никитин		
Нач. отд.	Лизикович		
Гл. спец.	Голубев		
Рук. гр.	Чистякова		
Ст. инж.	Орехова		

Привязан

Инв. №

503-1-43.86 ОВ

Автотранспортное предприятие на 150 грузовых автомобилей для южных районов

Производственный корпус

Стадия	Лист	Листов
РП	17	

Схемы система П5...П7, В2...В4, В6, В7, В9, В10, В13, У1-У4

ГИПРОАВТОТРАНС Новосибирский филиал

Копир. [illegible]

Формат А2

Альбом III

Типовой проект 503

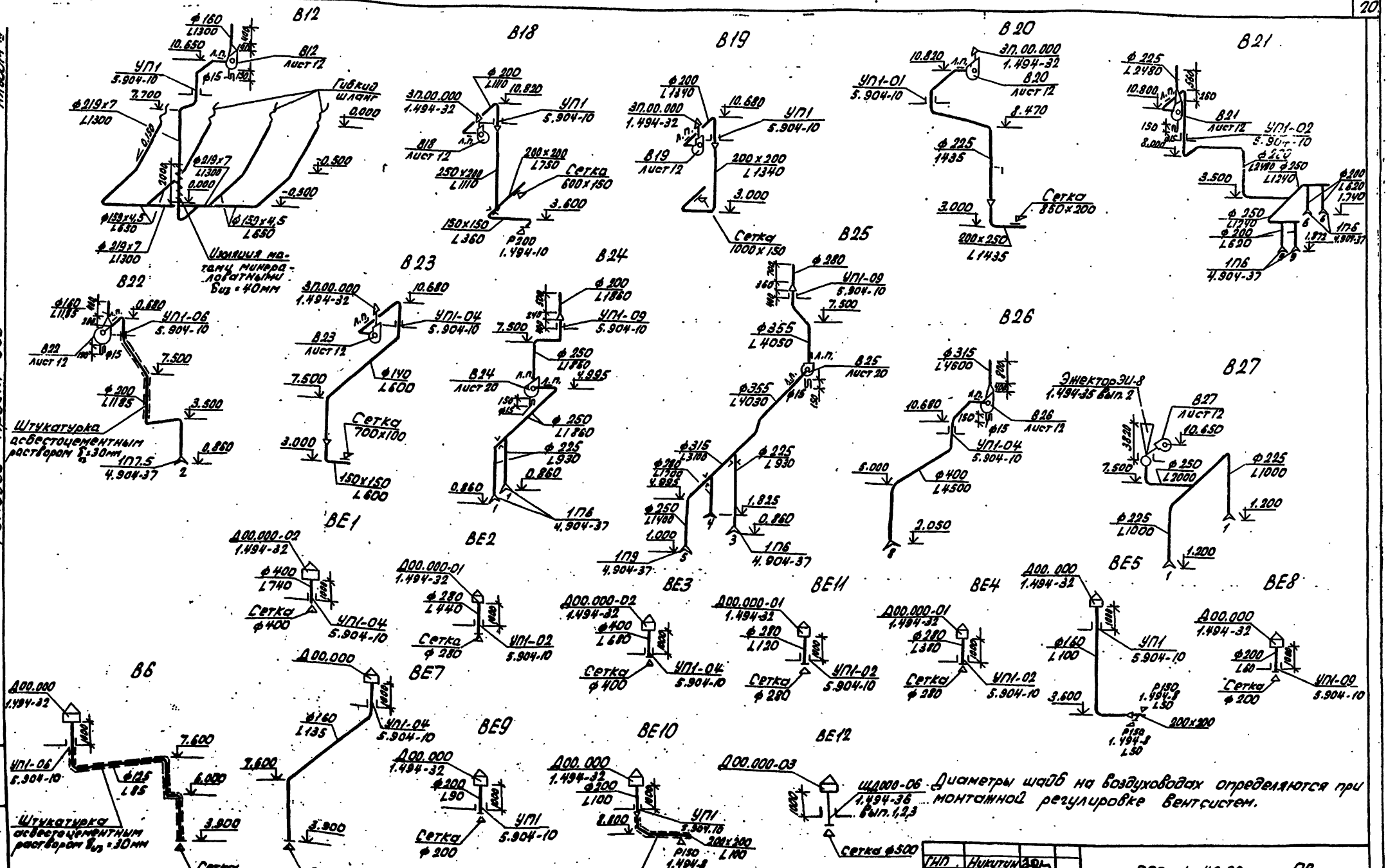

ГИП	Никитин		503-1.-43.86 ОВ
Нач.отд.	Айзикович		Автотранспортное предприятие на 150 грузовых автомобилей для южных районов
Гл.спец.	Голубев		Производственный корпус
Рук.гр.	Чистякова		Стадия: РП; Лист: 18; Листов:
Ст.инж.	Орехова		Схемы систем В12, В18...В27, ВЕ1...ВЕ12
Привязан:			ГИПРОАВТОТРАНС Новосибирский филиал
Инв. №			

Альбом III

Типовой проект 503-

Разрез 1-1

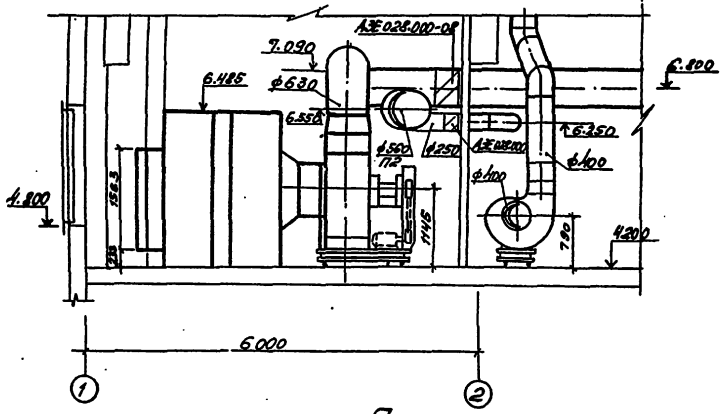

Разрез 2-2

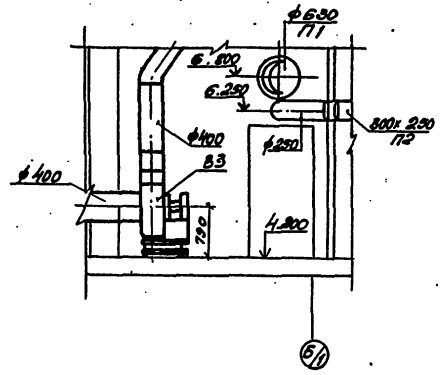

План

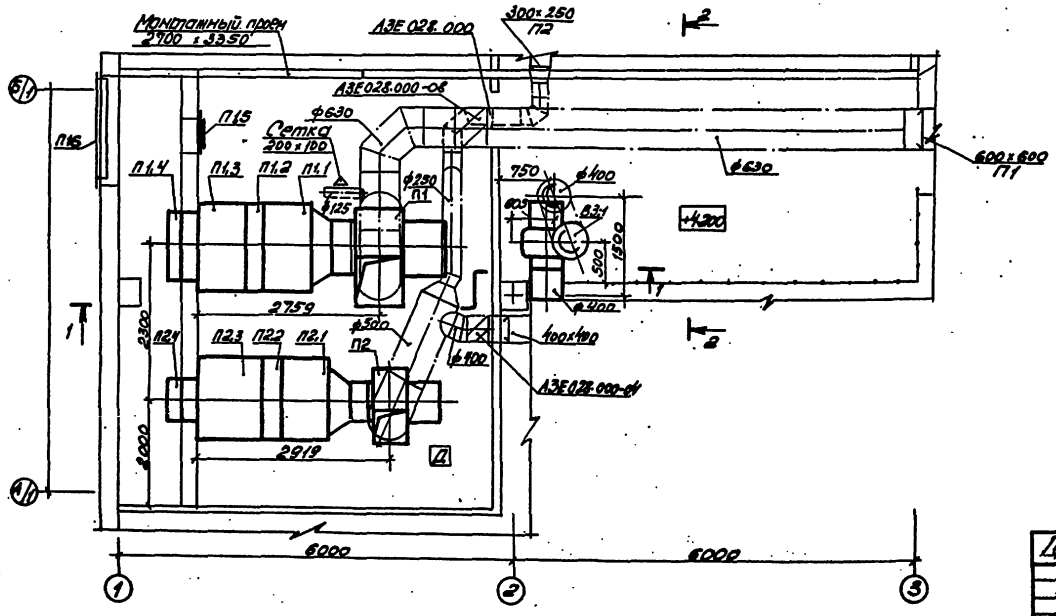

Спецификация отопительно-вентиляционных установок

Марка, поз	Обозначение	Наименование	Кол.	Масса ед., кг	Приме-чание
		П1(2ПК 20 левое			
		исполнение)			
П1.1	Серия	Секция соединитель-			
	5.904-12 вып.1-2	ная А1А 181.000 с вент-			
		агрегатом А8-2С			
		гибкими вставками	1	669	
П1.2	Серия	Секция калориферная			
	5.904-12 вып. 1-16	А1А 119.000-02 с 2-мя			
		калориферами КСк 310-02	1	350,8	
П1.3	Серия	Секция приемная			
	5.904-12 вып. 1-29	А1А 226.000-01	1	150	
П1.4	Серия	Установка утеплен-			
	5.904-12 вып. 1-35	ной заслонки			
		А14 М036.000-03	1	114,3	
П1.5	Серия 5.904-4	Дверь герметическая			
		утепленная ДУс 1.25 К45	1	33,6	
П1.6	Серия 1.494-27	Неподвижные возду-			
	вып. 6	хоприемные решетки			
		СТД, размер 150х580	16	1,2	
		П2(2ПК 10 правое			
		исполнение)			
П2.1	Серия	Секция соединитель-			
	5.904-12 вып. 1-1	ная А1А 180.000-02 с			
		вентагрегатом			
		А6.3105-1 с гибкими			
		вставками	1	314	
П2.2	Серия	Секция калориферная			
	5.904-12 вып. 1-15	А1А 188.000-02 с 2-мя			
		калориферами КСк 3-100 2	1	282	
П2.3	Серия	Секция приемная			
	5.904-12 вып. 1-28	А1А 223.000-01	1	132,9	
П2.4	Серия	Установка утеплен-			
	5.904-12 вып. 1-35	ной заслонки			
		А14 М036.000-01	1	69,6	

Привязан

ГИП	Никитин		503-1-43.86 - 08
Нач.отд.	Лазикевич		
Гл.спец.	Гольберг		Автотранспортное предприятие на 150 грузовых автомобилей для южных районов
Рук.гр.	Чистяков		
Гл.инж.	Орехов		Производственный корпус
			Установка систем П1... П2, В3

Стадия	Лист	Листов
РП	19	

ГИПРОАВТОТРАНС
Новосибирский филиал

Инв.№ подл. | Подпись и дата | Взам.инв.№ | Инв.№ дубл. | Подпись и дата

Нач.ПСО Сафонов
Нач.ЭТО Дмитриев
ОВС-1

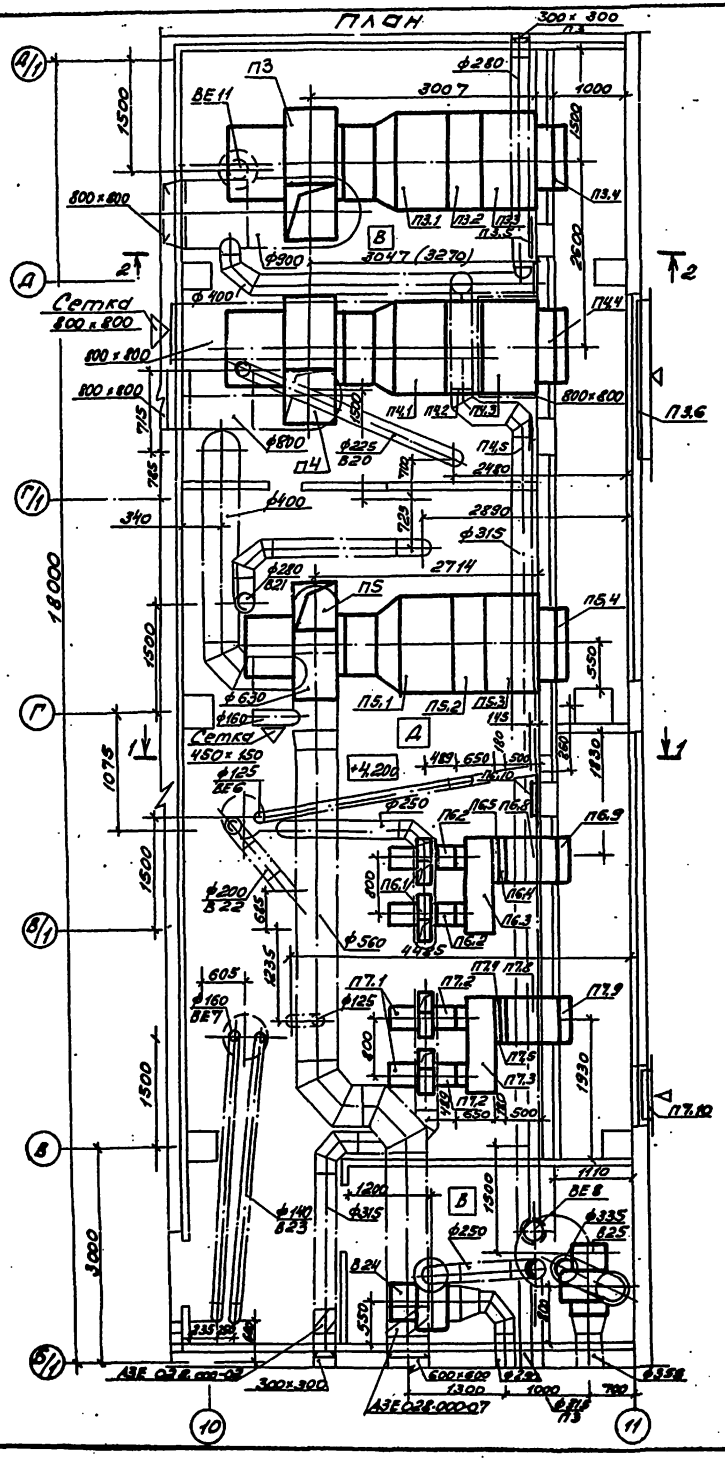

Разрез 1-1

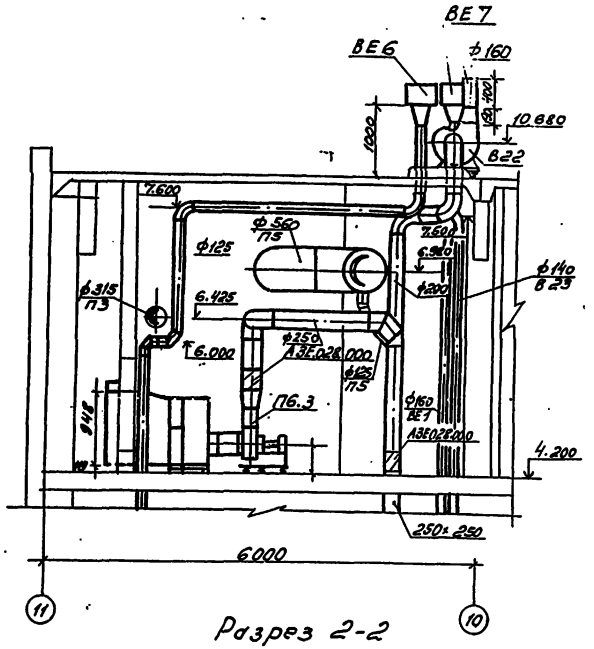

Разрез 2-2

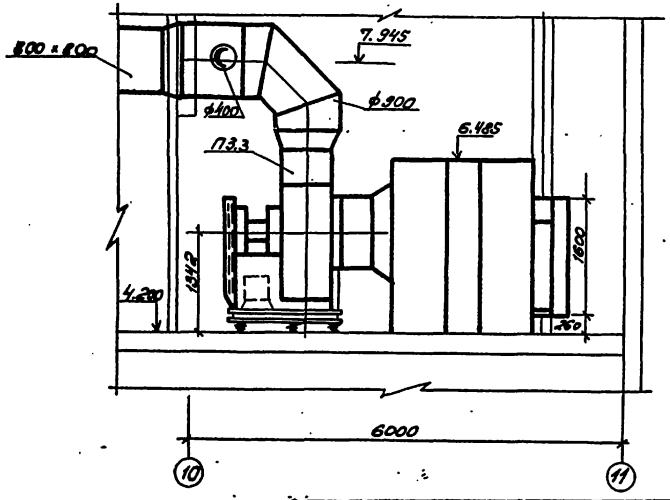

ГИП	Никитин		503-1-43.86	ОВ
Нач.отд.	Музикова		Автотранспортное предприятие на 150 грузовых автомобилей для холодных районов	
Гл.спец.	Голубев			
Рук.гр.	Чистякова			
Ст.инж.	Орехова		Производственный корпус	Стадия: РП; Лист: 20; Листов:
Привязан			Установка систем П3...П7, В24, В25.	Гипродортранс, Новосибирский филиал
Инв. №				

Типовой проект

Альбом

Инв. № подл. | Подпись и дата | Взам. инв. №

Альбом V

Типовой проект 503

Специфицирование и ведомости

Инв. №

Спецификация отопительно-вентиляционных установок. Начало

Марка поз.	Обозначение	Наименование	Кол.	Масса ед. кг	Примечание
		П3 (2ПК20 правое исполнение)			
П3.1	Серия 5.904-12 Вып. 1-2	Секция соединительная А1А181.000-02 с вентагрегатом А10-3 с гибкими вставками	1	924	
П3.2	Серия 5.904-12 Вып. 1-16	Секция калориферная А1А189.000-02 с 3-мя калориферами КСк3-10-02	1	425	
П3.3	Серия 5.904-12 Вып. 1-29	Секция приемная А1А226.000-01	1	150	
П3.4	Серия 5.904-12 Вып. 1-35	Установка утепленной заслонки АЧМ036.000-03	1	114,3	
П3.5	Серия 5.904-4	Дверь герметическая утепленная ДУсГ.25х0,5	1	33,6	
П6.6	Серия 1.494-27 Вып. 6	Неподвижные воздухоприемные решетки СТД размер 150х580	48	1,2	
		П4 (2ПК20 левое исполнение)			
П4.1	Серия 5.904-12 Вып. 1-2	Секция соединительная А1А181.000-02 с вентагрегатом А10-2 с гибкими вставками	1	913	
П4.2	Серия 5.904-12 Вып. 1-16	Секция калориферная А1А189.000-03 с 3-мя калориферами КСк4-10-02 при tн = -10°С	1	520	
П4.2	Серия 5.904-12 Вып. 1-16	Секция калориферная А1А189.000-01 с 5-ю калориферами КСк4-10-02 при tн = -20°С	1	853,1	
П4.3	Серия 5.904-12 Вып. 1-29	Секция приемная А1А226.000-07	1	184,5	
П44	Серия 5.904-12 Вып. 1-35	Установка утепленной заслонки АЧМ036.000-03	1	114,3	
П4.5	Серия 5.904-4	Дверь герметическая утепленная ДУсГ.25х0,5	1	33,6	

Продолжение

Марка поз.	Обозначение	Наименование	Кол.	Масса ед. кг	Примечание
		П5 (2ПК20 правое исполнение)			
П5.1	Серия 5.904-12 Вып. 1-2	Секция соединительная А1А181.000с вентагрегат А8-2 с гибкими вставками	1	689	
П5.2	Серия 5.904-12 Вып. 1-16	Секция калориферная А1А189.000-02 с 3-мя калориферами КСк3-10-02	1	350,8	
П5.3	Серия 5.904-12 Вып. 1-29	Секция приемная А1А226.000-01	1	150	
П5.4	Серия 5.904-12 Вып. 1-35	Установка утепленной заслонки АЧМ036.000-03	1	114,3	
		П6, П7 (индивидуальные)			
П6.1		Агрегат вентиляторный А4100-2, комплект а. Вентилятор радиальный В-Ц4-70 №4 исполнение 1, положение ПрО° б. электродвигатель 4А71В4, 0,75 кВт, 1390 об/мин	2	89	
П7.1		Агрегат вентиляторный А4085-2, комплект а. Вентилятор радиальный В-Ц4-70 №4 исполнение 1, положение ЛО° б. Электродвигатель 4А71А4; 0,55 кВт, 1390 об/мин.	2	86	
П62,П72	Серия 5.904-5	Вставка гибкая ВН-12	4	5,13	
П63,П73	Серия 5.904-5	Вставка гибкая ВН-12	4	4,19	

Окончание

Марка поз.	Обозначение	Наименование	Кол.	Масса ед. кг	Примечание
П64,П74		Калорифер биметаллический КСк3-6-02	2	339	
П65,П75	Серия 5.904-13 Вып 1-1	Заслонка прямоугольного сечения Р400х400	2	10,5	
П66,П76	4.904-25	Подставки под калорифер h=100	8	0,97	
П67,П77	Серия 1.494-26 Вып. 1	Коробка воздухораспределительная 500х1664х1000 h (по типу К-3)	2	104	
П68,П78		Переход из тонколистовой стали по ГОСТ 19903-74* δ=1мм с сеч. 538х... на сеч. 600х948 ℓ=500мм	2	12,4	1,55м²
П69,П79		Заслонка воздушная утепленная П1000х6002 без электроподогрева с электроприводом М90-Н/63-0,63	2	40	
П6.10	Серия 5.904-4	Дверь герметическая утепленная ДУсГ.25х0,5	1	33,6	
П7.10	Серия 1.494-27 Вып. 6	Неподвижные воздухоприемные решетки СТД, размер 150х580	5	1,2	
		В3, В24, В25			
В3.1,В24.1 В25.1		Вентилятор радиальный пластмассовый В-Ц4-76 №5 к исполнение 1, положение ПрО° с электродвигателем 4А100L6; 2,2 кВт 950 об/мин.	3	100	

ГИП	Никитин		503-1-43.86	08
Нач.отд.	Лёшкова		Автотранспортное предприятие на 150 грузовых автомобилей для горных районов. Производственный корпус	
Гл.спец.	Голубев			
Рук.гр.	Чистякова			
Сл.инж.	Орехова			
			Стадия: РП; Лист: 21; Листов:	
			Спецификация отопительно-вентиляционных установок П3...П7, В3, В24, В25	ГИПРОАВТОТРАНС Новосибирский филиал

Привязан:

Инв. №

Типовой проект 503

Альбом

Общий вид

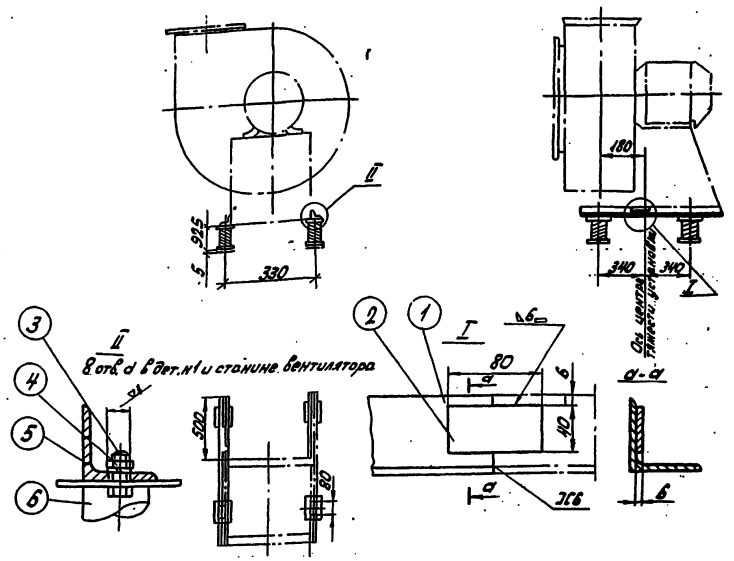

№ вентилятора					5к
Тип электродвигателя					4А100L6
Вес установки, кг					106,42
Число оборотов вентилятора пв об/мин					950
Чистота собственных вертикальных колебаний м² кол/мин					165
$n^в/n^2$					6
Деформация виброизоляторов 2 ст. мм					37
Изделие				Обозн.	1Д049
				Вес кг	6,42
№№ п/п	Наименование	Комп.	Материал	—	—
1	Уголок ГОСТ8509-72*	2	Сталь Ст3	Обознач.	1 до 49,1
				Профиль	50×50×5
				ℓ мм	550
				Вес кг	(1,33)2,66
2	Полоса 40×8 ГОСТ103-76*	2	Сталь Ст3	Обозн.	—
				Вес кг	—
3	Болт ГОСТ7798-70*	8	Сталь Ст3	Размер	М8×25
				Вес кг	(0,016)0,128
4	Гайка ГОСТ5915-70*	8	Сталь Ст3	Размер	М8
				Вес кг	(0,006)048
5	Шайба пружинная ГОСТ6402-70*	8	Сталь 65Г	Размер	8
				Вес кг	(0,001)0,008
6	Виброизолятор	4	Разный	Обознач.	Д040
				Вес кг	(0,893)3,572

1. Виброизоляторы крепить к перекрытию не требуется.
2. В скобках в таблице показан вес одной детали, без скобки - общий вес.
3. При индустриальном изготовлении электросварка автоматическая в среде углекислого газа. Катет шва равен меньшей толщине свариваемого металла. При индивидуальном изготовлении, при невозможности осуществления сварки в среде углекислого газа, сварку производить по внутренней окружности труб, прерывистым швом. Общая длина шва не менее 0,3 окружности трубы.

ГИП	Никитин		
Нач. отд.	Лизиковский		
Гл. спец.	Голубев		
Рук. гр.	Чистякова		
Ст. инж.	Орехова		

Привязан:

Инв. №

503-1-43.86 ОВ

Автотранспортное предприятие на 150 грузовых автомобилей для южных районов

Производственный корпус

Стадия	Лист	Листов
РП	22	

Виброизолирующее основание под пластмассовый вентилятор

ГИПРОАВТОТРАНС Новосибирский филиал

Альбом III

Типовой проект 503-

Ведомость рабочих чертежей основного комплекта ВК

Лист	Наименование	Примечание
1.	Общие данные (начало)	
2	Общие данные (продолжение)	
3	Общие данные (окончание)	
4	План на отм. 0.000 с сетями водопровода и канализации	
5	План на отм. 0.000 с сетями водопровода и канализации (вариант выпуска водостоков на рельеф).	
6	Схемы систем В1; ТЗ	
7	Схемы систем К1; К3; К4; К8; К9; СВ	
8	План кровли. Схемы системы К2	
9.	План кровли. Схемы системы К2 (вариант выпуска водостоков на рельеф). Отстойный колодец с маслоуловителем.	
10	Колодец-нейтрализатор и колодец с задвижкой. Планы, разрезы	
11	Камера с фильтром	

Основные показатели по чертежам водопровода и канализации

Наименование системы	Потребный напор на вводе, м.1Па	Расчетный расход м³/сут.	м³/ч	л/с	при температуре °С	Установленная мощность электродвигателей, кВт	Примечание
1. Хозяйственно-питьевой производственно-противопожарный водопровод							
а) хозяйственно-питьевые расходы	12/12·10⁴	1,73	0,37	0,68	0,68	–	
б) производственные расходы	7/7·10⁴	3,30	1,60	0,44	–	–	
в) внутреннее пожаротушение	25/25·10⁴	–	–	–	10	–	
г) Наружное пожаротушение		–	–	–	20	–	
Всего		5,03	1,97	1,12	30,68	–	
2. Бытовая канализация		1,73	0,37	2,28	–	–	
3. Производственная канализация		3,50	1,90	0,53	–	–	
4. Горячее водоснабжение	10/10·10⁴	–	0,16	0,14	–	–	

Схема с вводами и выпусками

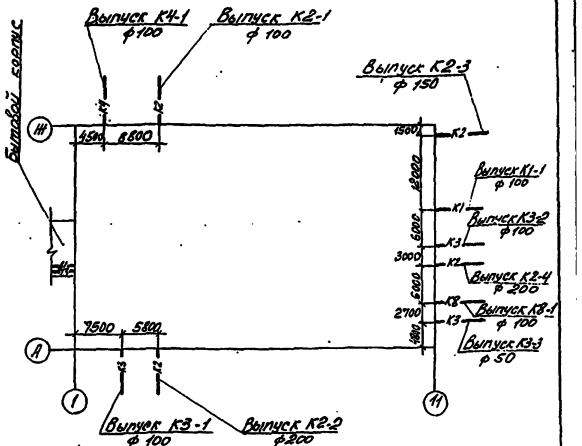

Ведомость ссылочных и прилагаемых документов

Обозначение	Наименование	Примечание
	Ссылочные документы	
Серия 4.900-8 вып. I-IV	Внутреннее санитарно-техническое оборудование	
	Прилагаемые документы	
альбом IV	Спецификация оборудования	
альбом VII	Ведомость потребности в материалах	

Проект разработан в соответствии с действующими нормами и правилами и предусматривает мероприятия, обеспечивающие взрывную, взрывопожарную и пожарную безопасность при эксплуатации здания.

Главный инженер проекта Ю.В.Никитин

Условные обозначения

—в— вентиляционный трубопровод

—св— трубопровод смятого воздуха

—1— трубопровод извести

—В1— водопровод хозяйственно-питьевой, производственно-противопожарный.

Привязан

Инв. №

ГИП	Никитин		503-1-43.86 - ВК
Нач. отд.	Айзикович		
Гл. спец.	Кичигина		Автотранспортное предприятие на 150 грузовых автомобилей для южных районов
Рук. гр.	Булава		
Ст. инж.	Иванова		Производственный корпус

Стадия	Лист	Листов
РП	1	11

Общие данные (начало)

ГИПРОАВТОТРАНС Новосибирский филиал

Инв. № подл. | Подпись и дата | Взам. инв. №

Нормоконтроль
Рук. гр. Булава 12.86

Альбом

Типовой проект 503-

Общие указания

1. Монтаж внутренних санитарно-технических систем производить в соответствии со СНиП III-28-75.
2. Трубопроводы хозяйственно-питьевого, производственно-противопожарного и горячего водоснабжения проложить с уклоном 0,002 к водоразборным кранам.
3. Стальные трубопроводы окрасить масляной краской за 2 раза, чугунные трубопроводы покрыть битумным лаком БТ-577 за 2 раза.
4. Магистральные трубопроводы горячего водоснабжения изолировать шнуром теплоизоляционным из минеральной ваты в чулке из нити стеклянной δ=30мм с покровным слоем из стеклопластика рулонного δ=2мм.
5. Трубопроводы хозяйственно-питьевого, производственно-противопожарного водопровода, прокладываемые над воротами, изолировать полуцилиндрами минераловатными на синтетическом связующем δ=50мм с покровным слоем из стеклопластика рулонного δ=2мм.

Проект водоснабжения и канализации производственного корпуса автотранспортного предприятия на 150 грузовых автомобилей для южных районов выполнен на основании строительных норм и правил: СНиП II-30-76, 2.04.02-84, 2.04.03-85, II-34-76, II-93-74.

Подключение внутренних сетей корпуса к соответствующим сетям предприятия производится при привязке проекта.

Водоснабжение корпуса запроектировано от внутриплощадочной кольцевой сети водопровода. Ввод водопровода предусмотрен из центрального теплового пункта. В помещении теплового пункта установлен водомерный узел с водомером ВТ-50. На случай пожара на обводной линии водомерного узла предусмотрена задвижка с электроприводом, открытие которой осуществляется от кнопок, установленных у пожарных кранов.

Вода в корпусе расходуется на производственные, хозяйственно-питьевые и противопожарные нужды. Расход на внутреннее пожаротушение составляет 10л/с (2 струи по 5л/с каждая). На наружное пожаротушение корпуса с объемом 21249,9 м³, II степени огнестойкости, категории пожарной опасности „В", расход воды равен 20л/с. Требуемый напор на вводе в производственный корпус составляет: на хозяйственно-питьевые нужды – 12м, на производственные – 7м.

При пожаре требуемый напор составляет 25м. Внутреннее пожаротушение осуществляется из пожарных кранов ф65мм. Наружное пожаротушение предусматривается условно из пожарных гидрантов кольцевой внутриплощадочной сети.

Внутренняя сеть водопровода проектируется из стальных водогазопроводных труб ф15÷50мм и стальных электросварных труб ф65÷80 мм.

Горячая вода в корпус подается от водоподогревателей, установленных в тепловом пункте. Трубопроводы горячей воды запроектированы из стальных водогазопроводных труб ф15÷32мм.

Бытовая канализация корпуса проектируется для отвода стоков от санитарных приборов. Внутренняя сеть запроектирована из канализационных полиэтиленовых труб ф50÷100мм.

Производственная канализация проектируется для отвода сточных вод от технологического оборудования. Стоки перед сбросом во внутриплощадочную канализацию проходят очистку на локальных очистных сооружениях. В корпусе предусмотрена сухая уборка пола.

Стоки от сварочно-жестяницкого участка, загрязненные взвешенными веществами до 400 $\frac{мг}{л}$ и нефтепродуктами до 200 $\frac{мг}{л}$, проходят очистку в отстойном колодце с маслоуловителем и камере с фильтром. После очистки содержание взвеси – 30 $\frac{мг}{л}$, нефтепродуктов – 4,4 $\frac{мг}{л}$.

Стоки аккумуляторного участка, загрязненные серной кислотой до 1500 $\frac{мг}{л}$, поступают в очистные сооружения производственных сточных вод, которые состоят из колодца-нейтрализатора и колодца с задвижкой. Стоки нейтрализуются известью. Для приготовления раствора принимается аппарат емкостью 1 м³ с указателем уравней. Расход извести составляет 1,2 кг/сут. Известь подается в колодец-нейтрализатор самотеком. Для перемешивания в нейтрализатор подается сжатый воздух в течение 10 мин. После нейтрализации $P_н$ = 7÷8. Удаления осадка из очистных сооружений предусматривается илососом И-980В. Вывоз осадка решается при привязке проекта.

Внутренние сети производственной канализации запроектированы из полиэтиленовых канализационных труб ф50÷100мм. Сети вентиляционных трубопроводов очистных сооружений – из полиэтиленовых канализационных труб ф100мм, реагентопроводы – из полиэтиленовых труб ф25мм.

Внутренние водостоки запроектированы для удаления дождевых и талых вод с кровли здания. Расчет произведен для южной полосы СССР: q_{20} = 100 л/с; n=0,7; q_5 = 263,6 л/с.

Расход для скатной кровли составляет: $Q = \frac{F \times q_5}{10000} = \frac{2322 \times 263,9}{10000} = 61,3$ л/с. Для приема стоков на кровле установлено 8 воронок типа $В_р$-98 ф100мм. Выпуск водостоков проектируется в двух вариантах: выпуск во внутриплощадочную сеть дождевой канализации и выпуск на рельеф.

Сеть внутренних водостоков запроектирована из асбестоцементных безнапорных труб ф100-200мм (подвесная сеть), стояки – из асбестоцементных напорных труб ф100-200 мм.

Гуммированный аппарат индекс 201.88.16.Р.1 согласован с ВНИИПТХИММАШ, протокол N16-10/С-1200 от 25.07.84г.

Инв. № подл. | Подпись и дата | Взам. инв.

Гип	Никитин		
Нач.отд.	Айзикович		
Гл.спец.	Кучумова		4.86
Рук.гр.	Бульба		4.86
Ст.инж.	Иванова		

503-1-43.86 -ВК

Автотранспортное предприятие на 150 грузовых автомобилей для южных районов

Производственный корпус

Стадия	Лист	Листов
РП	2	

Общие данные (продолжение)

ГИПРОАВТОТРАНС Новосибирский филиал

Привязан

Инв. №

Альбом VI

Типовой проект 503

Данные по производственному водопотреблению и водоотведению

№ потребителя по ВУ	Наименование потребителя	Количество потребителей	Количество часов работы в сутки	Водопотребление: требования к качеству воды	Водопотребление: напор у потребителя, м	Водопотребление: режим водопотребления	Водопотребление: расход воды на единицу измерения, м³/ч	Водопотребление: на хозяйственно-производственно-противопожарного водопровода: м³/сут	м³/ч	л/с	Водоотведение: характеристика сточных вод	Водоотведение: режим водоотведения	Водоотведение: сброс в производственную канализацию: м³/сут	м³/ч	л/с	Концентрация загрязнений сточных вод после локальных сооружений мг/л	Примечание
	Сварочно-жестяницкий участок					периодический	0,25	0,25*	0,25*	0,069*		периодический	0,25*	0,25*	0,069*	Взвешенные вещества 40 мг/л	Камера с сифоном
1-1	Стенд для комплексных работ по ремонту радиаторов Р-209	1	1	технической	5	непрерывный периодический	0,02 0,31	0,02** 0,31*	0,31*	0,086*	Взвешенных веществ до 100 мг/л нефтепродуктов 200 мг/л t = 30°C t = 40°C нефтепродуктов 30 мг/л	периодический	0,31*	0,31*	0,086*	нефтепродуктов 4 мг/л	Каждый стенд оборудуется грязеуловителем Отстойник на отходящих сточных водах
2-3	Ванна для испытания топливных баков 5008А	1	1	технической	5	непрерывный периодический	0,04 0,60	0,04** 0,60	0,60	0,167	Незагрязненная t = 20°C	периодический	0,60	0,60	0,167		"
	Шиномонтажный участок																
3-4	Ванна для проверки автомобильных камер Ш-908	1	0,50	технической	5	непрерывный периодический	0,009 0,135	0,003** 0,135*	0,135*	0,038*	Взвешенных веществ 200 мг/л	периодический	0,135*	0,135*	0,038*	Взвешенных веществ 100 мг/л	На пополнение системы оборотного водоснабжения для мойки машин
	Агрегатный, слесарно-механический участок с ОГМ																
18-5	Стенд для проверки пневмооборудования автомобилей ЦКБ К-203	1	2	технической	5	непрерывный	0,10	0,20	0,10	0,028	Незагрязненная t = 40°C	непрерывный	0,20	0,10	0,028	—	— " —
	Машинная секция																
1-6	Установка для проверки карбюраторов автомобильных двигателей НИИАТ 489А	1	2	технической	5	непрерывный	0,30	0,60	0,30	0,083	Незагрязненная t = 20°C	непрерывный	0,60	0,30	0,083	—	— " —
	Аккумуляторный участок																
2-7	Дистиллятор Д-9-4-2	1	7	питьевой	5	непрерывный	0,12	0,84	0,12	0,033	Незагрязненная t = 40°C	непрерывный	0,84	0,12	0,033	—	— " —
5-8	Ванна для промывки деталей аккумуляторных батарей М-301 А	1	2	технической	5	непрерывный периодический	0,48 0,085*	0,08** 0,085*	0,48 0,085*	0,133 0,024*	Раствор серной кислоты H_2SO_4 1,5 г/л t = 20°C	непрерывный периодический	0,96 0,085*	0,48 0,085*	0,133 0,024*	PH = 7÷8	Каждая ванна оборудована грязеуловителем и соединена с общей канализацией на выходящем участке оборотного водоснабжения
	Итого							3,30	1,60	0,44			3,50	1,90	0,53		

*- Расходы воды не включены в суммарный расход из-за несовпадения по времени

**- Безвозвратные потери воды на испарение и унос на деталях.

Инв. № подл. | Подпись и дата | Взам. инв. №

привязан

Инв. №

ГИП	Никипич		503-1-43.86	ВК
Нач. отд.	Назыкович			
А. спец.	Чучнева		Автотранспортное предприятие на 150 грузовых автомобилей для горных районов	
Рук. гр.	Бунеева			
Ст. инж.	Иванова		Производственный корпус	Стадия: Рп; Лист: 3; Листов:
			Общие данные (окончание)	ГИПРОАВТОТРАНС Новосибирский филиал

Копир. Формат А2

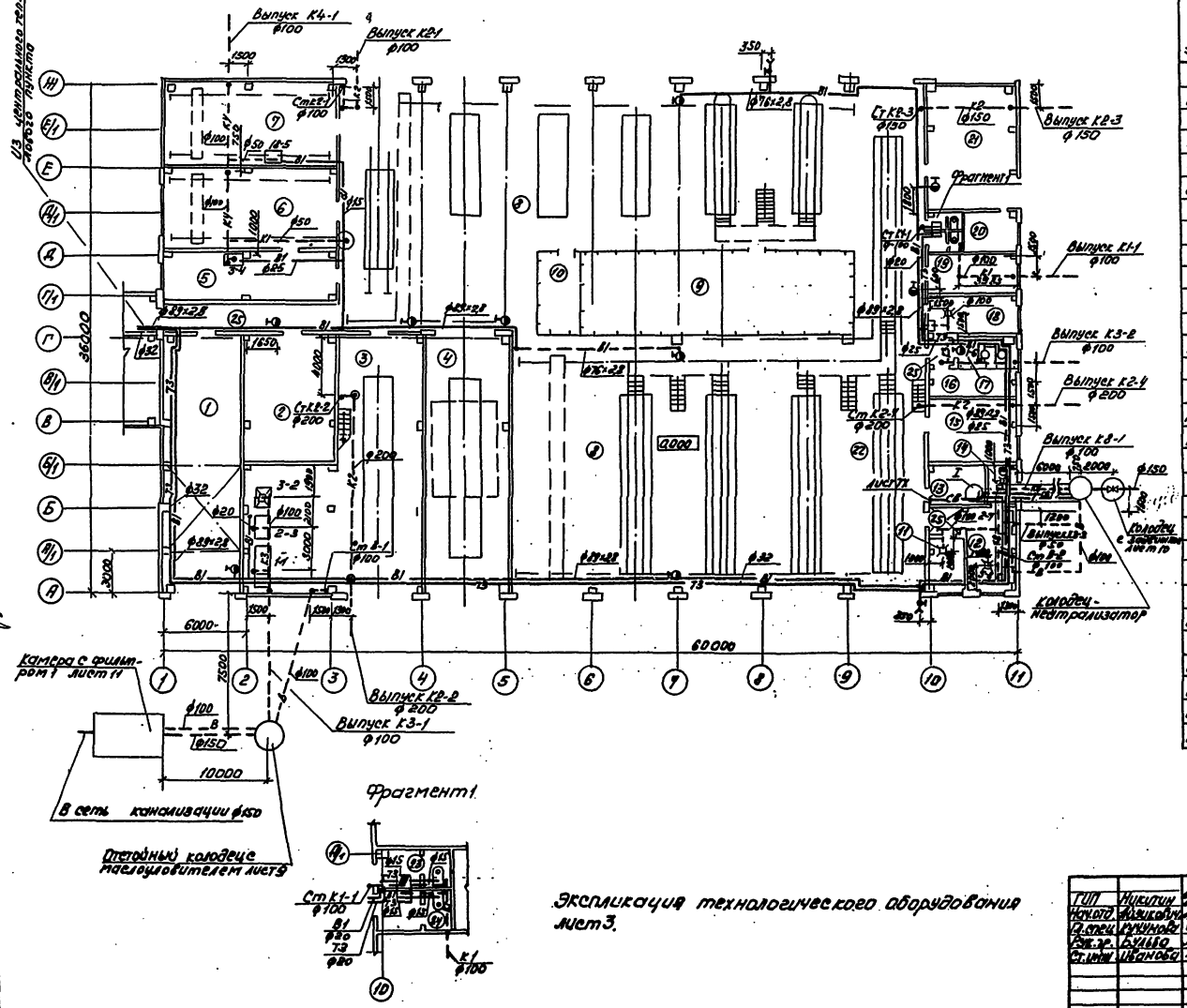

Экспликация технологического оборудования лист 3.

Экспликация помещений

Номер по плану	Наименование помещения	Категория производства по пожарной опасности
1	Склад запчастей и материалов	В
2	Комплектная трансформаторная подстанция	В
3	Сварочно-жестяницкий участок	Г
4	Участок диагностики	В
5	Шиномонтажный участок	В
6	Склад шин	В
7	Агрегатный, слесарно-механический участки и отдел главного механика	Д
8	Зона ТО2 и ТР	В
9	Склад агрегатов	Д
10	Промкладовая и инструментально-раздаточная кладовая	Д
11	Зарядная	А
12	Аккумуляторный участок	Д
13	Реагентная	
14	Кислотная	В
15	Участок ремонта электрооборудования	Д
16	Регулировочный участок	А
17	Машинная секция	А
18	Участок ремонта приборов питания	Д
19	Компрессорная	Д
20	Насосная	В
21	Склад масел	В
22	Зона ТО-1	В
23	Мужская уборная	
24	Женская уборная	
25	Коридоры, тамбуры	

Привязан

Инв. №

ГИП	Никитин		
Нач.отд.	Яйзикович		
Гл.спец.	Кучунова		
Рук.гр.	Булыга		
Ст.инж.	Иванова		

503-1-43.86 ВК

Автотранспортное предприятие на 150 грузовых автомобилей для южных районов

Производственный корпус

Стадия	Лист	Листов
РП	4	

План на отм 0.000 с сетями водопровода и канализации

ГИПРОАВТОТРАНС Новосибирский филиал

Копир. Бруз.

Формат А2

Альбом III

Типовой проект 503

Инв. № подл. | Подпись и дата | Взам. инв. №

Альбом III

Типовой проект 503

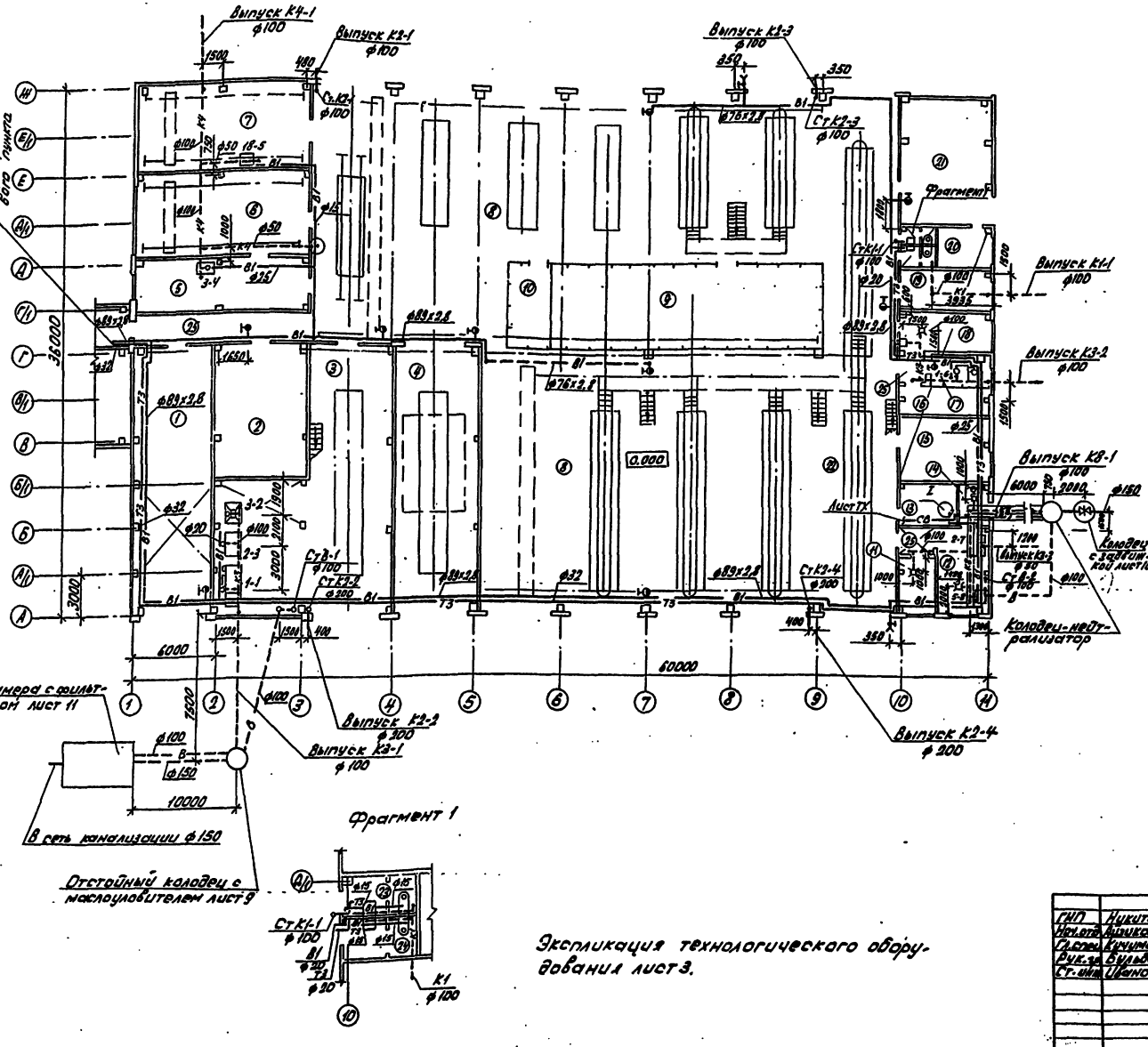

Экспликация помещений

Номер по плану	Наименование помещения	Категория производства по пожарной опасности
1	Склад запчастей и материалов	В
2	Комплектная трансформаторная подстанция	В
3	Сварочно-жестяницкий участок	Г
4	Участок диагностики	В
5	Шиномонтажный участок	В
6	Склад шин	В
7	Агрегатный, слесарно-механический участки и отдел главного механика	Д
8	Зона ТО-2 и ТР	В
9	Склад агрегатов	Д
10	Промкладовая и инструментально-раздаточная кладовая	Д
11	Зарядная	А
12	Аккумуляторный участок	Д
13	Реагентная	
14	Кислотная	В
15	Участок ремонта электрооборудования	Д
16	Регулировочный участок	А
17	Машинная секция	А
18	Участок ремонта приборов питания	Д
19	Компрессорная	Д
20	Насосная	В
21	Склад масел	В
22	Зона ТО-1	В
23	Мужская уборная	
24	Женская уборная	
25	Коридоры, тамбуры	

Привязан:

Инв. №

ГИП	Никитин		
Нач.отд.	Аизикович		
Гл.спец.	Кучумова		
Рук.гр.	Бульба		
Ст.инж.	Иванова		

503-1-43.86 ВК

Автотранспортное предприятие на 150 грузовых автомобилей для южных районов

Производственный корпус

Стадия	Лист	Листов
РП	5	

План на отм. 0.000 с сетями водопровода и канализации (вариант выпуска водостоков на рельеф)

Г.Н.ПРОАВТОТРАНС Новосибирский филиал

Инв. № подл. | Подп. и дата | Взам.инв. № | Нач. ТХО | Нач. АСО | Нач. ЭТО | Боярчиков | Сидоров | Архипов

Альбом III

Типовой проект 503

Инв.№ подл. | Подпись и дата | Взам.инв.№

В1

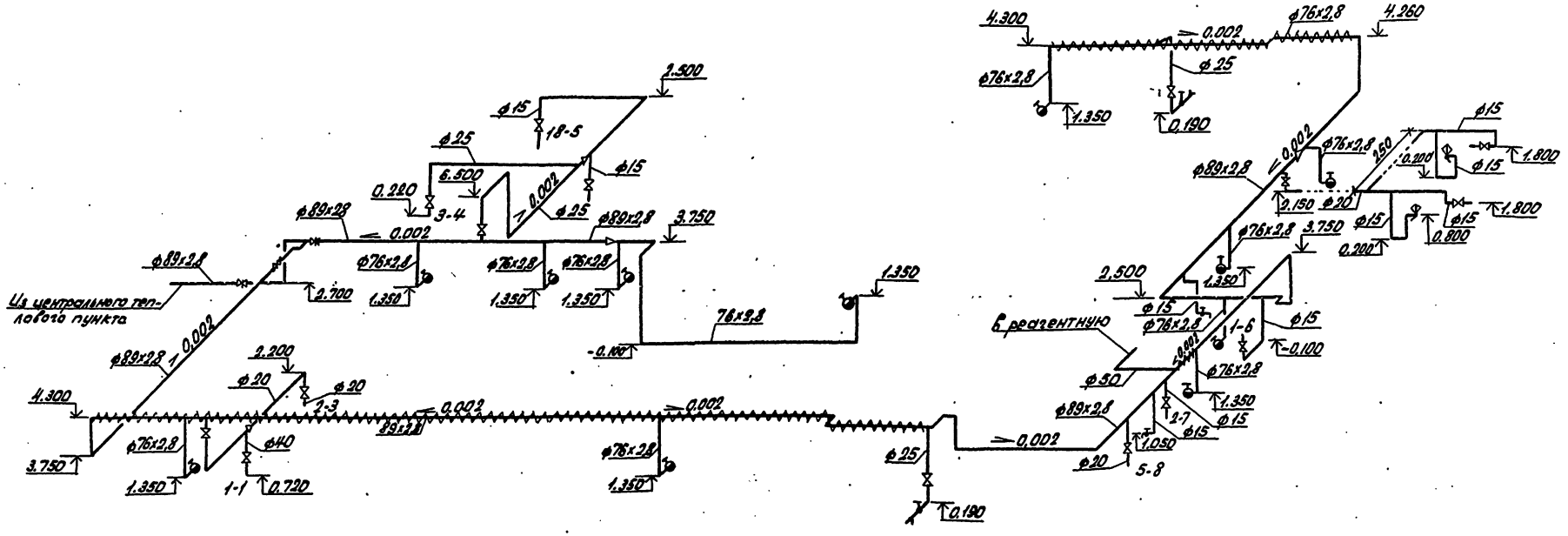

Т3

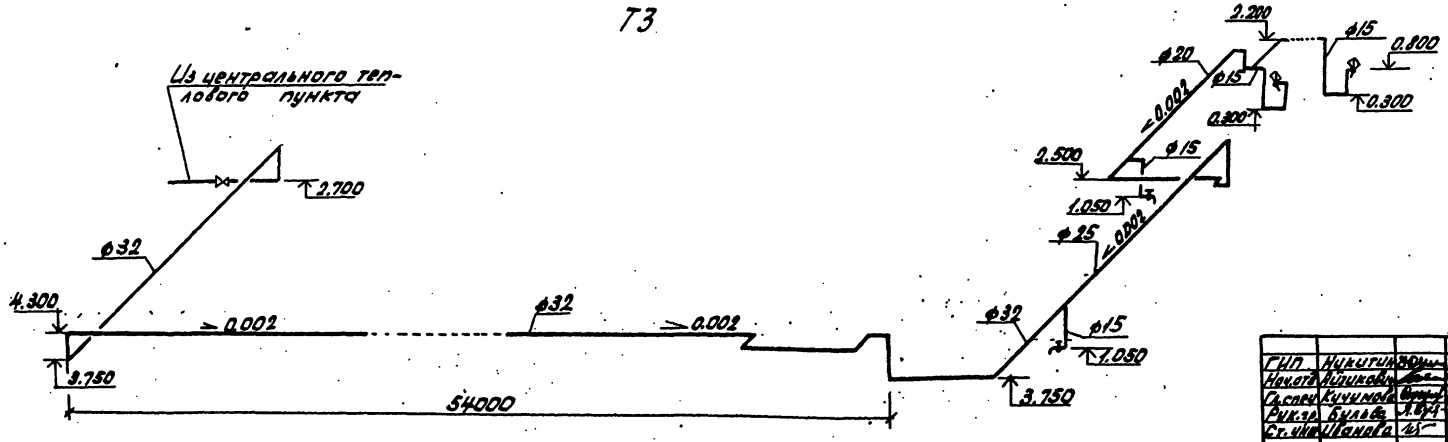

ГИП	Никитин			503-1-43.86 ВК	
Нач.отд	Липинский			Автотранспортное предприятие на 150 грузовых автомобилей для южных районов	
Гл.спец	Кучумов			Производственный корпус	Стадия: РП; Лист: 6; Листов:
Рук.гр	Булыга			Схемы систем В1, Т3	ГИПРОАВТОТРАНС
Ст.инж	Шанина				

Привязан:

Инв.№

К4

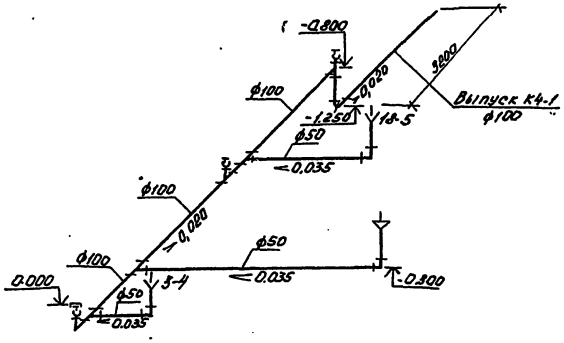

К1

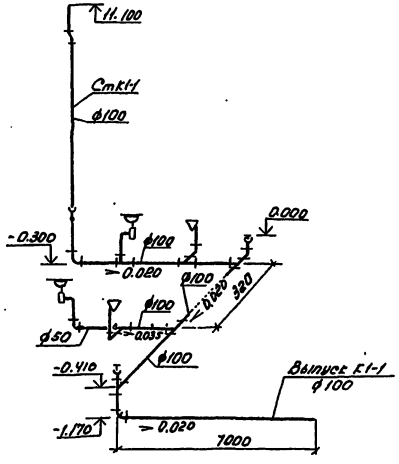

К3

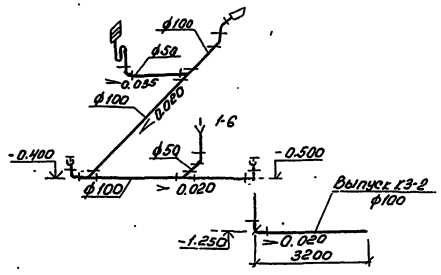

К9, СВ

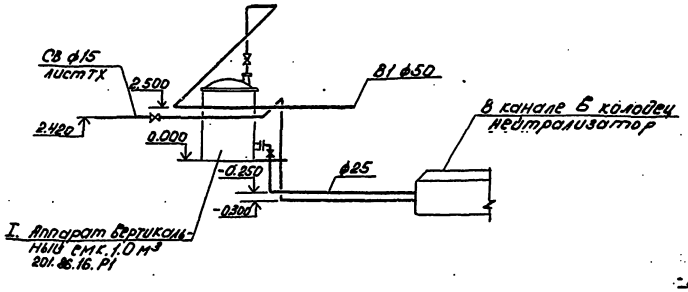

К3

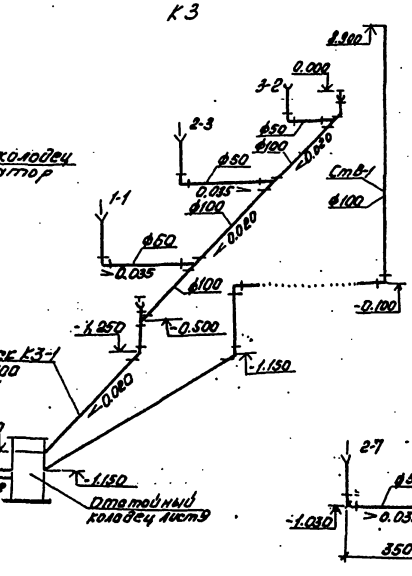

К8

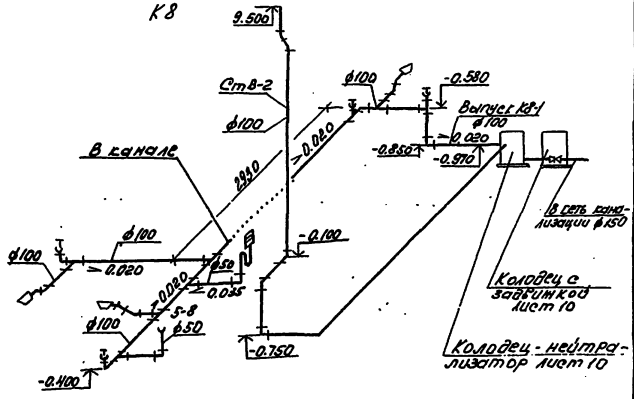

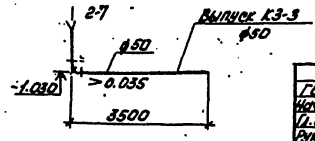

Привязан:

Инв. №

ГИП	Никитин		503-1-43.86 ВК		
Нач. отд.	Ильинский				
Гл. спец.	Кучумов		Автотранспортное предприятие на 150 грузовых автомобилей для горных районов		
Рук. гр.	Бурьво		Производственный корпус	Стадия: РП	Лист: 7	Листов:
Ст. инж.	Иконко		Схемы систем К1, К2, К3, К4, К8, К9, СВ	ГИПРОАВТОТРАНС Новосибирский филиал	

Копир. Арш 1- Формат А2

Инв. № подл. | Подпись и дата | Взам. инв. №

Альбом III

Типовой проект 503-

План кровли

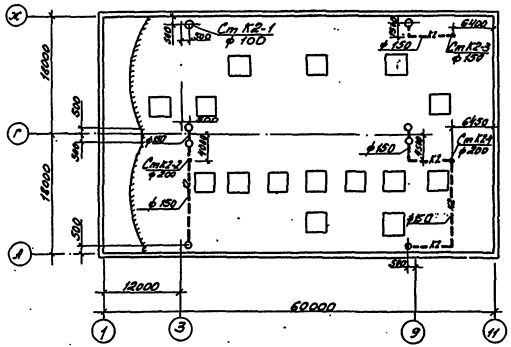

К2

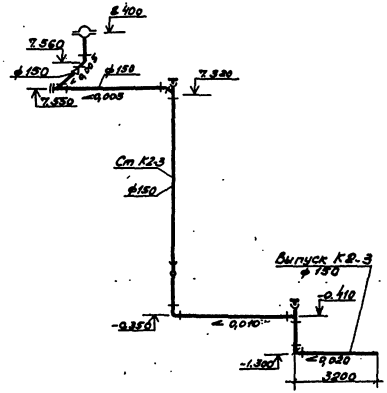

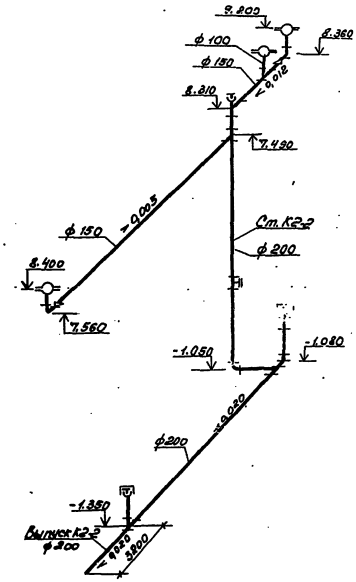

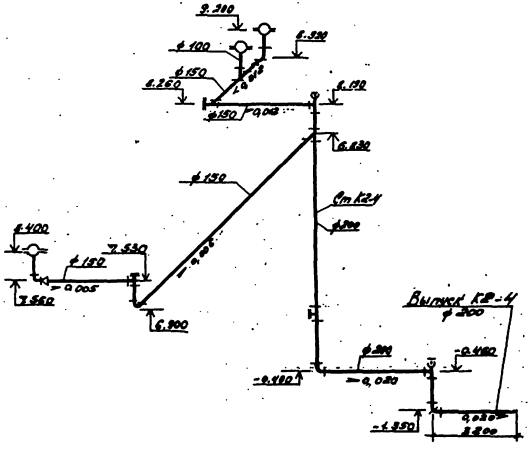

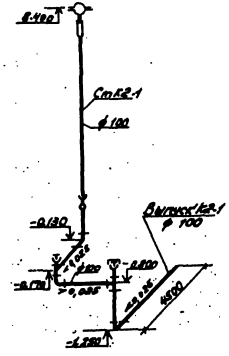

Привязан

Инв. №

ГИП	Чумичев		503-1-43.86 - ВК		
Нач. отд.	Атаманов				
Гл. спец.	Кучинов		Автотранспортное предприятие на 150 грузовых автомашин для нашего района		
Рук. гр.	Сычёв				
Спец.	Шевелёв		Производственный корпус	Стадия	Лист	Листов
				РП	6	
			План кровли. Схемы систем К2.	ГИПРОАВТОТРАНС Новосибирский филиал		

Альбом III

Типовой проект 503-

План кровли

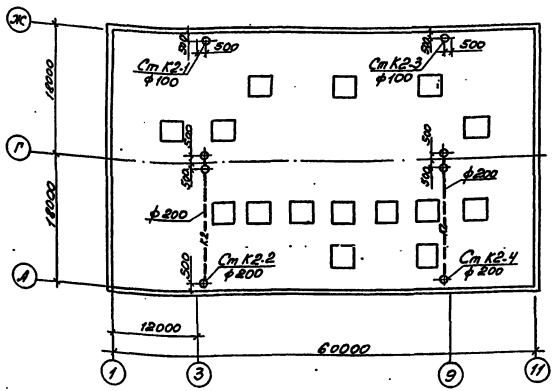

К2

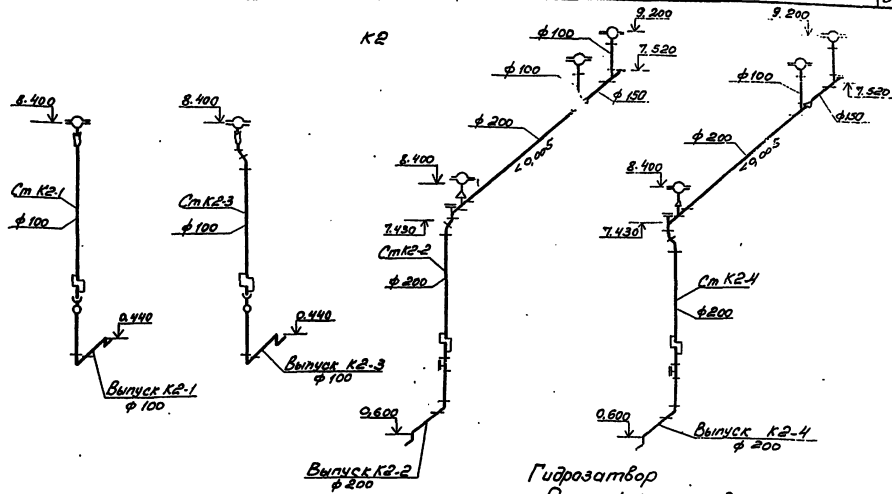

Отстойный колодец с маслоуловителем

План

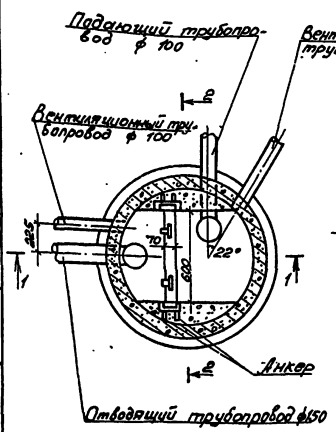

Разрез 1-1

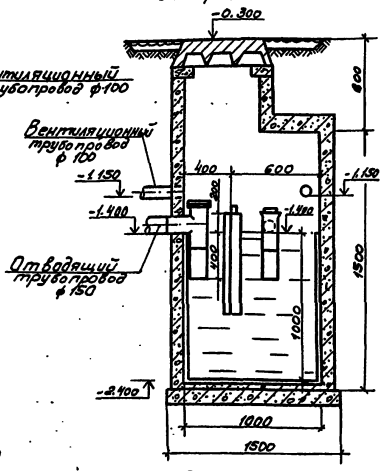

Разрез 2-2

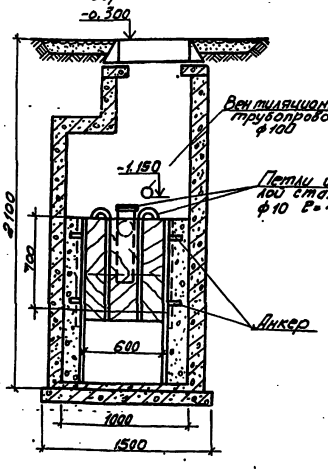

Гидрозатвор

Разрез 1-1

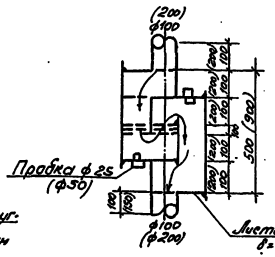

Выпуск на рельеф

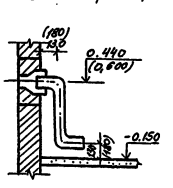

План

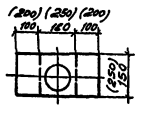

1. За относительную отметку 0.000 принята отметка чистого пола производственного корпуса.
2. Очистка колодца производится илососом и.-980в.
3. Отметки в скобках даны для труб ф200.

Привязан

Инв. №

ГИП	Никитин			503-1-43.86	-ВК
Нач.отд.	Лапшаков				
Гл.спец.	Кучумов			Автотранспортное предприятие на 150 грузовых автомобилей для нужд районов	
Рук.гр.	Ульев			Производственный корпус	Стадия: РП; Лист: 9; Листов:
Ст.инж.	Иванова			План кровли. Схемы установки. Разрез 1-1 Гидрозатвор. Выпуск на рельеф. Отстойный колодец с маслоуловителем.	ГИПРОАГРОТРАНСС Новосибирский филиал

Инв.№ подл. | Подпись и дата | Взам.инв.№ | Инв.№ дубл. | Подпись и дата

Альбом III

Типовой проект 503

Инв. № подл. | Подпись и дата | Взам. инв. №

Колодец-нейтрализатор

План

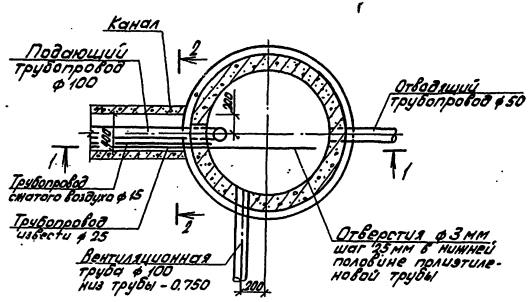

Колодец с задвижкой

План

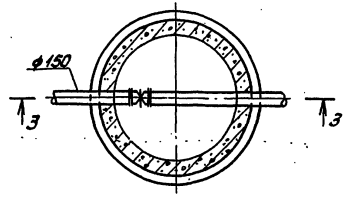

Разрез 2-2

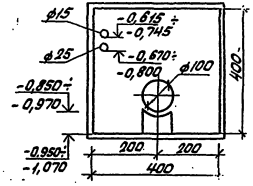

1. За относительную отметку 0,000 принята отметка чистого пола производственного корпуса.

Разрез 1-1

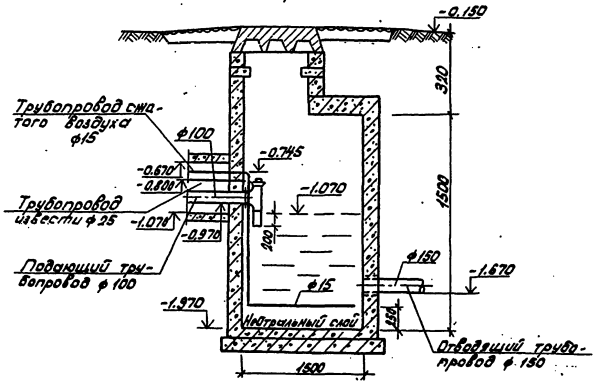

Разрез 3-3

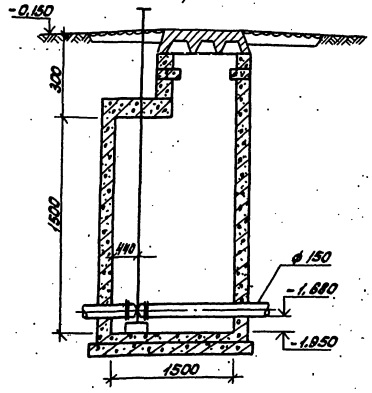

Привязан:

Инв. №

ГИП	Никитин		503-1-43.86 ВК		
Нач. отд.	Дашкевич				
Гл. спец.	Кучинская		Автотранспортное предприятие на 150 грузовых автомобилей для южных районов. "Производственный корпус"		
Рук. гр.	Булаев			Стадия	Лист	Листов
Ст. инж.	Иванова			РП	10	
			Колодец-нейтрализатор и колодец с задвижкой. Планы, разрезы	ГИПРОАВТОТРАНС Новосибирский филиал		

Альбом III

Типовой проект 503

План

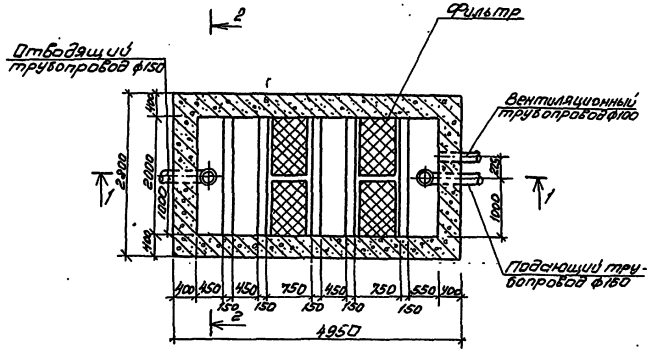

Разрез 2-2

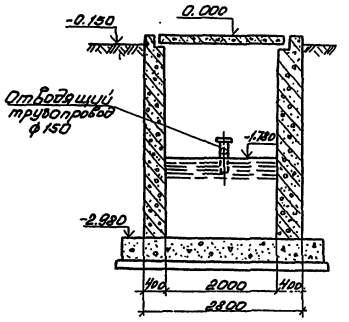

Разрез 1-1

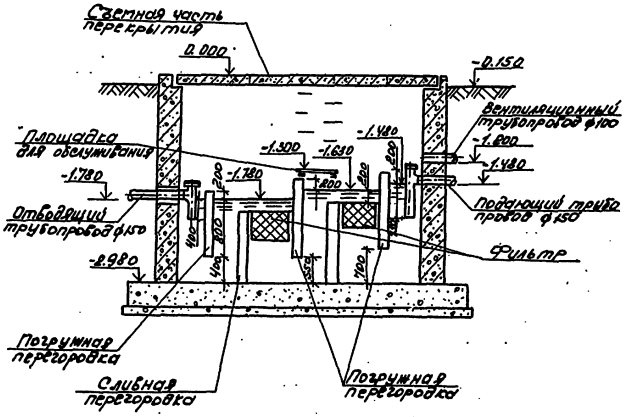

1. За относительную отметку 0.000 принята отметка чистого пола производственного корпуса.
2. В качестве заполнителя фильтра использовать сипрон с поролоном.

Привязан				
Инв. №				
ГИП	Никитин		503-1-43.86	ВК
Нач.отд.	Айзикович		Автотранспортное предприятие на 150 грузовых автомобилей для южных районов	
Гл.спец.	Кучумова	11.86		
Рук.гр.	Бульба	7.86		
Ст.инж.	Иванова		Производственный корпус	Стадия: РП; Лист: 11; Листов:
			Камера с фильтром №1	ГИПРОАВТОТРАНС Новосибирский филиал

gost.e-ecolog.ru