ТИПОВОЙ ПРОЕКТ 503-1-4 3.86

ПРОИЗВОДСТВЕННЫЙ КОРПУС АВТОТРАНСПОРТНОГО ПРЕДПРИЯТИЯ НА 150 ГРУЗОВЫХ АВТОМОБИЛЕЙ ДЛЯ ЮЖНЫХ РАЙОНОВ

АЛЬБОМ II

СТРОИТЕЛЬНЫЕ ИЗДЕЛИЯ

Зф 1451/02

Цена 4-64

				Привязан
Инв. №				

gost.e-ecolog.ru

ТИПОВОЙ ПРОЕКТ 503-1-43.86

ПРОИЗВОДСТВЕННЫЙ КОРПУС АВТОТРАНСПОРТНОГО ПРЕДПРИЯТИЯ НА 150 ГРУЗОВЫХ АВТОМОБИЛЕЙ ДЛЯ ЮЖНЫХ РАЙОНОВ

АЛЬБОМ II

СТРОИТЕЛЬНЫЕ ИЗДЕЛИЯ

РАЗРАБОТАН НОВОСИБИРСКИМ ФИЛИАЛОМ ИНСТИТУТА „ГИПРОАВТОТРАНС"

УТВЕРЖДЕН И ВВЕДЕН В ДЕЙСТВИЕ МИНАВТОТРАНСОМ РСФСР 23.09.85 г. ПРОТОКОЛ N 42

ГЛАВНЫЙ ИНЖЕНЕР ФИЛИАЛА Я.И.ВИЛЬБЕРГЕР
ГЛАВНЫЙ ИНЖЕНЕР ПРОЕКТА Ю.В.НИКИТИН

				Привязан:
Инв.№				

Альбом II

Типовой проект 503

Обозначение	Наименование	Примечание стр.
503-1-43.86 - КЖИ	Содержание альбома (начало)	2
	(продолжение)	2
	(продолжение)	3
	(продолжение)	3
	(продолжение)	4
	(окончание)	4
	Пояснительная записка (начало)	5
	Пояснительная записка (окончание)	5
503-1-43.86-КЖИ-ПГ-1АтVIП-а	Плита ПГ-1АтVIП-а	6
-ПГ-1АтVIП-б	ПГ-1АтVIП-б	7
-ПВ7-2АтVIП-а	ПВ7-2АтVIП-а	8
-ПГ-1АтVIП-в	ПГ-1АтVIП-в	9
-ПВ7-2АтVIП-б	ПВ7-2АтVIП-б	10
-ПВ4-2АтVIП-а	ПВ4-2АтVIП-а	11
-ПВ10-2АтVIП-а	ПВ10-2АтVIП-а	12
-ПГ-1АтVIП-г	ПГ-1АтVIП-г	13
-ПВ42АтVIП-б	ПВ42АтVIП-б	14
-ПВ42АтVIП-в	ПВ42АтVIП-в	15
-ПРС56.1S-16АтVT-1	ПРС56.1S-16АтVT-1	16
-ПРС56.1S-16АтVT-2	ПРС56.1S-16АтVT-2	17
-ПРС56.1S-16АтVT-3	ПРС56.1S-16АтVT-3	18
-ПРС56.1S-16АтVT-4	ПРС56.1S-16АтVT-4	19
-ФБ18Т-1В-а	Ферма ФБ18Т-1В-а	20
-ФБ18Т-2В-а	ФБ18Т-2В-а	21
-ФБ18II-5В-а	ФБ18II-5В-а	22
-ФБ18II-5В-б	ФБ18II-5В-б	23

ГИП	Никитин	
Нач.отд.	Сидорова	
Гл.спец.	Стрехнин	
Рук.гр.	Потапова	
Вед.инж.	Кирьянова	

503-1-43.86 КЖИ

Содержание альбома (начало)

Стадия	Лист	Листов
РП	1	6

ГИПРОАВТОТРАНС
Новосибирский филиал

Взам.инв.№ | Подпись и дата | Инв.№ подл.

Обозначение	Наименование	Примечание стр.
503-1-43.86-К72-6а	Колонна К72-6а	24
-К72-6б	К72-6б	25
-К72-6в	К72-6в	26
-К72-6г	К72-6г	27
-К72-6д	К72-6д	28
-К72-6е	К72-6е	29
-К72-33а-б	К72-33а-б	30
-К72-33а-в	К72-33а-в	31
-К72-33а-г	К72-33а-г	32
-1К03,42-1	1К03,42-1	33
-7КФ97-2-Н1	7КФ97-2-Н1	34
-7КФ97-2-Н2	7КФ97-2-Н2	35
-7КФ97-2-Н3	7КФ97-2-Н3	36
-КБ11-а	-КБ11-а	37
-КБ11-б	КБ11-б	38
-КБ11-в	КБ11-в	39
-КБ11-г	КБ11-г	40
-КБ9-а	КБ9-а	41
-КБ9-б	КБ9-б	42
-ПС60.18.2,0-4Л-38-1	Панель ПС60.18.2,0-4Л-38-1	43
-ПС60.12.2,0-4Л-36-1	ПС60.12.2,0-4Л-36-1	44
-ПС62,5.12.2,0-2Л-1.31-1	ПС62,5.12.2,0-2Л-1,31-1	45
-ПС30.12.2,0-6Л-57-1	ПС30.12.2,0-6Л-57-1	46
-ПС62,5.12.2,0-2Л-2,31-1	ПС62,5.12.2,0-2Л-2,31-1	47
-ПС60.12.2,0-2Л-31-1	ПС60.12.2,0-2Л-31-1	48
-ПС30.12.2,0-6Л-54-1	ПС30.12.2,0-6Л-54-1	49
-ПС60.18.2,0-4Л-37-1	ПС60.18.2,0-4Л-37-1	50
$-\frac{ППЛ-11В}{5,56\times1,485}$-а	$-\frac{ППЛ-11В}{5,56\times1,485}$-а	51

Взам.инв.№ | Подпись и дата | Инв.№ подл.

Содержание альбома (продолжение) Лист 2

Копировал [signature] Формат А3

Обозначение	Наименование		Примечание стр.
503-1-43.86-КЖИ-ППА-5-5.71х2.985-а	Панели	- ППА-5-а 5.71х2.985	52
-ППА-1-5.98х2.985-а		- ППА-1-а 5.98х2.985	53
-ППА-6б-5.71х1.485-а		- ППА-6б-а 5.71х1.485	54
-ППП-11В-5.56х1.485-б		- ППП-11В-б 5.56х1.485	55
-ППП-11Б-5.56х1.485-в		- ППП-11Б-в 5.56х1.485	56
-ППП-12-5.27х1.485-а		- ППП-12-а 5.27х1.485	57
-ППП-12-5.27х1.485-б		- ППП-12-б 5.27х1.485	58
-ППП-1-5.98х2.985-б		- ППП-1-б 5.98х2.985	59
- ППК1	Каркасно-обшивной вкладыш	- ППК1	60
- ППК2		- ППК2	61
- ППК3		- ППК3	62
- ППК4		- ППК4	63
- ППК5		- ППК5	64
- ППК6		- ППК6	65
- ППК7		- ППК7	66
- ППК8		- ППК8	67
- ППК9		- ППК9	68
- ППК10		- ППК10	69
- ППК11		- ППК11	70
- ППК12		- ППК12	71
- ППК13		- ППК13	72
- ППК14		- ППК14	73
- ППК15		- ППК15	74
- ППК16, ППК17		- ППК16, ППК17	75
- ППК18		- ППК18	76
- ППК19		- ППК19	77
- ППК20, ППК21		- ППК20, ППК21	78
- ППК22		- ППК22	79
- ППК23		- ППК23	80

Инв. № подл. | Подпись и дата | Взам. инв. №

Обозначение	Наименование		Примечание стр.
503-1-43.86-КЖИ-ППК24	Вкладыш	- ППК24	81
-ППК25		- ППК25	82
-ППК26		- ППК26	83
-ППК27		- ППК27	84
ППК28		- ППК28	85
-ППК29		- ППК29	86
-ППК30		- ППК30	87
-ППК31		- ППК31	88
-ППК32		- ППК32	89
-Т-а, Т-б, Т-в	Насадки	-Т-а, Т-б, Т-в	90
-Т-с, Т-г, Т-е		-Т-с, Т-г, Т-е	91
-Т-д		-Т-д	92
-МН1	Изделие закладное	- МН1	93
-МН2		- МН2	93
-МН3		- МН3	94
-МН4		- МН4	94
-МН5		- МН5	95
-МН6		- МН6	95
-МН7		- МН7	96
-МН8		- МН8	96
-МН9		- МН9	97
-МН10		- МН10	98
-МН11		- МН11	98
-МН12		- МН12	98
-МН13		- МН13	99
-МН14		- МН14	99
МН15		- МН15	100
-МН16		- МН16	100
-МН17		- МН17	101

Инв. № подл. | Подпись и дата | Взам. инв. № | Инв. № подл.

Копировал: Воропаева Формат А3

Обозначение	Наименование		Примечание стр.
503-1-43.86-КЖСИ-ОГ-1	Ограждение	ОГ 1	101
-МН 18	Изделие закладное	МН 18	102
- МН 19		МН 19	102
-МН 20		МН 20	103
-КР1, КР2	Каркас	КР1. КР2	103
-МН 21	Закладная рамка	МН 21	104
- МН 22		МН 22	104
- МН 23	Закладная деталь	МН 23	105
- МН24, МН25	Изделие закладное	МН24, МН25	105
- С1	Сетка	С1	106
- С2		С2	106
- С3		С3	107
- С4		С4	107
- С5		С5	108
- С6		С6	108
- С7		С7	109
- С8		С8	109
-С9 С11		С9. С11	110
- С10		С10	110
- С12		С12	111
- Щ4	Щит	Щ4	111
- МС1	Изделие соединительное	МС1	112
- МС2		МС2	112
- Рш1	Решетка	Рш1	113
- Рш2		Рш2	113
-Рш3 Рш4		Рш3. Рш 4	114
-Щ1, Щ2	Щит	Щ1. Щ2	115
- Щ3		Щ3	116
- МН26	Изделие закладное	МН26	116

Обозначение	Наименование		Примечание стр.
503-1-43.86-КЖСИ-КЦ-10-6а	Кольцо	КЦ-10 6а	117
-С13	Сетка	С13	118
-С14		С14	118
-С15		С15	119
-С16		С16	119
-КР3	Каркас	КР3	120
-С17	Сетка	С17	120

Инв. № подл. | Подпись и дата | Взам. инв. №

Изм. Кол. Лист № докум. Подпись Дата

Альбом I

Типовой проект 503

1. Настоящий альбом содержит рабочие чертежи сварных арматурных каркасов и сеток, рабочие чертежи закладных изделий, а также чертежи колонн, ферм, плит с дополнительными закладными изделиями. Арматурные и закладные изделия должны изготовляться в соответствии с требованиями следующих документов: СНиП II-21-75 часть I гл. 21 „Бетонные и железобетонные конструкции и СНиП III-4-80 „Техника безопасности в строительстве", ГОСТ 10922-75 „Арматура и закладные детали сварные для железобетонных конструкций. Технические требования и методы испытаний." ГОСТ 14098-68. „Соединения сварные. Арматура железобетонных изделий и конструкций. Контактная и ванная сварка. Основные типы и конструктивные элементы". СН 393-78 „Указания по сварке соединений арматуры и закладных изделий железобетонных конструкций.

2. Изготовление каркасов и сеток должно выполняться в кондукторах. Плоские каркасы и сетки свариваются во всех точках пересечения стержней контактной сваркой.

3. Соединение элементов закладных изделий производить в соответствии с чертежами — электродуговой сваркой электродами типа Э42 диаметром 2-3 мм или полуавтоматической сваркой. Количество их должно соответствовать требованиям ГОСТ 10922-75

ГИП	Никитин		503-1-43.86-КЖИ		
Нач. отд	Сидорова				
Гл. спец.	Стрехнин				
Рук. гр.	Потапова		Пояснительная записка (начало)	Стадия: Р	Лист: 1	Листов: 2
Вед. инж.	Кирьянова			ГИПРОАВТОТРАНС Новосибирский филиал	

Инв. № подл. | Подпись и дата | Взам. инв. №

4. Приварку стержней к прокатной стали производить в тавр под слоем флюса.

5. Толщину сварных швов принять по наименьшей толщине сварных элементов. Перегог металла не допускается. Все наплавы и набрызги на лицевой стороне изделий должны быть удалены.

6. Транспортировка и хранение изделий должны быть организованы таким образом, чтобы оградить их от механических повреждений и загрязнения.

Инв. № подл. | Подпись и дата | Взам. инв. №

Пояснительная записка (окончание) 503-1-43.86	Лист 2

Копировал: Воропаева

Формат А3

Типовой проект 503 Альбом 1

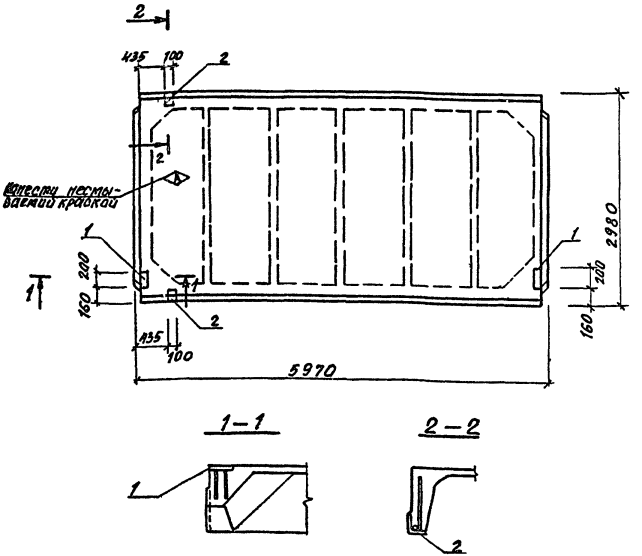

Формат	Зона	Позиция	Обозначение	Наименование	кол.	Примечание
				Документация		
			ГОСТ 22701.0-77*	Технические условия		
				Чертеж плиты		
			ГОСТ 22701.1-77*	ПГ-1АтVIП		
				Дополнительные		
				сборочные единицы		
				Изделие закладное		
		1	ГОСТ 22701.5-77*	М8	2	1.7
		2	ГОСТ 22701.5-77*	М9	2	1.25

Плита ПГ-1АтVIП-а отличается от типовой плиты ПГ-1АтVIП дополнительными закладными изделиями.

Ведомость расхода стали на дополнительные закладные изделия элемента, кг

Марка элемента	Изделия закладные										Общий расход
	Арматура класса AIII ГОСТ 5781-82				Прокат марки Вст3кп2 ГОСТ 8509-72*		ГОСТ 103-76				
	Ф10	Ф14		Итого	L 70×8		-100×8			Итого	
ПГ-1АтVIП-а	1.40	0.2		1.60	1.7		2.6			4.3	5.9

ГИП	Никитин	
Нач. отд.	Гидрова	
Гл. спец.	Стрехнин	
Рук. гр.	Лотатова	
Вед. инж.	Карьянова	
Ст. инж.	Макеев	

5.503-1-43.86.КЖИ-ПГ-1АтVIП-а

Плита ПГ-1АтVIП-а

Стадия	Масса	Масштаб
Р		
Лист 1	Листов 1	

ГИПРОАВТОТРАНС Новосибирский филиал

Инв. № подл. | Подпись и дата | Взам. инв. №

Копировал: Воропаева

Формат А3

Типовой проект 503 Альбом 4

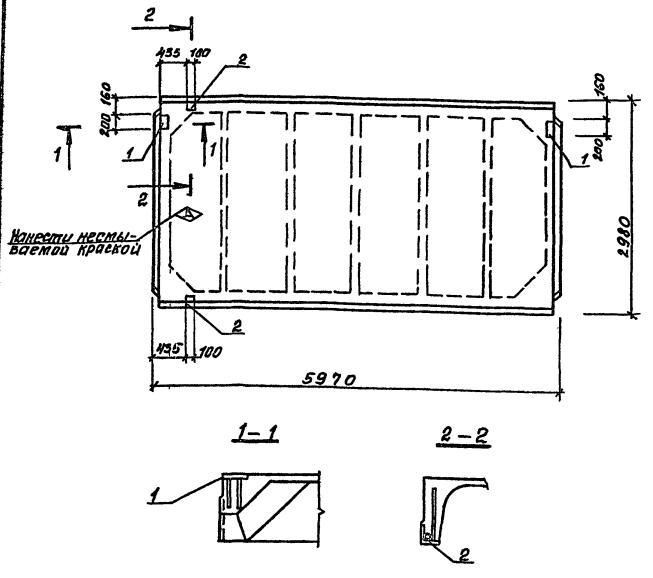

Формат	Зона	Позиц.	Обозначение	Наименование	Кол.	Примечание
				Документация		
			ГОСТ 22701.0-77*	Технические условия		
				Чертежи плиты		
			ГОСТ 22701.1-77*	ПГ-1АтVП		
				Дополнительные		
				сборочные единицы		
				Изделие закладное		
		1	ГОСТ 22701.5-77*	М8	2	1.7
		2	ГОСТ 22701.5-77*	М9	2	1.25

Плита ПГ-1-1АтVП-б отличается от типовой плиты ПГ-1-1АтVП дополнительными закладными изделиями.

Ведомость расхода стали на дополнительные закладные изделия элемента, кг

Марка элемента	Изделия закладные									Общий расход
	Арматура класса AIII				Прокат марки Вст3кп2					
	ГОСТ 5781-82				ГОСТ 8509-72*		ГОСТ 103-76			
	ф10	ф14		Итого	L70х8		100х8		Итого	
ПГ-1АтVП б	1.41	0.2		1.61	1.68		2.6		4.28	5.9

ГИП	Никитин	
Нач. отд	Сидорова	
Гл. спец.	Стрехнин	
Рук. гр.	Потапова	
Вед. инж.	Киреянова	
Ст. инж.	Макеев	

5031/4386КНИ-ПГ-1АтVП-б

Плита ПГ-1АтVП-б

Стадия	Масса	Масштаб
РП		
Лист 1	Листов 1	

ГИПРОАВТОТРАНС Новосибирский филиал

Копировал: Воропаева

Формат А3

Инв. № подл. | Подпись и дата | Взам. инв. №

Типовой проект 503 Альбом II

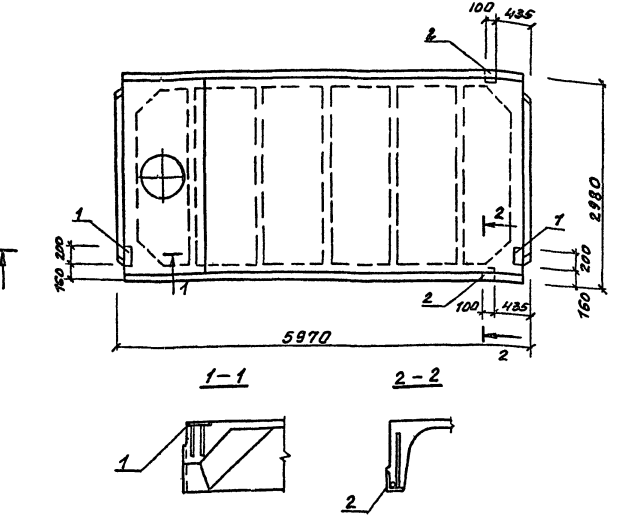

Формат	Зона	Позиция	Обозначение	Наименование	Кол.	Примечание
				Документация		
			ГОСТ 22701.0-77*	Технические условия		
				чертеже плиты		
			ГОСТ 22701.2-77*	ПВ7-2АтVIIП		
				Дополнительные		
				сборочные единицы		
				Изделия закладные		
		1	ГОСТ 22701.5-77*	М8	2	1.7
		2	ГОСТ 22701.5-77*	М9	2	1.25

Плита ПВ7-2АтVIIП-а отличается от типовой плиты ПВ7-2АтVIIП дополнительными закладными изделиями

Ведомость расхода стали на дополнительные закладные изделия элемента, кг

Марка элемента	Изделия закладные									Общий расход
	Арматура класса AIII				Прокат марки Вст3кп2					
	ГОСТ 5781-82				ГОСТ 8509-72*	ГОСТ 103-76				
	ф10	ф14		Итого	L70х8		-100х8		Итого	
ПВ7-2АтVIIП-а	1.4	0.2		1.6	1.7		2.6		4.3	5.9

ГИП	Никитин		503-1-43.86-КНИ — ПВ7 — 2АтVIIП-а
Нач. отд.	Суворова		
Гл. спец.	Стрехнин		Плита ПВ7-2АтVIIП-а
Рук. гр.	Латанова		
Вед. инж.	Кирсанова		
Ст. инж.	Макеев		

Стадия	Масса	Масштаб
Рп		
Лист 1	Листов 1	

ГИПРОАВТОТРАНС Новосибирский филиал

Копировал: Воропаева

Формат А3

Инв. № подл. | Подпись и дата | Взам. инв. №

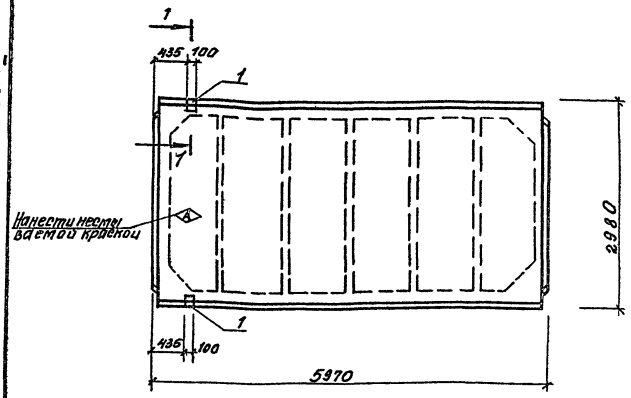

1-1



Формат	Зона	Позиция	Обозначение	Наименование	Кол.	Примечание
				Документация		
			ГОСТ 22701.0-77*	Технические условия		
				Чертеж плиты		
			ГОСТ 22701.1-77*	ПГ-1АтVIп		
				Дополнительные		
				Сборочные единицы		
				Изделие закладное		
		1	ГОСТ 22701.5-77*	М9	2	1.25

Плита ПГ-1АтVIп-в отличается от типовой плиты ПГ-1АтVIп дополнительными закладными изделиями.

Ведомость расхода стали на дополнительные закладные изделия элемента, кг

Марка элемента	Изделия закладные								Общий расход
	Арматура класса AIII				Прокат марки Вст3кп2				
	ГОСТ 5781-82				ГОСТ 8509-72*				
	Ф10	Ф14		Итого	L70x8			Итого	
ПГ-1АтVIп-в	0.6	0.2		0.8	1.7			1.7	2.5

ГИП	Никитин	
Нач.отд	Сидорова	
Гл.спец.	Стрехнин	
Рук.гр.	Потапова	
Вед.инж.	Кирьянова	
Ст.инж.	Макеев	

5031-43.86-КЖИ-ПГ-1АтVIп-в

Плита ПГ 1АтVIп-в

Стадия	Масса	Масштаб
РП		
Лист 1	Листов 1	

ГИПРОАВТОТРАНС Новосибирский филиал

Копировал: Воропаева

Формат А3

Альбом II

Типовой проект 503

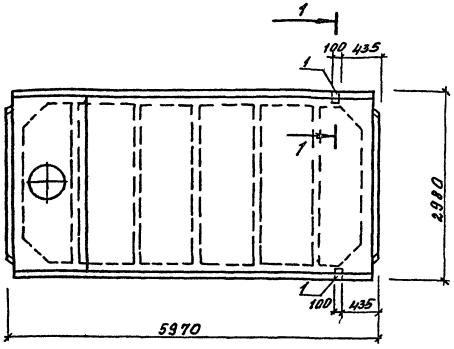

1 – 1

Формат	Зона	Позиция	Обозначение	Наименование	Кол.	Примечание
				Документация		
			ГОСТ 22701.0-77*	Технические условия		
				чертеж плиты		
			ГОСТ 22701.2-77*	ПВ7-2АтVI П		
				Дополнительные		
				сборочные единицы		
				Изделие закладные		
		1	ГОСТ 22701.5-77*	М 9	2	1.25

Плита ПВ7-2АтVI П-б отличается от типовой плиты ПВ7-2АтVI П дополнительными закладными изделиями.

Ведомость расхода стали на дополнительные закладные изделия элемента кг

Марка элемента	Изделия закладные										Общий расход
	Арматура класса				Прокат марки						
	А III				В ст 3 кп 2						
	ГОСТ 5781-82				ГОСТ 8509-72*						
	Ф10	Ф14		Итого	L70x8					Итого	
ПВ7-2АтVI П-б	0.6	0.2		0.8	1.7					1.7	2.5

ГИП	Никитин	
Нач.отд.	Сидорова	
Гл.спец.	Стрехнин	
Рук.гр.	Потапова	
Вед.инж.	Кирьянова	
Ст.инж.	Макеев	

503-1-4986-КЖИ—ПВ7-2АтVI П-б

Плита ПВ7-2АтVI П-б

Стадия	Масса	Масштаб
РП		
Лист 1	Листов 1	

ГИПРОАВТОТРАНС
Новосибирский филиал

Инв. № подл. | Подпись и дата | Взам. инв. №

Копировал: Воропаева

Формат А3

Типовой проект 503 Альбом 7

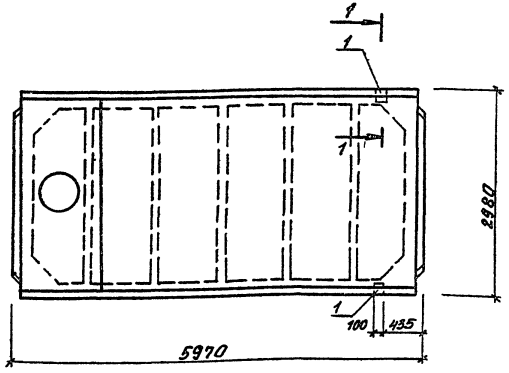

1—1

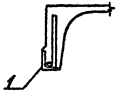

Формат	Зона	Позиция	Обозначение	Наименование	Кол.	Примечание
				Документация		
			ГОСТ 22701.0-77*	Технические условия		
				Чертеж плиты		
			ГОСТ 22701.2-77*	ПВ4-2АтVIП		
				Дополнительные		
				сборочные единицы		
				Изделие закладное		
		1	ГОСТ 22701.5-77*	М9	2	1.25

Плита ПВ4-2АтVIП-а отличается от типовой плиты ПВ4-2АтVIП дополнительными закладными изделиями.

Ведомость расхода стали на дополнительные закладные изделия элемента, кг

Марка элемента	Изделия закладные										Общий расход
	Арматура класса AIII ГОСТ 5781-82				Прокат марки Вст3кп2 ГОСТ 8509-72*						
	Ф10	Ф14		Итого		L70х8				Итого	
ПВ4-2АтVIПа	0.6	0.2		0.8		1.7				1.7	2.5

Инв. № подл. | Подпись и дата | Взам. инв. №

ГИП	Никитин		503-1-143.86-КЖИ-ПВ4-2АтVIП-а
Нач. отд.	Сидорова		
Гл. спец.	Стрехнин		
Рук. гр.	Потапова		Плита ПВ4-2АтVIП-а
Ст. инж.	Макеев		

Стадия	Масса	Масштаб
РП		
Лист 1	Листов 1	

ГИПРОАВТОТРАНС Новосибирский филиал

Копировал: Воропаева

Формат А3

Альбом 2 Типовой проект 303

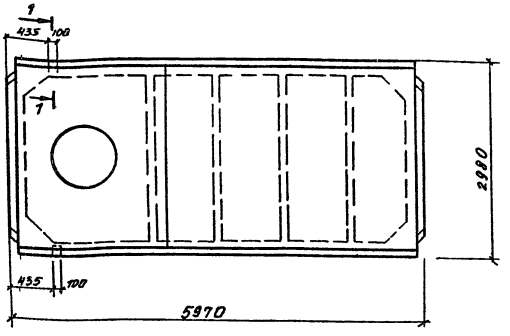

1–1

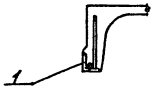

Формат	Зона	Позиция	Обозначение	Наименование	Кол.	Примечание
				Документация		
			ГОСТ 22701.0-77*	Технические условия		
				чертеж плиты		
			ГОСТ 22701.2-77*	ПВ10-2АтУ П		
				Дополнительные		
				сборочные единицы		
				Изделие закладное		
		1	ГОСТ 22701.5-77*	М9	2	1.25

Плита ПВ10-2АтУ П-а отличается от типовой плиты ПВ10-2АтУ П дополнительными закладными изделиями.

Ведомость расхода стали на дополнительные закладные изделия элемента, кг

Марка элемента	Изделия закладные									Общий расход
	Арматура класса A III				Прокат марки ВСт3 кп2					
	ГОСТ 5781-82				ГОСТ 8509-72*					
	ф10	ф14		Итого		L70×8			Итого	
ПВ10 2АтУ П-а	0.6	0.2		0.8		1.7			1.7	2.5

ГИП	Никитин		503-1-4386-КЖИ — ПВ10—2АтУ П-а
Нач. отд.	Уборова		
Гл. спец.	Стрехнин		
Рук. гр.	Потапова		Плита ПВ10-2АтУ П-а
Ст. инж.	Макеев		

Стадия	Масса	Масштаб
РП		
Лист 1	Листов 1	

ГИПРОАВТОТРАНС Новосибирский филиал

Копировал: Воропаева

Формат А3

Инв. № подл. | Подпись и дата | Взам. инв. №

Типовой проект 503 Альбом II

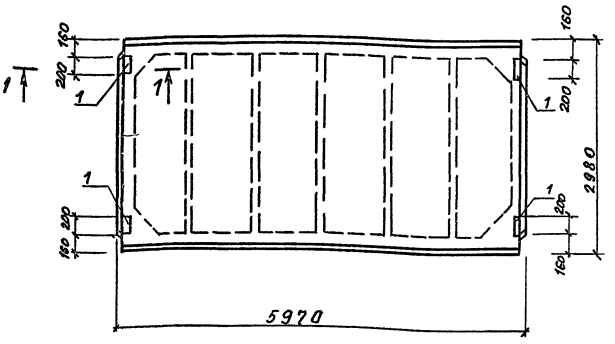

1–1

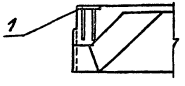

Формат	Зона	Позиция	Обозначение	Наименование	Кол.	Примечание
				Документация		
			ГОСТ 22701.0-77*	Технические условия		
				Чертеж плиты		
			ГОСТ 22701.1-77*	ПГ-1АТ VI П		
				Дополнительные		
				сборочные единицы		
				Изделие закладное		
		1	ГОСТ 22701.5-77*	М8	4	1.7

Плита ПГ-1АТ VI П-2 отличается от типовой плиты ПГ-1АТ VI П дополнительными закладными изделиями.

Ведомость расхода стали на дополнительные закладные изделия элемента, кг

Марка элемента	Изделия закладные										Общий расход
	Арматура класса				Прокат марки						
	А III				В ст 3 кп 2						
	ГОСТ 5781-82				ГОСТ 103 76						
	Ф10			Итого		-100×8				Итого	
ПГ-1АТ VI П-2	1.6			1.6		5.2				5.2	6.8

ГИП	Никитин	
Нач. отд.	Сидорова	
Гл. спец.	Стрехнин	
Рук. гр.	Потапова	
Вед. инж.	Кирьянова	
Ст. инж.	Макеев	

503-1-43.86 КЖИ – ПГ-1АТ VI П-2

Плита ПГ 1АТ VI П-2

Стадия	Масса	Масштаб
РП		
Лист 1	Листов 1	

ГИПРОАВТОТРАНС
Новосибирский филиал

Копировал: Воропаева

формат А3

Инв. № подл. | Подпись и дата | Взам. инв. №

Альбом I

Типовой проект 503

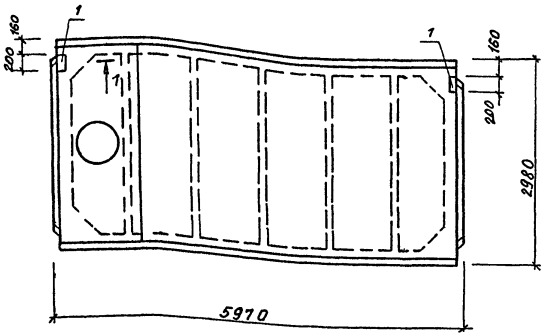

1—1

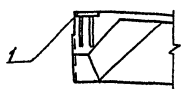

Формат	Зона	Позиция	Обозначение	Наименование	Кол.	Примечание
				Документация		
			ГОСТ 22701.0-77*	Технические условия		
				Чертеж плиты		
			ГОСТ 22701.2-77*	ПВ4-2АтVIп		
				Дополнительные		
				сборочные единицы		
				Изделие закладное		
		1	ГОСТ 22701.5-77*	М8	2	1.7

Плита ПВ4-2АтVIп-б отличается от типовой плиты ПВ4-2АтVIп дополнительными закладными изделиями.

Ведомость расхода стали на дополнительные закладные изделия элемента. кг

Марка элемента	Изделия закладные									Общий расход
	Арматура класса AIII ГОСТ 5781-82				Прокат марки Вст3кп2 ГОСТ 103-76					
	ф10			Итого	100х8				Итого	
ПВ4-2АтVIп-б	0.8			0.8	2.6				2.6	3.4

ГИП	Никитин		503/12.86КЖИ-ПВ4-2АтVIп-б
Нач. отд.	Сидорова		
Гл. спец.	Стрекнин		
Рук. гр.	Потапова		Плита ПВ4-2АтVIп-б
Ст. инж.	Макеев		

Стадия	Масса	Масштаб
РП		
Лист 1	Листов 1	

ГИПРОАВТОТРАНС Новосибирский филиал

Копировал: Воропаева

Формат А3

Инв. № подл. | Подпись и дата | Взам. инв. №

Типовой проект 503 Альбом V

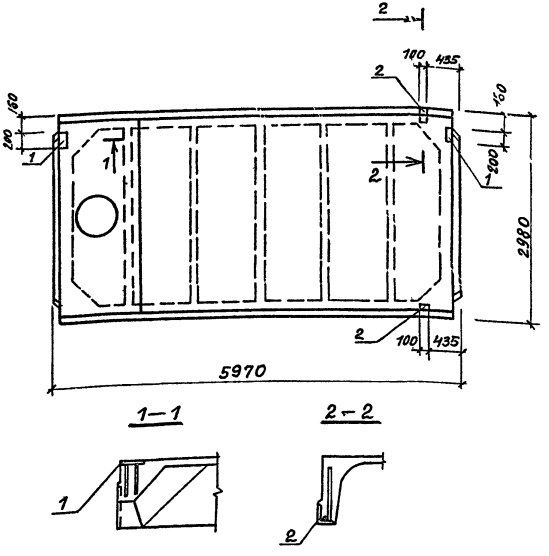

Формат	Зона	Позиция	Обозначение	Наименование	Кол.	Примечание
				Документация		
			ГОСТ 22701.0-77*	Технические условия		
				чертеже плиты		
			ГОСТ 22701.2-77*	ПВ4-2АтVIП		
				Дополнительные		
				сборочные единицы		
				Изделие закладное		
		1	ГОСТ 22701.5-77*	М8	2	1.7
		2	ГОСТ 22701.5-77*	М9	2	1.25

Плита ПВ4-2АтVIП-6 отличается от типовой плиты ПВ4-2АтVIП дополнительными закладными изделиями.

Ведомость расхода стали на дополнительные закладные изделия элемента, кг

Марка элемента	Изделия закладные										Общий расход
	Арматура класса AIII				Прокат марки Вст3кп2						
	ГОСТ 5781-82				ГОСТ 8509-72		ГОСТ 103-76				
	Ф10	Ф14		Итого	L70х8			-100х8		Итого	
ПВ4-2АтVIП-6	1.4	0.2		1.6	1.7			2.6		4.3	5.9

ГИП	Никитин		503-1-43.86-КЖИ-ПВ4-2АтVIП-6
Нач. отд.	Сидорова		
Гл. спец.	Стрехнин		Плита ПВ4-2АтVIП-6
Рук. гр.	Потапова		Стадия: РП
Ст. инж.	Макеев		

Копировал: Веропаева

Инв. № подл. | Подпись и дата | Взам. инв. №

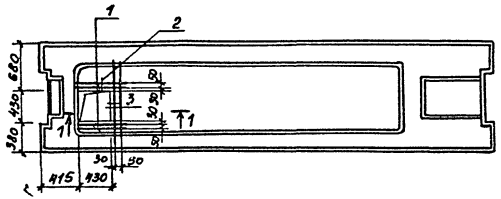

1—1

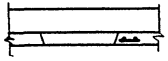

Формат	Зона	Позиция	Обозначение	Наименование	Кол.	Примечание
				Документация		
			1.041.1-2 вып. 6	Пояснительная записка		
				Чертеж плиты		
			1.041.1-2 вып. 6	ПРС56.15-16АтVТ		
				Дополнительные сборочные единицы		
				ф6 А III ГОСТ 5781-82		
		1		ℓ=700	4	0.15
		2		ℓ=70	3	0.02
		3		ℓ=1000	2	0.22

Ведомость расхода стали на дополнительные изделия элемента, кг

Марка элемента	Изделия арматурные				
	Арматура класса A III ГОСТ 5781-82			Всего	Общий расход
	ф6		Итого		
ПРС56.15 16АтVТ-1	1.10		110	1.10	1.1

1. Плита ПРС 56.15-16 АтVТ-1 отличается от типовой наличием отверстия.

ГИП	Никитин		503-1-43.86-КЖИ-ПРС 56.15-16АтVТ-1
Нач.отд.	Сударева		
Гл.спец.	Стрехнин		Плита ПРС 56.15-16АтVТ-1
Рук.гр.	Потапова		Стадия: РП; Масса; Масштаб
Вед.инж.	Кирьянова		Лист 1; Листов 1
			ГИПРОАВТОТРАНС Новосибирский филиал

Инв. № подл. | Подпись и дата | Взам. инв. №

Копировал: Воропаева

Формат А3

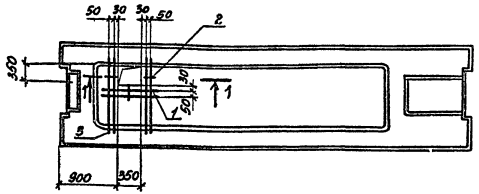

1-1

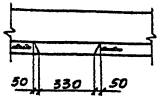

1. Плита ПРС 56.15-16АтVТ-2 отличается от типовой наличием отверстия

Формат	Зона	Позиция	Обозначение	Наименование	Кол.	Примечание
				Документация		
			1.041.1-2 вып. 6	Пояснительная записка		
				Чертеж плиты		
			1.041.1 2 вып. 6	ПРС 56.15-16АтVТ		
				Дополнительные сборочные единицы		
				Ф6 А III ГОСТ 5781-82		
		1		ℓ = 6 00	2	0.13
		2		ℓ = 70	3	0.02
		3		ℓ = 1000	4	0.22

Ведомость расхода стали на дополнительные изделия элемента. кг

Марка элемента	Изделия арматурные			Всего	Общий расход
	Арматура класса A III ГОСТ 5781-82				
	Ф 6		Итого		
ПРС56.15 16АтVТ-2	1.2		1.2	1.2	1.2

ГИП	Никитин		503-1-43.86-КНИ-ПРС56.15-16АтVТ-2
Нач. отд.	Сидорова		
Гл. спец.	Стрехнин		Плита ПРС 56.15-16АтVТ-2
Рук. гр.	Потапова		Стадия: РП; Масса: ; Масштаб:
Вед. инж.	Киреянова		Лист 1; Листов 1
			ГИПРОАВТОТРАНС Новосибирский филиал

Инв. № подл. | Подпись и дата | Взам. инв. №

Копировал Коровкина

Формат А3

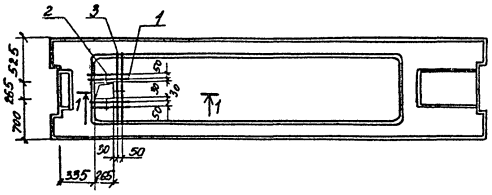

1–1

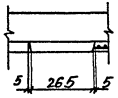

1. Плита ПРС 56.15-16 АтУТ-3 отличается от типовой наличием отверстия.

Формат	Зона	Позиция	Обозначение	Наименование	Кол.	Прим.
				Документация		
			1.041.1-2 вып. 6	Пояснительная записка		
				Чертеж плиты		
			1.041.1-2 вып. 6	ПРС 56.15-16 АтУТ		
				Дополнительные сборочные единицы		
				Ф6 А III ГОСТ 5781-82		
		1		ℓ = 500	4	0.11
		2		ℓ = 70	3	0.02
		3		ℓ = 100	2	0.22

Ведомость расхода стали на дополнительные изделия элемента, кг

Марка элемента	Изделия арматурные				Общий расход
	Арматура класса A III ГОСТ 5781-82			Всего	
	Ф6		Итого		
ПРС 56.15 16 АтУТ3	0.94		0.94	0.94	0.94

ГИП	Никитин		503-1 43.86-КЖИ-ПРС 56.15-16 АтУТ-3
Нач. отд.	Сидорова		
Гл. спец.	Стрехнин		Плита ПРС 56.15-16 АтУТ-3
Рук. гр.	Потапова		Стадия: РП; Масса: ; Масштаб:
Вед. инж.	Кирьянова		Лист 1; Листов 1
			ГИПРОАВТОТРАНС Новосибирский филиал

Копировал: Воропаева

Формат А3

Типовой проект 503 Альбом I

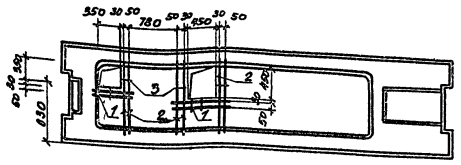

Формат	Зона	Позиция	Обозначение	Наименование	Кол.	Примечание
				Документация		
			1.041.1-2 вып. 6	Пояснительная записка		
				Чертеж плиты		
			1.041.1-2 вып. 6	ПРС 56.15-16 АтУТ		
				Дополнительные сборочные единицы		
				Ф6 АIII ГОСТ 5781-82		
		1		ℓ = 600	4	0.13
		2		ℓ = 1000	6	0.22
		3		ℓ = 70	5	0.02

1. Плита ПРС 56.15-16 Ат УТ-4 отличается от типовой наличием отверстий.

Ведомость расхода стали на дополнительные изделия элемента, кг

Марка элемента	Изделия арматурные			Всего	Общий расход
	Арматура класса AIII ГОСТ 5781-82				
	Ф6		Итого		
ПРС 56.15-16 АтУТ-4	1.9		1.9	1.9	1.9

ГИП	Никитин		503-1-43.86-КЖИ-ПРС 56.15-16 АтУТ-4	
Нач. отд	Сударева			
Гр. спец	Стрехнин		Плита ПРС 56.15-16 АтУТ-4	Стадия: РП; Масса: ; Масштаб:
Рук. гр.	Татарова			Лист 1; Листов 1
Вед. инж.	Кирьянова			ГИПРОАВТОТРАНС Новосибирский филиал

Копировал: Воронова

Формат А3

Инв. № подл. | Подпись и дата | Взам. инв. №

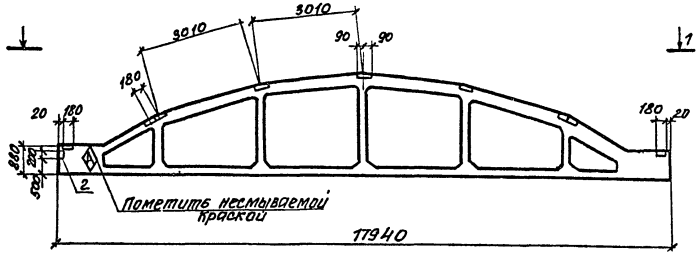

1—1

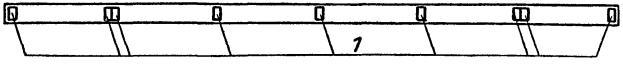

Формат	Зона	Поз.	Обозначение	Наименование	Кол.	Примечание
				Документация		
			1.463-3 вып. I	Пояснительная записка		
				Чертеж фермы		
			1.463-3 вып. II	ФБ 18 I - 1В		
				Дополнительные сборочные единицы		
				Изделие закладное		
		1	1.463-3 Дополнение к вып I...V	МН-14	9	2.2
		2	2.460-2 вып. 0	МД 3	1	4.0

Ведомость расхода стали на дополнительные закладные изделия элемента, кг.

Марка элемента	Изделие закладное											Общий расход
	Арматура класса			Прокат марки							Всего	
	А III			В Ст 3 КП 2								
	ГОСТ 5781-82			ГОСТ 103-76			ГОСТ 8509-72 *					
	Ф8		Итого	180х6		Итого	180х7			Итого		
ФБ 18 I-1В-а	2.85		2.85	17.55		17.55	3.4			3.4	23.8	23.8

1. Ферма ФБ 18 I-1В-а отличается от типовой наличием дополнительных закладных изделий.

ГИП	Никитин		
Нач. отд.	Сидорова		
Гл. спец.	Стрехнин		
Рук. гр.	Потапова		
Вед. инж.	Кирьянова		

503-1.43.86-КЖИ-ФБ 18 I-1В-а

Ферма ФБ 18 I - 1В - а

Железобетон

Стадия	Масса	Масштаб
Г II		
Лист 1	Листов 1	

ГИПРОАВТОТРАНС
Новосибирский филиал

Копировал: Воропаева

Формат А3

Альбом II

Типовой проект 503

Инв. № подл. | Подпись и дата | Взам. инв. №

Альбом II

Типовой проект 503

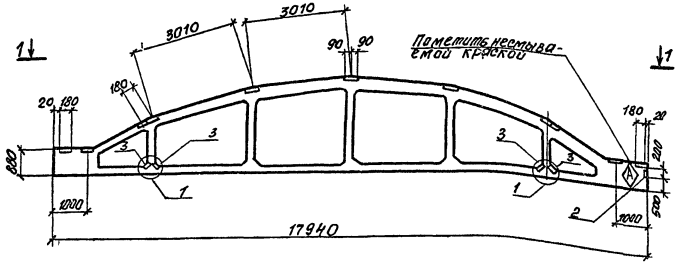

1-1

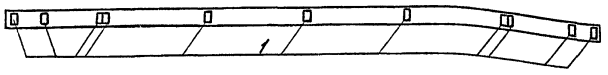

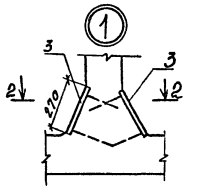

2-2

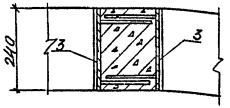

1. Ферма ФБ 18I-2В-а отличается от типовой наличием дополнительных закладных изделий.

Формат	Зона	Поз.	Обозначение	Наименование	Кол.	Примечание
				Документация		
			1.463-3 вып. I	Пояснительная записка		
				Чертеж фермы		
			1.463-3 вып. II	ФБ 18I-2В		
				Дополнительные сборочные единицы		
				Изделие закладное		
		1	1.463-3 Дополнение к вып. I-V	МН-14	11	2.2
		2	2.460-2 вып. 0	МД 3	1	4.0
		3	1.400-6/76 лист 85	МН-6-1	4	3.3

Ведомость расхода стали на дополнительные закладные изделия элемента, кг

Марка элемента	Изделие закладное											Общий расход
	Арматура класса AIII				Прокат марки ВСт3кп2						всего	
	ГОСТ 5781-82				ГОСТ 103-76		ГОСТ 82-70*		ГОСТ 8509-72*			
	ф8			Итого	180х6	Итого	240х6	Итого	∠80х7	Итого		
ФБ 18I-2В-а	4.15			4.15	21.45	21.45	12.4	12.4	3.4	3.4	41.4	41.4

ГИП	Никитин		503-1-43.86-КНИ-ФБ 18I-2в-а
Нач. отд.	Сидорова		
Гл. спец.	Стрехнин		Ферма ФБ 18I-2В-а
Рук. гр.	Потапова		
Вед. инж.	Кирьянова		
			Железобетон

Стадия	Масса	Масштаб
РП		
Лист	Листов 1	

ГИПРОАВТОТРАНС Новосибирский филиал

Копировал: Воропаева

Формат А3

Инв. № подл. | Подпись и дата | Взам. инв. №

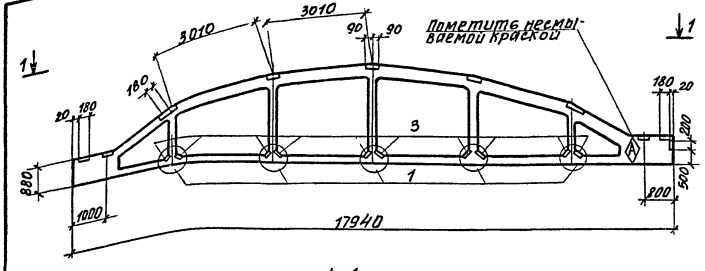

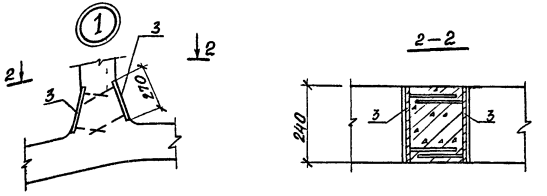

1. Ферма ФБ18II-5В-а отличается от типовой наличием дополнительных закладных изделий.

Формат	Зона	Поз.	Обозначение	Наименование	Кол.	Примечание
				Документация		
			1.463-3 вып. I	Пояснительная записка		
				Чертеж фермы		
			1.463-3 вып. II	ФБ 18 II-5В		
				Дополнительные сборочные единицы		
				Изделие закладное		
		1	1.463-3. Дополнение к вып. I...V	М4-14	11	2.2
		2	2.460-2 Вып. 0	МАЗ	1	4.0
		3	1.400-6/76	М4-6-1	10	3.3

Ведомость расхода стали на дополнительные закладные изделия элемента, кг.

Марка элемента	Изделие закладное										Общий расход
	Арматура класса AIII ГОСТ 5781-82			Прокат марка ВСт3кп2 ГОСТ 103-76		ГОСТ 82-70*		ГОСТ В509-72*		Всего	
	ф8		Итого	-180х6	Итого	-240х6	Итого	L80х7	Итого		
ФБ18II-5В-а	5.35		5.35	21.45	21.45	31.0	31.0	3.4	3.4	61.2	61.2

ГИП	Никитин		503-1-43.86-КЖИ-ФБ18II-5В-а
Нач. отд.	Сударева		
Гл. спец.	Стрехнин		Ферма ФБ18II-5В-а — Стадия: РП; Масса; Масштаб
Рук. гр.	Потапова		
Вед. инж.	Кирьянова		Лист 1 Листов 1
			Железобетон — ГИПРОАВТОТРАНС Новосибирский филиал

Копировал: Воропаева

Формат А3

Инв. № подл. | Подпись и дата | Взам. инв. №

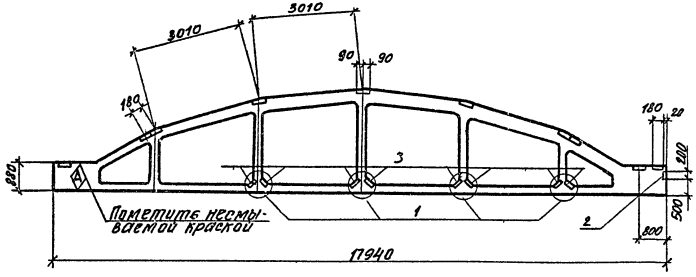

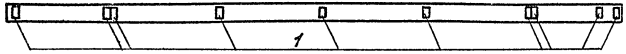

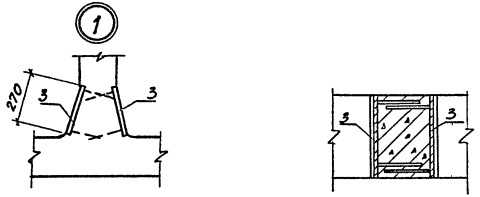

Формат	Зона	Поз.	Обозначение	Наименование	Кол.	Примечание
				Документация		
			1.463-3 вып. I	Пояснительная записка		
				Чертеж фермы		
			1.463-3. вып. II	ФБ18I-2В		
				Дополнительные сборочные единицы		
				Изделие закладное		
		1	1.463-3 Дополнение к вып. I...V	МН-14	10	2.2
		2	2.460 2 вып. 0	МД3	1	4.0
		3	1.400-6/76	МН 6-1	8	3.3

Ведомость расхода стали на дополнительные закладные изделия элемента, кг.

Марка элемента	Изделие закладное										Всего	Общий расход
	Арматура класса			Прокат марки								
	A III			Вст3кп2								
	ГОСТ 6781-82			ГОСТ 103-76		ГОСТ 82-70*		ГОСТ 8509-70*				
	ф8		Итого	180х6	Итого	200х6	Итого	180х7		Итого		
ФБ18I-2В-б	4.7		4.7	19.5	19.5	24.8	24.8	3.4		3.4	52.4	52.4

1. Ферма ФБ18I-2В-б отличается от типовой наличием дополнительных закладных изделий

ГИП	Никитин		503-1/43.86-КЖИ-ФБ18I-В-б
Нач. отд.	Сидорова		
Гл. спец.	Стрехнин		Ферма ФБ18I-2В-б
Рук. гр.	Потапова		Стадия: РП; Масса: ; Масштаб:
Вед. инж.	Кирьянова		Лист 1; Листов 1
			Железобетон.
			ГИПРОАВТОТРАНС Новосибирский филиал

Инв. № подл. | Подпись и дата | Взам. инв. №

Формат А3

Альбом I

Типовой проект 503

Инв. № подл. | Подпись и дата | Взам. инв. №

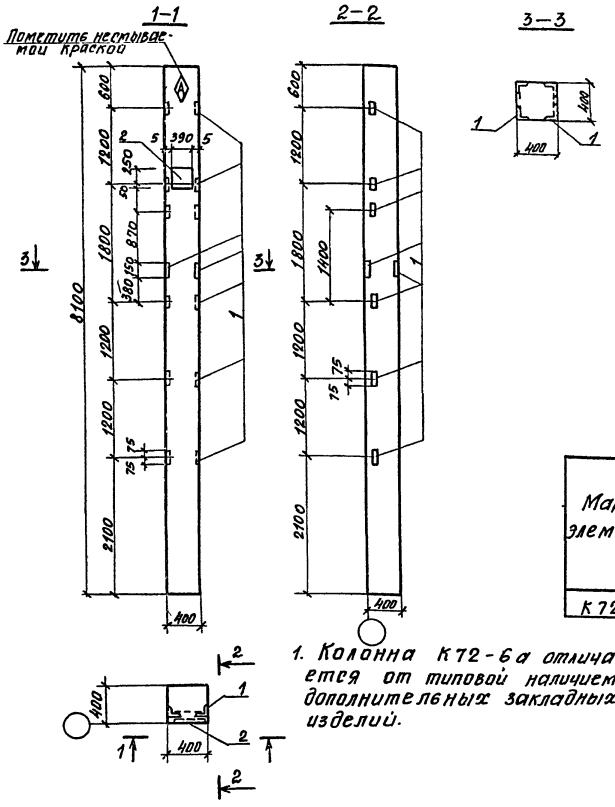

1. Колонна К72-6а отличается от типовой наличием дополнительных закладных изделий.

Формат	Зона	Поз.	Обозначение	Наименование	Кол.	Примечание
				Документация		
			1.423-3 вып. 0-1	Пояснительная записка		
				Чертежи колонны		
			1.423-3 вып. 1	К72-6		
				Дополнительные сборочные единицы		
		1	1.423-3 вып. 2	М1-14	8	1.77
		2	1.423-3 вып. 2	НМ1-10	1	13.6

Ведомость расхода стали на дополнительные закладные изделия элемента, кг.

Марка элемента	Изделия закладные													Общий расход
	Арматура класса							Прокат марки				Всего		
	AI		AIII					ВСт3КП2						
	ГОСТ 5781-82							ГОСТ 82-70		ГОСТ 8509-72*				
	Ф6	Итого	Ф12	Ф14	Ф22		Итого	300х8	Итого	63х5	Итого			
К72-6а	0.2	0.2	2.64	2.8	1.4		5.84	9.2	9.2	12.63	12.63	27.76		27.76

ГИП	Никитин		503-1/43.86-КЖИ — К72-6а
Нач. отд.	Сидорова		
Гл. спец.	Стрекнин		Колонна К72-6а
Рук. гр.	Плотарев		Стадия: РП; Масса: ; Масштаб:
Вед. инж.	Кирьянова		Лист 1; Листов 1
			Железобетон
			ГИПРОАВТОТРАНС Новосибирский филиал

Копировал: Воропаева

Формат А3

Альбом II

Типовой проект 503

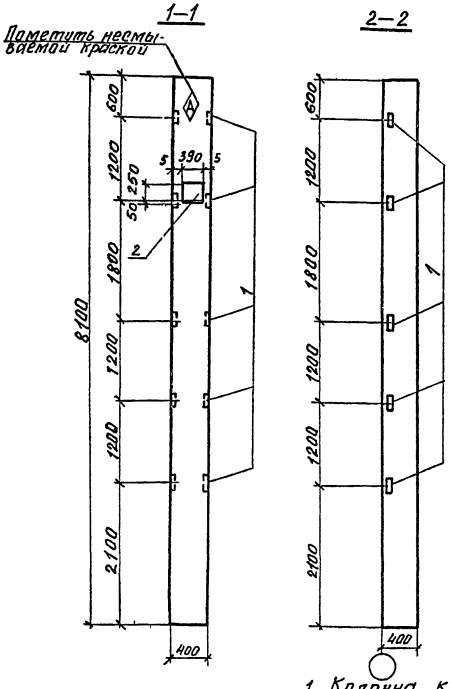

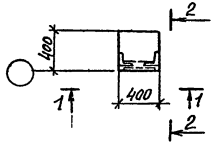

1. Колонна К72-6б отличается от типовой наличием дополнительных закладных изделий

Формат	Зона	Поз.	Обозначение	Наименование	Кол.	Примечание
				Документация		
			1.423-3 вып. 0-1	Пояснительная записка		
				Чертеж колонны		
			1.423-3 вып. 1	К 72-6		
				Дополнительные сборочные единицы		
		1	1.423-3 вып. 2	М1-14	5	1.77
		2	1.423-3 вып. 2	НМ1-10	1	13.6

Ведомость расхода стали на дополнительные закладные изделия элемента. кг

Марка элемента	Изделия закладные													Общий расход
	Арматура класса								Прокат марки				всего	
	А I		А III						В Ст 3 КП2					
	ГОСТ 5781-82								ГОСТ 82-70*		ГОСТ 8509-72*			
	ф6	Итого	ф12	ф14	ф22			Итого	-300×10	Итого	∠63×5	Итого		
К 72-6 б	0.2	0.2	1.65	2.8	1.4			5.85	9.2	9.2	7.2	7.2	22.45	22.45

ГИП	Никитин		
Нач. отд.	Сидорова		
Гл. спец.	Стрехнин		
Рук. гр.	Потапова		
Вед. инж.	Кирьянова		

503-1.43.86-КЖИ-К 72-6 б

Колонна К 72-6 б

Железобетон

Стадия	Масса	Масштаб
РП		
Лист 1	Листов 1	

ГИПРОАВТОТРАНС Новосибирский филиал

Инв. № подл. | Подпись и дата | Взам. инв. №

Копировал: Воропаева

Формат А3

Альбом I

Типовой проект 503

1–1

2–2

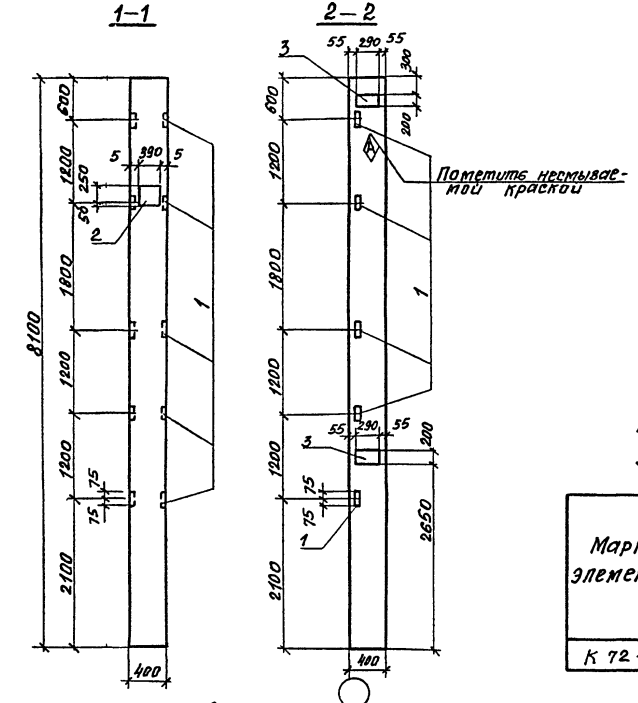

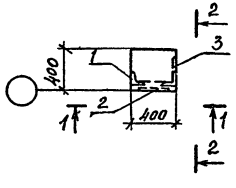

1. Колонна К 72-6в отличается от типовой наличием дополнительных закладных изделий.

Формат	Зона	Поз.	Обозначение	Наименование	Кол.	Примечание
				Документация		
			1.423-3 вып. 0-1	Пояснительная записка		
				Чертеж колонны		
			1.423-3 вып. 1	К 72-6		
				Дополнительные сборочные единицы		
		1	1.423-3 вып. 2	М1-14	5	1.77
		2	1.423-3 вып. 2	НМ1 10	1	13.6
		3	1.423-3 вып. 2	М1 12	2	6.0

Ведомость расхода стали на дополнительные закладные изделия элемента кг

Марка элемента	Изделия закладные												Общий расход
	Арматура класса							Прокат марки					
	AI		AIII					ВСт3кп2					
	ГОСТ 5781-82							ГОСТ 103-76		ГОСТ 82-70*		ГОСТ 8509-72*	
	ф6	Итого	ф12	ф14	ф22		Итого	200х10	Итого	300х10	Итого	63х5	Итого
К 72-6в	0.2	0.2	4.45	2.8	1.4		8.65	9.2	9.2	9.2	9.2	7.2	7.2	34.45

ГИП	Никитин		503-1.423.6-КЖИ–К72–6в
Нач. отд.	Сидорова		
Гл. спец.	Стрехнин		Колонна К 72-6в
Рук. гр.	Потапова		
Вед. инж.	Кирьянова		Железобетон

Стадия	Масса	Масштаб
РП		
Лист 1	Листов 1	

ГИПРОАВТОТРАНС Новосибирский филиал

Копировал: Воропаева

Инв. № подл. | Подпись и дата | Взам. инв. №

Типовой проект 503 Альбом II

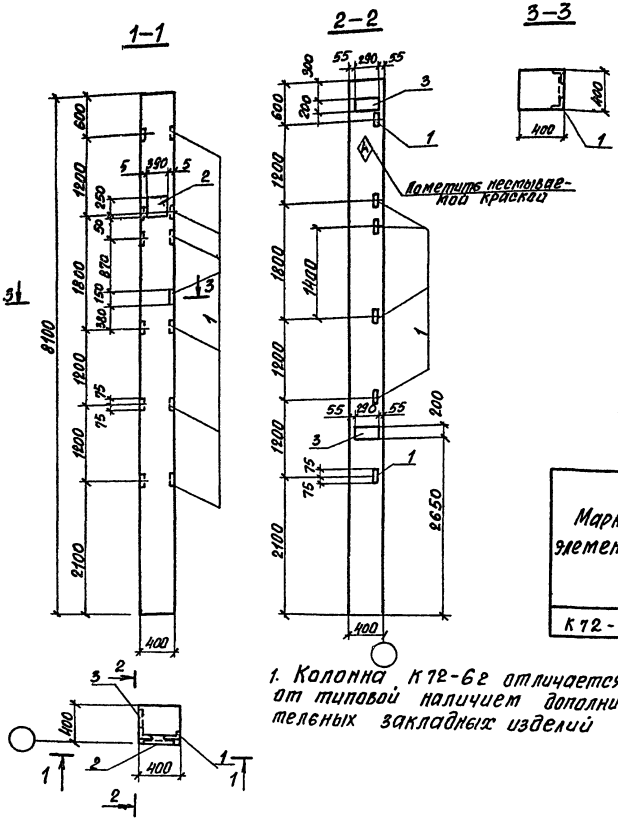

1. Колонна К72-6г отличается от типовой наличием дополнительных закладных изделий

Формат	Зона	Поз	Обозначение	Наименование	Кол.	Примечание
				Документация		
			1.423-3 вып. 0-1	Пояснительная записка		
				Чертеж колонны		
			1.423-3 вып. 1	К 72-6		
				Дополнительные сборочные единицы		
		1	1.423-3 вып. 2	М1 14	7	1.77
		2	1.423-3 вып. 2	НМ1-10	1	13.6
		3	1.423-3 вып. 2	М1-12	2	6.0

Ведомость расхода стали на дополнительные закладные изделия элемента, кг

Марка элемента	Изделия закладные													Общий расход
	Арматура класса							Прокат марки						
	А I		А III					В ст 3 кп 2						
	ГОСТ 5781-82							ГОСТ 103-76		ГОСТ 82 70*		ГОСТ 8509-72*		
	Ф6	Итого	Ф12	Ф14	Ф22		Итого	200х10	Итого	-300х10	Итого	∠63х5	Итого	
К72-6г	0.2	0.2	5.11	2.8	1.4		9.31	9.2	9.2	9.2	9.2	10.08	10.08	37.99

ГИП	Никитин		
Нач. отд.	Сидорова		
Гл. спец.	Стрехнин		
Рук. гр.	Потапова		
Вед. инж.	Кирьянова		

503-1.43.86 КЖИ — К 72 — 6 г

Колонна К72-6г

Железобетон

Стадия	Масса	Масштаб
РП		
Лист 1	Листов 1	

ГИПРОАВТОТРАНС Новосибирский филиал

Инв. № подл. | Подпись и дата | Инв. № подл.

Формат А3

Альбом II

Типовой проект 503

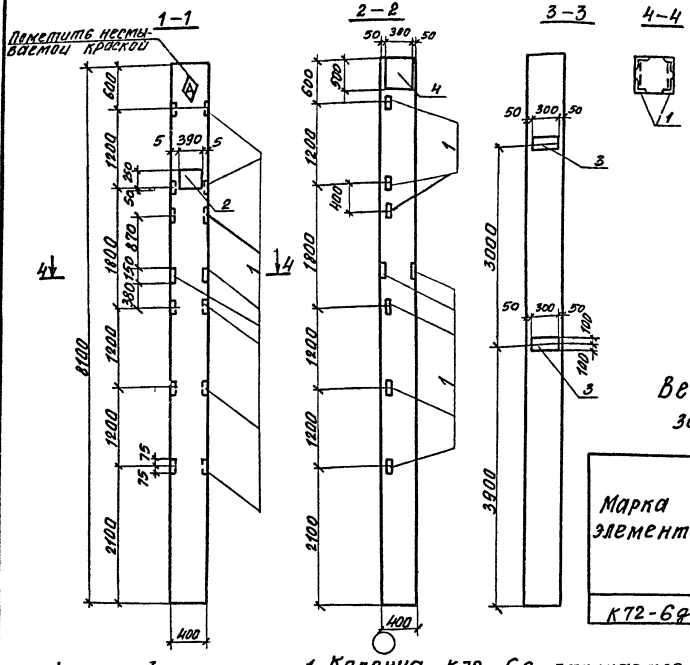

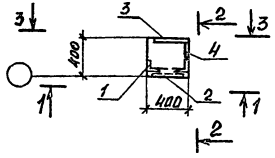

1. Колонна К72-6д отличается от типовой наличием дополнительных закладных изделий

Формат	Зона	Поз	Обозначение	Наименование	Кол.	Примечание
				Документация		
			1.423-3 вып. 0 1	Пояснительная записка		
				Чертеж колонны		
			1.423-3 вып. 1	К72-6		
				Дополнительные сборочные единицы		
		1	1.423-3 вып. 2	М1-14	8	1.77
		2	1.423-3 вып. 2	НМ1-10	1	13.6
		3	1.423-3 вып. 2	М1-12	2	6.0
		4	1.431-20 вып. 7 часть 2	МН28	1	15.5

Ведомость расхода стали на дополнительные закладные изделия элемента, кг

Марка элемента	Изделия закладные															Общий расход
	Арматура класса							Прокат марки								
	AI		AIII					ВСт3кп2								
	ГОСТ 5781-82							ГОСТ 82-70*		ГОСТ 103-76				ГОСТ 8509-72*		
	ф6	Итого	ф10	ф12	ф14	ф22	Итого	300х10	Итого	50х10	200х10	Итого	L63х5	Итого		
К72-6д	0.2	0.2	0.8	5.44	4.9	1.4	12.54	21.0	21.0	0.8	9.2	10.0	11.52	11.52		55.26

ГИП	Никитин		503-1-43.86-КНИ – К72 – 6д
Нач. отд.	Сидорова		
Гл. спец.	Стрехнин		Колонна К72-6д
Рук. гр.	Потапова		
Вед. инж.	Кирьянова		Железобетон

Стадия	Масса	Масштаб
РП		
Лист 1	Листов 1	

ГИПРОАВТОТРАНС Новосибирский филиал

Копировал: Воропаева

Формат А3

Инв. № подл. | Подпись и дата | Взам. инв. №

Альбом III

Типовой проект 503

Инв. № подл. | Подпись и дата | Взам. инв. №

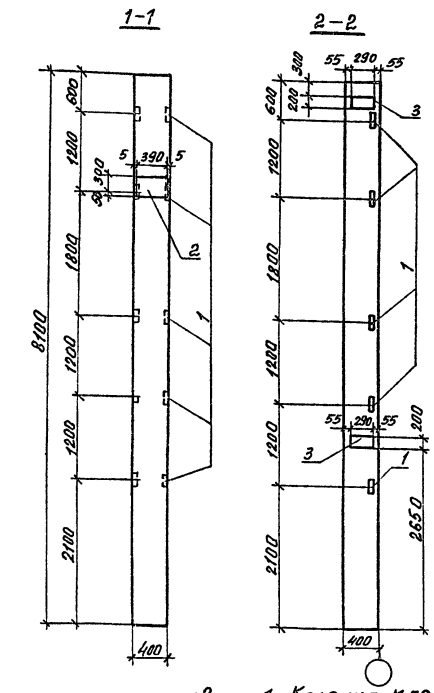

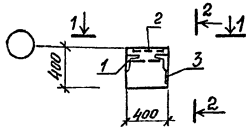

1. Колонна К72-6е отличается от типовой наличием дополнительных закладных изделий

Формат	Зона	Поз.	Обозначение	Наименование	Кол.	Примечание
				Документация		
			1.423-3 вып. 0-1	Пояснительная записка		
				Чертежи колонны		
			1.423-3 вып. 1	К72-6		
				Дополнительные сборочные единицы		
		1	1.423-3 вып. 2	М1-14	5	1.77
		2	1.423-3 вып. 2	НМ1-10	1	13.6
		3	1.423-3 вып. 2	М1-12	2	6.0

Ведомость расхода стали на дополнительные закладные изделия элемента кг

Марка элемента	Изделия закладные													Общий расход
	Арматура класса						Прокат марки							
	AI		A III				ВСт3кп2							
	ГОСТ 5781-82						ГОСТ 103-76		ГОСТ 82-70*		ГОСТ 8509-72*			
	Ф6	Итого	Ф12	14	Ф22	Итого	200х10	Итого	300х10	Итого	L63х5	Итого		
К72-6е	0.2	0.2	4.45	2.8	1.4	8.65	9.2	9.2	9.2	9.2	7.20	7.20		34.45

ГИП	Никитин		503-1-43.86-КЖИ – К72 – 6е
Нач. отд.	Сударова		
Гл. спец.	Стрехнин		Колонна К72 – 6е
Рук. гр.	Потапова		Железобетон
Вед. инж.	Кирьянова		

Стадия	Масса	Масштаб
РП		
Лист 1	Листов 1	

ГИПРОАВТОТРАНС Новосибирский филиал

Копировал: Воробьева

Формат А2

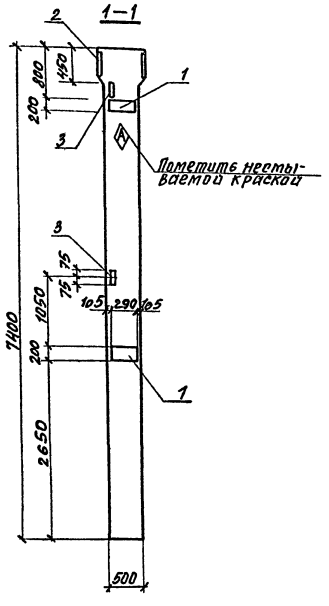

Формат	Зона	Поз	Обозначение	Наименование	Кол.	Примечание
				Документация		
			1.423-3 вып. 0 1	Пояснительная записка		
				Чертежи колонны		
			1.423-3 вып. 1	К 72 - 33 а		
				Дополнительные закладные изделия		
		1	1.423-3 вып. 2	М1-12	2	6.0
		2	503- -КЖИ-МН-20	МН 20	1	37.72
		3	1.423-3 вып. 2	М1-15	2	1.86

Ведомость расхода стали на дополнительные закладные изделия элемента, кг

Марка элемента	Изделия закладные											Общий расход
	Арматура класса A III				Прокат марки Вст3кп2						Всего	
	ГОСТ 5781-82				ГОСТ 103-76		ГОСТ 82-70*		ГОСТ 8509-72*			
	ф12	ф14		Итого	200х10	Итого	390х10	Итого	63х5	Итого		
К 72 33а б	3.64	6.32		9.96	9.2	9.2	31.4	31.4	2.88	2.88	53.44	53.44

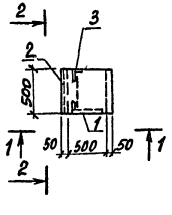

1. Колонна К72 33а-б отличается от типовой наличием дополнительных закладных изделий и укорочением на 100мм.

ГИП	Никитин		503-1.143.86-КЖИ — К72—33а — б
Нач.отд.	Сидорова		
Гл.спец.	Стрехнин		Колонна К 72 - 33а - б
Рук.гр.	Потапова		Стадия: РП; Класса: ; Масштаб:
Вед.инж.	Кирьянова		Лист 1; Листов 1
			Железобетон
			ГИПРОАВТОТРАНС Новосибирский филиал

Копировал: Воропаева

Формат А3

Инв.№ подл. | Подпись и дата | Взам.инв.№

Альбом I

Типовой проект 503

Инв. № подл. | Подпись и дата | Взам. инв. №

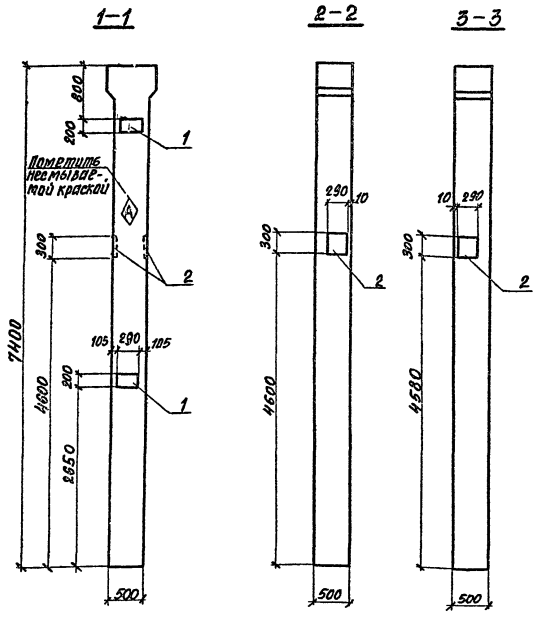

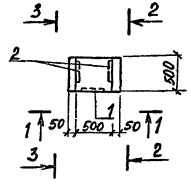

Формат	Зона	Поз.	Обозначение	Наименование	Кол.	Примечание
				Документация		
			1.423-3 вып. 0-1	Пояснительная записка		
				Чертеж колонны		
			1.423-3 вып. 1	К 72-33а		
				Дополнительные сборочные единицы		
		1	1.423-3 вып. 2	М1-12	2	6.0
		2	1.423-3 вып. 2	НМ1-4	2	11.2

Ведомость расхода стали на дополнительные закладные изделия элемента, кг.

Марка элемента	Изделия закладные												Общий расход
	Арматура класса							Прокат марки				Всего	
	AI		AIII					ВСт3кп2					
	ГОСТ 5781-82							ГОСТ 103-76		ГОСТ 82-70*			
	ф6		Итого	ф12	ф14	ф22	Итого	-200х10	Итого	-300х10	Итого		
К 72-33а-в	0.4		0.4	2.8	5.6	2.8	11.2	9.2	9.2	13.6	13.6	34.4	34.4

1. Колонна К 72-33а-в отличается от типовой наличием дополнительных закладных изделий и укорочением на 100мм.

Гип	Никитин		503-1.423.86-КЖИ — К 72-33а-в
Нач. отд.	Сидорова		
Гл. спец.	Стрехнин		Колонна К 72-33а-в
Рук. гр.	Патапова		Стадия: РП; Масса: ; Масштаб:
Вед. инж.	Кирьянова		Железобетон
			ГИПРОАВТОТРАНС Новосибирский филиал

Копировал Воропаева

Формат А2

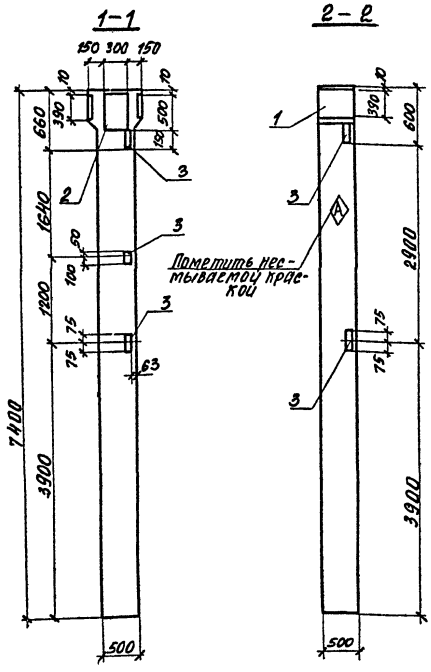

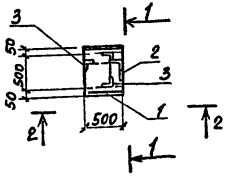

1. Колонна К72 33а-2 отличается от типовой наличием дополнительных закладных изделий и укорочением на 100мм
2. Изделие М1-15 привязать к арматуре каркаса

Формат	Зона	Поз.	Обозначение	Наименование	Кол.	Примечание
				Документация		
			1.423-3 вып. 0-1	Пояснительная записка		
				Чертеж колонны		
			1.423-3 вып. 1	К72 - 33а		
				Дополнительные сборочные единицы		
		1	503 Нжи-МН-20	МН20	1	37.72
		2	1.431-20 вып. 7 часть 2	МН27	1	15.1
		3	1.423-3 вып. 2	М1-15	5	1.86

Ведомость расхода стали на дополнительные закладные изделия элемента, кг

Марка элемента	Изделия закладные													Общий расход
	Арматура класса AIII ГОСТ 5781-82					Прокат марки Вст3кп2 ГОСТ 103-76		ГОСТ 82-70*		ГОСТ 8509-72*		Всего	
	Ф10	Ф12	Ф14		Итого	50х10	Итого	-300х11	390х10	Итого	∠63х5	Итого		
К72-33а-2	0.6	1.92	8.22		1.74	0.8	0.8	11.8	31.4	43.2	7.20	7.20	61.94	61.94

ГИП	Никитин		503-1-43.86-КЖИ-К72-33а-2
Нач.отд.	Сибарова		
Гл.спец.	Стрехнин		Колонна К72-33а-2 — Стадия: РП; Масса: ; Масштаб: ; Лист 1; Листов 1
Рук.гр.	Потапова		
Вед.инж.	Корьянова		Железобетон — ГИПРОАВТОТРАНС Новосибирский филиал

Копировал: Воробьева

Формат А3

Инв.№ подл. | Подпись и дата | Взам. инв.№

Альбом II

Типовой проект 503

Инв. № подл. | Подпись и дата | Взам. инв. №

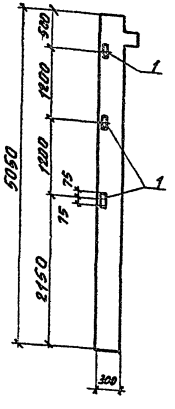

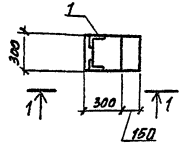

1. Колонна 1КО3.42-1 отличается от типовой колонны наличием дополнительных закладных изделий.
2. Изделие М1-13 привязать к арматуре каркаса.

Формат	Зона	Поз.	Обозначение	Наименование	Кол.	Примечание
				Документация		
			1.020-1/83 вып. 2-2	Пояснительная записка		
				Чертеж колонны		
			1.020 1/83 вып. 2-1	1КО3.42		
				Дополнительные сборочные единицы		
		1	1.423-3 вып. 2	М1-13	3	

Ведомость расхода стали на дополнительные закладные изделия элемента, кг.

Марка элемента	Изделия закладные						Всего	Общий расход
	Арматура класса			Прокат марки				
	AIII			Вст3кп2				
	ГОСТ 5781-82			ГОСТ 8509-72*				
	ф12		Итого	L63x5		Итого		
1КО3.42-1	0.72		0.72	4.32		4.32	5.04	5.04

ГИП	Никитин		503-1-43.86 КЖИ – 1КО3.42-1
Нач. отд.	Сударова		
Гл. спец.	Стрехнин		Колонна 1КО3.42-1
Рук. гр.	Потапова		Стадия: РП; Масса: ; Масштаб:
Вед. инж.	Куряпова		Лист 1; Листов 1
			Железобетон
			ГИПРОАВТОТРАНС Новосибирский филиал

Альбом I

Типовой проект 503

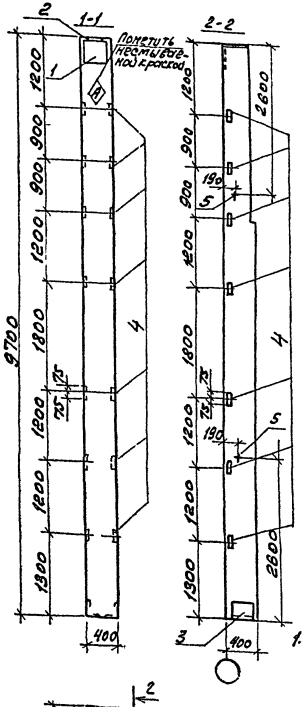

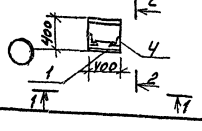

Формат	Зона	Поз	Обозначение	Наименование	Кол.	Примечание
				Документация		
			1.427.1-3 вып. 0, 2	Пояснительная записка		
				Чертеж колонны		
			1.427.1-3 вып. 1	7КФ97-2-Н		
				Дополнительные сборочные единицы		
		1	1.427.1-3 вып. 2	Изделие закладное МН1	1	
		2	1.427.1-3 вып. 2	МН3	1	
		3	1.427.1-3 вып. 2	МН8	1	
		4	1.427.1-3 вып. 2	МН29	7	
		5	1.427.1-3 вып. 2	МН35	2	

Ведомость расхода стали на дополнительные закладные изделия, элемента, кг

Марка элемента	Изделия закладные																	Общий расход
	Арматура класса								Прокат марки								Всего	
	АI			АIII					В Ст3 кп2									
	ГОСТ 5781-82								ГОСТ 8509-72*				ГОСТ 82-70*					
	ф16		Итого	ф10	ф12	ф14		Итого	L63×5	L90×6		Итого	8×300	10×300		Итого		
7КФ97-2-Н1	4,2		4,2	3,38	2,31	3,06		8,75	9,8	5,0		14,8	5,7	4,7		10,4	38,15	38,15

1. Колонна 7КФ97-2-Н1 отличается от типовой колонны наличием дополнительных закладных изделий.
2. Изделия закладные устанавливать по серии 1.427.1-3 вып 1 стр. 23,25...27.

ГИП	Никитин	
Нач.отд	Сидорова	
Гл.спец	Стрехнин	
Рук.гр.	Потапова	
Вед.инж	Кирьянова	

503-1-43.86 - КЖИ- 7КФ97-2- Н1

Колонна 7КФ97-2-Н1

Стадия	Масса	Масштаб
РП		

Лист 1 Листов 1

Железобетон

ГИПРОАВТОТРАНС Новосибирский филиал

Копировал Формат А3

Инв.№ подл. | Подпись и дата | Взам.инв.№

Типовой проект 503 Альбом 2

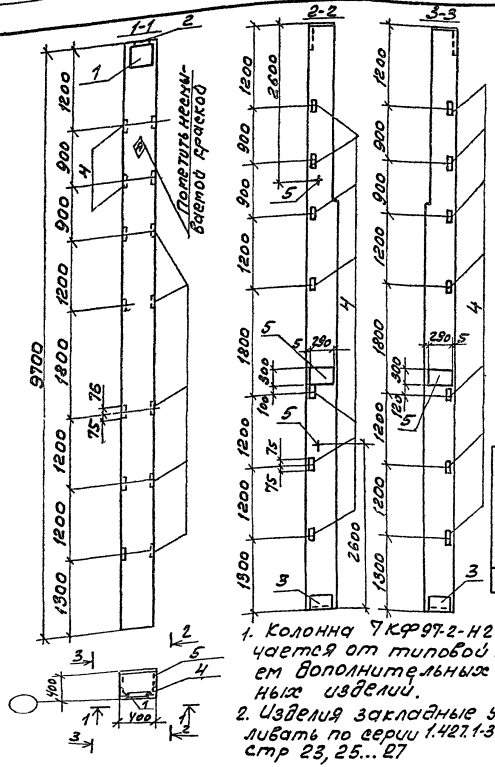

1. Колонна 7КФ97-2-Н2 отличается от типовой наличием дополнительных закладных изделий.
2. Изделия закладные устанавливать по серии 1.427.1-3 вып.1 стр 23, 25...27

Формат	Зона	Поз	Обозначение	Наименование	Кол.	Примечание
				Документация		
			1.427.1-3 вып. 0,2	Пояснительная записка		
				Чертеж колонны		
			1.427.1-3 вып. 1	7КФ97-2-Н		
				Дополнительные сборочные единицы		
		1	1.427.1-3 вып. 2	Изделие закладное МН1	1	
		2	1.427.1-3 вып. 2	МН3	1	
		3	1.427.1-3 вып. 2	МН8	1	
		4	1.427.1-3 вып. 2	МН29	7	
		5	1.427.1-3 вып. 2	МН24	2	
		6	1.427.1-3 вып. 2	МН35	2	

Ведомость расхода стали на дополнительные закладные изделия элемента, кг

Марка элемента	Изделия закладные													Общий расход
	Арматура класса						Прокат марки						Всего	
	А I		А III				В Ст3 кп2							
	ГОСТ 5781-82						ГОСТ 8509-72*			ГОСТ 82 70*				
	ф16	Итого	ф10	ф12	ф14	Итого	∠63×5	∠90×6	Итого	-8×300	-10×300	Итого		
7КФ97-2-Н2	4,2	4,2	3,38	2,31	10,14	15,83	9,8	5,0	14,8	5,7	14,3	20,0	54,83	54,83

ГИП	Никитин		
Нач.отд.	Сидорова		
Гл.спец.	Стрехнин		
Рук.гр.	Потапова		
Вед.инж.	Кирьянова		

503-1-43.86 -КЖИ-7КФ97-2-Н2

Колонна 7КФ97-2-Н2

Стадия	Масса	Масштаб
РП		

Лист 1 Листов 1

Железобетон

ГИПРОАВТОТРАНС Новосибирский филиал

Инв.№ подл. | Подпись и дата | Взам. инв.№

Копировал Друг- Формат А3

Альбом Д

Типовой проект 503

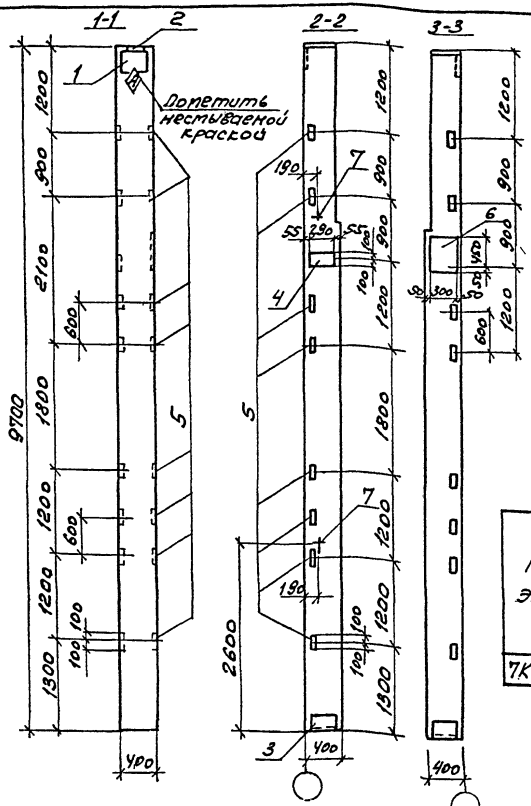

Формат	Зона	Поз.	Обозначение	Наименование	Кол.	Примечание
				Документация		
			1.427.1-3 вып. 0,2	Пояснительная записка		
				Чертеж колонны		
			1.427.1-3 вып. 1	7КФ97-2-Н		
				Дополнительные сборочные единицы		
		1	1.427.1-3 вып. 2	Изделие закладное МН1	1	
		2	1.427.1-3 вып. 2	МН3	1	
		3	1.427.1-3 вып. 2	МН8	1	
		4	1.427.1-3 вып. 2	МН22	1	
		5	1.427.1-3 вып. 2	МН29	8	
		6	1.431-20 вып. 7 часть 2	МН27	1	
		7	1.427.1-3 вып. 2	МН35	2	

Ведомость расхода стали на дополнительные закладные изделия элемента, кг

Марка элемента	Изделия закладные															Общий расход
	Арматура класса						Прокат марки									
	А I		А III				В Ст3 кп2									
	ГОСТ 5781-82						ГОСТ 8509-72*			ГОСТ 103-76						
	ф16	Итого	ф10	ф12	ф14	Итого	L63×5	L90×6	Итого	-10×50	-10×200	Итого	-8×300	-10×300	Итого	
7КФ97-2-Н3	4,2	4,2	3,98	5,24	4,96	14,18	11,2	5,0	16,2	0,8	3,1	3,9	5,7	16,5	22,2	60,68

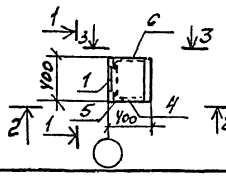

1. Колонна 7КФ97-2-Н3 отличается от типовой наличием дополнительных закладных изделий.
2. Изделия закладные устанавливать по серии 1.427.1-3 вып. 1 стр. 23, 25...27

ГИП	Никитин	
Нач. отд.	Сидорова	
Гл. спец.	Стрехнин	
Рук. гр.	Потапова	
Вед. инж.	Кирьянова	

503-1-43.86-КЖИ-7КФ97-2-Н3

Колонна 7КФ97-2-Н3

Железобетон

Стадия	Масса	Масштаб
РП		

Лист 1 | Листов 1

ГИПРОАВТОТРАНС Новосибирский филиал

Копировал Д. Руз. Формат А3

Инв. № подл. | Подпись и дата | Взам. инв. №

Альбом 7

Типовой проект 503

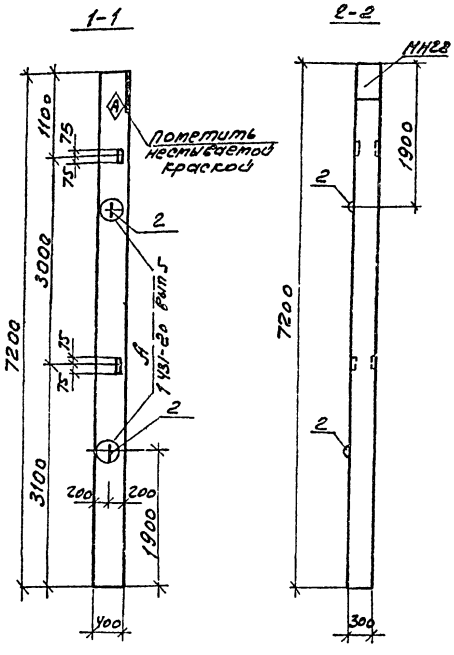

Формат	Зона	Поз.	Обозначение	Наименование	Кол.	Примечание
				Документация		
			1.431-20 вып. 0	Пояснительная записка		
				Чертеж колонны		
			1.431-20 вып.5	КБ-11		
				Дополнительные сборочные единицы		
		1	1.423-3 вып.2	М1-13	2	1,68
		2	1.400-9. вып.1	УП2-4	2	0,98

Ведомость расхода стали на дополнительные закладные изделия элемента, кг

Марка элемента	Изделия закладные										Общий расход
	Арматура класса						Прокат марки			Всего	
	AI		AIII				ВСт3кп2				
	ГОСТ 5781-82						ГОСТ 8509-72*				
	ф12	Итого	ф12			Итого	∠63×5		Итого		
КБ 11-а	1,96	1,96	0,48			0,48	2,88		2,88	5,32	5,32

1. Колонна КБ11-а отличается от типовой наличием дополнительных закладных изделий.
2. Изделие закладное М1-13 привязать к арматуре каркаса.

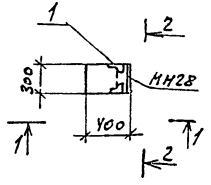

ГИП	Никитин		503-1-43.86 -КЖИ-КБ11-а
Нач.отд.	Сидорова		
Гл.спец.	Стрехнин		Колонна КБ11-а
Рук.гр.	Потапова		Стадия: РП; Масса: ; Масштаб:
Вед.инж.	Кирьянова		Железобетон
			Листов 1; Листов 1
			ГИПРОАВТОТРАНС Новосибирский филиал

Копировал Формат А3

Инв.№ подл. | Подпись и дата | Взам. инв.№

Альбом I

Типовой проект

Инв.№подл. | Подпись и дата | Взам.инв.№

1-1

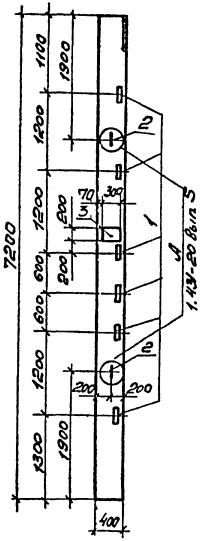

2-2

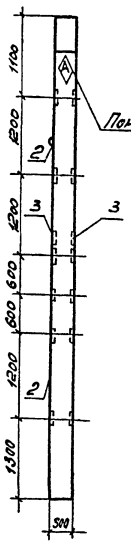

Формат	Зона	Поз.	Обозначение	Наименование	Кол.	Примечание
				Документация		
			1.431-20 вып.0	Пояснительная записка		
				Чертеж колонны		
			1.431-20 вып.5	КБ 11		
				Дополнительные сборочные единицы		
		1	1.423-3 вып.2	М1-13	6	1,68
		2	1.400-9 вып.1	УП2-4	2	0,98
		3	1.431-20 вып.7 часть 2	МН22	2	7,3

Ведомость расхода стали на дополнительные закладные изделия элемента, кг

Марка элемента	Изделия закладные												Всего	Общий расход
	Арматура класса						Прокат марки							
	AI			AIII			ВСт3кп2							
	ГОСТ 5781-82						ГОСТ 103-76			ГОСТ 8509-72*				
	ф12		Итого	ф12		Итого	50х10	200х10	Итого	L63х5		Итого		
КБ 11-б	1,96		1,96	4,24		4,24	24	9,4	11,8	8,64		8,64	26,64	26,64

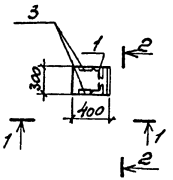

1. Колонна КБ11-б отличается от типовой наличием дополнительных закладных изделий
2. Изделие закладное М1-13 привязать к арматуре каркаса.

ГИП	Никитин		503-1-43.86-КЖИ-КБ 11-б
Нач.отд.	Сидорова		
Гл.спец.	Стрёхнин		Колонна КБ11-б
Рук.гр.	Потапова		
Вед.инж.	Куряпнева		Железобетон

Стадия	Масса	Масштаб
РП		
Лист 1	Листов 1	

ГИПРОАВТОТРАНС Новосибирский филиал

Копировал

Формат А3

Альбом II

Типовой проект 503

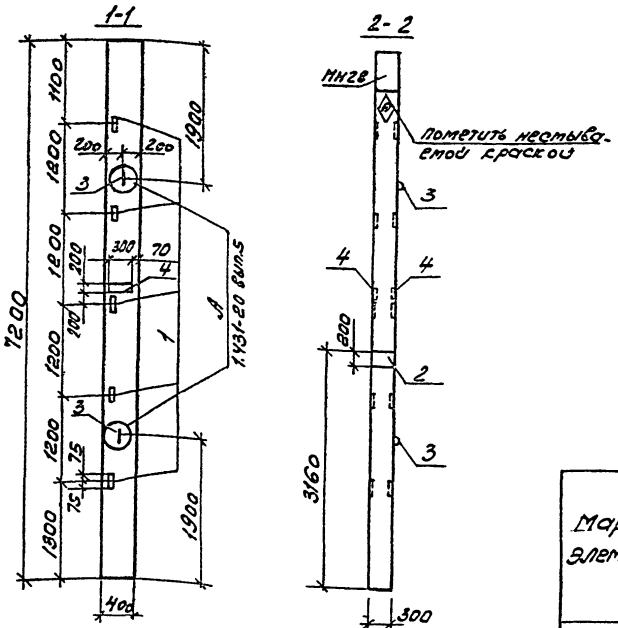

Формат	Зона	Поз.	Обозначение	Наименование	Кол.	Примечание
				Документация		
			1.431-20 вып.0	Пояснительная записка		
				Чертеж колонны		
			1.431-20 вып.5	КБ11		
				Дополнительные сборочные единицы		
		1	1.423-3 вып.2	М1-13	5	1,68
		2	1.431-20 вып.7 часть 2	МН 24	1	7,8
		3	1.400-9 вып.1	УП2-4	2	0,98
		4	1.431-20 вып.7 часть 2	МН-22	2	7,3

Ведомость расхода стали на дополнительные закладные изделия элемента, кг

Марка элемента	Изделия закладные												Общий расход
	Арматура класса					Прокат марки							
	АI		АIII			В Ст3 кп2						Всего	
	ГОСТ 5781-82					ГОСТ 103-76				ГОСТ 8609 72*			
	ф12	Итого	ф12		Итого	-50х10	200х10		Итого	Ц63х5		Итого	
КБ11-в	1,96	1,96	5,9		5,9	3,6	14,1		17,7	7,2		7,2	32,76	32,76

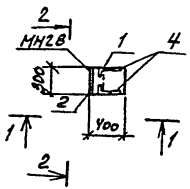

1. Колонна КБ11-в отличается от типовой наличием дополнительных закладных изделий.
2. Изделие закладное М1-13 привязать к арматуре каркаса.

ГИП	Никитин		503-1-43.86 КЖИ-КБ11-в
Нач.отд.	Сидорова		
Гл.спец.	Стрехнин		Колонна КБ11-в
Рук.гр.	Потапова		
Вед.инж.	Сирьянова		

Стадия	Масса	Масштаб
РП		

Лист 1 Листов 1

Железобетон

ГИПРОАВТОТРАНС Новосибирский филиал

Копировал [illegible] Формат А3

Инв.№ подл. | Подпись и дата | Взам.инв.№

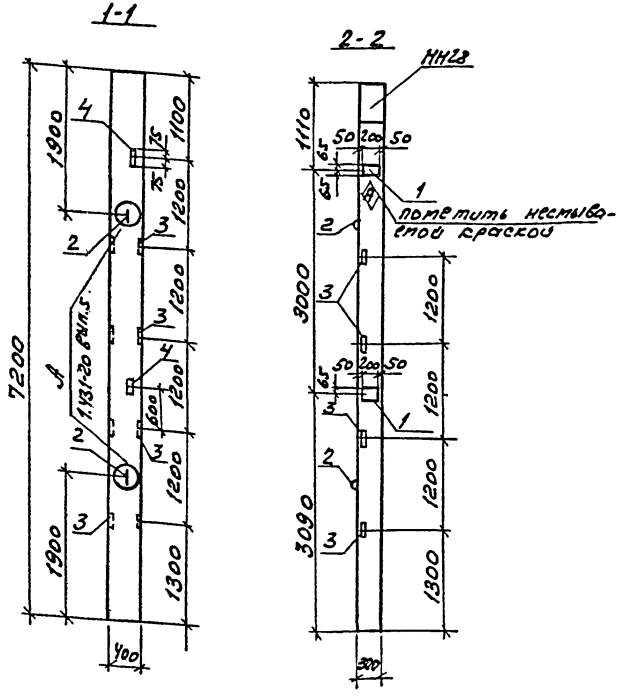

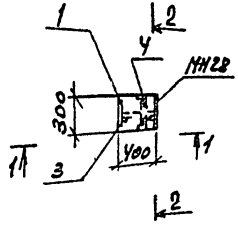

1. Колонна КБ11-2 отличается от типовой наличием дополнительных закладных изделий
2. Изделие М1-13, М1-14 привязать к арматуре каркаса.

Формат	Зона	Поз.	Обозначение	Наименование	Кол.	Примечание
				Документация		
			1.431-20 Вып. 0	Пояснительная записка		
				Чертеж колонны		
			1.431-20 Вып.5	КБ11		
				Дополнительные сборочные единицы		
		1	1.431-20 Вып.7 часть 2	МН26	2	7,5
		2	1.400-9 Вып. 2	УП2-4	2	0,98
		3	1.423-3 Вып. 2	М1-14	4	1,77
		4	1.423-3 Вып. 2	М1-13	2	1,68

Ведомость расхода стали на дополнительные закладные изделия элемента, кг

Марка изделия	Изделие закладные										Общий расход
	Арматура класса						Прокат марки				
	AI		AIII				ВСт3КП2				
	ГОСТ 5781-82						ГОСТ 103-76		ГОСТ 8509-72		
	ф12	Итого	ф12	Итого	ф20	Итого	130×4	Итого	∠63×5	Итого	
КБ11-2	1,96	1,96	1,80	1,80	3,6	3,6	11,4	11,4	8,64	8,64	27,40

ГИП	Никитин		503-1-43.86-КЖИ-КБ11-2
Нач.отд	Сидорова		
Гл.спец	Стрехнин		
Рук.гр	Потапова		Колонна КБ11-2
Вед.инж	Кирьянова		
			Железобетон

Стадия	Масса	Масштаб
РП		
Лист 1	Листов 1	

ГИПРОАВТОТРАНС Новосибирский филиал

Копировал Формат А3

Инв.№ подл. | Подпись и дата | Взам. инв.№

Альбом I

Типовой проект 503

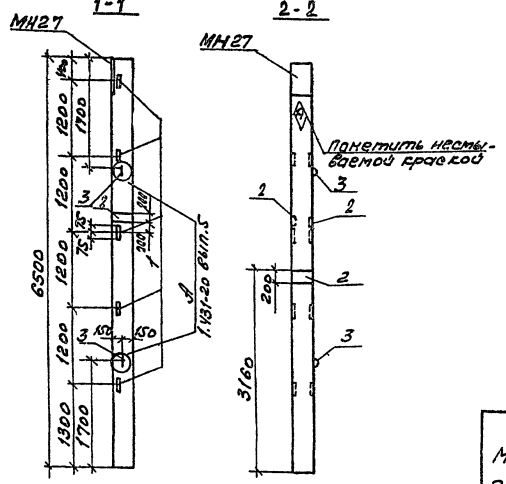

Формат	Зона	Поз.	Обозначение	Наименование	Кол.	Примечание
				Документация		
			1.431-20 вып. 0	Пояснительная записка		
				Чертеж колонны		
			1.431-20 вып. 5	КБ9		
				Дополнительные сборочные единицы		
		1	1.423-3 вып. 2	М1-13	5	1,68
		2	1.431-20 вып.7 часть 2	МН22	3	7,3
		3	1.400-9 вып. 1	УП2-4	2	0,98

Ведомость расхода стали на дополнительные закладные изделия, элемента, кг

Марка элемента	Изделия закладные													Общий расход
	Арматура класса						Прокат марки						Всего	
	А I			А III			В Ст3 КП2							
	ГОСТ 5781-82						ГОСТ 103-76			ГОСТ 8509-72*				
	ф12		Итого	ф12		Итого	50×10	200×10	Итого	L63×5		Итого		
КБ9-а	1,96		1,96	5,4		5,4	3,6	14,1	17,1	7,2		7,2	31,66	31,66

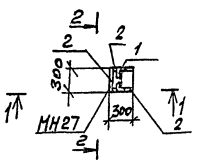

1. Колонна КБ9-а отличается от типовой колонны наличием дополнительных закладных изделий.
2. Изделие закладное М1-13 привязать к арматуре каркаса

ГИП	Никитин		503-1-43.86 -КЖИ- КБ9-а
Нач.отд.	Сидорова		
Гл.спец.	Стрехнин		Колонна КБ9-а
Рук.гр.	Потапова		
Вед.инж.	Кирьянова		
			Железобетон

Стадия	Масса	Масштаб
РП		
Лист 1	Листов 1	

ГИПРОАВТОТРАНС
Новосибирский филиал

Формат А3

Инв.№ подл. | Подпись и дата | Взам. инв.№

Альбом III

Типовой проект 503

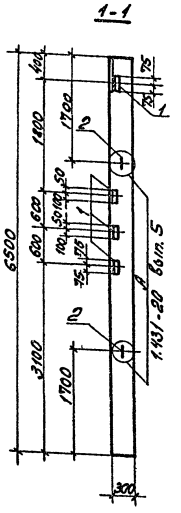

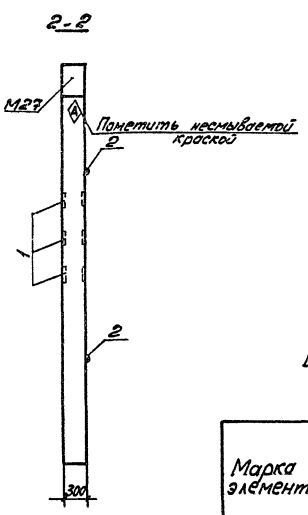

Формат	Зона	Поз.	Обозначение	Наименование	Кол.	Примечание
				Документация		
			1.431-20 вып.0	Пояснительная записка		
				Чертежи колонны		
			1.431-20 вып.5	КБ9		
				Дополнительные сборные элементы		
		1	1.423-3 вып.2	М1-13	4	1.68
		2	1.400-9 вып.1	УП2-4	2	0,98

Ведомость расхода стали на дополнительные закладные изделия элемента, кг

Марка элемента	Изделия закладные										Всего	Общий расход
	Арматура класса						Прокат марки					
	AI			AIII			ВСт3кп2					
	ГОСТ 5781-82						ГОСТ 8509-72*					
	ф12		Итого	ф12		Итого	L63*5			Итого		
КБ9-б	1,96		1,96	0,96		0,96	5,76			5,76	8,68	8,68

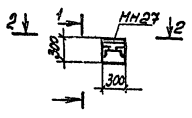

1. Колонна КБ9-б отличается от типовой колонны наличием дополнительных закладных изделий
2. Изделие М1-13 привязать к арматуре каркаса.

ГИП	Никитин		503-1-43.86 - КЖИ - КБ9-б
Нач.отд.	Сидорова		
Гл.спец.	Стрехнин		Колонна КБ9-б
Рук.гр.	Потапова		Стадия: РП; Масса: ; Масштаб:
Вед.инж.	Курьянова		Лист 1; Листов 1
			Железобетон
			СИПРОАВТОТРАНС Новосибирский филиал

Инв.№подл. | Подпись и дата | Взам.инв.№

Копировал

Формат А3

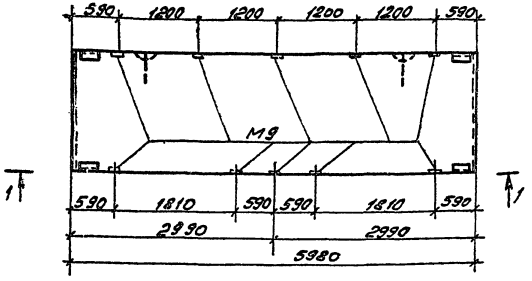

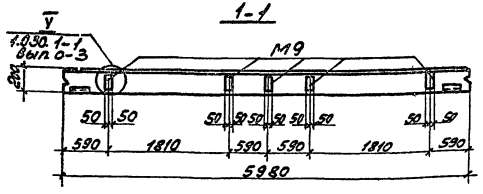

1. Панель ПС60.18.2,0-4 Л-38-1 от типовой разбивкой закладных изделий М9.

Формат	Зона	Поз.	Обозначение	Наименование	Кол.	Примечание
				Документация		
			1.030.1-1 вып. 0-0; 0-3	Пояснительная записка		
				Чертежи панели		
			1.030.1-1 вып. 1-1 часть I	ПС60.18.2,0-4 Л-38		

ГИП	Никитин		503-1-43.86 -КЖИ-ПС60.18.2,0-4Л-38-1
Нач.отд.	Сидорова		
Гл.спец.	Стрехнин		Панель ПС60.18.2,0-4Л-38-1
Рук.гр.	Потапова		Стадия: РП; Лист; Листов
Вед.инж.	Курьянова		Лист 1; Листов 1
			ГИПРОАВТОТРАНС Новосибирский филиал

Инв.№ подл. | Подпись и дата | Взам.инв.№

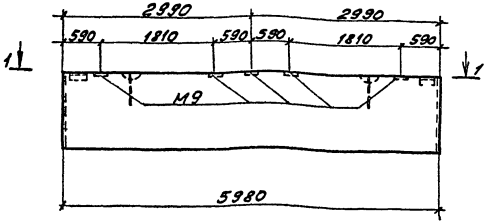

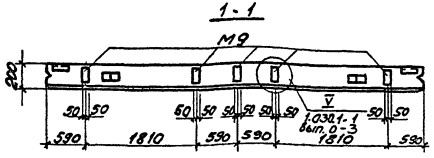

Формат	Зона	Поз.	Обозначение	Наименование	Кол.	Приме-чание
				Документация		
			1.030.1-1 вып.0-0.0-3	Пояснительная записка		
				Чертеж панели		
			1.030.1-1 вып.1-1 часть I	ПС60.12.20-4.1-36		

1. Панель ПС60.12.20-4.1-36-1 отличается от типовой разбивкой закладных изделей М9.

ГИП	Никитин	
Начотд	Сиборова	
Гл.спец.	Стрекнин	
Рук.гр.	Потапьев	
Вединж.	Курьянова	

503-1-43.86 КЖИ-ПС60.12.20-4Л-36-1

Панель ПС60.12.20-4Л-36-1

Стадия	Масса	Масштаб
РП		
Лист 1	Листов 1	

ГИПРОАВТОТРАНС Новосибирский филиал

Копировал

Формат А3

Инв.№ подл. | Подпись и дата | Взам. инв.№

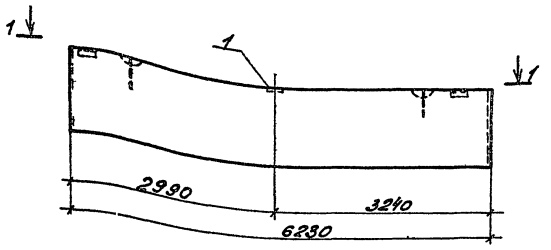

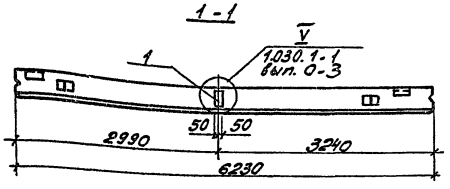

1. Панель ПС62,5.12.2.0-2.Л-1.31-1 отличается от типовой наличием дополнительного закладного изделия М9

Формат	Зона	Поз.	Обозначение	Наименование	Кол.	Прим.
				Документация		
			1.030.1-1 вып. 0-0, 0-3	Пояснительная записка		
				Чертеж панели		
			1.030.1-1 вып. 1-1 часть I	ПС62,5.12.2.0-2.Л-1.31		
				Дополнительные сборочные единицы		
		1	1.030.1-1 вып. 1-3	М9	1	

Ведомость расхода стали на дополнительные закладные изделия элементов, кг

Марка элемента	Изделие закладное						Всего	Общий расход
	Арматура класса			Прокат марки				
	A III			ВСт3кп2				
	ГОСТ 5781-82			ГОСТ 19903-74*				
	ф10	Итого		-100х8		Итого		
ПС62,5.12.2.0-2.Л-1.31-1	0,38		0,38	1,0		1,0	1,38	1,38

ГИП	Никитин		503-1-43.86 — КЖИ-ПС62,5.12.2.0-2.Л-1.31-1
Нач.отд.	Сидорова		
Гл.спец.	Стрехнин		Панель ПС62,5.12.2.0-2.Л-1.31-1
Рук.гр.	Потапова		
Вед.инж.	Кирьянова		

Стадия	Масса	Масштаб
РП		
Лист 1	Листов 1	

Новосибирский филиал

Инв.№ подл. | Подпись и дата | Взам.инв.№

Альбом I

Типовой проект 503

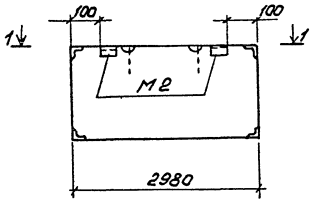

1-1

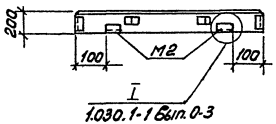

Формат	Зона	Позиция	Обозначение	Наименование	Кол.	Примечание
				Документация		
			1.030.1-1 вып. 0-0; 0-3	Пояснительная записка		
				Чертеж панели		
			1.030.1-1 вып. 1-1 часть I	ПС 30.12.2,0-6.Л-57		

1. Панель ПС 30.12.2,0-6 Л-57-1 отличается от типовой только разбивкой закладных изделий М2.

ГИП	Никитин		
Нач. отд.	Сидорова		
Гл. спец.	Стрехнин		
Рук. гр.	Потапова		
Вед. инж.	Кирьянова		

503-1-43.86 - КЖИ-ПС 30.12.2,0-6.Л-57-1

Панель ПС 30.12.2.0-6.Л-57-1

Стадия	Масса	Масштаб
РП		

Лист 1 Листов 1

ГИПРОАВТОТРАНС Новосибирский филиал

Инв. № подл. | Подпись и дата | Взам. инв. №

Копировал

Формат А3

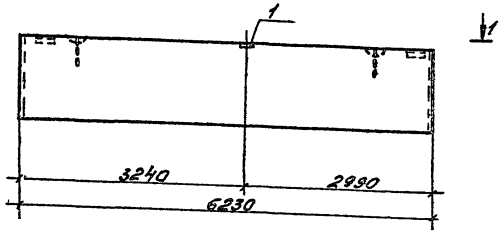

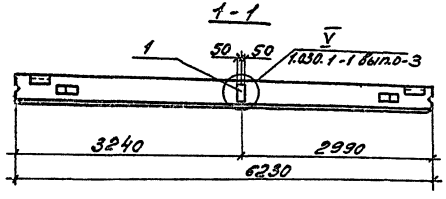

Формат	Зона	Поз.	Обозначение	Наименование	Кол.	Прим.
				Документация		
			1.030.1-1 вып. 0-0; 0-3	Пояснительная записка		
				Чертеж панели		
			1.030.1-1 вып. 1-1 часть I	ПС62,5.12.2.0-2.Л-2,31		
				Дополнительные сборочные элементы:		
		1	1.030.1-1 вып. 1-3	М9	1	

Ведомость расхода стали на дополнительные закладные изделия элемента, кг

Марка элемента	Изделие закладное										Общий расход
	Арматура класса AII					Прокат марки ВСт3 кп2				Всего	
	ГОСТ 5781-82					ГОСТ 19903-74*					
	ф10				Итого	-100кг			Итого		
ПС62,5.12.2.0-2.Л-2.31-1	0,38				0,38	1,0			1,0	1,38	1,38

1. Панель ПС 6.25.12.2.0-2 Л-2.31-1 отличается от типовой наличием дополнительного закладного изделия М9.

ГИП	Никитин		503-1-43.86 -КЖИ-ПС625.12.2.0-2Л-2.31-1
Нач.отд.	Сидорова		
Гл.спец.	Стрехнин		Панель ПС62,5.12.2.0-2Л-2.31-1
Рук.гр.	Потапова		Стадия: РП; Масса: ; Масштаб:
Вед.инж.	Курьянова		Лист 1; Листов 1
			ГИПРОАВТОТРАНС Новосибирский филиал

Инв.№ подл. | Подпись и дата | Взам.инв.№

Альбом I

Типовой проект 503

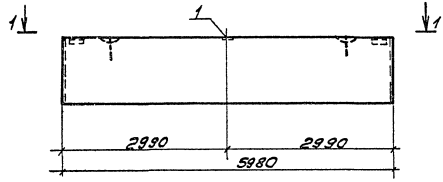

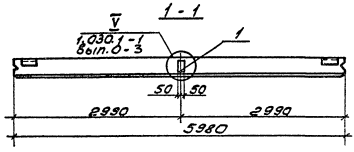

1. Панель ПС60.12.2.0-2.Л-31-1 отличается от типовой наличием дополнительного закладного изделия М9.

Формат	Зона	Поз	Обозначение	Наименование	Кол.	Прим.
				Документация		
			1.030.1-1. вып.0-0; 0-3	Пояснительная записка		
				Чертеж панели		
			1.030.1-1 вып.1-1 часть I	ПС60.12.2.0-2.Л-31		
				Дополнительные сборочные элементы		
		1	1.030.1-1 вып. 1-3	М9	1	

Ведомость расхода стали на дополнительные закладные изделия элемента, кг

Марка элемента	Изделие закладное										Общий расход
	Арматура класса					Прокат марки				Всего	
	А II					ВСт3 кп2					
	ГОСТ 5781-82					ГОСТ 19903-74*					
	ф10				Итого	-100х8			Итого		
ПС60.12.2.0-2.Л-31-1	0,38				0,38	1,0			1,0	1,38	1,38

Гип	Никитин		
Нач.отд.	Сидорова		
Гл.спец.	Стрехнин		
Рук.пр.	Патапова		
Вед.инж.	Кирьянова		

503-1-43.86 - КЖИ-ПС60.12.2.0-2.Л-31-1

Панель ПС 60.12.2.0-2.Л-31-1

Стадия	Масса	Масштаб
РП		

Лист 1 | Листов 1

ГИПРОАВТОТРАНС Новосибирский филиал

Инв.№ подл. | Подпись и дата | Взам.инв.№

Копировал [подпись] Формат А3

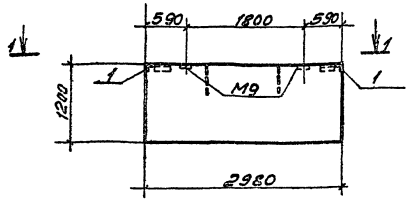

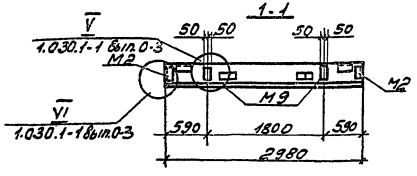

1. Панель ПС30.12.20-6.1-54-1 отличается от типовой наличием дополнительных закладных изделий М11, и разбивкой М9

Формат	Зона	Поз	Обозначение	Наименование	Кол.	Прим.
				Документация		
			1.030.1-1 вып 0-0, 0-3	Пояснительная записка		
				Чертеж панели		
			1.030.1-1 вып 1-1 часть I	ПС30.12.20-6.1-54		
				Дополнительные сборочные единицы		
		1	1.030.1-1 вып 1-3	М11	2	

Ведомость расхода стали на дополнительные закладные изделия элемента, кг

Марка элемента	Изделие закладное									Всего	Общий расход
	Арматура класса AII					Прокат марки ВСт3кп2					
	ГОСТ 5781-82					ГОСТ 8509-72*					
	ф10				Итого	L63x6			Итого		
ПС30.12.20-6.1-54-1	0,88				0,88	1,84			1,84	2,72	2,72

ГИП	Никитин		503-1-43.86 -КЖИ-ПС30.12.20-6.1-54-1
Нач.отд	Сидорова		
Гл.спец.	Стрехнин		Панель ПС30.12.20-6.1-54-1
Рук.гр.	Потапова		Стадия: РП; Масса: ; Масштаб:
Девинж.	Кирьянова		Лист 1; Листов 1
			ГИПРОАВТОТРАНС Новосибирский филиал

Инв.№подл. | Подпись и дата | Взам.инв.№ | Инв.№дубл. | Подпись и дата

Альбом 2

Типовой проект 503

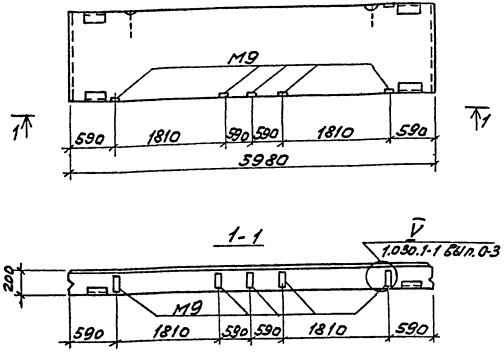

1. Панель ПС60.18.2.0-4.Л-37-1 отличается от типовой разбивкой закладных изделий М9.

Формат	Зона	Позиция	Обозначение	Наименование	Кол.	Примечание
				Документация		
			1.030.1-1 Вып. 0-0; 0-3	Пояснительная записка		
				Чертеж панели		
			1.030.1-1 Вып. 1-1 часть I	ПС 60.18.2.0-4.Л-37		

Гип	Никитин		
Нач.отд	Сидорова		
Гл.спец	Стрехнин		
Рук.гр	Потапова		
Вед.инж	Кирьянова		

503-1-43.86- КЖИ-ПС60.18.2,0-4.Л-37-1

Панель ПС 60.18.2,0-4.Л-37-1

Стадия	Масса	Масштаб
РП		
Лист 1	Листов 1	

ГИПРОАВТОТРАНС
Новосибирский филиал

Инв.№ подл. | Подпись и дата | Взам.инв.№

Копировал Друг. Формат А3

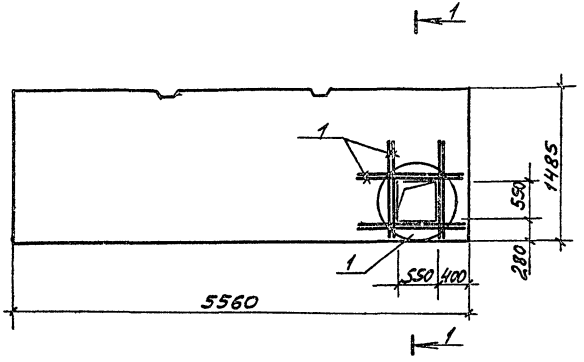

1-1

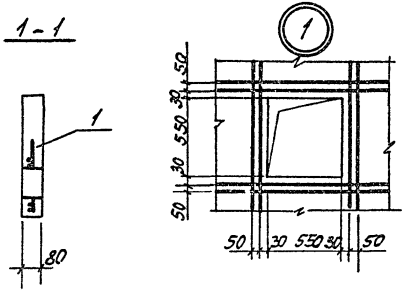

Формат	Зона	Поз.	Обозначение	Наименование	Кол.	Примечание
				Документация		
			1.431-20 Вып.0	Пояснительная записка		
			1.431-20 Вып.1	Чертеж плиты ППЛ-11В / 5.56×1.485		
				Детали дополнительные		
		1		ф6 AIII ГОСТ 5781-82 ℓ=1250	8	0,28

Ведомость дополнительного расхода стали на элемент, кг

Марка элемента	Изделия арматурные			
	Арматура класса A-III ГОСТ 5781-82			Всего
	ф6		Итого	
ППЛ-11В-а / 5.56×1.485	2,22		2,22	2,22

1. Панель ППЛ-11В / 5,56×1,485-а отличается от типовой наличием отверстия.

ГИП	Никитин		503-1-43.86 - КЖИ ППЛ-11В-а / 5.56×1.485
Нач.отд	Стрехнин		
Гл.спец.	Стрехнин		
Рук.гр.	Потапова		Панель ППЛ-11В-а / 5,56×1.485
Ведущ.	Курьянова		Стадия: РП; Масса: ; Масштаб:
Ст.инж.	Макеев		Лист 1; Листов 1
			ГИПРОАВТОТРАНС Новосибирский филиал

Инв.№ подл. | Подпись и дата | Взам. Инв.

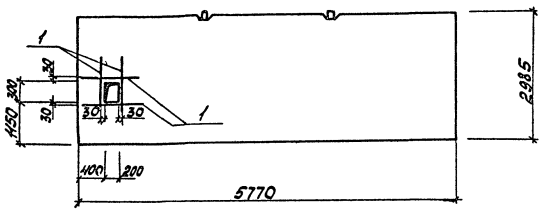

1-1

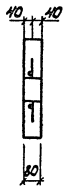

Формат	Зона	Поз.	Обозначение	Наименование	Кол.	Примечание
				Документация		
			1.431-20 Вып.0	Пояснительная записка		
			1.431-20 Вып.1	Чертеж плиты ППЛ-5 / 5.77×2.985		
				Детали дополнительные		
		1		ф6 AIII ГОСТ 5781-82 ℓ=720	4	0,16

Ведомость дополнительного расхода стали на элемент, кг

Марка элемента	Изделия арматурные			Всего
	Арматура класса A-III ГОСТ 5781-82			
	ф6		Итого	
ППЛ-5а / 5.77×2.985	0,64		0,64	0,64

1. Панель ППЛ-5а / 5.77×2.985 отличается от типовой наличием отверстия.

ГИП	Никитин	
Нач.отд.	Сидорова	
Гл.спец.	Стрелнин	
Рук.гр.	Поталова	
Вед.инж.	Кирьянова	
Ст.инж.	Макеев	

503-1-43.86- КЖИ ППЛ-5а / 5.77×2.985

Панель ППЛ-5а / 5.77×2.985

Стадия	Масса	Масштаб
Р		
Лист 1	Листов 1	

ГИПРОАВТОТРАНС
Новосибирский филиал

Формат А3

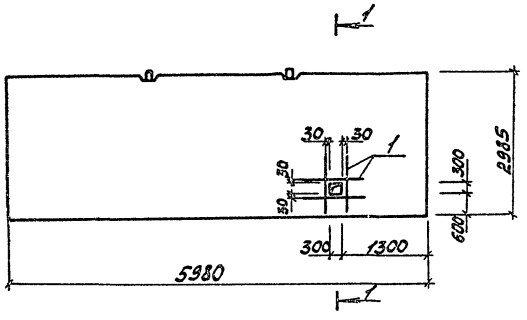

1-1

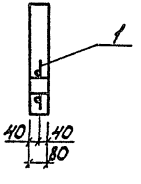

Формат	Зона	Поз.	Обозначение	Наименование	Кол.	Примечание
				Документация		
			1.431-20 Вып 0	Пояснительная записка		
			1.431-20 Вып 1	Чертеж плиты ППЛ-1 / 5.98×2.985		
				Детали дополнительные		
		1		ФбАIII ГОСТ 5781-82 ℓ=850	4	0.19

Ведомость дополнительного расхода стали на элемент, кг

Марка элемента	Изделия арматурные			
	Арматура класса A-III ГОСТ 5781-82			Всего
	Ф6		Итого	
ППЛ 1-а / 5.98×2.985	0.76		0.76	0.76

1. Панель ППЛ-1-а / 5.98×2.985 отличается от типовой наличием отверстия

ГИП	Никитин		
Нач.отд.	Сидорова		
Гл.спец.	Стрехнин		
Рук. гр.	Потапова		
Вед.инж.	Кирьянова		
Ст.инж.	Макеев		

503-1-43.86-КЖИ ППЛ-1-а / 5.98×2.985

Панель ППЛ-1-а / 5.98×2.985

Стадия	Масса	Масштаб
РП		
Лист 1	Листов 1	

ГИПРОАВТОТРАНС
Новосибирский филиал

Инв.№ подл. | Подп. и дата | Взам.инв.№

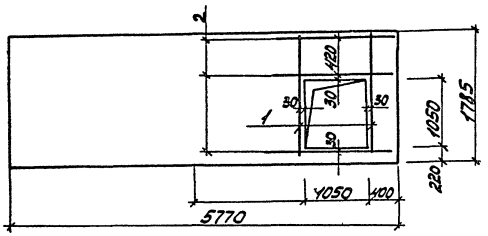

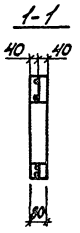

Формат	Зона	Поз.	Обозначение	Наименование	Кол.	Примечание
				Документация		
			1.431-20 Вып. 0	Пояснительная записка		
			1.431-20 Вып. 1	Чертеж плиты ППЛ-6В 5.77-1.785		
				Детали дополнительные		
		1		ф16А-III ГОСТ 5.781-82 ℓ=1760	2	5.56
		2		ф6А-III ГОСТ 5.781-82 ℓ=2880	3	13.64

Ведомость дополнительного расхода стали на элемент, кг

Марка элемента	Изделия арматурные			
	Арматура класса A-III ГОСТ 5781-82			Всего
	16		Итого	
ППЛ-6В-а 5.77×1.785	19.20		19.20	19.20

1. Панель ППЛ-6В-а / 5.77×1.785 отличается от типовой наличием отверстия.

ГИП	Никитин		
Нач.отд.	Сидоров		
Гл.спец.	Стрехнин		
Рук.гр.	Потапова		
Вед.инж.	Кирьянова		
Ст.инж.	Макеев		

503-1-43.86-КЖИ-ППЛ-6В-а / 5.77-1.785

Панель ППЛ-6В-а / 5.77-1.785

Стадия	Масса	Масшт.
РП		
Лист 1	Листов 1	

ГИПРОАВТОТРАНС
Новосибирский филиал

Формат А3

Инв.№подл. | Подп. и дата | Взам.инв.№

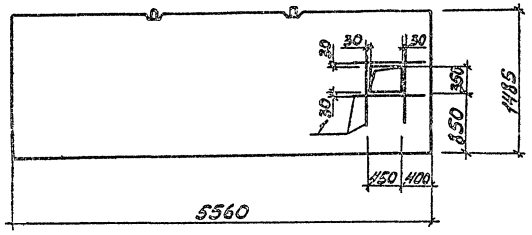

1-1

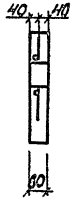

Формат	Зона	Поз.	Обозначение	Наименование	Кол.	Примечание
				Документация		
			1.431-20 Вып. 0	Пояснительная записка		
			1.431-20 Вып. 1	Чертежи плиты ППЛ-118-Б 5.56×1.485		
				Детали дополнительные		
		1		ф6 AIII ГОСТ 5781-82 ℓ=950	4	0.21

Ведомость дополнительного расхода стали на элемент, кг

Марка элемента	Изделия арматурные			
	Арматура класса			Всего
	A-III			
	ГОСТ 5781-82			
	ф6		Итого	
ППЛ-118-Б 5.56×1.485	0.84		0.84	0.84

1. Панель ППЛ-118-Б / 5.56×1.485 отличается от типовой наличием отверстия.

ГИП	Никитин		
Нач. отд.	Сидорова		
Гл. спец.	Стрехнин		
Рук. гр.	Потапова		
Вед. инж.	Кирьянова		
Ст. инж.	Макеев		

503-1-43.86-КЖИ ППЛ-118-Б / 5.56×1.485

Панель ППЛ-118-Б / 5.56×1.485

Стадия	Масса	Масшт.
РП		
Лист 1	Листов 1	

ГИПРОАВТОТРАНС
Новосибирский филиал

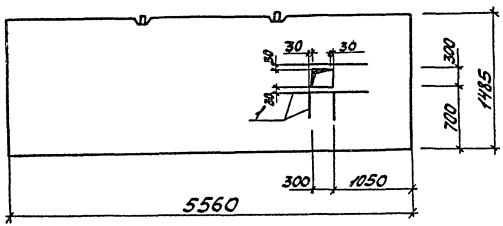

1-1



Формат	Зона	Поз.	Обозначение	Наименование	Кол.	Примечание
				Документация		
			1.431-2.0 вып.0	Пояснительная записка		
			1.431-2.0 вып.1	Чертеж плиты ППЛ-118/5.56х1.485		
				Детали дополнительные		
		1		ФБАIII ГОСТ 5781-82 ℓ=850	4	0.19

Ведомость дополнительного расхода стали на элемент, кг

Марка элемента	Изделия арматурные			Всего
	Арматура класса А-III ГОСТ 5781-82			
	ф6		Итого	
ППЛ-118-6 / 5.56х1.485	0.76		0.76	

1. Панель ППЛ-118-6 / 5.56х1.485 отличается от типовой наличием отверстия.

ГИП	Никитин		
Нач. отд.	Сидорова		
Гл. спец.	Стрехнин		
Рук. гр.	Потапова		
Вед. инж.	Кирьянова		
Ст. инж.	Макеев		

503-1-43.86 - КЖСИ ППЛ-118-6 / 5.56х1.485

Панель ППЛ-118-6 / 5.56х1.485

Стадия	Масса	Масшт.
РП		
Лист 1	Листов 1	

ГИПРОАВТОТРАНС Новосибирский филиал

Инв. № подл. | Подп. и дата | Взам. инв. №

Формат А3

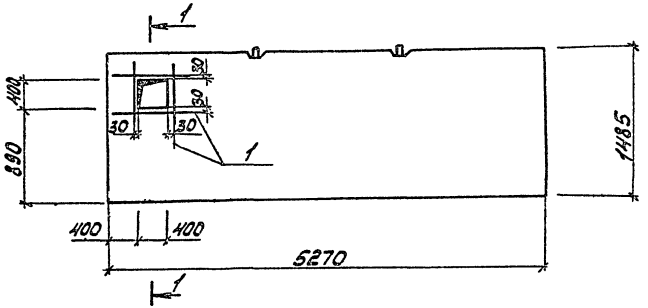

1-1

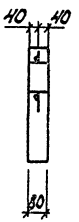

Формат	Зона	Поз.	Обозначение	Наименование	Кол.	Примечание
				Документация		
			1.431-20 Вып. 0	Пояснительная записка		
			1.431-20 Вып. 1	Чертеж плиты ППЛ-12 / 5.27×1.485		
				Детали дополнительные		
		1		ФбАIII ГОСТ 5781-82 ℓ=900	4	0,2

Ведомость дополнительного расхода стали на элемент, кг

Марка элемента	Изделия арматурные			
	Арматура класса А-III ГОСТ 5781-82			Всего
	Ф6		Итого	
ППЛ-12а / 5.27×1.485	0,8		0,8	0,8

1. Панель ППЛ-12-а / 5.27×1.485 отличается от типовой наличием отверстия.

ГИП	Никитин		
Нач. отд.	Сидорова		
Гл. спец.	Стрехнин		
Рук. гр.	Потапова		
Вед. инж.	Кирьянова		
Ст. инж.	Макеев		

503-1-43.86 - КЖИ ППЛ-12-а / 5.27×1.485

Панель ППЛ-12-а / 5.27×1.485

Стадия	Масса	Масшт.
РП		
Лист 1	Листов 1	

ГИПРОАВТОТРАНС
Новосибирский филиал

Инв. № подл. | Подп. и дата | Взам. инв. №

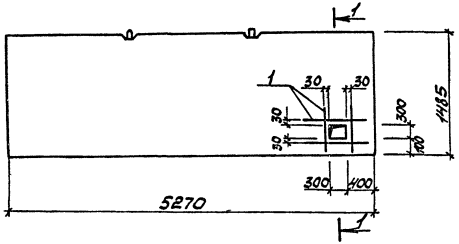

1-1

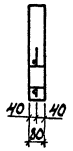

Формат	Зона	Поз.	Обозначение	Наименование	Кол.	Примечание
				Документация		
			1.431-20 вып.0	Пояснительная записка		
			1.431-20 вып.1	Чертеж плиты ППЛ-12-6 / 5.27×1.485		
				Детали дополнительные		
		1		ф6 AIII ГОСТ 5781-82 ℓ=900	4	0.2

Ведомость дополнительного расхода стали на элемент, кг

Марка элемента	Изделия арматурные			
	Арматура класса A-III ГОСТ 5781-82			Всего
	ф6		Итого	
ППЛ-12-6 / 5.27×1.485	0.8		0.8	0.8

1. Панель ППЛ-12-6 / 5.27×1.485 отличается от типовой наличием отверстия.

ГИП	Никитин	
Нач.отд.	Сидорова	
Гл.спец.	Стрелкин	
Рук.гр.	Потапова	
Вед.инж.	Кирьянова	
Ст.инж.	Макеев	

503-1-43.86-КЖИ ППЛ-12-6 / 5,27×1,485

Панель ППЛ-12-6 / 5,27×1,485

Стадия	Масса	Масшт.
РП		
Лист 1	Листов 1	

ГИПРОАВТОТРАНС Новосибирский филиал

Инв.№подл. | Подп. и дата | Взам.инв.№

Формат А3

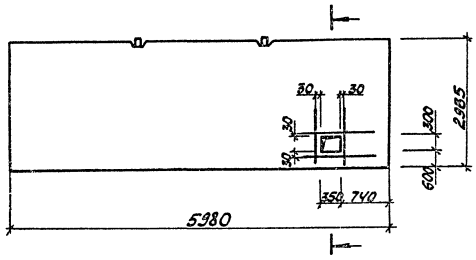

1-1

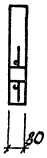

Формат	Зона	Поз.	Обозначение	Наименование	Кол.	Примечание
				Документация		
			1.431-20 Вып. 0	Пояснительная записка		
			1.431-20 Вып. 1	Чертежи плиты ППЛ-1 / 5.98×2.985		
				Детали дополнительные		
		1		ф6 AIII ГОСТ 5781-82 ℓ=850	4	0.2

Ведомость дополнительного расхода стали на элемент, кг

Марка элемента	Изделия арматурные			
	Арматура класса			Всего
	A-III			
	ГОСТ 5781-82			
	ф6		Итого	
ППЛ-1-δ / 5.98×2.985	0.8		0.8	0.8

1. Панель ППЛ-1-δ / 5.98×2.985 отличается от типовой наличием отверстия.

ГИП	Никитин	
Нач. отд.	Сидоровой	
Л. спец.	Стрехнин	
Рук. гр.	Потапова	
Вед. инж.	Кирьянова	
Ст. инж.	Макеев	

503 1-43 86-КЖИ ППЛ-1-δ / 5.98×2.985

Панель ППЛ-1-δ / 5,98×2,985

Стадия	Масса	Масшт.
РЛ		
Лист 1	Листов 1	

ГИПРОАВТОТРАНС
Новосибирский филиал

Формат А3

Инв. № подл. | Подп. и дата | Взам. инв. №

ППК1

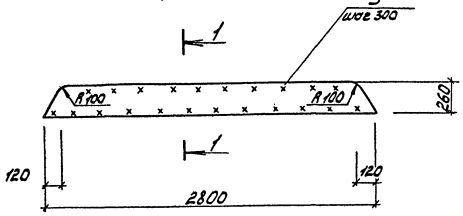

1-1

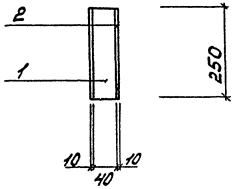

Формат	Зона	Поз.	Обозначение	Наименование	Кол.	Примечание
				ППК1		
				Материал на ППК1		
		1		Брус 250х40 ℓ=2800	1	0,03м³
				Асбестоцементные листы		
		2		δ=10 ГОСТ 18124-75*	—	1,5м²
		3		Шурупы ф4х30		0,2кг

Изготовление вкладыша производить по указаниям серии 1.431-20 вып. 3

ГИП	Никитин		503-1-43.86 - КЖИ - ППК1
Нач.отд.	Сидорова		
Гл.спец.	Стрехнин		Каркасно-обшивной вкладыш ППК-1
Рук.гр.	Потапова		
Осд.инж.	Куренкова		
Ст.инж.	Макеев		

Стадия	Масса	Масштаб
РП	0,03т	
Лист 1	Листов 1	

ГИПРОАВТОТРАНС
Новосибирский филиал

Инв.№ подл. | Подп. и дата | Взам.инв.№

Формат А3

Альбом 2

Типовой проект 503

Инв.№подл. | Подп. и дата | Взам.инв.№

ППК2

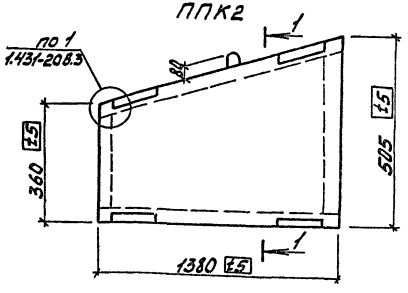

1-1

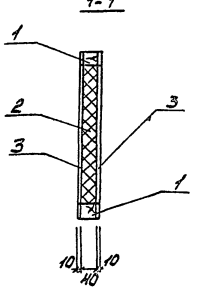

Каркас К1

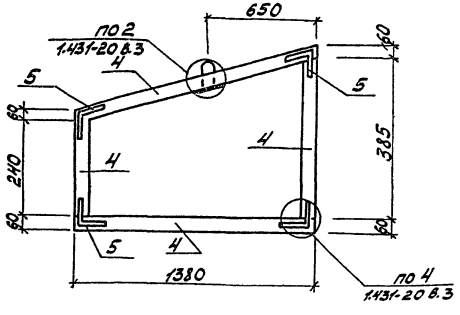

1. Изготовление каркасно-обшивных вкладышей производить по указаниям серии 1.431-20 вып. 3.

Формат	Зона	Поз.	Обозначение	Наименование	Кол.	Примечание
				ППК2		
				Сборочные единицы		
		1		Каркас К1	1	
				Материал на ППК2		
		2		Полужесткие плиты, ГОСТ 9573-82 γ=100 кг/м³	—	0,02 м³
		3		Асбестоцементные листы ГОСТ 18124-75* δ=10	—	1,2 м²
				Шурупы ф4х30	—	0,1 кг
				Каркас К1		
				Детали		
		4		Брус 60х40 ℓ=3500		0,008 м³
		5		-60х4 ГОСТ 103-76 ℓ=2800	—	5,2 кг
				-40х6 ГОСТ 103-76 ℓ=160	1	0,3 кг
				ф10 AI ГОСТ 5781-82 ℓ=450	1	0,3 кг
				Шурупы ф4х30	—	0,3 кг
				Гайка М10	1	

ГИП	Никитин		503-1-43.86 - КЖИ-ППК2
Нач.отд.	Сидорова		
Гл.спец.	Стрехнин		Каркасно-обшивной вкладыш ППК2
Рук.гр.	Потапова		Стадия: Р/Д; Масса: 0,02т; Масшт.:
Вед.инж.	Куряновой		Лист 1; Листов 1
Ст.инж.	Макеев		ГИПРОАВТОТРАНС Новосибирский филиал

ППК3

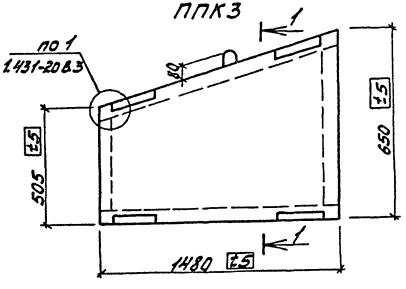

1-1

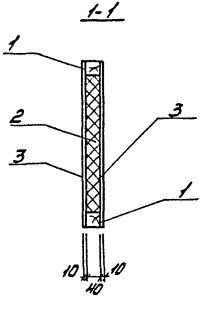

Каркас К1

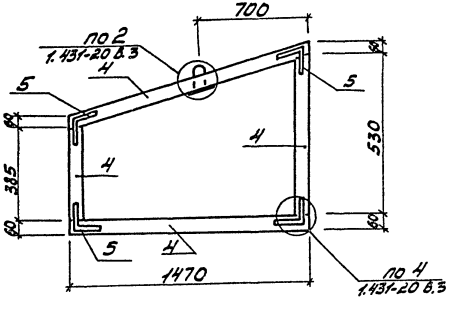

1. Изготовление каркасно-обшивных вкладышей производить по указаниям серии 1.431-20 вып. 3

Формат 30×40	Поз.	Обозначение	Наименование	Кол.	Примечание
			ППК3		
			Сборочные единицы		
	1		Каркас К1	1	
			Материал на ППК3		
	2		Полужесткие плиты ГОСТ 9573-82 γ-100 кг/м³	—	0.02 м³
	3		Асбестоцементные листы ГОСТ 18124-75* δ=10	—	1.7 м²
			Шурупы ф4х30	—	0.1 кг
			Каркас К1		
			Детали		
	4		Брус 60х40 ℓ=3900		0.01 м³
	5		-60х4 ГОСТ 103-76 ℓ=2800	—	5.2 кг
			-40х6 ГОСТ 103-76 ℓ=160	1	0.3 кг
			ф10АI ГОСТ 5781-82 ℓ=450	1	0.3 кг
			Шурупы ф4х30	—	0.3 кг
			Гайка М10	1	

ГИП	Никитин		503-1-43.86 - КЖИ - ППК3
Нач. отд.	Сидорова		Каркасно-обшивной вкладыш ППК3
Гл. спец.	Стрехнин		Стадия: РП; Масса: 0.03; Масшт.
Рук. гр.	Потапова		Лист 1; Листов 1
Вед. инж.	Кирьянова		ГИПРОАВТОТРАНС Новосибирский филиал
Ст. инж.	Макеев		

Инв. № подл. | Подп. и дата | Взам. инв. №

Формат А3

ППК4

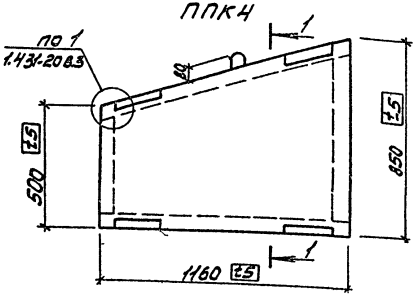

1-1

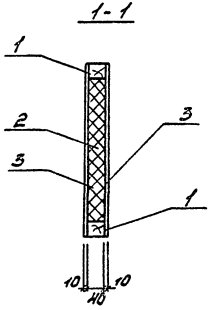

Каркас К1

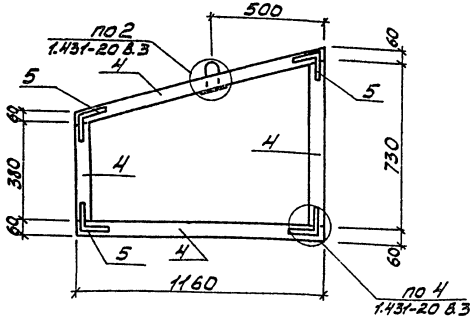

1. Изготовление каркасно-обшивных вкладышей производить по указаниям серии 1.431-20 вып. 3

Формат	Зона	Поз.	Обозначение	Наименование	Кол.	Примечание
				ППК4		
				Сборочные единицы		
		1		Каркас К1	1	
				Материал на ППК4		
		2		Полужесткие плиты ГОСТ 9573-82 γ=100 кг/м³	—	0,02 м³
		3		Асбестоцементные листы ГОСТ 18124-75* S=10	—	1,6 м²
				Шурупы ф4х30	—	0,1 кг
				Каркас К1		
				Детали		
		4		Брус 60х40 ℓ=3600		0,09 м³
		5		-60х4 ГОСТ 103-76 ℓ=2300	—	5,2 кг
				-40х6 ГОСТ 103-76 ℓ=150	1	0,3 кг
				ФОЛ I ГОСТ 5781-82 ℓ=450	1	0,3 кг
				Шурупы ф4х30	—	0,3 кг
				Гайка М10	1	

ГИП	Никитин		503-1-43.86 - КЖИ - ППК4
Нач. отд.	Сидорова		
Гл. спец.	Строкнин		Каркасно-обшивной вкладыш ППК4
Рук. гр.	Потапова		Стадия: РП; Масса: 0,03; Масшт:
Вед. инж.	Курьянова		Лист 1; Листов 1
Ст. инж.	Макеев		ГИПРОАВТОТРАНС Новосибирский филиал

Инв. № подл. | Подп. и дата | Взам. инв. №

ППК5

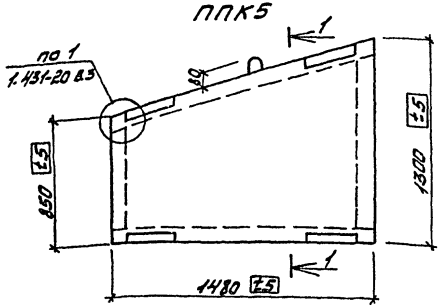

1-1

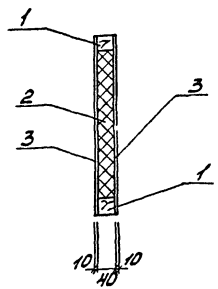

Каркас К1

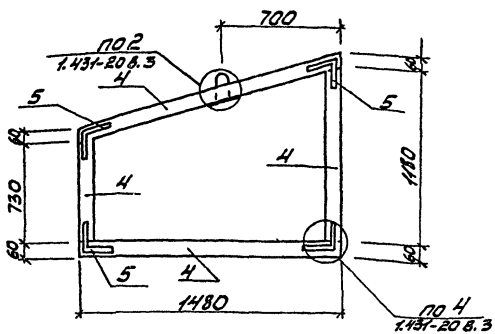

1. Изготовление каркасно-обшивных вкладышей производить по указаниям серии 1.431-20 Вып. 3

Формат	Зона	Поз.	Обозначение	Наименование	Кол.	Примечание
				ППК5		
				Сборочные единицы		
		1		Каркас К1	1	
				Материал на ППК5		
		2		Полужесткие плиты ГОСТ 9573-82 γ=100 кг/м³	—	0,05 м³
		3		Асбестоцементные листы ГОСТ 18124-75* δ=10	—	3,2 м²
				Шурупы ф4х30	—	0,2 кг
				Каркас К1		
				Детали		
		4		Брус 60х40 ℓ=4900		0,012 м³
		5		-60х4 ГОСТ 103-76 ℓ=2800	—	5,2 кг
				-40х6 ГОСТ 103-76 ℓ=160	1	0,3 кг
				ФОЛАТ ГОСТ 5781-82 ℓ=450	1	0,3 кг
				Шурупы ф4х30	—	0,3
				Гайка М10	1	

ГИП	Никитин	
Нач. отд.	Сидорова	
Гл. спец.	Стрехнин	
Рук. гр.	Потапова	
Вед. инж.	Кирьянова	
Ст. инж.	Макеев	

503-1-43.86 - КЖСИ - ППК5

Каркасно-обшивной вкладыш ППК5

Стадия	Масса	Масштаб
РП	0,05т	
Лист 1	Листов 1	

ГИПРОАВТОТРАНС
Новосибирский филиал

Инв. № подл. | Подп. и дата | Взам. инв. №

Формат А3

ППК6

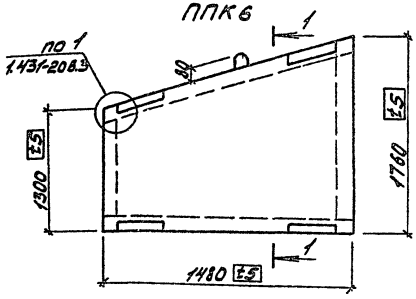

Каркас К1

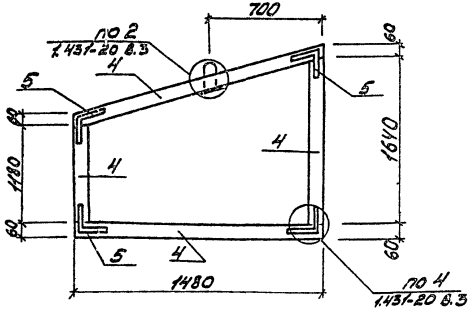

1. Изготовление каркасно-обшивных вкладышей производить по указаниям серии 1.431-20 вып. 3

Формат	Зона	Поз.	Обозначение	Наименование	Кол.	Примечание
				ППК6		
				Сборочные единицы		
		1		Каркас К1	1	
				Материал на ППК6		
		2		Полужесткие плиты ГОСТ 9573-82 γ=100 кг/м³	—	0,08 м³
		3		Асбестоцементные листы ГОСТ 18124-75* δ=10	—	4,5 м²
				Шурупы ф4х30	—	0,4 кг
				Каркас К1		
				Детали		
		4		Брус 60х40 ℓ=5800		0,015 м³
		5		-60х4 ГОСТ 103-76 ℓ=2800	—	5,2 кг
				-40х6 ГОСТ 103-76 ℓ=160	1	0,3 кг
				ф10А1 ГОСТ 5781-82 ℓ=450	1	0,3 кг
				Шурупы ф4х30	—	0,3
				Гайка М10	1	

ГИП	Никитин		503-1-43.86 -КЖИ-ППК6
Нач. отд.	Сидорова		
Гл. спец.	Стрелкин		Каркасно-обшивной вкладыш ППК6
Рук. гр.	Потапова		Стадия: Р/Д; Масса: 0,07т; Масшт.
Вед. инж.	Кирьянова		Лист 1; Листов 1
Ст. инж.	Макеев		ГИПРОАВТОТРАНС Новосибирский филиал

Инв. № подл. | Подп. и дата | Взам. инв. №

ППК7

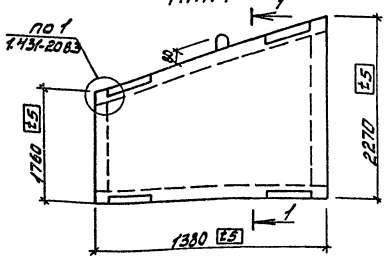

1-1

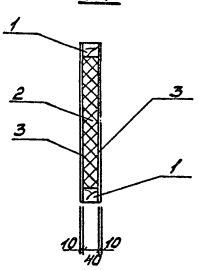

Каркас К1

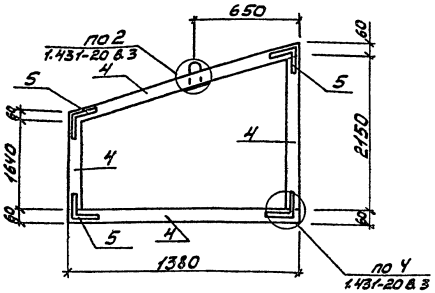

1. Изготовление каркасно-обшивных вкладышей производить по указаниям серии 1.431-20 вып.3.

Формат	Зона	Поз.	Обозначение	Наименование	Кол.	Примечание
				ППК7		
				Сборочные единицы		
		1		Каркас К1	1	
				Материал на ППК7		
		2		Полужесткие плиты ГОСТ 9573-72 ρ=100кг/м³	—	0,1м³
		3		Асбестоцементные листы ГОСТ 18124-75* δ=10	—	5,6м²
				Шурупы ф4х30	—	0,5кг
				Каркас К1		
				Детали		
		4		Брус 60х40 ℓ=6700		0,016м³
		5		-60х4 ГОСТ 103-76 ℓ=2800	—	5,2кг
				-40х6 ГОСТ 103-76 ℓ=160	1	0,3кг
				ФЛАI ГОСТ 5781-82 ℓ=450	1	0,3кг
				Шурупы ф4х30	—	0,3кг
				Гайка М10	1	

ГИП	Никитин	
Нач. отд.	Сиборова	
Гл. спец.	Стрехнин	
Рук. гр.	Потапова	
Вед. инж.	Кирьянова	
Ст. инж.	Макеев	

503-1-43.86 - КЖИ-ППК7

Каркасно-обшивной вкладыш ППК7

Стадия	Масса	Масшт.
РП	0,08т	
Лист 1	Листов 1	

ГИПРОАВТОТРАНС
Новосибирский филиал

Инв. № подл. | Подп. и дата | Взам. инв. №

Формат А3

Альбом 2

Типовой проект 503

ППК8

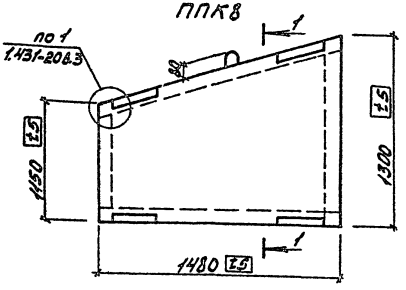

1-1

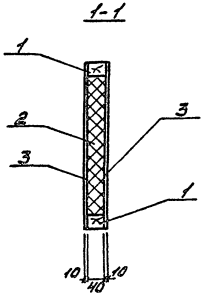

Каркас К1

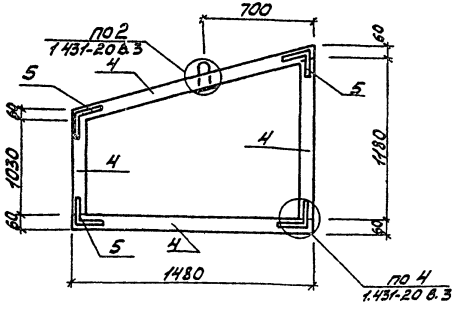

1. Изготовление каркасно-обшивных вкладышей производить по указаниям серии 1.431-20 вып. 3.

Формат	Зона	Поз.	Обозначение	Наименование	Кол.	Примечание
				ППК8		
				Сборочные единицы		
		1		Каркас К1	1	
				Материал на ППК8		
		2		Полужесткие плиты ГОСТ 9573-82 γ=100 кг/м³	—	0,06 м³
		3		Асбестоцементные листы ГОСТ 18124-75* δ=10	—	3,6 м²
				Шурупы ф4х30	—	0,3 кг
				Каркас К1		
				Детали		
		4		Брус 60х40 ℓ=5250		0,013 м³
		5		-60х4 ГОСТ 103-76 ℓ=2800	—	5,2 кг
				-40А6 ГОСТ 103-76 ℓ=160	1	0,3 кг
				ф10АI ГОСТ 5781-82 ℓ=450	1	0,3 кг
				Шурупы ф4х30	—	0,3 кг
				Гайка М10	1	

ГИП	Никитин		503-1-43.86 - КЖИ - ППК8
Нач.отд.	Сидорова		
Гл.спец.	Стрелкин		Каркасно-обшивной вкладыш ППК8
Рук.гр.	Потапова		Стадия: РП; Масса: 0,05т; Масшт.
Вед.инж.	Куревнова		Лист 1; Листов 1
Ст.инж.	Макеев		ГИПРОАВТОТРАНС Новосибирский филиал

Инв.№ подл. | Подп. и дата | Взам.инв.№

ППК9

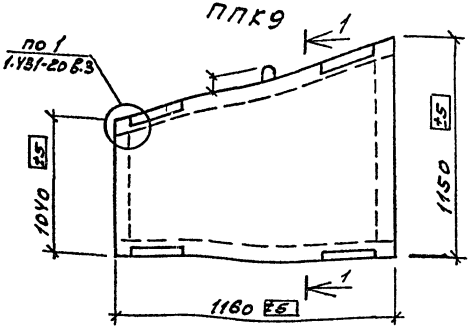

1-1

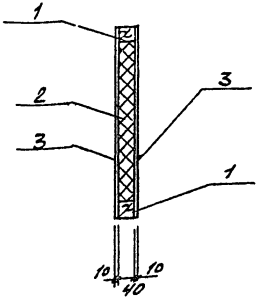

Каркас К1

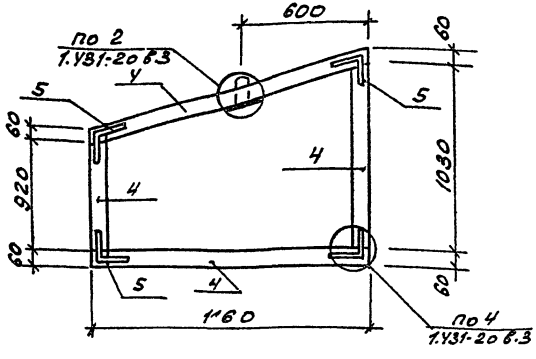

1. Изготовление каркасно-обшивных вкладышей производить по указаниям серии 1.У31-20 вып.3

Формат	Зона	Поз.	Обозначение	Наименование	Кол.	Примечание
				ППК9		
				Сборочные единицы		
		1		Каркас К1	1	
				Материалы ППК9		
		2		Полужесткие плиты ГОСТ 9573-82 $\gamma = 100$ кг/м³	–	0,01 м³
		3		Асбестоцементные листы ГОСТ 18124-75* $\delta = 10$	–	2,6 м²
				Шурупы ф4х30	–	0,2 кг
				Каркас К1		
				Детали		
		4		Брус 60х40 $\ell = 4300$		0,01 м³
		5		-60х4 ГОСТ 103-76 $\ell = 2800$	–	5,2 кг
				-40х8 ГОСТ 103-76 $\ell = 160$	1	0,3 кг
				ф10А1 ГОСТ 5781-82 $\ell = 450$	1	0,3 кг
				Шурупы ф4х30	–	0,3 кг
				Гайка М10	1	

ГИП	Никитин		503-1-43.86 -КЖИ- ППК9
Нач.отд.	Сидорова		
Гл.спец.	Стрёхнин		Каркасно-обшивной вкладыш ППК9
Рук.гр.	Потапова		
Вед.инж.	Кирьянова		

Стадия	Масса	Масштаб
РП	0,04	
Лист 1	Листов 1	

ГИПРОАВТОТРАНС
Новосибирский филиал

Копировал Брус- Формат А3

Инв.№ подл. | Подпись и дата | Взам.инв.№

Альбом I

Типовой проект 503

ППК 10

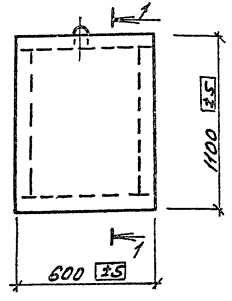

1-1

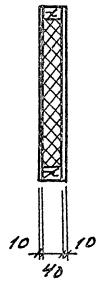

Каркас К1

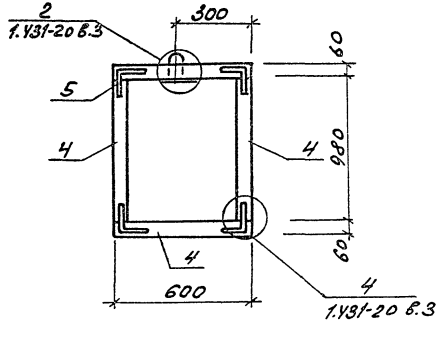

Формат	Зона	Поз.	Обозначение	Наименование	Кол.	Примечание
				ППК 10		
				Сборочные единицы		
		1		Каркас К1	1	
				Материал на ППК 10		
				Полужесткие плиты		
		2		ГОСТ 9573-82 $\gamma=100\ кГ/м^3$		0,02 $м^3$
				Асбестоцементные листы		
		3		ГОСТ 18124-75* $\delta=10$		1,3 $м^2$
				Шурупы $\phi 4\times 30$		0,1 кг
				Каркас К1		
				Детали		
		4		Брус 60×40 .. $\ell=3160$		0,001 $м^3$
		5		-60×4 ГОСТ 103-76 $\ell=2800$		5,2 кг
				-40×6 ГОСТ 103-76 $\ell=160$	1	0,3 кг
				$\phi 10$ АI ГОСТ 5781-82 $\ell=450$	1	0,3 кг
				Шурупы $\phi 4\times 30$	-	0,3 кг
				Гайка М10	1	

1. Изготовление каркасно-обшивных вкладышей производить по указаниям серии 1.У31-20 вып.3.

ГИП	Никитин		503-1-43.86 -КЖИ-ППК 10
Нач.отд	Сидоров		
Гл.спец.	Стрехнин		Каркасно-обшивной вкладыш ППК 10
Рук.гр.	Потапова		Стадия: Р; Масса: 0,02т; Масштаб:
Вед.инж.	Курьянова		Лист 1; Листов 1
			ГИПРОАВТОТРАНС Новосибирский филиал

Копировал [illegible] Формат А3

Инв.№ подл. | Подпись и дата | Взам.инв.№

Альбом 2

Типовой проект 503

Инв.№ подл. | Подпись и дата | Взам.инв.№

ППК11

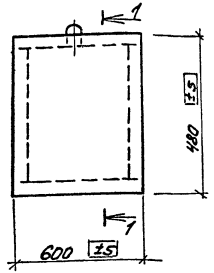

1-1

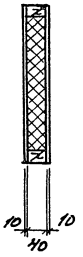

Каркас К1

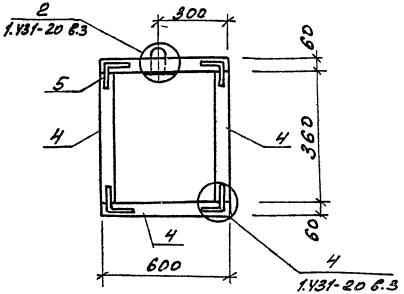

1. Изготовление каркасно-обшивных вкладышей производить по указаниям серии 1.431-20 вып.3

Формат	Зона	Поз.	Обозначение	Наименование	Кол.	Примечание
				ППК 11		
				Сборочные единицы		
		1		Каркас К1	1	
				Материал на ППК		
				Полужесткие плиты		
		2		ГОСТ 9573-82 $\gamma=100$ кг/м^3		0,01м^3
				Асбестоцементные листы		
		3		ГОСТ 18124-75* $\delta=10$		0,6м^2
				Шурупы ϕ4х30		0,1кг
				Каркас К1		
				Детали		
		4		Брус 60х40 $\ell=1920$		0,004м^3
		5		-60х4 ГОСТ 103-76 $\ell=2800$		5,2кг
				-40х6 ГОСТ 103-76 $\ell=150$	1	0,3кг
				ϕ10 А I ГОСТ 5781-82 $\ell=150$	1	0,3кг
				Шурупы ϕ 4х30	–	0,3кг
				Гайка М10	1	

ГИП	Никитин		503-1-43.86 -КНН - ППК 11
Нач.отд.	Суворова		
Гл.спец.	Стрехнин		Каркасно-обшивной вкладыш ППК11
Рук.гр.	Потапова		Стадия: РП; Масса: 0,01т; Масштаб:
Вединин	Кирьянова		Лист 1; Листов 1
			ГИПРОАВТОТРАНС Новосибирский филиал

Копировал [illegible] Формат А3

Альбом 2

Типовой проект 503

Инв.№ подл. | Подпись и дата | Взам.инв.№

ППК 12

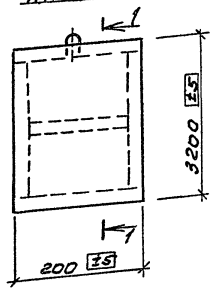

1-1



Каркас К1

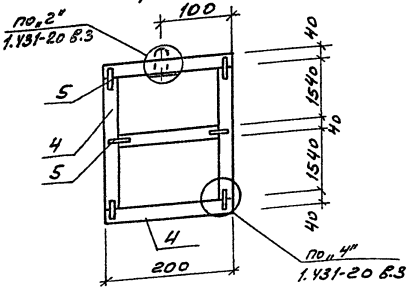

Формат	Зона	Поз.	Обозначение	Наименование	Кол.	Примечание
				ППК 12		
				Сборочные единицы		
		1		каркас К1	1	
				Материал на ППК		
				полужесткие плиты		
		2		ГОСТ 9573-82 γ=100 кг/м3		0,02 м3
				асбестоцементные листы		
		3		ГОСТ 18124-75* δ=10		1,3 м2
				Шурупы ϕ 4х30		0,2 кг
				каркас К1		
				Детали		
		4		Брус 40х40 ℓ = 6600		0,011 м3
		5		-60х4 ГОСТ 103-76 ℓ=1200		2,4 кг
				-40х6 ГОСТ 103-76 ℓ=120	1	0,2 кг
				ф10.I ГОСТ 5781-82 ℓ=450	1	0,3 кг
				Шурупы ϕ 4х30	–	0,3 кг
				Гайка М10	1	

1. Изготовление каркасно-обшивных вкладышей производить по указаниям серии 1.431-20 вып.3

ГИП	Никитин		503-1-43.86 -КИИ-ППК.12
Нач.отд.	Сидорова		Каркасно-обшивной вкладыш ПП 12
Гл.спец.	Стрехнин		Стадия: РП; Масса: 0,02т; Масштаб:
Рук.гр.	Потапова		Лист 1; Листов 1
Ведущ.инж.	Карьянова		ГИПРОАВТОТРАНС Новосибирский филиал

Копировал Формат А3

Альбом II

Типовой проект 503

ППК 13

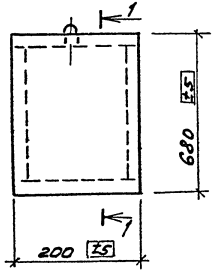

1-1

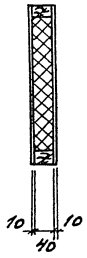

Каркас К1

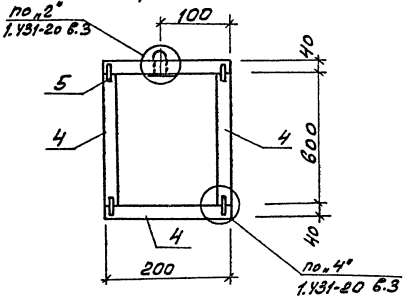

Формат	Зона	Поз.	Обозначение	Наименование	Кол.	Примечание
				ППК 13		
				Сборочные единицы		
		1		Каркас К1	1	
				Материал на ППК		
				Полужесткие плиты		
		2		ГОСТ 9573-82 $\gamma = 100$ кг/м³		0,003 м³
				Асбестоцементные листы		
		3		ГОСТ 18124-75* $\delta = 10$		0,3 м²
				Шурупы ф4х30		0,1 кг
				Каркас К1		
				Детали		
		4		Брус 40х40 $\ell = 1600$		0,003 м³
		5		-60х4 ГОСТ 103-76 $\ell = 1200$		2,4 кг
				-40х6 ГОСТ 103-76 $\ell = 160$	1	0,3 кг
				Ф10АI ГОСТ 5781-82 $\ell = 450$	1	0,3 кг
				Шурупы ф4х30	–	0,3 кг
				Гайка М10	1	

1. Изготовление каркасно-обшивных вкладышей производить по указаниям серии 1.431-20 вып.3

ГИП	Никитин	
Нач.отд.	Сидорова	
Гл.спец.	Стрехнин	
Рук.гр.	Потапова	
Вед.инж.	Кирьянова	

503-1-43.86 -КЖИ-ППК 13

Каркасно-обшивной вкладыш ПП 13

Стадия	Масса	Масштаб
Рп	0,01т	

Лист 1 | Листов 1

ГИПРОАВТОТРАНС
Новосибирский филиал

Инв.№ подл. | Подпись и дата | Взам.инв.№

Копировал Брус - Формат А3

ППК-14

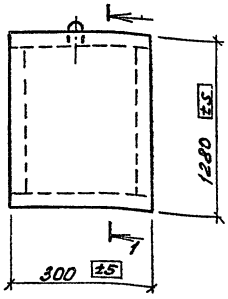

1-1



Каркас К1

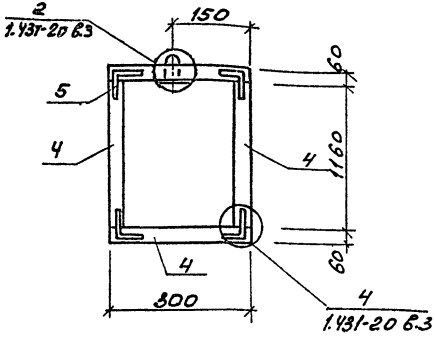

Формат	Зона	Поз	Обозначение	Наименование	Кол.	Примечание
				ППК 14		
				Сборочные единицы		
		1		Каркас К1	1	
				Материал на ППК		
				полужесткие плиты		
		2		ГОСТ 9573-82 γ=100 кг/м³		0,01 м³
				Асбестоцементные листы		
		3		ГОСТ 18124-75* δ=10		0,8 м²
				шурупы ф4х30		0,1 кг
				Каркас К1		
				Детали		
		4		Брус 60х40 ℓ=2920		0,007 м³
		5		-60х4 ГОСТ 103-76 ℓ=2000		3,8 кг
				-40х6 ГОСТ 103-76 ℓ=160	1	0,3 кг
				ф10 AI ГОСТ 5781-82 ℓ=450	1	0,3 кг
				шурупы ф4х30	–	0,3 кг
				Гайка М10	1	

1. Изготовление каркасно-обшивных вкладышей производить по указаниям серии 1.431-20 вып.3.

ГИП	Никитин	
Нач.отд	Сиворьба	
Гл.спец	Срехнин	
Рук.гр	Потапова	
Вед.инж	Курьянкова	

503-1-43.86 -КЖИ-ППК 14

Каркасно-обшивной вкладыш ППК 14

Стадия	Масса	Масштаб
РП	102т	
Лист 1	Листов 1	

ГИПРОАВТОТРАНС Новосибирский филиал

Копировал Формат А3

Инв.№подл. | Подпись и дата | Взам.инв.№

Альбом 2

Типовой проект 503

ППК 15

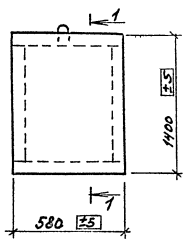

1-1

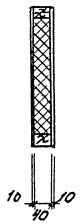

Каркас К1

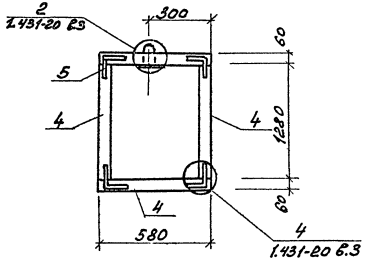

Формат	Зона	Поз	Обозначение	Наименование	Кол.	Примечание
				ППК 15		
				Сборочные единицы		
		1		Каркас К1	1	
				Материал на ППК 15		
				Полужесткие плиты		
		2		ГОСТ 9573-82 $\gamma = 100$ кг/м³		0,03 м²
				Асбестоцементные листы		
		3		ГОСТ 18124-75* $\delta = 10$		1,7 м²
				Шурупы ф4×30		0,1 кг
				Каркас К1		
				Детали		
		4		Брус 60×40 $\ell = 3800$		0,01 м³
		5		-60×4 ГОСТ 103-76 $\ell = 2800$		5,2 кг
				-40×6 ГОСТ 103-76 $\ell = 160$	1	0,3 кг
				ф10 А1 ГОСТ 5781-82 $\ell = 450$	1	0,3 кг
				Шурупы ф4×30	–	0,3 кг
				Гайка М10	1	

1. Изготовление каркасно-обшивных вкладышей производить по указаниям серии 1.431-20, вып.3

ГИП	Никитин		
Нач.отд.	Сидорова		
Гл.спец.	Стрехнин		
Рук.гр.	Пятапова		
Ведущ.	Кирянова		

503-1-43.86 - -КЖИ-ППК 15

Каркасно-обшивной вкладыш ППК 15

Стадия	Масса	Масштаб
Рп	0,03т	

Лист 1 | Листов 1

ГИПРОАВТОТРАНС
Новосибирский филиал

Инв.№ подл. | Подпись и дата | Взам. инв.№

Копировал [signature] Формат А3

Альбом II

Типовой проект 503

ППК 16

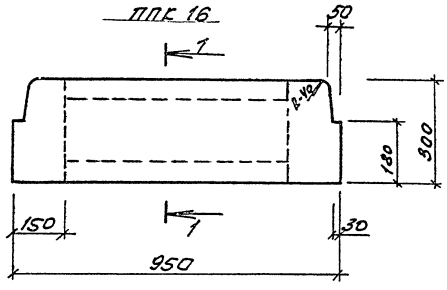

Каркас К1

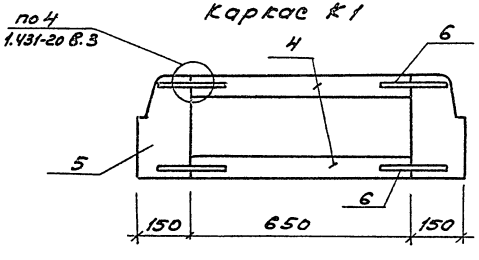

1-1

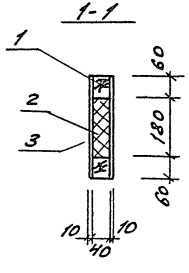

ППК 17

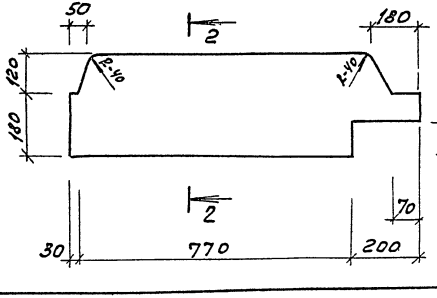

2-2

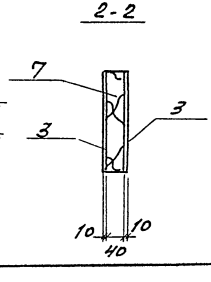

Формат	Зона	Поз	Обозначение	Наименование	Кол.	Примечание
				ППК 16		
				Сборочные единицы		
		1		Каркас К1	1	
				Материал на ППК 16		
		2		Полужесткие плиты ГОСТ 9573-82 γ=100 кг/м³	–	0,01 м³
		3		Асбестоцементные листы ГОСТ 18124-75* δ=10	–	0,6 м²
				Шурупы ф 4×30	–	0,1 кг
				Каркас К1		
		4		Брус 60×40 ℓ=1300		0,003 м³
		5		Доски 150×40 ℓ=600		0,004 м³
		6		-60×4 ГОСТ 103-76, ℓ=2400		4,6 кг
				Шурупы ф 4×30		0,3 кг
				ППК 17		
				Материал на ППК 17		
		7		Доска 300×40 ℓ=1000	–	0,012 м³
		3		Асбестоцементные листы ГОСТ 18124-75* δ=10	–	0,6 м²
				Шурупы ф 4×30		0,2 кг

1. Изготовление каркасно-обшивных вкладышей производить по указаниям серии 1.431-20 вып.3

ГИП	Никитин	
Нач.отд.	Сидорова	
Гл.спец.	Стрехнин	
Рук.гр.	Потапова	
Вед.инж.	Курьянова	

503-1-43.86 -КЖИ-ППК 16, ППК 17

Каркасно-обшивной вкладыш ППК 16, ППК 17

Стадия	Масса	Масштаб
Рп	0,027 0,027	
Лист 1	Листов 1	

ГИПРОАВТОТРАНС Новосибирский филиал

Инв.№ подл. | Подпись и дата | Взам.инв.№ | Инв.№ дубл. | Подпись и дата

Копировал Формат А2

Альбом II

Типовой проект 503

ППК 18

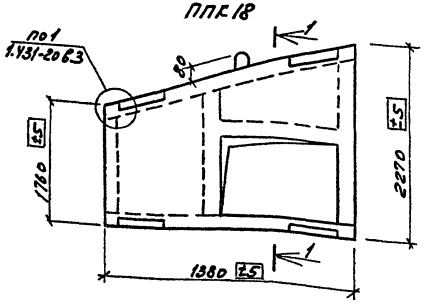

1-1

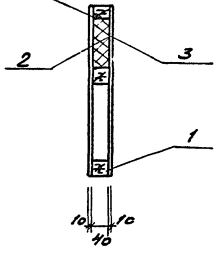

Каркас К1

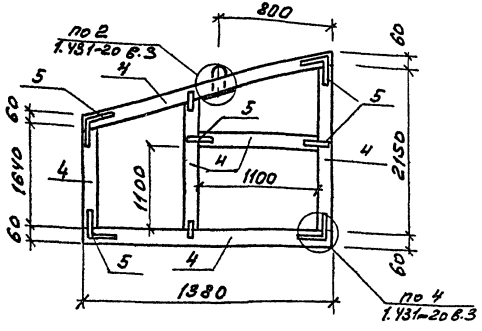

1. Изготовление каркасно-обшивных вкладышей производить по указаниям серии 1.431-20 вып.3

Формат	Зона	Поз	Обозначение	Наименование	Кол.	Примечание
				ППК 18		
				Сборочные единицы		
		1		Каркас К1	1	
				Материал на ППК 18		
		2		полужесткие плиты ГОСТ 9573-82 $\gamma = 100$ кг/м²	–	0,05 м³
		3		Асбестоцементные листы ГОСТ 18124-75* $\delta = 10$	–	3,2 м²
				Шурупы ф4×30	–	0,2 кг
				Каркас К1	–	
				Детали		
		4		Брус 60×40 $\ell = 9700$	–	0,023 м³
		5		-60×4 ГОСТ 103-76 $\ell = 4000$	–	7,6 кг
				-40×6 ГОСТ 103-76 $\ell = 160$	1	0,3 кг
				Ф10АI ГОСТ 5781-82 $\ell = 450$	1	0,3 кг
				Шурупы ф 4×30	–	0,6 кг
				Гайка М10	1	

ГИП	Никитин		
Нач.отд.	Сидорова		
Гл.спец.	Стрехнин		
Рук.гр.	Потапова		
Вед.инж.	Кирьянова		

503-1-43.86 -КЖИ-ППК 18

Каркасно-обшивной вкладыш ПП18

Стадия	Масса	Масштаб
РП	0,09 т	

Лист 1 Листов 1

ГИПРОАВТОТРАНС
Новосибирский филиал

Инв.№ подл. | Подпись и дата | Взам.инв.№

Копировал Друз- Формат А3

Альбом II

Типовой проект 503

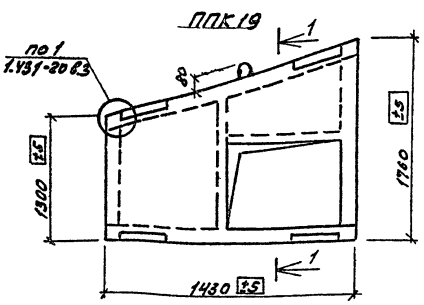

Каркас К1

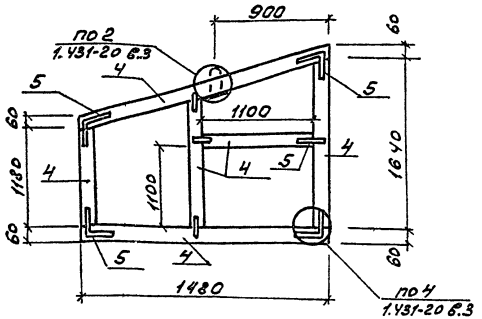

1. Изготовление каркасно-обшивных вкладышей производить по указаниям серии 1.431-20 вып.3

Формат	Зона	Позиция	Обозначение	Наименование	Кол.	Примечание
				ППК19		
				Сборочные единицы		
		1		Каркас Е1	1	
				Материал на ППК19		
		2		Полужесткие плиты ГОСТ 22573-72 γ=100 кг/м³	–	0,04 м³
		3		Асбестоцементные листы ГОСТ 18124-75* δ=10	–	2,1 м²
				Шурупы ф 4х30	–	1,2 кг
				Каркас К1		
				Детали		
		4		Брус 60х40 ℓ=3350		0,02 м³
		5		-60х4 ГОСТ 103-76 ℓ=4000	–	7,6 кг
				-40х6 ГОСТ 103-76 ℓ=160	1	0,3 кг
				ф10АI ГОСТ 5781-82 ℓ=450	1	0,3 кг
				Шурупы ф 4х30	–	0,6 кг
				Гайка М10	1	

ГИП	Никулин		503-1-43.86 -КЖИ-ППК19
Нач.отд	Сиборова		Каркасно-обшивной вкладыш ППК19
Гл.спец	Стрехнин		Стадия: РП; Масса: 0,07т; Масштаб:
Рук.гр.	Потапова		Лист 1 Листов 1
Ведущ.инж	Кирьянова		ГИПРОАВТОТРАНС Новосибирский филиал

Инв.№ подл. | Подпись и дата | Взам.инв.№

Копировал Формат А3

Альбом II

Типовой проект 503

ПЛК 20

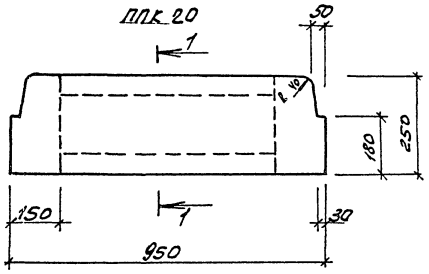

Каркас К1

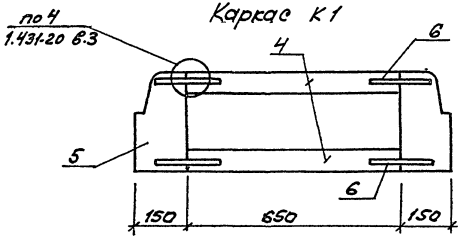

1-1

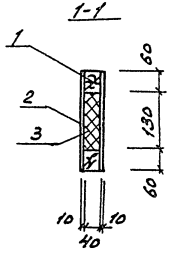

ПЛК 21

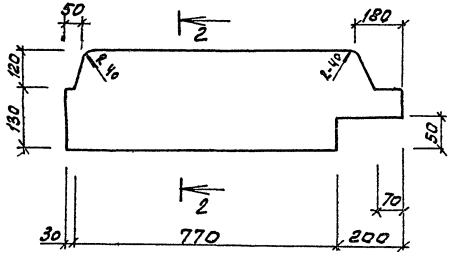

2-2

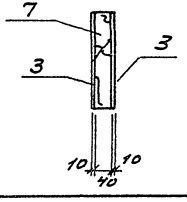

Формат	Зона	Позиция	Обозначение	Наименование	Кол.	Примечание
				ПЛК 20		
				Сборочные единицы		
		1		Каркас К1	1	
				Материал на ПЛК21		
		2		Полужесткие плиты ГОСТ 9573-82 δ=100 кг/м³	-	0,01 м³
		3		Асбестоцементные листы ГОСТ 18124-75* δ=10	-	0,5 м²
				Шурупы ф4х30	-	0,1 кг
				Каркас К1		
		4		Брус 60х40 ℓ=1300		0,003 м³
		5		Доска 150х40 ℓ=500		0,003 м³
		6		-60х4 ГОСТ 103-76 ℓ=2400		4,6 кг
				Шурупы ф4х30		0,1 кг
				ПЛК 21		
				Материал на ПЛК17		
		7		Доска 250х40 ℓ=1000		0,01 м³
		3		Асбестоцементные листы ГОСТ 18124-75* δ=10		0,5 м²
				Шурупы ф4х30		0,1 кг

1. Изготовление каркасно-обшивных вкладышей производить по указаниям сери 1.431-20 вып.3

ГИП	Никитин		503-1-43.86 -КЖИ-ПЛК20, ПЛК21
Нач.отд.	Сидоренко		
Гл.спец.	Стрехнин		Каркасно-обшивной вкладыш ПЛК 20, ПЛК21
Рук.гр.	Потапова		Стадия: РП; Масса: 0,02т 0,02т; Масштаб:
Вед.инж.	Курьянова		Лист 1; Листов 1
			ГИПРОАВТОТРАНС Новосибирский филиал

Копировал Формат А3

Инв.№ подл. | Подпись и дата | Взам. инв.№

Альбом II

Типовой проект 503

ППК22

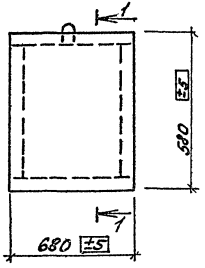

1-1

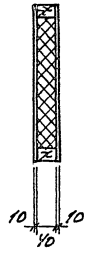

Каркас К1

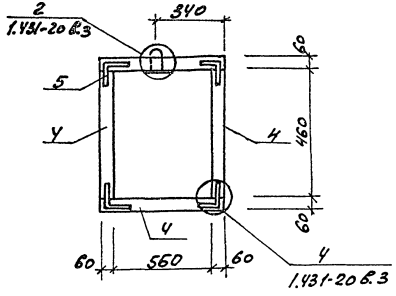

Формат	Зона	Позиция	Обозначение	Наименование	Кол.	Прим.
				ППК 22		
				Сборочные единицы		
		1		Каркас К1	1	
				Материал на ППК22		
				полужесткие плиты		
		2		ГОСТ 9573-82 $\gamma=100$ кг/м^3	-	0,011 м^3
				Асбестоцементные листы		
		3		ГОСТ 18124-75* $\delta=10$	-	0,8 м^2
				Шурупы ф4х30		0,1 кг
				Каркас К1		
				Детали		
		4		Брус 60х40 $\ell=2320$	-	0,006 м^3
		5		-60х4 ГОСТ 103-76 $\ell=2800$	-	5,2 кг
				-40х6 ГОСТ 103-76 $\ell=160$	1	0,3 кг
				ф10А I ГОСТ 5781-82 $\ell=450$	1	0,3 кг
				Шурупы ф4х30	-	0,3 кг
				Гайка М10	1	

1. Изготовление каркасно-обшивных вкладышей производить по указаниям серии 1.431-20 вып. 3

ГИП	Никитин	
Нач.отд.	Сидоров	
Гл.спец.	Стрехнин	
Рук.гр.	Потапова	
Вед.инж.	Сырьянова	

503-1-43.86 - КЖИ - ППК 22

Каркасно-обшивной вкладыш ПП22

Стадия	Масса	Масштаб
РП	0,02т	

Лист 1 Листов 1

ГИПРОАВТОТРАНС
Новосибирский филиал

Инв. № подл. | Подпись и дата | Взам. инв. №

Копировал Друз. Формат А3

Альбом I

Типовой проект 503

Инв. № подл. | Подпись и дата | Взам. инв. №

ППК 23

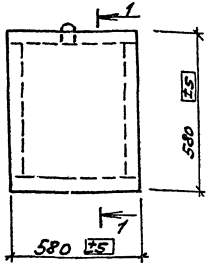

1-1

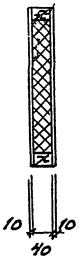

Каркас К1

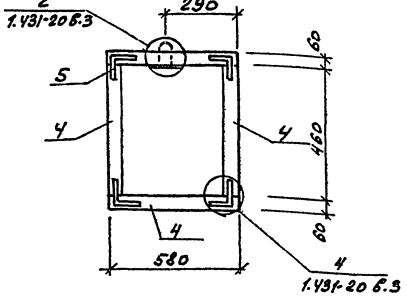

Формат	Зона	Позиция	Обозначение	Наименование	Кол.	Прим.
				ППК 23		
				Сборочные единицы		
		1		Каркас К1	1	
				Материал на ППК 23		
				Полужесткие плиты		
		2		ГОСТ 9573-82 $\delta=100\ кг/м^3$	-	0,009 $м^3$
				Асбестоцементные листы		
		3		ГОСТ 18124-75* $\delta=10$	-	0,7 $м^2$
				Шурупы $\phi 4\times 30$	-	0,1 кг
				Каркас К1		
				Детали		
		4		Брус 60×40 $\ell=2120$	-	0,005 $м^3$
		5		-60×4 ГОСТ 103-76 $\ell=2800$	-	5,2 кг
				-40×6 ГОСТ 103-76 $\ell=160$	1	0,3 кг
				$\phi 10$ АI ГОСТ 5781-82 $\ell=450$	1	0,3 кг
				Шурупы $\phi 4\times 30$	-	0,3 кг
				Гайка М10	1	

1. Изготовление каркасно-обшивных вкладышей производить по указаниям серии 1.431-20 вып.3

ГИП	Никитин		503-1-43.86 -КЖИ-ППК 23
Нач.отд	Сидорова		Каркасно-обшивной вкладыш ППК 23
Гл.спец	Трехнин		Стадия: РП; Масса: 0,02т; Масштаб:
Рук.гр	Потапова		Лист 1; Листов 1
Вед.инж	Карьянова		ГИПРОАВТОТРАНС Новосибирский филиал

Копировал Формат А3

Альбом I

Типовой проект 503

ППК 24

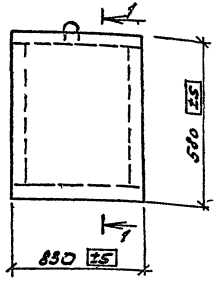

1-1



Каркас К1

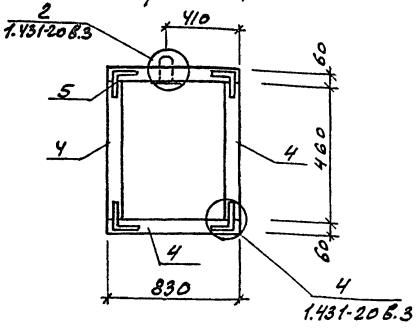

Формат	Зона	Позиция	Обозначение	Наименование	Кол.	Прим.
				ППК 24		
				Сборочные единицы		
		1		Каркас К1	1	
				Материал на ППК24		
				Полужесткие плиты		
		2		ГОСТ 9573 82 $\gamma=100$ кг/м³		0,014 м³
				Асбестоцементные листы		
		3		ГОСТ 18124-75* $\delta=10$		1,0 м²
				Шурупы ф4х30		0,1 кг
				Каркас К1		
				Детали		
		4		Брус 60х40 $\ell=2620$		0,006 м³
		5		-60х4 ГОСТ 103-76 $\ell=2800$		5,2 кг
				-40х6 ГОСТ 103-76 $\ell=160$	1	0,3 кг
				ф10 А1 ГОСТ 5781-82 $\ell=450$	1	0,3 кг
				Шурупы ф4х30	–	0,3 кг
				Гайка М10	1	

1. Изготовление каркасно-обшивных вкладышей производить по указаниям серии 1.431-20 вып.3

ГИП	Никитин		
Нач.отд	Сидорова		
Гл.спец	Стрехнин		
Рук.гр.	Потапова		
Вед.инж	Кирьянова		

503-1-43-86 -КЖИ-ППК24

Каркасно-обшивной вкладыш ППК 24

Стадия	Масса	Масштаб
РП	0,02т	

Лист 1 Листов 1

ГИПРОАВТОТРАНС
Новосибирский филиал

Копировал Круз- Формат А3

Инв.№ подл. | Подпись и дата | Взам. инв.№

Альбом 8

Типовой проект 503

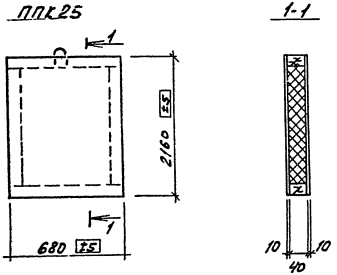

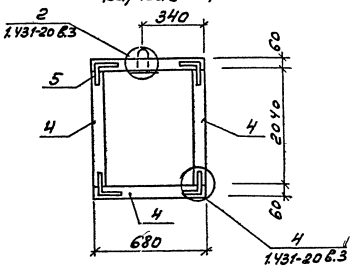

Формат	Зона	Позиция	Обозначение	Наименование	Кол.	Примечание
				ППК25		
				Сборочные единицы		
		1		Каркас К1	1	
				Материал на ППК25		
				полужесткие плиты		
		2		ГОСТ 9573-82 $\gamma = 100$ кг/м³		0,05 м³
				Асбестоцементные листы		
		3		ГОСТ 18124-75* $\delta = 10$		2,9 м²
				Шурупы ф4×30		0,2 кг
				Каркас К1		
				Детали		
		4		Брус 60×40 $\ell = 5440$	–	0,013 м³
		5		-60×4 ГОСТ 103-76 $\ell = 2800$	–	5,2 кг
				-40×6 ГОСТ 103-76 $\ell = 160$	1	0,3 кг
				ф10 А I ГОСТ 5781-82 $\ell = 450$	1	0,3 кг
				Шурупы ф4×30	–	0,3 кг
				Гайка М10	1	

1. Изготовление каркасно-обшивных вкладышей производить по указаниям серии 1.431-20 вып.3

ГИП	Никитин		
Нач.отд.	Сидорова		
Гл.спец.	Стрехнин		
Рук.гр.	Потапова		
Вед.инж.	Кирьянова		

503-1-43.86 -КЖИ-ППК25

Каркасно-обшивной вкладыш ППК25

Стадия	Масса	Масштаб
РП	0,08	

Лист 1 Листов 1

ГИПРОАВТОТРАНС
Новосибирский филиал

Копировал [illegible] Формат А3

Инв.№ подл. | Подпись и дата | Взам. инв.№

Альбом I

Типовой проект 503

ППК 26

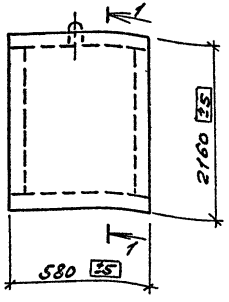

1-1

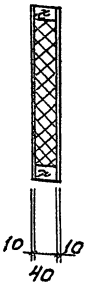

Каркас К1

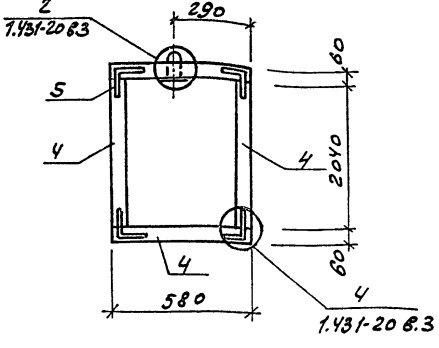

Формат	Зона	Позиция	Обозначение	Наименование	Кол.	Примечание
				ППК 26		
				Сборочные единицы		
		1		Каркас К1	1	
				Материал на ППК26		
				Полужесткие плиты		
		2		ГОСТ 9573-82 $\delta=100\ кг/м^3$		$0,04\ м^3$
				Асбестоцементные листы		
		3		ГОСТ 18124-75* $\delta=10$		$2,5\ м^2$
				Шурупы $\phi 4\times 30$		0,2 кг
				Каркас К1		
				Детали		
		4		Брус 60×40 $\ell=5240$	-	$0,013\ м^3$
		5		-60×4 ГОСТ 103-76 $\ell=2800$	-	5,2 кг
				-40×6 ГОСТ 103-76 $\ell=160$	1	0,3 кг
				$\phi 10$ А I ГОСТ 5781-82 $\ell=350$	1	0,3 кг
				Шурупы $\phi 4\times 30$	-	0,3 кг
				Гайка М10	1	

1. Изготовление каркасно-обшивных вкладышей производить по указаниям серии 1.431-20 вып.3

ГИП	Никитин		503-1-43.86 -КНИ- ППК 26
Нач.отд	Сидорова		
Н.спец	Стрехнин		Каркасно-обшивной вкладыш ППК 26
Рук.гр.	Потапова		Стадия: РП; Масса: 0,077
Ведущ.	Кирьянова		Лист 1; Листов 1
			ГИПРОАВТОТРАНС Новосибирский филиал

Инв.№ подл. | Подпись и дата | Взам. инв.№

Копировал — Формат А3

Альбом II

Типовой проект 503

ППК 27

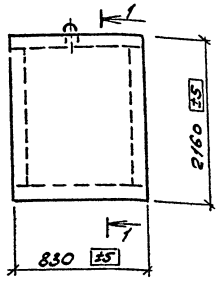

1-1

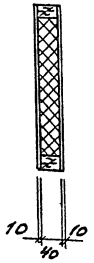

Каркас К1

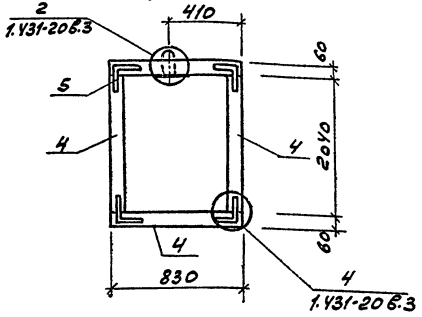

Формат	Зона	Позиция	Обозначение	Наименование	Кол.	Примечание
				ППК 27		
				Сборочные единицы		
		1		Каркас К1	1	
				Материал на ППК27		
				Полужесткие плиты		
		2		ГОСТ 9573-82 γ-100 кг/м³		0,06 м³
				Асбестоцементные листы		
		3		ГОСТ 18124-75* δ=10		3,6 м²
				Шурупы ф4х30		0,2 кг
				Каркас К1		
				Детали		
		4		Брус 60х40 ℓ=5740		0,014 м³
		5		-60х4 ГОСТ 103-76 ℓ=2800		5,2 кг
				-40х6 ГОСТ 103-76 ℓ=160	1	0,3 кг
				ф10 АI ГОСТ 5781-82 ℓ=150	1	0,3 кг
				Шурупы ф4х30	-	0,3 кг
				Гайка М10	1	

1. Изготовление каркасно-обшивных вкладышей производить по указаниям серии 1.У31-20 Вып. 3

ГИП	Никитин	
Нач.отд	Сидоров	
Исполн	Стрехнин	
Рук.гр.	Потапова	
Вед.инж	Курьянова	

503-1-43.86 -КЖИ-ППК 27

Каркасно-обшивной вкладыш ППК 27

Стадия	Масса	Масштаб
РП	0,05	

Лист 1 Листов 1

ГИПРОАВТОТРАНС Новосибирский филиал

Копировал Формат А3

Инв.№подл. | Подпись и дата | Взам.инв.№

Типовой проект 503 Альбом 2

Инв. № подл. | Подпись и дата | Взам. инв. №

ППК 28

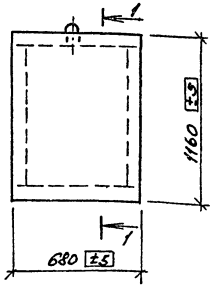

1-1



Каркас К1

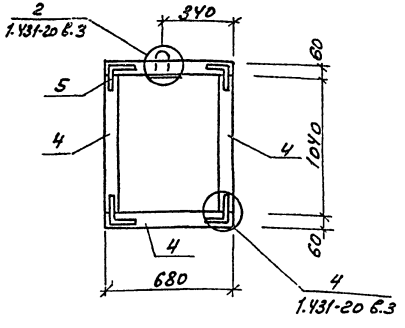

1. Изготовление каркасно-обшивных вкладышей производить по указания серии 1.431-20 вып. 3

Формат	Зона	Позиция	Обозначение	Наименование	Кол.	Примечание
				ППК 28		
				Сборочные единицы		
		1		Каркас К1	1	
				Материал на ППК 28		
				Полужесткие плиты		
		2		ГОСТ 9573-82 δ=100 кг/м³		0,03 м³
				Асбестоцементные листы		
		3		ГОСТ 18124-75* δ=10		1,6 м²
				Шурупы ф 4х30		0,2 кг
				Каркас К1		
				Детали		
		4		Брус 60х40 ℓ=3440		0,008 м³
		5		-60х4 ГОСТ 103-76 ℓ=2800		5,2 кг
				-40х6 ГОСТ 103-76 ℓ=160	1	0,3 кг
				ф10 А1 ГОСТ 5781-82 ℓ=450	1	0,3 кг
				Шурупы ф 4х30	-	0,3 кг
				Гайка М10	1	

ГИП	Никитин		503-1-43.86 -КЖИ-ППК 28
Нач. отд.	Сидоровых		
Гл. спец.	Стрехнин		Каркасно-обшивной вкладыш ППК 28
Рук. гр.	Потапова		Стадия: РП; Масса: 0,05т; Масштаб:
Ведущ.	Усрьянова		Лист 1; Листов 1
			ГИПРОАВТОТРАНС Новосибирский филиал

Копировал Ящук - Формат А3

ППК 29

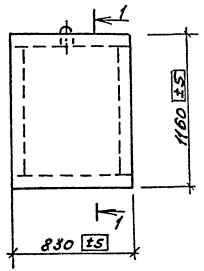

1-1

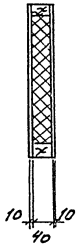

Каркас К1

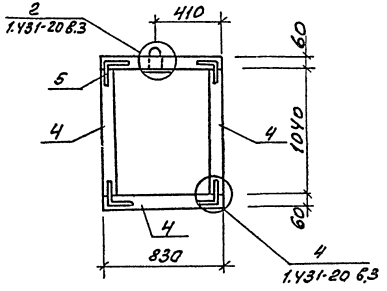

Формат	Зона	Позиция	Обозначение	Наименование	Кол.	Примечание
				ППК 29		
				Сборочные единицы		
		1		Каркас К1	1	
				Материал на ППК 29		
				Полужесткие плиты		
		2		ГОСТ 9573-82 γ=100 кг/м³		0,03 м³
				Лобестоцементные листы		
		3		ГОСТ 18124-75* δ=10		1,9 м²
				Шурупы ф 4х30		0,2 кг
				Каркас К1		
				Детали		
		4		Брус 60х40 ℓ=3740		0,01 м³
		5		-60х4 ГОСТ 103-76 ℓ=2800		5,2 кг
				-40х6 ГОСТ 103-76 ℓ=160	1	0,3 кг
				ф10 А1 ГОСТ 5781-82 ℓ=450	1	0,3 кг
				Шурупы ф 4х30	—	0,3 кг
				Гайка М10	1	

1. Изготовление каркасно-обшивных вкладышей производить по указаниям серии 1.431-20 вып. 3

ГИП	Никулин	
Нач. отд.	Сидоров	
Гл. спец.	Стрекнин	
Рук. гр.	Потапова	
Ведущ.	Гурьянова	

503-1-43.86 -КЖИ-ППК 29

Каркасно-обшивной вкладыш ППК 29

Стадия	Масса	Масштаб
РП	0,06т	
Лист 1	Листов 1	

ГИПРОАВТОТРАНС
Новосибирский филиал

Копировал Формат А3

Инв. № подл. | Подпись и дата | Взам. инв. №

ППК30

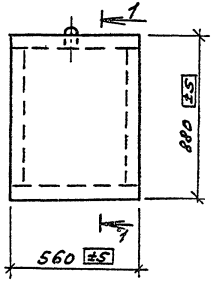

1-1



Каркас К1

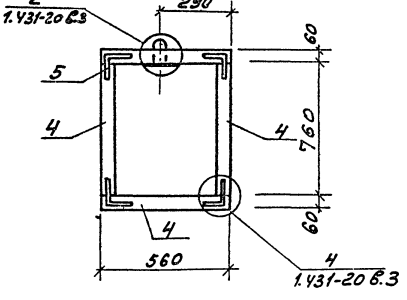

Формат	Зона	Позиция	Обозначение	Наименование	Кол.	Примечание
				ППК30		
				Сборочные единицы		
		1		Каркас К1	1	
				Материал на ППК30		
				Полужесткие плиты		
		2		ГОСТ 9573-82 γ=100 кг/м³		0,014 м³
				Асбестоцементные листы		
		3		ГОСТ 18124-75* δ=10		1,0 м²
				Шурупы ф4х30		0,2 кг
				Каркас К1		
				Детали		
		4		Брус 60х40 ℓ=2680		0,008 м³
		5		-60х4 ГОСТ 103-76 ℓ=2800		5,2 кг
				-40х6 ГОСТ 103-76 ℓ=160	1	0,3 кг
				ф10 А I ГОСТ 5781-82 ℓ=450	1	0,3 кг
				Шурупы ф4х30	–	0,3 кг
				Гайка М10	1	

1. Изготовление каркасно-обшивных вкладышей производить по указаниям серии 1.431-20 вып.3

ГИП	Никулин		503-1-43.86 -КЖИ-ППК30
Нач.отд.	Сиборова		Каркасно обшивной вкладыш ППК30
Гл.спец.	Стрехнин		Стадия: РП; Масса: 0,03т; Масштаб:
Рук.гр.	Потапова		Лист 1; Листов 1
Вед.инж.	Кирьянова		ГИПРОАВТОТРАНС Новосибирский филиал

Копировал Брус. Формат А3

Инв.№подл. | Подпись и дата | Взам.инв.№

ППК31

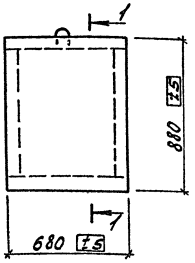

1-1

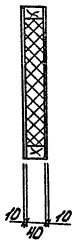

Каркас К1

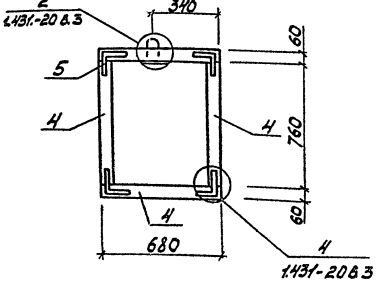

Формат	Зона	Поз.	Обозначение	Наименование	Кол.	Прим.
				ППК31		
				Сборочные единицы		
		1		Каркас К1	1	
				Материал на ППК31		
				Полужесткие плиты		
		2		ГОСТ 9573-82 δ=100 кг/м3		0,044 м3
				Асбестоцементные листы		
		3		ГОСТ 18124-75* δ=10		1,2 м2
				Шурупы ф 4х30		0,2 кг
				Каркас К1		
				Детали		
		4		Брус 60х40 l=2880		0,007 м3
		5		-60х4 ГОСТ 103-76 l=2800		5,2 кг
				-40х6 ГОСТ 103-76 l=160	1	0,3 кг
				ф10АI ГОСТ 5781-82 l=450	1	0,3 кг
				Шурупы ф 4х30	—	0,3 кг
				Гайка М10	1	

1. Изготовление каркасно-обшивных вкладышей производить по указаниям серии 1.431-20 вып.3

ГИП	Никитин		
Нач.отд.	Сударова		
Гл.спец.	Стрехнин		
Рук.гр.	Потапова		
Вед.инж.	Кирьянова		
Ст.инж.	Макеев		

503-1-43.86 -КЖИ-ППК31

Каркасно-обшивной вкладыш ППК31

Стадия	Масса	Масшт.
РП		
Лист 1	Листов 1	

ГИПРОАВТОТРАНС
Новосибирский филиал

Инв.№ подл. | Подп. и дата | Взам.инв.№

Формат А3

Типовой проект 503 Альбом V

ППК32

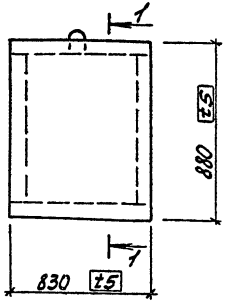

1-1

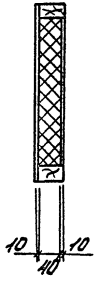

Каркас К1

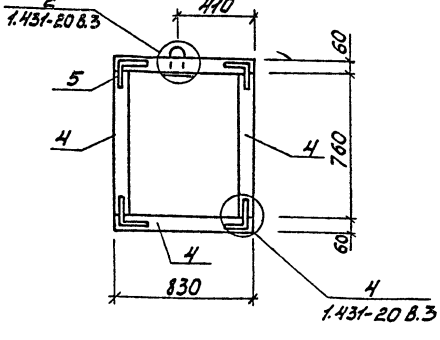

Формат	Зона	Поз.	Обозначение	Наименование	Кол	Прим
				ППК32		
				Сборочные единицы		
		1		Каркас К1	1	
				Материал на ППК32		
				Полужесткие плиты		
		2		ГОСТ 9573-82 γ=100 кг/м3		0,021м²
				Асбестоцементные листы		
		3		ГОСТ 18124-75* δ=10		1,5 м²
				Шурупы ϕ4х30		1,2 кг
				Каркас К1		
				Детали		
		4		Брус 60х40 ℓ=3180		0,008 м3
		5		-60×4 ГОСТ 103-76 ℓ=2300		5,2 кг
				-40х6 ГОСТ 103-76 ℓ=160	1	1,3 кг
				ФЮАI ГОСТ 5781-82 ℓ=450	1	0,3 кг
				Шурупы ϕ4х30	—	0,3 кг
				Гайка М10	1	

1. Изготовление каркасно-обшивных вкладышей производить по указаниям серии 1.431-20 вып. 3.

ГИП	Никитин	
Нач.отд.	Сидорова	
Гл.спец.	Стрехнин	
Рук.гр.	Потапова	
Вед.инж.	Курьянова	
Ст.инж.	Макеев	

503-1-43.86- КЖИ - ППК32

Каркасно-обшивной вкладыш ППК-32

Стадия	Масса	Масшт.
РП	0,05т	
Лист 1	Листов 1	

ГИПРОАВТОТРАНС Новосибирский филиал

Инв.№подл. | Подп. и дата | Взам.инв.№

Альбом 1

Типовой проект 503

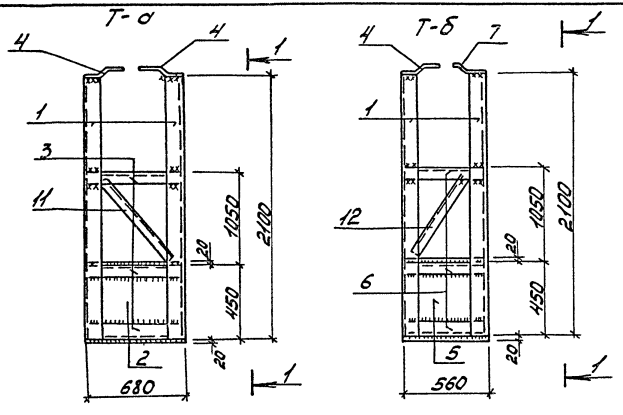

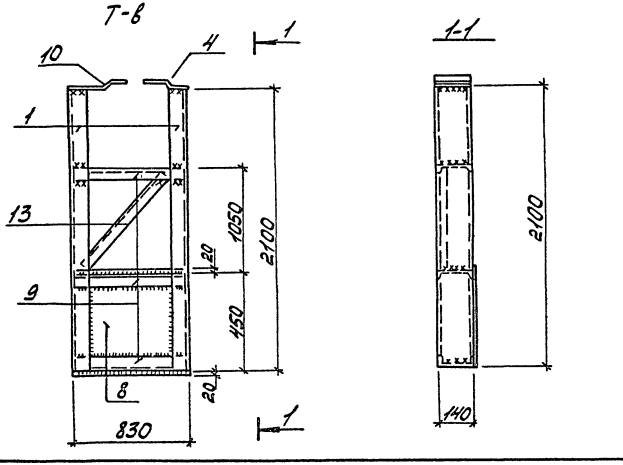

Формат	Зона	Поз.	Обозначение	Наименование	Кол.	Прим.
				Т-а		
				Детали		
		1		С14 ГОСТ 8240-72* ℓ=2100	2	25.8 кг
		2		-680х10 ГОСТ 82-70* ℓ=490	1	25,9 кг
		3		С14 ГОСТ 8240-72* ℓ=670	3	8,2 кг
		4		-140х8 ГОСТ 103-76 ℓ=280	2	2,5 кг
		11		L50х5 ГОСТ 8509-72* ℓ=1230	1	4,6 кг
						111,7 кг
				Т-б		
				Детали		
		1		С14 ГОСТ 8240-72* ℓ=2100	2	25,8 кг
		4		-140х8 ГОСТ 103-76 ℓ=280	1	2,5 кг
		5		-190х10 ГОСТ 82-70* ℓ=560	1	21,5 кг
		6		С14 ГОСТ 8240-72* ℓ=550	3	6,8 кг
		7		-140х8 ГОСТ 103-76 ℓ=160	1	1,3 кг
		12		L50х5 ГОСТ 8509-72* ℓ=1180	1	4,4 кг
				Т-в		101,7 кг
				Детали		
		1		С14 ГОСТ 8240-72* ℓ=2100	2	25,8 кг
		4		-140х8 ГОСТ 103-76 ℓ=280	1	2,5 кг
		8		-830х10 ГОСТ 82-70* ℓ=490	1	32,2 кг
		9		С14 ГОСТ 8240-72* ℓ=820	3	10,1 кг
		10		-140х8 ГОСТ 103-76 ℓ=430	1	3,8 кг
		13		L50х5 ГОСТ 8509-72* ℓ=1320	1	5,0 кг
						125,4 кг

1. При изготовлении конструкций руководствоваться пояснительной запуской серии 1.431-20 вып. 4.
2. Решетку частично варить при монтаже.

ГИП	Никитин	
Нач. отд.	Сидорова	
Гл. спец.	Стрехнин	
Рук. гр.	Потопова	
Вед. инж.	Курьянова	
Ст. инж.	Макеев	

503-1-43.86- КЖИ-Та; Т-б; Т-в

Насадка Т-а, Т-б, Т-в

Стадия	Масса	Масшт.
Р	П	
Лист 1	Листов 1	

ГИПРОАВТОТРАНС
Новосибирский филиал

Инв. № подл. | Подп. и дата | Взам. инв. №

Формат А3

Типовой проект 503 Альбом II

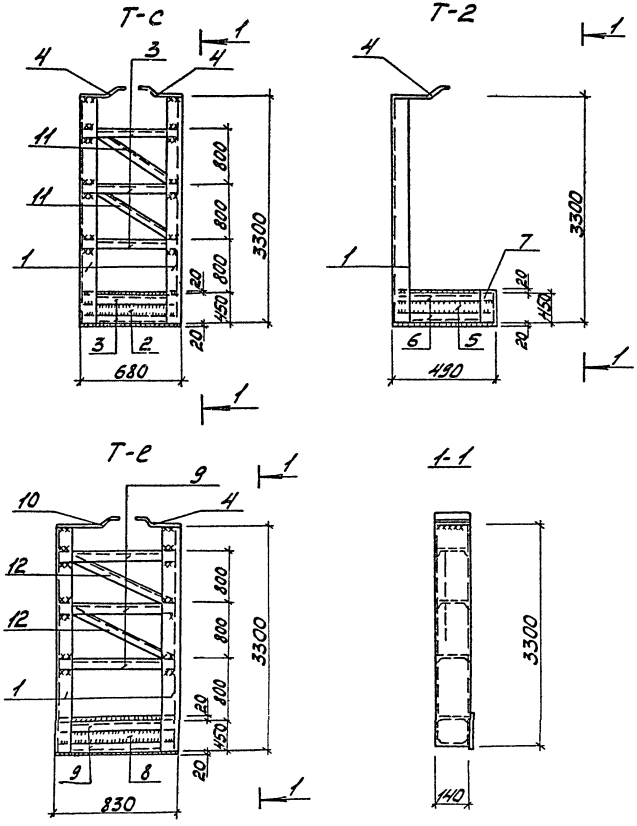

1. При изготовлении конструкций руководствоваться пояснительной запиской серии 1.431.-20 вып. 4
2. Решетку частично варить при монтаже.

Формат	Зона	Позиция	Обозначение	Наименование	Кол.	Примеч.
				Т-С		
				Детали		
		1		[14 ГОСТ 8240-72* ℓ=3300	2	40,6 кг
		2		-680×10 ГОСТ 82-70* ℓ=490	1	25,9 кг
		3		[14 ГОСТ 8240-72* ℓ=670	5	8,2 кг
		4		-140×8 ГОСТ 103-76 ℓ=280	2	2,5 кг
		11		L50×5 ГОСТ 8509-72* ℓ=1030	2	3,9 кг
				Т-2		160,9 кг
				Детали		
		1		[14 ГОСТ 8240-72* ℓ=3300	1	40,6 кг
		4		-140×8 ГОСТ 103-76 ℓ=280	1	2,5 кг
		5		-490×10 ГОСТ 82-70* ℓ=490	1	18,8 кг
		6		[14 ГОСТ 8240-72* ℓ=480	2	5,9 кг
		7		[14 ГОСТ 8240-72* ℓ=470	1	5,8 кг
						79,5 кг
				Т-е		
				Детали		
		1		[14 ГОСТ 8240-72* ℓ=3300	2	40,6 кг
		4		-140×8 ГОСТ 103-76 ℓ=280	1	2,5 кг
		8		-830×10 ГОСТ 82-70* ℓ=490	1	32,2 кг
		9		[14 ГОСТ 8240-72* ℓ=820	5	10,1 кг
		10		-140×8 ГОСТ 103-76 ℓ=430	1	3,8 кг
		12		L50×5 ГОСТ 8509-72* ℓ=1280	2	4,8 кг
						179,8 кг

ГИП	Никитин	
Нач. отд.	Сидорова	
Гл. спец.	Стрехнин	
Рук. гр.	Потапова	
Вед. инж.	Кирьянова	
Ст. инж.	Макеев	

503-1-43.86-КЖИ-Т-С; Т-2; Т-е

Насадка Т-С-; Т-2; Т-е

Стадия	Масса	Масшт.
РП		

Лист 1 Листов 1

ГИПРОАВТОТРАНС Новосибирский филиал

Инв. № подл. | Подп. и дата | Взам. инв. №

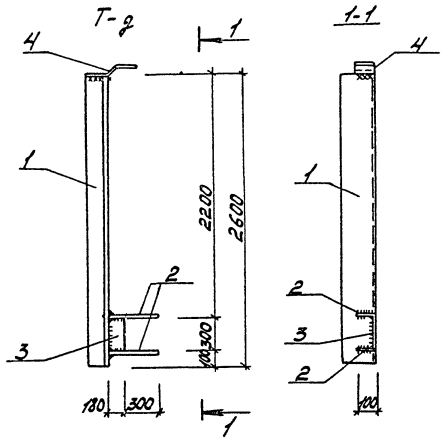

Формат	Зона	Поз.	Обозначение	Наименование	Кол.	Примечание
				Т-2		
				Детали		
		1		L160х100х10 ГОСТ 8510-72* ℓ=2600	1	51,5кг
		2		-100х10 ГОСТ 103-76 ℓ=450	2	3,5кг
		3		-180х10 ГОСТ 103-76 ℓ=300	1	4,2кг
		4		-100х10 ГОСТ 103-76 ℓ=300	1	2,4кг
						65,1кг

При изготовлении конструкций руководствоваться указаниями пояснительной записки серии 1.431-20 вып.4

ГИП	Никитин	
Нач.отд.	Сидорова	
Гл.спец.	Стрехнин	
Рук.гр.	Потапова	
Вед.инж.	Кирьянова	
Ст.инж.	Макеев	

503-1-43.86 -КЖИ-Т-2

Насадка Т-2

Стадия	Масса	Масшт.
РП		
Лист 1	Листов 1	

ГИПРОАВТОТРАНС
Новосибирский филиал

Инв.№подл. | Подп. и дата | Взам.инв.№

Формат А3

Альбом 8

Типовой проект 503

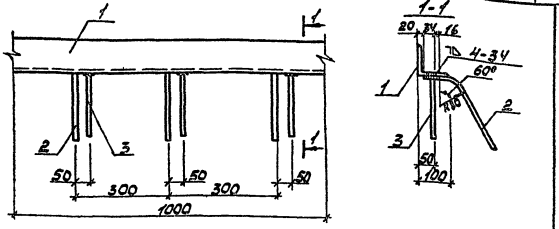

Изделие	Зона	Поз.	Обозначение	Наименование	Кол.	Примечание
Бч		1		L100×100×10 ГОСТ 8509-72* ℓ=1000	1	15,1
Бч		2		⌀8 AIII ГОСТ 5781-82, ℓ=300	3	0,36
Бч		3		⌀8 AIII ГОСТ 5781-82, ℓ=200	3	0,24

ГИП	Никитин		503-1-43.86- КЖИ-МН1
Нач. отд.	Сидорова		Изделие закладное МН-1
Гл. спец.	Стрехнин		Стадия: РП; Масса: 157; Масштаб:
Рук. гр.	Потапова		Лист 1; Листов 1
Вед. инж.	Кирьянова		ГИПРОАВТОТРАНС Новосибирский филиал

Инв. № подл. | Подп. и дата | Взам. инв. №

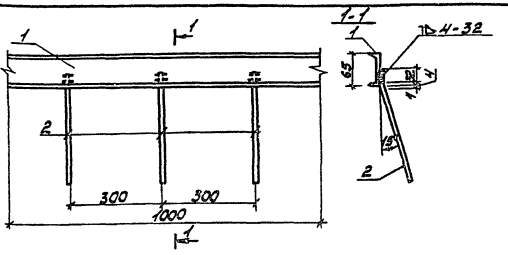

Изделие	Зона	Поз.	Обозначение	Наименование	Кол.	Примечание
Бч		1		[6.5П ГОСТ 8240-72* ℓ=1000	1	5.9
Бч		2		⌀8 AIII ГОСТ 5781-82, ℓ=300	3	0.36

ГИП	Никитин		503-1-43.86- КЖИ-МН2
Нач. отд.	Сидорова		Изделие закладное МН-2
Гл. спец.	Стрехнин		Стадия: РП; Масса: 6,26; Масштаб:
Рук. гр.	Потапова		Лист 1; Листов 1
Вед. инж.	Кирьянова		ГИПРОАВТОТРАНС Новосибирский филиал

Инв. № подл. | Подп. и дата | Взам. инв. №

Альбом 5

Типовой проект 503

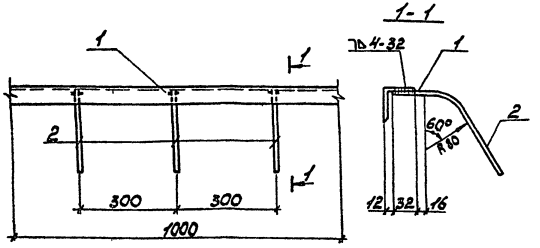

Формат	Зона	Поз.	Обозначение	Наименование	Кол.	Примечание
		1		L50×50×5 ГОСТ 8509-72*, ℓ=1000	1	3,8
		2		ф8 AI ГОСТ 5781-82, ℓ=250	3	0,3

ГИП	Никитин		503-1-43.86 - КЖИ-Мн-3
Нач. отд.	Сидорова		
Гл. спец.	Стрехнин		Изделие закладное Мн-3
Рук. гр.	Наталова		
Вед. инж.	Кирьянова		

Стадия	Масса	Масштаб
РП	4,1	
Лист 1	Листов 1	

ГИПРОАВТОТРАНС
Новосибирский филиал

Инв. № подл. | Подп. и дата | Взам. инв. №

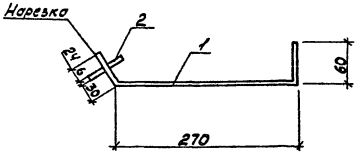

Формат	Зона	Поз.	Обозначение	Наименование	Кол.	Примечание
		1		ф10 AII ГОСТ 5781-82, ℓ=390	1	0,24
		2		-60×6 ГОСТ 103-76, ℓ=60	1	0,17

ГИП	Никитин		503-1-43.86 - КЖИ-Мн4
Нач. отд.	Сидорова		
Гл. спец.	Стрехнин		Изделие закладное Мн-4
Рук. гр.	Наталова		
Вед. инж.	Кирьянова		

Стадия	Масса	Масштаб
РП	0,41	
Лист 1	Листов 1	

ГИПРОАВТОТРАНС
Новосибирский филиал

Инв. № подл. | Подп. и дата | Взам. инв. №

Формат А3

Альбом II

Типовой проект 503

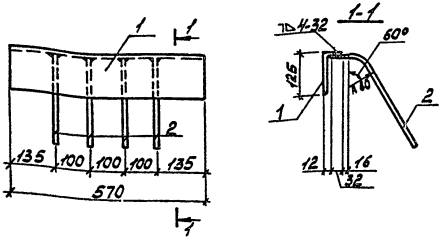

Формат	Зона	Поз.	Обозначение	Наименование	Кол.	Примечание
		1		L125×80×8 ГОСТ 8510-72*, ℓ=510	1	7.13
		2		ФВАIII ГОСТ 5781-82, ℓ=250	4	0.4

ГИП	Никитин		503-1-43.86- КЖИ-МН5
Нач.отд.	Сидорова		
Л.спец.	Стрехнин		Изделие закладное МН-5
Рук.гр.	Потапова		
Вед.инж.	Кирьянова		

Стадия	Масса	Масштаб
РП	7.53	
Лист 1	Листов 1	

ГИПРОАВТОТРАНС
Новосибирский филиал

Инв.№ подл. | Подп. и дата | Взам. инв.№

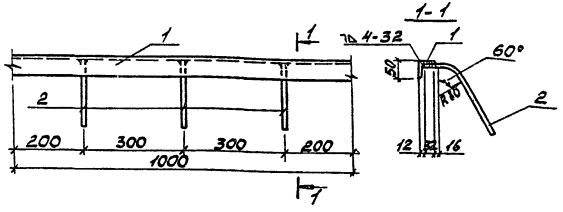

Формат	Зона	Поз.	Обозначение	Наименование	Кол.	Примечание
		1		L75×50×5 ГОСТ 8510-72*, ℓ=1000	1	4.8
		2		ФВАIII ГОСТ 5781-82, ℓ=250	3	0.3

ГИП	Никитин		503-1-43.86 -КЖИ-МН6
Нач.отд.	Сидорова		
Л.спец.	Стрехнин		Изделие закладное МН-6
Вед.инж.	Потапова		
Вед.инж.	Кирьянова		

Стадия	Масса	Масштаб
РП	5.1	
Лист 1	Листов 1	

ГИПРОАВТОТРАНС
Новосибирский филиал

Инв.№ подл. | Подп. и дата | Взам. инв.№

Альбом I

Типовой проект 503

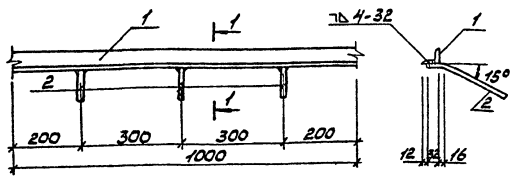

Формат	Зона	Поз.	Обозначение	Наименование	Кол.	Примечание
		1		L50х50х5 ГОСТ 8509-72*, ℓ=1000	1	3,8
		2		ф8 А III ГОСТ 5781-82, ℓ=250	3	0,3

Инв.№ подл. | Подп. и дата | Взам. инв.№

ГИП	Никитин	
Нач. отд.	Сидорова	
Гл. спец.	Стрелнин	
Рук. гр.	Поталова	
Вед. инж.	Кирьянова	

503-1-43.86 – КЖИ-МН7

Изделие закладное МН-7

Стадия	Масса	Масштаб
РП	4,1	
Лист 1	Листов 1	

ГИПРОАВТОТРАНС
Новосибирский филиал

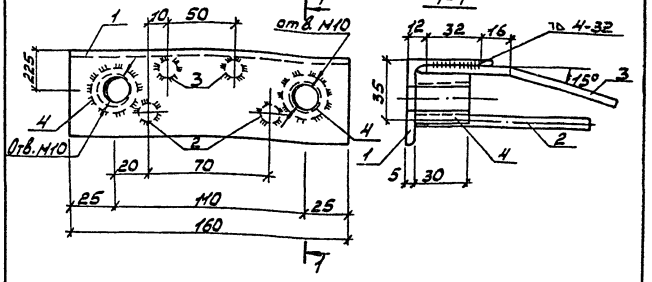

Формат	Зона	Поз.	Обозначение	Наименование	Кол.	Примечание
		1		L50х50х5 ГОСТ 8509-72*, ℓ=160	1	0,6
		2		ф8 А III ГОСТ 5781-82, ℓ=200	2	0,16
		3		ф8 А III ГОСТ 5781-82, ℓ=250	2	0,20
		4		ф25 ГОСТ 2590-71*, ℓ=30	2	0,30

Инв.№ подл. | Подп. и дата | Взам. инв.№

ГИП	Никитин	
Нач. отд.	Сидорова	
Гл. спец.	Стрелнин	
Рук. гр.	Поталова	
Вед. инж.	Кирьянова	

503-1-43.86 – КЖИ-МН8

Изделие закладное МН-8

Стадия	Масса	Масштаб
РП	1,26	
Лист 1	Листов 1	

ГИПРОАВТОТРАНС
Новосибирский филиал

Формат А3

Альбом II

Типовой проект 503

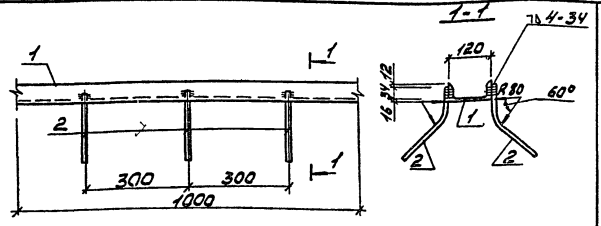

Формат	Зона	Поз.	Обозначение	Наименование	Кол.	Примечание
		1		Г 12 ГОСТ 8240-72, ℓ=1000	1	10,4
		2		ф8 А III ГОСТ 5781-82, ℓ=250	6	0,6

ГИП	Никитин		503-1-43.86 КЖИ-МН-9
Нач. отд.	Сидорова		
Гл. спец.	Стрехнин		Изделие - закладное МН-9
Вед. инж.	Потапова		
Вед. инж.	Кирьянова		

Стадия	Масса	Масшт.
РП	11,0	
Лист 1	Листов 1	

ГИПРОАВТОТРАНС
Новосибирский филиал

Инв. № подл. | Подп. и дата | Взам. инв. №

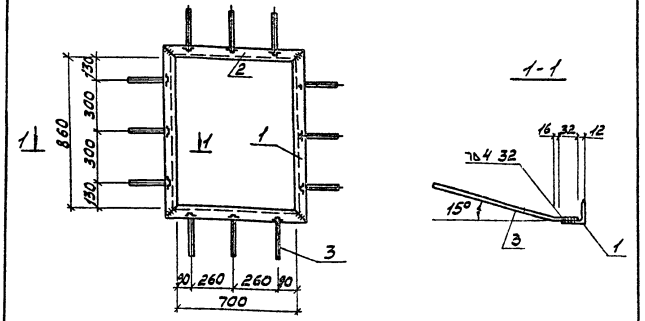

Формат	Зона	Поз.	Обозначение	Наименование	Кол.	Примечание
		1		L 50×50×5 ГОСТ 8509-72*, ℓ=960	2	7,24
		2		L 50×50×5 ГОСТ 8509-72*, ℓ=610	2	6,03
		3		ф8 А III ГОСТ 5781-82, ℓ=200	12	0,95

ГИП	Никитин		503-1-43.86 КЖИ-МН-10
Нач. отд.	Сидорова		
Гл. спец.	Стрехнин		Изделие закладное МН-10
Рук. гр.	Потапова		
Вед. инж.	Кирьянова		

Стадия	Масса	Масшт.
РП	14,22	
Лист 1	Листов 1	

ГИПРОАВТОТРАНС
Новосибирский филиал

Инв. № подл. | Подп. и дата | Взам. инв. №

Альбом I

Типовой проект 503

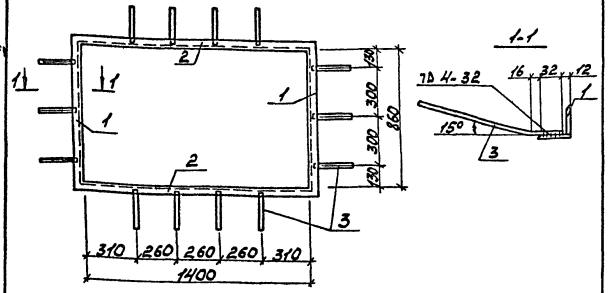

Формат	Зона	Поз.	Обозначение	Наименование	Кол.	Примечание
		1		L50×50×5 ГОСТ 8509-72*, ℓ=960	2	7,24
		2		L50×50×5 ГОСТ 8509-72*, ℓ=1500	2	11,31
		3		ФВАIII ГОСТ 5781-82, ℓ=200	14	1,11

Инв.№подл. | Подп. и дата | Взам.инв.№

ГИП	Никитин	
Нач.отд.	Сидорова	
Гл.спец.	Стрехнин	
Рук.гр.	Поталова	
Вед.инж.	Кирьянова	

503-1-43.86 КЖИ-МН-11

Изделие закладное МН-11

Стадия	Масса	Масшт.
РП	19,66	
Лист 1	Листов 1	

ГИПРОАВТОТРАНС
Новосибирский филиал

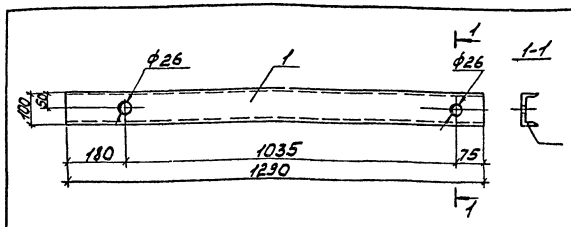

Формат	Зона	Поз.	Обозначение	Наименование	Кол	Примечание
		1		[10 ГОСТ 8240-72*, ℓ=1290	1	11,10

Инв.№подл. | Подп. и дата | Взам.инв.№

ГИП	Никитин	
Нач.отд.	Сидорова	
Гл.спец.	Стрехнин	
Рук.гр.	Поталова	
Вед.инж.	Кирьянова	

503-1-43.86- КЖИ-МН-12

Изделие закладное МН-12

Стадия	Масса	Масшт.
РП	11,10	
Лист 1	Листов 1	

ГИПРОАВТОТРАНС
Новосибирский филиал

Формат А3

Альбом II

Типовой проект 503

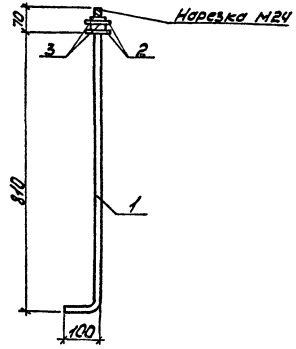

Формат	Зона	Поз.	Обозначение	Наименование	Кол.	Примечание
		1		ф24 ГОСТ 2590-71*, ℓ=980	1	3,5
		2		Шайба 24-005 ГОСТ 11371-78	2	0,06
		3		Гайка М24 ГОСТ 5915-70*	2	0,2

ГИП	Никитин		503-1-43.86 КЖИ-МН-13
Нач. отд.	Сидорова		
Л. спец.	Стрехнин		Изделие закладное МН-13
Рук. гр.	Потапова		
Вед. инж.	Кирьянова		

Стадия	Масса	Масштаб
РП	3,76	
Лист 1	Листов 1	

ГИПРОАВТОТРАНС
Новосибирский филиал

Инв. № подл. | Подп. и дата | Взам. инв. №

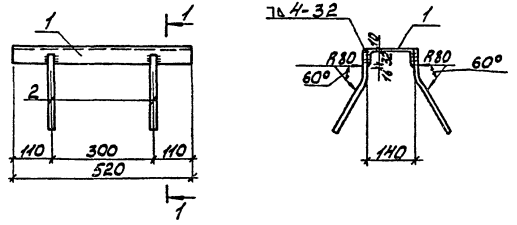

Формат	Зона	Поз.	Обозначение	Наименование	Кол.	Примечание
		1		С14 ГОСТ 8240-72*, ℓ=520	1	6,4
		2		ф8 А III ГОСТ 5781-82, ℓ=250	4	0,4

ГИП	Никитин		503-1-43.86 - КЖИ-МН-14
Нач. отд.	Сидорова		
Л. спец.	Стрехнин		Изделие закладное МН-14
Рук. гр.	Потапова		
Вед. инж.	Кирьянова		

Стадия	Масса	Масштаб
РП	6,8	
Лист 1	Листов 1	

ГИПРОАВТОТРАНС
Новосибирский филиал

Инв. № подл. | Подп. и дата | Взам. инв. №

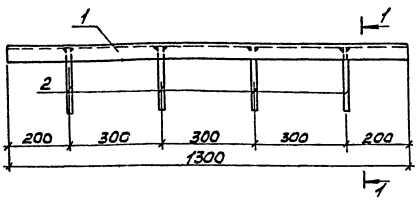



Формат	Зона	Поз.	Обозначение	Наименование	Кол.	Примечание
		1		⊏5 ГОСТ 8240-72* ℓ=1300	1	6,3
		1		ф8 AIII ГОСТ 5781-82, ℓ=200	4	0,32

ГИП	Никитин	
Нач. отд.	Сыворова	
Л. спец.	Стрехнин	
Рук. гр.	Потапова	
Вед. инж.	Кирьянова	

503-1-43.86 КЖИ-МН-15

Изделие-закладное МН-15

Стадия	Масса	Масштаб
РП	6,62	
Лист 1	Листов 1	

ГИПРОАВТОТРАНС Новосибирский филиал

Инв. № подл. | Подп. и дата | Взам. инв. №

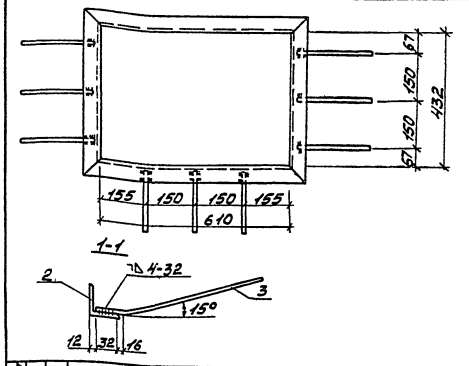

Формат	Зона	Поз.	Обозначение	Наименование	Кол.	Примечание
		1		L 50×50×5 ГОСТ 8509-72* ℓ=770	2	5,35
		2		L 50×50×5 ГОСТ 8509-72* ℓ=532	2	4,01
		3		ф8 AIII ГОСТ 5781-82, ℓ=200	9	0,7

ГИП	Никитин	
Нач. отд.	Сыворова	
Л. спец.	Стрехнин	
Рук. гр.	Потапова	
Вед. инж.	Кирьянова	

503-1-43.86 КЖИ-МН-16

Изделие-закладное МН-16

Стадия	Масса	Масштаб
РП	10,06	
Лист 1	Листов 1	

ГИПРОАВТОТРАНС Новосибирский филиал

Инв. № подл. | Подп. и дата | Взам. инв. №

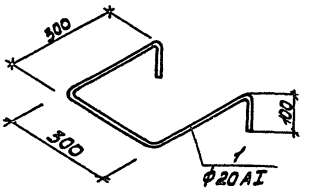

Формат	Зона	Поз.	Обозначение	Наименование	Кол.	Примечание
		1		Ф20 AI ГОСТ 5781-82, ℓ=1100	1	2,7

ГИП	Никитин		503-1-43.86 -КЖИ-МН17
Нач.отд.	Сидорова		
Н.контр.	Стрехнин		Изделие закладное МН17
Рук.гр.	Потапова		
Вед.инж.	Кирьянова		Стадия: РП; Масса: 27; Масштаб:
			Лист 1; Листов 1
			ГИПРОАВТОТРАНС Новосибирский филиал

Инв.№ подл. | Подп. и дата | Взам.инв.№

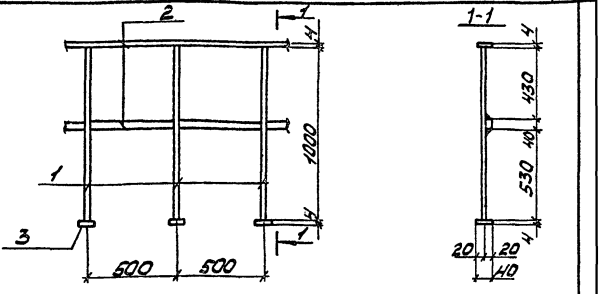

Формат	Зона	Поз.	Обозначение	Наименование	Кол.	Примечание
		1		Ф22 AI ГОСТ 5781-82 ℓ=1000	3	8,95
		2		-40×4 ГОСТ 103-76, ℓ=1000	2	2,52
		3		-40×4 ГОСТ 103-76, ℓ=40	3	0,15

ГИП	Никитин		503-1-43.86 -КЖИ-ОГ1
Нач.отд.	Сидорова		
Н.контр.	Стрехнин		Ограждение ОГ1
Рук.гр.	Потапова		
Вед.инж.	Кирьянова		Стадия: РП; Масса: 11,62; Масштаб:
			Лист 1; Листов 1
			ГИПРОАВТОТРАНС Новосибирский филиал

Инв.№ подл. | Подп. и дата | Взам.инв.№

Альбом 6

Типовой проект 503

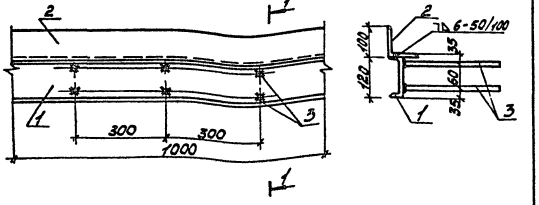

Формат	Зона	Поз.	Обозначение	Наименование	Кол.	Примечание
		1		Г.12 ГОСТ 8240-72, *ℓ = 1000	1	10.4
		2		L100×100×10 ГОСТ 8509-72, ℓ=1000	1	15.1
		3		ф10 AIII ГОСТ 5781-82, ℓ=300	6	1.1

Инв.№ подл. | Подп. и дата | Взам.инв.№

ГИП	Никитин		503-1-43.86 КЖИ-МН18
Нач.отд	Сидорова		
Гл.спец	Стрехнин		Изделие закладное МН18
Рук.гр.	Потапова		Стадия: РП; Масса: 266; Масштаб:
Вед.инж	Кирьянова		Лист 1; Листов 1
			ГИПРОАВТОТРАНС Новосибирский филиал

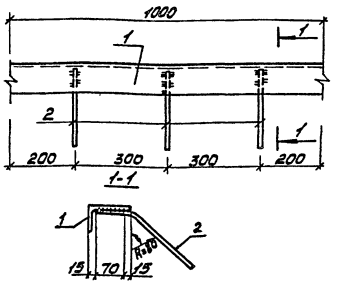

Формат	Зона	Поз.	Обозначение	Наименование	Кол.	Примечание
		1		L100×63×6 ГОСТ 8510-72* ℓ=1000	1	7.53
		2		ф8 AIII ГОСТ 5781-82 ℓ=280	3	0.33

Инв.№ подл. | Подп. и дата | Взам.инв.№

ГИП	Никитин		503-1-43.86 КЖИ-МН19
Нач.отд	Сидорова		
Гл.спец	Стрехнин		Изделие закладное МН19
Рук.гр.	Потапова		Стадия: РП; Масса: 7.86; Масштаб:
Вед.инж	Кирьянова		Лист 1; Листов 1
			ГИПРОАВТОТРАНС Новосибирский филиал

Формат А3

Альбом I

Типовой проект 503

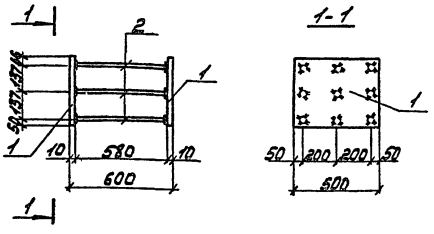

Формат	Зона	Поз.	Обозначение	Наименование	Кол.	Примечание
		1		-390х10 ГОСТ 8270*ℓ=500	2	31.4
		2		ф14АIII ГОСТ 5781-82 ℓ=580	9	6.32

ГИП	Никитин	
Нач. отд.	Сидорова	
Гл. спец.	Стрелкин	
Рук. гр.	Паталова	
Вед. инж.	Кирьянова	

503-1-43.86 -КЖИ-МН20

Изделие-закладное МН 20

Стадия	Масса	Масшт.
РП	37.72	

Лист 1 Листов 1

ГИПРОАВТОТРАНС Новосибирский филиал

Инв.№ подл. | Подп. и дата | Взам. инв.№

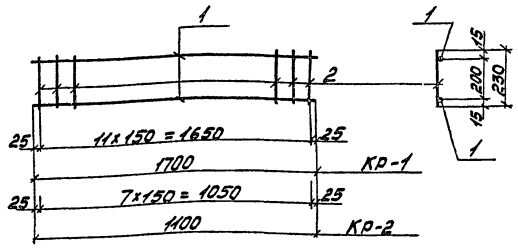

Формат	Зона	Поз.	Обозначение	Наименование	Кол.	Примечание
				КР1		
		1		ф14АIII ГОСТ 5781-82 ℓ=1700	2	4.11
		2		ф8АI ГОСТ 5781-82 ℓ=230	12	1.10
				КР2		
		1		ф14АIII ГОСТ 5781-82 ℓ=1100	2	2.66
		2		ф8АI ГОСТ 5781-82 ℓ=230	8	0.74

ГИП	Никитин	
Нач. отд.	Сидорова	
Гл. спец.	Стрелкин	
Рук. гр.	Паталова	
Вед. инж.	Кирьянова	

503-1-43.86 -КЖИ-КР1, КР2

Каркас КР1, КР2

Стадия	Масса	Масшт.
РП	3.21	
	3.40	

Лист 1 Листов 1

ГИПРОАВТОТРАНС Новосибирский филиал

Инв.№ подл. | Подп. и дата | Взам. инв.№

Типовой проект 503-1-43.86 Альбом I

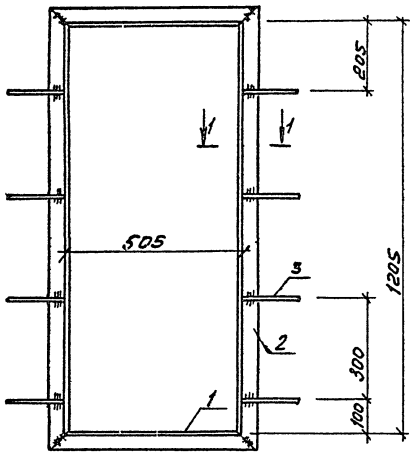

Формат	Зона	Поз.	Обозначение	Наименование	Кол.	Примечание
		1		L50×5 ГОСТ 8509-72* ℓ=595	2	2,24
		2		L50×5 ГОСТ 8509-72* ℓ=1295	2	4,88
		3		ф6АI ГОСТ 5781-82 ℓ=305	8	0,068

ГИП	Никитин		503-1-43.86 -КНИ-МН-21
Нач.отд	Сидоров		
Гл.арх.	Серебров		Закладная рамка МН-21
Рук.гр.	Власовская		Стадия: РП; Масса: 14,78; Масштаб: 1:10
Ст.арх.	Байкова		Лист 1; Листов 1
Арх.	Сансонов		Сталь
			ГИПРОАВТОТРАНС Новосибирский филиал

Инв.№ подл. | Подпись и дата | Взам.инв.№

Формат А4

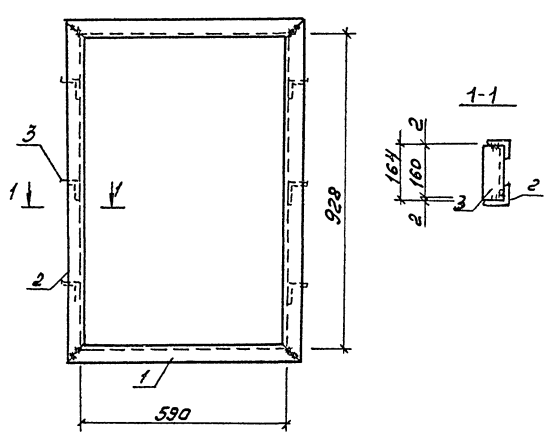

Формат	Зона	Поз.	Обозначение	Наименование	Кол.	Примечание
		1		L50×5 ГОСТ 8509-72* ℓ=680	4	2,56
		2		L50×5 ГОСТ 8509-72* ℓ=1018	4	3,84
		3		L50×5 ГОСТ 8509-72* ℓ=160	6	0,6

ГИП	Никитин		503-1-43.86 -КНИ-МН-22
Нач.отд	Сидоров		
Гл.арх.	Серебров		Закладная рамка МН-22
Рук.гр.	Власовская		Стадия: РП; Масса: 29,2; Масштаб: 1:10
Ст.арх.	Байкова		Лист 1; Листов 1
Арх.	Сансонов		Сталь
			ГИПРОАВТОТРАНС Новосибирский филиал

Инв.№ подл. | Подпись и дата | Взам.инв.№

Копировал Формат А4

Альбом I

Типовой проект 503

Схема расположения

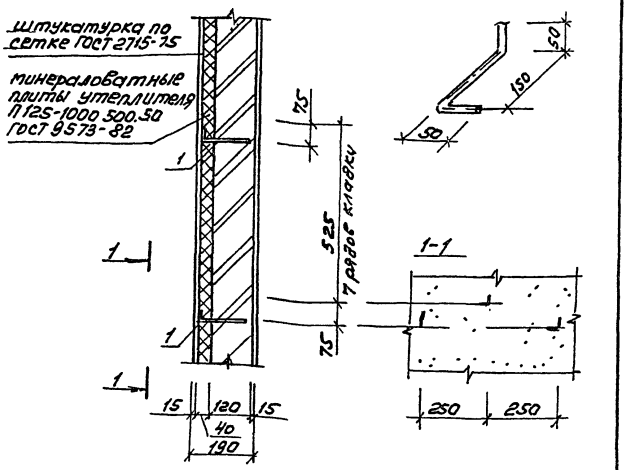

Закладная деталь МН-23

Формат	Зона	Поз.	Обозначение	Наименование	Кол.	Примечание
		1		ф6 AI ГОСТ 5781-82 ℓ=250	1000	0,067

ГИП	Никитин		503-1-43.86 -КЖИ-МН-23
Нач.отд.	Сидоров		
Гл.спец.	Стрехнин		Закладная деталь МН-23
Рук.гр.	Власьевский		
Ст.арх.	Засекова		Сталь
Арх.	Самсонов		

Стадия	Масса	Масштаб
РП	67,0	1:10
Лист 1	Листов 1	

ГИПРОАВТОТРАНС Новосибирский филиал

Формат А4

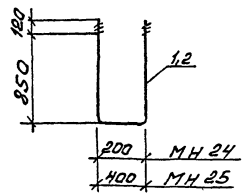

Формат	Зона	Поз.	Обозначение	Наименование	Кол.	Примечание
				МН24		
		1		ф25 AT ГОСТ 5781-82 ℓ=21Чо	1	8,25
				МН25		
		2		ф25 AT ГОСТ 5781-82, ℓ=23Чо	1	9,00

ГИП	Никитин		503-1-43.86 -КЖИ-МН24; МН25
Нач.отд.	Сидоров		
Гл.спец.	Стрехнин		Изделие закладное МН24, МН25
Рук.гр.	Потапов		
Ведущ.инж.	Кирьянова		

Стадия	Масса	Масштаб
РП	8,25	
	9,00	
Лист 1	Листов 1	

ГИПРОАВТОТРАНС Новосибирский филиал

Копировал

Формат А4

Инв.№ подл. | Подпись и дата | Взам.инв.№

Альбом 1

Типовой проект 503-

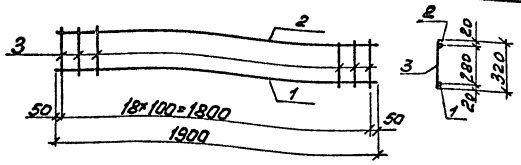

Формат	Зона	Поз.	Обозначение	Наименование	Кол.	Примечание
		1		ф12АIII ГОСТ 5781-82, ℓ=1900	1	1,70
		2		ф8АIII ГОСТ 5781-82, ℓ=1900	1	0,75
		3		ф6АI ГОСТ 5781-82, ℓ=320	19	1,35

Инв.№подл. | Подпись и дата | Взам.инв.№

ГИП	Никитин	
Нач.отд.	Сидоров	
Гл.спец.	Стрехнин	
Рук.гр.	Потапов	
Вед.инж.	Кирьянов	

503-1-43.86 КЖИ-С-1

Сетка С-1

Стадия	Масса	Масштаб
РП	3,80	
Лист 1	Листов 1	

ГИПРОАВТОТРАНС
Новосибирский филиал

Формат А4

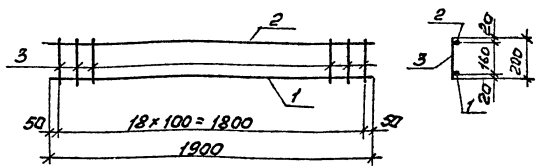

Формат	Зона	Поз.	Обозначение	Наименование	Кол.	Примечание
		1		ф12АIII ГОСТ 5781-82, ℓ=1900	1	1,70
		2		ф8АIII ГОСТ 5781-82, ℓ=1900	1	0,75
		3		ф6АI ГОСТ 5781-82, ℓ=200	19	0,85

Инв.№подл. | Подпись и дата | Взам.инв.№

ГИП	Никитин	
Нач.отд.	Сидорова	
Гл.спец.	Стрехнин	
Рук.гр.	Потапова	
Вед.инж.	Кирьянов	

503-1-43.86 КЖИ-С-2

Сетка С-2

Стадия	Масса	Масштаб
РП	3,30	
Лист 1	Листов 1	

ГИПРОАВТОТРАНС
Новосибирский филиал

Копировал

Формат А4

Типовой проект 503

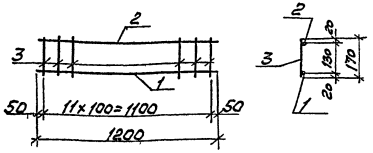

Позиция	Зона	Поз.	Обозначение	Наименование	Кол.	Примечание
		1		ф12АIII ГОСТ 5781-82, ℓ=1200	1	1,07
		2		ф18АIII ГОСТ 5781-82, ℓ=1200	1	0,47
		3		ф6АI ГОСТ 5781-82, ℓ=170	12	0,46

ГИП	Никитин		503-1-43.86	-КЖИ- С-3		
Нач.отд	Сидоров				Стадия	Масса	Масштаб
Гл.спец.	Стрехнин		Сетка С-3		РП	2,00	
Рук.гр	Потапов				Лист 1	Листов 1
Вед.инж	Курьянов				ГИПРОАВТОТРАНС Новосибирский филиал	

Инв.№ подл. | Подпись и дата | Взам.инв.№

Копировал

Формат А4

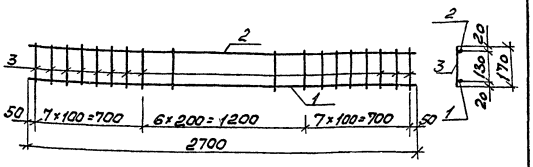

Позиция	Зона	Поз.	Обозначение	Наименование	Кол.	Примечание
		1		ф18АIII ГОСТ 5781-82, ℓ=2700	1	5,40
		2		ф8АIII ГОСТ 5781-82, ℓ=2700	1	1,07
		3		ф10АI ГОСТ 5781-82, ℓ=170	21	2,20

ГИП	Никитин		503-1-42.86	-КЖИ- С-4		
Нач.отд	Сидоров				Стадия	Масса	Масштаб
Гл.спец.	Стрехнин		Сетка С-4		РП	8,67	
Рук.гр	Потапов				Лист 1	Листов 1
Вед.инж	Курьянов				ГИПРОАВТОТРАНС Новосибирский филиал	

Инв.№ подл. | Подпись и дата | Взам.инв.№

Копировал

Формат А4

Альбом

Типовой проект 503

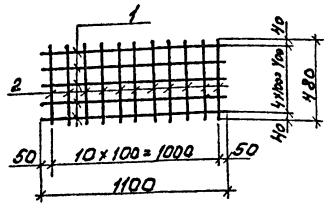

Формат	Зона	Поз.	Обозначение	Наименование	Кол.	Примечание
		1		ф12 AII ГОСТ 5781-82, ℓ=1100	5	4,83
		2		ф8 AI ГОСТ 5781-82, ℓ=480	11	2,09

ГИП	Никитин		503-1-43.86 КЖИ - С5
Нач. отд	Сидорова		
Гл. спец	Строхмин		Сетка С5
Рук. гр.	Потапова		
Вед. инж	Кирьянова		

Стадия	Масса	Масштаб
РП	6,97	
Лист 1	Листов 1	

ГИПРОАВТОТРАНС
Новосибирский филиал

Формат А4

Инв. № подл. | Подпись и дата | Взам. инв. №

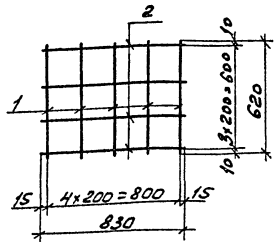

Формат	Зона	Поз.	Обозначение	Наименование	Кол.	Примечание
		1		ф3 BI ГОСТ 6727-80, ℓ=620	5	0,17
		2		ф3 BI ГОСТ 6727-80, ℓ=830	5	0,23

ГИП	Никитин		503-1-43.86 КЖИ - С6
Нач. отд	Сидорова		
Гл. спец	Строхмин		Сетка С-6
Рук. гр.	Потапова		
Вед. инж	Кирьянова		

Стадия	Масса	Масштаб
РП	0,40	
Лист 1	Листов 1	

ГИПРОАВТОТРАНС
Новосибирский филиал

Инв. № подл. | Подпись и дата | Взам. инв. №

Копировал Формат А4

Типовой проект 503

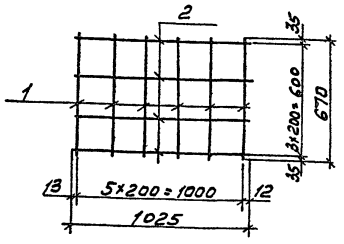

Формат	Зона	Поз.	Обозначение	Наименование	Кол.	Примечание
		1		ф3ВI ГОСТ 6727-80, ℓ=670	6	0,22
		2		ф3ВI ГОСТ 6727-80, ℓ=1025	4	0,23

Инв.№ подл. | Подпись и дата | Взам. инв.№

ГИП	Никитин		
Нач. отд.	Сидорова		
Гл. спец.	Стрехнин		
Рук. гр.	Потапова		
Вед. инж.	Кирьянова		

503-1-43.86 - КЖИ - С7

Сетка С-7

Стадия	Масса	Масштаб
РП	0,45	

Лист 1 | Листов 1

ГИПРОАВТОТРАНС
Новосибирский филиал

Формат А4

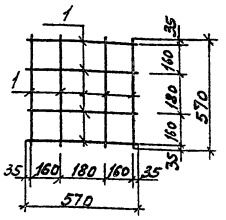

Формат	Зона	Поз.	Обозначение	Наименование	Кол.	Примечание
		1		ф3ВI ГОСТ 6727-80, ℓ=570	8	0,25

Инв.№ подл. | Подпись и дата | Взам. инв.№

ГИП	Никитин		
Нач. отд.	Сидорова		
Гл. спец.	Стрехнин		
Рук. гр.	Потапова		
Вед. инж.	Кирьянова		

503-1-43.86 - КЖИ - С-8

Сетка С-8

Стадия	Масса	Масштаб
РП	0,25	

Лист 1 | Листов 1

ГИПРОАВТОТРАНС
Новосибирский филиал

Копировал

Формат А4

Альбом 8

Типовой проект 503

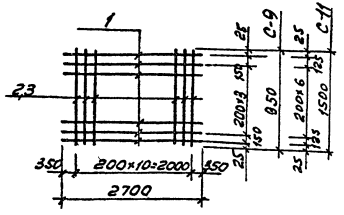

Формат	Зона	Позиция	Обозначение	Наименование	Кол.	Примечание
				Сетка С-9		
		1		ф12АIII ГОСТ 5781-82, ℓ=2700	6	14,4кг
		2		ℓ=950	11	9,3кг
				Итого		23,7кг
				Сетка С-11		
		1		ф12АIII ГОСТ 5781-82, ℓ=2700	9	21,7кг
		3		ℓ=1500	11	14,8кг
				Итого		36,6кг

Инв.№ подл. | Подпись и дата | Взам.инв.№

ГИП	Никитин		503-1-43.86 КЖИ-С-9;С-11
Нач.отд	Сидорова		
Гл.спец	Стрехнин		Стадия: РП; Масса; Масштаб
Рук.гр	Потапева		Сетки С-9; С-11
			Лист 1 Листов 1
			ГИПРОАВТОТРАНС Новосибирский филиал

Формат А4

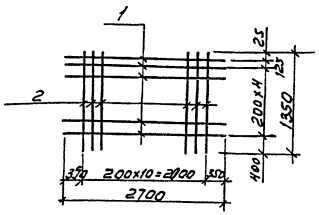

Формат	Зона	Позиция	Обозначение	Наименование	Кол.	Примечание
				ф12АIII ГОСТ 5781-82, ℓ=2700	6	14,4кг
		2		ℓ=1350	11	13,2кг
						27,4

Инв.№ подл. | Подпись и дата | Взам.инв.№

ГИП	Никитин		503-1-43.86 КЖИ-С-10
Нач.отд	Сидорова		
Гл.спец	Стрехнин		Стадия: РП; Масса; Масштаб
Рук.гр	Потапева		Сетка С-10
Вед.инж	Кирьянова		Лист 1 Листов 1
			ГИПРОАВТОТРАНС Новосибирский филиал

Копировал

Формат А4

Альбом 2

Типовой проект 503

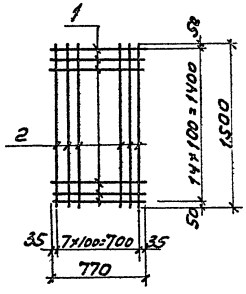

Формат	Зона	Поз.	Обозначение	Наименование	Кол.	Примечание
		1		⌀6 AI ГОСТ 5781-82, ℓ=770	15	2,6
		2		⌀6 AI ГОСТ 5781-82, ℓ=1500	8	2,7

ГИП	Никитин		503-1-43.86 -КЖИ-С-12
Нач.отд.	Сидорова		
Гл.спец.	Стрельников		Сетка С-12
Рук.гр.	Потапова		Стадия: РП; Масса: 5,3; Масштаб:
Вед.инж.	Кирьянова		Лист 1; Листов 1
			ГИПРОАВТОТРАНС Новосибирский филиал

Инв.№ подл. | Подпись и дата | Взам.инв.№

Формат А4

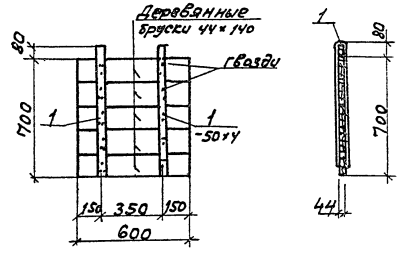

Формат	Зона	Поз.	Обозначение	Наименование	Кол	Примечание
				Брусок деревянный 44×140		0,02 м³
		1		-50×4 ГОСТ 103-76, ℓ=1450	2	2,28

ГИП	Никитин		503-1-43.86 -КЖИ-Щ4
Нач.отд.	Сидорова		
Гл.спец.	Стрельников		Щит Щ4
Рук.гр.	Потапова		Стадия: РП; Масса: ; Масштаб:
Вед.инж.	Кирьянова		Лист 1; Листов 1
			ГИПРОАВТОТРАНС Новосибирский филиал

Инв.№ подл. | Подпись и дата | Взам.инв.№

Копировал Брус- Формат А4

Альбом

Типовой проект 503

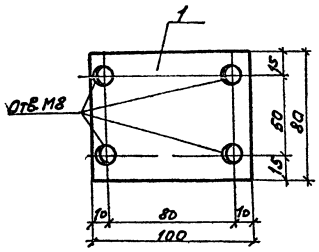

Формат	Зона	Поз.	Обозначение	Наименование	Кол.	Примечание
		1		-80×120 ГОСТ 19903-74*/Б.100	1	1,3

Инв. № подл. | Подпись и дата | Взам. инв. №

ГИП	Никитин		503-1-43.86 -КЖИ- МС-1
Нач. отд.	Сидоров		
Гл. спец.	Стрехнин		Изделие соединительное МС-1
Рук. гр.	Потапова		
Вед. инж.	Кирьянов		

Стадия	Масса	Масштаб
Рп	1,3	

Лист 1 Листов 1

ГИПРОАВТОТРАНС

Новосибирский филиал

Формат А4

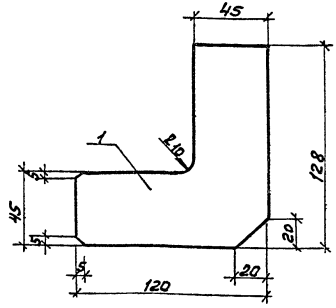

Формат	Зона	Поз.	Обозначение	Наименование	Кол.	Примечание
		1		-120×6 ГОСТ 103-76, ℓ=128	1	0,72

Инв. № подл. | Подпись и дата | Взам. инв. №

ГИП	Никитин		503-1-43.86 -КЖИ- МС-2
Нач. отд.	Сидоров		
Гл. спец.	Стрехнин		Изделие соединительное МС-2
Рук. гр.	Потапова		
Вед. инж.	Кирьянов		

Стадия	Масса	Масштаб
Рп	0,72	

Лист 1 Листов 1

ГИПРОАВТОТРАНС

Новосибирский филиал

Копировал Брыл

Формат А4

Альбом I

Типовой проект 503

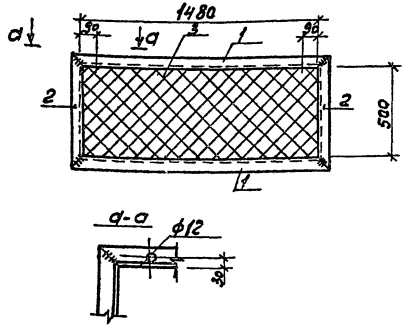

Формат	Зона	Поз	Обозначение	Наименование	Кол.	Примечание
		1		L50×50×5 ГОСТ 8509-72*, ℓ=1580	2	11,9
		2		L50×50×5 ГОСТ 8509-72*, ℓ=600	2	4,5
		3		Сетка №20-1,6 ГОСТ 5336-80 F=0,7м²	–	1,27

Инв. № подл. | Подпись и дата | Взам. инв. №

ГИП	Никитин		
Нач. отд	Сидоров		
Гл. спец.	Стрехнин		
Рук. гр.	Потапова		
Вед. инж.	Кирьянова		

503-1-43.86 – КЖИ-РШ1

Решетка РШ1

Стадия	Масса	Масштаб
РП	17,67	

Лист 1 | Листов 1

ГИПРОАВТОТРАНС
Новосибирский филиал

Формат А4

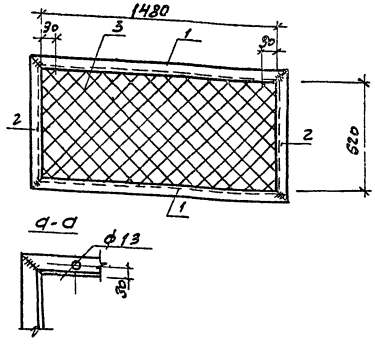

Формат	Зона	Поз	Обозначение	Наименование	Кол.	Примечание
		1		L50×50×5 ГОСТ 8509-72*, ℓ=1580	2	11,9
		2		L50×50×5 ГОСТ 8509-72*, ℓ=720	2	2,7
		3		Сетка №20-1,6 ГОСТ 5336-80 F=0,9м²	–	1,6

Инв. № подл. | Подпись и дата | Взам. инв. №

ГИП	Никитин		
Нач. отд	Сидоров		
Гл. спец.	Стрехнин		
Рук. гр.	Потапова		
Вед. инж.	Кирьянова		

503-1-43.86 КЖИ-РШ2

Решетка РШ2

Стадия	Масса	Масштаб
РП	16,2	

Лист 1 | Листов 1

ГИПРОАВТОТРАНС
Новосибирский филиал

Копировал | Формат А4

Альбом V

Типовой проект 503

РШ3; РШ4

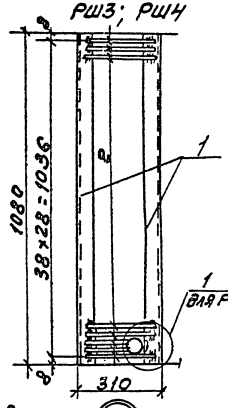

поз. 6

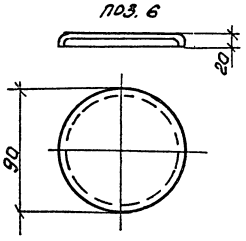

А-А

6 - Съемная крышка

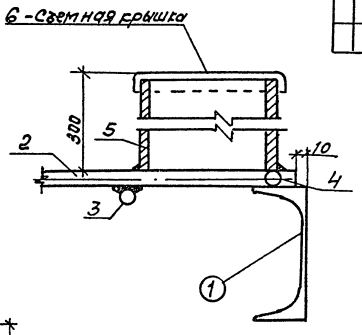

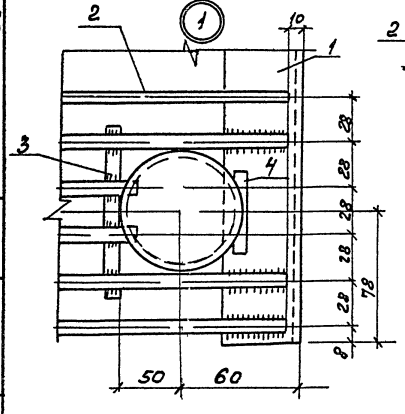

Формат	Зона	Поз.	Обозначение	Наименование	Кол.	Примечание
				Решетка РШ3		
		1		∘С10 ГОСТ 8240-72, ℓ=1080	2	18,6
		2		ФВАI ГОСТ 5781-82, ℓ=290	39	4,5
				Решетка РШ4		
		1,2		см. выше		
		3		ФВАI ГОСТ 5781-82, ℓ=350	1	0,33
		4		ФВАI ГОСТ 5781-82, ℓ=40	1	0,02
		5		Труба ф80 ℓ=300	1	2,5
		6		Фасонная сталь δ=5 130×130	0,02 кг	0,85

1. Поз.5 для шланга для удаления масла приваривается над углубленной частью маслосборной ямы после установки решетки.

ГИП	Никитин	
Нач.отд	Сыворобов	
Гл.спец.	Стрехнин	
Рук.гр.	Потапова	
Ведущ.	Кирьянова	

503-1-43.86 -КЖИ- РШ3, РШ4

Решетка РШ3, РШ4

Стадия	Масса	Масштаб
Рп	23,1 / 24,0	
Лист 1	Листов 1	

ГИПРОАВТОТРАНС Новосибирский филиал

Инв.№ подл. | Подпись и дата | Взам. инв.№

Альбом 2

Типовой проект 503

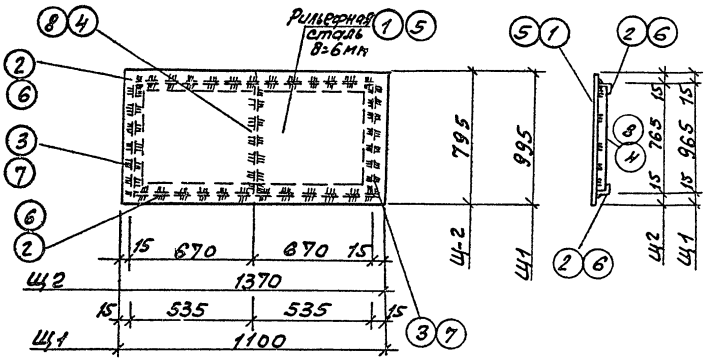

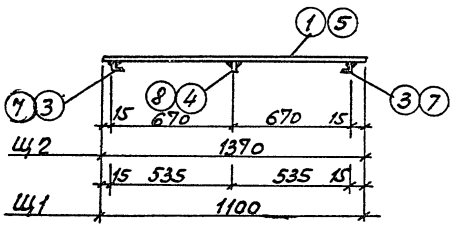

Формат	Зона	Поз.	Обозначение	Наименование	Кол.	Примечание
				Щ-1		
		1		Рифленая сталь δ=6мм	м² 1,1	55,11
		2		L 40×4 ГОСТ 8509-72* ℓ=1070	2	5,13
		3		L 40×4 ГОСТ 8509-72* ℓ=960	2	4,65
		4		-36×6 ГОСТ 103-76, ℓ=950	1	1,62
				Щ-2		
		5		Рифленая сталь δ=6мм	м² 1,1	55,11
		6		L 40×4 ГОСТ 8509-72* ℓ=1340	2	6,49
		7		L 40×4 ГОСТ 8509-72* ℓ=765	2	3,71
		8		-6×36 ГОСТ 103-76 ℓ=750	1	1,28

Инв. № подл. | Подпись и дата | Взам. инв. №

ГИП	Никитин		503-1-43.86 -КЖИ- Щ1; Щ-2
Нач. отд.	Сидорова		
Гл. спец.	Стрехнин		Щит Щ-1, Щ-2
Рук. гр.	Потопова		Стадия: РП; Масса: 66,56 / 66,59; Масштаб:
Вед. инж.	Кирьянова		Лист 1; Листов 1
			ГИПРОАВТОТРАНС Новосибирский филиал

Копировал

Формат А4

Альбом I

Типовой проект 503-

1. Сталь кров. 25мм
2. Асбестов. картон 5мм
3. Дерев доска 20мм

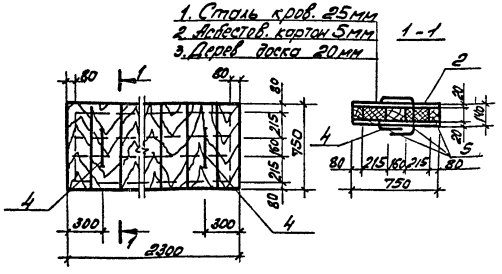

Формат	Зона	Поз.	Обозначение	Наименование	Кол.	Примечание
		1	ГОСТ 17715-72	Кровельная сталь δ=0,25		6,8 кг
		2	ГОСТ 9573-82	Минераловатные плиты γ=100 кг/м³	0,2	м³
		3	ГОСТ 2850-80	Асбестовый картон δ=5мм	3,6	м²
		4	ГОСТ 5781-82	ф20 AI ℓ=1600	2	7,9 кг
		5		Древесина	0,5	м³

ГИП	Никитин		503-1-43.86	КЖИ-Ц-3
Начотд.	Сиворова			
Гл.спец.	Стрехнина		Щит Ц-3	Стадия: РП; Масса: ; Масштаб:
Рук.гр.	Потапова			Лист 1; Листов 1
				ГИПРОАВТОТРАНС Новосибирский филиал

Инв.№ подл. | Подп. и дата | Взам.инв.№

1-1

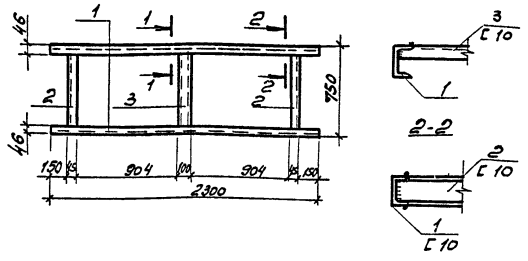

Формат	Зона	Поз.	Обозначение	Наименование	Кол.	Примечание
				[10 ГОСТ 8.240-72 ℓ=2500	2	39,6 кг
				ℓ=740	2	12,7
				ℓ=740	1	6,4 кг
				Итого		58,7

ГИП	Никитин		503-1-43.86	КЖИ-МН-26
Начотд.	Сиворова			
Гл.спец.	Стрехнина		Изделие закладное МН26	Стадия: РП; Масса: 58,7; Масштаб:
Рук.гр.	Потапова			Лист 1; Листов 1
				ГИПРОАВТОТРАНС Новосибирский филиал

Инв.№ подл. | Подп. и дата | Взам.инв.№

Копировал А4 — Формат А4

Альбом 1

Типовой проект 503

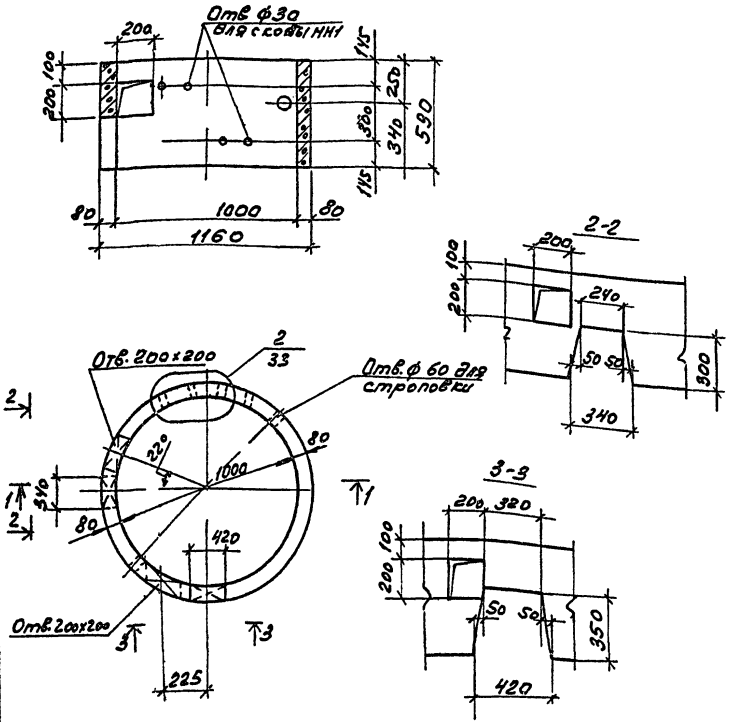

1. Кольцо КЦ-10-6а отличается от типового кольца отверстием
2. Отв. в сетке вырезать
3. Узел 2 см серию 3.900-3 вып. 7 часть 1

Формат	Зона	Поз.	Обозначение	Наименование	Кол.	Примечание
				Документация		
			3.900-3 вып. 1/82	Пояснительная записка		
				Чертеж кольца		
			3.900-3 вып. 7 часть 1	КЦ-10-6		

ГИП	Никитин		503-1-43.86 – КЖИ – КЦ-10-6а
Нач.отд.	Сидорова		
Гл.спец.	Стрехнин		Кольцо КЦ-10-6а
Рук.гр.	Потапова		
Вед.инж.	Кирьянова		

Стадия	Масса	Масштаб
РП		

Лист 1 | Листов 1

Железобетон

ГИПРОАВТОТРАНС
Новосибирский филиал

Копировал [illegible]

Формат А3

Инв. № подл. | Подпись и дата | Взам. инв.

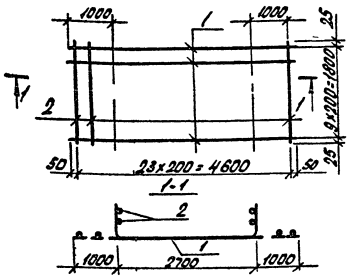

Формат	Зона	Поз.	Обозначение	Наименование	Кол.	Примечание
		1		ф12АIII ГОСТ5781-82, ℓ=4700	10	41,83
		2		ф12АIII ГОСТ5781-82, ℓ=1850	24	39,5

ГИП	Никитин		
Начотд	Сидорова		
Гл.спец	Стрехнин		
Рук.гр	Потапова		

503-1-43.86 — КЖИ-С13

Сетка С13

Стадия	Масса	Масштаб
РП	810	

Лист 1 Листов 1

ГИПРОАВТОТРАНС
Новосибирский филиал

Инв.№подл. | Подп. и дата | Взам.инв.№

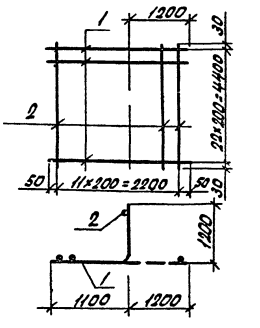

Формат	Зона	Поз.	Обозначение	Наименование	Кол.	Примечание
		1		ф12АIII ГОСТ5781-82, ℓ=2300	23	47,0
		2		ф12АIII ГОСТ5781-82, ℓ=4460	12	47,6

ГИП	Никитин		
Нач.отд	Сидорова		
Гл.спец	Стрехнин		
Рук.гр	Потапова		

503-1-43.86 — КЖИ-С14

Сетка С14

Стадия	Масса	Масштаб
РП	946	

Лист 1 Листов 1

ГИПРОАВТОТРАНС
Новосибирский филиал

Инв.№подл. | Подп. и дата | Взам.инв.№

Альбом II

Типовой проект 503

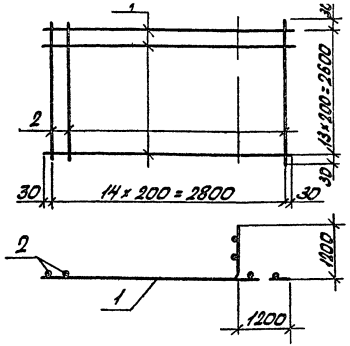

Формат	Зона	Поз.	Обозначение	Наименование	Кол.	Примечание
		1		ф12 А III ГОСТ 5781-82, ℓ=2860	14	35,6
		2		ф12 А III ГОСТ 5781-82, ℓ=2660	15	35,5

ГИП	Никитин		503-1-43.86-КНИ-С15
Нач.отд	Сидорова		
Гл.спец	Стрекнин		Сетка С15
Рук.гр	Потапова		

Стадия	Масса	Масштаб
РП	71,1	

Лист 1 Листов 81

ГИПРОАВТОТРАНС
Новосибирский филиал

Инв.№подл. | Подп. и дата | Взам.инв.№

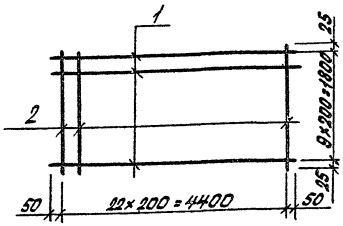

Формат	Зона	Поз.	Обозначение	Наименование	Кол.	Примечание
		1		ф12 А III ГОСТ 5781-82, ℓ=4500	10	40,0
		2		ф12 А III ГОСТ 5781-82, ℓ=1850	23	37,9

ГИП	Никитин		503-1-43.86-КНИ-С16
Нач.отд	Сидорова		
Гл.спец	Стрекнин		Сетка С16
Рук.гр	Потапова		

Стадия	Масса	Масштаб
РП	77,9	

Лист 1 Листов 1

ГИПРОАВТОТРАНС
Новосибирский филиал

Инв.№подл. | Подп. и дата | Взам.инв.№

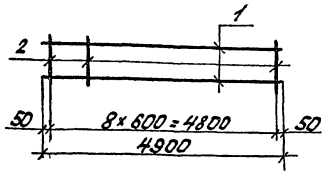

Формат	Зона	Поз.	Обозначение	Наименование	Кол.	Прим.
		1		ф10AI ГОСТ5781-82 ℓ=4900	2	6,1
		2		ф10AI ГОСТ5781-82 ℓ=300	9	1,67

ГИП	Никитин		503-1-43.86 – КЖИ-КР3
Нач.отд	Сидорова		
Гл.спец	Стрехнин		Каркас КР3
Рук.гр	Потапова		

Стадия	Масса	Масштаб
РП	7,77	
Лист 1	Листов 81	

ГИПРОАВТОТРАНС
Новосибирский филиал

Инв.№подл. | Подпись и дата | Взам.инв.№

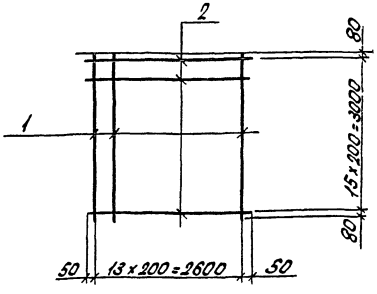

Формат	Зона	Поз.	Обозначение	Наименование	Кол.	Прим.
		1		ф12AIII ГОСТ5781-82 ℓ=3160	14	39,37
		2		ф12AIII ГОСТ5781-82 ℓ=2700	16	38,4

ГИП	Никитин		503-1-43.86 – КЖИ-С17
Нач.отд	Сидорова		
Гл.спец	Стрехнин		Сетка С17
Рук.гр	Потапова		

Стадия	Масса	Масштаб
РП	77,81	
Лист 1	Листов 81	

ГИПРОАВТОТРАНС
Новосибирский филиал

Инв.№подл. | Подпись и дата | Взам.инв.№

Отпечатано
в Новосибирском филиале ЦИТП
630064 г. Новосибирск пр. Карла Маркса 1

Выдано в печать 2 " XI 1987 г.
Заказ I-2736 Тираж 320

gost.e-ecolog.ru