ТИПОВОЙ ПРОЕКТ

503-1-43.86

ПРОИЗВОДСТВЕННЫЙ КОРПУС АВТОТРАНСПОРТНОГО ПРЕДПРИЯТИЯ НА 150 ГРУЗОВЫХ АВТОМОБИЛЕЙ ДЛЯ ЮЖНЫХ РАЙОНОВ

АЛЬБОМ I

АРХИТЕКТУРНЫЕ РЕШЕНИЯ, КОНСТРУКЦИИ ЖЕЛЕЗОБЕТОННЫЕ КОНСТРУКЦИИ МЕТАЛЛИЧЕСКИЕ

Инф 11451/01

Цена 4-86

Привязан:

Инв.№

gost.e-ecolog.ru

ТИПОВОЙ ПРОЕКТ 503-1 43.86

ПРОИЗВОДСТВЕННЫЙ КОРПУС АВТОТРАНСПОРТНОГО ПРЕДПРИЯТИЯ НА 150 ГРУЗОВЫХ АВТОМОБИЛЕЙ ДЛЯ ЮЖНЫХ РАЙОНОВ

АЛЬБОМ I

СОСТАВ ПРОЕКТА:

АЛЬБОМ I АРХИТЕКТУРНЫЕ РЕШЕНИЯ, КОНСТРУКЦИИ ЖЕЛЕЗОБЕТОННЫЕ; КОНСТРУКЦИИ МЕТАЛЛИЧЕСКИЕ
АЛЬБОМ II СТРОИТЕЛЬНЫЕ ИЗДЕЛИЯ
АЛЬБОМ III ОТОПЛЕНИЕ И ВЕНТИЛЯЦИЯ, ВНУТРЕННИЕ ВОДОПРОВОД И КАНАЛИЗАЦИЯ
АЛЬБОМ IV ВЕДОМОСТИ ПОТРЕБНОСТИ В МАТЕРИАЛАХ
АЛЬБОМ V СМЕТЫ КНИГИ 1,2

ПРИМЕНЕННЫЕ ТИПОВЫЕ ПРОЕКТЫ:

ТИПОВОЙ ПРОЕКТ 503-1-37 с. 85 - „ПРОИЗВОДСТВЕННЫЙ КОРПУС АВТОТРАНСПОРТНОГО ПРЕДПРИЯТИЯ НА 150 ГРУЗОВЫХ АВТОМОБИЛЕЙ ДЛЯ ЮЖНЫХ РАЙОНОВ"
АЛЬБОМ I ТЕХНОЛОГИЯ ПРОИЗВОДСТВА, СИЛОВОЕ ЭЛЕКТРООБОРУДОВАНИЕ ЭЛЕКТРИЧЕСКОЕ ОСВЕЩЕНИЕ, АВТОМАТИЗАЦИЯ САНИТАРНО-ТЕХНИЧЕСКИХ СИСТЕМ, СВЯЗЬ И СИГНАЛИЗАЦИЯ
АЛЬБОМ IV СПЕЦИФИКАЦИИ ОБОРУДОВАНИЯ
АЛЬБОМ V ЗАДАНИЕ ЗАВОДУ-ИЗГОТОВИТЕЛЮ НА ЭЛЕКТРООБОРУДОВАНИЕ И АВТОМАТИЗАЦИЮ САНИТАРНО-ТЕХНИЧЕСКИХ СИСТЕМ
/РАСПРОСТРАНЯЕТ НОВОСИБИРСКИЙ ФИЛИАЛ ЦИТП/
ТИПОВОЙ ПРОЕКТ 407-3-349.84 - ТРАНСФОРМАТОРНАЯ ПОДСТАНЦИЯ С ЧЕТЫРЬМЯ КАБЕЛЬНЫМИ ВВОДАМИ 6-10 кВ НА ДВА ТРАНСФОРМАТОРА МОЩНОСТЬЮ 2×400 кВА ТИП К42-400м4
АЛЬБОМ II КОНСТРУКЦИИ МЕТАЛЛИЧЕСКИЕ

РАЗРАБОТАН НОВОСИБИРСКИМ ФИЛИАЛОМ „ИНСТИТУТА „ГИПРОАВТОТРАНС"

ГЛАВНЫЙ ИНЖЕНЕР ФИЛИАЛА Я.И. ВИЛЬБЕРГЕР
ГЛАВНЫЙ ИНЖЕНЕР ПРОЕКТА Ю.В. НИКИТИН

УТВЕРЖДЕН И ВВЕДЕН В ДЕЙСТВИЕ МИНАВТОТРАНСОМ РСФСР 23.09.85г. ПРОТОКОЛ N42

Привязан:

Инв.№

Альбом I

Типовой проект 503

(начало)

Наименование	Марка листа	Стр.
Титульный лист		
Содержание альбома		2
Архитектурные решения		
Общие данные (начало)	АР-1	3
Общие данные (окончание)	АР-2	4
План на отм. 0,000	АР-3	5
Венткамеры, фрагменты планов	АР-4	6
Разрезы, план кровли, план молниезащиты	АР-5	7
Фасады. Схемы заполнения оконных проемов	АР-6	8
Планы полов	АР-7	9
Схемы щитовой перегородки	АР-8	10
Конструкции железобетонные		
Общие данные (начало)	КЖ1	11
Общие данные (окончание)	КЖ2	12
Фундаменты. Спецификация схемы нагрузок на фундаменты	КЖ3	13
Схема расположения фундаментов	КЖ4	14
Фундаменты. Узлы 1...4	КЖ5	15
Фундаменты. Узлы 5...11	КЖ6	16
Фундаменты. Узлы 12...17	КЖ7	17
Фундаменты. Узлы 18...21	КЖ8	18
Фундаменты. Узлы 22...29	КЖ9	19
Фундаменты ФМ1, ФМ2, ФМ1а, ФМ9	КЖ10	20
Фундаменты ФМ3, ФМ3а, ФМ4	КЖ11	21
Фундаменты ФМ5...ФМ7	КЖ12	22
Фундаменты ФМ10... ФМ12	КЖ13	23
Схема расположения элементов подземного хозяйства	КЖ14	24
Подземное хозяйство фундаменты Ф01...Ф03 Сечения 1-1...3-3	КЖ15	25
Подземное хозяйство. Фундаменты Ф01...Ф03 План на отм.-0.300. Сечения 19-19...23-23	КЖ16	26
Подземное хозяйство. Фрагмент плана 1. Сечения 4-4...8-8	КЖ17	27
Подземное хозяйство. Сечение 9-9...16-16	КЖ18	28
Подземное хозяйство. Фундамент Ф01...Ф03 Сечения 17-17, 18-18	КЖ19	29
Подземное хозяйство. Фрагмент плана 2. Сечения 1-1...4-4	КЖ20	30

(продолжение)

Наименование	Марка листа	Стр.
Подземное хозяйство. Фундамент Ф01...Ф05. Узлы 30...35	КЖ21	31
Подземное хозяйство. Сечения 24-24...34-34	КЖ22	32
Подземное хозяйство. Фундамент Ф06. Канал 1...3	КЖ23	33
Подземное хозяйство. Спецификация Ф01	КЖ24	34
Подземное хозяйство. Спецификация Ф02 Ф03. Ведомость расхода стали Ф02...Ф04	КЖ25	35
Подземное хозяйство. Фундамент Ф04. План на отм. 0.00. План на отм. 0.300	КЖ26	36
Подземное хозяйство. Фундамент Ф04 Фрагмент плана 4. Сечения	КЖ27	37
Подземное хозяйство. Фундамент Ф07 План на отм. 0,000	КЖ28	38
Подземное хозяйство. Фундамент Ф07. Сечения 2-2...5-5	КЖ29	39
Стеллаж зарядной	КЖ30	40
Схема расположения колонн ригелей	КЖ31	41
Схема расположения ферм. Сечение 1-1. Узел 36	КЖ32	42
Схема расположения торцового фахверка по оси 1, 11. Сечения. Узлы 37, 38	КЖ33	43
Схема расположения плит покрытия	КЖ34	44
Схема расположения плит покрытия Фундаменты Ф08...Ф011	КЖ35	45
Схема расположения плит перекрытия на отм. 4.100	КЖ36	46
Схема расположения стеновых панелей по оси 1. 11	КЖ37	47
Схема расположения стеновых панелей по оси А. Ж	КЖ38	48
Схемы расположения перегородок по осям 4.5 Спецификация перегородок	КЖ39	49
Схемы расположения перегородок по осям Д,З,Г Спецификация каркасно обшивных вкладышей	КЖ40	50
Схемы расположения перегородок по осям Г,Д,Е Спецификация соединительных элементов. Насадок	КЖ41	51
Схемы расположения перегородок по осям 2,3,10 Спецификация деталей фахверка	КЖ42	52
Камера с фильтром	КЖ43	53
Отстойный колодец с маслоуловителем	КЖ44	54
Колодец нейтрализатор Колодец с задвижкой	КЖ45	55

(продолжение)

Наименование	Марка листа	Стр.
Конструкции металлические Общие данные (начало) Техническая спецификация металла	КМ1	56
Общие данные (продолжение). Техническая спецификация металла. Ведомость металлоконструкций по видам профилей	КМ2	57
Общие данные (окончание). Техническая спецификация металла. (Лестница, площадка ограждения)	КМ3	58
Схема расположения металлических балок перекрытия. Лестницы ЛМ1, ЛМ2	КМ4	59
Схема расположения подвесных путей	КМ5	60
Схема расположения подвесных путей. Узлы 1...4	КМ6	61
Схема расположения подвесных путей. Узлы 5...7	КМ7	62

Инв. № подл. | Подпись и дата | Взам. инв. №

Привязан

Инв. №

ГИП	Никитин	
Нач. отд.	Сидорова	
Гл. спец.	Серебров	
Рук. гр.	Власовская	
Рук. гр.	Потапова	

503-1-43.86

Автотранспортное предприятие на 150 грузовых автомобилей для южных районов

Производственный корпус

Стадия	Лист	Листов
РП	1	1

Содержание альбома

ГИПРОАВТОТРАНС Новосибирский филиал

Формат А2

Альбом I

Типовой проект 503

Ведомость рабочих чертежей основного комплекта марки „АР"

Лист	Наименование	Примечание
1	Общие данные (начало)	
2	Общие данные (окончание)	
3	План на отм. 0.000	
4	Венткамеры, фрагменты планов	
5	Разрезы, план кровли, план молниезащиты	
6	Фасады, схемы заполнения оконных проемов	
7	Планы полов	
8	Схема щитовой перегородки	

Основные строительные показатели

№№ п/п	Наименование	Ед. изм.	Количество
1	Площадь застройки	м²	2221,4
2	Общая площадь	м²	2271,2
3	Строительный объем	м³	21294,3

Типовой проект разработан в соответствии с действующими нормами и правилами и предусматривает мероприятия, обеспечивающие взрывную, взрыво-пожарную и пожарную безопасность при эксплуатации здания.

Главный инженер проекта Ю.В. Никитин

Ведомость ссылочных и прилагаемых документов (начало)

Обозначение	Наименование	Примечание
	Ссылочные документы	
Серия 1.138-10	Перемычки железобетонные для зданий с кирпичными стенами	
ГОСТ 14624-84	Двери деревянные для производственных зданий	
Серия 1.431-6	Кирпичные перегородки для одноэтажных и многоэтажных производственных зданий. Материалы для проектирования	
Серия 1.431-10 вып.3	Перегородки консольные сетчатые стальные Дверные створки, стойки, ригели, щиты. Рабочие чертежи	
Серия 1.435.2-20 вып. 0,1	Ворота распашные складчатые	
Серия 1.436.2-15 вып. 1,2	Окна с переплетами из спаренных прямоугольных стальных труб и механизмы открывания. Техническое описание. Материалы для проектирования окна. Детали сопряжения стен и окон	
Серия 1.464.2-17 вып.1	Фонари зенитные с размерами светового проема 2,7×27 м со стальными переплетами. Фонарь зенитный глухой с двухслойными стеклопакетами. Рабочие чертежи.	
Серия 2.435-6 вып. 1,3	Противопожарные двери и ворота промышленных зданий. Противопожарные двери. Ворота противопожарные и противопожарные ворота искроневающие	
Серия 2.436-11 вып.1	Узлы окон со стальными переплетами по серии 1.436.2-15. Узлы крепления окон и сопряжения со стенами	
Серия 2.460-18 вып. 0.2	Узлы покрытий одноэтажных производственных зданий с рулонными кровлями и железобетонными плитами. Материалы для проектирования. Узлы при уклонах кровель более 10%. Рабочие чертежи	
ТП 407-3-349.84 альбом III	Трансформаторная подстанция с тремя кабельными вводами 10(6) кВ на один трансформатор мощностью до 400 кВА тип К-31-400 м4. Архитектурно-строительные детали и конструкции.	

Ведомость ссылочных и прилагаемых документов (окончание)

Обозначение	Наименование	Примечание
	Прилагаемые документы	
ТП 503-1-43.86 Альбом II	Строительные изделия	
ТП 503-1-43.86 Альбом III	Ведомости потребности в материалах	

Ведомость спецификаций

Лист	Наименование	Примечание
4	Спецификация асбестоцементных листов	
4	Спецификация закладных рамок	
5	Спецификация металла на молниезащиту	
8	Спецификация элементов заполнения проемов	
8	Спецификация перемычек	
8	Спецификация материалов на щитовые перегородки	

Инв. № подл. | Подпись и дата | Взам. инв. №

Привязан:

Инв. №

ГИП	Никитин		
Нач.отд.	Сидорова		
Гл.спец.	Серебров		
Рук.гр	Власова		
Ст.арх.	Зайкова		
Арх.	Самсонов		
Конструктор			

503-1-43.86 АР

Автотранспортное предприятие на 150 грузовых автомобилей для южных районов

Производственный корпус

Стадия	Лист	Листов
РП	1	8

Общие данные (начало)

ГИПРОАВТОТРАНС Новосибирский филиал

Альбом I

Типовой проект 503

Ведомость отделки помещений

Площадь в м²

Наименование или номер помещения	Потолок: Площадь	Потолок: Вид отделки	Стены и перегородки: Площадь	Стены и перегородки: Вид отделки	Низ стен и перегородок (панель): Площадь	Низ стен и перегородок (панель): Вид отделки	Низ стен и перегородок (панель): Высота, мм	Примечание
Зона ТО-2 и ТР								
Зона ТО-1	1483,2		933,5					
Агрегатный, слесарно-механический участок и ОГМ	8 24		234,1					
Сварочно-жестяницкий участок	206.0		521,0					
Шиномонтажный участок	55.0	затирка, известковая окраска	289,6	затирка, известковая окраска		—		Поверхности колонн затереть цементным раствором с последующей известковой покраской
Склад запчастей и материалов	123,6		453,0					
Комплектная трансформаторная подстанция	61,8		264,9					
Склад шин	82,4		349,6					
Склад масел	61,6		169,7					
Насосная	11,3		45,5					
Коридоры, тамбуры	31,0		259,5					
Венткамеры	184,8		442,8					
Участок диагностики	123,6		356,6		73,3		1800	
Участок ремонта электрооборудования	28,0	затирка, известковая окраска	41,1	затирка, известковая окраска	35,4	Стеклянные плитки ГОСТ 17057-80		
Регулировочный участок	13,5		26,1		20,8			
Машинная секция	8,7		13,6		11,8			
Участок ремонта приборов питания	17,2		33,8		29,1			
Компрессорная	18,2	Затирка, известковая окраска	34,2	затирка, известковая окраска	29,1	Керамические кислотоупорные плиты ГОСТ 961-79	1800	Плиты на кислотоупорном растворе
Зарядная	11,9		88,5		21,9			
Кислотная	5,8		74,3		12,5			
Аккумуляторный участок	20,4		127,4		28,6			
Реагентная	10,0	Затирка, известковая окраска	19,5	Масляная окраска		—		
Мужская уборная, женская уборная	2,0 3,5	Затирка известковая окраска	21,4 24,1	Масляная окраска	10,5 12,2	Стеклянные плитки ГОСТ 17057-80	1500	

Общие указания

Проект разработан в соответствии со СНиП II-90-81 "Производственные здания промышленных предприятий", СНиП II-2-80 „Противопожарные нормы проектирования зданий и сооружений," СНиП II-93-74 „Предприятия по обслуживанию автомобилей."

Основное решение проекта разработано для климатического района с расчетной температурой наружного воздуха минус 20°С скоростным напором ветра для III, весом снегового покрова для I географического района, с сейсмичностью района не выше 6 баллов. Рельеф территории спокойный, грунтовые воды отсутствуют, грунты непучинистые, непросадочные, со следующими нормативными характеристиками: угол внутреннего трения $\varphi^н = 0{,}419$ рад (28°); удельное сцепление $C^н = 2$ кПа (0,02 кгс/см²); модуль деформации нескальных грунтов $E = 14{,}7$ МПа (150 кгс/см²); плотность грунта $\gamma = 1{,}8$ т/м³; коэффициент безопасности по грунту $k = 1{,}0$.

Класс здания II степень огнестойкости II горизонтальную гидроизоляцию выполнить из цементно-песчаного раствора состава 1:2 толщиной 30 мм.

За относительную отметку 0.000 принят уровень чистого пола здания, которому соответствует абсолютная отметка ☐

Планировочная отметка земли вокруг здания принята -0.150.

Вокруг здания выполнить асфальтобетонную отмостку на щебеночном основании - 1000 мм.

Стены наружные - панельные из легкого бетона $\gamma = 900$ кг/м³, кирпичные участки наружных и внутренних стен из кирпича $\gamma = 1800$ кг/м³ марки М75, Мрз 25 на растворе М25.

Кровля рулонная из 3х слоев рубероида, на конке усилить на ширину 250 мм с каждой стороны одним слоем рубероида РПМ-300А, карнизные участки усилить двумя слоями рубероида марки РПМ-300А на ширину 400 мм.

Все деревянные элементы, соприкасающиеся с кирпичной кладкой, бетонными и железобетонными конструкциями должны быть антисептированы.

Защита строительных конструкций от коррозии запроектирована в соответствии со СНиП II-28-73* „Защита строительных конструкций от коррозии. Нормы проектирования."

Все закладные и соединительные элементы должны иметь заводское цинковое покрытие. Сварные швы и нарушенные при сварке поверхности закладных и соединительных элементов должны быть тщательно очищены и покрыты цинковым протекторным грунтом толщиной 15 мкм, после чего в наружных ограждающих конструкциях они должны быть окрашены эмалью ПФ133 ГОСТ 926-82 по грунту ПФ-20. Все остальные металлические конструкции окрасить масляной краской за 2 раза.

Горизонтальная гидроизоляция стен - цементный раствор состава 1:3 на отметке - 0.030.

Проект разработан для производства в летних условиях, в случае производства работ в зимний период при привязке проекта руководствоваться СНиП II-22-81; СНиП III-16-80.

При наличии высокого уровня грунтовых вод должны быть предусмотрены мероприятия в соответствии с „Указаниями по проектированию гидроизоляции подземных частей зданий и сооружений" СН 301-65*.

Указания по наружной отделке

Отделка стеновых панелей - рельефная поверхность цементно-песчаного раствора, получаемая путем укладки на дно формы рельефных матриц с последующей окраской цементными перхлорвиниловыми красками ЦПХВ (эталон колера 45*)

Кирпичные участки стен оштукатурить под фактуру панелей, окрасить красками ЦПХВ (эталон колера 45*)

Полотна и рамы ворот окрасить эмалью ПФ-133 (эталон колера 44*) по грунту ГФ-020.

Переплеты и фрамуги окон, жалюзийные решетки окрасить тремя слоями эмали ХВ-124 (эталон колера 44*) по слою эмали ФЛ-03к. Полотна и коробки дверей окрасить масляной краской в 2 слоя (эталон колера 45*).

Эталоны колеров приняты по рекомендациям В.К. Крауклиса - „Альбом колеров." Стройиздат. Ленинградское отделение 1983 год.

Инв. № подл. | Подпись и дата | Взам. инв. №

Привязан:

Инв. №

		503-1-43.86	АР
ГИП	Никитин	Автотранспортное предприятие на 150 грузовых автомобилей для южных районов	
Нач. отд.	Сидорова		
Гл. арх.	Сергеева		
Рук. гр.	Остафьева	Производственный корпус	Стадия: РП; Лист: 2; Листов:
Рук. гр.	Власовец		
Ст. арх.	Зайкова		
Архит.	Самсонов	Общие данные (окончание)	ГИПРОАВТОТРАНС Новосибирский филиал
Контр.	Комиссаров		

Альбом I

Типовой проект 503

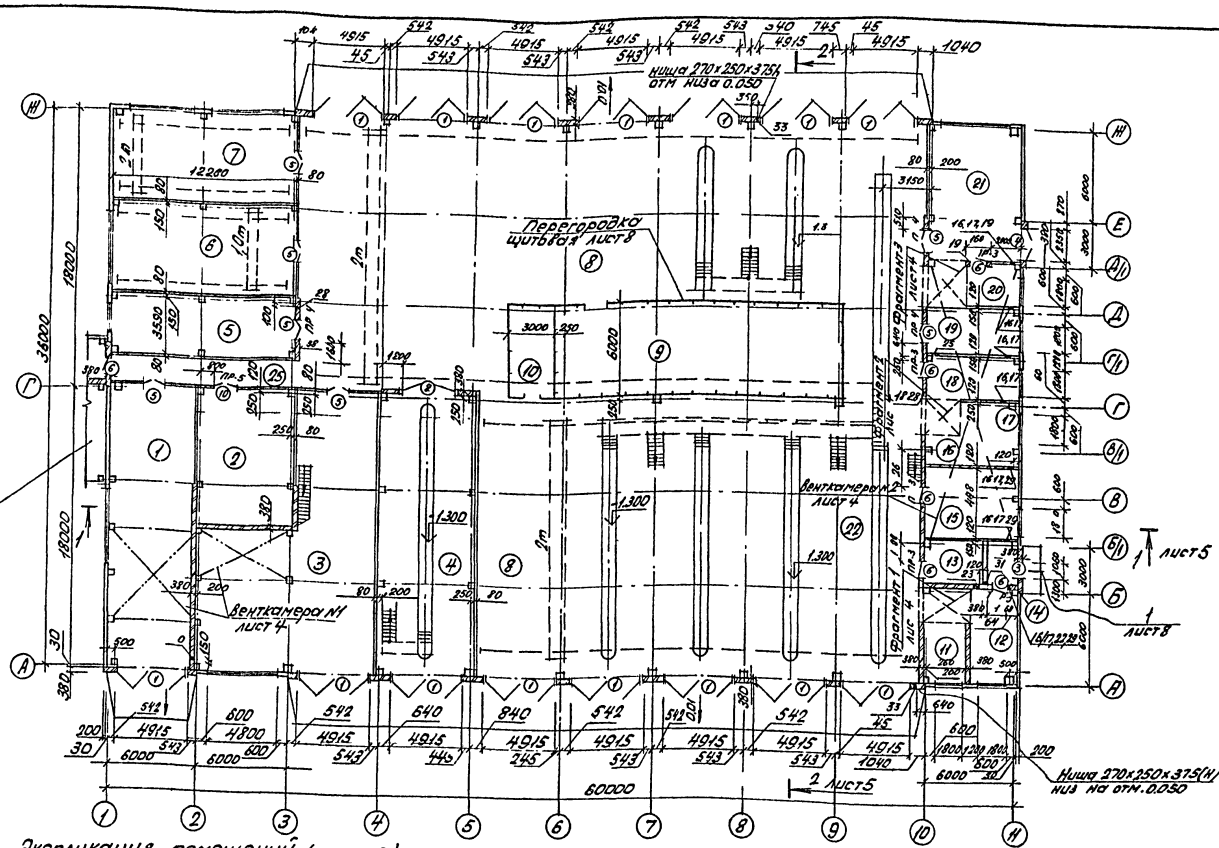

Экспликация помещений (начало)

Номер по плану	Наименование	Площадь м²	Категория производства по взрывной взрыво-пожарной и пожарной опасности
1	Склад запчастей и материалов	104,4	В/П IIа
2	КТП	56,1	В
3	Сварочно жестянщицкий участок	166,3	Г/норм.
4	Участок диагностики	109,0	Б/норм.
5	Шиномонтажный участок	45,8	В/норм.
6	Склад шин	73,5	В/П-IIа

(продолжение)

Номер по плану	Наименование	Площадь м²	Категория производства по взрывной взрыво-пожарной и пожарной опасности
7	Агрегатный, слесарно-механический участок и ОГМ	70,7	Д/норм.
8	Зона ТО-2 и ТР	93,5	В/норм.
9	Склад агрегатов	111,0	Д/норм.
10	Промкладовая и ИРК	18,0	Д/норм.
11	Зарядная	11,0	А/В-Ia
12	Аккумуляторный участок	18,8	Д/норм.

(окончание

Номер по плану	Наименование	Площадь м²	Категория производства по взрывной взрыво-пожарной и пожарной опасности
13	Реагентная	9,8	
14	Кислотная	5,1	В/норм.
15	Участок ремонта электрооборудования	28,0	Д/норм.
16	Регулировочный участок	13,5	А/В-Ia
17	Машинная секция	8,7	А/В-Ia
18	Участок ремонта приборов питания	17,2	Д/норм.
19	Компрессорная	18,2	Д
20	Насосная	11,3	В/П-I
21	Склад масел	54,1	В/П-I
22	Зона ТО-1	195,1	В/норм.
23	Мужская уборная	2,9	
24	Женская уборная	3,5	
25	Коридоры, тамбуры	33,8	
26	Венткамеры	153,9	

Кладку кирпичных стен и перегородок вести из кирпича М75 на растворе М25 с армированием кладки перегородок толщ. 120 мм 2ф6 А-I через 6 р.р. дов кладки в гори онтальном направлении. Узлы сопряжения кирпичных вставок с каркасом разработаны на листе КЖ-37.

Согласовано

Нач. сант. отд.	Давыдова	
Нач. трех. о.	Кирюшкин	
Нач. элект. о.	Крылов	

Инв. № подл. | Подпись и дата | Взам. инв. №

ГИП	Никитин			503-1-43.86 АР
Нач. отд.	Сидорова			Автотранспортное предприятие на 150 грузовых автомобилей для южных районов
Гл. арх.	Серебров			Производственный корпус. План на отм. 0.000
Рук. гр.	Власова			Стадия: РП; Лист: 3; Листов:
Ст. арх.	Зайкова			ГИПРОАВТОТРАНС Новосибирский филиал
Арх.	Городина			

Привязан:

Инв. №

Альбом I

Типовой проект 503

План венткамеры №2

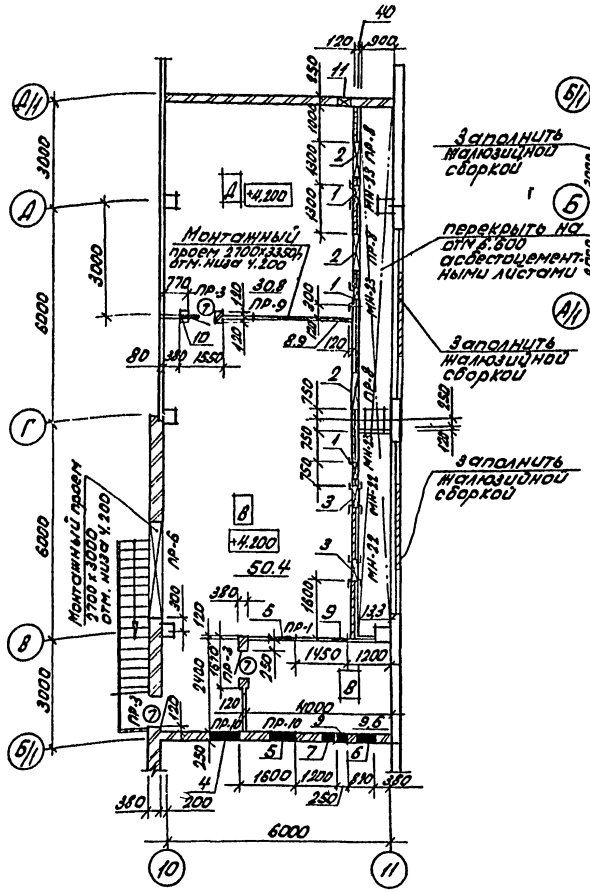

План венткамеры №1

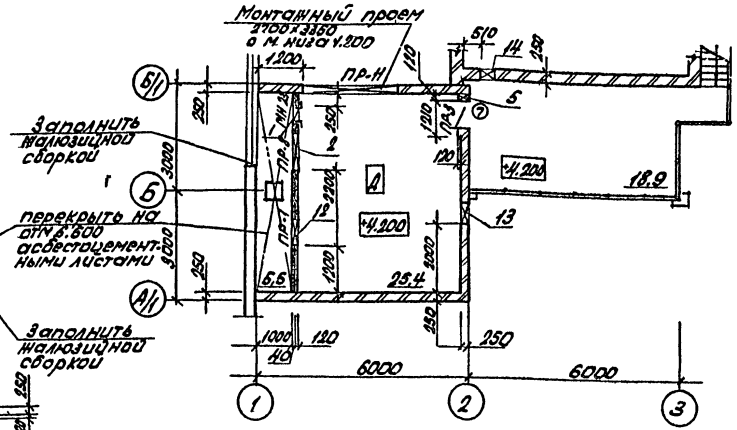

Раскладка асбестоцементных листов

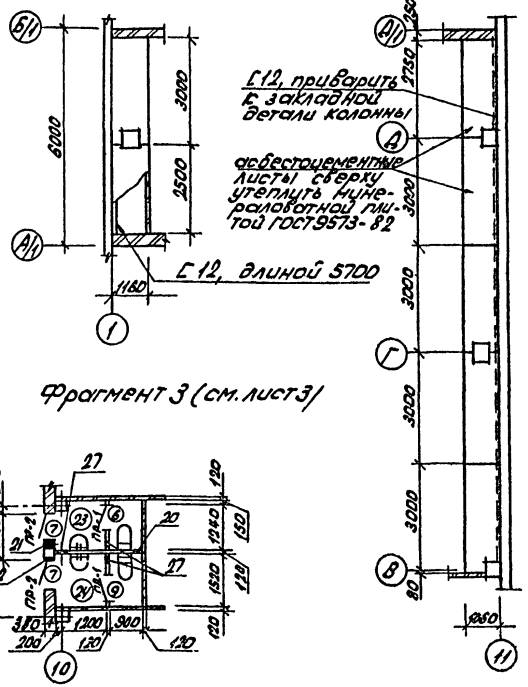

Фрагмент 1 (см. лист 3)

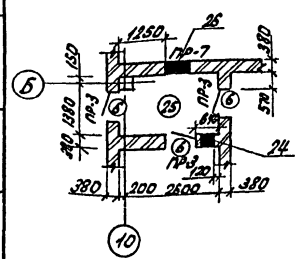

Фрагмент 2 (см. лист 3)

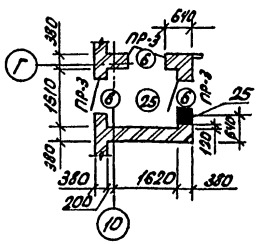

Фрагмент 3 (см. лист 3)

Экспликация отверстий (начало)

Марка поз.	Размер отверстия мм	Отметка низа отверстия, м
1	505х1250h	4,500
2	1060х1563h	4,433
3	690х928h	4,319
4	825х430h	6,200
5	700х700	6,630
6	500х500	4,740
7	460х400	4,790
8	450х380h	6,850
9	450х450	6,200
10	550х550	6,700
11	430х430	7,730
12	660х1050h	4,319
13	550х350	6,280
14	450х400h	6,125
15	200х200	2,700
16	200х200	0,500
17	200х200	0,000

Экспликация отверстий (окончание)

Марка поз	Размер отверстия мм	Отметка низа отверстия м
18	200х200	3,600
19	220х220	3,600
20	170х170	3,600
21	300х300	3,600
22	500х500	4,740
23	700х700	6,630
24	400х400	6,200
25	400х400	3,000
26	750х400h	6,200
27	200х200	2,100
28	100х100	2,450
29	350х300h	3,600
30	350х300h	4,150
31	150х150	2,420
32	200х200	2,400
33	100х100	0,140

Спецификация асбестоцементных листов

Марка поз.	Обозначение	Наименование	Кол.	Масса ед.кг	Примечание
	ГОСТ 18124-75*	ЛП-П-3,0х1,2-В	6		
	ГОСТ 18124-75*	ЛП-П-2,5х1,2-В	1		
	ГОСТ 8240-72*	Г12 ℓ=20,0 п.м		10,4	

Спецификация закладных рамок

Марка поз.	Обозначение	Наименование	Кол	Масса ед.кг	Примечание
МН-22	503-1-43.86-КЖИ-МН-22	Закладная рамка	2	29,2	
МН-23	503-1-43.86-КЖИ-МН-23	Закладная рамка	4	14,8	

В качестве утеплителя воздухозаборной части венткамер приняты минераловатные плиты δ=40мм П 125-1000 500.50 ГОСТ 9573-82- 1,34 м³

Согласовано

Инв.№ подл. | Подпись и дата | Взам.инв.№ | Инв.№ отд.-ния | Инв.№ электр. | Кол.

Привязан

Инв.№

		503-1-43.86	АР
ГИП	Никитин	Автотранспортное предприятие на 150 грузовых автомобилей для южных районов	
Нач.отд.	Сидоров	Производственный корпус	Стадия: РП; Лист: 4; Листов:
Гл.арх.	Серебров		
Рук.гр.	Власовский	Венткамеры, фрагменты плана	ГИПРОАВТОТРАНС Новосибирский филиал
Ст.арх.	Зайкова		
Архит.	Коробейников		

Альбом

Типовой проект 503

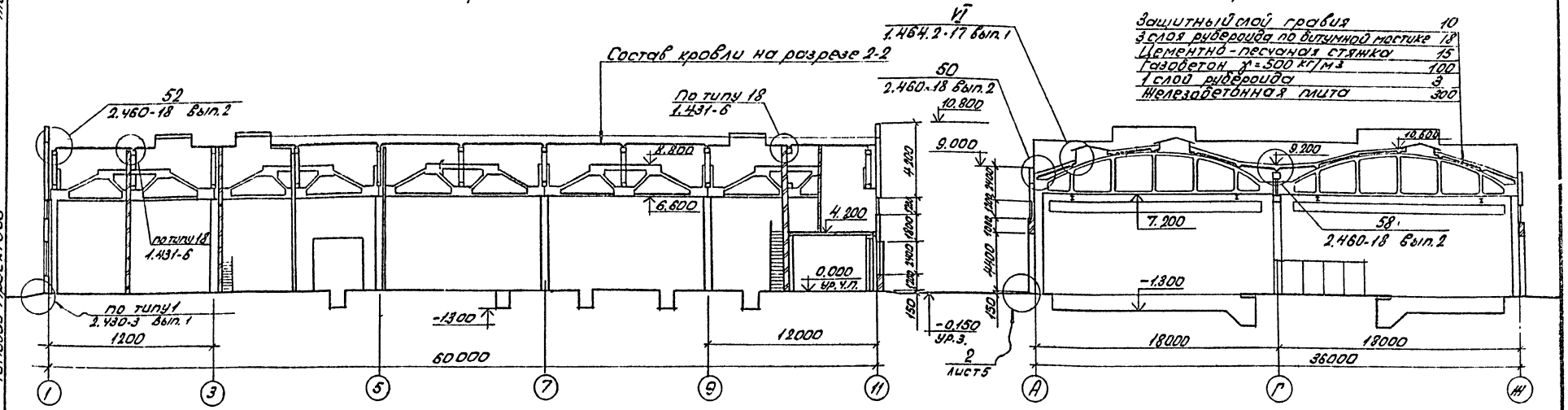

Защитный слой гравия	10
3 слоя рубероида по битумной мостике	18
Цементно-песчаная стяжка	15
Газобетон γ=500 кг/м³	100
1 слой рубероида	3
Железобетонная плита	300

План кровли

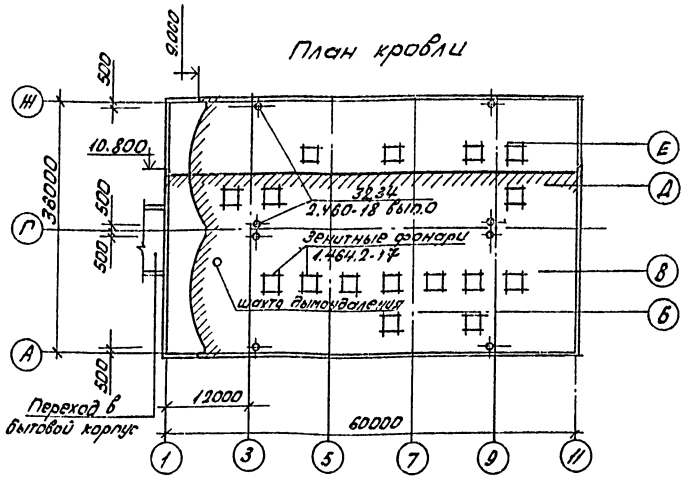

План молниезащиты

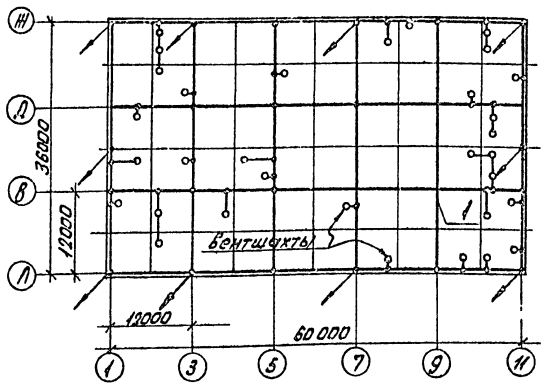

Спецификация металла на молниезащиту

Марка поз.	Обозначение	Наименование	Кол.	Масса ед, кг	Примечание
1	ГОСТ 2590-71 *	ф6 А-I ℓ=456000	1	101,2	
2	ГОСТ 2590-71 *	ф10 А-I ℓ=1000	11	0,6	

Молниезащиту выполнить наложением молниеприемной сетки на кровлю под слоем гидроизоляции. Стрелками показаны молниеотводы, к которым присоединяется молниеприемная сетка. Молниезащиту вентшахт соединить с основной молниеприемной сеткой сваркой.

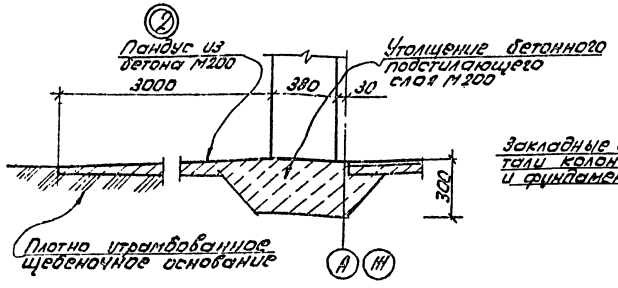

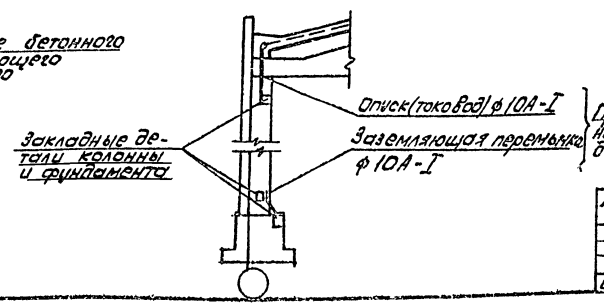

Согласовано

Нач. сант. отд. Айзиков
Нач. элект. отд. Архипов

Инв. № подл. | Подпись и дата | Взам. инв. №

Привязан:

Инв. №

ГИП	Никитин	
Нач. отд.	Сидорова	
Гл. арх.	Серебров	
Рук. гр.	Власовская	
Ст. арх.	Зайкова	
Архит.	Майорова	
Архит.	Самсонов	

503-1-43.86 АР

Автотранспортное предприятие на 150 грузовых автомобилей для южных районов

Производственный корпус

Стадия	Лист	Листов
РП	5	

Размезы, план кровли, план молниезащиты

ГИПРОАВТОТРАНС Новосибирский филиал

Альбом I

Типовой проект 503

Фасад 1-11

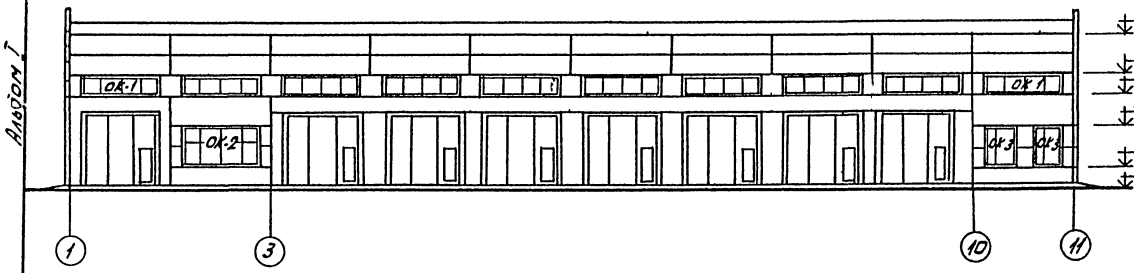

Фасад А-Ж

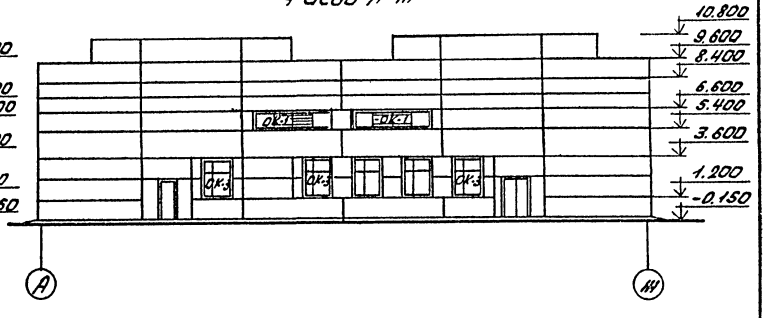

Фасад 11-1

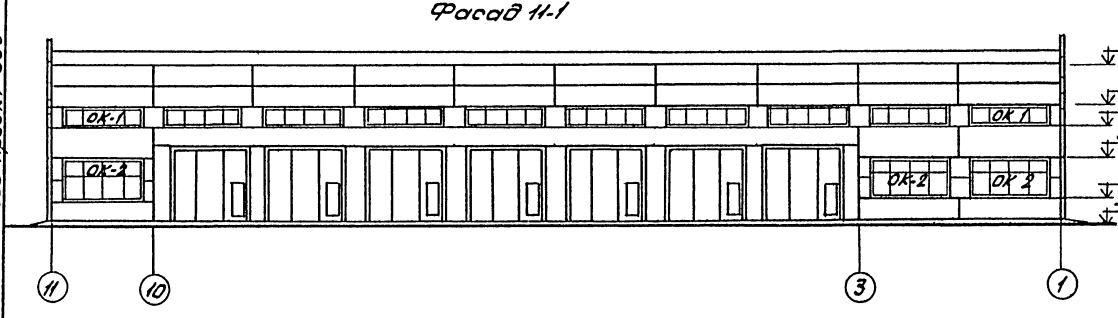

Фасад Ж-А

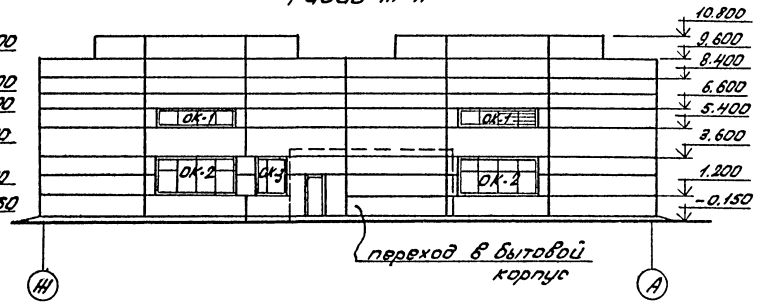

ОК-2

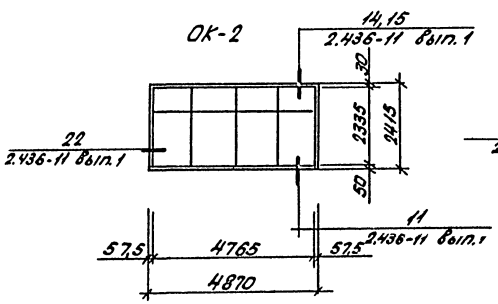

ОК-3

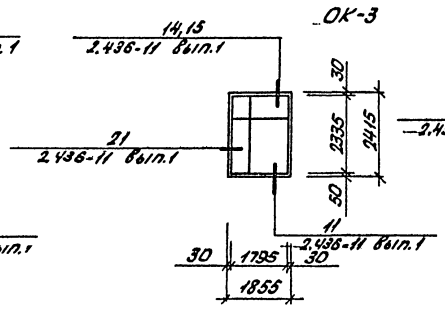

ОК-1

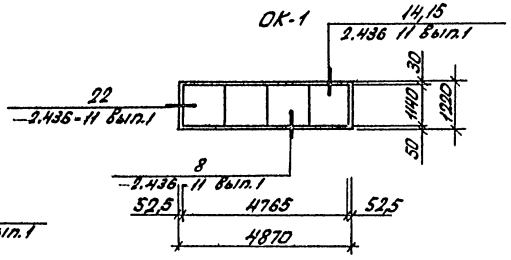

			503-1-43.86 АР
			Автотранспортное предприятие на 150 грузовых автомобилей для горных районов
ГИП	Никитин		Производственный корпус
Нач.отд.	Сидоров		Стадия: РП; Лист: 6; Листов:
Гл.арх.	Серебров		Фасады схемы заполнения оконных проемов
Рук.гр.	Власова		ГИПРОАВТОТРАНС Новосибирский филиал
Ст.арх.	Зайкова		
Арх.	Самсонов		

Привязан:

Инв.№

Инв.№ подл. | Подпись и дата | Взам.инв.№

План полов на отм. 0.000

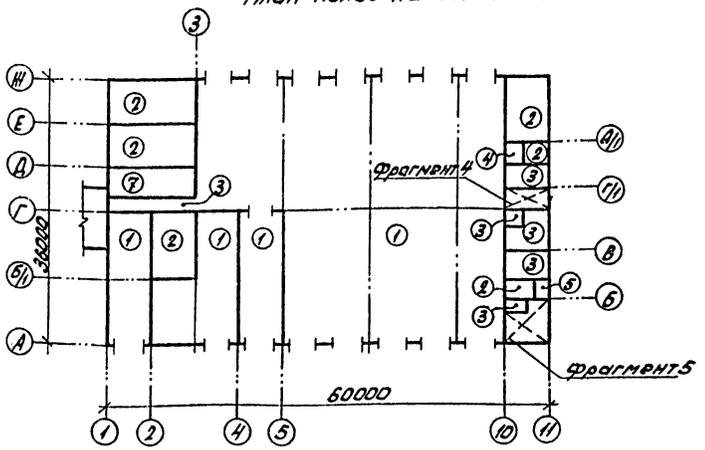

План полов на отм. 4.200

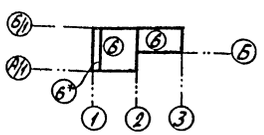

План полов на отм. 4.200 (начало)

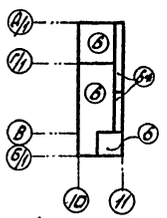

Ведомость перемычек (начало)

Тип	Схема сечения
ПР1	1ПР1-10.12.6
ПР2	1ПР1-12.12.6
ПР3	1ПР2-15.12.14

Ведомость перемычек (продолжение)

Тип	Схема сечения
ПР4	1ПР2-18.12.14
ПР5	1ПР3 19.12.14
ПР6	1ПР4 33.12.22

Ведомость перемычек (продолжение)

Тип	Схема сечения
ПР7	1ПР1-10.12.6
ПР8	1ПР1-12.12.6
ПР9	1ПР4-29.12.29

Ведомость перемычек (окончание)

Тип	Схема сечения
ПР10	1ПР1-10.12.14
ПР11	1ПР4-29.12.29

Фрагмент 4

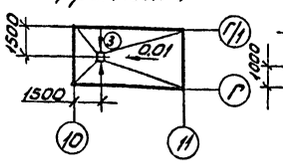

Фрагмент 5

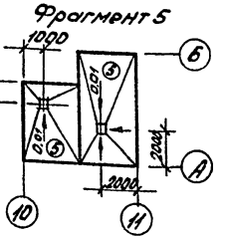

Ведомость проемов ворот и дверей

Марка, поз.	Размер проема в кладке, мм
1	4880 × 4400
2	3600 × 3600
3	1060 × 2400
4	2350 × 2400
5	1490 × 2415
6	1160 × 2415
7	960 × 2050
8	820 × 2100
9	820 × 2100
10	1670 × 2300

Экспликация полов

Номер помещения по плану	Тип пола по проекту	Схема пола	Элементы пола и их толщина	Площадь пола м2
1,3,4,8, 22	1		Покрытие-бетон М300, шлифованный 30мм подстилающий слой-бетон М200 210мм Грунт основания	1507
2,5, 7, 9,10, 13, 20,21	2		Покрытие-бетон М300, шлифованный 30мм подстилающий слой- бетон М150 100мм Грунт основания	386
15,16,17, 18,19,25	3		Покрытие- мозаичный раствор М200 20мм стяжка- цементно- песчаный раствор М100 40мм подстилающий слой - бетон М150 100мм грунт основания	120
23,24	4		Покрытие-керамическая плитка гост 6787-80 13мм заполнение швов-цементно-песчаный раствор М100 Прослойка-цементно-песчаный раствор М100 -15мм подстилающий слой-бетон М150 100мм грунт основания	7

Экспликация полов (начало)

Экспликация полов (окончание)

Номер помещения по плану	Тип пола по проекту	Схема пола	Элементы пола и их толщина	Площадь пола м2
11 12 14	5		Покрытие керамическая кислотоупорная плитка гост 961-79 -18мм заполнение швов битумная мастика Прослойка битумная мастика-3мм гидроизоляций 2слоя изола на битумной мастике 3мм подстилающии слои бетон М150 100мм грунт основания	35
Вентка меры	6 6*		Покрытие-бетон М200 20мм стяжка цементно песчаный раствор М150(для 6*) 40мм звукоизоляция-плиты из минеральной ваты (для 6*) 40мм основание-железобетонная плита	135 19
6	7		Покрытие асфальтобетон М200 20мм Подстилающии слой бетон М150 100мм Грунт основания	74

Уклон в полах на отм. 0.000 выполнять за счет планировки грунта.

Типовой проект 503

Инв.№ подл. | Подпись и дата | Взам.инв.№

Привязан

Инв.№

ГИП	Никитин		
Нач.отд	Сидорова		
Гл. арх	Серебров		
Рук. гр.	Власовская		
Ст. арх	Зайкова		
Архит.	Самсанов		

503-1-43.86 АР

Автотранспортное предприятие на 150 грузовых автомобилей для южных районов

Производственный корпус

Стадия	Лист	Листов
РП	7	

Планы полов

ГИПРОАВТОТРАНС Новосибирский филиал

Альбом I

Типовой проект 503

Инв.№ подл. | Подп. и дата | Взам. инв.№

Схема щитовой перегородки

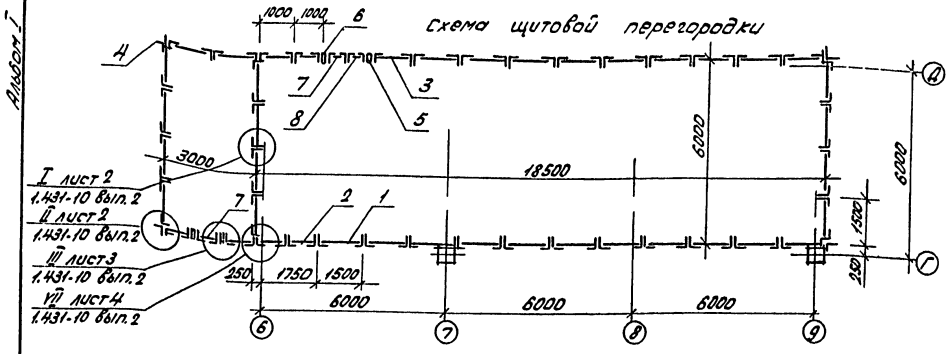

Спецификация материалов на щитовые перегородки

Поз.	Обозначение	Наименование	Кол.	Масса ед.кг	Прим.
1	1.431-10 Вып.3 02.01.00-02	Щит 1,5х2,4 ЩПГ	34	26,0	
2	01.00-03	Щит 1х2,4 ЩПГ	6	22,2	
3	02.00-01	Щит левый 1,5х2,4 ЩПГ-Л	1	24,4	
4	00.01	Уголок	4		
5	05.00-01	Стойка дверная 2,4 ДСГ-Л	2	11,6	
6	05.00-03	Стойка дверная 2,4 ДСГ-П	2	11,6	
7	06.00-01	Створка дверная 0,7х2,4 ДПГ-П	2	20,0	
8	17.00	Створка дверная 0,7х2,4 ДПГ-Л	1	19,3	
9	15.00	Ригель Р-1	1	7,1	
10	18.00	Болт самоанкерующийся	92		
11	1.431-10 Вып.3.01.00.03	Пластина	92		
12	ГОСТ 7798-70*	Болт М10х35.46.016	184		
13	ГОСТ 7798-70*	Болт М10х70.46.016	8		
14	ГОСТ 5915-70*	Гайка М10 4.016	284	0,011	
15	ГОСТ 6958-78	Шайба 10.02.016	736	0,012	
16	ГОСТ 11371-78*	Шайба 10.02.016	284	0,004	
17	ГОСТ 3722-81*	Шарик V 6мм Н	6		
18	ГОСТ 8509-72*	Ригель ℓ=1040	1	2,6	L40х4

Спецификация элементов заполнения проемов

Марка поз.	Обозначение	Наименование	Кол. шт.	Масса ед.кг	Примечания
1	1.435.2-20 Вып.01	Ворота РСВ-К 4,2х4,2	15		
2	2.435-6 Вып.3	Ворота ПВ 3,6х3,6	1		
3	ГОСТ 14624-84	Дверной блок Д53-ЛПВ	1		
4	ГОСТ 14624-84	Дверной блок Д50-ПВ	1		
5	2.435-6 Вып.1	Дверной блок ПД-3	7		
6	2.435-6 Вып.1	Дверной блок ПД-2	13		
7	2.435-6 Вып.1	Дверной блок ПД-6	6		
8	ГОСТ 14624-84	Дверной блок Д38-ЛП	1		
9	ГОСТ 14624-84	Дверной блок Д38-ЛП	1		
10	407-3-349.84 альб.II	Ворота В-1	1		
ОК-1	1.436.2-15 Вып.1,2	Оконный блок ОДР 48.12	24	194,0	
ОК-2	1.436.2-15 Вып.1,2	Оконный блок ОДР 48.24	6	364,5	
ОК-3	1.436.2-15 Вып.1,2	Оконный блок ОДР 18.24	8	149,0	

Спецификация перемычек

Марка поз.	Обозначение	Наименование	Кол. шт.	Масса ед. кг	Примечание
ПР-1	Серия 1.138-10	1ПР1-10.12.6	4	25,0	
ПР-2	Серия 1.138-10	1ПР1-12.12.6 (3шт.)	2	75,0	
ПР-3	Серия 1.138-10	1.ПР2-15.12.14 (3шт.)	16	225,0	
ПР-4	Серия 1.138-10	1ПР2-16.12.14 (3шт.)	3	225,0	
ПР-5	Серия 1.138-10	1ПР3-19.12.14	1	790	
ПР-6	Серия 1.138-10	1ПР4-33.12.22 (3шт.)	1	675,0	
ПР-7	Серия 1.138-10	1ПР1-10.12.6 (3шт.)	2	75,0	
ПР-8	Серия 1.138-10	1ПР1-12.12.6	4	25,0	
ПР-9	Серия 1.938-10	1ПР4-29.12.29	1	250,0	
ПР-10	Серия 1.138-10	1ПР1-10.12.14 (2шт.)	2	100,0	
ПР-11	Серия 1.738-10	1ПР4-29.12.29 (2шт.)	1	500,0	

Металлические элементы щитовых перегородок после монтажа окрасить масляной краской оранжевого цвета.

Узлы устройства плинтусов в полах

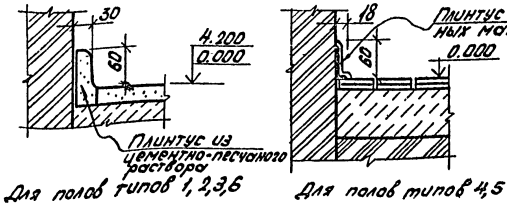

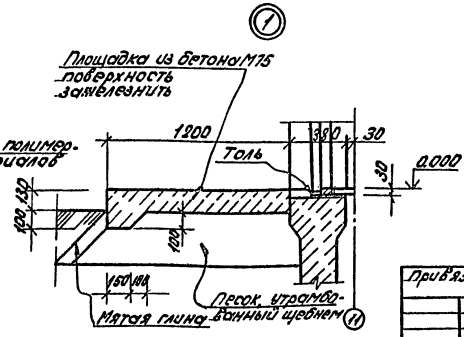

Привязан:

Инв.№

ГИП	Никитин		
Нач.отд	Сидорова		
Гл.арх.	Сереброва		
Рук.гр.	Власовская		
Ст.арх	Зайкова		
Архит.	Самсонов		

503-1-43.86 АР

Автотранспортное предприятие на 150 грузовых автомобилей для южных районов

Производственный корпус

Схема щитовой перегородки

Стадия	Лист	Листов
РП	8	

ГИПРОАВТОТРАНС
Новосибирский филиал

Альбом I

Типовой проект 503

Ведомость рабочих чертежей основного комплекта марки КЖ (начало)

Лист	Наименование	Примечание
1	Общие данные (начало)	
2	Общие данные (окончание)	
3	Фундаменты. Спецификация схемы нагрузок на фундаменты	
4	Схема расположения фундаментов	
5	Фундаменты. Узлы 1...4	
6	Фундаменты. Узлы 5...11	
7	Фундаменты. Узлы 12...17	
8	Фундаменты. Узлы 18...21	
9	Фундаменты. Узлы 22...29	
10	Фундаменты ФМ1, ФМ2, ФМ1а, ФМ9	
11	Фундаменты ФМ3, ФМ3а, ФМ4	
12	Фундаменты ФМ5... ФМ7	
13	Фундаменты ФМ10... ФМ12	
14	Схема расположения элементов подземного хозяйства	
15	Подземное хозяйство. Фундамент Ф01...Ф03. План на отм. 0.000 Сечения 1-1... 3-3	
16	Подземное хозяйство. Фундамент Ф01...Ф03 План на отм. -0.300. Сечения 19-19... 23-23	
17	Подземное хозяйство. Фрагмент плана 1. Сечения 4-4...8-8	
18	Подземное хозяйство. Сечение 9-9... 16-16	
19	Подземное хозяйство. Фундамент Ф01...Ф03 Сечения 17-17, 18-18	
20	Подземное хозяйство. Фрагмент плана 2. Сечения 1-1... 4-4	
21	Подземное хозяйство. Фундамент Ф01...Ф05. Узлы 30...35	
22	Подземное хозяйство. Сечения 24-24... 34...34	
23	Подземное хозяйство. Фундамент Ф06. Канал 1...3	
24	Подземное хозяйство. Спецификация Ф01	
25	Подземное хозяйство. Спецификация Ф02, Ф03. Ведомость расхода стали Ф02... Ф04	
26	Подземное хозяйство. Фундамент Ф04. План на отм. 0.00. План на отм. -0.300	
27	Подземное хозяйство. Фундамент Ф04 Фрагмент плана 4. Сечения.	
28	Подземное хозяйство. Фундамент Ф07. План на отм. 0.000	
29	Подземное хозяйство. Фундамент Ф07. Сечения 2-2...5-5	
30	Стеллаж зарядной	
31	Схема расположения колонн, ригелей	

(продолжение)

Лист	Наименование	Примечание
32	Схема расположения ферм. Сечение 1-1. Узел 36	
33	Схема расположения торцового фахверка по оси 1, 11. Сечения. Узлы 37, 38	
34	Схема расположения плит покрытия.	
35	Схема расположения плит покрытия. Фундаменты Ф08... Ф011	
36	Схема расположения плит перекрытия на отм. 4.100	
37	Схема расположения стеновых панелей по оси 1.11	
38	Схема расположения стеновых панелей по оси А. Ж	
39	Схемы расположения перегородок по осям 4,5 Спецификация перегородок	
40	Схемы расположения перегородок по осям Д,З,Г Спецификация каркасно-обшивных вкладышей	
41	Схемы расположения перегородок по осям Г,Д,Е Спецификация соединительных элементов. Насадок	
42	Схемы расположения перегородок по осям 2,3,10 Спецификация деталей фахверка	
43	Камера с фильтром	
44	Отстойный колодец с маслоуловителем	
45	Колодец нейтрализатор Колодец с задвижкой	

Ведомость ссылочных и прилагаемых документов (начало)

Обозначение	Наименование	Примечание
	Ссылочные документы	
1.412-1/77 вып. 3	Монолитные железобетонные фундаменты под типовые колонны прямоугольного сечения одноэтажных промышленных зданий	
1.412.1-4	Монолитные железобетонные фундаменты на естественном основании под железобетонные стойки фахверка. Материалы для проектирования и рабочие чертежи	
1.415-1 вып. 1	Железобетонные фундаментные балки для стен производственных зданий	

(продолжение)

Обозначение	Наименование	Примечание
1.423-3 вып. 0-1, 0-2 вып. 1,2	Железобетонные колонны прямоугольного сечения для одноэтажных производственных зданий без мостовых кранов высотой до 9.6м	
1.427.1-3 вып. 0, 1, 2	Колонны железобетонные прямоугольного сечения для продольного и торцового фахверка одноэтажных производственных зданий высотой 3.0-14.4м	
1.020-1/83 вып. 1-1; 2-1; 3-1; 6-1; 7-1	Конструкции каркаса межвидового применения для многоэтажных общественных зданий, производственных и вспомогательных зданий промышленных предприятий	
1.463-3 вып. I, II Дополнение к вып. I... V	Железобетонные предварительно напряженные безраскосные фермы пролетами 18 и 24м для покрытий зданий со скатной кровлей	
ПК-01-110/81 вып. 1.2	Железобетонные предварительно напряженные подстроительные фермы для покрытий зданий со скатной кровлей	
1.400-7	Стальные изделия для сопряжения сборных железобетонных конструкций одноэтажных промышленных зданий	

Норм. контроль | Н. контроль | Конкурсова | Взам. инв. № | Подпись и дата | Инв. № подл.

Типовой проект разработан в соответствии с действующими нормами и правилами и предусматривает мероприятия, обеспечивающие взрывную, взрывопожарную и пожарную безопасность при эксплуатации здания.

Главный инженер проекта Ю.В. Никитин

Инв. №				
ГИП	Никитин			
Нач. отд.	Сидорова			
Гл. спец.	Стрехнин			
Рук. гр.	Потапова			
Вед. инж.	Кирьянова			

Привязан

503-1-43.86 КЖ

Автотранспортное предприятие на 150 грузовых автомобилей для южных районов

Производственный корпус

Стадия	Лист	Листов
РП	1	45

Общие данные (начало)

ГИПРОАВТОТРАНС Новосибирский филиал

Копировал Друг. Формат А2

Альбом I

Типовой проект 503

Ведомость ссылочных и прилагаемых документов (окончание)

Обозначение	Наименование	Примечание
1.041.1-2 вып. 1,5,6	Сборные железобетонные многопустотные плиты перекрытий многоэтажных общественных зданий, производственных и вспомогательных зданий промышленных предприятий	
1.030.1-1 вып. 0-0, 0-3, 1-1, 4-1, 4-2	Стены наружные из однослойных панелей для каркасных общественных зданий, производственных и вспомогательных зданий промышленных предприятий	
1.431-20 вып. 0.1.3...6 вып. 7 часть 1.2	Перегородки одноэтажных производственных зданий	
ГОСТ 22701.0-77*... ГОСТ 22701.5-77*	Плиты железобетонные ребристые предварительно напряженные размером 6×3 мм для покрытий производственных зданий	
2.460-14 вып. 0	Типовые узлы покрытий промышленных зданий в местах пропуска вентиляционных шахт	
ГОСТ 24893.0-81... ГОСТ 24893.2-81	Балки обвязочные железобетонные для зданий промышленных предприятий	
2.435-6 вып. 3	Противопожарные двери и ворота промышленных зданий	
1.494-24 вып. 1	Стаканы для крепления крышных вентиляторов, дефлекторов и зонтов	
2.430-3 вып. 3	Типовые архитектурно-строительные детали промышленных зданий с кирпичными стенами ТДА	
2.460-2 вып. 0,1,2	Монтажные детали сборных железобетонных конструкций покрытий одноэтажных промышленных зданий	
2.420-1 вып. 0,1	Монтажные детали сборных железобетонных колонн и подкрановых балок одноэтажных промышленных зданий	
ГОСТ 18124-75	Листы асбестоцементные плоские	
3.006.1-2/82 вып. 1-1, 1-2	Сборные железобетонные каналы и тоннели из лотковых элементов	
	Прилагаемые документы. Альбом строительные изделия (КЖИ)	

Ведомость спецификаций

Лист	Наименование	Примечание
3	Спецификация к схеме расположения фундаментов	
14	Спецификация к схеме расположения элементов подземного хозяйства	
31	Спецификация к схеме расположения колонн, ригелей	
32	Спецификация к схеме расположения ферм	
33	Спецификация к схеме расположения торцового фахверка	
34	Спецификация к схеме расположения плит покрытия	
36	Спецификация к схеме расположения плит перекрытия	
37	Спецификация к схеме расположения панелей	
38	Спецификация к схеме расположения панелей	
39	Спецификация к схеме расположения перегородок	
40	Спецификация к схеме расположения вкладышей	
41	Спецификация к схемам расположения элементов	
42	Спецификация к схеме расположения деталей фахверка	
43	Спецификация к схеме расположения щитов	
44	Спецификация сборной конструкции	
45	Спецификация сборной конструкции	

Ведомость объемов сборных бетонных и железобетонных конструкций по рабочим чертежам основного комплекта марки КЖ

	Наименование группы элементов конструкции	Код	Кол., м³	Примечание
1	Колонны	582100	75,7	
2	Ригели и прогоны	582500	8,1	
3	Фермы	582600	81,0	
4	Элементы рам	582700	1,4	
5	Балки обвязочные, фундаментные и сооружений	582400	28,1	
6	Перемычки	582800	2,4	
7	Панели стеновые наружные	583100	209,2	
8	Плиты покрытий	584100	133,2	
9	Плиты перекрытий	584200	13,61	
10	Перегородки	583300	86,3	
11	Конструкции и детали каналов и открытых водоводов	585800	35,01	
12	Емкостные сооружения	585900	3,8	
13	Блоки коммуникаций	589300	2,6	

Инв. № подл. | Подпись и дата | Взам. инв. №

Привязан:

Инв. №

ГИП	Никитин	
Нач. отд.	Сидорова	
Гл. спец.	Стрехнин	
Рук. гр.	Лотапова	
Вед. инж.	Кирьянова	

503-1-43.86 — КЖ

Автотранспортное предприятие на 150 грузовых автомобилей для южных районов

Производственный корпус

Стадия	Лист	Листов
РП	2	

Общие данные (окончание)

ГИПРОАВТОТРАНС Новосибирский филиал

Копировал [illegible]

Формат А2

Альбом I

Типовой проект 503

Спецификация к схеме расположения фундаментов

Марка, поз.	Обозначение	Наименование	Кол.	Масса ед., кг	Примечания
		Фундаменты			
ФМ1	КЖ-10	ФМ1	14		
ФМ1а	КЖ-10	ФМ1а	4		
ФМ2	КЖ-10	ФМ2	2		
ФМ3	КЖ-11	ФМ3	2		
ФМ3а	КЖ-11	ФМ3а	2		
ФМ4	КЖ-11	ФМ4	1		
ФМ5	КЖ-12	ФМ5	7		
ФМ6	КЖ-12	ФМ6	2		
ФМ7	КЖ-12	ФМ7	17		
ФМ8	1.020-1/83 Вып.1-1	1Ф18.9-2	15	4300	
ФМ9	КЖ-10	ФМ9	2		
ФМ10	КЖ-13	ФМ10	1		
ФМ11	КЖ-13	ФМ11	1		
ФМ12	КЖ-13	ФМ12	1		
		Балки фундаментные			
БФ1	1.415-1 Вып.1	ФБ6-3	11	1200	
БФ2	1.415-1 Вып.1	ФБ6-4	3	1200	
БФ3	1.415-1 Вып.1	ФБ6-2	3	1300	
БФ4	1.415-1 Вып.1	ФБ6-42	3	700	
БФ5	1.415-1 Вып.1	ФБ6-43	1	600	
БФ6		ФБ6-13	4	1400	
		Изделие закладное			
1	503-1-43.86-КЖН-МН24, МН25	МН24	4		
2	1.412.1-4.060	МН-1	60		
3	1.435.2-20.120.02.00.00	Упор	30		

Нагрузка на покрытие

Вид нагрузки	Коэф. перегрузки	$t°=-20°$ Снег I $q^н$	$q^р$
Слой гравия втопленный в битумную мастику	1,3	23	29,9
3 слоя рубероида	1,3	10	13
Цементно-песчаная стяжка h=15	1,3	27	35,1
Плитный утеплитель γ=500 кг/м³	1,3	50	65
Слой рубероида	1,3	5	6,5
Сборные железобетонные плиты	1,1	160	176
Снег	1,4	50	70
Итого		325	395,5

Схемы нагрузок на фундаменты

Марка фундамента	Схема нагрузки	Расчетные нагрузки N	N1	Mx	Qx	My	Qy
ФМ1, ФМ1а	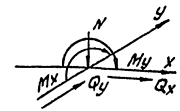	44,4	—	—	—	5,8	0,8
ФМ2, ФМ9		162,7	—	—	—	10,4	1,4
ФМ3, ФМ3а, ФМ3н		32,4	—	4,8	1,1	2,8	0,4
ФМ4		73,7	—	13,3	2,8	5,1	0,7
ФМ12	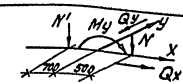	73,7	11,5	13,3	2,8	6,8	2,4
ФМ10, ФМ11	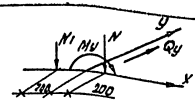	29	7,7	—	—	10,4	2,62
ФМ5	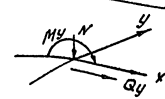	29	—	—	—	8,9	2,05
ФМ6,7	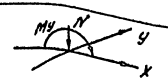	7,62	—	—	—	1,25	—
ФМ8		23,6	—	—	—	—	—

Общие указания

1. Данный лист см. с листом 4.
2. За относительную отметку 0.000 принят уровень пола 1ого этажа, соответствующий абсолютной отметке ▭
3. Основанием фундаментов служат непучинистые, непросадочные грунты со следующими нормативными характеристиками $\varphi_н = 28°$, $C^н = 0{,}02$ кгс/см², $\gamma = 1{,}8$ т/м³
При условиях отличающихся от указанных фундаменты должны быть перепроектированы.
4. Расчет фундаментов произведен для следующих условий: скоростной напор ветра - для III географического района, вес снегового покрова - для I географического района, расчетная температура наружного воздуха - 20°С. Сейсмичность района 6 баллов.
5. Рельеф территории спокойный, грунтовые воды отсутствуют.
6. Гидроизоляцию по фундаментным балкам и ленточным фундаментам выполнять из цементно-песчаного раствора состава 1:2; толщиной 30мм.
7. Набетонку для опирания фундаментных балок выполнять одновременно с бетонированием фундаментов.
8. Зачеканку зазоров между колонной и стенкой стакана фундамента производить бетоном М300. на мелком заполнителе после установки и выверки колонн.
9. Подбетонку, подготовку под монолитные железобетонные фундаменты выполнять из бетона М50 см. план и узлы.
10. Под сборные фундаменты выполнить песчаную подготовку h=100мм.
11. При привязке типового проекта следует перегородки и колонны серии 1.431-20 заменить на серию 1.030.9-2.

Привязан:

Инв. №

ГИП	Никитин	
Нач.отд.	Сидорова	
Гл.спец.	Стрекнин	
Рук.гр.	Потапова	
Вед.инж.	Кирьянова	

503-1-43.86-КЖ

Автотранспортное предприятие на 150 грузовых автомобилей для южных районов

Производственный корпус

Стадия	Лист	Листов
РП	3	

Фундаменты. Спецификация. Схемы нагрузок на фундаменты

ГИПРОАВТОТРАНС Новосибирский филиал

Инв. № подл. | Подп. и дата | Взам. инв. №

Типовой проект 503-1-43.86 Альбом 2

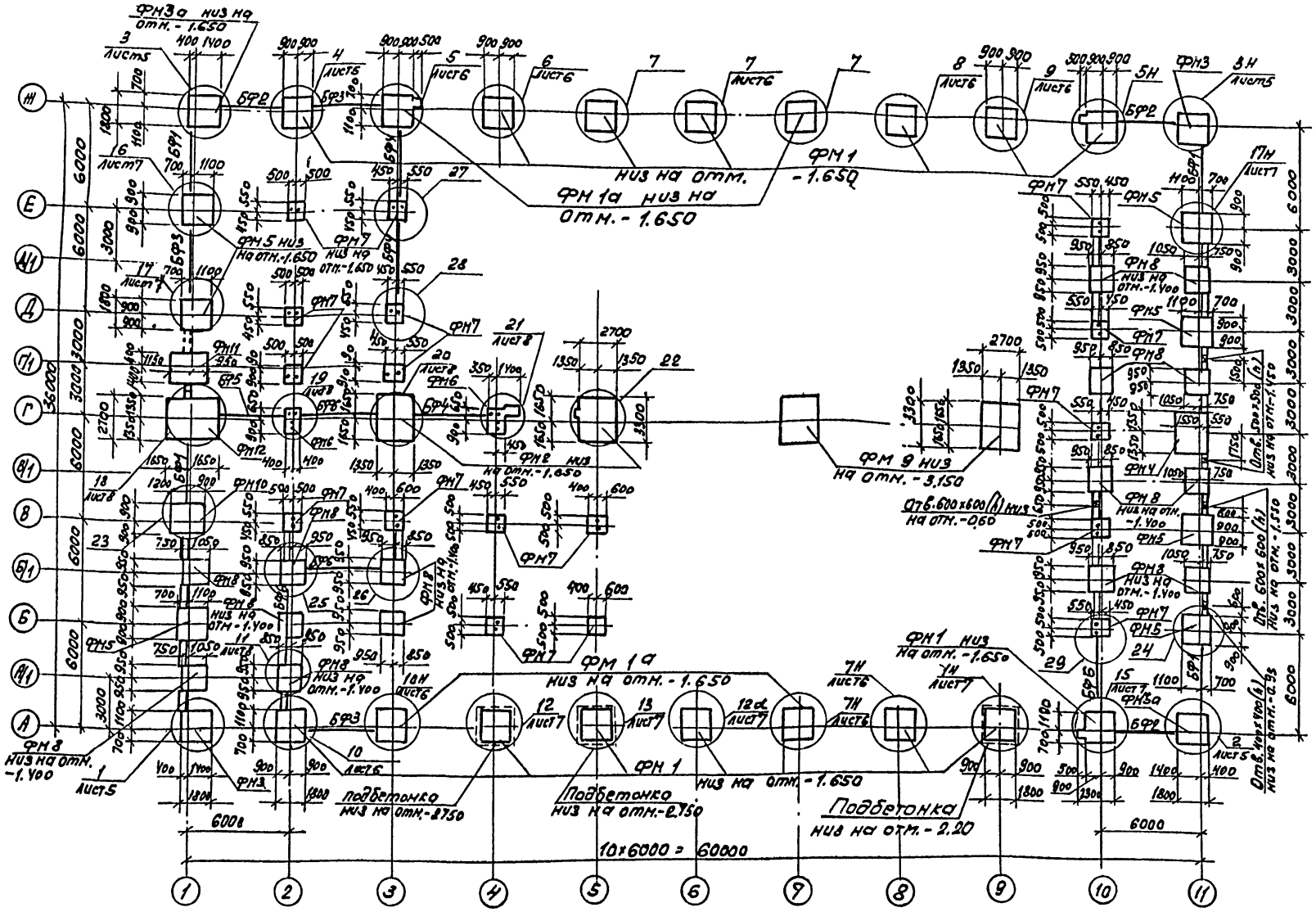
ФМ3а низ на отм. -1.650
ФМ1а низ на отм. -1.650
ФМ1 низ на отм. -1.650
ФМ 9 низ на отм. -3.150
ФМ 1а низ на отм. -1.650
ФМ 1 низ на отм. -1.650
Подбетонка низ на отм. -2.750
Подбетонка низ на отм. -2.20
10×6000 = 60000
6000
ФМ3 низ на отм. -1.100
ФМ5 низ на отм.-1.650
ФМ7 низ на отм.-1.650
ФМ8 низ на отм. -1.100
ФМ4 низ на отм. -1.100
ФМ2 низ на отм. -1.100
ФМ8 низ на отм. -1.100
ФМ8 низ на отм. -1.100
ФМ8 низ на отм. -1.100
ФМ8 низ на отм. -1.100
ФМ8 низ на отм. -1.650
ФМ8 низ на отм. -1.650
ФМ8 низ на отм. -1.650

Альбом I

Типовой проект 503

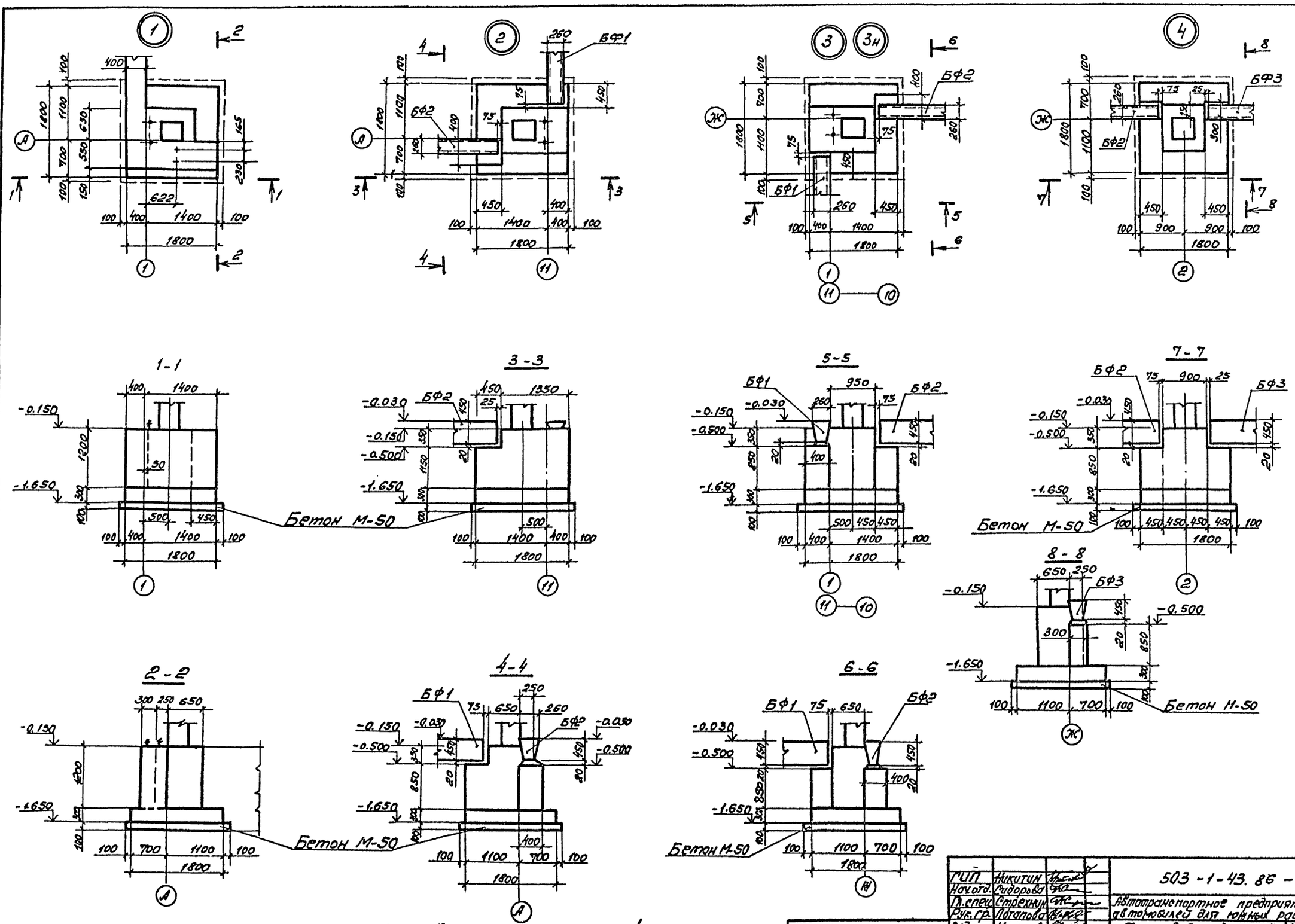

1. Данный лист см. с листом 4.
2. Отв. поз. 2 сверлить при установке рамы ворот.
3. Поз. 2 учтена на листе 3.

ГИП	Никитин		503-1-43.86 - КЖ
Нач.отд.	Сидорова		Автотранспортное предприятие на 150 грузовых автомобилей для южных районов
Гл.спец.	Стрехнин		
Рук.гр.	Потапова		Производственный корпус
Вед.инж.	Курьянова		Стадия: РП; Лист: 5; Листов:
Привязан			Фундаменты. Узлы 1...4.
Инв. №			ГИПРОАВТОТРАНС Новосибирский филиал

Инв. № подл. | Подпись и дата | Взам. инв. №

Альбом I

Типовой проект 503-

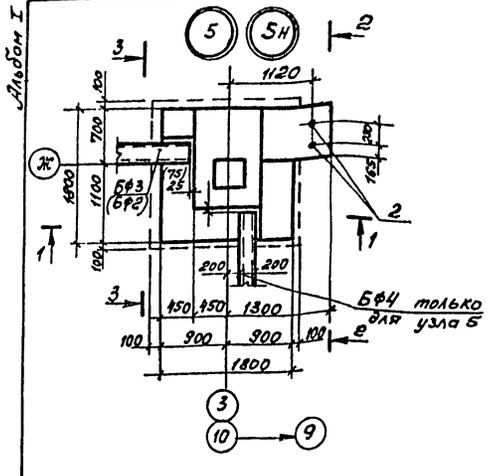

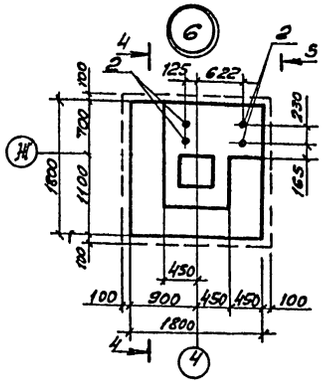

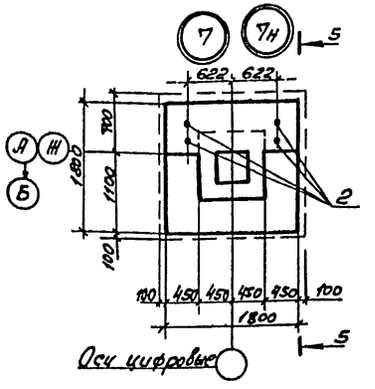

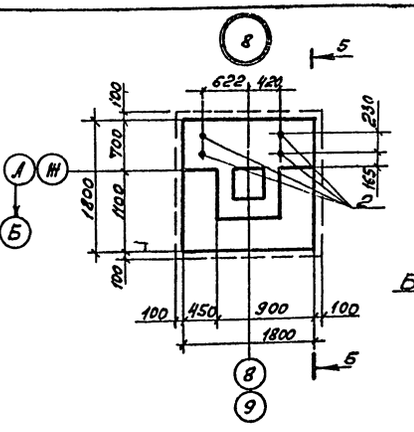

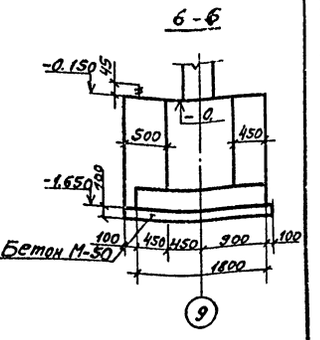

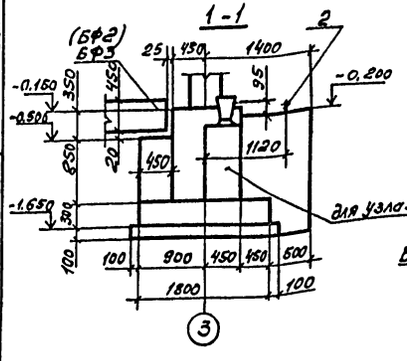

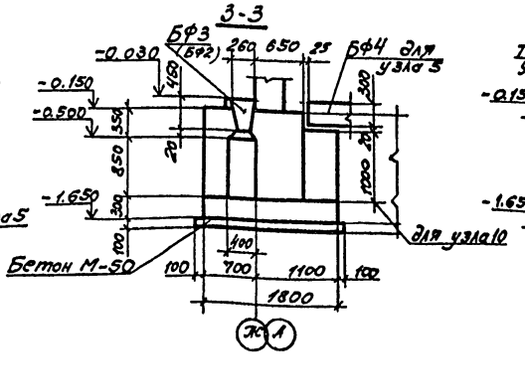

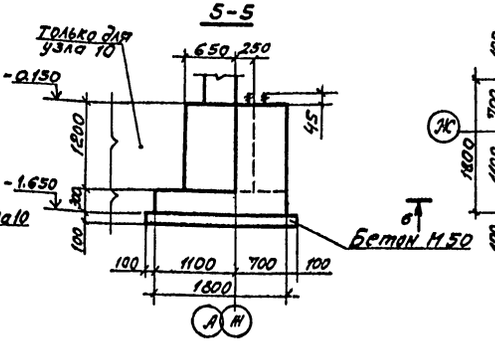

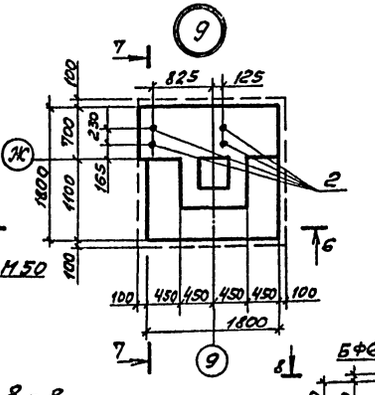

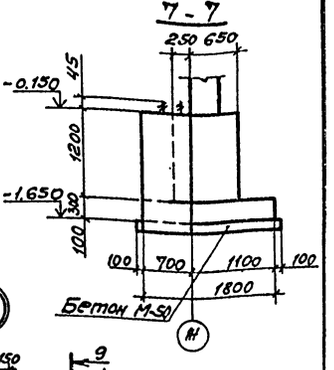

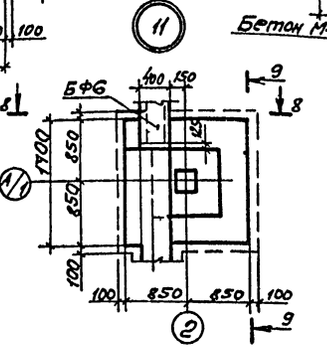

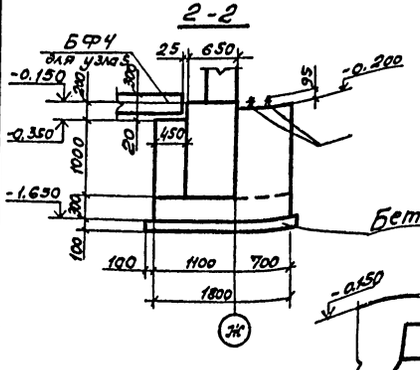

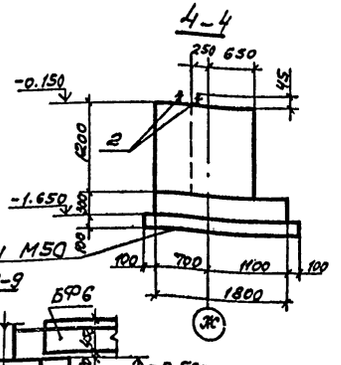

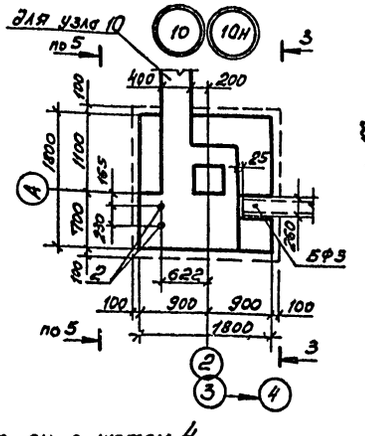

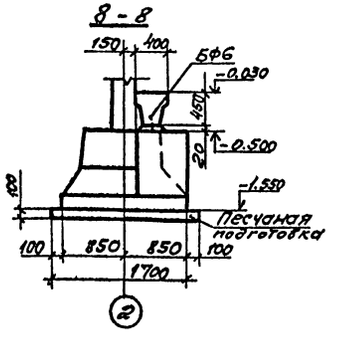

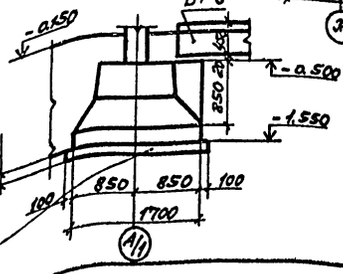

1. Данный лист см. с листом 4.
2. Деталь установки стойки рамы ворот см. лист 2 серию 1.435.2-20.000.000.001.
3. Отверстия поз. 2 сверлить при установке рамы ворот.

ГИП	Никитин		503-1-43.86 КМ
Нач.отд.	Сиваров		Автотранспортное предприятие на 150 грузовых автомобилей для южных районов
Гл.спец.	Стрелкин		Производственный корпус
Рук. гр.	Потапова		Фундаменты. Узлы 5... 11.
Вед.инж.	Куряпова		Стадия: РП; Лист: 6; Листов:
Привязан			ГИПРОАВТОТРАНС Новосибирский филиал
Инв. №			

Инв.№подл. | Подпись и дата | Взам.инв.№

Альбом I

Типовой проект 503-

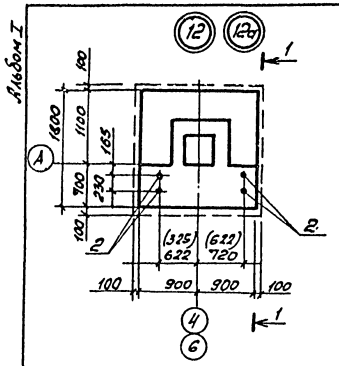

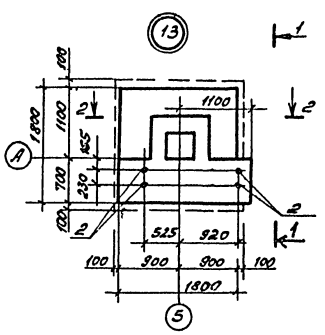

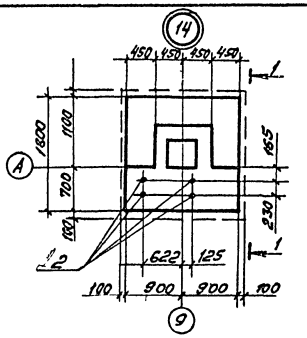

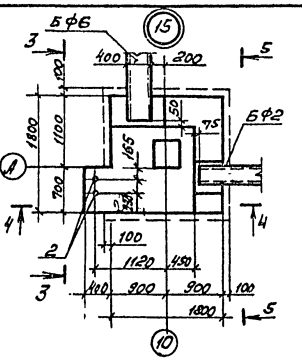

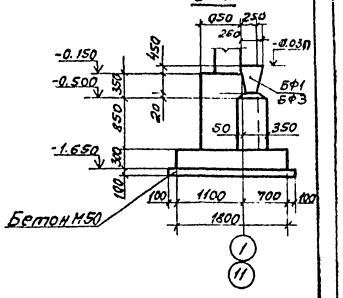

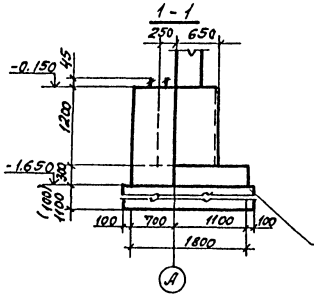

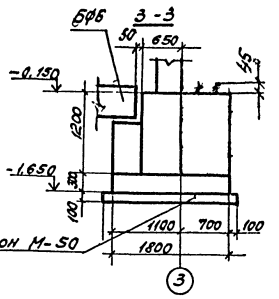

Бетон М-50

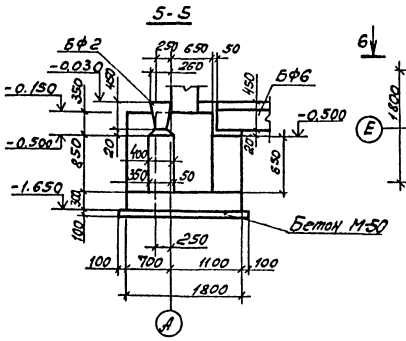

Бетон М50

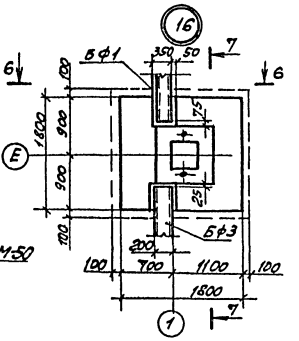

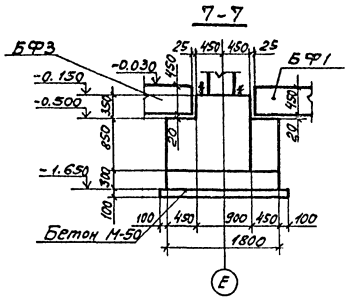

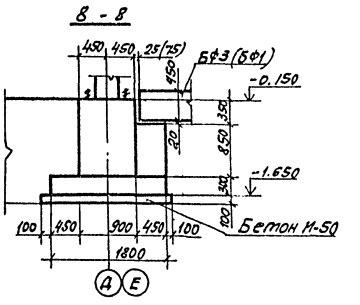

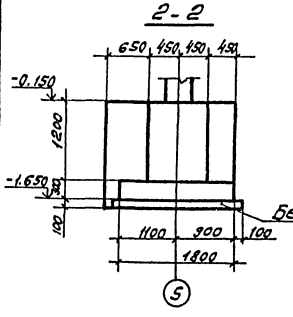

Бетон М-50

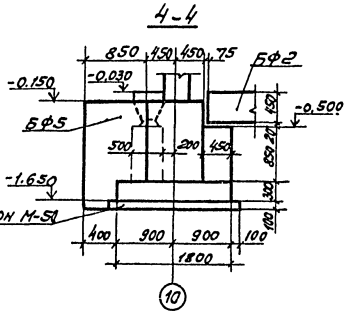

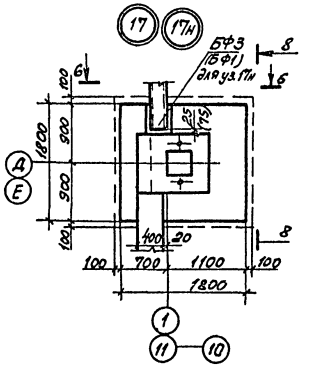

1. Данный лист см. с листом 4.
2. Размеры в скобках даны для узла 12д.
3. Отверстия для анкерных болтов поз. 2 сверлить при установке рамы ворот.

Привязан

Инв. №

ГИП	Никитин		
Нач.отд.	Сидорова		
Гл.спец.	Стрелкин		
Вед.инж.	Потапова		
Вед.инж.	Куряпова		

503-1-43.86 КЖ

Автотранспортное предприятие на 150 грузовых автомобилей для южных районов

Производственный корпус

Стадия РП | Лист 7 | Листов

Фундаменты. Узлы 12... 17.

ГИПРОАВТОТРАНС Новосибирский филиал

Инв.№подл. | Подп. и дата | Взам.инв.№

Альбом I

Типовой проект 503-

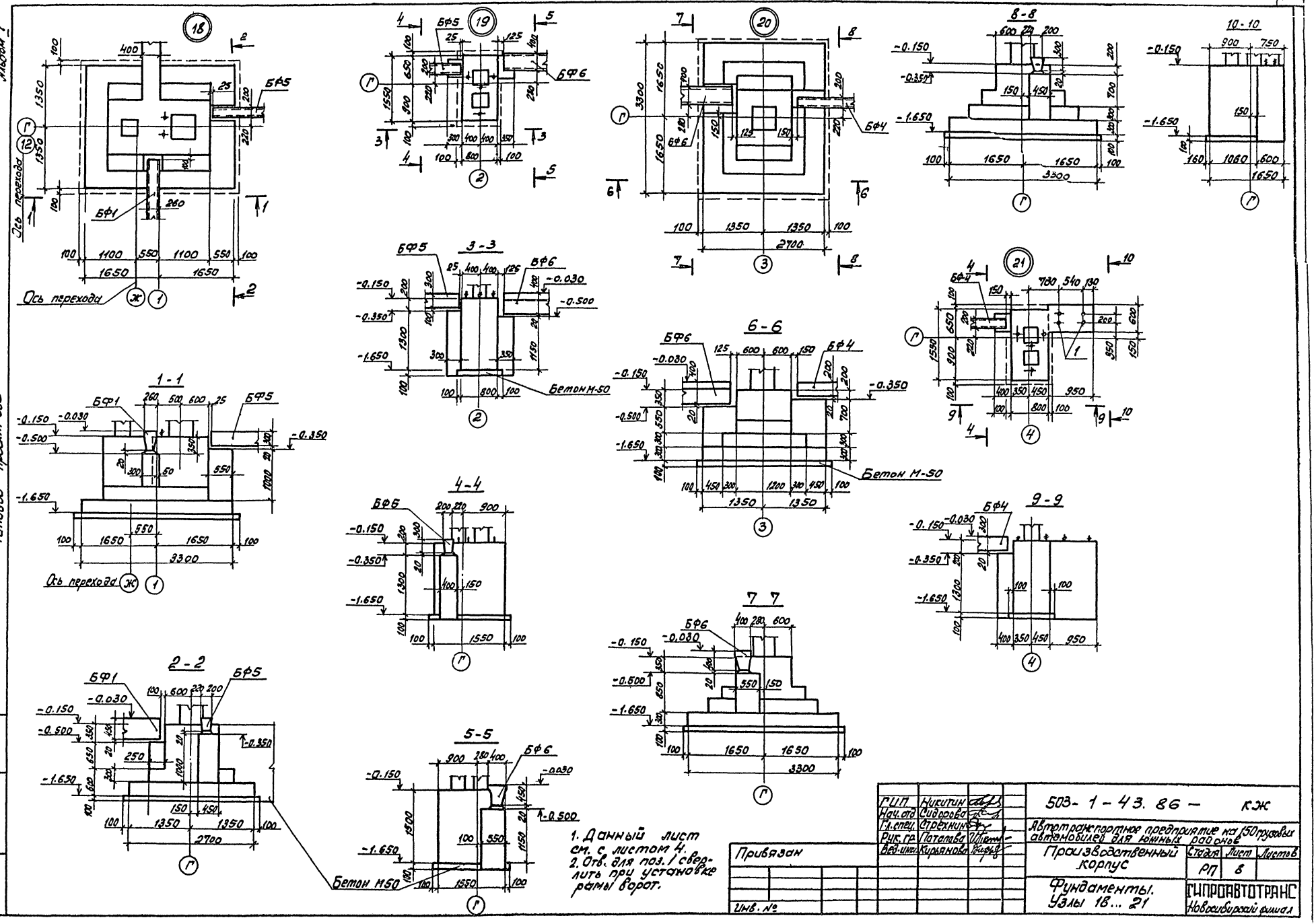

1. Данный лист см. с листом 4.
2. Отв. для поз. 1 сверлить при установке рамы ворот.

ГИП	Никитин		
Нач. отд.	Сидорова		
Гл. спец.	Стрехнин		
Рук. гр.	Потапова		
Вед. инж.	Кирьянова		

Привязан

Инв. №

503- 1 - 43. 86 - КЖ

Автотранспортное предприятие на 150 грузовых автомобилей для южных районов

Производственный корпус

Стадия	Лист	Листов
РП	8	

Фундаменты. Узлы 18... 21

ГИПРОАВТОТРАНС Новосибирский филиал

Инв. № подл. | Подпись и дата | Взам. инв. №

Альбом I

Типовой проект 503-

Инв.№ подл. | Подпись и дата | Взам.инв.№

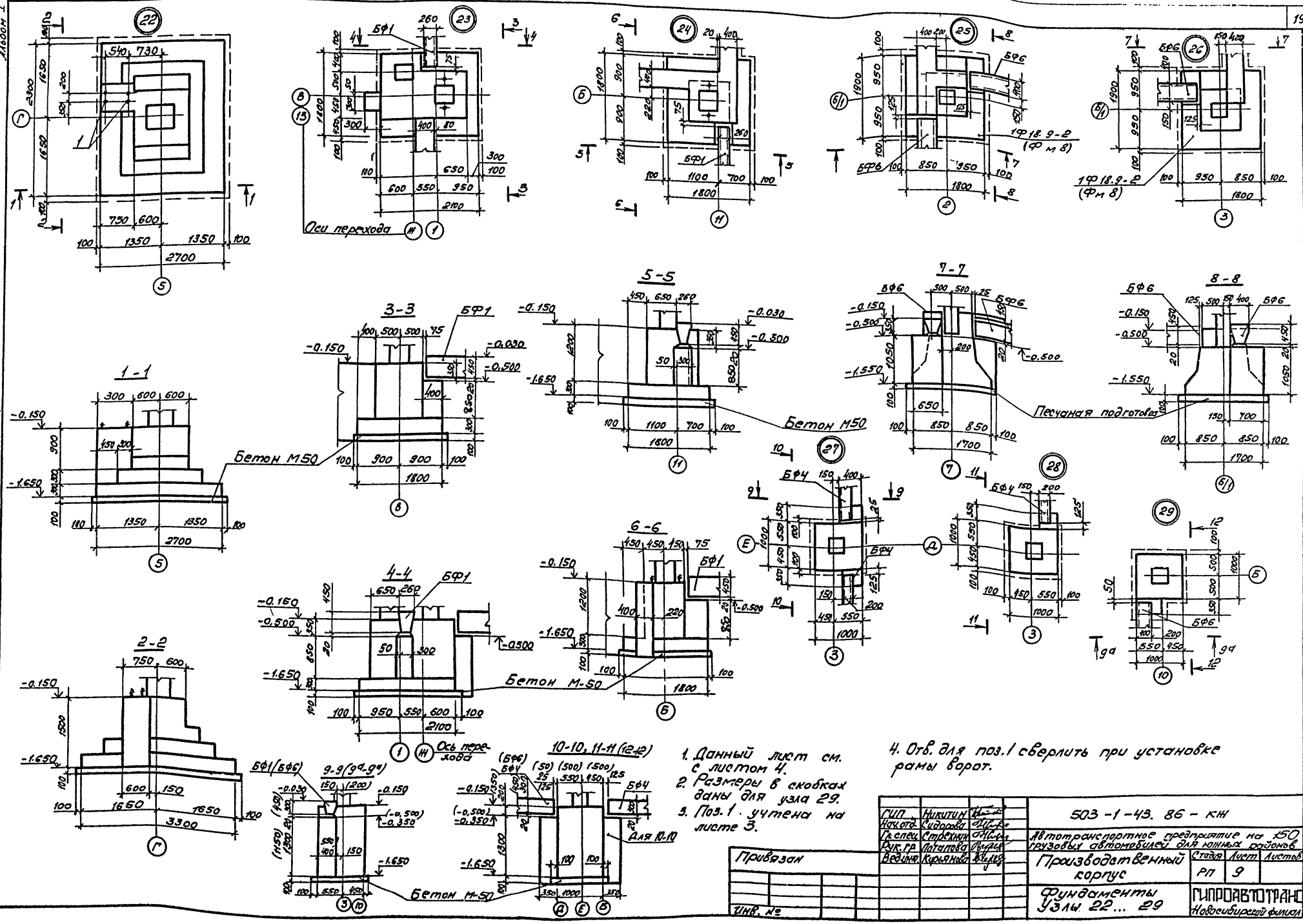

1. Данный лист см. с листом 4.
2. Размеры в скобках даны для узла 29.
3. Поз.1 учтена на листе 3.

4. Отв. для поз.1 сверлить при установке рамы ворот.

ГИП	Никитин		503-1-43.86-КЖ	
Нач.отд.	Сидорова		Автотранспортное предприятие на 150 грузовых автомобилей для южных районов	
Гл.спец.	Стрекнин		Производственный корпус	Стадия: РП; Лист: 9; Листов:
Рук.гр.	Литатова		Фундаменты Узлы 22... 29	ГИПРОАВТОТРАНС Новосибирский филиал
Вед.инж.	Кирьянова			

Привязан

Инв. №

Альбом I

Типовой проект 503

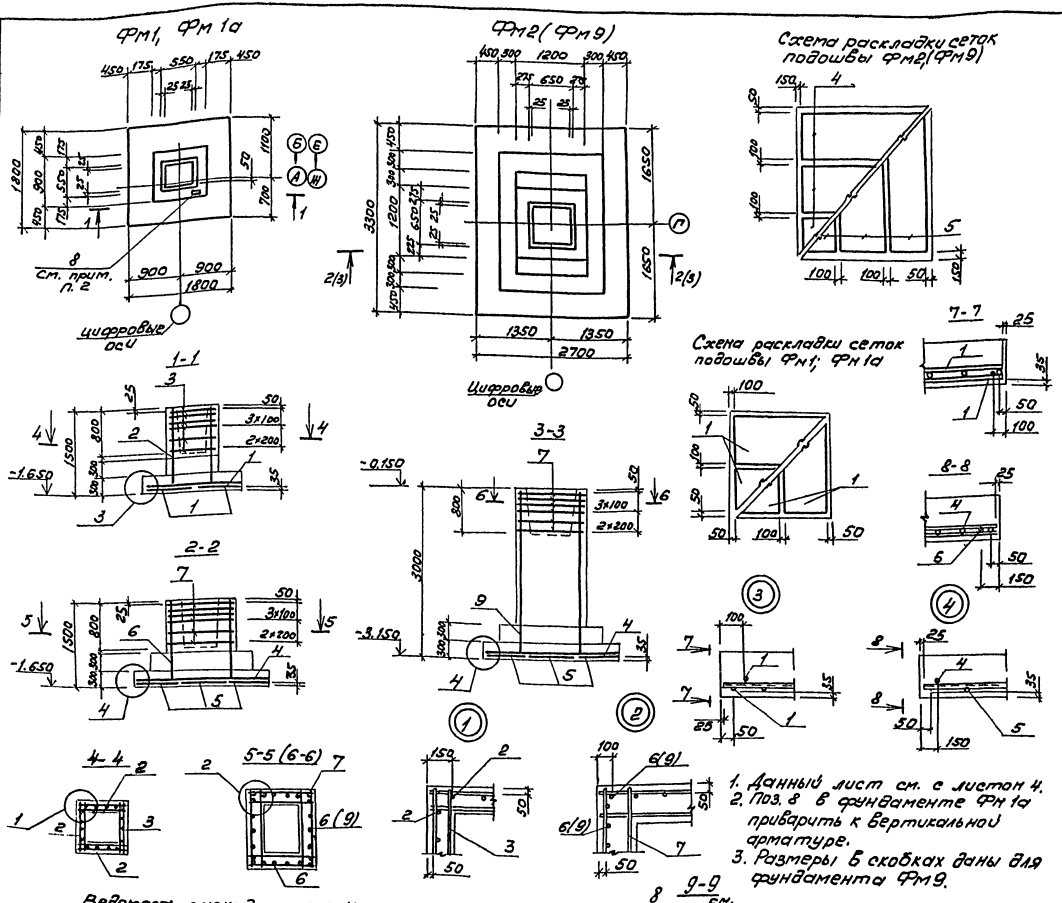

1. Данный лист см. с листом 4.
2. Поз. 8 в фундаменте Фм 1а приварить к вертикальной арматуре.
3. Размеры в скобках даны для фундамента Фм9.

Ведомость расхода стали на элемент, кг

Марка элемента	Изделия арматурные							Изделие закладное		Всего	Общий расход
	Арматура класса							Прокат марки			
	AI				AII			ВСт3кп2			
	ГОСТ 5781-82				ГОСТ 5781-82			ГОСТ 8509-72*			
	ф6	ф8		Итого	ф10	ф12		Итого	L63x5	Итого		
Фм1	3,8	17,6		21,4	21,7	10,4		32,1	—		53,5	53,5
Фм2	4,9	34,8		39,7	29,5	74,3		103,8	—		143,5	143,5
Фм1а	3,8	17,6		21,4	21,7	10,4		32,1	0,6	0,6	54,1	54,1
Фм9	4,9	35,66		40,56	29,5	90,34		119,84	—	—	160,4	160,4

Спецификация фундаментов Фм1, Фм1а, Фм2, Фм9

Формат	Зона	Позиция	Обозначение	Наименование	Кол	Примечание
				Фундамент Фм1, Фм1а		
				Сборочные единицы		
				Сетки арматурные		
		1	1.410-2 вып.1	С(1) 10АII-8×18	4	
		2	1.412-1/77 вып.3	СН12АII-6×15	2	
		3	1.412-1/77 вып.3	СА-8АI	6	
				Изделие закладное		
		8		L63×6 ГОСТ 8509 72* l=100	1	только для Фм1а
				Материалы Фм1, Фм1а		
				Бетон М200		1,7м³
				Фундамент Фм2		
				Сборочные единицы		
				Сетки арматурные		
		4	1.410-2 вып.1	С(1) 10АII-10×27	3	
		5	1.410-2 вып.1	С(1) 12АII-8×33	3	
		6	1.412-1/77 вып.3	СН 12АII-10×15	4	
		7	1.412-1/77 вып.3	СБ-8АI	6	
				Материалы Фм2		
				Бетон М 200		5,5м³
				Фундамент Фм9		
				Сборочные единицы		
				Сетки арматурные		
		4	1.410-2 вып.1	С(1) 10АII-10×27	3	
		5	1.410-2 вып.1	С(1) 12АII-8×33	3	
		7	1.412-1/77 вып.3	СБ-8АI	6	
		9	1.410-2 вып.1	1С 12АII-10×30	4	
				Материалы Фм12		
				Бетон М200		5,9м³

Гип.	Никитин	
Нач.отд.	Сидорова	
Гл.спец.	Стрехнин	
Рук.гр.	Потапова	
Вед.инж.	Кирьянова	

Привязан

Инв. №

503-1-43.86 КЖ

Автотранспортное предприятие на 150 грузовых автомобилей для южных районов

Производственный корпус

Стадия	Лист	Листов
РП	10	

Фундаменты Фм1, Фм2, Фм1а, Фм9

ГИПРОАВТОТРАНС Новосибирский филиал

Копировал [illegible] Формат А2

Инв. № подл. | Подпись и дата | Взам. инв.

Типовой проект 503 Альбом 7

Фм 3

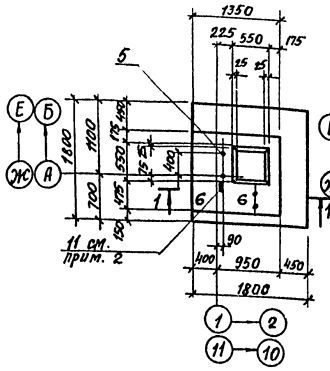

Фм 3а

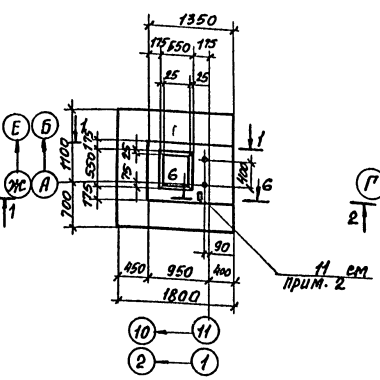

Фм 4

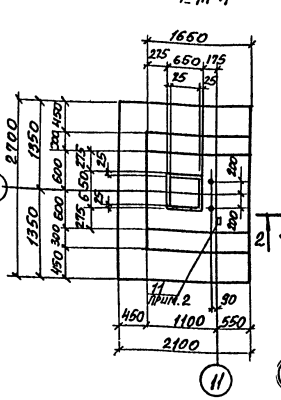

3-3

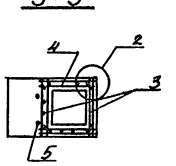

4-4

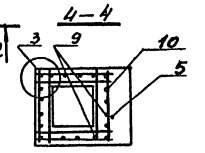

1-1

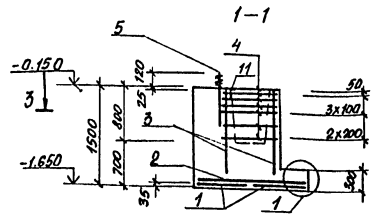

2-2

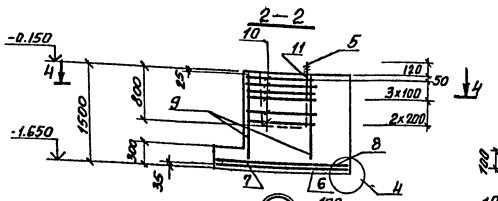

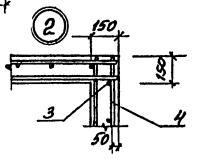

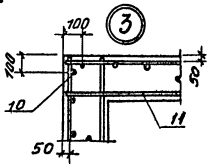

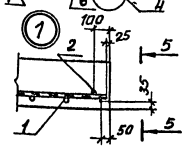

Схема раскладки сеток подошвы Фм3; Фм3а

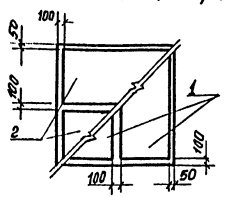

Схема раскладки сеток подошвы Фм 4

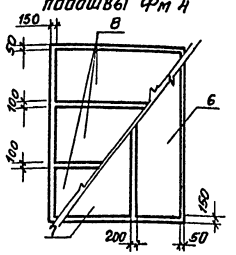

5-5

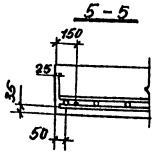

6-6

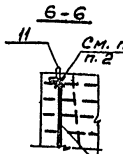

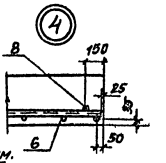

Спецификация фундаментов Фм3, Фм4

Формат	Зона	Поз	Обозначение	Наименование	Кол.	Примечание
				Фундамент ФМ3; ФМ3а		
				Сборочные единицы		
				Сетки арматурные		
		1	1.410-2 вып.1	С(1) 10 АII-8 18	2	
		2	1.410-2 вып.1	С(1) 10 АII-8-18	2	
		3	1.412-1/77 вып.3	СН 12 АII-6×15	4	
		4	1.412-1/77 вып.3	СА-8 АI	6	
				Изделия закладные		
		5	503-1-43.86-КНИ-МН24, МН25	МН 25		
				Детали		
		11		L63×6 ГОСТ 8509-72* Р-100	1	0,6
				Материалы на ФМ3, ФМ3а		
				Бетон марки 200		3,0 м³ / 2,5 м³
				Фундамент Фм 4		
				Сборочные единицы		
				Сетки арматурные		
		6	1.410-2 вып.1	С(1) 10 АII-8×27	1	
		7	1.410-2 вып.1	С(1) 10 АII-10×27	1	
		8	1.410-2 вып.1	С(1) 10 АII-8×21	3	
		9	1.412-1/77 вып.3	СН 12 АII-10×15	4	
		10	1.412-1/77 вып.3	СБ-8 АI	6	
				Изделия закладные		
		5	503-1-43.86-КНСИ МН24, МН25	МН 25	1	
				Детали		
		11		L63×6 ГОСТ 8509-72* Р-100	1	0,6
				Материалы на Фм 4		
				Бетон М200		4,0 м³

1. Данный лист см. с листом 4.
2. Поз. 11 приварить к вертикальной арматуре фундамента (для молниеотвода).

Ведомость расхода стали на элемент, кг

Марка элемента	Изделия арматурные									Изделия закладные						Общий расход
	Арматура класса								Всего	Арматура класса			Прокат марки		Всего	
	AI			AII						AI			Вст3 кп2			
	ГОСТ 5781-82			ГОСТ 5781-82						ГОСТ 5781-82			ГОСТ 380-71*			
	ф6	ф8	Итого	ф10	ф12			Итого		ф25		Итого	L63×6	Итого		
ФМ3; ФМ3а	3.8	19.2	23.0	21.7	20.6			42.3	65.3	9.0		9.0	0.6	0.6	9.6	74.9
Фм 4	6.3	26.7	33.0	37.1	30.9			68.0	101.0	9.0		9.0	0.6	0.6	9.6	110.6

Привязан

Инв. №

ГИП	Никитин		503-1-43.86 -КНН
Нач. отд.	Сидорова		
Гл. спец.	Стрехнин		Автотранспортное предприятие на 150 грузовых автомобилей для южных районов
Рук. гр.	Папалова		Производственный корпус
Вед. инж.	Кириянова		Стадия: РП; Лист: 11; Листов:
			Фундаменты ФМ3, ФМ3а, Фм-4
			ГИПРОАВТОТРАНС Новосибирский филиал

Инв. № подл. | Подпись и дата | Взам. инв. №

Альбом I

Типовой проект 503

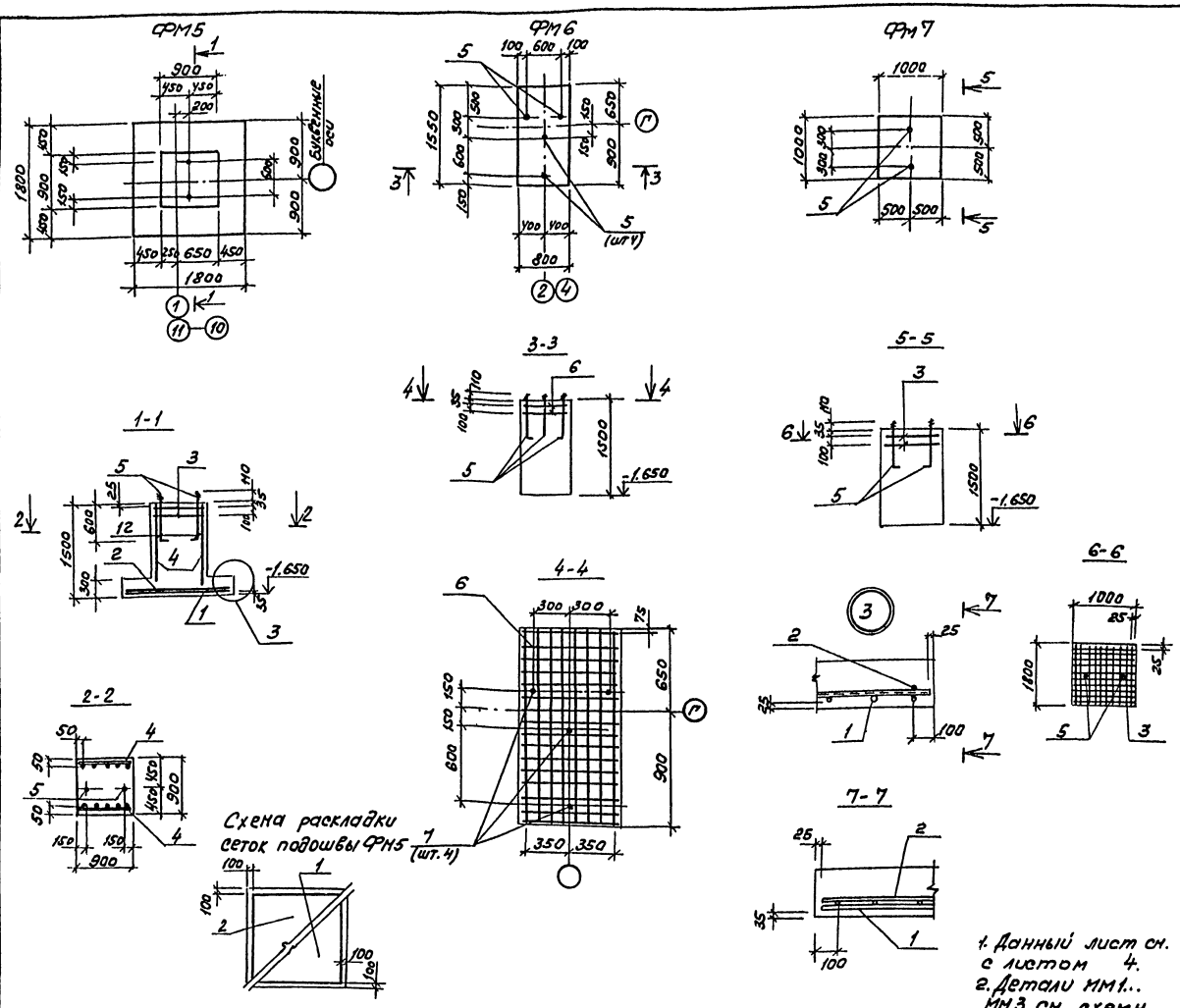

Спецификация фундаментов ФМ5... ФМ7

Формат	Зона	Позиция	Обозначение	Наименование	Кол.	Примечание
				Фундамент ФМ5		
				Сборочные единицы		
				Сетки арматурные		
		1	1.410-2 вып.1	С(1) 10 А II - 16×18	1	
		2	1.410-2 вып.1	С(1) 12 А II - 16×18	1	
		3	1.412.1-4.050	СН-6 А I	2	
		4	1.410-2 вып.1	СН12 А II - 8×15	2	
				Изделие закладное		
		5	1.412.1-4.060	МН1	2	
				Детали		
			1.412.1-4.080	ММ1	4	
			1.412.1-4.080-01	ММ2	4	
			1.412.1-4.080-02	ММ3	4	
				Материалы ФМ5		
				Бетон марки 200		2,0м³
				Фундамент ФМ6		
				Сборочные единицы		
				Сетки арматурные		
		6	503-1-43.86 -КЖ и С-12	С12	2	
		5	1.412.1-4.060	Изделие закладное МН1	4	
				Материалы ФМ6		
				Бетон М200		1,86м³
				Фундамент ФМ7		
				Сборочные единицы		
				Сетки арматурные		
		3	1.412.1-4.050	СН-6 А I	2	
				Изделие закладное		
		5	1.412.1-4.060	МН1	2	
				Материалы ФМ7		
				Бетон марки 200		1,5м³

1. Данный лист см. с листом 4.
2. Детали ММ1... ММ3 см. схему сборки пространственного каркаса по серии 1.412.1-4 стр. 30.

Ведомость расхода стали на элемент, кг

Марка элемента	Изделия арматурные									Изделия закладные										Общий расход
	Арматура класса								Всего	Прокат марки									Всего	
	А I					А II				В Ст3 кп2										
	ГОСТ 5781-82									ГОСТ 103-76		ГОСТ 259р-71*			ГОСТ 5915-70*					
	ф6	ф8	ф10		Итого	ф10	ф12		Итого	-60×8	Итого	Болт М24		Итого	Гайка М24		Итого			
ФМ5	9,3	5,28	8,4		22,98	9,72	26,87		36,59	59,57	0,92	0,92	5,46		5,46	0,42		0,42	6,8	66,37
ФМ6	10,6	-	-		10,6					10,6	1,84	1,84	10,92		10,92	0,84		0,84	13,6	24,2
ФМ7	7,0	-	-		7,0					7,0	0,92	0,92	5,46		5,46	0,42		0,42	6,8	13,8

Гип.	Никитин		
Нач.отд.	Сидорова		
Гл.спец.	Стрехнин		
Рук.гр.	Потапова		
Вед.инж.	Кирьянова		

503-1-43.86 КЖ

Автотранспортное предприятие на 150 грузовых автомобилей для южных районов

Производственный корпус

Стадия: РП | Лист: 12 | Листов:

Фундаменты ФМ5... ФМ7

ГИПРОАВТОТРАНС Новосибирский филиал

Привязан

Инв. №

Копировал

Формат А2

Взам. инв. №

Подпись и дата

Инв. № подл.

Альбом I

Типовой проект 503-1-43.86

Фм10

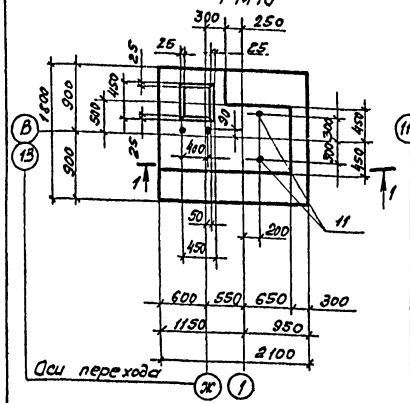

Фм 11

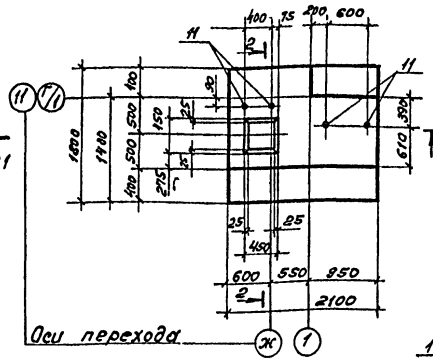

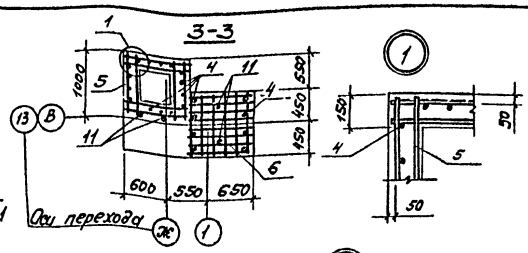

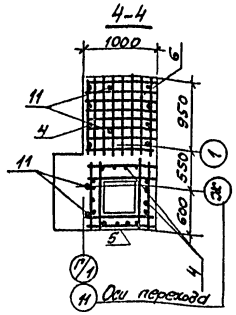

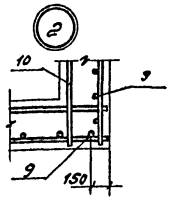

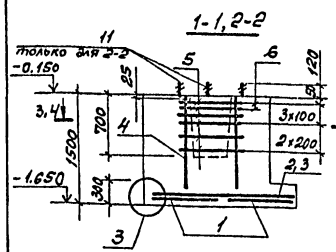

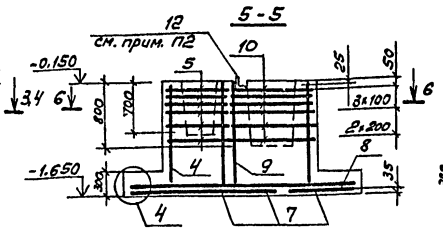

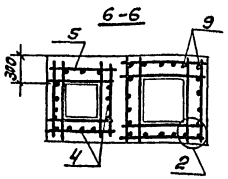

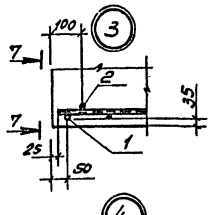

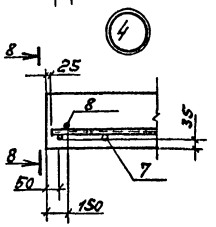

Фм 12

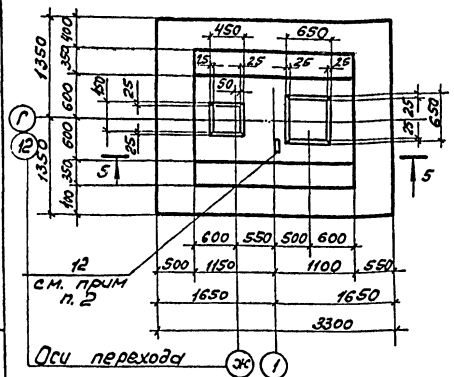

Схема раскладки сеток подошвы Фм 10

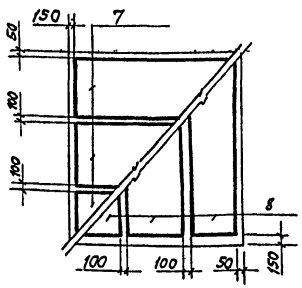

Схема раскладки сеток подошвы Фм8, Фм9

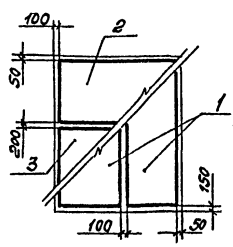

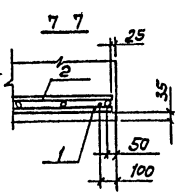

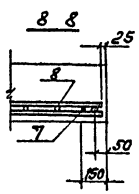

Спецификация фундаментов Фм8... Фм 10

Формат	Зона	Позиц.	Обозначение	Наименование	Кол.	Примечание
				Фундамент Фм10 (Фм 11)		
				Сборочные единицы		
		1	1.410-2 Вып. 1	Сетка С10 АII-8×21	2	
		2	1.410-2 Вып. 1	С(1) 10АII-8×18	1	
		3	1.410-2 Вып. 1	С(1) 10АII-10×18	1	
		4	1.412-1/77 Вып. 3	СН12АII-6×15	6	
		5	1.412-1/77 Вып. 3	СА-8АI	6	
		6	1.412-1-4.050	СН-6АI	2	
				Изделие закладное		
		11	1.412.1-4.060	МН1	4	
				Детали		
			1.412.1-4.080	ММ1	4	
			1.412.1-4.080-1	ММ2	4	
			1.412.1-4.080-2	ММ3	4	
				Материалы		
				Бетон М200	2,3 (3,2)	м³
				Фундамент Фм12		
				Сборочные единицы		
		4	1.412-1/77 Вып. 3	Сетка СН12АII-6×15	2	
		5	1.412-1/77 Вып. 3	СА-8АI	6	
		7	1.410-2 Вып. 1	С(1) 10АII-10×27	3	
		8	1.410-2 Вып. 1	С(1) 12АII-8×33	3	
		9	1.412-1/77 Вып. 3	СН12АI-10×15	4	
		10	1.412-1/77 Вып. 3	СБ-8АI	6	
				Детали		
		12		Л63×6 ГОСТ 8509-72* Р=100	1	0,6
				Материалы		
				Бетон М200	5,53	м³

Марка элемента	Изделия арматурные								Изделия закладные										Общий расход
	Арматура класса								Прокат марки										
	AI				AII				ВСт3кп2										
	ГОСТ 5781-82								ГОСТ 103-76	ГОСТ 6509-72*		ГОСТ 2590-71*			ГОСТ 5915-70*			Всего	
	ф6	ф8	ф10	Итого	ф10	ф12	Итого		60×8	Итого	163×6		Итого	Болт М24		Итого	Гайка М24		Итого		
Фм 10	10,62	21,0	8,4	40,02	24,52	31,2	55,72		1,84	1,84	—		—	10,92		10,92	0,84		0,84	109,34	109,34
Фм 11	10,62	21,0	8,4	40,02	24,52	31,2	55,72		1,84	1,84	—		—	10,92		10,92	0,84		0,84	108,34	109,34
Фм 12	3,98	52,53	—	56,51	29,43	94,89	124,32		—	—	0,6		0,6							181,43	181,93

1. Данный лист см. с листом 4
2. Поз. 12 в фундаменте Фм 12 приварить к вертикальной арматуре.

Привязан

Инв. №

Инв. № подл. | Подпись и дата | Взам. инв. №

ГИП	Никитин		503-1-43.86-КЖ
Нач. отд.	Сидорова		
Гл. спец.	Стрехнин		Автотранспортное предприятие на 150 грузовых автомобилей для южных районов
Рук. гр.	Потапова		Производственный корпус
Ведущ.	Сирьянова		Стадия: РП; Лист: 13; Листов:
			Фундаменты Фм 10... Фм 12
			ГИПРОАВТОТРАНС Новосибирский филиал

Альбом I

Типовой проект 503-

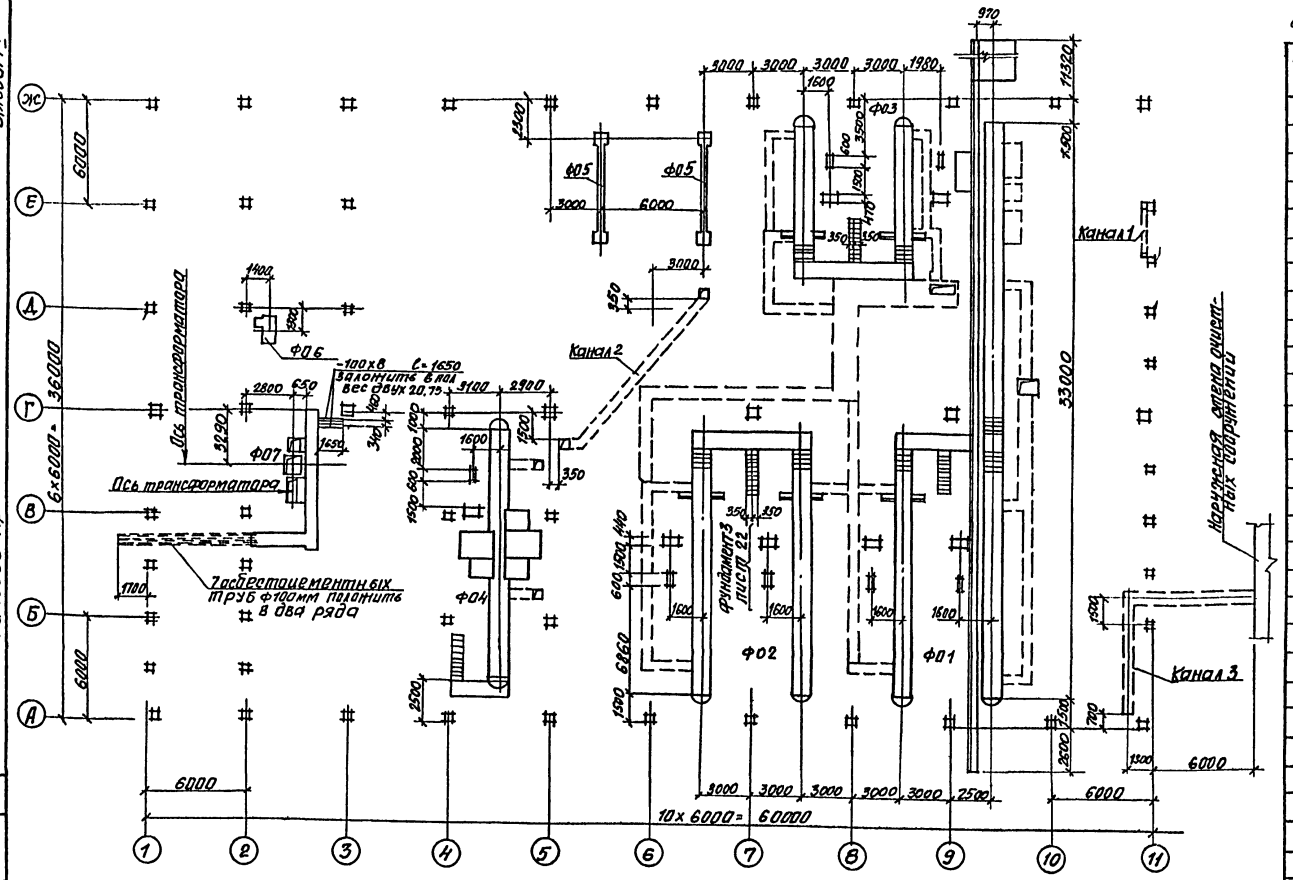
Ось трансформатора
Ось трансформатора
Ф06
Ф07
Ф04
Ф05
Ф05
Ф03
Ф02
Ф01
Фундамент лист 22
Канал 1
Канал 2
Канал 3
Наружная стена очистных сооружений
Заделать в фл1 вес двух 20,75
Трубы ф100мм проложить в два ряда
6000
6000
6000
6000
10×6000=60000
3000 3000 3000 3000 3000 3000 1980
3000 3000 3000 3000 3000 2500
2800 650 2800 2900
1600
1600
1600

Альбом I

Типовой проект 503

Согласовано

Инв.№ подл. | Подп. и дата | Взам.инв.№

ФО-1

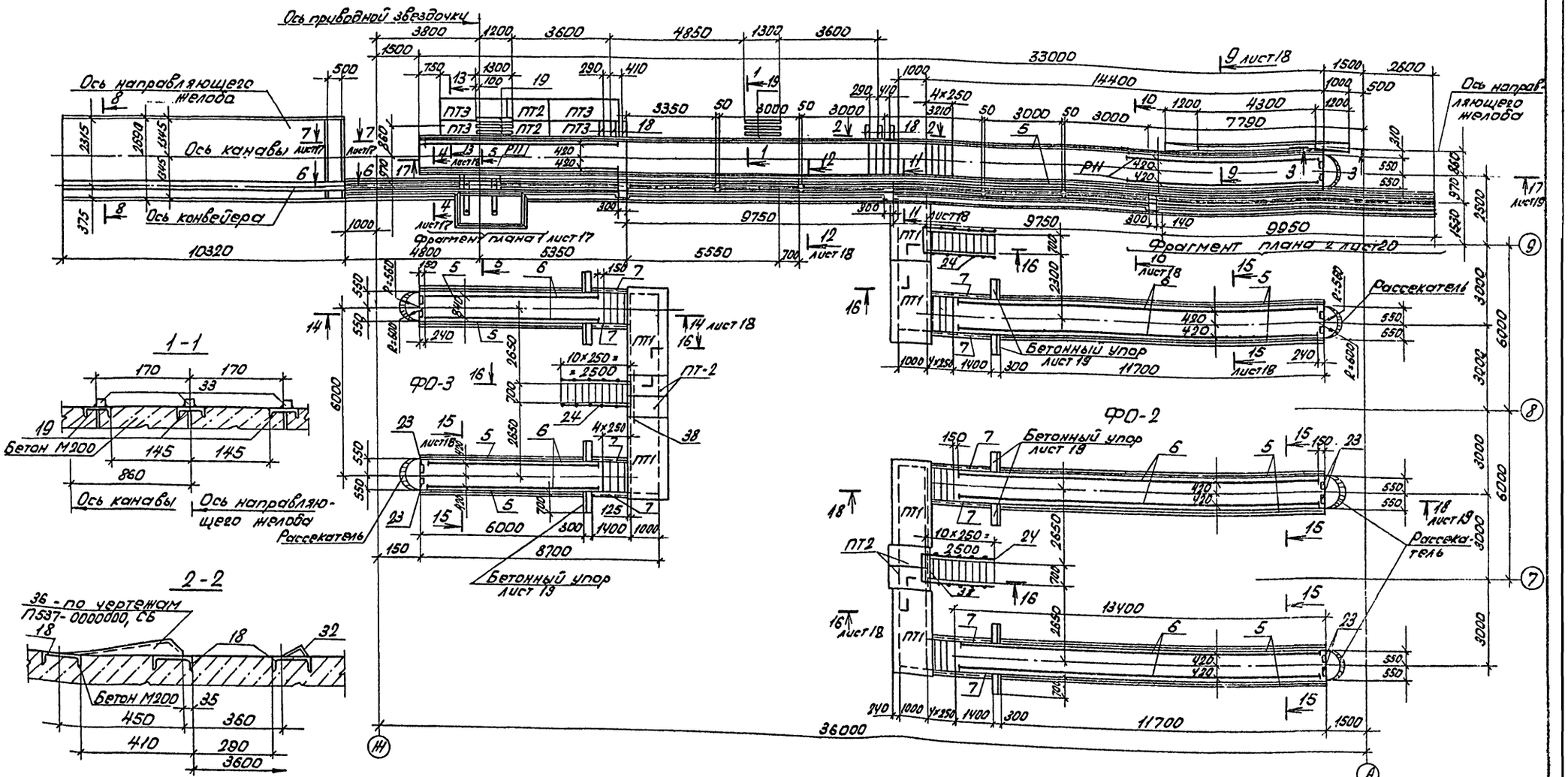

Данный лист см. с листом 13.

Привязан:

Инв.№

ГИП	Никитин		
Нач.отд	Сидорова		
Гл.спец.	Орехкин		
Рук.гр.	Потапова		
Ведущ. инж.	Курьянова		

503-1-43.86 КЖ

Автотранспортное предприятие на 150 грузовых автомобилей для южных районов

Производственный корпус

Стадия	Лист	Листов
РП	15	

Подземное хозяйство. Фундаменты ФО1... ФО3. План на отм. 0.000. Сечения 1-1... 3-3.

ГИПРОАВТОТРАНС Новосибирский филиал

Альбом 2

Типовой проект 503

План на отм. -0.300

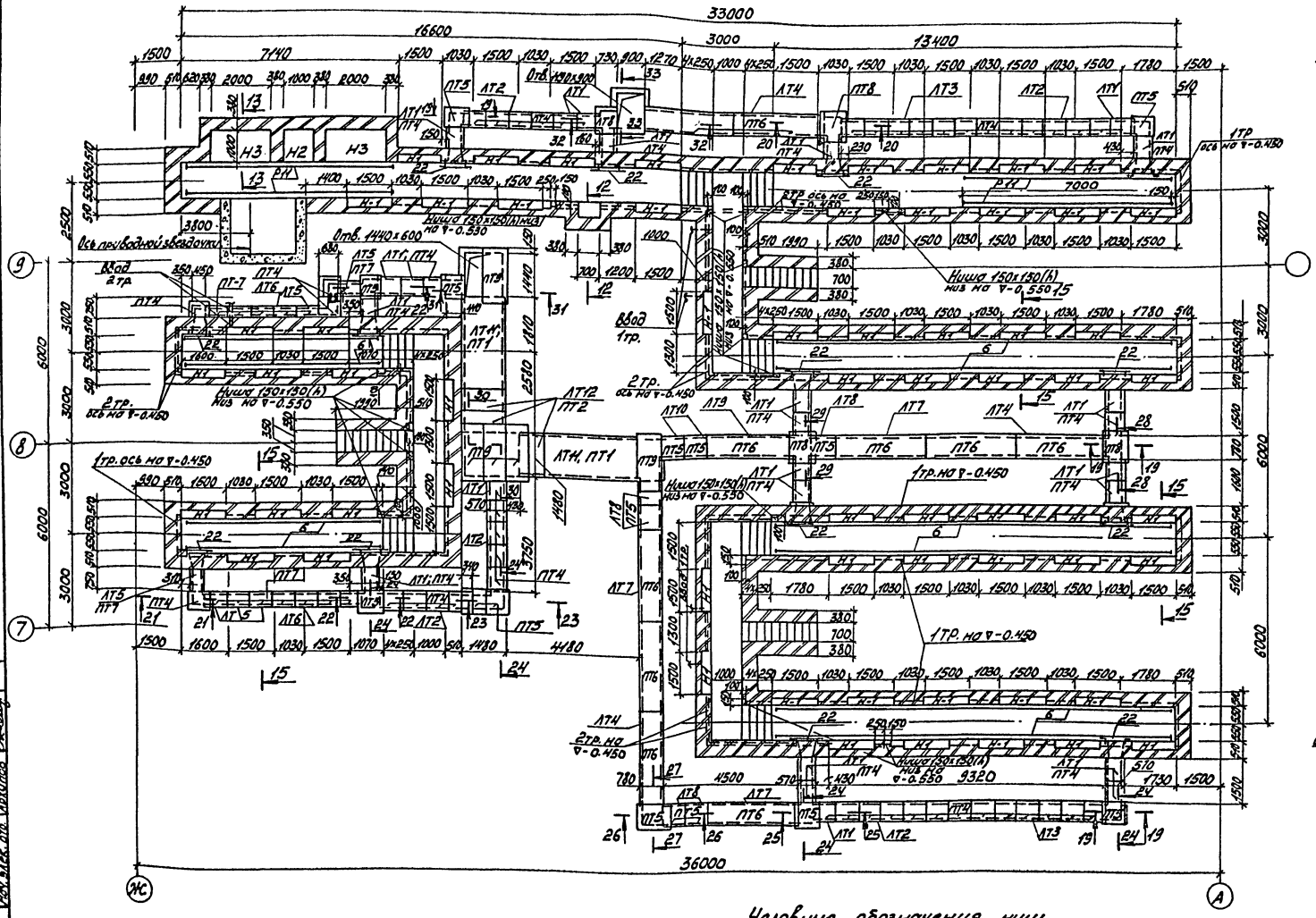

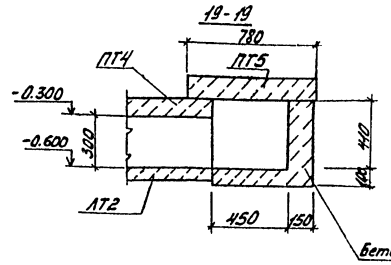

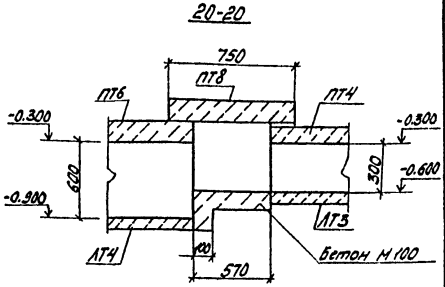

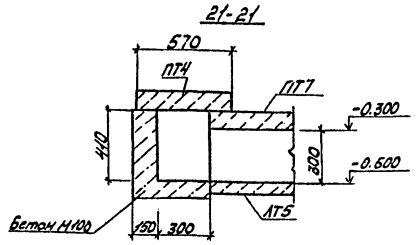

1. Данный лист см. с листом 19.

Условные обозначения ниш

Н1 - для освещения

Н2 - для насоса

Н3 - для баков

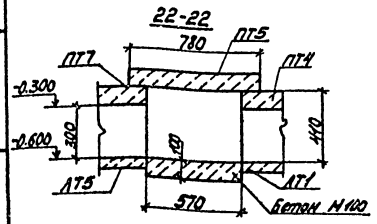

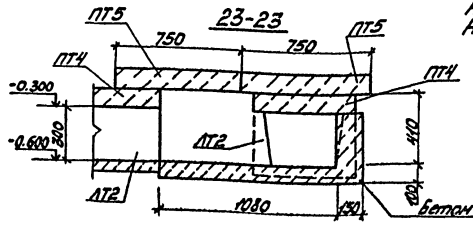

Согласовано

Инв. № подл. | Подп. и дата | Взам. инв. №

Инв. № дубл. | Подп. и дата

ГИП	Никитин	
Нач. отд.	Сидорова	
Д. спец.	Стрелкин	
Рук. гр.	Поталова	
Вед. инж.	Кириенко	

Привязан

503-1-43.86 -КЖ

Автотранспортное предприятие на 150 грузовых автомобилей для южных районов

Производственный корпус

Стадия	Лист	Листов
РП	16	

Подземное хозяйство. Фундаменты ФП1...ФП3. План на отм. -0.300. Сечения 19-19 ... 23-23

ГИПРОАВТОТРАНС

Новосибирский филиал

Альбом

Типовой проект 503-

Инв.№ подл. | Подпись и дата | Взам. инв.№

Фрагмент плана 1

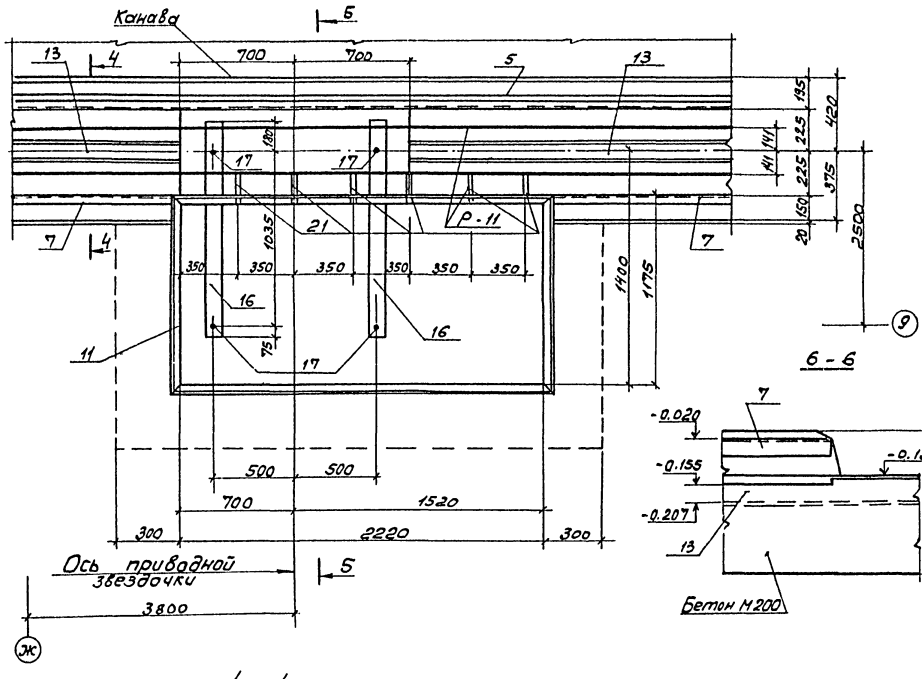

5 - 5

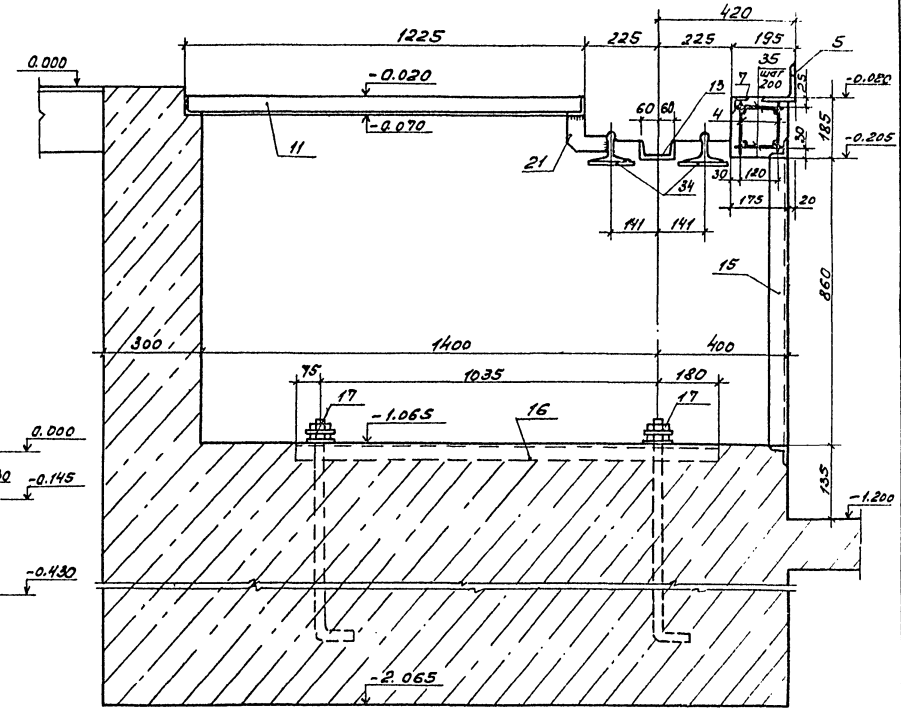

6 - 6

4 - 4

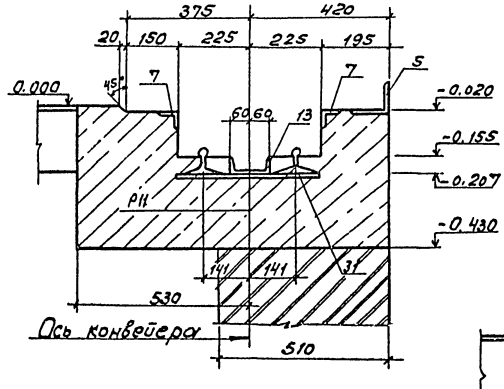

7 - 7

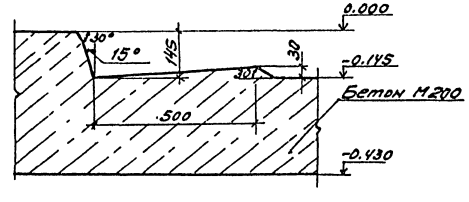

8 - 8

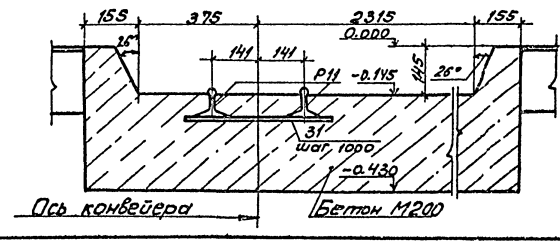

1. Данный лист см. с листом 15

ГИП	Никитин		503-1-43.86 — КЖ		
Нач.отд.	Суворова		Автотранспортное предприятие на 150 грузовых автомобилей для южных районов		
Гл.инж.	Стрехнин		Производственный корпус	Стадия	Лист	Листов
Рук.гр.	Потапова			РП	17	
Разраб.	Кирьянова		Подземное хозяйство. Фрагмент плана 1. Сечения 4-4... 8-8	ГИПРОАВТОТРАНС Новосибирский филиал		

Привязан

Инв. №

Альбом I

Типовой проект 503

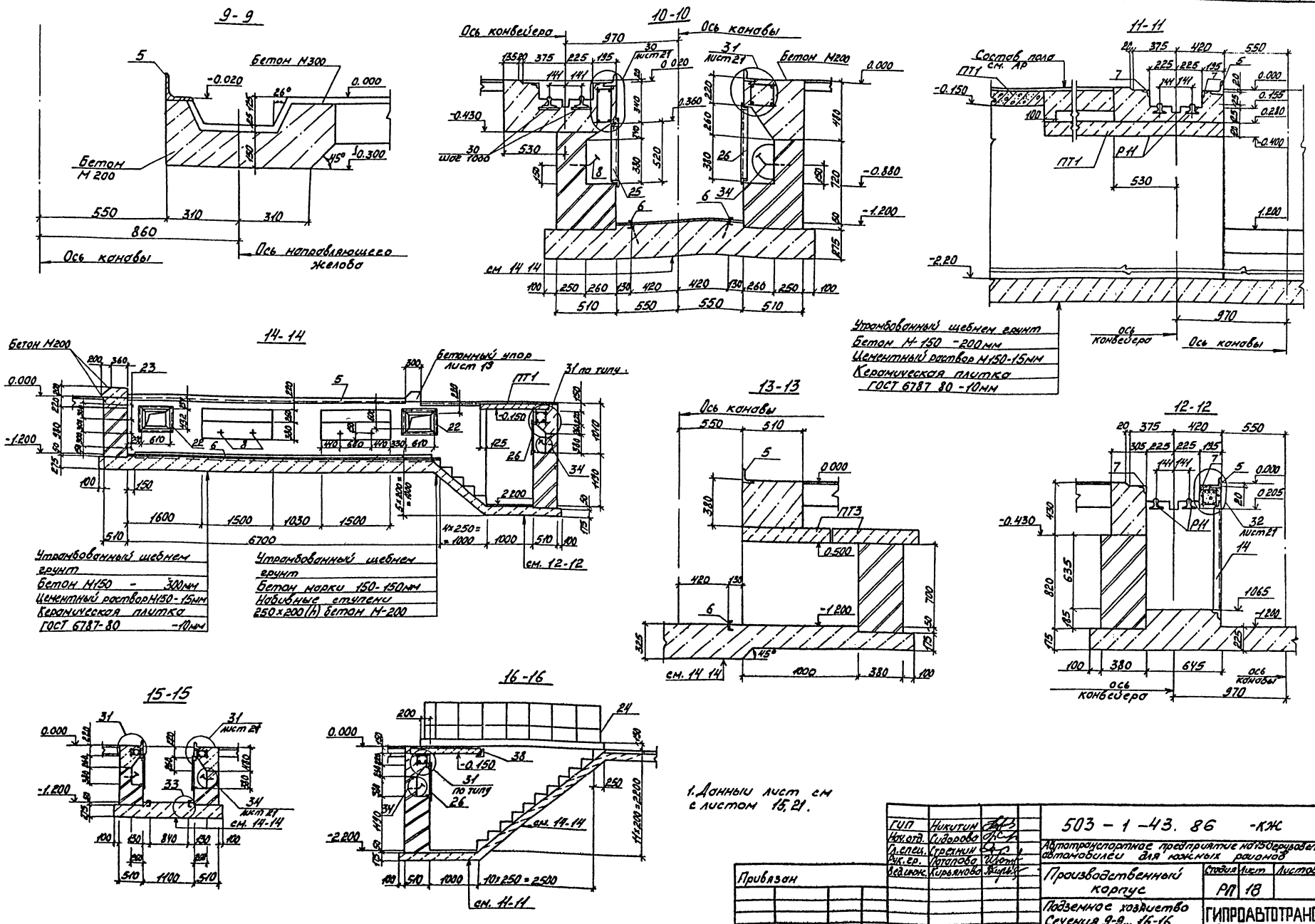

1. Данный лист см с листом 15, 21.

ГИП	Никитин		503 - 1 - 43. 86 -КЖ
Нач.отд.	Сидорова		Автотранспортное предприятие на 150 грузовых автомобилей для южных районов
Гл.спец.	Стрехнин		
Рук.гр.	Потапова		Производственный корпус
Вед.инж.	Кирьянова		Стадия: РП; Лист: 18; Листов:
Привязан			Подземное хозяйство Сечения 9-9... 16-16
Инв. №			ГИПРОАВТОТРАНС Новосибирский филиал

Инв. № подл. | Подп. и дата | Взам. инв. №

Альбом 7

Типовой проект 503-

17 17

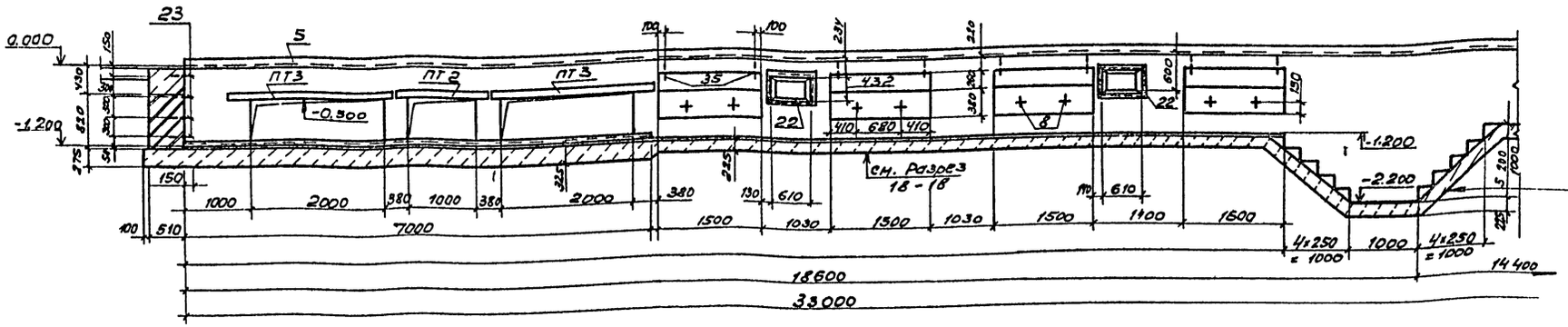

Утрамбованный щебнем грунт
Бетон М150 - 150мм
Набивные ступени - бетон М200

17 17

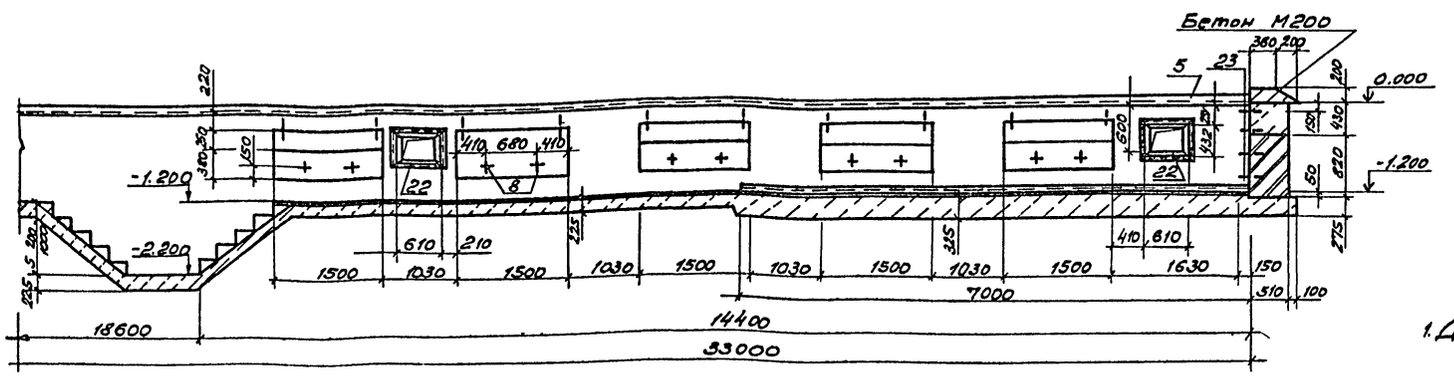

Бетонный упор

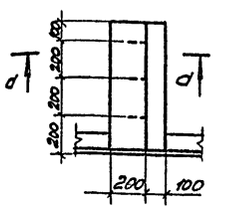

d - d

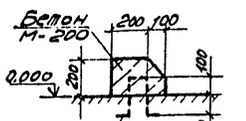

1. Данный лист см. с листом 15.

18 - 18

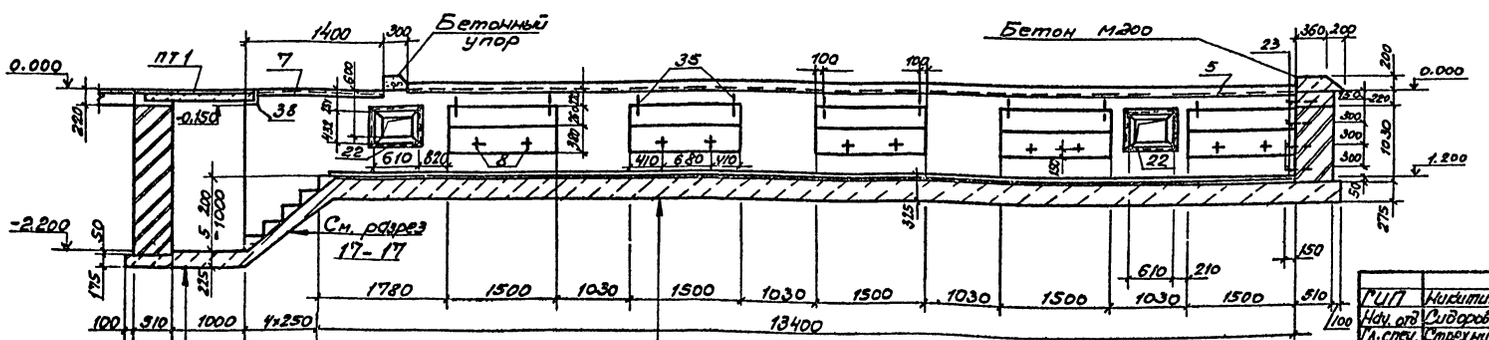

Утрамбованный щебнем грунт
Бетон М150 - 200 мм
Цементный раствор М150 15мм
Керамическая плитка
ГОСТ 6787-80 - 10мм

Утрамбованный щебнем грунт
Бетон М150 - 300 мм
Цементный раствор М150 - 15мм
Керамическая плитка
ГОСТ 6787-80 - 10мм

Привязан

Инв.№ подл. | Подпись и дата | Взам. инв.№

ГИП	Никитин		
Нач. отд	Сидорова		
Гл. спец.	Стрехнин		
Рук. гр.	Потапова		
Вед. инж.	Кирьянова		

503-1-43.86 - КЖС

Автотранспортное предприятие на 150 грузовых автомобилей для южных районов

Производственный корпус

Стадия	Лист	Листов
РП	19	

Подземное хозяйство. Фундамент Ф01...Ф03. Сечения 17-17, 18-18

ГИПРОАВТОТРАНС
Новосибирский филиал

Альбом 1

Типовой проект 503

Фрагмент плана 2

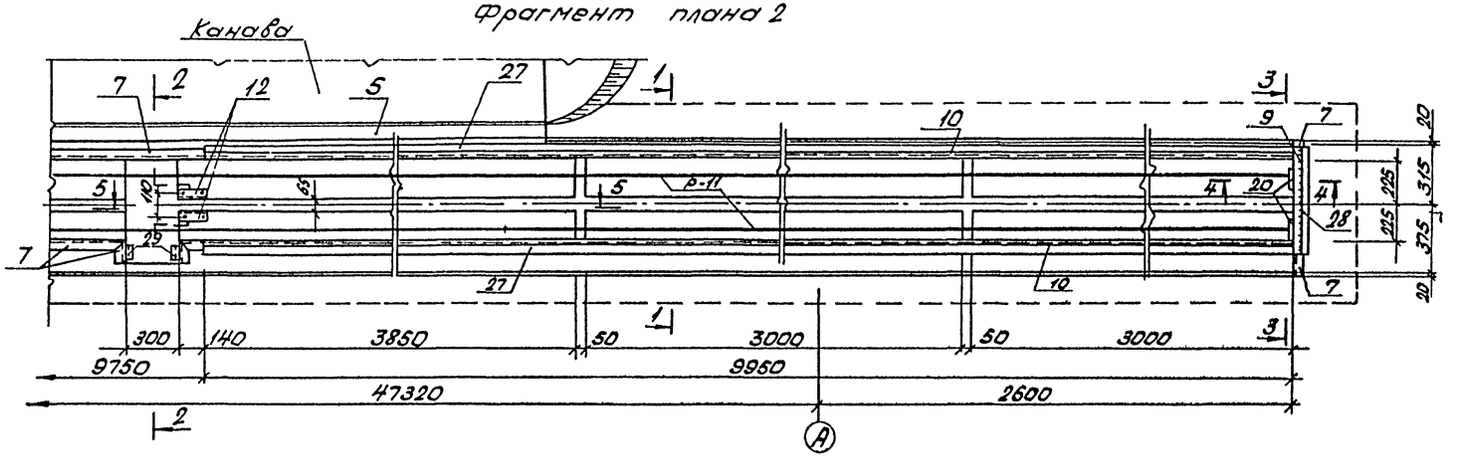

5-5

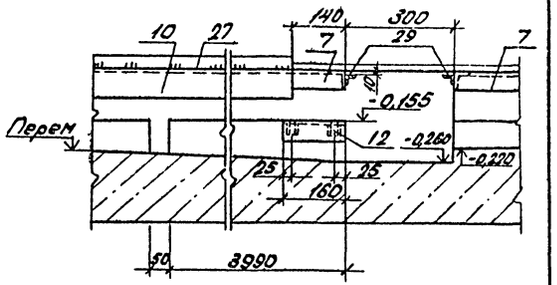

1-1

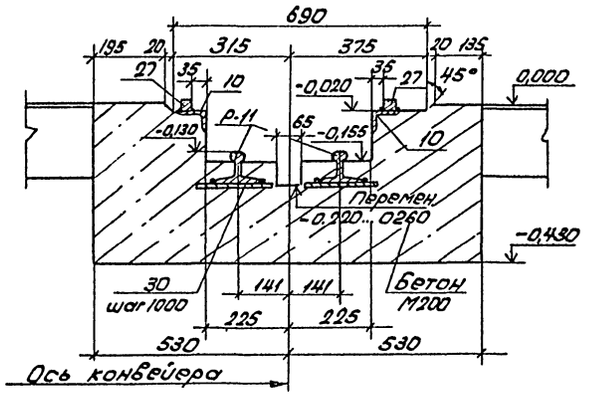

2-2

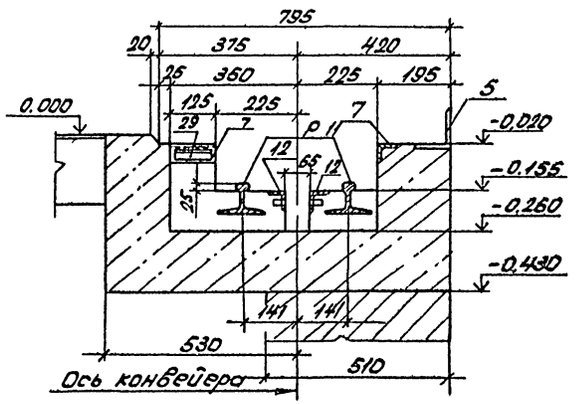

Данный лист см. с листом 15.

3-3

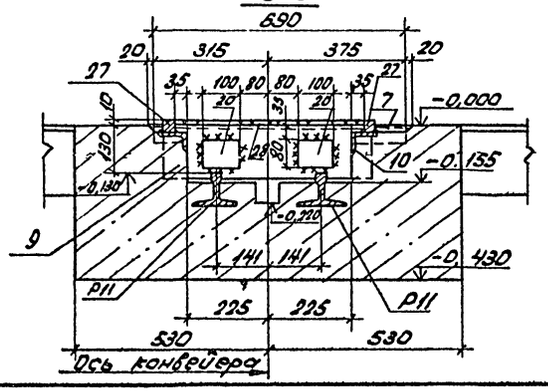

4-4

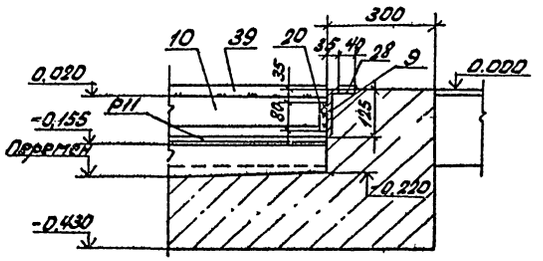

ГИП	Никитин			503-1-43.86 КЖ	
Нач.отд.	Сидорова			Автотранспортное предприятие на 150 грузовых автомобилей для южных районов	
Гл.спец.	Стрекнина			Производственный корпус	Стадия: РП; Лист: 20; Листов:
Рук.гр.	Потапова			Подземное хозяйство. Фрагмент плана 2. Сечения 1-1... 4-4	ГИПРОАВТОТРАНС Новосибирский филиал
Вед.инж.	Курьянова				

Инв.№ подл. | Подп. и дата | Взам.инв.№

Альбом I

Типовой проект 503-

Керамическая плитка
ГОСТ 6141-82 - 10мм
Цементный раствор
М100 - 10мм

(30)

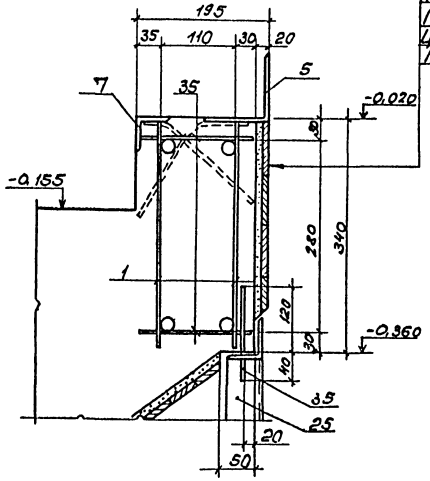

(31)

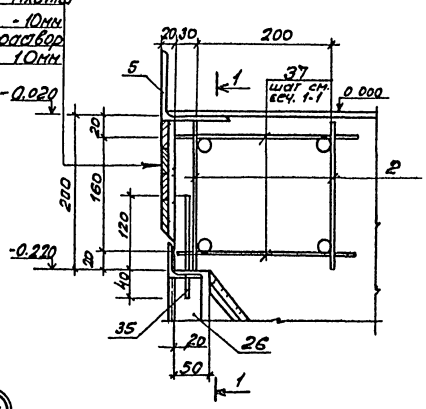

1 - 1

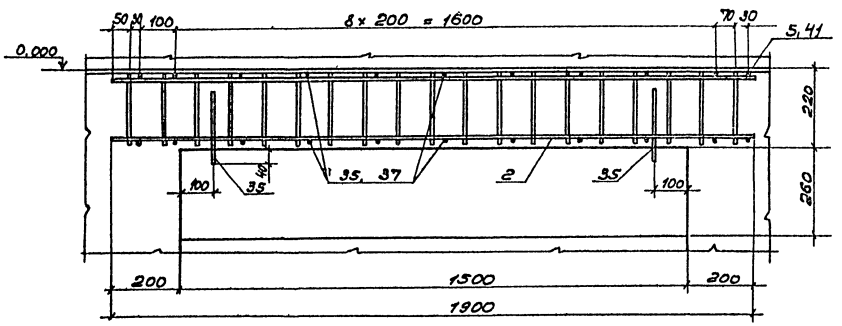

(84)

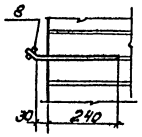

Фундамент ФО5

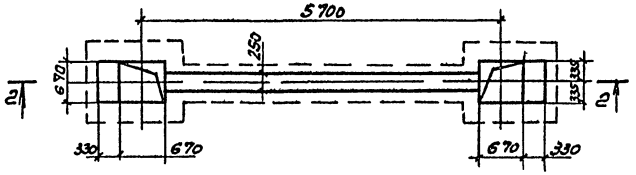

2 - 2

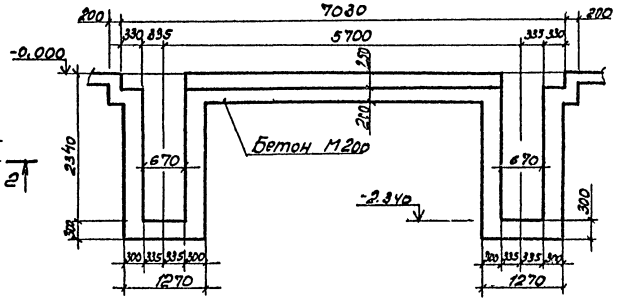

1. Данный лист см. с листами 18, 26.

(32)

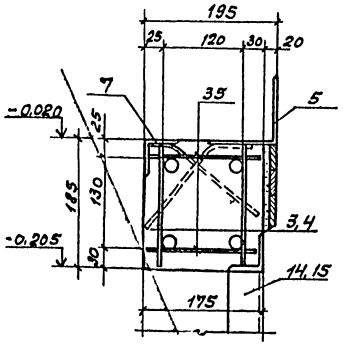

(35)

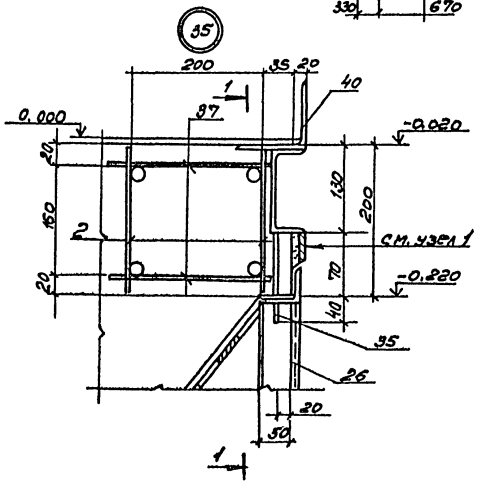

(33)

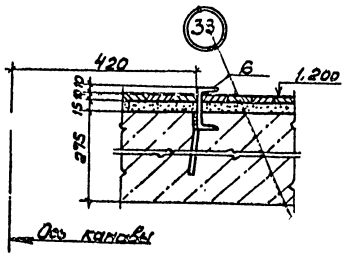

ГИП	Никитин		503-1-43.86 — КЖС		
Нач. отд.	Сидорова				
Гл. спец.	Стрекнина		Автотранспортное предприятие на 150 грузовых автомобилей для южных районов		
Рук. гр.	Потапова				
Ведущий	Кирьянова		Производственный корпус	Стадия: РП	Лист: 21	Листов:
			Подземное хозяйство ФО1.. ФО5. Узлы 30.., 35.	ГИПРОАВТОТРАНС Новосибирский филиал	

Привязан

Инв. № подл. | Подпись и дата | Взам. инв. №

Альбом I

Типовой проект 503-

24 - 24

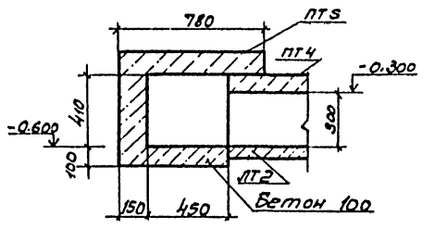

25 - 25

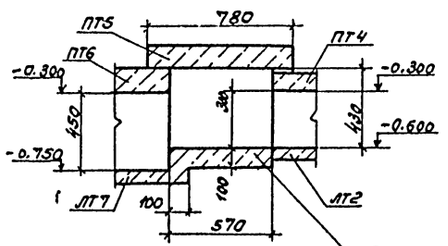

26-26(27-27)

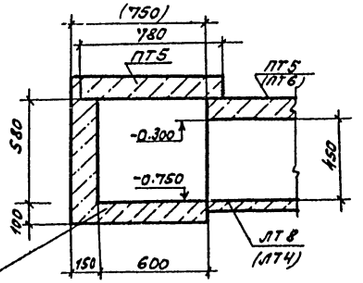

Бетон 100

35 - 35

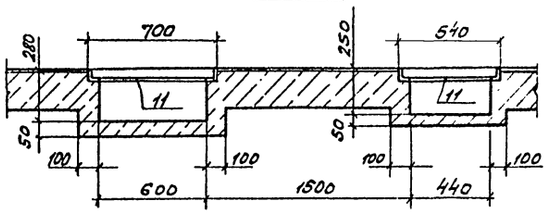

36 - 36

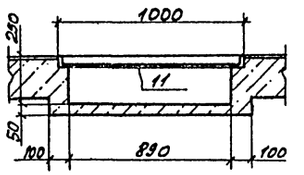

37 - 37

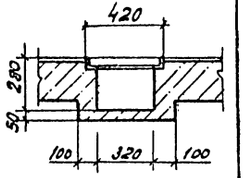

28 -28 (29 - 29)

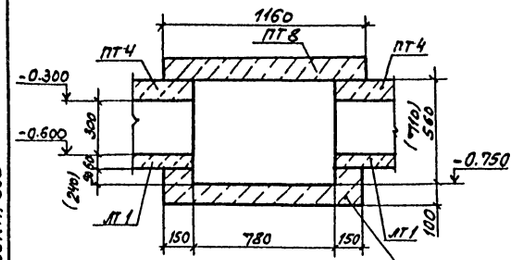

30 - 30

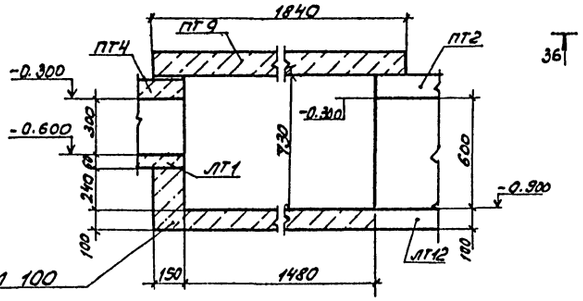

Бетон М 100

Фрагмент 3

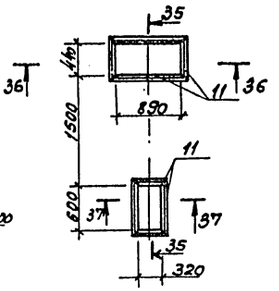

Спецификация фрагмента 3

Формат	Зона	Позиция	Обозначение	Наименование	Кол.	Примечание
				Фрагмент 3		
				Сборочные единицы		
				Изделие закладное		
		11	503-1-43.86 - КЖИ - МН7	МН7	1 / 5,3	

31-31

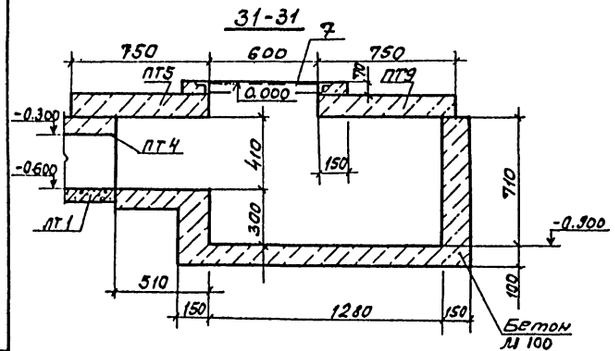

32-32

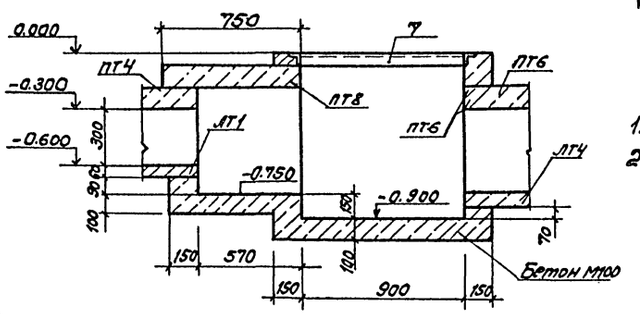

1. Данный лист см. с листами 14, 16
2. Расход стали на 7 фрагментов равен:
   L50×5 - 20,14 кг
   ф8 AIII - 1,6 кг

33 - 33

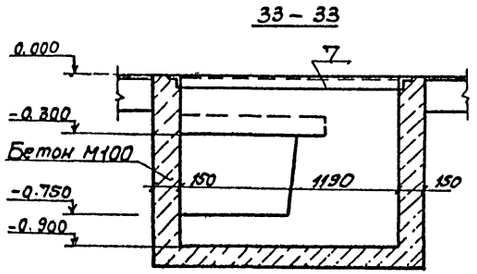

34 - 34

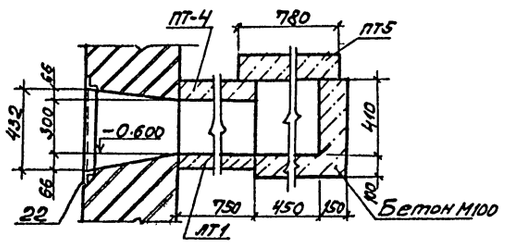

Привязан

Инв. №

Инв. № подл. | Подпись и дата

ГИП	Никитин		503-1-43.86 - КЖ	
Нач.отд.	Сидорова			
Гл.спец.	Стрехнин		Автотранспортное предприятие на 150 грузовых автомобилей для южных районов	
Рук.гр.	Потапова		Производственный корпус	Стадия: РП; Лист: 22; Листов:
Вед.инж.	Кирьянова		Подземное хозяйство. Сечения 24-24... 34-34.	ГИПРОАВТОТРАНС Новосибирский филиал

Альбом 7

Типовой проект 503-

Согласовано

Инв. № подл. | Подпись и дата | Взам. инв. №

Фундамент ФО6

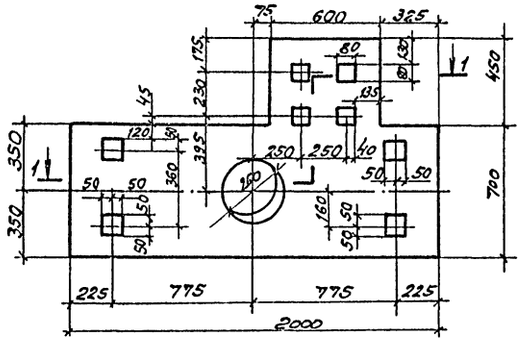

Канал 1

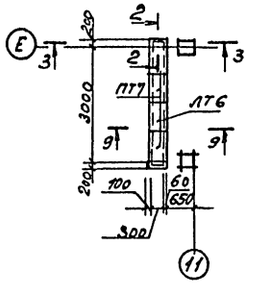

Канал 2

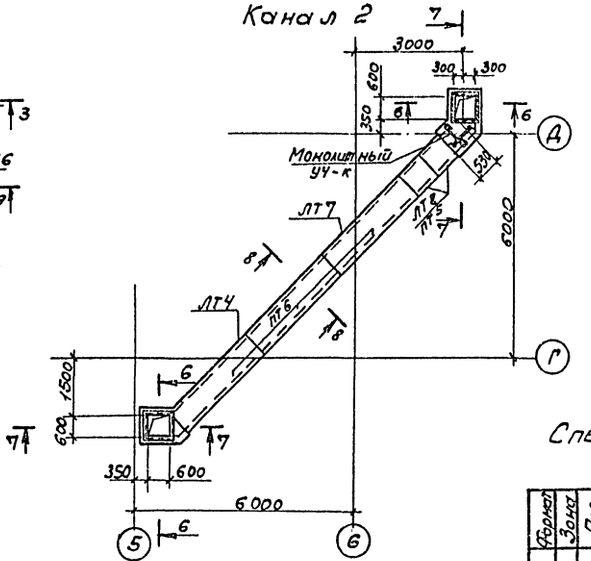

8-8(9-9)

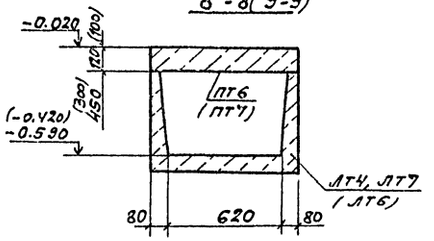

1-1

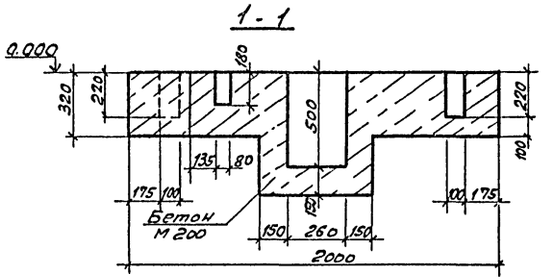

Канал 3

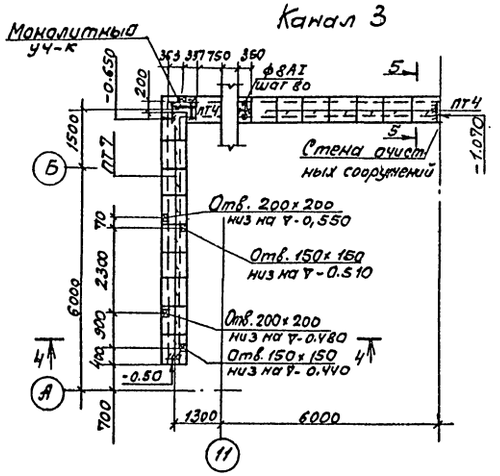

2-2

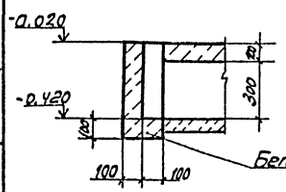

3-3

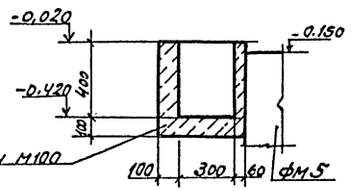

4-4, (5-5)

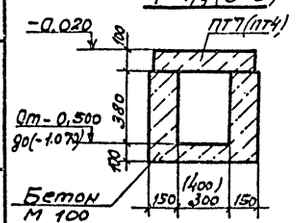

6-6

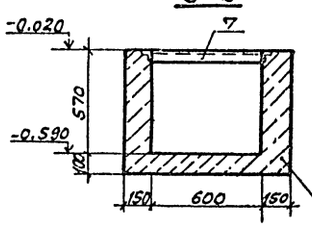

7-7

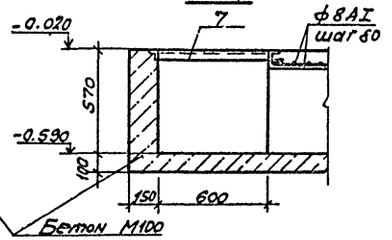

Спецификация монолитных участков

Формат	Зона	Поз.	Обозначение	Наименование	Кол.	Примечание
				Обрамление отверстий в каналах		кн. 4; 10; 11.
		7	503-1-43.86 - КЖИ-МИЗ	Изделие закладное МИЗ	п.м. 14,7	
				Монолитные уч-ки		
				ф8AI ГОСТ 5781-82	п.м. 10,5	4, 15
				Материалы		
				Бетон М100	м³	0,085

1. Данный лист см. с листом 14.
2. Расход стали на обрамление отверстий равен: L50×5 – 55,86 кг
   ф8AIII – 4,41 кг

ГИП	Никитин			503-1-43.86 – КЖС	
Нач. отд.	Сидорова			Автотранспортное предприятие на 150 грузовых автомобилей для южных районов	
Гл. спец.	Стрехнин				
Рук. гр.	Потапова			Производственный корпус	Стадия: РП; Лист: 23; Листов:
Вед. инж.	Кирьянова			Подземное хозяйство. Фундамент ФО6. Канал 1...3	ГИПРОАВТОТРАНС Новосибирский филиал

Привязан

Инв. №

Альбом 7

Типовой проект 503

Спецификация фундамента ФО1 (начало)

Формат	Зона	Поз.	Обозначение	Наименование	Кол.	Примечание
				Сборочные единицы		
				Сетки арматурные		
		1	503-1-43.86 -КЖИ- С1	С1	18	
		2	-С2	С2	40	
		3	-С3	С3	2	
		4	-С4	С4	2	
		39	-С5	С5	6	
				Изделия закладные		
		5	503-1-43.86 -КЖИ- МН1	МН1	п.м. 89.4	
		6	-МН2	МН2	п.м. 26.2	
		7	-МН3	МН3	п.м. 57.0	
		8	-МН4	МН4	58	
		9	-МН5	МН5	1	
		10	-МН6	МН6	п.м. 14.9	
		11	-МН7	МН7	п.м. 7.1	
		12	-МН8	МН8	2	
		13	-МН9	МН9	п.м. 8.00	
		14	-МН10	МН10	1	
		15	-МН11	МН11	1	
		16	-МН12	МН12	2	
		17	-МН13	МН13	4	

(продолжение)

Формат	Зона	Поз.	Обозначение	Наименование	Кол.	Примечание
		18	503-1-43.86 -КЖИ- МН14	МН14	6	
		19	-МН15	МН15	6	
		20	-МС1	МС1	2	
		21	-МС2	МС2	6	
		22	-МН16	МН16	6	
		23	-МН17	МН17	8	
		24	-ОГ1	Ограждение ОГ1	п.м. 6.25	
		25	-РШ1	Решетка РШ1	9	
		26	-РШ2	РШ2	20	
				Детали		
		27		□30х30 ГОСТ 2591-71* ℓ=19900	-	140.7
		28		-40х10 ГОСТ 103-76 ℓ=570	1	1.80
		29		L20х3 ГОСТ 8509-72* ℓ=100	6	0.10
		30		-100х10 ГОСТ 103-76 ℓ=200	60	1.57
		31		-100х10 ГОСТ 103-76 ℓ=450	20	3.5
		32		L75х50х5 ГОСТ 8510-72* ℓ=520	2	2.5
		33		□15х15 ГОСТ 2591-71* ℓ=1300	6	2.3
		34		-150х10 ГОСТ 103-76 ℓ=1800	2	21.2
		35		ФБАI ГОСТ 5781-82 ℓ=160	266	0.04
		36		Подкладка. Чертеж 7537-0.000000.д СБ	2	

Формат	Зона	Поз.	Обозначение	Наименование	Кол.	Примечание
		37		ФБАI ГОСТ 5781-82 ℓ=240	440	0.05
		б/ч		Рельс Р11	п.м. 107.2	11.2
				Материалы		
				Бетон М 150		43.48 м³
				Бетон М 200		29.58 м³

Ведомость расхода стали на элемент. кг (Начало)

Марка элемента	Изделия закладные: Арматура класса AI, ГОСТ 5781-82													Изделия закладные: Арматура класса AIII, ГОСТ 5781-82												
	Ф6	Ф8	Ф10	Ф20	Ф22		Итого	Ф8	Ф12	Ф18				Итого	Ф24	Ф25		Итого	Ф15х15	Ф30х30	Итого	С5	С6.5	С10	С12	С14	Итого
ФО1	91.86	12.54	18.32	21.6	55.94		200.26	151.31	130.02	10.8				292.13	14.0	0.6		14.6	13.8	140.7	154.5	37.8	154.58	22.2	83.2	38.4	336.18

Марка элемента	Изделия закладные: Прокат марки, ГОСТ 2590-71*			ГОСТ 2591-71*				ГОСТ 8240-72*						ГОСТ 8509-72*												
								8Ст3кп2																		
	Ф24	Ф25	Итого	□15х15	□30х30	Итого	С5	С6.5	С10	С12	С14	Итого	L20х3	L50х5	L100х10	Итого										
ФО1	14.0	0.6	14.6	13.8	140.7	154.5	37.8	154.58	22.2	83.2	38.4	336.18	0.6	775.0	134.94	210.54										

(окончание)

Марка элемента	Изделия закладные: Прокат марки, ГОСТ 8510-72*			ГОСТ 103-76									ГОСТ 19903-74*	ГОСТ 5336-80		ГОСТ 11371-78		ГОСТ 5915-70*		ГОСТ 6368-82		Всего	Общий расход
	L75х50х5	L125х80х8	Итого	-40х4	-40х10	-60х6	-100х10	-120х6	-150х10		Итого		-80х20	Итого	сетка №20-1.6	Итого	Шайбы	Итого	Гайка М24	Итого	Р11	Итого		
	95.52	7.13	102.65	16.68	1.8	9.86	164.2	4.32	42.4		239.26		2.6	2.6	43.43	43.43	0.24	0.24	0.8	0.8	1200.64	1200.64	4712.83	4712.83

1. Данный лист см. с листами 15, 16.

Привязан

Инв. №

ГИП	Никитин		503-1-43.86 -КЖ
Нач. отд.	Сидорова		Автотранспортное предприятие на 150 грузовых автомобилей для южных районов.
Гл. спец.	Стрехнин		Производственный корпус
Рук. гр.	Латкалова		Подземное хозяйство. Спецификация ФО1
Вед. инж.	Кирьянова		Стадия: РП; Лист: 24; Листов:
			ГИПРОАВТОТРАНС Новосибирский филиал

Копировал: Воронцева

Формат А2

Инв. № подл. | Подпись и дата | Взам. инв. №

Альбом I

Типовой проект 503

Спецификация фундамента ФО2

Формат	Зона	Позиция	Обозначение	Наименование	кол.	Примечание
				ФО2		
				Сборочные единицы		
				Сетки арматурные		
		2	503-1-43.86 -КНИ- С2	С2	44	
		39	-С5	С5	4	
				Изделия закладные		
		5	503-1-43.86-КНИ-МН1	МН1	п.м. 46.8	
		6	-МН2	МН2	п.м 52.4	
		7	-МН3	МН3	п.м 9.6	
		8	-МН4	МН4	44	
		22	-МН16	МН16	4	
		23	-МН17	МН17	8	
		24	-ОГ1	Ограждение ОГ1	п.м 6.25	
		26	-РШ2	Решетка РШ2	22	
				Детали		
				ФБАI ГОСТ 5781-82		
		35		ℓ= 160	44	0.04
		37		ℓ= 240	484	0.05
		38		L100х10 ГОСТ 8509-72* ℓ=1200	1	18.1
				Материалы		
				Бетон М150		27.56 м³
				Бетон М200		15.06 м³

Спецификация фундамента ФО3

Формат	Зона	Позиция	Обозначение	Наименование	кол.	Примечание
				ФО3		
				Сборочные единицы		
				Сетки арматурные		
		2	503-1-43.86 -КНИ-С2	С2	24	
		39	-С5	С5	4	
				Изделия закладные		
		5	503-1-43.86-КНИ-МН1	МН1	п.м. 24	
		6	-МН2	МН2	п.м. 25.6	
		7	-МН3	МН3	п.м. 5.6	
		8	-МН4	МН4	24	
		22	-МН16	МН16	4	
		23	-МН17	МН17	8	
		24	-ОГ1	Ограждение ОГ1	п.м 6.25	
		26	-РШ2	Решетка РШ2	12	
				Детали		
				ФБАI ГОСТ 5781-82		
		35		ℓ= 160	24	0.04
		37		ℓ= 240	264	0.05
		38		L100х10 ГОСТ 8509-72* ℓ=1200	1	18.1
				Материалы		
				Бетон М150		10.56 м³
				Бетон М200		10.08 м³

Ведомость расхода стали на элемент, кг

Марка элемента	Изделие закладное																										Общий расход
	Арматура класса											Прокат марки															
	AI						AIII					ВСт.3 КП2															
	ГОСТ 5781-82											ГОСТ 5336-80		ГОСТ 8509-72*			ГОСТ 8510-72*		ГОСТ 8240-72			ГОСТ 103-76			Всего	
	Ф6	Ф8	Ф10	Ф20	Ф22		Итого	Ф8	Ф10	Ф12	Итого	сетка №20-1.6	Итого	L100х10	L50х5	Итого	L100х63х6	Итого	С6.5	С12	Итого	-40х4	-60х6	Итого		
ФО2	163.36	8.36	10.56	21.6	55.94		259.82	85.62	—	94.32	179.94	35.2	35.2	724.8	396.88	1121.68			309.16		309.16	16.68	7.48	24.16	1929.96	1929.26
ФО3	34.56	8.36	5.76	21.6	55.94		126.22	46.10	—	60.32	106.42	19.2	19.2	380.6	235.68	616.28			151.04		151.04	16.68	4.08	20.76	1039.92	1039.92
ФО4	20.16	8.36	3.36	10.8	31.33		74.01	20.81	24.7	43.32	88.83	11.2	11.2	339.0	146.88	485.88	158.13	158.13		233.48	233.48	9.35	2.38	11.73	1063.26	1063.26

1. Данный лист см. с листами 15, 16, 26.

Инв. № подл. | Подпись и дата | Взам. инв. №

Привязан

Инв. №

ГИП	Никитин	
Нач. отд.	Сидорова	
Гл. спец.	Стрекнин	
Рук. гр.	Патапова	
Вед. инж.	Кирьянова	

503-1-43.86 -КНИ

Автотранспортное предприятие на 150 грузовых автомобилей для южных районов. Производственный корпус.

Стадия	Лист	Листов
РП	25	

Подземное хозяйство. Спецификации ФО2...ФО3. Ведомость расхода стали ФО2...ФО4

ГИПРОАВТОТРАНС Новосибирский филиал

Альбом I

Типовой проект 503

План на отм. 0.000

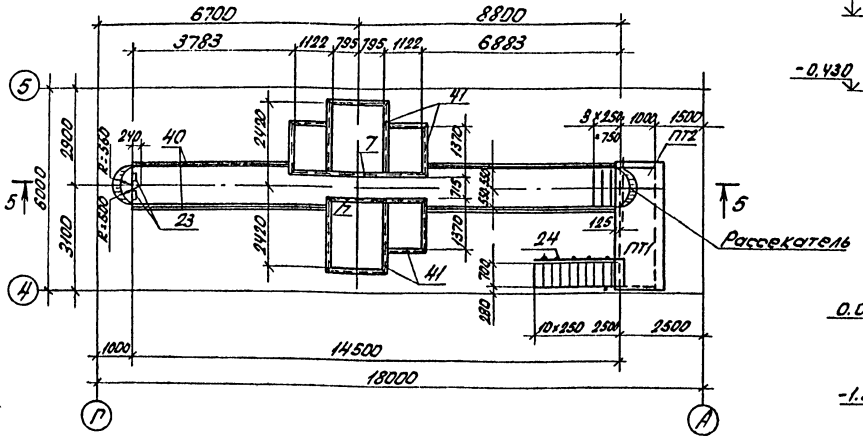

3-3

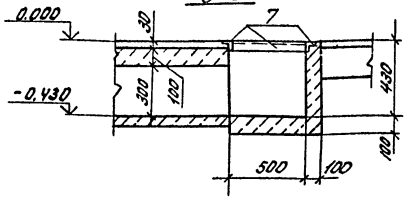

4-4

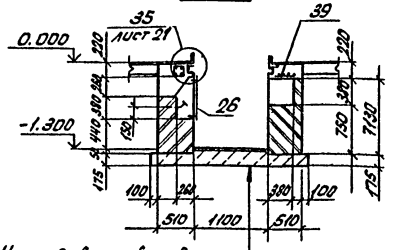

Утрамбованный щебнем грунт
Бетон М150 - 200мм
Цементный раствор
М150 - 15мм
Керамическая плитка
ГОСТ 6787-80 - 10мм

План на отм. -0.300

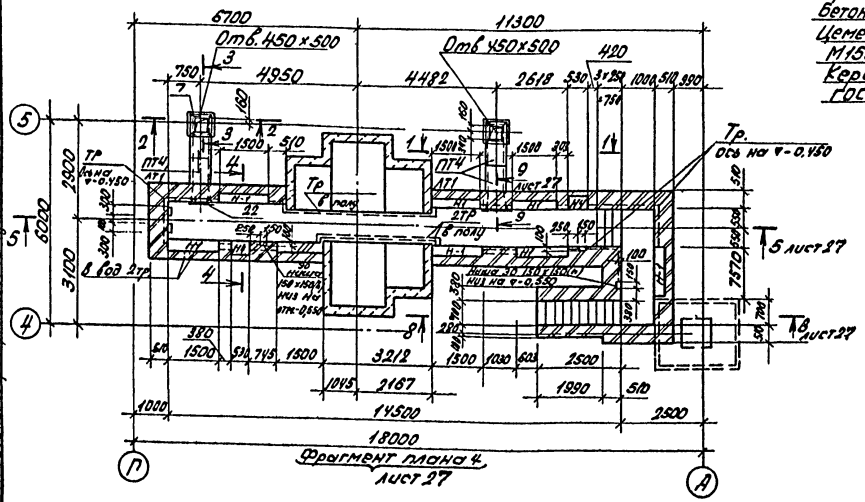

Фрагмент плана 4, лист 27

1-1

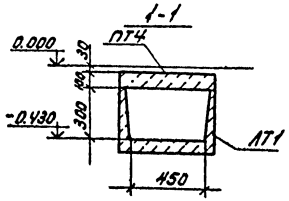

2-2

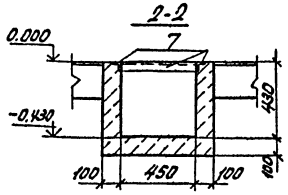

Спецификация фундамента ФО4

Формат	Зона	Поз.	Обозначение	Наименование	Кол.	Примечание
				Сборочные единицы		
				Сетки арматурные		
		2	503-1-43.86-КЖИ-С2	С2	14	
		39	-С5	С5	4	
				Изделия закладные		
		7	503-1-43.86 -КЖИ-МН3	МН3	п.м. 6.6	
		8	-МН4	МН4	14	
		22	-МН16	МН16	2	
		23	-МН17	МН17	4	
		40	-МН18	МН18	п.м. 28.45	
		41	-МН19	МН19	п.м. 21.0	
		24	-ОГ1	Ограждение ОГ1	п.м. 3.5	
		26	-РШ2	Решетка РШ2	7	
				Детали		
		35		ф6АI ГОСТ5781-82 ℓ=160	14	0.04
		37		ф6АI ГОСТ5781-82 ℓ=240	154	0.05
				Материалы		
				Бетон М160		13,31м³
				Бетон М200		5,44м³

1. Данный лист с листами 14, 21, 27.
2. Ведомость расхода стали см. 27.
3. Лотки, плиты включены в спецификацию на листе 14.

Условные обозначения
Н-1 - ниша для освещения
Н-4 - ниша для инструмента

Согласовано
Нач.отд. Фабрикова
Нач.отд. Айзикова
Нач.электр. Архипова

Инв.№ подл. | Подпись и дата | Взам.инв.№

ГИП	Никитин	
Нач.отд.	Сидорова	
Гл.спец.	Стрехнин	
Рук.гр.	Потапова	
Вед.инж.	Кирьянова	

503-1-43.86 КЖ

Автотранспортное предприятие на 150 грузовых автомобилей для южных районов

Производственный корпус

Стадия	Лист	Листов
РП	26	

Подземное хозяйство. Фундамент ФО4. План на отм. 0.000. План на отм. -0.300

ГИПРОАВТОТРАНС Новосибирский филиал

Привязан:

Инв.№

Альбом

Типовой проект 503

5-5

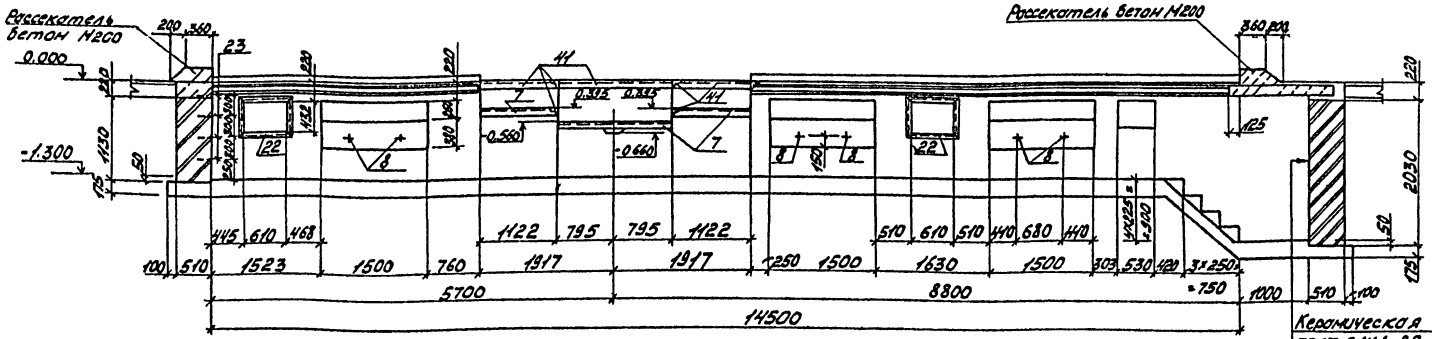

6-6

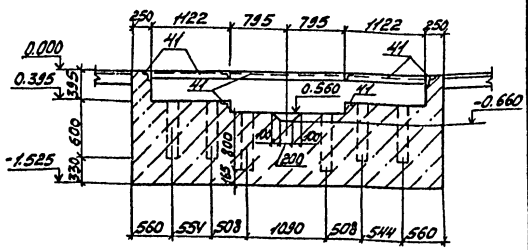

Керамическая плитка
ГОСТ 6141-82 - 10мм
Цементный раствор
М-100 - 10мм

Фрагмент плана 4

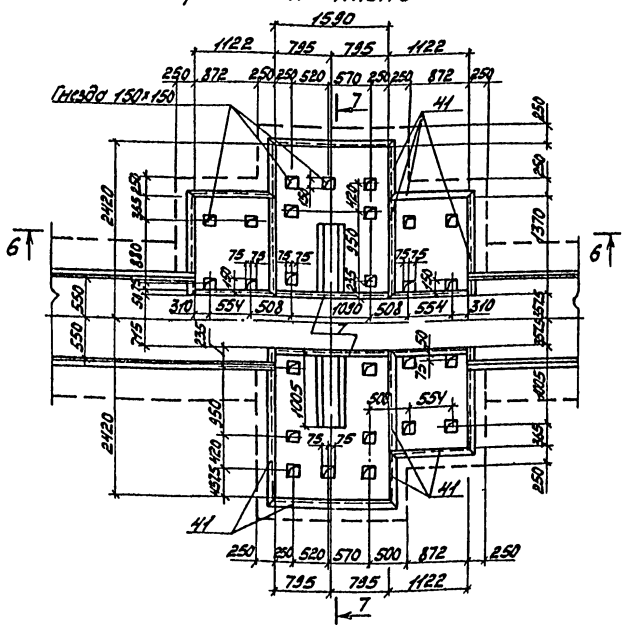

7-7

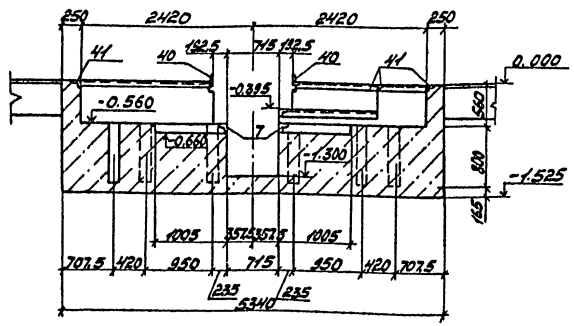

8-8

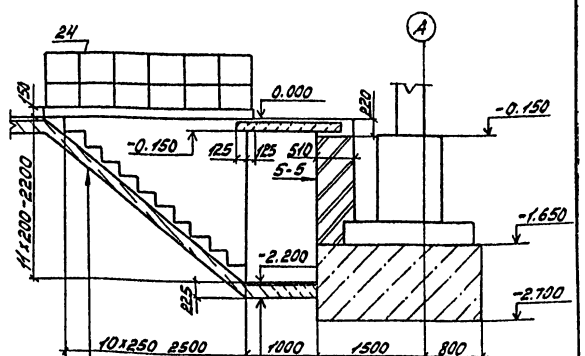

Утрамбованный щебень
Бетон М150 - 150мм
Набивные ступени
250×200(h) бетон М200

Утрамбованный щебень гравий
Бетон М150 - 200мм
Цементный раствор
М150 - 15мм
Керамическая плитка
ГОСТ 6787-80 - 10мм

1. Донный лист см. с листом КЖ 26

9-9

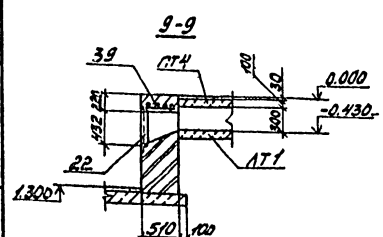

ГИП	Никитин		503-1-43.86 КЖ
Нач. отд.	Сидорова		Автотранспортное предприятие на 150 грузовых автомобилей для южных районов
Н. спец.	Стрехнин		Производственный корпус
Рук. гр.	Потапова		Стадия Р Лист 27 Листов
Вед. инж.	Кирьянова		Подземное хозяйство Фундамент Ф04. Фрагмент плана 4. Сечения
			ГИПРОАВТОТРАНС Новосибирский филиал

Привязан

Инв. № подл. | Подп. и дата | Взам. инв. №

Альбом I

Типовой проект 503

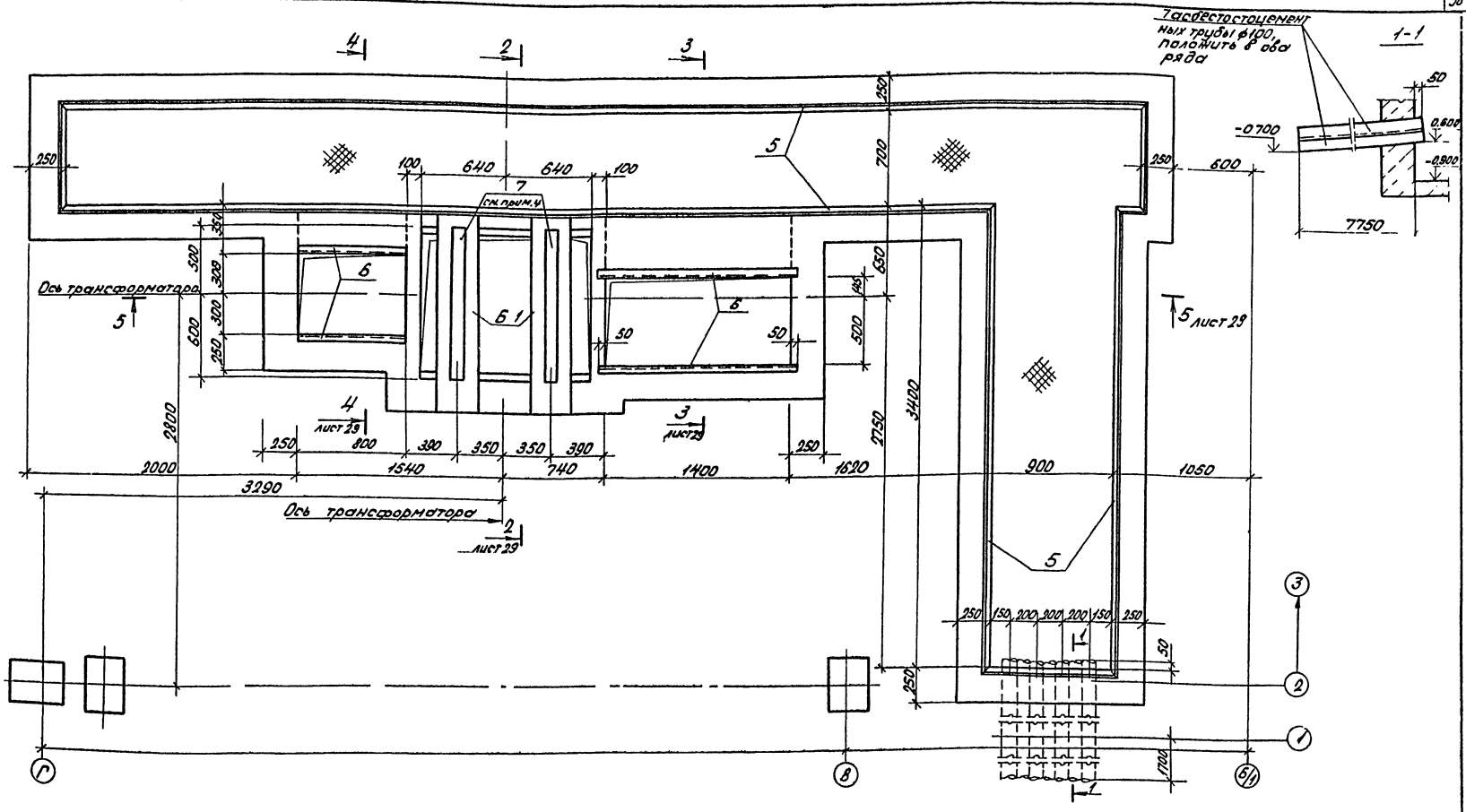

1. Данный лист см с листом 14.
2. Стены фундамента Ф07 выполнять из бетона М100.
3. Поверхности соприкасающиеся с грунтом обмазать горячим битумом за 2 раза.
4. Поз 7 пристрелить к балке дюбелями в 3х точках
5. Стальные решетки РШ3 в маслосборных ямах засыпать слоем гравия толщиной 250 мм, крупностью 30-50 мм.

Согласовано

Инв. № подл.	Подп. и дата	Взам. инв. №	Нач. электр.	Архипов	Ахмеров

ГИП	Никитин		503-1-43.86 КЖ
Нач.отд.	Сидорова		Автотранспортное предприятие на 150 грузовых автомобилей для южных районов
Гл.спец.	Стрехнин		Производственный корпус
Рук.гр.	Потапова		Стадия: РП; Лист: 28; Листов:
Ведущ.	Кирьянова		Подземное хозяйство Фундамент Ф07. План на отм. 0.000
Инж.	Печенько		ГИПРОАВТОТРАНС Новосибирский филиал

Привязан:

Инв. №

Типовой проект 503-

Согласовано

Инв.№ подл. | Подпись и дата | Взам. инв.№

2 - 2

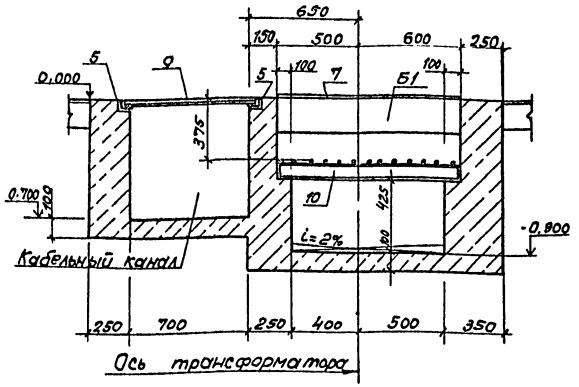

3 - 3

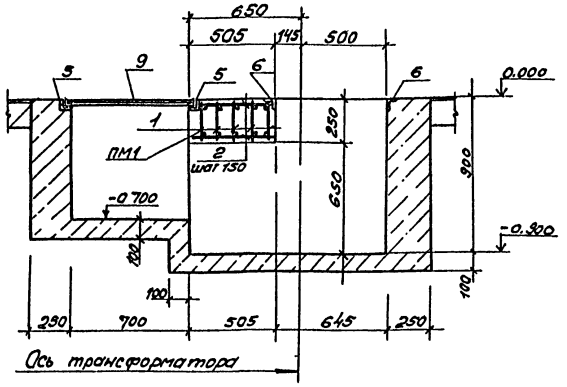

4 - 4

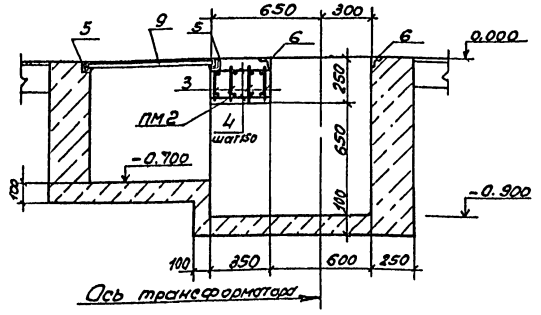

Спецификация элементов сборной конструкции

Марка, поз.	Обозначение	Наименование	Кол.	Масса ед., кг	Примечание
8	503-1-43.86 -КЖИ-Щ1	Щит Щ1	3	66,56	
9	-Щ2	Щит Щ2	6	66,59	
10	-РШ3	Решетка РШ3	3	23,1	
11	-РШ4	Решетка РШ4	1	26,0	
Б1	3.006.1-2/82 Вып 22	Балка Б2	2	220	
	ГОСТ 1839-80	Труба асбестоцементная ф100 L=7800	7	6,1	

Спецификация фундамента ФО-7

Формат	Зона	Позиц.	Обозначение	Наименование	Кол.	Примеч.
				Плита ПМ1		
				Сборочные единицы		
		1	503-1-43.86 -КЖИ-КР1	Каркас плоский КР-1	5	S 21
				Детали		
		2		ф8AI ГОСТ 5781-82 L=490	20	0,2
				Материалы		
				Бетон М200		0,18 м³
				Плита ПМ2		
				Сборочные единицы		
		3	503-1-43.86 КЖИ-КР2	Каркас плоский КР2	4	3 4
				Детали		
		4		ф8AI ГОСТ 5781-82 L 330	12	0,13
				Материалы		
				Бетон М200		0,07 м³
				Изделия закладные		
		5	503-1-43.86 -КЖИ МН-7	МН7	25,1 п.м.	4,1
		6	-МН3	МН3	4,6 п.м	4,1
				Детали		
		7		-100х8 ГОСТ 103-76 L 1100	2	7,38
				Материалы		
				Бетон М100		9,65 м³
				Бетон М200		0,25 м³

Ведомость расхода стали на элемент, кг

Марка элемента	Изделия закладные														Всего	Общий вес
	Арматура класса							Прокат марки								
	AI			AIII				Вст3кп2								
	ГОСТ 5781-82							ГОСТ 8509-72*			ГОСТ 103-76					
	ф8		Итого	ф8	ф14		Итого	L50:5		Итого	-100х8			Итого		
ФО7	14,02		14,02	8,91	31,19		40,1	112,86		112,86	14,76			14,76	181,74	181,74

1. Данный лист см. с листом 28

5 - 5

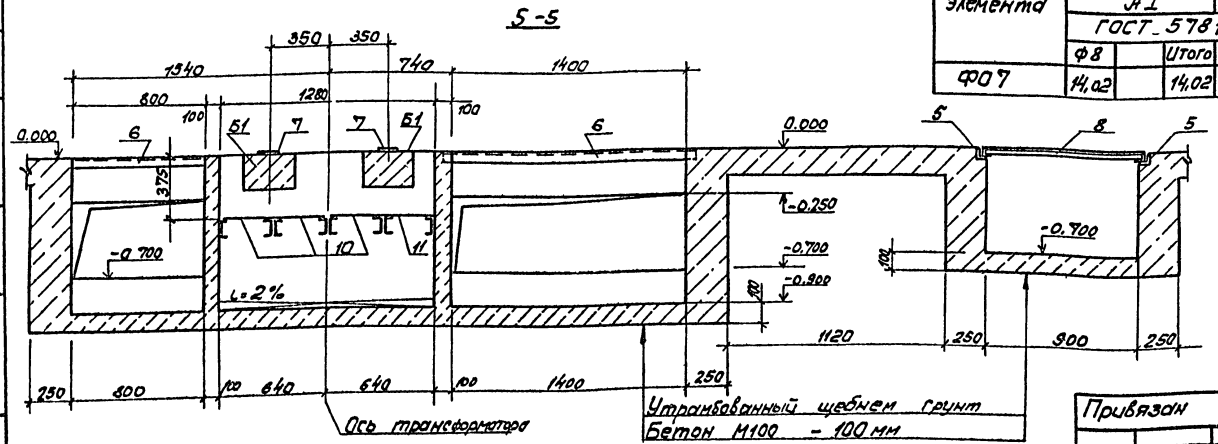

Привязан

Инв.№

ГИП	Никитин		503-1-43.86 - КЖ
Нач.отд	Сидорова		Автотранспортное предприятие на 150 грузовых автомобилей для южных районов
Гл.спец.	Стретник		
Рук.гр	Потапова		Производственный корпус
Вед.инж.	Кирьянова		Подземное хозяйство. Фундамент ФО 7. Сечение 2-2 ... 5-5.

Стадия	Лист	Листов
РП	29	

ГИПРОАВТОТРАНС Новосибирский филиал

Типовой проект 503 Альбом I

Спецификация сборной конструкции

Марка, поз.	Обозначение	Наименование	Кол.	Масса ед. кг.	Примечание
		Плиты каналов			
ПТ-10	3.006.1-2/82 вып. 1-2	П1-8	8	40	

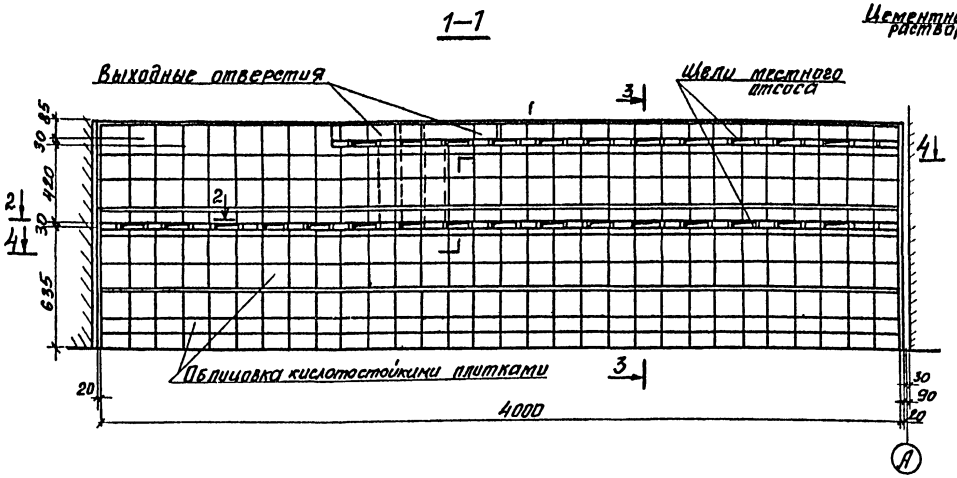

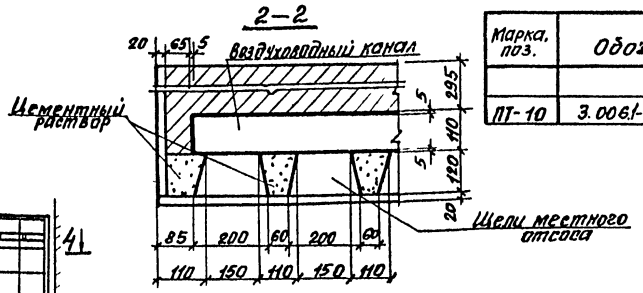

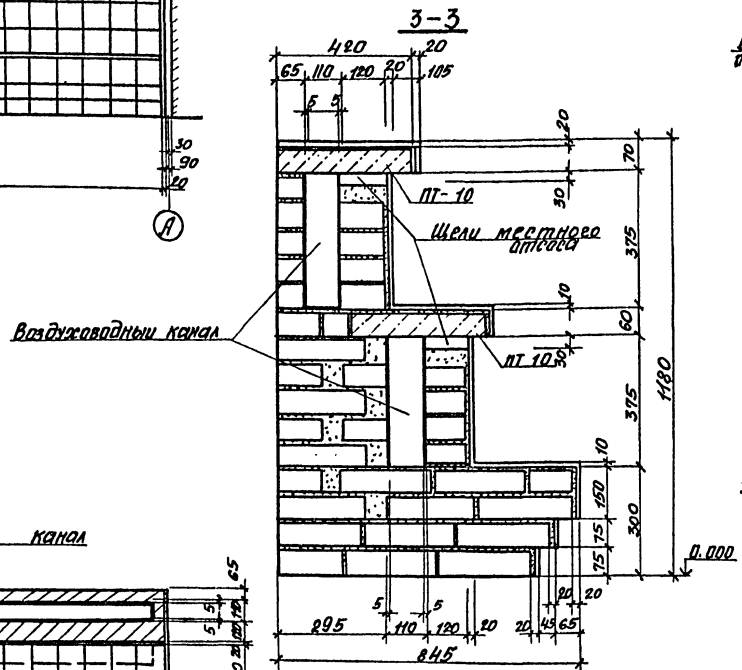

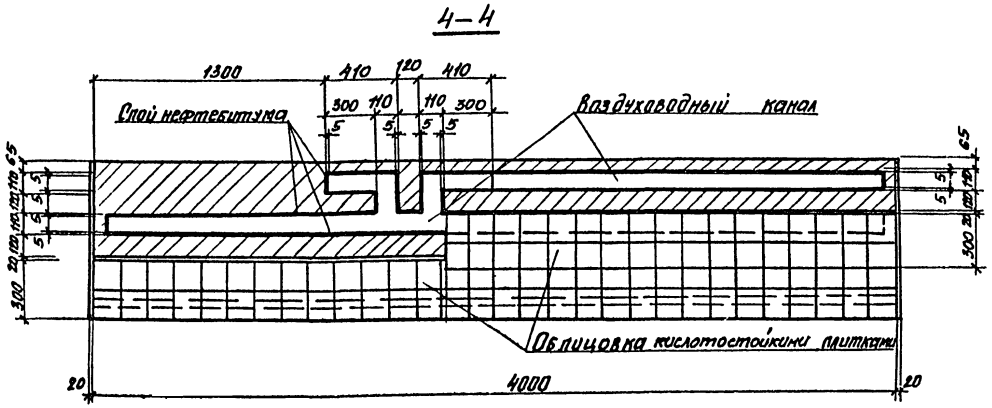

Схема расположения стеллажа

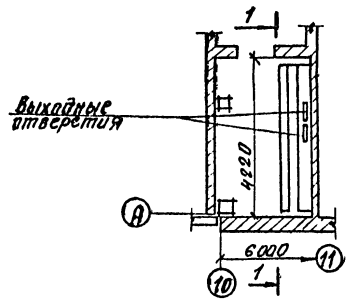

1. Стены стеллажа выполнять из красного полнотелого кирпича марки 100 на растворе М50.
2. Внутренние поверхности воздуховодных каналов, щелей местного отсоса обмазать нефтебитумом марки 5 или асфальтовым лаком 2, 3 слоя – 5 мм.
3. Швы между плитками на горизонтальных поверхностях заполнить расплавленным парафином.

ГИП	Никитин		503–1 – 43.86 –КЖ
Нач. отд.	Сидорова		Автотранспортное предприятие на 150 грузовых автомобилей для южных районов
Гл. спец.	Стрехнин		Производственный корпус
Рук. гр.	Потапова		Стадия: РП; Лист: 30; Листов:
Вед. инж.	Кирьянова		Стеллаж зарядной
Привязан.			ГИПРОАВТОТРАНС Новосибирский филиал
Инв. №			

Согласовано: Нач. тех. отд. Боярщинов; № подл. | Подпись и дата | Взам. инв. №

Копировал: Бондарова

Альбом 7

Типовой проект 503

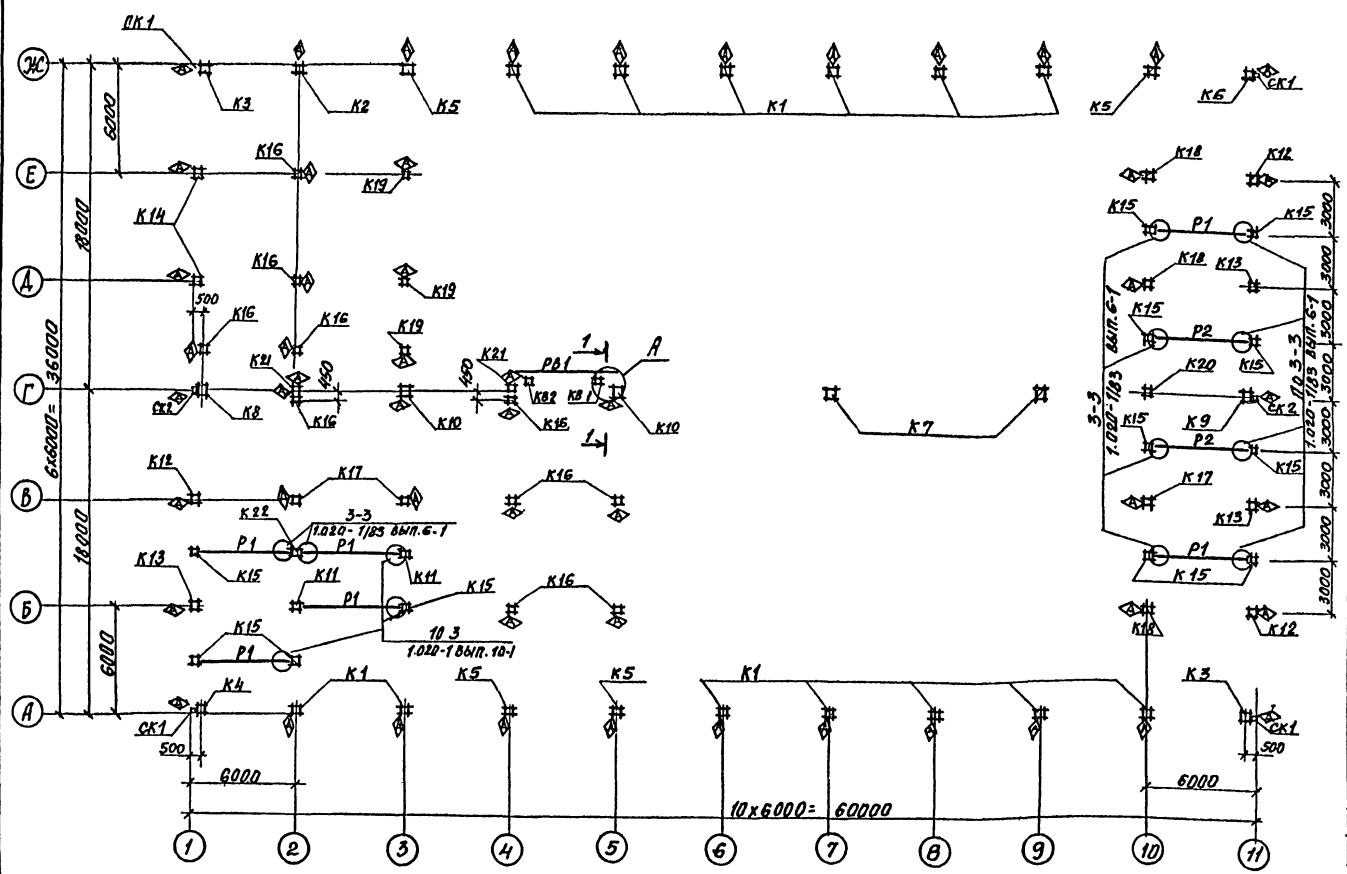

1-1

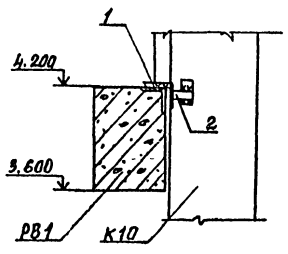

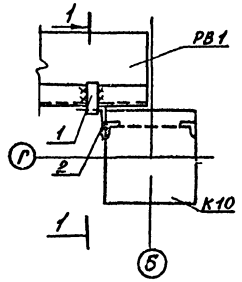

Спецификация к схеме расположения колонн ригелей

Марка, поз.	Обозначение	Наименование	Кол.	Масса ед. кг	Примечание
		Колонны			
К1	503-1-43.86-КЖИ-К72-6а	К72-6а	14	3300	
К2	-К72-6б	К72-6б	1	3300	
К3	-К72-6в	К72-6в	2	3300	
К4	-К72-6г	К72-6г	1	3300	
К5	-К72-6д	К72-6д	4	3300	
К6	-К72-6е	К72-6е	1	3300	
К7	1.423-3 вып. 1	К72-33а	1	4700	см. прим. п.2
К8	503-1-43.86.КЖИ-К72-33а-б	К72-33а-б	1	4700	
К9	-К72-33а-в	К72-33а-в	1	4700	
К10	-К72-33а-г	К72-33а-г	2	4700	
К11	-1КО3.42-1	1КО3.42-1	2	1153	
К12	-7КФ97-2-Н1	7КФ97-2-Н1	3	3600	
К13	-7КФ97-2-Н2	7КФ97-2-Н2	3	3600	
К14	-7КФ97-2-Н3	7КФ97-2-Н3	2	3600	
К15	1.020-1/83 вып. 2-1	1КО3.42	12	1153	
К16	503-1-43.86-КЖИ-КБ11-а	КБ11-а	10	2200	
К17	-КБ11-б	КБ11-б	3	2200	
К18	-КБ11-в	КБ11-в	3	2200	
К19	-КБ11-г	КБ11-г	3	2200	
К20	-КБ9-а	КБ9-а	1	1500	
К21	-КБ9-б	КБ9-б	2	1500	
К22	1.020-1/83 вып. 2-1	1КД3.42	1	1170	
Р1	1.020-1/83 вып. 3-1	РАП4.56-40 АтV	6	2550	
Р2	1.020-1/83 вып. 3-1	РАП4.56-60 АтV	2	2550	
		Рама ворот			
РВ1	2.435-6 вып. 3	РВА-3	1	3500	
КВ1	2.435-6 вып. 3	СВА-2	1	1500	
КВ2	2.435-6 вып. 3	СВА-2а	1	1500	
		Детали			
1		L63х6 ГОСТ8509-72* ℓ=60	1	0.34	
2		L140х90х8 ГОСТ8510-72* ℓ=60	1	0.85	

1. Данный лист см. с листом 33, 32.
2. Колонны К72-33 с индексом „а" укорочены на 100мм. См. серию 1.423-3 вып. 1 лист „Д".
3. Знак ◁ дан для ориентации колонн.
4. Монтаж конструкций производите в соответствии с указаниями СНиП III-16-8, а так же указаниями на чертежах примененных серий.

Привязан

Инв.№

ГИП	Никитин		503-1-43.86 КЖ
Нач. отд.	Гидорова		Автотранспортное предприятие на 150 грузовых автомобилей для южных районов
Гл. спец.	Стрехнин		Производственный корпус
Рук. гр.	Потапова		Схема расположения ригелей, колонн
Вед. инж.	Кирьянова		Стадия Р; Лист 31; Листов
			ГИПРОАВТОТРАНС Новосибирский филиал

Копировал: Вороцаева

Формат А-2

Инв.№ подл. | Подпись и дата | Взам.инв.№

Альбом I

Типовой проект 503

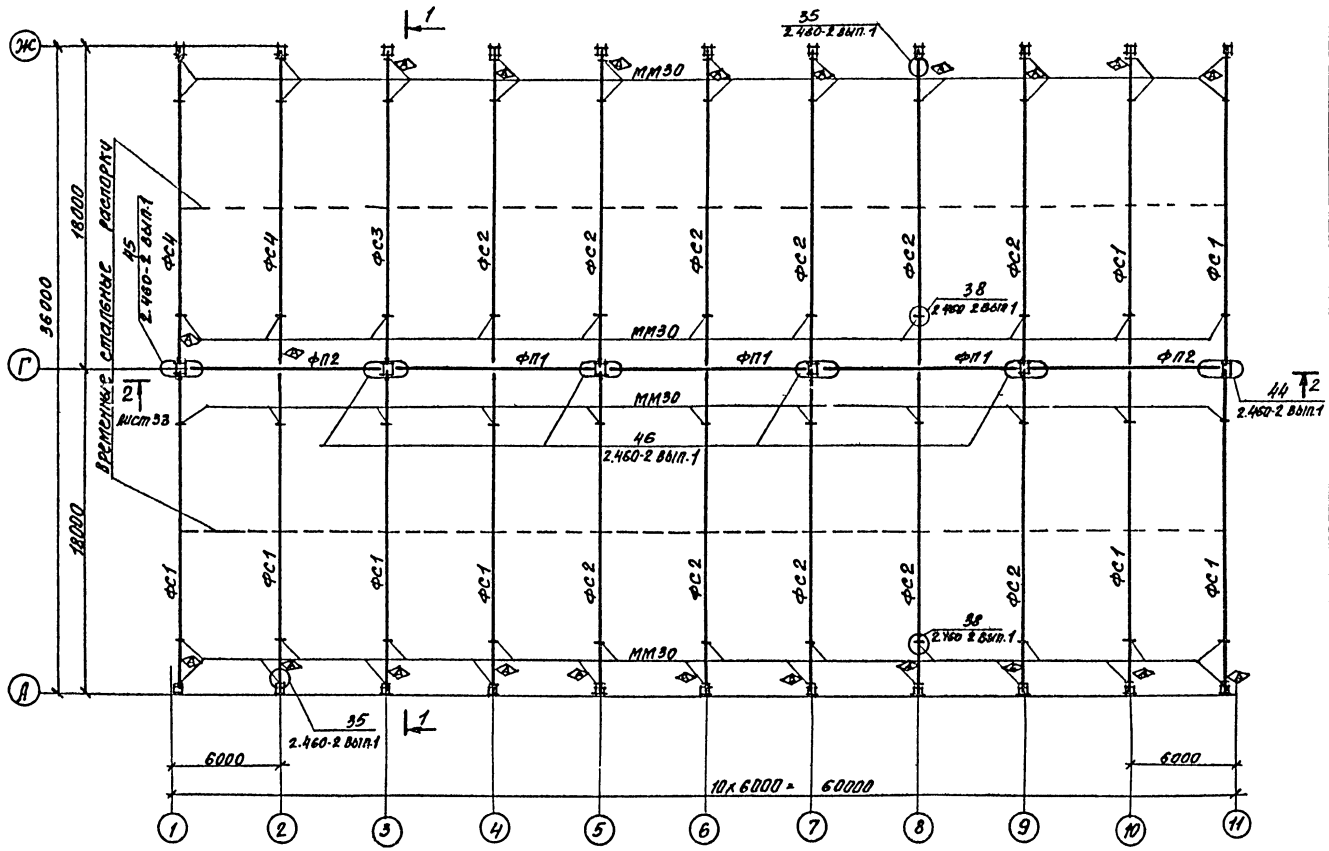

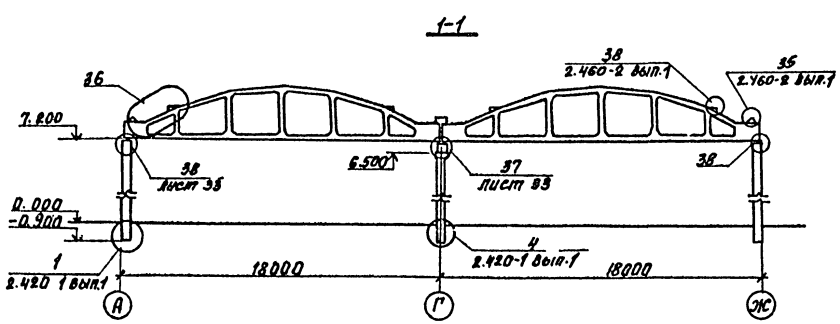

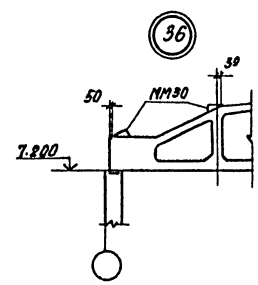

Спецификация к схеме расположения ферм

Марка. поз.	Обозначение	Наименование	Кол.	Масса ед. кг.	Приме чание
		Фермы стропильные			
ФС1	503-143.86-КЖИ-ФБ18Т-18-а	ФБ 18 I - 18 - а	6	6500	
ФС2	-ФБ18I 28 а	ФБ 18 I - 28 - а	11	6500	
ФС3	ФБ18II 58а	ФБ 18 II - 58 - а	1	7700	
ФС4	ФБ18Т-28 б	ФБ 18 I - 28 - б	2	6500	
		Фермы подстропильные			
ФП1	ПК-01-110/81 вып.1	1ФПС12 1АУ	3	11300	
ФП2	ПК-01-110/81 вып.1	2ФПС12 - 1АУ	2	11000	
		Изделия соединительные			
ММ30	1.400 7	ММ30	66	4.4	
ММ40	1.400 7	ММ40	8	2.5	
ММ42	1.400-7	ММ42	2	1.2	
ММ43	1.400 7	ММ43	1	2.0	
ММ44	1.400 7	ММ44	1	2.0	
ММ45	1.400 7	ММ45	4	3.0	
ММ46	1.400 7	ММ46	4	3.0	

1. Данный лист см. с листами 31, 33.
2. Соединительные изделия приварить к фермам до монтажа плит покрытия.
3. Знак ◁ дан для ориентации ферм.
4. Узлы 44... 46 см. совместно с узлами 8, 10, 11 серии 2.460 2 вып. 2

Инв. № подл. | Подпись и дата | Взам. инв. №

ГИП	Никитин		503 - 1 - 43.86 - КЖ
Нач. отд.	Сидорова		Автотранспортное предприятие на 150 грузовых автомобилей для южных районов
Гл. спец.	Стрехнин		Производственный корпус.
Рук. гр.	Потопова		Схема расположения ферм. Сечение 1-1 Узел 36
Вед. инж.	Киреянова		Стадия: РП; Лист: 32; Листов:
			ГИПРОАВТОТРАНС Новосибирский филиал

Привязан

Инв. №

Копировал: Воропаева

Формат А3

Альбом 7

Типовой проект 503

Схема расположения торцового фахверка по оси 1,11

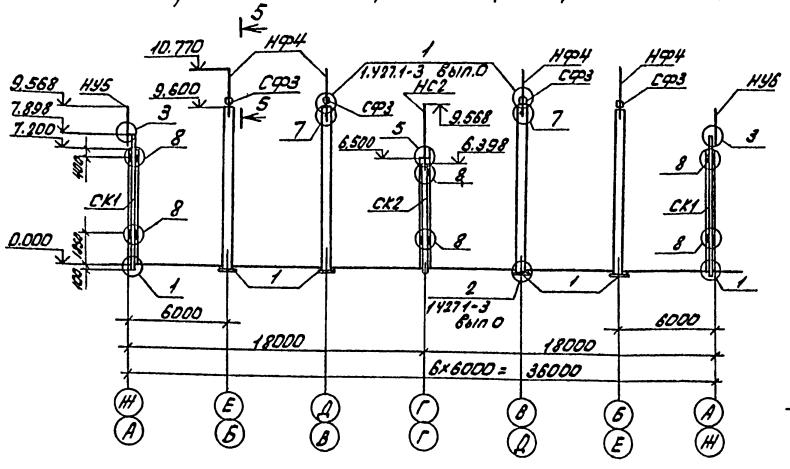

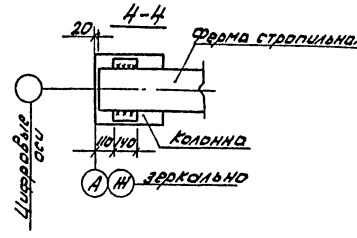

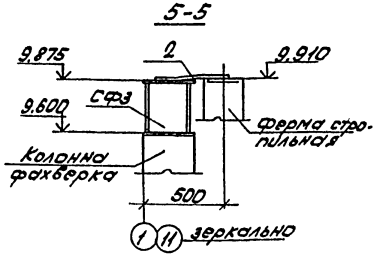

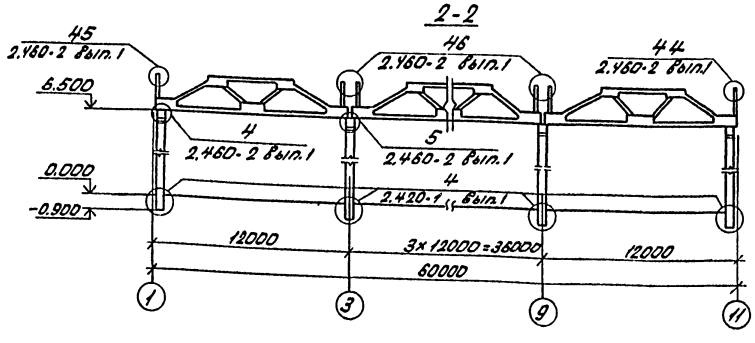

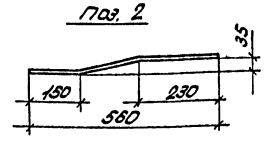

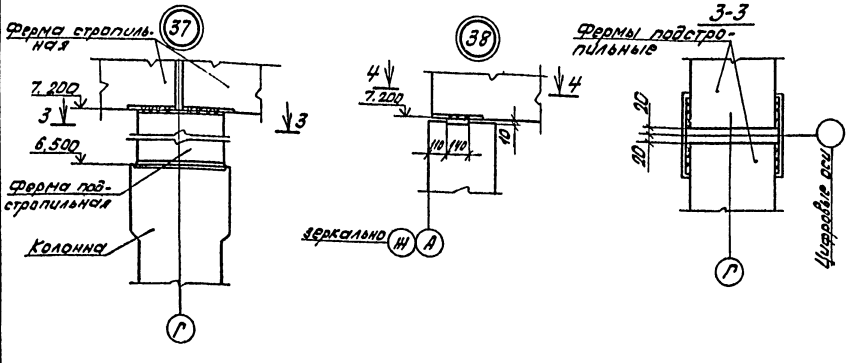

Спецификация к схеме расположения торцового фахверка

Марка поз.	Обозначение	Наименование	Кол.	Масса ед., кг	Примечание
		Стойки фахверка			
СК1	1.030.1-1 Вып.4-2	СФ7	4	417,9	
СК2	1.030.1-1 Вып.4-2	СФ3	2	344,4	
		Насадки			
НУ5	1.030.1-1. Вып.4-1	НУ5	2	37,2	
НУ6	1.030.1-1 Вып.4-1	НУ6	2	37,2	
НФ4	1.030.1-1 Вып.4-1	НФ4	8	35,2	
НС2	1.030.1-1 Вып. 4-1	НС2	2	151,1	
СФ3	1.427.1-3 Вып. 2	ДСФ3	8	15,5	
		Изделия соединительные			
Т24	1.030.1-1 Вып.4-1	Т24	24	1,68	
1	1.431-20 Вып.7 часть 2	Пластина опорная МС19	30	22,0	
2		120х8 ГОСТ 103-76 ℓ=560	8	4,22	

1. Данный лист см. с листами 31,32.
2. Монтажные швы приняты $h_{шв}$ = 6мм и выполняются после окончательной выверки конструкций.
3. Сварку производить электродами типа Э42 по ГОСТ 9467-75.
4. Монтаж конструкций производить в соответствии с указаниями СНиП III-16-80, III-18-75 и указаниями применённых серий.
5. Узлы торцового фахверка замаркированы по серии 1.030.1-1 Вып.3-3.
6. В узле 2 серии 1.427.1-3 Вып.0 высота шва $h_{шв}$=10мм.

Привязан:

Инв.№

ГИП	Никитин		503-1-43.86 КМ	
Нач.отд	Сидорова		Автотранспортное предприятие на 150 грузовых автомобилей для южных районов	
Гл.спец.	Стрехнин		Производственный корпус	Стадия: РП; Лист: 33; Листов:
Рук.гр.	Потапова		Схема расположения торцового фахверка по осям 1, 11. Сечения. Узлы 37,38	ГИПРОАВТОТРАНС Новосибирский филиал
Ведущ.	Кирьянова			

Инв.№ подл. | Подп. и дата | Взам.инв.№

Альбом I

Типовой проект 503-

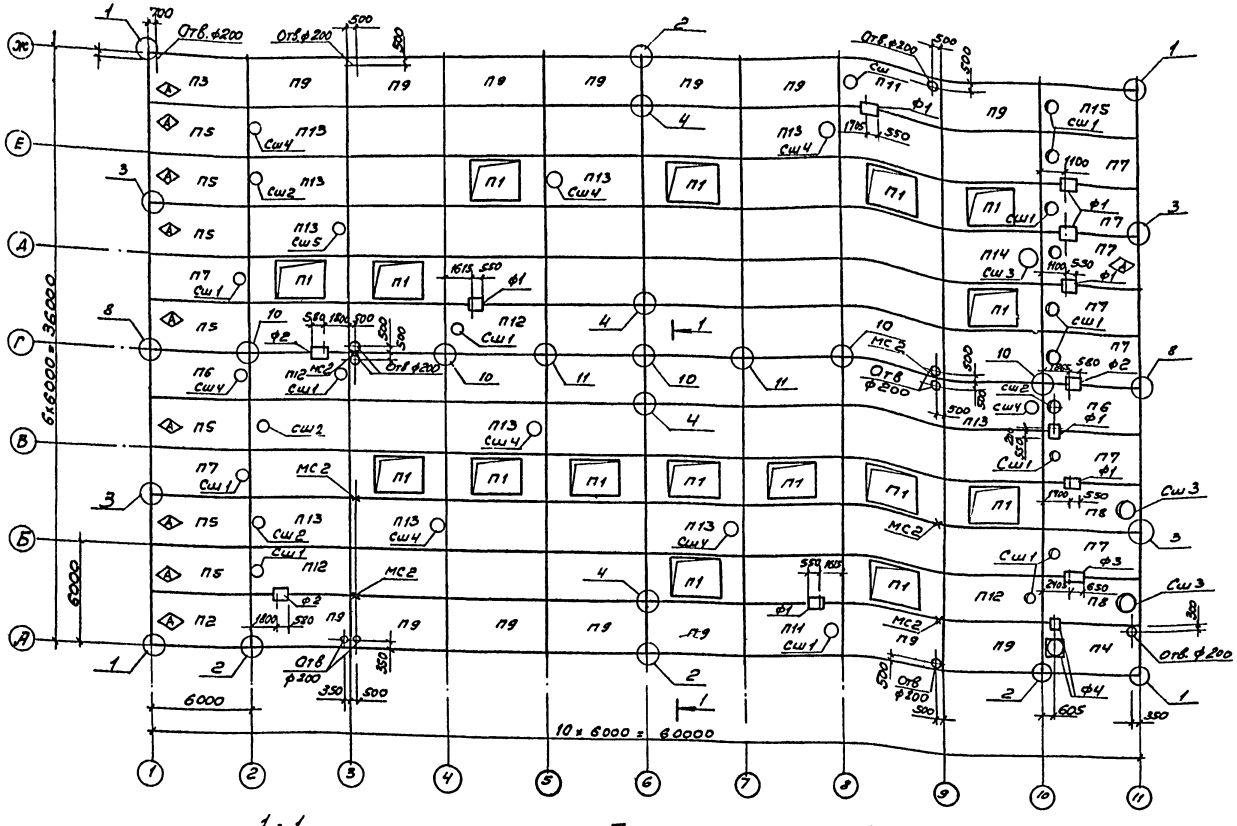

Спецификация к схеме расположения плит покрытия

Марка поз.	Обозначение	Наименование	Кол.	Масса ед. кг	Примечание
		Плиты покрытия,			
		стаканы			
П1	ГОСТ 22701.4-77* 1.465.1-10/82 вып.1	ПФ-1АтVIП-100ЯН-500П	16	2000	
П2	503-1-43.86 КЖИ-ПГ 1АтVIП а	ПГ-1АтVIП-а	1	2400	
П3	ПГ1АтVIП-б	ПГ-1АтVIП-б	1	2400	
П4	-ПВ7-2АтVIП а	ПВ7-2АтVIП-а	1	2500	
П5	ПГ-1АтVIП в	ПГ-1АтVIП-в	7	2400	
П6	-ПВ7-2АтVIП-б	ПВ7-2АтVIП-б	2	2800	
П7	-ПВ4-2АтVIП-а	ПВ4-2АтVI-а	9	2900	
П8	-ПВ10 2АтVIП-а	ПВ10-2АтVIП-а	2	3100	
П9	ПГ 1АтVIП-2	ПГ-1АтVIП-2	14	2400	
П10	1.465.1-10/82 вып.1 ГОСТ 22701.1-77*	ПГ-1АтVI П-100ЯН-500П	48	2400	
П11	503-1-43.86 КЖИ-ПВ4-2АтVIП-б	ПВ4-2АтVIП-б	2	2900	
П12	1.465.1-10/82 вып.1 ГОСТ 22701.2-77*	ПВ4-2АтVI П-100ЯН-500П	4	2900	
П13	1.465.1-10/82 вып.1 ГОСТ 22701.2-77*	ПВ7-2АтVI П-100ЯН-500П	11	2800	
П14	1.465.1-10/82 вып.1 ГОСТ 22701.2-77*	ПВ10-2АтVI П-100ЯН-500П	1	3100	
П15	503-1-43.86 КЖИ ПВ4 2АтVIП в	ПВ4-2АтVIП-в	1	2900	
Сш1	1.494-24 вып. 1	СБ4Б-1	15	160	
Сш2	1.494-24 вып. 1	СБ7Б-1	4	320	
Сш3	1.494-24 вып. 1	СБ10Б-1	3	280	
Сш4	1.494-24 вып. 1	СБ7Б-2	8	320	
Сш5	1.494-24 вып. 1	СБ7Б-3	1	320	
		Соединительные изделия			
МС1	2.460-14 вып. 0	МС-1	120	0,4	
ММ34	1.400-7	ММ34	5	2,0	
МС2	А 178001 вып. 4	МС2	6	3,17	
		Фундаменты			
Ф1	-КЖ 35	Ф08	8		
Ф2	-35	Ф09	3		
Ф3	-35	Ф010	1		
Ф4	-35	Ф011	1		

1 - 1

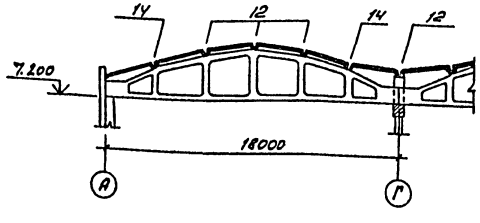

1. Плиты незамаркированные на схеме П10.
2. Узлы замаркированные на схеме см. серию 2.460-2 вып. 2.
3. Монтаж конструкций производить в соответствии с указаниями СниП III-16-80, серии 2.460-2 вып. 0, ГОСТ 22701.0-77
4. Знак ◇А дан для ориентации плит
5. Отв в плитах ф200 пробить по месту предварительно рассверлив их по контуру.
6. Узлы 8, 10, 11 см совместно с узлами 44... 46 серии 2.460-2 вып. 0,1.
7. Состав кровли в осях 1-2, 10-11 и по оси А-Ж, см. разрез 2-2 лист АР-5.

Согласовано
Нач. СТО Айзикович
Взам. инв.
Подпись и дата
Инв. № подл.

Привязан

Инв. №

ГИП	Никитин	
Нач. отд.	Сидорова	
Гл. конт.	Стрехнин	
Рук. гр.	Потапова	
Вед. инж.	Кирьянова	

503-1-43.86 - КЖ

Автотранспортное предприятие на 150 грузовых автомобилей для южных районов

Производственный корпус

Стадия	Лист	Листов
РП	34	

Схема расположения плит покрытия

ГИПРОАВТОТРАНС Новосибирский филиал

Типовой проект 503 Альбом I

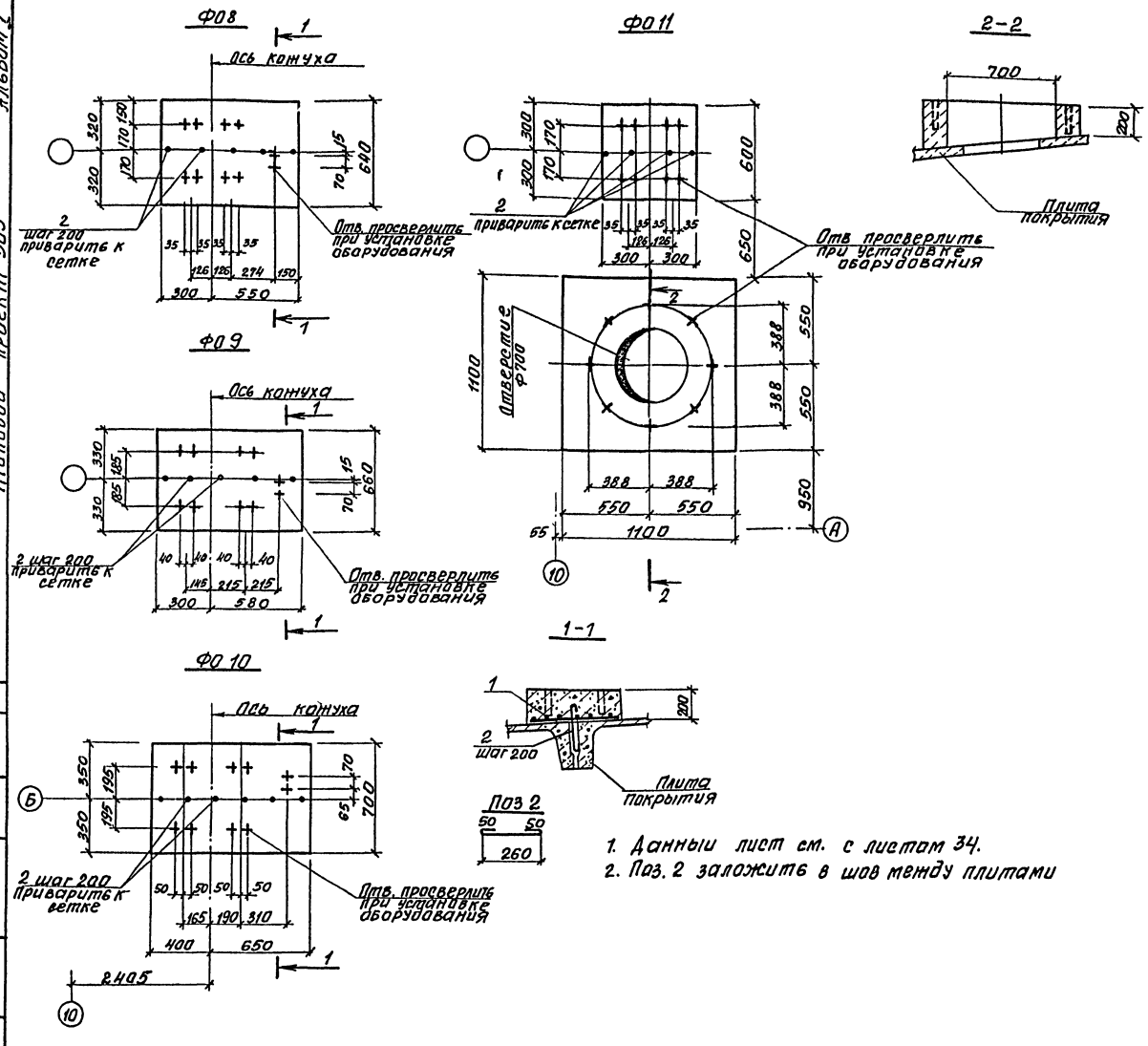

1. Данный лист см. с листом 34.
2. Поз. 2 заложить в шов между плитами

Спецификация фундаментов Ф08.

Формат	Зона	Поз.	Обозначение	Наименование	Кол.	Примечание кг
				Фундамент Ф0-8 Ф0-9		
				Сборочные единицы		
		1	503-1-43.86-КЖИ-С-6	С-6	1	
				Детали		
		2	КЖ 35	Ф6АI ГОСТ 5781 82 ℓ=360	5	0.08
				Материал		
				Бетон М100	м³	0.12
				Фундамент Ф0 10		
				Сборочные единицы		
		1	503-1-43.86-КЖИ-С7	С 7	1	
				Детали		
		2	КЖ 35	Ф6АI ГОСТ 5781 82 ℓ 350	6	0.08
				Материал		
				Бетон М100	м³	0.17
				Фундамент Ф0 11		
				Сборочные единицы		
		1	503-1-43.86-КЖИ-С8	С 8	1	
				Детали		
		2	КЖ 35	Ф6АI ГОСТ 5781 82 ℓ=360	4	0.08
				Материал		
				Бетон М100	м³	0.31

Согласовано
Нач. СТО
Инв. № подл. | Подпись и дата | Взам. инв. №

Привязан

Инв. №

ГИП	Никитин	
Нач. отд.	Сидорова	
Гл. конст.	Стрехнин	
Рук. гр.	Потапова	
Вед. инж.	Кирьянова	
Ст. инж.	Макеев	

503-1-43.86 — КЖ

Автотранспортное предприятие на 150 грузовых автомобилей для южных районов

Производственный корпус

Стадия	Лист	Листов
РП	35	

Схема расположения плит покрытия. Фундаменты Ф08...Ф011

ГИПРОАВТОТРАНС Новосибирский филиал

Альбом I

Типовой проект 503

Согласовано

Инв. № подл. | Подпись и дата | Взам. инв. №

Схема расположения плит перекрытия на отм. 4.100

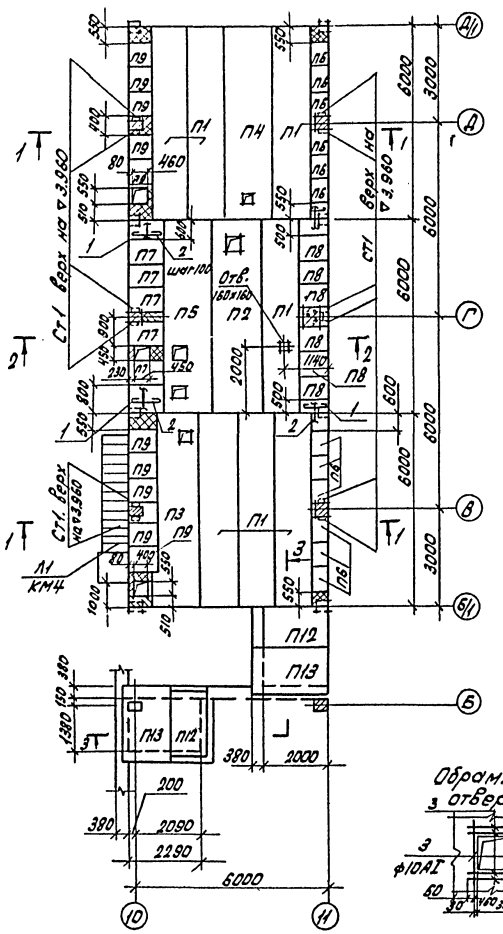

Схема расположения плит перекрытия на отм. 4.100

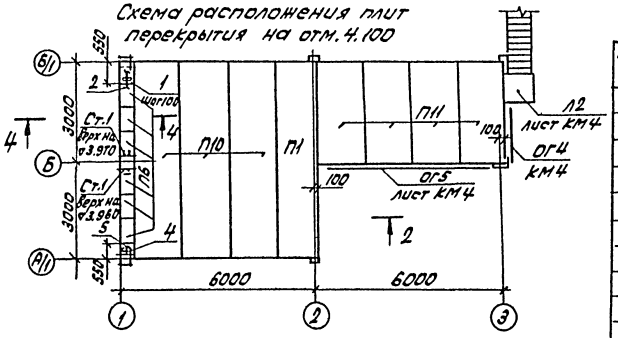

1-1

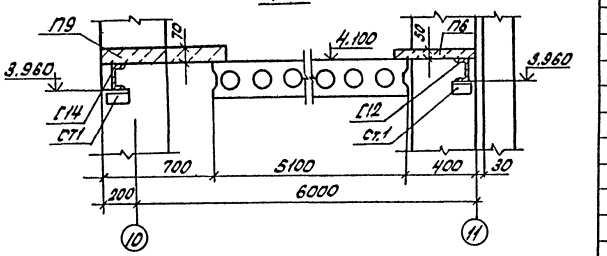

2-2

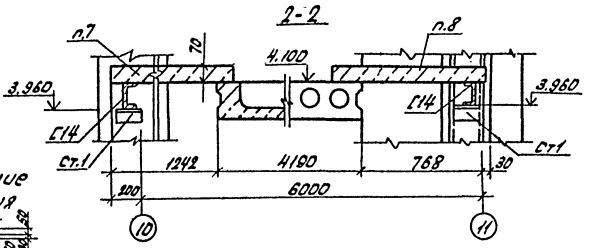

Обрамление 3 отверстия

3-3

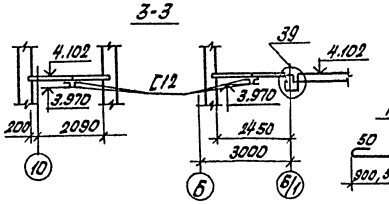

4-4

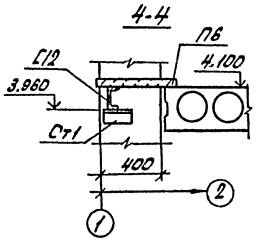

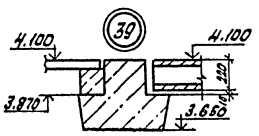

Спецификация к схеме расположения плит перекрытий

Марка, поз.	Обозначение	Наименование	Кол.	Масса ед. кг	Примечание
		Плиты, столики			
П1	1.041-1-2 Вып.1	ПК56.12-14АтVТ	8	2000	
П2	503-КЖИ-ПРС56.15-16АтVТ-1	ПРС56.15-16АтVТ-1	1	2500	
П3	ПРС56.15-16АтVТ-2	ПРС56.15-16АтVТ-2	1	2500	
П4	ПРС56.15-16АтVТ-3	ПРС56.15-16АтVТ-3	1	2500	
П5	ПРС56.15-16АтVТ-4	ПРС56.15-16АтVТ-4	1	2500	
П6	3.006.1-2/82 Вып.1-2	П3-5	18	50	
П7	3.006.1-2/82 Вып.1-2	П10-5	5	770	
П8	3.006.1-2/82 Вып.1-2	П7-5	6	610	
П9	3.006.1-2/82 Вып.1-2	П5-5	10	410	
П10	1.041.1-2 Вып.1	ПК56.15-16АтVТ	3	2600	
П11	1.041.1-2 Вып.5	ПК27.15-16АIIIТ	4	1300	
П12	ГОСТ 18124-75	ЛП-П-2,0х1,2х12	2	61	
П13	ГОСТ 18124-75	ЛП-П-2,5х1,5х12	2	96	
Ст1	1.020-1/83 Вып.7-1	Столик МС44	12	2,15	
		Детали			
1		ф8АI ГОСТ 5781-82	–	26,0	
2		ф6АI ГОСТ 5781-82	–	14,0	
3		ф10АI ГОСТ 5781-82	–	9,4	
		Материалы			
		Бетон М200	–	0,63м³	

1. Монтаж конструкций производить в соответствии с указаниями СНиП III-16-80, СНиП III-15-76 серии 1.020-1/83 вып. 0-1.
2. Данный лист см. с листом КМ-4.
3. Ограждение ОГ5 крепить к ригелю, ОГ6 - к плите через пластинки - $\frac{100\times6}{100}$, приструленные дюбелями. Вес пластинок - 7.05 кг.
4. Отв. в плите 160х160 пробить по месту, предварительно рассверлив их по контуру.
5. Расчетная нагрузка на перекрытие венткамеры 800 кг/м².

ГИП	Никитин		503-1-43.86 КЖ
Нач.отд.	Сидорова		Автотранспортное предприятие на 150 грузовых автомобилей для южных районов
Гл.спец.	Стрехнин		
Рук.гр.	Потапова		Производственный корпус
Вед.инж.	Чурьянова		Стадия: РП; Лист: 36; Листов:
			Схема расположения плит перекрытия на отм. 4.100
			ГИПРОАВТОТРАНС Новосибирский филиал

Привязан

Инв. №

Альбом 7

Типовой проект 503-

Схема расположения стеновых панелей по оси 1

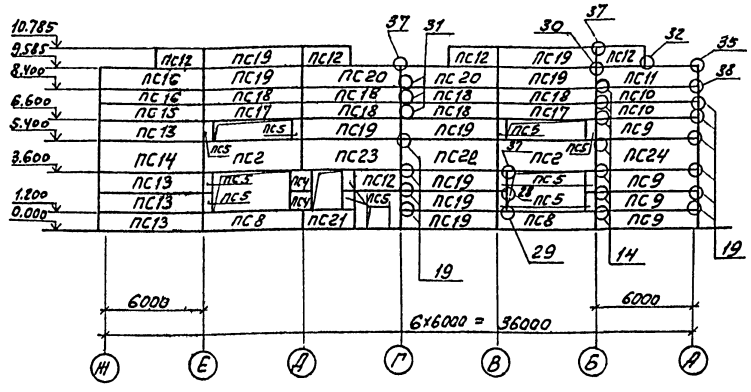

Схема расположения стеновых панелей по оси 11

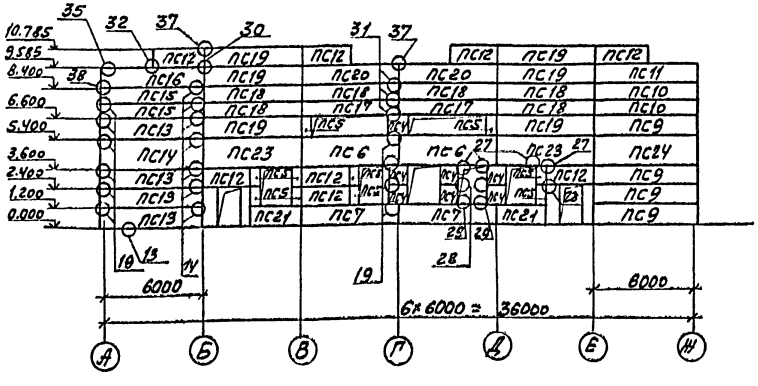

1. Данный лист см. с листом 38.
2. Узлы на схемах расположения стеновых панелей см. серию 1.030.1-1 Вып. 0-3.

Спецификация к схеме расположения панелей

Марка поз.	Обозначение	Наименование	Кол.	Масса ед., кг	Примечание
		Панели стеновые			
ПС2	1.030.1-1 Вып.1-1 часть I	ПС 60.12.2,0-4.1-38	2	2220	
ПС4	1.030.1-1 Вып.1-1 часть I	2ПС12.12.3,0-1-59	8	430	
ПС5	1.030.1-1 Вып.1-1 часть I	2ПС 6.12.2,0-1-60	20	210	
ПС8	1.030.1-1 Вып.1-1 часть I	ПС 60.12.2,0-4.1-36	2	2220	
ПС6	503-1-43.86 КЖИ-ПС60.18.2,0-4.1-38-1	ПС 60.18.2,0-4.1-38-1	2	3340	
ПС7	КЖИ-ПС 60.12.2,0-4.1-36-1	ПС 60.12.2,0-4.1-36-1	2	2220	
ПС9	1.030.1-1 Вып.1-1 часть I	ПС 62,5.12.2,0-2.1-1.31	8	2300	
ПС10	1.030.1-1 Вып.1-1 часть I	ПС 62,5.9.2,0-2.1-1.31	4	1710	
ПС18	503-1-43.86 КЖИ-ПС 62,5.12.2,0-2.1-1.31-1	ПС 62,5.12.2,0-2.1-1.31-1	2	2300	
ПС12	КЖИ-ПС30.12.2,0-6.1-57-1	ПС 30.12.2,0-6.1-57-1	13	1100	
ПС13	1.030.1-1 Вып.1-1 часть I	ПС 62,5.12.2,0-2.1-2,31	8	2300	
ПС14	1.030.1-1 Вып.1-1 часть I	ПС 62,5.18.2,0-1.1-2.31	2	3450	
ПС15	1.030.1-1 Вып.1-1 часть I	ПС 62,5.9.2,0-2.1-2,31	4	1710	
ПС16	503-1-43.86 КЖИ-ПС62,5.12.2,0-2.1-2-31-1	ПС 62,5.12.2,0-2.1-231-1	2	2300	
ПС17	1.030.1-1 Вып.1-1 часть I	ПС 60.9.2,0-2.1-37	4	1640	
ПС18	1.030.1-1 Вып.1-1 часть I	ПС 60.9.2,0-2.1-31	12	1640	
ПС19	1.030.1-1 Вып.1-1 часть I	ПС 60.12.2,0-2.1-31	15	2200	
ПС20	503-1-43.86 КЖИ-ПС60.12.2,0-2.1-31-1	ПС 60.12.2,0-2.1-31-1	4	2200	
ПС21	КЖИ-ПС30.12.2,0-6.1-54-1	ПС 30.12.2,0-6.1-54-1	3	1100	
ПС22	1.030.1-1 Вып.1-1 часть I	ПС 60.18.2,0-1.1-31	1	3320	
ПС23	503-1-43.86 КЖИ-ПС60.18.2,0-4.1-37-2	ПС 60.18.2,0-4.1-37-1	3	3340	
ПС24	1.030.1-1 Вып.1-1 часть I	ПС 62,5.18.2,0-1.1-1.31	2	3450	
		Элементы крепления			
Т3	1.030.1-1 Вып. 4-1	Т3	146	0,4	
Т8	1.030.1-1 Вып. 4-1	Т8	40	0,5	
Т25	1.030.1-1 Вып. 4-1	Т25	12	1,0	
		Детали			
		-8х80 ГОСТ 19903-74* Е-140	56	0,71	
		-8х140 ГОСТ 19903-74* Е-140	16	1,23	

ГИП	Никитин		503-1-43.86 КЖ		
Нач.отд.	Сидорова				
Гл.спец.	Стрелкин		Автотранспортное предприятие на 150 сортировых автомобилей для горных районов		
Рук.гр.	Потапова		Производственный корпус	Стадия: РП	Лист: 37
Вед.инж.	Гурьянова		Схема расположения стеновых панелей по осям 1, 11	ГИПРОАВТОТРАНС Новосибирский филиал	

Привязан

Инв. №

Альбом I

Типовой проект 503.

Схема расположения стеновых панелей по оси А

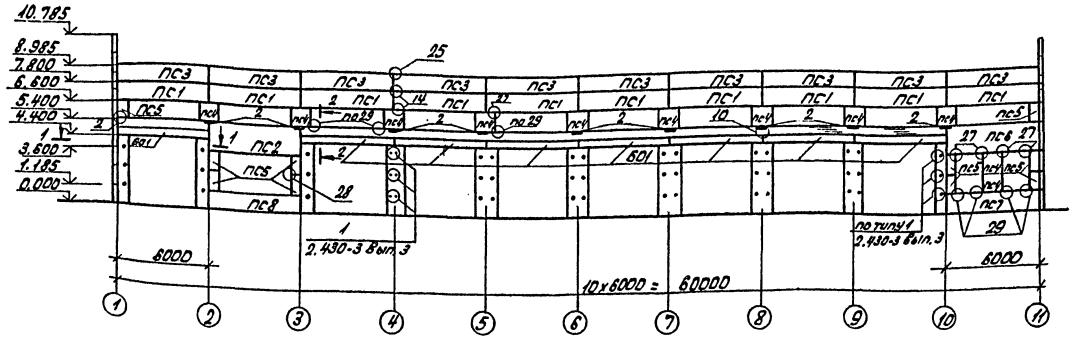

Схема расположения стеновых панелей по оси Ж

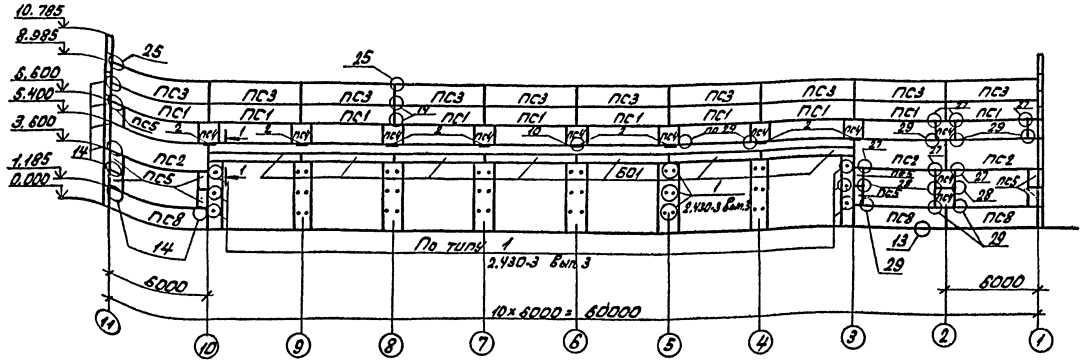

Спецификация к схеме расположения панелей

Марка, поз.	Обозначение	Наименование	Кол.	Масса ед., кг	Примечание
		Панели стеновые			
ПС1	1.030.1-1 вып.1-1 часть I	ПС60.12.2,0-4.Л-37	20	2220	
ПС2	1.030.1-1 вып.1-1 часть I	ПС60.18.2,0-4 Л-38	4	3340	
ПС3	1.030.1-1 вып.1-1 часть I	ПС60.12.2,0-2.Л-34	20	2220	
ПС4	1.030.1-1 вып.1-1 часть II	2ПС12.12.2,0-Л-59	22	430	
ПС5	1.030.1-1 вып.1-1 часть II	2ПС6.12.2,0-Л-60	20	210	
ПС6	503-1-43.86 - КЖИ - ПС60.18.20-4.Л-38-1	ПС60.18.2,0-4Л-38-1	1	3340	
ПС7	- КЖИ - ПС60.12.2,0-4.Л-36-1	ПС60.12.2,0-4.Л-36-1	1	2220	
ПС8	1.030.1-1 вып.1-1 часть I	ПС60.12.2,0-4.Л-36	4	2220	
		Балки обвязочные			
БО1	ГОСТ24893.0-81-24893.2-82	БОП 38-1П	15	2650	
		Детали крепления			
Т3	1.030.1-1 вып.4-1	Т3	120	0,4	
Т19	1.030.1-1 вып.4-1	Т19	40	0,5	
МК5	2.430-3 вып.3	МК5	45	0,46	
МК6	2.430-3 вып.3	МК6	45	0,46	
		Опорный столик			
поз.2	1.030.1-1 вып.4-1	ТК3	18	17,6	
		Детали			
1	КЖ37	-50×6 ГОСТ103-76 ℓ=300	30	0,71	
3	КЖ37	-150×6 ГОСТ103-76 ℓ=1300	18	9,2	
		-8×80 ГОСТ19903-74* ℓ=140	74	0,71	
		-8×140 ГОСТ19903-74* ℓ=140	12	1,23	

1. Данный лист см. с листом 37.
2. Узлы не оговоренные особо см. серию 1.030.1-1 вып.0-3.
3. Сечение 1-1, 2-2 см. серию 1.435.2-20 вып.0 стр.6.
4. Заполнение швов см. узлы 66,57 серии 1.030.1-1 вып.3-3.

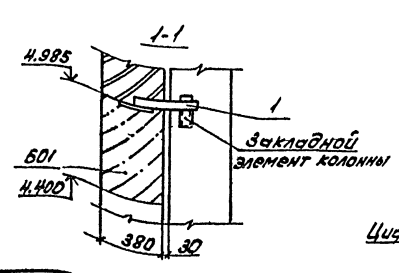

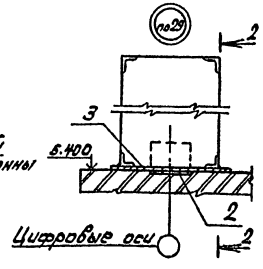

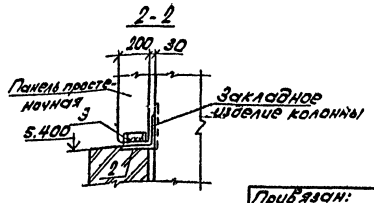

ГИП	Никитин		
Нач.отд.	Сидорова		
Гл.спец.	Стрехнин		
Рук.гр.	Потапова		
Вед.инж.	Кирьянова		

503-1-43.86 КЖ

Автотранспортное предприятие на 160 грузовых автомобилей для южных районов

Производственный корпус

Стадия	Лист	Листов
РП	38	

Схема расположения стеновых панелей по оси А, Ж.

ГИПРОАВТОТРАНС Новосибирский филиал

Привязан:

Инв. №

Инв. № подл. | Подпись и дата | Взам. инв. №

Типовой проект 503- Альбом 2

Согласовано

Инв. № подл. | Подп. и дата | Взам. инв. №

Схема расположения перегородок по оси 4

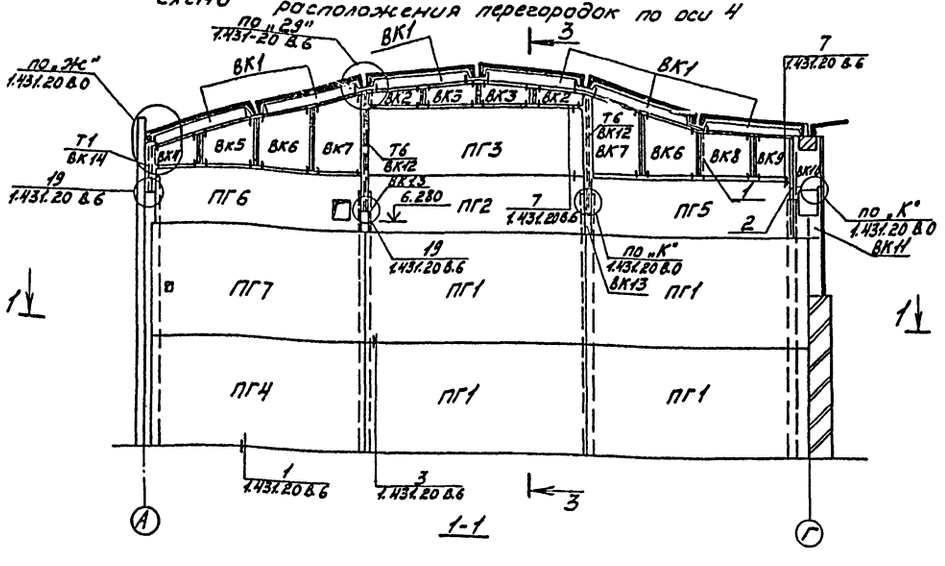

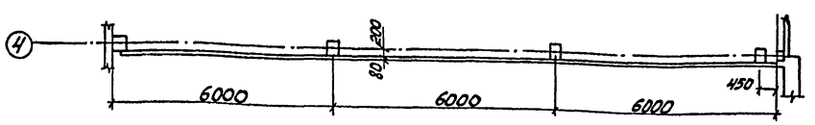

Схема расположения перегородок по оси „5"

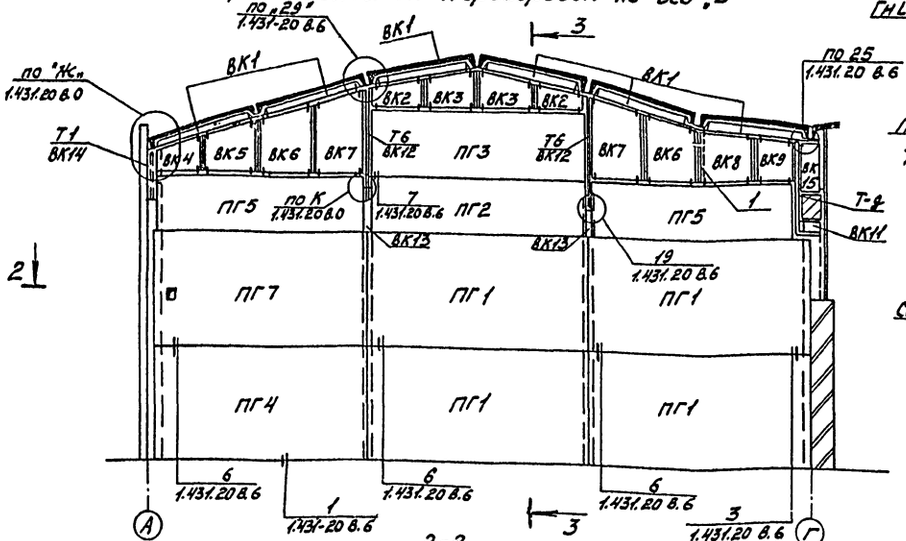

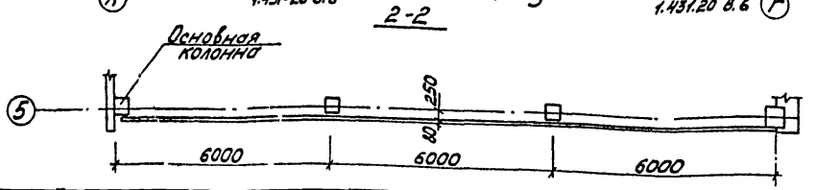

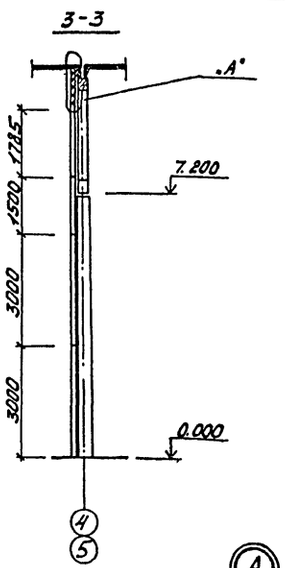

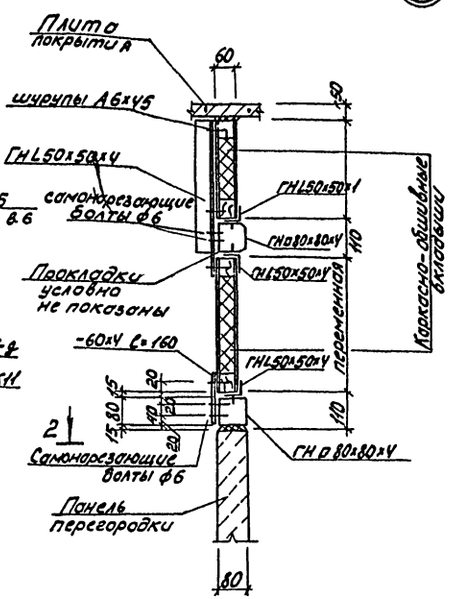

Спецификация к схемам расположения перегородок

Марка поз.	Обозначение	Наименование	Кол.	Масса ед, кг	Примечание
		Панели перегородок			
ПГ1	1.431-20 Вып.1	ППЛ-1 5.98х2.985	29	1460	
ПГ2	1.431-20 Вып.1	ППЛ-7 5.77х1.485	4	710	
ПГ3	1.431-20 Вып.1	ППЛ-8 5.77х1.785	4	840	
ПГ4	1.431-20 Вып.1	ППЛ-5 5.77х2.985	5	1410	
ПГ5	1.431-20 Вып.1	ППЛ-11б 5.56х1.485	7	670	
ПГ6	503-1-43.86-КЖСИ	ППЛ-11б-А 5.56х1.485	1	670	
ПГ7	503-1-43.86-КЖСИ	ППЛ-5-А 5.77х2.985	2	1410	
ПГ8		ППЛ-1-А 5.98х2.985	1	1460	
ПГ9	1.431-20 Вып.2	ППЛ-14 5.98х2.985	4	1200	
ПГ10	1.431-20 Вып.2	ППЛ-13.8 4.88х1.785	4	470	
ПГ11	1.431-20 Вып.2	ППЛ-19 4.88х1.785	3	470	
ПГ12	1.431-20 Вып.2	ППЛ-13 5.27х1.785	3	510	
ПГ13	1.431-20 Вып.2	ППЛ-13в 5.27х1.785	6	510	
ПГ14	503-1-43.86-КЖСИ	ППЛ-68-А 5.77х1.785	1	840	
ПГ15		ППЛ-11б-б 5.56х1.485	1	670	
ПГ16		ППЛ-11б-б 5.56х1.485	1	670	
ПГ17	1.431-20 Вып.2	ППЛ-2 5.98х1.785	1	870	
ПГ18	1.431-20 Вып.2	ППЛх12 5.27х1.485	3	640	
ПГ19	1.431-20 Вып.2	ППЛ-18 4.88х1.485	3	600	
ПГ20	503-1-43.86-КЖСИ	ППЛ-12-А 5.27х1.485	1	640	
ПГ21		ППЛ-12-б 5.27х1.485	1	640	
ПГ22		ППЛ-1-б 5.98х2.985	1	1460	

1. Данный лист см. с листами 40...42.
2. Монтаж перегородок производить в соответствии СНиП III-16-80, серии 1.431-20. Вып.0.

ГИП	Никитин		503-1-43.86 -КЖ
Нач.отд.	Субарова		Автотранспортное предприятие на 150 грузовых автомобилей для южных районов
Гл.конст.	Стехнич		Производственный корпус
Рук.гр.	Потапова		Стадия: РП; Лист: 39; Листов:
Вед.инж.	Кирьянова		Схемы расположения перегородок по осям „4" и „5". Спецификация перегородок
Ст.инж.	Макеев		ГИПРОАВТОТРАНС Новосибирский филиал

Привязан

Инв. №

Альбом 2

Типовой проект 503

Схема расположения перегородок по оси 10

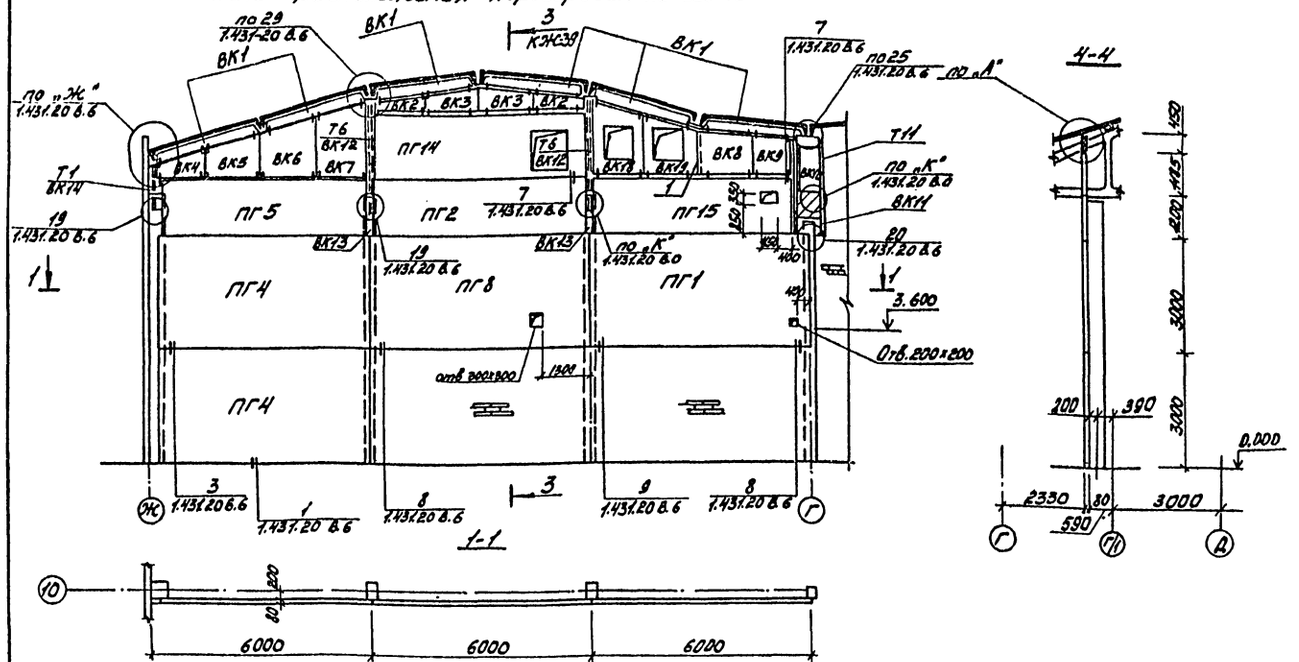

Схема расположения перегородок по оси 3.

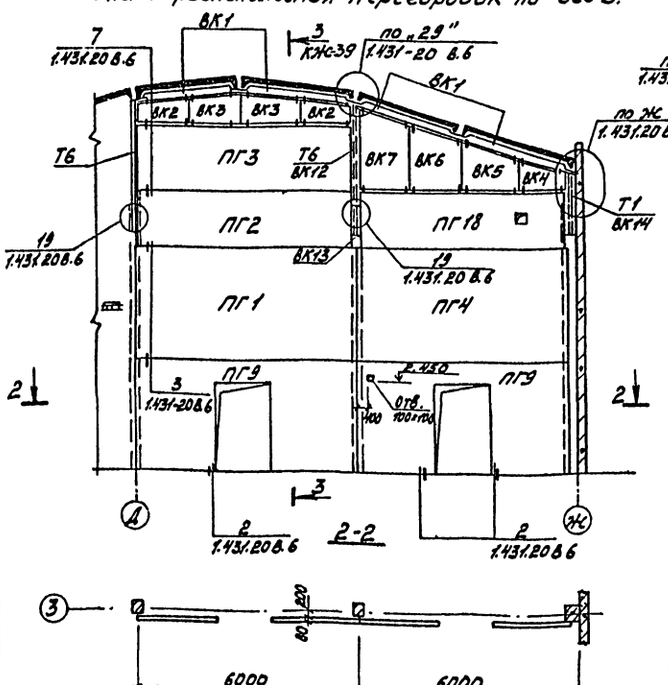

Схема расположения перегородок по оси Г/1

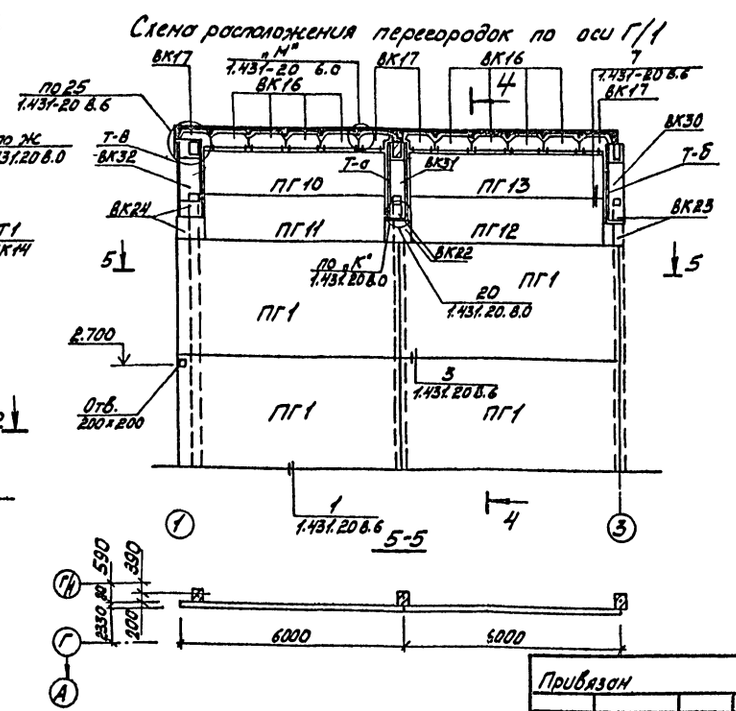

Спецификация к схемам расположения вкладышей

Марко поз.	Обозначение	Наименование	Кол.	Масса ед. кг	Приме-чание
		Каркасно обшивные вкладыши			
Вк 1	503- -КЖИ- ППК1	ППК1	28	30	
Вк 2	ППК2	ППК2	8	20	
Вк 3	ППК3	ППК3	8	30	
Вк 4	ППК4	ППК4	5	30	
Вк 5	ППК5	ППК5	5	50	
Вк 6	ППК6	ППК6	9	70	
Вк 7	ППК7	ППК7	9	80	
Вк 8	ППК8	ППК8	5	50	
Вк 9	ППК9	ППК9	5	40	
Вк 10	ППК10	ППК10	4	20	
Вк 11	ППК11	ППК11	5	11	
Вк 12	ППК12	ППК12	7	20	
Вк 13	ППК13	ППК13	7	10	
Вк 14	ППК14	ППК14	5	20	
Вк 15	ППК15	ППК15	1	30	
Вк 16 / Вк 17	-ППК16, ППК17	ППК16 / ППК17	3/4	20	
Вк 18	ППК18	ППК18	1	90	
Вк 19	ППК19	ППК19	1	70	
Вк 20 / Вк 21	ППК20, ППК21	ППК20 / ППК21	16/16	20	
Вк 22	ППК22	ППК22	10	20	
Вк 23	ППК23	ППК23	6	20	
Вк 24	ППК24	ППК24	7	20	
Вк 25	ППК25	ППК25	2	80	
Вк 26	ППК26	ППК26	2	70	
Вк 27	ППК27	ППК27	2	90	
Вк 28	ППК28	ППК28	4	50	
Вк 29	ППК29	ППК29	1	60	
Вк 30	ППК30	ППК30	1	30	
Вк 31	ППК31	ППК31	1	40	
Вк 32	ППК32	ППК32	1	50	

Спецификацию панелей см. лист 39.

Согласовано

Инв. № подл. | Подп. и дата | Взам. инв. № | Инв. № дубл. | Подп. и дата

ГИП	Никитин	
Нач. отд.	Сидорова	
Гл. спец.	Стрелнин	
Рук. гр.	Потапова	
Вед. инж.	Кирьянова	
Ст. инж.	Макеев	

Привязан

Инв. №

503-1-43.86 - КЖС

Автотранспортное предприятие на 150 грузовых автомобилей для южных районов

Производственный корпус

Стадия: РП | Лист: 40 | Листов:

Схемы расположения перегородок по осям "Д, 3, Г" Спецификация "Каркасно-обшивных вкладышей"

ГИПРОАВТОТРАНС

Новосибирский филиал

Альбом I

Типовой проект 503

Схема расположения перегородок по оси „Г"

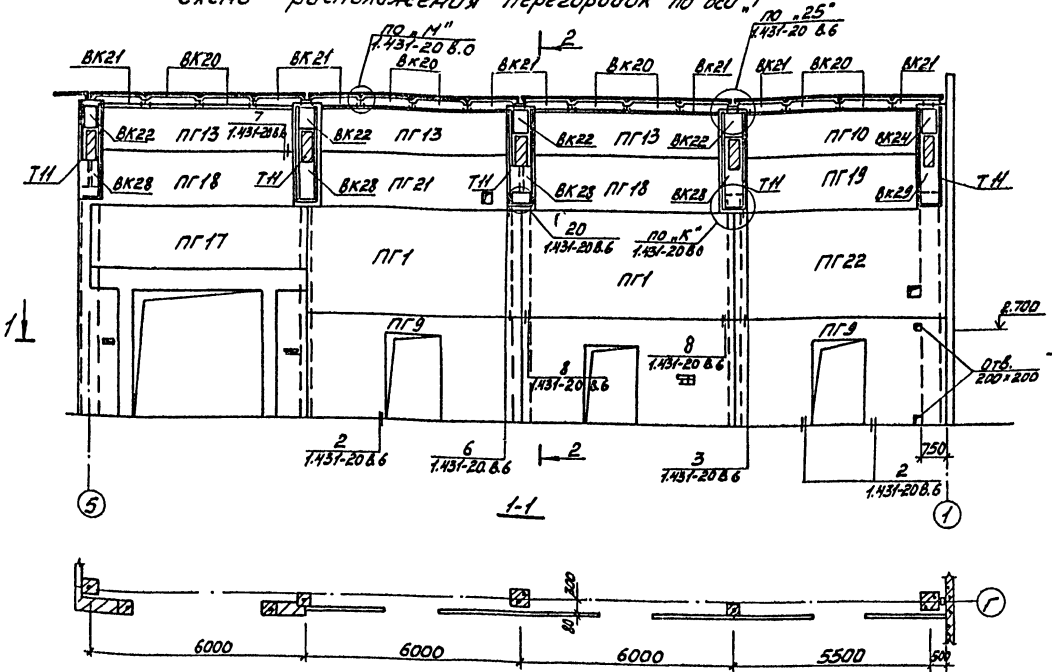

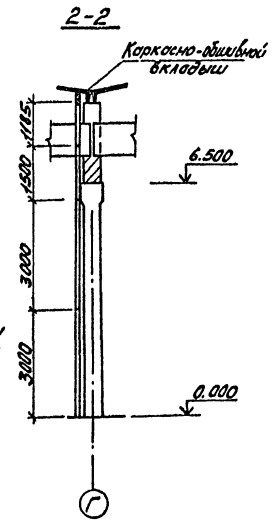

Спецификация к схемам расположения элементов

Марка поз.	Обозначение	Наименование	Кол.	Масса ед., кг	Примечание
		Насадки колонн			
Т1	1.431-20 вып.4	Т1	5	54,2	
Т6	1.431-20 вып.4	Т6	11	131,5	
Т11	1.431-20 вып.4	Т11	6	145,0	
Т-а	503-1-43.86 - КЖИ-Т-а, Т-б, Т-в	Т-а	1	111,7	
Т-б	Т-а, Т-б-Т-в	Т-б	1	101,7	
Т-в	Т-а, Т-б-Т-в	Т-в	1	125,4	
Т-с	503-1-43.86 - КЖИ-Т-с, Т-г, Т-е	Т-с	2	160,9	
Т-г	Т-с, Т-г, Т-е	Т-г	2	79,5	
Т-е	Т-с, Т-г, Т-е	Т-е	2	179,8	
Т-д	503-1-43.86 - КЖИ-Т-д	Т-д	2	65,1	
1		L75×5 ГОСТ 8509-72 ℓ=1300	10	7,6	
2		L160×100×10 ГОСТ 8510-72 ℓ=2100	2	39,6	
		Соединительные элементы			
МС1	1.431-20 вып 7 ч.2	МС1	8	1,0	
МС2	1.431-20 вып.7 ч.2	МС2	98	0,5	
МС3	1.431-20 вып 7 ч.2	МС3	156	0,3	
МС6	1.431-20 вып 7 ч.2	МС6	8	0,1	
МС13	1.431-20 вып 7 ч.2	МС13	6	2,7	
МС14	1.431-20 вып 7 ч2	МС14	1		
МС15	1.431-20 вып 7 ч.2	МС15	110	4,8	
МС16	1.431-20 вып 7 ч.2	МС16	26	1,8	
		Дюбели ДГП 4,5×50	24		

Схема расположения перегородок по оси „Е"

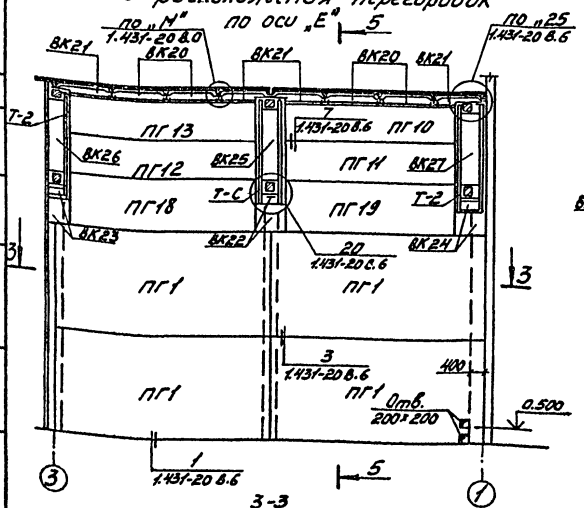

Схема расположения перегородок по оси „Д"

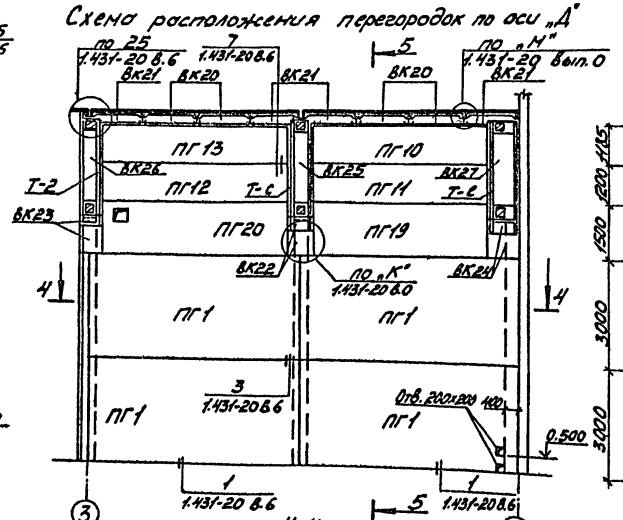

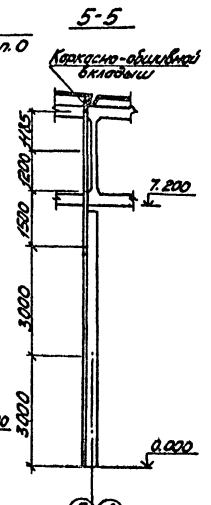

1. Данный лист см. с листом 39...42.
2. Спецификацию панелей см. лист 39.

ГИП	Никитин		
Нач.отд.	Сидорова		
Гл.конст.	Стрехнин		
Рук.гр.	Потапова		
Вед.инж.	Кирьянова		
Ст.инж.	Макеев		

Привязан

Инв. №

503-1-43.86 - КЖ

Автотранспортное предприятие на 150 грузовых автомобилей для южных районов

Производственный корпус

Стадия	Лист	Листов
РП	41	

Схемы расположения перегородок по осям Г, Д, Е. Спецификация соединительных элементов насадок.

ГИПРОАВТОТРАНС Новосибирский филиал

Согласовано

Нач. сто

Взам. инв. №

Подп. и дата

Инв. № подл.

Альбом 2

Типовой проект 503-

Схема расположения перегородок по оси „2"

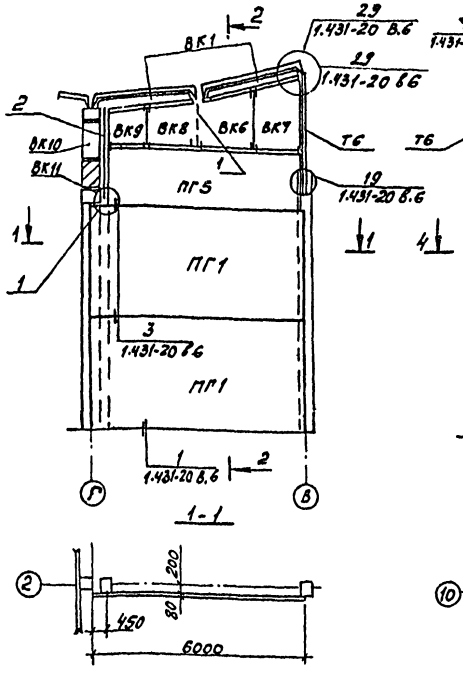

Схема расположения перегородок по оси „10"

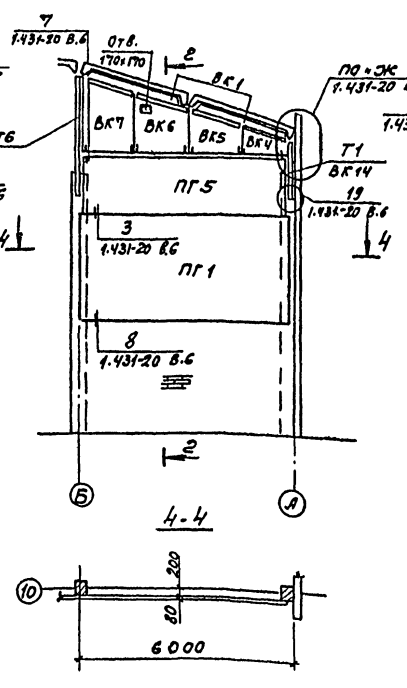

Схема расположения перегородок по оси „3"

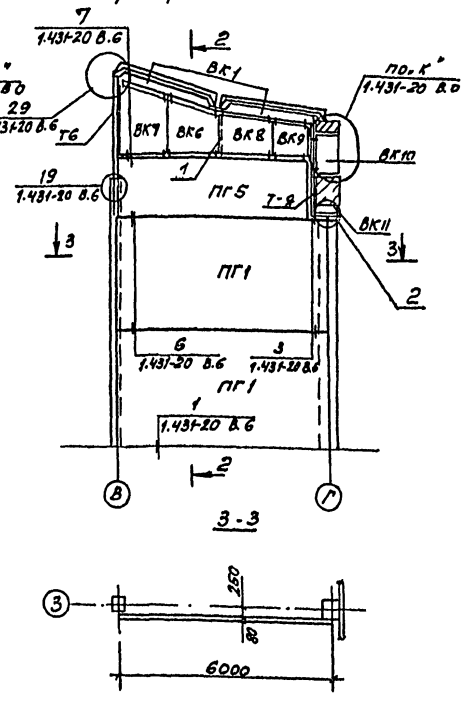

Спецификация к схемам расположения деталей фахверка

Марка поз.	Обозначение	Наименование	Кол.	Масса ед., кг	Примечание
		Детали фахверка межферменного ограждения			
		ГНП 80×80×4 ТУ 4-2-361-79 / СТ3 кп ГОСТ 11474-76*	–	1957.0	
		ГНL 50×50×4 ГОСТ 19771-74 / СТ3 кп3 ГОСТ 11474-76*	–	125.2	
		ГНL 160×50×4 ГОСТ / СТ3 кп3 ГОСТ 11474-76*	–	46.2	
		L50×5 ГОСТ 8509-72*	–	1270.9	
		-100×8 ГОСТ 103-76	–	602.9	
		-60×6 ГОСТ 103-76	–	361.9	
		-60×6 ГОСТ 103-76	–	22.4	
		-60×4 ГОСТ 103-76	–	44.4	
		Шурупы А6×45 / ГОСТ 1144-80*	2630		
		Самонарезающие болты ФБТУ 34-5815-77	2630		
		Прокладки из упругого материала		1840 м.м.	

1. Данный лист см. с листами 39... 41.

2-2

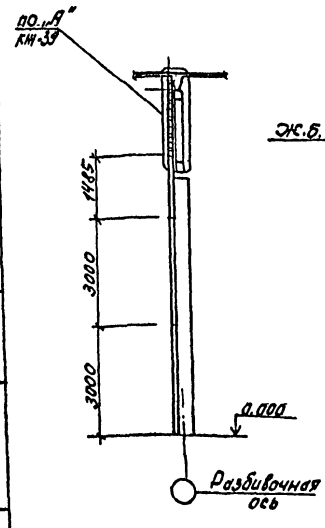

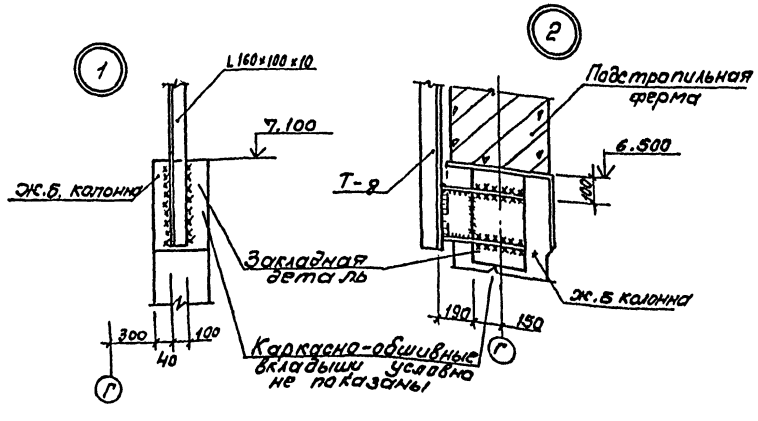

Согласовано

Нач. СТО Яблыкович

Взам. инв. №

Подпись и дата

Инв. № подл.

ГИП	Никитин		
Нач. отд.	Сидорова		
Гл. спец.	Стрехнин		
Рук. гр.	Потапова		
Вед. инж.	Кирьянова		

Привязан

Инв. №

503-1-43.86 – КЖ

Автотранспортное предприятие на 150 грузовых автомобилей для южных районов

Производственный корпус

Стадия	Лист	Листов
РП	42	

Схемы расположения перегородок по осям „2", „3", „10"
Спецификация деталей фахверка

ГИПРОАВТОТРАНС
Новосибирский филиал

Альбом II

Типовой проект 503-

План камеры

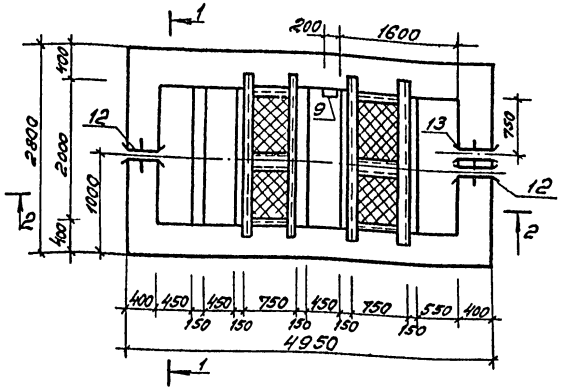

Схема расположения щитов

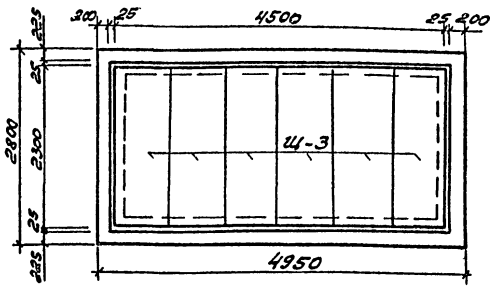

2-2

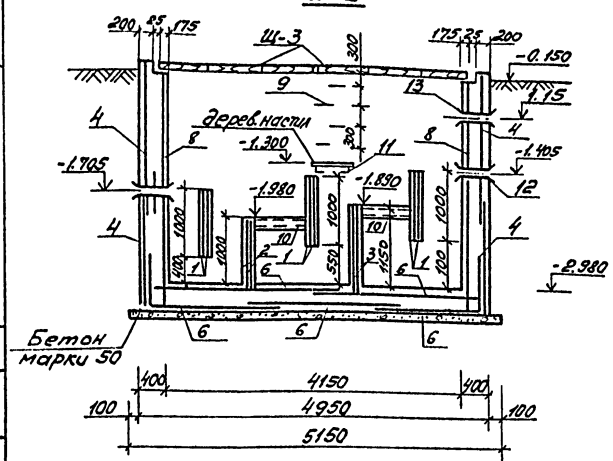

1-1

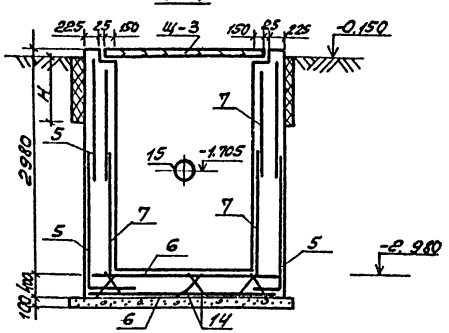

Спецификация к схеме расположения щитов

Марка поз.	Обозначение	Наименование	Кол.	Масса ед., кг	Примечание
Щ-3	503- -КЖИ-Щ-3	Щ-3	6		

Спецификация железобетонной конструкции

Формат	Зона	Поз.	Обозначение	Наименование	Кол.	Примечание
				Сборочные единицы		
				Сетки арматурные		
		1	503 КЖИ-С9, С11	С9	6	
		2	КЖИ-С10	С10	2	
		3	КЖИ-С9, С11	С11	2	
		4	КЖИ-С13	С13	4	
		5	КЖИ-С14	С14	4	
		6	КЖИ-С15	С15	5	
		7	КЖИ-С16	С16	4	
		8	КЖИ С17	С17	2	
		14	КЖИ КР3	КР3	6	
				Изделия закладные		
		9	КЖИ МН17	МН17	4	2,7
		10	КЖИ МН26	МН26	2	58,7
Б/4		11	[10 ГОСТ 8240-72* е=2300		4	2100
				Сальники		
		12	3.901-5	Ду-150 е=400	2	24,5
		13	3.901-5	Ду-100 е=400	1	12,3
				Материалы		
				Бетон М200	22,1	м³
				Бетон М50	1,55	м³

1. За относительную отметку 0.000 принята отметка верха щита соответствующая абсолютной отметке ▭.
2. Стены со стороны грунта обмазать горячим битумом за 2 раза.
3. Внутренние поверхности камеры оштукатурить цементным раствором марки 50 с железнением.
4. С наружной стороны стены утеплить керамзитобетоном на глубину промерзания. Толщина утеплителя 20 см.

Ведомость расхода стали на элемент, кг

Марка элемента	Изделия арматурные							Изделия закладные						Общий расход
	Арматура класса							Арматура класса			Прокат марки		Всего	
	А-I		А II		А III			Всего	А-I		ВСт3кп2			
	ГОСТ 5781-82								ГОСТ 5781-82		ГОСТ 8240-72*			
	ф10	Итого	ф12	Итого	ф12		Итого		ф20	Итого	[10	Итого		
Камера с фильтром	46,62	46,62	270,2	270,2	1555,1		1555,1	1871,7	10,8	10,8	39,6	39,6	50,4	1922,32

Расчетная схема

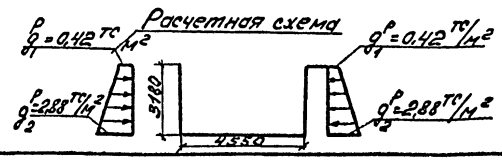

ГИП	Никитин		503-1-43.86 КЖ
Нач.отд.	Сидорова		Автотранспортное предприятие на 150 грузовых автомобилей для южных районов
Гл.спец.	Стрехнин		Камера с фильтром
Рук.гр.	Поталова		Стадия: РП; Лист: 43; Листов:

Привязан

Инв. №

ГИПРОАВТОТРАНС Новосибирский филиал

Согласовано

Нач.сант.отд. Адзикович

Взам.инв.№

Подпись и дата

Инв.№ подл.

Типовой проект 503 Альбом I

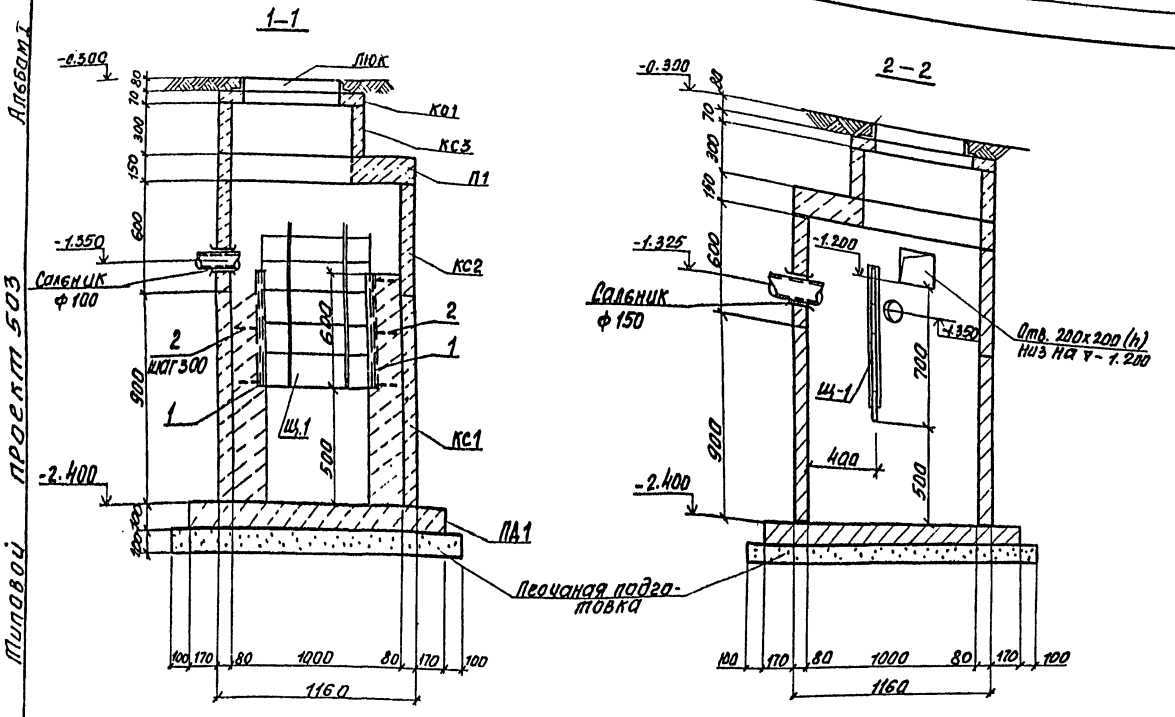

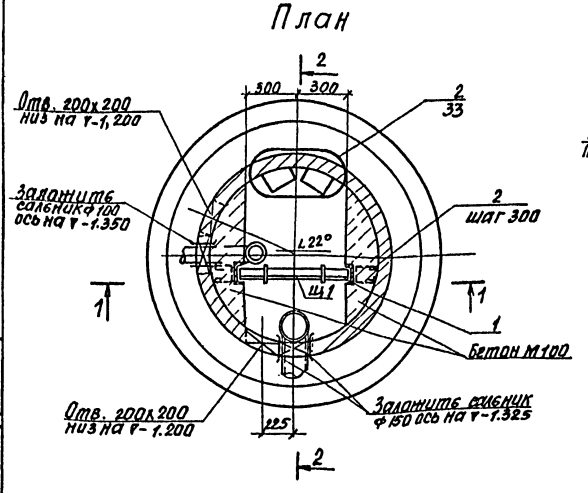

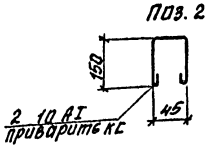

Спецификация сборной конструкции

Марка, поз.	Обозначение	Наименование	Кол.	Масса ед.кг.	Примечание
КС1	3.900-3 вып. 7 часть 1	Кольцо стеновое КЦ-10-9	1	600	
КС2	503-1-43.86-кжи-КЦ-10-6а	КЦ-10-6а	1	400	
КС3	3.900-3 вып. 7 часть 1	КЦ-7-3	1	130	
КО1	3.900-3 вып. 7 часть 1	Кольцо опорное КЦА-1	1	50	
П1	3.900-3 вып. 7 часть 1	Плита перекрытия КЦП1-10-1	1	250	
ПА1	3.900-3 вып. 7 часть 1	Плита днища КЦА10	1	440	
Щ1	503-1-43.86-кжи-Щ4	Щит Щ4	1		
	ГОСТ 3634-79	Люк тяжелый	1	100	
	3.901-5	Сальник Ду 100	1	6.2	
	3.901-5	Сальник Ду 150	1	11.8	

Спецификация монолитной конструкции

Формат	Зона	Позиция	Обозначение	Наименование	Кол.	Примечание
				Детали		
		1		[6.5 ГОСТ 8240-72* ℓ=600	2	3.54
		2		ф10АI ГОСТ 5781-82 ℓ=470	6	0.3

1. За относительную отм. 0.000 принят уровень чистого пола производственного корпуса, который соответствует абсолютной отметке.
2. Расход стали на отстойный колодец 8.9 кг.
3. Заделку сальников см. серию 3.901-5.
4. Наружные стены колодца-отстойника, соприкасающиеся с землей, обмазать горячим битумом за 2 раза.
5. Швы между кольцами и плитами заделать цементным раствором марки 100.
6 Узел 2 см. серию 3.900-3 вып. 7 часть 1.

ГИП	Никитин		503-1-43.86 КЖ
Нач.отд.	Сидорова		Автотранспортное предприятие на 150 грузовых автомобилей для южных районов
Гл.спец.	Стрехнин		
Рук. гр.	Потапова		Стадия: РП; Лист: 44; Листов:
Вед. инж.	Кирьянова		
Привязан			Отстойный колодец с маслоуловителем.
Инв. №			ГИПРОАВТОТРАНС Новосибирский филиал

Инв. № подл. | Подпись и дата | Взам. инв. №

Копировал: Воропаева

формат А2

Альбом 7

Типовой проект 503

1-1

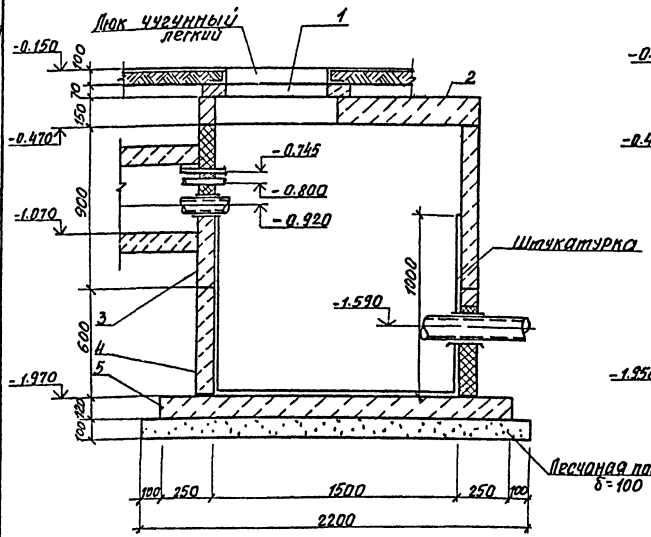

Колодец с задвижкой
2-2

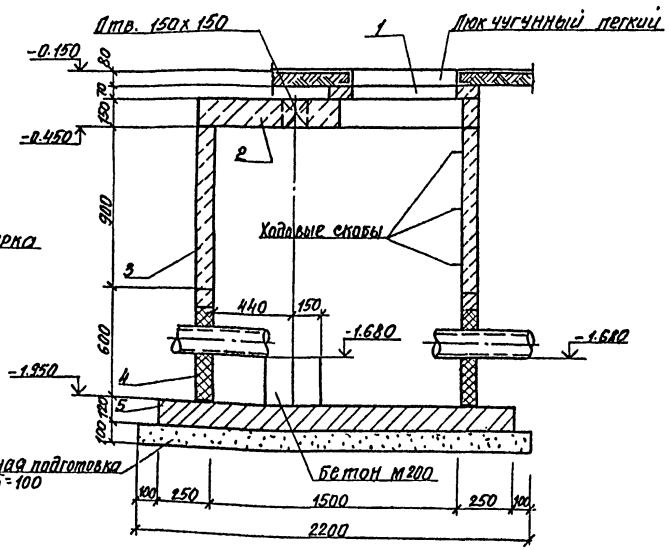

Колодец- нейтрализатор
План

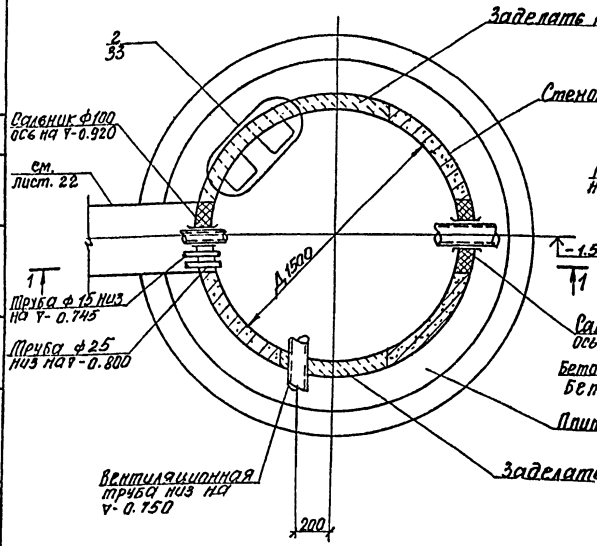

Колодец с задвижкой
План

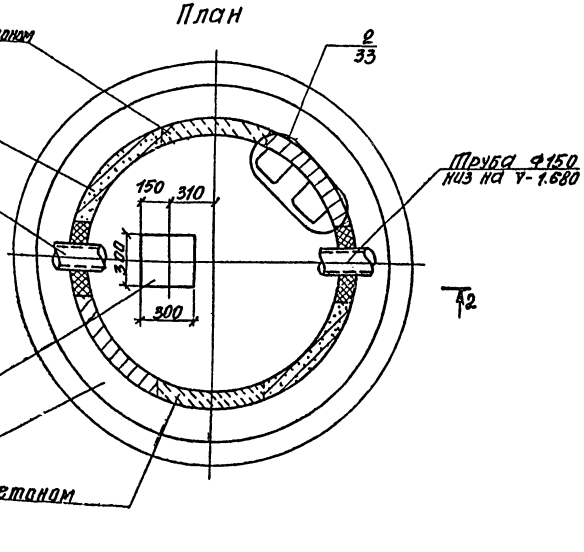

Спецификация сборной конструкции

Марка	Обозначение	Наименование	Кол.	Масса ед. кг	Примеч.
		Колодец-нейтрализатор			
1	3.900-3 вып.7 часть 1	Опорное кольцо КЦ01	1	50	
2	3.900-3 вып.7 часть 1	Плита перекрытия КЦП-15-1	1	680	
3	3.900-3 вып.7 часть 1	Кольцо стеновое КЦ-15-9а	1	780	
4	3.900-3 вып.7 часть 1	Кольцо стеновое КЦ-15-6а	1	500	
5	3.900-3 вып.7 часть 1	Плита днища КЦД 15	1	940	
	ГОСТ 3634-79	Люк чугунный легкий	1	65	
	3.901-5	Салник Ду150	1	11.8	
	3.901-5	Салник Ду100	1	6.2	
		Колодец с задвижкой			
1	3.900-3 вып.7 часть 1	Опорное кольцо КЦ01	1	50	
2	3.900-3 вып.7 часть 1	Плита перекрытия КЦП-15-1	1	680	
3	3.900-3 вып.7 часть 1	Кольцо стеновое КЦ-15-9	1	1000	
4	3.900-3 вып.7 часть 1	Кольцо стеновое КЦ-15-6а	1	500	
5	3.900-3 вып.7 часть 1	Плита днища КЦД 15	1	940	
	ГОСТ 3634-79	Люк чугунный легкий	1	65	

1. За относительную отм. 0.000 принят уровень чистого пола производственного корпуса, который соответствует абсолютной отметке ▭
2. Заделку салников см. серию 3.901-5.
3. Стены колодца- нейтрализатора - оштукатурить цементным раствором от отм. - 0.970.
4. Наружные стены колодцев, соприкасающиеся с землей, обмазать горячим битумом за 2 раза.
5. Швы между кольцами и плитами заделать раствором М 100.
6. Узел 2 см. серии 3.900-3 вып.7 часть 1.

Согласовано

Взам. инв. №

Подпись и дата

Инв. № подл.

Привязан:

Инв. №

ГИП	Никитин		
Нач. отд.	Сидорова		
Гл. спец.	Стрекнин		
Рук. гр.	Поткалова		
Вед. инж.	Кирьянова		

503-1-43.86 -КЖ

Автотранспортное предприятие на 150 грузовых автомобилей для южных районов

Стадия	Лист	Листов
РП	45	

Колодец - нейтрализатор
Колодец с задвижкой

ГИПРОАВТОТРАНС
Новосибирский филиал

Копировал Формат А2

Альбом I

Типовой проект 503

Ведомость рабочих чертежей основного комплекта КМ

Лист	Наименование	Примечание
1	Общие данные (начало) Техническая спецификация металла	
2	Общие данные (продолжение) Техническая спецификация металла. Ведомость металлоконструкций по видам профилей	
3	Общие данные (окончание) Техническая спецификация металла (лестницы, площадки ограждения, переплеты)	
4	Схема расположения металлических балок перекрытия. Лестницы ЛМ1, ЛМ2	
5	Схема расположения подвесных путей	
6	Схема расположения подвесных путей. Узлы „1...4"	
7	Схема расположения подвесных путей. Узлы „5...7"	

Ведомость ссылочных документов

Обозначение	Наименование	Примечание
1.426.2-3 Вып. 2	Стальные подкрановые балки. Пути подвесного транспорта пролетом 3,4 и 6 м	
1.450.3-3 Вып. 0,1 часть 1,2	Стальные лестницы, площадки, стремянки и ограждения	

Вид профиля ГОСТ, ТУ	Марка металла и ГОСТ	Обозначение и размер профиля, мм	№ п.п.	Код: Марки металла	Код: вида прокатки	Код: размера профиля	Количество шт.	Длина, мм	Масса металла по элементам конструкций, т: балки подвесных путей	стойки рабочих площадок	балки рабочих площадок	связи рабочих площадок	Общая масса, т	Масса потребности в металле по кварталам (заполняется изготовителем) т: I	II	III	IV	Заполняется ГПИ
									Код элемента конструкций: 526235	526233	526233	526233						
1	2	3	4	5	6	7	8	9	526235	526233	526233	526233						
Балки двутавровые для подвесных путей ГОСТ 19425-74*	В Ст3ГпС5 ГОСТ 380-71*	I 24М	1						5.61				5.61					
		I 30М	2						1.23				1.23					
	Итого		3	087018	092500				6.84				6.84					
Швеллеры ГОСТ 8240-72*	В Ст3ГпС5-1 ТУ14-1-3023-80	С8	4						0.30				0,3					
		С16	5						0.66				0,66					
		С20	6						2.01				2,01					
	Итого		7	087018	092500				2.97				2.97					
Уголки неравнобокие ГОСТ 8510-72*	В Ст3ГпС5-1 ТУ14-1-3023-80	L 110х8	8						0.25				0,25					
	Итого		9	087018	095100				0.25				0,25					
Сталь прокатная широкополосная универсальная ГОСТ 82-70*	В Ст3ГпС5-1 ТУ14-1-3023-80	-12	10						1.070				1,070					
	Итого		11	087018	090205				1.070				1,070					
Сталь прокатная полосовая ГОСТ 103 76	В Ст3ГпС5-1 ТУ14-1-3023-80	-8	12						1.33				1,33					
	Итого		13	087018	090205				1.33				1,33					
Швеллеры ГОСТ 8240-72*	В Ст3 сп5 ГОСТ 380-71*	С12	14							0.038	0.28		0,318					
		С14	15								0.30		0,30					
		С16	16							0.25			0,25					
		С22	17								0.065		0,065					
	Итого		18	087019	092500					0.288	0,645		0,933					
Уголки равнобокие ГОСТ 8509-72*	В Ст3 кп2 ГОСТ 380-71*	L 50х5	19						0.36				0,36					
		L 63х5	20									0.06	0,06					
		L 75х6	21							0.009	0.001		0,01					
		L 90х6	22							0.012		0.01	0,022					
		L 100х7	23						0.03				0,03					
	Итого		24	087018	095100				0.39	0.021	0.001	0.07	0,482					

Типовой проект разработан в соответствии с действующими нормами и правилами и предусматривает мероприятия, обеспечивающие взрывную, взрывопожарную и пожарную безопасность при эксплуатации здания.

Главный инженер проекта Ю.В. Никитин

Инв. № подл. | Подп. и дата | Взам. инв. № | Инв. № дубл. | Подпись и дата

Привязан:

Инв. №

ГИП	Никитин		
Начальник	Сидоров		
Гл. специалист			
Рук. гр.	Потапов		
Ведущий инженер	Кирьянов		

503-1-43.86 – КМ

Автотранспортное предприятие на 150 грузовых автомобилей для южных районов

Производственный корпус

Стадия	Лист	Листов
РП	1	7

Общие данные (начало) Техническая спецификация металла

ГИПРОАВТОТРАНС Новосибирский филиал

Альбом I

Типовой проект 503

Техническая спецификация металла

Вид профиля и ГОСТ, ТУ	Марка металла и ГОСТ	Обозначение и размер профиля, мм	N п/п	Код: Марки металла	Код: Вид А профиля	Код: Размер А профиля	Количество, шт.	Длина, мм	Масса металла по элементам конструкции: Балки, подкрановая путь; Стойки рабочих площадок; Балки рабочих площадок; Связи рабочих площадок	Общая масса, т	Масса потребности в металле по кварталам (заполняется изготовителем): I	II	III	IV	Заполняется ВЦ
									Код элемента конструкций: 526235	526233	526233	526233							
1	2	3	4	5	6	7	8	9											
Сталь прокатная полосовая ГОСТ 103-76	В Ст.3 кп2 ГОСТ 380-71*	-6	1						0,17		0,006		0,176						
		-8	2							0,005			0,005						
		-10	3									0,012	0,012						
		-18	4						0,13				0,13						
	Итого		5	087016	090205				0,30	0,005	0,006	0,012	0,323						
Итого масса металла			6						13,15	0,314	0,652	0,082	14,198						
Лестницы, площадки, ограждения	Лист 3		7										0,587						
Переплеты	Лист 3		8										3,247						
Всего масса металла													18,032						
В том числе по маркам	В Ст3 ГПС5 ГОСТ 380-71*								6,84				6,84						
	В Ст3 ГПС5-1 ТУ14-1-3028-80								5,62				5,62						
	В Ст3 ГПС5 ГОСТ 380-71*									0,288	0,645		0,933						
	В Ст3 кп2 ГОСТ 380-71*								0,69	0,026	0,07	0,09	0,805						
Масса поставки элементов по кварталам, т		I																	
		II																	
		III																	
		IV																	

Ведомость металлоконструкции по видам профилей

Наименование конструкций по номенклатуре прейскуранта № 01-22	Позиции по спецификации	№ п.п	Код конструкции	Масса конструкций, т: По видам профилей стали: Двутавры, швеллеры, уголки горячекатаные	Круглая и квадратная сталь	Сварной двутавр	Листовая сталь	Гнутые профили	Широкополосная универсальная сталь	Гнутые и гнутосварные	Трубы	Прочие	Всего	Количество, шт.	Серия типовых конструкций
1	2	3	4	5	6	7	8	9	10	11	12	13	14	15	16	17	18
Типовые конструкции																	
Лестничные марши под углом 45° со ступенями штампованного типа	102-225	1	526392		0,197	0,016			0,017		0,123				0,36		1.450.3-3 Вып. 0,1 часть 1,2
Прямоугольные переходные площадки с настилом штампованного типа	102-438	2	526391		0,028	0,020			0,004		0,023				0,08		
Ограждения лестничных маршей переходных площадок из холодногнутых профилей	102-237 298 (кр.4,4а)	3	526391 526392			0,151		0,026							0,180		
Панели оконные, с открывающимися элементами, для двойного остекления	102-115	4	130104, 130300, 087308, 087301								0,56		2,8		3,4		1.436.2-15 Вып. 1,2
Нетиповые конструкции																	
Пути подвесных кранов	303-31	5	526235		10,1	0,66			2,78						13,7		
Встроенные рабочие площадки		6	526233		0,961	0,095			0,024						1,09		
Итого					11,286	0,947		0,026	2,825		0,706		2,8		18,811		
Контрольная сумма																	

Инв. № подл. | Подп. и дата | Взам. инв. №

Привязан:

Инв. № подл.

ГИП	Никитин		503-1-43.86 - КМ
Нач. отд.	Сидорова		Автотранспортное предприятие на 150 грузовых автомобилей для сельских районов
Гл. спец.	Стрекнин		Производственный корпус
Вед. инж.	Кирьянова		Общие данные. Пояснительная записка. Техническая спецификация металла. Ведомость металлоконструкций по видам профилей

Стадия	Лист	Листов
РП	2	

ГИПРОАВТОТРАНС, Новосибирский филиал

Альбом I

Типовой проект 503

Вид профиля и ГОСТ, ТУ	Марка металла и ГОСТ	Обозначение и размер профиля, мм	№ п/п	Код: Марка металла	Код: Вида профиля	Код: Размер профиля	Количество, шт.	Длина, мм	Масса металла по элементам конструкций, т: Лестницы	Площадки	Ограждения	Переплеты	Общая масса, т	Масса потребности в металле по кварталам (заполняется изготовителем), т: I	II	III	IV	Заполняется ВЦ
				Код элемента конструкций														
1	2	3	4	5	6	7	8	9	526392	526391	526392							
Швеллеры стальные гнутые равнополочные ГОСТ 8278-83	В Ст3 кп 2 ГОСТ 11474-76*	ГНС 160×50×4	1							0,027			0,027					
		ГНС 180×50×4	2						0,191				0,191					
	Итого		3	087016	112001				0,191	0,027			0,218					
Швеллеры стальные гнутые неравнополочные ГОСТ 8281-80	В Ст3 кп 2 ГОСТ 11474-76*	ГНС 50×40×12×2,5	4								0,102		0,102					
	Итого		5	087016	112001						0,102		0,102					
Гнутый профиль НМТУ 2-130-70	В Ст3 кп2 ГОСТ 16523-70	ГН {90×30×2,5×3	6								0,014		0,014					
		· {90×30×2,5×2,5	7								0,031		0,031					
	Итого		8	087016	112001						0,045		0,045					
Уголки равнобокие ГОСТ 8509-72*	В Ст3 кп2 ГОСТ 535-79*	L 25×3	9		095300						0,025		0,025					
		L 75×6	10		095100				0,011	0,019			0,030					
		L 56×5	11		095100				0,005				0,005					
	Итого		12	087016					0,016	0,019	0,025		0,060					
Сталь горячекатанная листовая ГОСТ 19903-74*	В Ст3 кп2 ГОСТ 16523-70*	-2	13						0,119	0,022			0,141					
	Итого		14	087016	090206				0,119	0,022			0,141					
	В Ст3 кп2 ГОСТ 14637-79	-4	15						0,014	0,004			0,018					
		-6	16						0,003				0,003					
	Итого		17	087016	090205				0,017	0,004			0,021					
Труба стальная электросварная ТУ 14-3-194-73	ГОСТ 8733-74	28×25×1,8	18									2,7	2,7					
	Итого		19									2,7	2,7					
Труба стальная бесшовная холоднодеформированная ГОСТ 8734-75*	Д-ГОСТ 8733-74	16×3	20									0,009	0,009					
	Итого		21									0,009	0,009					
Сталь горячекатанная круглая ГОСТ 2590-71*	45 ГОСТ 1050-74**	Ø12	22									0,008	0,008					
	Итого		23									0,008	0,008					
Лента стальная холоднокатанная из низкоуглеродистой стали ГОСТ 503-71*	10 кп ГОСТ 1050-74**	ПН-НГ-4-0,18×1,4	24									0,2	0,2					
	Итого		25									0,2	0,2					
Сталь листовая горячекатанная ГОСТ 19903-74*	4-III-Н-10 кп ГОСТ 16523-70*	6-ПН-1,8	26									0,33	0,33					
	Итого		27									0,33	0,33					
Всего масса металла			28						0,349	0,072	0,172	3,247	3,834					
В том числе по маркам	В Ст3 кп2 ГОСТ 11474-76*		29										0,320					
	В Ст3 кп2 ГОСТ 16523-70*		30										0,186					
	В Ст3 кп2 ГОСТ 535-79*		31										0,060					
	Ст3 кп2 ГОСТ 14637-79		32										0,021					
	ГОСТ 8733-74		33										2,709					
	45 ГОСТ 1050-74**		34										0,008					
	10 кп ГОСТ 1050-74**		35										0,2					
	10 кп ГОСТ 16523-70*		36										0,33					
Масса поставки элементов по кварталам, т		I																
		II																
		III																
		IV																

Инв. № подл. | Подп. и дата | Взам. инв. №

Привязан

Инв. №

ГИП	Никитин		503-1-43.86 КМ
Нач. отд.	Сидорова		Автотранспортное предприятие на 150 грузовых автомобилей для холодных районов
Гл. спец.	Стрехнин		Производственный корпус
Рук. гр.	Потапова		Стадия: РП; Лист: 3; Листов:
Вед. инж.	Кузьмина		Общие данные (окончание) Техническая спецификация металла (лестницы, площадки, ограждения, переплеты)
			ГИПРОАВТОТРАНС Новосибирский филиал

Альбом I

Типовой проект 503-

Схема расположения металлических балок, лестницы, ограждений

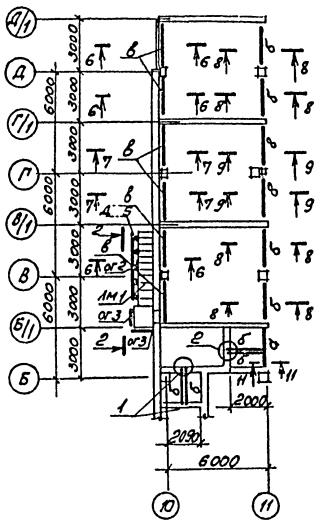

Схема расположения металлических балок, лестниц и ограждений

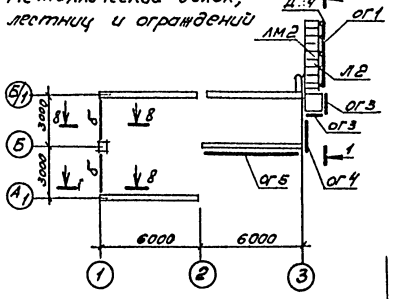

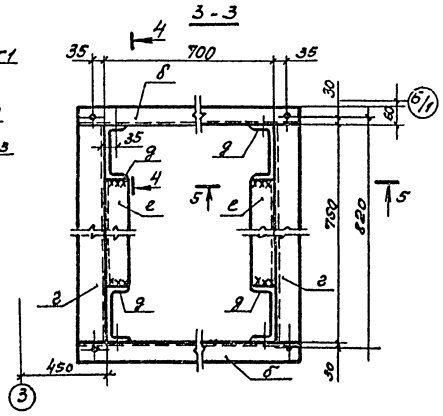

Ведомость элементов

Марка	Сечение: Эскиз	Поз.	Состав	Опорные усилия: M тс.м	N, тс	Q тс		Марка металла	Примечание
а			[22				4	ВСт3кп2	
б			[12				4	ВСт3кп2	
в			[14				4	ВСт3кп2	
г			∟ 75×6				4	ВСт3кп2	
д			[16				4	ВСт3кп2	
е			∟ 63×5				4	ВСт3кп2	
			∟ 90×6	Узел 10			4	ВСт3кп2	
			δ = 6	Лист 4			4	ВСт3кп2	
			δ = 8	Узел 10			4	ВСт3кп2	
			δ = 10	Лист 4			4	ВСт3кп2	
			Лестницы						
лм1,2	МЛХШ-45-42.8		(2шт) 1.450.3-3 вып.1 часть1				4	ВСт3кп2	
пм1	ПМХШ-9.8		(2шт) 1.450.3-3 вып.1 часть2				4	ВСт3кп2	
ог1	ОГ1 МЛХ45-10.42		(1шт) 1.450.3-3 вып.1 часть2				4	ВСт3кп2	
ог2	ОГ2 МЛХ45-10.42		(1шт) 1.450.3-3 вып.1 часть2				4	ВСт3кп2	
ог3	ОГПМХЭБ-10.9		(4шт.) 1.450.3-3 вып.1 часть2				4	ВСт3кп2	
ог4	ОГПМХЭБ-10.21		(1шт.) 1.450.3-3 вып.1 часть2				4	ВСт3кп2	
ог5	ОГПМХЭБ-10.60		(1шт.) 1.450.3-3 вып.1 часть2				4	ВСт3кп2	
	ДХ4, ДХ5		(по 2шт) 1.450.3-3 вып.0 стр.42				4	ВСт3кп2	
	ДХ8, ДХ9		(по 1шт.) 1.450-3-3 вып.0 стр.42				4	ВСт3кп2	

1. Данный лист см. с листом КМ-36
2. Монтаж конструкций вести в соответствии с указаниями СНиП III-18-75.
3. Монтажные сопряжения лестничных маршей с площадками выполнять на болтах нормальной точности и на сварке.
4. Все отв. d = 15 мм. Все сварные швы hшв. = 6 мм.
5. Сварку производить электродами типа Э42 по ГОСТ 9467-75.
6. Все конструкции после монтажа окрасить масляной краской за 2 раза.

ГИП	Никитин		503-1-43.86 КМ
Нач.отд	Сидорова		Автотранспортное предприятие на 150 грузовых автомобилей для южных районов
Гл.спец	Стрехнин		Производственный корпус — Стадия: РП; Лист: 4; Листов:
Рук.пр.	Потапова		Схема расположения металлических балок перекрытия. Лестницы. Лм1, Лм2
Ведущ.	Курьянова		Гипроавтотранс, Новосибирский филиал

Привязан

Инв. №

Инв.№ подл. | Подпись и дата | Взам. инв.№

Альбом I

Типовой проект 503

Схема расположения подвесных путей

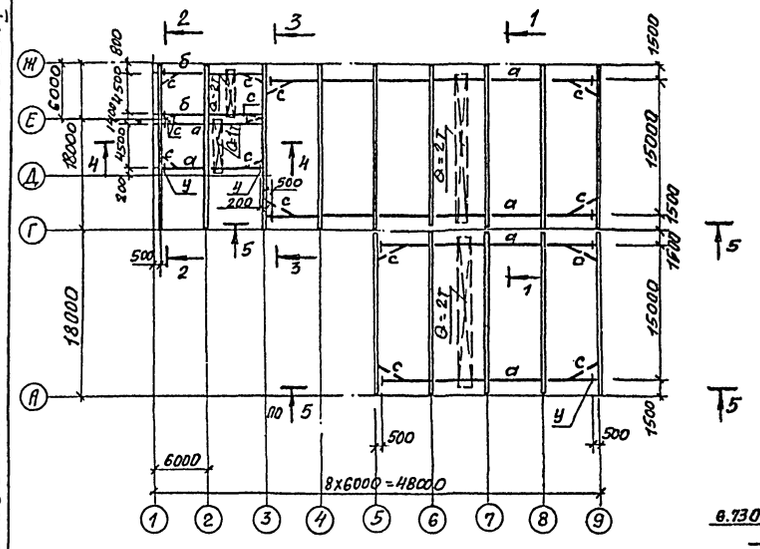

1-1

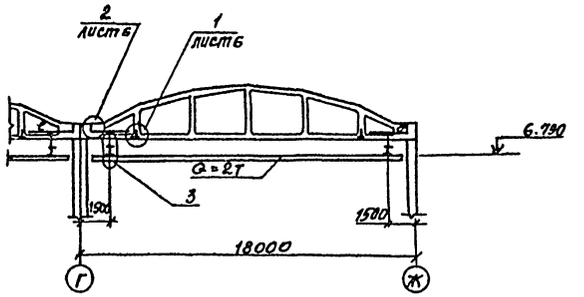

2-2

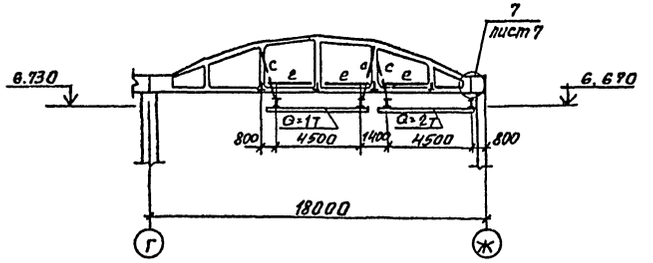

3-3

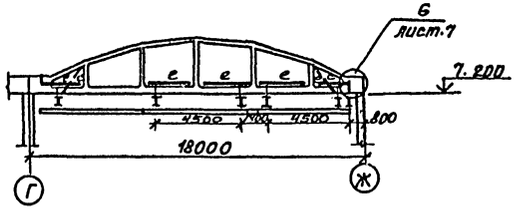

4-4

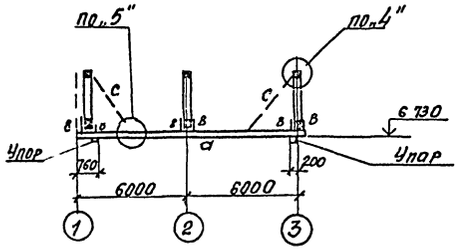

5-5

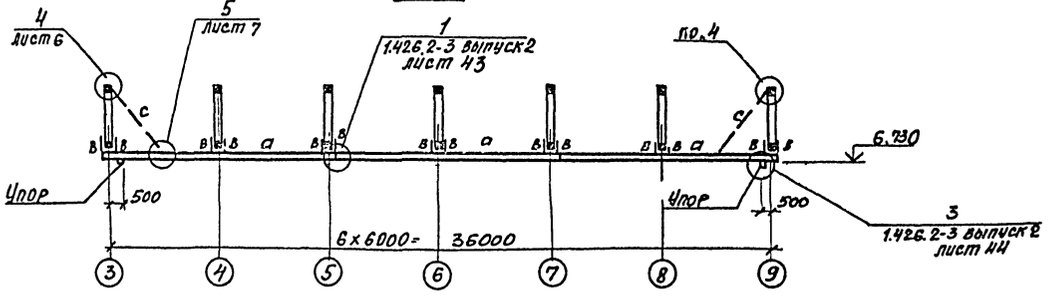

Ведомость элементов

Марка	Сечение: эскиз	поз.	Состав	Опорные усилия: M тс.м.	N т.с.	Q т.с.	Группа констр.	Марка металла	Примечание кг.
а	I		24м					Вст3пс6	5607
б	I		30 м					Вст3пс6	1225
с	⊥		50x5					Вс3кп2	422.0
в	C		8					Вст3пс6	292
е	C		20					Вст3пс6	2004
	C		16	КМ-6,7				Вст3пс6	657
	L		110x70x8	КМ-6,7				Вст3пс6	251
у	L		100x7					Вст3кп2	26
	–		δ=6	КМ-6,7				Вст3кп2	165
	–		δ=8	КМ-6,7				Вст3пс6	1323
	–		δ=12	КМ-6,7				Вст3пс6	1022
	–		δ=18	КМ-6,7				Вст3кп2	31
	–		δ=30	КМ-6,7				Вст3кп2	122

1. Данный лист см. с листами 6. 7.
2. Изготовление и монтаж стальных конструкций вести в соответствии с требованиями СНиП III-18-75. и указаниями серии 1.426.2-3 вып. 2.
3. Все металлические конструкции подвесного пути после монтажа окрасить масляной краской за 2 раза. На ездовые поверхности балок краска не наносится.

Согласовано: Нач. т.о. Боярщинов

Инв. № подл. | Подпись и дата | Взам. инв. №

ГИП	Никитин	
Нач. отд.	Сидорова	
Гл. спец.	Стрехнин	
Рук. гр.	Потапова	
Вед. инж.	Кирьянова	
Ст. инж.	Макеев	

Привязан

Инв. №

503-1-43.86- КМ

Автотранспортное предприятие на 150 грузовых автомобилей для южных районов

Производственный корпус

Стадия	Лист	Листов
РП	5	

Схема расположения подвесных путей

ГИПРОАВТОТРАНС Новосибирский филиал

Корпоровал Бонгрова

формат А2

Альбом I

Типовой проект 503

Инв. № подл. | Подпись и дата | Взам. инв. №

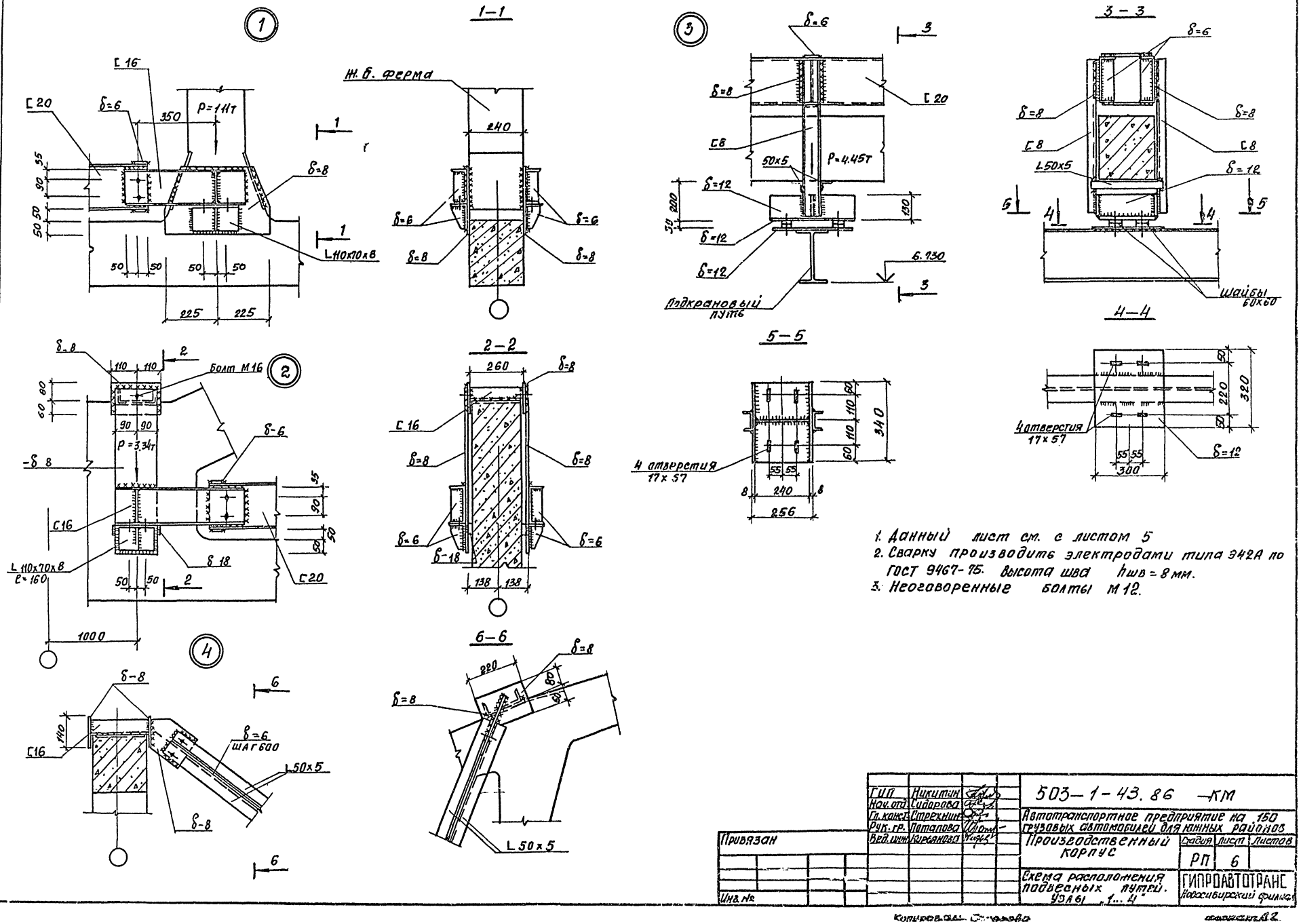

1. Данный лист см. с листом 5
2. Сварку производить электродами типа Э42А по ГОСТ 9467-75. Высота шва $h_{шв}$ = 8 мм.
3. Неоговоренные болты М12.

Типовой проект 503 Альбом I

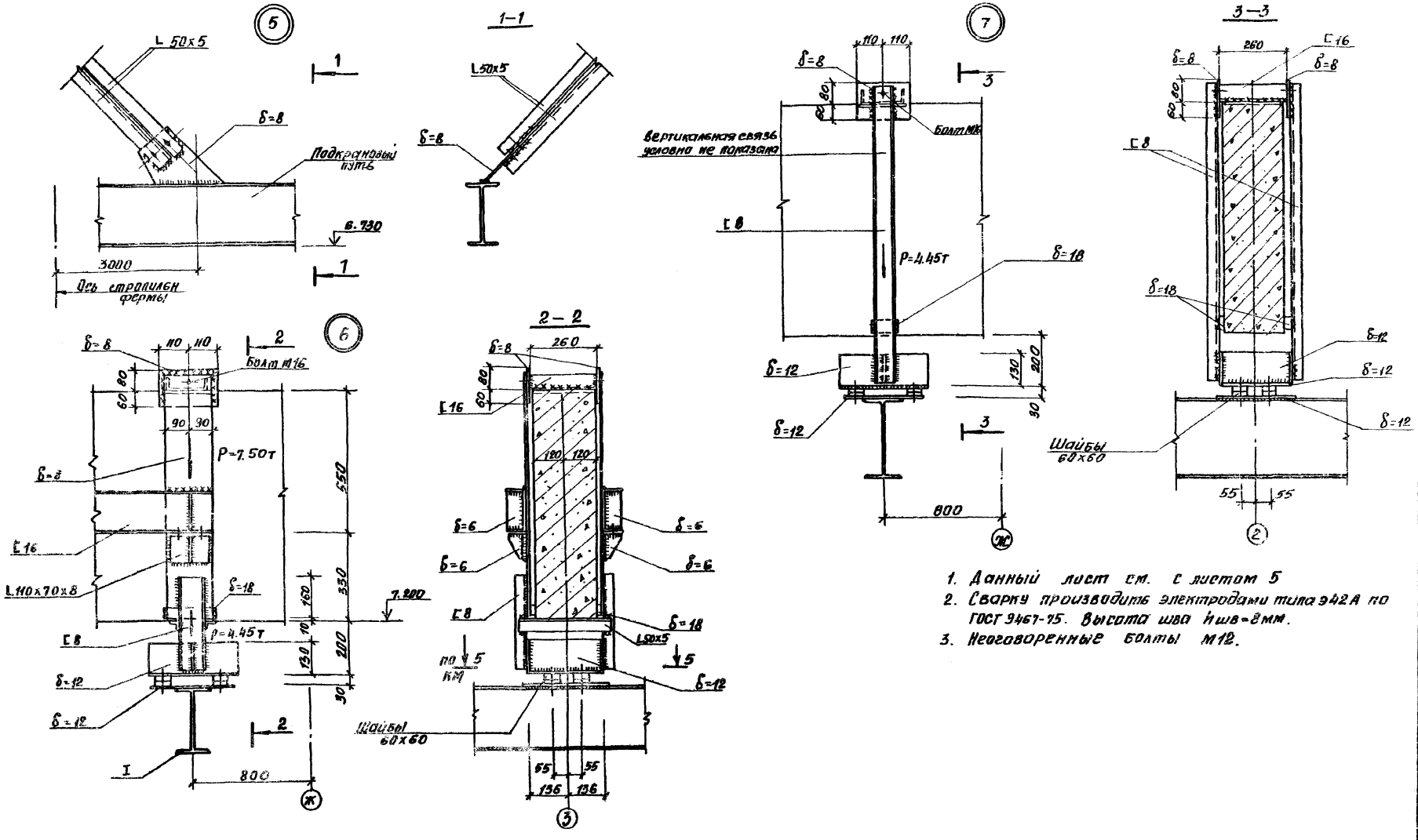

1. Данный лист см. с листом 5
2. Сварку производить электродами типа Э42А по ГОСТ 9467-75. Высота шва $h_{шв}$=8мм.
3. Неоговоренные болты М12.

ГИП	Никитин		503-1-43.86 -КМ
Нач. отд.	Сидорова		Автотранспортное предприятие на 150 грузовых автомобилей для южных районов
Гл. спец.	Стрехнин		
Рук. гр.	Петапова		Производственный корпус
Вед. инж.	Кирьянова		Стадия: РП; Лист: 7; Листов:
Привязан			Схема расположения подвесных путей
Инв. №			ГИПРОАВТОТРАНС

gost.e-ecolog.ru