типовые проектные решения

501-07-5.84

ПЛАТФОРМЫ ПАССАЖИРСКИЕ НИЗКИЕ ЖЕЛЕЗОБЕТОННЫЕ

АЛЬБОМ II

Изделия заводского изготовления.

				Привязан
Инв. №				

gost.e-ecolog.ru

Типовые проектные решения

501-07-5.84

Платформы пассажирские низкие железобетонные

Альбом I

Состав проекта:

Альбом I Строительные решения.
Альбом II Изделия заводского изготовления.
Альбом III-X Сметы. В М.

Разработан институтом „Гипропромтрансстрой"

Главный инженер института А.С. Рождественский

Главный инженер проекта А.А. Орлова

Утверждены и введены в действие МПС указанием от 11 марта 1984 г № А-7286

				Привязан	

Обозначение	Наименование	Стр.
	Содержание	2
00.00.00.ТО	Техническое описание	3
01.00.00	Стенка бортовая БСТ-30, БСТ-40	4
01.00.00 СБ	Стенка бортовая БСТ-30, БСТ-40	
	Сборочный чертеж	5
01.01.00	Сетка арматурная С-1; С-2	6
01.02.00	Сетка арматурная С-3; С-4	6
01.03.00	Сетка арматурная С-5; С-6	7
01.04.00	Закладная деталь ЗД-1; ЗД-2	7
01.00.01	Петля строповочная ПС-1	8
01.04.01	Анкер	8
02.00.01	Петля строповочная ПС-2	9
02.00.00	Панель ограждения ПО-15; ПО-20	9
02.00.00 СБ	Панель ограждения ПО-15; ПО-20	
	Сборочный чертеж	10
02.01.00	Сетка арматурная С-1; С-2	11
02.02.00	Сетка арматурная С-3; С-4	11
03.00.00	Стойка ограждения СОР, СОУ	12
03.00.00 СБ	Стойка ограждения СОР, СОУ	
	Сборочный чертеж	13
03.01.00	Сетка арматурная С-1	14
03.02.00	Сетка арматурная С-2	14

Инв.№ подл. | Подпись и дата | Взам. инв.№

Обозначение	Наименование	Стр.
04.00.00	Блок ФБС 24.3.6и; ФБС 9.3.6и	15
04.01.00	Деталь закладная ЗД-3; ЗД-4	16
04.02.00	Деталь закладная ЗД-5 ÷ ЗД-7	16
05.00.00	Лестничный марш ЛМ 36.15п; ЛМ-36.15л	17
05.00.00 СБ	Лестничный марш ЛМ 36.15п; ЛМ 36.15л.	
	Сборочный чертеж.	17÷18
05.01.00	Сетка С-1	18
05.02.00	Сетка С-2	19
05.03.00	Сетка С-3	19
05.04.00	Изделие закладное м-1	20
05.05.00	Изделие закладное м-2	20
05.06.00	Изделие закладное м-3	21
06.00.00	Панель лестничного ограждения	
	ОЛ18.12п, ОЛ18.12л	21
06.00.00	Панель лестничного ограждения	
	ОЛ18.12п, ОЛ18.12л.	
	Сборочный чертеж.	22
06.01.00	Каркас пространственный КП-1, КП-2	23
06.02.00	Каркас пространственный КП1; КП2	
	Сборочный чертеж	23
06.01.10	Сетка С-1	24
06.01.20	Сетка С-2; С-3	24
06.01.30	Сетка С-4	25
06.01.40	Сетка С-5	25

Инв.№ подл. | Подпись и дата | Взам. инв.№

Альбом II

Типовые проектные решения

Обозначение	Наименование	Стр.
	Содержание	
07.0000	Ограждение металлическое лестничных маршей	26
00.00.00 ВМС	Ведомость расхода стали на элемент.	27

Инв. № подл. | Подпись и дата | Взам. инв. №

Копировал

Формат А4

Материалы

Марка бетона по прочности на сжатие принята: для бортовых стенок М300, для ограждений М200, для бетонных блоков стен подвалов М100, для лестничных маршей и панелей лестничного ограждения М300, по морозостойкости: Мрз 100 при эксплуатации в районах с расчетной температурой воздуха (средняя температура наиболее холодных суток) от минус 20° до минус 40°С и Мрз 75 при температуре минус 20°С и выше.

Рабочая арматура для блоков БСТ, ПО, СОР и СОУ принята из обыкновенной арматурной проволоки периодического профиля Вр-I по ГОСТ 6727-80, строповочные петли из стали класса А-I марок ВСт3сп2 и ВСт3пс2 по ГОСТ 5781-82; закладные детали из стали марки ВСт3кп2 по ТУ 14-1-3023-80 или ГОСТ 380-71*

Рабочая арматура для блока ЛМ36.15 принята из арматуры класса А-III, а для блока ОЛ18.12 из арматуры класса А-I по ГОСТ 5781-82.

Армирование выполняется сетками и каркасами, изготовленными при помощи точечной электросварки.

Маркировка и обозначение

Каждый вид изделия обозначается маркой состоящей из букв и цифр. Буквы указывают тип изделия: БСТ-стенка бортовая, цифра после буквы обозначает длину изделия; ПО-панель ограждения, цифра после букв обозначает длину изделия; СОР, СОУ-стойка ограждения рядовая, угловая; ЛМ-лестничный марш, цифра после букв обозначает длину и ширину изделия; ОЛ-ограждение лестничного марша.

Инв. № подл. | Подпись и дата | Взам. инв. №

Нач. отд.	Склезнев		
Н. контр.	Тюлькова		
Гл. спец.	Гордеев		
ГИП	Орлова		
Инженер	Давыдова		
Инженер	Бирюкова		

501-07-5.84-00.00.00 ТО

Техническое описание

Стадия	Лист	Листов
Р		1

Гипропромтрансстрой

Копировал

Формат А4

Альбом II

Типовые проектные решения

Формат	Зона	Поз.	Обозначение	Наименование	Кол.	Примечание
				Документация		
А3			01.00.00 СБ	Сборочный чертеж		
А3			00.00.00 ВМС	Ведомость расхода стали на элемент		
А3			00.00.00 ТО	Техническое описание		
				Детали		
А4		1	01.00.01	Петля строповочная ПС-1	4	
			Переменные данные для исполнений:			
			01.00.00			
				Сборочные единицы		
А4		2	01.01.00	Сетка арматурная С-1	2	
А4		3	01.02.00	Сетка арматурная С-3	1	
А4		4	01.03.00	Сетка арматурная С-5	1	
А4		5	01.04.00	Закладная деталь ЗД-1	1	

Привязан

Инв. №

Взам. инв. № | Подпись и дата

Нач. отд.	Склезнев	
Н. контр.	Тюлькова	
Гл. спец.	Гордеев	
ГИП	Орлова	
Инженер	Бирюкова	
Инженер	Алексеева	

501-07-5.84-01.00.00

Стенка бортовая БСТ-30, БСТ-40

Стадия	Лист	Листов
Р	1	2

Стропромтрансстрой

Копировал

Формат А4

Формат	Зона	Поз.	Обозначение	Наименование	Кол.	Примечание
				Материалы		
				Бетон тяжелый М 300 Мрз 100	0.26	м³
			01.00.00-01		•	
				Сборочные единицы		
А4		2	01.01.00-01	Сетка арматурная С-2	2	
А4		3	01.02.00-01	Сетка арматурная С-4	1	
А4		4	01.03.00-01	Сетка арматурная С-6	1	
А4		5	01.04.00-01	Закладная деталь ЗД-2	1	
				Материалы		
				Бетон тяжелый М 300 Мрз 100	0.35	м³

Взам. инв. № | Подпись и дата | Инв. № подл.

Привязан

Инв. №

501-07-5.84-01.00.00

Лист 2

Копировал

Формат А4

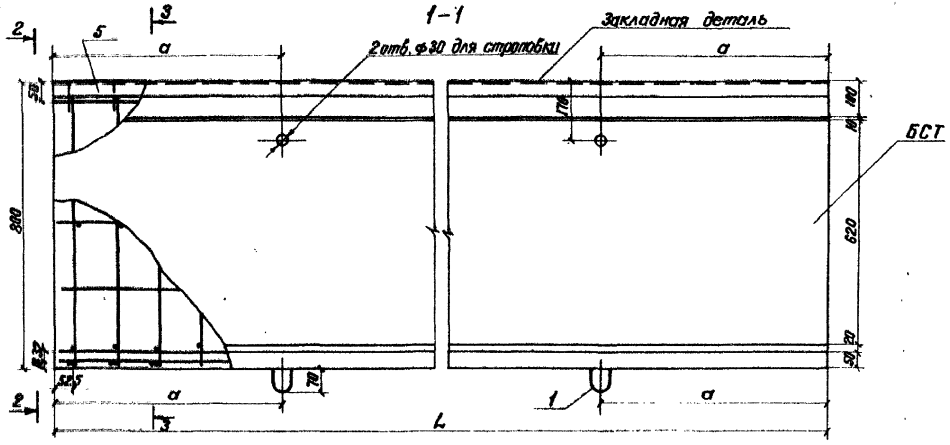

Обозначение	Марка	Размеры мм a	Размеры мм L	Объем бетона м³	Масса арматуры кг	Масса блока т
01.00.00	БСТ-30	600	2980	0.262	26.4	0.654
-01	БСТ-40	850	3980	0.350	35.3	0.874

501-07-5.84 - 01.00.00 СБ

Стенка бортовая БСТ-30; БСТ-40
Сборочный чертеж

Стадия	Масса	Масштаб
Р	см. табл.	1:10
Лист 1	Листов 2	

Гипропромтрансстрой

Нач. отд. Склезнев
Н. контр. Тюлькова
Гл. спец. Гордеев
ГИП Орлова
Оператор Давыдова
Оператор Алексеева

Привязан

Инв. N

Инв. N подл. | Подпись и дата | Взам. инв. N

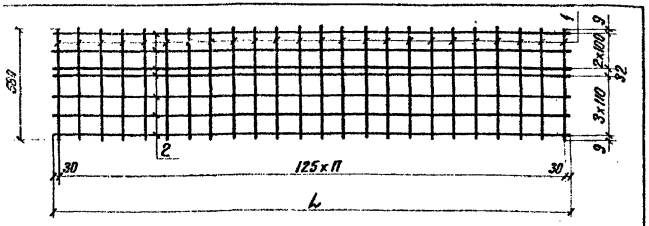

Обозначение	Марка	L, мм	n, шт.	Масса, кг
01.01.00	С-1	2935	23	5.2
-01	С-2	3935	31	7.4

Формат	Зона	Поз.	Обозначение	Наименование	Кол.	Примечание
			01.01.00	С-1		
				Детали		
Б4		1	01.01.01	ф5 Вр-I ГОСТ 6727-80, ℓ=580	24	0.1 кг
Б4		2	01.01.02	ф5 Вр-I ГОСТ 6727-80, ℓ=2935	7	0.4 кг
			01.01.00-01	С-2		
				Детали		
Б4		1	01.01.01	ф5 Вр-I ГОСТ 6727-80, ℓ=580	32	0.1 кг
Б4		2	01.01.02	ф5 Вр-I ГОСТ 6727-80, ℓ=3935	7	0.4 кг

Привязан

Инв. №

Подпись и дата | Взам. инв. № | Инв. № подл.

501-07-5.84-01.01.00

Нач. отд	Склезнев		
Н. контр.	Тюлькова		
Гл. спец.	Гордеев		
ГИП	Орлова		
Инженер	Бирюкова		
Инженер	Алексеева		

Сетка арматурная С-1; С-2

Стадия	Масса	Масштаб
Р	см. табл.	1:20
Лист	Листов 1	

Гипропромтранспстрой

Копировал

Формат А4

Развертка

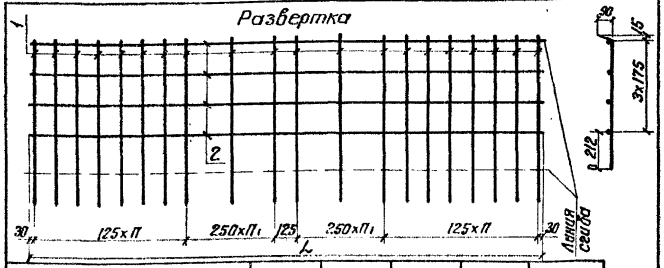

Обозначение	Марка	L, мм	n, шт.	n1, шт.	Масса, кг
01.02.00	С-3	2935	7	2	3.6
01.02.00-01	С-4	3935	9	3	4.2

Формат	Зона	Поз.	Обозначение	Наименование	Кол.	Примечание
			01.02.00	С-3		
				Детали		
Б4		1	01.02.01	ф5 Вр-I ГОСТ 6727-80, ℓ=1020	20	0.2 кг
Б4		2	01.02.02	ф5 Вр-I ГОСТ 6727-80, ℓ=2935	4	0.4 кг
			01.02.00-01	С-4		
				Детали		
Б4		1	01.02.01	ф5 Вр-I ГОСТ 6727-80, ℓ=1020	26	0.2 кг
Б4		2	01.02.02	ф5 Вр-I ГОСТ 6727-80, ℓ=3935	4	0.6 кг

Привязан

Инв. №

Подпись и дата | Взам. инв. № | Инв. № подл.

501-07-5.84-01.02.00

Нач. отд	Склезнев		
Н. контр.	Тюлькова		
Гл. спец.	Гордеев		
ГИП	Орлова		
Инж.	Бирюкова		
Инж.	Алексеева		

Сетка арматурная С-3; С-4

Стадия	Масса	Масштаб
Р	см. табл.	1:20
Лист	Листов 1	

Гипропромтранспстрой

Копировал

Формат А4

Альбом II

Типовые проектные решения

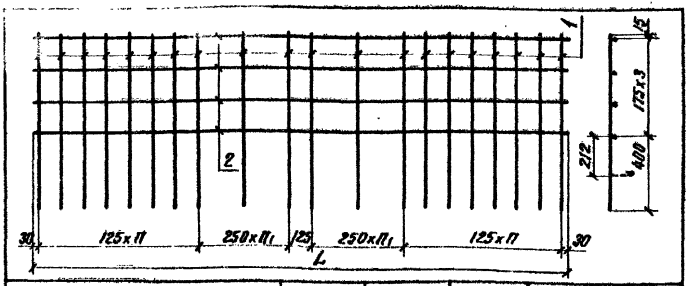

Обозначение	Марка	L мм	П шт.	П₁ шт.	Масса кг
01.03.00	С-5	2935	7	2	3.6
-01	С-6	3935	9	3	5.0

Формат	Зона	Поз.	Обозначение	Наименование	Кол.	Примечание
			01.03.00	С-5		
				Детали		
Б4		1	01.03.01	ф5Вр-I ГОСТ 6727-80, ℓ=940	20	0.1 кг
Б4		2	01.03.02	ф5Вр-I ГОСТ 6727-80, ℓ=2935	4	0.4 кг
			01.03.00-01	С-6		
				Детали		
Б4		1	01.03.01	ф5Вр-I ГОСТ 6727-80, ℓ=940	26	0.1 кг
Б4		2	01.03.02	ф5Вр-I ГОСТ 6727-80, ℓ=3935	4	0.6 кг

Взам. инв. №

Подпись и дата

Инв. № подл.

Привязан

Инв. №

Муч. отд.	Склезнев	
Н. контр.	Тюлькова	
Гл. спец.	Гордеев	
ГИП	Орлова	
Инженер	Бирюкова	
Инженер	Алексеева	

501-07-5.84-01.03.00

Сетка арматурная С-5, С-6

Стадия	Масса	Масштаб
Р	см. табл.	1:20
Лист	Листов 1	

Гипропромтрансстрой

Копировал

Формат А4

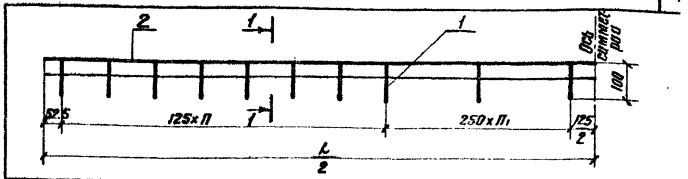

Обозначение	Марка	L мм	П шт.	П₁ шт.	Масса кг
01.04.00	ЗД-1	2980	7	2	7,6
-01	ЗД-2	3980	9	3	10,1

Формат	Зона	Поз.	Обозначение	Наименование	Кол.	Примечание
			01.04.00	ЗД-1		
				Детали		
Б4		1	01.04.01	ф5Вр-I ГОСТ 6727-80, ℓ=150	20	0,02 кг
Б4		2	01.04.02	Уголок 40×40×4 ГОСТ 8509-72, ℓ=2980 ВСт3сп2ТУ14-1-3023-80	1	7.2 кг
			01.04.00-01	ЗД-2		
				Детали		
Б4		1	01.04.01	ф5Вр-I ГОСТ 6727-80, ℓ=150	26	0.02 кг
Б4		2	01.04.02	Уголок 40×40×4 ГОСТ 8509-72, ℓ=3980 ВСт3сп2ТУ14-1-3023-80	1	9.6 кг

1-1 М 1:2

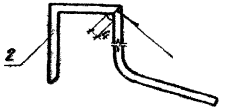

Сварка ручная дуговая

Взам. инв. №

Подпись и дата

Инв. № подл.

Привязан

Инв. №

Муч. отд.	Склезнев	
Н. контр.	Тюлькова	
Гл. спец.	Гордеев	
ГИП	Орлова	
Инженер	Бирюкова	
Инженер	Алексеева	

501-07-5.84-01.04.00

Закладная деталь ЗД-1; ЗД-2

Стадия	Масса	Масштаб
Р	см. табл.	1:10
Лист	Листов 1	

Гипропромтрансстрой

Копировал

Формат А4

Типовые проектные решения

Альбом II

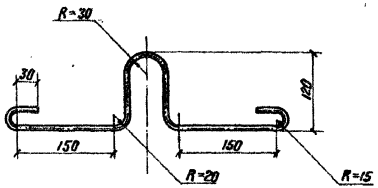

Длина заготовки 740 мм

Взам. инв. N	Привязан		
Подпись и дата	Инв. №		
Инв. N подл.	Нач. отд.	Склезнев	
	Н. контр.	Тюлькова	
	Гл. спец.	Гордеев	
	ГИП	Орлова	
	Инж.	Бирюкова	
	Инж.	Алексеева	

Копировал

501-07-5.84-01.00.01

Петля строповочная ПС-1	Стадия	Масса	Масштаб
	Р	0.3	1:5
	Лист	Листов 1	
⌀8 АI ГОСТ 5781-82	Гипропромтрансстрой		

Формат А4

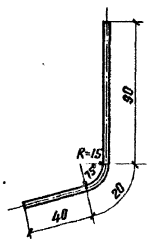

Длина заготовки 150 мм

Взам. инв. N	Привязан		
Подпись и дата	Инв. №		
Инв. N подл.	Нач. отд.	Склезнев	
	Н. контр.	Тюлькова	
	Гл. спец.	Гордеев	
	ГИП	Орлова	
	Инж.	Бирюкова	
	Инж.	Алексеева	

Копировал

501-07-5.84-01.04.01

Анкер	Стадия	Масса	Масштаб
	Р	0.02	1:2
	Лист	Листов 1	
Проволока 5 Вр1 ГОСТ 6727-80	Гипропромтрансстрой		

Формат А4

Альбом II

Типовые проектные решения

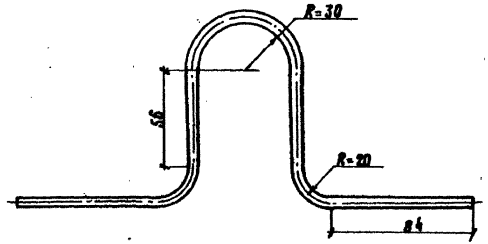

Длина заготовки 4480мм

Привязан

Инв. N

Взам. инв. N | Подпись и дата | Инв. N подл.

Нач. отд.	Силезнев	
Н. контр.	Тюлькова	
Гл. спец.	Гордеев	
ГИП	Орлова	
Инженер	Бирюкова	
Инженер	Давыдова	

501-07-5.84-02.00.01

Петля строповочная ПС 2

Стадия	Масса	Масштаб
Р	0,13	1:2
Лист	Листов 1	

ф6А-I ГОСТ 5781-82

Гипропромтрансстрой

Копировал: ТЛ

Формат А4

Форм.	Зона	Поз.	Обозначение	Наименование	Колич.	Примечание
				Документация		
А3			02.00.000СБ	Сборочный чертеж		
А3			00.00.00 ВМС	Ведомость расхода стали на элемент		
А3			00.00.00 ТО	Техническое описание		
				Детали		
А4		1	02.00.01	Петля строповочная ПС-2	4	
			Переменные данные для исполнений			
				02.00.00		
				Сборочные единицы		
А4		2	02.01.00	Сетка арматурная С-1	1	
А4		3	02.02.00	Сетка арматурная С-3		
				Материалы		
				Бетон тяжелый М200 Мрз100	0,049	м³
				02.00.00-01		
				Сборочные единицы		
А4		2	02.01.00-01	Сетка арматурная С-2	1	
А4		3	02.02.00-01	Сетка арматурная С-4	1	
				Материалы		
				Бетон тяжелый М200 Мрз100	0,063	м³

Взам. инв. N | Подпись и дата | Инв. N подл.

Привязан

Инв. N

Нач. отд.	Силезнев	
Н. контр.	Тюлькова	
Гл. спец.	Гордеев	
ГИП	Орлова	
Инженер	Бирюкова	
Инженер	Давыдова	

501-07-5.84-02.00.00

Панель ограждения по-15; по-20

Стадия	Лист	Листов
Р		1

Гипропромтрансстрой

Копировал: ТЛ

Формат А4

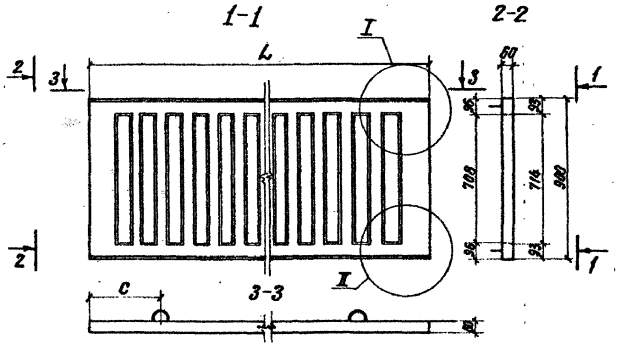

Размеры, мм

Обозначение	Марка	L	a	в	c	Масса, кг
02.00.00	ПО-15	1400	71.5	170	210	122
02.00.00-01	ПО-20	1900	56.5	140	320	158

Нач. отд.	Склезнев		
Н. контр.	Тюлькова		
Гл. спец.	Гордеев		
ГИП	Орлова		
Инженер	Баркакова		
Инженер	Дабыдова		

Привязан

Инв. №

501-07-5.84-02.00.00 СБ

Панель ограждения ПО-15; ПО-20 Сборочный чертеж

Стадия	Масса	Масштаб
Р	см. табл.	1:20
Лист	Листов 1	

Гипропромтрансстрой

Копировал

Формат А3

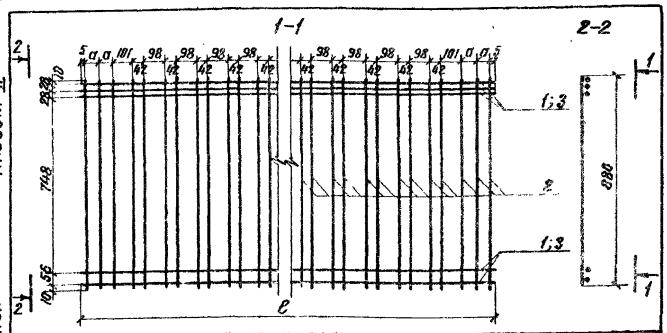

Формат	Зона	Поз.	Обозначение	Наименование	Кол.	Примечание
			02.01.00	С-1		
				Детали		
Б4	1		02.01.01	ф5 ВрI ГОСТ 6727-80, ℓ=1380	5	0.2 кг
Б4	2		02.01.02	ф4 ВрI ГОСТ 6727-80, ℓ=880	20	0.09 кг
			02.01.00-01	С-2		
				Детали		
Б4	3		02.01.01-01	ф5 ВрI ГОСТ 6727-80, ℓ=1880	5	0.3 кг
Б4	2		02.01.02	ф4 ВрI ГОСТ 6727-80, ℓ=880	28	0.09 кг

Привязан

Инв. №

Взам. инв. № | Подпись и дата | Инв. № подл.

Обозначение	Марка	ℓ мм	а мм	Масса кг
02.01.00	С-1	1380	71.5	2.8
-01	С-2	1880	56.5	4.0

501-07-5.84-02.01.00

Сетка арматурная С-1; С-2

Стадия	Масса	Масштаб
Р	см. табл.	1:15
Лист	Листов 1	

Гипропромтранспстрой

Нач. отд.	Склезнев	
Н. контр.	Тюлькова	
Гл. спец.	Гордеев	
ГИП	Орлова	
Инженер	Бирюкова	
Инженер	Давыдова	

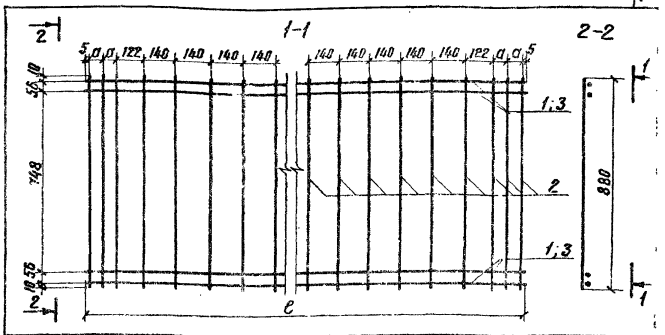

Формат	Зона	Поз.	Обозначение	Наименование	Кол.	Примечание
			02.02.00	С-3		
				Детали		
Б4	1		02.01.01	ф5 ВрI ГОСТ 6727-80, ℓ=1380	4	0.2 кг
Б4	2		02.01.02	ф4 ВрI ГОСТ 6727-80, ℓ=880	13	0.09 кг
			02.02.00-01	С-4		
				Детали		
Б4	3		02.01.01-01	ф5 ВрI ГОСТ 6727-80, ℓ=1880	4	0.3 кг
Б4	2		02.01.02	ф4 ВрI ГОСТ 6727-80, ℓ=880	17	0.09 кг

Привязан

Инв. №

Взам. инв. № | Подпись и дата | Инв. № подл.

Обозначение	Марка	ℓ мм	а мм	Масса кг
02.02.00	С-3	1380	71.5	2.0
-01	С-4	1880	56.5	2.7

501-07-5.84-02.02.00

Сетка арматурная С-3; С-4

Стадия	Масса	Масштаб
Р	см. табл.	1:15
Лист	Листов 1	

Гипропромтранспстрой

Нач. отд.	Склезнев	
Н. контр.	Тюлькова	
Гл. спец.	Гордеев	
ГИП	Орлова	
Инженер	Бирюкова	
Инженер	Давыдова	

Формат	Зона	Поз.	Обозначение	Наименование	Кол. на исполн. —	Кол. на исполн. 01	Кол. на исполн. 03.0000	Примечание
				Документация				
А3			03.00.00 СБ	Сборочный чертеж				
			00.00.00 ВМС	Ведомость расхода стали на элемент				
			00.00.00 ТО	Техническое описание				
				Сборочные единицы				
А4		1	03.01.00	Сетка арматурная С-1	1	1		0.9кг
А4		2	03.02.00	Сетка арматурная С-2	1	1		1.5кг

Привязан

Инв. №

Нач. отд.	Склезнев	
Н. контр.	Тюлькова	
Гл. спец.	Гордеев	
ГИП	Орлова	
Инженер	Давыдова	
Инженер	Бирюкова	

Копировал

501-07-5.84 – 03.00.00

Стойка ограждения СОР; СОУ

Стадия	Лист	Листов
Р	1	2

Гипропромтрансстрой

Формат А4

Формат	Зона	Поз.	Обозначение	Наименование	Кол. на исполн. —	Кол. на исполн. 01	Кол. на исполн. 03.00.00-	Примечание
				Детали				
Б4		3	03.00.01	Отдельный стержень ф38 AI ГОСТ 6727-80; ℓ=130	7	7		0.01кг
				Материалы				
				Бетон тяжелый М200 Мрз. 100	0.046	0.046		м³

Привязан

Инв. №

501-07-5.84-03.00.00

Лист 2

Альбом II

Типовые проектные решения

Рис. 1

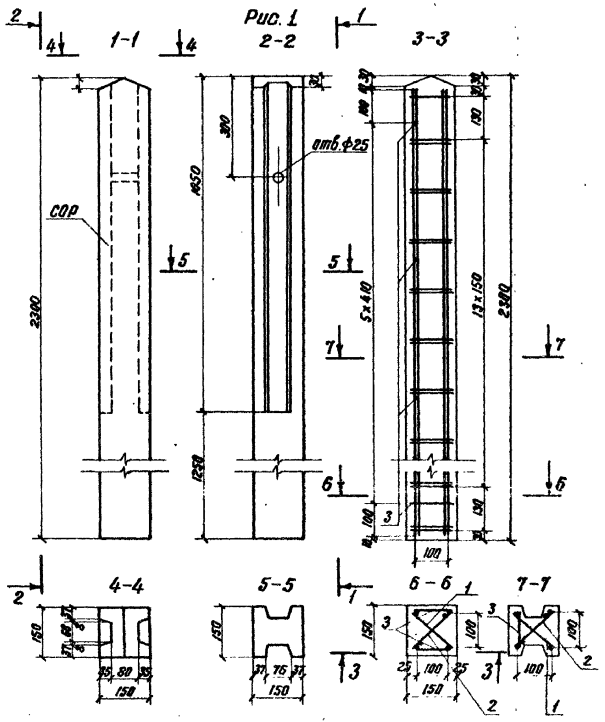

Рис. 2

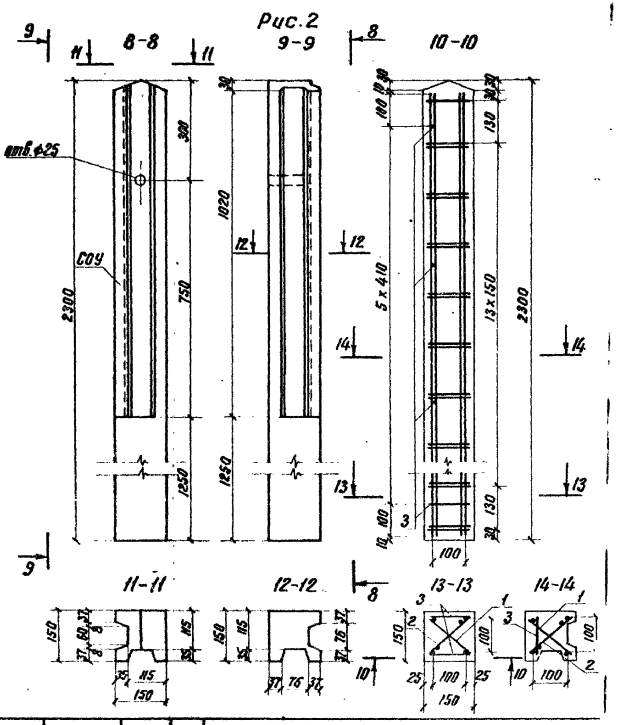

Обозначение	Рис.	Марка	Масса т
03.00.00	1	СОР	0.12
-01	2	СОУ	0.12

Привязан

Инв. №

Нач. отд.	Склезнев	
Н. контр.	Тюлькова	
Гл. спец.	Горбачев	
ГИП	Орлова	
Инженер	Кабыдова	
Инженер	Бирюкова	

501-07-5.84-03.00.00 СБ

Стойка ограждения СОР; СОУ

Сборочный чертеж

Стадия	Масса	Масштаб
Р	120	1:10
Лист	Листов 1	

Гипропромтранспстрой

Копировал:

Формат А3

Инв. № подл. | Подпись и дата | Взам. инв. №

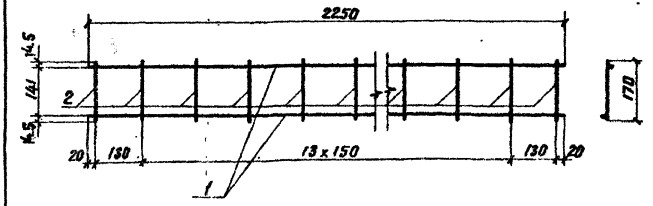

Один из стержней поз. 1 приваривать к поперечным стержням N2 после продевания сетки С-2 в сетку С-1.

Формат	Зона	Поз.	Обозначение	Наименование	Кол.	Примечание
				Детали		
Б4		1	03.01.01	ф5ВрI ГОСТ 6727-80; ℓ=2250	2	0.3 кг
Б4		2	03.01.02	ф4ВрI ГОСТ 6727-80; ℓ=170	16	0.02 кг

Привязан

Инв. № подл. | Подпись и дата | Взам. инв. №

Инв. №

501-07-5.84-03.01.00

				Стадия	Масса	Масштаб
Нач. отд.	Склезнев		Сетка арматурная С-1	Р	0.9	1:10
Н. контр.	Тюлькова			Лист	Листов 1	
Гл. спец.	Гордеев			Гипропромтранспстрой		
ГИП	Орлова					
Инженер	Давыдова					
Инженер	Баранова					

Копировал Формат А4

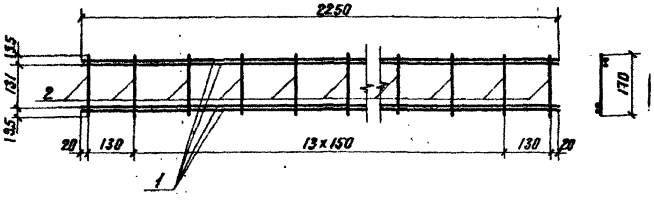

Формат	Зона	Поз.	Обозначение	Наименование	Кол.	Примечание
				Детали		
Б4		1	03.02.01	ф5ВрI ГОСТ 6727-80; ℓ=2250	4	0.3 кг
Б4		2	03.02.02	ф4ВрI ГОСТ 6727-80; ℓ=170	16	0.02 кг

Привязан

Инв. № подл. | Подпись и дата | Взам. инв. №

Инв. №

501-07-5.84-03.02.00

				Стадия	Масса	Масштаб
Нач. отд.	Склезнев		Сетка арматурная С-2	Р	1.5	1:10
Н. контр.	Тюлькова			Лист	Листов 1	
Гл. спец.	Гордеев			Гипропромтранспстрой		
ГИП	Орлова					
Инженер	Давыдова					
Инженер	Баранова					

Копировал Формат А4

Типовые проектные решения Альбом I

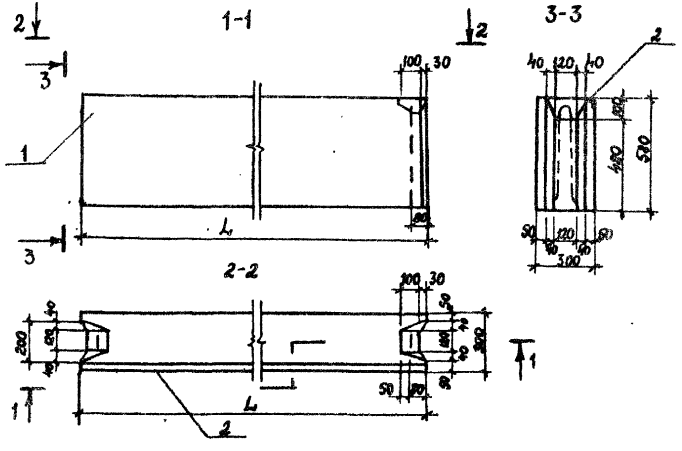

Обозначение	Марка	L мм	Масса кг
04.00.00	ФБС 9.3.6ц	880	305
-01	ФБС 24.3.6ц	2380	975

		Обозначение	Наименование	Кол.	Примечание
			Документация		
		00.00.00 ВМС	Ведомость расхода стали на элемент	X	
		00.00.00 ТО	Техническое описание	X	
		2ОСТ 13579-78	Пояснительная записка	X	
			Переменные данные для исполнений		
			04.00.00		
			Сборочные единицы		
	1	2ОСТ 13579-78	Блок ФБС 9.3.6	1	
А4	2	04.01.00	Закладная деталь ЗД-3	1	
			04.00.00-01		
			Сборочные единицы		
	1	2ОСТ 13579-78	Блок ФБС 24.3.6	1	
А4	2	04.01.00-01	Закладная деталь ЗД-4	1	

Инв.№ подл. | Подпись и дата | Взам.инв.№

Привязан

Инв.№

Нач.отд	Склезнев	
Н.контр	Толькова	
Гл.спец.	Гордеев	
ГИП	Орлова	
Инженер	Кабыдова	
Инженер	Бирюкова	

501-07-5.84-04.00.00

Блок ФБС 9.3.6 и ФБС 24.3.6 ц

Стадия	Масса см. табл	Масштаб
Р		1:20
Лист	Листов 1	

Гипропромтрансстрой

Копировал:

Формат А3

Альбом II

Типовые проектные решения

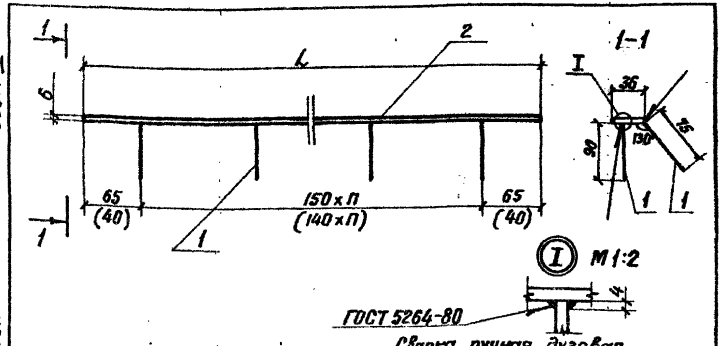

Формат	Зона	Поз.	Обозначение	Наименование	Кол.	Примечание
			04.01.00	ЗД-3		
				Детали		
Б4		1	04.01.01	ф5 Вр-I ГОСТ 6727-80, ℓ=90	12	0.01 кг
Б4		2	04.01.02	Полоса 36×6 ГОСТ 103-76, ℓ=780 Ст3сп2 ТУ14-1-3023-80	1	1.32 кг
			04.01.00-01	ЗД-4		
				Детали		
Б4		1	04.01.01	ф5 Вр-I ГОСТ 6727-80, ℓ=90	32	0.01 кг
Б4		2	04.01.02	Полоса 36×6 ГОСТ 103-76, ℓ=2380 Ст3сп2 ТУ14-1-3023-80	1	4.02 кг

Привязан

Инв. №

Обозначение	Марка	L мм	n шт.	Масса кг
04.01.00	ЗД-3	780	5	1.4
-01	ЗД-4	2380	15	4.3

501-07-5.84-04.01.00

Деталь закладная ЗД-3, ЗД-4

Стадия	Масса	Масштаб
Р	см. табл.	1:5
Лист	Листов 1	

Гипропромтранссстрой

Нач. отд.	Склезнев	
Н. контр.	Тюлькова	
Гл. спец.	Гордеев	
ГИП	Орлова	
Ст. инж.	Панина	
Инженер	Давыдова	

Инв. № подл. | Подпись и дата | Взам. инв. №

Копировал

Формат А4

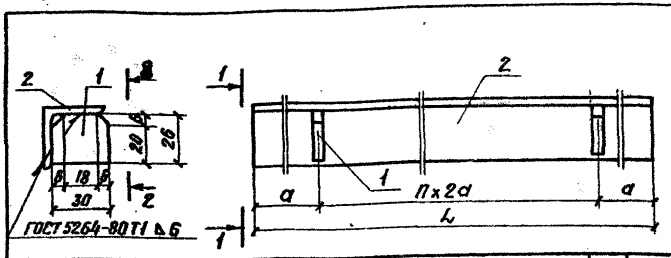

Формат	Зона	Поз.	Обозначение	Наименование	Кол.	Примечание
			04.02.00	ЗД-5		
				Детали		
Б4		1	04.02.01	Полоса -30×6 ГОСТ 103-76, ℓ=26	5	0.04 кг
Б4		2	04.02.02	Уголок 32×4 ГОСТ 8509-72*, ℓ=3000	1	5.73 кг
			04.02.00-01	ЗД-6		
				Детали		
Б4		1	04.02.01	Полоса -30×6 ГОСТ 103-76, ℓ=26	5	0.04 кг
Б4		2	04.02.02	Уголок 32×4 ГОСТ 8509-72*, ℓ=4000	1	7.64 кг
			04.02.00-02	ЗД-7		
				Детали		
Б4		1	04.02.01	Полоса -30×6 ГОСТ 103-76, ℓ=26	8	0.04 кг
Б4		2	04.02.02	Уголок 32×4 ГОСТ 8509-72*, ℓ=5920	1	11.31 кг

Привязан

Инв. №

Обозначение	Марка	L мм	a мм	n шт.	Масса кг
04.02.00	ЗД-5	3000	300	4	5.9
-01	ЗД-6	4000	400	4	7.8
-02	ЗД-7	5920	370	7	11.6

501-07-5.84-04.02.00

Деталь закладная ЗД-5 ÷ ЗД-7

Стадия	Масса	Масштаб
Р	см. табл.	1:2
Лист	Листов 1	

В Ст3 кп2 ТУ14-1-3023-80

Гипропромтранссстрой

Нач. отд.	Склезнев	
Н. контр.	Тюлькова	
Гл. спец.	Гордеев	
ГИП	Орлова	
Ст. инж.	Панина	
Инженер	Алексеева	

Инв. № подл. | Подпись и дата | Взам. инв. №

Копировал

Формат А4

Типовые проектные решения

Формат	Зона	Поз.	Обозначение	Наименование	Кол.	Примечание
				Документация		
А3			– 00.00.00 ТО	Техническое описание		
А4			– 00.00.00 ВМ	Ведомость расхода стали		
А4			– 05.00.00 СБ	Сборочный чертеж		
				Сборочные единицы		
А4		1	– 05.04.00	Изделие закладное М-1	12	4.06 кг
А4		2	– 05.05.00	То же М-2	1	1.0 кг
А4		3	– 05.06.00	» М-3	3	1.12 кг
А4		5	– 05.01.00	Сетка С-1	2	1.74 кг
А4		6	– 05.02.00	Сетка С-2	2	12.56 кг
А4		4	– 05.03.00	Сетка С-3	1	8.92 кг
				Материалы		
				Бетон М 300	0.78	м³

Обозначение	Марка	Рис.	L
– 05.00.00	ЛМ36.15п	1	3950
– 01	ЛМ35.15л	1	3950

Нач. отд.	Склезнев		
Н. контр.	Тюлькова		
Гл. спец.	Гордеев		
ГИП	Орлова		
Инженер	Давыдова		
Инженер	Бирюкова		

501-07-5.84 – 05.00.00

Лестничный марш ЛМ36.15п; ЛМ36.15л

Стадия	Масса	Масштаб
Р	1,95т	
Лист	Листов 1	

Гипропроттрансстрой

Копировал

Формат А4

Типовые проектные решения

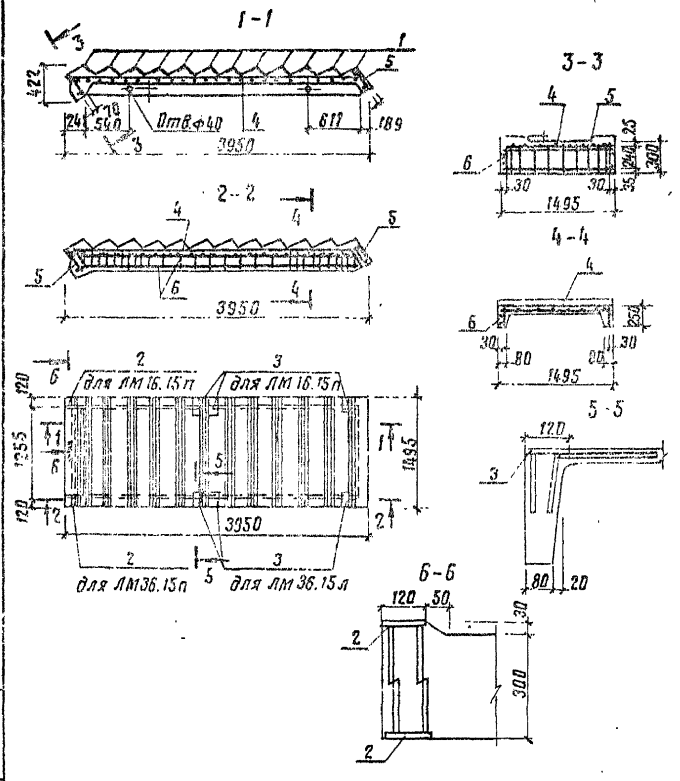

Нач. отд.	Склезнев		
Н. контр.	Тюлькова		
Гл. спец.	Гордеев		
ГИП	Орлова		
Инженер	Алексеева		
Инженер	Бирюкова		

501-07-5.84 – 05.00.00 СБ

Лестничный марш ЛМ36.15п; ЛМ36.15л Сборочный чертеж.

Стадия	Масса	Масштаб
Р	1.95т	
Лист 1	Листов 2	

Гипропроттрансстрой

Копировал

Формат А4

Альбом II

Типовые проектные решения

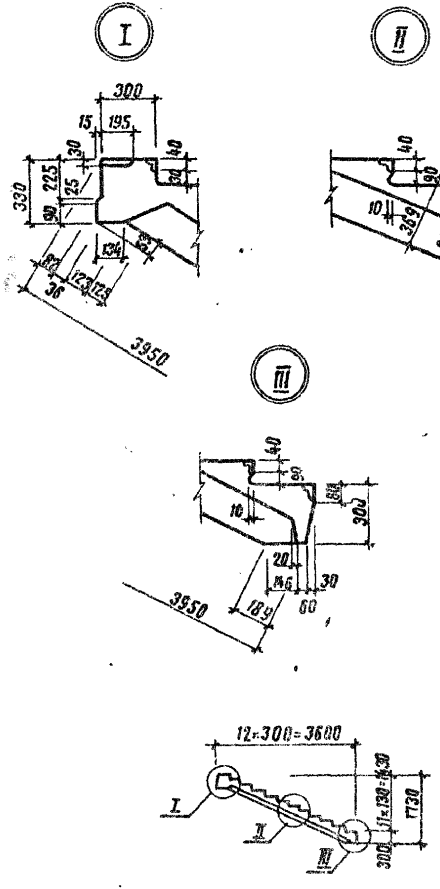

Инв. № подл.	Подпись и дата	Взам. инв. №

501-07-5.84 — 05.00.00 СБ

Лист 2

Копировал

Формат А4

Альбом II

Типовые проектные решения

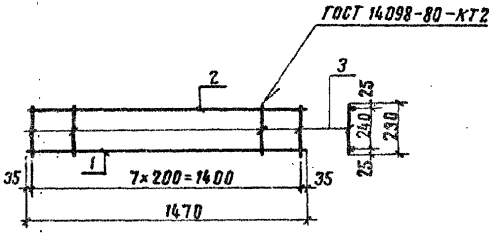

Формат	Зона	Поз.	Обозначение	Наименование	Кол.	Примечание
				Детали		
БЧ		1	— 05.01.01	ф10А III, ГОСТ 5781-82, ℓ=1470	1	0,91 кг
БЧ		2	— 05.01.02	ф6А I, ГОСТ 5781-82, ℓ=1470	1	0,33 кг
БЧ		3	— 05.01.03	ф6А I, ГОСТ 5781-82, ℓ=290	8	0,062 кг

Нач. отд.	Склезнев		
Н. контр.	Тюлькова		
Гл. спец.	Гордеев		
ГИП	Орлова		
Ст. инж.	Панина		
Инженер	Давыдова		

501-07-5.84 — 05.01.00

Сетка С-1

Стадия	Масса	Масштаб
Р	1.74 кг	
Лист	Листов	

Гипропромтрансстрой

Инв. № подл. | Подпись и дата | Взам. инв. №

Копировал

Формат А4

Альбом III

Типовые проектные решения

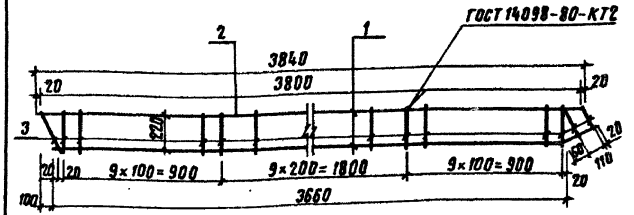

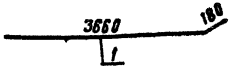

Формат	Зона	Поз.	Обозначение	Наименование	Кол.	Примечание
				Детали		
А4		1	— 05.02.01	⌀20 AIII, ГОСТ 5781-82, ℓ=3840	1	9.46 кг
А4		2	— 05.02.02	⌀8 AI, ГОСТ 5781-82, ℓ=3840	1	1.52 кг
А4		3	— 05.02.03	⌀6 AI, ГОСТ 5781-82, ℓ=230	31	0.051 кг

Инв. № подл. | Подпись и дата | Взам. инв. №

Нач. отд.	Склезнев	
Н. контр.	Тюлькова	
Гл. спец.	Гордеев	
ГИП	Орлова	
Инженер	Бирюкова	
Инженер	Давыдова	

501-07-5.84 — 05.01.00

Сетка С-2

Стадия	Масса	Масштаб
Р	12.56кг	
Лист	Листов 1	

Гипропромтранспстрой

Копировал

Формат А4

Альбом III

Типовые проектные решения

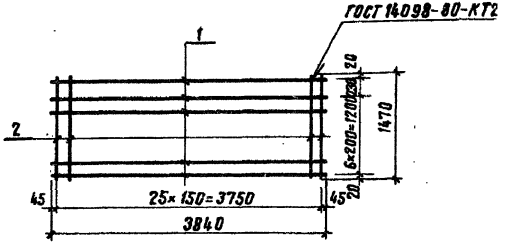

Формат	Зона	Поз.	Обозначение	Наименование	Кол.	Примечание
				Детали		
А4		1	— 05.03.01	⌀4 BI, ГОСТ 6727-80, ℓ=3840	8	0.38
А4		2	— 05.03.02	⌀5 BI, ГОСТ 6727-80, ℓ=1470	26	0.226

Инв. № подл. | Подпись и дата | Взам. инв. №

Нач. отд.	Склезнев	
Н. контр.	Тюлькова	
Гл. спец.	Гордеев	
ГИП	Орлова	
Инженер	Давыдова	
Инженер	Бирюкова	

501-07-5.84 — 05.03.00

Сетка С-3

Стадия	Масса	Масштаб
Р	8.92кг	
Лист	Листов 1	

Гипропромтранспстрой

Копировал

Формат А4

Альбом III

Типовые проектные решения

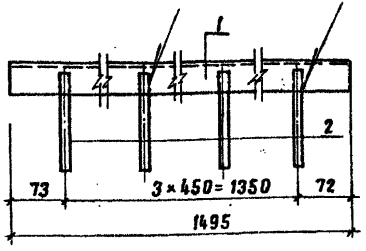

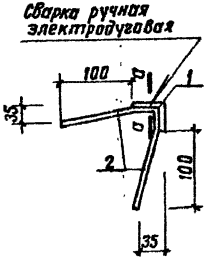

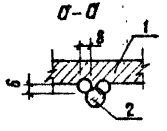

Формат	Зона	Поз.	Обозначение	Наименование	Кол.	Примечание
				Детали		
				Уголок 40×4, ГОСТ 8508-72*		
БЧ		1	— 05.04.01	Ст3сп2, ГОСТ 535-79	1	3.62 кг
БЧ		2	— 05.04.02	ф8АIII, ГОСТ 5781-82, ℓ=140	8	0.055кг

Нач. отд.	Склезнев		
Н. контр.	Тюлькова		
Гл. спец.	Гордеев		
ГИП	Орлова		
Инженер	Бирюкова		
Инженер	Алексеева		

501-07-5.84 — 05.04.00

Изделие закладное М-1

Стадия	Масса	Масштаб
Р	0.4 кг	
Лист	Листов 1	

Гипропромтрансстрой

Копировал

Формат А4

Инв. № подл. | Подпись и дата | Взам. инв. №

Альбом III

Типовые проектные решения

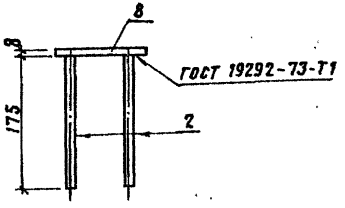

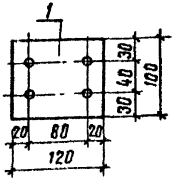

Формат	Зона	Поз.	Обозначение	Наименование	Кол.	Примечание
				Детали		
БЧ		1	— 05.05.01	— 100×8, ГОСТ 103-76, ℓ=120	1	0.67 кг
БЧ		2	— 05.05.02	ф10АIII, ГОСТ 5781-82, ℓ=175	4	0,107 кг

Нач. отд.	Склезнев		
Н. контр.	Тюлькова		
Гл. спец.	Гордеев		
ГИП	Орлова		
Инженер	Алексеева		
Инженер	Бирюкова		

501-07-5.84 — 05.05.00

Изделие закладное М2

Стадия	Масса	Масштаб
Р	1.00 кг	
Лист	Листов 1	

Гипропромтрансстро

Копировал

Формат А4

Инв. № подл. | Подпись и дата | Взам. инв. №

Альбом II

Типовые проектные решения

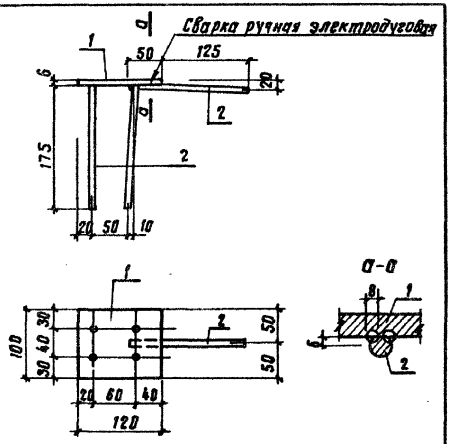

Формат	Зона	Поз.	Обозначение	Наименование	Кол.	Примечание
				Детали		
Б4		1	– 05.06.01	– 100×8, ГОСТ 103-76, ℓ=120	1	0.57 кг
Б4		2	– 05.06.02	ф10 А III, ГОСТ 5781-82, ℓ=175	5	0.107 кг

Нач. отд.	Склезнев		
Н. контр.	Тюлькова		
Гл. спец.	Гордеев		
ГИП	Орлова		
Ст. инж.	Панина		
Инженер	Алексеева		

501-07-5.84 – 05.06.00

Изделие закладное М-3

Стадия	Масса	Масштаб
Р	1.12 кг	
Лист	Листов 1	

Гипропромтрансстрой

Инв. № подл. | Подпись и дата | Взам. инв. №

Копировал

Формат А4

Альбом II

Типовые проектные решения

Формат	Зона	Поз.	Обозначение	Наименование	Количество на исполнение 06.00.00										Примечание
				Документация											
А3			– 00.00.00 ТО	Техническое описание											
А4			– 00.00.00 ВМС	Ведомость расхода стали											
А4			– 06.00.00 СБ	Сборочный чертеж											
				Сборочные единицы											
А4		1	– 06.01.00	Каркас пространственный КП1	1	–									12.3 кг
А4		2	– 01	Каркас пространственный КП2	–	1									12.3 кг
				Материалы											
				Бетон М-300	0.09	0.09									м³
					ОЛ18.12 п	ОЛ18.12 п									

Нач. отд.	Склезнев		
Н. контр.	Тюлькова		
Гл. спец.	Гордеев		
ГИП	Орлова		
Ст. инж.	Панина		
Инженер	Алексеева		

501-07-5.84 – 06.00.00

Панель лестничного ограждения ОЛ 18.12 п, ОЛ 18.12 л.

Стадия	Лист	Листов
Р		1

Гипропромтрансстрой

Копировал

Формат А4

— 06.00.00 — изображено
— 06.00.00 — 01 — зеркальное отражение

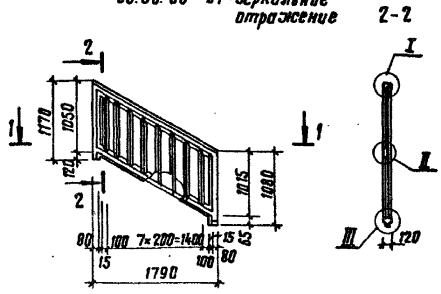

Обозначение	L	Рис.	Марка
— 06.00.00	1790	1	ОП 18.12 п
— 01	1790	1	ОП 18.12 п

Нач. отд.	Скворцов		
Н. контр.	Тюлькова		
Гл. спец.	Гордеев		
ГИП	Орлова		
Инженер	Давыдова		
Инженер	Бирюкова		

501-07-5.84 — 06.00.00 СБ

Панель лестничного ограждения ОП 18.12 п; ОП 18.12 л. Сборочный чертеж.

Стадия	Масса	Масштаб
Р	0.225т	
Лист 1	Листов 2	

Гипропромтрансстрой

Инв. № подл. | Подпись и дата | Взам. инв. №

Копировал

Формат А4

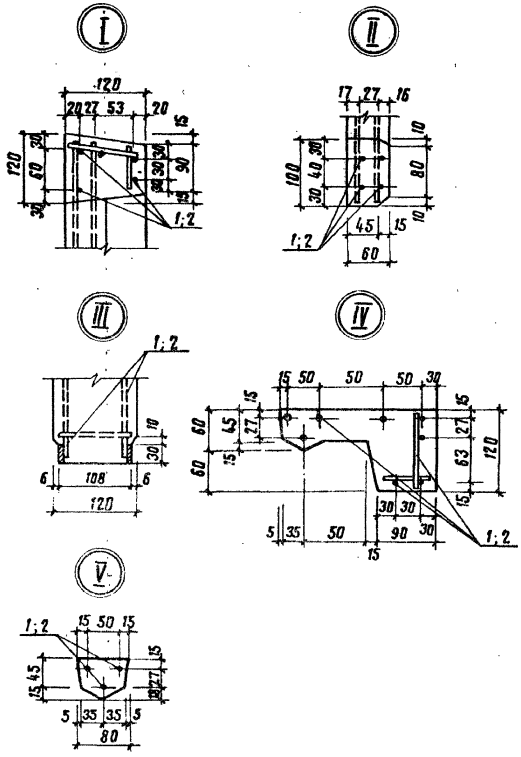

501-07-5.84 — 06.00.00 СБ

Лист 2

Инв. № подл. | Подпись и дата | Взам. инв. №

Копировал

Формат А4

Формат	Зона	Поз.	Обозначение	Наименование	Количество на исполнение 06.01.00		Примечание
					01		
				Сборочный чертеж			
А4			— 06.00.00 СБ				
				Сборочные единицы			
А4		1	— 06.01.10	Сетка С-1	1	1	1,65 кг
А4		2	— 06.01.20	Сетка С-2	1	1	1,08 кг
А4		3	-01	Сетка С-3	1	1	1,01 кг
А4		4	— 06.01.30	Сетка С-4	1	1	6,03 кг
А4		5	— 06.01.40	Сетка С-5	1	1	2,31 кг
				Детали			
Б9		6	— 06.01.01	ф4 В1 ГОСТ 6727-80, ℓ = 100	22	22	0,01 кг
					1 шт	2 шт	

Нач. отд.	Склезнев		501-07-5.84 — 06.01.00
Н. контр.	Тюлюхова		
Гл. спец.	Гордеев		Каркас пространственный КП1, КП2
ГИП	Орлова		Стадия: Р; Лист; Листов: 1
Ст. инж.	Панкина		Гипропромтрансстрой
Инжен.	Давыдова		

Копировал — Формат А4

Инв. N подл. | Подпись и дата | Взам. инв. N

Типовые проектные решения — Альбом II

Нач. отд.	Склезнев	
Н. контр.	Тюлюхова	
Гл. спец.	Гордеев	
ГИП	Орлова	
Ст. инж.	Панкина	
Инжен.	Давыдова	

Каркас пространственный КП-1, КП-2

Сборочный чертеж

501-07-5.84 — 06.01.00 СБ

Стадия	Масса	Масштаб
Р	12,3 т	
Лист	Листов	1

Гипропромтрансстрой

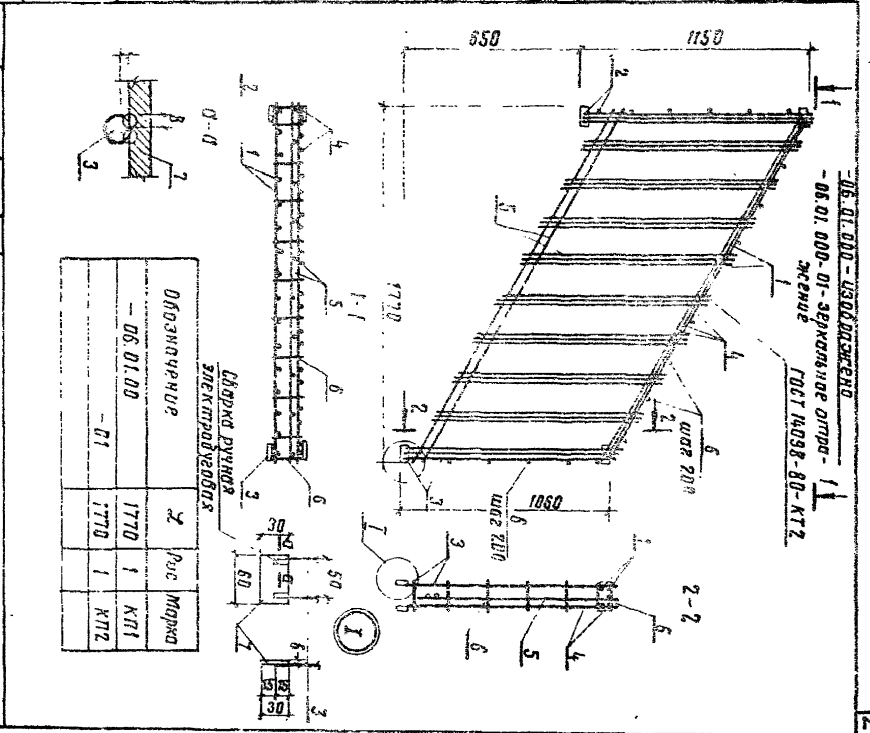

Обозначение	Поз.	Марка
— 06.01.00	2	
-01	1770	1 КП1
	1770	1 КП2

Копировал — Формат А4

Альбом II

Типовые проектные решения

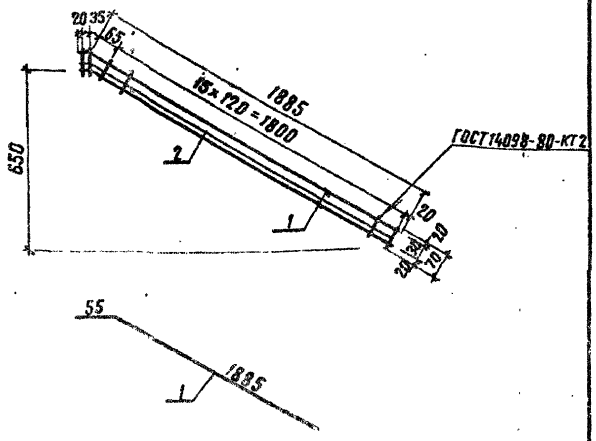

Формат	Зона	Поз.	Обозначение	Наименование	Кол.	Примечание
				Детали		
БЧ		1	— 06.01.11	ф8АI, ГОСТ 5781-82, ℓ=1940	2	0.765 кг
БЧ		2	— 06.01.12	ф4ВI, ГОСТ 6727-80, ℓ=70	18	0.007 кг

Нач.отд.	Склезнев		
Н.контр.	Тюлькова		
Гл.спец.	Гордеев		
ГИП	Орлова		
Ст.инж.	Панина		
Инжен.	Алексеева		

501-07-5.84 — 06.01.10

Сетка С-1

Стадия	Масса	Масштаб
Р	1.65кг	
Лист	Листов 1	

Гипропромтрансстрой

Копировал

Формат А4

Инв.№ подл. | Подпись и дата | Взам.инв.№

Альбом II

Типовые проектные решения

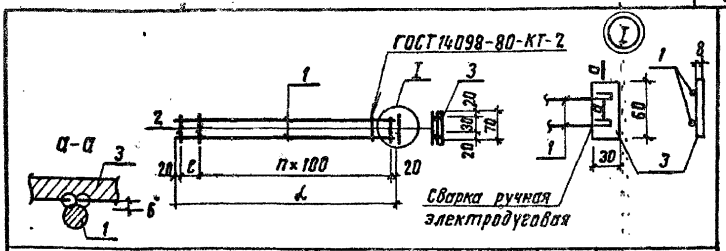

Обозначение	Марка	ℓ, мм	ℓ, мм	n	Масса кг
— 06.01.20	С-2	1150	110	10	1.08
— 01	С-3	1060	110	9	1.01

Формат	Зона	Поз.	Обозначение	Наименование	Кол.	Примечание
				Переменные данные для исполнений		
				— 06.01.20		
				Детали		
БЧ		1	— 06.01.21	ф8АI, ГОСТ 5781-82, ℓ=1150	2	0.455 кг
БЧ		2	— 06.01.22	ф4ВI, ГОСТ 6727-80, ℓ=70	12	0.007 кг
БЧ		3	— 06.01.23	-30×6, ГОСТ 103-76, ℓ=60	1	0.085 кг
				— 06.01.20 -01		
				Детали		
БЧ		1	— 06.01.24	ф8АI, ГОСТ 5781-82, ℓ=1060	2	0.42 кг
БЧ		2	— 06.01.22	ф4ВI, ГОСТ 6727-80, ℓ=70	11	0.007 кг
БЧ		3	— 06.01.23	-30×6, ГОСТ 103-76, ℓ=60	1	0.085 кг

Нач.отд.	Склезнев		
Н.контр.	Тюлькова		
Гл.спец.	Гордеев		
ГИП	Орлова		
Ст.инж.	Панина		
Инжен.	Алексеева		

501-07-5.84 — 06.01.20

Сетка С-2; С-3

Стадия	Масса	Масштаб
Р	См. табл.	
Лист	Листов 1	

Гипропромтрансстрой

Копировал

Формат А4

Инв.№ подл. | Подпись и дата | Взам.инв.№

Альбом II

Типовые проектные решения

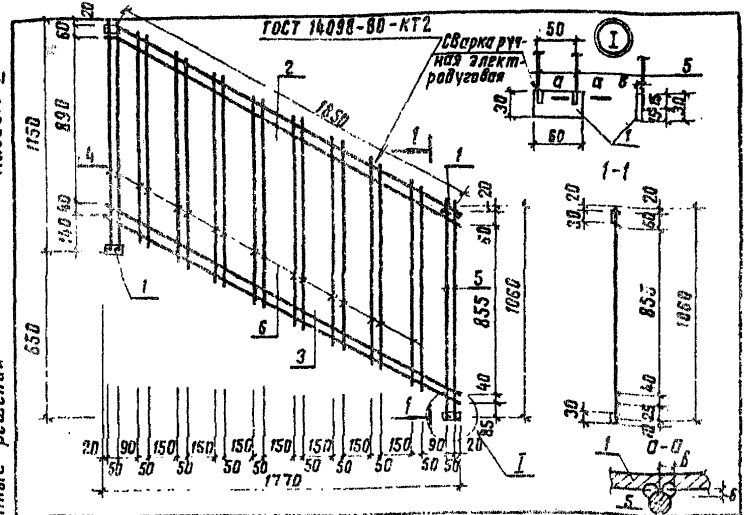

Формат	Зона	Поз.	Обозначение	Наименование	Кол.	Примечание
				Детали		
Б4		1	— 06.01.31	-30×6, ГОСТ 103-76, ℓ=60	4	0.085 кг
Б4		2	— 06.01.32	ФВАI, ГОСТ 5781-82, ℓ=1940	2	0.766 кг
Б4		3	— 06.01.33	ФбАI, ГОСТ 5781-82, ℓ=1940	2	0.43 кг
Б4		4	— 06.01.34	ФВАI, ГОСТ 5781-82, ℓ=1150	2	0.455 кг
Б4		5	— 06.01.35	ФВАI, ГОСТ 5781-82, ℓ=1060	2	0.42 кг
Б4		6	— 06.01.36	Ф4ВI, ГОСТ 6727-80, ℓ=980	16	0.097 кг

Инв.№ подл. | Подпись и дата | Взам. инв.№

Нач.отд	Склезнев	
Н.контр	Тюлькова	
Гл.спец	Гордеев	
ГИП	Орлова	
Ст.инж.	Панина	
Инжен.	Давыдова	

501-07-5.84 — 06.01.30

Сетка С-4

Стадия	Масса	Масштаб
Р	6.03кг	
Лист	Листов 1	

Гипропромтрансстрой

Копировал

Формат А4

Альбом II

Типовые проектные решения

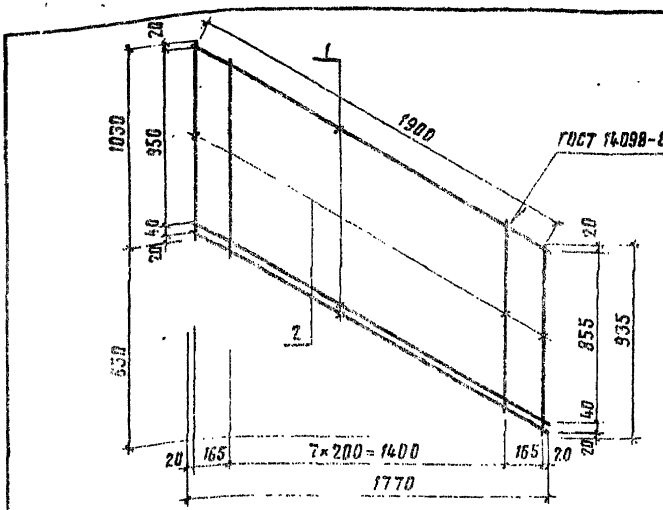

Формат	Зона	Поз.	Обозначение	Наименование	Кол.	Примечание
				Детали		
Б4		1	— 06.01.41	ФбАI, ГОСТ 5781-82, ℓ=1940	3	0.43 кг
Б4		2	— 06.01.42	Ф4ВI, ГОСТ 6727-80, ℓ=1030	10	0.102 кг

Инв.№ подл. | Подпись и дата | Взам. инв.№

Нач.отд	Склезнев	
Н.контр	Тюлькова	
Гл.спец	Гордеев	
ГИП	Орлова	
Ст.инж.	Панина	
Инжен.	Алексеева	

501-07-5.84 — 06.01.40

Сетка С-5

Стадия	Масса	Масштаб
	2.31кг	
Лист	Листов	

Гипропромтрансстрой

Копировал

Формат А4

Альбом III

Типовые проектные решения

Инв. № подл. | Подпись и дата | Взам. инв. №

1-1

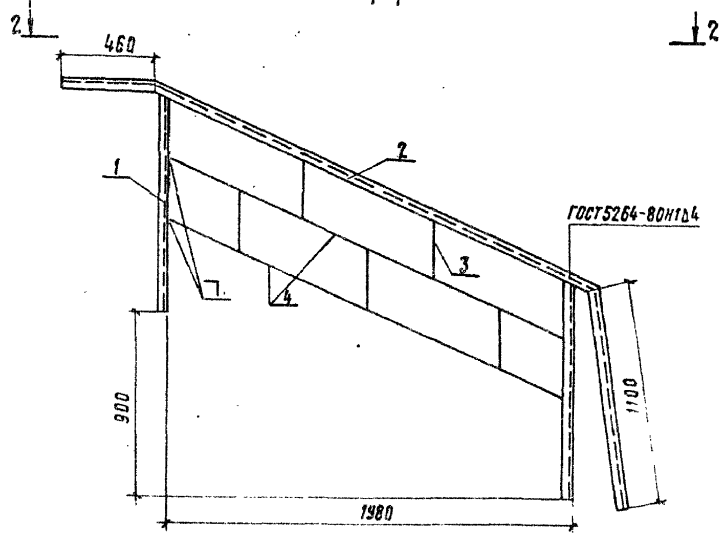

2-2

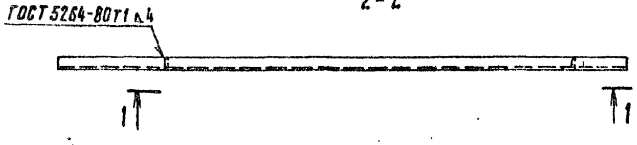

Формат	Зона	Поз.	Обозначение	Наименование	Кол.	Примечание
А4						
				Детали		
				Уголок Б-63×40×4 ГОСТ 8510-72* / ВСт3кп2 ТУ 14-1-3023-80		
Б4		1	07.00.01	L = 1100	2	3.49
Б4		2	-01	L = 3960	1	12.55
Б4		3	07.00.02	Ф10 А I ГОСТ 5781-82, L=350	5	0.22
Б4		4	-01	Ф10 А I ГОСТ 5781-82; L=2190	2	1.35

Сварка ручная дуговая.

На чертеже приведено правое ограждение, левое делается зеркально.

Привязан

Инв. №

Нач. отд.	Склезнев	
Н. контр.	Тюлькова	
Гл. спец.	Гордеев	
ГИП	Орлова	
Инженер	Алексеева	
Инженер	Бирюкова	

501-07-5.84-07.00.00

Ограждение металлическое лестничных маршей

Стадия	Масса	Масштаб
Р	23.3	1:20
Лист	Листов 1	

Гипропроттрансстрой

Копировал

Формат А3

Альбом II

Типовые проектные решения

Ведомость расхода стали на элемент, кг

Марка элемента	Изделия арматурные										Изделия закладные														Всего	Общий расход
	Арматура класса										Арматура класса							Прокат марки								
	Вр-I				А-I			А-III			А-I				А-III			Вр-I	ВСт3кп2							
	ГОСТ 6727-80				ГОСТ 5781-82			ГОСТ 5781-82			ГОСТ 5781-82				ГОСТ 5781-82			ГОСТ 6727-80	ГОСТ 8509-74		ГОСТ 103-76		ГОСТ 19903-74			
	ф3	ф4	ф5	Итого	ф6	ф8	Итого	ф10	ф25	Итого	ф6	ф8	ф10	Итого	ф8	ф10	Итого	ф5	L40×40×4	Итого	-36×6	Итого	б-6	Итого		
БСТ-30			17,6	17,6								1,2		1,2				0,4	7,2	7,2					17,6	8,8	26,4
БСТ-40			24,0	24,0								1,2		1,2				0,5	9,6	9,6					24,0	11,3	35,3
ПО-15		3,0	1,8	4,8							0,5			0,5											4,8	0,5	5,3
ПО-20		4,0	2,7	6,7							0,5			0,5											6,7	0,5	7,2
СОР	0,1	0,6	1,8	2,5																					2,5		2,5
СОУ	0,1	0,6	1,8	2,5																					2,5		2,5
ФБС 9.3.60												0,8		0,8				0,1			1,3	1,3				2,2	2,2
ФБС 24.3.60													1,5	1,5				0,3			4,0	4,0				5,8	5,8
ЛМ36.15л		3,04	5,88	8,92	4,82	3,04	7,86	1,87	18,92	20,74					5,28	2,08	7,36	-					2,28	2,28	37,52	9,64	47,16
ЛМ36.15п																											
ОЛ18-12л		3,08		3,08	2,15	6,56	8,71																0,51	0,51	11,79	0,51	12,3
ОЛ18-12п																											

Нач отд	Склезнев	
Н. контр.	Люлькова	
Гл. спец.	Гордеев	
ГИП	Орлова	
Ст. инж.	Панина	
Инж.	Давыдова	

501-07-5.84-00.00.00 ВМС

Ведомость расхода стали на элемент

Стадия	Лист	Листов
Р		1

Гипропроттранссстрой

Копировал

Формат А3

Инв. N | Подпись и дата | Взам. инв. N

gost.e-ecolog.ru