Типовой проект

816 - 2 - 47.90

Механизированная мойка грузовых автомобилей тракторов и комбайнов на 11620 воздействий в год

Альбом 2

АС.И Строительные изделия

24335-02
цена 0-84

				Привязан:
Инв.№				

gost.e-ecolog.ru

ЦЕНТРАЛЬНЫЙ ИНСТИТУТ ТИПОВОГО ПРОЕКТИРОВАНИЯ
ГОССТРОЯ СССР

Москва. А-445. Смольная ул., 22

Сдано в печать III 1991 года

Заказ № 1867 Тираж 100 экз.

Типовой проект

816-2-47.90

Механизированная мойка грузовых автомобилей тракторов и комбайнов на 11620 воздействий в год

Альбом 2

АС.И Строительные изделия

Разработан:

проектным институтом „Гипропромсельстрой"

Главный инженер института /Шестернев/

Главный инженер проекта /Нажметдинов/

Утвержден:

Главагропромнаучпроектом
при Государственной комиссии Совета Министров СССР
по продовольствию и закупкам
письмо от 28.05.1990г.№ 070-21-21/429

Введен в действие
институтом „Гипропромсельстрой"
приказ от 04.06.1990г. №56

© ЦИТП Госстроя СССР, 1990

				Привязан:
Инв.№				

Обозначение документа	Наименование	Стр.
	Содержание альбома	2
816-2-47.90-АС.И-ТО	Техническое описание	2
816-2-47.90-АС.И-1	Колонна 1К60-2М2-на	3
816-2-47.90-АС.И-2	Балка 1БСП12-4А IV-ИА	4
816-2-47.90-АС.И-3	Балка Б1	5
816-2-47.90-АС.И-4	Ограждение ОГ1	5
816-2-47.90-АС.И-5	Сетка арматурная С1	6
816-2-47.90-АС.И-6	Сетка арматурная (С2, С3)	6
816-2-47.90-АС.И-7	Сетка арматурная (С4÷С19)	7,8
816-2-47.90-АС.И-8	Изделие закладное МН1	9
816-2-47.90-АС.И-9	Щит Щ1'	9

ГИП	Нажметдинов		01.90
Нач.отд.	Зильбертов		01.90
Гл.спец.	Чупахин		01.90
Нач.гр.	Оруджева		01.90
Инж.III к.	Можаровская		01.90
Н.контр.	Чупахин		01.90

816-2-47.90-СА

Содержание альбома

Стадия	Лист	Листов
РП		1

ГИПРОПРОМСЕЛЬСТРОЙ г. Саратов

Копировал: Матвеева Матв формат А4

Альбом 2

1. Плоские арматурные изделия следует изготавливать при помощи точечной сварки. Сварку производить во всех точках пересечения стержней.

2. Размеры сеток и каркасов даны по осям и торцам стержней.

3. Изготовление арматурных, закладных и соединительных изделий производить в соответствии с требованиями ГОСТ 10922-75 „Арматурные изделия и закладные детали сварные для железобетонных конструкций. Технические требования и методы испытаний", ГОСТ 14098-85 „Соединения сварные арматуры и закладных изделий железобетонных конструкций. Типы, конструкция и размеры."

4. Изготовление металлических изделий выполнять в соответствии с требованиями СНиП III-18-75 „Правила производства и приемки работ. Металлические конструкции."

5. Высоту неоговоренных сварных швов принять 6 мм.

6. Сварку производить электродами типа Э-42 по ГОСТ 9467-75.

Взам. инв. № | Подпись и дата | Инв. № подл.

Привязан

Инв. №			
ГИП	Нажметдинов		02.90
Нач.отд.	Зильбертов		02.90
Гл.спец.	Чупахин		02.90
Нач.гр.	Оруджева		01.90
Инж.III к.	Можаровская		01.90
Н.контр.	Чупахин		02.90

816-2-47.90-АС.И-ТО

Техническое описание

Стадия	Лист	Листов
РП		1

ГИПРОПРОМСЕЛЬСТРОЙ г. Саратов

24335-02 3 Копировал: Матвеева Матв формат А4

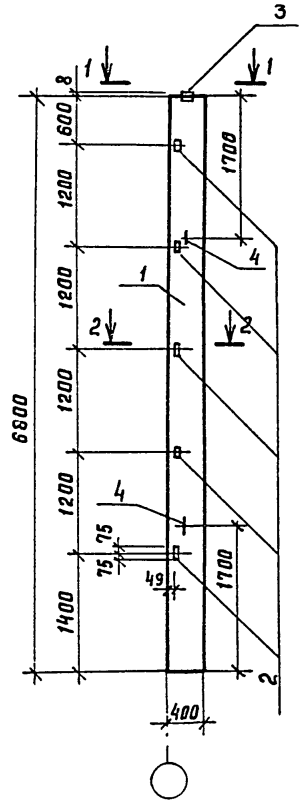

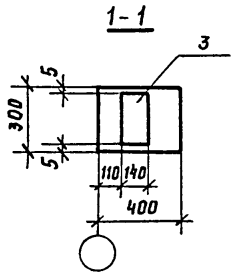

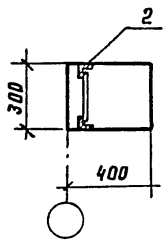

Поз	Наименование	Кол.	Обозначение документа
1	Колонна 1К60-2М2-Н	1	1.423.1-3/88, вып.1
2	Изделие закладное М1-13	5	1.423.1-3/88, вып.2
3	МН1	1	1.423.1-3/88, вып.2
4	МН14-150	2	1.423.1-3/88, вып.2

Ведомость расхода стали на закладные изделия, кг

Марка	Изделия закладные								Общий расход стали
	Арматура класса				Прокат марки				
	AI		AIII						
	ГОСТ 5781-82				ГОСТ 103-76	ГОСТ 8509-86			
	Ф14	Итого	Ф12	Итого	-14×Ма	∠63×63×6		Итого	
1К60-2М2-Ма	1.8	1.8	2.64	2.64	4.5	7.5		12.0	16.44

ГИП	Нажметдинов		02.90
Нач. отд.	Зильбертов		02.90
Гл. спец.	Чупахин		02.90
Нач. гр.	Оруджева		01.90
Инж. III кат	Можаровская		01.90
Н. контр.	Чупахин		02.90

816-2-47.90-АС.И-1

Колонна 1К60-2М2-Ма

Стадия	Масса	Масштаб
РП		

ГИПРОПРОМСЕЛЬСТРОЙ г. Саратов

Привязан:

Инв. №

24335-02 4

Копировал: Савина

Формат А3

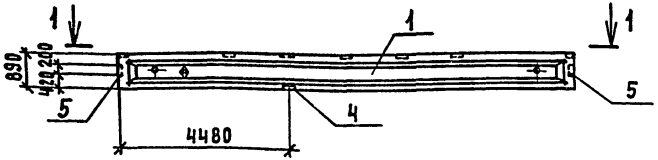

1-1

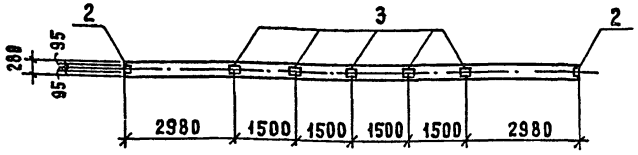

Поз.	Наименование	Кол.	Обозначение документа
1	Балка 1БСП12-4АIV-Н	1	1.462.1-1/88, вып. 1
2	Изделие закладное М4-1	2	1.400-6/76, вып. 1
3	М4-3	5	1.400-6/76, вып. 1
4	МН-3	1	1.462.1-1/88, вып. 2
5	М4-10-3	2	1.400-6/76, вып. 1

Знак ⊕ нанести несмываемой краской для удобства монтажа.

Закладные изделия должны иметь цинковое покрытие.

Ведомость расхода стали на дополнительные закладные изделия кг

Марка элемента	Изделия закладные									Общий расход стали
	Арматура класса				Прокат марки					
	А III				ВСт 3 псб-1		С245			
	ГОСТ 5781-82				ГОСТ 103-76		ГОСТ 8509-86			
	ф8	ф10		Итого	6×190	Итого	L110×70×8	L80×80×7	Итого	
1БСП12-4АIV-НА	2,4	0,9		3,3	13,8	13,8	5,2	6,8	12,0	29,1

ГИП	Нажметдинов		02.90
Нач. отд.	Зильбертов		02.90
Гл. спец.	Чупахин		02.90
Нач. гр.	Оруджева		01.90
Инж. III к.	Можаровская		01.90
Н. контр.	Чупахин		02.90

816-2-47.90- АС.И-2

Балка 1БСП12-4АIV-НА

Стадия	Масса	Масштаб
РП		
Лист	Листов 1	

ГИПРОПРОМСЕЛЬСТРОЙ г. Саратов

Привязан

Инв. №

24335-02 5 Копировал: Матвеева Маш. Формат А3

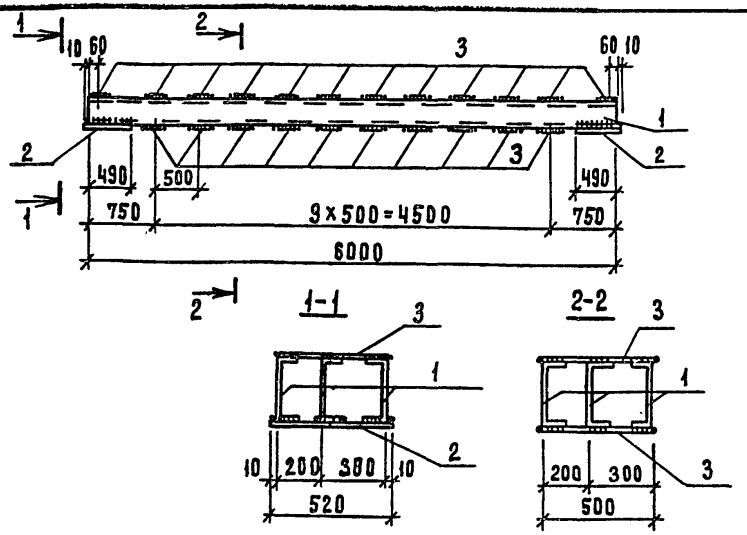

Марка	Поз.	Наименование	Кол.	Масса, ед. кг.
Б1	1	Швеллер 30 ГОСТ 8240-72 / с 245 ГОСТ 27772-88 / ℓ=6000	3	190,8
	2	Лист 10×500×520 ГОСТ 19903-74 / с 275 ГОСТ 27772-88	2	20,4
	3	Лист 6×100×480 ГОСТ 19903-74 / с 275 ГОСТ 27772-88	22	2,4

Привязан

Инв. №

ГИП	Нажметдинов		02.90
Нач.отд.	Зильбертов		12.90
Гл.спец.	Чупахин		02.90
Нач.гр.	Оруджева		01.90
Инж.III к.	Можаровская		01.90
Н.контр.	Чупахин		01.90

Техническое описание см. документ 816-2-47.90-АС.И-ТО

816-2-47.90-АС.И-3

Балка Б1

Стадия	Масса	Масштаб
РП	666,0	
Лист	Листов 1	

ГИПРОПРОМСЕЛЬЭЛЕКТРОЙ г. Саратов

Копировал: Матвеева формат А4

Альбом 2

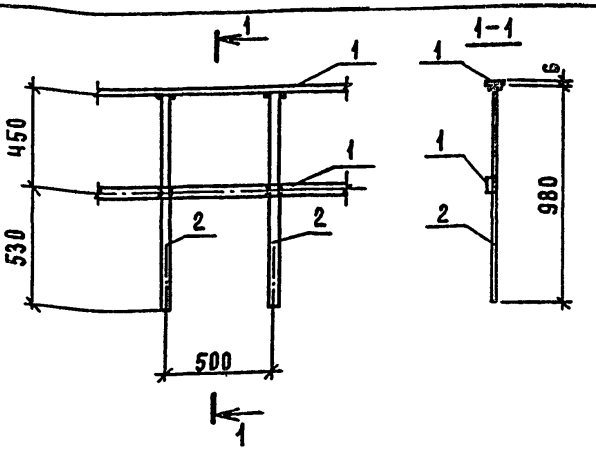

Марка	Поз.	Наименование	Кол.	Масса ед. кг.
ОГ1	1	Полоса 6×40-В-2 ГОСТ 103-76 / Ст.3кп ГОСТ 14-Х-108-87 / ℓ=1040мм	2	1,9 кг
	2	ф22 AI ГОСТ 5781-82, ℓ=980	2	2,9 кг

Инв.№ подл. | Подпись и дата | Взам.инв.№

Привязан

Инв. №

ГИП	Нажметдинов		01.90
Нач.отд.	Зильбертов		12.90
Гл.спец.	Чупахин		02.90
Нач.гр.	Оруджева		01.90
Инж.III к.	Можаровская		01.90
Н.контр.	Чупахин		02.90

Техническое описание см. документ 816-2-47.90-АС.И-ТО

816-2-47.90-АС.И-4

Ограждение ОГ1

Стадия	Масса	Масштаб
РП	9,6	
Лист	Листов	

ГИПРОПРОМСЕЛЬЭЛЕКТРОЙ г. Саратов

Копировал: Матвеева формат А4

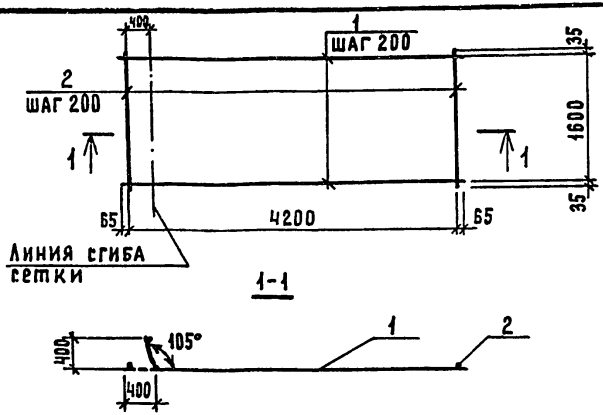

Марка	Поз.	Наименование	Кол.	Масса ед. кг
С1	1	ф10 А III ГОСТ 5781-82, ℓ=4330	9	2,67 кг
	2	ф10 А III ГОСТ 5781-82, ℓ=1670	22	1,03 кг

Техническое описание см. документ 816-2-47.90- АС.И-ТО.

Привязан

Инв. №

ГИП	Нажметдинов		01.90
Нач.отд.	Зильбертов		01.90
Гл.спец.	Чупахин		01.90
Нач.гр.	Оруджева		01.90
Инж.III к.	Можаровская		01.90
Нтр.	Чупахин		01.90

816-2-47.90- АС.И-5

Сетка арматурная С1

Стадия	Масса	Масштаб
РП	46,7	

Лист | Листов 1

ГИПРОПРОМСЕЛЬСТРОЙ г. Саратов

Копировал: Матвеева Майр Формат А4

Альбом 2

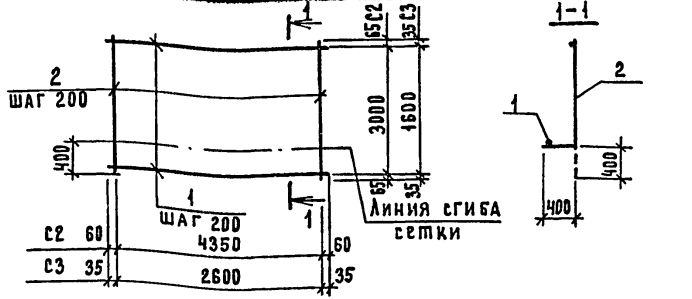

Марка	Поз.	Наименование	Кол.	Масса ед. кг.	Масса изделия кг
С2	1	ф14 А III ГОСТ 5781-82, ℓ=4470	16	5,4	173,4
	2	ф14 А III ГОСТ 5781-82, ℓ=3130	23	3,78	
С3	1	ф14 А III ГОСТ 5781-82, ℓ=2670	9	3,23	57,3
	2	ф14 А III ГОСТ 5781-82, ℓ=1670	14	2,02	

Техническое описание см. документ 816-2-47.90- АС.И-ТО

Взам.инв.№ | Подпись и дата | Инв.№ подл.

Привязан

Инв. №

ГИП	Нажметдинов		01.90
Нач.отд.	Зильбертов		01.90
Гл.спец.	Чупахин		01.90
Нач.гр.	Оруджева		01.90
Инж.III к.	Можаровская		01.90
Н.контр.	Чупахин		01.90

816-2-47.90- АС.И-6

Сетка арматурная С2, С3

Стадия	Масса	Масштаб
РП		

Лист | Листов 1

ГИПРОПРОМСЕЛЬСТРОЙ г. Саратов

Копировал: Матвеева Майр Формат А4

С4 ÷ С6

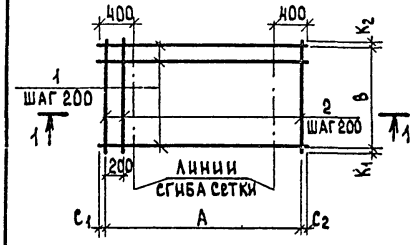

1 - 1

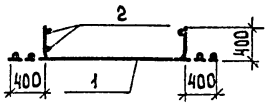

С9 ÷ С17

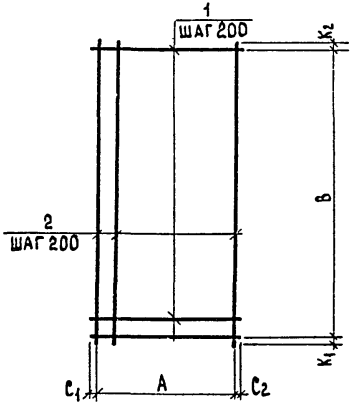

С7, С8

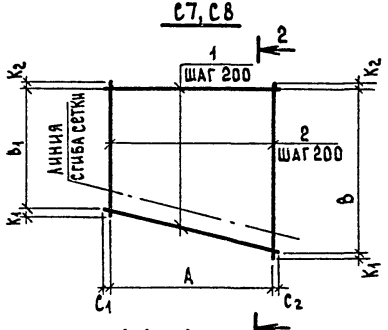

2 - 2

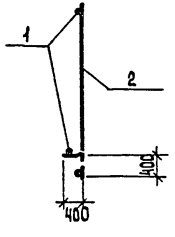

С18, С19

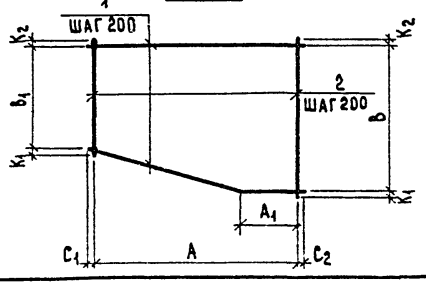

Марка	Размеры в мм								Масса, кг
	A	A_1	B	B_1	C_1	C_2	K_1	K_2	
С4	3700	—	2600	—	25	25	35	35	67.6
С5	2400	—	3500	—	25	25	35	35	112.3
С6	5200	—	1280	—	35	35	25	25	94.3
С7	4000	—	4000	3000	30	30	65	65	161.5
С8	3800	—	2800	1800	20	20	65	65	128.3
С9	1700	—	3500	—	30	30	50	50	83.9
С10	1000	—	3500	—	40	40	50	50	50.9
С11	2400	—	2500	—	50	50	65	65	42.7
С12	1200	—	3500	—	50	50	65	65	30.9
С13	4000	—	2500	—	25	25	65	65	69.1
С14	4000	—	1000	—	25	25	50	50	29.2
С15	3900	—	1200	—	50	50	50	50	34.1
С16	1000	—	1500	—	40	40	40	40	11.8
С17	1100	—	2500	—	65	65	65	65	22.0
С18	5000	1200	3500	2500	50	50	65	65	110.0
С19	5000	1200	2300	1300	50	50	65	65	71.9

1. Спецификация дана на листе 2 документа 816-2-47.90-АС.И-7
2. Техническое описание см. документ 816-2-47.90-АС.И-ТО.

ГИП	Нажметдинов		02.90
Нач. отд.	Зильбертов		02.90
Гл. спец.	Чупахин		02.90
Нач. гр.	Оруджева		02.90
Инж. кат.	Можаровская		01.90
Н. контр.	Чупахин		02.90

Привязан:

Инв. №

816-2-47.90-АС.И-7

Сетка арматурная С4 ÷ С19

Стадия	Масса	Масштаб
РП		
Лист 1	Листов 2	

ГИПРОПРОМСЕЛЬСТРОЙ г. САРАТОВ

24335-02 8 Копировал: Сырова, Сераф-

Формат А3

Марка	Поз.	Наименование	Кол	Масса ед. кг
С4	1	Ø14AIII, ℓ = 3750	14	4.5
	2	Ø14AIII, ℓ = 2670	20	3.2
С5	1	Ø14AIII, ℓ = 2450	19	3.0
	2	Ø14AIII, ℓ = 3570	13	4.3
С6	1	Ø14AIII, ℓ = 5270	8	6.4
	2	Ø14AIII, ℓ = 1330	27	1.6
С7	1	Ø14AIII, ℓ = 4060	21	4.9
	2	Ø14AIII, ℓ = 3130 ÷ 4130	21	3.8 ÷ 5.0
С8	1	Ø14AIII, ℓ = 3840	15	4.7
	2	Ø14AIII, ℓ = 1930 ÷ 2930	20	2.3 ÷ 3.5
С9	1	Ø14AIII, ℓ = 1760	19	2.1
	2	Ø14AIII, ℓ = 3600	10	4.4
С10	1	Ø14AIII, ℓ = 1080	19	1.3
	2	Ø14AIII, ℓ = 3600	10	4.4
С11	1	Ø10AIII, ℓ = 2500	14	1.5
	2	Ø10AIII, ℓ = 2630	13	1.6

Марка	Поз.	Наименование	Кол.	Масса ед. кг
С12	1	Ø10AIII, ℓ = 1300	19	0.8
	2	Ø10AIII, ℓ = 3630	7	2.2
С13	1	Ø10AIII, ℓ = 4050	14	2.5
	2	Ø10AIII, ℓ = 2630	21	1.6
С14	1	Ø10AIII, ℓ = 4050	6	2.5
	2	Ø10AIII, ℓ = 1100	21	0.7
С15	1	Ø10AIII, ℓ = 4000	7	2.5
	2	Ø10AIII, ℓ = 1300	21	0.8
С16	1	Ø10AIII, ℓ = 1080	9	0.7
	2	Ø10AIII, ℓ = 1580	6	1.0
С17	1	Ø10AIII, ℓ = 1230	14	0.8
	2	Ø10AIII, ℓ = 2630	7	1.6
С18	1	Ø10AIII, ℓ = 5100	19	3.2
	2	Ø10AIII, ℓ = 2630 ÷ 3630	26	1.6 ÷ 2.2
С19	1	Ø10AIII, ℓ = 5100	13	3.2
	2	Ø10AIII, ℓ = 1430 ÷ 2430	26	0.9 ÷ 1.5

Арматура класса AIII по ГОСТ 5781-82.

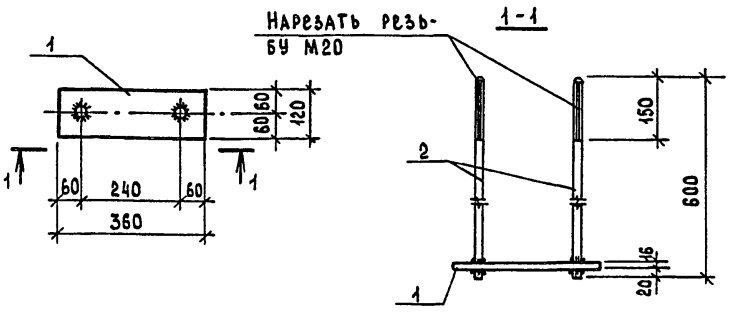

Марка	Поз.	Наименование	Кол.	Масса ед. кг
МН1	1	Лист 16×120×460 ГОСТ 19903-74 / Ст3 ГОСТ 27772-88	1	6.9
	2	⌀20 AII ГОСТ 5781-82, ℓ=600	2	1.5

1. Техническое описание см. документ 816-2-47.90-АС.И-ТО
2. Высота сварного шва - 8 мм

Привязан:			
Инв. №			
ГИП	Наметдинов		02.90
Нач. отд.	Зильбертов		12.90
Гл. спец.	Чупахин		12.90
Нач. гр.	Орудшева		01.90
Инж. II кат	Можаровская		01.90
Н. контр.	Чупахин		12.90

816-2-47.90-АС.И-8

Изделие закладное МН1

Стадия	Масса	Масштаб
РП	9,9кг	
Лист	Листов 1	

ГИПРОПРОМСЕЛЬСТРОЙ г. Саратов

Копировал: Сырова, Сырск. Формат А4

gost.e-ecolog.ru

Альбом 2

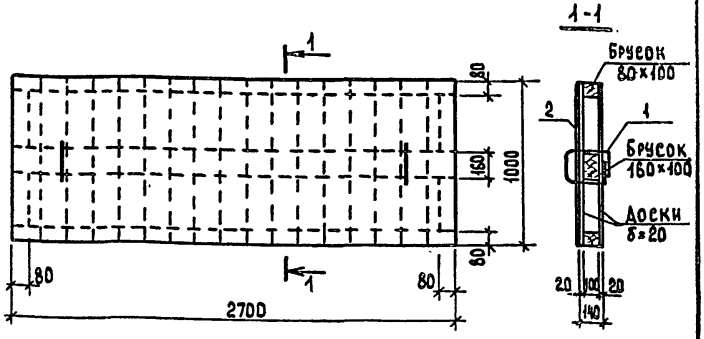

Марка	Поз.	Наименование	Кол.	Масса ед. кг
Щ1	1	⌀10 AI ГОСТ 5781-82; ℓ=880	2	0.54
	2	Оцинкованная сталь		
		ОЦ 5-ПН-НО-0,5×1000×2700 ГОСТ 19904-74 / ОН-МТ-1 ГОСТ 14918-80	1	1.35
		Древесина сорт 3 ГОСТ 24454-80 Е / сосна, ель ГОСТ 8486-86Е	0.21	

Доски должны быть антисептированы

Привязан:			
Инв. №			
ГИП	Наметдинов		02.90
Нач. отд.	Зильбертов		12.90
Гл. спец.	Чупахин		12.90
Нач. гр.	Орудшева		01.90
Инж. II кат	Можаровская		01.90
Н. контр.	Чупахин		12.90

Инв. № подл. | Подпись и дата | Взам. инв. №

816-2-47.90-АС.И-9

Щит Щ1

Стадия	Масса	Масштаб
РП		
Лист	Листов 1	

ГИПРОПРОМСЕЛЬСТРОЙ г. Саратов

Копировал: Сырова, Сырск. Формат А4