ТИПОВОЙ ПРОЕКТ

501 — 6 — 19.86

# СЛУЖЕБНО-ПРОИЗВОДСТВЕННОЕ ЗДАНИЕ ДЛЯ СЕТЕВОГО РАЙОНА

## АЛЬБОМ IV

СТРОИТЕЛЬНЫЕ ИЗДЕЛИЯ

gost.e-ecolog.ru

ТИПОВОЙ ПРОЕКТ

# СЛУЖЕБНО-ПРОИЗВОДСТВЕННОЕ ЗДАНИЕ ДЛЯ СЕТЕВОГО РАЙОНА

## АЛЬБОМ IV

## СТРОИТЕЛЬНЫЕ ИЗДЕЛИЯ

Состав проекта:

| | |
|---|---|
| Альбом I | Пояснительная записка. |
| Альбом II | Технологические решения. Электротехническая часть. Автоматизация санитарно-технических систем. Связь и сигнализация. |
| Альбом III | Архитектурно-строительные решения. Конструкции железобетонные и металлические. Внутренний водопровод и канализация. Отопление и вентиляция. |
| Альбом IV | Строительные изделия. |
| Альбом V | Задание заводу-изготовителю на изготовление щитов автоматизации. |
| Альбом VI | Спецификаций оборудования. |
| Альбом VII | Ведомости потребности в материалах. |
| Альбом VIII кн. 1, 2 | Сметы. |


РАЗРАБОТАН
ПРОЕКТНЫМ ИНСТИТУТОМ
„ГИПРОПРОМТРАНССТРОЙ

Главный инженер института Рождественский А.С.
Главный инженер проекта Парамонов М.В.

утвержден Министерством путей сообщения
УКАЗ. № Д-19631 от 27.06.86 г.
Введен в действие Гипропромтранссторем
ПРИКАЗ № 318 от 21.10.86

| Обозначение | Наименование | Стр. |
|---|---|---|
| | Титульный лист | |
| | Опись альбома | 2; 3 |
| КЖИ-00.00 ТТ | Технические требования | 4 |
| КЖИ-01.00 | Колонна К60-10-1 | 5 |
| КЖИ-02.00 | Колонна К60-10-2 | 6 |
| КЖИ-03.00 | Колонна (К60-10-3, К60-10-4, КБ8-1) | 7 |
| КЖИ-04.00 | Колонна 6КФ73-1-1 | 8 |
| КЖИ-05.00 | Колонна 6КФ73-1-2 | 9 |
| КЖИ-06.00 | Колонна 6КФ73-1-3 | 10 |
| КЖИ-07.00 | Колонна 6КФ73-1-4 | 11 |
| КЖИ-08.00 | Колонна 2К03.33-2,1-1 | 12 |
| КЖИ-09.00 | Колонна 2КД3.33-1,1-1 | 12 |
| КЖИ-10.00 | Колонна 2К03.33-2,1-2 | 13 |
| КЖИ-11.00 | Колонна 2К03.33-2.1-3 | 13 |
| КЖИ-12.00 | Колонна 2К03.33-2,1-4 | 14 |
| КЖИ-13.00 | Колонна 2К3.33-1-1 | 14 |
| КЖИ-14.00 | Колонна 2К03.33-2,1-5 | 15 |
| КЖИ-15.00 | Колонна 2К03.33-2,1-6 | 15 |
| КЖИ-16.00 | Колонна 2К03.33-2,1-7 | 16 |
| КЖИ-17.00 | Колонна 2К03.33-2,1-8 | 16 |
| КЖИ-18.00 | Колонна 2КД3.33-1,1-2 | 17 |
| КЖИ-19.00 | Колонна 2К03.33-2,1-9 | 17 |
| КЖИ-20.00 | Колонна 2К03.33-2,1-10 | 18 |
| КЖИ-21.00 | Колонна 2К3.33-1-2 | 18 |
| КЖИ-22.00 | Балка (3БДР18-БАVт-1, 3БДР18-БАVт-2) | 19 |
| | | |
| | | |
| КЖИ-23.00 | Плита ПГ-3АтVт-1 | 20 |
| КЖИ-24.00 | Плита ПГ-3АтVт-3 | 20 |
| КЖИ-25.00 | Плита ПГ-3АтVт-2 | 21 |

| Обозначение | Наименование | Стр. |
|---|---|---|
| КЖИ-26.00 | Плита ПГ-3АтVт-4 | 21 |
| КЖИ-27.00 | Плита ПВ4-4АтVт-1 | 22 |
| КЖИ-28.00 | Плита ПВ7-4АтVт-1 | 22 |
| КЖИ-29.00 | Плита (ПРС56.15-16АVт-1; ПРС56.15-6АVт-1; ПРС56.15-10АVт-1; ПРС56.15-16АVт-2; ПРС56.15-10АVт-2) | 23 |
| КЖИ-30.00 | Диафрагмы жесткости 2ДПК56.33-1; 2ДПК56.33-2; 1ДПК56.33-А-1; 2ДПК56.33-3; 1ДП 56.33-1. Спецификация. | 24 |
| КЖИ-30.00 СБ | Диафрагмы жесткости 2ДПК56.33-1; 2ДПК56.33-2; 1ДПК56.33-А-1; 2ДПК56.33-3; 1ДП 56.33-1. Сборочный чертеж. | |
| КЖИ-31.00 | Стеновые панели (ПС60.9...6А-6; ПС60.15...6А-9; ПС60.6...6А-15; ПС60.6...6А-3; ПС60.15...6А-12) спецификация | 25 |
| КЖИ-31.00 СБ | Стеновые панели (ПС60.9...6А-6; ПС60.15...6А-9; ПС60.6...6А-15; ПС60.6...6А-3; ПС60.15...6А-12) сборочный чертеж. | |
| КЖИ-32.00 | Стеновые панели Спецификация (ПС30.9...6А-1; ПС30.18...6А-1; ПС30.9...6А-6; ПС30.15...6А-9; ПС30.6...6А-3) | 26 |
| КЖИ-32.00 СБ | Стеновые панели (ПС30.9...6А-1, ПС30.9...6А-6; ПС30.18...6А-1, ПС30.15...6А-9; ПС30.6...6А-3; сборочный чертеж) | 26 |
| КЖИ-33.00 | Стеновые панели (2ПС6.18...А-2; 2ПС6.18...А-3; 2ПС12.18...А-1; 2ПС12.18...А-4; 2ПС3.18...А-4; 2ПС12.18...А-3; спецификация) | 27 |
| КЖИ-33.00 СБ | Стеновые панели (2ПС6.18...А-2; 2ПС6.18...А-3; 2ПС12.18...А-1; 2ПС12.18...А-4; 2ПС3.18...А-4; 2ПС12.18...А-3; сборочный чертеж.) | 27 |
| КЖИ-34.00 | Стеновые панели (3ПС...90...А-1; 3ПС...60...А-1; 3ПС...150...А-1; 3ПС...180...А-1; 3ПС...150...А-2; спецификация) | 28 |
| КЖИ-34.00 СБ | Стеновые панели (3ПС...90...А-1; 3ПС...60...А-1; 3ПС...150...А-1; 3ПС...180...А-1; 3ПС...150...А-2; сборочный чертеж) | 28 |
| КЖИ-35.00 | Стеновые панели (ПС60.15...6А-35; ПС60.12...6А-36; ПС60.12...6А-37; спецификация) | 29 |
| КЖИ-35.00 СБ | Стеновые панели (ПС60.15...6А-35; ПС60.12...6А-36; ПС60.12...6А-37; сборочный чертеж.) | 29 |
| КЖИ-36.00 | Стеновые панели (ПС60.12...6А-31; ПС60.18...6А-31; ПС60.18...6А-32; ПС60.18...6А-34; спецификация) | 30 |
| КЖИ-36.00 СБ | Стеновые панели (ПС60.12...6А-31; ПС60.18...6А-31; ПС60.18...6А-32; ПС60.18...6А-34; сборочный чертеж) | 30 |

| Обозначение | Наименование | Стр. |
|---|---|---|
| КЖИ-37.00 | Стеновые панели (ПС30.12 ... 6А-53; ПС30.18 ... 6А-53) Спецификация | 31 |
| КЖИ-37.00.СБ | Стеновые панели (ПС30.12 ... -6А-53; ПС30.18 ... -6А-53) Сборочный чертеж | 31 |
| КЖИ-38.00 | Стеновые панели (ПС...18...-6А-1; ПС...12...-6А-1,33; ПС...18-6А-2,33; ПС...12-6А-2,31) Спецификация | 32 |
| КЖИ-38.00 СБ | Стеновые панели (ПС...18...-6А-1,34; ПС...18...-6А-2,34; ПС...18.-6А-1,33; ПС...18...-6А-2,35; ПС...12-6А-2,31) Сборочный чертеж | 32 |
| КЖИ-39.00 | Сетка С-1 | 33 |
| КЖИ-40.00 | Сетка С-2 | 33 |
| КЖИ-41.00 | Сетка С-5 | 34 |
| КЖИ-42.00 | Сетка С-4 | 34 |
| КЖИ-43.00 | Сетка арматурная (С-3; С-6; С-7; С-8) Спецификация | 35 |
| КЖИ-43.00.СБ | Сетка арматурная (С-3; С-6; С-7; С-8) Сборочный чертеж | 35 |
| КЖИ-44.00 | Сетка арматурная С-8 | 36 |
| КЖИ-45.00 | Сетка арматурная С-9 | 36 |
| КЖИ-46.00 | Сетка арматурная С-10 | 37 |
| КЖИ-47.00 | Сетка арматурная С-11 | 37 |
| КЖИ-48.00 | Сетка арматурная С-12 | 38 |
| КЖИ-49.00 | Монтажная деталь МД-1 | 38 |
| КЖИ-50.00 | Закладная деталь (ЗД2; ЗД3; ЗД4) Спецификация | 39 |
| КЖИ-50.00.СБ | Закладная деталь (ЗД2; ЗД3; ЗД4) Сборочный чертеж | 39 |
| КЖИ-51.00 | Каркас К1 | 40 |
| КЖИ-52.00 | Закладная деталь ЗД1 | 40 |
| КЖИ-53.00 | Стеновые плиты СП-СКг и СП-СКл-1 | 41 |
| КЖИ-54.00 | Сборный фундамент ФС-1 | 41 |
| КЖИ-55.00 | Стеновые панели ПС-60.18-6А-1; ПС60.15-6А-1; ПС60.9-6А-1; ПС60.6-8А-3. Спецификация | 42 |



| Обозначения | Наименование | Стр. |
|---|---|---|
| КЖИ-55.00.СБ | Стеновые панели ПС60.18-6А-1; ПС60.15-6А-1; ПС60.9-6А-1; ПС60.6-8А-3 Сборочный чертеж | 42 |

Альбом IV

## 1. Общая часть.

Альбом содержит сборочные чертежи элементов сборных железобетонных конструкций, предназначенных для строительства „Служебно-производственного здания для сетевого района."

## 2. Технические требования по изготовлению конструкций.

Конструкции железобетонные изготавливать в соответствии с требованиями СНиП II-21-75 и рабочих чертежей изделий.

а) Серия 1.462-3, в.1 „Железобетонные предварительно-напряженные двускатные решетчатые балки для покрытий промышленных зданий. Рабочие чертежи балок пролетом 18 м.

б) Серия 1.423-3, в.1 „Железобетонные колонны прямоугольного сечения для одноэтажных производственных зданий без мостовых кранов высотой до 9,6 м. Рабочие чертежи колонн."

в) Шифр 460-75, вып. 1-1, „Железобетонные фахверковые колонны прямоугольного сечения для одноэтажных производственных зданий. Колонны торцового фахверка. Рабочие чертежи."

г) ГОСТ 22704.0-77...22704.5-77 „Плиты железобетонные ребристые предварительно напряженные размером 3×6 м для покрытий производственных зданий.

В зависимости от расчетной наружной температуры характера действующих нагрузок и класса арматуры при заказе сборных железобетонных изделий заводу-изготовителю марки стали следует назначить в соответствии с требованиями приложения 3СНиП II-21-75. Для закладных деталей при t выше -30°С рекомендуется сталь класса с 38/23 марки ВСт3кп2, ниже -30°С до -40°С - сталь класса с 38/23 марки ВСт3пс6.

## 3. Технические требования по изготовлению арматурных изделий и закладных деталей

Изготовление арматурных изделий должно производиться в соответствии с:

а) ГОСТ 10922-75 „Арматурные детали сварные для железобетонных изделий и конструкций. Технические требования и методы испытаний."

б) ГОСТ 14098-68 „Соединения сварные арматуры железобетонных изделий и конструкций. Контактная и ванная сварка. Основные типы и конструктивные элементы."

в) СН 393-78 „Инструкция по сварке соединений арматуры и закладных деталей железобетонных конструкций".

Сетки и каркасы изготавливаются с применением контактной точечной электросварки. Для арматурных изделий предусмотрена стержневая сталь гладкая класса А-I по ГОСТ 5781-82 марки Ст3 пс3. Каркасы и сетки транспортируются с применением траверс и подкладок. Остаточные деформации не допускаются. Для закладных деталей принята сталь углеродистая обыкновенного качества марки ВСт3кп2 ТУ14-1-3023-80. Электродуговая сварка производится электродами Э-42 по ГОСТ 9467-75.

В связи со слабоагрессивным характером газовой среды в ряде производственных помещений пункта технического обслуживания проектом предусмотрена защита закладных деталей лакокрасочными материалами I, II и III групп в соответствии со СНиП II-28-79 и дополнение к нему, опубликованному в „Бюллетене строительной техники" № 2 за 1980 г.

При заказе изделий заводу-изготовителю в зависимости от конкретного воздействия газовой среды, определяемого технологией работы, уточняется вид антикоррозийной защиты.

## 4. Указания по технике безопасности.

При изготовлении, транспортировке, разгрузке и монтаже должны соблюдаться требования техники безопасности согласно главы СНиП III-4-79 „Техника безопасности в строительстве."

| | | | | | |
|---|---|---|---|---|---|
| ГИП | Парамонов | | 501-6-19.86 | КЖИ-00.00.ООТТ | |
| Н.контр. | Радкова | | | | |
| Нач.отд. | Овинков | | Технические требования | Стадия | Лист | Листов |
| Гл.спец. | Кареневеци | | | Р | | 1 |
| Рук.гр. | Нечипоренко | | | Гипропромтрансстрой | |
| Ст.инж. | Егорова | | | | |

Копир.

Формат А3

Инв.№ подл. | Подпись и дата | Взам.инв.№ | Инв.№ дубл. | Подпись и дата

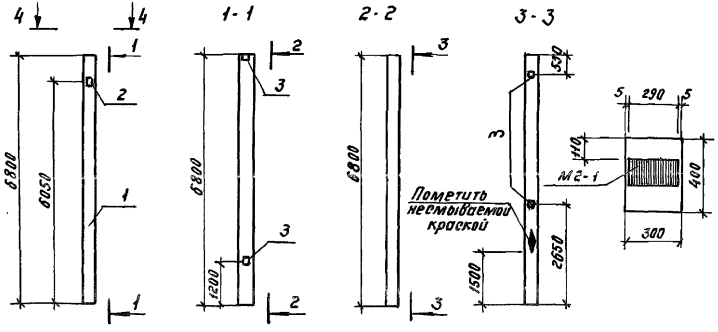


| Формат | Зона | Поз. | Обозначение | Наименование | Кол. | Примечание |
|---|---|---|---|---|---|---|
| | | | | Документация | | |
| | | | 1.423-3, вып. 0-1, в.1, в.2 | Железобетонные колонны | | |
| | | | | прямоугольного сечения | | |
| | | | | для одноэтажных произ- | | |
| | | | | водственных зданий без мос- | | |
| | | | | товых кранов высотой до 96 м | | |
| | | | | Пояснительная записка | | |
| | | | | Сборочные единицы | | |
| | | 1 | 1.423-3, вып. 1 | Колонна К 60-10 | 1 | |
| | | | | Закладная деталь | | |
| | | 2 | 1.423-3, вып. 2 | НМ 1-3 | 1 | |
| | | 3 | 1.423-3, вып. 2 | М1-12 | 4 | |

Ведомость расхода стали на дополнительные элементы, кг

| Марка элемента | Изделия закладные | | | | | | | Всего кг |
|---|---|---|---|---|---|---|---|---|
| | Арматура класса | | | | | Прокат марки | | |
| | А III | | | А I | | ВСт3кп2 | | |
| | ГОСТ 5781-82 | | | | | ГОСТ 380-71* | | |
| | ф 22 | ф 12 | Итого | ф 6 | Итого | δ=10 | Итого | |
| К 60-10-1 | 1,4 | 7,1 | 8,5 | 0,2 | 0,2 | 23,0 | 23,0 | 31,7 |

| | | | |
|---|---|---|---|
| ГИП | Парамонов | | |
| Н. контр. | Соколова | | |
| Нач. отд. | Одиноков | | |
| Гл. спец. | Кореневский | | |
| Рук. груп. | Нечипоренко | | |
| Вед. инж. | Егорова | | |
| Инженер | Рыбина | | |

501-6-19.86 КЖИ-01.00

Колонна К 60-10-1

| Стадия | Масса | Масштаб |
|---|---|---|
| Р | | 1:100 |

Лист | Листов 1

Гипропромтрансстрой

Копир.

Формат А3

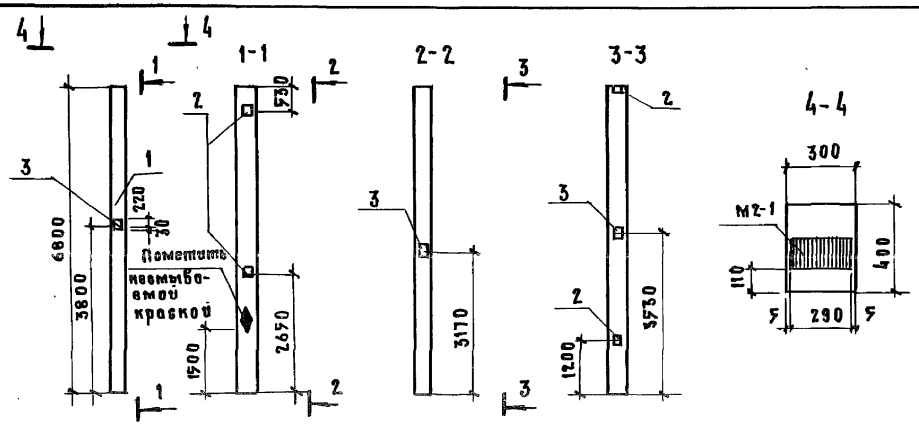


| Формат | Зона | Поз. | Обозначение | Наименование | Кол. | Примечание |
|---|---|---|---|---|---|---|
| | | | | Документация | | |
| | | | 1.423-3, Вып. 0-1, В.1, В.2 | Железобетонные колонны | | |
| | | | | прямоугольного сечения | | |
| | | | | для одноэтажных производ- | | |
| | | | | ственных зданий без мосто- | | |
| | | | | вых кранов высотой до 9,6 м | | |
| | | | | Пояснительная записка | | |
| | | | | Сборочные единицы | | |
| | | 1 | 1.423-3, В.1 | Колонна К60-10 | 1 | |
| | | | | Закладная деталь | | |
| | | 2 | 1.423-3, В.2 | М1-12 | 4 | |
| | | 3 | 1.423-3, В.2 | НМ1-2 | 3 | |

Ведомость расхода стали на дополнительные элементы, кг.

| Марка элемента | Изделия закладные | | | | | | | | Всего |
|---|---|---|---|---|---|---|---|---|---|
| | Арматура класса | | | | | | Прокат марки | | |
| | AI | | AIII | | | | Вст3кп2 | | |
| | ГОСТ 5781-82 | | | | | | ГОСТ 380-71* | | |
| | ф6 | Итого | ф12 | ф14 | ф22 | Итого | δ=10 | Итого | |
| К60-10-2 | 0.6 | 0.6 | 5,6 | 6,0 | 4,2 | 15,8 | 35,5 | 35,5 | 51,9 |

| | | | |
|---|---|---|---|
| ГИП | Пономонов | | |
| Н. контр. | Соколова | | |
| Нач. отд. | Одинокое | | |
| Гл. спец. | Коренбский | | |
| Рук. гр. | Начпоренко | | |
| Вед. инж. | Егорова | | |
| Ст. инж. | Гнедовец | | |

501-6-19.86 КЖИ-02.00

Колонна К60-10-2

| Стадия | Масса | Масштаб |
|---|---|---|
| Р | | 1:100 |
| Лист | Листов 1 | |

Гипропромтрансстрой

Копировал: Формат: А3

ТИПОВОЙ ПРОЕКТ

Альбом III

Типовой проект

Рис.1 К60-10-3

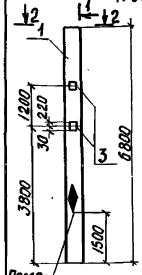


Рис.2 К60-10-4

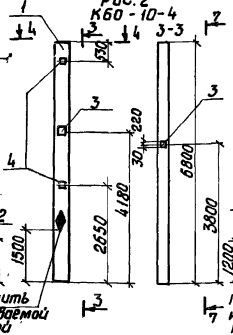


Рис.3 КБ8-1

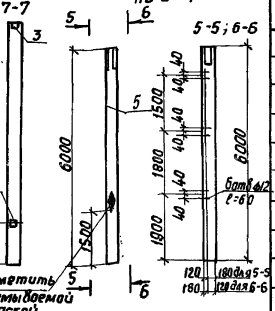


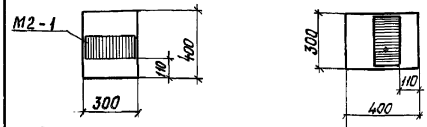


Ведомость расхода стали на дополнительные элементы, кг

| Марка элемента | Изделия закладные | | | | | | | | | | | Всего |
|---|---|---|---|---|---|---|---|---|---|---|---|---|
| | Арматура класса | | | | | | | Прокат марки | | | | |
| | А-I | А-III | | | | | | Вст 3кп 2 | | | | |
| | ГОСТ 5781-82 | | | | | | | ГОСТ 380-71* | | | | |
| | ф6 | Итого | ф10 | ф12 | ф14 | ф22 | Итого | δ=10 | δ=8 | Б3х5 | Итого | |
| К60-10-3 | 0,8 | 0,8 | — | 0,96 | 8,0 | 5,6 | 14,56 | 22,8 | — | 5,76 | 28,56 | 43,92 |
| К60-10-4 | 0,6 | 0,6 | — | 4,20 | 6,0 | 4,20 | 14,40 | 30,9 | — | — | 30,9 | 45,9 |
| КБ8-1 | — | — | 2,8 | — | — | — | 2,8 | | 17,4 | — | 17,4 | 20,2 |

| Обозначение | Марка | Рис. |
|---|---|---|
| КЖИ-03.00 | К60-10-3 | 1 |
| -01 | К60-10-4 | 2 |
| -02 | КБ8-1 | 3 |

| Формат | Зона | Поз. | Обозначение | Наименование | Кол. | Примечание |
|---|---|---|---|---|---|---|
| | | | | Документация | | |
| | | | 1.423-3, в.0-1, б.1, в.2 | Железобетонные колонны прямоугольного сечения для одноэтажных производственных зданий без мостовых кранов высотой до 9,6 м. | | |
| | | | | Пояснительная записка | | |
| | | | | Переменные данные для исполнения | | |
| | | | | КЖИ-03.00.00 | | |
| | | | | Рис.1 | | |
| | | | | Сборочные единицы | | |
| | | 1 | 1.423-3, в.1 | Колонна К60-10 | 1 | |
| | | 2 | 1.423-3, в.2 | Закладная деталь М1-13 | 4 | |
| | | 3 | 1.423-3, в.2 | Закладная деталь НМ1-2 | 4 | |
| | | | | КЖИ-03.00.00-01 | | |
| | | | | Рис.2 | | |
| | | | | Сборочные единицы | | |
| | | 1 | 1.423-3, в.1 | Колонна К60-10 | 1 | |
| | | 3 | 1.423-3, в.2 | Закладная деталь НМ1-2 | 3 | |
| | | 4 | 1.423-3, в.2 | Закладная деталь М1-12 | 3 | |
| | | | | КЖИ-03.00.00-02 | | |
| | | | | Рис.3 | | |
| | | | | Сборочные единицы | | |
| | | 5 | 1.030.9-2,5-1,0-10 | Колонна КБ8-1 | 1 | |
| | | 6 | 1.030.9-2,7-2-0,11,0-04 | Закладная деталь МН13 | 2 | |

| | | | |
|---|---|---|---|
| ГИП | Парамонов | | |
| Н. контр. | Соколова | | |
| Нач. отд. | Одинокова | | |
| Гл. спец. | Коренецкий | | |
| Рук. гр. | Нечипоренко | | |
| Вед. инж. | Егорова | | |
| Ст. инж. | Гнедовец | | |

501-6-19.86 КЖИ-03.00

Колонна (К60-10-3; К60-10-4; КБ8-1)

| Стадия | Масса | Масштаб |
|---|---|---|
| Р | | 1:100 |
| Лист | Листов 1 | |

Гипропромтрансстрой

Альбом III

Типовой проект

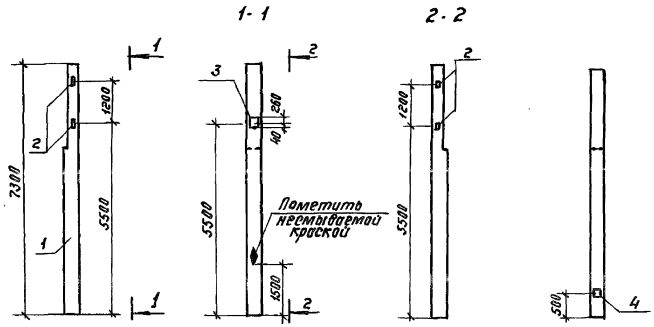


## Ведомость расхода стали на дополнительные элементы

| Марка элемента | Изделия закладные | | | | | | | | | Всего |
|---|---|---|---|---|---|---|---|---|---|---|
| | Арматура класса | | | | | Прокат марки | | | | |
| | AI | | AIII | | | ВСт3 кп2 | | | | |
| | ГОСТ 5781-82 | | | | | ГОСТ 380-71* | | | | |
| | ф6 | Итого | ф12 | ф14 | Итого | б-10 | Итого | ∠63х5 | Итого | |
| БКФ73-1-1 | 0,2 | 0,2 | 3,00 | 1,74 | 4,74 | 7,9 | 7,9 | 3,8 | 3,8 | 16,64 |

| Формат | Зона | Поз. | Обозначение | Наименование | Кол. | Примечание |
|---|---|---|---|---|---|---|
| | | | | Документация | | |
| | | | 1.427.1-3 в.0,1,2 | Колонны железобетонные прямоугольного сечения для продольного и торцового фахверка одноэтажных производственных зданий высотой 3,0-14,4 м | | |
| | | | | Пояснительная записка | | |
| | | | | Сборочные единицы | | |
| | | 1 | 1.427.1-3 в.1 | Колонна БКФ73-1 | 1 | |
| | | | | Закладная деталь | | |
| | | 2 | 1.427.1-3 в.2 | МН 30 | 2 | |
| | | 3 | 1.427.1-3 в.2 | МН 21 | 1 | |
| | | 4 | 1.427.1-3 в.2 | МН 19 | 1 | |

| | | | |
|---|---|---|---|
| | | 501-6-19.86 | КЖИ-04.00 |
| ГИП | Парамонов | Колонна БКФ73-1-1 | Стадия: Р; Масса: см. табл.; Масштаб: 1:100 |
| Н. контр. | Соколова | | |
| Нач. отд. | Одиноков | | Лист; Листов 1 |
| Гл. спец. | Кареневский | | |
| Рук. гр. | Нечипоренко | | Гипропромтрансстрой |
| Ст. инж. | Гнедовец | | |
| Вед. инж. | Егорова | | |

Копиров.

Формат А3

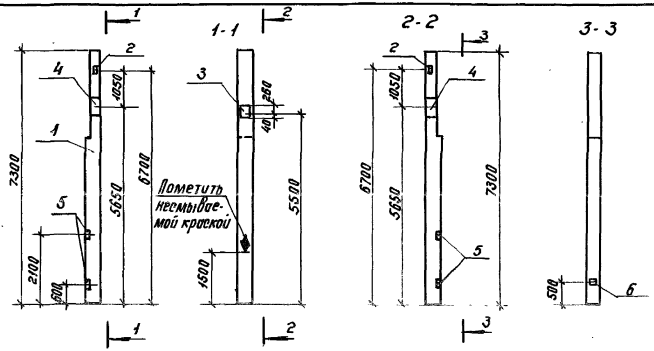


| Формат | Зона | Поз. | Обозначение | Наименование | Кол. | Примечание |
|---|---|---|---|---|---|---|
| | | | | Документация | | |
| | | | 1.427.1-3 в. 0.1.2 | Колонны железобетонные пря- | | |
| | | | | моугольного сечения для про- | | |
| | | | | дольного и торцового фахверка | | |
| | | | | ка одноэтажных производствен- | | |
| | | | | ных зданий высотой 3,0-14,4м. | | |
| | | | | Пояснительная записка | | |
| | | | | Сборочные единицы | | |
| | | 1 | 1.427.1-3 в.1 | Колонна 6КФ73-1 | 1 | |
| | | | | Закладная деталь | | |
| | | 2 | 1.427.1-3 в.2 | МН30 | 1 | |
| | | 3 | 1.427.1-3 в.2 | МН 21 | 1 | |
| | | 4 | 1.431-20, в.7 ч.2 | МН 27 | 2 | |
| | | 5 | 1.400-6/76 | М4-1 | 4 | |
| | | 6 | 1.427.1-3 в.2 | МН49 | 1 | |

Ведомость расхода стали на дополнительные элементы

| Марка элемента | Изделия закладные | | | | | | | | | | | | Всего |
|---|---|---|---|---|---|---|---|---|---|---|---|---|---|
| | Арматура класса | | | | | | | Прокат марки | | | | | |
| | AI | | AIII | | | | | ВСт3кп2 | | | | | |
| | ГОСТ 5781-82 | | | | | | | ГОСТ 380-71* | | | | | |
| | ф6 | Итого | ф8 | ф10 | ф12 | ф14 | Итого | δ=6 | δ=10 | Итого | 45х5 | Итого | |
| 6КФ73-1-2 | 0,2 | 0,2 | 0,4 | 1,2 | 2,52 | 5,54 | 9,76 | 5,2 | 33,1 | 38,3 | 1,9 | 1,9 | 50,06 |

| | | | |
|---|---|---|---|
| | | 501-6-19.86 | КЖИ-05.00 |
| ГИП | Парамонов | Колонна 6КФ73-1-2 | Стадия: Р; Масса: см. табл.; Масштаб: 1:100 |
| Н.контр. | Соколова | | |
| Нач.отд. | Одиноков | | Лист; Листов 1 |
| Гл.спец. | Кореневский | | |
| Рук.гр. | Нечипоренко | | Гипропромтранстрой |
| Ст.инж. | Гнедовец | | |
| Вед.инж. | Егорова | | |

Копир.

Формат А3

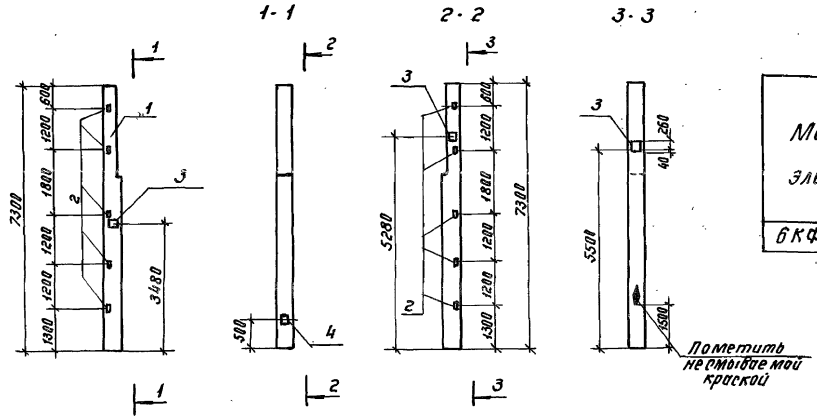


## Ведомость расхода стали на дополнительные закладные элементы, кг

| Марка элемента | Изделия закладные | | | | | | | | | Всего |
|---|---|---|---|---|---|---|---|---|---|---|
| | Арматура класса | | | | | Прокат марки | | | | |
| | AI | | AIII | | | ВСт3кп2 | | | | |
| | ГОСТ 5781-82 | | | | | ГОСТ 380-71* | | | | |
| | Ф6 | Итого | Ф12 | Ф14 | Итого | δ=10 | Итого | L63×5 | Итого | |
| 6КФ73-1-3 | 0,4 | 0,4 | 4,44 | 5,22 | 9,66 | 17,5 | 17,5 | 9,5 | 9,5 | 37,06 |

| Формат | Зона | Поз. | Обозначение | Наименование | Кол. | Примечание |
|---|---|---|---|---|---|---|
| | | | | Документация | | |
| | | | 1.427.1-3 в. 0.1.2 | Колонны железобетонные прямоугольного сечения для продольного и торцового фахверка одноэтажных производственных зданий высотой 3,0-14,4 м | | |
| | | | | Пояснительная записка | | |
| | | | | Сборочные единицы | | |
| | | 1 | 1.427.1-3 в.1 | Колонна 6КФ73-1 | 1 | |
| | | | | Закладная деталь | | |
| | | 2 | 1.427.1-3 в.2 | МН30 | 5 | |
| | | 3 | 1.427.1-3 в.2 | МН21 | 3 | |
| | | 4 | 1.427.1-3 в.2 | МН19 | 1 | |

| | | | | |
|---|---|---|---|---|
| | | | 501-6-19.86 | КЖИ-06.00 |
| ГИП | Пархомов | | Колонна 6КФ73-1-3 | Стадия: Р; Масса: см. табл.; Масштаб: 1:100; Лист; Листов 1 |
| Н.контр. | Соколова | | | |
| Нач.отд. | Обинаков | | | |
| Гл.спец. | Кореневский | | | |
| Рук.гр. | Нечипоренко | | | Гипропромтрансстрой |
| Вед.инж. | Егорова | | | |
| Инженер | Рябина | | | |

Копир.

Формат А3

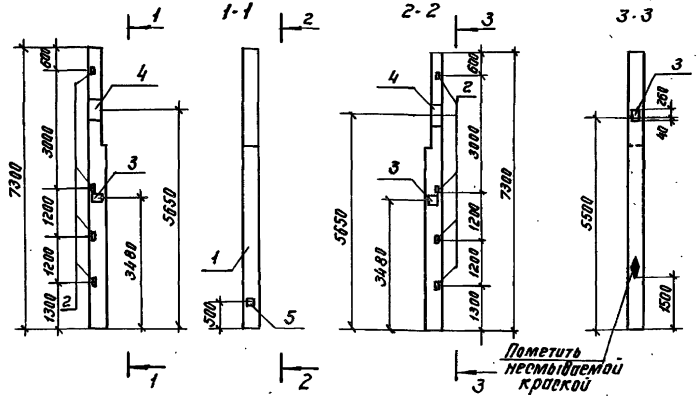


## Ведомость расхода стали на дополнительные закладные элементы, кг

| Марка элемента | Изделия закладные | | | | | | | | | | Всего |
|---|---|---|---|---|---|---|---|---|---|---|---|
| | Арматура класса | | | | | | Прокат марки | | | | |
| | AI | | A III | | | | Вст3кп2 | | | | |
| | ГОСТ 5781-82 | | | | | | ГОСТ 380-71* | | | | |
| | ф6 | Итого | ф10 | ф12 | ф14 | Итого | б=10 | Итого | ∠63×5 | Итого | |
| 6КФ73-1-4 | 0,4 | 0,4 | 1,2 | 3,96 | 9,02 | 14,18 | 51,7 | 51,7 | 7,6 | 7,6 | 73,88 |

| Формат | Зона | Поз. | Обозначение | Наименование | Кол. | Примечание |
|---|---|---|---|---|---|---|
| | | | | Документация | | |
| | | | 1.427.1-3 в. 0,1,2 | Колонны железобетонные | | |
| | | | | прямоугольного сечения для | | |
| | | | | продольного и торцового фах- | | |
| | | | | верка одноэтажных производ- | | |
| | | | | ственных зданий высотой 3,0-14,4м | | |
| | | | | Пояснительная записка | | |
| | | | | Сборочные единицы | | |
| | | 1 | 1.427.1-3 в.1 | Колонна 6КФ73-1 | 1 | |
| | | | | Закладная деталь | | |
| | | 2 | 1.427.1-3 в.2 | МН 30 | 4 | |
| | | 3 | 1.427.1-3 в.2 | МН 21 | 3 | |
| | | 4 | 1.431-20, в.7, ч.2 | МН 27 | 2 | |
| | | 5 | 1.427.1-3 в.2 | МН 19 | 1 | |

| | | | |
|---|---|---|---|
| | | 501-6-19.86 | КЖИ-07.00 |
| ГИП | Парамонов | Колонна 6КФ73-1-4 | Стадия: Р; Масса: см. табл.; Масштаб: 1:100 |
| Н. контр. | Соколова | | |
| Нач. отд. | Пинюков | | Лист; Листов 1 |
| Гл. спец. | Кореневский | | |
| Рук. гр. | Нечипоренко | | Гипропромтранеетрой |
| Ст. инж. | Егорова | | |
| Инжен. | Рыбина | | |

Копир.

Формат А3

Альбом IV

Типовой проект

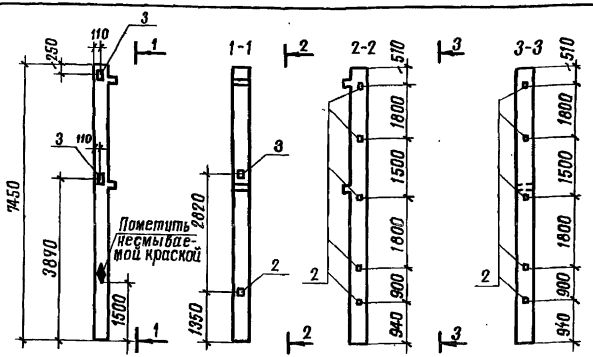


| Формат | Зона | Поз. | Обозначение | Наименование | Кол | Примечание |
|---|---|---|---|---|---|---|
| 11 | | | | Сборочные единицы | | |
| | | 1 | 1.020-1/83 вып. 2-1 | Колонна КО3.33-2.1 | 1 | |
| | | 2 | 1.020-1/83 вып. 2-15 | Закладная деталь МН-34 | 11 | 1.53 кг |
| | | 3 | 1.020-1/83 вып. 2-15 | Закладная деталь МН-40 | 3 | 2.53 кг |

Ведомость расхода стали на дополнительные элементы, кг

| Марка элемента | Изделия закладные | | | | | | | | Всего |
|---|---|---|---|---|---|---|---|---|---|
| | Арматура класса AIII ГОСТ 5781-82 | | | | Прокат марки ВСт3кп2 ГОСТ 380-71* | | | | |
| | ф8 | ф12 | | Итого | δ=6 | δ=8 | | Итого | |
| 2КО3.33-2,1-1 | 4,4 | 3,36 | | 7,76 | 12,43 | 4,23 | | 16,66 | 24,42 |

| | | | 501-6-19.86 КЖИ-08.00. | | | |
|---|---|---|---|---|---|---|
| ГИП | Парамонов | | Колонна 2КО3.33-2,1-1 | Стадия | Масса | Масштаб |
| Н.контр. | Соколова | | | Р | см. табл. | 1:100 |
| Нач.отд. | Одинков | | | Лист | Листов 1 | |
| Гл.спец. | Корневский | | | Гипропромтрансстрой | | |
| Рук.груп. | Нечипоренко | | | | | |
| Ст.инж. | Егорова | | | | | |
| Архитект. | Серебрякова | | | | | |

Копировал Формат А4

Альбом IV

Типовой проект

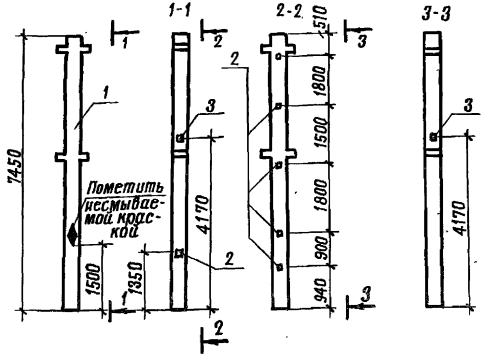


| Формат | Зона | Поз. | Обозначение | Наименование | Кол. | Примечание |
|---|---|---|---|---|---|---|
| 11 | | | | Сборочные единицы | | |
| | | 1 | 1.020-1/83 вып. 2-1 | Колонна 2КД3.33-1,1 | 1 | |
| | | 2 | 1.020-1/83 вып. 2-15 | Закладная деталь МН-34 | 6 | 1.53 кг |
| | | | 1.020-1/83 вып. 2-15 | Закладная деталь МН-41 | 1 | 3.86 кг |

Ведомость расхода стали на дополнительные элементы, кг.

| Марка элемента | Изделия закладные | | | | | | | Всего |
|---|---|---|---|---|---|---|---|---|
| | Арматура класса AIII ГОСТ 5781-82 | | | Прокат марки ВСт3кп2 ГОСТ 380-71* | | | | |
| | ф8 | ф12 | Итого | δ=6 | δ=8 | | Итого | |
| 2КД3.33-1,1-1 | 2,4 | 1,04 | 3,44 | 6,78 | 2,82 | 9,60 | 12,04 | |

| | | | 501-6-19.86 КЖИ-09.00 | | | |
|---|---|---|---|---|---|---|
| ГИП | Парамонов | | Колонна 2КД3.33-1,1-1 | Стадия | Масса | Масштаб |
| Н.контр. | Соколова | | | Р | см. табл. | 1:100 |
| Нач.отд. | Одинков | | | Лист | Листов 1 | |
| Гл.спец. | Кореневский | | | Гипропромтрансстрой | | |
| Рук.груп. | Нечипоренко | | | | | |
| Ст.инж. | Егорова | | | | | |
| Архитект. | Серебрякова | | | | | |

Копировал Формат А4

Инв.№ подл. | Подпись и дата | Взам.инв.№

Альбом IV

Типовой проект

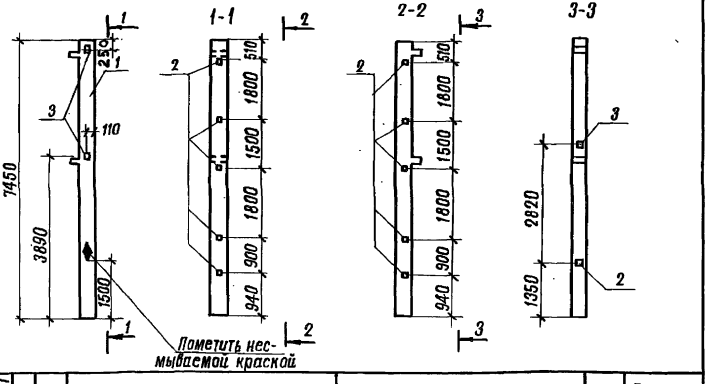


| Формат | Зона | Поз. | Обозначение | Наименование | Кол. | Примечание |
|---|---|---|---|---|---|---|
| | | | | Сварочные единицы | | |
| | | 1 | 1.020-1/83 вып. 2-1 | Колонна 2КОЗ.33-21 | 1 | |
| | | 2 | 1.020-1/83 вып. 2-15 | Закладная деталь МН-34 | 11 | 1,53 кг |
| | | 3 | 1.020-1/83 вып. 2-15 | Закладная деталь МН-40 | 3 | 2.53 кг |

Ведомость расхода стали на дополнительные элементы, кг

| Марка элемента | Изделия закладные | | | | | | Всего |
|---|---|---|---|---|---|---|---|
| | Арматура класса | | | Прокат марки | | | |
| | A III | | | В Ст3кп2 | | | |
| | ГОСТ 5781-82 | | | ГОСТ 380-71* | | | |
| | ф 8 | ф 12 | Итого | δ=6 | δ=8 | Итого | |
| 2КОЗ.33-2,1-2 | 4,4 | 3,96 | 7,76 | 12,43 | 4,23 | 16,66 | 24,42 |

| | | | | | |
|---|---|---|---|---|---|
| | | 501-6-19.86 | КЖИ-10.00 | | |
| ГИП | Парамонов | Колонна 2КОЗ.33-21-2 | Стадия | Масса | Масштаб |
| Н.контр. | Соколова | | Р | см. табл. | 1:100 |
| Нач.отд. | Одиноков | | Лист | Листов 1 | |
| Гл.спец. | Кореневский | | Гипропромтрансстрой | | |
| Рук.груп. | Нечипоренко | | | | |
| Ст.инж. | Егорова | | | | |
| Архитек. | Серебрякова | | | | |

Копировал Формат А4

Альбом IV

Типовой проект

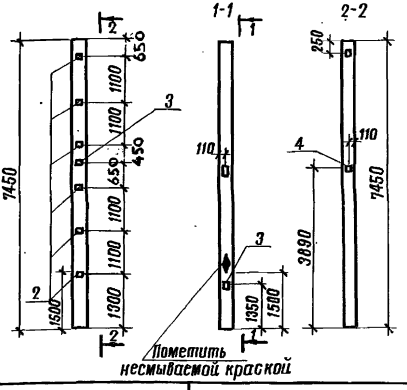


| Формат | Зона | Поз. | Обозначение | Наименование | Кол | Примечание |
|---|---|---|---|---|---|---|
| | | | | Сварочные единицы | | |
| | | 1 | 1.020-1, вып. 2-1 | Колонна 2К3.33-1-1 | 1 | |
| | | 2 | 1.020-1, вып. 2-15 | Закладная деталь МН-13 | 6 | 7.42кг |
| | | 3 | 1.020-1, вып. 2-15 | Закладная деталь МН-19 | 2 | 4.87кг |
| | | 4 | 1.020-1, вып. 2-15 | Закладная деталь МН-41 | 2 | 3.86кг |

Ведомость расхода стали на дополнительные элементы, кг

| Марка элемента | Изделия закладные | | | | | | | Всего |
|---|---|---|---|---|---|---|---|---|
| | Арматура класса | | | | Прокат марки | | | |
| | A-III | | | | Вс3кп2 | Вс3сп5-1 | | |
| | ГОСТ 5781-82 | | | | ГОСТ 380-71* | ТУ14-1-3023-80 | | |
| | ф 10 | ф 12 | ф 16 | Итого | δ=8 | δ=12 | Итого | |
| 2К3.33-1-1 | | 3,64 | 4,08 | 26,08 | 5,64 | 30,26 | 35,90 | 61,98 |

| | | | | | |
|---|---|---|---|---|---|
| | | 501-6-19.86 | КЖИ-11.00 | | |
| ГИП | Парамонов | Колонна 2К 3.33-1-1 | Стадия | Масса | Масштаб |
| Н.контр | Соколова | | Р | см. табл. | 1:100 |
| Нач.отд. | Одиноков | | Лист | Листов 1 | |
| Гл.спец | Кореневский | | Гипропромтрансстрой | | |
| Рук.груп. | Нечипоренко | | | | |
| Ст.инж. | Егорова | | | | |
| Архитект | Серебрякова | | | | |

Копировал Формат А4

Инв. № подл. | Подпись и дата | Взам. инв. №

Альбом IV

Типовой проект

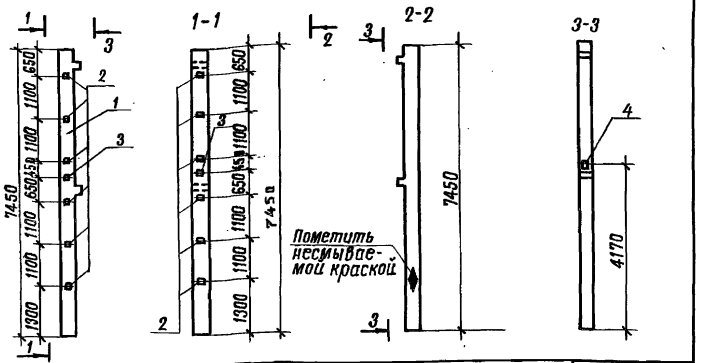


| Формат | Зона | Поз | Обозначение | Наименование | Кол | Примечание |
|---|---|---|---|---|---|---|
| | | | | Сборочные единицы | | |
| | | 1 | 1.020-1/83 Вып. 2-1 | Колонна 2К 03.33-2,1 | 1 | |
| | | 2 | 1.020-1/83 Вып. 2-15 | Закладная деталь МН-13 | 12 | 7,42 кг |
| | | 3 | 1.020-1/83 Вып. 2-15 | Закладная деталь МН-19 | 2 | 4,87 кг. |
| | | 4 | 1.020-1/83 Вып. 2-15 | Закладная деталь МН-40 | 1 | 2,53 кг. |

Ведомость расхода стали на дополнительные элементы, кг.

| Марка элемента | Изделия закладные | | | | | | Всего |
|---|---|---|---|---|---|---|---|
| | Арматура класса A III | | | Прокат марки ВСт3сп5-1 | | | |
| | ГОСТ 5781-82 | | | ГУ14-1-3023-80 | | | |
| | ф12 | ф16 | Итого | δ=12 | δ=8 | Итого | |
| 2К03.33-2,1-4 | 4,08 | 40.8 | 44,88 | 54,86 | 1,41 | 56,27 | 101,15 |

501-6-19.86 КЖИ-12.00

| | | | |
|---|---|---|---|
| ГИП | Парамонов | | |
| Н.контр. | Соколова | | |
| Нач.отд. | Одиноков | | |
| Гл.спец. | Кореневский | | |
| Рук.груп. | Мечитеренко | | |
| Ст.инж. | Егорова | | |
| Архитект. | Серебрякова | | |

Колонна 2К03.33-2,1-4

| Стадия | Масса | Масштаб |
|---|---|---|
| Р | см. табл. | 1:100 |
| Лист | Листов 1 | |

Гипропромтрансстрой

Копировал Формат А4

Альбом IV

Типовой проект

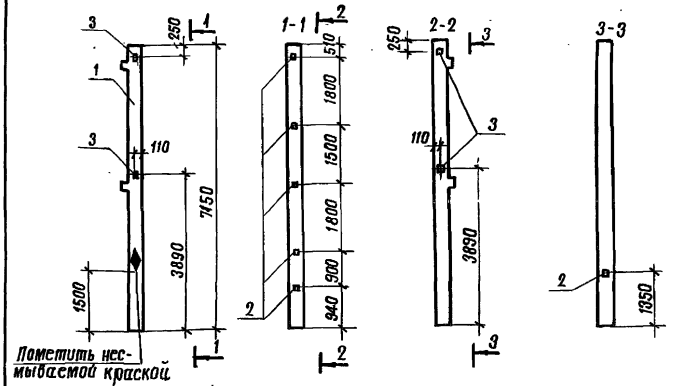


| Формат | Зона | Поз. | Обозначение | Наименование | Кол. | Примечание |
|---|---|---|---|---|---|---|
| | | | | Сборочные единицы | | |
| | | 1 | 1.020-1/83 Вып. 2-1 | Колонна 2К03.33-1 | 1 | |
| | | 2 | 1.020-1/83 Вып. 2-15 | Закладная деталь МН-34 | 6 | 1.53 кг |
| | | 3 | 1.020-1/83 Вып. 2-15 | Закладная деталь МН-41 | 2 | 3.86 кг |

Ведомость расхода стали на дополнительные элементы, кг

| Марка элемента | Изделия закладные | | | | | | | Всего |
|---|---|---|---|---|---|---|---|---|
| | Арматура класса A III | | | Прокат марки ВСт3кп2 | ВСт3сп5-1 | | | |
| | ГОСТ 5781-82 | | | ГОСТ 380-71* | ГУ14-1-3023-80 | | | |
| | ф8 | ф12 | Итого | δ=6 | δ=8 | Итого | | |
| 2К03.33-2.1-3 | 2.4 | 2.08 | 4.48 | 6.78 | 5,64 | 12,42 | 16,90 | |

501-6-19.86 КЖИ-13.00

| | | | |
|---|---|---|---|
| ГИП | Парамонов | | |
| Н. контр. | Соколова | | |
| Нач.отд. | Одиноков | | |
| Гл.спец. | Кореневский | | |
| Рук.груп. | Мечитеренко | | |
| Ст. инж. | Егорова | | |
| Архитект. | Серебрякова | | |

Колонна 2К03.33-2.1-3

| Стадия | Масса | Масштаб |
|---|---|---|
| Р | см. табл. | 1:100 |
| Лист | Листов 1 | |

Гипропромтрансстрой

Копировал Формат А4

Инв.№ подл. | Подпись и дата | Взам.инв.№

Альбом III

Типовой проект

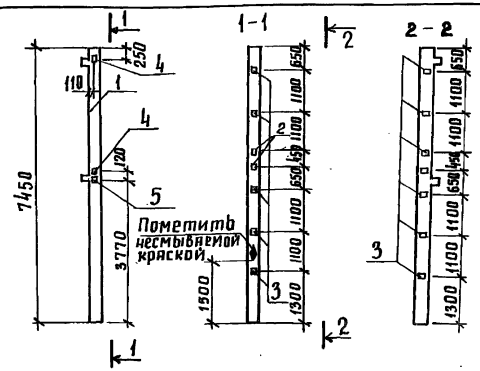


| Формат | Зона | Поз. | Обозначение | Наименование | Кол. | Примечание |
|---|---|---|---|---|---|---|
| | | | | Сборочные единицы | | |
| | | 1 | 1.020-1/83 Вып. 2-1 | колонна 2КО 3.33-2,1 | 1 | |
| | | 2 | 1.020-1/83 Вып. 2-15 | закладная деталь МН-19 | 2 | 4.85 кг |
| | | 3 | 1.020-1/83 Вып. 2-15 | закладная деталь МН-13 | 6 | 7,39 кг |
| | | 4 | 1.020-1/83 Вып. 2-15 | закладная деталь МН-40 | 2 | |
| | | 5 | 1.020-1/83 Вып. 2-15 | закладная деталь МН-28 | 1 | |

Ведомость расхода стали на дополнительные элементы, кг

| Марка элемента | Изделия закладные | | | | | |
|---|---|---|---|---|---|---|
| | Арматура класса А-III | | | прокат марки Вст3сп5-1 | | Всего |
| | ГОСТ 5781-82 | | | ТУ14-1-3023-80 | | |
| | ф12 | ф16 | итого | б=12 | итого | |
| 2КО 3.33-2,1-5 | 1.56 | 22,44 | 24.00 | 30.26 | 30.26 | 54.26 |

| | | | |
|---|---|---|---|
| ГИП | Парамонов | | |
| Н.контр | Соколова | | |
| Нач.отд. | Одинаков | | |
| Гл.спец. | Коренебский | | |
| Рук.груп. | Нечипоренко | | |
| Вед.инж. | Егорова | | |
| Архитект | Серебрякова | | |

501-6-19.86 КЖИ-14.00

Колонна 2КО.3.33-2,1-5

| Стадия | Масса | Масштаб |
|---|---|---|
| Р | см. табл. | 1:100 |
| Лист | Листов 1 | |

Гипропромтранесстрой

Альбом III

Типовой проект

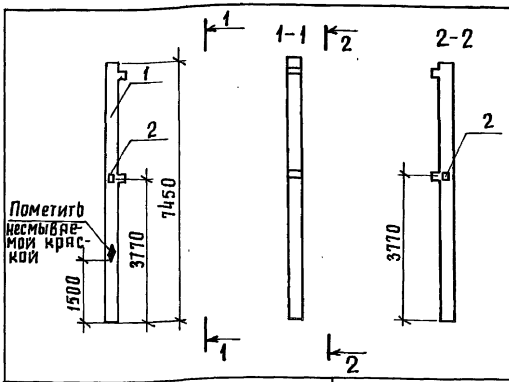


| Формат | Зона | Поз. | Обозначение | Наименование | Кол. | Примечание |
|---|---|---|---|---|---|---|
| | | | | Сборочные единицы | | |
| | | 1 | 1.020-1/83 Вып. 2-1 | колонна 2КО 3.33-2.1 | 1 | |
| | | 2 | 1.020-1/83 Вып. 2-15 | закладная деталь МН-36 | 1 | 12,81 кг |

Ведомость расхода стали на дополнительные элементы, кг

| Марка элемента | Изделия закладные | | | | | |
|---|---|---|---|---|---|---|
| | Арматура класса А-III | | | прокат марки Вст3сп5-1 | | Всего |
| | ГОСТ 5781-82 | | | ТУ14-1-3023-80 | | |
| | ф12 | ф18 | итого | б=12 | итого | |
| 2КО 3.33-2.1-6 | 0.36 | 3,48 | 3,84 | 8,97 | 8,91 | 12.81 |

| | | | |
|---|---|---|---|
| ГИП | Парамонов | | |
| Н.контр | Соколова | | |
| Нач.отд. | Одинаков | | |
| Гл.спец. | Коренебский | | |
| Рук.груп. | Нечипоренко | | |
| Вед.инж. | Егорова | | |
| Архитект | Серебрякова | | |

501-6-19.86 КЖИ-15.00

Колонна 2КО3.33-2,1-6

| Стадия | Масса | Масштаб |
|---|---|---|
| Р | см. табл. | 1:100 |
| Лист | Листов 1 | |

Гипропромтранесстрой

Инв.№ подл. | Подпись и дата | Взам.инв.№

Инв.№ подл. | Подпись и дата | Взам.инв.№

Копировал: Формат А4

Альбом VII

Типовой проект

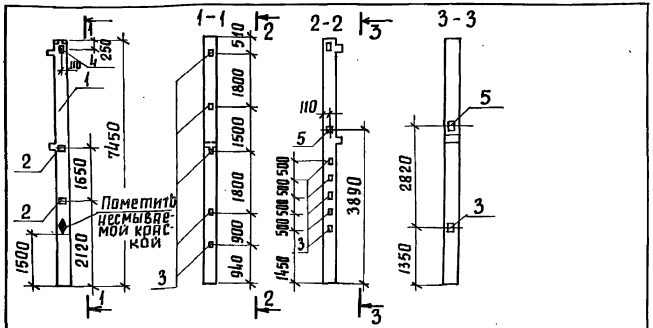


| Формат | Зона | Поз. | Обозначение | Наименование | Кол. | Примечание |
|---|---|---|---|---|---|---|
| | | | | Сварочные единицы | | |
| | | 1 | 1.020-1/83 Вып. 2-1 | колонна 2КО 3.33-2.1 | 1 | |
| | | 2 | 1.020-1/83 Вып. 2-15 | закладная деталь МН-27 | 2 | 12,98кг |
| | | 3 | 1.020-1/83 Вып. 2-15 | закладная деталь МН-34 | 11 | 1,53 КГ |
| | | 4 | 1.020-1/83 Вып. 2-15 | закладная деталь МН-41 | 1 | 3,86 КГ |
| | | 5 | 1.020-1/83 Вып. 2-15 | закладная деталь МН-40 | 2 | 2,53 КГ |

Ведомость расхода стали на дополнительные элементы, кг

| Марка элемента | Изделия закладные | | | | | | | | Всего |
|---|---|---|---|---|---|---|---|---|---|
| | Арматура класса | | | | Прокат марки | | | | |
| | А-III | | | | Вст3кп2 | Вст3сп5-1 | | | |
| | ГОСТ 5781-82 | | | | ГОСТ 380-71* | ТУ14-1-3023-80 | | | |
| | ф8 | ф12 | ф18 | Итого | δ=6 | δ=8 | δ=12 | Итого | |
| 2КО 3.33-2,1Г | 4,4 | 3,64 | 7,68 | 15,72 | 12,43 | 5,64 | 17,94 | 36,01 | 51,73 |

| | | | | | |
|---|---|---|---|---|---|
| | | | 501-6-19.86 | КНИ-16.00 | |
| ГИП | Парамонов | | | | |
| Н.контр. | Соколова | | Колонна 2КО3.33-2,1-7 | стадия: Р; масса: ем.табл.; масштаб: 1:100 | |
| Нач.отд. | Одинаков | | | | |
| Гл.спец. | Кореневский | | | лист; листов 1 | |
| Рук.груп. | Нечипоренко | | | | |
| Вед.инж. | Егорова | | | Гипропромтрансстрой | |
| Архитект | Серебрякова | | | | |

Инв.№ подл. | Подпись и дата | Взам.инв.№

Альбом VII

Типовой проект

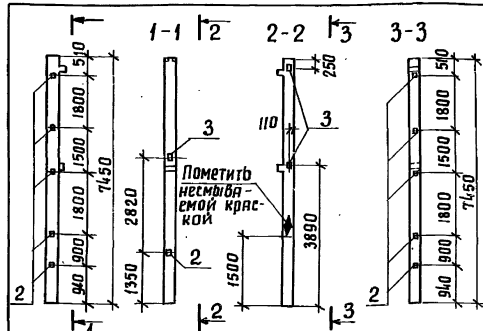


| Формат | Зона | Поз. | Обозначение | Наименование | Кол. | Примечание |
|---|---|---|---|---|---|---|
| | | | | Сварочные единицы | | |
| | | 1 | 1.020-1/83 Вып. 2-1 | колонна 2КО3.33-2.1 | 1 | |
| | | 2 | 1.020-1/83 Вып. 2-15 | закладная деталь МН-34 | 10 | 1,53 КГ |
| | | 3 | 1.020-1/83 Вып. 2-15 | закладная деталь МН-40 | 3 | 2,53 КГ |

Ведомость расхода стали на дополнительные элементы, кг

| Марка элемента | Изделия закладные | | | | | | Всего |
|---|---|---|---|---|---|---|---|
| | Арматура класса | | | Прокат марки | | | |
| | А-III | | | ВСт3СП5-1 | | | |
| | ГОСТ 5781-82 | | | ТУ14-1-3023-80 | | | |
| | ф8 | ф12 | Итого | δ=6 | δ=8 | Итого | |
| 2КО3.33-2,1-8 | 4,4 | 3,36 | 7,76 | 12,43 | 4,23 | 15,25 | 23,01 |

| | | | | | |
|---|---|---|---|---|---|
| | | | 501-6-19.86 | КНИ-17.00 | |
| ГИП | Парамонов | | | | |
| Н.контр. | Соколова | | Колонна 2КО3.33-2,1-8 | стадия: Р; масса: ем.табл.; масштаб: 1:100 | |
| Нач.отд. | Одинаков | | | | |
| Гл.спец. | Кореневский | | | лист; листов 1 | |
| Рук.груп. | Нечипоренко | | | | |
| Вед.инж. | Егорова | | | Гипропромтрансстрой | |
| Архитект | Серебрякова | | | | |

Копировал: Формат А4

Альбом IV

Типовой проект

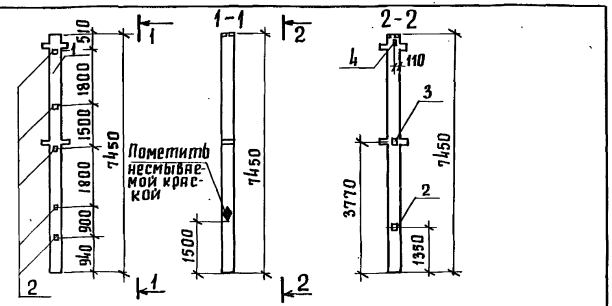


| Формат | Зона | Поз. | Обозначение | Наименование | Кол. | Примечание |
|---|---|---|---|---|---|---|
| | | | | Сборочные единицы | | |
| | | 1 | 1.020-1/83 Вып. 2-1 | колонна 2КД3.33-1.1 | 1 | |
| | | 2 | 1.020-1/83 Вып. 2-15 | закладная деталь МН-34 | 6 | 1.53 кг |
| | | 3 | 1.020-1/83 Вып. 2-15 | закладная деталь МН-27 | 1 | 12.99 кг |
| | | 4 | 1.020-1/83 Вып. 2-15 | закладная деталь МН-40 | 1 | 2,53 кг |

Ведомость расхода стали на дополнительные элементы, кг

| Марка элемента | Изделия закладные | | | | | | | | Всего |
|---|---|---|---|---|---|---|---|---|---|
| | Арматура класса А-III | | | | Прокат марки Вст3кп2 ГОСТ 380-71* | Вст3 ТУ14-1-3023-80 | | | |
| | ГОСТ 5781-82 | | | | | | | | |
| | ф8 | ф12 | ф18 | итого | δ=6 | δ=12 | δ=8 | итого | |
| 2КД3.33-1,1-2 | 2,4 | 1,30 | 3,84 | 7.54 | 6.78 | 8,97 | 1.41 | 17.16 | 24,70 |

| | | | |
|---|---|---|---|
| | | 501-6-19.86 | КНИ-18.00 |
| ГИП | Парамонов | Колонна 2КД3.33-1.1-2 | стадия: Р; масса: см. табл.; масштаб: 1:100 |
| Н.контр. | Соколова | | Лист; Листов 1 |
| Нач.отд. | Одиноков | | Типропромтрансстрой |
| Гл.спец. | Кореневский | | |
| Рук.груп. | Нечипоренко | | |
| Ст.инж. | Егорова | | |
| Архитект. | Серебрякова | | |

Копировал

Формат А4

Альбом IV

Типовой проект

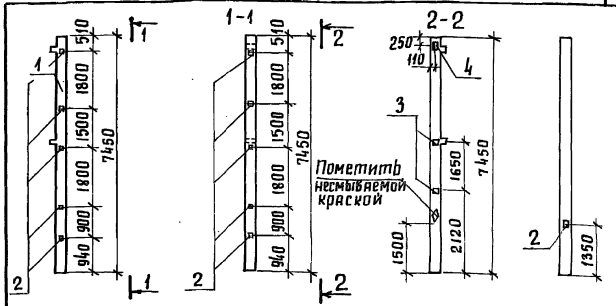


| Формат | Зона | Поз. | Обозначение | Наименование | Кол. | Примечание |
|---|---|---|---|---|---|---|
| | | | | Сборочные единицы | | |
| | | 1 | 1.020-1/83 Вып. 2-1 | колонна 2КО3.33-2,1 | 1 | |
| | | 2 | 1.020-1/83 Вып. 2-15 | закладная деталь МН-34 | 10 | 1.53 кг |
| | | 3 | 1.020-1/83 Вып. 2-15 | закладная деталь МН-27 | 2 | 12.99 кг |
| | | 4 | 1.020-1/83 Вып. 2-15 | закладная деталь МН-40 | 1 | 2,53 кг |

Ведомость расхода стали на дополнительные элементы, кг

| Марка элемента | Изделия закладные | | | | | | | | Всего |
|---|---|---|---|---|---|---|---|---|---|
| | Арматура класса А-III | | | | Прокат марки Вст3кп2 ГОСТ 380-71* | Вст3 ТУ14-1-3023-80 | | | |
| | ГОСТ 5781-82 | | | | | | | | |
| | ф8 | ф18 | ф12 | итого | δ=6 | δ=8 | δ=12 | итого | |
| 2КО3.33-21-9 | 4.0 | 7,68 | 1.48 | 13, 16 | 11.3 | 1.41 | 17,94 | 30,65 | 43,81 |

| | | | |
|---|---|---|---|
| | | 501-6-19.86 | КНИ-19.00 |
| ГИП | Парамонов | Колонна 2КО3.33-2,1-9 | стадия: Р; масса: см. табл.; масштаб: 1:100 |
| Н.контр. | Соколова | | Лист; Листов 1 |
| Нач.отд. | Одиноков | | Типропромтрансстрой |
| Гл.спец. | Кореневский | | |
| Рук.груп. | Нечипоренко | | |
| Ст.инж. | Егорова | | |
| Архитект. | Серебрякова | | |

Копировал

Формат А4

Инв.№подл. | Подпись и дата | Взам.инв.№

Альбом III

Типовой проект

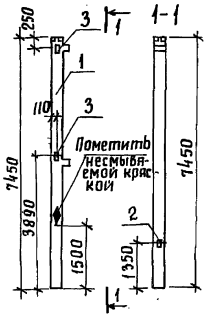


| Формат | Зона | Поз. | Обозначение | Наименование | Кол. | Примечание |
|---|---|---|---|---|---|---|
| | | | | Сборочные единицы | | |
| | | 1 | 1.020-1/83 Вып. 2-1 | колонна 2КО3.33-2,1 | 1 | |
| | | 2 | 1.020-1/83 Вып. 2-15 | закладная деталь МН-34 | 1 | 1,53 кг |
| | | 3 | 1.020-1/83 Вып. 2-15 | закладная деталь МН-41 | 2 | 3,86 кг |

Ведомость расхода стали на дополнительные элементы, кг

| Марка элемента | Изделия закладные | | | | | | |
|---|---|---|---|---|---|---|---|
| | Арматура класса А-III ГОСТ 5781-82 | | | Прокат марки Вст3кп2 ГОСТ 380-71 | Вст3пс5-1 ТУ14-1-3023-80 | | Всего |
| | ф8 | ф12 | Итого | δ=6 | δ=8 | Итого | |
| 2КО3.33-21-10 | 0,4 | 2,08 | 2,48 | 1,13 | 5,64 | 6,77 | 9,25 |

| | | | 501-6-19.86 | КЖИ-20.00 | | | |
|---|---|---|---|---|---|---|---|
| ГИП | Парамонов | | Колонна 2КО 3.33-2,1-10 | | Стадия | Масса | Масштаб |
| Н.контр. | Соколова | | | | Р | см. табл. | 1:100 |
| Нач.отд. | Одиноков | | | | Лист | Листов 1 | |
| Гл.спец. | Кореневский | | | | | | |
| Рук.груп. | Нечипоренко | | | | Гипропромтрансстрой | | |
| Ст.инж. | Егорова | | | | | | |
| Архитект. | Серебрякова | | | | | | |

Копировал

Формат А4

Альбом III

Типовой проект

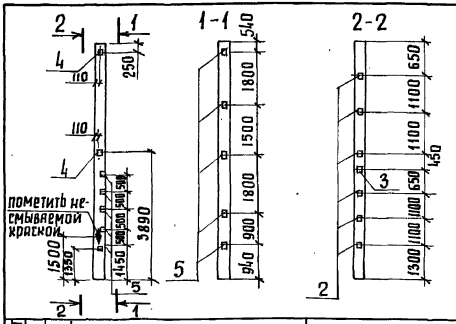


| Формат | Зона | Поз. | Обозначение | Наименование | Кол. | Примечание |
|---|---|---|---|---|---|---|
| | | | | Сборочные единицы | | |
| | | 1 | 1.020-1/83 Вып. 2-1 | колонна 2К 3.33-1-2 | 1 | |
| | | 2 | 1.020-1/83 Вып. 2-15 | закладная деталь МН-13 | 6 | 7.42 кг |
| | | 3 | 1.020-1/83 Вып. 2-15 | закладная деталь МН-19 | 1 | 4.87 кг |
| | | 4 | 1.020-1/83 Вып. 2-15 | закладная деталь МН-41 | 2 | 3.86 кг |
| | | 5 | 1.020-1/83 Вып. 2-15 | закладная деталь МН-34 | 11 | 1.53 кг |

| Марка элемента | Изделия закладные | | | | | | | | |
|---|---|---|---|---|---|---|---|---|---|
| | Арматура класса А-III ГОСТ 5781-82 | | | | Прокат марки Вст3кп2 ГОСТ 380-71 | | Вст3сп-1 ТУ14-1-3023-80 | | Всего |
| | ф8 | ф12 | ф16 | Итого | δ=6 | δ=8 | δ=12 | Итого | |
| 2К3.33-1-2 | 4,4 | 3,64 | 20,40 | 28,44 | 12,43 | 5,64 | 27,43 | 45,90 | 66,69 |

| | | | 501-6-19.86 | КЖИ-21.00 | | | |
|---|---|---|---|---|---|---|---|
| ГИП | Парамонов | | Колонна 2К 3,33-1-2 | | Стадия | Масса | Масштаб |
| Н.контр. | Соколова | | | | Р | см. табл. | 1:100 |
| Нач.отд. | Одиноков | | | | Лист | Листов 1 | |
| Гл.спец. | Кореневский | | | | | | |
| Рук.груп. | Нечипоренко | | | | Гипропромтрансстрой | | |
| Ст.инж. | Егорова | | | | | | |
| Инженер | Рыбина | | | | | | |

Инв.№ подл. | Подпись и дата | Взам.инв.№

Альбом IV

ТИПОВОЙ ПРОЕКТ

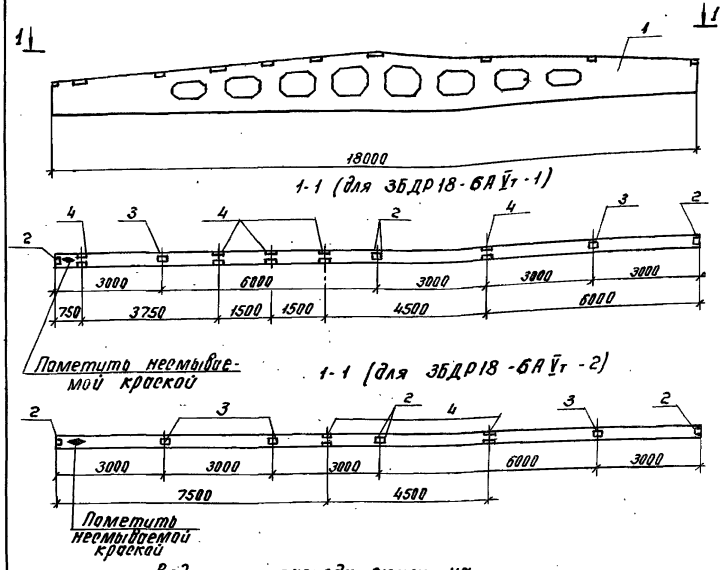


Ведомость расхода стали на дополнительные элементы, кг

| Марка элемента | Изделия закладные | | | | | | | Всего кг |
|---|---|---|---|---|---|---|---|---|
| | Арматура класса А-III | | | Прокат марки ВСт3кп2 | | | | |
| | ГОСТ 5781-82 | | | ГОСТ 380-71* | | | | |
| | Ф8 | Ф10 | Итого | δ=6 | Итого | L110×70×8 | Итого | |
| ЗБДР18-6АV̄т-1 | 2,96 | 1,50 | 4,46 | 9,60 | 9,60 | 26,00 | 26,00 | 40,06 |
| ЗБДР18-6АV̄т-2 | 2,00 | 0,60 | 2,60 | 11,80 | 11,80 | 10,40 | 10,40 | 24,80 |

| Формат | Зона | Поз. | Обозначение | Наименование | Кол. на исполнение 1.462- | | Примечание |
|---|---|---|---|---|---|---|---|
| | | | | Документация | | | |
| | | | 1.462-1-3/80 в.1 | Железобетонные стропильные решетчатые балки для покрытий одноэтажных зданий | | | |
| | | | | Технические требования | | | |
| | | | | Сборочные единицы | | | |
| | | 1 | 1.462.1-3/80 в.1 | Балка ЗБДР18-6АV̄т | 1 | | |
| | | 2 | 1.400-6/76 | Закладная деталь М4-1-3 | 4 | 4 | |
| | | 3 | 1.400-6/76 | Закладная деталь М4-3-4 | 2 | 3 | |
| | | 4 | 1.400-6/76 | Закладная деталь М4-22-2 | 5 | 2 | |
| | | | | Марка | ЗБДР18-6АV̄т-1 | ЗБДР18-6АV̄т-2 | |

| | | |
|---|---|---|
| ГИП | Парамонов | |
| Н.контр. | Соколова | |
| Нач.отд. | Одинокова | |
| Гл.спец. | Кореневский | |
| Рук.гр. | Нечипоренко | |
| Вед.инж. | Егорова | |
| Архитект. | Середрякова | |

Копир.

501-6-19.86 КЖИ-22.00

Балка ЗБДР18-6АV̄т-1 ЗБДР18-6АV̄т-2

| Стадия | Масса | Масштаб |
|---|---|---|
| Р | см. табл. | 1:100 |
| Лист | Листов 1 | |

Гипропромтранестрой

Формат А3

Альбом IV

Типовой проект




| Форм. | Зона | Поз. | Обозначение | Наименование | Кол. | Примечание |
|---|---|---|---|---|---|---|
| | | | | Документация | | |
| | | | ГОСТ 22701.0-77 | Плиты железобетонные ребристые предварительно напряженные размерами 6×3 м для покрытий производственных зданий | | |
| | | | | Технические условия | | |
| | | | | Сборочные единицы | | |
| | | 1 | ГОСТ 22701.1-77 | Плита ПГ-3Ат V т | 1 | |
| | | 2 | ГОСТ 22701.5-77 | Закладная деталь М8 | 2 | |
| | | 3 | ГОСТ 22701.5-77 | Закладная деталь М9 | 2 | |

Ведомость расхода стали на дополнительные элементы, кг

| Марка элемента | Изделия закладные | | | | | | | Всего |
|---|---|---|---|---|---|---|---|---|
| | Арматура класса | | | Прокат марки | | | | |
| | А-III | | | В Ст3 кп 2 | | | | |
| | ГОСТ 5781-82 | | | ГОСТ 380-71* | | | | |
| | ф10 | ф14 | Итого | δ=8 | Итого | ∟70×8 | Итого | |
| ПГ-3Ат V т-1 | 1,42 | 0,20 | 1,62 | 2,6 | 2,6 | 1,68 | 1,68 | 5,9 |

| | | | 501-6-19.86 КЖИ-23.00. | | | |
|---|---|---|---|---|---|---|
| ГИП | Парамонов | | Плита ПГ-3Ат V т-1 | Стадия | Масса | Масштаб |
| Н. контр. | Соколова | | | Р | | 1:100 |
| Нач. отд. | Одиноков | | | Лист | Листов 1 | |
| Гл. спец. | Кореневский | | | Гипропромтрансстрой | | |
| Рук. груп. | Нечипоренко | | | | | |
| Ст. инж. | Гнедовец | | | | | |
| Инжен. | Рыбина | | | | | |

Копировал Формат А4

Альбом IV

Типовой проект

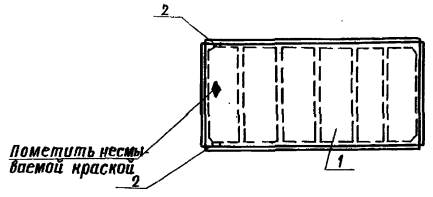


| Форм. | Зона | Поз. | Обозначение | Наименование | Кол. | Примечание |
|---|---|---|---|---|---|---|
| | | | | Документация | | |
| | | | ГОСТ 22701.0-77 | Плиты железобетонные ребристые предварительно напряженные размерами 6×3 для покрытий производственных зданий | | |
| | | | | Технические условия | | |
| | | | | Сборочные единицы | | |
| | | 1 | ГОСТ 22701.1-77 | Плита ПГ-3Ат V т | 1 | |
| | | 2 | ГОСТ 22701.5-77 | Закладная деталь М9 | 2 | |

Ведомость расхода стали на дополнительные элементы, кг.

| Марка элемента | Изделия закладные | | | | | | | Всего |
|---|---|---|---|---|---|---|---|---|
| | Арматура класса | | | Прокат марки | | | | |
| | А-III | | | В Ст3 кп 2 | | | | |
| | ГОСТ 5781-82 | | | ГОСТ 380-71* | | | | |
| | ф10 | ф14 | Итого | ∟70×8 | Итого | | | |
| ПГ-3Ат V т-3 | 0,62 | 0,20 | 0,82 | 1,68 | 1,68 | | | 2,50 |

| | | | 501-6-19.86 КЖИ-24.00 | | | |
|---|---|---|---|---|---|---|
| ГИП | Парамонов | | Плита ПГ-3Ат V т-3 | Стадия | Масса | Масштаб |
| Н. контр. | Соколова | | | Р | | 1:100 |
| Нач. отд. | Одиноков | | | Лист | Листов 1 | |
| Гл. спец. | Кореневский | | | Гипропромтрансстрой | | |
| Рук. груп. | Нечипоренко | | | | | |
| Ст. инж. | Гнедовец | | | | | |
| Инженер | Рыбина | | | | | |

Копировал Формат А4

Инв. № подл. | Подпись и дата | Взам. инв. №

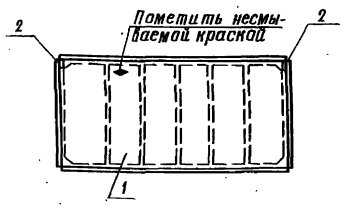


| Фом. | Зона | Поз | Обозначение | Наименование | Кол. | Примечание |
|---|---|---|---|---|---|---|
| | | | | Документация | | |
| | | | ГОСТ 22701.0-77 | Плиты железобетонные ребристые предварительно напряженные размерами 6×3 м для покрытий производственных зданий | | |
| | | | | Технические условия | | |
| | | | | Сборочные единицы | | |
| | | 1 | ГОСТ 22701.1-77 | Плита ПГ-3АтVт | 1 | |
| | | 2 | ГОСТ 22701.5-77 | Закладная деталь М8 | 2 | |

Ведомость расхода стали на дополнительные элементы, кг

| Марка элемента | Изделия закладные | | | | Всего |
|---|---|---|---|---|---|
| | Арматура класса | | Прокат марки | | |
| | AIII | | В Ст3кп2 | | |
| | ГОСТ 5781-82 | | ГОСТ 380-71* | | |
| | ф10 | Итого | δ=8 | Итого | |
| ПГ-3АтVт-2 | 0,8 | 0,8 | 2,6 | 2,6 | 3,4 |

| | | | | | |
|---|---|---|---|---|---|
| Н. контр. | Соколова | | 501-6-19.86 | КЖИ-25.00 | |
| ГИП | Парамонов | | | | |
| Нач. отд. | Одиноков | | Плита ПГ-3АтVт-2 | Стадия: Р | Масса: | Масштаб: 1:100 |
| Гл. спец. | Кореневский | | | Лист | Листов 1 |
| Рук. груп | Нечипоренко | | | Гипропромтрансстрой | |
| Ст. инж. | Гнедовец | | | | |
| Рук. груп | Нечипоренко | | | | |

Копировал Формат А4





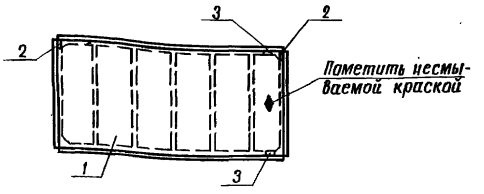


| Фом. | Зона | Поз. | Обозначение | Наименование | Кол | Примечание |
|---|---|---|---|---|---|---|
| | | | | Документация | | |
| | | | ГОСТ 22701.0-77 | Плиты железобетонные ребристые предварительно напряженные размерами 6×3 для покрытий производственных зданий | | |
| | | | | Технические условия | | |
| | | | | Сборочные единицы | | |
| | | 1 | ГОСТ 22701.1-77 | Плита ПГ-3АтVт | 1 | |
| | | 2 | ГОСТ 22701.5-77 | Закладная деталь М8 | 2 | |
| | | 2 | ГОСТ 22701.5-77 | Закладная деталь М9 | 2 | |

Ведомость расхода стали на дополнительные элементы, кг.

| Марка элемента | Изделия закладные | | | | | | | Всего |
|---|---|---|---|---|---|---|---|---|
| | Арматура класса | | | Прокат марки | | | | |
| | AIII | | | В Ст3кп2 | | | | |
| | ГОСТ 5781-82 | | | ГОСТ 380-71* | | | | |
| | ф10 | ф14 | Итого | δ=8 | Итого | 170×8 | Итого | |
| ПГ-3АтVт-4 | 1,42 | 0,20 | 1,62 | 2,6 | 2,6 | 1,68 | 1,68 | 5,9 |

| | | | | | |
|---|---|---|---|---|---|
| ГИП | Парамонов | | 501-6-19.86 | КЖИ-26.00 | |
| Н. контр. | Соколова | | | | |
| Нач. отд. | Одиноков | | Плита ПГ-3АтVт-4 | Стадия: Р | Масса: | Масштаб: 1:100 |
| Гл. спец. | Кореневский | | | Лист | Листов 1 |
| Рук. груп | Нечипоренко | | | Гипропромтрансстрой | |
| Ст. инж. | Гнедовец | | | | |
| Рук. груп | Нечипоренко | | | | |

Инв. № подл. | Подпись и дата | Взам. инв. №

Копировал Формат А4

Альбом IV

Типовой проект

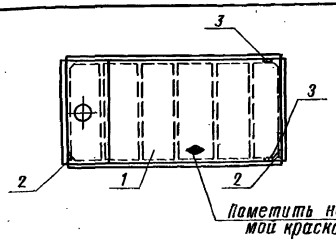


| Формат | Зона | Поз. | Обозначение | Наименование | Кол. | Примечание |
|---|---|---|---|---|---|---|
| | | | | Документация | | |
| | | | ГОСТ 22701.0-77 | Плиты железобетонные ребристые предварительно напряженные размерами 6×3 для покрытий производственных зданий | | |
| | | | | Технические условия | | |
| | | | | Сборочные единицы | | |
| | | 1 | ГОСТ 22701.2-77 | Плита ПВ4-4Ат$\bar{V}$т | 1 | |
| | | 2 | ГОСТ 22701.5-77 | Закладная деталь М8 | 2 | |
| | | 3 | ГОСТ 22701.5-77 | Закладная деталь М9 | 2 | |

Ведомость расхода стали на дополнительные элементы, кг.

| Марка элемента | Изделия закладные | | | | | | | Всего |
|---|---|---|---|---|---|---|---|---|
| | Арматура класса | | | Прокат марки | | | | |
| | А-III | | | ВСт.3кп2 | | | | |
| | ГОСТ 5781-82 | | | ГОСТ 380-71* | | | | |
| | ф10 | ф14 | Итого | δ=8 | Итого | 170×8 | Итого | |
| ПВ4-4Ат$\bar{V}$т-1 | 1,42 | 0,20 | 1,62 | 2,6 | 2,6 | 1,68 | 1,68 | 5,9 |

| | | | |
|---|---|---|---|
| ГИП | Парамонов | | |
| Н.контр. | Соколова | | |
| Нач.отд. | Одиноков | | |
| Гл.спец. | Кореневский | | |
| Рук.груп. | Нечипоренко | | |
| Ст.инж. | Гнедовец | | |
| Инженер | Рыбина | | |

501-6-19.86 КЖИ-27.00.

Плита ПВ4-4Ат$\bar{V}$т-1

| Стадия | Масса | Масштаб |
|---|---|---|
| Р | | 1:100 |
| Лист | Листов 1 | |

Гипропромтрансстрой

Копировал Формат А4

Альбом IV

Типовой проект

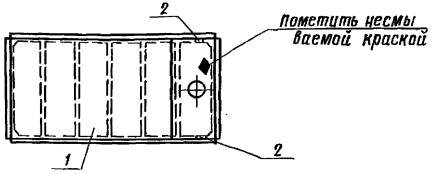


| Формат | Зона | Поз. | Обозначение | Наименование | Кол | Примечание |
|---|---|---|---|---|---|---|
| | | | | Документация | | |
| | | | ГОСТ 22701.0-77 | Плиты железобетонные ребристые предварительно напряженные размерами 6×3 для покрытий производственных зданий | | |
| | | | | Технические условия | | |
| | | | | Сборочные единицы | | |
| | | 1 | ГОСТ 22701.2-77 | Плита ПВ7-4Ат-$\bar{V}$т | 1 | |
| | | 2 | ГОСТ 22701.5-77 | Закладная деталь М9 | 2 | |

Ведомость расхода стали на дополнительные элементы, кг.

| Марка элемента | Изделия закладные | | | | | | | Всего |
|---|---|---|---|---|---|---|---|---|
| | Арматура класса | | | Прокат марки | | | | |
| | А-III | | | ВСт.3кп2 | | | | |
| | ГОСТ 5781-82 | | | ГОСТ 380-71* | | | | |
| | ф10 | ф14 | Итого | δ=8 | Итого | 170×8 | Итого | |
| ПВ7-4Ат$\bar{V}$т-1 | 0,62 | 0,20 | 0,82 | 1,68 | 1,68 | | | 2,50 |

| | | | |
|---|---|---|---|
| ГИП | Парамонов | | |
| Н.контр. | Соколова | | |
| Нач.отд. | Одиноков | | |
| Гл.спец. | Кореневский | | |
| Рук.груп. | Нечипоренко | | |
| Ст.инж. | Гнедовец | | |
| Инженер | Рыбина | | |

501-6-19.86 КЖИ-28.00

Плита ПВ7-4Ат$\bar{V}$т-1

| Стадия | Масса | Масштаб |
|---|---|---|
| Р | | 1:100 |
| Лист | Листов 1 | |

Гипропромтрансстрой

Копировал Формат А4

Инв.№ подл. | Подпись и дата | Взам. инв.№

Альбом III

Типовой проект

Инв. № подл. | Подпись и дата | Взам. инв. №

Рис. 1

ПРС 56.15-16 Ат V т-1

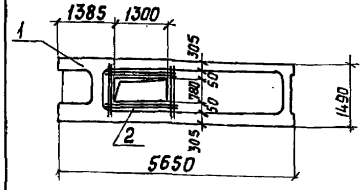


Рис. 2

ПРС 56.15-6 Ат V т-1

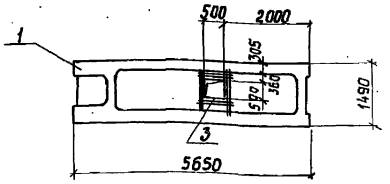


Рис. 3

ПРС 56.15-10 Ат V т-1

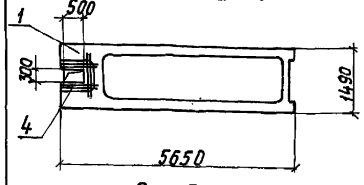


Рис. 4

ПРС 56.15-16 Ат V т-2

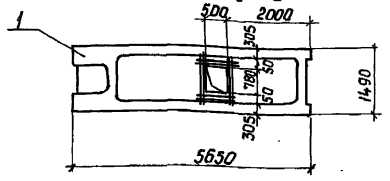


Рис. 5

ПРС 56.15-10 Ат V т-2

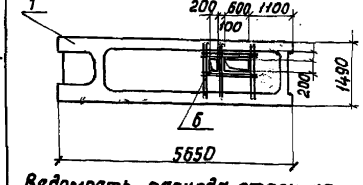


| Обозначение | Марка | Рис. |
|---|---|---|
| КЖИ-29.00 | ПРС56.15-16 Ат V т-1 | 1 |
| -01 | ПРС56.15-6 Ат V т-1 | 2 |
| -02 | ПРС56.15-10 Ат V т-1 | 3 |
| -03 | ПРС56.15-16 Ат V т-2 | 4 |
| -04 | ПРС56.15-10 Ат V т-2 | 5 |

Ведомость расхода стали на дополнительные закладные элементы, кг

| Марка элемента | Изделия закладные Ар-ра класса A-III ГОСТ 5781-82 | | | Всего |
|---|---|---|---|---|
| | ф6 | ф10 | Итого | |
| ПРС56.15-16 Ат V т-1 | 0,022 | 2.16 | 2.182 | 2.182 |
| ПРС56.15-6 Ат V т-1 | 0.022 | 1.080 | 1.102 | 1.102 |
| ПРС56.15-10 Ат V т-1 | 0,022 | 0,674 | 0,696 | 0,696 |
| ПРС56.15-16 Ат V т-2 | 0,022 | 0.956 | 0.978 | 0,978 |
| ПРС56.15-10 Ат V т-2 | 0,022 | 1.591 | 1.613 | 1.613 |

| Формат | Зона | Поз. | Обозначение | Наименование | Кол. | Примечание |
|---|---|---|---|---|---|---|
| | | | | КЖИ-29.00 | | |
| | | | | Рис. 1 | | |
| | | | | Сборочные единицы | | |
| А3 | | 1 | 1.041.1-1 6 2.0.0.0.0-14 | Плита ПРС56.15-16 Ат V т | 1 | |
| А4 | | 2 | КЖИ-44.00 | Сетка С-8 | 1 | 8,77кг |
| | | | | КЖИ-29.00-01 | | |
| | | | | Рис. 2 | | |
| | | | | Сборочные единицы | | |
| А3 | | 1 | 1.041.1-1 6 2.00.0.0-06 | Плита ПРС 56.15-6 Ат V т- | 1 | |
| А4 | | 3 | КЖИ-45.00 | Сетка С-9 | 1 | 4,47кг |
| | | | | КЖИ-29.00-02 | | |
| | | | | Рис. 3 | | |
| | | | | Сборочные единицы | | |
| А3 | | 1 | 1.041.1-1 6 2.0.0.0.0-10 | Плита ПРС56.15-10 Ат V т | 1 | |
| А4 | | 4 | КЖИ-46.00 | Сетка С-10 | 1 | 1,55кг |
| | | | | КЖИ-29.00-03 | | |
| | | | | Рис. 4 | | |
| | | | | Сборочные единицы | | |
| А3 | | 1 | 1.041.1-1 6 2.0.0.0.0-10 | Плита ПРС56.15-16 Ат V т | 1 | |
| А4 | | 5 | КЖИ-47.00 | Сетка С-11 | 1 | 3,95кг |
| | | | | КЖИ-29.00-04 | | |
| | | | | Рис. 5 | | |
| | | | | Сборочные единицы | | |
| А3 | | 1 | 1.041.1-1 6 2.0.0.0.0-10 | Плита ПРС56.15-10 Ат V т-2 | 1 | |
| А4 | | 6 | КЖИ-48.00 | Сетка С-12 | 1 | 8,22кг |

| | | |
|---|---|---|
| ГИП | Парамонов | |
| Н. контр. | Соколова | |
| Нач. отд. | Одиноков | |
| Гл. спец. | Кореневский | |
| Рук. гр. | Нещименко | |
| Ст. инж. | Егорова | |
| Инженер | Рыбина | |

501-6-19.86

КЖИ-29.00

Плита ПРС56.15-16 Ат V т-1; ПРС56.15-6 Ат V т-1; ПРС56.15-10 Ат V т-1; ПРС56.15-16 Ат V т-2; ПРС56.15-10 Ат V т-2

| Стадия | Масса | Масштаб |
|---|---|---|
| Р | см. табл. | |
| Лист | Листов 1 | |

Гипропромтрансстрой

Альбом IV

Типовой проект

| Формат | Зона | Поз. | Обозначение | Наименование | Кол-во на исполнение: - | -01 | -02 | -03 | -04 | | | | | | Примечание |
|---|---|---|---|---|---|---|---|---|---|---|---|---|---|---|---|
| | | | 1.020-1/83 0-1 | Документация. Конструкции каркаса межвидового применения для многоэтажных общественных зданий производственных и вспомогательных зданий пром. предприятий | | | | | | | | | | | |
| | | | | Пояснительная записка | | | | | | | | | | | |
| А4 | | | КЖИ-30.00 СБ | Сборочный чертеж | | | | | | | | | | | |
| | | | | Сборочные единицы | | | | | | | | | | | |
| А4 | | 1 | 1.020-1/83 вып. 4-1 | диафрагма жесткости 2ДПК 56.33-1 | 1 | 1 | | 1 | | | | | | | |
| А4 | | 3 | " | " 1ДПК 56.33-Л | | | 1 | | | | | | | | |
| А4 | | 5 | " | " 1ДП 56.33-1 | | | | | 1 | | | | | | |
| | | | " | | | | | | | | | | | | |
| А4 | | 2 | КЖИ-52.00 | закладная деталь 3Д-2 | 1 | 1 | 1 | 1 | 1 | | | | | | |
| А4 | | 4 | КЖИ-52.00-01 | " 3Д-3 | | | | 1 | | | | | | | |
| А4 | | 6 | КЖИ-52.00-02 | " 3Д-4 | | | | | 1 | | | | | | |

| | | |
|---|---|---|
| Гл.инж.пр. | Парамонов | |
| Н.контр. | Соколова | |
| Нач.отд. | Одинаков | |
| Гл.спец. | Кореневский | |
| Рук.груп. | Нечипоренко | |
| Инж. | Рыбина | |

501-6-19.86

КЖИ-30.00

Диафрагмы жесткости 2ДПК 56.33-1, 2ДПК-56-33-2 1ДПК 56.33-1-1, 2ДПК 56.33-3 1ДП 56.33-1. Спецификация.

| Стадия | Лист | Листов |
|---|---|---|
| Р | 1 | |

Гипропромтрансстрой

Альбом IV

Типовой проект

Рис.1

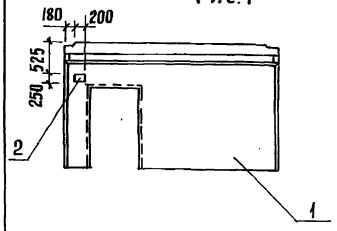


Рис.2

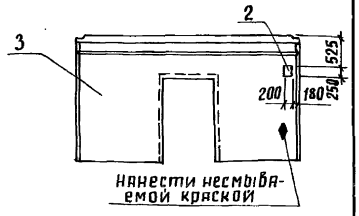


Рис.3

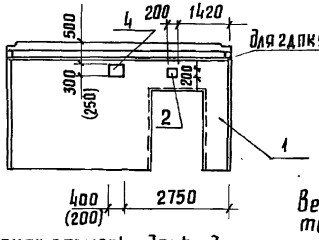


Рис.4

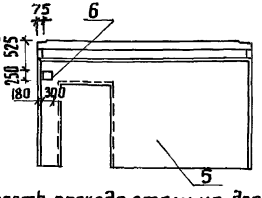


В скобках размеры даны для диафрагмы 2ДПК 56.33-2 без скобок - для 2ДПК 56.33-3

| Обозначение | Марка | Рис. |
|---|---|---|
| КЖИ-30.00 | 2ДПК 56.33-1 | 1 |
| -01 | 2ДПК 56.33-2 | 3 |
| -02 | 1ДПК 56.33-Л-1 | 2 |
| -03 | 2ДПК 56.33-3 | 3 |
| -04 | 1ДП 56.33-1 | 4 |

Ведомость расхода стали на дополнительные закладные элементы

| Марка элемента | Изделия закладные: Ар-ра класса А-I, ГОСТ 5781-82, ф6 | Итого | Прокат марки Вст 3 кп 2, ГОСТ 380-71*, δ=6 | Итого | Всего |
|---|---|---|---|---|---|
| 2ДПК 56.33-1 | 0.44 | 0.44 | 9.66 | 9.66 | 10.10 |
| 2ДПК 56.33-2 | 0.44 | 0.44 | 9.66 | 9.66 | 10.10 |
| 1ДПК 56.33-Л-1 | 0.88 | 0.88 | 9.66 | 9.66 | 10.54 |
| 2ДПК 56.33-3 | 0.44 | 0.44 | 19.18 | 19.18 | 19.62 |
| 1ДП 56.33-1 | 0.44 | 0.44 | 7.54 | 7.54 | 7.98 |

| | | |
|---|---|---|
| Н.контр. | Соколова | |
| Гл.инж.пр. | Парамонов | |
| Нач.отд. | Одинаков | |
| Гл.спец. | Кореневский | |
| Рук.гр. | Нечипоренко | |
| Инж. | Рыбина | |

Инв.№ подл. | подпись и дата | взам.инв.№

501-6-19.86 КЖИ-30.00 СБ

Диафрагмы жесткости 2ДПК 56.33-1; 2ДПК 56.33-2; 1ДПК 56.33-1; 2ДПК 56.33-3; 1ДП 56.33-1

Сборочный чертеж

| Стадия | Масса | Масштаб |
|---|---|---|
| Р | | |

Лист | Листов

Гипропромтрансстрой

копировал | формат

Альбом IV

Типовой проект

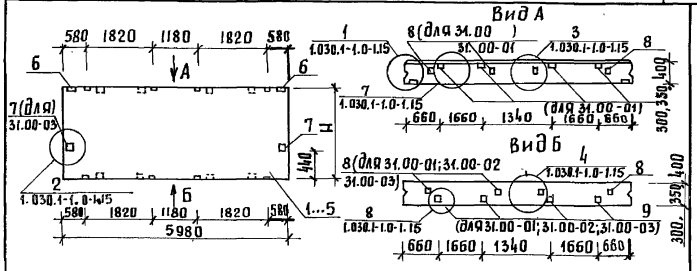


| Обозначение | Наименование | Н, мм | Масса кг |
|---|---|---|---|
| КЖИ-31.00 | ПС 60.9. 3.0 3.5 4.0 — 6Л-6 | 885 | 2240 2590 2710 |
| -01 | ПС 60.15. 3.0 3.5 4.0 — 6Л-9 | 1485 | 3700 4300 4490 |
| -02 | ПС 60.6. 3.0 3.5 4.0 — 8Л-15 | 585 | 1500 1730 1810 |
| | | | |
| -03 | ПС 60.15. 3.0 3.5 4.0 — 6Л-12 | 1485 | 3700 4300 4490 |

Ведомость расхода стали на дополнительные элементы, кг

| Марка элемента | Изделия закладные | | | | | | | | Всего |
|---|---|---|---|---|---|---|---|---|---|
| | Арматура класса А III | | Прокат марки Вст. 3 кп 2 | | | | | | |
| | ГОСТ 5781-82 | | ГОСТ 380-71* | | | | | | |
| | ф10 | итого | δ=6 | δ=8 | δ=10 | δ=12 | L63×63×6 | итого | |
| ПС 60.9...-6Л-6 | 2.04 | 2,04 | 1,12 | 4,0 | — | — | 2,06 | 7,18 | 9,22 |
| ПС60.15...-6Л-9 | 3,56 | 3,56 | 1,12 | 8,0 | — | — | 2,06 | 11,18 | 14,74 |
| ПС60.6...-8Л-15 | 2,04 | 2,04 | 1,12 | 4.0 | — | — | 2,06 | 7,18 | 9,22 |
| | | | | | | | | | |
| ПС60.15...-6Л-12 | 2,92 | 2,92 | 1,12 | 4.0 | 6,32 | 7,58 | 2,06 | 21,08 | 24.0 |

| | | |
|---|---|---|
| Гл.инж.пр. | Парамонов | |
| Н.контр. | Соколова | |
| Нач.отд. | Одиноков | |
| Гл.спец. | Кореневский | |
| Рук.гр. | Нечипоренко | |
| Ст.арх. | Кумарбеков | |

501-6-19.86 КЖИ-31.00 СБ

Стеновые панели.
ПС 60.9...-6Л-6; ПС60.15...-6Л-9;
ПС 60.6...-8Л-15;
ПС 60.15....-6Л-12.
Сборочный чертеж

| Стадия | Масса | Масштаб |
|---|---|---|
| Р | см.табл. | |
| Лист | Листов | |

Гипропромтрансстрой

Коп. Л.1

Альбом IV

Типовой проект

| Формат | Зона | Поз. | Обозначение | Наименование | Кол. на исполнение -01 | -02 | -03 | Примечание |
|---|---|---|---|---|---|---|---|---|
| | | | | Документация. Стены наружные из однослойных панелей для каркасных, общественных зданий, производственных и вспомогательных зданий промышленных предприятий | | | | |
| | | | | Пояснительная записка | | | | |
| | | | КЖИ-31.00 СБ | Сборочный чертеж | | | | |
| | | | | Сборочные единицы | | | | |
| А4 | | 1 | 1.030.1-1.1-1 04 | панель ПС 60.9....6Л-6 | 1 | | | |
| А4 | | 2 | 1.030.1-1.1-1 06 | " ПС 60.15....6Л-9 | | 1 | | |
| А4 | | 3 | 1.030.1-1.1-1 04 | " ПС 60.6 ....8Л-15 | | 1 | | |
| А4 | | 5 | 1.030.1-1.1-1 06 | " ПС 60.15...6Л-12 | | | 1 | |
| А4 | | 6 | 1.030 1-1.1-3 30 | изделие закладное М1 | 2 | 2 | 2 | 1,86 кг |
| А4 | | 7 | 1.030.1-1.1-3 31 | М5 | — | — | 2 | 7,38 кг |
| А4 | | 8 | 1.030.1-1.1-3 36 | М9 | 4 | 8 | 4 | 1,38 кг |
| | | | | брус деревянный | 4 | 8 | 4 | |

В марках панелей условно не проставлен индекс, обозначающий толщину

| | | |
|---|---|---|
| Гл.инж.пр. | Парамонов | |
| Н.контр. | Соколова | |
| Нач.отд. | Одиноков | |
| Гл.спец. | Кореневский | |
| Рук.гр. | Нечипоренко | |
| Ст.арх. | Кумарбеков | |

501-6-19.86 КЖИ-31.00

Стеновые панели
ПС60.9....-6Л-6; ПС60.15...-6Л-9;
ПС60.6...-15Л-15; ПС60.6...-6Л-3
ПС 60.15...-6Л-12.
Спецификация

| Стадия | Лист | Листов |
|---|---|---|
| Р | | |

Гипропромтрансстрой

Типовой проект

| Инв. № подл. | Подпись и дата | Взам. инв. № | Инв. № дубл. | Подпись и дата |
|---|---|---|---|---|
| | | | | |

| Формат | Зона | Поз. | Обозначение | Наименование | Кол. на исполнение | | | | | Примечание |
|---|---|---|---|---|---|---|---|---|---|---|
| | | | | | — | -01 | -02 | -03 | -04 -05 | |
| | | | 1.030.1-1.0-1 | Документация<br>Стены наружные из однослойных панелей для каркасных общественных зданий производственных и вспомогательных зданий промышленных предприятий | | | | | | |
| | | | | Пояснительная записка | | | | | | |
| А4 | | | КЖИ-32.00 СБ | сборочный чертеж | | | | | | |
| | | | | Сборочные единицы | | | | | | |
| А4 | | 1 | 1.030.1-1.1-1 01 | ПС 30.9.... -6Л-1 | 1 | | | | | |
| А4 | | 2 | 1.030.1-1.1-1 01 | ПС30.9.... -6Л-6 | | 1 | | | | |
| А4 | | 3 | 1.030.1-1.1-1 03 | ПС30.18.... -6Л-1 | | | 1 | | | |
| А4 | | 4 | 1.030.1-1.1-1 03 | ПС30.15.... -6Л-9 | | | | 1 | | |
| А4 | | 5 | 1.030.1-1.1-1 01 | ПС 30.6 ....-6Л-3 | | | | | 1 | |
| А4 | | 6 | 1.030.1-1.1-3 30 | изделие закладное М1 | 2 | 2 | 2 | 2 | 2 | 1.86 |
| А4 | | 7 | 1.030.1-1.1-3 36 | М9 | 2 | 2 | — | 2 | — | 1.38 |
| | | 8 | —— | брус деревянный | 2 | 2 | — | 2 | — | |

В марках панелей условно не проставлен индекс, обозначающий толщину

| | | | |
|---|---|---|---|
| Гл. инж. пр. | Парамонов | | |
| Н. контр. | Соколова | | |
| Нач. отд. | Одиноков | | |
| Гл. спец. | Кореневский | | |
| Рук. гр. | Нечипоренко | | |
| Ст. арх. | Кумарбеков | | |

501-6-19.86 КЖИ-32.00

Стеновые панели

ПС 30.9....-6Л-1; ПС 30.9....-6Л-6; ПС 30.18....-6Л-1; ПС 30.15....-6Л-9; ПС 30.6....-6Л-3

| Стадия | Лист | Листов |
|---|---|---|
| Р | | |

Гипропромтранстрой

Спецификация





Типовой проект




| Обозначение | Наименование | | | Н, мм | Масса, кг |
|---|---|---|---|---|---|
| КЖИ-32.00 | ПС 30.9. | 3.0<br>3.5<br>4.0 | -6Л-1 | 885 | 1110<br>1300<br>1360 |
| -01 | ПС 30.9. | 3.0<br>3.5<br>4.0 | -6Л-6 | 885 | 1110<br>1300<br>1360 |
| -02 | ПС 30.18. | 3.0<br>3.5<br>4.0 | -6Л-1 | 1785 | 2220<br>2570<br>2700 |
| -03 | ПС 30.15. | 3.0<br>3.5<br>4.0 | -6Л-9 | 1485 | 1850<br>2150<br>2250 |
| -04 | ПС 30.6. | 3.0<br>3.5<br>4.0 | -6Л-3 | 585 | 740<br>860<br>800 |

Ведомость расхода стали на дополнительные элементы, кг

| Марка элемента | Изделия закладные | | | | | | Всего |
|---|---|---|---|---|---|---|---|
| | Арматура класса AIII, ГОСТ 5781-82 | | Прокат марки Вст 3 кп2, ГОСТ 380-71* | | | | |
| | ф10 | итого | δ=6 | δ=8 | L63×63×6 | итого | |
| ПС 30.9....-6Л-1 | 1,28 | 1,28 | 1,12 | 2,0 | 2,06 | 5,18 | 6,46 |
| ПС 30.9....-6Л-6 | 1,28 | 1,28 | 1,12 | 2,0 | 2,06 | 5,18 | 6,46 |
| ПС 30.18....-6Л-1 | 0,52 | 0,52 | 1,12 | — | 2,06 | 3,18 | 3,7 |
| ПС 30.15....-6Л-9 | 1,28 | 1,28 | 1,12 | 2,0 | 2,06 | 5,18 | 6,46 |
| ПС 30.6....-6Л-3 | 0,52 | 0,52 | 1,12 | — | 2,06 | 3,18 | 3,7 |

| | | | |
|---|---|---|---|
| Гл. инж. пр. | Парамонов | | |
| Н. контр. | Соколова | | |
| Нач. отд. | Одиноков | | |
| Гл. спец. | Кореневский | | |
| Рук. гр. | Нечипоренко | | |
| Ст. арх. | Кумарбеков | | |

501-6-19.86 КЖИ-32.00 СБ

Стеновые панели

ПС 30.9....-6Л-1; ПС 30.9....-6Л-6; ПС 30.18....-6Л-1; ПС 30.15....-6Л-9; ПС 30.6....-6Л-3. Сборочный чертеж

| Стадия | Масса | Масштаб |
|---|---|---|
| Р | см. табл. | |
| Лист | Листов | |

Гипропромтранстрой

Копировал

Формат

Альбом IV

Типовой проект

| Формат | Зона | Поз. | Обозначение | Наименование | Кол. на исполнение: — | -01 | -02 | -03 | -04 | -05 | Примечание |
|---|---|---|---|---|---|---|---|---|---|---|---|
| | | | 1.030.1-1.0-1 | Документация. Стены наружные из однослойных панелей для каркасных общественных зданий производственных и вспомогательных зданий промышленных предприятий | | | | | | | |
| | | | | Пояснительная записка | | | | | | | |
| А4 | | | КЖИ-33.00 СБ | Сборочный чертеж | | | | | | | |
| | | | | Сборочные единицы | | | | | | | |
| А4 | 1 | | 1.030.1-1.1-1 59 | панель 2ПС6.18....-Л-2 | 1 | | | | | | |
| А4 | 2 | | 1.030.1-1.1-1 59 | " 2ПС6.18....-Л-3 | | 1 | | | | | |
| А4 | 3 | | 1.030.1-1.1-162 | " 2ПС12.18....-Л-1 | | | 1 | | | | |
| А4 | 4 | | 1.030.1-1.1-162 | " 2ПС12.18....-Л-4 | | | | 1 | | | |
| А4 | 5 | | 1.030.1-1.1-157 | " 2ПС3.18....-Л-4 | | | | | 1 | | |
| А4 | 6 | | 1.030.1-1.1-162 | " 2ПС12.18....-Л-3 | | | | | | 1 | |
| А4 | 7 | | 1.030.1-1.1-330 | изделие закладное М1 | 1 | 1 | 2 | — | 1 | — | 1,86 |
| А4 | 8 | | 1.030.1-1.1-335-01 | М11 | 2 | 2 | 4 | 4 | 2 | 4 | 1,36 |

В марках панелей условно не проставлен индекс, обозначающий толщину.

| | | |
|---|---|---|
| Гл.инж.пр. | Парамонов | |
| Н.контр. | Соколова | |
| Нач.отд. | Одиноков | |
| Гл.спец. | Кореневский | |
| Рук.гр. | Нечипоренко | |
| Ст.арх. | Кумарбеков | |

Стеновые панели
2ПС6.18....-Л-2; 2ПС6.18....-Л-3;
2ПС12.18....-Л-1; 2ПС12.18....-Л-4;
2ПС3.18....-Л-4; 2ПС12.18....-Л-3.
Спецификация

КЖИ-33.00

| Стадия | Лист | Листов |
|---|---|---|
| Р | | |

Гипропромтрансстрой

Альбом IV

Типовой проект

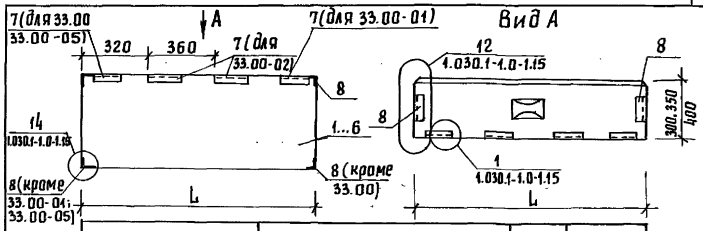


| Обозначение | Наименование | L, мм | Масса, кг |
|---|---|---|---|
| КЖИ-33.00 | панель 2ПС6.18 3.0 3.5 4.0 -Л-2 | 585 | 440 510 530 |
| -01 | 2ПС6.18 3.0 3.5 4.0 -Л-3 | 585 | 440 510 530 |
| -02 | 2ПС12.18 3.0 3.5 4.0 -Л-1 | 1185 | 880 1020 1070 |
| -03 | 2ПС12.18 3.0 3.6 4.0 -Л-4 | 1185 | 880 1020 1070 |
| -04 | 2ПС3.18 3.0 3.5 4.0 -Л-4 | 285 | 220 260 270 |
| -05 | 2ПС12.18 3.0 3.5 4.0 -Л-3 | 1185 | 880 1020 1070 |

Ведомость расхода стали на дополнительные элементы, кг

| Марка элемента | Изделия закладные: Арматура класса А-III, ГОСТ 5781-82, ф10 | итого | Прокат марки В ст. 3 кп. 2, ГОСТ 380-71*, δ=6 | L63×63×6 | | итого | Всего |
|---|---|---|---|---|---|---|---|
| 2ПС6.18....-Л-2 | 1.14 | 1,14 | 0,56 | 2,87 | | 3,43 | 4,57 |
| 2ПС6.18....-Л-3 | 1.14 | 1,14 | 0,56 | 2,87 | | 3,43 | 4,57 |
| 2ПС12.18....-Л-1 | 2,28 | 2,28 | 1,12 | 5,74 | | 6,86 | 9,14 |
| 2ПС12.18....-Л-4 | 1,76 | 1,76 | — | 3,68 | | 3,68 | 5,44 |
| 2ПС3.18....-Л-4 | 1,14 | 1,14 | 0,56 | 2,87 | | 3,43 | 4,57 |
| 2ПС12.18....-Л-3 | 1,76 | 1,76 | — | 3,68 | | 3,68 | 5,44 |

| | | |
|---|---|---|
| Гл.инж.пр. | Парамонов | |
| Н.контр. | Соколова | |
| Нач.отд. | Одиноков | |
| Гл.спец. | Кореневский | |
| Рук.груп. | Нечипоренко | |
| Ст.арх. | Кумарбеков | |

501-6-19.86 КЖИ-33.00 СБ

Стеновые панели
2ПС6.18....-Л-2; 2ПС6.18....-Л-3;
2ПС12.18....-Л-1; 2ПС12.18....-Л-4;
2ПС3.18....-Л-4; 2ПС12.18....-Л-3.
Сборочный чертеж

| Стадия | Масса | Масштаб |
|---|---|---|
| Р | См. табл. | |
| Лист | Листов | |

Гипропромтрансстрой

Инв. № подл. | Подпись и дата | Взам. инв. №

копировал: Лавр -

формат

Альбом IV

Типовой проект

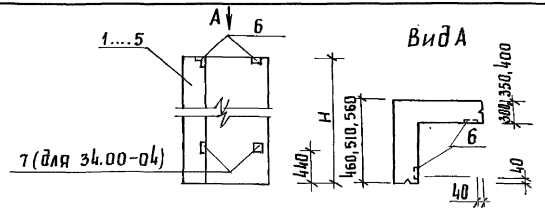


| Обозначение | Наименование | Н, мм | Масса кг |
|---|---|---|---|
| КЖИ-34.00 | панель ЗПС 46 51 56 .90. 3.0 3.5 4.0 -Л-1 | 885 | 230 290 320 |
| -01 | " ЗПС 46 51 56 .60. 3.0 3.5 4.0 -Л-1 | 1785 | 150 190 280 |
| -02 | " ЗПС 46 51 56 .150. 3.0 3.5 4.0 -Л-1 | 1485 | 380 480 530 |
| -03 | " ЗПС 46 51 56 .180. 3.0 3.5 4.0 -Л-1 | 1785 | 460 570 640 |
| -04 | " ЗПС 46 51 56 .150. 3.0 3.5 4.0 -Л-2 | 1485 | 380 480 530 |

Ведомость расхода стали на дополнительные элементы, кг

| Марка элемента | Изделия закладные | | | | | | | Всего |
|---|---|---|---|---|---|---|---|---|
| | Арматура класса | | | Прокат марки | | | | |
| | А III | | | Вст. 3 кп2 | | | | |
| | ГОСТ 5781-82 | | | ГОСТ 380-71 * | | | | |
| | ф8 | ф10 | итого | δ=6 | δ=8 | L63x63x6 | итого | |
| ЗПС ....90....-Л-1 | — | 0,400 | 0,400 | 1,12 | — | 1,38 | 2,50 | 2,90 |
| ЗПС.... 180....-Л-1 | — | 0,400 | 0,400 | 1,12 | — | 1,38 | 2,50 | 2,90 |
| ЗПС.... 150....-Л-1 | — | 0,400 | 0,400 | 1,12 | — | 1,38 | 2,50 | 2,90 |
| ЗПС.... 60....-Л-1 | — | 0,400 | 0,400 | 1,12 | — | 1,38 | 2,50 | 2,90 |
| ЗПС.... 150....-Л-2 | 0,360 | 0,400 | 0,760 | 1,80 | 2,52 | 1,38 | 5,70 | 6,46 |

| Гл.инж.пр. | Парамонов | |
|---|---|---|
| Н.контр. | Соколова | |
| Нач.отд. | Одиноков | |
| Гл.спец. | Кореневский | |
| Рук.груп. | Нечипоренко | |
| Ст.арх. | Кумарбеков | |

501-6-19.86 КЖИ-34.00 СБ

Стеновые панели ЗПС...90...-Л-1; ЗПС....60....-Л-1; ЗПС....150....-Л-1; ЗПС....180....-Л-1; ЗПС....150....-Л-2. Сборочный чертеж.

| Стадия | Масса | Масштаб |
|---|---|---|
| Р | СМ.ТАБ. | 1:50 |
| Лист 1 | Листов | |

Гипропромтрансстрой

Инв.№ подл. | Подпись и дата | Взам.инв.№

Альбом IV

Типовой проект

| Обозначение | Наименование | Кол. на исполнение | | | | | Примечание |
|---|---|---|---|---|---|---|---|
| | | — | -01 | -02 | -03 | -04 | |
| | Документация<br>Стены наружные из однослойных панелей для каркасных общественных зданий производственных и вспомогательных зданий промышленных предприятий | | | | | | |
| | Пояснительная записка | | | | | | |
| 1.030.1-1.0-1 | Сборочный чертеж | | | | | | |
| КЖИ-34.00 СБ | | | | | | | |
| | Сборочные единицы | | | | | | |
| А4 1 | 1.030.1-1.1-1 69 | панель ЗПС....90....-Л-1 | 1 | | | | |
| А4 2 | " | " ЗПС....60....-Л-1 | | 1 | | | |
| А4 3 | " | " ЗПС....150....-Л-1 | | | 1 | | |
| А4 4 | " | " ЗПС....180....-Л-1 | | | | 1 | |
| А4 5 | " | " ЗПС....150....-Л-2 | | | | | 1 |
| А4 6 | 1.030.1-1.1-3 30-04 | изделие закладное М18 | 2 | 2 | 2 | 2 | 2 |
| А4 7 | 1.030.1-1.1-3 34-02 | М19 | — | — | — | — | 2 |

В марках панелей условно не поставлены индексы, обозначающие длину и толщину.

| Гл.инж.пр. | Парамонов | |
|---|---|---|
| Н.контр. | Соколова | |
| Нач.отд. | Одиноков | |
| Гл.спец. | Кореневский | |
| Рук.груп. | Нечипоренко | |
| Ст.арх. | Кумарбеков | |

Инв.№ подл. | Подпись и дата | Взам.инв.№

Типовой проект

Альбом IV

| | | |
|---|---|---|
| Стеновые панели ЗПС...90...-Л-1; ЗПС....60....-Л-1; ЗПС....150....-Л-1; ЗПС....180....-Л-1; ЗПС....150....-Л-2. Сборочный чертеж. | Стадия: Р | Масса: СМ.ТАБ. |
| | Масштаб: 1:50 | Лист 1 |
| | Листов | |

Гипропромтрансстрой

Альбом IV

Типовой проект

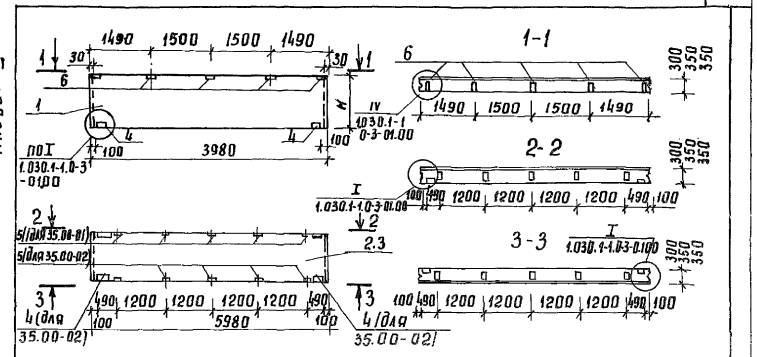


| Обозначение | Наименование | Н,мм | Масса, кг |
|---|---|---|---|
| КЖИ-35.00 | Панель ПС 60.15 3,0 / 3,5 Б.Л.-35 | 1485 | 3700 / 4300 / 3980 |
| -01 | " ПС 60.12 3,0 / 3,5 -Б.Л-36 | 1185 | 2960 / 3400 / 3180 |
| -02 | " ПС 60.12 3,0 / 3,5 -Б.Л-37 | 1185 | 2960 / 3400 / 3180 |

Ведомость расхода стали на дополнительные элементы, кг

| Марка элемента | Изделия закладные | | | | | | Всего |
|---|---|---|---|---|---|---|---|
| | Арматура класса | | Прокат марки | | | | |
| | A III | | В ст. 3 кп2 | | | | |
| | ГОСТ 5781-82 | | ГОСТ 380-71* | | | | |
| | ф10 | итого | -б=6 | -б=8 | L63х63 х6 | итого | |
| ПС 60.15...-Б.Л-35 | 6,30 | 6,30 | 1,12 | 6,9 | 2,74 | 10,76 | 17,06 |
| ПС 60.12...-Б.Л-36 | 2,30 | 2,30 | 1,12 | 5,0 | 2,74 | 8,86 | 11,16 |
| ПС 60.12...-Б.Л-37 | 2,70 | 2,70 | 2,24 | 5,0 | 5,48 | 12,72 | 15,42 |

| | | |
|---|---|---|
| Н.контр. | Соколова | |
| ГИП | Парамонов | |
| Нач.отд. | Одиноков | |
| Гл.спец. | Кореневский | |
| Рук.гр. | Нечипоренко | |
| Ст.арх. | Кумарбеков | |

501-6-19.86 КЖИ-35.00-СБ

Стеновые панели ПС 60.15...-Б.Л-35; ПС 60.12-Б.Л-36; ПС 60.12...-Б.Л-37 Сборочный чертеж

| Стадия | Масса | Масштаб |
|---|---|---|
| Р | См. табл. | |
| Лист | Листов | |

Гипропромтрансстрой

Инв.№ подл. | Подпись и дата | Взам. инв.№

Альбом IV

| Обозначение | Наименование | Кол. на исполнение -01 | -02 | Примечание |
|---|---|---|---|---|
| | Документация | | | |
| | Стены наружные из однослойных панелей для каркасных общественных зданий производственных и вспомогательных зданий промышленных предприятий | | | |
| 1.030.1-1.0-1 | Пояснительная записка | | | |
| КЖИ-35.00 СБ | Сборочный чертеж | | | |
| | Сборочный чертеж | | | |
| А4 1 | 1.030.1-1-1-1.06 Панель ПС60.15...-БА-35 | 1 | | |
| А4 2 | 1.030.1-1.1-1.05 " ПС60.12...-БА-36 | 1 | | |
| А4 3 | 4.030.1-1.1-1.05 " ПС60.12...-БА-37 | | 1 | |
| А4 4 | 4.030.1-1.1-3-30-01 изделия закладные М2 | 2 | 2 | 2,14 |
| А4 5 | 1.030.1-1.1-3-36 М9 | 4 | 5 | 1,38 |
| А4 6 | 1.030.1-1.1-3-33-03 М16 | 5 | 4 | 2,32 |

Вторые панелей условно не проставлен индекс, обозначающий толщину

| | | |
|---|---|---|
| Гип | Парамонов | |
| Н.контр. | Соколова | |
| Нач.отд. | Одиноков | |
| Гл.спец. | Кореневский | |
| Рук.гр. | Нечипоренко | |
| Ст.арх. | Кумарбеков | |

КЖИ-35.00

Стеновые панели ПС60.15...-БА-35; ПС60.12-БА-36; ПС60.12...-БА-37 Спецификация

| Стадия | Лист | Листов |
|---|---|---|
| | | |

Гипропромтрансстрой

| Формат | Зона | Поз. | Обозначение | Наименование | Кол. на исполнение | | | | | | | | | Примечание |
|---|---|---|---|---|---|---|---|---|---|---|---|---|---|---|
| | | | | | — | -01 | -02 | -03 | | | | | | |
| | | | | Документация | | | | | | | | | | |
| | | | | Стены наружные из однослойных панелей для каркасных общественных зданий производственных и вспомогательных зданий промышленных предприятий | | | | | | | | | | |
| | | | 1.030.1-1.0-1 | Пояснительная записка | | | | | | | | | | |
| А4 | | | КНИ-36.00 СБ | Сборочный чертеж | | | | | | | | | | |
| | | | | Сборочные единицы | | | | | | | | | | |
| А4 | | 1 | 1.030.1-1.1-1 05 | панель ПС60.12....-6Л-31 | 1 | | | | | | | | | |
| А4 | | 2 | 1.030.1-1.1-1 06 | " ПС60.18....6Л-31 | | 1 | | | | | | | | |
| А4 | | 3 | 1.030.1-1.1-1 06 | " ПС60.18....6Л-32 | | | 1 | | | | | | | |
| А4 | | 4 | 1.030.1-1.1-1 06 | " ПС60.18....6Л-34 | | | | 1 | | | | | | |
| А4 | | 5 | 1.030.1-1.1-3 30-01 | изделие закладное М2 | 2 | 2 | 4 | 2 | | | | | | 2.14 |
| А4 | | 6 | 1.030.1-1.1-3 33 | М6 | — | — | 2 | — | | | | | | 1.14 |
| А4 | | 7 | 1.030.1-1.1-3 34-01 | М14 | — | — | — | 2 | | | | | | 4.18 |

В марках панелей условно не проставлен индекс, обозначающий толщину.

| | | |
|---|---|---|
| Гл. инж. пр. | Парамонов | |
| Н. контр. | Соколова | |
| Нач. отд. | Одинаков | |
| Гл. спец. | Кореневский | |
| Рук. груп. | Нечипоренко | |
| Ст. арх. | Кумарбеков | |

501-6-19.86 КНИ-36.00

Стеновые панели ПС60.12....-6Л-31; ПС60.18....-6Л-31; ПС60.18....-6Л-32; ПС60.18....-6Л-34

Спецификация

| Стадия | Лист | Листов |
|---|---|---|
| | | |

Гипропромтрансстрой



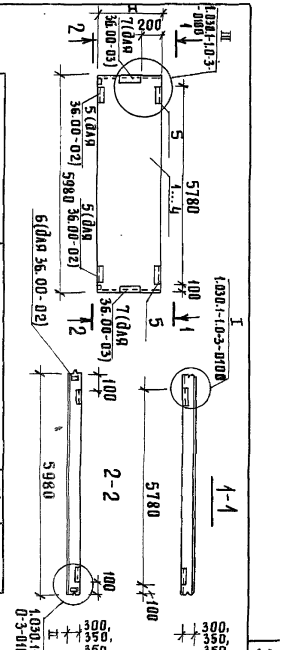


Ведомость расхода стали на дополнительные элементы, кг

| Обозначение | Наименование | Н. мм | Масса кг |
|---|---|---|---|
| КНИ-36.00 | ПАНЕЛЬ ПС60.12 | 3560 | - 6Л-31 | 1185 | 3960 |
| -01 | " ПС60.18 | 3560 | - 6Л-31 | 1785 | 5960 |
| -02 | " ПС60.18 | 3560 | - 6Л-32 | 1785 | 5960 |
| -03 | " ПС60.18 | 3560 | - 6Л-34 | 1785 | 5960 |

Ведомость расхода стали на закладные элементы

| Марка элемента | Изделия закладные: Арматура класса | Прокат марки | | | |
|---|---|---|---|---|---|
| | А III | Вст.3кп.2 | | | |
| | ГОСТ 5781-82 | ГОСТ 380-71* | | | |
| | ф10 | Итого | Б-6 | Б-8 | Б2Б3 (5х6) | Итого | |
| ПС60.12....6Л-31 | 0.400 | 0.400 | 1.12 | — | 2.74 | 3.86 | 4.26 |
| ПС60.18....6Л-31 | 0.400 | 0.400 | 1.12 | — | 2.74 | 3.86 | 4.26 |
| ПС60.18....6Л-32 | 1.80 | 1.80 | 2.24 | 1.28 | 5.48 | 9.0 | 10.80 |
| ПС60.18....6Л-34 | 1.12 | 1.12 | 2.48 | 6.28 | 2.74 | 11.50 | 12.62 |

Копировал

Формат А4

| Инв. N подл. | Подпись и дата | Взам. инв. N |
|---|---|---|
| | | |

| | | |
|---|---|---|
| Гл. инж. пр. | Парамонов | |
| Н. контр. | Соколова | |
| Нач. отд. | Одинаков | |
| Гл. спец. | Кореневский | |
| Рук. гр. | Нечипоренко | |
| Ст. арх. | Кумарбеков | |

501-6-19.86 КНИ-36.00 СБ

Стеновые панели ПС60.12....-6Л-31; ПС60.18....-6Л-32; ПС60.18....-6Л-34. Сборочный чертеж.

| Стадия | Масса | Масштаб |
|---|---|---|
| Р | | |

| Лист | Листов |
|---|---|
| | |

Гипропромтрансстрой

Альбом IV

ТИПОВОЙ ПРОЕКТ

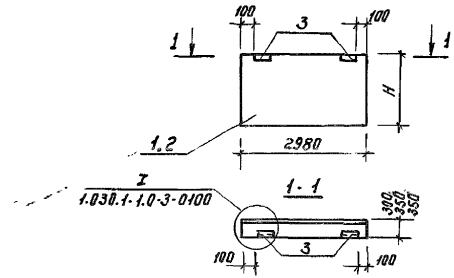


| Обозначение | Наименование | H, мм | Масса, кг |
|---|---|---|---|
| КЖИ-37,00 | Панель ПС30.12. 3,0 / 3,5 / 3,5 - 6,Л-53 | 1185 | 1480 / 1720 / 1590 |
| -01 | " ПС30.18. 3,0 / 3,5 / 3,5 - 6,Л-53 | 1785 | 2220 / 2570 / 2370 |

Ведомость расхода стали на дополнительные элементы, кг

| Марка элемента | Изделия закладные | | | | | Всего |
|---|---|---|---|---|---|---|
| | Арматура класса | | Прокат марки | | | |
| | А III | | В Ст. 3 кп 2 | | | |
| | ГОСТ 5781-82 | | ГОСТ 380-71* | | | |
| | ф 10 | Итого | -δ=6 | ∠63x63x6 | Итого | |
| ПС30.12...-6.Л-53 | 0,400 | 0,400 | 1,12 | 2,74 | 3,86 | 4,26 |
| ПС30.18...-6.Л-53 | 0,400 | 0,400 | 1,12 | 2,74 | 3,86 | 4,26 |

| | | |
|---|---|---|
| ГИП | Парамонов | |
| Н. контр. | Соколова | |
| Нач. отд. | Одиноков | |
| Гл. спец. | Кореневский | |
| Рук. гр. | Нечипоренко | |
| Ст. архит. | Кумардеков | |

501-6-19.86 КЖИ-37.00 СБ

Стеновые панели
ПС30.12....-6Л-53
ПС30.18....-6.Л-53

| Стадия | Масса | Масштаб |
|---|---|---|
| Р | См. табл. | |
| Лист | Листов | |

Гипропромтрансстрой

Инв. № подл. | Подпись и дата | Взам. инв. №

Копир.

Формат А4

Альбом II

ТИПОВОЙ ПРОЕКТ

| Формат | Зона | Поз. | Обозначение | Наименование | Кол. на исполнение | Примечание |
|---|---|---|---|---|---|---|
| | | | | Документация | | |
| | | | | Стены наружные из однослойных панелей для каркасных общественных зданий производственных и вспомогательных зданий промышленных предприятий. | | |
| | | | 1.030.1-1 0-1 | Пояснительная записка | | |
| А4 | | | КЖИ-37.00 СБ | Сборочный чертеж | | |
| | | | | Сборочный чертеж | | |
| А4 | | 1 | 1.030.1-1. 1-1 01 | Панель ПС30.12....-6.Л-53 | 1 | |
| А4 | | 2 | 1.030.1-1. 1-1 03 | " ПС30.18....-6.Л-53 | 1 | |
| А4 | | 3 | 1.030.1-1. 1-3 30-01 | Изделие закладное М2 | 2 | 2 |

В марках панелей условно не проставлен индекс, обозначающий толщину.

| | | |
|---|---|---|
| ГИП | Парамонов | |
| Н. контр. | Соколова | |
| Нач. отд. | Одиноков | |
| Гл. спец. | Кореневский | |
| Рук. гр. | Нечипоренко | |
| Ст. арх. | Кумардеков | |

501-6-19.86 КЖИ-37.00

Стеновые панели
ПС30.12....-6Л-53
ПС30.18....-6.Л-53
Спецификация

| Стадия | Лист | Листов |
|---|---|---|
| Р | 1 | |

Гипропромтрансстрой

Типовой проект

| Формат | Зона | Поз. | Обозначение | Наименование | Кол-во на исполнение | | | | Примечание |
|---|---|---|---|---|---|---|---|---|---|
| | | | | | -01 | -02 | -03 | -04 | |
| | | | | Документация | | | | | |
| | | | | Стены наружные из однослойных панелей для каркасных общественных зданий привязок стеновых и вспомогательных зданий промышленных предприятий | | | | | |
| | | | 1.030.1-10-1 | Пояснительная записка | | | | | |
| А4 | | | КНИ-38.00 СБ | Сварочный чертеж | | | | | |
| | | | | Сборочные единицы | | | | | |
| А4 | | 1 | 1.030.1-1.1-1 | панель ПС... 18....-6А-1.34 | 1 | | | | |
| А4 | | 2 | 1.030.1-1.1-1 | " ПС.... 18....-6А-2.34 | | 1 | | | |
| А4 | | 3 | 1.030.1-1.1-1 | " ПС.... 12....-6А-1.33 | | 1 | | | |
| А4 | | 4 | 1.030.1-1.1-1 | " ПС.... 18....-6А-2.33 | | | 1 | | |
| А4 | | 5 | 1.030.1-1.1-1 | " ПС.... 12....-6А-2.31 | | | | 1 | |
| А4 | | 6 | 1.030.1-1-3-30-01 | Изделие закладное М2 | 2 | 2 | 4 | 2 | 2,14 |
| А4 | | 7 | 1.030.1-1-3-33 | М6 | — | 1 | 1 | — | 1,14 |
| А4 | | 8 | 1.030.1-1.1-3-34-01 | М14 | 2 | 2 | — | — | 4,18 |

В марках панелей условно непроставлены индексы, обозначающие длину и толщину.

501-6-19.86

КНИ-38.00

Стеновые панели ПС...18...-6А-1.34; ПС...18...-6А-2.34; ПС...18...-6А-2.33; ПС...12...-6А-2.31

| | | |
|---|---|---|
| Гл. инж. пр. | Парамонов | |
| Н. контр. | Соколова | |
| Нач. отд. | Обиноков | |
| Гл. спец. | Кореневский | |
| Рук. гр. | Нечипоренко | |
| Ст. арх. | Кумарбеков | |

| Стадия | Лист | Листов |
|---|---|---|
| Р | | |

Типропромтрансстрой

Спецификация

Инв. № подл. | Подпись и дата | Взам. инв. №





Типовой проект




| Обозначение | Наименование | Н, мм | Масса, кг |
|---|---|---|---|
| КНИ-38.00 | панель ПС 63.5 64.18. 3.0 3.5 -6А-1.34 | 1785 | 4700 5500 5070 |
| -01 | " ПС 63.5 64.18. 3.0 3.5 -6А-2.34 | 1785 | 4700 5500 5070 |
| -02 | " ПС 63.5 64.12. 3.0 3.5 -6А-1.33 | 1185 | 3140 3670 3390 |
| -03 | " ПС 63.5 64.18. 3.0 3.5 -6А-2.33 | 1785 | 4700 5500 5070 |
| -04 | " ПС 63.5 64.12. 3.0 3.5 -6А-2.31 | 1185 | 3140 3670 3390 |

Ведомость расхода стали на дополнительные элементы, кг

| Марка элемента | Изделия закладные | | | | | | Всего |
|---|---|---|---|---|---|---|---|
| | Арматура класса AIII ГОСТ 5781-82 | | Прокат марки ВСт3кп2 ГОСТ 380-71* | | | | |
| | ф10 | итого | -δ=6 | -δ=8 | L63×63×6 | итого | |
| ПС....18...-6А-1.34 | 1.12 | 1.12 | 2,48 | 6,28 | 2,74 | 11,50 | 12,62 |
| ПС....18...-6А-2.34 | 1.12 | 1.12 | 2,48 | 6,28 | 2,74 | 11,50 | 12,62 |
| ПС....12...-6А-1.33 | 1,30 | 1.30 | 2,24 | 0,64 | 5,48 | 8,36 | 9,66 |
| ПС....18...-6А-2.33 | 1.30 | 1.30 | 2,24 | 0,64 | 5,48 | 8,36 | 9,66 |
| ПС....12...-6А-2.31 | 0,40 | 0.40 | 1,12 | — | 2,74 | 3,86 | 4,26 |

501-6-19.86

КНИ-38.00 СБ

Стеновые панели ПС...18...-6А-1.34; ПС...18...-6А-2.34; ПС...18...-6А-2.33; ПС...12...-6А-2.31

Сварочный чертеж

| Гл. инж. пр. | Соколова | |
|---|---|---|
| Н. контр. | Соколова | |
| Нач. отд. | Обиноков | |
| Гл. спец. | Кореневский | |
| Рук. гр. | Нечипоренко | |
| Ст. арх. | Кумарбеков | |

| Стадия | Масса | Масштаб |
|---|---|---|
| Р | см. тябл. | |

| Лист | Листов |
|---|---|
| | |

Типропромтрансстрой

Инв. № подл. | Подпись и дата | Взам. инв. №

Копировал:

Формат

Альбом IV

Типовой проект

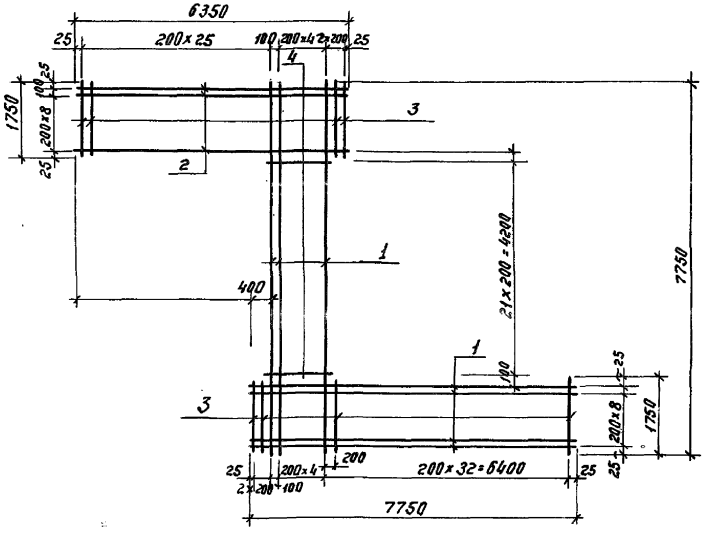


| Формат | Зона | Поз. | Обозначение | Наименование | Кол. | Примечание |
|---|---|---|---|---|---|---|
| | | | | Документация | | |
| А3 | | | КЖИ-00.00 ТТ | Технические требования | | |
| | | | | Детали | | |
| Б.Ч. | | 1 | КЖИ – 39.01 | Ф12 AIII ГОСТ 5781-82; ℓ=7750 | 16 | 6,88 кг |
| Б.Ч. | | 2 | КЖИ – 39.02 | Ф12 AIII ГОСТ 5781-82; ℓ=6350 | 10 | 5,64 кг |
| Б.Ч. | | 3 | КЖИ – 39.03 | Ф12 AIII ГОСТ 5781-82; ℓ=1750 | 61 | 1,55 кг |
| Б.Ч. | | 4 | КЖИ – 39.04 | Ф12 AIII ГОСТ 5781-82; ℓ=950 | 22 | 0,84 кг |

Инв.№ подл. | Подпись и дата | Взам. инв.№

501-6-19.86 КЖИ-39.00

| | | |
|---|---|---|
| ГИП | Парамонов | |
| Н.контр. | Соколова | |
| Нач.отд. | Одинаков | |
| Гл.спец. | Кореневский | |
| Рук.гр. | Нечипаренко | |
| Вед.инж. | Егорова | |
| Архитект. | Середрякова | |

Сетка С-1

| Стадия | Масса | Масштаб |
|---|---|---|
| Р | 279,51 кг | |
| Лист | Листов | |

Гипропромтранеестрой

Копир. Формат А4

Альбом IV

Типовой проект

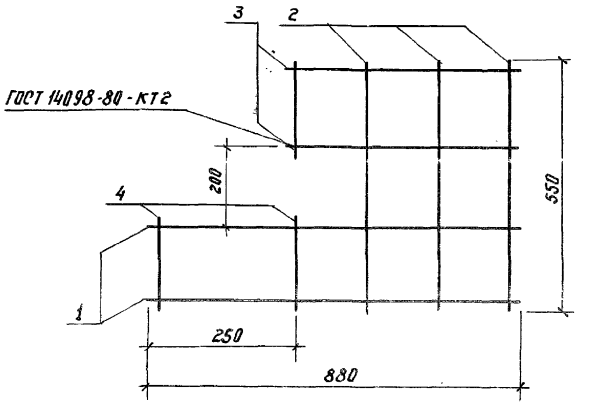


| Формат | Зона | Поз. | Обозначение | Наименование | Кол. | Примечание |
|---|---|---|---|---|---|---|
| | | | | Документация | | |
| А3 | | | КЖИ-00.00.ТТ | Технические требования | | |
| | | | | Детали | | |
| Б.Ч. | | 1 | КЖИ – 40.01 | Ф6 AI ГОСТ 5781-82; ℓ=880 | 2 | 0,19 кг |
| Б.Ч. | | 2 | КЖИ – 40.02 | Ф6 AI ГОСТ 5781-82; ℓ=550 | 3 | 0,12 кг |
| Б.Ч. | | 3 | КЖИ – 40.03 | Ф6 AI ГОСТ 5781-82; ℓ=630 | 2 | 0,13 кг |
| Б.Ч. | | 4 | КЖИ – 40.04 | Ф6 AI ГОСТ 5781-82; ℓ=170 | 3 | 0,03 кг |

Инв.№ подл. | Подпись и дата | Взам. инв.№

501-6-19.86 КЖИ-40.00

| | | |
|---|---|---|
| ГИП | Парамонов | |
| Н.контр. | Соколова | |
| Нач.отд. | Одинаков | |
| Гл.спец. | Кореневский | |
| Рук.гр. | Нечипаренко | |
| Ст.инж. | Егорова | |
| Архитект. | Середрякова | |

Сетка С-2

| Стадия | Масса | Масштаб |
|---|---|---|
| Р | 1,09 кг | 1:10 |
| Лист | Листов | |

Гипропромтранеестрой

Копир. Формат А4

Альбом IV

ТИПОВОЙ ПРОЕКТ

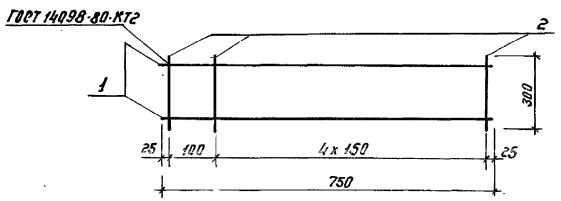


| Формат | Зона | Поз. | Обозначение | Наименование | Кол. | Примечание |
|---|---|---|---|---|---|---|
| | | | | Документация | | |
| А3 | | | КЖИ-00.00 ТТ | Технические требования | | |
| | | | | Детали | | |
| Б.Ч. | | 1 | КЖИ-41.04 | ФбАI, ГОСТ 5781-82; ℓ=300 | 2 | 0,06 кг |
| Б.Ч. | | 2 | КЖИ-41.02 | ФбАI, ГОСТ 5781-82; ℓ=750 | 6 | 0,15 кг |

| | | | | | | |
|---|---|---|---|---|---|---|
| | | | | 501-6-19.86 | КЖИ-41.00 | |
| ГИП | Парамонов | | | | Стадия | Масса | Масштаб |
| Н. контр. | Соколова | | | Сетка С-5 | Р | 1,12 кг | |
| Нач. отд. | Одинаков | | | | Лист | Листов |
| Гл. спец. | Кореневский | | | | | |
| Рук. гр. | Нечипоренко | | | | Гипропромтранспстрой | |
| Ст. инж. | Егорова | | | | | |
| Архитект. | Серебрякова | | | | | |

Копир. Формат А4

Альбом IV

ТИПОВОЙ ПРОЕКТ

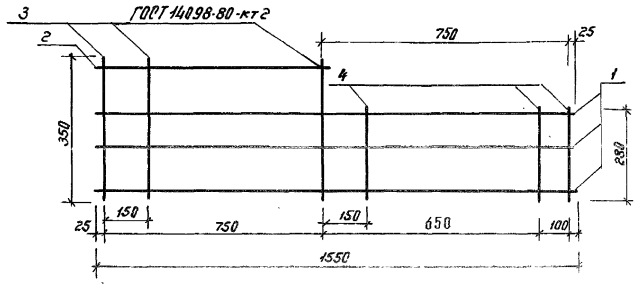


| Формат | Зона | Поз. | Обозначение | Наименование | Кол. | Примечание |
|---|---|---|---|---|---|---|
| | | | | Документация | | |
| А3 | | | КЖИ-00.00ТТ | Технические требования | | |
| | | | | Детали | | |
| Б.Ч. | | 1 | КЖИ-42.01 | ФбАI, ГОСТ 5781-82; ℓ=1550 | 1 | 0,3кг |
| Б.Ч. | | 2 | КЖИ-42.02 | ФбАI, ГОСТ 5781-82; ℓ=800 | 1 | 0,17кг |
| Б.Ч. | | 3 | КЖИ-42.04 | ФбАI, ГОСТ 5781-82; ℓ=350 | 6 | 0,07кг |
| Б.Ч. | | 4 | КЖИ-42.05 | ФбАI, ГОСТ 5781-82; ℓ=280 | 6 | 0,06кг |

| | | | | | | |
|---|---|---|---|---|---|---|
| | | | | 501-6-19.86 | КЖИ-42.00 | |
| ГИП | Парамонов | | | | Стадия | Масса | Масштаб |
| Н. контр. | Соколова | | | Сетка С-4 | Р | 1,90 кг | |
| Нач. отд. | Одинаков | | | | Лист | Листов |
| Гл. спец. | Кореневский | | | | | |
| Рук. гр. | Нечипоренко | | | | Гипропромтранспстрой | |
| Ст. инж. | Егорова | | | | | |
| Архитект. | Серебрякова | | | | | |

Копир. Формат А4

Инв. № подл. | Подпись и дата | Взам. инв. №

Альбом IV

Типовой проект

| Форм. | Зона | Поз. | Обозначение | Наименование | Кол. | Примечание |
|---|---|---|---|---|---|---|
| | | | | Документация | | |
| А3 | | | КЖИ-00.00 ТТ | Технические требования | | |
| | | | | Сборочный чертеж | | |
| | | | | Переменные данные для исполнений | | |
| | | | | КЖИ-43.00 | | |
| | | | | Детали | | |
| Б.Ч. | | 1 | КЖИ-43.01 | ФбАI, ГОСТ 5781-82; ℓ=1640 | 3 | 0,35 кг |
| Б.Ч. | | 2 | КЖИ-43.02 | ФбАI, ГОСТ 5781-82; ℓ=310 | 10 | 0,06 кг |
| | | | | КЖИ-43.00-01 | | |
| | | | | Детали | | |
| Б.Ч. | | 1 | КЖИ-43.01-01 | ФбI, ГОСТ 5781-82; ℓ=740 | 3 | 0,16 кг |
| Б.Ч. | | 2 | КЖИ-43.02-01 | ФбАI, ГОСТ 5781-82; ℓ=370 | 5 | 0,08 кг |
| | | | | КЖИ-43.00-02 | | |
| | | | | Детали | | |
| Б.Ч. | | 1 | КЖИ-43.01-02 | ФбАI, ГОСТ 5781-82; ℓ=840 | 3 | 0,04 кг |
| Б.Ч. | | 2 | КЖИ-43.02-02 | ФбАI, ГОСТ 5781-82; ℓ=290 | 4 | 0,06 кг |

| | | | |
|---|---|---|---|
| ГИП | Парамонов | | КЖИ-43.00 |
| Н.контр. | Соколова | | |
| Нач.отд. | Одинаков В | | |
| Гл.спец. | Кореневский | | Сетка арматурная (С-3; С-6; С-7; С-8) Спецификация |
| Рук.гр. | Нечипоренко | | Стадия: — Лист: — Листов: — |
| Ст.инж. | Егорова | | Гипропромтрансстрой |
| Архит. | Серебрякова | | |

Альбом IV

Типовой проект

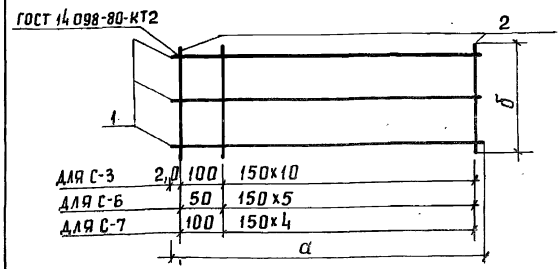


| Обозначение | Марка | а мм | б мм | Масса кг |
|---|---|---|---|---|
| КЖИ-43.00 | С-3 | 1640 | 310 | 1,77 |
| -01 | С-6 | 740 | 370 | 0,90 |
| -02 | С-7 | 840 | 290 | 0,80 |

| | | | |
|---|---|---|---|
| ГИП | Парамонов | | 501-6-19.86 КЖИ-43.00 СБ |
| Н.контр. | Соколова | | |
| Нач.отд. | Одинаков | | Сетка арматурная (С-3; С-6; С-7) Сборочный чертеж |
| Гл.спец. | Кореневский | | Стадия: Р; Масса: см. табл.; Масштаб: — |
| Рук.гр. | Нечипоренко | | Лист: — Листов: — |
| Ст.инж. | Егорова | | Гипропромтрансстрой |
| Архитект. | Серебрякова | | |

Инв.№ подл. | Подпись и дата | Взам.инв.№

Альбом IV

ТИПОВОЙ ПРОЕКТ

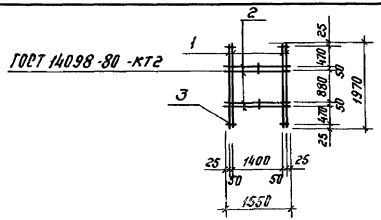


| Формат | Зона | Поз. | Обозначение | Наименование | Кол. | Примечание |
|---|---|---|---|---|---|---|
| | | | | Документация | | |
| А3 | | | КЖИ-00.00 ТТ | Технические требования | | |
| | | | | Детали | | |
| Б.Ч. | | 1 | КЖИ-44.01 | Ф10 А-I ГОСТ5781-82; ℓ=1970 | 4 | 1.21кг |
| Б.Ч. | | 2 | КЖИ-44.02 | Ф10 А-I ГОСТ5781-82; ℓ=1550 | 4 | 0,95кг |
| Б.Ч. | | 3 | КЖИ-44.03 | Ф6 А-I ГОСТ5781-82; ℓ=100 | 6 | 0,022кг |

| | | | |
|---|---|---|---|
| ГИП | Парамонов | | |
| Н.контр. | Соколова | | |
| Нач.отд. | Одиноков | | |
| Гл.спец. | Кореневский | | |
| Авт.разд. | Нечипоренко | | |
| Ст.инж. | Егорова | | |
| Инж. | Рыбина | | |

501-6-19.86 КЖИ-44.00

Сетка арматурная С-8

| Стадия | Масса | Масштаб |
|---|---|---|
| Р | 8,77кг | |

Лист | Листов 1

Гипропромтранестрой

Копир. Формат А4

Альбом IV

ТИПОВОЙ ПРОЕКТ

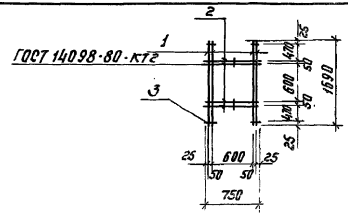


| Формат | Зона | Поз. | Обозначение | Наименование | Кол. | Примечание |
|---|---|---|---|---|---|---|
| | | | | Документация | | |
| А3 | | | КЖИ-00.00 ТТ | Технические требования | | |
| | | | | Детали | | |
| Б.Ч. | | 1 | КЖИ-45.01 | Ф10 А-I ГОСТ5781-82; ℓ=1690 | 4 | 1.042кг |
| Б.Ч. | | 2 | КЖИ-45.02 | Ф10 А-I ГОСТ5781-82; ℓ=750 | 4 | 0.046кг |
| Б.Ч. | | 3 | КЖИ-45.03 | Ф6 А-I ГОСТ5781-82; ℓ=100 | 6 | [illegible] |

Взам. инв.№ | Подпись и дата | Инв.№ подл.

| | | | |
|---|---|---|---|
| ГИП | Парамонов | | |
| Н.контр. | Соколова | | |
| Нач.отд. | Одиноков | | |
| Гл.спец. | Кореневский | | |
| Авт.разд. | Нечипоренко | | |
| Ст.инж. | Егорова | | |
| Инж. | Рыбина | | |

501-6-19.86 КЖИ-45.00

Сетка арматурная С-9

| Стадия | Масса | Масштаб |
|---|---|---|
| Р | 4,47кг | |

Лист | Листов

Гипропромтранестрой

Копир. Формат А4

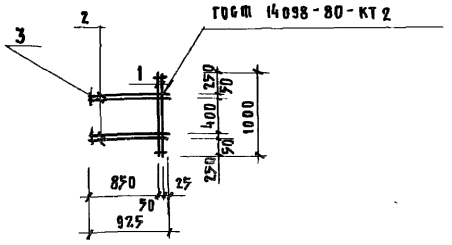


| Формат | Зона | Поз. | Обозначение | Наименование | Кол. | Примечание |
|---|---|---|---|---|---|---|
| | | | | Документация | | |
| А3 | | | КЖИ-00.00 ТТ | Технические требования | | |
| | | | | Детали | | |
| Б.Ч. | | 1 | КЖИ-46.01 | ф10А-I ГОСТ 5781-82; ℓ=1000 | 2 | 0.617кг |
| Б.Ч. | | 2 | КЖИ-46.02 | ф10А-I ГОСТ 5781-82; ℓ=925 | 4 | 0.057кг |
| Б.Ч. | | 3 | КЖИ-46.03 | ф6А-I ГОСТ 5781-82; ℓ=100 | 4 | 0.022кг |

| | | | |
|---|---|---|---|
| ГИП | Парамонов | | |
| Н.контр. | Соколова | | |
| Нач.отд. | Одиноков | | |
| Гл.спец. | Корневский | | |
| Авт.разр. | Нечипоренко | | |
| Ст. инж. | Егорова | | |
| Инж. | Рыбина | | |

501-6-19.86 КЖИ-46.00

Сетка арматурная С-10

| Стадия | Масса | Масштаб |
|---|---|---|
| Р | 1,55кг | |
| Лист | Листов | |

Гипропромтрансстрой

Типовой проект





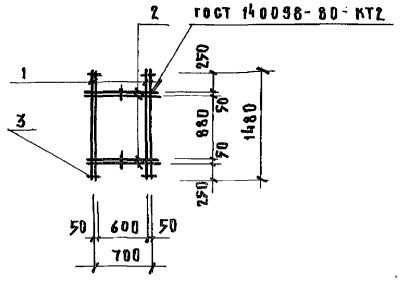


| Формат | Зона | Поз. | Обозначение | Наименование | Кол. | Примечание |
|---|---|---|---|---|---|---|
| | | | | Документация | | |
| А3 | | | КЖИ-00.00 ТТ | Технические требования | | |
| | | | | Детали | | |
| Б.Ч. | | 1 | КЖИ-47.01 | ф10А-I ГОСТ 5781-82; ℓ=1480 | 4 | 0.913кг |
| Б.Ч. | | 2 | КЖИ-47.02 | ф10А-I ГОСТ 5781-82; ℓ=700 | 4 | 0.043кг |
| Б.Ч. | | 3 | КЖИ-47.03 | ф6А-I ГОСТ 5781-82; ℓ=100 | 4 | 0.022кг |

| | | | |
|---|---|---|---|
| ГИП | Парамонов | | |
| Н.контр. | Соколова | | |
| Нач.отд. | Одиноков | | |
| Гл.спец. | Кореневский | | |
| Авт.разр. | Нечипоренко | | |
| Ст. инж. | Егорова | | |
| Инж. | Рыбина | | |

501-6-19.86 КЖИ-47.00

Сетка арматурная С-11

| Стадия | Масса | Масштаб |
|---|---|---|
| Р | 3.95кг | |
| Лист | Листов | |

Гипропромтрансстрой

Типовой проект

Инв.№ подл. | Подпись и дата | Взам. инв.№

Альбом IV

Типовой проект

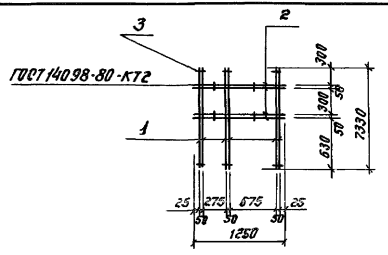


| Формат | Зона | Поз. | Обозначение | Наименование | Кол. | Примечание |
|---|---|---|---|---|---|---|
| | | | | Документация | | |
| А3 | | | КЖИ-00.00 ТТ | Технические требования | | |
| | | | | Детали | | |
| Б.Ч. | | 1 | КЖИ-48.01 | Ф10 А-I ГОСТ 5781-82, ℓ=1330 | 6 | 0,820кг |
| Б.Ч. | | 2 | КЖИ-48.02 | Ф10 А-I ГОСТ 5781-82, ℓ=1250 | 4 | 0,771кг |
| Б.Ч. | | 3 | КЖИ-48.03 | Ф6 А-I ГОСТ 5781-82, ℓ=100 | 10 | 0,022кг |

| | | | |
|---|---|---|---|
| ГИП | Парамонов | | |
| Н. контр. | Соколова | | |
| Нач. отд. | Одиноков | | |
| Гл. спец. | Кореневский | | |
| Рук. гр. | Нечипоренко | | |
| Ст. инж. | Егорова | | |
| Инженер | Рыбина | | |

501-6-19.86 КЖИ-48.00

Сетка арматурная С-12

| Стадия | Масса | Масштаб |
|---|---|---|
| Р | 8,22кг | |
| Лист | Листов | |

Гипропромтрансстрой

Копир. Формат А4

Альбом IV

Типовой проект

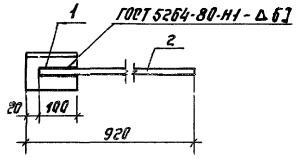


| Формат | Зона | Поз. | Обозначение | Наименование | Кол. | Примечание |
|---|---|---|---|---|---|---|
| | | | | Документация | | |
| А3 | | | КЖИ-00.00 ТТ | Технические требования | | |
| | | | | Детали | | |
| Б.Ч. | | 1 | КЖИ-49. 01 | Уголок 100×100×8 ГОСТ 8509-72, ВСт 3сп5 ГТУ14-1-3023-80, ℓ=120 | [illegible] | [illegible] |
| Б.Ч. | | 2 | КЖИ-49. 02 | Ф16 А1 ГОСТ 5781-82; ℓ=900 | [illegible] | [illegible] |

| | | | |
|---|---|---|---|
| ГИП | Парамонов | | |
| Н. контр. | Соколова | | |
| Нач. отд. | Одиноков | | |
| Гл. спец. | Кореневский | | |
| Рук. гр. | Нечипоренко | | |
| Ст. инж. | Егорова | | |
| Архитект. | Серебрякова | | |

501-6-19.86 КЖИ-49.00

Монтажная деталь МД-1

| Стадия | Масса | Масштаб |
|---|---|---|
| Р | 3,78кг | |
| Лист | Листов | |

Гипропромтрансстрой

Инв. № подл. | Подпись и дата | Взам. инв. №

Копир. Формат А4

| Формат | Зона | Поз. | Обозначение | Наименование | Кол. | Примечание |
|---|---|---|---|---|---|---|
| | | | | **Документация** | | |
| А3 | | | КЖИ-00.00 ТТ | Технические требования | | |
| | | | | Сборочный чертеж | | |
| | | | | **Детали** | | |
| Б.Ч. | | 1 | КЖИ-50.01 | ф6 AI ГОСТ 5781-82; ℓ=500 | 4 | 0,11 кг |
| | | | | Переменные данные для исполнений | | |
| | | | | КЖИ-50.00 (ЗД-2) | | |
| | | | | **Детали** | | |
| А4 | | 2 | КЖИ-50.02 | Лист $\frac{Б\text{-}ПН\text{-}6\ ГОСТ\ 19903\text{-}74}{ВСт3кп2\ ГОСТ\ 380\text{-}71^{**}}$; ℓ=140×212 | 2 | 1,39 кг |
| А4 | | 3 | КЖИ-50.03 | Лист $\frac{Б\text{-}ПН\text{-}6\ ГОСТ\ 19903\text{-}74}{ВСт3кп2\ ГОСТ\ 380\text{-}71^{**}}$; ℓ=140×262 | 2 | 1,72 кг |
| | | | | КЖИ-52.00-01 (ЗД-3) | | |
| | | | | **Детали** | | |
| А4 | | 2 | КЖИ-50.04 | Лист $\frac{Б\text{-}ПН\text{-}6\ ГОСТ\ 19903\text{-}74}{ВСт3кп2\ ГОСТ\ 380\text{-}71^{**}}$; ℓ=140×412 | 2 | 2,71 кг |
| А4 | | 3 | КЖИ-50.03 | Лист $\frac{Б\text{-}ПН\text{-}6\ ГОСТ\ 19903\text{-}74}{ВСт3кп2\ ГОСТ\ 380\text{-}71^{**}}$; ℓ=140×312 | 2 | 2,05 кг |
| | | | | КЖИ-52.00-02 (ЗД-4) | | |
| А4 | | 2 | КЖИ-50.06 | Лист $\frac{Б\text{-}ПН\text{-}6\ ГОСТ\ 19903\text{-}74}{ВСт3кп2\ ГОСТ\ 380\text{-}71^{**}}$; ℓ=140×312 | 2 | 2,05 кг |
| А4 | | 3 | КЖИ-50.03 | Лист $\frac{Б\text{-}ПН\text{-}6\ ГОСТ\ 19903\text{-}74}{ВСт3кп2\ ГОСТ\ 380\text{-}71^{**}}$; ℓ=140×262 | 2 | 1,72 кг |

| | | | |
|---|---|---|---|
| ГИП | Парамонов | | КЖИ-50.00 |
| Н. контр. | Соколова | | |
| Нач. отд. | Одиноков | | Закладная деталь (ЗД-2; ЗД-3; ЗД-4) Спецификация |
| Гл. спец. | Кореневский | | Стадия: Р; Лист; Листов |
| Рук. гр. | Нечипоренко | | Гипропромтрансстрой |
| Ст. инж. | Егорова | | |
| Архитект. | Серебрякова | | |

Копировал Ф.Сокл.

Формат А4







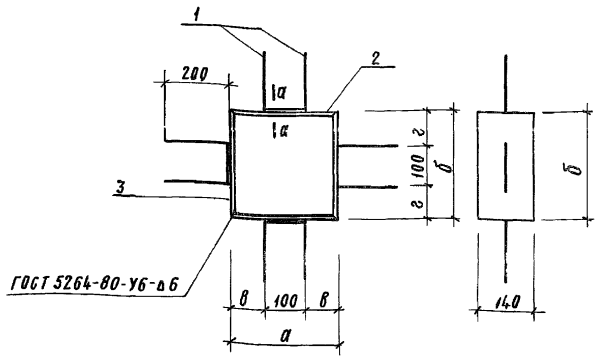


| Обозначение | Марка | а мм | б мм | в мм | г мм | Масса, кг |
|---|---|---|---|---|---|---|
| КЖИ-50.00 | ЗД-2 | 212 | 262 | 50 | 75 | 6,68 |
| -01 | ЗД-3 | 412 | 312 | 125 | 75 | 9,98 |
| -02 | ЗД-4 | 312 | 262 | 100 | 75 | 8,69 |

| | | | |
|---|---|---|---|
| ГИП | Парамонов | | 501-6-19.86 КЖИ-50.00 СБ |
| Н.контр. | Соколова | | Закладная деталь (ЗД-2; ЗД-3; ЗД-4) Сборочный чертеж |
| Нач. отд. | Одиноков | | Стадия: Р; Масса: См. табл.; Масштаб |
| Гл. спец. | Кореневский | | Лист; Листов |
| Рук. гр. | Нечипоренко | | Гипропромтрансстрой |
| Ст. инж. | Егорова | | |
| Архитектор | Серебрякова | | |

Копировал Ф.Сокл.

Формат А4

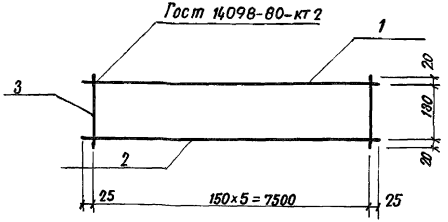


| Формат | Зона | Поз | Обозначение | Наименование | Кол. | Примечание |
|---|---|---|---|---|---|---|
| | | | | Документация | | |
| А3 | | | КЖИ-00.00 ТТ | Технические требования | | |
| | | | | Детали | | |
| Б.ч. | | 1 | КЖИ-51.01 | ф 10 AI ГОСТ 5781-82, ℓ=7550 | 1 | 4,65 кг |
| Б.ч. | | 2 | КЖИ-51.02 | ф 12 AI ГОСТ 5781-82, ℓ=7550 | 1 | 0,37 кг |
| Б.ч. | | 3 | КЖИ-51.03 | ф 6 AI ГОСТ 5781-82, ℓ=170 | 6 | 0,03 кг |

КЖИ-51.00

| | | | | Стадия | Масса | Масштаб |
|---|---|---|---|---|---|---|
| ГИП | Парамонов | | Каркас К-1 | Р | 5,24кг | 1:10 |
| Нач.отд. | Одиноков | | | Лист | Листов | |
| Гл.спец. | Кореневский | | | | | |
| Рук.груп. | Нечипоренко | | | Гипропромтрансстрой | | |
| Ст.инж. | Егорова | | | | | |
| Архитект. | Серебрякова | | | | | |







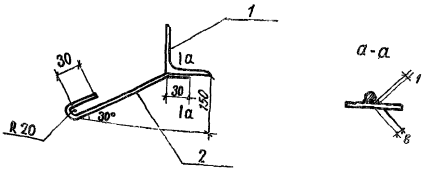


| Формат | Зона | Поз | Обозначение | Наименование | Кол. | Примечание |
|---|---|---|---|---|---|---|
| | | | | Документация | | |
| А3 | | | КЖИ-00.00 ТТ | Технические требования | | |
| | | | | Детали | | |
| А4 | | 1 | КЖИ-52.01 | Уголок L 50×5 ГОСТ 8509-72 Вст3кп2 ГОСТ 380-71*; ℓ= 900 | 1 | 3,39 кг |
| Б.ч. | | 2 | КЖИ-52.02 | 3 ф 10 AI ГОСТ 5781-82 ℓ=422,9 | 1 | 1,26 кг |

Инв.№ подл. | Подпись и дата | Взам. инв.№

504-6-19.86 КЖИ-52.00

| | | | | Стадия | Масса | Масштаб |
|---|---|---|---|---|---|---|
| ГИП | Парамонов | | Закладная деталь ЗД-1 | Р | 4,65кг | 1:10 |
| Нач.отд. | Одиноков | | | Лист | Листов | |
| Гл.спец. | Кореневский | | | | | |
| Рук.груп. | Нечипоренко | | | Гипропромтрансстрой | | |
| Ст.инж. | Егорова | | | | | |
| Архитект. | Серебрякова | | | | | |

Альбом IV

Типовой проект

СП-СКп-1

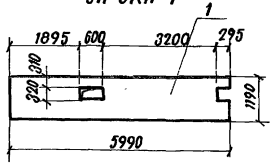


СП-СКл-1

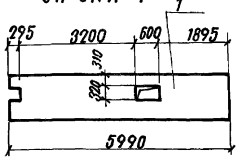


| Формат | Зона | Поз. | Обозначение | Наименование | Кол. | Примечание |
|---|---|---|---|---|---|---|
| | | | | Сборочные единицы | | |
| | | 1 | Т. пр. 501-4 | Стеновая плита СП-СК | 2 | |

| | | | |
|---|---|---|---|
| Н. контр. | Соколова | | |
| ГИП | Парамонов | | |
| Нач. отд. | Одинокой | | |
| Гл. спец. | Кореневский | | |
| Авт. разр. | Нечипоренко | | |
| Вед. инж. | Егорова | | |
| Инж. | Рыбина | | |

КЖИ-53.00

Стеновые плиты СП-СКп-1 и СП-СКл-1

| Стадия | Масса | Масштаб |
|---|---|---|
| Р | | 1:100 |
| Лист | Листов 1 | |

Гипропромтрансстрой

Инв. № подл. | Подпись и дата | Взам. инв. №

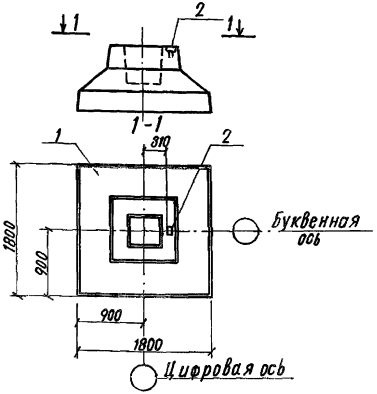


| Формат | Зона | Поз. | Обозначение | Наименование | Кол. | Примечание |
|---|---|---|---|---|---|---|
| | | | | Документация | | |
| | | | 1.020-1/83. В. 1-1 | Фундаменты сборные железобетонные для колонн сечением 300×300 и 400×400 | | |
| | | | | Техническое описание | | |
| | | | | Сборочные единицы | | |
| | | 1 | 1.020-1/83. В. 1-1 | Фундамент сборный 1Ф 18.9-1 | 1 | |
| | | 2 | 1.400-6/76, В. 1 | Закладная деталь М8-13 | 1 | 0,7 кг |

| | | | |
|---|---|---|---|
| Н. контр. | Соколова | | |
| ГИП | Парамонов | | |
| Нач. отд. | Одинокой | | |
| Гл. спец. | Кореневский | | |
| Авт. разр. | Нечипоренко | | |
| Вед. инж. | Егорова | | |
| Инж. | Рыбина | | |

501-6-19.86

КЖИ-54.00

Сборный фундамент ФС1

| Стадия | Масса | Масштаб |
|---|---|---|
| Р | 4,3г | 1:100 |
| Лист | Листов 1 | |

Гипропромтрансстрой

| Обозначение | Наименование | Кол. на исполнение | | | |
|---|---|---|---|---|---|
| | | — | -01 | -02 | -03 |
| | **Документация** | | | | |
| 1.030.1-1.0-1 | Стены наружные из однослойных панелей для каркасных общественных зданий производственных и вспомогательных зданий промышленных предприятий. Пояснительная записка | | | | |
| КЖИ-57.00СБ | **Сборочный чертеж** | | | | |
| | **Сборочные единицы** | | | | |
| 1.030.1-1.1-1 07 | Панель ПС60.18...6.Л-1 | 1 | | | |
| 1.030.1-1.1-1 06 | ПС60.15...6.Л-1 | | 1 | | |
| 1.030.1-1.1-1 04 | ПС60.9...6.Л-1 | | | 1 | |
| 1.030.1-1.1-1 04 | ПС60.6...8.Л-3 | | | | 1 |
| 1.030.1-1.1-3 30 | Изделие закладное М1 | 2 | 2 | 2 | 2 |

| | | | |
|---|---|---|---|
| | | 501-6-19.86 | КЖИ-55.00 |
| Гл.инж.пр. | Парамонов | Стеновые панели ПС60.18...-6.Л-1; ПС60.15...-6.Л-1; ПС60.9...-6.Л-1; ПС60.6...-8.Л-3 Спецификация | Стадия: Р; Лист; Листов |
| Н.контр. | Соколова | | |
| Нач.отд. | Одинаков | | |
| Гл.спец. | Кареневский | | |
| Рук.гр. | Нечипоренко | | |
| Вед.инж. | Егорова | | Гипропромтрансстрой |

Копировал Формат А4





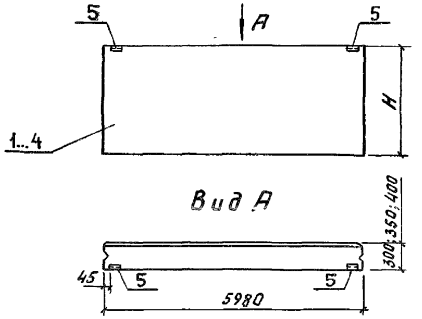


| Обозначение | Наименование | H, мм | Масса, кг |
|---|---|---|---|
| КЖИ-57.00 | ПС60.18 3.0 / 3.5 / 4.0 —6.Л-1 | 1785 | 4460 / 4760 / 5390 |
| —01 | ПС60.15 3.0 / 3.5 / 4.0 —6.Л-1 | 1485 | 3710 / 3960 / 4490 |
| —02 | ПС60.9 3.0 / 3.5 / 4.0 —6.Л-1 | 885 | 2220 / 2370 / 2710 |
| —03 | ПС60.6 3.0 / 3.5 / 4.0 —8.Л-3 | 585 | 1540 / 1640 / 1850 |

Ведомость расхода стали на дополнительные элементы, кг

| Марка элемента | Изделия закладные | | | | | | Всего |
|---|---|---|---|---|---|---|---|
| | Арматура класса | | Прокат марки | | | | |
| | AIII | | ВСт3кп2 | | | | |
| | ГОСТ 5781-82 | | ГОСТ 380-71 | | | | |
| | ф10 | Итого | -6×6 | Итого | L63×6 | Итого | |
| ПС 60.18...-6.Л-1<br>ПС 60.15...-6.Л-1<br>ПС 60.9...-6.Л-1<br>ПС 60.6...-8.Л-3 | 0,52 | 0,52 | 1.12 | 1.12 | 2.06 | 2.06 | 3.70 |

| | | | |
|---|---|---|---|
| | | 501-6-19.86 | КЖИ-55.00СБ |
| Гл.инж.пр. | Парамонов | Стеновые панели ПС60.18...-6.Л-1; ПС60.15...-6.Л-1; ПС60.9...-6.Л-1; ПС60.6...-8.Л-3 Сборочный чертеж | Стадия: Р; Масса: См. табл.; Масштаб |
| Н.контр. | Соколова | | |
| Нач.отд. | Одинаков | | Лист; Листов |
| Гл.спец. | Кареневский | | |
| Рук.гр. | Нечипоренко | | |
| Вед.инж. | Егорова | | Гипропромтрансстрой |

Инв.№ подл. | Подпись и дата | Взам.инв.№

Копировал Формат А4

gost.e-ecolog.ru