Типовой проект
501-6-19.86

Служебно-производственное здание для сетевого района

Альбом III

Архитектурно-строительные решения. Конструкции железобетонные и металлические. Внутренний водопровод и канализация. Отопление и вентиляция.

gost.e-ecolog.ru

ТИПОВОЙ ПРОЕКТ
501-6-19.86

СЛУЖЕБНО-ПРОИЗВОДСТВЕННОЕ ЗДАНИЕ ДЛЯ СЕТЕВОГО РАЙОНА

АЛЬБОМ III

Состав проекта:

Альбом	I	Пояснительная записка.
Альбом	II	Технологические решения. Электротехническая часть. Автоматизация санитарно-технических систем. Связь и сигнализация.
Альбом	III	Архитектурно-строительные решения. Конструкции железобетонные и металлические. Внутренний водопровод и канализация. Отопление и вентиляция.
Альбом	IV	Строительные изделия.
Альбом	V	Задание заводу-изготовителю на изготовление щитов автоматизации.
Альбом	VI	Спецификации оборудования.
Альбом	VII	Ведомости потребности в материалах.
Альбом	VIII кн. 1,2	Сметы.

Примененные материалы:

Т.П. 501-4 „Смотровые канавы из сборных железобетонных элементов (колеи 1524 мм)"

Т.П. 903-04-13 „Автоматизированные индивидуальные тепловые пункты."

Утвержден Министерством путей сообщения.
Указ. № Д-19631 от 27.06.86г.
Введен в действие Гипропромтрансстроем
приказ № 348 от 21.10.86г.

РАЗРАБОТАН
ПРОЕКТНЫМ ИНСТИТУТОМ
„ГИПРОПРОМТРАНССТРОЙ"

Главный инженер института Рождественский А.С.
Главный инженер проекта Парамонов М.В.

Содержание альбома

Лист	Наименование	Примечание (страница)
	Титульный лист	1
	Содержание альбома	2
	Архитектурно-строительные решения	
АР-1	Общие данные (начало)	3
АР-2	Общие данные (окончание)	4
АР-3	Фасады	5
АР-4	План на отм. 0,000	6
АР-5	План на отм. 3,300	7
АР-6	Разрезы 1-1 ... 5-5	8
АР-7	Детали плана 1...6, 12...14. Детали разрезов 7...11	9
АР-8	Схемы расположения элементов перегородок и отверстий	10
АР-9	План полов и кровли	11
АР-10	План кровли. Схемы расположения элементов молниезащиты.	12
АР-11	Приточные камеры N1 и N2	13
	Конструкции железобетонные	
КЖ-1	Общие данные (начало)	14
КЖ-2	Общие данные (окончание)	15
КЖ-3	Схема расположения элементов подземных конструкций	16
КЖ-4	Спецификация к схеме расположения элементов подземных конструкций. Схема и таблица нормативных усилий по обрезу фундаментов.	17
КЖ-5	Схема расположения элементов подземных конструкций. Узлы 1...7. Сечения а-а ... в-в.	18
КЖ-6	Фундаменты ФМ-1, ФМ4, ФМ7, ФМ9.	19
КЖ-7	Фундаменты ФМ2, ФМ3, ФМ8, ФМ10.	20
КЖ-8	Фундаменты ФМ5, ФМ6, ФМ13...ФМ17, ФМ11	21
КЖ-9	Фундамент ФМ12	22
КЖ-10	Смотровая канава N1. Схемы расположения элементов смотровой канавы и элементы подпольных каналов	23
КЖ-11	Смотровая канава N2. Схемы расположения элементов смотровой канавы и элементы подпольных каналов	24
КЖ-12	Схемы расположения колонн, балок, рам ворот, ригелей и диафрагм жесткости.	25
КЖ-13	Схемы расположения колонн, балок, рам ворот, ригелей и диафрагм жесткости. Сечения 1-1 ... 8-8	26
КЖ-14	Схемы расположения колонн, балок, рам ворот, ригелей и диафрагм жесткости. Узлы 1...6	27
КЖ-15	Схемы расположения панелей покрытия и перекрытия	28
КЖ-16	Спецификация к схеме расположения панелей покрытия и перекрытия.	29
КЖ-17	Схемы расположения стеновых панелей.	30
КЖ-18	Схемы расположения стеновых панелей. Узлы 1...16	31
КЖ-19	Спецификация к схеме расположения стеновых панелей	32
КЖ-20	Схемы расположения элементов железобетонной и металлической лестниц.	33
	Конструкции металлические	
КМ-1	Общие данные (начало)	34
КМ-2	Общие данные (окончание)	35
КМ-3	Схема расположения элементов подкранового пути.	36
КМ-4	Площадка под вентагрегаты	37
КМ-5	Металлические изделия	38
	Внутренний водопровод и канализация	
ВК-1	Общие данные	39
ВК-2	Планы этажей с сетями систем В1, К1, Т3, Т4	40
ВК-3	Схемы систем В1, К1, Т3, Т4.	41
	Отопление и вентиляция	
ОВ-1	Общие данные (начало)	42
ОВ-2	Общие данные (окончание)	43
ОВ-3	План на отм. 0,000	44
ОВ-4	План на отм. 3,300	45
ОВ-5	Схема системы отопления. Схема теплоснабжения сушилки.	46
ОВ-6	Схемы систем вентиляции	47
ОВ-7	Схема и узлы системы теплоснабжения установок	48
ОВ-8	Установка систем В6, П1. План. Разрез. Спецификация.	49
ОВ-9	Установка системы П2. План. Разрез. Спецификация	50
ОВ-10	Установка систем В1÷В4. План. Разрез. Спецификация.	51
ОВ-11	Узел управления. План. Разрез 1-1. Схема.	52

Альбом III

Ведомость основных комплектов рабочих чертежей

Обозначение	Наименование	Примечание
АР	архитектурно-строительные решения	альбом II
КЖ	конструкции железобетонные	альбом III
ВК	внутренние водопроводи канализация	альбом III
ОВ	отопление и вентиляция	альбом III
ЭМ	электротехническая часть	альбом II
АОВ	автоматизация сантехсистем	альбом II
СС	сигнализация и связь	альбом II
ТХ	технологические решения	альбом II

Ведомость рабочих чертежей комплекта АР

Лист	Наименование	Примечание
1	Общие данные (начало)	
2	Общие данные (окончание)	
3	Фасады	
4	План на отм. 0.000	
5	План на отм. 3.300. Спецификации.	
6	Разрезы 1-1... 3-3	
7	Детали плана 1_3,12-14. Детали разрезов 7...11	
8	Схема расположения элементов перегородок	
9	План полов и кровли	
10	Схема расположения элементов молниезащиты. План кровли.	
11	Приточные камеры №1 и №2	

Ведомость спецификаций

Лист	Наименование	Примечание
4	Спецификация металлических изделий	
5	Спецификация перемычек	
	Спецификация заполнения проемов	
8	Спецификация к схемам расположения перегородок	
9	Спецификация изделий	
10	Спецификация элементов камер	

Ведомость ссылочных и прилагаемых документов

Обозначение	Ссылочные и прилагаемые документы	Примечание
	Ссылочные документы	
1.136-10	Двери деревянные внутренние для	
	жилых и общественных зданий	
1.136.5-19	Двери деревянные наружные для	
	жилых и общественных зданий	
1.236.5-11.1	Окна и балконные двери со стеклопаке-	
	тами для общественных зданий	
1.236.5-10	Окна и балконные двери деревянные со	
	стеклопакетами и стеклами для общ. зданий	
1.236.6, в.1	Окна и балконные двери	
	общественных зданий	
2.244.1, в.4	Детали полов общественных зданий	
2.460-5, в.2	Детали температурных швов, перепадов	
	кровли и пропуска коммуникаций	
1.494-27, в.5	Воздухоприемные устройства к дере-	
	вянным оконным блокам для	
	общественных зданий по ГОСТ 11214-78	
1.231.9-7, в.1,2	Перегородки по элементной сборки	
	из сухой гипсовой штукатурки	
	для общественных зданий	
1.236-5, в.2	Противопожарные двери деревянные	
	облицованные тонколистовой сталью	
шифр 42-74	Ворота раздвижные складчатые	
3.501-81	Конструкции внутрицеховых упоров	
	на железнодорожных путях	
	промышленных предприятий	
ГОСТ 17280-79	Доски подоконные деревянные	
	Прилагаемые документы	
Альбом VII	Ведомость потребности в материалах	
Альбом VI	Спецификация оборудования	

Технико-экономические показатели (основной вариант)

Наименование	Един. изм.	Производственный корпус	Служебно-бытовой корпус	Все здание
Строительный объем	м³	2668,2	1666,0	4334,0
Площадь застройки	м²	348,4	254,8	603,2
Общая площадь	м²	355,4	546,9	802,3

1. Проект разработан для строительства в районах с расчетной зимней температурой -20°С;-30°С (основной вариант) и -40°С, для зон с нормальной влажностью наружного воздуха.
2. При привязке проекта все материалы для отделки помещений должны приниматься в соответствии с „Перечнем полимерных материалов и изделий", разрешенных к применению в строительстве- приказ Минздрава №410 (дсп) от 4.05.77 г.
3. При привязке проекта в целях уменьшения расхода керамической плитки возможна облицовка стен другими материалами, допускающими легкую очистку и мытье.
4. Вид подготовки под окраску внутри помещений следующий, отделка панельных наружных стен не предусматривается, в душевых и преддушевых- мокрая штукатурка, перегородки из сборных бетонных камней δ=90мм, гипсобетонные перегородки δ=80 мм, по утеплителю- затирка цементным раствором.
5. Кирпичные участки стен в производственном корпусе выполняются из обыкновенного или эффективного кирпича М100 на растворе В 3.5. Таблица толщин стен дана на л. АР-2
   Кирпичные участки стен в служебно-бытовом корпусе выполняются из эффективного кирпича М100 на растворе В 3.5 толщиной 510 мм.
6. Наружная отделка наружных стен следующая: панели имеют заводскую отделку- фактурный слой, кирпичные участки штукатурятся и окрашиваются под цвет фактурного слоя панелей.

Типовой проект

Типовой проект разработан в соответствии с действующими нормами и правилами и предусматривает мероприятия, обеспечивающие взрывную, взрывопожарную и пожарную безопасность при эксплуатации здания.

Главный инженер проекта /Прамонов/

Инв.№ подл. | Подпись и дата | Взам.инв.№

Привязан

Инв.№

ГИП	Прамонов	
Н.контр.	Соколова	
Нач.отд.	Одиноков	
Гл.спец.	Тверяхлеб	
Рук.гр.	Нечистренко	
Ст.инж.	Егорова	
Архитект.	Серебрикс	

т.п. 501-6-19.86 АР

Служебно-производственное здание для сетевого района

Стадия	Лист	Листов
Р	1	11

Общие данные (начало)

Гипропромтрансстрой

Альбом III

Типовой проект

Ведомость отделки помещений

Наименование или номер помещения	Потолок: Площадь м²	Потолок: Вид отделки	Стены или перегородки: Площадь м²	Стены или перегородки: Вид отделки	Низ стен или перегородок (панель): Площадь м²	Низ стен или перегородок (панель): Вид отделки	Низ стен или перегородок (панель): Высота мм	Примечание
Производственный корпус								
1	218,17	Известковая окраска	460.0	Мокрая штукатурка по кирпичу Известковая окраска	—	—	—	
2;3	115.48	Известковая окраска	447.29	Мокрая штукатурка по кирпичу Известковая окраска	—	—	—	
Служебно-бытовой корпус								
4	26.04	Подготовка поверхности под окраску Известковая окраска	79.25	Подготовка поверхности под окраску Известковая окраска	—	—	—	
5	9.06	—"—	37.20	—"—	—	—	—	
6	13.40	—"—	43.74	—"—	—	—	—	
7	81.15 / 79.20	Подготовка поверхности под окраску Клеевая окраска	303.05 / 301.13	Подготовка под окраску Водоэмульсион. окраска	—	—	—	
8	5.2	Подготовка под окраску Водоэмульсионная окраска	24.78	Мокрая штукатурка Водоэмульсион окраска	20.46	Глазурованная керамическая плитка	1500	
9	5,2	—"—	24.78	Мокрая штукатурка Водоэмульсион. окраска	20,46	Глазурованная керамическая плитка	1500	
10	27.00	Подготовка поверхности под окраску Известковая окраска	63.18	Подготовка поверхности под окраску Известковая окраска	—	—	—	
11	21.34	—"—	57.78	—"—	—	—	—	
12	5.6	—"—	29.80	—"—	—	—	—	
13	12.60	—"—	43.80	—"—	—	—	—	
14	16.40	Подготовка поверх. под окраску Клеевая окраска	53.58	Подготовка поверх. под окраску Водоэмульсионная окраска	—	—	—	
15	12.78 / 8.88	—"—	44.84 / 36.72	—"—	—	—	—	
16	4.62 / 9.24	—"—	37.5 / 75.0	—"—	—	—	—	
17	12.60	Подготовка поверхности под окраску Известковая окраска	44.46	Подготовка поверхности под окраску Известковая окраска	—	—	—	
18	21.34	Подготовка поверхности под окраску Клеевая окраска	58.44	Подготовка под окраску Водоэмульсионная окраска	—	—	—	
19	10.12	Подготовка поверхности под окраску Водоэмульсионная окраска	21.58	Мокрая штукатурка Водоэмульсионная окраска	29,4	Глазурованная керамическая плитка	1800	
20	22.00	—"—	61.85	Подготовка поверхности под окраску Водоэмульсионная окраска	—	—	—	
21	4.25	—"—	27.00	—"—	—	—	—	
22	3.12	Подготовка поверхности под окраску Клеевая окраска	21.18	—"—	—	—	—	
23	21.65	Подготовка поверхности под окраску Водоэмульсионная окраска	57.78	—"—	—	—	—	
24	9.65	—"—	37.26	—"—		—		
25	13.21	Подготовка под окраску Клеевая окраска	44.28	—"—	—	—	—	
26	12.32	—"—	42.84	—"—	—	—	—	
27	11.34	—"—	41.46	—"—	—	—	—	
28	12.24	—"—	42.84	—"—	—	—	—	
29	19.00	—"—	105.56	—"—	11.12	Масляная краска	300	

Таблица толщин утеплителя кровли

Наружная расчетная температура С°	Плитный утеплитель: Пенобетон $\gamma = 400$ кг/м³: Производственный корпус	Плитный утеплитель: Пенобетон $\gamma = 400$ кг/м³: Служебно-бытовой корпус
-20°С	100	100
-30°С	120	140
-40°С	160	180

Таблица толщин наружных стен

Наружная температура	Буквенное обозначение толщины стен	Толщина стен: Производственный корпус: Панели из керамзитобетона $\gamma = 1200$	Производственный корпус: Панели из керамзитобетона $\gamma = 1000$	Производственный корпус: Вставки из эффективного кирпича ГОСТ 530-80	Производственный корпус: Вставки из глиняного обыкновенного кирпича ГОСТ 530-80	Служебно-бытовой корпус: Панели из керамзитобетона $\gamma = 1100$	Служебно-бытовой корпус: Панели из керамзитобетона $\gamma = 1000$
-20°С...-28°С	а	300	—	—	—	—	—
-20°С...-37°С / -20°С...-25°С	в	—	—	380	380	—	—
-20°С...-24°С	б	—	—	—	—	300	
-30°С...-34°С	а	350	—	—	—	—	—
-30°С...-37°С / -30°С...-35°С	в	—	—	380	510	—	—
-30°С...-35°С	б	—	—	—	—	—	350
-40°С...-45°С	а	—	350	—	—	—	—
-40°С...-51°С	в	—	—	510	—	—	—
-40°С...42°С	б	—	—	—	—	—	400

Теплотехническая характеристика ограждающих стеновых конструкций

Наименование конструкции	Толщина стен, мм	Плотность кг/м³	Сопротивл. теплопередачи Км² 4°С ограждающ. конструкций	Тепловая инерция
Панели из керамзитобетона по серии 1.030.1-1 в. 0-0	300	1200	0,812	4,23
	300	1100	0,883	4,29
	350	1200	0,922	4,95
	350	1000	1,119	5,11
	400	1000	1,263	5.85
Вставки из эффективного кирпича ГОСТ 530-80	380	1400	0,943	4.92
	510		1,203	6.60
Вставки из глиняного обыкновенного кирпича ГОСТ 530-80	380	1800	0,723	4.69
	510		0,919	6.34

В таблице толщин наружных стен в дробных показателях числитель дроби дан для эффективного кирпича, знаменатель – для обыкновенного кирпича.

Т.П. 501-6-19.86			АР
ГИП	Пасамонов		
Н. контр.	Соколова		
Кон. отд.	Одинаков		
Гл. спец.	Твердохлеб		
Рук. гр.	Чечиторенко		
Лед. инж.	Егорова		
Архитек.	Серебрякова		

Служебно-производственное здание для сетевого района

Стадия	Лист	Листов
Р	2	

Общие данные (окончание)

Днепропромтрансстрой

Инв. № подл. | Подпись и дата | Взам. инв. №

Копир.

Формат А

Альбом III

Типовой проект

Фасад 1-7

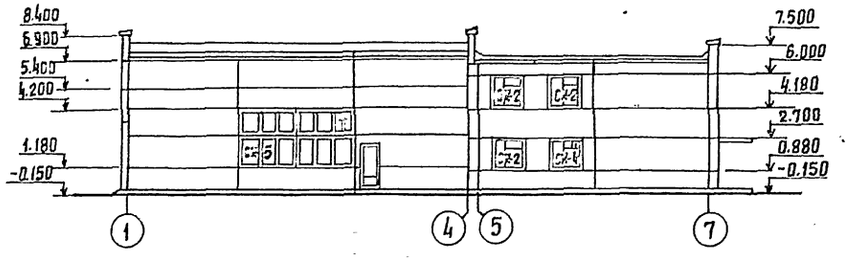

Фасад А-Г

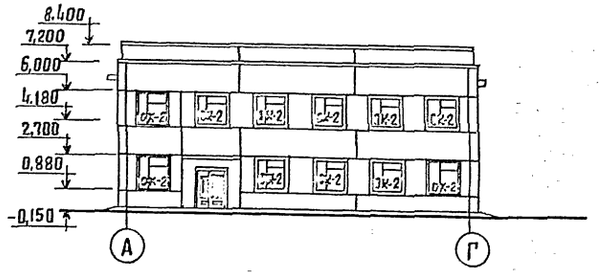

ОК-4

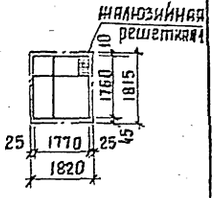

ОК-5

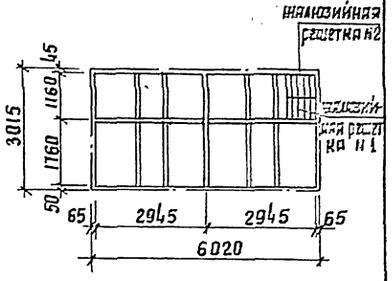

Фасад 7-1

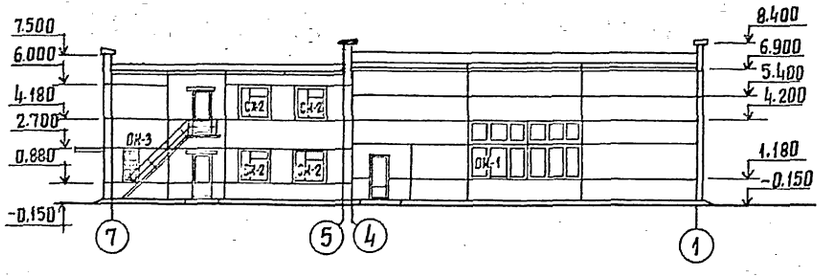

Фасад Г-А

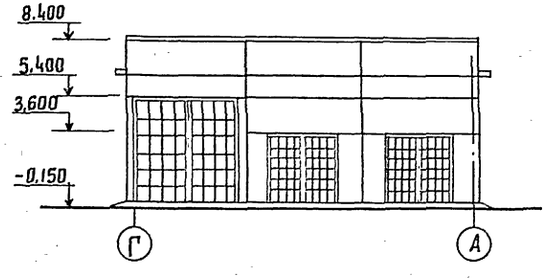

ОК 1

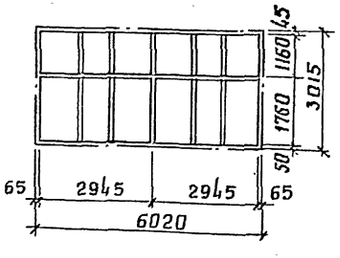

ОК 2

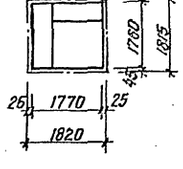

ОК 3



1. Ведомость и спецификацию заполнения элементов оконных проемов см. лист АР-5.

				Т.П. 501-6-19.86		АР
Инв.№ подл.	Подпись и дата	Взам. инв.№				
			Инженер	Соколова		
			ГИП	Парамонов		
			Нач.отд.	Обиноков		
			Гл.спец.	Гвербохлеб		
			Рук.гр.	Зинченко		
			Ст.инж.	Егорова		
			Инв.№		Служебно-производственное здание для сетевого района	стадия: Р; лист: 3; листов:
					Фасады	Гидроспецтрансстрой

Альбом III

Типовой проект

План на отм. 0.000

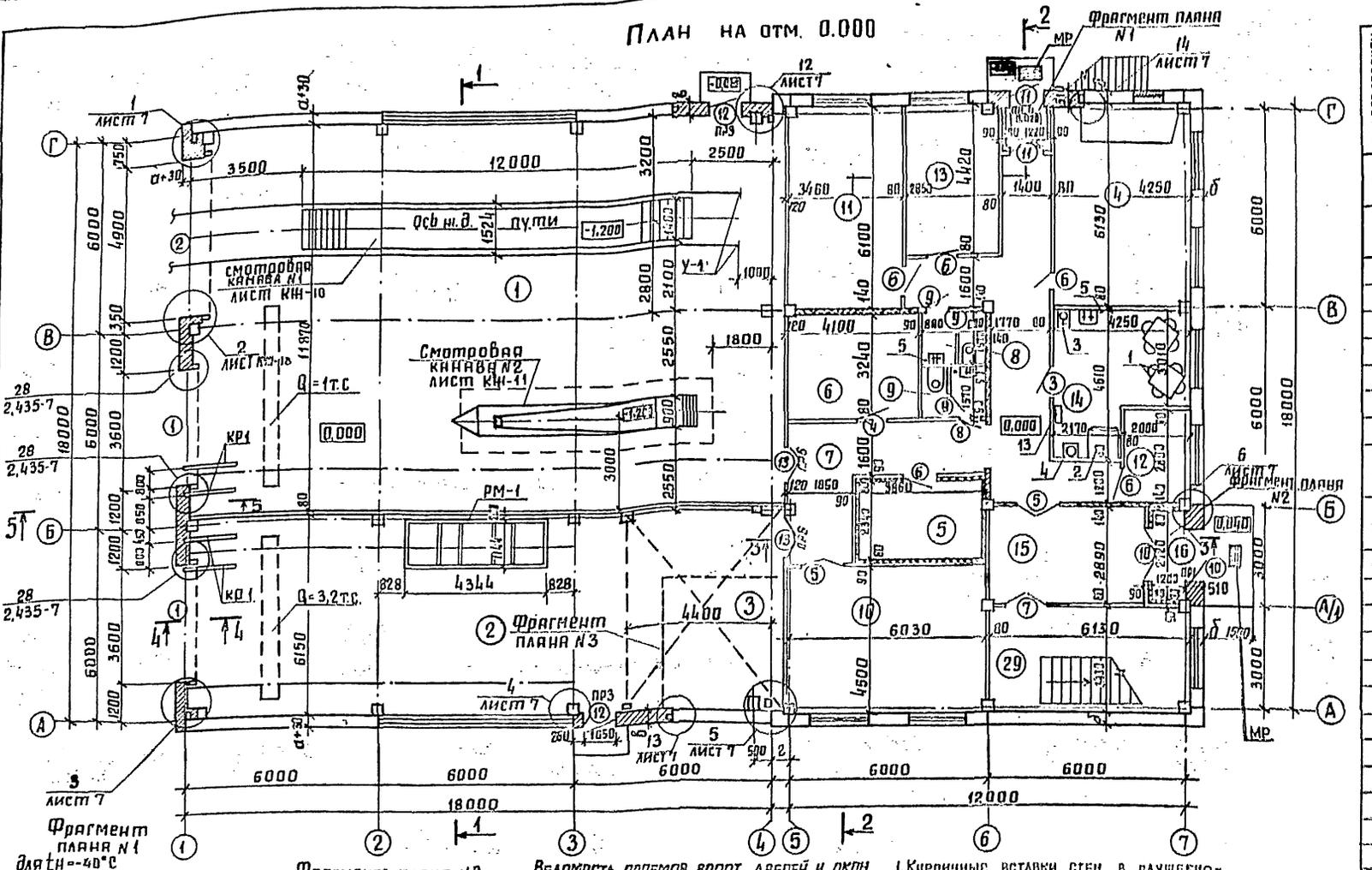

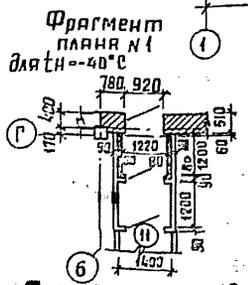

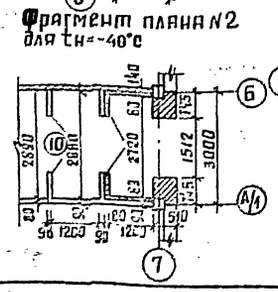

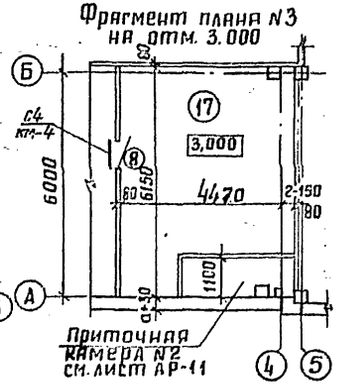

Буквенное обозначение	при температуре наружного воздуха		
	-20°С	-30°С	-40°С
2	500	550	600

Ведомость проемов ворот, дверей и окон

Марка, поз.	Размер проема, мм
1	3600 × 3600
2	4900 × 5400
3;4;11	920 × 2100
5	1320 × 2100
6	1010 × 2070
7	1340 × 2100
8,9	720 × 2100
10	1510 × 2100
12	1050 × 2100
13	1410 × 2070
14	920 × 2400
ОК1; ОК5	6020 × 3015
ОК2; ОК4	1820 × 1815
ОК3	920 × 1815

1. Кирпичные вставки стен в служебно-бытовом корпусе приняты из эффективного кирпича М100 на растворе В3.5 толщиной 510 мм
2. Таблицу толщин стен см. лист АР-2.
3. Участки стен в местах установки ворот и дверей выполняются из полнотелого красного кирпича М100 на растворе В3.5 для $t_н$=-20°; -30°С; из эффективного кирпича - для $t_н$=-40°С.
4. Металлическую площадку см. лист КМ-4.
5. Разрезы см. лист АР-6.
6. Детали плана см. лист АР-7.
7. Раму РМ-1 см. лист КМ-5.
8. Кронштейн КР-1 см. лист КМ-5.
9. В качестве утеплителя в тамбурах принят пенобетон γ=400 кг/м³.
10. Над дверными проемами в перегородках из бетонных камней уложить арматуру 2Ф12АI в цементном поясе толщиной 90 мм.

Экспликация помещений

Номер по проекту	Наименование	Площадь м²	Категория производства по взрывной, взрыво-пожарной и пожарной безопасности
1	Отделение стоянки авто и мототранспорта	194,40	В
2	Отделение ремонта и ревизии трансформаторов	97,32	В
3	Место для материалов и запчастей	14,68	
4	Тепловой пункт и вентиляторная	26,04	
5	Сушилка	9,06	
6	Инструментальная	13,40	Д
8	Мужская уборная	2,70	
9	Женская уборная	2,70	
10	Слесарно-механическое отделение	27,00	Д
11	Отделение ремонта электроаппаратуры	21,34	
12	Электрощитовая	5,60	
13	Сварочное отделение	12,60	Г
14	Комната для обогрева и приема пищи	16,40	
17	Вентиляторная	26,36	
29	Лестничная клетка	19,00	
	Переменные данные		
	$t_н^0$=-20°С; -30°С		
7	Коридор	38,05	
15	Вестибюль	12,78	
16	Тамбур	4,62	
	$t_н^0$=-40°С		
7	Коридор	36,10	
15	Вестибюль	8,88	
16	Тамбур	9,24	

Спецификация металлических изделий

Марка	Обозначение	Наименование	Кол	Масса	Примеч
КР-1	КМ-5	Кронштейн КР-1	2	45,5	
РМ-1	КМ-5	Рама металлическая РМ-1	1	262	
У-1	3.501-81	Упор без амортизирующих устройств	2	291,7	
МР	ИП-03-03 Альб. 71-64	Металлическая решетка	2	12,7	

Гип	Парамонов	
Н.контр.	Соколова	
Нач отд.	Одинаков	
Гл спец.	Твердохлеб	
Рук.груз.	Нечипорук	
Ст.инж.	Егорова	
Архитект	Серебряков	

Т.П. 501-6-19.86 АР

Служебно-производственное здание для сетевого района	Стадия	Лист	Листов
	Р	4	

План на отм. 0,00. Гипропромтрансстрой

Инв. N

Подпись и дата | Взам. инв. N | Инв. N табл.

копировал: формат

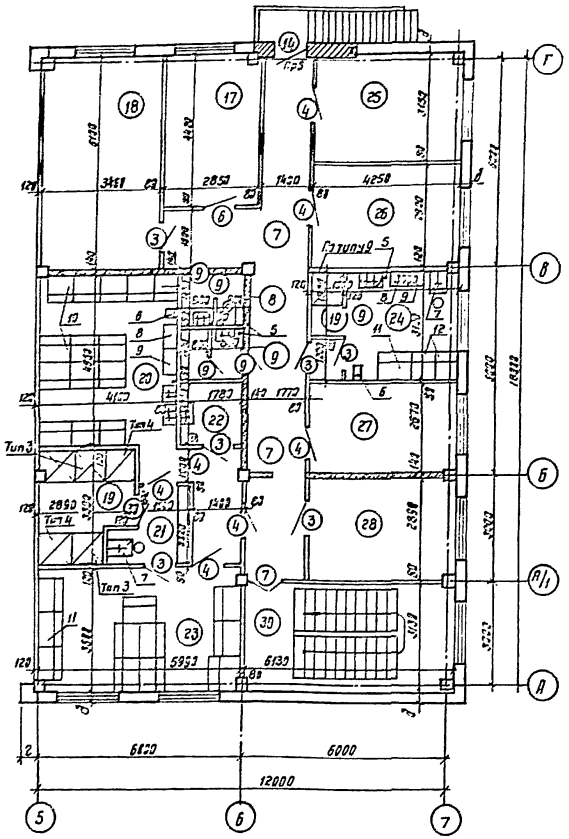

Ведомость перемычек

Марка, поз.	Схема сечения	Марка, поз.	Схема сечения
ПР1	1	ПР4	3
ПР2	2	ПР5	2
ПР3	2 (для $t_н$=-30°; -40°С)	ПР6	4

Экспликация помещений

Номер по проекту	Наименование	Площадь м²	Категория производства по взрывной взрыво-пожарной и пожарной опасности
7	Коридор	43,10	
8	Мужская уборная	2,50	
9	Женская уборная	2,50	
17	Вентиляторная	12,60	
18	Красный уголок	21,34	
19	Душевая	10,12	
20	Мужской гардероб специальной одежды	22,00	
21	Преддушевая	4,25	
22	Хозяйственная кладовая	3,12	
23	Мужской гардероб дом. и уличной одежды	21,65	
24	Женский гардероб	9,65	
25	Комната общественных организаций	13,21	
26	Кабинет начальника	12,32	
27	Кабинет дежурного сетевого района	11,34	
28	Лаборатория	12,24	

Спецификация перемычек

Марка, поз.	Обозначение	Наименование	Кол. на эт. 1	Кол. на эт. 2	Всего	Масса, ед. кг	Примечание
1	1.038.1-1 в.1	3ПБ 21-8	4	—	4	137	
3		3ПБ 16-37	4	—	4	102	
4		2ПБ 17-2	2	—	2	71	
		Переменные данные					
		Для $t_н$=-20°С					
2	1.038.1-1 в.1	2ПБ 16-2	6	5	11	65	
		Для $t_н$=-30°С; -40°С					
2	1.038.1-1 в.1	2ПБ 16-2	8	5	13	65	

Спецификация заполнения проемов

Марка, поз.	Обозначение	Наименование	Кол. на этаж 1	Кол. на этаж 2	Всего	Масса ед. кг	Примечание
1	Шифр 42-74. в.1.2	Ворота 3,6 х 3,6	2	—	2		
2	Шифр 42-74. в.1.2	Ворота 4,9 х 5,4	1	—	1		
3	1.136-10	Дверной блок ДГ21-9л	1	6	7		
4	1.136-10	Дверной блок ДГ21-9	1	7	8		
5	ГОСТ 14624-84	Дверной блок ДВГ21-13	2	—	2		
6	1.236-5 в.2	Дверной блок ДП2.07	5	1	6		[illegible]
7	1.136-10	Дверной блок ДО21-13	1	1	2		
8	1.136-10	Дверной блок ДГ21-7л	1	—	1		
9	1.136-10	Дверной блок ДГ21-7	3	5	8		
12	ГОСТ 14624-84	Дверной блок ДНГ21-10П	2	—	2		
13	1.236-5. в.2	Дверной блок ДП2.10	2	—	2		
ОК1	ГОСТ 12506-81	Оконный блок ПНД 12.30.2 (шт.2)	1		1		
	ГОСТ 12506-81	Оконный блок ПНД 18.30.2 (шт.2)					
ОК3	1.236-6	ОС 18-9Г	1	—	1		
	1.494-27 в.5	Жалюзийная решетка №2 (шт.12)					
ОК5	ГОСТ 12506-81	Оконный блок ПНД 12.30.2 (шт.2)	1	—	1		
	ГОСТ 12506-81	Оконный блок ПНД 18.30.2 (шт.2)					
	1.494-27. в.5	Жалюзийная решетка №1 (шт.5)				1,0	
	1.494-27 в.5	Жалюзийная решетка №2 (шт.5)				1,2	
		Переменные данные					
		для $t_н$=-20°; -30°С					
10	1.136.5-19	Дверной блок ДП21-15 БП	2	—	2		
11	1.136.5-19	Дверной блок ДН21-9ЩП	2	—	2		
14	1.236.5-11. л	Дверной блок ВСП 24-9	—	1	1		
ОК2	1.236-6	Оконный блок ОС18-18В	7	10	17		
ОК4	1.236-6	Оконный блок ОС18-18В	1	—	1		
	1.494...27. в.5	Жалюзийная решетка №1 (шт.2)					
ПД	ГОСТ 17280-79	Доска подоконная ПД19-25	8	10	18		
		для $t_н$=-40°С					
10	1.136.5-19	Дверной блок ДН21-15 БП	3	—	3		
11	1.136.5-19	Дверной блок ДН21-9 ЩП	3	—	3		
14	1.236.5-10	Дверной блок БРСП24-9	—	1	1		
ОК2	1.136.5-9	Оконный блок ОРС18-18В	7	10	17		
ПД	ГОСТ 17280-79	Доска подоконная ПД19-35	8	10	18		
ОК4	1.136.5-9	Оконный блок ОРС18-18В	1	—	1		
	1.494-27 в.5	Жалюзийная решетка №1 (шт.2)					

ГИП	Парамонов		
Н. контр.	Соколова		
Нач. отд.	Сдинков		
Вн. отд.	Твердилев		
Рук. груп.	Нечипоренко		
Ст. инж.	Егорова		
Архитект.	Серебряков		

т.п. 501-6-19.86 АР

Служебно-производственное здание для сетевого района

План на отм. 3.300 Спецификаций

Стадия	Лист	Листов
Р	5	

Гипропромтрансстрой

Привязан

Инв. №

Копир.

Альбом III

Типовой проект

Разрез 1-1

Защитный слой гравия на битумной мастике КБК-Г-55 (ГОСТ 2889-67)
3 слоя рубероида кровельного с мелкозернистой посыпкой
марки РКМ-350Б (ГОСТ 10923-76)
Цементно-песчаная стяжка В3,5-15
1 слой пергамина насухо со склейкой продольных и поперечных кромок
Утеплитель - см. таблицу лист АР-2
Пароизоляция - окраска горячим битумом за 1 раз.
Сборные железобетонные плиты

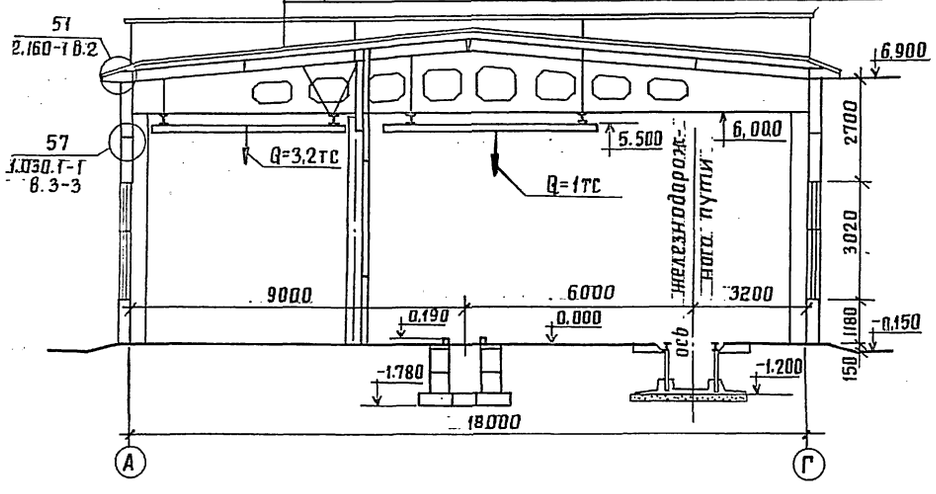

Разрез 3-3

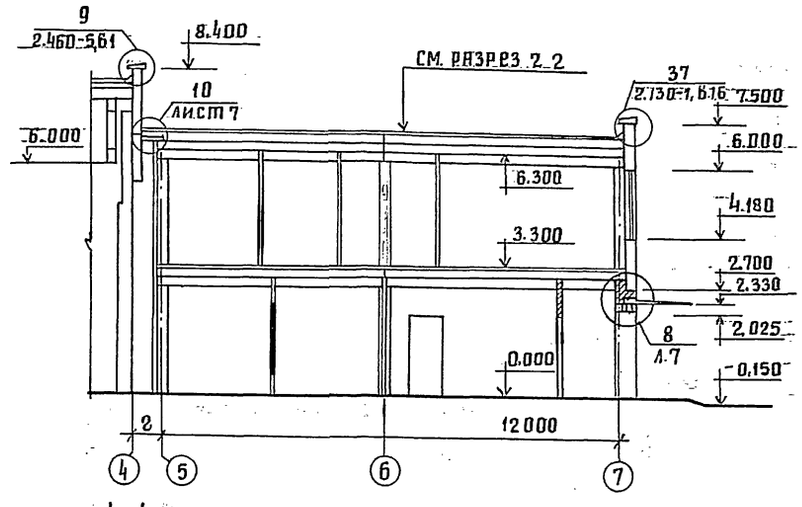

4-4

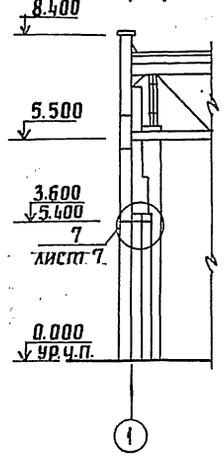

5-5

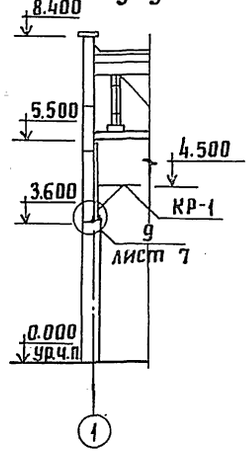

Разрез 2-2

Защитный слой гравия на антисептированной
битумной мастике МБК-Г-55 (ГОСТ 2889-67)
4 слоя рубероида кровельного с мелкозернистой
посыпкой марки РКМ-350Б (ГОСТ 10923-76)
цементно-песчаная стяжка В3,5-15
Один слой пергамина насухо со склейкой кромок
Утеплитель - см. таблицу лист АР-2
Керамзит по уклону - 20...80
Пароизоляция - 1 слой рубероида на горячем битуме
(или душевыми 2 слоя)
Сборные ж. б. плиты

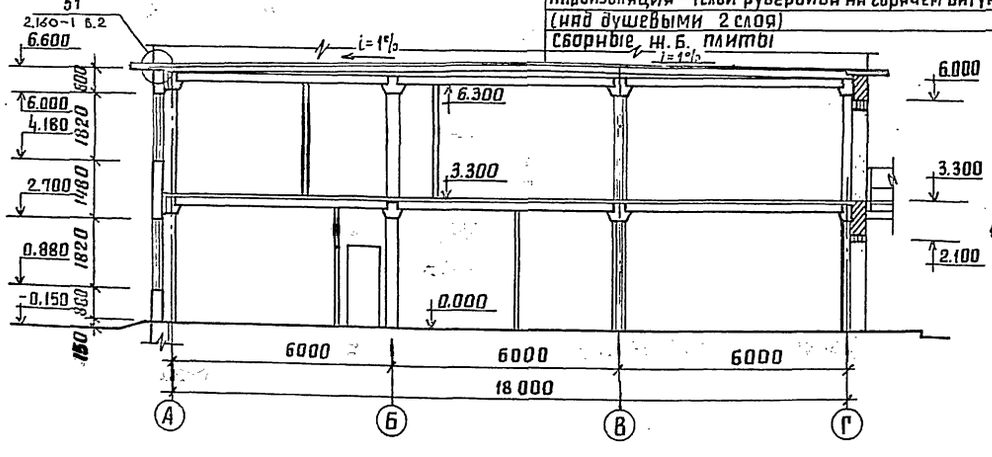

1. Данный лист смотреть совместно с листами АР-5; АР-6.

				Т.П. 501-6-19.86		АР
ГИП	Парамонов					
Н.контр.	Соколова			Служебно-производственное здание для сетевого района	стадия	лист	листов
Нач.отд.	Одиноков				Р	6	
Гл.спец.	Твердохлеб			Разрезы 1-1 5-5	Гипропромтранснстрой		
Рук.гр.	Нечипас						
Ст.инж.	Егорова						

Инв. №

Инв. № подл. | Подпись и дата | Взам. инв. №

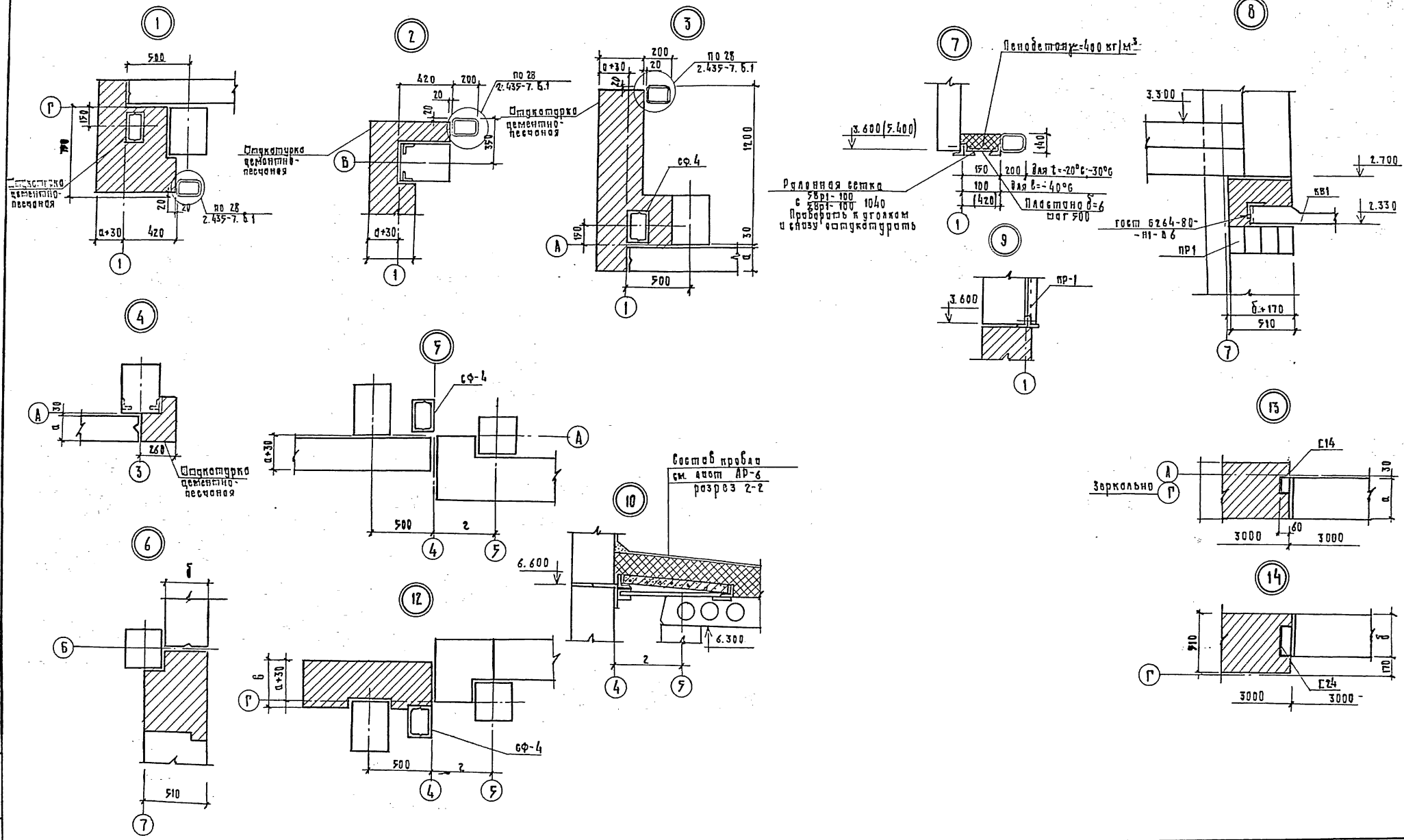

1. Расположение деталей плана см. лист АР-4.
2. Расположение деталей разрезов см. лист АР-5.
3. Отметки и размеры в скобках даны для ворот 4.9×5.4 м.
4. Крепление кирпичных участков стен см. лист КЖ-14.

Гип	Парамонов		Т.П.501-6-19.86	АР
Н. контр.	Соколова		Служебно производственное здание для сетевого района.	Стадия: Р; Лист: 7; Листов:
Нач. отд.	Одинаков			
Гл. спец.	Коренебский		Детали плана 1...6, 12...14. Детали разрезов 7...11.	Гипропромтрансстрой
Рук. гр.	Нечипоренко			
Ст. инж.	Егорова			

Инв. №

Копировал:

Формат А2

Альбом III

Схема расположения элементов гипсобетонных перегородок на отм. 0,000

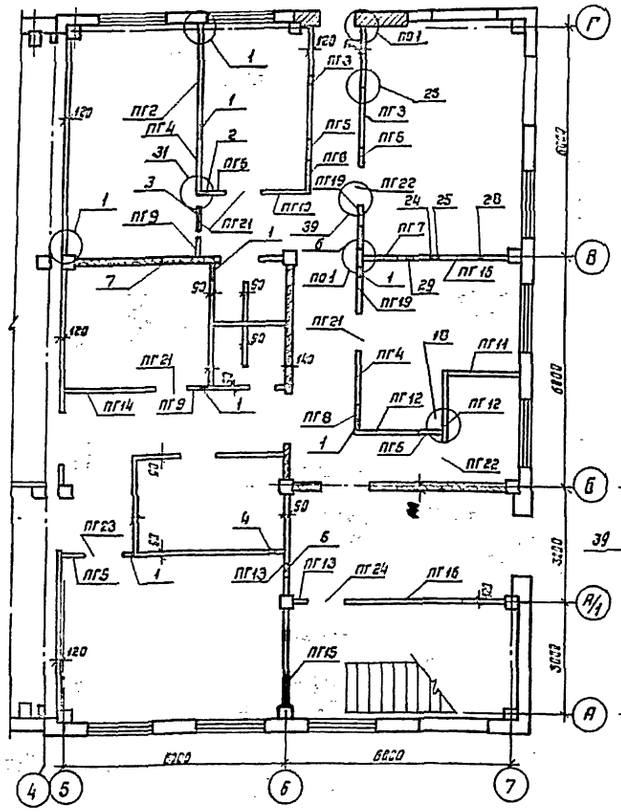

Схема расположения элементов гипсобетонных перегородок на отм. 3.300

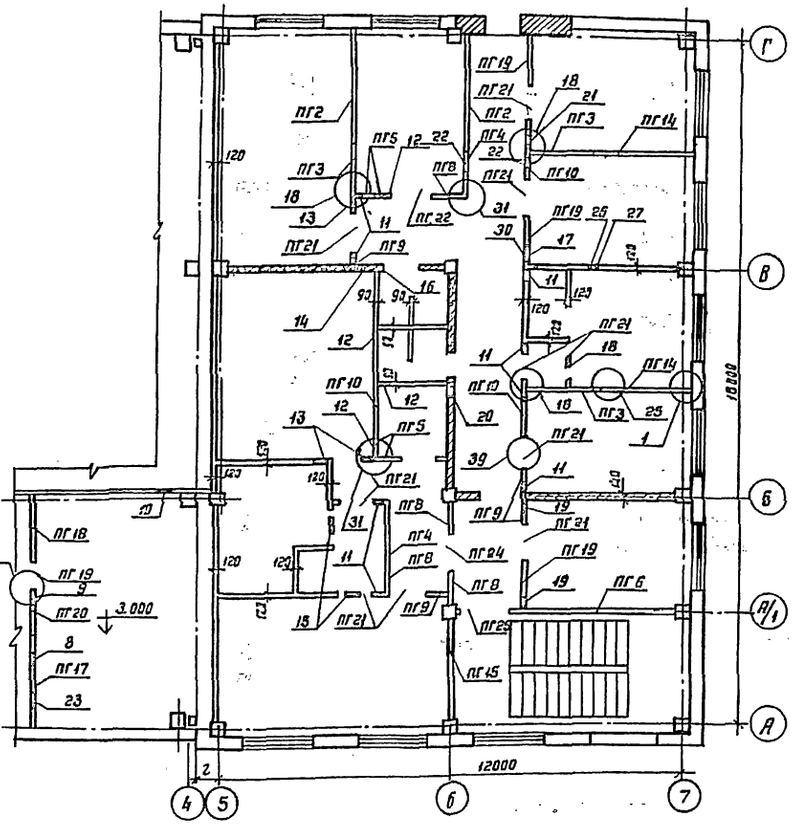

Спецификация к схемам расположения перегородок

Марка, поз.	Обозначение	Наименование	Кол.	Масса, ед. кг	Примечание
		Элементы гипсобетонных перегородок			
пс1	1.231.9-7 в.2	пс 13.7.30.8-5г-1	5	420	
пг2	1.231.9-7 в.2	пг 29.8.30.8-5г	3	930	
пг3	1.231.9-7 в.2	пг 16.8.30.8-5г	5	515	
пг4	1.231.9-7 в.2	пг 15.2.30.8-5г	4	470	
пг5	1.231.9-7 в.2	пг 4.7.30.8-5г	9	145	
пг6	1.231.9-7 в.2	пг 43.4.28.8-5г	1	1256	
пг7	1.231.9-7 в.2	пг 9.2.28.8-5г	1	200	
пг8	1.231.9-7 в.2	пг 8.2.30.8-5г	6	255	
пг9	1.231.9-7 в.2	пг 6.7.30.8-5г-1	6	170	
пг10	1.231.9-7 в.2	пг 13.2.30.8-5г	4	410	
пг11	1.231.9-7 в.2	пг 19.8.30.8-5г	1	615	
пг12	1.231.9-7 в.2	пг 17.8.30.8-5г	2	555	
пг13	1.231.9-7 в.2	пг 5.7.28.8-5г	2	166	
пг14	1.231.9-7 в.2	пг 25.6.30.8-5г	3	795	
пг15	1.231.9-7 в.2	пг 25.6.28.8-5г	2	735	
пг16	1.231.9-7 в.2	пг 29.8.28.8-5г	2	855	
пг17	1.231.9-7 в.1	пг 24.40.10-5г	1	1220	
пг18	1.231.9-7 в.1	пг 17.40.10-5г	1	253	
пг19	1.231.9-7 в.1	пг 7.18.10-5г	1	150	
пг20	1.231.9-7 в.1	пг 12.40.10-5г	1	603	
пг21	1.231.9-7 в.1	пг 9.9.8-5г	15	85	
пг22	1.231.9-7 в.1	пг 10.9.8-5г	2	94	
пг23	1.231.9-7 в.1	пг 13.9.8-5г	1	122	
пг24	1.231.9-7 в.1	пг 9.6.8-5г	2	57	
пг25	1.231.9-7 в.1	пг 12.6.8-5г	1	76	
		Металлические элементы			
мм39	2.230-1 в.10	мм 39	206	0,16	
мм41	2.230-1 в.10	мм 41	20	0,30	
мм44	2.230-1 в.10	мм 44	332	0,15	
		Дюбель ДГ-XI 4.5x50	125		
		Дюбель ДГ-XV 6.8x60	20		
	ГОСТ 4028-63*	Гвоздь к 2.5x50	3000		
	ГОСТ 1144-70				

1. Перегородки δ = 120 мм выполняются из обыкновенного кирпича М 100 на растворе В 3,5.
2. Перегородки δ = 90 мм - из сборных бетонных камней.

Ведомость отверстий

Отверстие	Размер, мм в	Размер, мм h	Отметка низа отверстия, мм	Примечание	Отверстие	Размер, мм в	Размер, мм L	Отметка низа отверстия, мм	Примечание
1	200	250	2,750		16	300	300	5,750	
2	500	350	2,650		17	500	300	6,000	
3	650	250	2,750		18	150	150	5,500	
4	500	400	2,150		19	340	150	6,050	
5	200	250	2,500		20	200	250	5,200	
6	700	400	2,600		21	200	250	5,850	
7	200	250	2,400		22	350	300	6,000	
8	300	300	6,600		23	400	1650	4,000	
9	300	300	6.000	для прохода	24	250	250	2,300	
10	500	500	7.000	трубопрово-	25	250	250	2,200	
11	200	300	6.000	дов вент-	26	250	250	5,500	
12	300	300	6.000	систем	27	250	250	5,600	
13	200	300	5,750		28	200	250	2,130	
14	400	300	5,550		29	300	250	2,150	
15	340	340	5,500		30	200	250	5,450	

Деталь армирования кладки

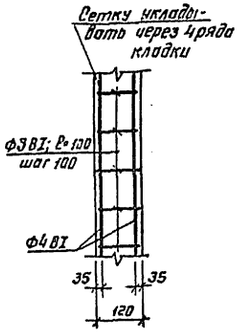

Привязан	ГИП	Парамонов	
	Н.контр.	Соколова	
	Нач.отд.	Одинаков	
	Гл.спец.	Кореневский	
	Рук.груп.	Нестеренко	
	Рук.груп.	Нестеренко	
Инв. №	Архитект.	Серебряхова	

Т.п. 501-6-19.86 АР

Служебно-производственное здание для сетевого района

Стадия	Лист	Листов
Р	8	

Схемы расположения элементов перегородок и отверстий

Гипропромтранстрой

Копир.

Альбом III

Типовой проект

План полов на отм. 0.000

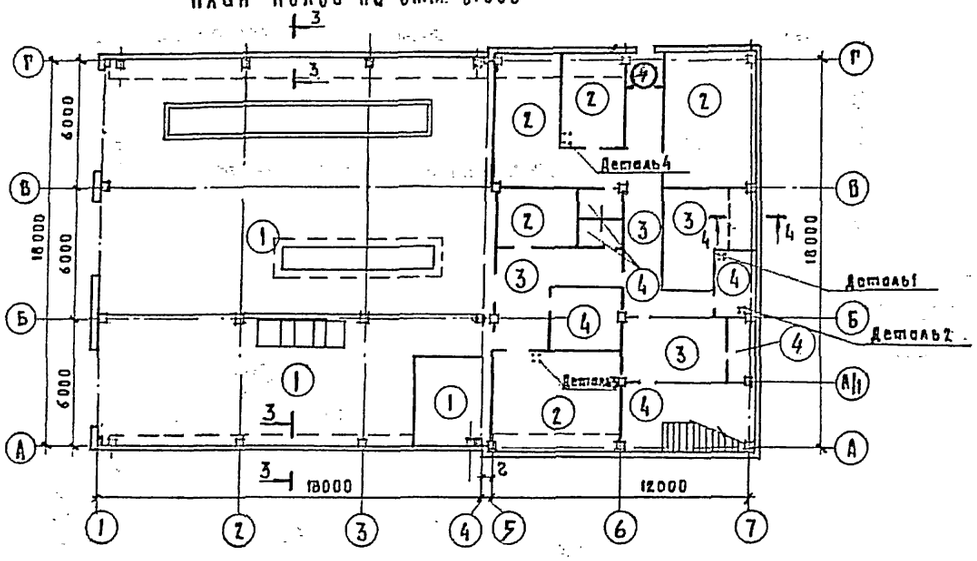

План полов на отм. 3.300

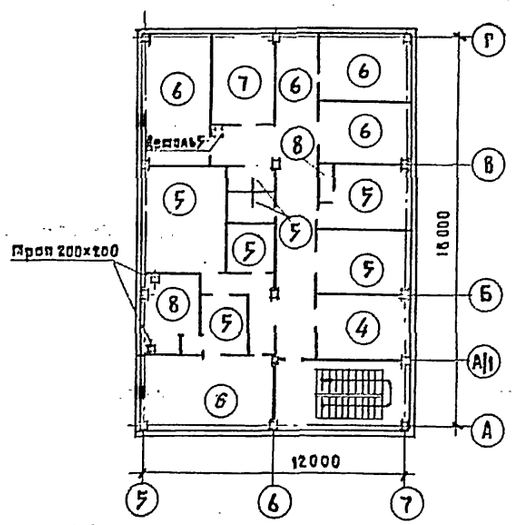

Деталь 1

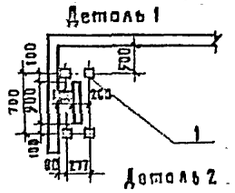

Деталь 2

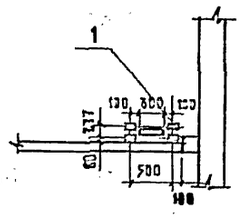

Деталь 3 План на отм. 0.000

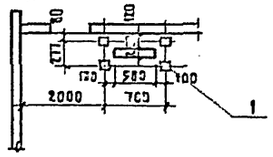

Деталь 4

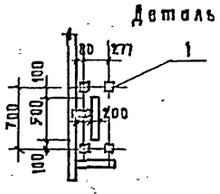

Деталь 5

План на отм. 3.300

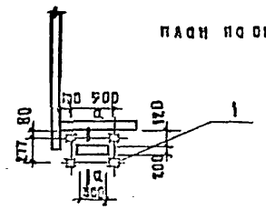

3-3

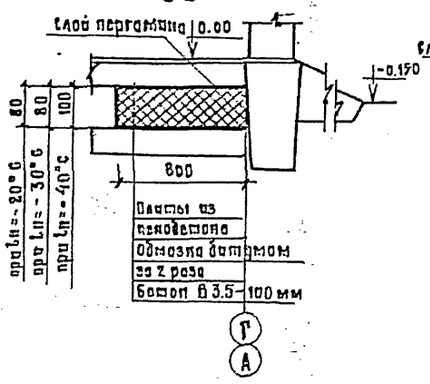

4-4

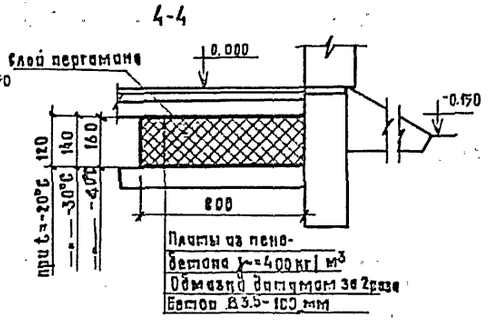

а-а

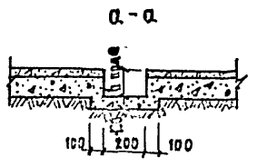

Экспликация полов

Наименование или номер помещения по проекту	Тип полов по проекту	Схема пола или номер узла по серии	Элементы пола и их толщина	Площадь пола
1; 2; 3	1		Бетон В25 – 25 мм Подстилающий слой Бетон В25 – 120 мм Грунт, уплотненный щебнем	306.4
4; 6; 10; 11; 13	2	245 2.244-1, в.4	Покрытие-бетон В15 – 20 мм	100.38
7, 14, 15	3	224 2.244-1 в.4	Покрытие-линолеум многослойный ГОСТ 14632-69	67.23 61.38
5, 8, 9, 16 12, 29, 28	4	250 А 2.244-1 в.4	Покрытие-керамическая плитка ГОСТ 6787-69 10 мм	55.92 59.54
8, 9, 20, 21, 22, 24, 27	5	127 А 2.244-1 в.4	Покрытие-керамическая плитка ГОСТ 6787-69 10 мм	55.36
7, 18, 25, 26, 23	6	67 2.244-1 в.4	Покрытие-линолеум с теплозвукоизоляционным слоем ГОСТ 18108-72 6 мм	111.62
17	7	140 2.244-1 в.4	Покрытие бетон В15 – 20 мм	12.60
19	8	127 В 2.244-1. в.4	Покрытие- керамическая плитка ГОСТ 6787-69	10.12

1. Полы служебно-бытового здания приняты по серии 2.244-1, в.4.
2. В числителе дана площадь пола для $t_н$=-20°С, -30°С в знаменателе для $t_н$=-40°С.

Спецификация элементов.

Марка, поз.	Обозначение	Наименование	Кол.	Масса ед, кг	Примечание
1	1.400-15	Закладная деталь МП 101-6	20	0,6	-

ГИП	Парамонов		
Н.контр.	Соколова		
Нач.отд.	Иванков		
Гл.спец.	Перепелкин		
Рук.гр.	Лапшинова		
Рук.гр.	Печенюрестс		
Архит.	Серебрякова		

Т.П.501-6-19.86 АР

Служебно-производственное здание для сотового района.

Стадия	Лист	Листов
Р	9	

План полов

Гипропромтранспстрой

Копировал:

Формат А2

Инв.№ подл. | Подпись и дата | Взам.инв.№

Альбом III

Типовой проект

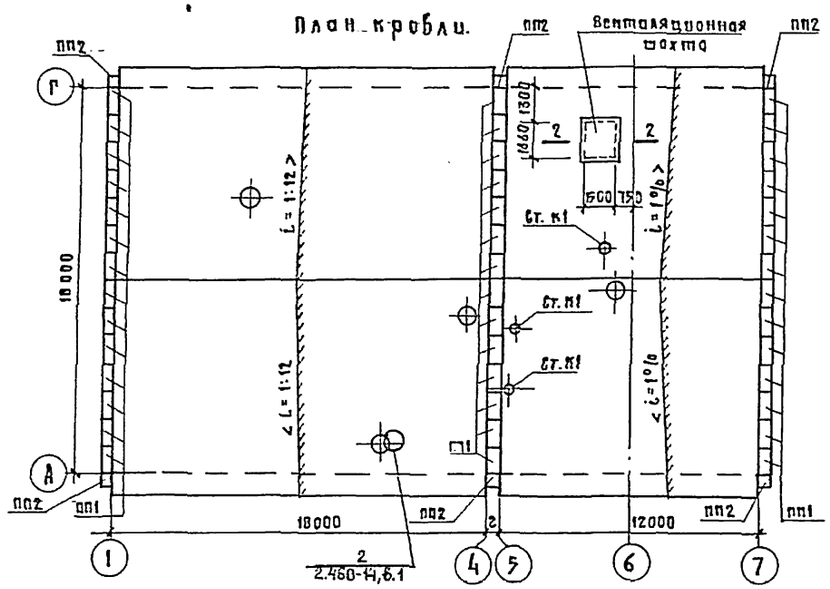
План кровли.

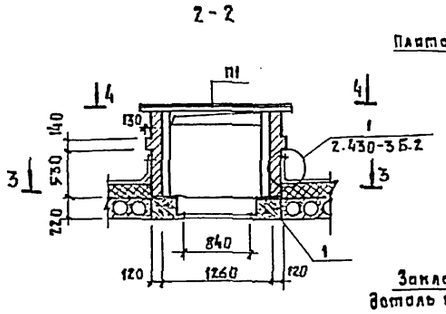
2-2

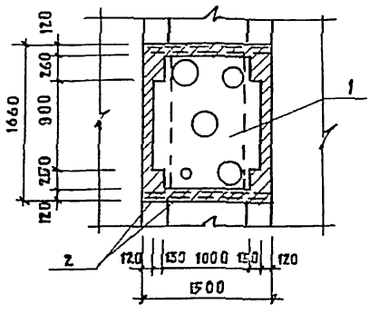
3-3

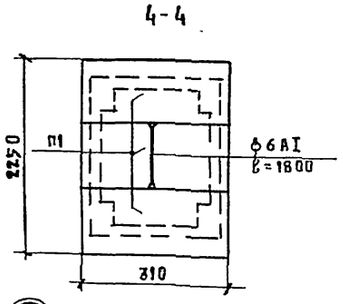
4-4

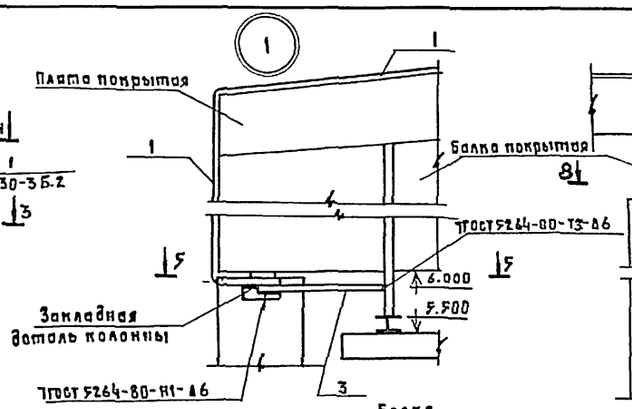
1

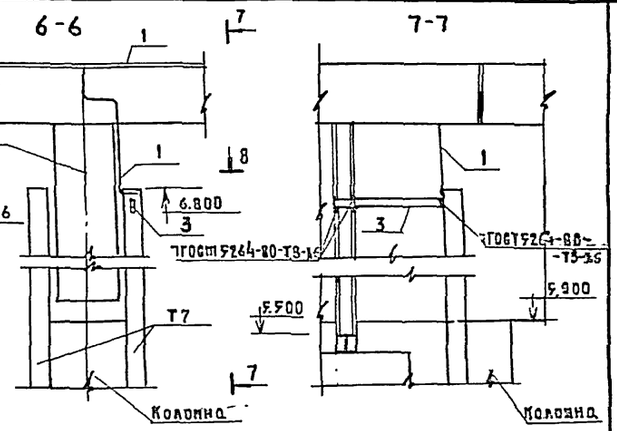
6-6

7-7

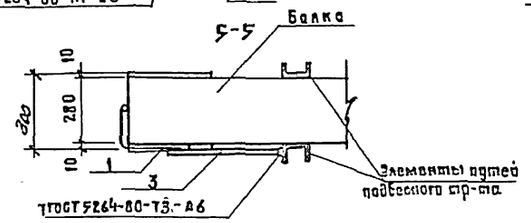
5-5

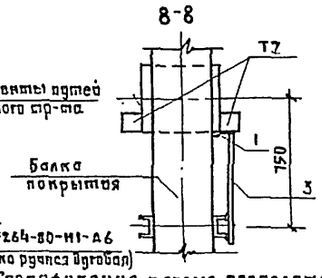
8-8

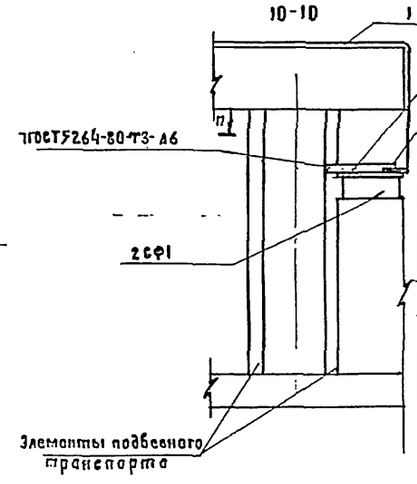
10-10

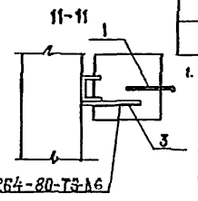
11-11

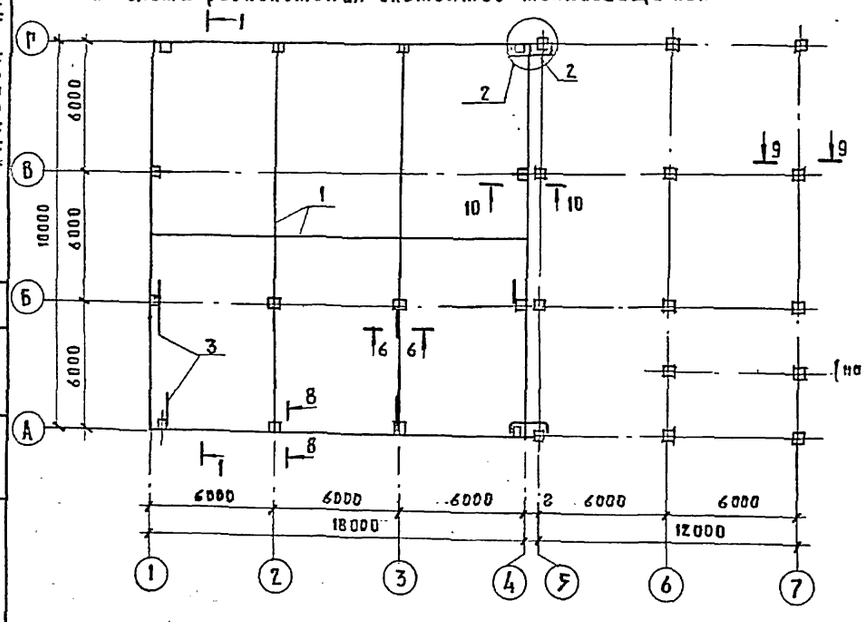
Схема расположения элементов молниезащиты.

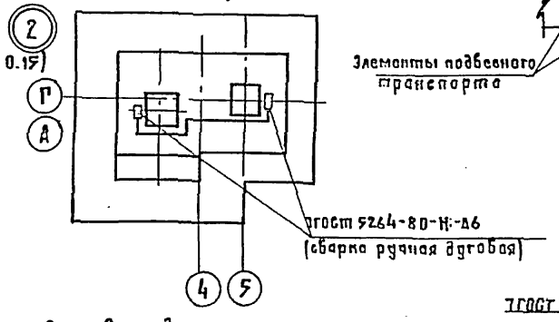

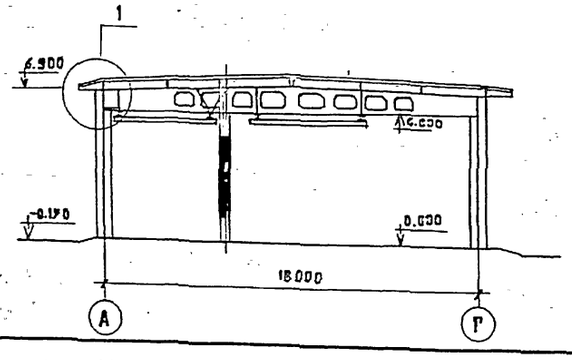
1-1

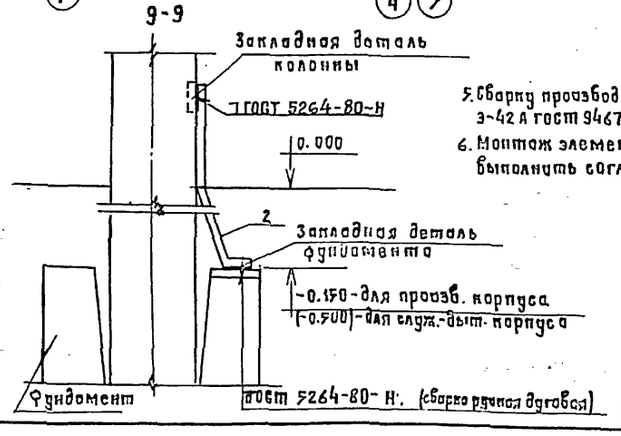
9-9

Спецификация к схеме расположения элементов молниезащиты.

Марка, поз.	Обозначение	Наименование	Кол.	Масса, ед. кг.	Примечание
		Изделия железобетонные			
ПП1	1.238-1 в.2	Плита парапетная ПП13.6-Т	42	115	
ПП2	1.238-1 в.2	ПП6.6-Т-1	6	53	
П1	3.006.1-2/82	Плита П14д-3	3	310	
		Изделия металлические			
1	КМ-5	Диафрагма металлическая ДМ-1	1	77,7	
2		ф10 AI ГОСТ 5781-82; ℓ=1470	4	0.91	
1	б/ч	ф6 AI ГОСТ 5781-82	1850 п.м.	150.0	
2	б/ч	ф12 AI ГОСТ 5781-82	41.0 п.м.	25.0	
3	б/ч	Лист Б.1 4×30 ГОСТ 19903-74 / Вст.3 ПП2 ГОСТ 5781-74*	п.м.	7.0	

1. Молниеприемная сетка (поз.1) укладывается по плитам покрытия в слое цементно-песчаной стяжки.
В местах, указанных на плане стрелками, сетка соединяется с арматурой колонны через закладную деталь колонны, которая соединяется с арматурой фундамента отдельными стержнями (поз. 2) на сварке см. сечение 9-9.
2. Соединение стержней по длине производить сваркой.
3. В местах пересечения, стержни молниеприемной сетки соединяются сваркой ручной дуговой Δ6.
4. Соединительные стержни и закладные детали покрываются лакокрасочным материалом группы 1 по СНиП 2.03.11-85.
5. Сварку производить электродами типа Э-42А ГОСТ 9467-75, катет шва 6 мм.
6. Монтаж элементов молниезащиты выполнить согласно СН-305-77.

ГИП	Парамонов		Т.П. 501-6-19.86 АР
Д. контр.	Соколова		
Нач. отд.	Одинаков		Служебно-производственное здание для сетевого района.
Гл. спец.	Корепевский		Стадия: Р; Лист: 10; Листов:
Рук. гр.	Печипоренко		План кровли. Схема расположения элементов молниезащиты.
Рук. гр.	Печипоренко		Гипропромтрансстрой
Инженер	Рыбина		

Копировал: Формат: А2

Разраб. ЗА

Взам. инв. №

Подпись и дата

Инв. № подл.

Альбом III

Типовой проект

Приточная камера N1

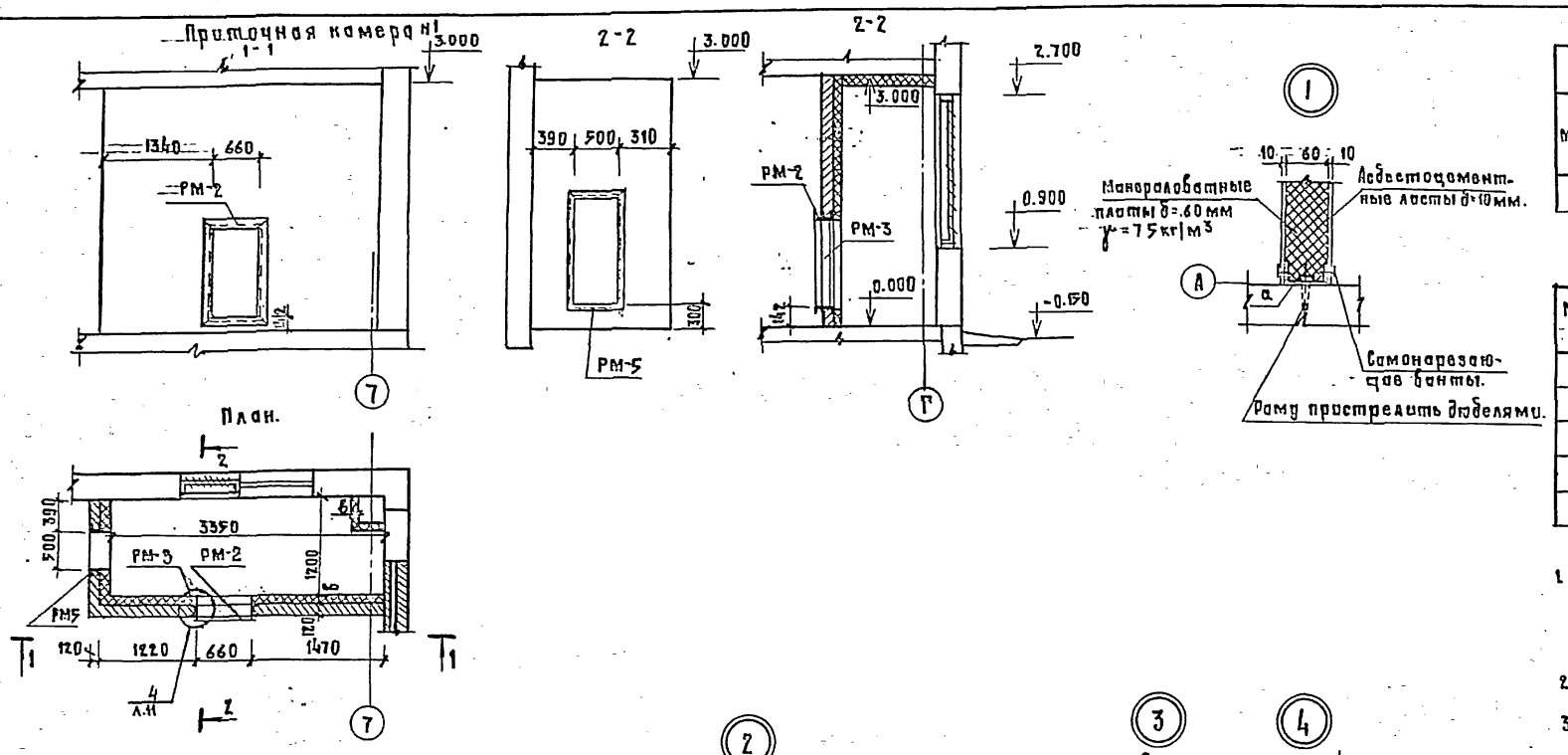

Приточная камера N2

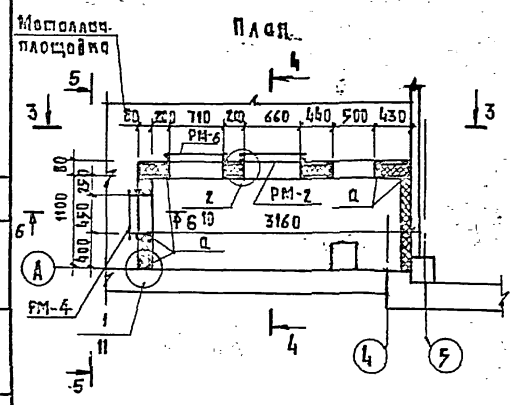

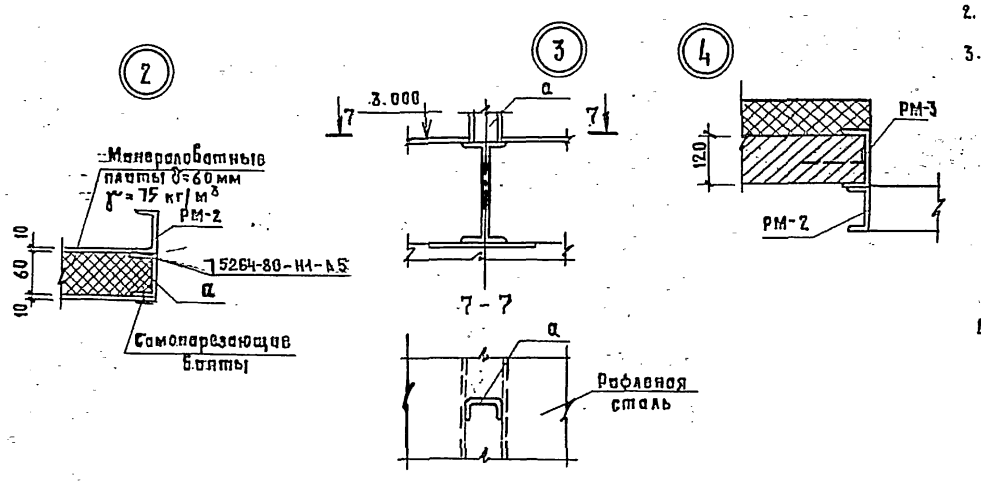

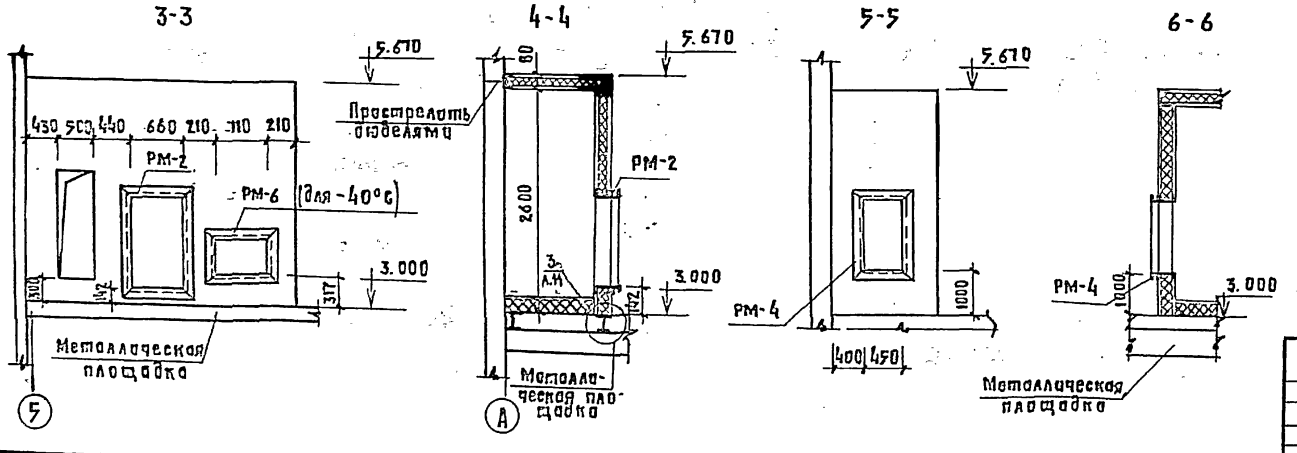

Ведомость элементов									
Марка	Сечение			Опорные усилия			Группа констр.	Марка металла	Примечание
	Заказ	Поз.	Состав	М тс. м	Н тс	Q тс			
а	С		Гн. С60×32×3	Конструктивно			IV	ВСт. 3 кп	

Спецификация элементов камер

Марка, поз.	Обозначение	Наименование	Кол.	Масса, ед., кг.	Примечание.
РМ-2	КМ-5	Рамка металлическая РМ-2	2	32,7	
РМ-3	КМ-5	РМ-3	1	67,4	
РМ-4	КМ-5	РМ-4	1	37,7	
РМ-5	КМ-5	РМ-5	1	49,0	
РМ-6	КМ-5	РМ-6	1	22,6	

1. В приточной камере N1 стены выполняются из кирпича М100 на растворе В3.5, простенки между отверстиями из бетона В15.
2. Спецификацию на жалюзийные решетки см. лист АР-6.
3. Стены приточной камеры N1 утепляются пенобетонными плитами γ=400 кг/м³. Утеплитель крепится к стеном стержнями ф6 АI; l=200, закладываемыми в шахматном порядке с ячейками 510×530 (h).
Потолок приточной камеры утеплить минераловатными плитами М100 δ=60 мм по каркасу из брусков 50×50 и обшить асбестоцементными плитами δ=10 мм, бруски пропитать огнезащитным составом.
4. Буква „в" обозначает толщину утеплителя для tн=-20°С-80 мм; tн=-30°С - 100 мм; tн=-40°С - 140 мм.

ГИП	Парамонов		Т.П. 501-6-19.86	АР
Д.контр.	Соколова			
Нач.отд.	Одинаков		Служебно-производственное здание для сетевого района.	Стадия: Р; Лист: 11; Листов:
Гл.спец.	Кореновский			
Рук.гр.	Печипорзинк		Приточные камеры N1 и N2.	Гипропромтрансстрой
Ст.инж.	Гладовец			

Копировал:

Формат А2

Альбом 2

Ведомость чертежей комплекта.

Лист	Наименование	Примечание
1, 2	Общие данные	
3	Схема расположения элементов подземных конструкций	
4	Спецификация к схеме расположения подземных конструкций Схема и таблица нормативных усилий по сериифундаментам	
5	Схема расположения элементов подземных конструкций.	
	Узлы 1 ... 7. Сечения а-а ... Б-Б.	
6	Фундаменты ФМ1; ФМ4; ФМ7; ФМ9.	
7	Фундаменты ФМ2; ФМ3; ФМ8; ФМ10.	
8	Фундаменты ФМ5; ФМ6; ФМ13...ФМ17; ФМ11	
9	Фундамент ФМ12	
10	Смотровая канава К1. Схема расположения элементов смотровой канавы и элементов подпольных каналов.	
11	Смотровая канава К2. Схемы расположения элементов. смотровой канавы и элементов подпольных каналов.	
12	Схемы расположения колонн, балок, рам ворот, ригелей и диафрагм жесткости.	
13	Схемы расположения колонн, балок, рам ворот, ригелей и диафрагм жесткости. Сечения 1-1 ... 8-8.	
14	Схемы расположения колонн, балок, рам ворот, ригелей и диафрагм жесткости. Узлы 1 ... 6.	
15	Схемы расположения панелей покрытия и перекрытия	
16	Спецификация к схемам расположения панелей покрытия и перекрытия.	
17	Схемы расположения стеновых панелей.	
18	Схемы расположения стеновых панелей. Узлы 1...16.	
19	Спецификация к схемам расположения стеновых панелей.	
20	Схема расположения элементов железобетонной и металлической лестниц.	

Ведомость объемов сборных бетонных и железобетонных конструкций

№ строки	Наименование группы элементов конструкций.	Код	Количество м³	Примечание
1	Фундаменты монолитные	5812210000	44.17	
2	Фундаменты	5812210000	10.94	
3	Элементы смотровой канавы		—	
4	Балки фундаментные	5824110000	2.32	
5	Балки стропильные	5822110000	16.60	
6	Колонны	5821210000	21.84	
7	Ригели	5825000000	14.72	
8	Диафрагмы жесткости		16.47	
9	Перегородки	5833210000	23.97	
10	Плиты перекрытия	5842210000	44.51	
11	Плиты покрытия	5841210000	21.42	
12	Элементы лестниц	5891210000	2.86	
13	Конструкции и детали каналов	5858210000	0.18	
14	Стаканы		0.44	
15	Козырек и фризовый камень	5831110000	0.51	
			2.38	
	Переменные данные			
	$t_н = -20°C$			
16	Панели стеновые	5831110000	159.52	
17	Блоки фундаментные	5811000000	4.56	
18	Перемычки	5828210000	0.611	
	$t_н = -30°C$			
19	Панели стеновые наружные	5831110000	181.86	
20	Блоки фундаментные	5811000000	4.56	
21	Перемычки	5828210000	0.611	
	$t_н = -40°C$			
22	Панели стеновые наружные	5831110000	194.83	
23	Блоки фундаментные	5811000000	5.65	
24	Перемычки	5828210000	0.742	
	Итого			
	$t_н = -20°C$		398.7	
	$t_н = -30°C$		425.03	
	$t_н = -40°C$		433.3	

Ведомость спецификаций

Лист	Наименование	Примечание
4	Спецификация к схеме расположения подземных конструкций.	
6	Спецификация фундаментов ФМ1; ФМ4; ФМ7	
7	Спецификация фундамента ФМ10	
7	Спецификация фундаментов ФМ2; ФМ3; ФМ8	
8	Спецификация фундаментов ФМ5; ФМ6	
9	Спецификация фундаментов ФМ11; ФМ12	
10	Спецификация к схемам расположения элементов смотровой канавы и подпольного канала.	
11	Спецификация элементов смотровой канавы К2	
12	Спецификация к схемам расположения колонн, балок, рам ворот и ригелей.	
13	Спецификация к схеме расположения колонн, балок, рам ворот и ригелей	
16	Спецификация к схеме расположения плит покрытия и перекрытия.	
18	Спецификация к схеме расположения стеновых панелей.	
19	Спецификация к схеме расположения стеновых панелей.	
20	Спецификация элементов схем лестниц.	

Раздел типового проекта разработан в соответствии с действующими нормами и правилами и предусматривает мероприятия обеспечивающие взрывную, взрывопожарную и пожарную безопасность при эксплуатации здания.

Главный инженер проекта /Парамонов/

Типовой проект

Инв. № подл. | Подпись и дата | Взам. инв. №

Привязан

Инв. №

Т.П. 501-6-19.86 КЖ

ГИП	Парамонов	
Н. контр.	Соколова	
Нач. отд.	Обвинцев	
Гл. спец.	Мороновский	
Рук. гр.	Литвиненко	
Вед. инж.	Егорова	
Архитект.	Серебрянская	

Служебно-производственное здание для сетевого района.

Стадия	Лист	Листов
Р	1	20

Общие данные. (начало)

Гипропромтрансстрой

Копировал:

Формат: А2

Альбом III

Ведомость ссылочных и прилагаемых элементов

Обозначение	Наименование	Примечание
	Ссылочные документы	
ГОСТ 22701.0-77÷22701.5-77	Плиты железобетонные ребристые предварительно напряженные размерами 6×3 м для покрытий производственных зданий	
3.006.1-2/82 В.1-2	Сборные железобетонные каналы и тоннели из лотковых элементов.	
1.041.1-2 В.1,5,6	Сборные железобетонные многопустотные плиты перекрытий многоэтажных общественных зданий, производственных и вспомогательных зданий промышленных предприятий.	
Серия 1.030.1-1. В.0-0 0-1, 0-3, 1-1, 2-1, 3-1, 3-3, 4-1, 4-2	Стены наружные из однослойных панелей, для каркасных общественных зданий, производственных и вспомогательных зданий промышленных предприятий.	
1494-24. В.1	Железобетонные стаканы с отверстиями диаметром 400, 700, 1000, 1700 и 1450	
1.050.1-В.1,2	Сборные железобетонные марши, площадки и проступки для многоэтажных общественных зданий производственных и вспомогательных зданий промышленных предприятий.	
1.415-1, В.1	Фундаментные балки для стен с шагом колонн 6 м.	
Шифр 42-74 В.1 и 2	Ворота раздвижные складчатые ВРС 3,6×3,0; ВРС 3,6×3,6; ВРС 3,6×4,2; ВРС 4,2×4,2; ВРС 4,9×5,4.	
1.020-1/83 В.0-0, 0-1, 1-1, 2-1, 3-1, 4-1, 7-1.	Конструкции каркаса межвидового применения для многоэтажных общественных зданий, производственных и вспомогательных зданий промышленных предприятий.	
1.412-1/77, В.2,3.	Монолитные железобетонные фундаменты под типовые колонны прямоугольного сечения одноэтажных промышленных зданий.	
1.462.1-3/80	Железобетонные стропильные решетчатые балки для покрытий одноэтажных зданий.	
1.423-3 В.1	Железобетонные колонны прямоугольного сечения для одноэтажных производственных зданий без мостовых кранов высотой 9.6 м.	
1.427.1-3 В.0...3	Колонны железобетонные прямоугольного сечения для продольного и торцевого фахверка одноэтажных производственных зданий высотой 3.0-14.4 м.	

Обозначение	Наименование	Примечание
1.412.1-4	Монолитные железобетонные фундаменты на естественном основании под железобетонные стойки фахверка.	
1,238-1, В, 2	Железобетонные козырьки входов и парапетные плиты общественных зданий. Козырьки длиной 155, 220 и 279 см. и плиты длиной 129 см.	
1,450.7-3 В.0,1	Стальные лестницы, площадки, стремянки и ограждения.	
5.904-1, В.0	Детали крепления воздуховодов.	
1.494-30. В.2	Установка и крепление вентиляторов к строительным конструкциям.	
1.410-3, В.1	Унифицированные арматурные изделия для монолитных железобетонных конструкций.	
1.400-6/76	Унифицированные закладные детали сборных конструкций зданий промышленных предприятий.	
1.400-7	Стальные изделия для сопряжения сборных железобетонных конструкций одноэтажных промышленных зданий.	
1.030.9-2, В.1,4	Перегородки панельные зданий промышленных и сельскохозяйственных предприятий.	
Шифр 92-76/1	Усовершенствованные узлы сопряжения типовых ж.б. стропильных конструкций с колоннами и подстропильными конструкциями.	
1.400-11	Рекомендации по применению сборных ж.б. типовых плит в покрытиях зданий промышленных предприятий.	
ГОСТ 13579-78	Блоки бетонные для стен подвалов	
	Прилагаемые документы	
Альбом IV	Строительные изделия	
Альбом VII	Ведомость потребности в материалах	

Выборка стали

Наименование конструкций	NN п/п	Код конструкций	Масса конструкций, т по видам профилей стали: Балки и швеллеры	Крупносортная сталь	Мелкосортная сталь	Среднесортная сталь	Толстолистовая сталь	Метизы	Катанка	Всего
1	2	3	4	5	6	7	8	9	10	11
Смотровая канава N1	1				0.25				0.07	0,32
Смотровая канава N2	2				0.073					0.073
Итого					0,323				0.07	0,393

Общие указания

1. Проект разработан для строительства в районах с расчетной зимней температурой -20°; -30°С (основной вариант) и -40°С, для зон с нормальной влажностью наружного воздуха; величиной скоростного напора ветра, установленной для I ветрового района со скоростным напором ветра 27 кг/м², с весом снегового покрова - для III географического района. Проект разработан, исходя из условий строительства в местностях типа Б, на площадке со спокойным рельефом, при отсутствии грунтовых вод и непучинистых грунтах, имеющих следующие характеристики: $\varphi^н = 0.49$ рад; $C^н = 2$ кпа; $E = 14.7$ мпа; $\gamma = 1.8$ т/м³. Коэффициент безопасности по грунту $K_г = 1$.
2. Допустимое перемещение вершины здания, происходящее от деформации податливого основания, не должно превышать 0.001 Н, т.е. 6.8 мм согласно В.0-4 серии 1.020-1/83.
3. Применение рабочих чертежей проекта не предусмотрено в районах вечной мерзлоты, районах с сейсмичностью свыше 6 баллов и районах с просадочными грунтами и над местами горных выработок. Чертежи типового проекта предназначаются для производства по ним строительных и монтажных работ и подлежат применению в строительстве после привязки проекта.
4. В целях защиты от коррозии металлические конструкции покрываются лакокрасочными материалами группы I по СНиП 2.03.11-85. Грунтовка металлических конструкций первым слоем должна производиться на заводе изготовителе.

Типовой проект

Инв. № подл. | Подпись и дата | Взам. инв. №

Н.контр	Соколова		
ГИП	Пароманов		
Нач. отд.	Одинаков		
Гл. спец.	Кореневский		
Рук. гр.	Лечапоренко		
Вед. инж.	Егорова		
Архитект.	Серебрякова		

Т.П. 501-6-19.86 КЖ

Служебно-производственное здание для сетевого района.

Стадия	Лист	Листов
	2	

Общие данные (окончание).

Гипропромтрансстрой

Копировал: [illegible]

Формат: А2

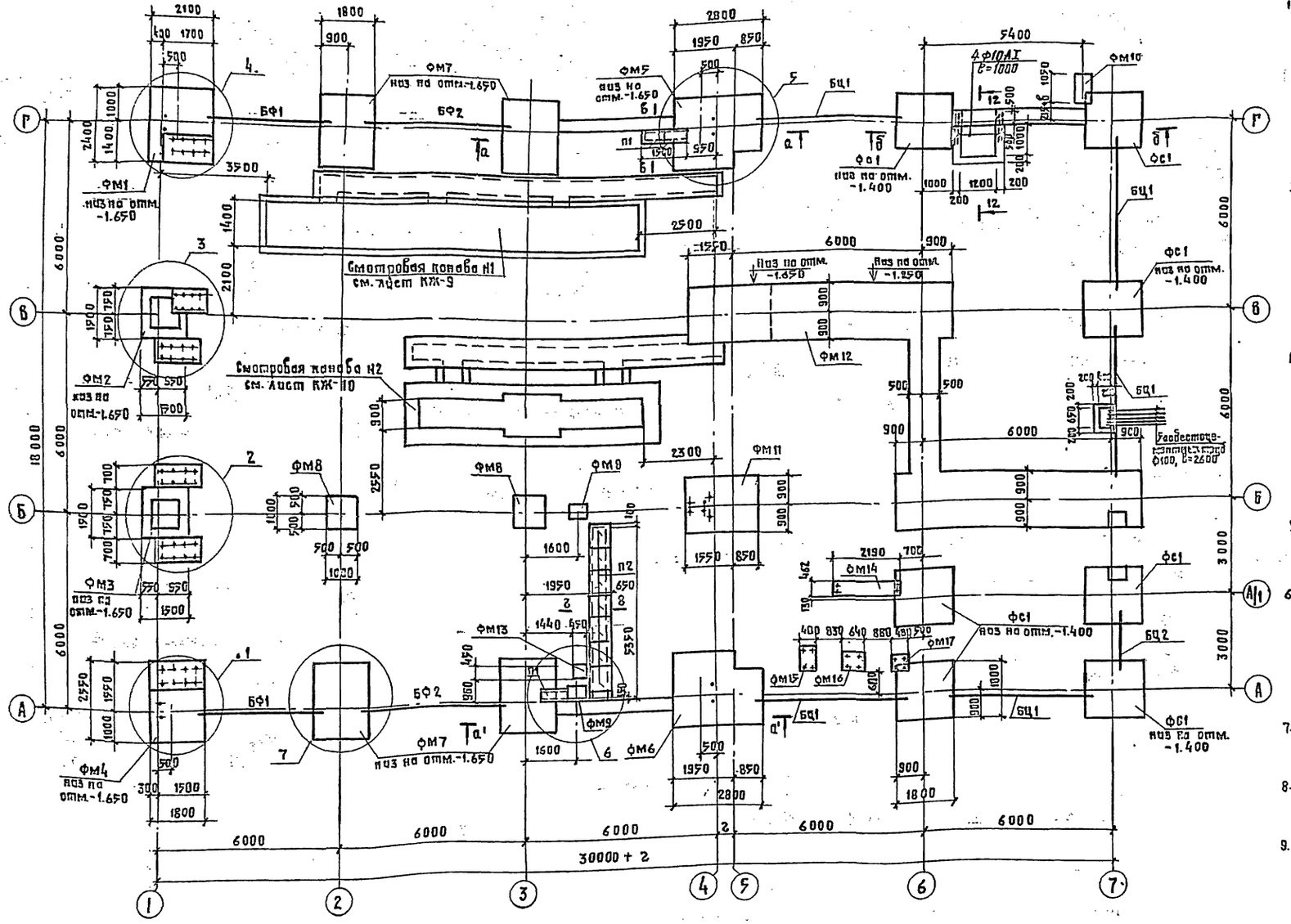

1. Для опирания фундаментных балок предусмотреть устройство поддетонок, которые выполняются одновременно с детонированием подколонников из детона В15 по узлам на л. КЖ-5.
2. Фундаментные балки укладывать на цементном растворе В7.5 толщиной 20 мм. После монтажа фундаментных балок на фундаментах устраиваются поддетонки под наружные стены из детона В15 (см. детали на л. КЖ-5).
3. В производственном корпусе горизонтальная гидроизоляция выполняется по фундаментным балкам на отм.-0.030 из цементного раствора состава 1:2. В служебно-бытовом корпусе горизонтальная гидроизоляция устраивается на отм.-0.020 из цементного раствора В7.5. Вертикальная гидроизоляция наружных поверхностей стен приямка, канав и каналов, соприкасающихся с грунтом, выполняется окраской горячим битумом за 2 раза.
4. Для крепления металлических фахверковых стоек в угловых фундаментах предусмотрены анкерные глухие болты ф 24 мм, принятые по ГОСТ 24379.1-80, которые устанавливаются в фундамент до детонирования на специальных кондукторах, обеспечивающих проектное положение болтов. При расчетной зимней температуре наружного воздуха -40° и выше марки стали фундаментных болтов и гаек ВСт3кп2 и ВСт3пс2 ГОСТ 380-71.
5. При монтаже ворот анкерные болты для крепления стоек устанавливаются в предварительно просверленные гнезда ф30 глубиной 160 мм.
6. Под монолитными фундаментами выполнить детонную подготовку из детона В3.5 толщиной 100 мм, превышающую габариты подошвы фундамента на 100 мм в каждую сторону. Сборные фундаменты и фундаментные блоки устанавливаются на выравненное песчаное основание (при песчаных грунтах) или песчаную подготовку толщиной 100 мм при глинистых грунтах.
7. Обратную засыпку производить грунтом без включения строительного мусора и растительного грунта с уплотнением слоями не более 200 мм.
8. Таблицу нормативных нагрузок на обрезе фундаментов и спецификацию элементов см. лист КЖ-4.
9. Узлы и сечения даны на листе КЖ-5.

Таблица буквенных обозначений.

Буквенные обозначения	При температуре наружного воздуха		
	-20°С	-30°С	-40°С
г	500	550	600

ГИП	Пароманов		
Н.контр.	Соколова		
Нач.отд.	Одинаков		
Гл.спец.	Лоренцевский		
Рук.гр.	Печиперенко		
Ст.инж.	Гнедовец		
Вед.инж.	Егорова		

Т.П. 501-6-19.86 КЖ-

Служебно-производственное здание для сотового района.

Стадия	Лист	Листов
Р	3	

Схема расположения элементов подземных конструкций.

Гипропромтрансстрой

Копировал:

Формат: А2

Альбом III

Типовой проект

Инв. № подл. | Подпись и дата | Взам. инв. №

Альбом III

Схема нормативных нагрузок по обрезу фундаментов.

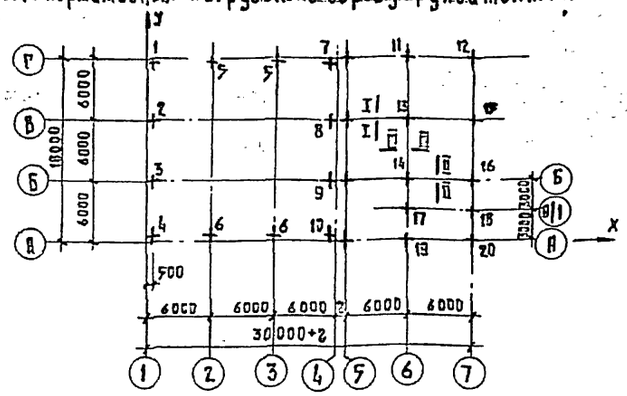

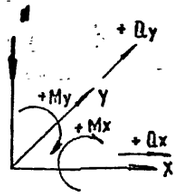

Усилия

При температуре наружного воздуха	Mx кНм / тм	My кНм / тм	Nmax кН / т	Nmin кН / т	Q кН / т	Mx кНм / тм	My кНм / тм	Nmax кН / т	Nmin кН / т	Q кН / т	Mx кНм / тм	My кНм / тм	Nmax кН / т	Nmin кН / т	Q кН / т	Mx кНм / тм	My кНм / тм	Nmax кН / т	Nmin кН / т	Q кН / т
	Номера точек и сечения																			
	1					2					3					4				
−20°С	29.7 / 2.07	-23.0 / -2.30	408.5 / 49.85	243.0 / 243	-6.5 / -0.65	—	-55.6 / -5.56	156.3 / 15.63	—	9.9 / 0.99	—	-76.6 / -7.66	221.7 / 22.17	—	13.7 / 1.37	-29.7 / -2.97	-23.0 / -2.3	408.5 / 49.85	243.0 / 243	6.50 / 0.65
−30°С	22.1 / 2.21	-27.1 / -2.71	518.4 / 51.84	260.5 / 26.05	-4.8 / -0.48	—	-65.7 / -6.57	182.2 / 18.22	—	11.7 / 1.17	—	-89.7 / -8.97	241.5 / 24.15	—	16.0 / 1.60	-22.1 / -2.21	-27.1 / -2.71	518.4 / 51.84	260.5 / 26.05	4.80 / 0.48
−40°С	26.8 / 2.68	-27.7 / -2.77	508.3 / 50.83	250.8 / 25.08	-5.8 / -0.58	—	-67.1 / -6.71	185.7 / 18.57	—	12.0 / 1.20	—	-96.6 / -9.66	258.4 / 25.84	—	17.3 / 1.73	-26.8 / -2.68	-27.7 / -2.77	508.3 / 50.83	250.2 / 25.02	5.80 / 0.58

При температуре наружного воздуха	Mx кНм / тм	My кНм / тм	Nmax кН / т	Nmin кН / т	Q кН / т	Mx кНм / тм	My кНм / тм	Nmax кН / т	Nmin кН / т	Q кН / т	Mx кНм / тм	My кНм / тм	Nmax кН / т	Nmin кН / т	Q кН / т	Mx кНм / тм	My кНм / тм	Nmax кН / т	Nmin кН / т	Q кН / т
	5					6					7					8				
−20°С	-6.1 / -0.61	—	794.9 / 79.49	283.5 / 28.35	-4.0 / 0.40	6.1 / 0.61	—	794.9 / 79.49	283.9 / 28.39	-4.09 / -0.409	-29.0 / -2.90	14.6 / 1.46	643.8 / 64.38	389.1 / 38.91	6.30 / 0.63	—	28.8 / 2.88	176.2 / 17.62	—	-6.30 / -0.63
−30°С	-5.5 / -0.55	—	815.8 / 81.58	304.8 / 30.48	-4.2 / -0.42	5.5 / 0.55	—	815.8 / 81.58	304.8 / 30.48	-4.21 / -0.421	-17.4 / -1.74	13.1 / 1.31	680.8 / 68.08	425.0 / 42.50	3.80 / 0.38	—	35.7 / 3.57	138.2 / 13.82	—	-5.10 / -0.51
−40°С	6.0 / 0.60	—	803.9 / 80.39	293.0 / 29.30	-4.2 / -0.42	6.0 / 0.60	—	803.9 / 80.39	293.0 / 29.30	-4.25 / -0.425	-21.1 / -2.11	16.7 / 1.67	676.2 / 67.62	420.7 / 42.07	4.60 / 0.46	—	32.8 / 3.28	131.5 / 13.15	—	-5.90 / -0.59

При температуре наружного воздуха	Mx кНм / тм	My кНм / тм	Nmax кН / т	Nmin кН / т	Q кН / т	Mx кНм / тм	My кНм / тм	Nmax кН / т	Nmin кН / т	Q кН / т	Mx кНм / тм	My кНм / тм	Nmax кН / т	Nmin кН / т	Q кН / т	Mx кНм / тм	My кНм / тм	Nmax кН / т	Nmin кН / т	Q кН / т
	9					10					11					12				
−20°С	—	28.8 / 2.88	396.2 / 39.62	—	-5.10 / -0.51	29.0 / 2.90	14.6 / 1.46	649.8 / 64.98	389.1 / 38.91	6.30 / 0.63	41.9 / 4.19	—	439.1 / 43.91	—	-8.70 / -0.87	30.8 / 3.08	25.8 / 2.58	836.0 / 83.6	—	-7.0 / -0.7
−30°С	—	35.5 / 3.55	412.2 / 41.22	—	-6.30 / -0.63	17.4 / 1.74	18.1 / 1.81	680.8 / 68.08	425.0 / 42.50	3.80 / 0.38	47.4 / 4.74	—	474.1 / 47.41	—	-10.0 / -1.0	39.3 / 3.93	33.1 / 3.31	382.5 / 38.25	—	-8.90 / -0.89
−40°С	—	32.8 / 3.28	408.7 / 40.87	—	-5.90 / -0.59	21.1 / 2.11	16.7 / 1.67	676.2 / 67.62	420.7 / 42.07	4.60 / 0.46	61.9 / 6.19	—	432.5 / 43.25	—	-12.9 / -1.29	44.4 / 4.44	37.2 / 3.72	395.0 / 39.5	—	-10.1 / -1.01

При температуре наружного воздуха	Mx кНм / тм	My кНм / тм	Nmax кН / т	Nmin кН / т	Q кН / т	Mx кНм / тм	My кНм / тм	Nmax кН / т	Nmin кН / т	Q кН / т	Mx кНм / тм	My кНм / тм	Nmax кН / т	Nmin кН / т	Q кН / т	Mx кНм / тм	My кНм / тм	Nmax кН / т	Nmin кН / т	Q кН / т
	13					14					15					16				
−20°С	—	—	300.1 / 30.01	—	—	—	—	232.5 / 23.25	—	—	—	45.5 / 4.55	429.0 / 42.9	—	-9.10 / -0.91	—	45.5 / 4.55	179.0 / 17.9	—	-9.10 / -0.91
−30°С	—	—	303.7 / 30.37	—	—	—	—	235.6 / 23.56	—	—	—	57.8 / 5.78	457.8 / 45.78	—	-11.6 / -1.16	—	57.8 / 5.78	184.2 / 18.42	—	-11.6 / -1.16
−40°С	—	—	307.3 / 30.73	—	—	—	—	238.3 / 23.83	—	—	—	63.5 / 6.35	468.4 / 46.84	—	-12.9 / -1.29	—	64.5 / 6.45	191.2 / 19.12	—	-12.9 / -1.29

При температуре наружного воздуха	Mx кНм / тм	My кНм / тм	Nmax кН / т	Nmin кН / т	Q кН / т	Mx кНм / тм	My кНм / тм	Nmax кН / т	Nmin кН / т	Q кН / т	Mx кНм / тм	My кНм / тм	Nmax кН / т	Nmin кН / т	Q кН / т	Mx кНм / тм	My кНм / тм	Nmax кН / т	Nmin кН / т	Q кН / т
	17					18					19					20				
−20°С	—	—	387.0 / 38.7	—	—	—	30.4 / 3.04	297.4 / 29.74	—	-7.60 / -0.76	-42.3 / -4.23	—	314.0 / 31.40	—	9.60 / 0.96	-26.1 / -2.61	29.2 / 2.92	263.4 / 26.34	—	5.90 / 0.59
−30°С	—	—	394.2 / 39.42	—	—	—	39.9 / 3.99	321.3 / 32.13	—	-13.0 / -1.00	-54.5 / -5.45	—	341.3 / 34.13	—	12.5 / 1.25	-34.6 / -3.46	33.6 / 3.36	296.9 / 29.69	—	7.90 / 0.79
−40°С	—	—	401.4 / 40.14	—	—	—	45.9 / 4.59	328.5 / 32.85	—	-11.5 / -1.15	-61.8 / -6.18	—	350.2 / 35.02	—	14.1 / 1.41	-39.5 / -3.95	43.3 / 4.33	313.1 / 31.31	—	9.0 / 0.90

При температуре наружного воздуха	Mx кНм / тм	My кНм / тм	Nmax кН / т	Nmin кН / т	Q кН / т	Mx кНм / тм	My кНм / тм	Nmax кН / т	Nmin кН / т	Q кН / т	Mx кНм / тм	My кНм / тм	Nmax кН / т	Nmin кН / т	Q кН / т	Mx кНм / тм	My кНм / тм	Nmax кН / т	Nmin кН / т	Q кН / т
	I-I					II-II					III-III									
−20°С	—	—	114.1 / 11.41	—	—	—	—	24.2 / 2.42	—	—	—	—	91.6 / 9.16	—	—	—	—	—	—	—
−30°С	—	—	115.3 / 11.53	—	—	—	—	24.2 / 2.42	—	—	—	—	92.5 / 9.25	—	—	—	—	—	—	—
−40°С	—	—	116.5 / 11.65	—	—	—	—	24.2 / 2.42	—	—	—	—	93.4 / 9.34	—	—	—	—	—	—	—

Спецификация к схеме расположения подземных конструкций

Марка поз.	Обозначение	Наименование	Кол.	Масса ед. кг	Примечание
		Фундаменты монолитные			
ФМ1	КЖ-6	ФМ1	1	5.00 м³	
ФМ2	КЖ-7	ФМ2	1	4.51 м³	
ФМ3	КЖ-7	ФМ3	1	4.88 м³	
ФМ4	КЖ-6	ФМ4	1	5.20 м³	
ФМ5	КЖ-8	ФМ5	1	4.22 м³	
ФМ6	КЖ-8	ФМ6	1	4.22 м³	
ФМ7	КЖ-6	ФМ7	4	2.27 м³	
ФМ8	КЖ-7	ФМ8	2	1.5 м³	
ФМ9	КЖ-6	ФМ9	2	0.15 м³	
ФМ10	КЖ-7	ФМ1	1	0.26 м³	
ФМ11	КЖ-8	ФМ11	1	3.60 м³	
ФМ12	КЖ-9	ФМ12	1	19.9 м³	
		Монолитные фундаменты под оборудование			
ФМ13	КЖ-8	ФМ13	1	0.1 м³	
ФМ14	КЖ-8	ФМ14	1	0.34 м³	
ФМ15	КЖ-8	ФМ15	1	0.41 м³	
ФМ16	КЖ-8	ФМ16	1	0.17 м³	
ФМ17	КЖ-8	ФМ17	1	0.12 м³	
ФС1	КЖИ-54.00	ФС1	7	43.00	
		Балка фундаментная			
БФ1	1.415-1. В.1	ФБ6-14	2	1400	
БФ2	1.415-1.В.1	ФБ6-12	2	1500	
ПР6	ГОСТ 1038.1-1 В.1	Перемычка 1ПБ10-1	3	20	
		Плиты каналов			
П1	3.006.1-2/82. В.1-2	П1-5	3	40	
П2	3.006.1-2/82. В.1-2	П3-5	7	50	

Марка поз.	Обозначение	Наименование	Кол.	Масса ед. кг	Примечание
		Бетонные блоки			
5	ГОСТ 13579-78	ФБС 24.5.6-Т	3	1630	
6	ГОСТ 13579-78	ФБС 12.5.3-Т	2	380	
		Переменные данные			
		для t=-20°; -30°С			
1	ГОСТ 13579-78	ФБС 24.4.6-Т	3	970	
2	ГОСТ 13579-78	ФБС 12.4.6-Т	2	640	
3	ГОСТ 13579-78	ФБС 9.4.6-Т	7	470	
4	ГОСТ 13579-78	ФБС 12.4.3-Т	6	310	
		для t= ниже -40°С			
1	ГОСТ 13579-78	ФБС 24.5.6-Т	3	1630	
2	ГОСТ 13579-78	ФБС 12.5.6-Т	2	790	
3	ГОСТ 13579-78	ФБС 9.5.6-Т	7	590	
4	ГОСТ 13579	ФБС 12.5.3-Т	6	380	
		для t=-20°С			
БЦ1	1.030.1-1, в.1-1	БЦ 60.5.2.5-Л	5	1040	
БЦ2	1.030.1-1, в.1-1	БЦ 30.5.2.5-Л	1	520	
		для t=30°С, -40°С			
БЦ1	1.030.1-1, в.1-1	БЦ 60.5.3.5-Л	5	1420	
БЦ2	1.030.1-1, в.1-1	БЦ 30.5.3.5-Л	1	730	
		Изделия металлические			
		Закладная деталь			
М8-11	1.400-6/76	М8-11	2	1.1	

Марка поз.	Обозначение	Наименование	Кол.	Масса ед. кг	Примечание
М2-2	1.400-6/76	Закладная деталь М2-2	1	10.6	
		Материалы			
		Бетон В15 (на бетонки)	2.2 м³		
		(приямок)	1.7 м³		
		Бетон В10			
		(бетонные заделки)	1.6 м³		
		(подпольные каналы)	1.1 м³		

Типовой проект

Взам. инв. №

Подпись и дата

Инв. № подл.

ГИП	Пономарев		
Н.контр.	Соколова		
Зав.отд.	Одинаков		
Гл.спец.	Кононенко		
Рук. гр.	Ковалевская		
Гл. инж.	Гнедовец		
Вед. инж.	Егорова		

Т.П. 501-6-19.86 КЖ

Служебно-производственное здание для сетевого района.

Стадия	Лист	Листов
Р	4	

Спецификация к схеме расположения элементов подземных конструкций. Схема нормативных нагрузок по обрезу фундаментов.

Гипропромтрансстрой

Копировал:

Формат А2

Альбом III

Типовой проект

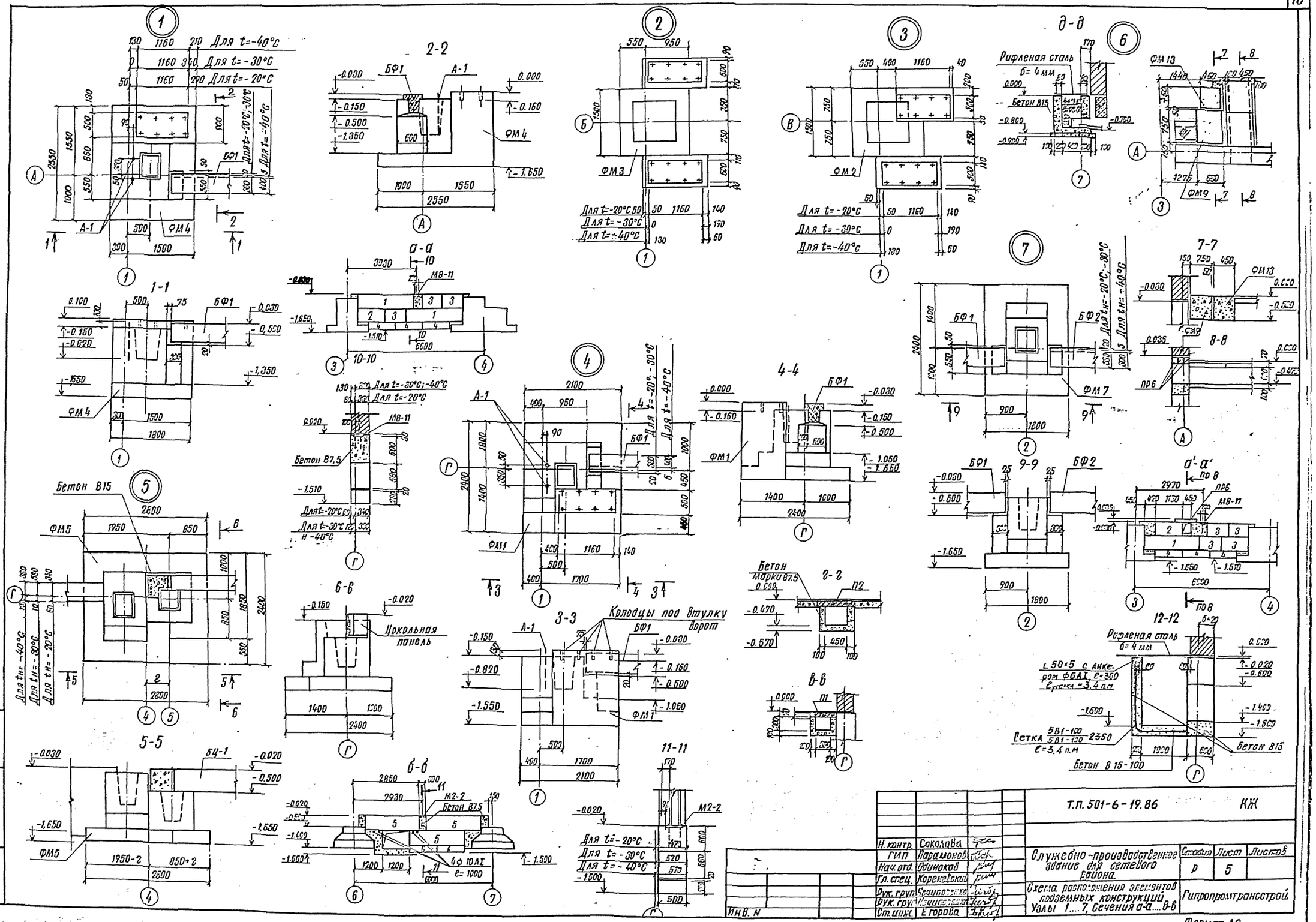

Н. контр.	Соколова		Т.П. 501-6-19.86		КЖ
ГИП	Парамонов		Служебно-производственное здание для сетевого района.	Стадия	Лист	Листов
Нач. отд.	Одинокой			Р	5	
Гл. спец.	Кореневский		Схема расположения элементов подземных конструкций. Узлы 1....7, Сечения а-а....в-в	Гипропромтрансстрой	
Рук. груп.	Чечиповская				
Рук. груп.	Чечиповская				
Ст. инж.	Егорова				

Инв. N подл. | Подпись и дата | Взам. инв. N

Инв. N

Копировал:

Формат А2

Альбом II

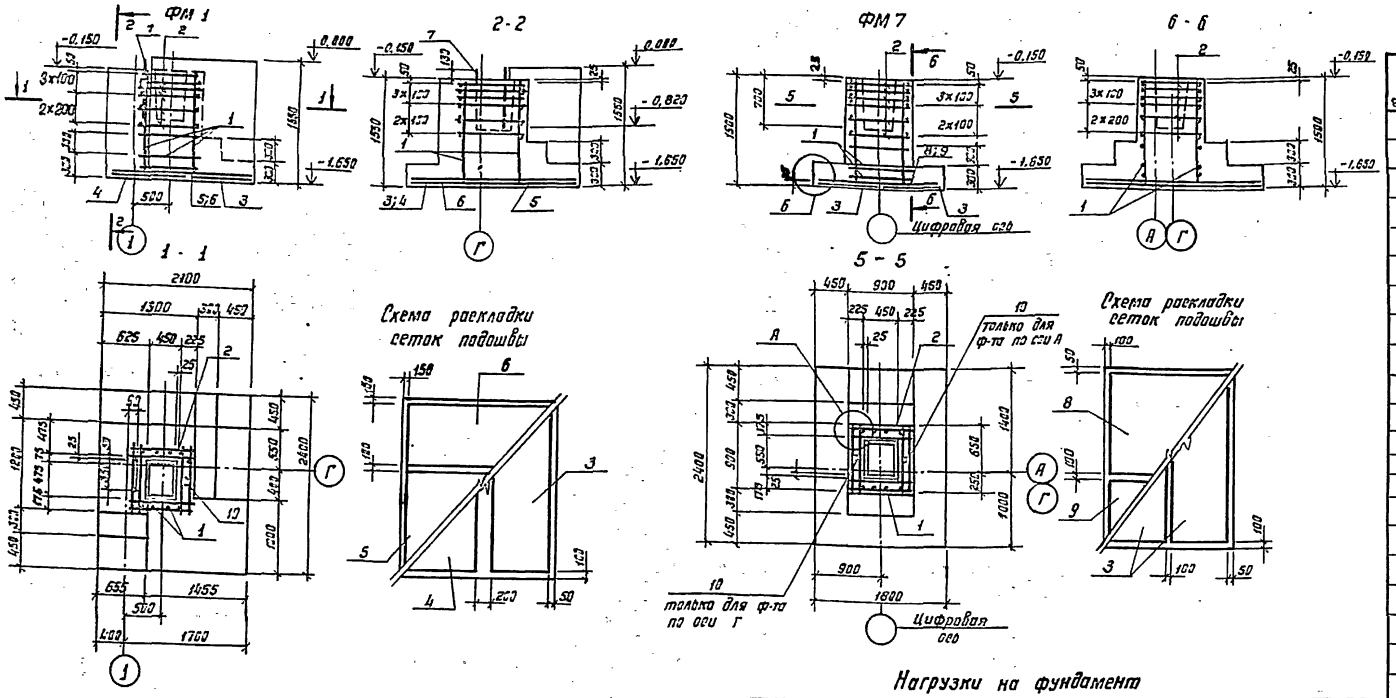

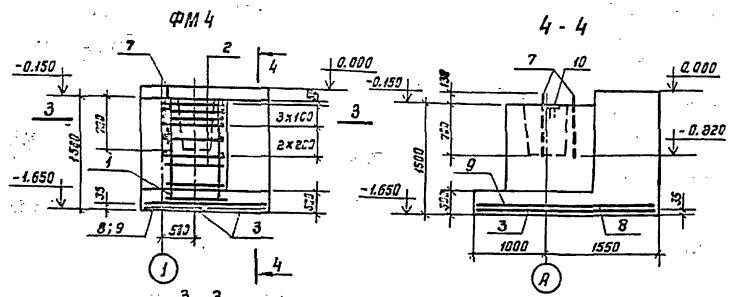

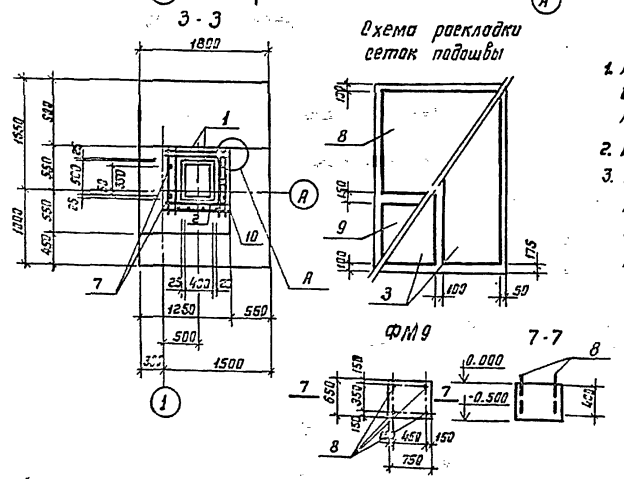

Нагрузки на фундамент

Схема	Нагрузки	ФМ 1; ФМ4					ФМ7			
		Mx кнм/тм	My кнм/тм	N max кн/т	N min кн/т	Q кн/т	Mx кнм/тм	N max кн/т	N min кн/т	Q кн/т
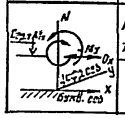	Нормативные	22.1 / 2.21	27.1 / 2.71	518.4 / 51.84	260.9 / 26.09	4,8 / 0,48	55,9 / 5.59	815,8 / 81,58	304,8 / 30,48	42.1 / 4,21
	Расчетные	27.4 / 2.74	29.8 / 2.98	585,9 / 58,59	292,1 / 29,21	6,0 / 0,60	67,8 / 6,78	928,7 / 92,87	341,1 / 34.11	49,3 / 4,93

1. Работа по бетонированию фундаментов ведется по данному чертежу совместно с листом КЖ-5, на котором даны узлы названных фундаментов.
2. Направление усилий см. лист КЖ-4 схему нормативных нагрузок.
3. В таблице нагрузок на фундаменты в числителе дробных чисел даны максимальные нагрузки, а в знаменателе - минимальные. Значение N общ. является суммарной величиной вертикальных нагрузок.

Спецификация фундаментов ФМ 1; ФМ4; ФМ8

Формат	Зона	Поз.	Обозначение	Наименование	Кол.	Примечание
				Фундамент ФМ 1		
				Сборочные единицы		
				Сетки арматурные		
		1	1.412-1/77 в.3	СН 12 АII - 6х15	2	6,0кг
		2	1.412-1/77 в.3	СА - 8АI	6	2,7кг
		3	1.410-3 в.1	1С 14АII/6АI 85х235	1	15,0кг
		4	1.410-3 в.1	1С 14АII/6АI 105х235	1	17,9кг
		5	1.410-3 в.1	1С 10АII/6АI 145х205	1	11,4кг
		6	1.410-3 в.1	1С 10АII/6АI 85х205	1	7,1кг
				Детали		
		7	ГОСТ 24379.1-80	Болт 1.1м 24х900	2	3,77кг
		10	1.400-6/76, в.1	Закладная деталь МВ-13	1	0,7кг
				Материалы		
				Бетон В10		5,00м³
				Фундаменты ФМ4; ФМ7		
				Сборочные единицы		
				Сетки арматурные		
		1	1.412-1/77 в.3	СН 12АII - 6х15	2	6,0кг
		2	1.412-1/77 в.3	СА - 8АI	6	2,7кг
		3	1.410-3 в.1	1С 14АII/6АI 85х235	2	15,0кг
		8	1.410-3 в.1	1С 10АII/6АI 145х175	1	9,6кг
		9	1.410-3 в.1	1С 10АII/6АI 85х175	1	6,0кг
				Детали		
		7	ГОСТ 24379.1-80	Болт 1,1м 24х900 (для ФМ4)	2	3.77
		10	1.400-6/76, в.1	Закладная деталь МВ-13	1	0,7кг
				Переменные данные		
				ФМ4		
				Материалы		
				Бетон В10		5,20м³
				ФМ7		
				Материалы		
				Бетон В10		2.27м³
				ФМ 9		
				Детали		
		8	ГОСТ 24379.1-80	Болт 5М20х400	4	1,32кг
				Материалы		
				Бетон В10		0,24м³

ГИП	Порамонов	
Н.контр.	Сокалова	
Нач.отд.	Одинаков	
Гл.спец.	[illegible]	
Рук.груп.	[illegible]	
Ст.инж.	Егорова	
Рук.груп.	[illegible]	

Инв. №

т.п. 501-6-19.86 КЖ

Служебно-производственное здание для сетевого района

Стадия	Лист	Листов
Р	6	

Фундаменты ФМ1, ФМ4, ФМ7, ФМ9.

Гипропромтранестрой

Альбом III

ТИПОВОЙ ПРОЕКТ

Инв. № подл. | Подпись и дата | Взам. инв. №

ФМ 2

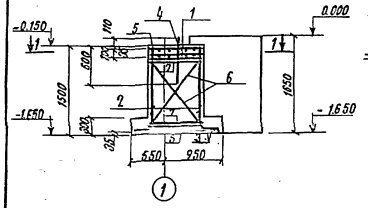

2-2

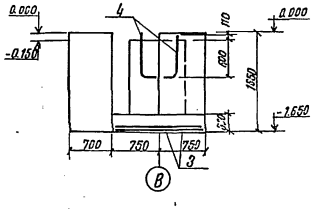

ФМ 8

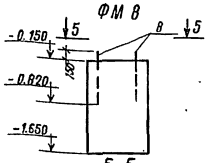

ФМ 10

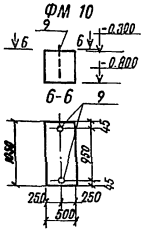

1-1

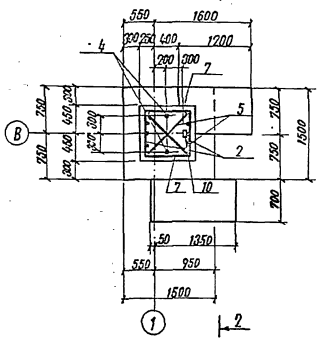

Схема раскладки сеток подошвы

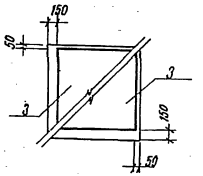

3-3

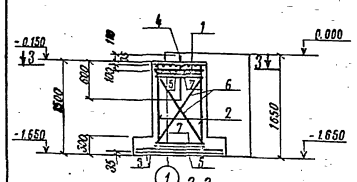

4-4

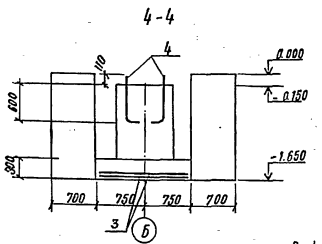

5-5

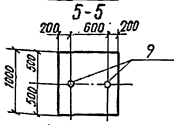

6-6

Нагрузки на фундамент

Схема	Нагрузки	ФМ 2			ФМ 3		
		My кНм / тм	N max кН / т	Q кН / т	My кНм / тм	N max кН / т	Q кН / т
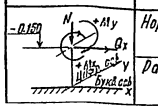	Нормативные	65,7 / 6,57	182,2 / 18,22	11,7 / 1,17	89,7 / 8,97	241,5 / 24,15	16,0 / 1,60
	Расчетные	72,3 / 7,23	200,6 / 20,06	12,9 / 1,29	98,7 / 9,87	265,6 / 26,56	17,6 / 1,76

1. Работа по бетонированию фундаментов ведется по данному чертежу совместно с листом КЖ-5, на котором даны узлы названных фундаментов.
2. Направление усилий см. лист КЖ-4 схему нормативных нагрузок.

Спецификация фундаментов ФМ 2, ФМ 3, ФМ 8.

Формат	Зона	Поз.	Обозначение	Наименование	Кол.	Примечание
				Фундаменты ФМ2; ФМ3		
				Сборочные единицы		
				Сетки арматурные		
		1	1.412.1-4.050.	СН-6АТ	2	3,5 кг
		2	1.410-3 В.1	1С 12АТ/6АТ-85×145	2	7,0 кг
		3	1.410-3 В.1	1С 10АТ/6АТ-145×145	2	8,2 кг
		4	1.412.1-4.060	Закладной элемент МН1	2	3,4 кг
				Детали		
				Соединительные элементы		
		5	1.412.1-4.080	мм 1	4	0,73 кг
		6	1.412.1-4.080	мм 2	4	0,85 кг
		7	1.412.1-4.080	мм 3	4	0,52 кг
		10	1.400-6/76, В.1	Закладная деталь М8-13	1	0,7 кг
				Переменные данные		
				ФМ12		
				Материалы		
				Бетон В10	м³	4,51
				ФМ3		
				Материалы		
				Бетон В10	м³	6,88
				ФМ8		
				Детали		
		8	ГОСТ 24379.1-80	Болт 1.1 М24×900	2	3,77 кг
				Материалы		
				Бетон В10	м³	1,5
				ФМ10		
				Детали		
		9	ГОСТ 7798-70*	Болт М12×250	2	0,25 кг
				Материалы		
				Бетон В10		0,26 м³

ГИП	Парапанов		т.п. 501-6-19.86 КЖ
Н. контр.	Соколова		
Нач. отд.	Одиноков		Служебно-производственное здание для сетевого района
Гл. спец.	Коренбаум		Стадия: Р; Лист: 7; Листов:
Рук. груп.	Ничипоренко		Фундаменты ФМ2; ФМ3; ФМ8; ФМ-10
Рук. груп.	Ничипоренко		Гипропромтрансстрой
Гед инж.	Егорова		

Альбом III

ТИПОВОЙ ПРОЕКТ

ФМ5; ФМ6 (зеркально)

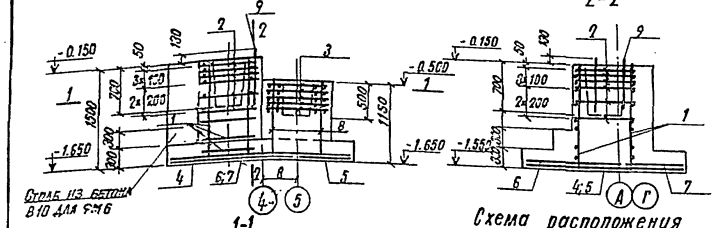

Схема расположения сеток подошвы

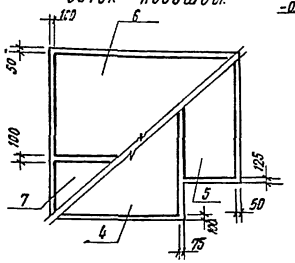

Схема расположения сеток подошвы

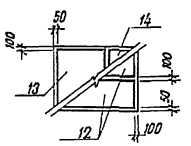

ФМ11

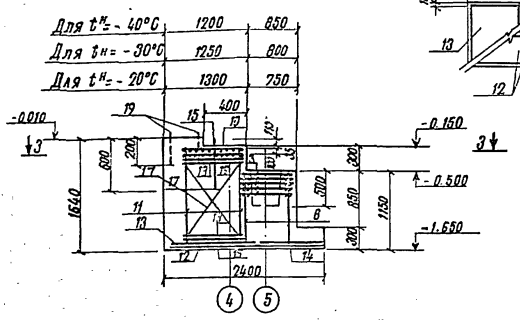

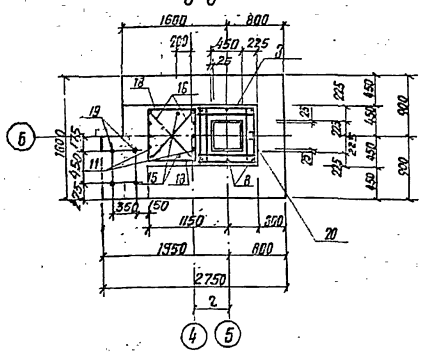

ФМ13

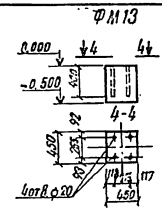

ФМ14

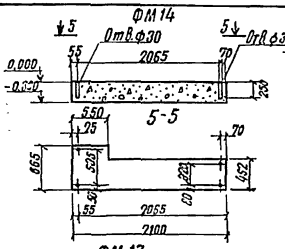

ФМ15

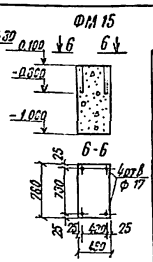

ФМ16

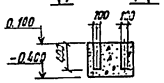

ФМ17

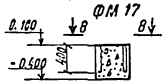

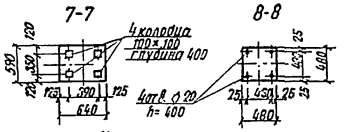

Нагрузки на фундаменты

Схема	Нагрузки	ФМ5; ФМ6 Mx кНм / тм	My кНм / тм	Nmax кН / т	Nmin кН / т	Q кН / т
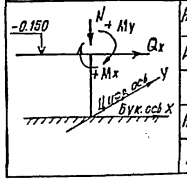	Нормативные	17.4 / 1.74	18.1 / 1.81	660.8 / 66.08	625.0 / 62.50	3.80 / 0.38
	Расчетные	22.2 / 2.22	19.9 / 1.99	771.51 / 77.51	681.3 / 68.13	4.80 / 0.48
		ФМ11				
	Нормативные	—	35.5 / 3.55	412.2 / 41.22	—	-6.30 / -0.63
	Расчетные	—	40.8 / 4.08	674.0 / 67.40	—	-7.20 / -0.72

Спецификация фундамента ФМ 11

Формат	Зона	Поз.	Обозначение	Наименование	Кол.	Примечание
				Сборочные единицы		
		3	1.020-1/83 В.1-1	Сетка С-13	5	2,7 кг
		10	1.412.1-4.050	СН-6АI	2	3,5 кг
		11	1.410-2. В.1	СН 12АI-8×15	2	7,45 кг
		12	1.410-2. В.1	С(1)10АII-8×24	2	8,38 кг
		13	1.410-2. В.1	С(1)10АII-14×18	1	10,25 кг
		14	1.410-2. В.1	С(1)10АII 8×18	1	6,35 кг.
		15	1.412.1-4.060	Закладной элемент МН1	2	3,4 кг
				Детали		
		8		ф8АI ГОСТ 5781-82, ℓ=1130	8	0,45 кг.
		16	1.412.1-4.080	Соединительный элемент ММ1	4	0,73 кг
		17	1.412.1-4.080	ММ2	4	0,85 кг
		18	1.412.1-4.080	ММ3	4	0,52 кг
		19	ГОСТ 24379.1-80	Болт 5М20х400	4	1,32 кг
		20	1.400-6/76, В.1	Закладная деталь МВ-13	1	0,7 кг
				Материалы		
				Бетон В10	м³	3,6

Спецификация фундаментов ФМ5, ФМ6

Формат	Зона	Поз.	Обозначение	Наименование	Кол.	Примечание
				Фундамент ФМ5; ФМ6		
				Сборочные единицы		
				Сетки арматурные		
		1	1.412-1/77 В.3	СН 12АII-6×15	2	6.0 кг
		2	1.412-1/77 В.3	СА-8АI	6	2.7 кг
		3	1.020-1/83 В.1-1	С-13	5	2.7 кг
		4	1.410-3. В.1	1С 14АII/6АI-185×235	1	31.3 кг
		5	1.410-3. В.1	1С 14АII/6АI-85×175	1	1.2 кг
		6	1.410-3. В.1	1С 10АII/6АI-145×265	1	14.70 кг
		7	1.410-3. В.1	1С 10АII/6АI-85×265	1	9.10 кг
		19	ГОСТ 24379.1-80	Болт 5М20×400 (для ФМ6)	4	1.32 кг
		8		ФВАI ГОСТ 5781-82, ℓ=1130	8	0,45 кг
		9	ГОСТ 24379.1-80	Болт 1.1 М24×900	2	3.77 кг
		20	1.400-6/76, В.1	Закладная деталь МВ-13	2	0,7 кг.
				Материалы		
				Бетон В10	м³	4.22
				ФМ13		
				Материалы		
				Бетон В10	м³	0.10
				ФМ14		
				Материалы		
				Бетон В10	м³	0,34
				ФМ15		
				Материалы		
				Бетон В10	м³	0,41
				ФМ16		
				Материалы		
				Бетон В10	м³	0,17
				ФМ17		
				Материалы		
				Бетон В10	м³	0.12

1. Работа по бетонированию фундаментов ведется по данному чертежу совместно с листом КЖ-5, на котором расположены узлы фундаментов.
2. Цифровое значение буквенных обозначений см. таблицу на л. КЖ-3

		т.п. 501-6-19.86	КЖ
ГИП	Парапонов		
Н. контр.	Соколова		
Нач. отд.	Одиноков		
Гл. спец.	Коренева		
Рук. груп.	Нечипоренко		
Ст. инж.	Егорова		
Рук. гр.	Нечипоренко		

Служебно-производственное здание для сетевого района	Стадия	Лист	Листов
	Р	8	
Фундаменты ФМ5; ФМ6; ФМ13..ФМ17; ФМ11	Гипропромтрансстрой		

Инв. № подл. | Подпись и дата | Взам. инв. №

Альбом III

Типовой проект

ФМ12

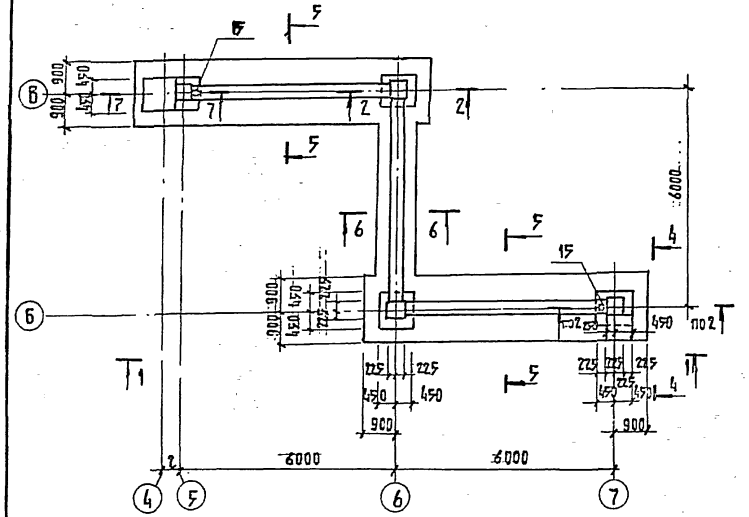

1-1

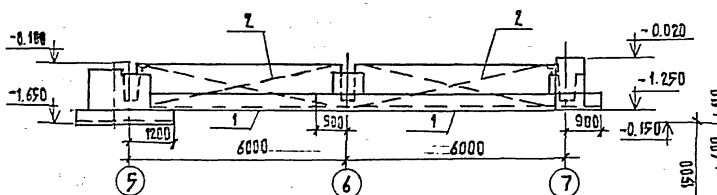

2-2

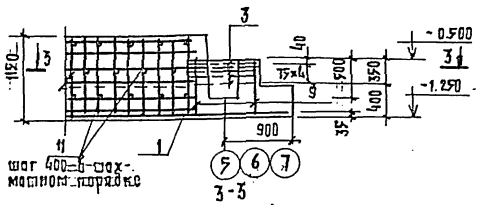

3-3

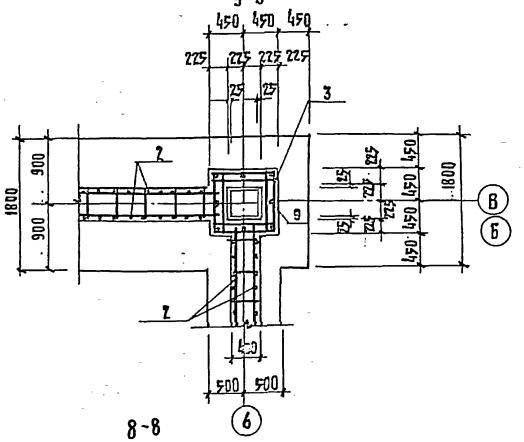

4-4

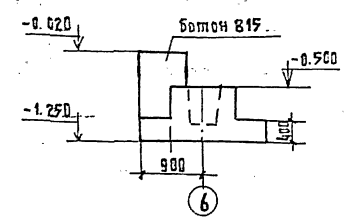

5-5

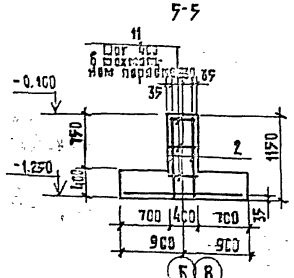

6-6

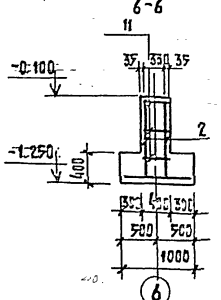

7-7

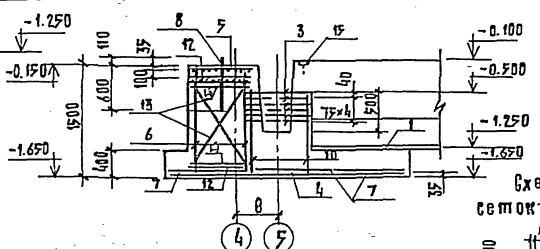

8-8

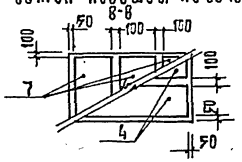

Схема раскладки сеток подошвы по сечению.

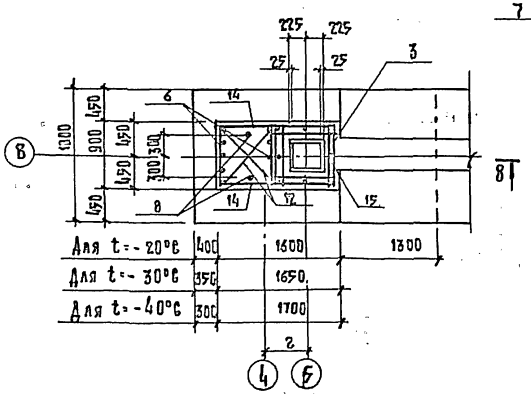

Спецификация фундамента ФМ12

Формат	Зона	Поз.	Обозначение	Наименование	Кол.	Приме-чание
				Сборочные единицы		
		1	КЖИ-39.00	Сетка. С-1	1	279,5 кг
		2	ГОСТ 23279-85	Сетка 5 Ср $\frac{4Вр1-Ш}{4Вр1-Ш}$ 1050 $\frac{25}{25}$	24 шт	1,11 кг/шт
		3	1.020-1/83. Б.1-1	Сетка С13	20	2,7 кг
		4	1.410-3, Б.1	Сетка 1С $\frac{10АII}{АIII}$ 85×325	2	11,1 кг
		5	1.412.1-4.050	Сетка СН-6АI	2	3,5 кг
		6	1.410-3, Б.1	Сетка 1С $\frac{12АII}{АIII}$ 85×145	2	7,0 кг
		7	1.410-3, Б.1	Сетка 1С $\frac{10АII}{АIII}$ 105×115	3	14,5 кг
		8	1.412.1-4.060	Закладной элемент МН1	2	3,4 кг
				Детали		
		9		ФВАI ГОСТ 5781-82, ℓ=730	24	0,29 кг
		10		ФВАI ГОСТ 5781-82, ℓ=1130	8	0,45 кг
		11		Ф4Вр-1 ГОСТ 6727-80, ℓ=370	115	0,033 кг
				Стеновотельные элементы		
		12	1.412.1-4.080	МН1	4	0,73 кг
		13	1.412.1-4.080	МН2	4	0,85 кг
		14	1.412.1-4.080	МН3	4	0,92 кг
		15	1.400-6/76, Б.1	Закладная деталь МВ-13	2	0,70 кг
				Материалы		
				Бетон В15	м³	19,9

1. Цифровое значение буквенных обозначений см. в таблице на листе КЖ-3.

Для t=-20°С	400	1600	1300
Для t=-30°С	350	1650	
Для t=-40°С	300	1700	

				Т.п. 501-6-19.86	КЖ
Гип	Парамонов				
Н. контр.	Соколова			Служебно-производственное здание для сетевого района.	Стадия: Р; Листов: 9; Листов:
Нач. отд.	Иванов				
Гл. спец.	Корольковский				
Рук. гр.	Кочиорашвили			Фундамент ФМ12	Гипропромтрансгаз
Инж. гр.	Шаповаренко				
Инж. конс.	Егорова				

Инв. № подл. | Подпись и дата | Взам. инв. №

Копир.

Формат А2

Схема расположения элементов смотровой канавы. Вид-1

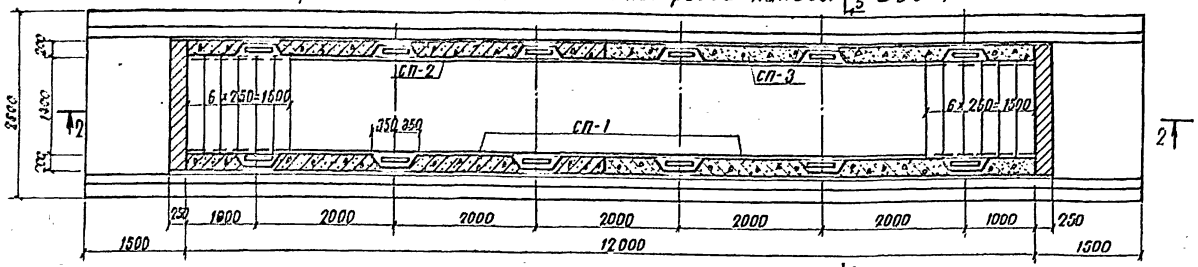

2-2

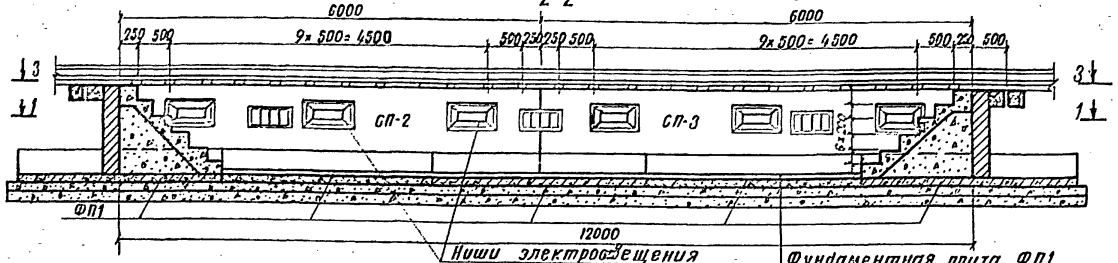

3-3

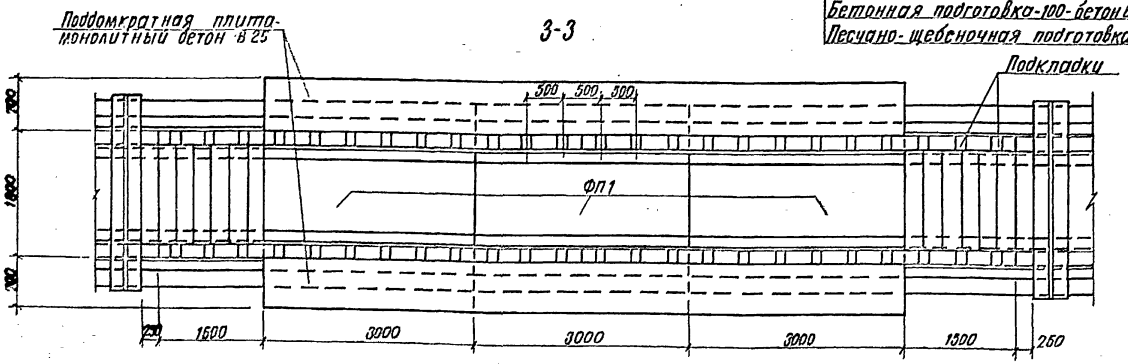

Схема расположения лотков подпольного канала

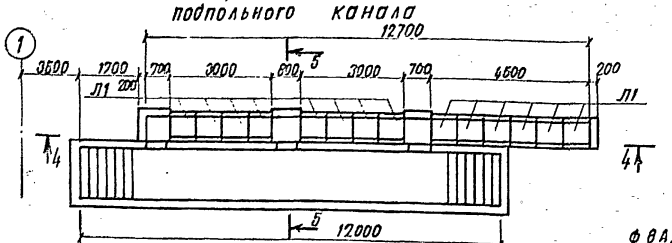

Схема расположения плит перекрытия подпольного канала

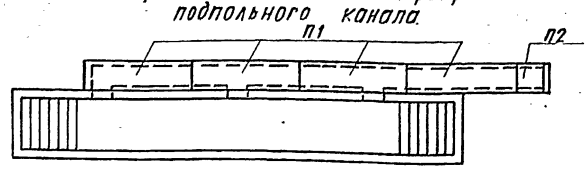

4-4

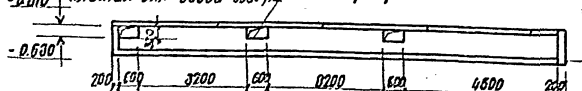

5-5

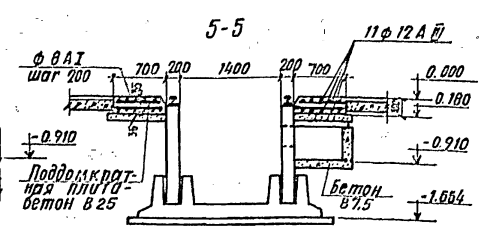

Спецификация к схемам расположения элементов смотровой канавы и подпольного канала

Марка поз.	Обозначение	Наименование	Кол.	Масса ед кг.	Примечание
		Смотровая канава			
СП1	Типовой проект 501-4	Стеновая плита СП-СК	2	3330	
СП2	КЖИ-53.00	Стеновая плита СП-СКл-1	1	3185	
СП3		Стеновая плита СП-СКл-1	1	3185	
ФП1	Типовой проект 501-4	Фундаментная плита ФП-СК	5	4580	
		Подпольный канал			
Л1	3.006.1-2/82 В.1-1	Лоток Лбд-8	14	280	
П1	3.006.1-2/82 В.1-2	Плита П5-8	4	410	
П2	3.006.1-2/82 В.1-2	Плита П5д-8б	1	100	
		Бетон монолитный (бетон В25)	2,3 м³		

1. Примечания по смотровой канаве см. пояснительную записку типового проекта 501-4.
2. Расход стали на поддомкратную плиту дан в технической спецификации на листе КМ-1

					Т.П. 501-6-19.86		КЖ
ГИП	Парамонов						
Н. контр.	Соколова				Служебно-производственное здание для сетевого района	Стадия	Лист	Листов
Нач. отд.	Одиноков					Р	10	
Гл. спец.	Кореневский				Смотровая канава №1. Схемы расположения элементов смотровой канавы и элементов подпольных каналов	Гипропромтранспстрой		
Рук. груп.	Нечипоренко							
Рук. груп.	Нечипоренко							

Альбом III

Типовой проект

Инв. № подл. | Подпись и дата | Взам. инв. №

Альбом III

Типовой проект

Спецификация элементов смотровой канавы № 2

Марка	Обозначение	Наименование	Кол.	Масса ед. кг.	Примечание.
		Изделия железобетонные			
		Бетонные блоки			
1	ГОСТ 13579-78	ФБС 24.5.6-Т	8	1630	
2	ГОСТ 13579-78	ФБС 9.5.6-Т	19	590	
3	ГОСТ 13579-78	ФБС 12.5.6-Т	3	790	
4	ГОСТ 13579-78	ФБС 24.4.6-Т	6	1390	
5	ГОСТ 13579-78	ФБС 12.4.6-Т	2	640	
6	ГОСТ 13579-78	ФБС 9.4.6-Т	2	470	
		Плиты перекрытия			
П1	3.006.1-2/82 В.1-2	П5-8	3	410	
П2	3.006.1-2/82 В.1-2	П5д-8б	2	160	
		Металлические изделия			
М8-13	1.400-6/76	М8-13	4	0,7	
МС12	ИИ-03-03 альбом 71-64	МС 12	1	12.20	
К1	КЖИ-51.00	Каркас К-1	9	5.24	
ЗД-1	КЖИ-51.00	Закладная деталь ЗД-1	2	4.65	
	ГОСТ 8478-81	Сетка 5Вр1-100 / 5Вр1-100 1040	21 шт	8.05	кг/п.м
	ГОСТ 8478-81	Сетка 5Вр1-100 / 5Вр1-100 1540	35 шт	4.68	кг/п.м

1. Стенки подпольного канала выполняются из бетона В15.
2. Внутренние поверхности смотровой канавы облицовываются полистирольной плиткой по ГОСТ 9569-72.
3. Дно канавы, а так же днище и стенки приямка затираются цементным раствором с железнением.
4. Установка закладных деталей производится по ходу монтажа блоков и бетонирования по месту.
5. Деревянные элементы антисептируются.
6. Ниша для электрооборудования должна ограждаться брамугой Ф1.
7. Местные заделки и бетонные упоры выполняются из бетона В7.5.
8. Расчет подпорной стенки канавы произведен на нагрузку от автомобиля Н-10 по СНиП 2.05.03-84.

План

Разрез 2-2

Разрез 1-1

Разрез 3-3

Схема расположения плит перекрытия подпольного канала

4-4

5-5

6-6

7-7

8-8

Ф-1

План раскладки верхнего ряда блоков

б-б

а-а

Гидроизоляция - затирка цементным раствором 1:2 с железнением
Бетон В15 – 25 мм
Бетон В3.5 – 100 мм
Грунт уплотненный щебнем

Рифленая сталь δ=5мм

Стекло δ=3мм

				Т.П. 501-6-19.86	КЖ
ГИП	Пятаков				
К. контр.	Соколова			Служебно-производственное здание для сетевого района	Стадия: Р; Лист: 11; Листов:
Нач. отд.	Одинокая				
Гл. спец.	Корзенкова				
Рук. груп.	Чернорукий			Смотровая канава №2. Схемы расположения элементов смотровой канавы и элементов сборных полов.	Гипропроектстрой
Рук. груп.	Зайцев				

Инв. № подл. | Подпись и дата | Взам. инв. №

Альбом III

Типовой проект

Схема расположения колонн, балок и ригелей на отм. 6.900

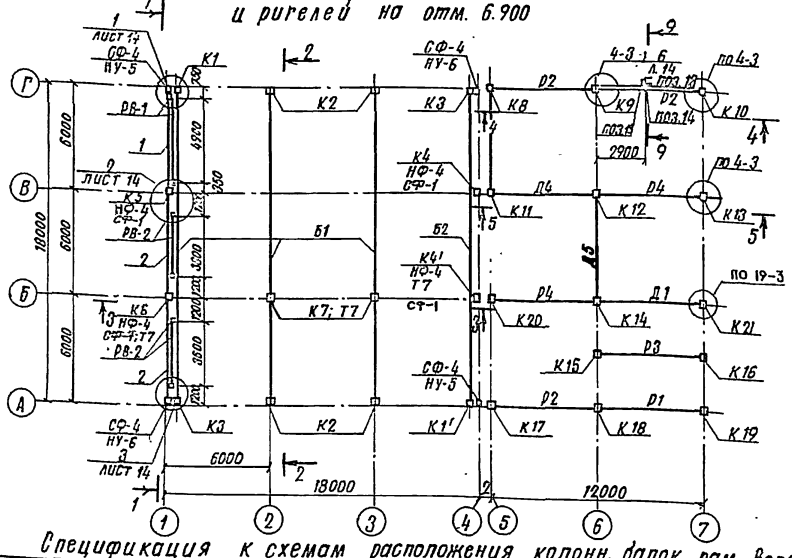

Схема расположения колонн, ригелей и диафрагм жесткости на отм. 3.300.

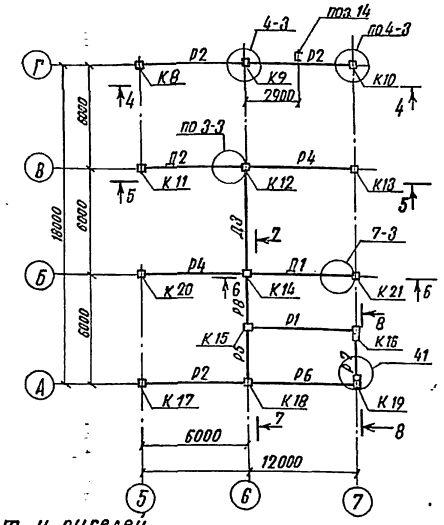

Спецификация к схемам расположения колонн, балок, рам ворот и ригелей

Марка	Обозначение	Наименование	Кол.	Масса ед. кг.	Примечание
		Изделия металлические			
РВ-1	Шифр 42-74	Рама ворот РВ-1	1	450.7	
РВ-2	Шифр 42-74	Рама ворот РВ-2	2	357.0	
СФ-4	1.030.1-1.4-2-10-03	Стойка фахверка СФ-4	4	359.1	
НУ-5	1.030.1-1.4-1-020-04	Насадка угловая НУ-5	2	37.2	
НУ-6	1.030.1-1.4-1-020-05	Насадка угловая НУ-6	2	37.2	
НФ-4	1.030.1-1.4-1-010-03	Насадка фахверковая НФ-4	4	35.2	
СФ-1	1.427-1-3.2-0.25.0	Столик 2СФ-1	34	10.7	
Т-7	1.030.9-2 В.4	Насадка Т7	6	40	

Спецификация к схемам расположения колонн, балок, рам ворот и ригелей.

Марка	Обозначение	Наименование	Кол.	Масса ед. кг.	Примечание.
		Изделия железобетонные			
		Балка			
Б1	КЖИ-22.00	3БДР18-6АVт-1	3	12100	
Б2	КЖИ-22.00	3БДР18-6АVт-2	1	12100	
		Колонна			
К1	КЖИ-01.00	К60-10-1	1	2000	
К1'	КЖИ-02.00	К60-10-2	1	2000	
К2	КЖИ-03.00	К60-10-3	4	2000	
К3	КЖИ-03.00	К60-10-4	2	2000	
К4	КЖИ-04.00	6КФ73-1-1	2	2000	
К4'	КЖИ-05.00	6КФ73-1-2	1	2000	
К5	КЖИ-06.00	6КФ73-1-3	1	2000	
К6	КЖИ-07.00	6КФ73-1-4	1	2000	
К7	КЖИ-03.00	К6В-1	2	1350	
К8	КЖИ-08.00	2КО3.33-2.1-1	1	1710	
К9	КЖИ-09.00	2КД3.33-1.1-1	1	1744	
К10	КЖИ-10.00	2КО3.33-2.1-2	1	1710	
К11	КЖИ-11.00	2К 3.33-1-1	1	1676	
К12	КЖИ-12.00	2КО3.33-2.1-4	1	1710	
К13	КЖИ-13.00	2КО3.33-2.1-3	1	1710	
К14	КЖИ-14.00	2КО3.33-2.1-5	1	1710	
К15	КЖИ-15.00	2КО3.33-2.1-6	1	1710	
К16	КЖИ-16.00	2КО3.33-2.1-7	1	1710	
К17	КЖИ-17.00	2КО3.33-2.1-8	1	1710	
К18	КЖИ-18.00	2КД3.33-1.1-2	1	1744	
К19	КЖИ-19.00	2КО3.33-2.1-9	1	1710	
К20	КЖИ-20.00	2КО3.33-2.1-10	1	1710	
К21	КЖИ-21.00	2К3.33-1-2	1	1676	
Р1	[illegible]	*Ригели*			
Р1	1.020-1/83 В.3-1	РОП.4.57-20	2	2070	
Р2	1.020-1/83 В.3-1	РОП4.57-40	6	2070	
Р3	1.020-1/83 В.3-1	РДП4.57-40Ат-V	1	2600	
Р4	1.020-1/83 В.3-1	РДП4-5.1-80Ат-V	4	2600	
Р5	1.020-1/83 В.3-1	РДП4.27-40	2	880	
Р6	1.020-1/83 В.3-1	РЗ.57	1	770	
Р7	1.020-1/83 В.3-1	РЗ.27	1	370	
Р8	1.020-1/83. В. 3-1	РОП.4.27-40	1	940	
		Диафрагма жесткости			
Д1	КЖИ-30.00	2ДПК56.33-1	2	7230	
Д2	КЖИ-30.00-01	2ДПК56.33-2	1	7230	
Д3	КЖИ-30.00-02	1ДПК56.33-Л-1	1	6300	
Д4	КЖИ-30.00-03	2ДПК56.33-3	1	7230	
Д5	КЖИ-30.00-04	1ДП 56.33-1	1	6300	

1. При монтаже элементов ориентировать их несмываемым знаком ◊; балку покрытия к оси А; колонны К1, К3 к осям 1 и 4; колонны К2 - к осям А и Г; колонны К4, К4'-к оси 4; колонны К5, К6-, к оси 1; колонны К7, К13, К14, К15, К16 К20 и К21, - в сторону оси А; колонны К8, К9, К10 - в сторону оси В; колонны К11, К12, К17, К18, К19 - в сторону оси Б; ригель Р5 - к оси 7;
2. Знак ⊠ - ориентация металлического столика на железобетонной колонне.
3. Монтажные узлы приняты по серии 1.020-1/83 В. 6-1.

		т.п.501-6-19.86	КЖ
ГИП	Парамонов		
Н. контр.	Соколова		
Нач. отд.	Одиноков		
Гл. спец.	Корнеевская		
Рук. груп.	Нечипоренко		
Ст. инж.	Егорова		
Рук. груп.	Нечипоренко		

Служебно-производственное здание для сетевого района	Стадия: Р	Лист: 12	Листов:
Схемы расположения колонн, балок, рам ворот, ригелей и диафрагм жесткости.	Гипропромтранстрой		

Инв. № подл. | Подпись и дата | Взам. инв. №

Альбом III

Типовой проект

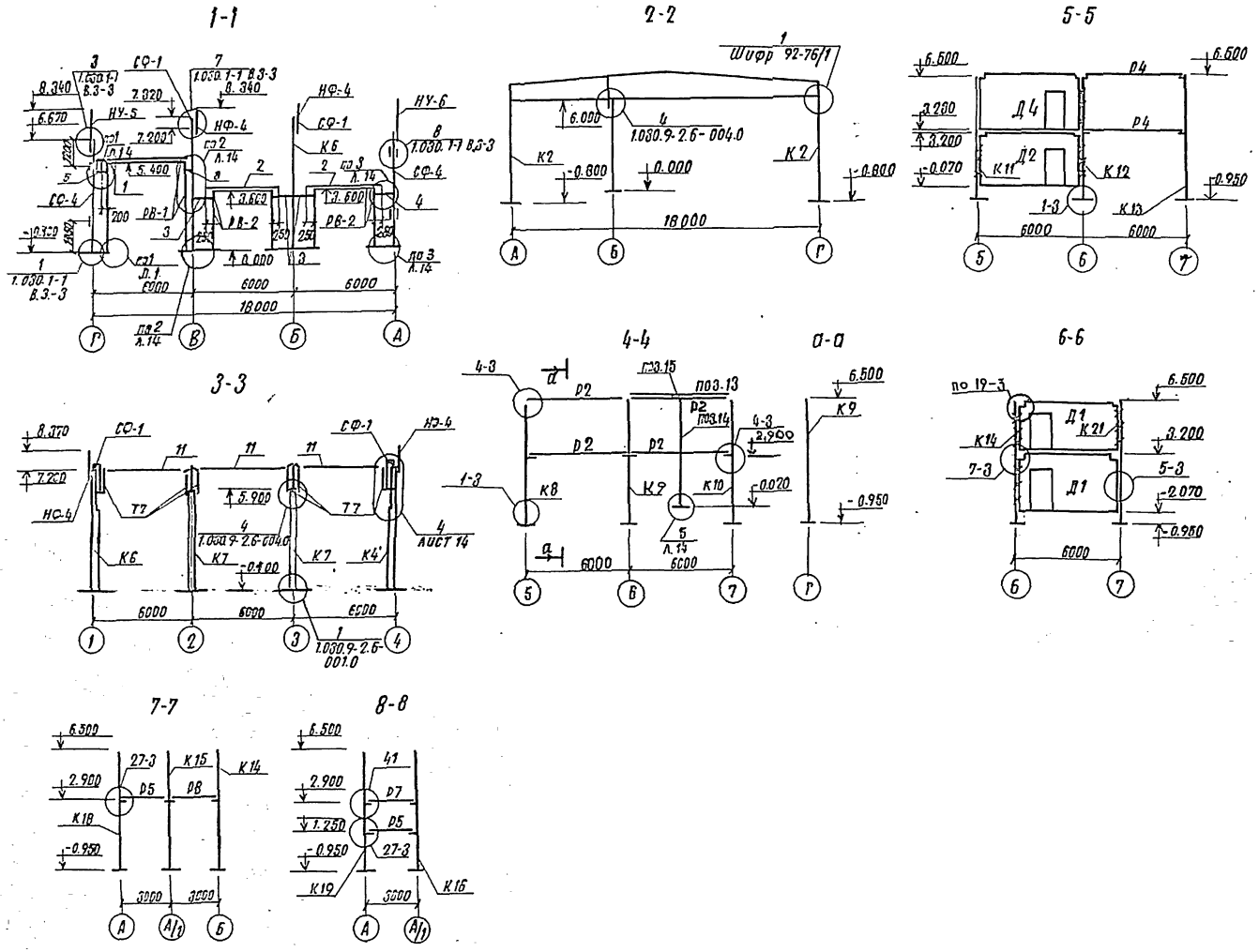

Спецификация к схеме расположения колонн, балок, рам ворот и ригелей.

Марка	Обозначение	Наименование	Кол.	Масса ед. кг	Примечание
		Монтажные элементы			
МС-3	1.020-1/83. В.7-1	МС-3	48	2,43	
МС-4	1.020-1/83 В 7-1	МС-4	48	0,13	
МС-9	1.020-1/83. В.7-1	МС-9	6	1,6	
МС 27	1.020-1/83 В.7-1	МС-27	6	11,26	
МС-29	1.020-1/83 В.6-1	МС-29	2	3,85	
МС 38	1.030.9-2.7-2-0.30.0	МС-38	6	22.0	
ММ-23	1.400-7	ММ-23	2	4.22	
ММ-24	1.400-7	ММ-24	2	4.22	
Т-24	1.030.1-1 В.4-1	Т-24	16	1.1	
1		Уголок Б-100×7 ГОСТ 8509-72 / Вст 3сп 5 ТУ14-1-3023-80	1	57.24	
2		Уголок Б-100×7 ГОСТ 8509-72 / Вст 3сп 5 ТУ-1-3023-80 ℓ=4100	2	44.28	
3	КМ-5	Консоль К1	3	10,65	
4	КМ-5	Консоль К-2	1	9.71	
5		Уголок Б-100×7 ГОСТ 8509-72 / Вст 3сп 5 ТУ14-1-3023-80 ℓ=190	2	2.32	
6	КМ-5	Уголок У-1	3	5.96	
7		Уголок Б-180×12 ГОСТ 8509-72 / Вст 3сп5 ТУ14-1-3023-80 ℓ=350	1	11.58	
8	КМ-5	Уголок У-2	1	8,53	
9		Уголок Б-100×7 ГОСТ 8509-72 / Вст 3сп 5 ТУ14-1-3023-80 ℓ=100	1	3,31	
10		Лист Б10 ГОСТ 19903-74 / Вст 3сп5 ТУ14-1-3023-80 350×650	4	17,86	
11		труба 60×60×4×5500 ГОСТ 6639-82 / В10 ГОСТ 13663-68	3	55,3	
12		швеллер [13 ГОСТ 8240-72 / Вст 3кп2 ГОСТ 380-71 ℓ=350	2	3,0	
13		швеллер [14 ГОСТ 8240-72 / Вст 3кп2 ГОСТ 380-71 ℓ=6000	1	73,8	
14		швеллер [24 ГОСТ 8240-72 / Вст 3кп2 ГОСТ 380-71 ℓ=6550	1	158,16	
15		Уголок Б-110×8 ГОСТ 8509-72 / Вст 3сп 5-1 ТУ14-1-3023-80 ℓ=50	1	0,68	
МС99	1.030.9-2.7	МС 99	6	7.00	

1. Высотные отметки при монтаже колонн в стаканы фундаментов должны обеспечиваться за счет применения специальных закладных фиксирующих средств.
2. Приведение верха колонн в проектное положение должно производиться относительно разбивочных осей по двум взаимно перпендикулярным вертикальным плоскостям.
3. Установка балок на колонны допускается только после замоноличивания колонн в стаканах и достижения бетоном замоноличивания прочности не ниже 70% проектной.
4. Данный лист см. совместно с листами КЖ-12 и КЖ-14.
5. Поз. 1 и 2 приварить к ригелю ворот.
6. Все монтажные узлы каркаса без ссылки на серию приняты по серии 1.020-1/83 в.6-1
7. При установке колонн в стаканы фундаментов следует совмещать риски колонн с рисками фундаментов.

				т.п. 501-6-19.86		КЖ	
ГИП	Парамонов			Служебно-производственное здание для сетевого района	Стадия	Лист	Листов
Н. контр.	Соколова				Р	13	
Нач. отд.	Одиноков						
Гл. спец.	Кореневский			Схемы расположения колонн, балок, рам ворот, ригелей и диафрагм жесткости. Сечения 1-1 ... 8-8.	Гипропромтрансстрой		
Рук. груп.	Кучиповенко						
Ст. инж.	Егорова						
Рук. груп.	Кучиповенко						

Инв. N подл. | Подпись и дата | Взам. инв. N

Альбом III

Типовой проект

План на отм. 0.000

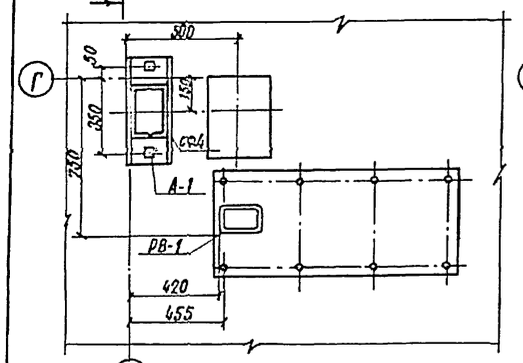

1 План на отм. 5.270

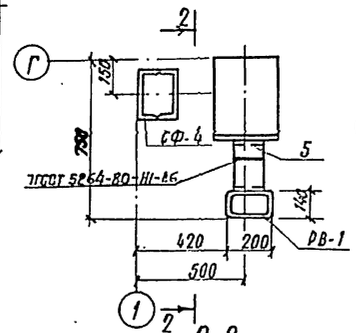

1-1

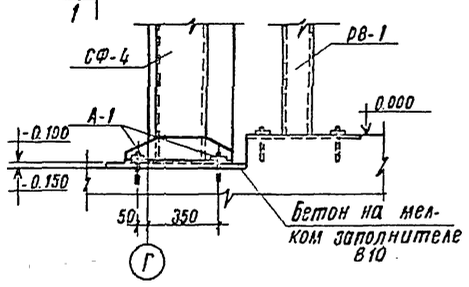

2-2

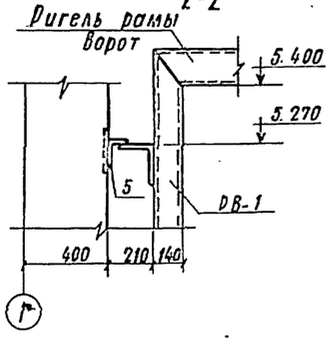

План на отм. 0.000

2 План на отм. 5.270

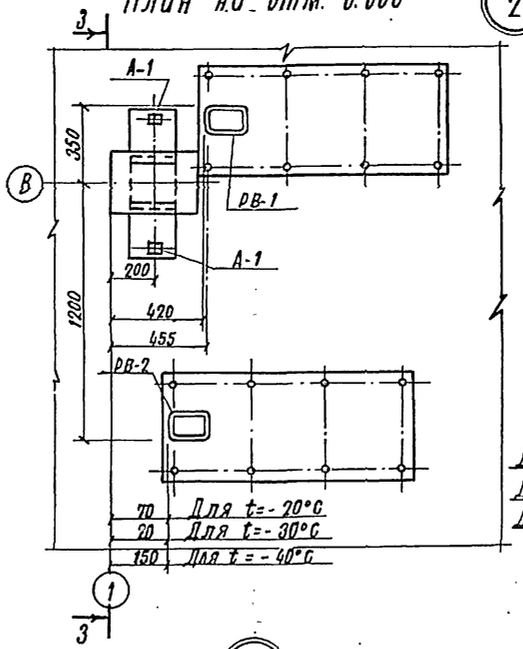

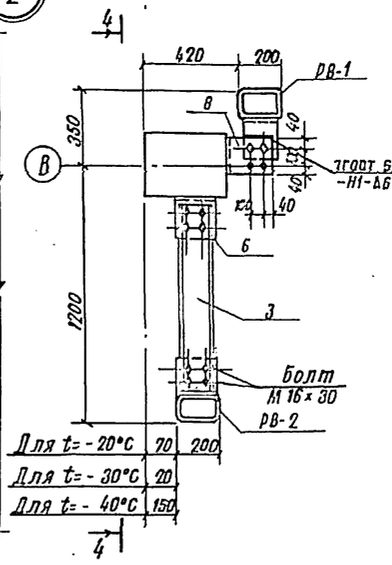

3-3

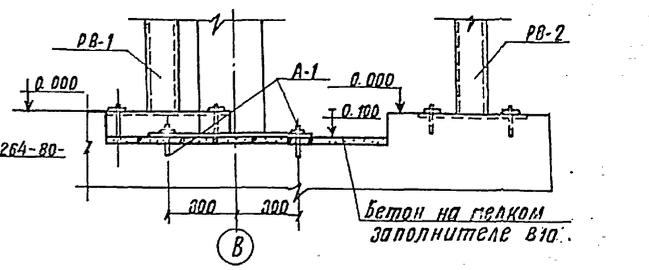

4-4

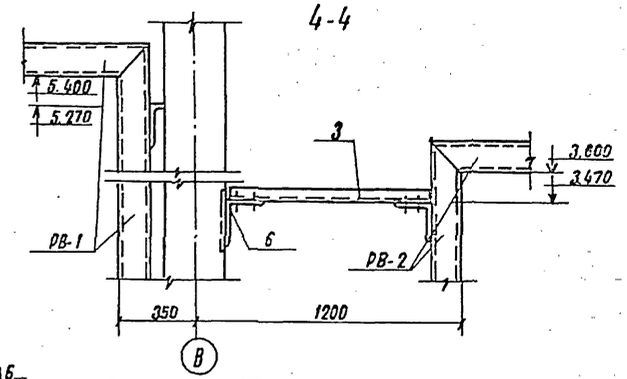

План на отм. 0.000

3 План на отм. 3.470

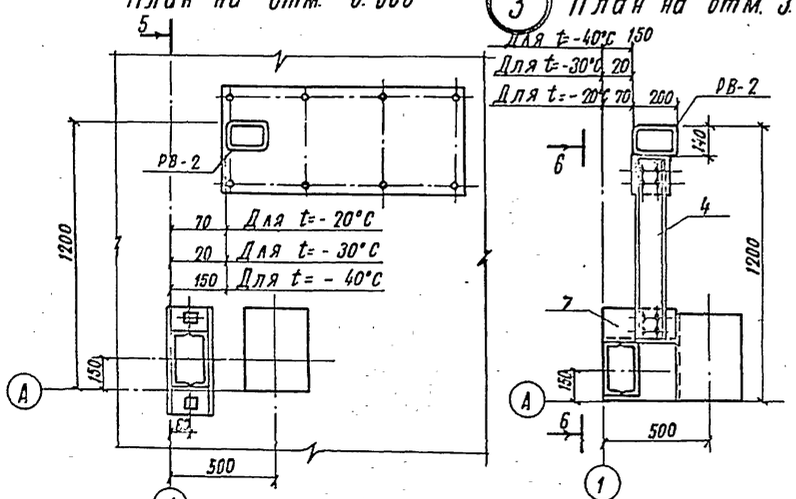

5-5

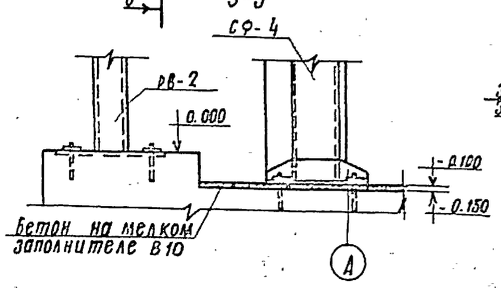

6-6

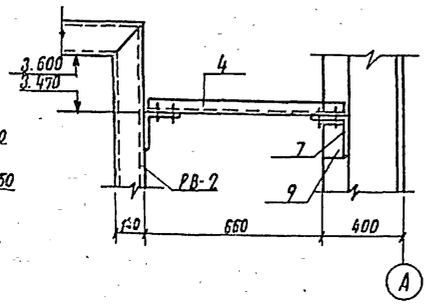

4 Стальной столик СФ-1

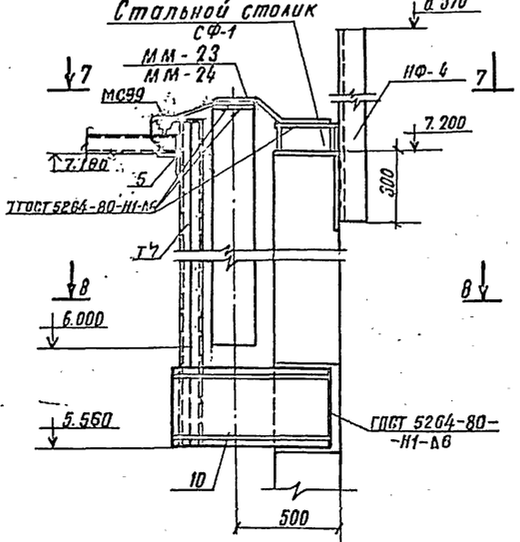

7-7

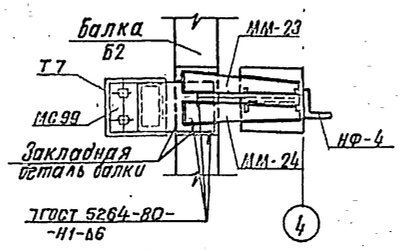

5

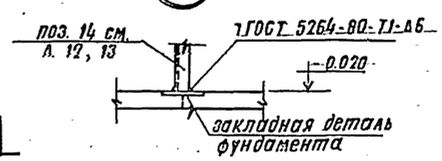

9-9

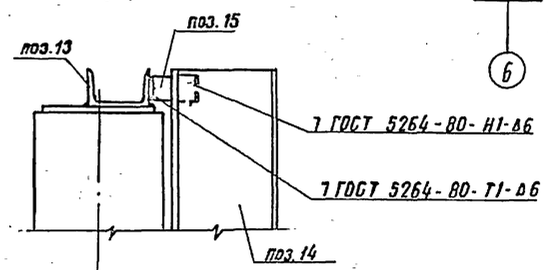

6

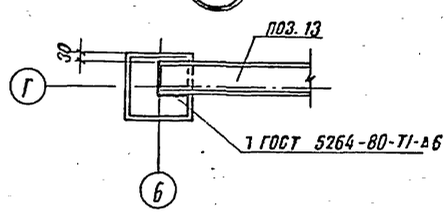

8-8

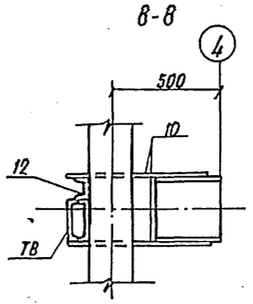

					Т.П.501-6-19.86	КЖ
ГИП	Парамонов					
Н. контр.	Соколова					
Нач. отд.	Одинокова				Служебно-производственное здание для сетевого района	Стадия: Р; Лист: 14; Листов:
Гл. спец.	Корневская					
Рук. груп.	Нечипорен.				Схемы расположения колонн, балок, рам ворот, ригелей и диафрагм жесткости. Узлы 1.... 6	Гипропромтранссетьпроект
Ст. инж.	Егорова					
Рук. гр.	Нечипорен.					

Инв. № подл. | Подпись и дата | Взам. инв. №

Альбом II

Типовой проект

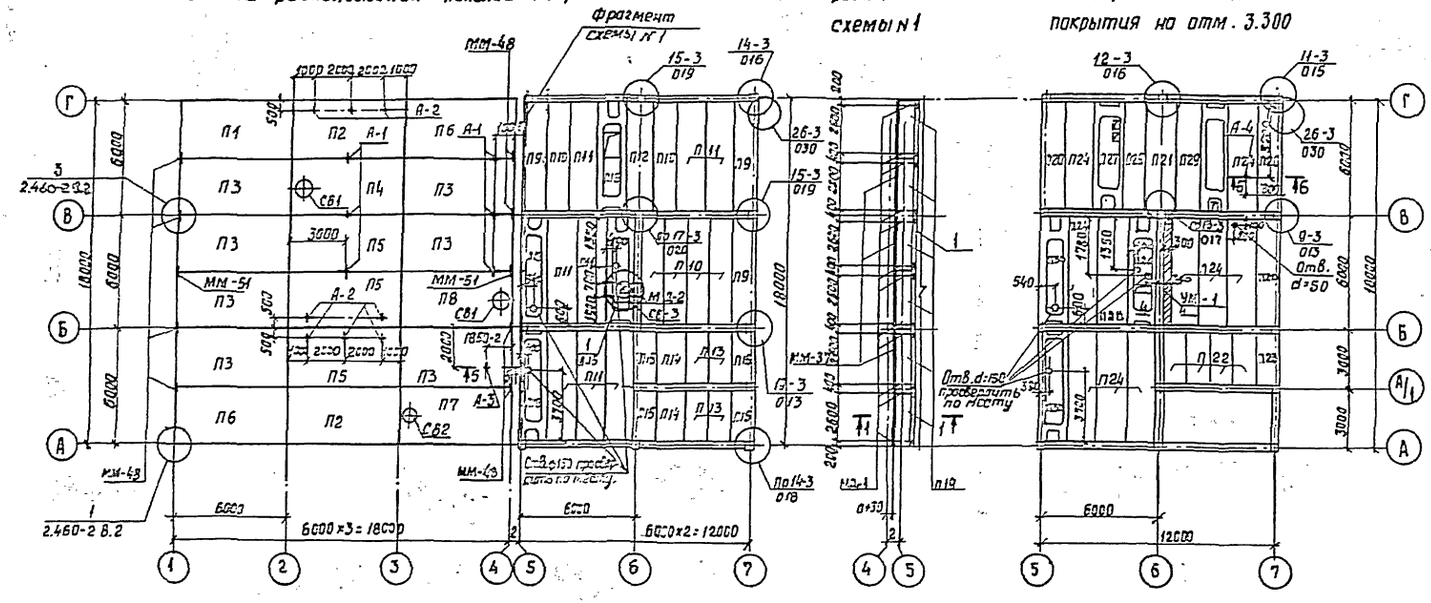
Схема расположения панелей покрытия
Фрагмент схемы №1
Схема расположения панелей покрытия на отм. 3.300

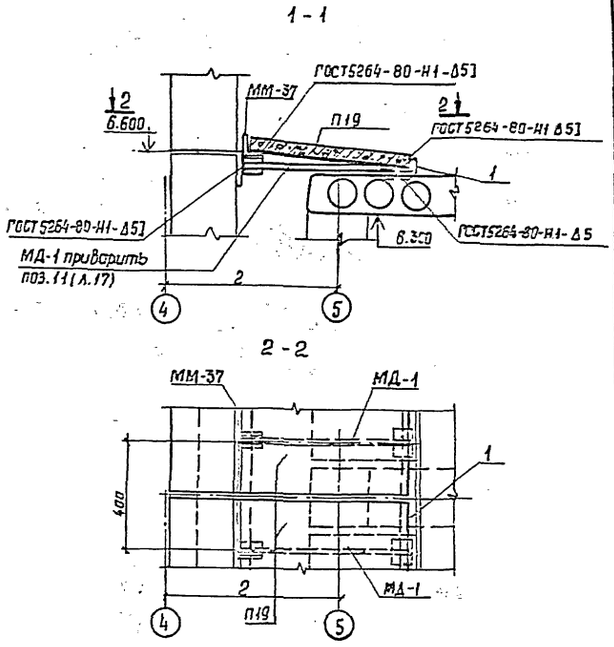
1-1
2-2

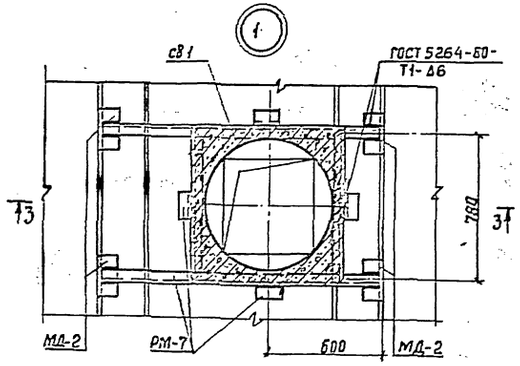

3-3

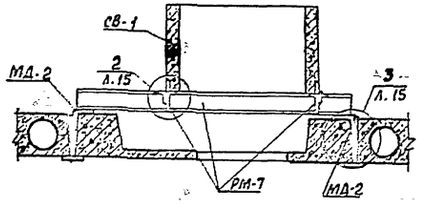

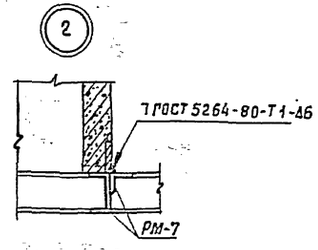

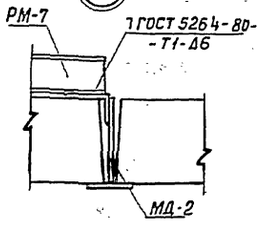

4-4

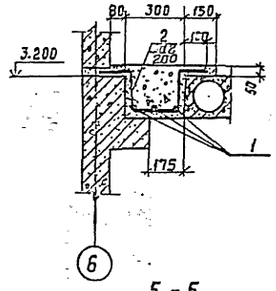

5-5

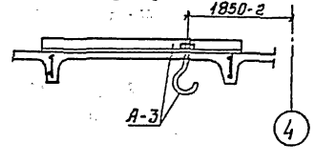

6-6

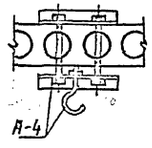

1. Плиты по ГОСТУ 22701.2-77; 22701.0-77 должны привариваться по ходу монтажа во всех опорных узлах, доступных для наложения швов. Приварка осуществляется ручной сваркой угловыми швами и по всей длине или ширине закладной детали.
2. Сварку производить электродами типа Э42 по ГОСТ 9467-75. Высота шва h = 6 мм.
3. Швы между плитами тщательно заполнить цементным раствором или бетоном на мелком заполнителе В15.
4. Панели по серии 1.041.1-2 укладываются на полки ригелей по слою цементного раствора В15 толщиной 10 мм, растилаемого непосредственно перед монтажом.
5. Монтажные узлы без обозначения серии приняты по серии 1.020-1/83 В.6-1.

				т.п. 501-6-19.86		КЖ
Н. контр.	Соколова					
ГИП	Парамонов			Служебно-производственное здание для сетевого района	Стадия	Лист	Листов
Нач. отд.	Одинаков				Р	15	
Гл. спец.	Кореневский						
Рук. гр.	Нечипоренко			Схемы расположения панелей покрытия и перекрытия.	Гипропромтранострой		
Вед. инж.	Егорова						
Рук. гр.	Нечипоренко						

Альбом III

Спецификация к схемам расположения панелей покрытия

Марка, поз.	Обозначение	Наименование	Кол.	Масса ед., кг	Примечание
		Изделия железобетонные			
П1	КЖИ-23.00	ПГ-3АтVт-1	1	2650	
П2	КЖИ-25.00	ПГ-3АтVт-2	2	2650	
П3	КЖИ-24.00	ПГ-3АтVт-3	7	2650	
П4	ГОСТ 22701.2-77	ПВ7-4АтVт	1	3200	
П5	ГОСТ 22701.0-77	ПГ-3АтVт	3	2650	
П6	КЖИ-26.00	ПГ-3АтVт-4	2	2650	
П7	КЖИ-27.00	ПВ4-4АтVт-1	1	3300	
П8	КЖИ-28.00	ПВ7-4АтVт-1	1	3200	
П9	1.041.1-2 в.1	ПК56.12-9АтVт-1	3	2000	
П10	1.041.1-2 в.1	ПК56.12-7АтVт-6	6	2000	
П11	1.041.1-2 в.1	ПК56.15-7АтVт-6	8	2600	
П12	1.041.1-2 в.1	ПК56.15-7АтVт-2	1	2600	
П13	1.041.1-2 в.4	ПК27.12-5АIIIт	4	900	
П14	1.041.1-2 в.4	ПК27.15-6АIIIт	2	1300	
П15	1.041.1-2 в.4	ПК27.12-5АIIIт-2	4	900	
П16	КЖИ-29.00	ПРС56.15-16АтVт-1	1	2890	
П17	КЖИ-29.00-01	ПРС56.15-6АтVт-1	1	2890	
П18	1.041.1-2 в.6	ПРС56.15-10АтVт	2	2890	
П19	3.006.1-2/82 в.1-2	П1-5	6	40	
		Стаканы железобетонные			
СВ1	1.494-24 в.1	СБ 7Б-2	2	320	
СВ2	1.494-24 в.1	СБ 4Б-1	1	160	
СВ3	1.494-24 в.1	СБ 7А-2	1	290	

Спецификация к схемам расположения панелей перекрытия

Марка, поз.	Обозначение	Наименование	Кол.	Масса ед., кг	Примечание
		Изделия железобетонные			
П20	1.041.1-2 в.1	ПК56.12-9АтVт-1	3	2000	
П21	1.041.1-2 в.1	ПК56.15-7АтVт-2	1	2600	
П22	1.041.1-2 в.1	ПК27.12-8АIIIт	4	900	
П23	1.041.1-2 в.1	ПК27.12-8АIIIт-2	1	900	
П24	1.041.1-2 в.1	ПК56.15-7АтVт-6	9	2600	
П25	КЖИ-29.00-02	ПРС56.15-10АтVт-1	1	2890	
П26	КЖИ-29.00-03	ПРС56.15-16АтVт-2	1	2890	
П27	КЖИ-29.00-04	ПРС56.15-10АтVт-2	1	2890	
П28	1.041.1-2 в.1	ПК56.15-10АтVт	1	2600	
П29	1.041.1-2 в.1	ПК56.12-7АтVт	2	2000	
П30	1.041.1-2 в.6	ПРС56.15-10АтVт	2	2890	

Спецификация на монолитный участок УМ-1

Марка, поз.	Обозначение	Наименование	Кол.	Масса ед., кг	Примечание
		Сборочные единицы			
1	КЖ-15	К-А-II-6 ГОСТ5781-82; ℓ=5100	3	1,27	
2	КЖ-15	К-А-II-12 ГОСТ5781-82; ℓ=900	30	0,8	
		Материалы			
		Бетон марки 200	0,52 м³		

Спецификация к схемам расположения панелей покрытия и перекрытия

Марка, поз.	Обозначение	Наименование	Кол.	Масса ед., кг	Примечание
		Монтажные изделия			
МС-9	1.020-1/83 в.7-1	МС-9	6	1,6	
МС-11	1.020-1/83 в.6-1	МС-11	10	1,61	
МС-14	1.020-1/83 в.6-1	МС-14	4	0,66	
МС-15	1.020-1/83 в.6-1	МС-15	16	0,45	
МС-18	1.020-1/83 в.6-1	МС-18	10	0,41	
МС-19	1.020-1/83 в.6-1	МС-19	4	0,51	
МС-26	1.020-1/83 в.7-1	МС-26	30	3,2	
МС-21	1.020-1/83 в.6-1	МС-21	15	0,55	
МС-12	1.020-1/83 в.6-1	МС-12	4	1,91	
МС-23	1.020-1/83 в.6-1	МС-23	6	0,86	
поз.1		Уголок 50х50х5 ГОСТ8509-72 / ВСт3кп2 ГОСТ5803-71 ℓ=18000	1	67,86	
ММ-37	1.400-7	ММ-37	3	72,2	
ММ-48	1.400-7	ММ-48	8	1,1	
ММ-51	1.400-7	ММ-51	2	1,4	
МД-1	КЖИ-49.00	МД-1	4	2,87	
МД-2	КМ-5	МД-2	4	2,7	
А-1	5.904-1, в.0	поз.1 2ТЯ-22 поз.2 ЗП-01 поз.3 1Х-13	6	6,57	
А-2	5.904-1, в.0	поз.1 2ТЯ-22 (ℓ=3200) поз.2 1П-01	8	10,70	
А-3	КМ-5	Деталь крепления А-3	1	5,2	
А-4	КМ-5	А-4	1	3,9	
РМ-7	КМ-5	Рама РМ-7	1	43,9	

ТИПОВОЙ ПРОЕКТ

Инв.№ подл. | Подпись и дата | Взам. инв.№

ГИП	Парамонов	
Н.контр.	Соколова	
Нач.отд.	Одинцов	
Гл.спец.	Корепевский	
Рук.гр.	Чесноченко	
Ст.инж.	Гнедевец	
Архитектор	Середникова	

т.п.501-6-19.86 КЖ

Служебно-производственное здание для сетевого района

Стадия	Лист	Листов
Р	16	

Спецификация к схеме расположения панелей покрытия и перекрытия

Гипропромтрансстрой

Формат А2

Альбом III

Типовой проект

Схема расположения стеновых панелей по оси А

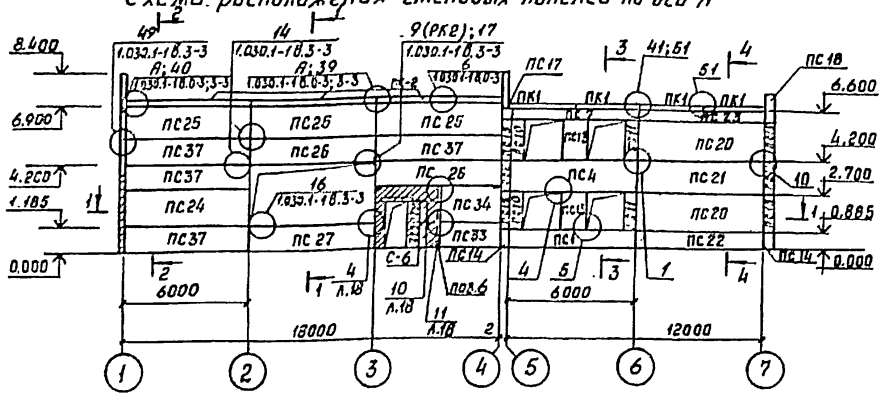

1-1

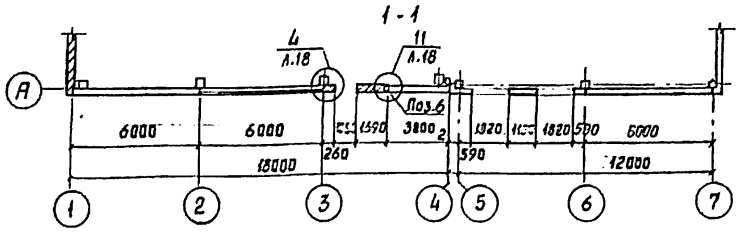

Схема расположения стеновых панелей по оси Г

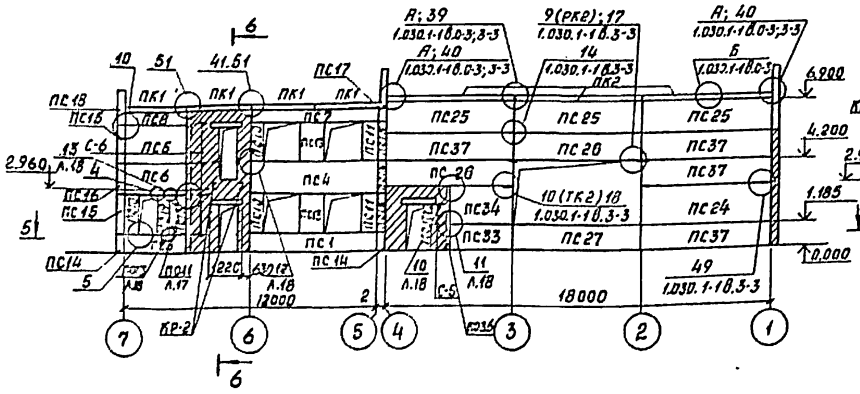

5-5

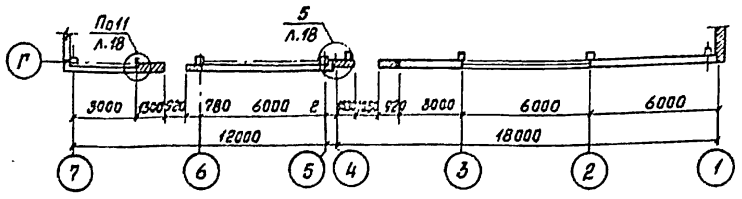

14-14

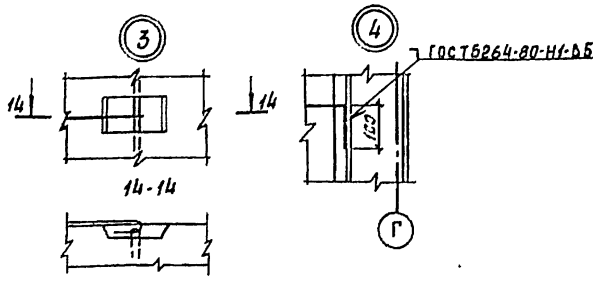

1-1 2-2 3-3 4-4

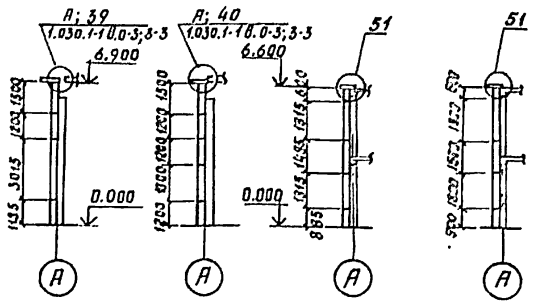

Схема расположения стеновых панелей по оси 4

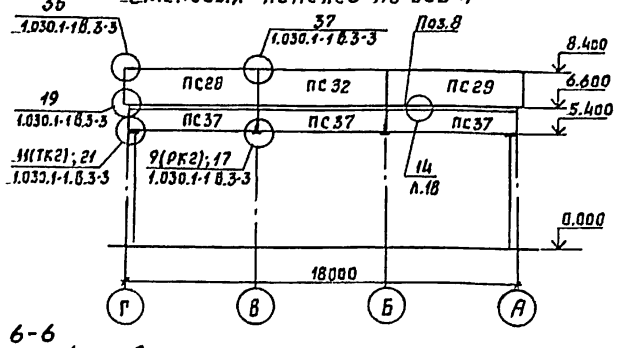

6-6

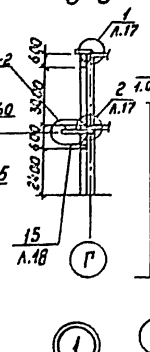

Схема расположения панелей и перегородок по оси Б

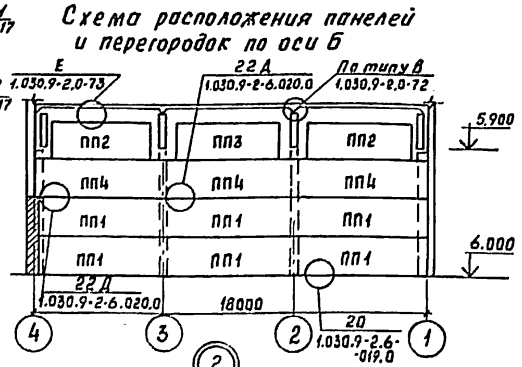

12-12

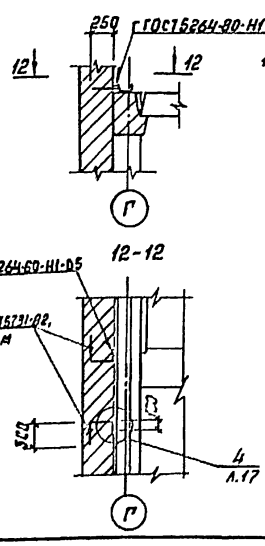

13-13

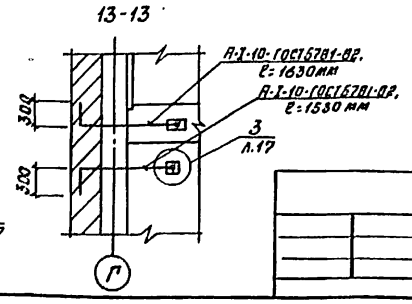

Схема расположения стеновых панелей по оси 1

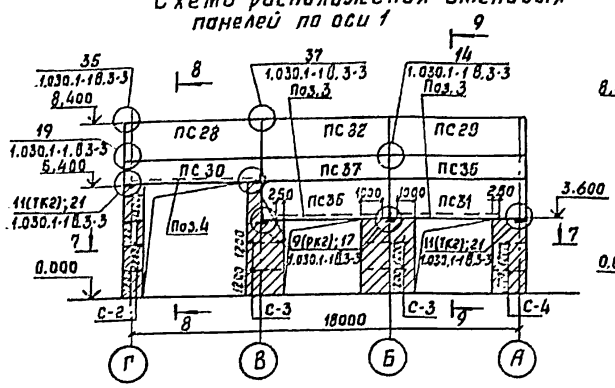

8-8

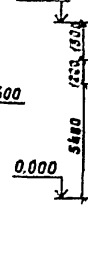

9-9

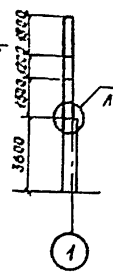

7-7

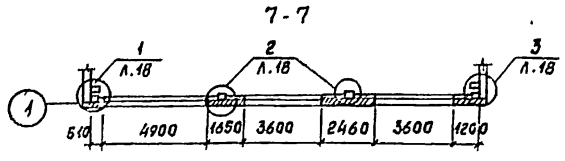

Схема расположения стеновых панелей по оси 7

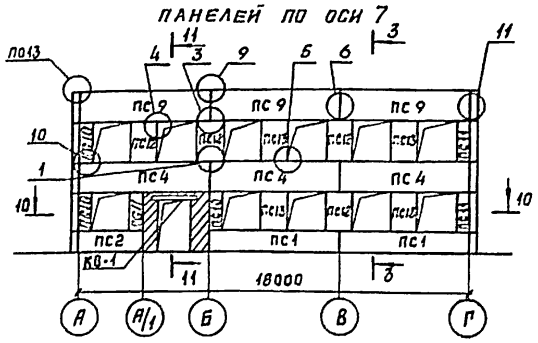

11-11

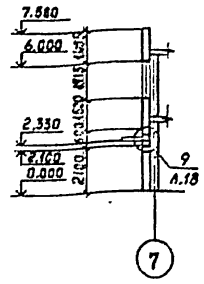

10-10

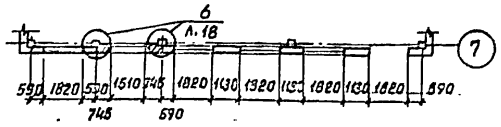

1. Данный лист см. совместно с листами КЖ-18 и КЖ-19.
2. Все узлы без обозначения серии приняты по серии 1.030.1-1. в 3-1.
3. Верхняя часть панелей перегородок по оси Б заполняется трехслойными щитами толщиной 110мм с каркасом из стальных холодногнутых профилей сечением 90×25×0,6 мм по ТУ 67-522-83 и средним слоем из минераловатных плит соответственно узлам „Е" и „В" серии 1.030.9-2, в.0.
4. Все стальные элементы перегородки следует покрыть цементно-песчаной штукатуркой толщиной 25 мм.

				Т.П.501-6-19.86 КЖ		
Н.контр.	Соколова					
ГИП	Пороманов			Служебно-производственное здание для сетевого района	Стадия: Р	Лист: 17
Нач.отд.	Одиноков					Листов:
Гл.спец.	Корзхевский			Схемы расположения стеновых панелей	Гипропромтрансстрой	
Рук.гр.	Нечипоренко					
Рук.гр.	Нечипоренко					
Ст.инж.	Гнедовец					

Альбом III

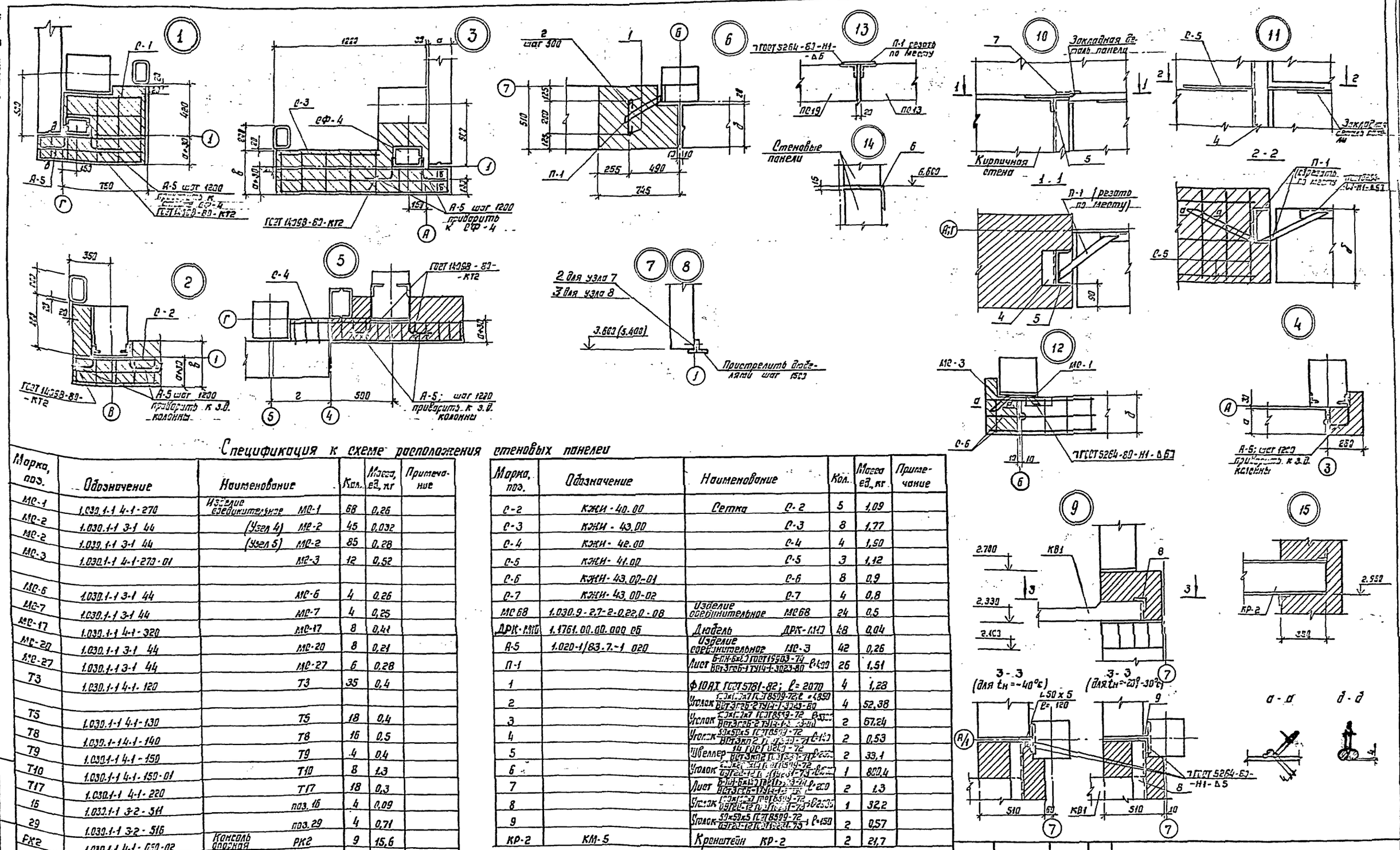

Спецификация к схеме расположения стеновых панелей

Марка, поз.	Обозначение	Наименование		Кол.	Масса ед., кг	Примечание
МС-1	1.030.1-1 4-1-270	Изделие соединительное	МС-1	68	0,26	
МС-2	1.030.1-1 3-1 44	(Узел 4)	МС-2	45	0,032	
МС-2	1.030.1-1 3-1 44	(Узел 5)	МС-2	85	0,28	
МС-3	1.030.1-1 4-1-270-01		МС-3	12	0,52	
МС-6	1.030.1-1 3-1 44		МС-6	4	0,26	
МС-7	1.030.1-1 3-1 44		МС-7	4	0,25	
МС-17	1.030.1-1 4-1-320		МС-17	8	0,41	
МС-20	1.030.1-1 3-1 44		МС-20	8	0,21	
МС-27	1.030.1-1 3-1 44		МС-27	6	0,28	
Т3	1.030.1-1 4-1-120		Т3	35	0,4	
Т5	1.030.1-1 4-1-130		Т5	18	0,4	
Т8	1.030.1-1 4-1-140		Т8	16	0,5	
Т9	1.030.1-1 4-1-150		Т9	4	0,4	
Т10	1.030.1-1 4-1-150-01		Т10	8	1,3	
Т17	1.030.1-1 4-1-220		Т17	18	0,3	
16	1.030.1-1 3-2-511		поз. 16	4	0,09	
29	1.030.1-1 3-2-516		поз. 29	4	0,71	
РК2	1.030.1-1 4-1-050-02	Консоль опорная	РК2	9	15,6	
ТК2	1.030.1-1 4-1-070-01		ТК2	8	20,1	
А1	1.030.1-1 0-3-2401	Изделие соединительное	А1	4	0,7	
А3	1.030.1-1 0-3-2403		А3	18	0,4	
А4	1.030.1-1 0-3-2404		А4	4	1,5	
МС9	1.030.9-2.7-2-0.19.0	Изделие соединительное	МС9	12	0,5	
МС9а	1.030.9-2.7-2-0.19.0-01		МС9а	12	0,5	
МС14	1.030.9-2.7-2-0.16.0-07		МС14	24	0,2	

Марка, поз.	Обозначение	Наименование		Кол.	Масса ед., кг	Примечание
С-2	КЖИ-40.00	Сетка	С-2	5	1,09	
С-3	КЖИ-43.00		С-3	8	1,77	
С-4	КЖИ-42.00		С-4	4	1,90	
С-5	КЖИ-41.00		С-5	3	1,12	
С-6	КЖИ-43.00-01		С-6	8	0,9	
С-7	КЖИ-43.00-02		С-7	4	0,8	
МС68	1.030.9-2.7-2-0.22.0-08	Изделие соединительное	МС68	24	0,5	
ДРК-М10	1.1761.00.00.000 СБ	Дюбель	ДРК-М10	48	0,04	
А-5	1.020-1/83.7.-1 020	Изделие соединительное	МС-3	42	0,26	
П-1		Лист	Б-ПН-6х80 ГОСТ 19903-74 / ВСТ3пс6-1 ТУ14-1-3023-80 ℓ=400	26	1,51	
1		Ф10АI ГОСТ 5781-82; ℓ=2070		4	1,28	
2		Уголок	100х100х7 ГОСТ 8509-72; ℓ=4850 / ВСТ3пс6-2 ТУ14-1-3023-80	4	52,38	
3		Уголок	100х100х7 ГОСТ 8509-72 / ВСТ3пс6-2 ТУ14-1-3023-80 ℓ=5300	2	67,24	
4		Уголок	50х50х5 ГОСТ 8509-72 / ВСТ3кп2 ГОСТ 8509-72 ℓ=140	2	0,53	
5		Швеллер	14 ГОСТ 8240-72 / ВСТ3кп2 ГОСТ 8240-72 ℓ=2500	2	33,1	
6		Уголок	200х200х14 ГОСТ 8509-72 / ОУГ20-12 ГОСТ 19281-73 ℓ=8000	1	800,4	
7		Лист	Б-ПН-6х140 ГОСТ 19903-74 / ВСТ3пс6-1 ТУ14-1-3023-80 ℓ=200	2	1,3	
8		Уголок	100х100х7 ГОСТ 8509-72 / ОУГ20-12 ГОСТ 19281-73 ℓ=2500	1	32,2	
9		Уголок	50х50х5 ГОСТ 8509-72 / ОУГ20-12 ГОСТ 19281-73 ℓ=150	2	0,57	
КР-2	КМ-5	Кронштейн	КР-2	2	21,7	

ГИП	Парамонов		
Н. контр.	Соколова		
Нач. отд.	Одинаков		
Гл. спец.	Коренковский		
Рук. груп.	Ревиндренко		
Рук. груп.	Неуклеренко		
Ст. инж.	Гнедовец		

Инв. №

Т.П. 501-6-19.86 КЖ

Служебно-производственное здание для сетевого района

Стадия	Лист	Листов
Р	18	

Схемы расположения стеновых панелей. Узлы 1...16

Гипропромтранострой

Копир.

Формат А2

Альбом III

Типовой проект

Марка, поз.	Обозначение	Наименование	Кол.	Масса ед, кг	Примечание
		tн=-20°С			
		Служебно-бытовой корпус			
ПС 1	КЖИ-31.00	панель стеновая ПС60.9.3.0-6.Л-6	4	2240	
ПС 2	КЖИ-32.00	ПС30.9.3.0-6.Л-1	1	1110	
ПС 3	КЖИ-32.00-01	ПС30.9.3.0-6.Л-6	1	1110	
ПС 4	КЖИ-31.00-01	ПС60.15.3.0-6.Л-9	5	3700	
ПС 5	КЖИ-32.00-02	ПС30.18.3.0-6.Л-1	1	2220	
ПС 6	КЖИ-32.00-03	ПС30.15.3.0-6.Л-9	1	1850	
ПС 7	КЖИ-31.00-02	ПС60.6.3.0-8Л-15	2	1540	
ПС 8	КЖИ-32.00-04	ПС30.6.3.0-6.Л-3	1	740	
ПС 9	КЖИ-31.00-03	ПС60.15.3.0-6.Л-12	3	3700	
ПС 10	КЖИ-33.00	2ПС6.18.3.0-Л-2	8	440	
ПС 11	КЖИ-33.00-01	2ПС6.18.3.0-Л-3	7	440	
ПС 12	КЖИ-33.00-02	2ПС12.18.3.0-Л-1	4	880	
ПС 13	КЖИ-33.00-03	2ПС12.18.3.0-Л-4	8	880	
ПС 13'	КЖИ-33.00-05	2ПС12.18.3.0-Л-3	1	880	
ПС 14	КЖИ-34.00	3ПС46.90.3.0-Л-1	4	230	
ПС 15	КЖИ-34.00-03	3ПС46.180.3.0-Л-1	8	460	
ПС 16	КЖИ-34.00-02	3ПС46.150.3.0-Л-1	4	380	
ПС 17	КЖИ-34.00-01	3ПС46.60.3.0-Л-1	2	150	
ПС 18	КЖИ-34.00-04	3ПС46.150.3.0-Л-2	2	380	
ПС 19	КЖИ-33.00-04	2ПС3.18.3.0-Л-4	1	220	
ПС 20	КЖИ-55.00	ПС60.18.3.0-6Л-1	2	4460	
ПС 21	КЖИ-55.00-01	ПС60.15.3.0-6.Л-1	1	3710	
ПС 22	КЖИ-55.00-02	ПС60.9.3.0-6.Л-1	1	2240	
ПС 23	КЖИ-55.00-03	ПС60.6.3.0-8.Л-3	1	1540	
		Производственный корпус			
ПС 24	КЖИ-36.00-01	ПС60.18.3.0-6.Л-31	2	4830	
ПС 25	КЖИ-35.00	ПС60.15.3.0-6Л-35	6	4020	
ПС 26	КЖИ-35.00-02	ПС60.12.3.0-6.Л-37	4	3210	
ПС 27	КЖИ-35.00-01	ПС60.12.3.0-6.Л-36	2	3210	
ПС 28	КЖИ-38.00	ПС63.5.18.3.0-6.Л-1.34	2	5130	
ПС 29	КЖИ-38.00-01	ПС63.5.18.3.0-6.Л-2.34	2	5130	
ПС 30	КЖИ-38.00-02	ПС63.5.12.3.0-6.Л-1.33	1	3440	
ПС 31	КЖИ-38.00-03	ПС63.5.18.3.0-6.Л-2.33	1	5130	
ПС 32	КЖИ-36.00-03	ПС60.18.3.0-6.Л-34	2	4830	
ПС 33	КЖИ-37.00	ПС30.12.3.0-6.Л-53	2	1600	
ПС 34	КЖИ-37.00-01	ПС30.18.3.0-6.Л-53	2	2410	
ПС 35	КЖИ-38.00-04	ПС63.5.12.3.0-6Л-2.31	1	3440	
ПС 36	КЖИ-36.00-02	ПС60.18.3.0-6Л-32	1	4830	
ПС 37	КЖИ-36.00	ПС60.12.3.0-6Л-31	12	3210	
ПК 2	1.030.1-1.2-1-6.000-02	ПК60.7.5-Л	6	1400	
		tн=-20°С; -30°С; -40°С			
ПК 1	1.030.1-1.2-1.1.0.0.0	ПК30.10-Т	8	700	
КВ-1	1.238-1.В.2	коззырек входа КВ18.22-Т-1	1	1100	
ПП 1	1.030.9-2.1-05.0-141	панель стеновая ПГ60.18-1-Л	6	1400	
ПП 2	1.030.9-2.1-05.0-153	ПГ50.15-1-Л	2	960	
ПП 3	1.030.9-2.1-05.0-150	ПГ55.15-1-Л	1	1100	
ПП 4	1.030.9-2.1-05.0	ПГ60.15-1-Л	3	1200	

Марка, поз.	Обозначение	Наименование	Кол.	Масса ед, кг	Примечание
		tн=-30°С			
		Служебно-бытовой корпус			
ПС 1	КЖИ-31.00	панель стеновая ПС60.9.3.5-6.Л-6	4	2390	
ПС 2	КЖИ-32.00	ПС30.9.3,5-6.Л-1	1	1200	
ПС 3	КЖИ-32.00-01	ПС30.9.3,5-6.Л-6	1	1200	
ПС 4	КЖИ-31.00-01	ПС60.15.3,5-6.Л-9	5	3960	
ПС 5	КЖИ-32.00-02	ПС30.18.3.5-6.Л-1	1	2370	
ПС 6	КЖИ-32.00-03	ПС30.15.3.5-6.Л-9	1	1980	
ПС 7	КЖИ-31.00-02	ПС60.6.3,5-8.Л-15	2	1640	
ПС 8	КЖИ-32.00-04	ПС30.6.3,5-6.Л-3	1	790	
ПС 9	КЖИ-31.00-04	ПС60.15.3.5-6.Л-12	3	3960	
ПС 10	КЖИ-33.00	2ПС6.18.3.5-Л-2	8	470	
ПС 11	КЖИ-33.00-01	2ПС6.18.3.5-Л-3	7	470	
ПС 12	КЖИ-33.00-02	2ПС12.18.3.5-Л-1	4	940	
ПС 13	КЖИ-33.00-03	2ПС12.18.3.5-Л-4	8	940	
ПС 13'	КЖИ-33.00-05	2ПС12.18.3.5-Л-3	1	940	
ПС 14	КЖИ-34.00	3ПС51.90.3.5-Л-1	4	260	
ПС 15	КЖИ-34.00-03	3ПС51.180.3.5-Л-1	8	530	
ПС 16	КЖИ-34.00-02	3ПС51.150.3.5-Л-1	4	440	
ПС 17	КЖИ-34.00-01	3ПС51.60.3.5-Л-1	2	180	
ПС 18	КЖИ-34.00-04	3ПС51.150.3.5-Л-2	2	440	
ПС 19	КЖИ-33.00-04	2ПС3.18.3.5-Л-4	1	240	
ПС 20	КЖИ-55.00	ПС60.18.3.5-6Л-1	2	4760	
ПС 21	КЖИ-55.00-01	ПС60.15.3.5-6Л-1	1	3960	
ПС 22	КЖИ-55.00-02	ПС60.9.3.5-6Л-1	1	2390	
ПС 23	КЖИ-55.00-03	ПС60.6.3.5-8Л-3	1	1640	
		Производственный корпус			
ПС 24	КЖИ-36.00-01	ПС60.18.3.5-6Л-31	2	5600	
ПС 25	КЖИ-35.00	ПС60.15.3.5-6.Л-35	6	4660	
ПС 26	КЖИ-35.00-02	ПС60.12.3.5-6.Л-37	4	3720	
ПС 27	КЖИ-35.00-01	ПС60.12.3.5-6.Л-36	2	3720	
ПС 28	КЖИ-38.00	ПС64.18.3.5-6.Л-1.34	2	5970	
ПС 29	КЖИ-38.00-01	ПС64.18.3.5-6.Л-2.34	2	5970	
ПС 30	КЖИ-38.00-02	ПС64.12.3.5-6Л-1.33	1	3960	
ПС 31	КЖИ-38.00-03	ПС64.18.3.5-6.Л-2.33	1	5970	
ПС 32	КЖИ-36.00-03	ПС60.18.3.5-6.Л-34	1	5600	
ПС 33	КЖИ-37.00	ПС30.12.3.5-6.Л-53	2	2090	
ПС 34	КЖИ-37.00-01	ПС30.18.3.5-6.Л-53	2	2790	
ПС 35	КЖИ-38.00-04	ПС64.12.3.5-6.Л-2.31	1	3960	
ПС 36	КЖИ-36.00-02	ПС60.18.3.5-6.Л-32	1	5600	
ПС 37	КЖИ-36.00	ПС60.12.3.5-6.Л-31	12	3720	
ПК 2	1.030.1-1.2-16.000-03	ПК60.8-Л	6	1500	

Марка, поз.	Обозначение	Наименование	Кол.	Масса ед, кг	Примечание
		tн=-40°С			
		Служебно-бытовой корпус			
ПС 1	КЖИ-31.00	панель стеновая ПС60.9.4.0-6.Л-6	4	2710	
ПС 2	КЖИ-32.00	ПС30.9.4.0-6.Л-1	1	1360	
ПС 3	КЖИ-32.00-01	ПС30.9.4.0-6.Л-1	1	1360	
ПС 4	КЖИ-31.00-01	ПС60.15.4.0-6.Л-9	5	4490	
ПС 5	КЖИ-32.00-02	ПС30.18.4.0-6.Л-1	1	2700	
ПС 6	КЖИ-32.00-03	ПС30.15.4.0-6.Л-9	1	2250	
ПС 7	КЖИ-31.00-02	ПС60.6.4.0-8.Л-15	2	1850	
ПС 8	КЖИ-32.00-04	ПС30.6.4.0-6.Л-3	1	800	
ПС 9	КЖИ-31.00-04	ПС60.15.4.0-6.Л-12	3	4490	
ПС 10	КЖИ-33.00	2ПС6.18.4.0-Л-2	8	530	
ПС 11	КЖИ-33.00-01	2ПС6.18.4.0-Л-3	7	530	
ПС 12	КЖИ-33.00-02	2ПС12.18.4.0-Л-1	4	1070	
ПС 13	КЖИ-33.00-03	2ПС12.18.4.0-Л-4	8	1070	
ПС 13'	КЖИ-33.00-05	2ПС12.18.4.0-Л-3	1	1070	
ПС 14	КЖИ-34.00	3ПС56.90.4.0-Л-1	4	320	
ПС 15	КЖИ-34.00-03	3ПС56.180.4.0-Л-1	8	640	
ПС 16	КЖИ-34.00-02	3ПС56.150.4.0-Л-1	4	530	
ПС 17	КЖИ-34.00-01	3ПС56.60.4.0-Л-1	2	280	
ПС 18	КЖИ-34.00-04	3ПС56.150.4.0-Л-2	2	530	
ПС 19	КЖИ-33.00-04	2ПС3.18.4.0-Л-4	1	270	
ПС 20	КЖИ-55.00	ПС60.18.4.0-6Л-1	2	5390	
ПС 21	КЖИ-55.00-01	ПС60.15.4.0-6Л-1	1	4490	
ПС 22	КЖИ-55.00-02	ПС60.9.4.0-6Л-1	1	2710	
ПС 23	КЖИ-55.00-03	ПС60.6.4.0-8.Л-3	1	1850	
		Производственный корпус			
ПС 24	КЖИ-36.00-01	ПС60.18.3.5-6Л-31	2	4760	
ПС 25	КЖИ-35.00	ПС60.15.3.5-6Л-35	5	3960	
ПС 26	КЖИ-35.00-02	ПС60.12.3.5-6.Л-37	4	3180	
ПС 27	КЖИ-35.00-01	ПС60.12.3.5-6Л-36	2	3180	
ПС 28	КЖИ-38.00	ПС64.18.3.5-6.Л-1.34	2	5070	
ПС 29	КЖИ-38.00-01	ПС64.18.3.5-6Л-2.34	2	5070	
ПС 30	КЖИ-38.00-02	ПС64.12.3.5-6.Л-1.33	1	3390	
ПС 31	КЖИ-38.00-03	ПС64.18.3.5-6.Л-2.33	1	5070	
ПС 32	КЖИ-36.00-03	ПС60.18.3.5-6.Л-34	1	4760	
ПС 33	КЖИ-37.00	ПС30.12.3.5-6.Л-53	2	1590	
ПС 34	КЖИ-37.00-01	ПС30.18.3.5-6.Л-53	2	2370	
ПС 35	КЖИ-38.00.04	ПС64.12.3.5-6.Л-2.34	1	3390	
ПС 36	КЖИ-36.00-02	ПС60.18.3.5-6Л-32	1	4760	
ПС 37	КЖИ-36.00	ПС60.12.3.5-6.Л-31	12	3180	
ПК 2	1.030.1-1.2-16.000-03	ПК60.8-Л	6	1500	

Инв. № подл. | Подпись и дата | Взам. инв. №

ГИП	Парамонов	
Н.контр.	Соколова	
Нач. отд.	Идиронов	
Гл.спец.	Корженевский	
Рук.груп.	Чечиновский	
Ст.инж.	Гнедовец	

т.п. 501-6-19.86-КЖ-

Служебно-производственное здание для сетевого района	стадия	лист	листов
	Р	19	
Спецификация к схемам расположения стеновых панелей	Гипропромтрансстрой		

Альбом III

Типовой проект

Схема расположения элементов железобетонной лестницы

1 - 1

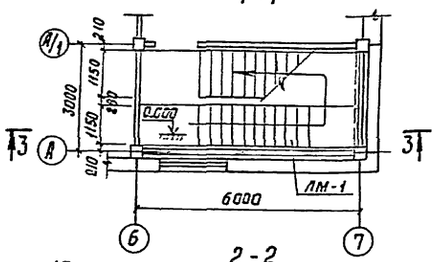

2 - 2

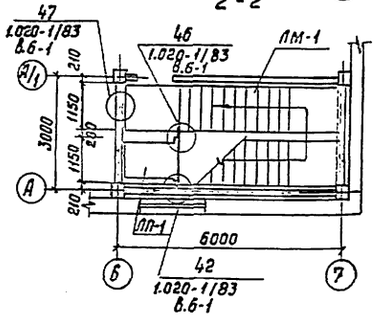

3 - 3

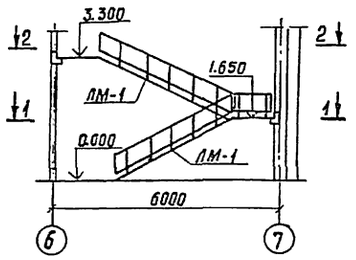

Схема расположения накладных проступей

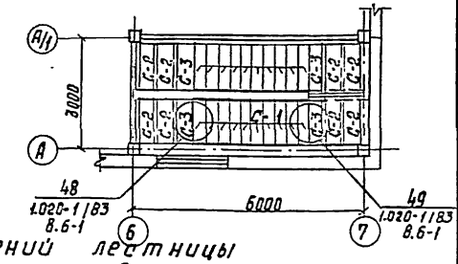

Схемы ограждений лестницы

Промежуточный этаж

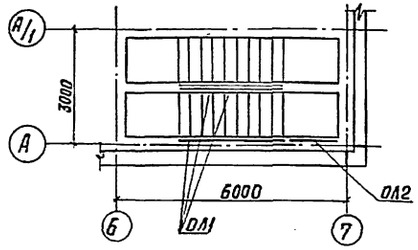

Верхний этаж

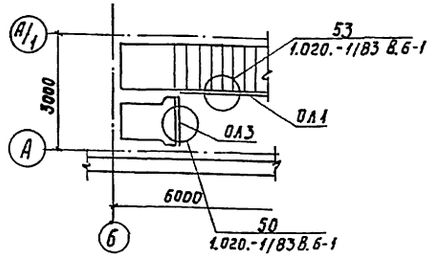

Схема расположения элементов металлической лестницы

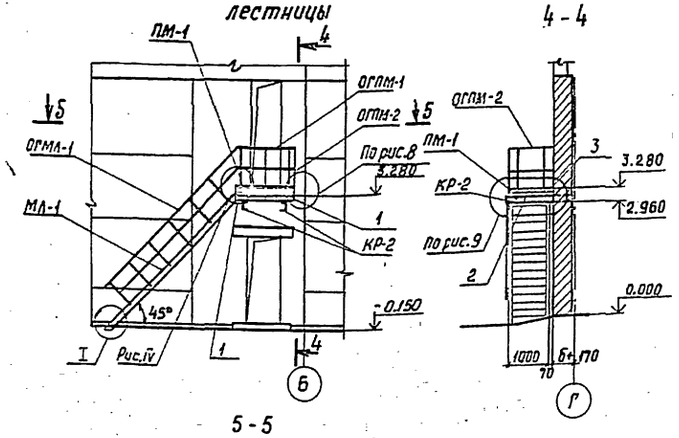

4 - 4

5 - 5

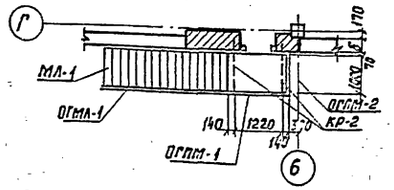

Спецификация элементов схем лестниц

Марка, поз.	Обозначение	Наименование	Кол.	Масса ед. кг	Примечание
		Железобетонная лестница			
		Изделия железобетонные			
ЛМ-1	1.050.1-2 В.1	Лестничный марш ЛМП57.11.17-5	2	2400	
ЛП-1	1050.1-2 В.1	Лестничная площадка ЛПП 14.13В	1	600	
С1	1.050.1-2 В.1	Накладная проступь 1ЛН12.3	20	40	
С2	1.050.1-2 В.1	2ЛН13.5	8	60	
С3	1.050.1-2 В.1	2ЛН13.38	4	40	
		Изделия металлические			
ОЛ1	1.050.1-2 В.2	Ограждение ОМ17-1	3	38,2	
ОЛ2	1.050.1-2 В.2	ОМВ17-1	1	15.8	
ОЛ3	1.050.1-2 В.2	ОП12-1	1	18.3	
МС-30	1.020-1/83 В.7-1	Монтажный элемент МС-30	1		
МС-32	1.020-1/83 В.6-1	МС-32	1	0,93	
МС-33	1.020-1/83 В.6-1	МС-33	3	0.19	
МС-36	1.020-1/83 В.6-1	МС-36	17	0.07	
		Металлическая лестница			
МЛ-1	1.450.3-3 В.1 ч.1	Лестничный марш МЛМ145-36.10	1	156.0	
ПМ-1	1.450.3-3 В.1 ч.2	Площадка металлическая ПМ1-15.10	1	64.4	
ОГМЛ-1	1.450.3-3 В.1 ч.2	Ограждение лестницы ОГпМЛ145-10.30	1	24.1	
ОГПМ-1	1.450.3-3 В.1 ч.2	Ограждение площадки ОГПМ136-10.14	1	13.9	
ОГПМ-2	1.450.3-3 В.1 ч.2	ОГПМ136-10.9	1	10.5	
1	1.450.3-3 В.1 ч.2	Дополнительный элемент ДХ4	2	1.18	
2		Уголок Б-50х5 ГОСТ8509-72; Ст3кп2 ГОСТ380-71*	1	3.40	
3		Лист Б4 ГОСТ8568-77 Ст3кп2 ГОСТ380-71*	1	7.50	
4		Болт М12×20.58 ГОСТ7759-70	30	0.035	
5		Гайка М12-5 ГОСТ5915-70	30	0.015	

1. Узлы без обозначения серии приняты по серии 1.450.3-3 в.0

Инв.№ подл. | Подпись и дата | Взам.инв.№

Привязан:

Инв.№

Гл.констр.	Соколова		
ГИП	Парамонов		
Нач.отд.	Овинской		
Гл.спец.	Кореневский		
Рук.гр.	Нечитренко		
Вед.инж.	Егорова		
Рук.гр.	Нечитренко		

Т.П. 501-6-19.86 КЖ

Служебно-производственное здание для сетевого района

Стадия	Лист	Листов
Р	20	

Схемы расположения элементов железобетонной и металлической лестниц

Гипростроммонтажстрой

Альбом III

Ведомость чертежей комплекта

Лист	Наименование	Примечание
КМ-1	Общие данные (начало)	
КМ-2	Общие данные (окончание)	
КМ-3	Схема расположения элементов подкранового пути	
КМ-4	Площадка под вентагрегаты	
КМ-5	Металлические изделия	

Ведомость спецификаций

Лист	Наименование	Примечание
КМ-3	Ведомость элементов	
КМ-4	Спецификация к схеме расположения элементов	
	площадки. Ведомость элементов	
КМ-5	Ведомость элементов.	

Ведомость ссылочных документов

Обозначение	Наименование	Примечание
	Ссылочные документы	
1.426.2-3 в. 2	Пути подвесного транспорта пролетом 3; 4 и 6 м	
1.030.1-1 в.4-1	Стены наружные из однослойных панелей для каркасных общественных зданий, производственных и вспомогательных зданий промышленных предприятий. Изделия соединительные стальные.	
1.450.3-3 в.0,1	Стальные лестницы, площадки, стремянки и ограждения.	

Выборка стали

Наименование конструкций	№ п/п	Масса конструкций, т: по видам профилей стали: Балки и швеллеры	Крупносортная	Среднесортная	Мелкосортная	Толстолистовая	Глубокие и тонкостенные	Всего
Каркас	1		0,027				0,04	0,067
Стены	2	0,04	0,111			0,027		0,173
Покрытие	3	0,04	0,024			0,08		0,144
Полы	4	0,24	0,028			0,008		0,276
Подвесные пути	5	2,94	0,375			0,287	0,05	3,652
Площадка под вентагрегаты	6	1,91	0,08			1,82		3,87
Приточные камеры	7	0,21					0,08	0,29
Итого	8	5,58	0,645			2,222	0,17	8,417

Техническая спецификация стали

Вид профиля и ГОСТ, ТУ	Марка металла и ГОСТ, ТУ	Обозначение и размер профиля, мм	№№ п/п	Масса металла по элементам конструкций, т: Каркас	Стены	Покрытие	Полы	Подвесные пути	Площадка под вентагрегаты	Приточные камеры		Общая масса, т
Двутавры и тавры с параллельными гранями полок. ТУ14-2-24-72	09Г2С-12 ГОСТ 19281-73	I 35 Ш1	1						0,55			0,55
		I 30 Б1	2						0,39			0,39
		I 20 Б2	3						0,9			0,9
	Итого		4									1,84
Балки двутавровые для монорельсов ГОСТ 19425-74; ТУ-2-427-80	09Г2С-12 ГОСТ 19281-73	I 36 М	5					1,45				1,45
		I 24 М	6					1,38				1,38
	Итого		7									2,83
Сталь горячекатаная Швеллеры ГОСТ 8240-72	ВСт3 пс6-1 ТУ14-1-3023-80	С 16	8		0,04							0,04
	ВСт3 кп2 ГОСТ 380-71*	С 14	9							0,1		0,1
		С 12	10				0,23					0,23
		С 10	11			0,04				0,1		0,14
	Итого		12									0,47
		Всего профиля	13									0,51
Сталь прокатная угловая равнополочная ГОСТ 8509-72	09Г2С-12 ГОСТ 19281-73	L 220 x 14	14	0,008								0,008
		L 100 x 7	15					0,026				0,026
		L 63 x 5	16					0,324				0,324
		L 50 x 5	17					0,011				0,011
	Итого		18									0,381
	ВСт3 пс6 ГОСТ 380-71*	L 75 x 6	19			0,003			0,074			0,077
		L 63 x 5	20		0,002							0,002
	Итого		21									0,079
	ВСт3 пс6-1 ТУ14-1-3023-80	L 180 x 12	22	0,018								0,018
		L 125 x 8	23						0,006			0,006
		L 100 x 8	24			0,01						0,01
	Итого		25									0,054
	ВСт3 кп2 ГОСТ 380-71*	L 63 x 5	26		0,04	0,01						0,05
		L 50 x 5	27		0,065		0,027					0,092
	Итого		28									0,142
		Всего профиля	29									0,604

Раздел типового проекта разработан в соответствии с действующими нормами и правилами и предусматривает мероприятия обеспечивающие взрывную, взрывопожарную и пожарную безопасность при эксплуатации здания.

Главный инженер проекта /Парамонов/

Инв. № подл. | Подпись и дата | Взам. инв. №

Привязан:

Инв. №:

т.п.501-6-19.86 КМ

ГИП	Парамонов	
Н.контр.	Соколова	
Вед.отд.	Одинаков	
Гл.спец.	Коренебский	
Рук.гр.	Нечипоренко	
Рук.гр.	Нечипоренко	
Ст.инж.	Гнедовец	

Служебно-производственное здание для сетевого района

Стадия	Лист	Листов
Р	1	5

Общие данные (начало) | Гипропромтранстрой

Копир. [signature]

Формат А2

Альбом III

Типовой проект

Техническая спецификация стали

Вид профиля и ГОСТ, ТУ	Марка металла и ГОСТ, ТУ	Обозначение и размер профиля, мм	NN п/п	Масса металла по элементам конструкций, т: Каркас	Стены	Покрытие	Полы	Подвесные пути	Площадка под вентагрегаты	Приточные камеры		Общая масса, т
Швеллеры стальные гнутые равнополочные ГОСТ 8278-75	Вст3 кп2 ГОСТ 380-71*	С160х80х5	30	0,04								0,04
	Вст3 кп ГОСТ 16523-70*	С60х32х3	31							0,08		0,08
	Вст3 пс 6-1 ТУ 14-1-3023-80	С60х32х3	32					0,05				0,05
	Итого		33									0,17
Сталь листовая горячекатаная ГОСТ 19903-74	09Г2С-12 ГОСТ 19281-73	-δ=10	34					0,15				0,15
		-δ=8	35					0,08				0,105
		-δ=6	36					0,043				0,043
	Итого		37									0,273
	Вст3 пс 6-1 ТУ 14-1-3023-80	-δ=10	38				0,008		0,33			0,338
	Вст3 кп2 ГОСТ 380-71*	-δ=6	39			0,08						0,08
	Вст3 пс 5-1 ТУ 14-1-3023-80	-δ=5	40									0,025
		-δ=4	41					0,003				0,003
		Всего профиля	42									0,72
Сталь листовая рифленая (ромбическая) ГОСТ 8568-77	Вст3 кп2 ГОСТ 380-71*	-δ=6	43						1,42			1,42
	Всего		44									8,114
В том числе по маркам:	09Г2С-12		45	0,008	0,038			3,464	1,84			5,35
	Вст3 пс6-1		46	0,018	0,04	0,03			0,336			0,404
	Вст3 пс 6		47		0,002	0,003			0,074			0,079
	Вст3 пс5-1		48					0,053				0,053
	Вст3 кп2		49	0,04	0,093	0,050	0,265		1,75	0,2		2,148
	Вст3 кп		50							0,08		0,08

1. В таблице „Выборка стали масса конструкции дана с учетом массы наплавленного металла в размере 1% от массы профилей и уточнения массы конструкций в деталировочных чертежах (КМД) в размере 3% от массы конструкций.

Инв. № подл. | Подпись и дата | Взам. инв. №

				Т.П. 501-6-19.86 КМ	
ГИП	Параконов				
Н. контр.	Соколова			Служебно-производственное здание для сетевого района	Стадия: Р; Лист: 2; Листов:
Нач. отд.	Одинаков				
Гл. спец.	Кременецкий				
Рук. гр.	Нечитаренко				
Рук. гр.	Нечитаренко			Общие данные (окончание)	Гипропромтрансстрой
Ст. инж.	Гнедавец				

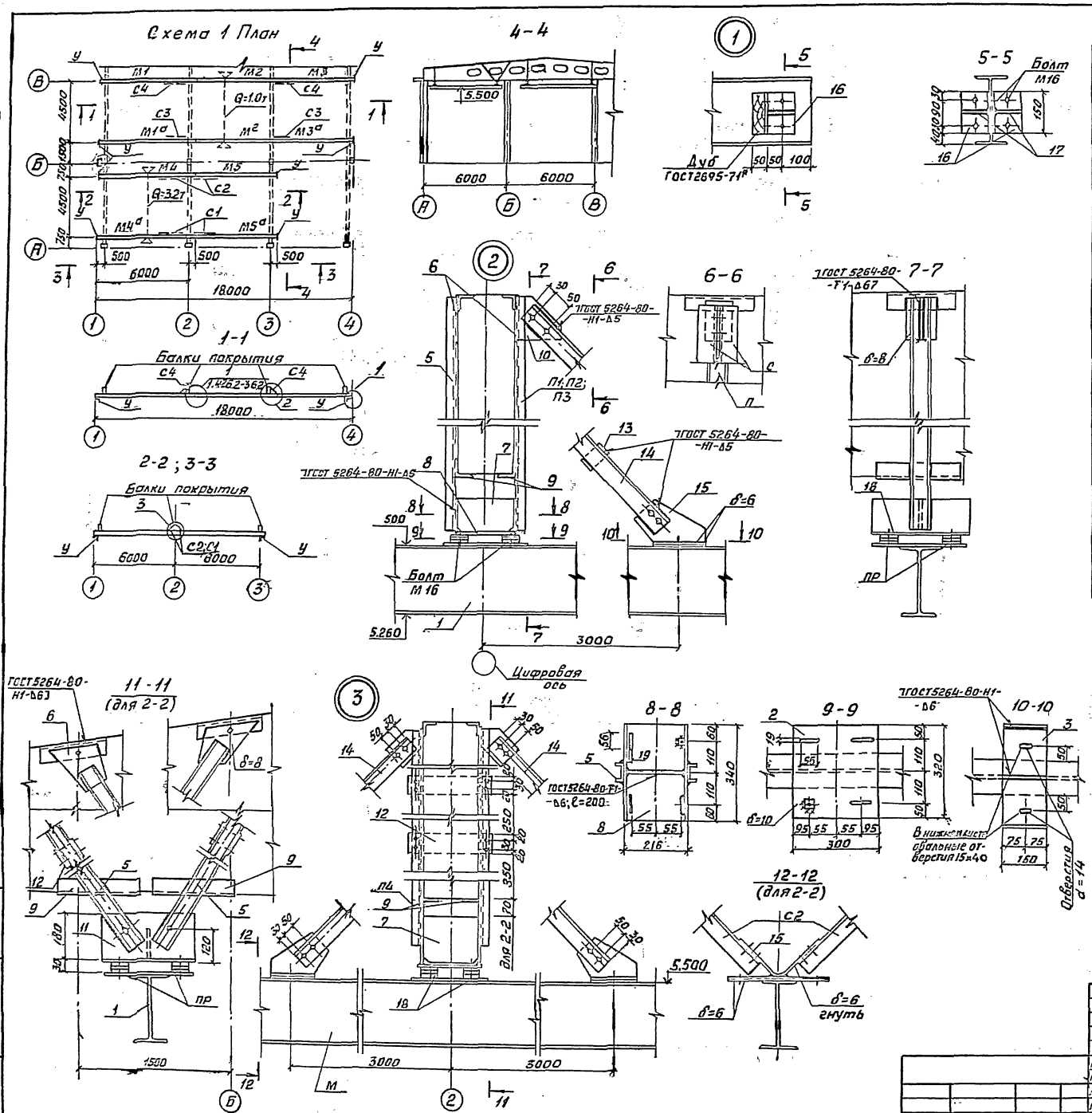

Ведомость элементов

Марка	Сечение: Эскиз	Поз.	Состав	Опорные усилия: M_1 ТС, M_1	N_1 ТС	Q_1 ТС	Группа констр.	Марка металла	Примечание
М1; М1а; М3; М3а	I	1	I N 24 М	По серии 1.426.2-3			I	09Г2С-12	
	—	2	-300×10	Конструктивно			I		
	—	3	-150×6	Конструктивно			I		
М2	I	1	I N 24 М	По серии 1.426.2-3			I		
	—	2	-300×10	Конструктивно			I		
М4; М4а; М5; М5а	I	4	I N 36 М	По серии 1.426-1в.3			I		
	—	2	-300×10	Конструктивно			I		
	—	3	-150×6	Конструктивно			I		
П1; П2; П3; П4	][	5	ГнС60×32×3	0.1	2.93		I	ВСт3Гпс5-1	
	—	6	-90×8	Конструктивно			I	09Г2С-12	
	—	7	-120×8	Конструктивно			I		
	—	8	-200×10	Конструктивно			I		
	L	9	L 50×5	Конструктивно			I		
	—	10	-150×6	Конструктивно			I		
	—	11	-170×8	Конструктивно			I		
	—	12	-70×4	Конструктивно			I	ВСт3Гпс5-1	
С1; С2; С3; С4	—	13	-50×6	Конструктивно			I	09Г2С-12	
	L	14	L 63×5	Конструктивно			I		
	—	15	-150×6	Конструктивно			I		
У	L	16	L 100×7	Конструктивно			I		
	—	17	-100×10	Конструктивно			I		
ПР	—	18	-60×10	Конструктивно			I		

1. Подвесные пути разработаны в соответствии с серией 1.426.2-3в.2 „Пути подвесного транспорта пролетом 3; 4 и 6 м."
2. Сварку производить электродами типа Э-42 по ГОСТ 9467-75. Сварные швы приняты конструктивно, а в элементах подвесок П- по расчету, толщиной 6 мм. Все болтовые соединения на болтах М12 кроме оговоренных.
3. Степень очистки от окислов поверхностей стальных конструкций - четвертая по ГОСТ 9.402-80.
4. В целях защиты от коррозии грунтовка металлических конструкций производится двумя слоями грунта ГФ-021 по ГОСТ 25129-82; по грунтовке наносится окраска двумя слоями эмали ПФ-115 по ГОСТ 6465-76.
5. Пути подвесного транспорта разработаны для одного крана Q=1.0т и одного крана Q=3.2т. В течении срока эксплуатации сооружения установка других кранов не должна предусматриваться

ГИП	Пазамонов		
Н.контр.	Соколова		
Нач.отд.	Шиняков		
Гл.спец.	Кореневский		
Рук.гр.	Нечипоренко		
Ст.инж.	Гнедовец		

т.п.501-6-19.86

Служебно-производственное здание для сетевого района

Стадия: Р | Лист: 3 | Листов:

Схема расположения элементов подкранового пути

Гипропромтранестрой

Схема расположения элементов площадки

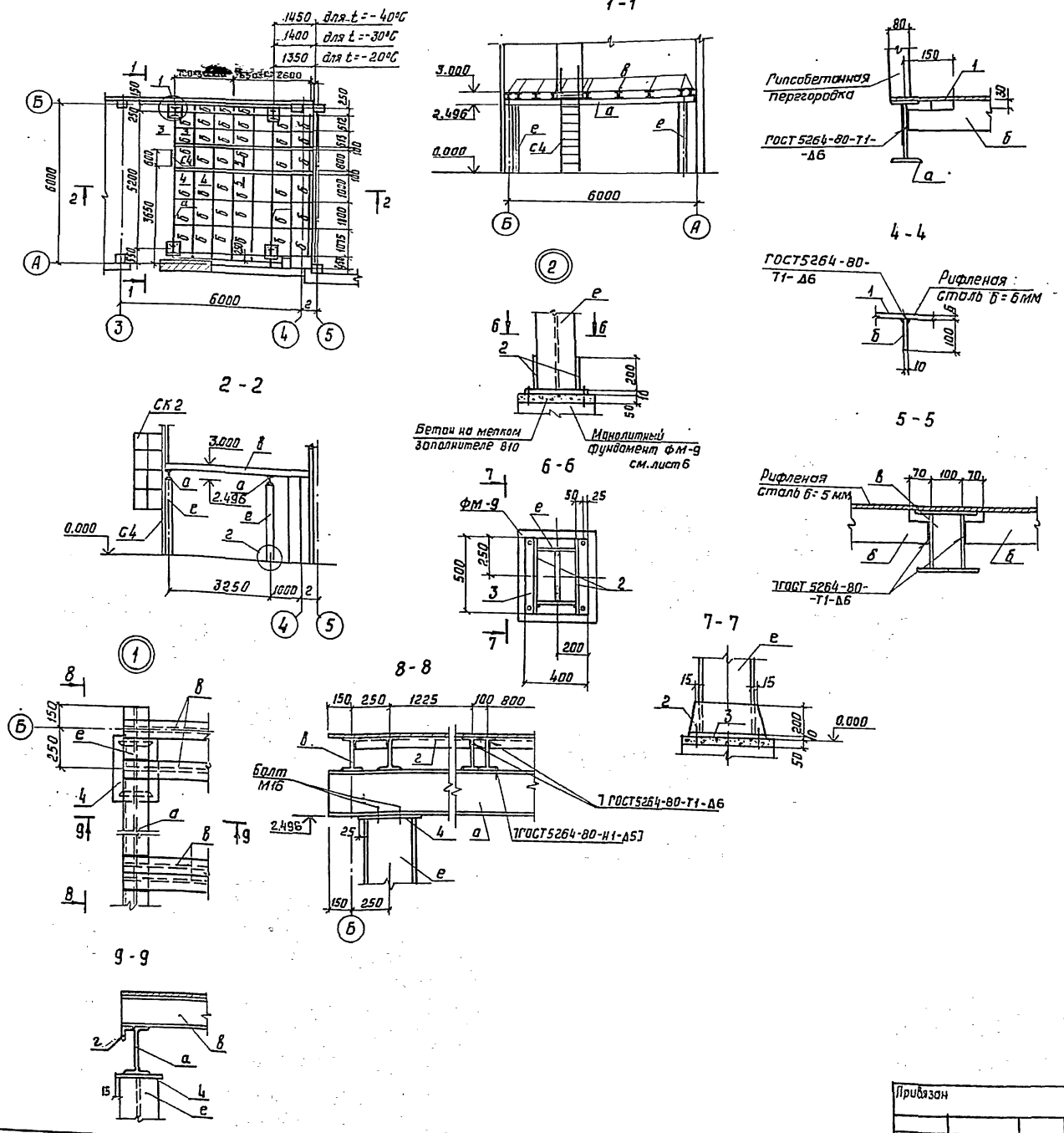

Спецификация к схеме расположения элементов площадки

Марка	Обозначение	Наименование	Кол.	Масса ед. кг	Примечание
С4	1.450.3-3 в.1	Стремянка СХ-40	1	65,8	
СК2	1.450.3-3 в.1	Ограждение стремянки СГС-18.4	1	18,8	

Ведомость элементов

Марка	Сечение			Опорные усилия			Группа конструкций	Марка металла	Примечание
	Эскиз	Поз.	Состав	M тм	N тс	Q тс			
а	I		I30 Б1	3,45			I	09Г2С12	
б	—		-100×10	Конструктивно			IV	ВСт3пс6-1	
в	I		I20 Б2	1,65			I	09Г2С12	
г	L		L75×6	Конструктивно			IV	ВСт3пс6	
е	I		I35 Ш1		2,42		III	09Г2С12	
ж	L		L125×8	Конструктивно			IV	ВСт3пс6-1	
		1	б=6		0,3		IV	ВСт3кп2	
	—	2	-200×10	Конструктивно			IV	ВСт3пс6-1	
	—	3	-400×10	Конструктивно			IV	ВСт3пс6-1	
	—	4	-300×10	Конструктивно			IV	ВСт3пс6-1	

1. Сварку производить электродами типа Э-42А по ГОСТ9467-75.
2. Степень очистки от окислов поверхностей стальных конструкций - четвертая по ГОСТ9.402-80.
3. В целях защиты от коррозии грунтовка металлических конструкций производится двумя слоями грунта ГФ-020 по ГОСТ 25129-82; по грунтовке наносится окраска двумя слоями лакокрасочными материалами группы I.
4. Все примененные болты - монтажные.

Альбом III

Типовой проект

Инв. № подл. | Подпись и дата | Взам. инв. №

Н. контр.	Соколова		
ГИП	Параманов		
Нач. отд.	Одиноков		
Гл. спец.	Кореневский		
Рук. гр.	Нечипоренко		
Вед. инж.	Егорова		
Инженер	Лаптева		

Привязан

Инв. №

т.п. 501-6-19.86 КМ

Служебно-производственное здание для сетевого района

Стадия	Лист	Листов
Р	4	

Площадка под вентагрегаты

Гипропромтрансстрой

Кр-1

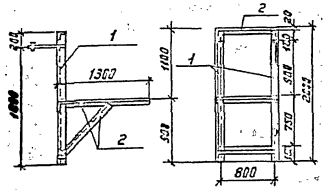

РМ-1

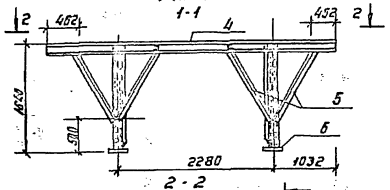

3-3

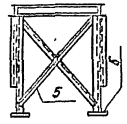

У-1

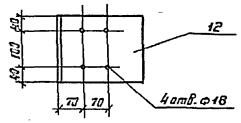

У-2

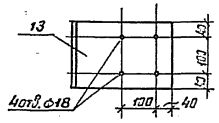

РМ-2

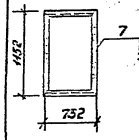

РМ-3

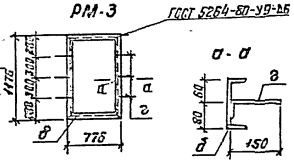

а-а

РМ-4

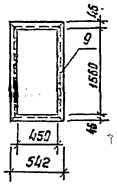

РМ-5

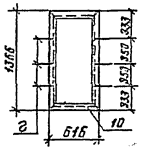

РМ-6

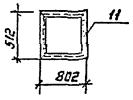

РМ-7

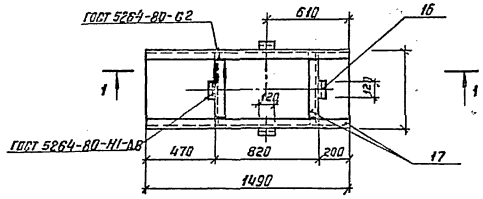

К-1; К-2

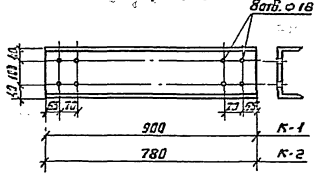

1-1

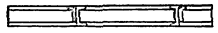

Кр-2

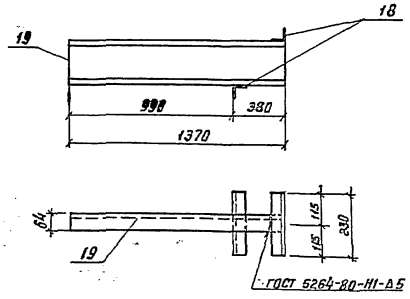

МД-2

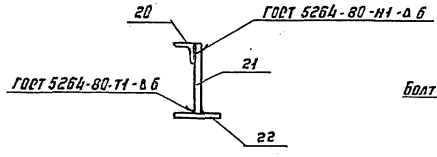

А-4

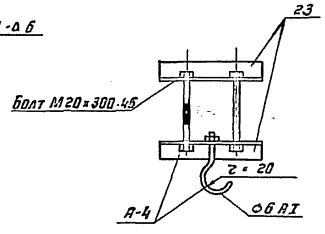

А-3

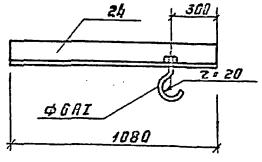

ДМ-1

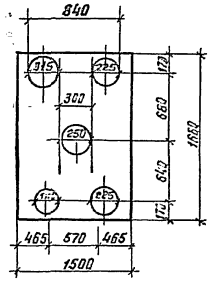

Ведомость элементов

Марка	Сечение: Эскиз	Поз.	Состав	Опорные усилия: M тс,м	N тс	Q тс	Группа конструкций	Марка чертежа	Примечание
Кр-1	L	1	L 63×5	Конструктивно			IV	ВСт3кп2	
	L	2	50×5	Конструктивно			IV	ВСт3кп2	
РМ-1	C	3	[12	Конструктивно			IV	ВСт3кп2	
	C	4	[12	Конструктивно			IV	ВСт3кп2	
	L	5	50×5	Конструктивно			IV	ВСт3кп2	
	—	6	10×150	Конструктивно			IV	ВСт3кп2	
РМ-2	C	7	[10	Конструктивно			IV	ВСт3кп2	
РМ-3	—	8	[14	Конструктивно			IV	ВСт3кп2	
РМ-4	—	9	[10	Конструктивно			IV	ВСт3кп2	
РМ-5	—	10	[14	Конструктивно			IV	ВСт3кп2	
РМ-6	—	11	[10	Конструктивно			IV	ВСт3кп2	
У-1	L	12	L 180×12	Конструктивно			IV	ВСт3пс6-1	
У-2	—	13	L 220×14	Конструктивно			IV	09Г2С-12	
К-1	C	14	[160×80×5	Конструктивно			IV	ВСт3кп2	
К-2	C	15	[160×80×5	Конструктивно			IV	ВСт3кп2	
РМ-7	L	16	L 75×6	Конструктивно			IV	ВСт3пс6	
	C	17	[10	Конструктивно			IV	ВСт3кп2	
Кр-2	L	18	L 63×5	Конструктивно			IV	ВСт3пс6	
	C	19	[16	Конструктивно			IV	ВСт3пс6-1	
МД-2	L	20	L 100×8	Конструктивно			IV	ВСт3пс6-1	
	•	21	⌀ 10 AI	Конструктивно			IV	ВСт3кп2	
	•	22	⌀ 10 AI	Конструктивно			IV	ВСт3кп2	
А-4	L	23	63×5	Конструктивно			IV	ВСт3кп2	
А-3	L	24	63×5	Конструктивно			IV	ВСт3кп2	
ДМ-1	—	25	-6- 6	Конструктивно			IV	ВСт3кп2	

1. Сварку производить электродами типа Э-42 ГОСТ 9467-75
2. Металлические изделия покрываются лакокрасочными материалами 1 группы по СНИП 2.03.11-85

				— т.п.501-6-19.86		КМ	
ГИП	Парапонов						
Н. контр.	Соколова			Служебно-производственное здание для сетевого района	Стадия	Лист	Листов
Нач. отд.	Шимов				Р	5	
Гл. спец.	Корнеевский			Металлические изделия	Гипроэлектромонтаж		
Рук. гр.	Ревенко						
Нач. ПТО	Егорова						
Архитектор	Перегудова						

Инв. № подл. | Подпись и дата | Взам. инв. №

Копир. Вова

Формат А2

Альбом III

Типовой проект

Ведомость рабочих чертежей основного комплекта ВК

Лист	Наименование	Примечание
1	Общие данные	
2	Планы этажей с сетями систем В1, К1, Т3, Т4	
3	Схемы систем В1, К1, Т3, Т4	

Основные показатели по чертежам водопровода и канализации

Наименование системы	Потребный напор на вводе м.вод.ст.	Расчетный расход				Установленная мощность электродвигателей кВт	Примечание
		м³/сут	м³/час	л/с	при пожаре л/с		
В1	0,21	1,96	1,31	1,36	6,8	—	
Т3	0,14	1,92	1,65	1,4	—	—	
К1	—	3,88	3,16	3,95	—	—	

Ведомость ссылочных и прилагаемых документов

Обозначение	Наименование	Примечание
	Ссылочные документы	
Серия 5.901-16.0	Водомерные узлы.	
	Прилагаемые документы	
ВМ	Ведомости потребности в материалах	
СО	Спецификация оборудования	

Монтаж систем водопровода и канализации производить в соответствии со СНиП 2-04-01-85. „Внутренний водопровод и канализация зданий."
Магистральные трубопроводы систем В1 и Т3, прокладываемые с уклоном 0,002 в сторону водоразборных кранов и вводов.
Условные и графические обозначения приняты по ГОСТ 21.106.78, 2.785-70, 2.786-70, 2.782-68.
Стальные трубы окрасить масляной краской за 2 раза.

Проект разработан в соответствии с действующими нормами и правилами и соблюдением мероприятий, обеспечивающих взрывобезопасность и пожаробезопасность при эксплуатации здания (сооружения)

Главный инженер проекта (Парамонов)

Инв. № подл. | Подпись и дата | Взам. инв. №

Привязан

Инв. №

ГИП	Парамонов	
Н. контр.	Хабаев	
Нач. отд	Кутурин	
Гл. спец.	Лаврентьев	
ГИП по ВК	Слуцкий	
Рук. гр.	Либман	
Ст. инж.	Аккуратова	

Т.П. 501-6-19.86 ВК

Служебно-производственное здание для сетевого района

Стадия	Лист	Листов
	1	3

Общие данные

Гипропромтрансстрой

Альбом III

Типовой проект

План I этажа

План II этажа

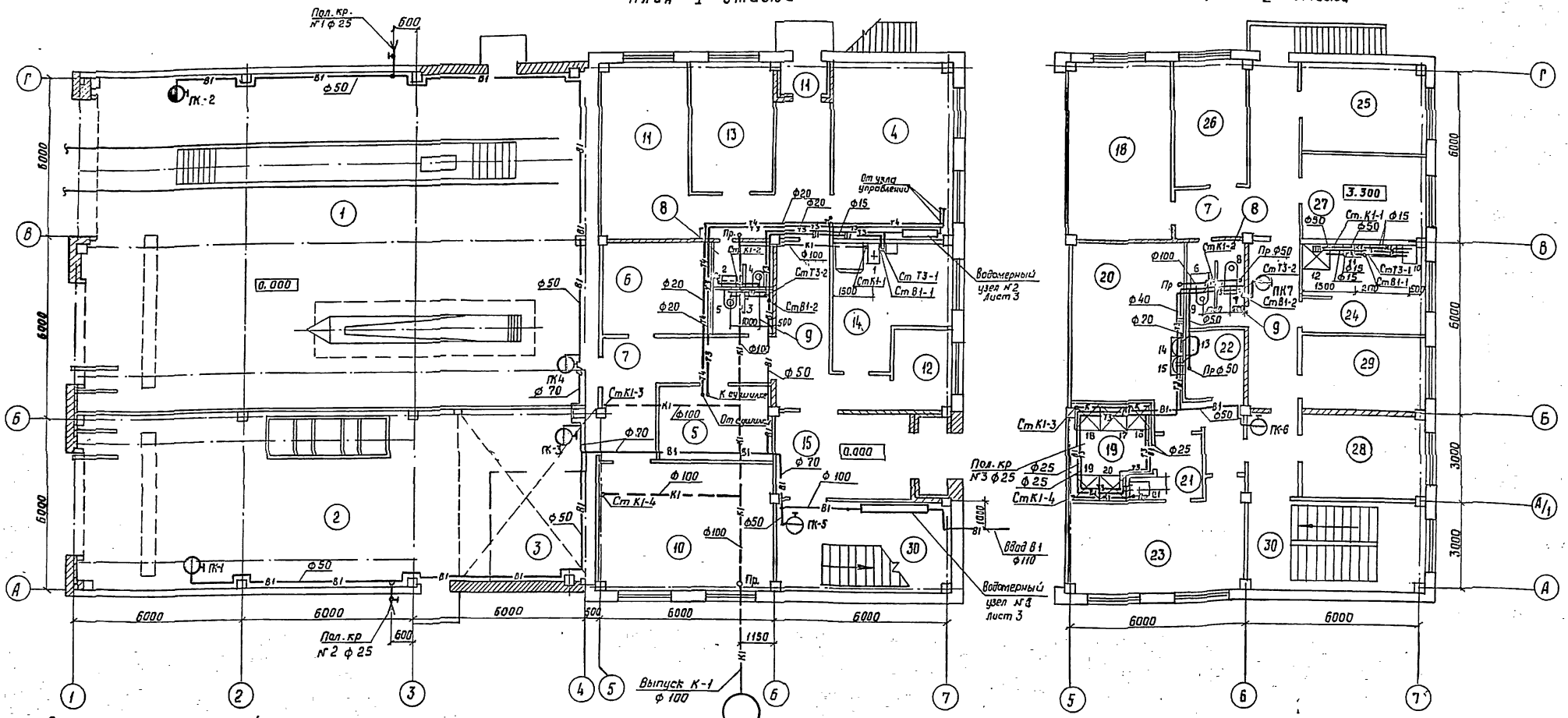

Экспликация помещений

Номер по проекту	Наименование	Категория производства по взрывной взрыво-пожарной и пожарной безопасности
1.	Отделение стоянки авто и мототранспорта	В
2.	Отделение ремонта и ревизии трансформаторов	В
3.	Кладовая материалов и запчастей	В
4.	Тепловой пункт и вентиляторная	
5	Сушилка	
6	Инструментальная	Д
7	Коридор	
8	Мужская уборная	
9	Женская уборная	
10	Слесарно-механическое отделение	Д
11	Отделение ремонта электроаппаратуры	
12	Электрощитовая	
13	Сварочное отделение	Г
14	Комната для обогрева и приема пищи	
30	Лестничная клетка	
	Переменные данные	
	t°н = -20°С, -30°С	
15	Вестибюль	
16	Тамбур	
	t°н ниже -30°С	
15	Вестибюль	
16	Тамбур	
18	Красный уголок	
19	Душевая	
20	Мужской гардероб спец одежды	
21	Преддушевая	
22	Хозяйственная кладовая	
23	Мужской гардероб дом. и уличной одежды	
24	Женский гардероб	
25	Комната общественных организаций	
26	Вентиляторная	
27	Кабинет начальника	
28	Лаборатория	
29	Кабинет дежурного сетевого района	
7	Коридор	

Привязан:

Инв. №

ГИП	Парамонов	
Н. контр.	Хабаев	
Нач. отд	Кутурин	
Гл. спец.	Лабренов	
ГИП по ВК	Слуцкий	
Рук. гр.	Либлан	
Ст. инж.	Чекмарева	

т.п. 501-6-19.86 ВК

Служебно-производственное здание для сетевого района

Стадия	Лист	Листов
	2	

Планы этажей с сетями систем В1, Т3, Т4, К1

Гипропромтранспстрой

Инв. № подл. | Подпись и дата | Взам. инв. № | А6 08

Альбом II

Типовой проект

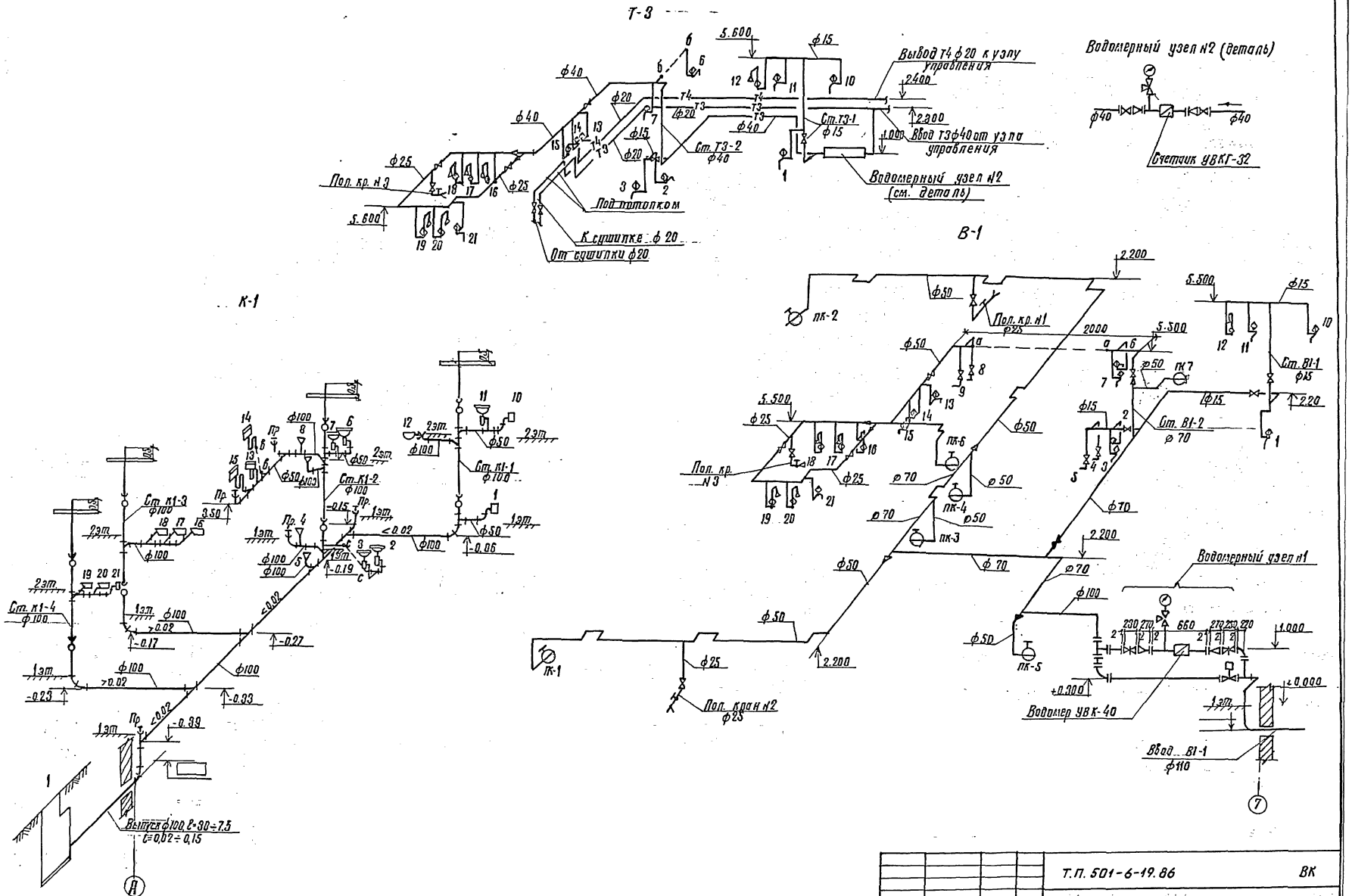

				Т.П. 501-6-19.86	ВК
	ГИП	Парамонов			
Привязан:	Н.контр	Хабаев		Служебно-производственное здание для сетевого района.	Стадия / Лист / Листов
	Нач.стд.	Кутурин			3
	Гл.спец	Лавренов			
	ГИП по ВК	Слуцкий		Схемы систем В1, К1, Т3, Т4.	Гипропромтрансстрой
	Рук.гр.	Пибман			
Инв. №	Ст.инж.	Кукуратова	03.86		

Копир. Формат А-

Альбом III

Ведомость чертежей основного комплекта

Лист	Наименование	Примечание
1	Общие данные (начало)	
2.	Общие данные (окончание)	
3.	План на отм. 0.000	
4.	План на отм. 3.300	
5.	Схема системы отопления. Схема теплоснабжения сушилки	
6.	Схемы систем вентиляции	
7.	Схема и узлы системы теплоснабжения установок	
8.	Установка систем В6; П1. План. Разрез. Спецификация	
9.	Установка системы П2. План. Разрез. Спецификация	
10.	Установка систем В1÷В4. План. Разрез. Спецификация	
11.	Узел управления. План. Разрез 1-1. Схема	

План - схема

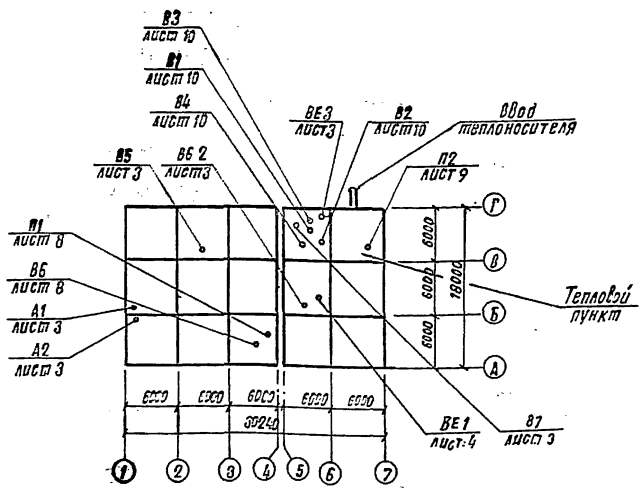

Ведомость ссылочных и прилагаемых документов

Обозначение	Наименование	Примечание
	Ссылочные документы	
1.494-27, в.7	Воздухоприемные устройства к окнам деревянным для зданий промышленных предприятий.	
1.494-8	Решетки воздухоприточные. Тип. рр	
1.494-10	Решетки щелевые регулирующие. Тип Р.	
5.904-13. в.1-1; 1-2	Заслонки воздушные унифицированные для систем вентиляции.	
4.904-37	Местные отсосы при ручной электросварке	
5.904-10	Узлы прохода вентиляционных вытяжных шахт через покрытия промышленных зданий.	
5.904-17	Шумоглушители вентиляционных установок.	
1.493-25	Подставки под калориферы.	
5.904-5	Гибкие вставки к центробежным вентиляторам.	
5.904.4	Двери и люки для вентиляционных камер.	
5.904-18	Клапаны и заслонки для вентиляционных систем взрывоопасных производств.	
5.904-12	Приточная вентиляционная камера типа 2ПК 10.	
1.494-32	Зонты и дефлекторы вентиляционных систем.	
7.903.9-0.1.2.	Тепловая изоляция трубопроводов с положительными температурами. Тепловая изоляция арматуры и фланцевых соединений.	
	Прилагаемые документы	
ОВ. СО.	Спецификация оборудования.	
ОВ. ВМ.	Ведомость потребности материалов.	

Общие указания

1. Основные показатели по чертежам отопления и вентиляции.

Наименование здания (сооружения) помещения	Объем м³	Периоды года при $t_{н}$°С	Расход тепла Вт (ккал/час) на отопление	на вентиляцию	на горячее водоснабжение	Общий	Расход тепла на сушилку Вт (ккал/час)	Установленная мощность электродвигателей квт.
Служебно производственное здание для сетевого района	4000	-20	93020 (80190)	181183 (156381)	115000 (99138)	389203 (335709	1840 (1586)	8.03
		-30	117624 (101400)	230629 (198819)	115000 (99138)	463253 (399357	1940 (1672)	8.03
		-40	134444 (115000)	279838 (241240)	115000 (99138)	529282 (455378	2020 (1741)	8.03

2. Источником теплоснабжения являются тепловые сети. В качестве теплоносителя принята вода 150-70°С. Горячее водоснабжение- централизованное – вода 55°С. Теплоноситель системы отопления - вода 105-70°С), системы теплоснабжения установок – вода 150-70°С, теплоснабжения сушилки - вода 55°С - от системы горячего водоснабжения.
3. Воздуховоды, пересекающие межэтажные перекрытия покрываются перлитовой штукатуркой плотностью не более 400 кг/м³ толщ. 20 мм.
4. Трубопроводы системы отопления, проходящие в подпольных каналах, а также системы теплоснабжения калориферов и узла управления, покрываются шнуром минераловатным в обкладке из стеклоткани диз. = 40 мм.
5. Воздуховод на заборе воздуха системы П2 изолируется матами минераловатными прошивными в обкладке из стеклоткани.
6. Нагревательные приборы системы отопления, трубопроводы систем отопления и теплоснабжения калориферов покрываются краской БТ-177.
7. Металлические воздуховоды покрываются внутри олифой, снаружи покрываются грунтовкой ГФ-021 один слой и окраска ПФ-133 два слоя.
8. Монтаж систем отопления и вентиляции выполнить согласно СНиП III-28-75.
9. При привязке проекта допускается в узле управления устанавливать электронный регулятор отопления „Электроника Р-1М11".

Проект разработан в соответствии с действующими нормами и правилами и обеспечивает взрывопожаробезопасную эксплуатацию при соблюдении предусмотренных проектом мероприятий.

Главный инженер проекта. /Парамонов/

Инв. № подл. | Подпись и дата | Взам. инв. №

Привязан

ГИП	Парамонов		
Н. контр.	Гурвич		
Нач. отд.	Грускевич		
Гл. спец.	Куценков		
Гл. спец.	Гарькина		
Рук. гр.	Щегель		
Ст. инж.	Фролова		

Т.П. 501-6-19.86 ОВ

Служебно-производственное здание для сетевого района

Стадия	Лист	Листов
РП	1	11

Общие данные (начало)

Гипропромтрансстрой

Формат А3

Альбом III

Характеристика отопительно-вентиляционных систем

Обозначение системы	Кол. систем	Наименование обслуживаемого помещения (технологического оборудования)	Тип установки агрегата	Вентилятор: Тип, исполнение по взрывозащите	Вентилятор: N	Вентилятор: Схема исполнения	Вентилятор: Положение	Вентилятор: L м³/час	Вентилятор: P па (мм/г/ст)	Вентилятор: n сб/мин	Электродвигатель: Тип, исполнение по взрывозащите	Электродвигатель: N кВт	Электродвигатель: h сб/мин	Воздухонагреватель: Тип	Воздухонагреватель: N°	Воздухонагреватель: Кол.	Воздухонагреватель: Т-ра нагрева, °С от	Воздухонагреватель: Т-ра нагрева, °С до	Воздухонагреватель: Расход тепла Вт (ккал/час	Воздухонагреватель: ΔP Па	Примечание
П1	1	Отделение стоянки и технического обслуживания авто и мототранспорта, ремонта и ревизии трансформаторов (одноэтажная часть здания)	А6,3105-1	В-Ц4-70	6,3А	1	Пр°	8330	550 (55)	930	4А 100. L 86	2,2	930	КВС-п	10	2	-20	+16	100183 (86365)		
														КВС-п	10	2	-30	+16	128011 (110355)		
														КВБ-п	10	2	-40	+16	155841 (134346)		
П2	1	Вспомогательные помещения (двухэтажная часть здания).	А5105-2а	В-Ц4-70	5А	1	Л0°	6400	850 (85)	1420	4А 1005 А4	3,0		КВС-п	10	2	-20	+18	81000 (70016)		
														КВС-п	10	2	-30	+18	102618 (88464)		
														КВС-п	10	2	-40	+18	123997 (106894)		
В1	1	Вспомогательные помещения (двухэтажная часть здания)	А2,5100-2	В-Ц4-70	2,5А	1	Л0°	1005	700 (70)	2740	4АА 63 В2	0,55									
В2	1	Санузлы и душевые	А2,5105-1	В-Ц4-70	2,5А	1	Л0°	750	200 (20)	1375	4АА56 А4	0,12									
В3	1	Отделение ремонта электроаппаратуры	А4095-2	В-Ц4-70	4А	1	Пр°	1900	420 (42)	1390	4А71 А4	0,55									
В4	1	Гардероб спецодежды	А2,5095-1	В-Ц4-70	2,5А	1	Пр°	295	310 (31)	1375	4АА 56 А4	0,12									
В5	1	Отделение стоянки и ремонта авто и мототранспорта	крышный	ВКР	5	—	—	6000	100 (10)	920	4А80 А6У2	0,75									
В6	1	Отделение ревизии и ремонта трансформаторов	А3,1505-1	В-Ц4-70	3,15А	1	Л0°	1650	370 (37)	1365	4АА63 В4	0,37									
А1; А2	2	Отделение стоянки и отделение ремонта трансформаторов	А02-4-0У3	Воздушно-отопительный агрегат							4АА 63 В4	0,37									
В7	1	Сварочное отделение от поз. 12	Вентилятор встроен в технологическое оборудование																		

Инв. № подл. | Подпись и дата | Взам. инв. №

Привязан

Инв. №

ГИП	Парамонов	
Н. контр.	Гурвич	
Нач. отд.	Грушкевич	
Гл. спец.	Кузнецов	
Гл. спец.	Гарькуша	
Рук. гр.	Щеголь	
Инженер	Зайцева	

Т.П. 501-6-19.86 ОВ

Служебно-производственное здание для сетевого района

Стадия	Лист	Листов
РП	2	

Общие данные (окончание)

Гипропромтрансстрой

Формат А2

Альбом III

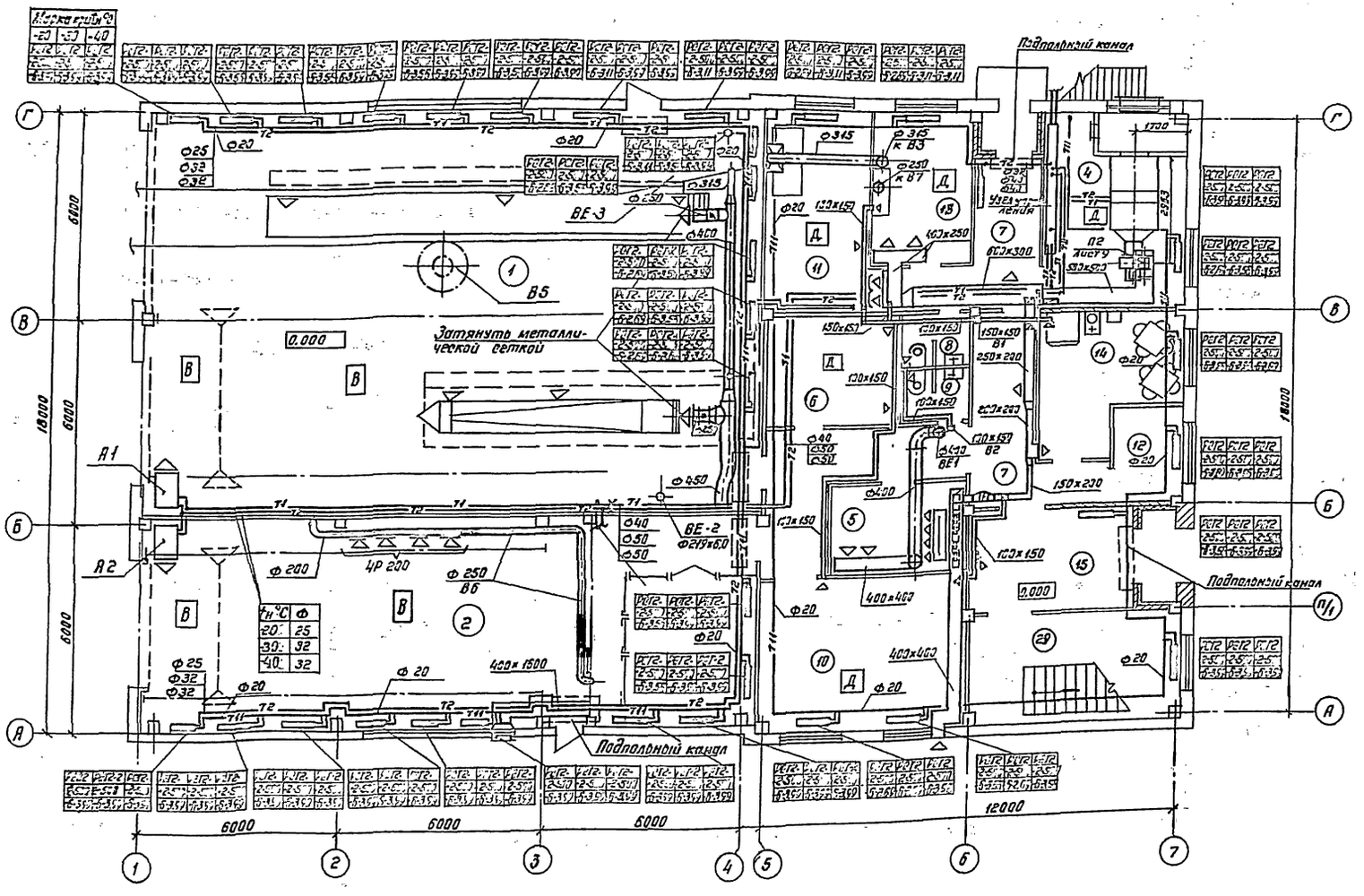

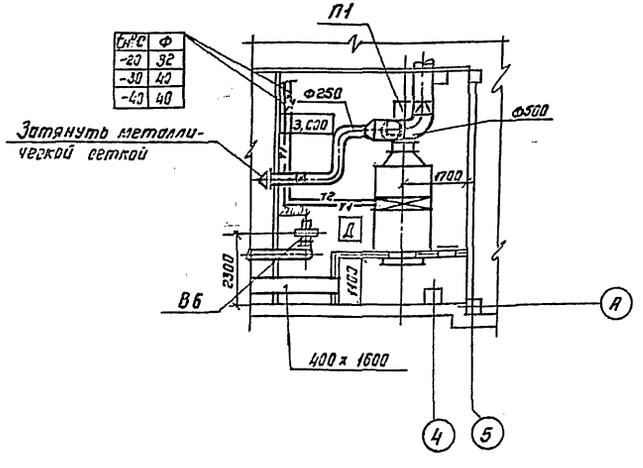

Экспликация помещений

Номер по проекту	Наименование	Примечание
1	Отделение стоянки и технического обслуживания авто и мототранспорта	
2	Отделение ремонта и ревизии трансформаторов	
3	Кладовая материалов и запчастей	
4	Тепловой пункт и вентиляторная	
5	Сушилка	
6	Инструментальная	
7	Коридор	
8	Мужская уборная	
9	Женская уборная	
10	Слесарно - механическое отделение	
11	Отделение ремонта электроаппаратуры	
12	Электрощитовая	
13	Сварочное отделение	
14	Комната для обогрева и приема пищи	
29	Лестничная клетка	
15	Вестибюль	
16	Тамбур	

Привязан:

Инв. №

ГИП	Сорокинов		
Н. контр.	Гурвич		
Нач. отд.	Грошкевич		
Гл. спец.	Кузнецов		
Гл. спец.	Гарскуша		
Рук. гр.	Шегель		
Ст. инж.	Ефремова		

Т.П. 501-6-19.86 ОВ

Служебно-производственное здание для сетевого района

Стадия	Лист	Листов
РП	3	

План на отм. 0,000

Гипропромтрансгрой

Копир. Форм

Формат А2

Альбом III

План на отм. 3.300

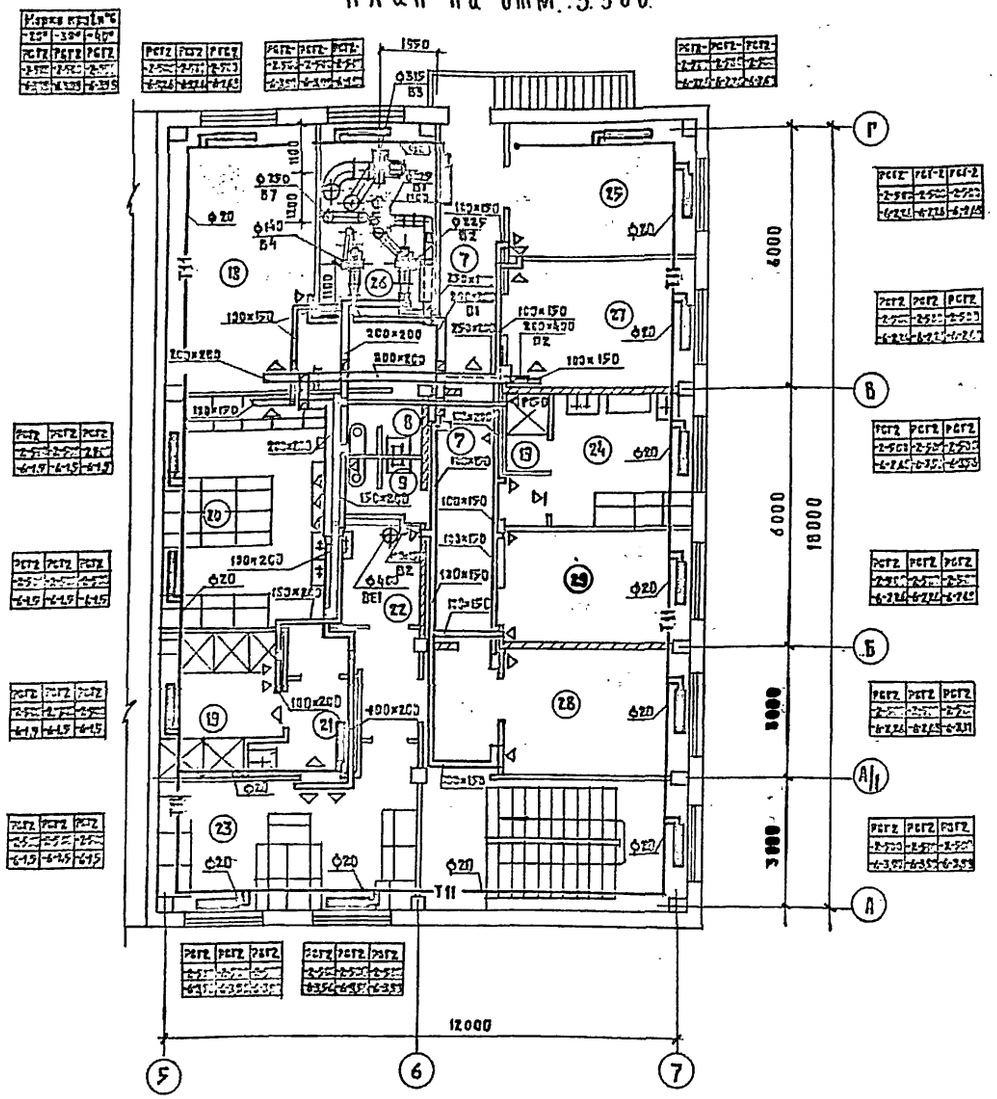
1950
4000
4000
4000
18000
12000
1100
1100
1100

Альбом III

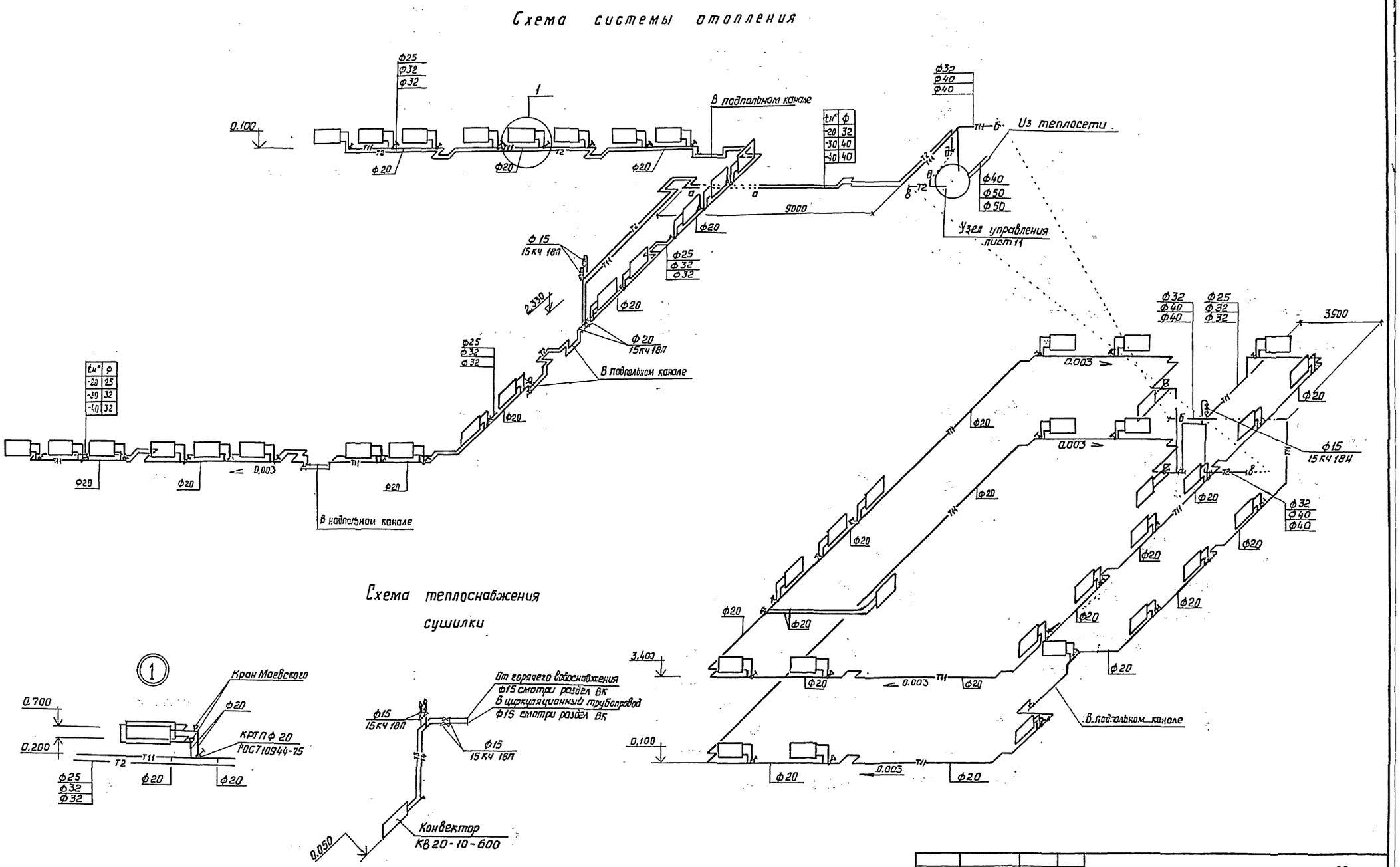

					т.п. 501-6-19.86		ОВ
				ГИП	Пономаров		
Привязан:				Н.контр.	Гурович		
				Нач.отд.	Грушкевич		
				Гл.спец.	Кузнецов		
				Гл.спец.	Гарькуша		
				Рук.гр.	Щеголь		
Инв. №				Инженер	Зайцева		

Служебно-производственное здание для сетевого района	Стадия	Лист	Листов
	Р.П	5	
Схема системы отопления Схема теплоснабжения сушилки	Гипропромтранстрой		

Инв. № подл. | Подпись и дата | Взам. инв. №

Альбом II

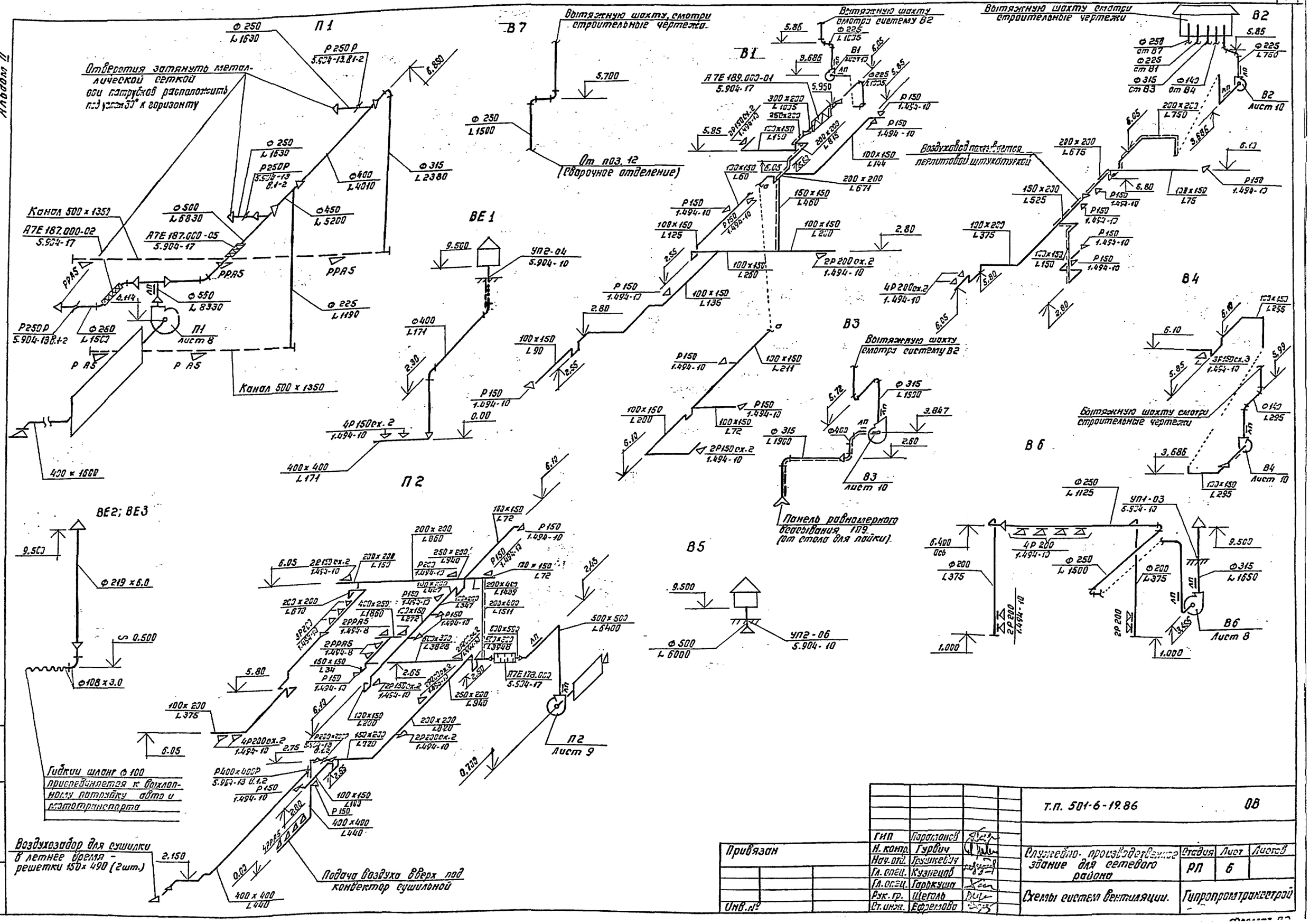

				Т.П. 501-6-19.86	ОВ

Альбом III

Детали закладных конструкций для отборных устройств температур

N отборов	Ф труб	t °C	Закладные конструкции	Кол-во при tн°C -20	-30	-40	Детали закладных конструкций: Расширитель	Бобышка	Пробка	Прокладка
КИП1	32	70/150	50-3КЧ-2-75	4/2	4/2	2/1	Ф у100 l=200	БП1-М20-55	П-М20×1,5	21×32
КИП2	40	70/150	3-3КЧ-3-75	—	2/1	4/2	Ф у70 l=320	БП1-М27-55	П-М27×2	28×42
КИП3	25	70/150	48-3КЧ-2-75	2/1	—	—	Ф у100 l=200	БП1-М20-55	П-М20×1,5	21×32
КИП4	20	70/150	49-3КЧ-2-75	2/1	2/1	2/1	Ф у100 l=200	БП1-М20-55	П-М20×1,5	21×32

Схема системы теплоснабжения установок

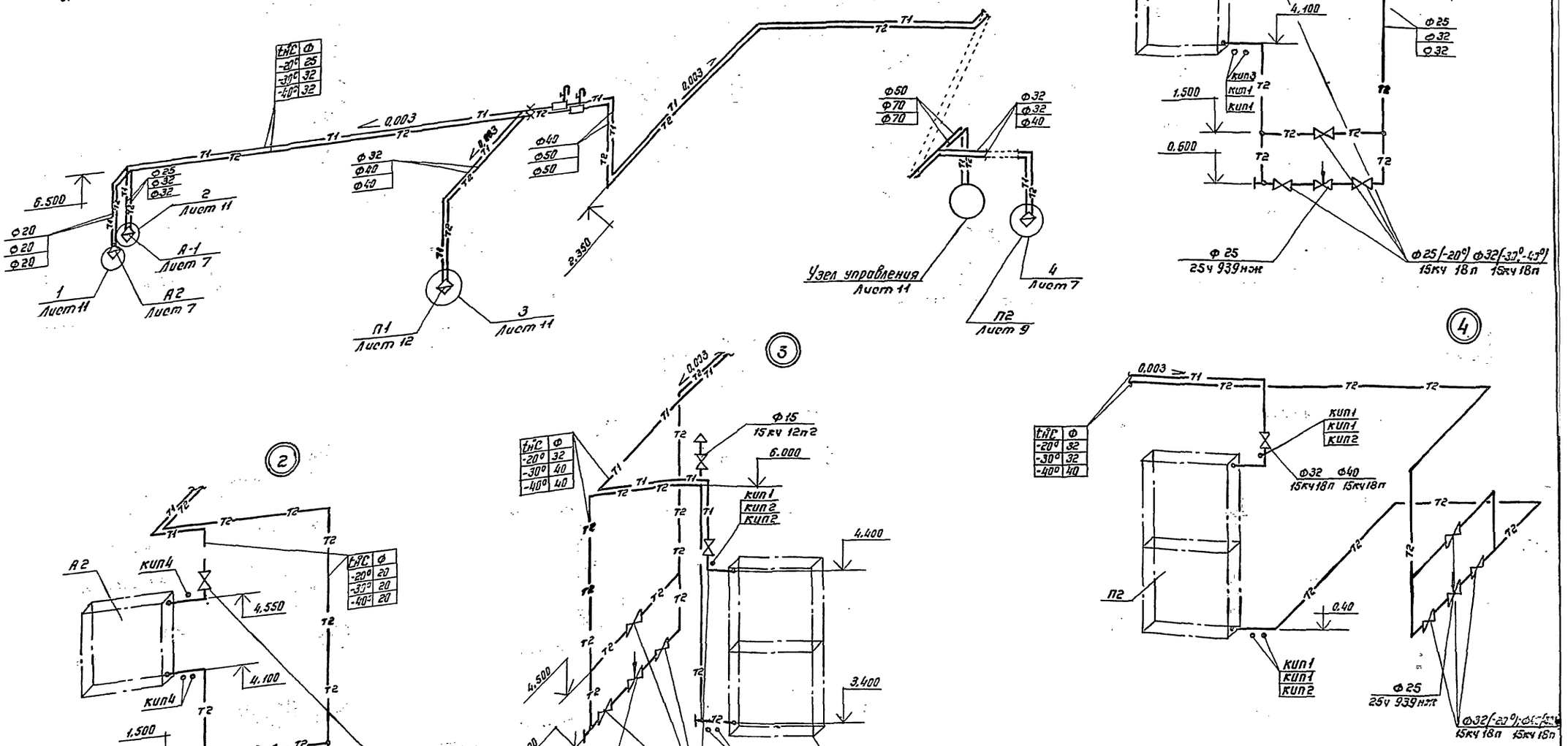

ГИП	Парамонов		
Н. контр.	Гурвич		
Нач. отд.	Грушкевич		
Гл. спец.	Кузнецов		
Гл. спец.	Гарькуша		
Рук. гр.	Щеголь		
Ст. инж.	Ефремова		

Привязан

Инв. №

т.п.501-6-19.86 ОВ

Служебно-производственное здание для сетевого района

Схема и узлы системы теплоснабжения установок

Стадия	Лист	Листов
РП	7	

Гипропромтранестрой

Подпись и дата | Взамен инв.

Альбом III

Разрез 1-1

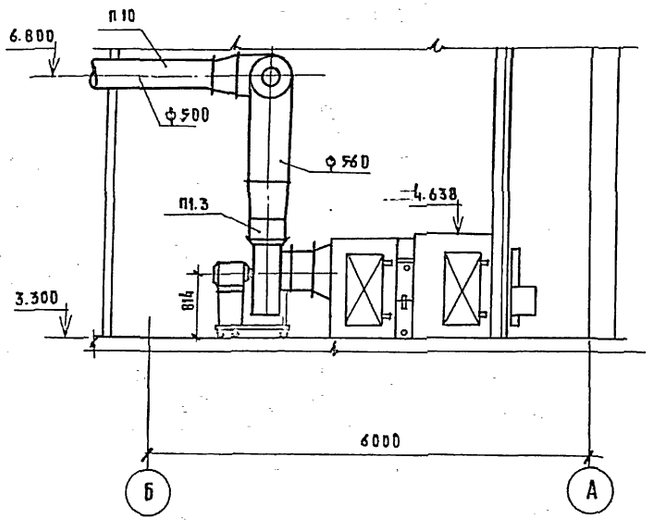

План.

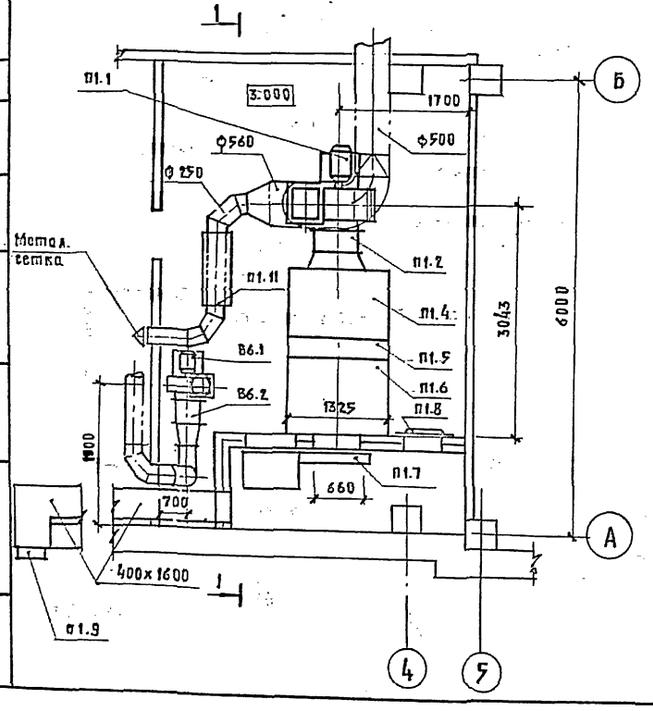

Спецификация отопительно-вентиляционных установок.

Марка, поз.	Обозначение	Наименование	Кол.	Масса ед, кг.	Примечание
		п1 (2 пп 10)			
п1.1	Учреждение ю-400|4	Агрегат вентиляторный			
	г. Плавск Тульской	АВ.3105-1, компл.:	1	199	
	области	а. Вентилятор центро-			
		бежный В-Ц4-70 №6,3			
		исполнение 1, положение Пр.0°			
		б. Электродвигатель			
		4А100L6 930об/мин. 2,2кВт.			
п1.2	5.904-5	Гибкая вставка ВВ-21	1	9,95	
п1.3	5.904-5	Гибкая вставка ВН-14	1	6.26	
п1.4	5.904-12	Секция соединительная			
		А1А 180.000-02	1	388	
п1.5	5.904-12	Секция калориферная			
		однорядная:			
		$t_н$=-20°С А1А188.000-02			
		с калориферами КВС-10П	2	282	
		$t_н$=-30°С А1А188.000-02			
		с калориферами КВС-10П	2	282	
		$t_н$=-40°С А1А188.000-03			
		с калориферами КВБ-10П	2	347	
п1.6	5.904-12	Секция приемная			
		А1А 223.000-01	1	130.5	
п1.7	5.904-12	Заслонка утепленная			Для 40% ср.
		КВУ600х1000А02С электри-			зов в отап-
		ческом исп, механиз-			ливаемом помеще-
		мом М30-1,6|25-0,25 и	1		нии.
п1.8	5.904-4	Дверь утепленная			
		герметическая			
		Дге-1.25х0.5	1	33.6	
п1.9	1.494-27, в.7	Воздухоприемное уст-			
		ройство 5С18.000.000-01	1	40.6	
п1.10	5.904-17	Трубчатый шумоглуши-			
		тель ГТК1-6А7Е187.000-05	1	43.5	
п1.11	5.904-17	Тоже ГТК1-3А7Е187.000-02	1	21.0	

		В6			
В6.1	Учреждение ю-400|4	Агрегат вентиляторный			
	г. Плавск. Тульской	АВ. 2105-1, компл.:	1	42	
	области	а. Вентилятор центро-			
		бежный В-Ц4-70 №3,2			
		исполнение 1, положение Л0°			
		б. Электродвигатель			
		4АА63В4, 1365 об./мин,			
		0.37 кВт.			
В6.2	5.904-5	Гибкая вставка ВВ-18	1	3.45	
В6.3	5.904-5	Гибкая вставка ВП-11	1	3.30	
В6.4	5.904-10	Узел прохода УА1-03	1	80	
В6.5	1.494-32	Зопт ЗП.00.000-02 ф315	1	4.0	

Привязан

Инв. №

ГИП	Пархомов		
Н. контр.	Гурбич		
Нач. отд.	Прокопьева		
Гл. спец.	Кузнецов		
Гл. спец.	Горькуша		
Рдп. гр.	Щеголь		
Ст. инж.	Ефромова		

Т.П.501-6-19.86 ОВ

Спортивно-производственное здание для сетевого района.

Стадия	Лист	Листов
Р.П.	8	

Установка систем В6; П1. План. Разрез. Спецификация.

Гипропромтрансстрой

Копировал:

Формат: А2

Альбом АР
Альбом ОВ
Альбом ЭМ
Альбом ТМ
Альбом ВК
Альбом ТХ
Альбом ГС
Альбом СС
Альбом ПОС
Альбом ПОД
Альбом ПОДС
Альбом ПОДТ
Альбом ПОДВ
Альбом ПОДК
Альбом ПОДГ
Альбом ПОДЭ
Альбом ПОДЭМ
Альбом ПОДЭТ
Альбом ПОДЭВ
Альбом ПОДЭК
Альбом ПОДЭГ
Альбом ПОДЭС
Альбом ПОДЭП
Альбом ПОДЭО
Альбом ПОДЭЗ
Альбом ПОДЭЛ
Альбом ПОДЭЖ
Альбом ПОДЭИ
Альбом ПОДЭЙ
Альбом ПОДЭК
Альбом ПОДЭЛ
Альбом ПОДЭМ
Альбом ПОДЭН
Альбом ПОДЭО
Альбом ПОДЭП
Альбом ПОДЭР
Альбом ПОДЭС
Альбом ПОДЭТ
Альбом ПОДЭУ
Альбом ПОДЭФ
Альбом ПОДЭХ
Альбом ПОДЭЦ
Альбом ПОДЭЧ
Альбом ПОДЭШ
Альбом ПОДЭЩ
Альбом ПОДЭЪ
Альбом ПОДЭЫ
Альбом ПОДЭЬ
Альбом ПОДЭЭ
Альбом ПОДЭЮ
Альбом ПОДЭЯ

Альбом III

Разрез 1-1

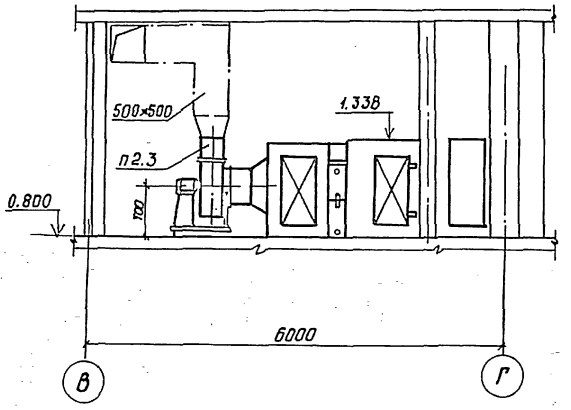

План

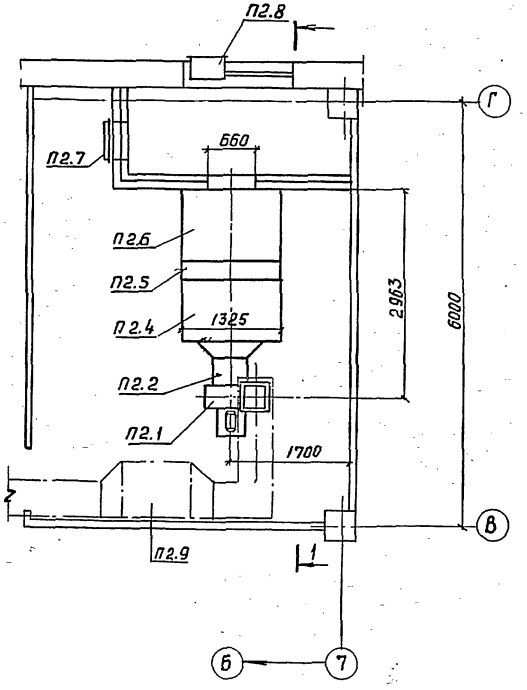

Спецификация отопительно-вентиляционной установки

Марка. поз.	Обозначение	Наименование	Кол.	Масса ед., кг	Примечание
		П2 (2ЛК10 левое исполнение)			
П2.1	Учреждение УЮ-400/4 г. Плавск Тульской области	Агрегат вентиляторный А5105-2Б. компл.:	1	124	
		а. вентилятор центробежный В-Ц4-70№5, исполнение 1, положение Л0°			
		б. электродвигатель 4А100S4У, 1420 об/мин, 3кВт.			
П2.2	5.904-5	Гибкая вставка ВВ-20	1	6.76	
П2.3	5.904-5	Гибкая вставка ВН-13	1	5.02	
П2.4	5.904-12	Секция соединительная А1А 180.000	1	237	
П2.5	5.904-12	Секция калориферная, одноярусная А1П 188.000-02 с калориферами КВБ-10п	2	282	
П2.6	5.904-12	Секция приемная А1А 223.000	1	1305	
П2.7	5.904-4	Дверь утепленная герметическая Дус 1.25×0.5	1	33.6	
П2.8	1.494-27 В.7	Воздухоприемное устройство 5С18.000.000-01	1	40.6	
П2.9	5.904-17	Пластинчатый шумоглушитель А7Е178.000	1	68.2	

Привязан

Инв. №

ГИП	Парамонов		
Н.контр.	Гурвич		
Нач.отд.	Рушкевич		
Гл.спец.	Кузнецов		
Гл.спец.	Гарбуша		
Рук.гр.	Щеголь		
Ст.инж.с.	Ефремова		

т.п. 501-6-19.86 ОВ

Служебно-производственное здание для сетевого района

Стадия	Лист	Листов
РП	9	

Установка системы П2 План. Разрез. Спецификация.

Гипропромтранспстрой

Инв.№подл. | Подп. и дата | Взам.инв.№ | Инв.№дубл. | Подпись и дата

Альбом III

Разрез 1-1

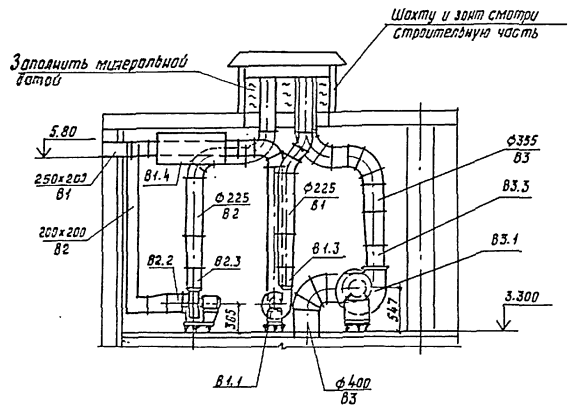

План

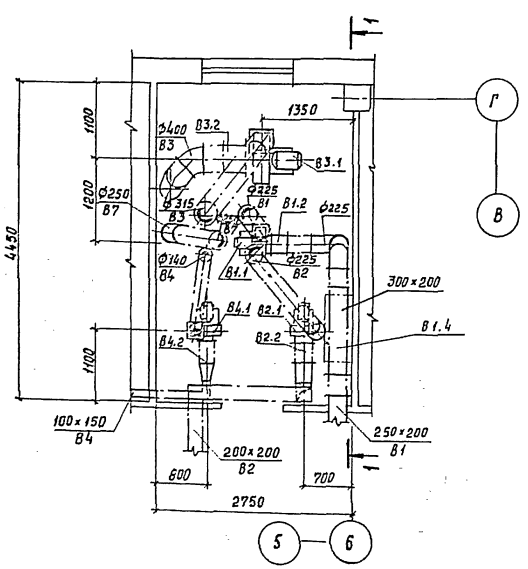

Спецификация отопительно-вентиляционных установок

Марка, поз.	Обозначение	Наименование	Кол.	Масса ед, кг	Примечание
		В1			
В1.1	Учреждение УЮ-400/4 г. Плавск Тульской области	Агрегат вентиляторный А2.5100-2, компл.; а. вентилятор центробежный В-Ц4-70 № 2.5 исполнение 1, полож. Л 0° б. Электродвигатель 4АА63В2, 2740 об/мин, 0,55 квт	1	28	
В1.2	5.904-5	Гибкая вставка ВВ-17	1	2.82	
В1.3	5.904-5	Гибкая вставка ВН-10	1	2.66	
В1.4	5.904-17	Шумоглушитель трубчатый прямоугольный А7Е 189.000-01	1	27.8	
		В2			
В2.1	Учреждение УЮ-400/4 г. Плавск Тульской области	Агрегат вентиляторный А2.5105-1, компл.: а. вентилятор центробежный В-Ц4-70 № 2.5 исполнение 1, положение Л0° б. Электродвигатель 4АА56А4, 1375 об/мин, 0,12 квт	1	26	
В2.2	5.904-5	Гибкая вставка ВВ-17	1	2.82	
В2.3	5.904-5	Гибкая вставка ВН-10	1	2.66	
		В3			
В3.1	Учреждение УЮ-400/4 г. Плавск Тульской области	Агрегат вентиляторный А4095-2, компл.; а. вентилятор центробежный В-Ц4-70 № 4, исполнение 1, положение Пр0° б. Электродвигатель 4А71А4, 1390 об/мин, 0,55 квт	1		
В3.2	5.904-5	Гибкая вставка ВВ-19	1	5.13	
В3.3	5.904-5	Гибкая вставка ВН-12	1	4.12	
		В4			
В4.1	Учреждение УЮ-400/4 г. Плавск, Тульской области	Агрегат вентиляторный А2.5095-1, компл.: а. вентилятор центробежный В-Ц4-70 № 2.5. исполнение 1, положение Пр0° б. Электродвигатель 4АА56А4 1375 об/мин 0,12 квт	1	26	
В4.2	5.904-5	Гибкая вставка ВВ-17	1	2.82	
В4.3	5.904-5	Гибкая вставка ВН-10	1	2.66	

Т.П. 501-6-19.86 ОВ

Привязан:

Инв. №

ГИП	Парамонов	
Н. контр.	Гурвич	
Нач. отд	Грушкевич	
Гл. спец.	Кузнецов	
Гл. спец	Гарькуша	
Рук. гр.	Щеголь	
Ст. инж.	Ефремова	

Служебно-производственное здание для сетевого района

Стадия	Лист	Листов
РП	10	

Установка систем В1÷В4
План. Разрез. Спецификация

Гипропромтрансстрой

Инв. № подл. | Подпись и дата | Взам. инв. №

Альбом III

План
М 1:50

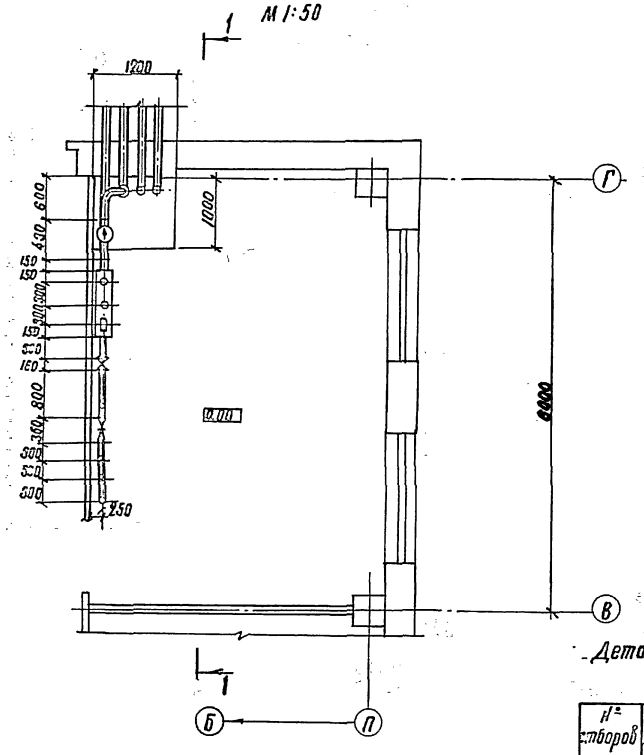

Разрез 1-1

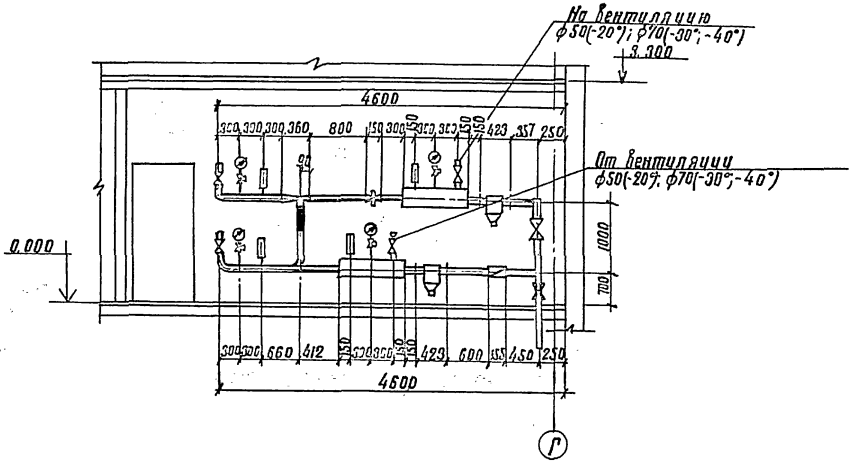

Детали закладных конструкций отборных устройств манометров и импульсных трубок

№ отборов	Ру кгс/см²	Кол. при tн °С -20°	-30°	-40°	Закладные конструкц.	Детали закладных конструкций: Штуцер Зку-33-70	Заглушка Зку-31.69	Прокладка Зку-36-70
Кип 1	16	7	7	7	Зкч-46-70	М20×1,5-100	М 20×1,5	18
Кип 2	16	7	7	7	Зкч-45-70	М20×1,5-50	М 20×1,5	10×18
Кип 8	16	4	4	4	Зкч-47-70	М27×2-100	М 27×2	24

Детали закладных конструкций-отборных устройств термометров

№ отборов	ф труб	tт °С	Закладные конструкц.	Кол-во при tн °С -20°	-30°	-40°	Детали закладных конструкции: расширитель	Бобышка	Пробка	Прокладка
Кип 3	250	70/150	10-Зкч-1-75	1/1	1/1	1/1	—	БП1-М27-55	П-М27×2	28×42
Кип 4	40	70/150	19-Зкч-2-75	1	—	—	ф100, Е-200	БП1-М27-55	П-М27×2	28×42
Кип 5	50	70/150	3-Зкч-3-75	—	2		ф70, Е-320	БП1-М27-55	П-М27×2	28×42
Кип 4	40	105	19-Зкч-2-75	1	—	—	ф100, Е-300	БП1-М27-55	П-М27×2	28×42
Кип 5	50	105	3-Зкч-3-75	—	—	2	ф70, Е-320	БП1-М27-55	П-М27×2	28×42
Кип 6	50	70	8-Зкч-3-75	1	1	1	ф70, Е-320	БП1-М27-55	П-М27×2	28×42
Кип 7	70	70	3-Зкч-6-75	—	1	1	—	БП1-М27-140	П-М27×2	28×42

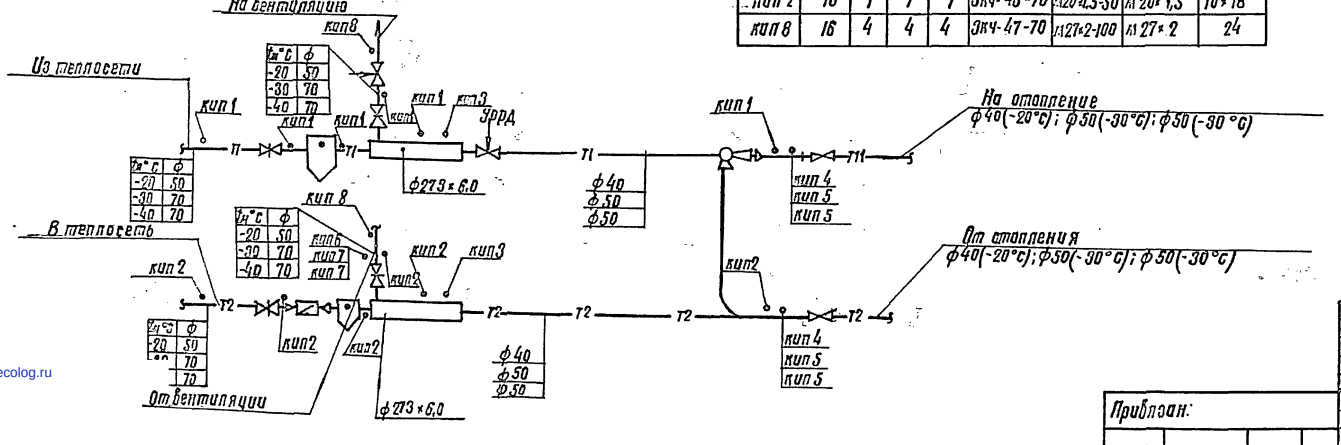

ГИП	Карамонов		
Н. контр.	Гурвич		
Нач. отд.	Гаврилович		
Гл. спец.	Кузнецов		
Гл. спец.	Горькуша		
Вед. гр.	Шоголь		
Ст. инж.	Ефремова		

Привязан:

Инв. №

т.п. 501-6-19.86 ОВ

Служебно-производственное здание для сетевого района.

Узел управления. План. Разрез 1-1. Схема.

Стадия	Лист	Листов
Р.П.	11	

Гипропромтранострой

Формат А-

Инв. № подл. | Подпись и дата | Взам. инв. №

gost.e-ecolog.ru