ЦНИИОМТП Госстроя СССР

Руководство

по перевозке автомобильным транспортом строительных конструкций



Москва 1980

gost.e-ecolog.ru

ЦЕНТРАЛЬНЫЙ НАУЧНО-ИССЛЕДОВАТЕЛЬСКИЙ
И ПРОЕКТНО-ЭКСПЕРИМЕНТАЛЬНЫЙ ИНСТИТУТ
ОРГАНИЗАЦИИ, МЕХАНИЗАЦИИ
И ТЕХНИЧЕСКОЙ ПОМОЩИ СТРОИТЕЛЬСТВУ
(ЦНИИОМТП) ГОССТРОЯ СССР

РУКОВОДСТВО ПО ПЕРЕВОЗКЕ АВТОМОБИЛЬНЫМ ТРАНСПОРТОМ СТРОИТЕЛЬНЫХ КОНСТРУКЦИЙ



МОСКВА СТРОЙИЗДАТ 1980

УДК 69.057.7:656.13

Рекомендовано к изданию секций механовооружения в строительстве научно-технического совета ЦНИИОМТП.

Руководство по перевозке автомобильным транспортом строительных конструкций / Центр. н.-и. и проектно-эксперим. ин-т организ., механиз. и технич. помощи стр-ву Госстроя СССР. — М.: Стройиздат, 1980. — 114 с.

Приведены указания по перевозке строительных конструкций для жилищного, промышленного и сельскохозяйственного строительства (стеновых панелей, панелей и плит покрытий и перекрытий, диафрагм жесткости, колонн, свай, балок и ригелей, ферм, объемных блоков, санитарно-технических кабин, блоков шахтлифтов, стоек опор воздушных линий электропередач, полурам животноводческих помещений и деревянных клееных конструкций для сельского строительства). Содержит требования к положению изделий при перевозке, местам опирания, крепления и т. д. Для каждого типоразмера конструкций, указаны автотранспортные средства, на которых возможна их перевозка, и количество перевозимых изделий. Приведены данные по себестоимости перевозки строительных конструкций различными автотранспортными средствами.

Для инженерно-технических работников, занимающихся вопросами перевозки и создания строительных конструкций, а также разработкой специализированных автотранспортных средств для их доставки.

Табл. 56, ил. 14.

Р $\frac{30213-516}{047(01)-80}$ Инструкт.-нормат., I вып. — 99—80. 3204000000

© Стройиздат, 1980

РУКОВОДСТВО ПО ПЕРЕВОЗКЕ АВТОМОБИЛЬНЫМ ТРАНСПОРТОМ СТРОИТЕЛЬНЫХ КОНСТРУКЦИЙ

Редакция инструктивно-нормативной литературы
Зав. редакцией Г. А. Жигачева
Редактор Л. Г. Бальян
Мл. редактор Л. И. Месяцева
Технические редакторы В. Д. Павлова, Ю. Л. Тиханкова
Корректор Г. А. Кравченко

Сдано в набор 08.05.80 Подписано в печать 29.07.80 Т-14248
Формат 84×108 1/32 Бумага тип. № 2 Гарнитура «Литературная»
Печать высокая Усл.-печ. л. 7,56 Уч.-изд. л. 10,83 Тираж 18 000 экз.
Изд. № XII—8932 Заказ № 301 Цена 55 коп.

Стройиздат
101442, Москва, Каляевская, 23а
Подольский филиал ПО «Периодика» Союзполиграфпрома
при Государственном комитете по делам издательств, полиграфии
и книжной торговли
г. Подольск, ул. Кирова, д. 25

1. ОБЩИЕ ПОЛОЖЕНИЯ

1.1. Строительные конструкции при перевозке в целях сохранной доставки требуют соблюдения ряда условий, характеризуемых показателями транспортабельности.

К основным показателям транспортабельности строительных конструкций относятся: транспортное положение, габаритные размеры, масса, допускаемые места опирания и крепления, восприимчивость к динамическим нагрузкам.

1.2. Основная часть строительных конструкций (стеновые панели, балки, фермы, санитарно-технические кабины, объемные блоки и др.) допускает перевозку только в рабочем положении или в близком к нему (стеновые панели — под углом 8—10° к вертикали). Колонны, сваи и опоры ЛЭП перевозятся в горизонтальном положении. Транспортное положение панелей перекрытия — рабочее (горизонтальное), однако они допускают перевозку и в наклонном положении.

1.3. Максимальная длина и масса основных типов строительных конструкций приведена в табл. 1.

Таблица 1

Максимальная длина и масса строительных конструкций

Вид изделия	Максимальная длина, м	Максимальная масса, т	Вид изделия	Максимальная длина, м	Максимальная масса, т
1. Стеновые панели	12	10	3. Колонны	23,2	26,6
			4. Балки	18	12,1
2. Плиты покрытий	24	22	5. Сваи	20	3,69
			6. Фермы	30	25,7

1.4. Строительные конструкции при перевозке допускают опирание только в местах установки закладных деталей или в непосредственной близости от них. Нарушение допускаемой схемы опирания может привести к разрушению изделия при перевозке. Места опирания должны быть обозначены на строительных конструкциях заводом-изготовителем яркой несмываемой краской. Только в определенных местах допускается крепление ряда конструкций (например, крепление ферм — в узлах верхнего пояса).

1.5. В зависимости от характера армирования, марки применяемого бетона и других факторов различные строительные конструкции способны воспринимать без разрушения различные динамические нагрузки. Эти нагрузки действуют на изделия со стороны транспортных средств и зависят от конструкции последних, дорожных условий и скорости движения. Строительными нормами и правилами СНиП II-21-75 «Бетонные и железобетонные конструкции. Нормы проектирования» установлена нормативная величина динамических перегрузок, на которые должны быть рассчитаны изделия. Эта величина характеризуется коэффициентом динамичности $K_д$, равным 1,8. Допускается применять более

низкие значения $K_д$, если это подтверждено опытом применения изделий, но не ниже 1,25. Следует отметить, что СНиП II-21-75 введен в действие с 1 января 1977 г., а основная часть выпускаемых в настоящее время железобетонных строительных конструкций спроектирована в соответствии со СНиП II-В.1-62, в котором была установлена нормативная величина коэффициента динамичности, равная 1,5. Это следует учитывать при перевозке таких конструкций.

1.6. В зависимости от показателей транспортабельности и конфигурации все строительные конструкции могут быть классифицированы следующим образом:

1) линейные конструкции (сваи, колонны, балки и т. п.);

2) плоские конструкции, которые в свою очередь в зависимости от транспортного положения делятся на:

перевозимые вертикально (стеновые панели и фермы);

перевозимые горизонтально (плиты покрытий и перекрытий);

перевозимые горизонтально, но допускающие перевозку и в наклонном положении (панели перекрытий);

3) объемные конструкции (санитарно-технические кабины, объемные блоки и блоки шахт лифтов);

4) конструкции сложной геометрической формы (полурамы животноводческих помещений и деревянные клееные конструкции).

1.7. Для перевозки строительных конструкций применяются автотранспортные средства общего назначения и специализированные автотранспортные средства. Применение того или иного вида автотранспортных средств определяется показателями транспортабельности перевозимых конструкций.

Автотранспортные средства общего назначения имеют кузов с бортовой платформой и могут быть использованы для перевозки различных типов конструкций.

К специализированным автотранспортным средствам относятся автомобили, прицепы и полуприцепы, кузова которых приспособлены для перевозки определенных видов грузов.

2. АВТОТРАНСПОРТНЫЕ СРЕДСТВА ДЛЯ ПРЕРЕВОЗКИ СТРОИТЕЛЬНЫХ КОНСТРУКЦИЙ

Общие требования к автотранспортным средствам

2.1. Создание автотранспортных средств и их эксплуатация на автомобильных дорогах общей сети СССР регламентируется государственными и отраслевыми стандартами, «Правилами дорожного движения» и другими нормативными документами.

2.2. Максимально допустимые габаритные размеры автотранспортных средств установлены «Правилами дорожного движения».

Наибольший габарит автомобилей и автопоездов (поперечный) устанавливается в форме прямоугольника шириной 2,5 м и высотой 3,8 м.

Полная длина автомобилей и автопоездов не должна превышать:

автомобиля с любым числом осей (без прицепа) — 12 м;

автопоезда в составе тягача с полуприцепом или автомобиля с одним прицепом — 20 м;

автопоезда в составе автомобиля с двумя и более прицепами — 24 м;

2.3. К автотранспортным средствам, приведенным в настоящем Руководстве, при их создании предъявлялись требования действовавших нормативных документов, определявших величину осевой нагрузки (нагрузки, передаваемой на дорогу колесами одиночной, наиболее нагруженной оси) и полной массы. Согласно этим документам, автомобили и автопоезда в зависимости от весовых параметров подразделяются на две группы:

1) группа А — автомобили и автопоезда, предназначенные для эксплуатации на автомобильных дорогах I и II категории, имеющих усовершенствованные капитальные типы покрытий, а также автомобильных дорогах других категорий, проезжая часть которых рассчитана на пропуск автомобилей этой группы;

2) группа Б — автомобили и автопоезда, предназначенные для эксплуатации на всех автомобильных дорогах общей сети СССР.

Предельно допустимые осевые нагрузки автотранспортных средств группы А и Б приведены в табл. 2.

Таблица 2

Предельно допустимые осевые нагрузки

Расстояние между смежными осями, м	Осевая нагрузка, тс (кН)	
	группа А	группа Б
2,5 и более	10 (98,07)	6 (58,84)
Свыше 1,39 до 2,5	9 (88,26)	5,5 (53,94)
Свыше 1,25 до 1,39	8 (70,45)	5 (49,03)
От 1 до 1,25	7 (68,45)	4,5 (44,13)

2.4. Допускаемые полные массы автотранспортных средств при общем количестве осей 5 и менее определяются как сумма допустимых осевых нагрузок, указанных в табл. 2. Полная масса автотранспортных средств при общем количестве осей 6 и более не должна превышать 52 т для группы А и 34 т — для группы Б.

Во время движения автомобилей и автопоездов по мостам их фактическая (эксплуатационная) масса в зависимости от расстояния между крайними осями не должна превышать следующих значений:

30 т при расстоянии 8 м;
42 т при расстоянии 14 м;
52 т при расстоянии 20 м.

Допустимая фактическая масса для промежуточных значений расстояний между крайними осями определяется интерполированием по прямолинейной зависимости.

2.5. Согласно «Правилам дорожного движения», перевозка грузов на автотранспортных средствах, габаритная высота которых с грузом превышает 3,8 м, габаритная ширина 2,5 м, габаритная длина 20 м для автопоезда с одним прицепом (полуприцепом) и

24 м для автопоезда с двумя и более прицепами, а также в случаях, когда свес груза за заднюю точку габарита транспортного средства превышает 2 м, может быть осуществлена только по специальному разрешению, выдаваемому Госавтоинспекцией. Аналогичное требование распространяется на движение автотранспортных средств с весовыми параметрами, не соответствующими указанным выше требованиям. Порядок получения разрешения, требования к транспортным средствам и к осуществлению перевозок указаны в «Инструкции по перевозке крупногабаритных и тяжеловесных грузов автомобильным транспортом», утвержденной приказом МВД СССР № 53 от 24 февраля 1977 г.

2.6. Кроме соблюдения общих габаритных и весовых параметров к специализированным автотранспортным средствам для перевозки сборных железобетонных конструкций предъявляются повышенные требования по обеспечению сохранности доставляемых изделий. Динамические нагрузки, действующие на строительные конструкции, при перевозке не должны превышать допустимых значений, установленных строительными нормами и правилами; в противном случае возможно разрушение перевозимых изделий.

Для обеспечения сохранной доставки железобетонных конструкций, рассчитанных с коэффициентом динамичности $K_д = 1{,}5$, скорости движения автотранспортных средств, указанных в данном Руководстве, не должны превышать:

на дорогах с асфальтовым покрытием — 35 км/ч;
на дорогах с бетонным покрытием — 30 км/ч;
на дорогах с гравийным покрытием — 22 км/ч;
на грунтовых дорогах — 10 км/ч.

Автотранспортные средства общего назначения

2.7. Автотранспортные средства общего назначения используются в строительстве в виде одиночных автомобилей и автопоездов в составе седельного тягача и полуприцепа или автомобиля-тягача с прицепом.

2.8. Автомобили могут быть классифицированы:

а) в зависимости от количества осей — на двухосные и трехосные;

б) по степени приспособления к работе в различных дорожных условиях различают автомобили обычной проходимости, предназначенные в основном для работы по благоустроенным дорогам, и повышенной проходимости — для систематической работы по неблагоустроенным дорогам и в отдельных случаях по бездорожью;

в) по другим признакам (по грузоподъемности, по роду потребляемого топлива и т. д.).

2.9. Все автомобили по общему числу колес и числу ведущих колес обозначают колесной формулой, где первая цифра означает число колес автомобиля, а вторая — число ведущих колес. При этом сдвоенные колеса условно рассматриваются как одно колесо.

2.10. Полуприцепы общего назначения подразделяются в основном по числу осей (одноосные и двухосные), а прицепы, как правило, являются двухосными.

2.11. Максимальные размеры грузовой платформы автотранспортных средств общего назначения равны:

а) длина, мм:
автомобилей — 6100;

прицепов — 6100;
полуприцепов — 9965;

б) ширина, мм:
автомобилей — 2480;
прицепов — 2365;
полуприцепов — 2320.

2.12. Максимальная грузоподъемность составляет, т:
автомобилей — 12;
прицепов — 8;
полуприцепов — 20.

2.13. Для перевозки крупноразмерных строительных конструкций используются в основном полуприцепы в связи с их большими размерами грузовых платформ и большей грузоподъемностью по сравнению с автомобилями и прицепами.

Предельные параметры строительных конструкций, которые могут быть перевезены на автотранспортных средствах общего назначения, следующие:

а) длина, м:
11,95, если $l_0 \geqslant 2{,}1$;
$9{,}95+(l_0-0{,}1)$, если $l_0<2{,}1$,

где l_0 — расстояние от конца изделия до допускаемого места его опирания, м;

б) ширина, м — 2,2;

в) масса, т — 20.

2.14. Техническая характеристика автотранспортных средств общего назначения приведена в Приложениях:

Приложение 1 — грузовые автомобили с бортовой платформой;
Приложение 2 — прицепы;
Приложение 3 — седельные тягачи;
Приложение 4 — полуприцепы.

Специализированные автотранспортные средства

2.15. Большое число строительных конструкций имеют показатели транспортабельности (транспортное положение, длина и др.), при которых их перевозка может быть обеспечена только при использовании специализированных автотранспортных средств. Наибольшее распространение для доставки строительных конструкций получили автопоезда в составе седельного тягача и специализированного полуприцепа. Это связано с тем, что седельные автопоезда обладают рядом преимуществ по сравнению с прицепными (меньшая габаритная длина, большая маневренность и др.).

2.16. Специализированные полуприцепы для перевозки строительных конструкций можно классифицировать по трем основным признакам.

Первый признак — вид основного перевозимого груза. По этому признаку дается название специализированному полуприцепу:

панелевозы — для перевозки стеновых панелей и панелей перекрытий;

фермовозы — для перевозки железобетонных ферм;

плитовозы и балковозы — для перевозки плит покрытий и перекрытий, балок, колонн, свай и других изделий.

сантехкабиновозы — для перевозки санитарно-технических кабин и блоков шахт лифтов;

блоковозы — для перевозки объемных блоков.

Полуприцепы для перевозки железобетонных полурам животноводческих помещений и клееных деревянных конструкций специального сокращенного названия не имеют.

Второй признак — величина погрузочной высоты* полуприцепа и ее сравнение с высотой расположения седельно-сцепного устройства тягача и с диаметром колес полуприцепа. По этому признаку специализированные полуприцепы делятся на три типа:

высокорамные — погрузочная высота которых больше высоты расположения седельно-сцепного устройства и больше диаметра колес полуприцепа;

низкорамные — погрузочная высота которых меньше высоты расположения седельно-сцепного устройства и меньше диаметра колес полуприцепа;

полунизкорамные — погрузочная высота которых меньше высоты расположения седельно-сцепного устройства и больше диаметра колес полуприцепа.

Третий признак — форма кузова, определяющая конструктивное исполнение специализированного автотранспортного средства. По этому признаку полуприцепы делятся на:

хребтовые — имеющие две боковые грузовые площадки, разделенные центральной хребтовой рамой. Изделия устанавливаются на грузовые площадки нижней гранью, опираясь боковой поверхностью на хребтовую раму;

кассетные — имеющие одну грузовую площадку с боковыми ограждениями, замкнутыми по торцам и образующими кузов в виде кассеты;

платформенные — имеющие грузовую площадку в виде горизонтальной платформы с постоянными или переменными размерами (длиной и шириной);

платформенные наклонные — имеющие наклонную грузовую площадку, предназначенную для перевозки изделий под углом 50—60° к вертикали.

2.17. Использование трех классифицированных признаков в достаточной степени характеризует назначение и конструктивное исполнение специализированного полуприцепа. Например, панелевоз низкорамный кассетного типа или балковоз высокорамный платформенного типа.

Маркировка специализированных полуприцепов осуществляется в соответствии с «Положением о порядке присвоения индексов специализированным автотранспортным средствам, создаваемым строительными министерствами и ведомствами».

2.18. В настоящем Руководстве для перевозки строительных конструкций рекомендованы типовые специализированные полуприцепы, созданные в соответствии с утвержденным Госстроем СССР типоразмерным рядом. Эти полуприцепы рекомендованы для серийного производства**.

---

* Погрузочная высота — расстояние от плоскости, по которой осуществляется опирание перевозимого груза, до уровня земли.

** Производство специализированных полуприцепов для перевозки сборных железобетонных конструкций в настоящее время в основном осуществляется строительными министерствами и ведомствами. Разработчики технической документации на типовые полуприцепы приведены в Приложении 11.

Техническая характеристика специализированных полуприцепов приведена в Приложениях:

Приложение 5 — полуприцепов-панелевозов;

Приложение 6 — полуприцепов-плитовозов и полуприцепов-балковозов;

Приложение 7 — полуприцепов-фермовозов;

Приложение 8 — полуприцепов-сантехкабиновозов;

Приложение 9 — полуприцепов-блоковозов;

Приложение 10 — полуприцепов для перевозки полурам животноводческих помещений.

Способы организации перевозки строительных конструкций и подбор автотранспортных средств

2.19. Перевозка строительных конструкций автомобильным транспортом может быть осуществлена двумя способами:

1) работа седельного тягача с одним полуприцепом.

В этом случае автопоезд в составе седельного тягача с полуприцепом совершает движение от пункта погрузки изделий (ДСК, УПТК и т. п.) до строительного объекта и обратно с простоями тягача под погрузкой и разгрузкой;

2) работа седельного тягача со сменными полуприцепами (челночный метод).

При этом седельный тягач обслуживает несколько полуприцепов. Осуществляя прицепку и отцепку груженых или порожних полуприцепов, тягач не простаивает под погрузкой и разгрузкой в местах погрузки конструкций и на строительном объекте.

Число полуприцепов, обслуживаемых седельным тягачом при этом способе, зависит от расстояния перевозки, времени погрузки и разгрузки, дорожных условий, скорости движения и других факторов.

2.20. Конструкции, доставленные на строительную площадку, перегружаются на приобъектный склад, находящийся в зоне действия монтажного крана, с последующим монтажом их в здание (монтаж с приобъектного склада) либо монтируется в здании непосредственно с автотранспортного средства (монтаж с «колес»).

Очередность доставки строительных конструкций на объекты устанавливается монтажно-транспортным графиком.

Подбор автотранспортных средств должен выполняться на стадии разработки проекта производства работ (ППР).

Результаты подбора включаются в монтажно-транспортные графики, в которых указывается очередность монтажа конструкций, количество и номенклатура конструкций, перевозимых за каждый рейс, время поставки конструкций на объект и др.

2.21. Для подбора автотранспортных средств необходимо иметь следующие конкретные данные:

1) параметры транспортабельности груза — габариты, масса, транспортное положение, допускаемые места опирания и крепления и др.;

2) технические данные автотранспортных средств — грузоподъемность, размеры грузовых платформ, погрузочная высота, радиус поворота автопоездов с длиннобазными полуприцепами;

3) способ организации перевозки строительных конструкций;

4) сведения о дорожных условиях перевозки (тип покрытия);

5) полная характеристика маршрута перевозки (наличие искусственных сооружений — мостов, виадуков, контактных сетей, наличие узких перекрестков и т. п.);

6) характеристика подъездных путей и строительной площадки (ее размеры, маршруты движения транспорта, сведения о возможности разворота с грузом автопоездов с длиннобазным полуприцепом и др.).

2.22. Для строительных конструкций, представленных в настоящем Руководстве, транспортные средства, на которых возможна их перевозка, указаны в таблицах 4—56. Для каждого типоразмера конструкций приведено несколько автотранспортных средств. Экономически целесообразным из числа указанных является транспортное средство, у которого себестоимость перевозки 1 т строительной конструкции на заданное расстояние минимальная. Порядок определения себестоимости перевозки 1 т строительной конструкции для заданных расстояний перевозки, количестве перевозимых изделий и коэффициенте использования грузоподъемности, приведен в п. 2.26.

2.23. При подборе автотранспортных средств необходимо учитывать тип покрытия дорог, на которых будет осуществляться перевозка. При перевозке строительных конструкций по дорогам, проезжая часть которых не рассчитана на пропуск автомобилей с осевой нагрузкой 10 тс, должны применяться автотранспортные средства с меньшей осевой нагрузкой.

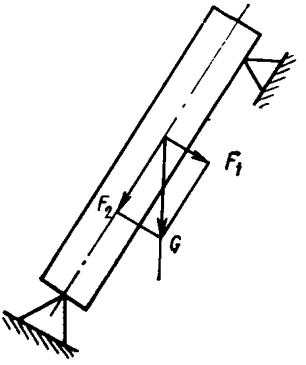

Рис. 1. Силы, действующие на стеновую панель при перевозке на полуприцепах-панелевозах хребтового типа

При перевозке стеновых панелей на полуприцепах-панелевозах хребтового типа на них действуют силы, перпендикулярные плоскости изделия (рис. 1), на восприятие которых они не рассчитаны. При транспортировке стеновых панелей на большие расстояния это может вызвать повреждения панелей, поэтому в этом случае при выборе автотранспортных средств предпочтение следует отдавать полуприцепам-панелевозам кассетного типа, обеспечивающим перевозку панелей в вертикальном положении.

Определение производительности автотранспортных средств и себестоимости перевозки строительных конструкций

2.24. Производительность автотранспортных средств за сутки в тоннах и тонна-километрах определяется по формулам:

$$П_с = \frac{q\gamma T V_т \beta}{L + t_{п.р.} V_т \beta} \text{ (т)};$$

$$П'_с = \frac{q\gamma T V_т \beta L}{L + t_{п.р.} V_т \beta} \text{ (т·км)},$$

где q — грузоподъемность транспортного средства, т;
γ — коэффициент использования грузоподъемности;
T — время работы транспортного средства в сутки, ч.
$U_т$ — средняя техническая скорость транспортного средства, км/ч;
β — коэффициент использования пробега;
L — расстояние перевозки, км;
$t_{п.р}$ — время, затрачиваемое на погрузку и разгрузку за 1 ездку, ч.

Коэффициент использования грузоподъемности равен:

$$\gamma = \frac{m n}{q},$$

где m — масса одной строительной конструкции, т;
n — количество одновременно перевозимых конструкций.

Годовая производительность автотранспортных средств в тоннах и тонна-километрах определяется по формулам:

$$П_г = \frac{365 q \gamma T V_т \beta \alpha}{L + t_{п.р.} V_т \beta} \text{ (т)};$$

$$П'_г = \frac{365 \bar{q} \gamma T V_т \beta L \alpha}{L + t_{п.р.} V_т \beta} \text{ (т·км)},$$

где α — коэффициент использования парка.

Основным показателем эффективности использования автотранспортных средств для перевозки сборных железобетонных конструкций является себестоимость перевозки.

2.25. Себестоимость определяется величиной затрат денежных средств, производимых на осуществление транспортного процесса, отнесенных к одному тонна-километру или к 1 тонне перевозимого груза.

Обычно при расчетах себестоимости используют годовые показатели, т. е. себестоимость может быть рассчитана по формуле

$$С = \frac{З_т}{П_г} \left(\frac{\text{руб.}}{\text{т}}\right), \text{ или } С = \frac{З_т}{П'_г} \left(\frac{\text{руб.}}{\text{т·км}}\right),$$

где $С_{з.п}$ — заработная плата водителей, руб.;
$П_г$ — годовая производительность, т;
$П_г$ — » » т·км

Общие транспортные затраты равны:

$$З_т = С_{з.п} + С_т + С_{с.м} + С_{о.р} + С_ш + С_{к.р} + С_в + С_{н.р} \text{ (руб.)},$$

где $С_{з.п}$ — заработная плата водителей, руб.;
$С_т$ — затраты на топливо, руб.;
$С_{с.м}$ — затраты на смазочные материалы, руб.;
$С_{о.р}$ — затраты на техническое обслуживание и текущий ремонт, руб.;
$С_ш$ — затраты на восстановление и ремонт шин, руб.;
$С_{н.р}$ — амортизационные отчисления на капитальный ремонт, руб.;

$C_в$ — амортизационные отчисления на восстановление, руб.;
$C_{н.р}$ —накладные расходы, руб.

2.26. В прил. 12 приведена себестоимость перевозки 1 т строительных конструкций на расстояния 10, 20, 40 и 80 км на автотранспортных средствах, рекомендуемых в настоящем Руководстве. Расчет проведен для коэффициентов использования грузоподъемности, равных 0,6; 0,7; 0,8; 0,9; 1,0; 1,1. При этом принималось, что автотранспортное средство загружается:

а) одиночные бортовые автомобили и автопоезда в составе седельного тягача и полуприцепа (кроме полуприцепов-фермовозов и полуприцепов-блоковозов) — двумя конструкциями;

б) автопоезда в составе седельного тягача и полуприцепов-фермовозов и полуприцепов-блоковозов — одной конструкцией;

в) автопоезда в составе бортового автомобиля и прицепа — четырьмя конструкциями (по две на автомобиле и прицепе).

При перевозке другого числа конструкций себестоимость перевозки должна определяться в соответствии с данными табл. 3. Повышение себестоимости перевозки при увеличении числа конструкций и неизменной степени загрузки связано с возрастанием времени простоя транспортного средства под погрузкой и разгрузкой.

Таблица 3

Зависимость (в %) себестоимости перевозки 1 т строительных конструкций от количества изделий при постоянной степени загрузки

Число изделий	Расстояние перевозки, км			
	10	20	40	80
2	100/93	100/96	100/98	100/99
4	107/100	104/100	102/100	101/100
6	114/106,5	108/104	104/102	102/101
8	120/112	111/107	106/104	103/102
10	126/115,5	115/110,5	107,5/105	104/103
12	130/119	120/115	109,5/107	105/104

Примечание. Значения, указанные в числителе, относятся к автопоездам в составе седельного тягача и полуприцепа и одиночным бортовым автомобилям, в знаменателе — к автопоездам в составе бортового автомобиля и прицепа.

Для расстояний перевозки, коэффициентов использования грузоподъемности и количества конструкций, отличающихся от принятых для расчета, себестоимость может быть принята по ближайшим значениям L, γ и n или определяется интерполяцией (см. пример расчета).

Себестоимость перевозки 1 т строительных конструкций на заданное расстояние уменьшается по мере увеличения степени загрузки (γ) автотранспортного средства. Однако при увеличении коэффициента использования грузоподъемности свыше 1 себестоимость перевозки 1 т груза на заданное расстояние будет возра-

стать вследствие увеличения затрат на топливо, восстановление шин, техническое обслуживание и ремонт, а также снижения скорости движения*. Кроме того, в этом случае сокращается срок службы автотранспортных средств.

Пример расчета себестоимости перевозки

Требуется определить себестоимость перевозки 5 стеновых панелей массой 1,6 т каждая ($\gamma=0{,}75$) на полуприцепе-панелевозе УПП 1207 на расстояние 35 км.

1. В п. 2.1.3. прил. 12 находим:

а) при $L=20$ км:

$$\gamma = 0{,}7 \qquad C = 0{,}88 \text{ руб.};$$

$$\gamma = 0{,}8 \qquad C = 0{,}77 \text{ руб.};$$

б) при $L=40$ км:

$$\gamma = 0{,}7 \qquad C = 1{,}67 \text{ руб.};$$

$$\gamma = 0{,}8 \qquad C = 1{,}47 \text{ руб.};$$

2. Производим перерасчет для случая перевозки 5 изделий. По табл. 3 определяем, что при $L=20$ км увеличение себестоимости составляет:

$$\frac{104+108}{2} = 106\%;$$

$$\text{при} \quad L = 40 \text{ км} \quad \frac{102+104}{2} = 103\%.$$

При перевозке 5 изделий себестоимость равна:

а) при $L=20$ км:

$$\gamma = 0{,}7 \qquad C = 0{,}88 \cdot 1{,}06 = 0{,}93 \text{ руб.};$$

$$\gamma = 0{,}8 \qquad C = 0{,}77 \cdot 1{,}06 = 0{,}82 \text{ руб.};$$

б) при $L=40$ км:

$$\gamma = 0{,}7 \qquad C = 1{,}67 \cdot 1{,}03 = 1{,}72 \text{ руб.};$$

$$\gamma = 0{,}8 \qquad C = 1{,}47 \cdot 1{,}03 = 1{,}51 \text{ руб.}$$

3. Определяем себестоимость при $\gamma=0{,}75$:

а) при $L=20$ км

$$C = \frac{0{,}93+0{,}82}{2} = 0{,}875 \text{ руб};$$

б) при $L=40$ км

$$C = \frac{1{,}72+1{,}51}{2} = 1{,}615 \text{ руб.}$$

4. Интерполяцией определяем C при $L=35$ км:

$$C = 0{,}875 + \frac{1{,}615-0{,}875}{20}\,15 = 1{,}43 \text{ руб.}$$

---

* В соответствии с требованиями ГОСТ 5513—75 в случае перегрузки шин скорость движения должна быть снижена.

3. ПЕРЕВОЗКА СТРОИТЕЛЬНЫХ КОНСТРУКЦИЙ

Общие положения

При перевозке всех типов строительных конструкций должны соблюдаться следующие требования.

3.1 Техническое состояние автотранспортных средств, осуществляющих перевозку строительных конструкций, должно соответствовать требованиям Правил дорожного движения, инструкций заводов-изготовителей, а также требованиям «Инструкции по перевозке крупногабаритных и тяжеловесных грузов автомобильным транспортом» (в случаях, указанных в п. 2.5)

3.2. При погрузке изделий на автотранспортное средство необходимо учитывать следующее:

порядок укладки элементов на грузовую платформу должен обеспечивать равномерную передачу нагрузки на правую и левую рессоры;

нагрузка на седельно-сцепное устройство и на заднюю ось (тележку) должна соответствовать технической характеристике применяемого транспортного средства;

изделия должны быть расположены симметрично относительно продольной оси симметрии грузовой платформы транспортного средства;

зазоры между изделиями и бортами транспортных средств общего назначения должны быть не менее 5—8 см;

крепление изделий на грузовой платформе должно исключать их продольное и поперечное смещение, а также их взаимное столкновение и трение в процессе перевозки.

3.3. Перевозимые конструкции следует опирать на грузовую платформу транспортного средства через деревянные прокладки в местах, отмеченных заводом-изготовителем.

При многоярусной перевозке изделий подкладки и прокладки должны располагаться строго по одной вертикали всего штабеля; подкладки и прокладки должны иметь ширину не менее 25 мм и высоту, превышающую на 25—30 мм высоту захватных петель или других выступающих частей.

3.4. Элементы со слоистыми прослойками утеплителей, открытые поверхности утепляющих слоев, а также элементы из ячеистых бетонов, если последние не покрыты гидрофобной эмульсией, должны быть при погрузке и перевозке защищены от увлажнения. Офактуренные поверхности стеновых панелей, особенно с кремнийорганическим декоративным покрытием, следует защищать от повреждений при помощи мягких прокладок из резины, оклеенной по деревянным рейкам.

3.5. Малогабаритные и легковесные элементы необходимо перевозить в контейнерах на транспортных средствах общего назначения.

Указания по перевозке отдельных типов строительных конструкций приведены ниже. Указания включают в себя требования к положению конструкций при перевозке, местам опирания, крепления и др.

Номенклатура строительных конструкций приведена в таблицах 4—56. Конструкции одного типа приведены по видам, например фермы подстропильные и стропильные (безраскосные и раскосные).

Конструкции каждого вида в таблицах расположены в порядке возрастания длины изделия l. Для каждого типоразмера конструкций приводятся его габаритные размеры и масса (или интервал масс) и указываются автотранспортные средства, на которых возможна перевозка изделий данного типоразмера. При этом для каждого транспортного средства указано количество конструкций данного типоразмера n, которое может быть перевезено, и полученный при этом коэффициент использования грузоподъемности γ. Для типоразмеров конструкций, у которых указан интервал масс, приведены 2 значения n и γ, первые из приведенных значений n и γ соответствуют минимальному значению массы, вторые — максимальному.

При назначении автотранспортных средств для перевозки было принято, что коэффициент использования грузоподъемности γ не должен быть меньше 0,6 и больше 1,1.

Для строительных конструкций с интервалом массы в случаях, когда минимальному значению массы для указанного значения n соответствует $\gamma<0{,}6$ или максимальному значению массы соответствует $\gamma>1{,}1$ величина коэффициента использования грузоподъемности γ приводится в следующем виде — 0,6* и 1,1*. Это означает, что для указанного значения n осуществляется перевозка изделий, имеющих массу, при которой обеспечивается значение γ не менее 0,6 и не более 1,1.

Например, для конструкций с интервалом масс 3,5—4,6 т указаны значения $n=3$—3 и величина коэффициента использования грузоподъемности $\gamma=0{,}79$—1,1* (грузоподъемность транспортного средства 12 т). Это означает, что осуществляется перевозка 3 изделий, с любой массой из приведенного интервала, за исключением изделий, имеющих массу больше чем 4,4 т, так как коэффициент γ для таких изделий превышает 1,1. Изделия массой свыше 4,4 т перевозятся в количестве $n=2$.

Стеновые панели

Стеновые панели (рис. 2) транспортируются в рабочем (вертикальном) положении на полуприцепах-панелевозах кассетного и платформенного типа или с небольшим наклоном (8—10° к вер-

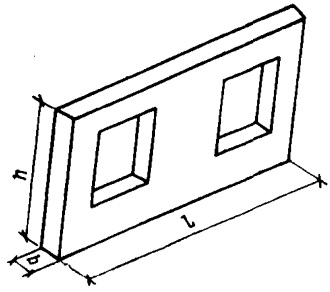

Рис. 2. Стеновые панели

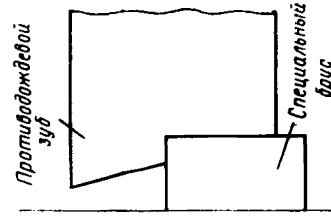

Рис. 3. Опирание стеновых панелей с противодождевым зубом

тикали) на полуприцепах-панелевозах хребтового типа. Более предпочтительным является вертикальное положение панели, так как при наклоне образуется сила, действующая перпендикулярно плоскости панели, на восприятие которой панель не рассчитана.

При перевозке стеновые панели должны опираться на грузовые площадки, расположенные друг от друга на расстоянии не более 0,5 м, а панели, перевозимые на полуприцепах-панелевозах платформенного типа, должны опираться на 2 опоры, соответствующие их рабочему положению в здании.

Опирание панелей, имеющих нижний противодождевой «зуб», должно осуществляться на специальные опорные приспособления, обеспечивающие опирание изделий не на «зуб», а на «четверть» (рис. 3).

При одновременной транспортировке нескольких панелей с облицованным наружным слоем между ними должны устанавливаться прокладки толщиной не менее 70 мм, исключающие соприкосновение панелей друг с другом.

При перевозке панели должны быть надежно закреплены. Крепление панелей, транспортируемых вертикально, должно производиться с двух сторон, а в наклонном положении — с одной стороны, выше расположения центра тяжести панели.

Панели, длина и ширина которых не превышает 1,5 м, перевозятся в контейнерах на автотранспортных средствах общего назначения.

Автотранспортные средства для перевозки стеновых панелей приведены:

а) панелей наружных стен:

легкобетонных однослойных — в табл. 4;

железобетонных трехслойных — в табл. 5;

ЭЛЕМЕНТЫ СТЕН ЖИЛЫХ

Панели наружных стен

Размеры, мм			Масса, т		Транспортные			
					УПП 0907		УПП 1207	
l	h	b	min	max	n	γ	n	γ
1	2	3	4	5	6	7	8	9
			а) Рядовые					
2390	2900	300	1,7	2,5	5—3	0,94—0,83	7—5	0,99—1,04
		350	1,95	2,9	5—3	1,08—0,97	6—4	0,98—0,97
		400	2,2	3,25	4—3	0,98—1,08	5—4	0,92—1,08
	1240	300	0,84	1,17	11—8	1,03—1,04	15—10	1,06—0,98
		350	1	1,39	9—7	1—1,08	12—9	1—1,04
		400	1,13	1,58	8—6	1—1,05	9—8	0,85—1,05
2690	2900	300	1,75	2,6	5—3	0,97—0,87	7—5	1,02—1,09
		350	1,99	3,02	4—3	0,89—1,01	4—4	0,67—1,01
		400	2,24	3,44	4—2	1—0,76	5—3	0,93—0,86
2990		300	2	2,86	4—3	0,89—0,95	6—4	1—0,95
		350	2,3	3,32	4—2	1,02—0,74	5—3	0,96—0,83
		400	2,59	3,78	3—2	0,86—0,84	5—3	1,08—0,95
	2650	300	1,73	2,26	5—4	0,96—1	7—5	1,01—0,94
		350	1,94	2,55	5—3	1,08—0,85	6—5	0,97—1,06
		400	2,13	2,84	4—3	0,95—0,95	6—4	1,07—0,95
	1240	300	1,07	1,49	9—6	1,07—0,99	10—8	0,89—0,99
		350	1,26	1,75	7—5	0,98—0,97	8—7	0,84—1,02
		400	1,42	1,98	6—5	0,95—1,1	6—6	0,71—0,99

б) цокольных панелей:
легкобетонных однослойных — в табл. 6;
железобетонных однослойных — в табл. 7;

в) панелей парапета:
легкобетонных однослойных — в табл. 8;
железобетонных трехслойных — в табл. 9;

г) панелей внутренних стен — в табл. 10;

д) панелей внутренних стен чердака — в табл. 11;

е) электротехнических панелей — в табл. 12;

ж) панелей для отапливаемых промышленных зданий — в табл. 13;

з) панелей для неотапливаемых промышленных зданий — в табл. 14;

и) панелей трехслойных железобетонных с утеплителем из пенопласта для производственных сельскохозяйственных зданий — в табл. 15;

к) панелей двухслойных из легких бетонов для производственных сельскохозяйственных зданий — в табл. 16;

л) стеновых панелей из легких бетонов зданий каркасной конструкции серии ИИ-04 — в табл. 17;

м) панелей комплексной серии типовых проектов крупнопанельных жилых и общественных зданий (серия «25») — в табл. 18;

н) панелей легкобетонных повышенной заводской готовности (стеклопанелей) для производственных сельскохозяйственных зданий — в табл. 19;

о) панелей сельскохозяйственных зданий, изготавливаемые на заводах, оснащенных импортным оборудованием — в табл. 20.

Таблица 4

И ОБЩЕСТВЕННЫХ ЗДАНИЙ

легкобетонные однослойные

средства							
ПП 1207		ПП 1307		УПП 2008		ПП 2008 Б	
n	γ	n	γ	n	γ	n	γ
10	11	12	13	14	15	16	17
			а) Рядовые				
8—4	1,09—0,8	8—4	1,01—0,74	11—8	0,96—1,03	12—8	1,02—1
6—4	0,94—0,93	6—4	0,87—0,86	10—7	1—1,04	6—6	0,6—0,87
6—4	1,06—1,04	6—4	0,98—0,96	9—6	1,02—1	6—6	0,66—0,98
12—10	0,81—0,94	12—10	0,75—0,87	15—15	0,65—0,9	12—12	0,6*—0,7
6—6	0,6*—0,67	6—6	0,6*—0,62	12—12	0,62—0,86		
6—6	0,6*—0,76	6—6	0,6*—0,7	9—9	0,6*—0,73		
6—4	0,84—0,83	8—4	1,04—0,77	11—8	0,99—1,07	8—8	0,7—1,04
4—4	0,64—0,97	4—4	0,6—0,9	10—6	1,02—0,93		
4—4	0,72—1,1	4—4	0,67—1,02	8—6	0,92—1,06	4—4	0,6*—0,67
4—4	0,64—0,92	4—4	0,6*—0,85	10—7	1,03—1,03		
4—4	0,74—1,06	4—4	0,68—0,98	8—6	0,94—1,02	4—4	0,6*—0,66
4—2	0,83—0,6	4—4	0,77—1,1*	6—5	0,8—0,97	4—4	0,6*—0,76
8—6	1,1—1,08	8—6	1,03—1	10—9	0,89—1,05	8—8	0,69—0,9
4—4	0,62—0,82	4—4	0,6*—0,76	8—8	0,8—1,05		
4—4	0,68—0,91	4—4	0,63—0,84	6—6	0,66—0,87		
8—8	0,68—0,95	8—8	0,63—0,88	10—10	0,6*—0,76		
				8—8	0,6*—0,72		
4—4	0,6*—0,63						

Продолжение табл. 4

Размеры, мм			Масса, т		Транспортные средства							
					УПП 0907		УПП 1207		ПП 1207		ПП 1307	
l	*h*	*b*	*min*	*max*	*n*	γ	*n*	γ	*n*	γ	*n*	γ
1	2	3	4	5	6	7	8	9	10	11	12	13
3280	2650	300	1,85	2,61	5—3	1,03—0,87	6—4	0,93—0,87	6—4	0,89—0,83	8—4	1,1—0,77
		350	2,08	2,96	4—3	0,92—0,99	6—4	1,04—0,99	4—4	0,66—0,95	4—4	0,62—0,88
		400	2,31	3,3	4—3	1,03—1,1	5—4	0,96—1,1	4—4	0,74—1,05	4—4	0,68—0,98
3290	2900	300	2,04	3,02	4—3	0,91—1,01	6—4	1,02—1,01	6—4	0,98—0,97	6—4	0,91—0,89
		350	2,32	3,49	4—2	1,03—0,78	5—3	0,97—0,87	4—4	0,74—1,1*	4—4	0,69—1,03
		400	2,6	3,96	3—2	0,87—0,88	5—3	1,09—0,99	4—2	0,83—0,63	4—4	0,77—1,1*
3580	2650	300	2,1	2,9	4—3	0,93—0,99	6—4	1,05—0,99	6—4	1,01—0,95	6—4	0,93—0,88
		350	2,37	3,36	4—3	1,05—1,1*	5—3	0,99—0,84	4—4	0,76—1,08	4—4	0,7—1
		400	2,64	3,76	3—2	0,88—0,83	5—3	1,1—0,94	4—2	0,84—0,6	4—4	0,78—1,1
3590	2900	300	2,3	3,38	4—2	1,02—0,75	5—3	0,96—0,85	6—4	1,1—1,08	6—4	1,02—1
		350	2,63	3,91	3—2	0,88—0,87	5—3	1,1—0,98	4—2	0,84—0,63	4—4	0,78—1,1*
		400	2,94	4,44	3—2	0,98—0,99	4—2	0,98—0,74	4—2	0,94—0,71	4—2	0,87—0,66
	1240	300	1,28	1,76	5—5	0,71—0,98	10—7	1,07—1,03	8—8	0,82—1,1*	8—8	0,76—1,04
		350	1,51	2,1	4—4	0,67—0,93	8—6	1,01—1,05	4—4	0,6*—0,67	4—4	0,6*—0,62
		400	1,74	2,4	3—3	0,6*—0,8	6—5	0,87—1	4—4	0,6*—0,77	4—4	0,6—0,71
4190	2900	300	2,93	4,02	3—2	0,98—0,9	4—3	0,98—1,01	4—2	0,94—0,64	4—2	0,87—0,6
		350	3,37	4,66	2—2	0,75—1,04	3—2	0,84—0,78	2—2	0,6*—0,75	2—2	0,6*—0,69
		400	3,79	5,26	2—1	0,84—0,6	3—2	0,95—0,88	2—2	0,61—0,84	2—2	0,6*—0,78
4490		300	3,25	5,15	3—2	1,08—1,1*	4—2	1,08—0,86	4—2	1,04—0,82	4—2	0,96—0,76
		350	3,7	5,95	2—1	0,82—0,66	3—2	0,93—0,99	2—2	0,6—0,95	2—2	0,6*—0,88
		400	4,15	6,55	2—1	0,92—0,73	3—2	1,04—1,09	2—2	0,66—1,05	2—2	0,61—0,97
	2610	300	3,15	4,1	3—2	1,05—0,91	4—3	1,05—1,03	4—2	1,01—0,66	4—2	0,93—0,61
		350	3,6	4,7	2—2	0,8—1,04	3—2	0,9—0,78	2—2	0,6*—0,75	2—2	0,6*—0,7
		400	4	5,3	2—2	0,89—1,1*	3—2	1—0,88	2—2	0,64—0,85	2—2	0,6—0,78
	1240	300	1,62	2,23	5—4	0,9—0,99	5—5	0,68—0,93	4—4	0,6*—0,71	4—4	0,6*—0,66
		350	1,92	2,64	4—3	0,85—0,88	4—4	0,64—0,88				
		400	2,16	2,02	3—3	0,72—0,67						
4790	2900	300	3,5	4,95	2—2	0,78—1,1	3—2	0,88—0,83	2—2	0,6*—0,79	4—2	1,01—0,73
		350	4,05	5,75	2—1	0,9—0,64	3—2	1,01—0,96	2—2	0,65—0,92	2—2	0,6—0,85
		400	4,55	6,5	2—1	1,01—0,72	2—2	0,76—1,08	2—2	0,73—1,04	2—2	0,67—0,96
	2610	300	3,4	4,45	2—2	0,76—0,99	3—2	0,85—0,74	4—2	1,09—0,71	4—2	1,01—0,66
		350	3,9	5,2	2—1	0,87—0,58	3—2	0,98—0,87	2—2	0,62—0,83	2—2	0,6*—0,77
		400	4,35	5,8	2—1	0,97—0,64	3—2	1,09—0,97	2—2	0,7—0,93	2—2	0,64—0,86
	1240	300	1,72	2,4	5—4	0,96—1,07	5—5	0,72—1	4—4	0,6*—0,77	4—4	0,6*—0,71
		350	2,04	2,64	4—3	0,91—0,88	4—4	0,68—0,88				
		400	2,3	3,2	3—3	0,77—1,07	3—3	0,6*—0,8				
5990	2900	300	3,6	6,22	2—1	0,8—0,69	3—2	0,9—1,04	2—2	0,68—1	4—2	1,07—0,92
		350	4,09	7,22	2—1	0,91—0,8	3—1	1,02—0,6	2—2	0,65—1,1*	2—2	0,61—1,07
		400	4,55	8,22	2—1	1,01—0,91	2—1	0,76—0,69	2—2	0,73—1,1*	2—2	0,67—1,1*
	2650	300	3,51	4,58	2—2	0,78—1,02	3—2	0,88—0,76	2—2	0,6*—0,73	4—2	1,04—0,68
		350	3,92	5,17	2—2	0,87—1,1*	3—2	0,98—0,86	2—2	0,63—0,83	2—2	0,6*—0,77
		400	4,31	5,7	2—1	0,96—0,64	3—2	1,08—0,96	2—2	0,69—0,92	2—2	0,64—0,85
	1240	300	2,19	3	4—3	0,97—1	5—4	0,91—1	4—4	0,7—0,96	4—4	0,65—0,89
		350	2,55	3,54	3—2	0,85—0,79	4—3	0,85—0,89				
		400	2,9	4,03	3—2	0,97—0,9	3—3	0,73—1,01				
6290	2900	300	4,7	7	2—1	1,04—0,78	2—2	0,78—1,1*	2—2	0,6*—0,64		
		350	5,35	7,1	1—1	0,6—0,79	2—1	0,89—0,6	2—2	0,75—1,1*	2—2	0,7—1,04
		400	6,05	7,45	1—1	0,67—0,83	2—1	1,01—0,62	2—2	0,86—1,1*	2—2	0,79—1,05
	2610	300	4,1	5,5	2—1	0,91—0,61	3—2	1,03—0,92	2—2	0,97—1,1*	2—2	0,9—1,1
		350	4,6	6,25	2—1	1,02—0,69	2—2	0,77—1,04	2—2	0,66—0,88	2—2	0,61—0,81
		400	5,2	6,95	1—1	0,6*—0,77	2—2	0,87—1,1*	2—2	0,74—1	2—2	0,68—0,93
	1240	300	2,3	3,17	4—3	1,02—1,06	5—4	0,96—1,06	2—2	0,83—1,1	2—2	0,77—1,03
		350	2,7	3,72	3—2	0,9—0,83	4—3	0,9—0,93	4—4	0,74—1,01	4—4	0,68—0,94
		400	3,06	4,26	3—2	1,02—0,95	3—2	0,77—0,71				
6590	2900	300	3,9	6,94	2—1	0,87—0,77	3—2	0,98—1,1*	2—2	0,6*—0,68		
		350	4,41	8,06	2—1	0,98—0,9	3—1	1,1—0,67	2—2	0,62—1,1	2—2	0,6*—1,03
		400	4,92	9,17	2—1	1,09—1,02	2—1	0,82—0,76	2—2	0,71—1,1*	2—2	0,65—1,1*
	2650	300	3,74	5,27	2—2	0,83—1,1*	3—2	0,94—0,88	2—2	0,79—1,1*	2—2	0,73—1,1*
		350	4,2	5,98	2—1	0,93—0,66	3—2	1,05—1	2—2	0,6—0,84	4—2	1,1—0,78
		400	4,66	6,66	2—1	1,04—0,74	2—2	0,78—1,1*	2—2	0,67—0,96	2—2	0,62—0,89
8000	2900	300	4,69	8,04					2—2	0,75—1,07	2—2	0,69—0,99

Размеры, мм			Масса, т		Транспортные средства							
					УПП 2008		ПП 2008 Б					
l	*h*	*b*	*min*	*max*	*n*	γ	*n*	γ				
1	2	3	4	5	14	15	16	17				
3280	2650	300	1,85	2,61	10—7	0,95—0,94	8—6	0,74—0,78				
		350	2,08	2,96	8—6	0,85—0,91						
		400	2,31	3,3	6—6	0,71—1,04	4—4	0,6*—0,66				
3290	2900	300	2,04	3,02	10—6	1,05—0,93	8—6	0,82—0,91				
		350	2,32	3,49	8—6	0,95—1,07	4—4	0,6*—0,79				
		400	2,6	3,96	8—5	1,07—1,02	4	0,6*—0,79				
3580	2650	300	2,1	2,9	9—7	0,97—1,06	8—6	0,84—0,89				
		350	2,37	3,36	8—6	0,97—1,03	4—4	0,6*—0,67				
		400	2,64	3,76	6—5	0,81—0,96	4—4	0,6*—0,75				
3590	2900	300	2,3	3,38	8—6	0,94—1,04	8—6	0,92—1,01				
		350	2,63	3,91	7—5	0,94—1	4—4	0,6*—0,78				
		400	2,94	4,44	6—4	0,91—0,91	4—4	0,62—0,89				
	1240	300	1,28	1,76	10—10	0,66—0,9	8—8	0,6*—0,7				
		350	1,51	2,1	8—8	0,89—0,86						
		400	1,74	2,4	6—6	0,6*—0,74						
4190	2900	300	2,93	4,02	7—5	1,05—1,03	4—4	0,6—0,81				
		350	3,37	4,66	6—4	1,04—0,96						
		400	3,79	5,26	5—4	0,97—1,08						
4490		300	3,25	5,15	5—4	0,83—1,06	4—4	0,65—1,03				
		350	3,7	5,95	4—3	0,76—0,92						
		400	4,15	6,55	3—3	0,64—1,01	2—2	0,62—0,66				
	2610	300	3,15	4,1	4—4	0,65—0,84	4—4	0,63—0,82				
		350	3,6	4,7	4—4	0,74—0,96						
		400	4	5,3	3—3	0,62—0,82						
	1240	300	1,62	2,23								
		350	1,92	2,64								
		400	2,16	2,02								
4790	2900	300	3,5	4,95	5—4	0,9—1,02	4—4	0,7—0,99				
		350	4,05	5,75	4—3	0,83—0,88						
		400	4,55	6,5	3—3	0,7—1,02	2—2	0,6*—0,65				
	2610	300	3,4	4,45	5—4	0,87—0,91	4—4	0,68—0,89				
		350	3,9	5,2	4—4	0,8—1,07						
		400	4,35	5,8	3—3	0,67—0,89						
	1240	300	1,72	2,4								
		350	2,04	2,64								
		400	2,3	3,2								
5990	2900	300	3,6	6,22	5—3	0,92—0,96	4—2	0,72—0,62				
		350	4,09	7,22	4—2	0,84—0,74	4—2	0,82—0,72				
		400	4,55	8,22	3—2	0,7—0,84	2—2	0,6*—0,82				
	2650	300	3,51	4,58	5—4	0,9—0,94	4—4	0,7—0,92				
		350	3,92	5,17	4—4	0,8—1,06						
		400	4,31	5,7	3—3	0,66—0,88						
	1240	300	2,19	3	5—5	0,6*—0,77						
		350	2,55	3,54	4—4	0,6*—0,73						
		400	2,9	4,03								
6290	2900	300	4,7	7	4—3	0,96—1,08	4—2	0,94—0,7				
		350	5,35	7,1	3—2	0,82—0,73	2—2	0,6*—0,71				
		400	6,05	7,45	3—2	0,93—0,76	2—2	0,61—0,74				
	2610	300	4,1	5,5	5—3	1,05—0,85	4—4	0,82—1,1				
		350	4,6	6,25	4—3	0,94—0,96						
		400	5,2	6,95	4—3	1,07—1,07	2—2	0,6*—0,7				
	1240	300	2,3	3,17	5—5	0,6—0,81						
		350	2,7	3,72	4—4	0,6*—0,76						
		400	3,06	4,26								
6590	2900	300	3,9	6,94	5—3	1—1,07	4—2	0,78—0,69				
		350	4,41	8,06	4—2	0,9—0,83	2—2	0,6*—0,81				
		400	4,92	9,17	3—2	0,76—0,94	2—2	0,6*—0,92				
	2650	300	3,74	5,27	5—4	0,96—1,08	4—4	0,75—1,05				
		350	4,2	5,98	4—3	0,86—0,92						
		400	4,66	6,66	3—3	0,72—1,02						
8000	2900	300	4,69	8,04	4—2	0,96—0,82						

Продолжение табл. 4

б) Торцевые ($b=300$ мм)

Размеры, мм		Масса, т		Транспортные средства									
				УПП 0907		УПП 1207		ПП 1207		ПП 1307		УПП 2008		ПП 2008Б	
l	h	min	max	n	γ	n	γ	n	γ	n	γ	n	γ	n	γ
1	2	3	4	5	6	7	8	9	10	11	12	13	14	15	16
690	2900	0,57	0,77	16—12	1,01—1,03	21—16	1—1,09	22—16	1—0,99	24—18	1,01—1,03	34—25	0,99—0,99	36—26	1,03—1
	2650	0,54	0,73	17—13	1,02—1,05	22—16	0,99—0,97	24—18	1,04—1,06	24—18	0,96—0,97	37—27	1,02—1,01	38—28	1,03—1,02
880	2900	0,83	1,13	11—8	1,01—1	15—11	1,04—1,04	16—12	1,06—1,08	16—12	0,98—1	24—17	1,02—0,98	24—18	1—1,02
	2700	0,78	1,06	12—9	1,04—1,06	16—12	1,04—1,06	16—12	1—1,02	18—14	1,04—1,1	25—19	1—1,03	26—20	1,01—1,06
990	2900	0,84	1,15	11—8	1,03—1,02	15—11	1,05—1,05	16—12	1,08—1,1	16—12	1—1,02	24—17	1,03—1	24—18	1,01—1,04
	2650	0,79	1,08	12—9	1,05—1,08	16—12	1,05—1,08	16—12	1—1,04	18—14	1,05—1,1	25—19	1,01—1,05	26—20	1,03—1,08
1180	2900	1,02	1,38	9—7	1,02—1,07	12—9	1,02—1,04	12—8	0,98—0,88	14—10	1,06—1,02	19—14	0,99—0,99	20—14	1,02—0,97
	2700	1,03	1,41	9—6	1,03—0,94	12—8	1,03—0,94	12—8	0,99—0,9	14—10	1,07—1,04	19—14	1—1,01	20—14	1,03—0,89
1290	2900	1,1	1,5	8—8	0,98—1,33	11—8	1,01—1	12—8	1,06—0,96	12—8	0,98—0,89	18—13	1,01—1	18—14	0,99—1,05
	2650	1,04	1,43	8—6	0,92—0,95	12—8	1,04—0,95	12—8	1—0,92	14—10	1,08—1,06	19—14	1,01—1,03	20—14	1,04—1
1480	2900	1,35	1,85	7—5	1,05—1,09	9—7	1,01—1,08	10—6	1,08—0,89	10—6	1—0,82	14—10	0,97—0,95	14—10	0,94—0,92
	2700	1,28	1,75	7—5	1—0,97	10—7	1,07—1,02	10—6	1,02—0,84	10—8	0,95—1,04	15—11	0,98—0,99	16—12	1,02—1,05
1590	2900	1,37	1,86	7—5	1,07—1,03	9—7	1,03—1,09	10—6	1,1—0,89	10—6	1,01—0,83	14—10	0,98—0,95	14—10	0,96—0,93
	2650	1,3	1,78	7—5	1,01—0,99	10—7	1,08—1,04	10—6	1,04—0,85	10—8	0,96—1,05	15—11	1—1	16—12	1,04—1,07
1780	2900	1,53	2,08	6—4	1,02—0,92	8—6	1,02—1,04	8—6	0,98—1	8—6	0,91—0,92	13—9	1,02—0,96	14—10	1,07—1,04
	2700	1,54	2,1	6—4	1,03—0,93	8—6	1,03—1,05	8—6	0,99—1,01	8—6	0,91—0,93	13—9	1,03—0,97	14—10	1,08—1,05
1890	2900	1,65	2,25	5—4	0,92—1	7—5	0,96—0,94	8—6	1,06—1,08	8—6	0,98—1	12—9	1,02—1,04	12—8	0,99—0,9
	2650	1,55	2,12	6—4	1,03—0,94	8—6	1,03—1,06	8—6	0,99—1,02	8—6	0,92—0,94	13—9	1,03—0,98	14—10	1,08—1,06
2080	2900	1,89	2,58	5—3	1,15—0,86	6—5	0,95—1,08	6—4	0,92—0,83	6—4	0,84—0,76	10—8	0,97—1,06	10—8	0,94—1,03
	2700	1,79	2,43	5—4	0,99—1,08	7—5	1,04—1,01	6—4	0,86—0,78	8—6	1,06—1,08	11—8	1,01—1	12—8	1,07—0,97
2190	2900	1,9	2,6	5—3	1,06—0,87	6—5	0,95—1,08	6—4	0,91—0,83	6—4	0,84—0,77	10—8	0,97—1,07	10—8	0,95—1,04
	2650	1,8	2,77	5—3	1—0,92	7—4	1,05—0,92	6—4	0,86—0,89	8—4	1,07—0,82	11—7	1,02—0,99	12—8	1,06—0,1*
2380	2900	2,15	2,95	4—3	0,96—0,98	6—4	1,08—0,98	6—4	1,03—0,94	6—4	0,96—0,87	9—7	0,99—1,06	10—6	1,08—0,88
	2700	2,04	2,8	4—3	0,91—0,93	6—4	1,02—0,93	6—4	0,98—0,9	6—4	0,91—0,83	10—7	1,05—1,01	10—6	1,02—0,84
4395	2900	2,75	5,1	3—2	0,92—1,1*	4—2	0,92—0,85	4—2	0,88—0,82	4—2	0,81—0,76	7—4	0,99—1,05	8—4	1,1—1,02
4695		3,07	5,5	3—1	1,02—0,61	4—2	1,02—0,61	4—2	0,98—0,88	4—2	0,91—0,81	6—3	0,94—0,85	6—4	0,92—1,1
4995		3,25	5,85	3—1	1,08—0,65	4—2	1,08—0,98	4—2	1,04—0,94	4—2	0,96—0,87	6—3	1—0,9	6—4	0,98—1,1*
5295		3,5	6,2	2—1	0,78—0,89	3—2	0,88—1,03	2—2	0,6*—0,99	4—2	1,04—0,92	5—3	0,9—0,95	6—2	1,05—0,62
5595		3,75	6,6	2—1	0,83—0,73	3—2	0,94—1,1	2—2	0,6—1,06	2—2	0,6*—0,98	5—3	0,96—1,02	4—2	0,75—0,66
5895		4	6,95	2—1	0,89—0,77	3—2	1—1,1*	2—2	0,64—1,1	2—2	0,6—1,03	5—3	1,03—1,07	4—2	0,8—0,7
6195		4,25	6,8	2—1	0,94—0,76	3—2	1,06—1,1*	2—2	0,68—1,09	2—2	0,63—1,01	5—3	1,09—1,05	4—2	0,85—0,68
6495		4,5	7,05	2—1	1—0,78	2—2	0,75—1,1*	2—2	0,72—1,1*	2—2	0,67—1,04	4—3	0,92—1,08	4—2	0,9—0,71
6795		4,75	7,45	2—1	1,05—0,83	2—1	0,79—0,62	2—2	0,76—1,1*	2—2	0,7—1,1	4—2	0,97—0,76	4—2	0,95—0,74
7095		5,05	7,3	1—1	0,6*—0,81	2—1	0,84—0,61	2—2	0,81—1,1*	2—2	0,75—1,08	4—2	1,04—0,75	4—2	1,01—0,73

* Для указанного значения n-осуществляется перевозка изделий, имеющих массу, при которой обеспечивается значение γ не ниже 0,6 и не выше 1,1.

Таблица 5

Панели наружных стен железобетонные трехслойные с эффективным утеплителем ($b=300$ мм)

Размеры, мм		Масса, т		Транспортные средства									
				УПП 0907		УПП 1207		ПП 1207		ПП 1307		УПП 2008		ПП 2008Б	
l	h	min	max	n	γ	n	γ	n	γ	n	γ	n	γ	n	γ
1	2	3	4	5	6	7	8	9	10	11	12	13	14	15	16
а) Рядовые															
1790	2900	2,02	2,2	4—4	0,9—0,98	6—5	0,84—0,92	6—6	0,97—1,06	6—6	0,9—0,98	10—9	1,04—1,02	10—10	1,01—1,1
2690		2,63	2,88	3—3	0,88—0,96	5—4	1,1—0,96	4—4	0,84—0,92	4—4	0,78—0,85	8—7	1,08—1,04	8—6	1,05—0,86
2990		2,98	3,27	3—3	0,99—1,09	4—4	0,99—1,09	4—4	0,95—1,05	4—4	0,88—0,97	7—6	1,07—1,01	6—6	0,89—0,98
	2650	2,15	2,43	4—4	0,98—1,08	5—5	0,92—1,01	6—4	1,06—0,78	6—6	0,98—1,08	9—8	1,02—1	8—8	0,89—0,97
3290	2900	2,96	3,23	3—3	0,99—1,08	4—4	0,99—1,08	4—4	0,95—1,03	4—4	0,88—0,96	7—6	1,06—0,99	6—6	0,89—0,97
	2650	2,28	2,79	4—3	1,01—0,93	5—4	0,95—0,93	6—4	1,09—0,89	6—4	1,01—0,83	9—7	1,05—1	8—6	0,91—0,84

Продолжение табл. 5

Размеры, мм		Масса, т		Транспортные средства											
				УПП 0907		УПП 1207		ПП 1207		ПП 1307		УПП 2008		ПП 2008 Б	
l	*h*	*min*	*max*	*n*	γ	*n*	γ	*n*	γ	*n*	γ	*n*	γ	*n*	γ
1	2	3	4	5	6	7	8	9	10	11	12	13	14	15	16
3590	2900	3,29	3,61	3—2	1,1—0,8	4—3	1,1—0,9	4—4	1,05—1,1*	4—2	0,98—0,53	6—5	1,01—0,93	6—4	0,99—0,72
	2650	2,6	3,15	3—3	0,87—1,05	5—4	1,08—1,05	4—4	0,83—1,01	4—4	0,77—0,93	8—6	1,07 0,97	8—6	1,04—0,94
4160	2900	4,01	4,4	2—2	0,89—0,98	3—3	1—1,1	2—2	0,64—0,7	2—2	0,59—0,65	5—4	1,03—0,9	4—4	0,8—0,88
				б) Торцевые											
675	2900	0,86	0,93	10—10	0,96—1,04	14—13	1—1,01	14—14	0,96—1,05	16—14	1,02—0,97	24—21	1,06—1,01	24—22	1,03—1,03
	2650	0,81	0,88	11—10	1—0,98	15—14	1,02—1,03	16—14	1,04—0,99	16—16	0,97—1,05	24—24	1—1,09	24—24	0,98—1,06
975	2900	1,21	1,32	8—7	1,08—1,03	10—9	1,01—0,99	10—10	0,97—1,06	10—10	0,9—0,98	17—15	1,05—1,02	18—16	1,09—1,06
	2650	1,14	1,24	8—7	1,01—0,97	10—10	0,95—1,04	12—10	1,09—1	12—10	1,01—0,92	17—16	0,99—1,02	18—16	1,03—1
1275	2900	1,56	1,71	6—5	1,04—0,95	8—7	1,04—1	8—8	1—1,09	8—8	0,92—1,01	12—11	0,96—0,96	12—12	0,94—1,03
	2650	1,46	1,61	6—5	0,97—0,89	8—8	0,97—1,07	8—8	0,93—1,03	10—8	1,08—0,95	14—12	1,05—0,99	14—12	1,02—0,97
1575	2900	1,91	2,1	5—4	1,06—0,94	6—6	0,96—1,05	6—6	0,92—1,01	6—6	0,85—0,94	10—9	0,98—0,97	10—10	0,95—1,05
	2650	1,78	1,97	5—5	0,99—1,09	7—6	1,04—0,98	6—6	0,85—0,95	8—6	1,05—0,88	11—10	1—1,01	12—10	1,07—0,98
4395	2900	4,94	5,47	2—1	1,1—0,61	2—2	0,82—0,91	2—2	0,79—0,88	2—2	0,73—0,81	4—3	1,01—0,84	4—4	0,99—1,09
4695		5,28	5,85	1—1	0,6—0,65	2—2	0,88—0,98	2—2	0,85—0,94	2—2	0,78—0,87	4—3	1,08—0,8	4—4	1,06—1,1*
4995		5,62	6,28	1—1	0,62—0,7	2—2	0,94—1,05	2—2	0,9—1,01	2—2	0,83—0,93	3—3	0,86—0,97	2—2	0,6*—0,63
5295		5,36	6,61	1—1	0,6—0,73	2—2	0,89—1,1	2—2	0,86—1,06	2—2	0,79—0,98	4—3	1,1—1,02	4—2	1,07—0,66
5595		6,31	6,98	1—1	0,7—0,78	2—1	1,05—0,58	2—2	1,01—1,1*	2—2	0,93—1,03	3—3	0,97—1,07	2—2	0,63—0,7
5895		6,65	7,36	1—1	0,74—0,82	2—1	1,1—0,61	2—2	1,07—1,1*	2—2	0,98—1,09	3—2	1,02—0,75	2—2	0,66—0,74

* Для указанного значения *n* осуществляется перевозка изделий, имеющих массу, при которой обеспечивается значение γ не ниже 0,6 и не выше 1,1.

Таблица 6

Панели наружных цокольных стен легкобетонные однослойные

Размеры, мм			Масса, т		Транспортные средства											
					УПП 0907		УПП 1207		ПП 1207		ПП 1307		УПП 2008		ПП 2008 Б	
l	*h*	*b*	*min*	*max*	*n*	γ	*n*	γ	*n*	γ	*n*	γ	*n*	γ	*n*	γ
1	2	3	4	5	6	7	8	9	10	11	12	13	14	15	16	17
					а) Рядовые											
2390	2270	250	1,8	2,14	5—4	1—0,95	7—6	1,05—1,07	6—6	0,86—1,03	8—6	1,07—0,95	11—9	1,02—0,99	12—10	1,08—1,07
		300	2,12	2,69	4—3	0,94—0,9	6—5	1,06—1,1*	6—4	1,02—0,86	6—4	0,94—0,8	9—7	0,98—0,97	10—8	1,06—1,08
		350	2,48	3,16	3—3	0,83—1,05	5—4	1,03—1,05	4—4	0,79—1,01	6—4	1,1—0,94	8—6	1,02—0,97	6—6	0,74—0,95
	2100	250	1,72	2,15	5—4	0,96—0,96	7—6	1—1,08	8—6	1,1—1,03	8—6	1,02—0,96	12—9	1,06—0,99	12—10	1,03—1,08
		300	2,04	2,58	4—3	0,91—0,86	6—5	1,02—1,08	6—4	0,98—0,83	6—4	0,91—0,76	10—8	1,05—1,06	10—8	1,02—1,03
		350	2,38	3,03	4—3	1,06—1,01	5—4	0,99—1,01	4—4	0,76—0,97	6—4	1,06—0,9	8—6	0,98—0,93	6—6	0,71—0,91
	1470	250	1,18	1,40	8—7	1,05—1,09	10—9	0,99—1,05	10—8	0,95—0,9	12—10	1,05—1,04	17—14	1,03—1,01	12—12	0,71—0,84
		300	1,43	1,71	6—5	0,96—0,95	8—7	0,96—1,[illegible]	8—8	0,92—1,09	10—8	1,06—1,01	14—12	1,03—1,05	12—12	0,86—1,03
		350	1,69	2,02	5—4	0,94—0,9	7—6	0,99—1,01	6—6	0,81—0,97	6—6	0,75—0,9	12—10	1,04—1,04		
	1300	250	1,12	1,33	8—7	1—1,03	11—9	1,03—1	12—10	1,08—1,06	12—10	1—0,99	18—15	1,03—1,02	12—12	1,01—1,1*
		300	1,34	1,60	7—6	1,05—1,07	9—8	1,01—1,07	10—8	1,08—1,03	10—8	1—0,95	15—12	1,03—0,99	12—12	0,81—0,96
		350	1,57	1,88	6—5	1,05—1,04	8—7	1,05—1,1	6—6	0,75—0,9	6—6	0,7—0,84	12—10	0,97—0,96		
	1120	250	0,89	1,14	10—8	0,99—1,01	14—10	1,04—0,95	12—12	0,85—1,09	12—12	0,79—1,01	18—17	0,82—0,99	12—12	0,6*—0,68
		300	1,05	1,37	9—7	1,05—1,07	11—9	0,96—1,03	12—10	1,01—1,1	12—10	0,93—1,01	18—14	0,97—0,98	12—12	0,63—0,82
		350	1,25	1,63	7—6	0,97—1,09	10—8	1,04—1,09	6—6	0,6—0,78	6—6	0,6*—0,72	12—12	0,77—1		
2690	2230	250	2,04	2,42	4—4	0,91—1,08	6—5	1,02—1,01	6—4	0,98—0,77	6—4	0,91—0,72	10—8	1,05—0,99	8—8	0,82—0,97
		300	2,43	2,94	4—3	1,08—0,98	5—4	1,01—0,98	4—4	0,78—0,94	6—4	1,08—0,87	8—7	1—1,06	8—6	0,97—0,88
		350	2,85	3,45	3—2	0,95—0,77	4—3	0,95—0,86	4—4	0,91—1,1	4—4	0,84—1,02	7—6	1,02—1,06	4—4	0,6*—0,69
	2100	250	1,97	2,34	5—4	1,09—1,04	6—5	0,99—0,98	6—4	0,94—0,75	6—6	0,88—1,04	10—8	1,01—0,96	8—8	0,79—0,94
		300	2,36	2,85	4—3	1,05—0,95	5—4	0,98—0,95	4—4	0,76—0,91	6—4	1,05—0,84	8—7	0,97—1,02	8—6	0,94—0,86
		350	2,77	3,35	3—2	0,92—0,74	4—3	0,92—0,84	4—4	0,89—1,07	4—4	0,82—0,99	8—6	0,6*—1,03	4—4	0,6*—0,67
	1430	250	1,31	1,55	7—6	1,02—1,04	9—8	0,99—1,04	8—8	0,84—1	8—8	0,78—0,92	15—13	1,01—1,04		
		300	1,58	1,89	6—5	1,06—1,05	8—6	1,06—0,95	8—6	1,01—0,91	8—6	0,94—0,84	12—10	0,98—0,97	8—8	0,63—0,76
		350	1,85	2,22	5—4	1,03—0,99	7—5	1,08—0,93	4—4	0,6*—0,71	4—4	0,6*—0,66	11—9	1,05—1,02		

Размеры, мм			Масса, т		Транспортные средства									
					УПП 0907		УПП 1207		ПП 1207		ПП 1307		УПП 2008		ПП 2008 Б	
l	*h*	*b*	*min*	*max*	*n*	γ	*n*	γ	*n*	γ	*n*	γ	*n*	γ	*n*	γ
1	2	3	4	5	6	7	8	9	10	11	12	13	14	15	16	17
2990	1300	250	1,29	1,53	7—6	1,01—1,02	10—8	1,08—1,02	8—8	0,83—0,98	8—8	0,77—0,91	15—13	1—1,02		
		300	1,54	1,84	6—5	1,03—1,03	8—7	1,03—1,08	8—6	0,99—0,89	8—8	0,92—1,09	13—11	1,03—1,04	8—8	0,62—0,74
		350	1,79	2,15	5—4	1—0,96	7—6	1,05—1,08	4—4	0,6*—0,69	4—4	0,6*—0,64	11—9	1,01—0,99		
	2230	250	2,24	3,17	4—3	1—1,06	5—4	0,93—1,06	6—4	1,08—1,01	6—4	1—0,94	9—6	1,03—0,98	8—6	0,9—0,95
		300	2,4	3,39	4—2	1,07—0,75	5—3	1—0,85	4—4	0,77—1,08	6—4	1,07 —1	8—6	0,98—1,04	8—6	0,96—1,02
		350	2,7	3,84	3—2	0,9—0,85	4—3	0,9—0,96	4—2	0,86—0,61	4—4	0,8—1,1*	8—5	1,1—0,98	4—4	0,6*—0,77
	2100	250	2,17	2,61	4—3	0,96—0,87	6—5	1,09—1,09	6—4	1,04—0,84	6—4	0,96—0,77	9—8	1—1,07	8—8	0,87—1,04
		300	2,6	3,14	3—3	0,87—1,05	5—4	1,08—1,05	4—4	0,83—1	4—4	0,77—0,93	8—6	1,07—0,97	8—6	1,04—0,94
		350	3,04	3,65	3—2	1,01—0,81	4—3	1,01—0,91	4—4	0,97—1,1*	4—4	0,9—1,08	7—5	1,09—0,94	4—4	0,61—0,73
	1430	250	1,48	1,75	6—5	0,99—0,97	8—7	0,99—1,02	8—6	0,95—0,84	8—8	0,88—1,04	12—11	0,91—0,99	8—8	0,6*—0,7
		300	1,78	2,12	5—4	0,99—0,94	7—6	1,04—1,06	6—6	0,85—1,02	8—6	1,05—0,94	11—9	1—0,98	8—8	0,71—0,85
		350	2,08	2,49	4—3	0,92—0,83	6—5	1,04—1,04	4—4	0,67—0,8	4—4	0,62—0,74	8—8	0,85—1,02		
	1300	250	1,44	1,71	6—5	0,96—0,95	8—7	0,96—1	8—8	0,92—1,09	8—8	0,86—1,01	12—12	0,89—1,05	8—8	0,6*—0,68
		300	1,72	2,05	5—4	0,96—0,91	7—6	1—1,03	8—6	1,1—0,98	8—6	1,02—0,91	10—10	0,88—1,05	8—8	0,69—0,82
		350	2	2,4	4—4	0,89—1,07	6—5	1—1	4—4	0,64—0,77	4—4	0,6*—0,71	8—8	0,82—0,99	8—8	0,8—0,96
	1120	250	1,12	1,45	8—6	1—0,97	11—8	1,03—0,97	8—8	0,72—0,93	8—8	0,66—0,86	12—12	0,69—0,89		
		300	1,34	1,74	7—5	1,04—0,97	9—7	1,01—1,02	8—6	0,86—0,84	8—8	0,79—1,03	10—10	0,69—0,89	8—8	0,6*—0,7
		350	1,55	2,04	6—4	1,03—0,91	8—6	1,03—1,02	4—4	0,6*—0,65			8—8	0,64—0,84		
3290	2230	250	2,5	2,98	3—3	0,83—0,99	5—4	1,04—0,99	4—4	0,8—0,95	4—4	0,74—0,88	8—7	1,02—1,07	8—6	1—0,89
		300	3	3,6	3—2	1—0,8	4—3	1—0,9	4—4	0,96—1,1*	4—4	0,89—1,07	7—5	1,08—0,92	6—6	0,9—1,08
		350	3,5	4,23	2—2	0,78—0,94	3—3	0,6*—1,06	2—2	0,6*—0,68	4—2	1,04—0,63	6—3	1,08—1,08	4—4	0,7—0,85
	2100	250	2,38	2,86	4—3	1,06—0,95	5—4	0,99—0,95	4—4	0,76—0,92	6—4	1,06—0,85	8—7	0,98—1,03	8—6	0,95—0,86
		300	2,85	3,44	3—2	0,95—0,76	4—3	0,95—0,86	4—4	0,91—1,1	4—4	0,84—1,02	7—6	1,02—1,06	6—6	0,86—1,03
		350	3,33	4,03	2—2	0,74—0,9	3—3	0,83—1,01	4—2	1,07—0,64	4—2	0,89—0,6	6—5	1,02—1,03	4—4	0,67—0,81
	1430	250	1,64	1,93	6—5	1,09—1,08	7—6	0,96—0,97	8—6	1,05—0,93	8—6	0,97—0,86	12—10	1,01—0,99	8—8	0,66—0,77
		300	1,98	2,35	5—4	1,1—1,05	6—5	0,99—0,98	6—4	0,95—0,75	6—6	0,88—1,05	10—9	1,02—1,09	8—8	0,79—0,94
		350	2,31	2,76	4—3	1,03—0,92	5—4	0,96—0,92	4—4	0,74—0,88	4—4	0,68—0,82	8—8	0,95—1,1*		
	1300	250	1,61	1,91	6—5	1,07—1,06	7—6	0,94—0,96	8—6	1,03—0,92	8—6	0,95—0,85	12—10	0,99—0,98	8—8	0,64—0,76
		300	1,91	2,29	5—4	1,06—1,02	6—5	0,96—0,96	6—4	0,92—0,73	6—6	0,85—1,02	10—9	0,98—1,06	8—8	0,77—0,92
		350	2,22	2,66	4—3	0,99—0,89	5—4	0,93—0,89	4—4	0,71—0,85	4—4	0,66—0,79	8—8	0,91—1,09		
3590	2230	250	2,77	3,82	3—2	0,92—0,85	4—3	0,92—0,96	4—2	0,89—0,61	4—4	0,82—1,1*	7—5	0,99—0,98	6—4	0,83—0,76
		300	3,24	3,31	3—2	1,08—0,74	4—3	1,08—0,83	4—4	1,04—1,06	4—4	0,96—0,98	6—6	1—1,02	6—6	0,97—0,99
		350	3,8	4,6	2—2	0,84—1,02	3—2	0,95—0,77	2—2	0,61—0,74	2—2	0,6*—0,68	5—4	0,97—0,94	4—4	0,76—0,92
	2100	250	2,62	3,15	3—3	0,87—1,05	5—4	1,09—1,05	4—4	0,84—1,01	4—4	0,78—0,93	8—6	1,07—0,97	8—6	1,05—0,95
		300	3,16	3,81	3—2	1,05—0,85	4—3	1,05—0,95	4—2	1,01—0,61	4—4	0,94—1,1*	6—5	0,97—0,98	6—4	0,95—0,76
		350	3,69	4,47	2—2	0,82—0,99	3—2	0,92—0,75	2—2	0,6*—0,72	4—2	1,09—0,66	5—4	0,95—0,92	4—4	0,74—0,89
	1430	250	1,86	3,21	5—3	1,04—1,07	7—4	1,09—1,07	6—4	0,9—1,03	6—4	0,83—0,95	11—6	1,05—0,99	8—6	0,74—0,96
		300	2,16	2,58	4—3	0,96—0,86	6—5	1,08—1,08	6—4	1,04—0,83	6—4	0,96—0,76	9—8	1—1,06	8—8	0,86—1,03
		350	2,53	3,03	3—3	0,84—1,01	5—4	1,05—1,01	4—4	0,81—0,97	4—4	0,75—0,9	8—7	1,04—1,09		
	1300	250	1,75	2,08	5—4	0,97—0,92	7—6	1,02—1,04	6—6	0,84—1	8—6	1,04—0,92	12—10	1,08—1,07	8—8	0,7—0,83
		300	2,09	2,5	4—3	0,93—0,83	6—5	1,05—1,04	6—4	1,01—0,8	6—4	0,93—0,74	10—8	1,07—1,02	8—8	0,84—1
		350	2,43	2,91	4—3	1,08—0,97	5—4	1,01—0,97	4—4	0,78—0,93	4—4	0,72—0,86	8—7	1—1,05		
	1120	250	1,34	1,74	6—5	0,89—0,97	9—7	1,01—1,02	8—6	0,86—0,84	8—8	0,79—1,08	12—11	0,82—0,98	8—8	0,6*—0,69
		300	1,63	2,11	5—4	0,91—0,94	8—6	1,09—1,06	8—6	1,04—1,01	8—6	0,97—0,94	10—9	0,84—0,97	8—8	0,65—0,84
		350	1,9	2,48	4—3	0,84—0,83	6—5	0,95—1,08	4—4	0,61—0,79	4—4	0,6*—0,73	8—8	0,78—1,02		
4490	2270	250	3,48	4,37	2—2	0,77—0,97	3—3	0,87—1,09	2—2	0,6*—0,7	4—2	1,03—0,65	6—4	1,07—0,9	4—4	0,7—0,87
		300	4,13	5,24	2—2	0,92—1,1*	3—2	1,03—0,87	2—2	0,66—0,84	2—2	0,61—0,78	5—4	1,06—1,07	4—4	0,83—1,05
		350	4,81	6,15	2—1	1,07—0,68	2—2	0,8—1,03	2—2	0,77—0,98	2—2	0,71—0,91	4—3	0,99—0,95		
	2100	250	3,3	4,16	2—2	0,73—0,92	4—3	1,1—1,04	4—2	1,06—0,67	4—2	0,98—0,62	6—5	1,02—1,07	4—4	0,66—0,83
		300	3,89	4,94	2—2	0,86—1,1	3—2	0,97—0,82	2—2	0,62—0,79	2—2	0,6*—0,73	5—4	1—1,01	4—4	0,78—0,99
		350	4,52	5,78	2—1	1—0,64	2—2	0,75—0,96	2—2	0,72—0,92	2—2	0,67—0,86	4—3	0,93—0,89		
	1470	250	2,8	2,78	4—3	1,02—0,91	5—4	0,96—0,91	4—4	0,74—0,87	4—4	0,68—0,81	6—6	0,71—0,84		
		300	2,78	3,32	3—2	0,93—0,74	4—4	0,93—1,1*	4—4	0,89—1,06	4—4	0,83—0,98	5—5	0,71—0,85		
		350	3,26	3,9	3—2	1,09—0,87	4—3	1,09—0,98	2—2	0,6*—0,62			4—4	0,67—0,8		
	1300	250	2,19	2,59	4—3	0,97—0,87	6—5	1,1—1,08	4—4	0,7—0,83	4—4	0,65—0 77	6—6	0,67—0,8		
		300	2,61	3,11	3—3	0,87—1,04	5—4	1,09—1,04	4—4	0,84—1	4—4	0,77—0,92	5—5	0,67—0,8		
		350	3,03	3,63	3—2	1,01—0,81	4—3	1,01—0,91					4—4	0,62—0,74		
	1120	250	1,71	2,22	5—4	0,95—0,99	6—5	0,86—0,93	4—4	0,6*—0,71	4—4	0,6*—0,66				
		300	2,04	2,65	4—3	0,91—0,88	5—5	0,85—1,1	4—4	0,65—0,85	4—4	0,6—0,79				
		350	2,38	3,01	4—3	1,06—1	4—4	0,79—1								

Продолжение табл. 6

Размеры, мм			Масса, т		Транспортные средства									
					УПП 0907		УПП 1207		ПП 1207		ПП 1307		УПП 2008		ПП 2008 Б	
l	*h*	*b*	*min*	*max*	*n*	γ	*n*	γ	*n*	γ	*n*	γ	*n*	γ	*n*	γ
1	2	3	4	5	6	7	8	9	10	11	12	13	14	15	16	17
4790	2270	250	3,7	4,65	2—2	0,82—1,03	3—2	0,93—0,78	2—2	0,69—0,74	4—2	1,1—0,69	5—4	0,95—0,95	4—4	0,74—0,93
		300	4,42	5,61	2—1	0,98—0,62	3—2	1,1—0,94	2—2	0,71—0,9	4—2	0,65—0,83	4—3	0,91—0,86	4—4	0,88—1,1*
		350	5,14	6,57	1—1	0,6*—0,73	2—2	0,86—1,1	2—2	0,82—1,05	2—2	0,76—0,97	4—3	1,05—1,01	2—2	0,6*—0,66
	2100	250	3,56	4,5	2—2	0,79—1	3—2	0,89—0,75	2—2	0,6*—0,72	4—2	1,05—0,67	6—4	1,09—0,92	4—4	0,71—0,9
		300	4,34	5,54	2—1	0,96—0,62	3—2	1,09—0,92	2—2	0,62—0,89	2—2	0,64—0,82	4—3	0,89—0,85	4—4	0 87—1,1
		350	4,91	6,28	2—1	1,09—0,7	2—2	0,82—1,05	2—2	0,79—1	2—2	0,73—0,93	4—3	1—0,97		
	1470	250	2,46	2,92	4—3	1,1—0,97	5—4	1,03—0,97	4—4	0,78—0,93	4—4	0,72—0,86	6—6	0,75—0,89		
		300	2,98	3,55	3—2	0,99—0,79	4—3	0,99—0,75	4—4	0,95—1,1*	4—4	0,88—1,05	5—5	0,76—0,91	4—4	0,6—0,71
		350	3,48	4,17	2—2	0,77—0,93	3—3	0,87—1,04	2—2	0,6*—0,66			4—4	0,71—0,85		
	1300	250	2,34	2,77	4—3	1,04—0,93	5—4	0,98—0,92	4—4	0,75—0,88	4—4	0,69—0,82	6—6	0,72—0,85		
		300	2,79	3,33	3—2	0,93—0,74	4—3	0,9—0,83	4—4	0,89—1,06	4—4	0,82—0,98	5—5	0,71—0,85	4—4	0,6*—0,67
		350	3,24	3,88	3—2	1,08—0,86	4—3	1,08—0,97					4—4	0,66—0,8		
	1120	250	1,82	2,38	5—4	1,01—1,06	6—5	0,91—0,99	4—4	0,6*—0,76	4—4	0,6*—0,7	6—6	0,6*—0,73		
		300	2,18	2,84	4—3	0,97—0,95	5—4	0,91—0,95	4—4	0,7—0,9	4—4	0,64—0,84	5—5	0,6*—0,72		
		350	2,55	3,32	3—2	0,85—0,74	4—3	0,85—0,83					4—4	0,6*—0,68		
5990	2230	250	4,53	5,45	2—1	1,01—0,61	2—2	0,76—0,91	2—2	0,72—0,87	2—2	0,67—0,8	4—3	0,92—0,83	4—4	0,91—1,09
		300	5,48	6,62	1—1	0,61—0,74	2—2	0,91—1,1	2—2	0,87—1,06	2—2	0,81—0,98	3—3	0,84—1,01	4—2	1,1—0,66
		350	6,42	—	1	0,71	2	1,07	2	1,03	2	0,95	3	0,98	2	0,64
	2100	250	4,53	5,45	2—1	0,01—0,61	2—2	0,76—0,91	2—2	0,72—0,87	2—2	0,67—0,8	4—3	0,92—0,83	4—4	0,91—0,09
		300	5,48	6,62	1—1	0,61—0,74	2—2	0,91—1,1	2—2	0,88—1,06	2—2	0,81—0,98	3—3	0,84—0,01	4—2	1,1—0,66
		350	6,42	—	1	0,71	2	1,07	2	1,03	2	0,95	3	0,98	2	0,64
	1430	250	2,93	3,55	3—2	0,98—0,79	4—3	0,98—0,89	4—4	0,94—1,1*	4—4	0,86—1,05	6—6	0,9—1,09	4—4	0,6*—0,71
		300	3,5	4,3	2—2	0,78—0,96	3—3	0,88—1,08	2—2	0,6*—0,69	4—2	1,03—0,63	5—4	0,89—0,88	4—4	0,7—0,86
		350	4,03	5,06	2—2	0,9—1,1*	3—2	1,01—0,84	2—2	0,64—0,81	2—2	0,6—0,74	4—4	0,83—1,04		
	1300	250	2,88	3,42	3—2	0,96—0,76	4—3	0,96—0,86	4—4	0,92—1,09	4—4	0,85—1,01	6—6	0,88—1,05	4—4	0,6*—0,68
		300	3,43	4,18	2—2	0,76—0,91	3—3	0,86—1,03	4—2	1,09—0,66	4—4	1,01—1,1*	5—5	0,87—1,05	4—4	0,69—0,82
		350	3,99	4,78	2—2	0,89—1,06	3—2	1—0,8	2—2	0,64—0,76	2—2	0,6—0,7	4—4	0,82—0,98		
	1120	250	2,29	2,98	4—3	1,02—0,99	5—4	0,95—0,99	4—4	0,73—0,95	4—4	0,67—0,88	6—6	0,7—0,91		
		300	2,73	2,56	3—2	0,91—0,79	4—3	0,91—0,89	4—4	0,87—1,1*	4—4	0,8—1,05	5—5	0,7—0,9	4—4	0,6*—0,71
		350	3,18	4,18	3—2	1,06—0,93	4—3	1,06—1,04	2—2	0,6*—0,67			4—4	0,65—0,86		
6290	2270	250	4,82	6,07	2—1	1,07—0,67	2—2	0,8—1,01	2—2	0,77—0,97	2—2	0,71—0,89	4—3	0,99—0,93	4—2	0,96—0,61
		300	5,74	7,3	1—1	0,64—0,8	2—1	0,96—0,61	2—2	0,92—1,1*	2—2	0,85—1,08	3—2	0,88—0,74	2—2	0,6*—0,73
		350	6,7	7,5	1—1	0,74—0,83	1—1	0,6*—0,62	2—2	1,07—1,1*	2—2	0,99—1,1*	3—2	1,03—0,76	2—2	0,67—0,75
	2100	250	4,64	5,84	2—1	1,03—0,65	2—2	0,77—0,97	2—2	0,74—0,93	2—2	0,68—0,86	4—3	0,95—0,89	4—4	0,93—1,1*
		300	5,38	7,01	1—1	0,6—0,78	2—2	0,90—1,1*	2—2	0,86—1,1*	2—2	0,79—1,03	4—3	1,1—1,07	4—2	1,08—0,7
		350	6,38	7,27	1—1	0,71—0,81	2—1	1,06—0,61	2—2	1,02—1,1*	2—2	0,94—1,07	3—2	0,98—0,74	4—2	0,64—0,73
	1470	250	3,14	3,8	3—2	1,05—0,85	4—3	1,05—0,96	4—4	1—1,1*	4—4	0,93—1,1*	6—5	0,97—0,98	4—4	0,62—0,76
		300	3,76	4,65	2—2	0,83—1,03	3—2	0,94—0,78	2—2	0,6—0,74	2—2	0,6*—0,69	5—4	0,96—0,95	4—4	0,75—0,93
		350	4,39	5,48	2—1	0,97—0,6	3—2	1,1—0,91	2—2	0,7—0,88	2—2	0,65—0,81	4—3	0,9—0,84		
	1300	250	3,07	3,64	3—2	1,02—0,8	4—3	1,02—0,61	4—4	0,98—1,1*	4—4	0,91—1,08	6—5	0,94—0,93	4—4	0,61—0,72
		300	2,66	4,37	2—2	0,81—0,97	3—3	0,92—1,09	2—2	0,6*—0,7*	4—4	1,08—0,65	5—4	0,94—0,9	4—4	0,73—0,87
		350	4,25	5,1	2—2	0,94—1,1*	3—2	1,06—0,85	2—2	0,68—0,82	2—2	0,63—0,76	5—4	1,09—1,05		
	1120	250	2,41	3,12	4—3	1,07—1,04	5—4	1—1,04	4—4	0,77—1	4—4	0,71—0,92	6—6	0,74—0,96		
		300	2,88	3,76	3—2	0,96—0,83	4—3	0,96—0,94	4—4	0,92—1,1*	4—4	0,85—1,1	5—5	0,74—0,96	4—4	0,6—0,75
		350	3,38	4,4	2—2	0,75—0,97	3—3	0,84—1,1*	2—2	0,62—0,7	2—2	0,6*—0,65	4—4	0,69—0,9		
6590	2300	250	4,99	5,96	2—1	1,1—0,66	2—2	0,83—0,99	2—2	0,8—0,95	2—2	0,74—0,88	4—3	1,02—0,92	4—4	1—1,1*
		300	6,01	7,26	1—1	0,66—0,8	2—1	1—0,61	2—2	0,96—1,1*	2—2	0,89—1,08	3—2	0,92—0,74	2—4	0,6—0,73
		350	7,09	—	1	0,78	1	0,6			2	1,05	3	1,09	2	0,71
	2100	250	4,88	5,86	2—1	1,08—0,65	2—2	0,81—0,98	2—2	0,78—0,94	2—2	0,72—0,87	4—3	1—0,9	4—4	0,98—1,1*
		300	5,85	7,06	1—1	0,65—0,78	2—2	0,98—1,1*	2—2	0,94—1,1*	2—2	0,87—1,04	3—3	0,9—1,09	2—2	0,6*—0,71
		350	6,84	—	1	0,76			2	1,09	2	1,01	3	1,05	2	0,68
	1430	250	3,25	3,98	3—2	1,08—0,88	4—3	1,08—1	4—2	1,04—0,64	4—4	0,96—1,1*	6—5	1—1,02	4—4	0,65—0,79
		300	3,89	4,76	2—2	0,86—1,05	3—2	0,97—0,79	2—2	0,62—0,76	2—2	0,6*—0,71	5—4	1—0,98	4—4	0,77—0,95
		350	4,53	5,59	2—1	1—0,62	2—2	0,76—0,93	2—2	0,72—0,9	2—2	0,67—0,83	4—3	0,95—0,86		
	1300	250	3,23	3,85	3—2	1,08—0,85	4—3	1,08—0,96	4—2	1,03—0,62	4—4	0,96—1,1*	6—5	1—0,99	4—4	0,64—0,77
		300	3,81	4,55	2—2	0,84—1,01	3—2	0,95—0,76	2—2	0,61—0,73	2—2	0,6*—0,67	5—4	0,98—0,93	4—4	0,76—0,91
		350	4,42	5,29	2—2	0,98—1,1*	2—2	0,74—0,88	2—2	0,71—0,85	2—2	0,65—0,78	4—4	0,91—1,09		
7900	2900	300	7,42										2	0,76	2	0,74

б) Торцевые (b=250 мм)

Продолжение табл. 6

Размеры, мм		Масса, т		Транспортные средства									
				УПП 0907		УПП 1207		ПП 1207		ПП 1307		УППП 2008		ПП 2008 Б	
l	h	min	max	n	γ	n	γ	n	γ	n	γ	n	γ	n	γ
1	2	3	4	5	6	7	8	9	10	11	12	13	14	15	16
740	2270	0,62	0,78	15—12	1,03—1,04	20—16	1,03—1,04	20—16	0,99—1	22—18	1,01—1,04	32—25	1,02—1	32—26	0,99—1,01
	2100	0,5	0,6	16—15	0,89—1	24—20	1—1	26—22	1,04—1,06	28—22	1,04—0,98	39—33	1—1,02	40—34	1—1,02
880	2270	0,71	0,95	13—10	1,02—1,06	17—13	1—1,03	18—14	1,02—1,06	20—14	1,05—0,98	28—21	1,02—1,02	28—22	1—1,04
	2100	0,75	0,9	12—10	1—1	16—14	1—1,05	16—14	0,96—1	18—16	1—1,07	26—22	1—1,02	26—22	0,98—1
1040	2270	0,87	1,1	10—8	0,97—0,98	14—11	1,02—1	14—12	0,97—1,06	16—12	1,03—0,98	23—18	1,03—1,02	24—18	1,04—0,99
	2100	0,73	0,88	12—10	0,97—0,98	16—14	0,97—1,03	18—14	1,05—0,98	18—16	0,97—1,04	27—22	1,01—0,91	28—24	1,02—1,06
1180	2270	0,95	1,25	10—7	1,06—0,97	12—10	0,95—1,04	14—10	1,06—1	14—10	0,99—0,92	21—16	1,02—1,02	22—16	1,04—1
	2100	0,99	1,18	9—8	0,99—1,05	12—10	0,99—1,98	12—10	0,95—0,94	14—12	1,03—1,05	20—17	1,02—1,03	20—18	0,99—1,06
1380	2270	1,02	1,4	9—6	1,02—0,93	12—9	1,02—1,05	12—8	0,98—0,9	14—10	1,06—1,04	19—14	1—1	20—14	1,02—0,98
	2100	0,97	1,15	9—8	0,97—1,02	12—10	0,97—0,96	14—12	1,09—1,1	14—12	1—1,02	20—17	0,99—1	20—18	0,97—1,04
1480	2270	1,19	1,57	8—6	1,06—1,05	10—8	0,99—1,05	10—8	0,95—1	12—8	1,06—0,93	17—12	1,04—0,97	18—12	1,07—0,94
	2100	1,21	1,45	8—6	1,07—0,97	10—8	1—0,97	10—8	0,97—0,93	12—10	1,08—1,07	16—14	1—1,04	16—14	0,97—1,02
1640	2270	1,26	1,74	7—5	0,98—0,97	10—7	1,05—1,01	10—6	1—0,84	10—8	0,93—1,03	16—11	1,03—0,98	16—12	1—1,04
	2100	1,19	1,43	8—6	1,06—0,95	10—9	0,99—1,07	10—8	0,95—0,92	12—10	1,06—1,05	16—14	0,98—1,03	16—14	0,95—1
	1430	0,84	1	11—9	1,03—1	14—12	0,98—1	16—12	1,08—0,96	16—14	1—1,04	23—19	0,99—0,97	16—16	0,67—0,8
1780	2270	1,41	1,87	6—5	0,94—1,04	9—7	1,05—1,09	8—6	0,9—0,9	10—6	1,04—0,83	14—11	1—1,05	14—10	0,99—0,94
	2100	1,21	1,45	8—6	1,08—0,97	10—8	1—0,96	10—8	0,97—0,93	12—10	1,08—1,07	16—14	0,99—1	16—14	0,97—1,02
	1430	0,97	1,15	9—8	0,97—1,02	12—10	0,97—0,95	14—12	1,09—1,1	14—12	1—1,02	20—17	1—1	16—18	0,78—1,04
	1300	0,9	1,08	10—8	1—0,96	14—11	1,05—0,99	14—12	1—1,04	16—12	1,07—0,96	22—19	1,02—1,05	16—16	0,72—0,85
1940	2270	1,47	2,04	6—4	0,98—0,91	8—6	0,98—1,02	8—6	0,94—0,98	10—6	1,09—0,9	13—10	0,98—1,05	14—10	1,03—1,02
	2100	1,42	1,71	6—5	0,95—0,95	8—7	0,99—0,99	8—8	0,91—1,09	10—8	1,05—1,01	14—12	1,02—1,05	14—12	1—1,03
	1430	1	1,19	9—8	1—1,06	12—10	1—1	12—10	0,96—0,95	14—12	1,04—1,06	9—16	0,97—0,91	16—16	0,8—0,95
2080	2270	1,63	2,19	5—4	0,91—0,97	8—6	1,08—1,09	8—6	1,04—1,05	8—6	0,96—0,97	12—9	1—1,01	12—10	0,99—1,09
	2300	1,65	1,99	5—5	0,92—1,1	8—6	1,1—1	8—6	1,06—0,96	8—6	0,98—0,88	12—10	1,02—1,02	12—10	1—1
	1430	1,15	1,34	8—7	1,02—1,04	10—9	0,95—1	10—10	0,92—1,07	12—10	1,02—0,99	17—15	1—1,03	12—12	0,69—0,8
	1470	1,15	1,39	8—7	1,02—1,08	10—9	0,95—1,04	10—8	0,92—0,89	12—10	1,02—1,03	17—14	1—1	12—12	0,69—0,83
2240	2270	1,7	2,34	5—4	0,94—1,04	7—5	0,99—0,97	8—4	1,09—0,75	8—6	1—1,04	12—8	1,05—0,96	12—8	1,02—0,94
	2100	1,65	1,99	5—5	0,92—1,1	8—6	1,1—1	8—6	1,06—0,96	8—6	0,98—0,89	12—10	1,02—1,02	12—10	0,99—1
	1430	1,17	1,39	8—7	1,04—1,08	10—9	0,97—1,04	10—8	0,94—0,89	12—10	1,04—1,03	17—14	1,02—1	12—12	0,7—0,83
	1300	1,15	1,33	8—7	0,99—1,03	10—9	0,92—0,99	12—10	1,06—1,06	12—10	0,99—0,99	18—15	1,02—1,02	12—12	0,67—0,8
2380	2270	1,86	2,51	5—3	1,03—0,84	7—5	1,08—1,04	6—4	0,89—0,8	8—4	1,1—0,74	11—18	1,05—1,03	10—8	0,93—1
	2100	1,87	2,25	5—4	1,04—1	7—5	1,09—0,93	6—6	0,9—1,08	8—6	1,1—1	11—9	1,05—1,04	10—8	0,94—0,9
	1470	1,23	1,59	8—6	1,09—1,06	10—8	1,02—1,06	10—8	0,98—1,02	12—8	1,09—0,94	16—12	1—0,98	12—12	0,74—0,95
	1430	1,29	1,53	7—6	1—1,02	9—8	0,96—1,02	10—8	1,03—0,98	10—8	0,96—0,9	15—13	0,99—1,02	12—12	0,77—0,92
4345	2230	3,29	3,95	3—2	1,09—0,88	4—3	1,09—0,98	4—2	1,05—0,63	4—4	0,97—1,1*	6—5	1,01—1,01	4—4	0,66—0,8
	1430	2,19	2,59	4—3	0,97—0,86	6—5	1,09—1,07	4—4	0,7—0,83	4—4	0,65—0,77	6—6	0,67—0,8		
	1300	2,11	2,51	4—3	0,94—0,84	6—5	1,05—1,04	4—4	0,68—0,8	4—4	0,62—0,74	6—6	0,65—0,77		
4645	2230	3,24	3,89	3—2	1,08—0,86	4—3	1,08—0,97	4—2	1,04—0,62	4—4	0,96—1,1*	6—5	1—1	4—4	0,65—0,78
	1430	2,32	2,79	4—3	1,03—0,93	5—4	0,96—0,93	4—4	0,74—0,9	4—4	0,69—0,83	6—6	0,71—0,86		
	1300	2,26	2,68	4—3	1—0,89	5—4	0,94—0,89	4—4	0,72—0,86	4—4	0,67—0,79	6—6	0,69—0,82		
4945	2230	3,46	4,16	2—2	0,77—0,92	3—3	0,86—1,04	4—2	1,1—0,66	4—2	1,02—0,62	6—5	1,06—1,07	4—4	0,69—0,83
	1430	2,5	2,96	3—3	0,33—0,99	5—4	1,04—0,98	4—4	0,8—0,95	4—4	0,74—0,88	6—6	0,77—0,91		
	1300	2,41	2,86	4—3	1,07—0,95	5—4	1—0,95	4—4	0,77—0,92	4—4	0,71—0,85	6—6	0,74—0,88		
5245	2230	3,7	4,46	2—2	0,82—0,99	3—2	0,92—0,74	2—2	0,6—0,71	4—2	0,09—0,66	5—4	0,95—0,91	4—4	0,74—0,84
	1430	2,67	3,16	3—3	0,89—1,05	4—4	0,89—1,05	4—4	0,85—1,01	4—4	0,79—0,94	6—6	0,82—0,97		
	1300	2,56	3,04	3—3	0,85—1,01	5—4	1,06—1,01	4—4	0,82—0,97	4—4	0,76—0,9	6—6	0,79—0,94		
5545	2230	3,94	4,73	2—2	0,88—1,05	3—2	0,98—0,79	2—2	0,63—0,76	2—2	0,6*—0,7	5—4	0,98—0,94	4—4	0,78—0,94
	1430	2,82	3,34	3—2	0,94—0,74	4—3	0,94—0,84	4—4	0,9—1,07	4—4	0,84—0,99	6—6	0,86—1,02		
	1300	2,71	3,22	3—3	0,9—1,07	4—4	0,72—0,8	4—4	0,87—1,03	4—4	0,8—0,95	6—6	0,83—0,99		
5845	2230	4,15	4,99	2—2	0,92—1,1	3—2	1,04—0,83	2—2	0,66—0,8	2—2	0,61—0,73	5—4	1,06—1,02	4—4	0,83—1
	1430	2,97	3,52	3—2	0,99—0,78	4—3	0,99—0,88	4—4	0,95—1,1*	4—4	0,88—1,03	6—6	0,91—1,08	4—4	0,6—0,7
	1300	2,86	3,4	3—2	0,95—0,76	4—3	0,95—0,85	4—4	0,92—1,09	4—4	0,84—1	6—6	0,88—1,04	4—4	0,6*—0,68
6145	2230	4,4	5,29	2—2	0,98—1,1*	3—2	1,1—0,88	2—2	0,70—0,85	2—2	0,65—0,78	4—4	0,9—1,08	4—4	0,88—1,06
	1430	3,01	3,56	3—2	1,03—0,79	4—3	1,03—0,89	4—4	0,96—1,1*	4—4	0,89—1,05	6—6	0,92—1,09	4—4	0,6—0,71
	1300	3,01	3,58	3—2	1,03—0,8	4—3	1,03—0,9	4—4	0,96—1,1*	4—4	0,89—1,06	6—5	0,92—1,1	4—4	0,6—0,71
6445	2230	4,65	5,59	2—1	1,03—0,62	2—2	0,78—0,93	2—2	0,74—0,89	2—2	0,68—0,82	4—3	0,95—0,86	4—4	0,93—1,1
	1430	3,11	3,89	3—2	1,04—0,86	4—3	1,04—0,97	4—2	0,99—0,62	4—4	0,92—1,1*	6—5	0,95—0,99	4—4	0,62—0,77
	1300	3,16	3,76	3—2	1,05—0,84	4—3	1,05—0,94	4—4	1,01—1,1*	4—4	0,93—1,1	6—5	0,97—0,96	4—4	0,63—0,75
6745	2230	4,88	5,86			2—2	0,81—0,98	2—2	0,78—0,94	2—2	0,72—0,86	4—3	1—0,9	4—4	0,97—1,1*
	1430	3,54	4,08			3—3	0,88—1,02	2—2	0,6*—0,65	4—2	1,04—0,6	6—5	1,08—1,04	4—4	0,7—0,81
	1300	3,31	3,93			4—3	1,1—0,98	4—2	1,06—0,63	4—4	0,98—1,1*	6—5	1,01—1	4—4	0,66—0,78

* Для указанного значения n осуществляется перевозка изделий, имеющих массу, при которой обеспечивается значение γ не ниже 0,6 и не выше 1,1.

Таблица 7

Панели наружных цокольных стен железобетонные трехслойные с эффективным утеплителем ($b=250$ мм)

Размеры, мм		Масса, т		Транспортные средства							
				УПП 0907		УПП 1207		ПП 1207		ПП 1307	
l	h	min	max	n	γ	n	γ	n	γ	n	γ
1	2	3	4	5	6	7	8	9	10	11	12
				а) Рядовые							
2690	2230	2,46	2,57	4—3	1,1—0,86	5—5	1,03—1,07	4—4	0,79—0,82	4—4	0,73—0,76
	2100	2,41	2,52	4—3	1,07—0,84	5—5	1,01—1,05	4—4	0,77—0,81	4—4	0,72—0,75
	1430	1,59	1,66	6—5	1,06—0,92	8—7	1,06—0,97	8—8	1,02—1,06	8—8	0,94—0,98
	1300	1,53	1,6	6—5	1,02—0,89	8—7	1,02—0,93	8—8	0,98—1,02	8—8	0,91—0,95
2990	2230	2,8	2,93	3—3	0,93—0,98	4—4	0,93—0,98	4—4	0,9—0,94	4—4	0,83—0,87
	2100	2,75	2,89	3—3	0,92—0,96	4—4	0,92—0,96	4—4	0,88—0,92	4—4	0,81—0,86
	1430	1,77	1,85	5—5	0,99—1,03	7—7	1,04—1,08	6—6	0,85—0,89	8—8	1,05—1,1
	1300	1,7	1,78	5—5	0,95—0,99	7—7	0,99—1,04	8—6	1,09—0,85	8—8	1,01—1,05
3290	2230	3,09	3,29	3—3	1,03—1,1	4—4	1,03—1,1	4—4	0,99—1,05	4—4	0,92—0,97
	2100	3,09	3,23	3—3	1,03—1,08	4—4	1,03—1,08	4—4	0,99—1,03	4—4	0,92—0,96
	1430	1,97	2,05	5—4	1,1—0,91	6—6	0,99—1,03	6—6	0,95—0,99	6—6	0,88—0,91
	1300	1,9	1,98	5—4	1,06—0,88	6—6	0,95—0,99	6—6	0,91—0,95	6—6	0,85—0,88
3590	2230	3,41	3,58	2—2	0,76—0,8	3—3	0,85—0,9			4—4	1,01—1,06
	2100	3,35	3,5	2—2	0,75—0,78	3—3	0,84—0,88	4—4	1,07—1,1*	4—4	0,99—1,04
	1430	2,15	2,24	4—4	0,96—1	6—5	1,08—0,93	6—6	1,03—1,08	6—6	0,96—1
	1300	2,08	2,17	4—4	0,92—0,96	6—6	1,04—1,09	6—6	1,0—1,04	6—6	0,92—0,96
5990	2230	5,62	5,89	1—1	0,62—0,65	2—2	0,94—0,98	2—2	0,9—0,94	2—2	0,83—0,87
	2100	5,73	6	1—1	0,64—0,67	2—2	0,96—1	2—2	0,92—0,96	2—2	0,85—0,89
	1430	3,61	3,76	2—2	0,80—0,84	3—3	0,9—0,94			4—4	1,07—1,1*
	1300	3,53	3,7	2—2	0,78—0,82	3—3	0,88—0,93			4—4	1,05—1,1
				2—2	0,77—0,8	3—3	0,87—0,9			4—4	1,03—1,07
6590	2230	6,31	6,61	1—1	0,7—0,73	2—2	1,05—1,1	2—2	1,01—1,06	2—2	0,94—0,98
	2100	6,16	6,46	1—1	0,68—0,72	2—2	1,03—1,08	2—2	0,99—1,03	2—2	0,91—0,96
	1430	3,99	4,16	2—2	0,89—0,93	3—3	1—1,04	2—2	0,64—0,67		
		3,9	4,09	2—2	0,87—0,91	3—3	0,98—1,02	2—2	0,62—0,66		
	1300	3,86	4,01	2—2	0,86—0,89	3—3	0,96—1	2—2	0,62—0,64		
				б) Торцевые							
725	2230	0,75	0,78	12—12	1—1,04	16—16	1—1,04	16—16	0,96—1	18—18	1—1,04
	2100	0,73	0,77	12—12	0,98—1,03	16—16	0,98—1,03	18—16	1,06—0,99	18—18	0,98—1,03
1025	2230	1,05	1,1	9—8	1,05—0,98	11—11	0,96—1,01	12—12	1,01—1,06	14—12	1,09—0,98
	2100	0,99	1,04	9—9	0,99—1,04	12—12	0,99—1,04	12—12	0,95—1	14—14	1,03—1,08
1325	2230	1,33	1,4	7—6	1,03—0,93	9—9	0,98—1,05	10—8	1,06—0,9	10—10	0,99—1,04
	2100	1,29	1,35	7—6	1—0,9	9—9	0,97—1,01	10—8	1,03—0,86	10—10	0,96—1
1625	2230	1,66	1,74	5—5	0,92—0,97	7—7	0,97—1,02	8—6	1,06—0,84	8—8	0,98—1,03
	2100	1,56	1,64	6—5	1,04—0,9	8—7	1,04—0,96	8—8	1—1,05	8—8	0,92—0,97
	1430	1,06	1,11	9—8	1,07—0,99	11—11	0,98—1,02	12—12	1,02—1,07	14—12	1,1—0,99
	1300	0,97	1,02	9—9	0,98—1,02	12—12	0,98—1,02	12—12	0,94—0,98	14—14	1,01—1,06
4345	2230	4,1	4,32	2—2	0,91—0,96	3—3	1,03—1,08	2—2	0,66—0,69	2—2	0,61—0,64
	2100	3,99	4,21	2—2	0,89—0,94	3—3	1—1,05	2—2	0,64—0,67		
	1430	2,61	2,73	3—3	0,87—0,91	5—4	1,09—0,91	4—4	0,84—0,87	4—4	0,77—0,81
	1300	2,51	2,63	3—3	0,84—0,88	5—5	1,04—1,01	4—4	0,8—0,84	4—4	0,74—0,78
4645	2230	4,37	4,6	2—2	0,97—1,02	3—2	1,09—0,77	2—2	0,7—0,74	2—2	0,65—0,68
	2100	4,23	4,47	2—2	0,94—0,99	3—2	1,06—0,74	2—2	0,68—0,72	2—2	0,63—0,66
	1430	2,79	2,92	3—3	0,93—0,97	4—4	0,93—0,97	4—4	0,89—0,93	4—4	0,83—0,86
	1300	2,69	2,82	3—3	0,9—0,94	4—4	0,9—0,94	4—4	0,86—0,9	4—4	0,8—0,84
4945	2230	4,76	5,01			2—2	0,79—0,84	2—2	0,76—0,8	2—2	0,71—0,74
	2100	4,61	4,88	2—2	1,02—1,09	2—2	0,77—0,81	2—2	0,74—0,78	2—2	0,68—0,72
	1430	2,98	3,12	3—3	1—1,04	4—4	1—1,04	4—4	0,96—1	4—4	0,88—0,92
	1300	2,88	3,02	3—3	0,96—1,01	4—4	0,96—1,01	4—4	0 92—0,97	4—4	0,85—0,89
5245	2230	4,98	5,24			2—2	0,83—0,87	2—2	0,8—0,84	2—2	0,74—0,78
	2100	4,84	5,1			2—2	0,81—0,85	2—2	0,77—0,82	2—2	0,72—0,76
	1430	3,17	3,32	3—2	1,06—0,74	4—3	1,06—0,83	4—4	1,02—1,06	4—4	0,94—0,98
	1300	3,06	3,21	3—3	1,02—1,07	4—4	1,02—1,07	4—4	0,98—1,03	4—4	0,91—0,95
5545	2230	5,26	5,54			2—2	0,88—0,92	2—2	0,84—0,89	2—2	0,78—0,82
	2100	5,11				2	0,85	2	0,82	2	0,76
	1430	3,36	3,51	2—2	0,75—0,78	3—3	0,84—0,88			4—4	1—1,04
	1300	3,25	3,4	3—2	1,08—0,76	4—3	1,08—0,85	1—4	1,04—1,09	4—4	0,96—1,01

УПП 2008		ПП 2008 Б	
n	γ	n	γ
13	14	15	16
8—8	1,01—1,06	8—8	0,99—1,03
8—8	0,99—1,03	8—8	0,97—1,01
12—12	0,99—1,02	8—8	0,64—0,66
13—12	1,02—0,98	8—8	0,61—0,64
7—7	1,01—1,05	6—6	0,84—0,88
7—7	0,99—1,04	8—6	1,1—0,87
11—11	1—1,04	8—8	0,71—0,74
11—11	0,96—1	8—8	0,68—0,71
6—6	0,95—1,01	6—6	0,93—0,99
6—6	0,95—0,99	6—6	0,93—0,97
10—10	1,01—1,05	8—8	0,79—0,82
10—10	0,98—1,02	8—8	0,76—0,79
6—5	1,05—0,92	6—6	1,02—1,07
6—5	1,03—0,9	6—6	1,01—1,05
9—9	0,99—1,03	8—8	0,86—0,9
10—9	1,07—1	8—8	0,83—0,87
3—3	0,86—0,91		
3—3	0,88—0,92		
5—5	0,93—0,97	4—4	0,73—0,75
6—5	1,09—0,95	4—4	0,71—0,74
6—5	1,07—0,93	4—4	0,69—0,72
3—3	0,97—1,02	2—2	0,63—0,66
3—5	0,95—0,99	2—2	0,62—0,65
5—5	1,02—1,07	4—4	0,8—0,83
5—5	1—1,05	4—4	0,78—0,82
5—5	0,99—1,03	4—4	0,77—0,8
26—25	1—1	26—26	0,98—1,01
26—25	0,98—0,99	28—26	1,03—1
19—18	1,02—1,02	20—18	1,05—0,99
20—19	1,02—1,01	20—20	0,99—1,04
15—14	1,02—1,01	16—14	1,06—0,98
15—14	0,99—0,97	16—14	1,03—0,95
12—11	1,02—0,98	12—12	1—1,04
13—12	1,04—1,01	14—12	1,09—0,98
19—18	1,04—1,02	20—18	1,06—1
20—19	1—0,99	16—16	0,78—0,82
5—4	1,05—0,89	4—4	0,82—0,86
5—5	1,02—1,08	4—4	0,8—0,84
6—6	0,8—0,84		
6—6	0,77—0,81		
4—4	0,9—0,94	4—4	0,87—0,92
5—4	1,09—0,92	4—4	0,84—0,89
6—6	0,86—0,9		
6—6	0,83—0,87		
4—4	0,98—1,03	4—4	0,95—1
4—4	0,94—1	4—4	0,92—0,98
6—6	0,92—0,96		
6—6	0,89—0,93		
4—4	1,02—1,07	4—4	1—1,05
4—4	0,99—1,05	4—4	0,97—1,02
6—6	0,98—1,02	4—4	0,64—0,66
6—6	0,94—0,99	4—4	0,61—0,64
4—3	1,08—0,85		
4	1,05	4	1,02
6—6	1,03—1,08	4—4	0,67—0,7
6—6	1—1,05	4—4	0,65—0,68

Продолжение табл. 7

Размеры, мм		Масса, т		Транспортные средства									
				УПП 0907		УПП 1207		ПП 1207		ПП 1307		УПП 2008		ПП 2008 Б	
l	*h*	*min*	*max*	*n*	γ	*n*	γ	*n*	γ	*n*	γ	*n*	γ	*n*	γ
1	2	3	4	5	6	7	8	9	10	11	12	13	14	15	16
5845	2230	5,69	5,88	1—1	0,63—0,65	2—2	0,95—0,98	2—2	0,91—0,94	2—2	0,84—0,87	3—3	0,88—0,9		
	2100	5,45	5,74	1—1	0,61—0,64	2—2	0,91—0,96	2—2	0,87—0,92	2—2	0,81—0,85	3—3	0,84—0,88		
	1430	3,55	3,71	2—2	0,79—0,82	3—3	0,89—0,93			4—4	1,05—1,1	5—5	0,91—0,95	4—4	0,71—0,74
	1300	3,43	3,59	2—2	0,76—0,8	3—3	0,86—0,9			4—4	1,02—1,06	6—5	1,06—0,92	4—4	0,69—0,72
6145	2230	5,9	6,21	1—1	0,66—0,69	2—2	0,98—1,04	2—2	0,94—0,99	2—2	0,87—0,92	3—3	0,91—0,96		
	2100	5,72	6,03	1—1	0,64—0,67	2—2	0,95—1,01	2—2	0,92—0,96	2—2	0,85—0,89	3—3	0,88—0,93		
	1430	3,74	3,91	2—2	0,83—0,87	3—3	0,94—0,98	2—2	0,6—0,63			5—5	0,96—1	4—4	0,75—0,78
	1300	3,61	3,78	2—2	0,8—0,84	3—3	0,9—0,94					5—5	0,93—0,97	4—4	0,72—0,76
6445	2230	6,21	6,53	1—1	0,69—0,73	2—2	1,04—1,09	2—2	0,99—1,04	2—2	0,92—0,97	3—3	0,96—1	2—2	0,62—0,65
	2100	6	6,33	1—1	0,67—0,7	2—2	1—1,06	2—2	0,96—1,01	2—2	0,89—0,94	3—3	0,92—0,97	2—2	0,6—0,63
	1430	3,92	4,1	2—2	0,87—0,91	3—3	0,98—1,03	2—2	0,63—0,66			5—5	1,01—1,05	4—4	0,79—0,82
	1300	3,78	3,98	2—2	0,84—0,88	3—3	0,95—1	2—2	0,61—0,64			5—5	0,97—1,02	4—4	0,76—0,8
6745	2230	6,49	6,83					2—2	1,04—1,09	2—2	0,96—1,01	3—3	1—1,05	2—2	0,65—0,68
	2100	6,33	6,68			2—2	1,06—1,1	2—2	1,01—1,07	2—2	0,94—0,99	3—3	0,97—1,03	2—2	0,63—0,67
	1300	3,94	4,13			3—3	0,99—1,03	2—2	0,63—0,66			5—5	1,01—1,06	4—4	0,79—0,83

* Для указанного значения *n* осуществляется перевозка изделий, имеющих массу, при которой обеспечивается значение γ не ниже 0,6 и не выше 1,1.

Панели парапета

Таблица 8

легкобетонные однослойные

Размеры, мм			Масса, т		Транспортные средства									
					УПП 0907		УПП 1207		ПП 1207		ПП 1307		УПП 2008		ПП 2008 Б	
l	*h*	*b*	*min*	*max*	*n*	γ	*n*	γ	*n*	γ	*n*	γ	*n*	γ	*n*	γ
1	2	3	4	5	6	7	8	9	10	11	12	13	14	15	16	17
а) Рядовые																
2390	900	250	0,5	0,74	12—12	0,67—0,99	18—16	0,75—0,99	12—12	0,6*—0,71	12—12	0,6*—0,66	18—18	0,6*—0,68		
		300	0,6	0,88	10—10	0,67—0,98	15—14	0,75—1,03	12—12	0,6*—0,84	12—12	0,6*—0,78	15—15	0,6*—0,68		
		350	0,68	1,12	8—8	0,6—0,98	12—11	0,68—1,01					12—12	0,6*—0,68		
	1300	250	0,67	1	12—9	0,89—1	18—12	1,01—1	12—12	0,64—0,96	12—12	0,6—0,89	18—18	0,62—0,92		
		300	0,8	1,19	10—8	0,89—1,06	15—10	1—1	12—10	0,77—0,95	12—12	0,71—1,06	15—15	0,61—0,91	12—12	0,6*—0,7
		350	0,95	1,39	8—7	0,84—1,08	12—9	0,95—1,04	6—6	0,6*—0,67	6—6	0,6*—0,62	12—12	0,6*—0,86		
	780	250	0,45	0,7	12—12	0,6—0,93	18—16	0,68—0,93	12—12	0,6*—0,67	12—12	0,6*—0,62	18—18	0,6*—0,65		
		300	0,55	0,83	10—10	0,61—0,92	15—15	0,69—1,04	12—12	0,6*—0,8	12—12	0,6*—0,74	15—15	0,6*—0,64		
		350	0,64	0,97	8—8	0,6*—0,86	12—12	0,64—0,97								
	1180	250	0,62	0,95	12—10	0,83—1,06	18—9	0,83—0,71	12—12	0,6—0,91	12—12	0,6*—0,84	18—13	0,6*—0,88		
		300	0,76	1,15	10—8	0,84—1,02	15—10	0,95—0,96	12—10	0,73—0,92	12—12	0,68—1,02	15—15	0,6*—0,88	12—12	0,6*—0,69
		350	0,89	1,35	8—7	0,79—1,05	12—9	0,89—1,01	6—6	0,6*—0,65	6—6	0,6*—0,6	12—12	0,6*—0,83		
2690	900	250	0,56	0,83	12—11	0,75—1,01	12—12	0,6*—0,83					18—18	0,6*—0,77		
		300	0,66	0,98	10—9	0,73—0,98	10—10	0,6*—0,82	8—8	0,6*—0,63			15—15	0,6*—0,75		
		350	0,76	1,14	8—8	0,68—1,01	8—8	0,6*—0,76					12—12	0,6*—0,7		
	1300	250	0,75	1,12	12—8	1—0,99	12—11	0,75—1,03	8—8	0,6*—0,72	8—8	0,6*—0,66	18—18	0,69—1,03		
		300	0,9	1,35	10—7	1—1,05	10—9	0,75—1,01	12—10	0,86—1,08	12—10	0,8—1	18—15	0,83—1,04	12—12	0,6*—0,81
		350	1,04	1,57	8—6	0,92—1,05	8—8	0,69—1,05					12—12	0,64—0,97		
	780	250	0,51	0,79	12—12	0,68—1,05	12—12	0,6*—0,79					18—18	0,6*—0,73		
		300	0,62	0,94	10—10	0,69—1,04	10—10	0,6*—0,78					15—15	0,6*—0,72		
		350	0,72	1,1	8—8	0,64—0,98	8—8	0,6*—0,73					12—12	0,6*—0,68		
	1180	250	0,7	1,08	12—9	0,93—1,08	12—12	0,7—1,08	8—8	0,6*—0,69	8—8	0,6*—0,64	18—18	0,65—1		
		300	0,86	1,3	10—7	0,96—1,01	10—9	0,72—0,98	8—8	0,6*—0,83	8—8	0,6*—0,77	15—15	0,66—1		
		350	1	1,53	8—6	0,89—1,02	8—8	0,67—1,02					12—12	0,62—0,94		
	2790	300	2,12	2,89	4—3	0,94—0,96	6—4	1,06—0,96	6—4	1,02—0,93	6—4	0,94—0,86	9—7	0,98—1,04	8—6	0,85—0,87
		350	2,5	3,45	3—2	0,83—0,77	5—3	1,04—0,86	4—4	0,8—1,1	4—4	0,74—1,02	8—6	1,03—1,06	4—4	0,6*—0,69
		400	2,86	3,96	3—2	0,95—0,88	4—3	0,95—0,99	4—2	0,91—0,63	4—2	0,85—1,1*	7—5	1,02—1,02	4—4	0,6*—0,79

Размеры, мм			Масса, т		Транспортные средства									
					УПП 0907		УПП 1207		ПП 1207		ПП 1307		УПП 2008		ПП 2008 Б	
l	*h*	*b*	*min*	*max*	*n*	γ	*n*	γ	*n*	γ	*n*	γ	*n*	γ	*n*	γ
1	2	3	4	5	6	7	8	9	10	11	12	13	14	15	16	17
	2670	300	2,04	2,82	4—3	0,91—0,94	6—4	1,02—0,94	6—4	0,98—0,9	6—4	0,91—0,84	10—7	1,05—1,01	8—6	0,82—0,85
		350	2,43	3,37	4—2	1,08—0,75	5—3	1,01—0,84	4—4	0,78—1,08	4—4	0,72—1	8—6	1—1,04	4—4	0,6*—0,68
		400	2,78	3,88	3—2	0,93—0,86	4—3	0,93—0,97	4—2	0,89—0,62	4—2	0,82—1,1*	8—5	0,6*—1	4—4	0,6*—0,78
2990	2790	300	2,36	3,23	4—3	1,05—1,08	5—4	0,98—1,08	4—4	0,76—1,03	6—4	1,05—0,96	8—6	0,97—0,99	8—6	0,94—0,97
		350	2,78	4,84	3—2	0,93—0,85	4—3	0,93—0,96	4—2	0,89—0,61	4—2	0,82—1,1*	8—5	0,6*—0,98	4—4	0,6*—0,77
		400	3,17	4,4	3—2	1,05—0,98	4—3	1,06—1,1	4—2	1,01—0,7	4—2	0,94—0,65	6—4	0,98—0,9	4—4	0,63—0,81
	2670	300	2,29	3,15	4—3	1,02—1,05	5—4	0,95—1,05	6—4	1,1—1,01	6—4	1,02—0,93	9—6	1,06—0,97	8—6	0,92—0,94
		350	2,71	3,76	3—2	0,9—0,84	4—3	0,9—0,94	4—4	0,87—1,1*	4—2	0,8—1,1*	7—5	0,97—0,96	4—4	0,6*—0,75
		400	3,1	4,33	3—2	1,04—0,96	4—3	1,04—1,08	4—2	0,99—0,69	4—2	0,92—0,64	6—4	0,96—0,89	4—4	0,62—0,87
	900	250	0,62	0,93	12—10	0,83—1,03	12—12	0,62—0,93	8—8	0,6*—0,71	8—8	0,6*—0,66				
		300	0,74	1,11	10—8	0,82—0,99	10—10	0,62—0,92								
		350	0,85	1,28	8—7	0,76—1	8—8	0,6*—0,85	8—8	0,6*—0,81	8—3	0,6*—0,75	12—12	0,6*—0,78		
	1300	250	0,83	1,26	10—7	0,92—0,98	12—10	0,83—1,05	8—8	0,64—0,97	8—8	0,6*—0,9	10—10	0,6*—0,78		
		300	1	1,52	9—6	1—1,01	10—8	0,83—1,01					8—8	0,6*—0,73		
		350	1,17	1,77	8—5	1,04—0,98	8—7	0,78—1,03	8—8	0,6*—0,67	8—8	0,6*—0,62				
	780	250	0,57	0,88	12—10	0,76—0,98	12—12	0,6*—0,88								
		300	0,63	1,05	10—9	0,76—1,05	10—10	0,6*—0,88	8—8	0,6*—0,77	8—8	0,6*—0,71	12—12	0,6*—0,74		
		350	0,8	1,23	8—7	0,71—0,96	8—8	0,6*—0,82	8—8	0,6*—0,93	8—8	0,6*—0,86	10—10	0,6*—0,75		
	1180	250	0,78	1,2	12—8	1,04—1,07	12—10	0,78—1								
		300	0,85	1,46	10—6	0,94—0,97	10—8	0,71—0,97	8—8	0,6*—0,66	8—8	0,6*—0,61	12—12	0,6*—0,63		
		350	1,12	1,71	8—5	1—0,95	8—8	0,75—1,1	3—8	0,6*—0,77	3—8	0,6*—0,71				
3290	900	250	0,68	1,03	12—9	0,91—1,03	12—12	0,68—1,03								
		300	0,81	1,2	10—7	0,9—0,93	10—10	0,68—1	8—8	0,6*—0,89	8—8	0,6*—0,82	12—12	0,6*—0,86		
		350	0,95	1,4	8—6	0,84—0,93	8—8	0,63—0,93	8—8	0,7—1,06	8—8	0,65—0,98	10—10	0,6*—0,85	8—8	0,6*—0,66
	1300	250	0,92	1,39	10—7	1,02—1,08	12—9	0,92—0,04	4—4	0,6*—0,62			8—8	0,6*—0,79		
		300	1,1	1,65	8—6	0,98—1,1	10—7	0,92—0,96								
		350	1,3	1,93	7—5	1,01—1,07	8—6	0,87—0,96	8—8	0,6*—0,73						
	780	250	0,62	0,97	12—9	0,83—0,97	12—12	0,62—0,97								
		300	0,75	1,14	10—8	0,83—1,01	10—10	0,62—0,95	8—8	0,6*—0,85	8—8	0,6*—0,79	12—12	0,6*—0,82		
		350	0,89	1,34	8—7	0,79—1,04	8—8	0,6*—0,89	8—8	0,67—1,02	8—8	0,62—0,94	10—10	0,6*—0,82		
	1180	250	0,86	1,33	0—7	0,96—1,03	12—9	0,86—1					8—8	0,6*—0,77		
		300	1,04	1,59	8—6	0,92—1,06	10—8	0,87—1,02								
		350	1,24	1,87	7—5	0,96—1,04	8—7	0,83—1,09	4—2	0,82—1,1*	4—4	0,76—1,04	8—6	1,06—1,08	8—6	1,03—1,06
	2790	300	2,51	3,52	3—2	0,86—0,78	5—3	1,07—0,88	4—2	0,98—0,67	4—2	0,91—0,62	6—5	0,94—1,08	4—4	0,61—0,84
		350	3,05	4,21	3—2	1,02—0,94	4—3	1,02—1,05	4—2	0,6*—0,74	4—2	1,03—0,71	6—4	1,07—0,99	4—4	0,7—0,97
		400	3,47	4,82	2—2	0,77—1,07	3—2	0,87—0,8	4—4	0,8—1,1	4—4	0,74—1,03	8—6	1,03—1,07	8—6	1—1,04
	2670	300	2,51	3,46	3—2	0,84—0,77	4—3	0,84—0,87	4—2	0,95—0,66	4—2	0,88—0,61	7—5	1,07—1,06	4—4	0,6—0,83
		350	2,97	4,13	3—2	0,99—0,91	4—3	0,99—1,04	4—2	1,01—0,76	4—2	1,01—0,7	6—4	1,05—0,97	4—4	0,68—0,95
		400	3,4	4,75	2—2	0,76—1,06	3—2	0,85—0,79	4—2	0,9—0,62	4—2	0,84—1,1*	7—5	1,01—0,99	6—4	0,85—0,77
3590	2790	300	2,82	3,86	3—2	0,94—0,86	4—3	0,94—0,97	4—2	1,07—0,74	4—2	0,99—0,68	6—4	1,03—0,94	4—4	0,67—0,92
		350	3,33	4,6	2—2	0,74—1,02	3—2	0,83—0,77	2—2	0,61—0,84	2—2	0,6*—0,78	5—4	0,97—1,08	4—4	0,76—1,06
		400	3,8	5,28	2—1	0,84—0,6	3—2	0,95—0,88	4—2	0,88—0,61	4—2	0,81—1,1*	8—5	0,6*—0,97	8—4	1,1—0,76
	2670	300	2,74	3,78	3—2	0,92—0,84	4—3	0,92—0,95	4—2	1,04—0,72	4—2	0,97—0,67	6—4	1—0,93	4—4	0,65—0,91
		350	3,26	4,53	3—2	1,09—1,01	4—2	1,09—0,76	2—2	0,6—0,83	2—2	0,6*—0,77	5—4	0,96—1,07	4—4	0,74—1,04
		400	3,72	5,2	2—1	0,83—1,1*	3—2	0,93—0,87	8—8	0,6*—0,72	8—8	0,6*—0,67	12—12	0,6*—0,7		
	900	250	0,76	1,13	6—6	0,6*—0,75	12—10	0,76—0,94	8—8	0,6*—0,84	8—8	0,6*—0,78	10—10	0,6*—0,68		
		300	0,9	1,32	5—5	0,6*—0,73	10—9	0,75—0,99					8—8	0,6*—0,63		
		350	1,03	1,54	4—4	0,6*—0,68	8—8	0,69—1	8—8	0,65—0,98	8—8	0,6—0,91	12—12	0,63—0,94		
	1300	250	1,02	1,53	6—6	0,68—1,02	12—8	1,02—1,02	8—6	0,77—0,86	8—8	0,72—1,07	12—11	0,74—1,02	8—8	0,6*—0,72
		300	1,21	1,8	5—5	0,67—1	10—7	1,01—1,05	4—4	0,6*—0,68	4—4	0,6*—0,62	8—8	0,6*—0,87		
		350	1,41	2,11	4—4	0,63—0,94	8—6	0,94—1,06	8—8	0,6*—0,68	8—8	0,6*—0,63				
	780	250	0,69	1,06	6—6	0,6*—0,71	12—12	0,69—1,06	8—8	0,6*—0,8	8—8	0,6*—0,74				
		300	0,83	1,25	5—5	0,6*—0,69	10—10	0,69—1,04								
		350	0,96	1,47	4—4	0,6*—0,65	8—8	0,64—0,98	8—8	0,61—0,93	8—8	0,6*—0,86	12—12	0,6*—0,89		
	1180	250	0,95	1,45	6—6	0,63—0,97	12—8	0,95—0,97	8—8	0,74—1,1	8—8	0,68—1,03	10—10	0,6*—0,89		
		300	1,15	1,74	5—5	0,64—0,97	10—7	0,96—1,02	4—4	0,6*—0,65			8—8	0,6*—0,84		
		350	1,34	2,04	4—4	0,6—0,91	8—6	0,89—1,02					12—12	0,6*—0,81		
4190	900	250	0,88	1,31	6—6	0,6*—0,87	6—6	0,6*—0,66					10—10	0,6*—0,79		
		300	1,04	1,55	5—5	0,6*—0,86	5—5	0,6*—0,65					8—8	0,6*—0,73		
		350	1,21	1,78	4—4	0,6*—0,79										

Размеры, мм			Масса, т		Транспортные средства									
					УПП 0907		УПП 1207		ПП 1207		ПП 1307		УПП 2008		ПП 2008 Б	
l	*h*	*b*	*min*	*max*	*n*	γ	*n*	γ	*n*	γ	*n*	γ	*n*	γ	*n*	γ
1	2	3	4	5	6	7	8	9	10	11	12	13	14	15	16	17
	1300	250	1,17	1,77	6—5	0,78—0,98	6—6	0,6*—0,89					12—11	0,72—1		
		300	1,41	2,12	5—4	0,78—0,94	5—5	0,6*—0,88	4—4	0,6*—0,68	4—4	0,6*—0,63	10—9	0,72—0,98		
		350	1,64	2,46	4—4	0,73—1,09	4—4	0,6*—0,82					8—8	0,67—1,01		
	2790	300	3,9	4,52	2—2	0,87—1,01	3—2	0,98—0,75	2—2	0,62—0,72			5—4	1—0,93	4—4	0,78—0,91
		350	3,9	5,39	2—1	0,87—0,6	3—2	0,98—0,9	2—2	0,62—0,86	2—2	0,6*—0,8	5—4	1—1,1		
		400	4,4	6,17	2—1	0,99—0,69	2—2	0,74—1,03	2—2	0,71—0,99	2—2	0,66—0,91	4—3	0,91—0,95		
	2670	300	3,21	4,48	3—2	1,07—0,98	4—3	1,07—1,1	4—2	1,03—0,71	4—2	0,95—0,66	6—4	0,99—0,91	4—4	0,64—0,89
		350	3,81	5,2	2—1	0,85—0,61	3—2	0,95—0,88	2—2	0,61—0,85	3—2	0,6*—0,78	5—4	0,98—1,08		
		400	4,35	6,08	2—1	0,97—0,68	2—2	0,72—1,01	2—2	0,7—0,97	2—2	0,64—0,9	4—3	0,89—0,94		
5990	2790	300	4,66	6,49	2—1	1,04—0,72	2—2	0,78—1,08	2—2	0,75—1,04	2—2	0,69—0,96	4—3	0,96—1,01	4—2	0,93—0,65
		350	5,51	7,16	1—1	0,61—0,8	2—1	0,92—0,6	2—2	0,88—1,1*	2—2	0,82—1,06	3—3	0,85—1,1	2—2	0,6*—0,72
		400	6,29	6,98	1—1	0,7—0,78	2—1	1,05—1,1*	2—2	1,01—1,12	2—2	0,93—1,03	3—3	0,97—1,07	2—2	0,63—0,7
	2670	300	4,59	6,34	2—1	1,02—0,7	2—2	0,77—1,06	2—2	0,73—1,01	2—2	0,68—0,94	4—3	0,94—0,98	4—2	0,92—0,64
		350	5,43	7,03	1—1	0,6—0,78	2—1	0,91—0,6	2—2	0,87—1,1*	2—2	0,81—1,04	3—3	0,84—1,08	2—2	0,6*—0,7
		400	6,22	7,46	1—1	0,69—0,83	2—1	1,04—0,62	2—2	1—1,1*	2—2	0,92—1,1	3—2	0,96—0,76	2—2	0,62—0,74
	900	250	1,27	1,89	6—5	0,85—1,05	6—6	0,64—0,94								
		300	1,5	2,22	5—4	0,83—0,99	5—5	0,62—0,92	4—4	0,6*—0,71	4—4	0,6*—0,66				
		350	1,73	2,59	4—3	0,77—0,86	4—4	0,6*—0,86								
	1300	250	1,71	2,56	5—3	0,95—0,85	6—5	0,86—1,07	4—4	0,6*—0,82	4—4	0,6*—0,76	6—6	0,6*—0,79		
		300	2,03	3,03	4—3	0,9—1,01	5—4	0,85—1,01	4—4	0,65—0,97	4—4	0,6—0,9	5—5	0,6*—0,78		
		350	2,37	3,66	3—2	0,79—0,81	4—3	0,79—0,92					4—4	0,6*—0,75		
	780	250	1,16	1,77	6—5	0,77—0,98	6—6	0,6*—0,89								
		300	1,37	2,1	5—4	0,76—0,93	5—5	0,6*—0,88	4—4	0,6*—0,67	4—4	0,6*—0,62				
		350	1,61	2,46	4—4	0,72—1,09	4—4	0,6*—0,82								
	1180	250	1,59	2,44	6—4	1,06—1,08	6—5	0,8—1,02	4—4	0,6*—0,78	4—4	0,6*—0,72	6—6	0,8—0,75		
		300	1,91	2,92	5—3	1,06—0,97	5—4	0,8—0,97	4—4	0,61—0,93	4—4	0,6*—0,86	5—5	0,6*—0,75		
		350	2,25	3,44	4—2	1—0,76	4—3	0,75—0,86					4—4	0,6*—0,71		
6590	900	250	1,3	2,08	6—4	0,93—0,92	6—6	0,7—1,04	4—4	0,6*—0,67						
		300	1,65	2,45	5—4	0,92—1,09	5—5	0,69—1,1	4—4	0,6*—0,78	4—4	0,6*—0,73				
		350	1,91	2,84	4—3	0,85—0,95	4—4	0,64—0,95								
	1300	250	1,86	2,81	5—3	1,03—0,94	6—4	0,93—0,94	4—4	0,6—0,9	4—4	0,6*—0,83	6—6	0,6*—0,86		
		300	2,24	3,35	4—2	1—0,74	5—3	0,93—0,84	4—4	0,72—1,07	4—4	0,83—0,99	5—5	0,6*—0,86	4—4	0,6*—0,67
		350	2,61	3,9	3—2	0,87—0,87	4—3	0,87—0,98					4—4	0,6*—0,8		
	780	250	1,26	1,95	6—5	0,84—1,1	6—6	0,63—0,98								
		300	1,58	2,32	5—4	0,85—1,03	5—5	0,64—0,97	4—4	0,6*—0,74	4—4	0,6*—0,69				
		350	1,78	2,71	4—3	0,79—0,9	4—4	0,6*—0,9								
	1180	250	1,74	2,68	5—3	0,97—0,89	6—4	0,87—0,89	4—4	0,6*—0,86	4—4	0,6*—0,79	6—6	0,6*—0,82		
		300	2,12	3,22	4—3	0,94—1,07	5—4	0,88—1,07	4—4	0,68—1,03	4—4	0,63—0,95	5—5	0,6*—0,83	4—4	0,6*—0,64
		350	2,48	3,78	3—2	0,83—0,84	4—3	0,83—0,94					4—4	0,6*—0,78		
	2790	300	5,11	7,14	1—1	0,6*—0,79	2—1	0,85—0,6	2—2	0,82—1,1*	2—2	0,76—1,06	4—3	1,05—1,1	4—2	1,02—0,71
		350	6,05	7,31	1—1	0,67—0,81	2—1	1,01—0,61	2—2	0,97—1,1*	2—2	0,9—1,08	3—2	0,93—0,75	2—2	0,61—0,73
		400	6,91	7	1—1	0,77—0,78					2—2	1,02—1,04	3—3	1,06—1,08	2—2	0,69—0,7
	2670	300	5,05	6,98	1—1	0,6*—0,78	2—1	0,84—1,1*	2—2	0,81—1,1*	2—2	0,75—1,03	4—3	1,04—1,07	4—2	1,01—0,7
		350	5,98	7,15	1—1	0,66—0,79	2—1	1—0,6	2—2	0,96—1,1*	2—2	0,89—1,06	3—3	0,92—1,1	2—2	0,60—0,72
		400	6,85		1	0,76			2	1,1	2	1,01	3	1,05	2	0,68
7190	900	300	1,51	2,26			6—5	0,76—0,94	4—4	0,6*—0,72	4—4	0,6*—0,67	6—6	0,6*—0,7		
		350	1,81	2,68			5—4	0,75—0,89	4—4	0,6*—0,86	4—4	0,6*—0,79	5—5	0,6*—0,69		
		400	2,08	3,1			4—4	0,69—1,03								
	1300	250	2,03	3,06			6—4	1,02—1,02	4—4	0,65—0,98	4—4	0,6—0,91	6—6	0,62—0,94		
		300	2,44	3,66			5—3	1,02—0,92	4—4	0,78—1,1*	4—4	0,72—1,08	5—5	0,63—0,94		
		350	2,85	4,27			4—3	0,95—1,06	2—2	0,6*—0,68	2—2	0,6*—0,63	4—4	0,6*—0,88		
	780	250	1,4	2,13			6—6	0,7—1,07	4—4	0,6*—0,68	4—4	0,6*—0,63	6—6	0,6*—0,66		
		300	1,68	2,54			5—5	0,7—1,06	4—4	0,6*—0,81	4—4	0,6*—0,75	5—5	0,6*—0,65		
		350	1,96	2,96			4—4	0,65—0,99								
	1180	250	1,92	2,93			6—4	0,96—0,98	4—4	0,61—0,94	4—4	0,6*—0,87	6—6	0,6*—0,9		
		300	2,32	3,53			5—3	0,97—0,88	4—4	0,74—1,1*	4—4	0,69—1,05			4—4	0,6*—0,71
		350	2,73	4,13			3—2	0,68—0,69	2—2	0,6*—0,66			4—4	0,6*—0,85		

Продолжение табл. 8

Размеры, мм			Масса, т		Транспортные средства									
					УПП 0907		УПП 1207		ПП 1207		ПП 1307		УПП 2008		ПП 2008 Б	
l	*h*	*b*	*min*	*max*	*n*	γ	*n*	γ	*n*	γ	*n*	γ	*n*	γ	*n*	γ
1	2	3	4	5	6	7	8	9	10	11	12	13	14	15	16	17
б) Торцевые																
600	2790	300	1,42	1,95	6—5	0,95—1,08	8—6	0,95—0,98	8—6	0,91—0,94	10—6	1,05—0,87	14—10	1,02—1	14—10	0,99—0,98
	2690		1,38	1,91	7—5	1,07—1,06	9—6	1,04—0,95	8—6	0,88—0,92	10—6	1,02—0,85	14—10	0,99—0,98	14—10	0,97—0,95
780	2790		1,66	2,28	5—4	0,92—1,01	7—5	0,97—0,95	8—6	1,06—1,09	8—6	0,98—1,01	12—9	1,02—1,05	12—8	1—0,91
	2670		1,64	2,25	5—4	0,91—1	7—5	0,96—0,94	8—6	1,05—1,08	8—6	0,97—1	12—9	1,01—1,04	12—8	0,98—0,9
780	900	250	0,52	0,71	17—12	0,98—0,95	23—17	1—1,01	16—16	0,67—0,91	16—16	0,62—0,84				
	1300		0,71	0,96	13—9	1,03—0,96	17—13	1,01—1,04	16—14	0,91—1,08	16—14	0,84—1	27—20	0,98—0,93	16—16	0,6*—0,77
890	1300	250	0,63	0,73	14—11	0,98—0,95	18—15	0,95—0,98	16—16	0,81—1	16—16	0,75—0,92				
900	2790	300	1,7	2,33	5—4	0,94—1,04	7—5	0,99—0,97	8—4	1,09—0,75	8—6	0,01—1,04	12—8	1,04—0,96	12—8	1,02—0,93
	2690		1,66	2,29	5—4	0,92—1,02	7—5	0,97—0,95	8—4	1,06—0,73	8—6	0,98—1,02	12—8	1,02—0,94	12—8	0,99—0,92
1080	2790		1,92	2,64	5—3	1,07—0,88	6—4	0,96—0,88	6—4	0,92—0,84	6—4	0,86—0,78	10—7	0,99—0,95	10—8	0,96—1,05
	2670		1,88	2,59	5—3	1,05—0,86	6—4	0,94—0,86	6—4	0,9—0,83	6—4	0,84—0,77	10—7	0,97—0,93	10—8	0,94—1,04
	900	250	0,59	0,81	15—11	0,98—0,99	18—15	0,89—1,01	12—12	0,6*—0,78	12—12	0,6*—0,72	18—18	0,6*—0,75		
	1300		0,8	1,11	11—8	0,98—0,99	15—10	1—0,93	12—12	0,77—1,07	12—12	0,71—0,99	18—18	0,74—1,02		
2190	900		0,46	0,68	18—13	0,92—0,98	18—18	0,69—1,02	12—12	0,6*—0,65	12—12	0,6*—0,6				
	1300		0,61	0,91	15—10	1,02—1,01	18—13	0,92—0,99	12—12	0,6*—0,87	12—12	0,6*—0,91				
2200	2790	300	1,96	2,69	5—3	1,09—0,9	6—4	0,98—0,9	6—4	0,94—0,86	6—4	0,87—0,8	10—7	1,01—0,97	10—8	0,98—1,08
	2690		1,9	2,63	5—3	1,06—0,83	6—4	0,95—0,88	6—4	0,91—0,84	6—4	0,84—0,78	10—7	0,97—0,94	10—7	0,95—0,92
2380	2790		2,18	2,99	4—3	0,97—1	6—4	1,09—1	6—4	1,05—0,96	6—4	0,97—0,87	9—7	1—1,07	10—6	1,09—0,9
	2670		2,16	2,97	4—3	0,96—0,99	6—4	1,08—0,99	6—4	1,03—0,95	6—4	0,96—0,88	9—7	0,99—1,07	10—6	1,08—0,89
	900	250	0,65	0,9	12—10	0,87—1	18—13	0,98—0,98	12—12	0,6—0,86	12—12	0,6*—0,8	18—18	0,6—0,83		
	1300		0,88	1,22	10—7	0,98—0,95	14—10	1,03—1,02	12—10	0,84—0,98	12—12	0,78—1,08	18—18	0,81—1,1*	12—12	0,6*—0,78
4395	900		0,92	1,37	6—6	0,61—0,91	6—6	0,6*—0,69								
	1300		1,24	1,86	6—5	0,83—1,03	6—6	0,62—0,93								
	2790	300	3,38	4,58	2—2	0,75—1,02	3—2	0,84—0,76	4—2	1,08—0,73	4—2	1—0,68	5—4	0,87—0,94	4—4	0,68—0,92
	2790		3,39	4,5	2—2	0,73—1	3—2	0,82—0,75	4—2	1,05—0,72	4—2	0,98—0,67	5—4	0,84—0,92	4—4	0,66—0,90
4695	2670		3,61	4,9	2—2	0,8—1,09	3—2	0,9—0,82	2—2	0,6*—0,78	4—2	1,07—0,73	5—4	0,92—1,01	4—4	0,72—0,98
	2670		3,5	4,8	2—2	0,78—1,07	3—2	0,88—0,8	2—2	0,6*—0,77	4—2	1,04—0,71	5—4	0,89—0,98	4—4	0,7—0,96
	900	250	1	1,47	6—6	0,67—0,98	6—6	0,6*—0,74								
	1300		1,34	1,99	6—5	0,89—1,1	6—6	0,67—1	4—4	0,6*—0,64						
4995	900		1,05	1,5	6—6	0,7—1	6—6	0,6*—0,75								
	1300		1,41	2,11	6—4	0,94—0,94	6—6	0,71—1,06	4—4	0,6*—0,68	4—4	0,6*—0,63				
	2790	300	3,69	5,27	2—2	0,82—1,1*	3—2	0,92—0,88	4—2	0,6—0,84	4—2	1,09—0,78	5—4	0,95—1,08	4—4	0,74—1,05
	2670		3,74	5,12	2—2	0,83—1,1*	3—2	0,93—0,85	4—2	0,6—0,82	4—2	1,1—0,76	5—4	0,96—1,05	4—4	0,75—1,02
5295	2790		4,07	5,54	2—1	0,9—0,62	3—2	1,02—0,92	2—2	0,65—0,89	2—2	0,6—0,82	5—3	1,04—0,85	4—4	0,81—1,1
	2670		3,95	5,42	2—1	0,88—0,6	3—2	0,99—0,9	2—2	0,63—0,87	2—2	0,6*—0,8	5—3	1,01—0,83	4—4	0,79—1,08
	900	250	1,11	1,65	6—5	0,74—0,92	6—6	0,6*—0,83								
	1300		1,49	2,24	6—4	0,99—1	6—5	0,75—0,93	4—4	0,6*—0,72	4—4	0,6*—0,66				
5595	900		1,18	1,75	6—5	0,79—0,97	6—6	0,6—0,88								
	1300		1,58	2,37	6—4	1,05—1,05	6—5	0,79—0,99	4—4	0,6*—0,76	4—4	0,6*—0,7	6—6	0,6*—0,73		
	2790	300	4,32	5,87	2—1	0,96—0,65	3—2	1,08—0,98	2—2	0,69—0,94	2—2	0,64—0,87	4—3	0,89—0,9	4—4	0,86—1,1*
	2670		4,19	5,75	2—1	0,93—0,64	3—2	1,05—0,96	2—2	0,67—0,92	2—2	0,62—0,85	5—3	1,08—0,88	4—4	0,84—1,1*
5895	2790		4,55	6,19	2—1	1,01—0,69	2—2	0,76—1,03	2—2	0,98—0,99	2—2	0,67—0,92	4—3	0,93—0,95	4—2	0,91—0,62
	2670		4,42	6	2—1	0,98—0,67	3—2	1,1—1	2—2	0,71—0,97	2—2	0,66—0,89	4—3	0,91—0,92	4—2	0,89—0,6
	900	250	1,24	1,84	6—5	0,83—1,02	6—6	0,62—0,92								
	1300		1,67	2,5	5—3	0,93—0,83	6—5	0,84—1,04	4—4	0,6*—0,8	4—4	0,6*—0,74				
6195	900		1,31	1,94	6—5	0,87—1,08	6—6	0,66—0,97								
	1300		1,76	2,62	5—3	0,98—0,87	6—5	0,88—1,09	4—4	0,6*—0,84	4—4	0,6*—0,78				
	2790	300	4,79	6,51	2—1	1,06—0,72	2—2	0,8—1,08	2—2	0,77—1,04	2—2	0,71—0,96	4—3	0,98—1	4—2	0,96—0,65
	2670		4,64	6,34	2—1	1,03—0,71	2—2	0,77—1,06	2—2	0,74—1,02	2—2	0,69—0,94	4—3	0,95—0,98	4—2	0,93—0,64
6495	2790		5,02	6,83	1—1	0,6*—0,76	2—2	0,84—1,1*	2—2	0,8—1,09	2—2	0,74—1,01	4—3	1,03—1,06	4—2	1—0,68
	2670		4,88	6,68	2—1	1,08—0,74	2—2	0,81—1,1*	2—2	0,78—1,07	2—2	0,72—0,99	4—3	1—1,03	4—2	1,98—0,67
	300	250	1,37	2,03	6—4	0,91—0,9	6—6	0,68—1,02	4—4	0,6*—0,65						
	1300		2,24	2,75	4—3	1—0,92	5—4	0,93—0,92	4—4	0,72—0,88	4—4	0,66—0,81	6—6	0,69—0,85		
6795	900		1,44	2,13			6—6	0,72—1,07	4—4	0,6*—0,68	4—4	0,6*—0,63				
	1300		1,93	2,88			6—4	0,97—0,96	4—4	0,62—0,92	4—4	0,6*—0,85	6—6	0,6*—0,89		
7095	900		1,51	2,23			6—5	0,76—0,93	4—4	0,6*—0,71	4—4	0,6*—0,66	6—6	0,6*—0,69		
	1300		2,03	3,02			6—4	1,02—1,01	4—4	0,65—0,97	4—4	0,6—0,89	6—6	0,62—0,93		

* Для указанного значения *n* осуществляется перевозка изделий, имеющих массу, при которой обеспечивается значение γ не ниже 0,6 и не выше 1,1.

Таблица 9

Панели парапета железобетонные трехслойные (b=300 мм)

Размеры, мм		Масса, т		Транспортные средства											
				УПП 0907		УПП1207		ПП 1207		ПП 1307		УПП 2008		ПП 2008 Б	
l	h	min	max	n	γ	n	γ	n	γ	n	γ	n	γ	n	γ
1	2	3	4	5	6	7	8	9	10	11	12	13	14	15	16
а) Рядовые															
2690	1300	2,05	2,09	4—4	0,91—0,93	6—6	1,03—1,05	6—6	0,98—1	6—6	0,91—0,93	10—9	1,06—0,96	8—8	0,82—0,84
	900	1,19	1,32	8—7	1,06—1,03	10—9	0,99—0,99	8—8	0,76—0,85	8—8	0,71—0,79	15—15	0,92—1,02		
	1180	1,99	2,03	5—4	1,1—0,9	6—6	1—1,01	6—6	0,96—0,98	6—6	0,89—0,9	10—10	1,03—1,04	8—8	0,80—0,81
	780	1,24	1,26	7—7	0,96—0,98	10—10	1,03—1,05	8—8	0,79—0,8	8—8	0,73—0,74	15—15	0,95—0,96		
2990	1180	2,22	2,26	4—4	0,99—1	5—5	0,93—0,94	6—6	1,06—1,09	6—6	0,99—1,01	9—9	1,03—1,04	8—8	0,89—0,91
	780	1,37	1,39	7—7	1,06—1,08	9—9	1,03—1,05	3—3	0,88—0,9	8—8	0,82—0,83	10—10	0,70—0,72		
	1300	2,28	2,32	4—4	1,02—1,03	5—5	0,95—0,97	6—4	1,1—0,74	6—6	1,01—1,04	9—8	1,06—0,95	8—8	0,92—0,93
	900	1,44	1,46	6—6	0,96—0,97	8—8	0,96—0,97	8—8	0,92—0,94	8—8	0,85—0,87	10—10	0,74—0,75		
3290	1300	2,52	2,57	3—3	0,84—0,86	5—5	1,05—1,07	4—4	0,81—0,82	4—4	0,75—0,76	8—8	1,04—1,06	8—8	1,01—1,03
	900	1,58	1,62	6—5	1,06—0,9	8—8	1,06—1,08	8—8	1,02—1,03	8—8	0,94—0,96	10—10	0,82—0,83		
	1180	2,46	2,49	4—4	1,09—1,1	5—5	1,02—1,04	4—4	0,79—0,8	6—6	1,09—1,1	8—8	1,01—1,03	6—6	0,74—0,75
	780	1,52	1,54	6—6	1,01—1,03	8—8	1,01—1,03	8—8	0,97—0,98	8—8	0,91—0,91	10—10	0,78—0,79		
3590	1180	2,68	2,72	3—3	0,89—0,91	4—4	0,89—0,91	4—4	0,86—0,87	4—4	0,79—0,81	7—7	0,96—0,98	8—8	1,07—1,09
	780	1,65	1,68	5—5	0,92—0,94	8—8	1,1—1,12	8—8	1,06—1,08	8—8	0,98—1	10—10	0,85—0,87	8—8	0,66—0,68
	1300	2,76	2,81	3—3	0,92—0,94	4—4	0,92—0,94	4—4	0,88—0,9	4—4	0,82—0,83	7—7	0,99—1,01	8—6	1,1—0,85
	900	1,73	1,76	5—5	0,96—0,98	7—7	1,01—1,03	8—8	1,1—1,1*	8—8	1,02—1,04	10—10	0,89—0,91	8—8	0,69—0,71
4190	1300	3,24	3,29	3—3	1,08—1,1	4—4	1,08—1,1	4—4	1,03—1,06	4—4	0,96—0,98	6—6	0,96—1,01	4—4	0,65—0,66
	900	2,02	2,07	4—4	0,90—0,92	5—5	0,84—0,86	4—4	0,65—0,66	4—4	0,6—0,61	10—10	1,04—1,06		
	1180	3,14	1,94	3—5	1,05—1,07	4—5	1,05—0,81	4—4	1,01—1,1*	4—4	0,93—1,1*	6—10	0,97—1		
	780	3,19	2,07	3—5	1,06—1,09	4—5	1,07—0,82	4—4	1,02—1,1*	4—4	0,95—1,1*	6—10	0,99—1,01		
4490	1180	3,37	3,43	2—2	0,75—0,76	3—3	0,84—0,86	4—4	1,08—1,1	4—4	1—1,01	5—5	0,87—0,88	4—4	0,68—0,69
	780	2,08	2,12	4—4	0,92—0,94	5—5	0,87—0,88	4—4	0,66—0,68	4—4	0,62—0,63				
	1300	3,56	3,74	2—2	0,83—0,79	3—3	0,93—0,89	2—4	0,6—1,1*	4—4	1,05—1,1	5—5	0,96—0,91	4—4	0,75—0,71
	900	2,18	2,22	4—4	0,97—0,99	5—5	0,91—0,92	4—4	0,7—0,71	4—4	0,64—0,66				
5990	1300	4,66	4,74	2—2	1,03—1,05	2—2	0,78—0,79	2—2	0,75—0,76	2—2	0,69—0,7	4—4	0,95—0,97	4—4	0,93—0,95
	900	2,92	2,97	3—3	0,97—0,99	4—4	0,98—0,99	4—4	0,94—0,95	4—4	0,87—0,88	7—7	1,05—1,07		
	1180	4,55	4,6	2—2	1,01—1,02	2—2	0,75—0,76	2—2	0,72—0,74	2—2	0,67—0,68	4—4	0,93—0,94	4—4	0,90—0,92
	780	2,78	2,84	3—3	0,92—0,94	4—4	0,92—0,94	4—4	0,89—0,9	4—4	0,82—0,84	5—5	0,71—0,73		
6290	1180	4,76	4,83	2—2	1,06—1,07	2—2	0,79—0,8	2—2	0,76—0,77	2—2	0,7—0,72	4—4	0,97—0,99	4—4	0,95—0,96
	780	2,92	2,98	3—3	0,98—0,99	4—4	0,97—0,99	4—4	0,94—0,95	4—4	0,87—0,88	5—5	0,75—0,76		
	1300	4,89	4,38	2—2	1,09—0,97	2—2	0,82—0,72	2—2	0,78—0,7	2—2	0,72—0,65	4—4	1,01—0,9	4—4	0,98—0,88
	900	3,06	3,12	3—3	1,02—1,04	4—4	1—1,04	4—4	0,98—1	4—4	0,90—0,93	5—5	0,79—0,8		
6590	1180	4,98	5,06	2—2	1,1—1,1*	2—2	0,83—0,84	2—2	0,80—0,81	2—2	0,74—0,75	4—4	1,02—1,04	4—4	1—1,02
	780	3,06	3,12	3—3	1,02—1,04	4—4	1,02—1,04	4—4	0,98—1	4—4	0,9—0,93	5—5	0,79—0,80		
	1300	5,12	5,13			2—2	0,85—0,86	2—2	0,82—0,83	2—2	0,76—0,77	4—4	1,05—1,07	4—4	1,03—1,05
	900	3,31	3,27	3—3	1,07—1,09	4—4	1,07—1,09	4—4	1,02—1,05	4—4	0,95—0,97	5—5	0,83—0,84		
б) Торцевые															
4395	1300	3,36	3,42	2—2	0,75—0,76	3—3	0,84—0,86	4—4	1,08—1,09	4—4	0,99—1,01	5—5	0,86—0,88	4—4	0,67—0,68
	900	2,11	2,15	4—4	0,94—0,96	5—5	0,88—0,89	4—4	0,68—0,69	4—4	0,63—0,64				
	1180	3,27	3,32	3—3	1,09—1,1	4—3	1,09—0,83	4—4	1,05—1,06	4—4	0,97—0,98	5—5	0,84—0,85	4—4	0,65—0,66
	780	2,02	2,06	4—4	0,90—0,91	5—5	0,84—0,86	4—4	0,65—0,66	4—4	0,6—0,61				
4695	1180	3,5	3,56	2—2	0,78—0,79	3—3	0,88—0,89			4—4	1,04—1,05	5—5	0,9—0,91	4—4	0,7—0,71
	780	2,21	2,25	4—4	0,98—1	5—5	0,92—0,94	4—4	0,71—0,72	4—4	0,65—0,67				
	1300	3,59	3,66	2—2	0,80—1,81	3—3	0,9—0,92			4—4	1,06—1,08	5—5	0,92—0,94	4—4	0,72—0,73
	900	2,05	2,35	4—4	1,02—0,04	5—5	0,96—0,98	4—4	0,74—0,75	4—4	0,68—0,7				
4995	1300	3,84	3,9	2—2	0,85—1,87	3—3	0,96—0,98	2—2	0,61—0,62			5—5	0,98—1	4—4	0,77—0,78
	900	2,46	2,51	4—3	1,09—0,84	5—5	1,03—1,04	4—4	0,79—0,8	4—4	0,73—0,74				
	1180	3,72	3,79	2—2	0,83—0,84	3—3	0,93—0,95	2—2	0,6—0,61			5—5	0,96—0,97	4—4	0,74—0,76
	780	2,36	2,39	4—4	1,05—1,06	5—5	0,98—1	4—4	0,75—0,77	4—4	0,7—0,71				
5295	1300	4,07	4,14	2—2	0,9—0,92	3—3	1,02—1,04	2—2	0,65—0,66	2—2	0,6—0,61	5—5	1,04—1,06	4—4	0,81—0,83
	900	2,61	2,66	3—3	0,87—0,89	5—4	1,08—0,88	4—4	0,83—0,85	4—4	0,77—0,79	5—5	0,67—0,68		
	1180	3,96	4,03	2—2	0,88—0,89	3—3	0,99—1,01	2—2	0,63—0,64			5—5	1,01—1,03	4—4	0,79—0,81
	780	2,49	2,51	3—3	0,83—0,84	5—5	1,04—1,05	4—4	0,8—0,8	4—4	0,74—0,74				
5595	1180	4,19	4,26	2—2	0,93—0,95	3—3	1,05—1,06	2—2	0,67—0,68	2—2	0,62—0,63	5—5	1,07—1,09	4—4	0,84—0,85
	780	2,63	2,67	3—3	0,88—0,89	4—4	0,88—0,89	4—4	0,84—0,85	4—4	0,78—0,79	5—5	0,67—0,68		

Продолжение табл. 9

Размеры, мм		Масса, т		Транспортные средства									
				УПП 0907		УПП 1207		ПП 1207		ПП 1307		УПП 2008		ПП 2008 Б	
l	*h*	*min*	*max*	*n*	γ	*n*	γ	*n*	γ	*n*	γ	*n*	γ	*n*	γ
1	2	3	4	5	6	7	8	9	10	11	12	13	14	15	16
5895	1300	4,29	4,57	2—2	0,95—1,01	3—2	1,07—0,76	2—2	0,69—0,78	2—2	0,64—0,68	4—4	0,88—0,94	4—4	0,86—0,91
	900	2,75	2,81	3—3	0,92—0,93	4—4	0,92—0,94	4—4	0,88—0,9	4—4	0,81—0,83	5—5	0,7—0,72		
	1300	4,5	4,62	2—2	1,01—1,03	2—2	0,76—0,77	2—2	0,73—0,74	2—2	0,67—0,68	4—4	0,93—0,95	4—4	0,91—0,92
	900	2,89	2,94	3—3	0,96—0,98	4—4	0,96—0,98	4—4	0,93—0,94	4—4	0,86—0,87	5—5	0,74—0,76		
	1180	4,42	4,49	2—2	0,98—1	2—2	0,74—0,75	2—2	0,71—0,72	2—2	0,65—0,67	4—4	0,91—0,92	4—4	0,88—0,9
	780	2,78	2,82	3—3	0,92—0,94	4—4	0,92—0,94	4—4	0,89—0,9	4—4	0,82—0,84	5—5	0,71—0,72		
6195	1180	4,65	4,72	2—2	1,03—1,05	2—2	0,78—0,79	2—2	0,74—0,76	2—2	0,69—0,7	4—4	0,95—0,97	4—4	0,93—0,94
	780	2,92	2,97	3—3	0,97—0,99	4—4	0,97—0,99	4—4	0,93—0,95	4—4	0,86—0,88	5—5	0,75—0,76		
	1300	4,76	4,86	2—2	1,06—1,08	2—2	0,79—0,81	2—2	0,76—0,78	2—2	0,70—0,72	4—4	0,98—1	4—4	0,95—0,97
	900	3,04	3,11	3—3	1,02—1,04	4—4	1,02—1,04	4—4	0,97—0,99	4—4	0,90—0,92	5—5	0,78—0,8		
6495	1300	5,02	5,11			2—2	0,84—0,85	2—2	0,8—0,82	2—2	0,74—0,76	4—4	1,03—1,05	4—4	1—1,02
	900	3,19	3,26	3—3	1,07—1,09	4—4	1,06—1,09	4—4	1,02—1,04	4—4	0,95—0,96	4—5	0,82—0,84		
	1180	4,83	4,96	2—2	1,08—1,1	2—2	0,81—0,83	2—2	0,78—0,79	2—2	0,72—0,74	4—4	1—1,02	4—4	0,98—0,99
	780	3,06	3,12	3—3	1,02—1,04	4—4	1,02—1,04	4—4	0,98—1	4—4	0,91—0,92	5—5	0,78—0,8		
6795	1180	5,11	5,19			2—2	0,85—0,87	2—2	0,82—0,83	2—2	0,76—0,77	4—4	1,05—1,07	4—4	1,02—1,04
	780	3,2	3,26			4—4	1,07—1,08	4—4	1,02—1,04	4—4	0,95—0,96	5—5	0,82—0,83		
	1300	5,26	5,35			2—2	0,88—0,89	2—2	0,84—0,86	2—2	0,78—0,79	4—4	1,08—1,1	4—4	1,05—1,07
	900	3,34	3,41			3—3	0,84—0,85	4—4	1,07—1,09	4—4	0,99—1,01	5—5	0,86—0,87	4—4	0,67—0,68

* Для указанного значения *n* осуществляется перевозка изделий, имеющих массу, при которой обеспечивается значение γ не ниже 0,6 и не выше 1,1.

Таблица 10

Панели внутренних стен

l, мм	Масса, т		Транспортные средства									
			УПП 0907		УПП 1207		ПП 1207		ПП 1307		УПП 2008		ПП 2008 Б	
	min	*max*	*n*	γ	*n*	γ	*n*	γ	*n*	γ	*n*	γ	*n*	γ
1	2	3	4	5	6	7	8	9	10	11	12	13	14	15
а) Толщиной $b=120$ мм ($h=2650$ мм)														
2320	1,26	1,82	7—5	0,98—1,01	10—1	1,05—1,06	10—8	1,01—1,1*	10—8	0,93—1,08	15—10	0,97—0,93	16—12	1,01—1,1
2620	1,5	2,06	6—4	1—0,92	8—6	1,01—1,03	8—6	0,96—0,99	8—6	0,89—0,92	13—10	1—1,06	14—10	1,05—1,03
2920	1,74	2,08	5—4	0,97—0,9	7—6	1,02—1,02	8—6	1,1—0,97	8—6	1,03—0,9	11—10	0,98—1,04	12—10	1,04—1,01
3220	1,98	2,05	5—4	1,1—0,91	6—6	0,99—1,03	6—6	0,95—0,98	6—6	0,88—0,91	10—10	1,02—1,05	10—10	0,99—1,03
3520	2,22	2,78	4—3	0,99—0,93	5—4	0,93—0,93	6—4	1,06—0,89	6—4	0,99—0,82	9—8	1,02—1,1	8—8	0,89—1,1
4036		3,14	3	1,05	4	1,05	4	1	4	0,93	6	0,97	6	0,94
4330		3,39	2	0,75	3	0,85	4	1,08	4	1	6	1,04	6	1,02
4630	3,06	3,64	3—2	1,02—0,81	4—3	1,02—0,91	4—4	0,98—1,1*	4—4	0,91—1,08	6—5	0,94—0,93	6—6	0,92—1,09
4720	3,16	3,72	3—2	1,06—0,83	4—3	1,05—0,93	4—2	1,01—0,6	4—4	0,94—1,1	6—5	0,97—0,95	6—4	0,95—0,74
5020	3,4	3,96	2—2	0,76—0,88	3—3	0,85—0,99	4—2	1,09—0,63	4—2	1,01—0,6	6—5	1,05—1,02	6—4	1,02—0,79
5320	3,64	4,2	2—2	0,81—0,93	3—3	0,91—1,05	2—2	0,6*—0,67	4—2	1,08—0,62	5—5	0,93—1,08	6—4	1,09—0,84
5620	3,88	4,44	2—2	0,86—0,99	3—2	0,97—0,74	2—2	0,62—0,71	2—2	0,6*—0,66	5—4	0,99—0,91	4—4	0,78—0,89
5920	4,12	4,68	2—2	0,92—1,04	3—2	1,03—0,78	2—2	0,66—0,75	2—2	0,61—0,69	5—4	1,06—0,96	4—4	0,82—0,94
6220	4,36	4,92	2—2	0,97—1,09	3—2	1,09—0,82	2—2	0,7—0,79	2—2	0,64—0,73	4—4	0,89—1,01	4—4	0,87—0,98
6520	4,6	5,16	2—2	1,02—1,1	2—2	0,77—0,86	2—2	0,74—0,83	2—2	0,68—0,76	4—4	0,94—1,06	4—4	0,92—1,03
6820	4,84	5,4			2—2	0,81—0,9	2—2	0,77—0,86	2—2	0,72—0,8	4—3	0,99—0,83	4—4	0,97—1,08

l, мм	Масса, т		Транспортные средства									
			УПП 0907		УПП 1207		ПП 1207		ПП 1307		УПП 2008		ПП 2008 Б	
	min	*max*	*n*	γ	*n*	γ	*n*	γ	*n*	γ	*n*	γ	*n*	γ
1	2	3	4	5	6	7	8	9	10	11	12	13	14	15
7120	5,08	5,64			2—2	0,85—0,94	2—2	0,81—0,9	2—2	0,75—0,84	4—3	1,04—0,87	4—4	1,02—1,1*
4930	3,32	3,89	3—2	1,1—0,86	3—3	0,83—0,97	4—2	1,06—0,62	4—4	0,98—1,1*	6—5	1,02—1	6—4	1—0,78
5230	3,56	4,14	2—2	0,79—0,92	3—3	0,89—1,03	2—2	0,6*—0,66	4—2	1,05—0,61	6—5	1,09—1,06	6—4	1,07—0,83
5530	3,79	4,39	2—2	0,84—0,97	3—3	0,95—1,1	2—2	0,61—0,7	2—2	0,6*—0,65	5—4	0,97—0,9	4—4	0,76—0,88
5830	4,02	4,44	2—2	0,89—1,03	3—2	1,01—0,77	2—2	0,64—0,74	2—2	0,6—0,69	5—4	1,03—0,95	4—4	0,80—0,93
6130	4,24	4,89	2—2	0,94—1,09	3—2	1,06—0,82	2—2	0,68—0,78	2—2	0,63—0,72	5—4	1,09—1	4—4	0,85—0,98
6430	4,48	5,07	2—1	0,99—1,1*	2—2	0,75—0,84	2—2	0,72—0,81	2—2	0,66—0,75	4—4	0,92—1,04	4—4	0,9—1,01
6730	4,72	5,28	2—1	1,05—1,1*	2—2	0,79—0,88	2—2	0,76—0,85	2—2	0,7—0,78	4—4	0,97—1,09	4—4	0,94—1,06
7030		5,54	1	0,62	2	0,92	2	0,89	2	0,82	3	0,85	4	1,1
	6) Толщиной b=160 мм (h=2650 мм)													
2320	1,77	2,42	5—4	0,98—1,08	7—5	1,03—1,02	6—4	0,85—0,78	8—6	1,05—1,08	11—8	1—0,96	12—8	*1,06—0,97
2620	2,08	2,75	4—3	0,92—0,92	6—4	1,04—0,92	6—4	1—0,88	6—4	0,93—0,82	9—7	0,96—0,99	10—8	1,04—1,1
2920	2,4	3,07	4—3	1,07—1,02	5—4	1—1,03	4—4	0,78—0,98	6—4	1,07—0,91	8—6	0,99—0,94	8—6	0,96—0,92
3220	2,72	3,37	3—2	0,91—0,75	4—3	0,91—0,84	4—4	0,87—1,08	4—4	0,81—1	7—6	0,97—1,04	8—6	1,09—1,01
3520	3,03	3,7	3—2	1,01—0,82	4—3	1,01—0,93	4—2	0,97—1,1*	4—4	0,9—1,1	7—5	1,09—0,95	6—4	0,91—0,74
4030		4,23	2	0,94	3	1,06	2	0,68	2	0,63	5	1,09	4	0,85
4330		4,56	2	1,01	2	0,76	2	0,73	2	0,68	4	0,93	4	0,91
4630	4,21	4,89	2—2	0,94—1,09	3—2	1,05—0,82	2—2	0,67—0,78	2—2	0,62—0,72	5—4	1,08—1,01	4—4	0,84—0,98
4930	4,38	5,22	2—2	0,97—1,1*	3—2	1,09—0,87	2—2	0,7—0,83	2—2	0,65—0,77	4—4	0,90—1,07	4—4	0,88—1,05
5230	4,71	4,53	2—1	1,05—0,61	2—2	0,79—0,93	2—2	0,73—0,89	2—2	0,7—0,82	4—2	0,96—0,85	4—4	0,94—1,1
5830	5,37	6,18	1—1	0,6—0,69	2—2	0,89—1,03	2—2	0,86—0,99	2—2	0,79—0,92	4—3	1,1—0,95	4—2	1,08—0,62
5530	5,37	5,86	1—1	0,6—0,65	2—2	0,89—0,98	2—2	0,86—0,94	2—2	0,79—0,87	4—3	1,1—0,9	4—4	1,08—1,1*
6130	5,67	6,5	1—1	0,63—0,72	2—2	0,94—1,08	2—2	0,9—1,04	2—2	0,84—0,96	3—3	0,87—1	2—2	0,6*—0,65
6430	6,01	6,83	1—1	0,67—0,76	2—2	1—1,1*	2—2	0,96—1,1	2—2	0,89—1,01	3—3	0,92—1,05	2—2	0,6*—0,69
6730	6,33	7,15			2—1	1,06—0,6	2—2	1,02—1,1*	2—2	0,94—1,06	3—3	0,97—1,1	2—2	0,64—0,72
7030	7,35	7,5			1—1	0,61—0,63			2—2	1,09—1,1	2—2	0,75—0,77	2—2	0,74—0,75
4720	4,31	4,96	2—2	0,96—1,1*	3—2	1,08—0,83	2—2	0,69—0,79	2—2	0,64—0,74	4—4	0,88—1,02	4—4	0,86—0,99
5020	4,69	5,3	2—1	1,04—1,1*	2—2	0,78—0,88	2—2	0,75—0,85	2—2	0,7—0,79	4—4	0,96—1,09	4—4	0,94—1,06
5320	4,93	5,6	2—1	1,1—0,62	2—2	0,82—0,93	2—2	0,79—0,9	2—2	0,73—0,83	4—3	1,01—0,86	4—4	0,99—1,1*
5620	5,25	5,94	1—1	0,6—0,66	2—2	0,88—0,99	2—2	0,84—0,95	2—2	0,78—0,88	4—3	1,08—0,91	4—2	1,05—0,6
5920	5,56	6,24	1—1	0,62—0,69	2—2	0,93—1,04	2—2	0,89—1	2—2	0,82—0,93	3—3	0,86—0,96	4—4	1,1—0,63
6220	5,9	6,57	1—1	0,66—0,73	2—2	0,98—1,09	2—2	0,94—1,05	2—2	0,87—0,97	3—3	0,91—1,01	2—2	0,69—0,66
6520	6,21	6,87	1—1	0,69—0,76	2—2	1,03—1,1*	2—2	0,99—1,1	2—2	0,92—1,01	3—3	0,95—1,06	2—2	0,62—0,69
6820	6,52	7,24			2—2	1,04—1,1*	2—2	1,04—1,1*	2—2	0,96—1,07	3—2	1,01—0,74	2—2	0,65—0,73
7120	6,85	7,5							2—2	1,01—1,1	3—2	1,06—0,77	2—2	0,69—0,75

* Для указанного значения n осуществляется перевозка изделий, имеющих массу, при которой обеспечивается значение γ не ниже 0,6 и не выше 1,1.

Таблица 11

Панели внутренних стен чердака

Размеры, мм			Масса, т	Транспортные средства							
				УПП 0907		УПП 1207		ПП 1207		ПП 1307	
l	*h*	*b*		*n*	γ	*n*	γ	*n*	γ	*n*	γ
4180	1665	160	1,35	7	1,05	9	1,01	6	0,65	8	0,8
4480	1674		1,55	6	1,03	8	1,03	6	0,74	8	0,92
4780	1683		1,75	5	0,97	7	1,02	6	0,84	8	1,04
5080	1692		1,9	5	1,06	6	0,95	6	0,91	6	0,84
5380	1701		1,7	5	0,94	7	0,99	6	0,82	8	1,01
5680	1710		1,9	5	1,06	6	0,95	6	0,91	6	0,84
5980	1719		2,1	4	0,93	6	1,05	6	1,01	6	0,93
6280	1728		2,25	4	1	5	0,94	6	1,08	6	1
6580	1737		2,05	4	0,91	6	1,03	6	0,98	6	0,91
6880	1746		2,25	4	1	5	0,94	6	1,08	6	1

Размеры, мм			Транспортные средства							
			УПП 2008		ПП 2008Б					
l	*h*	*b*	*n*	γ	*n*	γ				
4180	1665	160	14	0,97						
4480	1674		9	0,72	8	0,62				
4780	1683		9	0,81	8	0,7				
5080	1692		9	0,88	8	0,76				
5380	1701		9	0,78	8	0,68				
5680	1710		9	0,88	8	0,76				
5980	1719		9	0,97	8	0,84				
6280	1728		9	1,04	8	0,9				
6580	1737		9	0,95	8	0,82				
6880	1746		9	1,04	8	0,9				

Таблица 12

Электротехнические панели

Размеры, мм			Масса, т		Транспортные средства							
					УПП 0907		УПП 1207		ПП 1207		ПП 1307	
l	*h*	*b*	*min*	*max*	*n*	γ	*n*	γ	*n*	γ	*n*	γ
2560	2780	200	2,02	2,97	4—3	0,9—0,99	6—4	1,01—0,99	6—4	0,97—0,95	6—4	0,9—0,88
2620			2,2	3,05	4—3	0,98—1,02	5—4	0,92—1,02	6—4	1,06—0,98	6—4	0,98—0,9
2920			2,61	3,46	3—2	0,87—0,77	5—3	1,09—0,86	4—4	0,84—1,1	4—4	0,77—1,03
3160			2,73	3,77	3—2	0,91—0,84	4—3	0,91—0,94	4—2	0,87—0,6	4—2	0,81—1,1*
3220			3	3,87	3—2	1—0,86	4—3	1—0,97	4—2	0,96—0,62	4—2	0,89—1,1*
4660			3,88	5,75	2—1	0,86—0,64	3—2	0,97—0,96	2—2	0,62—0,92	2—2	0,6*—0,85
5800	2610		5,25	7,15	1—1	0,6*—0,79	2—1	0,88—0,6	2—2	0,84—1,1*	2—2	0,78—1,06

Размеры, мм			Транспортные средства							
			УПП 2008		ПП 2008Б					
l	*h*	*b*	*n*	γ	*n*	γ				
2560	2780	200	10—7	1,04—1,07	10—6	1,01—0,89				
2620			9—6	1,02—0,94	10—6	1,1—0,92				
2920			8—6	1,07—1,06	8—6	1,04—1,04				
3160			7—5	0,98—0,97	8—4	1,09—0,75				
3220			7—5	1,08—0,99	6—4	0,9—0,77				
4660			5—3	0,99—0,88	4—2	0,78—1,1*				
5800	2610		4—3	1,08—1,1	4—2	1,05—0,72				

* Для указанного значения *n* осуществляется перевозка изделий, имеющих массу, при которой обеспечивается значение γ не ниже 0,6 и не выше 1,1.

Таблица 13

СТЕНОВЫЕ ПАНЕЛИ ПРОИЗВОДСТВЕННЫХ ЗДАНИЙ

Стеновые панели для отапливаемых промышленных зданий

Размеры, мм			Масса, т	Транспортные средства													
				УПП 0907		УПП 1207		ПП 1207		ПП 1307		УПП 2008		ПП 2008 Б		УПП 2012	
l	b	h		n	γ	n	γ	n	γ	n	γ	n	γ	n	γ	n	γ
1	2	3	4	5	6	7	8	9	10	11	12	13	14	15	16	17	18
а) Панели из ячеистых бетонов																	
6000	160	900	0,8													22	0,88
	200		1													18	0,9
	240		1,2													16	0,96
	300		1,5													12	0,9
	160	1200	1													20	1
	200		1,3					6	0,62							16	1,04
	240		1,6													13	1,04
	300		2					8	0,64							10	1
	200	1500	1,7	5	0,94	7	0,99	6	0,82	6	0,76					12	1,02
	240		2	5	1,1	6	1	4	0,64			6	0,62			10	1
	300		2,5	4	1,1	5	1,04	4	0,8	4	0,74	5	0,64			8	1
	160	1800	1,6	6	1,07	8	1,07	6	0,77	8	0,95	9	0,74	8	0,64	13	1,04
	200		2	5	1,1	6	1	6	0,96	6	0,89	7	0,72	6	0,6	10	1
	240		2,4	4	1,07	5	1	4	0,77	4	0,71	6	0,74			9	1,08
	300		3	3	1	4	1	4	0,96	4	0,89	5	0,77	4	0,6	7	1,05
3000	160	1800	0,8	12	1,07	16	1,07	12	0,77	16	0,95	18	0,74	16	0,64		
	200		1	10	1,1	12	1	12	0,96	12	0,89	14	0,72	12	0,6		
	240		1,2	8	1,07	10	1	8	0,77	8	0,71	12	0,74				
	300		1,5	6	1	8	1	8	0,96	8	0,89	10	0,77	8	0,6		

б) Панели из легких бетонов

6000	160	900	1,2							8	0,71					17	1,02
	200		1,5					6	0,72	6	0,67					14	1,05
	240		1,8													12	1,08
	300		2,2					4	0,7	4	0,65					9	0,99
	160	1200	1,6					6	0,77	8	0,95			8	0,64	13	1,04
	200		2					6	0,96	6	0,89			6	0,6	10	1
	240		2,4					4	0,77	6	0,71					9	1,08
	300		3					4	0,96	4	0,89			4	0,6	7	1,05
	200	1500	2,5	4	1,1	5	1,04	4	0,8	6	1,1	7	0,9	6	0,75	8	1
	240		2,9	3	0,97	4	0,97	4	0,93	4	0,86	6	0,89			7	1,02
	300		3,7	2	0,82	3	0,93	2	0,6	4	1,1	5	0,95	4	0,74	6	1,1
	160	1800	2,5	4	1,1	5	1,04	4	0,8	6	1,1	8	1,03	8	1	8	1
	200		3	3	1	4	1	4	0,96	4	0,89	7	1,08	6	0,9	7	1,05
	240		3,5	2	0,78	3	0,88			4	1,04	6	1,08	6	1,05	6	1,05
	300		4,4	2	0,98	3	1,1	2	0,7	2	0,65	4	0,9	4	0,88	5	1,1
3000	160	1200	0,8					12	0,77	16	0,95			16	0,64		
	200		1					12	0,96	12	0,89			12	0,6		
	240		1,2					8	0,77	12	0,71						
	300		1,5					8	0,96	8	0,89			8	0,6		
	160	1800	1,2	8	1,07	10	1	8	0,77	12	1,07	16	0,98	16	0,96		
	200		1,4	7	1,09	9	1,05	8	0,9	8	0,83	14	1,01	12	0,84		
	240		1,8	4	0,8	6	0,9	8	1,1	8	1,07	12	1,1	12	1,08		
	300		2,2	4	0,98	6	1,1	4	0,7	4	0,65	8	0,9	4	0,88		
12000	200	900	3													7	1,05
	240		3,5													6	1,05
	200	1200	4													5	1
	240		4,8													4	0,96
	200	1800	6													3	0,9
	240		7,1													3	1,07

Продолжение табл. 13

Размеры, мм			Масса, т	Транспортные средства													
				УПП 0907		УПП 1207		ПП 1207		ПП 1307		УПП 2008		ПП 2008 Б		УПП 2012	
l	*b*	*h*		*n*	γ	*n*	γ	*n*	γ	*n*	γ	*n*	γ	*n*	γ	*n*	γ
1	2	3	4	5	6	7	8	9	10	11	12	13	14	15	16	17	18
в) Керамзитобетонные панели																	
12000	200	1200	3,5—3,7													6—6	1,05—1,1
	450		3,7—4													4—4	0,74—0,8
			4,1—4,5													4—4	0,82—0,9
	240		4,1—4,4													5—5	1,03—1,1
	450		4,2—4,6													4—4	0,84—0,92
			4,6—5													4—4	0,92—1
	300		5,0—5,4													4—4	1—1,08
	200	1800	5,2—5,6													4—3	1,04—0,84
	450		5,3—5,8													4—3	1,06—0,87
			5,7—6,2													3—3	0,86—0,93
	240		6,2—6,7													3—3	0,93—1,01
	450		6,5—7,1													3—3	0,98—1,07
	300		7,6—8,2													2—2	0,76—0,82

Примечание. Допускается перевозка панелей высотой 900 и 1200 мм на полуприцепе УПР 1212 при установке специальной оснастки типа «гребенка».

Таблица 14

Стеновые панели для неотапливаемых промышленных зданий

Размеры, мм			Масса, т	Транспортные средства													
				УПП 0907		УПП 1207		ПП 1207		ПП 1307		УПП 2008		ПП 2008 Б		УПП 2012	
l	b	h		n	γ	n	γ	n	γ	n	γ	n	γ	n	γ	n	γ
1	2	3	4	5	6	7	8	9	10	11	12	13	14	15	16	17	18
3000	70	900	0,5					24	0,96	26	0,96			36	0,9		
		1200	0,6					20	0,96	22	0,98			34	1,02		
		1800	0,9	10	1	14	1,05	14	1,01	16	1,07	22	1,02	22	0,99		
6000		900	0,9					14	1,01	16	1,07			18	0,81	22	0,99
		1200	1,2					10	0,96	12	1,07			16	0,96	16	0,96
		1500	1,6	6	1,07	8	1,07	8	1,02	8	0,95	12	0,98	12	0,96	13	1,04
		1800	1,9	5	1,06	6	0,95	6	0,91	6	0,84	10	0,97	10	0,95	11	1,05
6100		900	1					12	0,96	14	1,04			18	0,9	20	1
		1200	1,3					10	1,04	10	0,96			16	1,04	16	1,04
		1800	1,9	5	1,06	6	0,95	6	0,91	6	0,84	10	0,97	10	0,95	11	1,05
6350		900	1					12	0,96	14	1,04			18	0,90	2	1
		1200	1,3					10	1,04	10	0,96			16	1,04	16	1,04
		1800	2	5	1,1	6	1	6	0,96	6	0,89	10	1,03	10	1	1	1

Таблица 15

Стеновые панели трехслойные железобетонные с утеплителем из пенопласта для производственных сельскохозяйственных зданий ($b = 180$ мм)

Размеры, мм		Масса, т	Транспортные средства													
			УПП 0907		УПП 1207		ПП 1207		ПП 1307		УПП 2008		ПП 2008 Б		УПП 2012	
l	h		n	γ	n	γ	n	γ	n	γ	n	γ	n	γ	n	γ
1	2	3	4	5	6	7	8	9	10	11	12	13	14	15	16	17
1490	2900	1,13	8	1	10	0,94	10	0,9	12	1	17	0,99	18	1,02		
2980	1800	1,4	6	0,93	8	0,93	8	0,9	10	1,04	14	1,01	12	0,84		
	2500	2,24	4	1	5	0,93	6	1,08	6	1	9	1,03	8	0,9		
	3400	1,95—2,63	5—3	1,08—0,88	6—5	0,98—1,1	6—4	0,94—0,84	6—4	0,87—0,78	10—7	1—0,94	10—8	0,98—1,05		
3170	1000	0,85	10	0,94	14	0,99	12	0,82	12	0,76	16	0,7				
	3400	2,84	3	0,95	4	0,95	4	0,91	4	0,84	7	1,02	6	0,85		
5980	1800	2,78	3	0,93	4	0,93	4	0,89	4	0,83	7	1	6	0,83	7	0,97
	480	0,75													22	0,83
	2500	3,8	2	0,84	3	0,95	2	0,61			5	0,97	6	1,1		
	3400	4,5—4,55	2	1,0—1,01	2	0,75—0,76	2	0,72—0,73	2	0,67—0,67	4	0,92—0,93	4	0,9—0,91		
		4,07—4,13	2	0,9—0,92	3	1,02—1,03	2	0,65—0,66	2	0,6—0,61	5	1,04—1,06	4	0,81—0,83		
		5,15—5,23			2	0,86—0,87	2	0,82—0,84	2	0,76—0,77	4	1,06—1,07	4	1,03—1,05		

Примечание. Перевозка панелей высотой 3400 мм может осуществляться только по специальному разрешению, выдаваемому органами Госавтоинспекции.

Таблица 16

Панели стеновые двухслойные из легких бетонов для производственных сельскохозяйственных зданий

Размеры, мм			Масса, т	Транспортные средства													
				УПП 0907		УПП 1207		ПП 1207		ПП 1307		УПП 2008		ПП 2008 Б		УПП 2012	
l		h		n	γ	n	γ	n	γ	n	γ	n	γ	n	γ	n	γ
1	2	3	4	5	6	7	8	9	10	11	12	13	14	15	16	17	18
2980	200	1185	1,2					10	0,96	12	1,07			12	0,72	17	1,02
	240		1,4					8	0,9	8	0,83					14	0,98
	300		1,6					8	1,02	8	0,95			8	0,64	12	0,96
	400		2,1					4	0,67	4	0,62					10	1,05
	200	1785	1,8	5	1	6	0,9	6	0,86	8	1,07	11	1,02	12	1,08	12	1,08
	240		2	4	0,89	6	1	6	0,96	6	0,87	10	1,02	8	0,8	10	1
	300		2,5	3	0,83	5	1,04	4	0,8	4	0,74	8	1,02	8	1	8	1
	400		3,2	3	1,07	4	1,07	4	1,02	4	0,95	6	0,98	4	0,64	6	0,96
5980	200	885	1,8					6	0,86	6	0,8					7	0,63
	240		2					4	0,64							6	0,6
	300		2,5					4	0,8	4	0,74					5	0,62
	200	1185	2,3					6	1,1	6	1,02			6	0,69	9	1,04
	240		2,7					4	0,86	4	0,8					7	0,94
	300		3,3					4		4	0,98			4	0,66	6	0,99
	400		4,2					2	0,67	2	0,62					5	1,05
	200	1485	2,9	3	0,9	4	0,97	4	0,93	4	0,86	7	1,04	6	0,87	7	1,02
	240		3,3	3	1,1	4	1,1	4	1,06	4	0,98	6	1,02	4	0,66	6	0,99
	300		4,1	2	0,91	3	1,02	2	0,66	2	0,61	5	1,05	4	0,82	5	1,02
	400		5,3			2	0,88	2	0,85	2		3	0,82			4	1,06
	200	1785	3,4	2	0,76	3	0,85	4	1,09	4	1,01	6	1,05	6	1,02	6	1,02
	240		4	2	0,89	3	1	2	0,64	2	0,6	5	1,02	4	0,8	5	1
	300		4,9	2	1,09	2	0,82	2	0,78	2	0,72	4	1	4	0,93	4	0,98
	400		6,3	1	0,7	2	1,05	2	1	2	0,93	3	0,97	2	0,63	3	0,94

Таблица 17

Стеновые панели из легких бетонов зданий каркасной конструкции серии ИИ-04

Размеры, мм			Масса, т	Транспортные средства											
				УПП 0907		УПП 1207		ПП 1207		ПП 1307		УПП 2008		ПП 2008 Б	
l	*h*	*b*		*n*	γ	*n*	γ	*n*	γ	*n*	γ	*n*	γ	*n*	γ
1	2	3	4	5	6	7	8	9	10	11	12	13	14	15	16
1180	1785	300	0,98	9	0,98	12	0,98	12	0,94	14	1,02	20	1,01		
		350	1,22	7	0,95	10	1,02	10	0,98	10	0,9	16	1		
	2085	300	1,14	8	1,01	10	0,95	10	0,91	10	0,84	17	0,99		
		350	1,51	6	1,01	8	1,01	8	0,97	8	0,89	13	1,01		
	2685	300	1,48	6	0,99	8	0,99	8	0,95	8	0,88	13	0,99		
		350	1,84	5	1,02	6	0,92	6	0,88	8	0,82	10	0,94		
1780	1185	250	0,69	13	1	17	0,98	18	0,99	18	0,92	24	0,85		
		300	0,98	9	0,98	12	0,98	12	0,94	14	1,02	20	1,01		
		350	0,98	9	0,98	12	0,98	8	0,63	8	0,58	16	0,8		
	1785	250	0,9	10	1	13	0,98	14	1,01	14	0,93	22	0,9		
		300	1,48	6	0,99	8	0,99	8	0,95	8	0,88	13	0,99		
		350	1,48	6	0,99	8	0,99	8	0,95	8	0,88	13	0,99		
	2085	250	1,01	9	1,01	12	1,01	12	0,97	14	1,05	20	1,04		
		300	1,74	5	0,97	7	1,02	8	1,1	8	1,03	11	0,98		
		350	1,74	5	0,97	7	1,02	8	1,1	8	1,03	11	0,98		
	2685	250	1,14	8	1,01	10	0,95	10	0,91	12	1,01	17	0,99		
		300	2,22	4	0,99	5	0,93	6	1,06	6	0,99	9	1,02		
		350	2,16	4	0,96	6	1,08	6	1,04	6	0,96	9	1		
2700	585	250	0,75	12	1	12	0,75					18	0,69		
		350	0,76	8	0,68										
	885	250	1,14	8	1,01	10	0,95	8	0,73	8	0,68	17	0,99		
		300	1,05	9	1,05	10	0,88	8	0,67	8	0,62	15	0,81		
		350	1,14	8	1,01	8	0,76					12	0,7		
	1185	250	1,55	6	1,03	8	1,03	8	0,99	8	0,92	13	1,03	8	0,62
		300	1,05	9	1,05	10	0,88	8	0,67	8	0,62	15	0,81		
		350	1,55	6	1,03	8	1,03					12	0,95		
		250	0,89	10	0,99	12	0,89					18	0,82		
		300	1,4	6	0,93	9	1,05	8	0,90	8	0,83	14	1		
		350	1,41	6	0,94	8	0,94					12	0,87		
	1485	250	1,89	5	1,05	6	0,94	6	0,91	6	0,84	10	0,97	8	0,76
		300	1,29	7	1	9	0,97	8	0,82	8	0,76	14	0,93		
		350	1,89	5	1,05	6	0,94	4	0,60			10	0,97		
2750	585	250	0,78	12	1,04	12	0,78					18	0,72		
		300	0,53			10	0,59								
		350	0,78	8	0,69										
	885	250	1,16	8	1,03	10	0,97	8	0,74	8	0,69	17	1,01		
		300	0,8	10	0,89	10	0,67								
		350	1,16	8	1,03	8	0,77					12	0,71		
	1185	250	1,58	6	1,05	8	1,05	6	1,01	8	0,94	12	0,97	8	0,63
		300	1,03	9	1,03	10	0,86	8	0,66	8	0,61	15	0,79		
		350	1,58	6	1,05	7	0,92					12	0,97		
		250	0,9	10	1	12	0,9					18	0,83		
		300	1,41	6	0,94	9	1,06	8	0,9	8	0,84	14	1,01		
		350	1,7	5	0,94	7	0,99					11	0,96		
	1485	250	1,91	5	1,06	6	0,96	6	0,92	6	0,85	10	0,98	8	0,76
		300	1,34	7	1,04	9	1,01	8	0,86	8	0,79	15	1,03		
		350	1,91	5	1,06	6	0,96	4	0,61			10	0,98		
2980	585	250	0,86	10	0,96	12	0,86								
		300	0,59	10	0,66										
		350	0,86	8	0,76										
	885	250	1,27	7	0,89	10	1,06	8	0,81	8	0,75	12	0,78		

Продолжение табл. 17

Размеры, мм			Масса, т	Транспортные средства											
				УПП 0907		УПП 1207		ПП 1207		ПП 1307		УПП 2008		ПП 2008 Б	
l	*h*	*b*		*n*	γ	*n*	γ	*n*	γ	*n*	γ	*n*	γ	*n*	γ
1	2	3	4	5	6	7	8	9	10	11	12	13	14	15	16
		300	0,79	10	0,88	10	0,66								
		350	1,27	7	0,99	8	0,85								
	1185	250	1,69	5	0,94	7	0,98	8	1,08	8	1	11	0,95	8	0,68
		300	1,19	8	1,06	10	0,99	8	0,76	8	0,71	10	0,61		
		350	1,69	5	0,94	7	0,98					8	0,68		
		250	2,74	3	0,91	4	0,91	4	0,88	4	0,81	7	0,98	6	0,82
		300	1,19	8	1,06	10	0,99	8	0,76	8	0,71	10	0,61		
		350	1,59	6	1,06	8	1,06					8	0,65		
	1485	250	2,08	4	0,92	6	1,04	6	1	6	0,92	9	0,96	8	0,83
		300	1,48	6	0,99	8	0,99	8	0,95	8	0,88	10	0,76		
		350	2,03	4	0,9	6	1,02	4	0,65	4	0,6	8	0,83		
	1785	300	1,8	5	1	6	0,9	6	0,86	6	0,8	10	0,92	8	0,72
	2085	300	2,08	4	0,92	6	1,04	6	1	6	0,92	8	0,96	8	0,83
4480	885	250	1,86	5	1,03	6	0,93								
		300	1,34	5	0,74										
		350	1,86	4	0,83	4	0,62								
	1185	250	2,74	3	0,91	4	0,91	4	0,88	4	0,81	6	0,84		
		300	1,79	5	0,99	5	0,75								
		350	2,74	3	0,91	4	0,91								
	1485	250	3,17	3	1,06	4	1,06	4	1,01	4	0,94	6	0,98	4	0,63
		300	1,93	5	1,07	5	0,8	4	0,62						
		350	3,17	3	1,06	4	1,06					4	0,65		
	1785	250	3,85	2	0,86	3	0,96					5	0,99		
		300	2,7	3	0,9	4	0,9					5	0,69		
		350	3,14	3	1,05	4	1,05	4	1	4	0,93	5	0,81	4	0,63
5700	585	250	1,72	5	0,96	6	0,86								
		300	1,1	5	0,61										
		350	1,72	4	0,76										
	885	150	2,32	4	1,03	5	0,97	4	0,74	4	0,69	6	1,03		
		300	1,67	5	0,93	5	0,7								
		350	2,32	4	1,03	4	0,77								
	1185	250	3,24	3	1,09	4	1,08	4	1,04	4	0,96	6	1	4	0,65
		300	2,24	4	1,00	5	0,93	4	0,72	4	0,66				
		350	3,24	3	1,08	4	1,08					4	0,66		
		250	1,9	5	1,06	6	0,95	4	0,61						
		300	2,9	3	0,97	4	0,97	4	0,93	4	0,86	5	0,74		
		350	3,24	3	1,08	4	1,08					4	0,66		
	1485	250	4,07	2	0,9	3	1,02	2	0,65	2	0,6	5	1,04	4	0,81
		300	2,8	3	0,93	4	0,93	4	0,9	4	0,83	5	0,72		
		350	4,07	2	0,9	3	1,02	2	0,65	2	0,6	4	0,83		
5750	585	250	1,74	5	0,97	6	0,87								
		300	1,11	5	0,62										
		350	1,74	5	0,97										
	885	250	2,34	4	1,05	5	0,99	4	0,76	4	0,7	6	0,73		
		300	1,67	5	0,93	5	0,7								
		350	2,34	4	1,04	4	0,78								
	1185	250	3,16	3	1,09	4	1,09	4	1,04	4	0,97	6	1	4	0,65
		300	2,26	4	1	5	0,94	4	0,72						
		350	3,26	3	1,09	4	1,09					4	0,67		
		250	1,92	5	1,07	6	0,96	4	0,61						
		300	1,92	3	0,98	4	0,98	4	0,94	4	0,87	5	0,75		

Продолжение табл. 17

Размеры, мм			Масса, т	Транспортные средства											
				УПП 0907		УПП 1207		ПП 1207		ПП 1307		УПП 2008		ПП 2008 Б	
l	*h*	*b*		*n*	γ	*n*	γ	*n*	γ	*n*	γ	*n*	γ	*n*	γ
1	2	3	4	5	6	7	8	9	10	11	12	13	14	15	16
		350	2,93	3	0,98	4	0,98								
	1485	250	4,09	2	0,91	3	1,02			2	0,61	5	1,05	4	0,82
		300	2,82	3	0,94	4	0,94	4	0,9	4	0,84	5	0,72		
		350	4,09	2	0,91	3	1,02	2	0,65	2	0,61	4	0,84		
5980	585	250	1,77	5	0,98	6	0,89								
		300	1,19	5	0,66										
		350	1,70	5	0,94										
	885	250	2,64	3	0,88	4	0,88	4	0,84	4	0,78	6	0,81		
		300	1,79	5	0,99	5	0,75								
		350	2,6	3	0,87	4	0,87								
	1185	250	3,3	3	1,1	4	1,1	4	1,06	4	0,98	6	1,02	4	0,66
		300	2,38	4	1,06	4	0,79	4	0,76	4	0,71				
		350	3,3	3	1,1	4	1,1					4	0,68		
	1485	150	4,33	2	0,96	3	1,08	2	0,69	2	0,64	4	0,89	4	0,87
		300	2,99	3	1	4	1	4	0,96	4	0,89	5	0,77	4	0,6
		350	3,94	2	0,88	3	0,99	2	0,63			4	0,81		
	1785	300	3,59	2	0,8	3	0,9					5	0,92	4	0,72
	2085	300	4,2	2	0,93	3	1,05	2	0,67			5	1,08	4	0,84

Примечание. Допускается перевозка панелей высотой 585; 885 и 1185 мм на полуприцепе УПР 1212 со специальной оснасткой типа «гребенка».

Таблица 18

Панели комплексной серии типовых проектов крупнопанельных жилых и общественных зданий (серия 25)

Размеры, мм			Масса, т	Транспортные средства											
				УПП 0907		УПП 1207		ПП 1207		ПП 1307		УПП 2008		ПП 2008 Б	
l	*b*	*h*		*n*	γ	*n*	γ	*n*	γ	*n*	γ	*n*	γ	*n*	γ
1	2	3	4	5	6	7	8	9	10	11	12	13	14	15	16
а) Цокольные панели															
3190	300	1380	1,14	8	1,01	10	0,95	8	0,73	8	0,68				
			2,15	4	0,96	5	0,89	6	1,03	6	0,96	9	0,99	8	0,86
6220			4,2	2	0,93	3	1,05	2	0,67	2	0,62	5	1,08	4	0,84
6390			4,5	2	1	2	0,75	2	0,72	2	0,67	4	0,92	4	0,9
7190			4,8			2	0,8	2	0,77	2	0,71	4	0,98	4	0,96
2795	380		2,12	4	0,94	6	1,06	4	0,68	4	0,63	8	0,87		
3995			3,03	3	1,01	4	1,01	4	0,97	4	0,9	6	0,93	4	0,61
5195			4,28	2	0,95	3	1,07	2	0,68	2	0,63	4	0,89		
6295			5,26			2	0,88	2	0,84	2	0,78	3	0,81		
б) Наружные стеновые панели															
780	300	2620	0,6	15	1	20	1	2	0,96	22	0,98				
	350		0,7	13	1,01	17	0,99	18	1,01	18	0,98				
	400		0,79	12	1,05	15	0,99			18	1,05				
	300	2110	0,56	14	0,87	22	1,03								
	350		0,62	15	1,03	20	1,03	18	0,89	18	0,83				
	400		0,71	13	1,02	17	1	18	1,02	18	0,95				
	350	1880	0,5	18	1	24	1	18	0,72	18	0,67				

Продолжение табл. 18

Размеры, мм			Масса, т	Транспортные средства											
				УПП 0907		УПП 1207		ПП 1207		ПП 1307		УПП 2008		ПП 2008 Б	
l	*b*	*h*		*n*	γ	*n*	γ	*n*	γ	*n*	γ	*n*	γ	*n*	γ
1	2	3	4	5	6	7	8	9	10	11	12	13	14	15	16
	400		0,56	14	0,87	22	1,03	18	0,81	18	0,75				
1080	300	2780	1	9	1	12	1	12	0,96	14	1,04	20	1,02	20	1
	350		1,33	7	1,03	9	1	9	0,96	11	1,08	15	1,02	14	0,93
	400		1,4	7	1,09	9	1,05	9	1,01	10	1,04	14	1,01	14	0,98
	380	1880	0,84	11	1,03	15	1,05	12	0,81	12	0,75	24	1,03	14	0,6
	430		0,93	10	1,03	13	1,01	12	0,89	12	0,83	21	1	14	0,65
	480		1	9	1	12	1	12	0,95	12	0,89	20	1,05	14	0,7
1400	380	1880	1,1	8	0,98	11	1	10	0,88	10	0,81	18	1,02		
	430		1,2	8	1,07	10	1	10	0,96	10	0,89	15	0,92	10	0,6
	480		1,33	7	1,03	9	1	10	1,06	10	0,99	15	1,02	10	0,66
1420	380	1880	1	9	1	12	1	10	0,8	10	0,74	20	1,03		
	430		1,19	8	1,06	10	0,99	10	0,95	10	0,88	15	0,92		
	480		1,36	7	1,06	9	1,02	10	1,09	10	1,02	15	1,05	10	0,68
1580	300	1880	0,99	9	0,99	12	0,99	12	0,95	14	1,03	20	1,02	16	0,79
	350		1,15	8	1,02	10	0,96	8	0,74	8	0,68	18	1,06		
	400		1,3	7	1,01	9	0,98	8	0,83	8	0,77	15	1		
1940	300	1380	0,91	10	1,01	13	0,98	14	1,02	14	0,94	20	0,93	15	0,68
2180	380	1880	1,73	5	0,96			6	0,83	6	0,77	12	1,06		
	430		1,91	5	1,06	6	0,96	6	0,92	6	0,85	9	0,88		
	480		2,12	4	0,94	6	1,06	6	1,02	6	0,94	9	0,98	6	0,64
	380	1380	1,23	7	0,96	10	1,02					12	0,76		
	430		1,4	7	1,09	9	1,05	6	0,67			9	0,65		
	480		1,56	6	1,04	8	1,04	6	0,75			9	0,72		
	380	770	0,67	12	0,89	12	0,67								
	430		0,79	9	0,79	9	0,6								
	480		0,9	9	0,9	9	0,68								
2580	300	1380	1,21	7	0,94	10	1,01	8	0,77			15	0,93	12	0,73
	350		1,43	6	0,95	8	0,95					12	0,88		
	400		1,48	6	0,99	6	0,74					9	0,68		
	300	770	0,68	10	0,76										
2640	480	1880	2,59	3	0,86	5	1,08	4	0,83	4	0,78	8	1,06		
2795	380	1380	1,51	6	1,01	8	1,01					8	0,62		
	430		1,8	5	1	7	1,05								
	480		2,03	4	0,9	6	1,02	4	0,65	4	0,6	6	0,62		
	380	770	0,88	8	0,78										
	430		0,96	6	0,64										
	480		1,09	6	0,73										
	380		0,79	8	0,7										
	430		0,87												
	480		1	6	0,67										
	380	1380	1,46	6	0,97	8	0,97					8	0,6		
	430		1,71	5	0,95	6	0,86								
	480		1,96	5	1,09	6	0,98	4	0,63			6	0,6		
2995	380	770	1,02	8	0,91	8	0,68								
	430		1,06	6	0,71										
	480		1,19	6	0,79	6	0,6								
3190	450	1880	2,7	3	0,9	4	0,9	4	0,84	4	0,8	6	0,83		
	380	1380	1,88	5	1,04	6	0,94	4	0,6			8	0,77		
	430		2,1	4	0,93	6	1,05	4	0,67	4	0,62	6	0,65		
	480		2,34	4	1,04	5	0,98	4	0,75	4	0,69	6	0,72		
	300		1,41	6	0,94	9	1,06	8	0,9	8	0,84	10	0,72		
	350		1,64	5	0,91	8	1,09					8	0,67		
	400		1,88	5	1,04	6	0,94	4	0,6						
	300		1,5	6	1	8	1	8	0,96	8	0,89	10	0,77	8	0,6
	300		1,04	9	1,04	10	0,87	8	0,66	8	0,62				
	350		1,7	5	0,94	7	0,99					8	0,7		
	400		1,92	5	1,07	6	0,96	4	0,61						

Продолжение табл. 18

Размеры, мм			Масса, т	Транспортные средства											
				УПП 0907		УПП 1207		ПП 1207		ПП 1307		УПП 2008		ПП 2008 Б	
l	*b*	*h*		*n*	γ	*n*	γ	*n*	γ	*n*	γ	*n*	γ	*n*	γ
1	2	3	4	5	6	7	8	9	10	11	12	13	14	15	16
	300	770	0,8	10	0,89	10	0,67								
	350		0,9	8	0,8	8	0,6								
	400		1,03	8	0,92	8	0,69								
	300		0,82	10	0,92	10	0,68								
	350		0,93	8	0,83	8	0,62								
	400		1,06	6	0,71										
	300	640	0,7	10	0,78										
	350		0,8	8	0,71										
	400		0,91	6	0,61										
3440	300	770	0,88			10	0,73								
	350		1,05			8	0,7								
	400		1,18			6	0,6								
3845	380	1380	2,29	4	1,02	4	0,76					8	0,94		
	430		2,6	3	0,87	3	0,65					6	0,8		
	480		2,92	3	0,97	3	0,73					6	0,9		
3850	300	770	0,9	5	0,55										
	350		1,14	4	0,51										
	400		1,3	3	0,43										
3980	300	1880	2,48	3	0,83	5	1,03	4	0,79	7	0,73	8	1,02		
	350		2,9	3	0,97	4	0,97					6	0,89		
	400		3,28	3	1,09	3	0,82					6	1,01		
	300		1,63	5	0,91	5	0,68					10	0,84		
	350		1,9	4	0,84	4	0,63					8	0,78		
	400		2,16	3	0,72							6	0,66		
3995	380	1380	1,83	4	0,81	4	0,61					8	0,75		
	430		2,48	3	0,83	3	0,62					6	0,76		
	480		2,8	3	0,93	3	0,7					6	0,86		
	380	770	1,28	4	0,57										
	430		1,42	3	0,47										
	480		1,61	3	0,54										
	380		1,19	4	0,53										
	430		1,36	3	0,45										
	480		1,55	3	0,52										
4500	300	1380	2,08	4	0,92	5	0,87	4	0,66						
	350		2,42	4	1,08	4	0,81								
	400		2,75	3	0,92	3	0,69								
	300		1,45	5	0,8	5	0,6								
	350		1,79	4	0,79										
	400		2,04	3	0,68										
5295	380	1880	4,14	2	0,92	3	1,04	2	0,66			4	0,85		
	380	1380	3,17	3	1,06	4	1,06					4	0,65		
	430		3,58	2	0,79	3	0,89								
	480		4,06	2	0,9	3	1,02	2	0,65			3	0,62		
	380	770	1,65	4	0,73										
	430		1,91	3	0,64										
	480		2,1	3	0,7										
	380		1,51	4	0,67										
	430		1,85	3	0,62										
	480		2,11	3	0,7										
6220	300	1380	2,8	3	0,98	4	0,93	4	0,90			5	0,72		
	350		3,17	3	1,06	4	1,06					4	0,65		
	400		3,55	2	0,79	3	0,89								
	300	770	1,58	5	0,89	5	0,66								
	350		1,84	4	0,82	4	0,61								
	400		2,1	3	0,7										

Продолжение табл. 18

Размеры, мм			Масса, т	Транспортные средства											
				УПП 0907		УПП 1207		ПП 1207		ПП 1307		УПП 2008		ПП 2008 Б	
l	*b*	*h*		*n*	γ	*n*	γ	*n*	γ	*n*	γ	*n*	γ	*n*	γ
1	2	3	4	5	6	7	8	9	10	11	12	13	14	15	16
6390	350	1880	4,79	2	1,06	2	0,8	2	0,77	2	0,71	4	0,98		
	300	1380	3,08	3	1,03	4	1,03	4	0,98	4	0,91	5	0,79	4	0,62
	350		3,43	2	0,76	3	0,86					4	0,7		
	400		3,88	2	0,86	3	0,97	2	0,62			3	0,6		
	300		2,64	3	0,88	4	0,88	4	0,84	4	0,78	5	0,68		
	350		3,13	3	1,04	4	1,04					4	0,64		
	400		3,57	2	0,79	3	0,89								
	350		3,51	2	0,78	3	0,88					4	0,72		
	400		3,99	2	0,89	3	1	2	0,64			3	0,61		
	300		2,87	3	0,96	4	0,96	4	0,92	4	0,85	5	0,74		
	350		3,32	2	0,74	3						4	0,68		
	400		3,77	2	0,84	3	0,94	2	0,6						
	300		2,67	3	0,89	4	0,89	4	0,43	4	0,79	5	0,68		
	350		3,06	3	1,02	4	1,02					4	0,63		
	400		3,49	2	0,78	3	0,87								
	300		2,8	3	0,93	4	0,93	4	0,9	4	0,83	5	0,72		
	350		3,24	3	1,08	4	1,08					4	0,66		
	400		3,68	2	0,82	3	0,92								
	300		2,64	3	0,88	4	0,88	4	0,84	4	0,78	5	0,68		
	350		3,13	3	1,04	4	1,04					4	0,64		
	400		3,57	2	0,79	3	0,89								
	300	770	1,61	5	0,89	5	0,67								
	350		1,87	4	0,83	4	0,62								
	400		2,12	3	0,71										
	300	640	1,4	5	0,78										
	350		1,64	4	0,73										
	400		1,85	3	0,62										
6395	380	1380	3,85	2	0,86	3	0,96	2	0,62			4	0,79		
	430		4,37	2	0,96	3	1,09	2	0,7	2	0,65	3	0,67		
	480		4,78	2	1,06	2	0,8	2	0,76	2	0,71	3	0,74		
	380	770	2,07	4	0,92	4	0,69								
	430		2,37	3	0,79										
	480		2,65	3	0,88	3	0,66								
	380		1,91	4	0,85										
	430		2,19	3	0,73										
	480		2,49	3	0,83	3	0,62								
7190	300	1380	3,44			3	0,86	4	1,1	4	1,02	5	0,88	4	0,69
	350		3,97			3	0,99	2	0,64			4	0,81		
	400		4,5			2	0,75	2	0,72	2	0,67	3	0,69		
	300	770	1,91			5	0,79	4	0,61						
	350		2,2			4	0,73								
	400		2,56			3	0,64								
	300	640	1,59			5	0,66								
	350		1,83			4	0,61								
	400		2,08			3	0,52								

Примечание. Допускается перевозка панелей высотой 640, 770 и 1380 мм на полуприцепе — УПР 1212 со специальной оснасткой типа «гребенка».

Легкобетонные стеновые панели повышенной заводской готовности

Размеры, мм			Масса, т	Транспортные				
				УПП 0907		УПП 1207		ПП 1207
l	h	b		n	γ	n	γ	n
1	2	3	4	5	6	7	8	9
1500	2400	200	0,94—1,12	10—8	1,04—1	13—11	1,02—1,03	14—12
		250	1,08—1,34	9—7	1,08—1,04	12—9	1,08—1,01	12—10
		300	1,22—1,55	8—6	1,08—1,03	10—8	1,02—1,03	10—8
		400	1,51—1,99	6—4	1,01—0,88	8—6	1,01—1	8—6
	3000	200	1,17—1,4	8—7	1,04—1,09	10—8	0,98—0,93	10—8
		250	1,35—1,67	7—5	1,05—0,93	9—7	1,01—0,97	10—8
		300	1,53—1,94	6—5	1,02—1,08	8—6	1,02—0,97	8—6
		400	1,89—2,48	5—4	1,05—1,1	6—5	0,95—1,03	6—4
3000	600	200	0,47—0,56	14—14	0,73—0,87			
		250	0,54—0,67	12—12	0,72—0,89			
		300	0,61—0,78	10—10	0,68—0,87			
		400	0,76—0,94	6—6	0,6*—0,63			
	900	200	0,7—0,84	13—11	1,01—1,03	14—14	0,82—0,98	12—12
		250	0,8—1,01	11—9	0,98—1,01	12—12	0,8—1,01	8—8
		300	0,92—1,17	10—8	1,02—1,04	12—10	0,92—0,98	8—8
		400	1,13—1,49	6—6	0,75—0,99	6—6	0,6*—0,75	
	1200	200	0,94—1,12	10—8	1,04—1	13—11	1,02—1,03	12—12
		250	1,08—1,34	8—7	0,96—1,04	11—9	0,99—1,01	8—8
		300	1,22—1,55	8—6	1,08—1,03	10—8	1,02—1,03	8—8
		400	1,51—1,99	6—4	1,01—0,88	6—6	0,76—1	
6000	600	200	0,94—1,12					
		250	1,08—1,34					
		300	1,22—1,56					
		400	1,51—1,99					
	900	200	1,4—1,69					6—6
		250	1,62—2,01					4—4
		300	1,84—2,33					4—4
		400	2,27—2,98					
	1200	200	1,87—2,25					6—6
		250	2,16—2,68					4—4
		300	2,45—3,11					4—4
		400	3,02—3,97					2—2
	2400	200	2,62—3,15	3—3	0,87—1,05	5—4	1,09—1,05	4—4
		250	3,02—3,75	3—2	1,01—0,83	4—3	1,01—0,94	4—2
		300	3,43—4,36	2—2	0,76—0,97	3—3	0,86—1,09	4—2
		400	4,23—5,57	2—1	0,94—0,62	3—2	1,06—0,93	2—2
	2700	200	3,09—3,7	3—2	1,03—0,82	4—3	1,03—0,92	4—2
		250	3,56—4,42	2—2	0,79—0,98	3—2	0,89—0,74	2—2
		300	3,83—4,92	2—2	0,85—1,09	3—2	0,96—0,82	2—2
		400	4,99—6,56	2—1	1,1—0,73	2—2	0,83—1,09	2—2
	3000	200	3,56—4,27	2—2	0,79—0,95	3—3	0,89—1,07	2—2
		250	4,07—5,05	2—2	0,9—1,1	3—2	1,02—0,84	2—2
		300	4,05—5,91	2—1	1,03—0,66	2—2	0,77—0,98	2—2
		400	5,74—7,55	1—1	0,64—0,84	2—1	0,96—0,63	2—2
6400	600	200	1—1,2	7—7	0,78—0,93	7—7	0,6*—0,7	
		250	1,15—1,43	6—6	0,77—0,95	6—6	0,6*—0,71	
		300	1,31—1,66	5—5	0,73—0,92	5—5	0,6—0,69	
	900	200	1,5—1,8					6—6
		250	1,73—2,14					4—4
		300	1,96—2,49					4—4
		400	2,42—3,18					
	1200	200	2—2,4					6—6
		250	2,3—2,86					4—4
		300	2,61—3,32					4—4
		400	3,23—4,24					2—2

* Для указанного значения n осуществляется перевозка изделий, имеющих

Таблица 19

(стеклопанели) для производственных сельскохозяйственных зданий

средства

	ПП 1307		УПП 2008		ПП 2008Б		УПП 2012	
γ	n	γ	n	γ	n	γ	n	γ
10	11	12	13	14	15	16	17	18
1,05—1,08	14—12	0,97—1	21—17	1,01—0,98	22—18	1,03—1,01		
1,04—1,07	12—10	0,96—0,99	18—15	1—1,03	18—16	0,97—1,07		
0,98—0,99	12—8	1,08—0,92	16—13	1—1,03	16—14	0,98—1,09		
0,97—0,96	8—6	0,89—0,88	13—10	1,01—1,02	14—10	1,06—1		
0,94—0,9	12—10	1,04—1	17—14	1,02—1,01	18—14	1,05—0,98		
1,08—1,07	10—8	1—0,99	15—12	1,04—1,03	16—12	1,08—1		
0,98—0,93	8—6	0,91—0,86	13—10	1,04—0,99	14—10	1,07—0,97		
0,91—0,79	6—6	0,84—1,1	10—8	0,97—1,02	10—8	0,95—0,99		
0,67—0,81	12—12	0,62—0,75						
0,6*—0,64								
0,6—0,75	8—8	0,6*—0,69						
0,89—1,08	12—12	0,84—1						
0,69—0,85	8—8	0,64—0,79						
0,78—0,99	8—8	0,72—0,92						
							20—18	0,94—1,01
							16—15	0,86—1,01
							12—12	0,73—0,94
							10—10	0,76—1
0,67—0,81	6—6	0,62—0,75					14—12	0,98—1,01
0,6*—0,64							12—10	0,97—1,01
0,61—0,75	4—4	0,6*—0,69					11—9	1,01—1,05
							9—7	1,02—1,04
0,9—1,08	6—6	0,83—1					11—9	1,03—1,01
0,69—0,86	4—4	0,64—0,79					9—9	0,97—1,07
0,78—1,04	4—4	0,73—0,92					8—7	0,98—1,09
0,6*—0,64							7—5	1,06—0,99
0,84—1	4—4	0,78—0,93	7—6	0,94—0,97	6—6	0,79—0,95	8—6	1,05—0,95
0,97—0,6	4—4	0,89—1,1	6—5	0,93—0,96	4—4	0,6—0,75	7—5	1,06—0,94
1,1—0,7	4—2	1,02—0,65	5—4	0,88—0,89	4 4	0,69—0,87	6—5	1,03—1,09
0,68—0,89	2—2	0,63—0,83	3—3	0,65—0,86			5—3	1,06—0,84
0,99—0,6	4—4	0,92—1,1	6—5	0,95—0,95	6—4	0,93—0,74	6—4	0,93—0,74
0,6—0,71	4—2	1,05—0,65	5—4	0,91—0,91	4—4	0,71—0,88	6—4	1,07—0,88
0,61—0,79	2—2	0,6*—0,73	5—4	0,98—1,01	4—4	0,77—0,98	5—4	0,96—0,98
0,8—1,05	2—2	0,74—0,97	3—3	0,77—1,01	2—2	0,6*—0,66	4—3	1—0,98
0,6*—0,68	4—2	1,05—0,63	6—5	1,1—1,09	6—4	1,07—0,85	6—5	1,07—1,07
0,65—0,81	2—2	0,69—0,75	5—4	1,04—1,04	4—4	0,81—1,01	5—4	1,02—1,01
0,74—0,95	2—2	0,69—0,88	4—3	0,95—0,91	4—2	0,93—0,59	4—3	0,93—0,89
0,92—1,1*	2—2	0,85—1,1*	3—2	0,88—0,77	2—2	0,6*—0,76	3—2	0,86—0,76
							20—18	1—1,08
							16—15	0,92—1,07
							18—12	0,79—1
0,72—0,86	6—6	0,67—0,8					13—11	0,98—0,99
0,6*—0,68	4—4	0,6*—0,68					12—10	1,04—1,07
0,63—0,8	4—4	0,6*—0,74					10—8	0,98—1
							8—6	0,97—0,95
0,96—1,1*	6—6	0,89—1,07			6—6	0,6*—0,72	10—8	1—0,96
0,74—0,92	4—4	0,68—0,85					9—7	1,04—1
0,84—1,06	4—4	0,77—0,98			4—4	0,6*—0,66	8—6	1,04—1
0,6*—0,68	2—2	0,6*—0,63					6—5	0,97—1,06

массу, при которой обеспечивается значение γ не ниже 0,6 и не выше 1,1.

Таблица 20

Стеновые панели сельскохозяйственных зданий, изготавливаемые на заводах, оборудованных импортным оборудованием.

Размеры, мм		Масса, т	Транспортные средства													
			УПП (Ш) 1207		УПП 0906		УПП 1207		ПП 1207		ПП 1307		УПП 2008		ПП 2008 Б	
l	h		n	γ	n	γ	n	γ	n	γ	n	γ	n	γ	n	γ
1	2	3	4	5	6	7	8	9	10	11	12	13	14	15	16	17
						а) Наружные (b=180 мм)										
1170	3200	0,96	12	0,96												
1360		1,11	10	0,92												
1680		1,37	8	0,91												
2180		1,81	6	0,91												
2280		1,89	6	0,94												
2990		1,93	6	0,96												
		2,06	6	1,03												
		2,45	5	1,02												
	3400	1,44	8	0,96												
		2,3	5	0,96												
		2,6	4	0,87												
3180	3200	2,6	4	0,87												
	2485	1,66			5	0,92	7	0,97	8	1,06	8	0,98	12	1,02	12	1
4570	1690	2,27			4	1	5	0,94	6	1,08	6	1	8	0,93	6	0,68
5180	2985	3,04			3	1,01	4	1,01	4	0,97	4	0,9	6	0,94	6	0,91
5990	1690	1,41			6	0,94	8	0,94			6	0,63				
						б) Внутренние (b=120 мм)										
890	2650	0,68			18	0,98	18	1,02	18	0,98	20	1	28	0,98	30	1,02
1290	4360	1,56			6	1,04	8	1,04	8	0,99	8	0,92	12	0,96	11	0,94
1350	2650	1,03			9	1,03	12	1,03	12	0,99	14	1,07	19	1,01	20	1,03
1380	2210	0,87			10	0,97	14	1,02	14	0,97	16	1,03	22	0,98	22	0,96
1490	4000	1,7	7	0,99												
1790	4000	1,62	7,6	0,94												
		2,15		1,1												
	2210	1,14			8	1,01	10	0,95	10	0,91	12	1,01	18	1,05	18	1
1880	4145	1,58			6	1,05	8	1,05	8	1,01	8	0,94	12	0,97	10	0,79
	5160	2,18			4	0,97	6	1,09	6	1,05	6	0,97	9	1,01	10	1,09
1890	5583	2,83			3	0,94	4	0,94	4	0,9	4	0,84	7	1,01	6	0,85
1990	4000	2,22	5	0,93												
2090	4000	1,62	5	0,95;												
		2,35		0,98												
2360	1790	1,18			8	1,05	10	0,98	10	0,94	12	1,05	16	0,97	16	0,94
2365	4033	2,65			3	0,88	4	0,88	4	0,85	4	0,78	7	0,95	8	1,06
2440	2650	1,48			6	0,99	8	0,99	8	0,95	8	0,88	13	0,99	14	1,04
2530	4000	2,33	5	0,97												
2535	4000	2,35	5	0,98												
2560	2210	1,63			6	1,09	7	0,95	8	1,04	8	0,96	12	1	12	0,98
2585	4000	3	4	1												
2690	4000	2,02—	6—4	1,01—												
		2,98		0,99												
2790	4000	2,68	4	0,89												
	2650	1,59			6	1,06	7	0,93	8	1,02	8	0,94	12	0,98	12	0,95
2860	2210	1,88			5	1,04	6	0,94	6	0,9	6	0,84	10	0,96	10	0,94
	4000	2,78	4	0,93												
	4450	3,82			2	0,85	3	0,96	2	0,61			5	0,98	4	0,76
	4820	4,13			2	0,92	3	1,03	2	0,66	2	0,61	5	1,06	4	0,83
	4770	3,92			2	0,87	3	0,98	2	0,63	2	0,58	5	1,01	4	0,78
	5050	4,13			2	0,92	3	1,03	2	0,66	2	0,61	5	1,06	4	0,83
2910	4000	2,79	4	0,93												
2990	2650	1,66			5	0,92	7	0,97	8	1,06	8	0,98	12	1,02	12	1
	4000	2,78—	4—3	0,93—												
		3,44		0,86												
	5110	1,95			4	0,87	6	0,98	6	0,94	6	0,87	10	1	10	0,98
3290	4858	4,99					2	0,83	2	0,8	2	0,74	4	1,02	4	1
4420	1375	1,39			6	0,93	8	0,93	8	0,99	10	1,03	12	0,86	10	0,7
	2100	2,06			4	0,92	6	1,03	6	0,99	6	0,92	10	1,06	10	1,03
6220	1600	2,16			4	0,96	6	1,08	6	1,04	6	0,96	9	1	10	1,08

Панели стеновые и перегородочные для прямоугольных и цилиндрических сооружений.

Панели стеновые и перегородочные перевозятся в горизонтальном положении с опиранием на деревянные подкладки, укладываемые в местах монтажных петель. Возможна многоярусная перевозка.

Автотранспортные средства для перевозки указаны в табл. 21.

Таблица 21

Панели стеновые и перегородочные для прямоугольных и цилиндрических сооружений

Размеры, мм			Масса, т	Транспортные средства					
				УПЛ 0906		УПЛ 1412		УПР 1212	
l	b	h		n	γ	n	γ	n	γ
1	2	3	4	5	6	7	8	9	10
1800	140	2400	1,87	Перевозка осуществляется на транспортных средствах общего назначения					
2300	240	6000	6,85						
2300	190	3000	3,2	3	1,06	4	0,91	4	1,06
		3600	3,9	2	0,86	3	0,83	3	0,98
		4200	4,5	2	1	3	0,97	2	0,75
		4800	5,1			3	0,73	2	0,85
2800	140	2400	2,9	3	0,97	5	1,03	4	0,97
	160	3000	3,9	2	0,87	3	0,84	3	0,98
	180	3600	5,1			2	0,73	2	0,85
	180	4200	5,85	1	0,65	2	0,84	2	0,98
	200	4800	7,23	1	0,81	2	1,04	1	0,61
	220	5400	8,83	1	0,98	1	0,63	1	0,74
	240	6000	10,65			1	0,76	1	0,89
2980	160	3000	3,18	3	1,06	4	0,91	4	1,06
	200	3600	4,27	2	0,94	3	0,92	3	1,07
	240	4200	5,75	1	0,64	2	0,82	2	0,96
	280	4800	7,27	1	0,81	2	1,04	1	0,6
	340	5400	9,38	1	1,04	1	0,67	1	0,78
	120	3600	3,2	3	1,07	4	0,91	4	1,07
	140	4200	4,4	2	0,98	3	0,94	3	1,1
	140	4800	4,95	2	1,1	3	1,06	2	0,82

Диафрагмы жесткости

Перевозка диафрагм жесткости осуществляется в горизонтальном положении не более трех изделий по высоте. Изделия на транспортном средстве должны опираться на две деревянные подкладки, расположенные на расстоянии 600 мм от концов диафрагмы. Сечение прокладок:

100×50 мм — для плоских диафрагм;
100×150 мм — для диафрагм с полками.

Автотранспортные средства для перевозки диафрагм жесткости указаны в табл. 22.

Таблица 22

Диафрагмы жесткости зданий каркасной конструкции серии ИИ-04

Размеры, мм			Масса, т	Транспортные средства					
				УПЛ 0906		УПР 1212		УПЛ 1412	
l	h	b		n	γ	n	γ	n	γ
2020	3000	140	1,7	Перевозка осуществляется на транспортных средствах общего назначения					
	3900		2,2						
2560	3000		2,1; 1,75	4; 5	0,93; 0,97	6; 6	1,05; 0,88	7; 8	1,05; 1
	3300		2,3; 1,95	3; 3	0,77; 0,65	5; 6	0,96; 0,98	6; 7	0,98; 0,98
	3900		2,75; 2,3	3; 3	0,92; 0,77	4; 5	0,92; 0,96	5; 6	0,98; 0,98
2770	3000		2,35; 1,95	4; 4	1,04; 0,87	5; 6	0,98; 0,98	6; 7	1; 0,98
	3300		2,5; 2,1	3; 3	0,83; 0,7	5; 6	1,04; 1,05	6; 7	0,89; 1,05
	3900		3; 2,6	3; 3	1; 0,87	4; 4	1; 0,87	5; 5	1,07; 0,93

Панели и плиты перекрытий и покрытий

Панели и плиты перекрытий и покрытий (рис. 4) транспортируются в горизонтальном (рабочем) положении, за исключением широкогабаритных панелей перекрытия жилых зданий, перевозка которых осуществляется в наклонном положении на полуприцепе-панелевозе УПП (Ш) 1207, благодаря чему обеспечивается допустимый транспортный габарит по ширине и высоте. Опирание — на расстоянии l_1 от концов. Возможна многоярусная перевозка с прокладками между изделиями.

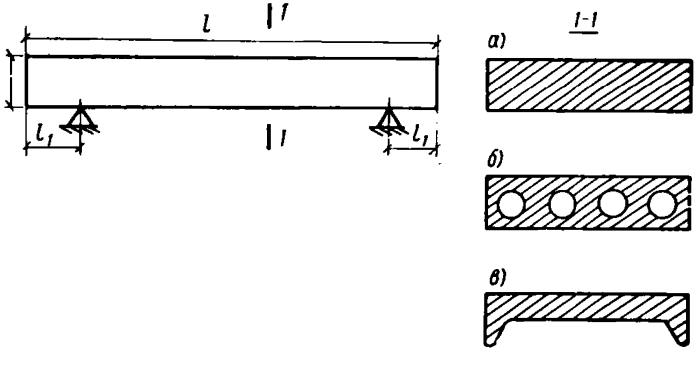

Рис. 4. Панели и плиты перекрытий и покрытий

а — сплошные; *б* — многопустотные; *в* — ребристые

Перевозка панелей перекрытий зданий каркасной конструкции серии ИИ-04, однослойных панелей совмещенных крыш жилых зданий с продольными несущими стенами и панелей перекрытий для строительства в сейсмических районах осуществляется на автотранспортных средствах общего назначения. Автотранспортные средства для перевозки других видов панелей и плит покрытий и перекрытий указаны:

панелей перекрытий железобетонных сплошных для жилых зданий — в табл. 23;

панелей перекрытий многопустотных из легких бетонов — в табл. 24;

ребристых панелей покрытий 5- и 9-этажных жилых зданий — в табл. 25;

ребристых панелей перекрытий и покрытий общественных зданий — в табл. 26;

панелей перекрытий серии «135» — в табл. 27;

панелей перекрытий серии «25» — в табл. 28;

плит перекрытий одноэтажных промышленных зданий — в табл. 29;

плит перекрытий многоэтажных промышленных зданий — в табл. 30;

плит покрытий типа «2Т», «КЖС» и «П» для промышленных зданий — в табл. 31.

Таблица 23

Панели перекрытия железобетонные сплошные для жилых зданий (h=120 мм)

Размеры, мм		Масса, т	l_1, мм	Транспортные средства							
				УПЛ 0906		УПР 1212		УПЛ 1412		УПП (Ш) 1207	
l	b			n	γ	n	γ	n	γ	n	γ
1	2	3	4	5	6	7	8	9	10	11	12
4180	2680	3,35	По линии	2	0,74	3	1,12	4	0,96		
	2750	3,43	подъемных	2	0,76	3	0,85	4	0,88		
	2980	3,73	устройств	2	0,83	3	0,93	3	0,8		
	3050	3,83	или в непос-	2	0,85	3	0,96	3	0,82		
	3280	4,13	редственной							3	1,03
	3350	4,2	близости							3	1,05
	3580	4,5	от них							2	0,75
	3650	4,58								2	0,76
4480	2680	3,6		2	0,8	3	0,9	4	1,03		
	2750	3,68		2	0,81	3	0,92	4	1,05		
	2980	4		2	0,89	3	1	3	0,86		
	3050	4,1		2	0,91	3	1,03	3	0,88		
	3280	4,43								2	0,74
	3350	4,5								2	0,75
	3580	4,82								2	0,8
	3650	4,9								2	0,82
4780	2680	3,84		2	0,85	3	0,96	3	0,82		
	2750	3,93		2	0,87	3	0,98	3	0,84		
	2980	4,27		2	0,95	2	0,71	3	0,92		
	3050	4,38		2	0,97	2	0,73	3	0,94		
	3280	4,73								2	0,79
	3350	4,8								2	0,8
	3580	5,14								2	0,86
	3650	5,22								2	0,87
5080	2680	4,08		2	0,91	3	1,02	3	0,87		
	2750	4,18		2	0,93	3	1,04	3	0,9		

Продолжение табл. 23

Размеры, мм		Масса, т	l_1, мм	Транспортные средства							
				УПЛ 0906		УПР 1212		УПЛ 1412		УПП (Ш) 1207	
l	b			n	γ	n	γ	n	γ	n	γ
1	2	3	4	5	6	7	8	9	10	11	12
	2980	4,54		2	1,01	2	0,76	3	0,97		
	3050	4,65		2	1,03	2	0,78	3	1		
	3280	5,03								2	0,84
	3350	5,1								2	0,85
	3580	5,46								2	0,91
	3650	5,54								2	0,92
5380	2680	4,32		2	0,96	2	0,72	3	0,93		
	2750	4,43		2	0,98	2	0,74	3	0,95		
	2980	4,81		2	1,07	2	0,8	3	1,03		
	3050	4,93		2	1,1	2	0,82	3	1,06		
	3280	5,33								2	0,89
	3350	5,4								2	0,9
	3580	5,78								2	0,96
	3650	5,86								2	0,98
5680	2680	4,56		2	1,01	2	0,76	3	0,98		
	2750	4,68		2	1,04	2	0,78	3	1		
	2980	5,08				2	0,85	2	0,72		
	3050	5,2				2	0,89	2	0,74		
	3280	5,63								2	0,94
	3350	5,7								2	0,95
	3580	6,1								2	1,02
	3650	6,18								2	1,03
5980	2680	4,8		2	1,07	2	0,8				
	2750	4,93		2	1,09	2	0,82				
	2980	5,35		1	0,6	2	0,89				
	3050	5,48		1	0,61	2	0,91				
	3280	5,93								2	0,99
	3350	6								2	1
	3580	6,42								2	1,07
	3650	6,6								2	1,1
6280	2680	5,05				2	0,84	2	0,72		
	2750	5,18				2	0,86	2	0,74		
	2980	5,62		1	0,62	2	0,94	2	0,8		
	3050	5,75		1	0,64	2	0,96	2	0,82		
	3280	6,23								2	1,04
	3350	6,3								2	1,05
	3580	6,74								1	0,6
	3560	6,9								1	0,6
6580	2680	5,3				2	1,18	2	0,76		
	2750	5,43				2	0,9	2	0,78		
	2980	5,89				2	0,98	2	0,84		
	3050	6,03				2	1	2	0,86		
	3280	6,53								2	1,09
	3350	6,6								2	1,1

Продолжение табл. 23

Размеры, мм		Масса, т	l_1 мм	Транспортные средства							
				УПЛ 0906		УПР 1212		УПЛ 1412		УПП (Ш) 1207	
l	b			n	γ	n	γ	n	γ	n	γ
1	2	3	4	5	6	7	8	9	10	11	12
6880	2680	5,54				2	0,92	2	0,79		
	2750	5,68				2	0,95	2	0,81		
	2980	6,16				2	1,03	2	0,88		
	3050	6,3				2	1,1	2	1,1		
	3280	6,8								1	0,6
	3350	6,9								1	0,6
7180	2680	5,78				2	0,96	2	0,83		
	2750	5,93				2	0,99	2	0,85		
	2980	6,43				2	1,07	2	0,92		
	3050	0,58				2	1,1	2	0,94		
	3280	7,08								1	0,6
	3350	7,2								1	0,6

Таблица 24

Панели перекрытий многопустотные из легких бетонов (h=220 мм)

Размеры, мм		Масса, т	l_1, мм	Транспортные средства							
				УПП 0906		УПР 1212		УПЛ 1412		УПП 2012	
l	b			n	γ	n	γ	n	γ	n	γ
1	2	3	4	5	6	7	8	9	10	11	12
5080	990	1,16	200	8	1,03						
	1190	1,39		6	0,93						
	1490	1,85		4	0,82						
5380	990	1,22		6	0,81						
	1190	1,48		6	0,99						
	1490	1,95		4	0,87						
5680	990	1,29		6	0,86						
	1190	1,56		6	1,04						
	1490	2,06		4	0,92						
5980	990	1,36		6	0,91						
	1190	1,64		6	1,09						
	1490	2,18		4	0,97						
6280	990	1,44				8	0,96	8	0,82		
	1190	1,73				6	0,86	8	0,99		
	1490	2,3				4	0,77	5	0,82		
11980	990	3,9	500			3	0,98	3	0,84	4	0,78
	1490	5,95				2	0,99	2	0,85	3	0,89

Примечание. Перевозка панелей длиной до 6980 мм может осуществляться также на транспортных средствах общего назначения.

Таблица 25

Ребристые панели покрытий 5 и 9-этажных жилых зданий ($h=300$ мм, $l_1=200$ мм)

Размеры, мм		Масса, т	Транспортные средства	
			УПЛ 0906	
l	b		n	γ
1	2	3	4	5
2980	2990	1,28	6	0,85
3280		1,43	4	0,64
3580		1,55	4	0,67
3880		1,65	4	0,73
4180		1,75	4	0,78
4480		1,85	4	0,82
4780		2	4	0,89

Примечание. Перевозка панелей шириной 1190 и 1490 мм осуществляется на транспортных средствах общего назначения.

Таблица 26

Ребристые панели для перекрытий и покрытий общественных зданий ($l_1=500$ мм)

Размеры, мм			Масса, т	Транспортные средства							
				УПР 1212		УПЛ 1412		ПК 1821		УПП 2012	
l	b	h		n	γ	n	γ	n	γ	n	γ
1	2	3	4	5	6	7	8	9	10	11	12
8990	2990	400	6,3	2	1,05	2	0,9			3	0,94
	1490		3,1	4	1,03	4	0,88			6	0,93
11980	2990	500	9,8	1	0,82	1	0,7			2	0,98
	1490		4,9	2	0,82	2	0,7			4	0,98
14960	2990	600	14,2					1	0,79		
	1490		7,1					2	0,79		

Таблица 27

Изделия серии «135»

Размеры, мм			Масса, т	Транспортные средства					
				УПЛ 0906		УПР 1212		УПЛ 1412	
l	b	h		n	γ	n	γ	n	γ
1	2	3	4	5	6	7	8	9	10
а) Многопустотные панели перекрытий									
2980	1090	220	1,17	Перевозка осуществляется на транспортных средствах общего назначения					
	1490		1,38—1,47						
	1780		1,2						

Продолжение табл. 27

Размеры, мм			Масса, т	Транспортные средства					
				УПЛ 0906		УПР 1212		УПЛ 1412	
l	*b*	*h*		*n*	γ	*n*	γ	*n*	γ
1	2	3	4	5	6	7	8	9	10
	2740		1,48	5	0,82				
	2760		2,71	3	0,9				
	2870		2,4—2,82	3	0,81—0,94				
	2980		2,43—2,84	3	0,81—0,95				
3280	2980		3,09	3	1,03				
6280	1090		2,2—2,5			6—4	1,1—0,83	6	0,94—1,07
	1190		2,54			4	0,85	5	0,91
	1490		2,7—3			4	0,9—1	5	0,96—1,07
	1780		3,5—3,7			3	0,88—0,92	4	1—1,06
	2980		5,55—6,03	1	0,62—0,67				
						2	0,92—1,01	2	0,79—0,86
7180	1490		3,4			3	0,85	4	0,97
	2980		6,4—6,6			2	1,07—1,1	2	0,91—0,94
б) Ребристые панели перекрытий									
5760	2980		6,6—6,9	1	0,73—0,77				
5880			5,4; 5,67	1	0,6; 0,63				

Примечание. Перевозка плит входа и козырьков над входом осуществляется на транспортных средствах общего назначения.

Таблица 28

Изделия серии «25»

Размеры, мм			Масса, т	Транспортные средства			
				n	γ	*n*	γ
l	*b*	*h*		УПП (Ш) 1207		УПЛ 0906	
1	2	3	4	5	6	7	8
а) Панели перекрытий							
4710	3180	160	5,75	2	0,96		
б) Козырьки							
3000	3000	120	1,5			8	1,02

Примечание. Изделия шириной до 2,2 м перевозятся на транспортных средствах общего назначения.

Таблица 29

Плиты покрытий длиной 6 м одноэтажных промышленных зданий (l_1=0,5 м)

Размеры, мм		Масса, т	Транспортные средства			
			УПЛ 0906		ОдАЗ-885 В	
b	*h*		*n*	γ	*n*	γ
а) Основные плиты						
2980	300	2,7	3	0,9		
1490		1,5	6	1	4	0,8
б) Плиты с отверстиями для вентшахт						
2980	370	3,2—3,6	3—2	0,8—0,89	4—4	0,96—1,1
1490		1,8—2	4—4			
в) Плиты для легкосбрасываемых покрытий						
2980	300	1,8	4	0,8		
1490		1,2	6		4	0,6

Таблица 30

Плиты покрытий длиной 12 м одноэтажных промышленных зданий (l_1=1 м)

Размеры, мм		Масса, т	Транспортные средства					
			УПР 1212		УПЛ 1412		УПП 2012	
b	*h*		*n*	γ	*n*	γ	*n*	γ
1	2	3	4	5	6	7	8	9
а) Основные плиты								
2980	450	5,7	2	0,95	2	0,84	3	0,86
		7			2	1	3	1,05
1480		5,1	2	0,85	2	0,73		
б) Плиты с отверстием для вентшахт								
2980	450	7,5; 7,6	1	0,63; 0,63			2	0,75; 0,76
1480		5,35; 5,5	2	0,89, 0,92	2	0,76; 0,78	3	0,8; 0,82
в) Плиты для легкосбрасываемых покрытий								
2980	450	5,5	2	0,92	2	0,78	3	0,82
1480		4,5	2	0,75	3	0,96	4	0,9

Таблица 31

Плиты перекрытий многоэтажных промышленных зданий (l_1=0,5 м)

Размеры, мм			Масса, т	Транспортные средства	
				УПЛ 0906	
l	b	h		n	γ
1	2	3	4	5	6
а) Плиты с опиранием на полки ригелей					
5550	2985	400	4,25	2	0,94
	1485	400	2—2,2	4	0,89—0,98
		450	2,3—2,5	4—3	1,02—0,83
	740	400	1,5	6	1
5050	2985	400	4,6	2	1,02
	1485		2	4	0,89
	740		1,37	6	0,91
б) Плиты с опиранием на ригели прямоугольного сечения					
5950	1485	400	2,2—2,4	4—3	0,98—0,8
		450	2,4—2,5	3	0,8—0,83

Примечание. Перевозка плит шириной 740 и 1485 мм может осуществляться также на автотранспортных средствах общего назначения.

Таблица 32

Плиты покрытий типа «2Т», «КЖС» «П» для промышленных зданий

Размеры, мм			Масса, т	Транспортные средства			
				ПК 1821		ПК 1724	
l	b	h		n	γ	n	γ
1	2	3	4	5	6	7	8
18000	3000	1200	13,5	1	0,75	1	0,79
24000		1600	22			1	1,23
18000		900	10,9	1	0,61	1	0,64
24000		1200	16,5			1	0,97
18000		900	12,2	1	0,68	1	0,72
24000		1200	15,5			1	0,91
Плиты покрытий 18×3 м, 24×3 м для промышленных зданий (l_1=50 мм)							
18000	3000	900	10	1	0,55	1	0,58
24000		1200	7,2			1	0,42

Колонны

Сборные железобетонные колонны (рис. 5) конструктивно выполняются прямоугольного и двухветвевого сечения. В зданиях каркасной серии ИИ-04 имеются Т- и Г-образные колонны.

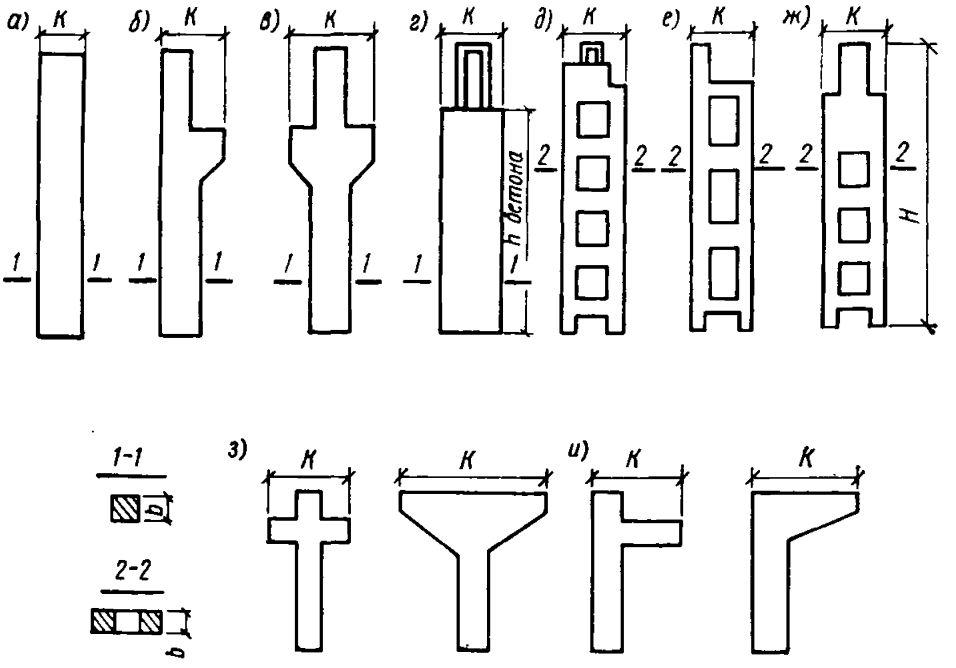

Рис. 5. Сборные железобетонные изделия

а, б, в, г — прямоугольного сечения; *д, е, ж* — двухветвевого сечения; *з—Т*-образные; *и—Г*-образные колонны.

Примечание. Для колонн с металлическим оголовком размеры l_1 и l_2 в таблицах 36, 37 указаны от концов бетонной части колонн

Колонны транспортируются в горизонтальном положении. Предпочтение следует отдавать положению «плашмя»*, обеспечивающему бóльшую устойчивость колонны. Двухветвевые колонны могут транспортироваться в положении «на ребро». В этом случае необходимо обеспечивать устойчивость колонн, применяя специальные коники типа «гребенка».

При погрузке «плашмя» первый ряд колонн укладывается непосредственно на платформу транспортного средства или на специальные подкладки, а последующие ряды — на специальные прокладки. Прокладки и подкладки должны располагаться строго одна над другой.

---

* Положение «плашмя» соответствует опиранию колонн большей, а положение «на ребро» — меньшей стороной сечения колонн.

Опирание колонн должно осуществляться:

а) колонн прямоугольного сечения — в местах, где предусмотрены трубки для строповки при съеме колонн с опалубки, а для колонн многоэтажных зданий, кроме того, посередине между крайними подкладками;

б) колонн двухветвевого сечения:

при перевозке в положении «плашмя» — в местах строповки;

при перевозке в положении «на ребро» — в местах, указанных в таблицах.

Перевозка колонн зданий каркасной серии ИИ-04 осуществляется на транспортных средствах общего назначения, причем Т-образных колонн — только по специальному разрешению, выдаваемому Госавтоинспекцией.

Автотранспортные средства для перевозки других видов колонн приведены:

а) колонн прямоугольного сечения одноэтажных промышленных зданий — в табл. 33;

б) колонн двухветвевого сечения одноэтажных промышленных зданий — в табл. 34;

в) колонн продольных и торцевых фахверков:

прямоугольного сечения без металлического оголовка — в табл. 35;

прямоугольного сечения с металлическим оголовком — в табл. 36;

двухветвевого сечения с металлическим оголовком — в табл. 37;

г) колонн многоэтажных промышленных зданий — в табл. 38;

д) колонн для крановых эстакад — в табл. 39.

Сваи

Транспортировка свай (рис. 6) осуществляется в горизонтальном положении. Опирание должно осуществляться на две специальные деревянные подкладки на расстоянии l_1 от концов, но не

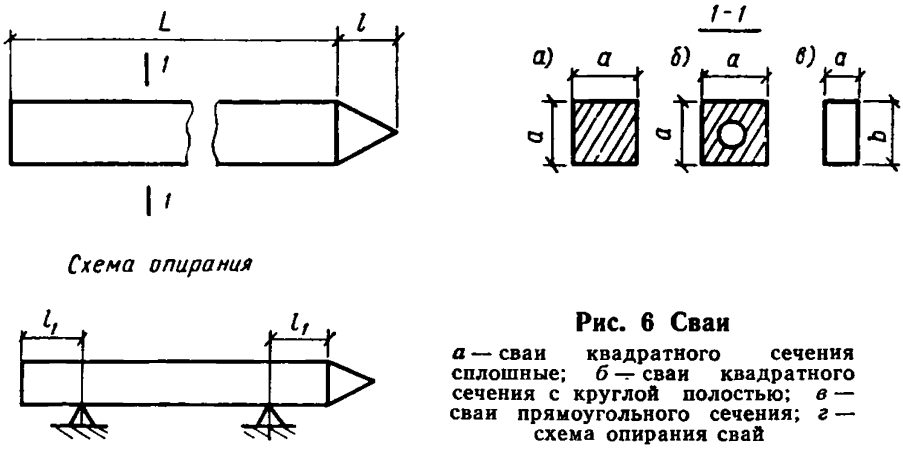

Рис. 6 Сваи

а — сваи квадратного сечения сплошные; *б* — сваи квадратного сечения с круглой полостью; *в* — сваи прямоугольного сечения; *г* — схема опирания свай

далее 10 см от монтажных петель. При перевозке свай ярусами между ярусами должны быть уложены строго по вертикали, одна, над другой деревянные прокладки. Во избежание смятия монтаж-

Таблица 33

Колонны прямоугольного сечения одноэтажных промышленных зданий

Размеры, мм			Масса, т	$l_1=l_2$, мм	Транспортные средства																	
					УПЛ 1412		УПР 1212		МАЗ-5205А		ОдАЗ-9370		МАЗ-5245		КАЗ-717		УПП 0906		ОдАЗ-885В		УПП 2012	
H	K	b			n	γ	n	γ	n	γ	n	γ	n	γ	n	γ	n	γ	n	γ	n	γ
1	2	3	4	5	6	7	8	9	10	11	12	13	14	15	16	17	18	19	20	21	22	23
а) Крайние																						
4500	400	400	1,8		Перевозка осуществляется на бортовых автомобилях и прицепах																	
5700	500	600	4,3																			
6200			4,7	1500	3	1	2	0,78	4	0,94	3	0,99	3	1,04	2	0,82	2	1,04	1	0,63	4	0,94
6900	400	400	2,8		5	1	4	0,93	7	0,98	5	0,98	5	1,04	4	0,97	3	0,93	2	0,75	7	0,98
6900	500	500	4,3		3	0,92	3	1,08	4	0,86	3	0,91	3	0,96	2	0,75	2	0,93			4	0,86
6900		600	5,2		2	0,74	2	0,87	4	1,04	3	1,1	2	0,77	2	0,9			1	0,69	4	1,04
7400			5,6		2	0,8	2	0,93	3	0,84	2	0,79	2	0,83	2	0,97	1	0,62	1	0,75	3	0,84
8100	400	400	3,2		4	0,91	3	0,8	6	0,96	4	0,9	4	0,95	3	0,93					6	0,96
8100	500	500	6		3	1,07	2	0,83	4	1	3	1,06	2	0,74	2	0,87					4	1
8100		600	6,1		2	0,87	2	1,02	3	0,92	2	0,86	2	0,9	2	1,06					3	0,92
8600			6,5		2	0,93	2	1,08	3	0,98	2	0,92	2	0,96							3	0,98
9300		500	5,8	2000	2	0,83	2	0,97	3	0,87	2	0,82	2	0,86	2	1,01					3	0,87
9300		600	7		2	1			3	1,05	2	0,98	2	1,04	1	0,61					3	1,05
9400	1000	400	8,3		1	0,60	1	0,69	2	0,83			1	0,61							2	0,83
9400	1350	500	9,3		1	0,66	1	0,78	2	0,93	1	0,65	1	0,69							2	0,93
9800	500	600	7,4		2	1,06	1	0,62	2	0,74	2	1,04									2	0,74
10500		500	6,6		2	0,94	2	1,1	3	0,99	2	0,93									3	0,99
10500		600	7,9				1	0,66	2	0,79											2	0,79
10600	1000	800	7,1		2	1,01	1	0,6	3	1,06	2	1									3	1,06
10600	1350		10,4		1	0,74	1	0,87	2	1,04	1	0,73									2	1,04

Продолжение табл. 33

Размеры, мм			Масса, т	$l_1=l_2$, мм	Транспортные средства																	
					УПЛ 1412		УПР 1212		МАЗ-5205А		ОдАЗ-9370		МАЗ-5245		КАЗ-717		УПП 0906		ОдАЗ-885В		УПП 2012	
H	*K*	*b*			*n*	γ	*n*	γ	*n*	γ	*n*	γ	*n*	γ	*n*	γ	*n*	γ	*n*	γ	*n*	γ
1	2	3	4	5	6	7	8	9	10	11	12	13	14	15	16	17	18	19	20	21	22	23
11800	1000		8	2500			1	0,67														
11800	1350		11,6		1	0,83	1	0,97													2	0,8

б) Средние

5000	600	500	2,1		Перевозка осуществляется на бортовых автомобилях и прицепах																	
5700		400	3,7																			
6200		500	4,7	1500	3	1	2	0,78	4	0,94	3	0,99	3	1,04	2	0,82	2	1,04	1	0,63	4	0,94
6300		400	2,5		5	0,89	5	1,04	8	1	5	0,88	5	0,92	4	0,87	3	0,83	3	1	8	1
6900			2,8		5	1	4	0,93	7	0,98	5	0,98	5	1,04	4	0,97	3	0,93	2	0,75	7	0,98
7400		500	5,6		2	0,8	2	0,93	3	0,84	2	0,79	2	0,83	2	0,97	1	0,62	1	0,75	3	0,84
8100		400	3,3		4	0,94	3	0,82	6	0,99	4	0,93	4	0,98	3	0,86					6	0,99
8600		500	6,5		2	0,93	2	1,08	3	0,98	2	0,92	2	0,96							3	0,98
8700	2200	500	10,1		1	0,72	1	0,84	2	1,01	1	0,71	1	0,75	1	0,88					2	1,01
9400	2000	400	7	2000	2	1			3	1,05	2	0,98	2	1,04							3	1,05
	2200	500	10,7		1	0,76	1	0,89	2	1,07	1	0,75	1	0,79							2	1,07
9800	600		7,4		2	1,06	1	0,62	2	0,74	2	1,04									2	0,74
9900	2200	500	11,2		1	0,8	1	0,93	2		1	0,79										
10600	2000	400	9,2		1	0,66	1	0,77		0,92	1	0,65									2	0,92
	2200	500	11,8		1	0,84	1	0,98	2	0,6	1	0,83										
11100			12,4		1	0,88	1	1,03	1	0,62	1	0,87									1	0,62
11800	2000	400	10,1	2500	1	0,72	1	0,84	1	1,01	1	0,71									2	1,01
	2200	500	13		1	0,93	1	1,08	2	0,65	1	0,92									1	0,65
									1													

Таблица 34

Колонны двухветвевого сечения одноэтажных промышленных зданий

Размеры, мм			Масса, т	l_1, мм	l_2, мм	Транспортные средства									
						УПР 1212		УПЛ 1412		ПК 1821		ПК 1724		УПП 2012	
H	K	b				n	γ	n	γ	n	γ	n	γ	n	γ
1	2	3	4	5	6	7	8	9	10	11	12	13	14	15	16
а) Крайние															
11850	1000	400	5,7	4200	3050	2	0,95	2	0,81	3	0,95	3	1	3	0,85
	1300	500	10	4600	3100	1	0,83	1	0,71	1	1,1	1	0,58	2	1
13950	1000	500	8,5	4500	3050	1	0,71	1	0,61	2	0,94	2	1	2	0,85
	1300	500	11,7	4900	3200	1	0,98	1	0,84	1	0,65	1	0,69		
15750	1000	500	9,7	4500	3050					2	1,08	1	0,57		
	1400	500	14,7	4900	3200					1	0,82	1	0,86		
17550	1300	500	14,8	5100						1	0,82	1	0,87		
	1400	600	19,7	5500						1	1,09				
19350	1300	500	16,3	5100						1	0,91	1	0,96		
	1400	600	21,8	5500						1	1,2*				
б) Средние															
11150	1300	500	9,5	3900	3200	1	0,79	1	0,68	2	1,06	2	1,1	2	0,95
			11,2			1	0,93	1	0,8	1	0,62	1	0,66		
11850			10	4600		1	0,83	1	0,71	2	1,1			2	1
			11,7			1	0,98	1	0,84	1	0,65	1	0,69		
13250			11,2	4200		1	0,93	1	0,8	1	0,62	1	0,66		0,66
			13,2			1	1,1	1	0,94	1	0,73	1	0,78	1	0,6
13950			11,7	4900		1	0,98	1	0,84	1	0,65	1	0,69	1	0,68
			13,7					1	0,98	1	0,76	1	0,81	1	

Продолжение табл. 34

Размеры, мм			Масса, т	l_1, мм	l_2, мм	Транспортные средства									
						УПР 1212		УПЛ 1412		ПК 1821		ПК1724		УПП2012	
H	K	b				n	γ	n	γ	n	γ	n	γ	n	γ
1	2	3	4	5	6	7	8	9	10	11	12	13	14	15	16
15050	1400		14,2	4200						1	0,79	1	0,84		
			17,9							1	0,99	1	1,05		
15750			14,7	4900						1	0,82	1	0,86		
			18,5							1	1,03				
16850		600	19,1	4800						1	1,06				
	1900		23,30							1	1,29*				
17550	1400		19,70	5500						1	1,09				
	1900		24,00							1	1,39*				
18650	1400		21,20	4800						1	1,18*				
	1900		25,90							1	1,44*				
19350	1400		21,80	5500						1	1,21*				
	1900		26,60							1	1,48*				

* Перевозка осуществляется только по специальному разрешению, выдаваемому Госавтоинспекцией с сопровождением автомобилем прикрытия.

Таблица 35

Колонны продольных и торцевых фахверков и прямоугольного сечения без металлического оголовка (рис. 5,*а*)

Размеры, мм						Транспортные средства																			
H	K	b	Масса, т	l_1, мм	l_2, мм	ОдАЗ-885В		УПЛ 0906		КАЗ-717		МАЗ-5145		ОдАЗ-9370		МАЗ-5205А		УПР 1212		УПЛ 1412		ПК 1821		ПК 1724		УПП 2012	
						n	γ	n	γ	n	γ	n	γ	n	γ	n	γ	n	γ	n	γ	n	γ	n	γ	n	γ
1	2	3	4	5	6	7	8	9	10	11	12	13	14	15	16	17	18	19	20	21	22	23	24	25	26	27	28
6300	400	400	2,52	1500	1000—1300	3	1	3	0,84	4	0,88	5	0,93	5	0,89	8	1,01	5	1,05	5	0,9					8	1,01
7600			3,04							3	0,79	4	0,9	4	0,86	6	0,91	4	1,01	4	0,87					6	0,91
8100			3,24							3	0,84	4	0,96	4	0,91	6	0,97	3	0,81	4	0,92					6	0,97
9300	500	500	5,82		1000—1800							2	0,86	2	0,82	3	0,87	2	0,97	2	0,83	3	0,97			3	0,87
11700	600	400	7,05															1	0,6	2	1,07	2	0,78	2	0,83	3	1,05
12400			7,45															1	0,62	2	1,06	2	0,83	2	0,88	2	0,74
13500			8,1																			2	0,9	2	0,95		
14200			8,53																			2	0,95	2	1		
16100			9,65																			2	1,07	1	0,57		

Таблица 36

Колонны продольных и торцевых фахверков прямоугольного сечения с металлическим оголовком (рис. 5,*г*)

Размеры, мм				Масса, т	l_1, мм	l_2, мм	Транспортные средства																			
H	$h_{бет}$	K	b				ПК 1821		ПК 1724		УПЛ 1412		УПР 1212		МАЗ-5205А		ОдАЗ-9370		МАЗ-5245		КАЗ-717		УПЛ 0906		ОдАЗ-885В		УПП 2012	
							n	γ	n	γ	n	γ	n	γ	n	γ	n	γ	n	γ	n	γ	n	γ	n	γ	n	γ
1	2	3	4	5	6	7	8	9	10	11	12	13	14	15	16	17	18	19	20	21	22	23	24	25	26	27	28	29
6700	5700	400	400	2,33	1500	1000					6	0,99	5	0,97	8	0,93	6	0,98	6	1,04	5	1,01	3	0,78	3	0,93	9	0,93
7100				2,35							6	1	5	0,98	8	0,94	6	0,99	6	1,04	5	1,02	3	0,78	3	0,94	8	0,94

Продолжение табл. 36

Размеры, мм				Масса, т	l_1, мм	l_2, мм	Транспортные средства																			
							ПК 1812		ПК 1724		УПЛ 1412		УПР 1212		МАЗ-5205А		ОдАЗ-9370		МАЗ-5245		КАЗ-717		УПЛ 0906		ОдАЗ-885В		УПП 2012	
H	$h_{бет}$	K	b				n	γ	n	γ	n	γ	n	γ	n	γ	n	γ	n	γ	n	γ	n	γ	n	γ	n	γ
1	2	3	4	5	6	7	8	9	10	11	12	13	14	15	16	17	18	19	20	21	22	23	24	25	26	27	28	29
8000				2,38							6	1,02	5	0,99	8	0,95	6	1	5	0,88	5	1,03	3	0,79	3	0,95	8	0,95
8400				2,4							6	1,03	5	1	8	0,96	6	1,01	5	0,89	5	1,04	3	0,8	3	0,96	8	0,96
7300	6300			2,57							5	0,92	4	0,86	8	1,02	5	0,9	5	0,96	4	0,89	3	0,86	3	1,03	8	1,02
7900	6900			2,83							5	1,01	4	0,94	7	0,99	5	1	5	1,05	4	0,98	3	0,94	2	0,75	7	0,99
8300				2,85							5	1,02	4	0,95	7	1	5	1	4	0,84	4	0,99					7	1
9200				2,88							5	1,03	4	0,96	7	1,01	5	1,01	4	0,85	4	1					7	1,01
9600				2,9							5	1,04	4	0,97	7	1,02	5	1,02	4	0,86	4	1,01					7	1,02
9900				2,92							5	1,04	4	0,97	7	1,02	5	1,03	4	0,86	4	1,02					7	1,02
9100	8100			3,3							4	0,94	3	0,82	6	0,99	4	0,93	4	0,98	3	0,86					6	0,99
9500				3,32							4	0,95	3	0,83	6	1	4	0,94	4	0,98							6	1
10400				3,35							4	0,96	3	0,84	6	1,01	4	0,94									6	1,01
				3,41							4	0,97	3	0,85	6	1,02	4	0,96									6	1,02
10800				3,37			5	0,94			4	0,96	3	0,84	6	1,01	4	0,95									6	1,01
				3,44			5	0,96			4	0,98	3	0,86	6	1,03	4	0,96									6	1,03
11100				3,39			5	0,94			4	0,97	3	0,85	6	1,02	4	0,95									6	1,02
				3,45			5	0,96			4	0,98	3	0,86	6	1,04	4	0,97									6	1,04
				3,59			5	1			4	1,02	3	0,9	5	0,9	4	1,01									5	0,9
11400				3,47			5	0,96			4	0,99	3	0,87	6	1,04											6	1,04
11600				3,64			5	1,01			4	1,04	3	0,91	5	0,91											5	0,91
11800				3,5			5	0,97			4	1	3	0,87	6	1,05											6	1,05
				3,67			5	1,02			4	1,05	2	0,92	5	0,92											5	0,92
10300	9300	500	500	5,87	1500	1000	3	0,98			2	0,84	2	0,98	3	0,88											3	0,88
10700				5,89			3	0,98			2	0,84	2	0,98	3	0,88											3	0,88
11600				5,92			3	0,99			2	0,85	2	0,99	3	0,89											3	0,89
				5,98			3	1			2	0,85	2	1	3	0,9											3	0,9
12000				5,94			3	0,99	2	0,7	2	0,85	2	0,99													3	0,89
				6,01			3	1	2	0,71	2	0,86	2	1													3	0,9
12300				5,96			3	0,99	2	0,7	2	0,85	2	1													3	0,89
				6,02			3	1	2	0,71	2	0,86	2	1													3	0,9
				6,16			3	1,03	2	0,72	2	0,88	2	1,03													3	0,92
12600				6,04			3	1,01	2	0,71	2	0,86	2	1,01													3	0,91
12800				6,21			3	1,03	2	0,73	2	0,89	2	1,03													3	0,93
13000				6,07			3	1,01	2	0,71	2	0,87	2	1,01													3	0,91
				6,24			3	1,04	2	0,73	2	0,89	2	1,04													3	0,94
11500	10500			6,62			2	0,74	2	0,78	2	0,95	2	1,1	3	0,99											3	0,99
11900				6,64			2	0,74	2	0,78	2	0,95	2	1,1	3	1											3	1
12800				6,67			2	0,74	2	0,78	2	0,95	2	1,1													3	1
				6,73			2	0,75	2	0,79	2	0,96															3	1,01
13200				6,69			2	0,74	2	0,79	2	0,96															3	1
				6,76			2	0,75	2	0,8	2	0,97															3	1,01
13500				6,71			2	0,74	2	0,79	2	0,96															3	1
				6,77			2	0,75	2	0,8	2	0,97															3	1,01
				6,91			2	0,77	2	0,81	2	0,99															3	1,04
13800				6,79			2	0,75	2	0,8	2	0,97															3	1,02
14000				6,96			2	0,77	2	0,82	2	0,99															3	1,04
14200				6,82			2	0,76	2	0,8	2	0,97															3	1,02
				6,99			2	0,78	2	0,82	2	1															3	1,05
12700	11700	600	400	7,07	2000	1500	2	0,79	2	0,83	2	1,01															2	0,71
13100				7,09			2	0,78	2	0,83	2	1,01															2	0,71
14000				7,12			2	0,79	2	0,84	2	1,02	1	0,6													2	0,71
				7,18			2	0,8	2	0,84	2	1,02															2	0,72
14400				7,14			2	0,79	2	0,84																		
				7,21			2	0,8	2	0,85																		
14700				7,16			2	0,8	2	0,84																		
				7,22			2	0,8	2	0,85																		
				7,36			2	0,82	2	0,86																		
15000				7,24			2	0,8	2	0,85																		
15200				7,41			2	0,82	2	0,87																		
15240				7,27			2	0,81	2	0,86																		
				7,44			2	0,83	2	0,88																		
14500	13500	600	400	8,15	1000	1500	2	0,91	2	0,96																		
14900				8,17			2	0,91	2	0,96																		
15800				8,2			2	0,91	2	0,96																		
				8,26			2	0,92	2	0,97																		
				8,22			2	0,91	2	0,97																		
16200				8,29			2	0,92	2	0,98																		
16500				8,5			2	0,94	2	1																		
				8,3			2	0,92	2	0,97																		
				8,44			2	0,94	2	0,99																		
16800				8,32			2	0,92	2	0,98																		
17000				8,49			2	0,94	2	1																		
17200				8,35			2	0,93	2	0,98																		
				8,52			2	0,95	2	0,98																		

Таблица 37

Колонны продольных и торцевых фахверков двухветвевого сечения с металлическим оголовком (рис. 5,д)

Размеры, мм				Масса, т	l_1, мм	l_2, мм	Транспортные средства			
							ПК 1821		ПК 1724	
H	$h_{бет}$	K	b							
1	2	3	4	5	6	7	8	9	10	11
							n	γ	n	γ
16450	15250	1000	500	9,5	2200	3600	2	1,05		
16650				9,47			2	1,05		
17050				9,52			2	1,05		
17950				9,58			2	1,06		
				9,7			2	1,08		
18250				9,6			2	1,07		
				9,74			2	1,08		
18750				9,64			2	1,07		
				9,79			2	1,09		
18950				9,65			2	1,07		
				9,82			2	1,09		
19250				9,85			2	1,09		
19600				9,74			2	1,08		
18250	17050	1300	500	14,4	3600	4150	1	0,8	1	0,85
19750				14,48			1	0,8	1	0,85
				14,6			1	0,81	1	0,82
19850				14,52			1	0,81	1	0,85
20050				14,54			1	0,81	1	0,85
				14,64			1	0,81	1	0,86
20550				14,54			1	0,81	1	0,86
				14,69			1	0,82	1	0,86
20750				14,53			1	0,81	1	0,86
				14,72			1	0,82	1	0,87
21050	18850	1300	500	14,75	3600	4150	1	0,82	1	0,87
21400				14,64			1	0,81	1	0,86
20050				16,1			1	0,89	1	0,95
21550				16,3			1	0,91	1	0,96
21650				16,22			1	0,9	1	0,95
21850				16,24			1	0,9	1	0,96
				16,34			1	0,91	1	0,96
22350				16,24			1	0,9	1	0,96
				16,39			1	0,91	1	0,96
22550				16,25			1	0,9	1	0,96
				16,42			1	0,91	1	0,97
22850				16,45			1	0,91	1	0,97
23200				16,34			1	0,91	1	0,96

Таблица 38

Колонны многоэтажных зданий

Размеры, мм		Масса, т	l_1, мм	l_2, мм	Транспортные средства																			
					ПК 1821		ПК 1724		УПР 1212		УПЛ 1412		МАЗ-5205А		ОдАЗ-9370		МАЗ-5245		КАЗ-717		УПЛ 0906		ОдАЗ-885В		УПП 2012	
H	K				n	γ	n	γ	n	γ	n	γ	n	γ	n	γ	n	γ	n	γ	n	γ	n	γ	n	γ
1	2	3	4	5	6	7	8	9	10	11	12	13	14	15	16	17	18	19	20	21	22	23	24	25	26	27
а) Крайние (b=400 мм)																										
2520	750	1,15	В местах, где предусмотрены трубки для строповки при съеме колонн опалубки, а также посередине между						5	1,04	5	0,89	8	1	5	0,88	5	0,92	4	0,97	3	0,83	3	1	8	1
4920	950	3							3	0,95	3	0,81	5	0,95	3	0,8	3	0,84	3	0,99	2	0,84	2	1,01	5	0,95
5980	750	2,5							4	0,93	5	0,99	6	0,83	5	0,98	5	1,03	4	0,97	3	0,93	2	0,74	6	0,83
	950	3,8							5	1,04	5	0,89	8	1	5	0,88	5	0,92	4	0,85	3	0,83	3	1	8	1
6120	750	2,78							4	0,89	5	0,95	7	0,93	5	0,94	5	0,99	4	0,93					7	0,93
6300	400	2,5							4	1,05	4	0,9	6	0,94	4	0,89	4	0,93	3	0,82					6	0,94
6700	400	2,67																								
7180	750	3,15																								

Продолжение таблицы 38

Размеры, мм		Масса, т	l_1, мм	l_2, мм	Транспортные средства: ПК 1821		ПК 1724		УПР 1212		УПЛ 1412		МАЗ-5205А		ОдАЗ-9370		МАЗ-5245		КАЗ-717		УПЛ 0906		ОдАЗ-885В		УПП 2012	
H	K				n	γ	n	γ	n	γ	n	γ	n	γ	n	γ	n	γ	n	γ	n	γ	n	γ	n	γ
1	2	3	4	5	6	7	8	9	10	11	12	13	14	15	16	17	18	19	20	21	22	23	24	25	26	27
8520		3,8	крайними прокладками						3	0,95	3	0,81	5	0,95	3	0,8	3	0,94	3	0,99					5	0,95
8830		3,88							3	0,97	3	0,83	5	0,97	3	0,82	3	0,86							5	0,97
	950	5,05							2	0,84	2	0,72	4	1,01	3	1,06	2	0,75							4	1,01
9580	750	4,2							3	1,05	3	0,9	5	1,05	3	0,89									5	1,05
	950	6,1							2	1,02	2	0,87	3	0,94	2	0,86									3	0,94
10300	1000	5,8							2	0,97	2	0,83	3	0,87											3	0,87
10920	750	4,6			4	1,02			2	0,77	3	0,96	4	0,92											4	0,92
11230		4,8			3	0,8			2	0,8	3	1,03													4	0,96
	950	6,6			3	1,1			2	1,1	2	0,94													3	0,99
11370	750	5,05			3	0,94			2	0,84	2	0,72													4	1,01
	950	6,3			3	1,05			2	1,05	2	0,9													3	0,94
12430	750	5,47			3	0,91	3	0,96	2	0,91	2	0,78													3	0,82
	950	6,75					2	0,8			2	0,96													3	1,01
	750	5,3			3	0,88	3	0,94	2	0,88	2	0,76													3	0,8
	950	7,3			2	0,81	2	0,86	1	0,61	2	1,04													2	0,73
13680	750	5,8			3	0,97	3	1,02																		
	950	8,1			2	0,9	2	0,95																		
		8,5			2	0,94	2	1																		
14830		8,8			2	0,98	2	1,04																		
б) средние (b=400 мм)																										
2520	1100	1,3	перевозка осуществляется на бортовых автомобилях и прицепах																							
4920		2,3																								
5980		2,7							4	0,9	5	0,96	6	0,81	5	0,95	5	1	4	0,8	3	0,9	3	0,72	6	0,8
6120		3,1							4	1,03	4	0,88	6	0,93	4	0,87	4	0,8	3	0,81	3	1,03	2	0,83	6	0,93
7180		3,48							3	0,87	4	0,99	5	0,87	4	0,98	4	1,03	3	0,91					5	0,87
8520		4,1							3	1,02	3	0,88	5	1,02	3	0,87	3	0,91	3	1,07					5	1,02
8830		4,18							3	1,04	3	0,92	5	1,04	3	0,88	3	0,98							5	1,04
	1300	5,48							2	0,91	2	0,78	3	0,82	2	0,77	2	0,81							3	0,82
9580	1100	4,5							2	0,75	3	0,96	4	0,9	3	0,95									4	0,9
10170		4,7							2	0,78	3	1	4	0,94	3	0,99									4	0,94
10920		5			3	0,83			2	0,83	3	1,07	4	1											4	1
11230		5,2			3	0,87			2	0,87	2	0,74													4	1,05
11370	1100	5,3			3	0,88			2	0,83	2	0,76													3	0,86
	1300	6,8			2	0,76					2	0,97													3	1,02
12430	1100	5,98			3	1	3	1,05	2	1	2	0,85													3	0,9
	1300	7,26			2	0,81	2	0,85	1	0,61	2	1,04													2	0,73
	1100	5,6			3	0,93	3	0,99	2	0,93	2	0,8													3	0,84
	1300	7,6			2	0,84	2	0,89	1	0,63	2	1,08													2	0,76
12570	1100	5,7			3	0,95	3	1	2	0,95	2	0,81														
13630		6,2			3	1,03	3	0,73																		
	1300	8,4			2	0,93	2	0,99																		
4830		9,1			2	1,01	2	1,07																		

Таблица 39

Колонны для крановых эстакад

Размеры, мм			Масса, т	l_1, мм	l_2, мм	Транспортные средства: УПП 2012		ПК 1821		ПК 1724		УПР 1212		УПЛ 1412		МАЗ-5205А		ОдАЗ-9370		МАЗ-524 5	
H	K	b				n	γ	n	γ	n	γ	n	γ	n	γ	n	γ	n	γ	n	γ
1	2	3	4	5	6	7	8	9	10	11	12	13	14	15	16	17	18	19	20	21	22
а) крайние																					
9100	1400	500	8,5	2400	2550	2	0,85	2	0,94	2	1	1	0,71	1	0,61	2	0,85	1	0,6	1	0,63
10600			10,1	2550	3050	2	1,01			1	0,6	1	0,84	1	0,72	2	1,01	1	0,71		
13900	1900	600	19,5	3600	3850	1	0,98	1	1,08												
б) Средние																					
9400	1900	600	14,4	2400	2650	1	0,72	1	0,8	1	0,85			1	1,03	1	0,72	1	1,01	1	1,06
10900			16,7	2800	3050	1	0,88	1	0,93	1	0,98					1	0,88				
13900			20,2	3600	3850	1	1,01														

Таблица 40

Сваи сплошные квадратного сечения

Размеры, мм			Масса, т	l_1, мм	Транспортные средства													
					ОдАЗ-885В		УПЛ 0906		КАЗ-717		МАЗ-5245		ОдАЗ-9370		МАЗ-5205А		УПР 1212	
L	l	a			n	γ	n	γ	n	γ	n	γ	n	γ	n	γ	n	γ
1	2	3	4	5	6	7	8	9	10	11	12	13	14	15	16	17	18	19
3000	190	250	0,73	0,2 L	Перевозка осуществляется на								Сваи сплошные для строительства на					
6000	340	300	1,28															
7000	340	300	1,63	1400	4	0,87	5	0,9	7	1	8	0,96	8	0,92	12	0,98	7	0,95
8000	220	300	1,83	1600					6	0,95	7	0,95	7	0,9	10	0,92	6	0,92
	340	350	2,5						4	0,89	5	0,92	5	0,88	8	1	5	1,04
9000	400		2,05	1800					5	0,89	6	0,91	7	1,01	10	1,02	6	1,02
			2,8						4	0,97	5	1,04	5	0,98	7	0,98	4	0,93
10000	340		2,28	2100									6	0,96	9	1,03	5	0,95
	400		3,12										4	0,89	6	0,94	4	1,04
11000			2,5	2300									5	0,88	8	1	5	1,04
			3,43										4	0,97	6	1,03	3	0,86
12000			2,73	2500													4	0,91
			3,73														3	0,93
13000	300	300	2,96	2700													4	0,99
	400	350	5,28														2	0,88
14000	450	400	3,18	2900														
			5,62															
15000	400		3,4	3100														
	500		6,5															
16000		350	4,95	3300														
		400	6,45															
17000			5,25	3500														
			6,85															
18000			5,55	3700														
			7,25															
19000			5,88	3900														
			7,65															
20000			6,18	4100														
			8,05															

Размеры, мм			Масса, т	Транспортные средства															
				ОдАЗ-885В		УПЛ 0906		КАЗ-717		МАЗ-5245		ОдАЗ-9370		МАЗ-5205А		УПР 1212		УПЛ 1412	
L	a	l_1		n	γ	n	γ	n	γ	n	γ	n	γ	n	γ	n	γ	n	γ
20	21	22	23	24	25	26	27	28	29	30	31	32	33	34	35	36	37	38	39
12000	200, 300	0,2 L	0,4 1,52	Перевозка осуществляется на															
13000		1400	0,93—1,77	8—4	0,99—0,94	10—5	1,03—0,98	13—6	1,05—0,92	15—7	1,03—0,92	15—8	0,98—1	21—11	0,98—0,97	13—7	1,01—1,01	15—8	1—1,03

Таблица 41

Сваи квадратного сечения с круглой полостью

Размеры, мм			Масса, т	Транспортные средства															
				ОдАЗ-885В		УПЛ 0906		КАЗ-717		МАЗ-5245		ОдАЗ-9370		МАЗ-5205А		УПР 1212		УПЛ 1412	
L	a	l_1		n	γ	n	γ	n	γ	n	γ	n	γ	n	γ	n	γ	n	γ
40	41	42	43	44	45	46	47	48	49	50	51	52	53	54	55	56	57	58	59
12000	200, 300	0,2 L	0,4 1,52	Перевозка осуществляется на бортовых автомобилях и прицепах															
13000		1400	0,93—1,77	8—4	0,99—0,94	10—5	1,03—0,98	13—6	1,05—0,92	15—7	1,03—0,92	15—8	0,98—1	21—11	0,98—0,97	13—7	1,01—1,01	15—8	1—1,03

Размеры, мм			Масса, т	Транспортные									
				ОдАЗ-885В		УПЛ 0906		КАЗ-717		МАЗ-5245			
L	a	l_1		n	γ	n	γ	n	γ	n	γ		
8000		1600	1,05—2,02					11—5	1— 0,88	13—6	1,01—0,9		

Сваи сплошные для строительства на

Размеры, мм			Масса, т	Транспортные											
				ОдАЗ-885А		УПЛ 0906		КАЗ-717		МАЗ-5245		ОдАЗ-9370			
L	a	b		n	γ	n	γ	n	γ	n	γ	n	γ		
1	2	3	4	5		6	7	8	9	10	11	12	13		

а) Квадратного сечения

5000	250	0,78—1,38	Перевозка осуществляется на										
6000	400	0,95—1,9	8—4	1,01—1,01	10— 5	1,05—1,05							
7000		1,1—2,2					10—5	0,96—0,96	12—6	0,98—0,96	13—6	1,01—0,93	
8000	300	1,25							10—4	0,92—0,97	11—4	0,97—0,92	
	350	3,27									7—4	1—1,03	
9000	400	2,02—3,67											
10000	300	2,25—											
	350	3,08											
11000		2,48—3,38											
12000	350	3,69											

Размеры, мм			Масса, т	Транспортные							
				ОдАЗ-885В		УПЛ 0906		КАЗ-717		МАЗ-5245	
L	a	b		n	γ	n	γ	n	γ	n	γ
1	2	3	4	5	6	7	8	9	10	11	12

б) Прямоугольного

5000	200	400	1,02	Перевозка осуществляется на							
6000			1,22	6	0,98	8	1,08	10	1,06	11	0,99
7000			1,42					8	0,99	9	0,95
8000	150	400	1,62—							8—5	0,96—
	200	500	2,54								0,94
9000			1,82—2,86								

Продолжение табл. 41

средства									
ОдАЗ-9370		МАЗ-5205А		УПР-1212		УПЛ 1412		УПП 2012	
n	γ	n	γ	n	γ	n	γ	n	γ
14—17	1,04—1	20—10	1,05—1,01	12—6	1,05—1,01	14—7	1,05—1,01	20—10	1,05—1,01

Таблица 42

вечномерзлых грунтах

средства									
МАЗ-5205А		УПР 1212		УПЛ 1412		ПК 1821		УПП 2012	
n	γ	n	γ	n	γ	n	γ	n	γ
14	15	16	17	18	19	20	21	22	23

(l_1=600 мм)

бортовых автомобилях и прицепах									
19—9	1,04—0,99	11—5	1,01 0,92	13—6	1,02—0,94			19—9	1,04—0,99
16—6	1—0,98	10—3	1,04 0,82	11—4	0,98—0,93			16—6	1 0,98
10—5	1,01—0,92	6—3	1,01—0,92	7—4	1,01—1,02			10—5	1,01—0,92
9—6	1,01—0,82	5—4	0,94—1,03	6—4	0,96—0,88			9—6	1,01—0,92
		5—3	1,03—0,84	6—4	1,06—0,96	7—5	0,96—0,94	8—6	0,99 1,01
		3	0,92	3	0,79	5	1,02	5	0,92

Продолжение табл. 42

средства									
ОдАЗ-39370		МАЗ-5205А		УПР 1212		УПЛ 1412		УПП 2012	
n	γ	n	γ	n	γ	n	γ	n	γ
13	14	15	16	17	18	19	20	21	22

сечения (l_1=600)

бортовых автомобилях и прицепах									
12	1,03	16	0,98	10	1,02	12	1,04	16	0,98
10	1	14	0,99	8	0,95	10	1,01	14	0,99
9—5	1,03—0,89	12—8	0,97—1,02	7—4	0,94—0,85	8—5	0,92—0,91	12—8	0,97—1,02
7—5	0,9—1,01	11—7	1—1	6—4	0,91—0,95	7—5	0,91—1,02	11—7	1 1

ных петель толщина прокладок должна быть на 20 мм больше высоты петель. Прокладки должны быть одинаковой толщины. Автотранспортные средства для перевозки свай указаны:

свай сплошных квадратного сечения — в табл. 40;

свай квадратного сечения с круглой полостью — в табл. 41;

свай сплошных для строительства на вечномерзлых грунтах — в табл. 42.

Балки и ригели

Балки и ригели перевозятся в рабочем положении. Транспортирование балок в «лежачем» положении недопустимо ввиду опасности их поломки при перевозке. Опирание должно производиться нижней плоскостью на специальные подкладки, расположенные на расстоянии l_1, от концов балки или ригеля (рис. 7). Крепление балок осуществляется сбоку по всей высоте изделия.

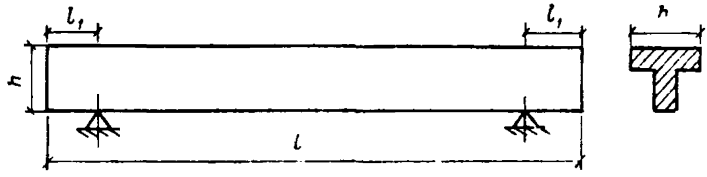

Рис. 7. Схема опирания балок

Для предохранения балок и ригелей от бокового перемещения, а также для обеспечения правильного опирания и создания общей устойчивости при перевозке следует применять специальную оснастку типа «гребенка».

Перевозка обвязочных балок и перемычек для стен осуществляется на бортовых автомобилях и прицепах. Автотранспортные средства для перевозки других видов балок и ригелей приведены:

подкрановых балок и балок покрытий — в табл. 43;

фундаментных балок — в табл. 44;

балок и прогонов сельскохозяйственных зданий — в табл. 45;

балок серии 1.800-2/74 — в табл. 46;

ригелей промышленных зданий — в табл. 47;

ригелей серии «25» — в табл. 48.

Таблица 43

Подкрановые балки и балки покрытий

Размеры, мм			Масса, т	l, мм	Транспортные средства											
					УПЛ 0906		УПР 1212		УПЛ 1412		ПК 1821		ПК 1724		УПП 2012	
l	b	h			n	γ	n	γ	n	γ	n	γ	n	γ	n	γ
Подкрановые балки																
5 950	550	800	2,93	370	3	0,98										
5 950	600	1000	4,15	370	2	0,92										
11 950	650	1400	10,7	350			1	0,89	1	0,76	1	0,6			2	1,07
Балки покрытий																
а) односкатные и плоские																
5 970	300	600	1,5	1000	6	1	6	0,75	6	0,64						
6 260	200	500	0,85	1200			12	0,85	12	0,73						
7 800	250	700	1,45	1400			8	0,97	9	0,93					9	0,65
8 970	300	800	3	1500			4	1	4	0,86					6	0,9
9 420	250	900	2,4				5	1	6	1,03					8	0,96
11 960	280	890	4,5	1000			2	0,75	3	0,96	4	1			4	0,9
			5				2	0,83	2	0,71	3	0,83			4	1
б) двухскатные																
5 950	300	415	1,3	1000	6	0,87										
8 950			3	1500			4	1								
11 960	200	1390	4,7	1000			2	0,78	3	1	3	0,78			4	0,94
			5,4				2	0,9	2	0,77	3	0,9			3	0,81
17 960		1640	8,5	1000							2	0,94	2	1		
			10,4								1	0,58	1	0,61		
			12,1								1	0,67	1	0,71		

Таблица 44

Фундаментные балки

Размеры, мм			Масса, т	l_1, м	Транспортные средства					
					УПР 1212		УПЛ 1412		УПП 2012	
l	b	h			n	γ	n	γ	n	γ
1	2	3	4	5	6	7	8	9	10	11
4 300	200	300	0,6	Перевозка осуществляется на бортовых автомобилях и прицепах						
5 980	520	450	2,2							
10 200	300	400	2,8	1—1,2	4	0,93	5	1	7	0,98
	400	600	4,9		2	0,82	3	1,05	4	0,98
10700	300	400	2,9		4	0,97	4	0,83	6	0,87
	400	600	5,1		2	0,85	2	0,73	4	1,02
11960	300	400	3,2		3	0,8	4	0,91	6	0,96
	400	600	5,7		2	0,95	2	0,81	3	0,86

Таблица 45

Балки и прогоны сельскохозяйственных зданий

Размеры, мм			Масса, т	Транспортные средства							
				УПЛ 0906		УПР 1212		УПЛ 1412		УПП 2012	
l	b	h		n	γ	n	γ	n	γ	n	γ
1	2	3	4	5	6	7	8	9	10	11	12
5980	140	400	0,5	14	0,78						
	200	450	0,98	9	0,98						

Продолжение табл. 45

Размеры, мм			Масса, т	Транспортные средства							
				УПЛ 0906		УПР 1212		УПЛ 1412		УПП 2012	
l	*b*	*h*		*n*	γ	*n*	γ	*n*	γ	*n*	γ
1	2	3	4	5	6	7	8	9	10	11	12
7470		550 590	1,23 1,4 1,9	7	0,9	8	0,93	9	0,9	9 9	0,63 0,86

Таблица 46

Балки серии 1.800-2/74

Размеры, мм			Масса, т	Транспортные средства							
				УПР 1212		УПЛ 1412		ПК 1821		УПП 2012	
l	*b*	*h*		*n*	γ	*n*	γ	*n*	γ	*n*	γ
1	2	3	4	5	6	7	8	9	10	11	12
12 339	250	750	3,38	3	0,84	4	0,96	5	0,94	6	1,01
11 308		800	3,48	3	0,87	4	0,99	5	0,97	5	0,87
		700	2,9	4	0,97	5	1,04	6	0,97	6	0,87
		750	3,03	4	1,01	4	0,86	6	1,01	6	0,91

Таблица 47

Ригели промышленных зданий

Длина, мм	Масса, т	l_1, мм	КАЗ-717		МАЗ-5245		ОдАЗ-9370		МАЗ-5205А		УПР 1212		УПЛ 1412	
			n	γ	n	γ	n	γ	n	γ	n	γ	n	γ
1	2	3	4	5	6	7	8	9	10	11	12	13	14	15
а) С полками для опирания плит ($b=650$ мм; $h=800$ мм)														
5000	3,7	500	Перевозка осуществляется на бортовых автомобилях и прицепах											
5500	4,4													
7980	6,48	1000	1	0,57	2	0,96	2	0,92	3	0,97	2	1,08	2	0,92
	6,4		2	1,1	2	0,95	2	0,91	3	0,96	2	1,07	2	0,91
	6,13		2	1,07	2	0,91	2	0,88	3	0,92	2	1,02	2	0,88
8280	6,73		1	0,6	2	1	2	0,96	3	1	2	1,1	2	0,96
	6,55		1	0,57	2	0,97	2	0,94	3	0,98	2	1,09	2	0,94
	6,23		2	1,08	2	0,92	2	0,89	3	0,93	2	1,04	2	0,89
8490	6,9				2	1,02	2	0,98	3	1,04	1	0,58	2	0,98
	6,72				2	1	2	0,75	3	1,01	2	1,1	2	0,96
	6,55				2	0,97	2	0,94	3	0,98	2	1,09	2	0,94
б) Прямоугольного сечения ($b=300$ мм; $h=800$ мм)														
5000	2,9	500	Перевозка осуществляется на бортовых автомобилях и прицепах											
5500	3,2													
7980	4,67	1000	2	0,82	3	1,04	3	0,99	4	0,93	2	0,78	3	1
8280	4,85		2	0,84	3	1,08	3	1,02	4	0,97	2	0,81	3	1
8450	4,98				3	1,1	3	1,05	4	1	2	0,83	2	1

Таблица 48

Ригели серии 25

Размеры, мм			Масса, т	Транспортные средства									
				МАЗ-5205А		УПР 1212		УПЛ 1412		УПП 2012		ПК 1821	
l	b	h		n	γ	n	γ	n	γ	n	γ	n	γ
9 860	180	490	2,18	9	0,98	5	0,91	6	0,93	9	0,98	8	0,97
12 060			2,65			4	0,88	5	0,95	7	0,93	7	1,03

Стойки опор воздушных линий электропередач ВЛ 35 кВ

Стойки опор воздушных линий электропередач ВЛ 35 кВ (рис. 8) перевозятся в горизонтальном положении. На транспортном средстве центрифугированные стойки (рис. 8,*а*) должны укладываться таким образом, чтобы закладные детали располагались перпендикулярно опорным подкладкам или параллельно им. Автотранспортные средства для перевозки указаны в табл. 49.

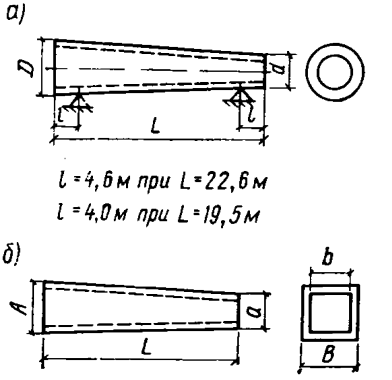

Рис. 8. Стойки опор воздушных линий электропередач ВЛ 35 кВ
а — центрифугированные; *б* — вибрированные

Таблица 49

Стойки опор воздушных линий электропередач ВЛ 35 кВ

а) Центрифугированные

Размеры, мм			l_1, м	Масса, т	Транспортные средства			
					ПК 1821		ПК 1724	
l	D	d			n	γ	n	γ
19 500	650	470	4	5,99	3	1	3	1,06
22 600	560	334	4,6	4,63	4	1,03	3	0,82
				5,06	3	0,84	3	0,89
				4,90	3	0,82	3	0,86
				3,94	4	0,88	4	0,93
				4,50	4	1	3	0,79

б) Вибрированные

Размеры, мм			Масса, т	Транспортные средства			
				ПК 1821		ПК 1724	
L	*A*×*B*	*a*×*b*		*n*	γ	*n*	γ
16400	380×390	200×210	3,55	5	0,98	5	1,04

Фермы

Перевозка ферм (рис. 9) осуществляется в вертикальном положении (за исключением ферм пролетом 30 м, которые перевозятся в наклонном положении). На транспортном средстве фермы должны

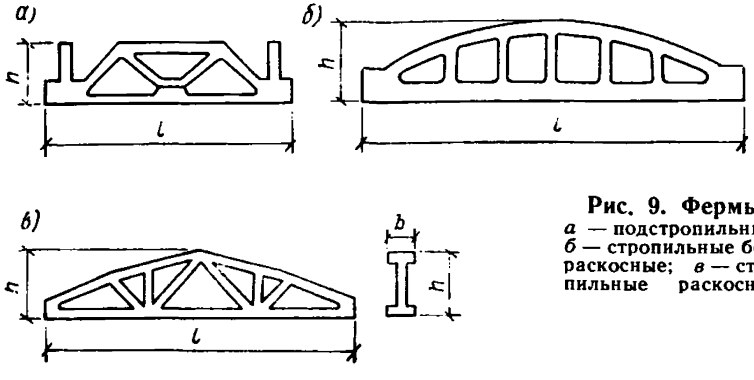

Рис. 9. Фермы
а — подстропильные; *б* — стропильные безраскосные; *в* — стропильные раскосные

опираться на деревянные подкладки по концам. Крепление ферм должно осуществляться в узлах верхнего пояса. Автотранспортные средства для перевозки ферм указаны в табл. 50.

Объемные блоки

Объемные блоки (рис. 10) перевозятся в рабочем положении. Опирание блоков на грузовой платформе транспортного средства должно осуществляться через резиновые подкладки:

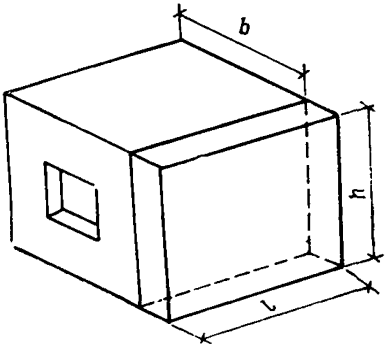

Рис. 10. Объемный блок

объемных блоков типа «стакан» и объемных блоков типа «колпак» с приставной плитой пола — на продольные ребра плиты пола;

объемных блоков типа «колпак» с вставной плитой пола — по четырем углам.

Не допускается опирание на плиту балкона. Размеры подкладок при опирании блока по углам долж-

Таблица 50

Фермы

Размеры, мм			Масса, т	Транспортные средства													
				УПФ-1218		УПФ-2024*		ПФ-4-36**		УПП-0907		УПР 1212		УПЛ 1412		УПП 2012	
l	h	b		n	γ	n	γ	n	γ	n	γ	n	γ	n	γ	n	γ
Подстропильные фермы																	
11860	2225	550	11	1	0,89												
11960			11,3	1	0,92												
Стропильные фермы																	
а) Безраскосные																	
5960	1195	200	1							9	1	10	0,83	10	0,71		
8960	1800		1,8									6	0,9	7	0,9	10	0,9
11960	1945		2,7	3	0,66							4	0,9	5	0,96		
17960	2695	220	5,6—6,4	2	0,96—1,09												
17940	3000	240	6,5	2	1,1												
			7,7	1	0,68												
		280	9,2	1	0,81												
23940	3300	240	9,2			2	0,96										
			10,5			2	1,1										
		280	11,7			1	0,61										
			14,2			1	0,74										

Продолжение табл. 50

Размеры, мм			Масса, т	Транспортные средства													
				УПФ-1218		УПФ-2024*		ПФ-4-36**		УПП-0907		УПР 1212		УПЛ 1412		УПП 2012	
l	*h*	*b*		*n*	γ	*n*	γ	*n*	γ	*n*	γ	*n*	γ	*n*	γ	*n*	γ
б) Раскосные																	
17940	2630	200	4,5	2	0,76												
	2640	250	6	2	1,02												
	2725	250	7,8	1	0,67												
	2735	300	9,4	1	0,8												
23940	3160	250	9,2			2	0,96										
	3240	250	11,2			2	1,12										
	3280	300	14,9			1	0,78										
	3315	350	18,6			1	0,97										
29940	3450	300	14,9					1	0,41								
	3615	300	16,7					1	0,46								
	3835	350	25,7					1	0,71								

* Перевозка может осуществляться по специальному разрешению, выдаваемому Госавтоинспекцией, с сопровождением автомобилем прикрытия.

** То же, с сопровождением патрульным автомобилем ГАИ.

ны быть не менее 300×300 мм, высота резиновых подкладок при всех схемах опирания должна быть не менее 50 мм, упругость резины должна обеспечивать возможность ее сжатия в 2 раза под перевозимым грузом. На транспортном средстве объемные блоки должны располагаться таким образом, чтобы центр тяжести блока совпадал с центром приложения нагрузки транспортного средства.

Автотранспортные средства для перевозки объемных блоков указаны в табл. 51.

Таблица 51

Объемные блоки

Размеры, мм			Масса, т	Транспортные средства			
				ЧМЗАП 9399.0		ЧМЗАП 9399	
l	*b*	*h*		*n*	γ	*n*	γ
1	2	3	4	5	6	7	8
1970	2680	2770	5,2	2	0,52	1	0,41
3140	3220	1850	4,96	2	0,5	2	0,39
3220	2150	2720	4,7	2	0,47	2	0,36
3680	2680	2770	11,1	2	1,1	2	0,88
3740	3820	2930	16,5			1	0,66
4380	3220	2720	8,5	1	0,42	1	0,34
			10	1	0,5	1	0,4
4640	3060	2900	11,51	1	0,57	1	0,46
	2980		13,91	1	0,69	1	0,56
			11,32	1	0,56	1	0,45
4750	2680	2770	11,5	1	0,58	1	0,46
4760	3230	2900	14,52	1	0,78	1	0,58
4780	2680	2770	11,5	1	0,58	1	0,46
5190	3220	1840	6,9	1	0,34	1	0,28
		1930	6,72	1	0,34	1	0,27
			6,75	1	0,34	1	0,27
5230	2990	3010	9,83	1	0,49	1	0,39
			11,4	1	0,57	1	0,46
			12,2	1	0,61	1	0,49
			12,6	1	0,63	1	0,5
5380	3220	2720	8,5	1	0,42	1	0,34
			9,9	1	0,5	1	0,4
			11	1	0,55	1	0,44
			11,5	1	0,58	1	0,46
			11,9	1	0,59	1	0,48
			12,7	1	0,64	1	0,51
5670	3590	2695	12,5	—	—	1	0,5
	3865		13,7			1	0,55
	3265		12	1	0,6	1	0,48
			11,26	1	0,56	1	0,45
	2990		11	1	0,55	1	0,44
			11,6	1	0,56	1	0,46
5680	3590	2965	12,8			1	0,51
5810	2990	2780	10,4	1	0,52	1	0,42
5900	3590	2965	14,9			1	0,6

Продолжение табл. 51

Размеры, мм			Масса, т	Транспортные средства			
				ЧМЗАП 9399.0		ЧМЗАП 9399	
l	*b*	*h*		*n*	γ	*n*	γ
1	2	3	4	5	6	7	8
	3865		15,7			1	0,63
5980	3865		18,1			1	0,72
	3850	2770	18,5			1	0,74
			19			1	0,76
	2680		11,5	1	0,58	1	0,46
			12	1	0,6	1	0,48
			13,2	1	0,66	1	0,53
			13,7	1	0,68	1	0,55
6130	2990	2965	13,2	1	0,66	1	0,53
			13,3	1	0,66	1	0,53
			13,4	1	0,67	1	0,54
			13,5	1	0,68	1	0,54
6140	2980	2900	16,21	1	0,81	1	0,65
6260	2980		17,8	1	0,89	1	0,71
			17,33	1	0,87	1	0,69
			15,44	1	0,77	1	0,62
	3060		15,34	1	0,77	1	0,61
			14,68	1	0,73	1	0,59
			14,64	1	0,73	1	0,59
6280	3220	2770	12	1	0,6	1	0,48
			12,6	1	0,63	1	0,5
6650	2680	2770	11,5	1	0,58	1	0,46
6680			11,5	1	0,58	1	0,46
			13	1	0,65	1	0,52
6870	3870	2965	19,3			1	0,77
			18,5			1	0,74
6875			20			1	0,8
7010	3590	2780	12,6			1	0,5
			12,8			1	0,51
			12,9			1	0,52
			13,1			1	0,52
			13,2			1	0,53

Санитарно-технические кабины. Блоки шахт лифтов

Транспортирование санитарно-технических кабин (рис. 11) и блоков шахт лифтов (рис. 12) осуществляется в рабочем положении. Опирание должно осуществляться на подкладки (деревянные бруски) высотой 65—80 мм, укладываемые параллельно длинным стенкам.

Подкладка под стенку, имеющую дверные проемы, размещается на расстоянии 100—150 мм от края. Блоки шахт лифтов высотой до 1,4 м могут транспортироваться в два яруса. При этом первый ярус устанавливается непосредственно на платформу транспортного средства, второй — на деревянные подкладки. Сантехка-

бины и блоки шахт лифтов с дверными проемами необходимо располагать попеременно дверными проемами в разные стороны. Автотранспортные средства для перевозки сантехкабин и блоков шахт лифтов указаны в таблицах 52 и 53.

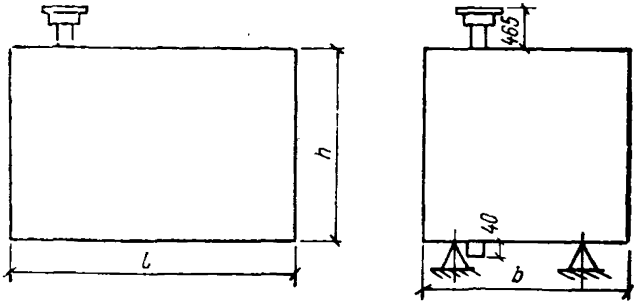

Рис. 11. Санитарно-технические кабины

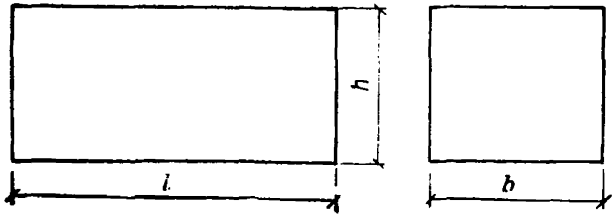

Рис. 12. Блоки шахт лифтов

Таблица 52

Санитарно-технические кабины

Размеры, мм			Масса, т	Транспортные средства					
				ПЭ 0907		ПЭ 1209		ПЭ 1309	
l	*b*	*h*		*n*	γ	*n*	γ	*n*	γ
а) Разобщенные									
27 30	1600	2400	3,62—3,8	2	0,8 0,84	3	0,94— 0,98	3	0,9— 0,94
б) Совмещенные									
2 080	1820	2400	3,05—3,1	3	1,02— 1,03	4	1,05— 1,07	4	1— 1,02

Таблица 53

Блоки шахт лифтов

Размеры, мм			Масса, т	Транспортные средства					
				ПЭ 0907		ПЭ 1209		ПЭ 1309	
l	b	h		n	γ	n	γ	n	γ
1	2	3	4	5	6	7	8	9	10
а) Одинарные (на один лифт)									
1970	1780	2780	4,26—4,3	2	0,95—0,96	2	0,73	3	1,06
				2		2	0,74	3	1,07
		1400	2,36	3	0,79	4	0,81	4	0,78
		900	1,54	6	1,03	8	1,06	8	1,02
2880	1930	2780	5,82	1	0,65	2	1	2	0,96
		2000	4,65	2	1,03	2	0,8	2	0,77
		1700	3,96	2	0,88	2	0,68	2	0,65
		1400	3,26	2	0,72	3	0,84	3	0,81
		900	2,09	4	0,93	4	0,72	4	0,69
б) Двойные (на два лифта)									
3460	1930	2780	7,42	1	0,82	1	0,64	1	0,61
		1400	5,27			2	0,91	2	0,87
		900	3,46	2	0,77	3	0,89	3	0,86
4560		2780	8,88	1	0,99	1	0,76	1	0,73
		1400	5,02			2	0,86	2	0,83
		900	3,13	2	0,7	4	1,08	4	1,03

Железобетонные полурамы животноводческих помещений

Железобетонные полурамы животноводческих помещений (рис. 13) перевозятся в положении «углом вверх» на специализи-

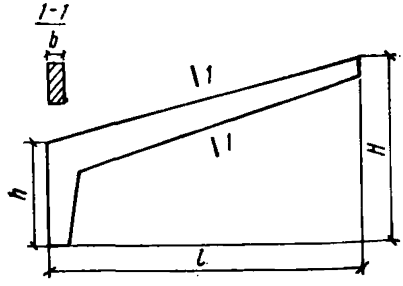

Рис. 13. Железобетонные полурамы животноводческих помещений

рованных полуприцепах ПР (Ж) 1212 и ПЛ (Ж) 2110 (табл. 54). При перевозке страховочная цепь коника полуприцепов должна быть замкнута.

Таблица 54

Железобетонные полурамы животноводческих помещений

Марка полурамы	Размеры, мм				Масса, т	Транспортные средства			
						ПР (Ж) 1212		ПЛ (Ж) 2110	
	l	H	h	b		n	γ	n	γ
ПР 18	8985	6000	3750	180	3,1			6	0,88
ПР 21	10485	6380	3750	180	3,5			6	1
Р-1					1	10	0,83		
Р-21					3,9	3	0,98		

Клееные деревянные несущие конструкции для сельского строительства

Клееные деревянные несущие конструкции для сельского строительства — деревянные гнутоклееные рамы (рис. 14,*а*) и трехшарнирные стрельчатые арки (рис. 14,*б*) перевозятся в паке-

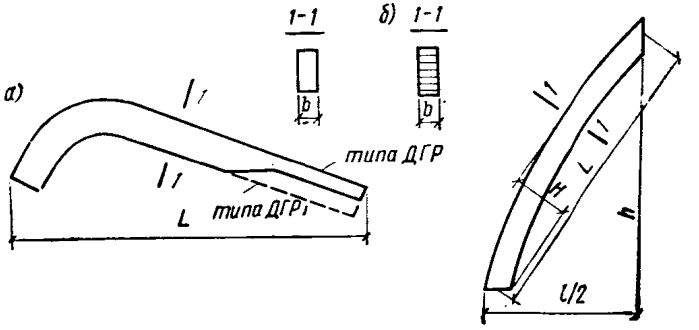

Рис. 14. Клееные деревянные несущие конструкции
а — гнутоклееные рамы; *б* — трехшарнирные стрельчатые арки

тах на специализированных полуприцепах ПР(Д)1212 и ПК(Д)1821 (табл. 55 и табл. 56). Ряд конструкций может быть уложен на транспортных средствах в несколько ярусов. При этом между ярусами устанавливаются деревянные прокладки толщиной не менее 400 мм. После погрузки должны быть закреплены страховочные цепи за такелажные петли устройств для пакетирования

Таблица 55

Деревянные гнутоклееные рамы

Размеры, мм		Масса, кг	Транспортное средство ПР(Д) 1212	
L	l		n	γ
1	2	3	4	5
а) Пролетом 12 м				
7,1	140	120 (184)	2·7+2·7	0,28 (0,43)
		185 (202)		0,43 (0,47)
		200 (215)		0,47 (0,5)
		220 (235)		0,51 (0,55)
		240 (268)		0,56 (0,62)
7,2		140 (196)	2·7+2·7	0,33 (0,46)
		195 (217)		0,46 (0,51)
		210 (231)		0,49 (0,52)
		230 (252)		0,52 (0,59)
		280 (278)	2·6+2·6	0,56 (0,56)
7,9		180 (233)	2·7+2·7	0,42 (0,54)
		190 (255)		0,44 (0,6)
		210 (278)		0,49 (0,65)
		280 (300)		0,65 (0,7)
		310 (330)		0,72 (0,77)
б) Пролетом 18 м				
10,1	140	310 (322)	2·7+2·4	0,57 (0,59)
		370 (367)	2·5+2·4	0,56 (0,55)
		390 (430)	2·7	0,46 (0,5)
		420 (520)		0,49 (0,61)
	170	570 (607)	2·6	0,57 (0,61)
10,4	140	340 (358)	2·7	0,4 (0,42)
		390 (397)		0,46 (0,46)
		440 (446)		0,51 (0,52)
	170	540 (544)	2·6	0,54 (0,54)
		600 (616)		0,6 (0,62)
10,7	140	410 (404)	2·6	0,41 (0,41)
		460 (462)		0,46 (0,46)
	170	560 (562)		0,56 (0,56)
		600 (608)		0,6 (0,61)
		660 (693)		0,66 (0,69)
в) Пролетом 21 м				
12,2	140	500 (524)	2·6	0,5 (0,52)
	170	630 (652)		0,63 (0,65)
		690 (713)		0,69 (0,71)

Продолжение табл. 55

Размеры, мм		Масса, кг	Транспортное средство ПР(Д)1212	
L	*b*		*n*	γ
1	2	3	4	5
		750 (760) 890 (916)	2·5	0,62 (0,63) 0,67 (0,69)

Примечания: 1. Значения, указанные в скобках, даны для гнутоклееных рам типа ДГР1 (рис. 15,*а*).

2. Возможна дозагрузка полуприцепов сопутствующими изделиями (опорные башмаки, крепежные детали и т. п.).

3. Значение *n*, указанное в виде 2·7+2·4 означает, что перевозка осуществляется в 2 яруса, в 1-м ярусе — 2 пакета по 7 изделий в каждом, во 2-м ярусе — 2 пакета по 4 изделия в каждом.

Таблица 56

Трехшарнирные стрельчатые арки

Размеры, мм					Масса, кг	Транспортные средства ПР(Д) 1212		ПК(Д) 1821	
l	*h*	*L*	*H*	*b*		*n*	γ	*n*	γ
1	2	3	4	5	6	7	8	9	10
а) Пролетом 12 м									
11660	4800	7600	1020	80	84	2·13+2× ×13+2·13+ +2·13	0,67		
			1080		103		0,89		
11500	8400	10200	1090	90	206	2·11+2·11	0,76		
			1120	100	245	2·10+2·10	0,82		
б) Пролетом 18 м									
17500	6000	10600	1940	80	166	2·13+2·13	0,72		
			1970	90	202	2·11+2·11	0,74		
			2010	90	222	2·11+2·11	0,81		
			2040	100	263	2·10+2·10	0,88		
в) Пролетом 24 м									
23200	15900	19700	2340	140	961			2·7	0,75
			2360	150	1000				0,78
			2410	150	1136				0,88
			2450	160	1276			2·6	0,85

ПРИЛОЖЕНИЕ 1

Техническая характеристика грузовых автомобилей с бортовой платформой

Показатели	ЗИЛ-131	ЗИЛ-130	ЗИЛ-130Г	ЗИЛ-131Г1	УРАЛ-4320	УРАЛ-375Н	УРАЛ-377Н
1	2	3	4	5	6	7	8
Грузоподъемность, кг	3500 (5000*)	5000	6000	8000	5180	7000	7500
Масса снаряженного автомобиля, кг	6700	4300	4575	6875	8440	7700	7275
Полная масса, кг	10425	9525	10800	15175	13845	14925	15000
Распределение полной массы, кг:							
на передний мост	3360	2575	2900	4175	3845	4170	4000
на заднюю тележку (мост)	7065	6950	7900	11000	10000	10755	11000
Полная масса буксируемого прицепа, кг	4000 (6500*)	8000	8000	—	7000	7000 (10000*)	5000 (10000)*
Внутренние размеры платформы, мм:							
длина	3600	3752	4685	6000	3900	4500	4500
ширина	2322	2326	2326	2326	2430	2326	2326
Погрузочная высота, мм	1430	1450	1450	1410	1420	1530	1530
Габаритные размеры, мм:							
длина	7040	6675	7610	9000	7366	7611	
ширина	2500	2500	2500	2500	2500	2500	2500
высота	2975 (по тенту)	2400	2460	2395	2980	2600	2620
База, мм	3350+1250	3800	4500	5311	3525+1400	3525+1400	3525+1400
Колея колес, мм:							
передних	1820	1800	1800	1835	2000	2020	2020
задних	1820	1790	1790	1850			
Наименьший дорожный просвет, мм	330	270	270	250	400	345	345
Колесная формула	6×6	4×2		6×4	6×6	6×6	6×4
Шины	320-508 (12.00-20), специальные, переменного давления	260-508 или 260-508Р			370-508 (14.00-20) с регулируемым давлением	11.00×400-533, широкопрофильные	
Двигатель	ЗИЛ-131, карбюраторный	ЗИЛ-130, карбюраторный			КамАЗ-740 дизельный	ЗИЛ-375 Я4, карбюраторный	
Количество и расположение цилиндров	8, V-образное	8, V-образное			8, V-образное	8, V-образное	
Рабочий объем, л	6	6,0			10,85	7	
Мощность номинальная, л. с.	150	150			210	180	
Наибольшая скорость, км/ч	80	90	90	80	85	75	
Контрольный расход топлива при скорости 30—40 км/ч	40	28	28	36	27	45	46
Завод-изготовитель	Завод им. И. А. Лихачева (производственное объединение ЗИЛ)				Уральский автомобильный завод (производственное объединение Урал АЗ)		

* При движении по дорогам с твердым покрытием.

Продолжение прил. 1

Показатели	КамАЗ-5320	КамАЗ-53202	МАЗ-500А	МАЗ-514	МАЗ-516Б	КрАЗ-255Б	КрАЗ-257
1	2	3	4	5	6	7	8
Грузоподъемность, кг	8000	7800	8000	14000	14500	7500	12000
Масса снаряженного автомобиля, кг	7080	7380	6600	9550	9050	11950	10285
Полная масса, кг	15305	15405	14825	23700	23700	19675	22600
Распределение полной массы, кг:							
через передний мост	4375	4455	4825	5700	5700	5450	4600
через заднюю тележку (мост)	10930	10950	10000	18000	18000	14225	18000
Полная масса буксируемого прицепа, кг	11500	11500	12000	14000	9050	10000 (30000*)	16600
Внутренние размеры платформы, мм:							
длина	5200	6100	4810	6265	6265	4565	5770
ширина	2320	2320	2480	2360	2360	2500	2480
высота	500	500	605	2300 (по тенту)	685	355 (924 с решетками)	824
Погрузочная высота, мм	1370	1370	1450	1500	1415	1600	1495
Габаритные размеры, мм:							
длина	7395	8300	7140	8520	8525	8645	9640
ширина	2496	2500	2500	2500	2500	2750	2650
высота	3370 (по тенту)	3370 (по тенту)	2650	3800 (по тенту)	3685 (по тенту) 2717 (по кабине)	3175	2670
База, мм	3850+1320	3690+1320	3950	3850+1400	3950+1455	4600+1400	5050+1400
Колея колес, мм:							
передних	2010	2010	1970	1970	1970	2160	1950
задних	1850	1850	1865	1866	1866		1920
Наименьший дорожный просвет, мм	285	285	270	270	270	360	290
Колесная формула	6×4	6×4	4×2	6×4	6×2	6×6	6×4
Шины	260-508Р	260-508Р	300-508 (допускается установка шин 320-508)	300—508		1300×530-533 переменного	320—508
Двигатель	КамАЗ-740, дизельный		ЯМЗ-236 дизельный	ЯМЗ-238Е дизельный	ЯМЗ-238 дизельный	ЯМЗ-238 дизельный	ЯМЗ-238 дизельный
Количество и расположение цилиндров	8, V-образное	10,85	6, 0, V-образное	8, V-образное	8, V-образное	8, V-образное	8, V-образное
Рабочий объем, л	10,85		11,15	14,87	14,86	14,86	14,86
Номинальная мощность, л. с.	210		180	270	240	240	240
Наибольшая скорость, км/ч	80	80	85	85	85	71	68
Контрольный расход топлива при скорости 30—40 км/ч; л/100 км:	35	36	22	33,5	30	40	36
Завод-изготовитель	Камский автомобильный завод		Минский автомобильный завод (производственное объединение Белавтомаз)			Кременчугский автомобильный завод (производственное объединение АвтоКрАЗ)	

* При движении по дороге с твердым покрытием.

ПРИЛОЖЕНИЕ 2

Техническая характеристика прицепов общего назначения

Показатели	ГКБ-817	ГКБ-817 В	ГКБ-8350	МАЗ-8926
Основной тяговый автомобиль	ЗИЛ-130	ЗИЛ-130 Г	КамАЗ-5320	МАЗ-500А; КрАЗ-255Б
Грузоподъемность, кг	5500	5500	8000	8000
Масса снаряженного прицепа, кг	2540	2634	3500	4000
Полная масса, кг	8040	7634	11500	12000
Распределение полной массы, кг:				
на переднюю ось	4020	3817	5750	6000
на заднюю ось	4020	3817	5750	6000
Внутренние размеры платформы, мм:				
длина	4700	4700	6100	5500
ширина	2350	2350	2317	2465
Погрузочная высота, мм	1300	1300	1300	1440
Габаритные размеры, мм:				
длина (с дышлом)	6688	6688	8290	7710
ширина	2500	2500	2500	2500
высота	2216	1870	1803	2790
База, мм	3000	3000	4340	3700
Колея, мм	1800	1800	1850	1870
Наименьший дорожный просвет, мм	369	405	378	450
Количество осей, шт.	2	2	2	2
Количество колес шт.	4+1	4+1	8+1	4+1
Шины	260-508 или 260-508Р	260-508 или 260-508Р	260-508Р	320-508
Завод-изготовитель	Ворошиловградский автосборочный завод с 1968 г. и Ирбитский завод автоприцепов с 1976 г.	Ворошиловградский автосборочный завод	Ставропольский завод автомобильных прицепов	Минский автомобильный завод

ПРИЛОЖЕНИЕ 3

Техническая характеристика седельных тягачей

Показатели	ЗИЛ-131В	ЗИЛ-130В1	КАЗ-608В	КамАЗ-5410	МАЗ-504А	МАЗ-504В	МАЗ-515Б	КрАЗ-255В	КрАЗ-258
1	2	3	4	5	6	7	8	9	10
Нагрузка на седельно-сцепное устройство, кг	3500 (5000*)	5400	4500	8100	7750	7700	13700	8000	12000
Масса снаряженного тягача, кг	6470	3860	4000	6800	6400	6650	8700	10600	9400
Полная масса, кг	10340	9485	8725	15125	14375	14500	22550	18825	21625
Распределение полной массы, кг:									
на переднюю ось	3485	2485	2800	4165	4375	4500	4550	5475	4400
на задний мост (тележку)	6855	7000	5925	10960	10000	10000	18000	13350	17225
Полная масса буксируемого полуприцепа, кг	7500 (12000*)	12400	10500 (15500**)	19100	17750	25700	31700	18000 (26000*)	30000
Полная масса автопоезда, кг	14200	16485	14575 (19725**)	26125	24375	32500	40550	28825 (36825*)	39625
Габаритные размеры, мм:									
длина	6620	5280	5062	6140	5630	5630	7050	7685	7180
ширина	2420	2360	2360	2480	2500	2500	2500	2750	2630
высота	2480	2400	2525	2830	2650	2650	2820 (по кабине)	2930	2670
База, мм	3350 + +1250	3300	2900	2840+ +1320	3400	3400	3500+ +1400	4600+ +1400	4080+ +1400
Колея колес, мм:									
передних		1800	1800	2010	1970	1970	1970	2160	1950

Продолжение прил. 3

Показатели	ЗИЛ-131В	ЗИЛ-130В1	КАЗ-608В	КамАЗ-5410	МАЗ-504А	МАЗ-504В	МАЗ-515Б	КрАЗ-255В	КрАЗ-258
1	2	3	4	5	6	7	8	9	10
задних	1820	1790	1790	1850	1860	1860	1866		1920
Наименьший дорожный просвет, мм	330	270	275	285	270	270	270	360	290
Колесная формула	6×6	4×2	4×2	6×4	4×2	4×2	6×4	6×6	6×4
Шины	12.00-20 специальные переменного давления	260-508 или 260-508Р	260-508 или 260-508Р	260-508Р	300-508 (допускается установка шин 320-508)		300-508	1300×530-533, переменного давления	320-508
Двигатель	ЗИЛ-131 карбюраторный	ЗИЛ-130 карбюраторный	ЗИЛ-130Я5 карбюраторный	КамАЗ-740 дизельный	ЯМЗ-236 дизельный	ЯМЗ-238 дизельный	ЯМЗ-238 дизельный	ЯМЗ-238 дизельный	ЯМЗ-238 дизельный
Количество и расположение цилиндров, шт.	8, V-образное			8, V-образное	6, V-образное	8, V-образное	8, V-образное	8, V-образное,	
Рабочий объем, л	6			10,85	11,15	14,86	14,80	14,86	
Номинальная мощность, л. с.	150 при 3200 мин$^{-1}$			210 при 2600 мин$^{-1}$	180 при 2100 мин$^{-1}$	240 при 2100 мин$^{-1}$	330 при 2100 мин$^{-1}$	240 при 2100 мин$^{-1}$	
Наибольшая скорость автопоезда, км/ч	80	80	80 (70**)	80	85	85	80	62	68
Контрольный расход топлива при скорости 40 км/ч, л/100	50	35	35 (42**)	35	32	40	48	45	50
Изготовитель	Московский автомобильный завод им. Лихачева		Кутаисский автомобильный завод	Камское объединение по производству большегрузных автомобилей	Минский автомобильный завод			Кременчугский автомобильный завод	

* При движении по дорогам с твердым покрытием.
** По равнинным дорогам с усовершенствованным покрытием.

ПРИЛОЖЕНИЕ 4

Техническая характеристика полуприцепов общего назначения

Показатели	ОдАЗ-885В	ОдАЗ-9370	МАЗ-5245	МАЗ-5205А	МАЗ-941	КАЗ-717
1	2	3	4	5	6	7
Основной тяговый автомобиль	ЗИЛ-130В1, КАЗ-608В	КамАЗ-5410	МАЗ-504А	МАЗ-504В	МАЗ-515Б	КАЗ-608, КАЗ-608В
Грузоподъемность, кг	7500	14200	13500	20000	25000	11500
Масса снаряженного полуприцепа, кг	2850	5400	3800	5700	6700	4000

Продолжение прил. 4

Показатели	ОдАЗ-885В	ОдАЗ-9370	МАЗ-5245	МАЗ-5205А	МАЗ-941	КАЗ-717
1	2	3	4	5	6	7
Полная масса, кг	10350	19100	17300	25700	31700	15500
Распределение полной массы, кг:						
на сцепное устройство	4350	7500	7300	7700	13700	4500
на заднюю ось (тележку)	6000	11600	10000	18000	18000	11000
Внутренние размеры платформы, мм:						
длина	6080	9180	7875	9965	12795	7500
ширина	2226	2320	2320	2320	2366	2240
Погрузочная высота, мм	1400	1470	1615	1450	1450	1390
Габаритные размеры, мм:						
длина	6385	9630	8165	10180	13221	7690
ширина	2455	2500	2500	2500	2500	2476
высота	2030	2070	2355	3615 (по тенту)	3755 (по тенту)	1980
Колея, мм	1790	1850	1860	1860	1860	1790
Наименьший дорожный просвет, мм	400	—	380	340	420	240
Количество осей, шт.	1	2	1	2	2	2
Количество колес, шт.	4+1	8+1	4+1	8+1	8+1	8+1
Шины	260-508	260-508Р	300-508 или 320-508			260-508 или 260-508Р
Изготовитель	Ставропольский завод автомобильных прицепов и Одесский автосборочный завод	Красноярский завод автомобильных и тракторных прицепов	Минский автомобильный завод			Кутаисский автомобильный завод

ПРИЛОЖЕНИЕ 5

Техническая характеристика полуприцепов-панелевозов

Показатели	УПП 0907	УПП 1207	ПП 1207	УПП (Ш) 1207	ПП 1307	УПП 2008	ПП 2008Б	УПП 2012
1	2	3	4	5	6	7	8	9
Максимальные размеры перевозимых изделий, мм:								
длина	6500	7200	7500	7200	7500	8000	7900	12000
высота	3000	3000	3200	4000	3000	3000	3000	1800
Конструктивная схема	Кассетный, низкорамный	Кассетный, низкорамный	Хребтовый, низкорамный	Низкорамный, со съемной наклонной грузовой площадкой	Хребтовый, низкорамный	Кассетный, низкорамный	Хребтовый, низкорамный	платформенный, высокорамный
Седельный тягач	ЗИЛ-130В1	МАЗ-504А	МАЗ-504А	МАЗ-504А	КамАЗ-5410	КрАЗ-258	КрАЗ-258	КрАЗ-258
Грузоподъемность, кг	8500	12000	12600	12000	14000	18500	20000	20000
Масса в снаряженном состоянии, кг	3900	5750	4860	6700	5100	11500	7930	10000
Полная масса с грузом, кг	12400	17750	16600	17700	19100	30000	27930	30000
Распределение полной массы, кг:								
на седельно-сцепное устройство	5420	7750	6600	7700	8100	12000	12000	12000

Продолжение прил. 5

Показатели	УПП 0907	УПП 1207	ПП 1207	УПП (Ш) 1207	ПП 1307	УПП 2008	ПП 2008Б	УПП 2012
1	2	3	4	5	6	7	8	9
на опорное устройство	6400	9580	9000	9060	9100	16000	15200	16000
на ось (тележку)	6980	10000	10000	10000	11000	18000	15930	18000
Размеры грузовой площадки, мм:								
длина	6720	7480	7730	7300	8000	8600	8000	12200
ширина	1600	1600	580	3150 (500—опорной полки)	650	1600	650	2500
Погрузочная высота, мм	600	690	600	600 по нижней опорной точке полки; 820—по верхней	650	800	750	1680
Габаритные размеры полуприцепа, мм:								
длина	10486	11820	10200	12130	14300	16820	14535	12540
ширина	2500	2500	2500	2500	2500	2500	2500	2500
высота	3030	3050 (без груза) 3800 (с грузом)	3700	3400	3500	3200	3570	2840
База, мм	9100	11335		10640	12175	13750		9500
Колея, мм	1790	1860		1860	1850	1860	1920	1860
Дорожный просвет, мм:								
под осью колес	400	440		440	—	440	—	440
под опорным устройством	320	320		320	—	320	—	345
Количество осей, шт.	1	1	1	1	2	2	2	2
Количество колес, шт.	4+1	4+1	4+1	4+1	8+1	8+1	8+1	8+1
Шины	260-508	300-508 (допускается установка шин 320-508)	300-508	300-508	260-508	300-508	320-508	300-508
Подвеска	Рессорная от автомобиля ЗИЛ-130	Рессорная на базе рессор МАЗ-500	Рессорная	Рессорная	Рессорная	Рессорная, балансирная на базе рессор МАЗ-200 или МАЗ-5205	Зависимая, рессорная	Рессорная, балансирная на базе рессор МАЗ-200 или МАЗ-5205
Тормоза:								
рабочий	Колодочный с пневматическим приводом на все колеса от тягача							
стояночный	С механическим приводом на колодки рабочего тормоза	С механическим приводом на колодки рабочего тормоза		С механическим приводом на колодки рабочего тормоза	С механическим приводом на колодки рабочего тормоза второй оси	С механическим приводом на колодки рабочего тормоза второй оси		С механическим приводом на колодки рабочего тормоза второй оси

Продолжение прил. 5

Показатели	УПП 0907	УПП 1207	ПП 1207	УПП (Ш) 1207	ПП 1307	УПП 2008	ПП 2008Б	УПП 2012
1	2	3	4	5	6	7	8	9
Опорное устройство	Механическое от полуприцепа ОдАЗ-885 с возможной установкой гидроопор	С гидравлическим приводом типа НАМИ-790	Гидравлическое	Механическое от полуприцепа ОдАЗ-9370	Гидравлическое	Гидравлическое от полуприцепа НАМИ-790	Гидравлическое	Гидравлическое от полуприцепа НАМИ-790Б
Система управления поворотом	Нет	Нет	Нет	Нет	Есть	Есть	Есть	Есть
Максимальная скорость движения с грузом, км/ч	60	60	65	60	60	60	40	60
Разработчик	ЦЭКБ Строймехавтоматика		Тульский КТИ Минпромстроя СССР	ЦЭКБ Строймехавтоматика	Саратовский филиал ПТИ ОМЭС Минстроя СССР	ЦЭКБ Строймехавтоматика	Саратовский филиал ПТИ ОМЭС Минстроя СССР	ЦЭКБ Строймехавтоматика

Примечание. Полуприцепы-панелевозы кассетного и платформенного типа могут быть использованы для перевозки других строительных грузов.

ПРИЛОЖЕНИЕ 6

Техническая характеристика полуприцепов-плитовозов и полуприцепов-балковозов

Показатели	Плитовозы		Балковозы		
	УПЛ 0906	УПЛ 1412	УПР 1212 ПР (Д) 1212*	ПК 1724	ПК 1821 ПК (Д) 1821*
Максимальные размеры перевозимых изделий, мм:					
длина	6000	12000	12000	24000	21000
ширина	3000	3000	3000	3000	3000
Конструктивная схема	Высокорамный	Платформенный	Высокорамный, раздвижной, платформенный	Высокорамный	Платформенный
Седельный тягач	ЗИЛ-130В1	КамАЗ-5410	МАЗ-504А	КрАЗ-258	КрАЗ-258
Грузоподъемность, кг	9000	14000	12000	17000	18000
Масса в снаряженном состоянии, кг	3400	5100	5750	13000	12000
Полная масса с грузом, кг	12400	19100	17750	30000	30000
Распределение полной массы, кг:					
на седельно-сцепное устройство	5320	8240	7750	12000	12000
на ось (тележку)	7080	10850	10000	18000	18000
на опорное устройство	8080	10400	11000	13900	14000

Продолжение прил. 6

Показатели	Плитовозы		Балковозы		
	УПЛ 0906	УПЛ 1412	УПР 1212 ПР (Д) 1212*	ПК 1724	ПК 1821 ПК (Д) 1821*
Длина грузовой площадки, мм	6100	12200	8500...12500	24100	20700
Погрузочная высота, мм	1360	1500	1680	1680	1680
Габаритные размеры, мм:					
длина	6320	12500	8685...12685	24580	21100
ширина (с грузом)	2500 (3250)	2500 (3250)	2500	2500 (3372)	2500
высота	2750	2500	3150	2340	2350
База, мм	4680	9150	5960, 9960	21400	18000
Колея, мм	1790	1850	1860	1860	1860
Дорожный просвет, мм:					
под осью колес	400	295	430	440	440
под опорным устройством	320	450	320	330	330
Количество осей, шт.	1	2	1	2	2
Количество колес, шт.	4+1	8+1	4+1	8+1	8+1
Шины	260-508	260-508Р	300-508	300-508	300-508
Подвеска	Рессорная от автомобиля ЗИЛ-130	Балансирная рессорная	Рессорная от автомобиля МАЗ-5245	Рессорная балансирная на базе рессор МАЗ-200	Рессорная, балансирная, на базе рессор МАЗ-200 или МАЗ-5205
Тормоза:					
рабочий	Колодочный с пневматическим приводом на все колеса от тягача				
стояночный	С механическим приводом на колодки рабочего тормоза	С механическим приводом на колодки рабочего тормоза задней оси	С механическим приводом на колодки рабочего тормоза	С механическим приводом на колодки рабочего тормоза задней оси	
	Механическое от полуприцепа ОдАЗ-885	Механическое от полуприцепа МАЗ-5245	Механическое от полуприцепа МАЗ-5245	Гидравлическое от полуприцепа НАМИ 790Б	
Система управления поворотом	Нет	Нет	Нет	Есть	Есть
Максимальная скорость движения с грузом, км/ч	60	60	60	60	60
Разработчик	ЦЭКБ Строймехавтоматика				

Примечание. Полуприцепы-плитовозы УПЛ 0906 и УПЛ 1412 могут быть использованы для перевозки свай, колонн, опор, балок, ригелей и других строительных грузов, по своим габаритам и массе не превышающих **размеров грузовой площадки и грузоподъемности полуприцепов.** Полуприцепы ПР(Д)1212 и ПК(Д)1821 **предназначены для перевозки деревянных гнутоклеенных рам и стрельчатых арок.**

Техническая характеристика полуприцепов-фермовозов

Показатели	УПФ 1216	ПФ 2124
Длина перевозимых ферм, мм	12000 и 18000	24000
Конструктивная схема	Низкорамный кассетно-ферменный	Полунизкорамный кассетно-ферменный
Седельный тягач	МАЗ-504А	КрАЗ-258
Грузоподъемность, кг	11700 (12600*)	21000
Масса в снаряженном состоянии, кг	6050 (5150*)	10850
Полная масса с грузом, кг	17750	31850
Распределение нагрузки, кг:		
на седельно-сцепное устройство	7750	13700
на опорное устройство на заднюю ось (тележку)	8560 10000	14500 18150
Внутренние размеры кассеты, мм:		
длина	18100 (12100*)	24200
ширина	850	700
Погрузочная высота, мм	640	1200
Габаритные размеры, мм:		
длина	23200 (17200*)	26500
ширина	2500	2500
высота	2830	3350
База, мм	21500 (15500*)	23800
Колея, мм	1860	1866
Дорожный просвет, мм:		
под осью колес	440	310
под опорным устройством	325	440
Количество осей, шт.	1	2
Количество колес, шт.	4+1	8+1
Шины	300-508	300-508Р
Подвеска	Рессорная на базе рессор полуприцепа МАЗ-500	Рессорная, балансирная на базе рессор полуприцепа МАЗ-5245
Тормоза:		
рабочий	Колодочный на все колеса с пневматическим приводом от тягача	Колодочный с пневматическим приводом на все колеса задней ходовой тележки
стояночный	С механическим приводом на колодки рабочего тормоза	С механическим приводом на колодки задней оси тележки

Продолжение прил. 7

Показатели	УПФ 1216	ПФ 2124
Опорное устройство	Механическое от МАЗ-5245 (предусмотрена возможность установки гидравлического от НАМИ 790Б)	Механическое
Система управления поворотом	Есть	Есть
Максимальная скорость движения с грузом, км/ч	60	45
Разработчик	ЦЭКБ Стройместавтоматика	Институт Укроргтехстрой Минпромстроя УССР

* Для варианта полуприцепа без вставки.

ПРИЛОЖЕНИЕ 8

Техническая характеристика полуприцепов-сантехкабиновозов

Показатели	ПЭ 0907	ПЭ 1209	ПЭ 1309
Конструктивная схема	Кассетный, низкорамный		
Седельный тягач	ЗИЛ-130В1	МАЗ-504А	КамАЗ-5410
Грузоподъемность, кг	9400	11350	12100
Масса в снаряженном состоянии, кг	3850	6400	7000
Полная масса, кг	12750	17750	19100
Распределение полной массы, кг:			
на седельно-сцепное устройство	5400	7750	8120
на заднюю ось	6850	10000	10980
на опорное устройство	—	9000	9580
Внутренние размеры кузова (кассеты):			
длина	7400	9000	9000
ширина	2340	2220	2360
Погрузочная высота, мм	770	800	750—800
Габаритные размеры, мм:			
длина	11340	14300	15900
ширина	2500	2500	2500
высота	1785	2260	2260
База, мм	10100	12600	13400
Колея, мм	1790	1860	1850

Продолжение прил. 8

Показатели	ПЭ 0907	ПЭ 1209	ПЭ 1309
Дорожный просвет, мм:			
под осью колес	400	440	380
под опорным устройством	320	330	—
Количество осей, шт.	1	1	2
Количество колес, шт.	4+1	4+1	8+1
Шины	260-508	300-508	260-508Р
Подвеска	Рессорная от автомобиля ЗИЛ-130	Рессорная на базе рессор МАЗ-500	Рессорная
Тормоза:			
рабочий	Колодочный с пневматическим приводом на все колеса от тягача		
стояночный	Ручной на колодки рабочего тормоза		
Опорное устройство	Механическое от полуприцепа ОдАЗ-885В	Механическое от полуприцепа МАЗ-5245	Гидравлическое от полуприцепа НАМИ 790
Система управления поворотом	Нет	Есть	Есть
Максимальная скорость движения с грузом, км/ч	60	60	60
Разработчик	Конструкторско-технологический институт Минпромстроя СССР	ЦЭКБ Строймехавтоматика	Саратовский филиал ПТИ Минстроя СССР

ПРИЛОЖЕНИЕ 9

Техническая характеристика полуприцепов блоковозов

Показатели	ЧМЗАП 9399.0	ЧМЗАП 9399
Наибольшие размеры перевозимых блоков, мм:		
длина без балконной плиты	6600	7500
длина с балконной плитой	8000	9000
ширина	3600	3900
Опирание объемных блоков при перевозке	На 4 ... 8 точек	На 4 ... 10 точек
Конструкция опорных устройств	Откидные уширители	Откидные и выдвижные уширители
Конструктивная схема	Полунизкорамный, платформенный	

Продолжение прил. 9

Показатели	ЧМЗАП 9399.0	ЧМЗАП 9399
Седельный тягач	КрАЗ-258	
Грузоподъемность, кг	20000	25000
Масса в снаряженном состоянии, кг	7560	8800
Полная масса, кг	27560	33800
Распределение полной массы, кг:		
на седельно-сцепное устройство	10560	12000
на тележку	17000	21800
Платформа	С боковыми уширителями	
Погрузочная высота, мм	1200	1250
Габаритные размеры, мм:		
длина	11400	12000
ширина	2500	3150
ширина с грузом, макс.	3620	4200
высота с грузом	4000	4000
База, мм	8500+1400	8640+1400
Колея, мм	1860	
Дорожный просвет в средней части, мм	700	500
Количество осей, шт.	2	
Количество колес, шт.	8	
Шины	300-508	
Тормоза:		
рабочий	Барабанный, колодочный с пневматическим приводом	
стояночный	Барабанный, колодочный с механическим приводом	
Подвеска	Рессорная, балансирная	
Опорное устройство	Телескопическое гидравлическое	
Максимальная скорость движения с грузом, км/ч	40	
Изготовитель	Челябинский машиностроительный завод автомобильных и тракторных прицепов	

ПРИЛОЖЕНИЕ 10

Техническая характеристика полуприцепов для перевозки железобетонных полурам животноводческих помещений

Показатели	ПР(Ж)1212	ПЛ(Ж)2110
Марка перевозимых полурам	Р-1 и Р-2-21	ПР 18 и ПР 21
Конструктивная схема	Высокорамный, платформенный, раздвижной со специальной оснасткой	Высокорамный платформенный со специальной оснасткой

Продолжение прил. 10

Показатели	ПР(Ж)1212	ПЛ(Ж)2110
Седельный тягач	МАЗ-504А	КрАЗ-258
Грузоподъемность, кг	12000	21000
Масса в снаряженном состоянии, кг	5750	5800
Полная масса с грузом, кг	17750	26800
Распределение полной массы, кг:		
на седельное устройство	7750	8600 (6600*)
на опорное устройство	11000	12000 (9000*)
на ось	10000	18200 (17800*)
Габаритные размеры, мм:		
длина	8685...12685	9960
ширина	2500	2500
высота	3150	2390
Длина грузовой площадки, мм	8500...12500	9200
Погрузочная высота, мм	1680	1590
База, мм	5960—9960	
Колея, мм	1860	1860
Дорожный просвет, мм:		
под осями колес	430	440
под опорным устройством	320	425
Количество осей, шт.	1	2
Количество колес, шт.	4+1	8+1
Шины	300-508	300-508 (11.00—20)
Подвеска	Рессорная от полуприцепа МАЗ-5245	Балансирная, рессорная типа КрАЗ-258
Тормоза:		
рабочий	Колодочный с пневматическим приводом на все колеса от тягача	
стояночный	С механическим приводом на колодки рабочего тормоза	С механическим приводом на колодки рабочего тормоза передней оси
Опорное устройство	Механическое от полуприцепа МАЗ-5245	Механическое от полуприцепа МАЗ-5205
Максимальная скорость, км/ч	60	60
Основной тяговой автомобиль	МАЗ-504 А	КрАЗ-258
Разработчик	ЦЭКБ Строймехавтоматика	

* При перевозке полурам ПР 18

ПРИЛОЖЕНИЕ 11

Организации-разработчики технической документации на типовые специализированные полуприцепы

Специализированный полуприцеп	Организация-разработчик
1. Полуприцеп-панелевоз УПП 0907	ЦНИИОМТП Госстроя СССР
2. Полуприцеп-панелевоз УПП 1207	То же
3. Полуприцеп-панелевоз ПП 1207	КТИ Минпромстроя СССР
4. Полуприцеп-панелевоз УПП(Ш) 1207	ЦНИИОМТП Госстроя СССР
5. Полуприцеп-панелевоз ПП 2008Б	Саратовский филиал ПТИ ОМЭС Минстроя
6. Полуприцеп-панелевоз УПП 2008	ЦНИИОМТП Госстроя СССР
7. Полуприцеп-панелевоз УПП 2012	То же
8. Полуприцеп-панелевоз ПП 1307	Саратовский филиал ПТИ ОМЭС Минстроя СССР
9. Полуприцеп-плитовоз УПЛ 0906	ЦНИИОМТП Госстроя СССР
10. Полуприцеп-плитовоз УПЛ 1412	То же
11. Универсальный-раздвижной полуприцеп УПР 1212	»
12. Полуприцеп-балковоз ПК 1821	»
13. Полуприцеп-балковоз ПК 1724	»
14. Полуприцеп-фермовоз УПФ 1218	»
15. Полуприцеп-фермовоз УПФ 2124	Укроргтехстрой Минпромстроя УССР
16. Полуприцеп-сантехкабиновоз ПЭ 0907	КТИ Минпромстроя СССР
17. Полуприцеп-сантехкабиновоз ПЭ 1209	ЦНИИОМТП Госстроя СССР
18. Полуприцеп-сантехкабиновоз ПЭ 1309	Саратовский филиал ПТИ ОМЭС Минстроя СССР
19. Полуприцеп-блоковоз ЧМЗАП-9399.0	Челябинский машиностроительный завод автомобильных и тракторных прицепов
20. Полуприцеп-блоковоз ЧМЗАП-9399	То же
21. Полуприцепы для перевозки железобетонных полурам животноводческих помещений ПР(Ж) 1212 и ПЛ(Ж) 2110	ЦНИИОМТП Госстроя СССР
22. Полуприцепы для перевозки клееных деревянных конструкций ПР(Д) 1212 и ПК(Д) 1821	То же

Адреса организаций

1. ЦНИИОМТП Госстроя СССР — 127434, г. Москва, Дмитровское шоссе, 9
2. КТИ Минпромстроя СССР — 300600, г. Тула, пр. Ленина, 108
3. Саратовский филиал ПТИ ОМЭС Минстроя СССР — 410017, г. Саратов, ул. Пугачевская, 11/13
4. Укроргтехстрой Минпромстроя УССР — 252113, г. Киев, ул. Пархоменко, 53
5. Челябинский машиностроительный завод автомобильных и тракторных прицепов — 454017, г. Челябинск, п/о 17

ПРИЛОЖЕНИЕ 12

Себестоимость перевозки 1 т строительных конструкций автотранспортными средствами (в руб.)

I. АВТОПОЕЗДА В СОСТАВЕ СЕДЕЛЬНОГО ТЯГАЧА И ПОЛУПРИЦЕПА ОБЩЕГО НАЗНАЧЕНИЯ

1. Автопоезд в составе тягача КАЗ-608 и полуприцепа ОдАЗ-885В

γ	Расстояние перевозки, км			
	10	20	40	80
0,6	0,88	1,63	3,1	5,98
0,7	0,76	1,4	2,66	5,13
0,8	0,66	1,22	2,33	4,49
0,9	0,60	1,1	2,09	4,02
1	0,54	0,99	1,89	3,62
1,1	0,56	0,99	1,88	3,6

2. Автопоезд в составе тягача КАЗ-608 и полуприцепа КАЗ-717

γ	Расстояние перевозки, км			
	10	20	40	80
0,6	0,60	1,10	2,08	4
0,7	0,52	0,95	1,8	3,46
0,8	0,46	0,84	1,58	3,03
0,9	0,41	0,75	1,42	2,71
1	0,37	0,68	1,28	2,43
1,1	0,39	0,68	1,29	2,45

3. Автопоезд в составе тягача ЗИЛ-130 В1 и полуприцепа ОдАЗ-885 В

γ	Расстояние перевозки, км			
	10	20	40	80
0,6	0,72	1,34	2,49	4,82
0,7	0,62	1,13	2,14	4,14
0,8	0,54	0,99	1,88	3,63
0,9	0,49	0,89	1,69	3,26
1	0,45	0,81	1,52	2,94
1,1	0,47	0,8	1,51	2,91

4. Автопоезд в составе тягача МАЗ-500 А и полуприцепа МАЗ-5245

γ	Расстояние перевозки, км			
	10	20	40	80
0,6	0,5	0,91	1,71	3,3
0,7	0,44	0,78	1,48	2,85
0,8	0,39	0,69	1,29	2,48
0,9	0,34	0,62	1,16	2,22
1	0,32	0,56	1,05	2,01
1,1	0,33	0,56	1,05	2

5. Автопоезд в составе тягача МАЗ-504 В и полуприцепа МАЗ-5205 А

γ	Расстояние перевозки, км			
	10	20	40	80
0,6	0,45	0,81	1,54	2,98
0,7	0,39	0,7	1,32	2,56
0,8	0,35	0,62	1,17	2,25
0,9	0,32	0,57	1,06	2,04
1	0,29	0,51	0,93	1,83
1,1	0,27	0,5	0,94	1,8

6. Автопоезд в составе тягача КамАЗ-5410 и полуприцепа ОдАЗ-9370

γ	Расстояние перевозки, км			
	10	20	40	80
0,6	0,68	1,27	2,42	4,71
0,7	0,59	1,08	2,07	4,03
0,8	0,52	0,96	1,81	3,56
0,9	0,47	0,86	1,63	3,17
1	0,43	0,78	1,48	2,85
1,1	0,44	0,77	1,43	2,82

II. АВТОПОЕЗДА В СОСТАВЕ СЕДЕЛЬНОГО ТЯГАЧА И СПЕЦИАЛИЗИРОВАННОГО ПОЛУПРИЦЕПА

ПАНЕЛЕВОЗЫ

1. Автопоезд в составе тягача ЗИЛ-130 В I и полуприцепа УПП 0907

γ	Расстояние перевозки, км			
	10	20	40	80
0,6	0,6	1,12	2,16	4,2
0,7	0,52	0,97	1,87	3,63
0,8	0,46	0,85	1,64	3,19
0,9	0,41	0,76	1,46	2,84
1	0,38	0,68	1,31	2,57
1,1	0,39	0,7	1,34	2,59

2. Автопоезд в составе тягача МАЗ-504 А и полуприцепа ПП 1207

γ	Расстояние перевозки, км			
	10	20	40	80
0,6	0,55	1,04	1,99	3,88
0,7	0,48	0,9	1,72	3,34
0,8	0,42	0,79	1,51	2,93
0,9	0,38	0,7	1,34	2,59
1	0,35	0,64	1,22	2,36
1,1	0,35	0,63	1,2	1,33

3. Автопоезд в составе тягача МАЗ-504 А и полуприцепа УПП 1207

γ	Расстояние перевозки, км			
	10	20	40	80
0,6	0,57	1,02	1,95	3,78
0,7	0,5	0,88	1,67	3,25
0,8	0,44	0,77	1,47	2,85
0,9	0,39	0,68	1,3	2,53
1	0,35	0,62	1,18	2,29
1,1	0,37	0,62	1,19	2,3

4. Автопоезд в составе тягача МАЗ-504 А и полуприцепа УПП (Ш) 1207

γ	Расстояние перевозки, км			
	10	20	40	80
0,6	0,59	1,07	2,05	3,98
0,7	0,52	0,92	1,73	3,42
0,8	0,47	0,79	1,54	2,99
0,9	0,39	0,72	1,37	2,66
1	0,37	0,65	1,24	2,4
1,1	0,38	0,65	1,29	2,41

5. Автопоезд в составе тягача КамАЗ-5410 и полуприцепа ПП 1307

γ	Расстояние перевозки, км			
	10	20	40	80
0,6	0,73	1,38	2,68	5,24
0,7	0,63	1,18	2,29	4,48
0,8	0,55	1,04	2,01	3,94
0,9	0,5	0,93	1,8	3,52
1	0,45	0,84	1,63	3,18
1,1	0,46	0,83	1,6	3,11

6. Автопоезд в составе КрАЗ-258 и полуприцепа ПП 2008Б

γ	Расстояние перевозки, км			
	10	20	40	80
0,6	0,5	0,93	1,8	3,5
0,7	0,43	0,8	1,54	3
0,8	0,38	0,71	1,35	2,63
0,9	0,34	0,64	1,23	2,39
1	0,31	0,58	1,1	2,14
1,1	0,32	0,57	1,08	2,08

7. Автопоезд в составе тягача КрАЗ-258 и полуприцепа УПП 2008

γ	Расстояние перевозки, км			
	10	20	40	80
0,6	0,51	0,96	1,85	3,61
0,7	0,45	0,83	1,6	3,12
0,8	0,39	0,78	1,41	2,74
0,9	0,35	0,66	1,26	2,45
1	0,32	0,59	1,13	2,2
1,1	0,33	0,59	1,13	2,19

8. Автопоезд в составе тягача КрАЗ-258 и полуприцепа УПП 2012

γ	Расстояние перевозки, км			
	10	20	40	80
0,6	0,5	0,93	2,06	3,48
0,7	0,43	0,8	1,53	3
0,8	0,38	0,7	1,35	2,62
0,9	0,34	0,64	1,22	2,37
1	0,31	0,57	1,1	2,13
1,1	0,32	0,56	1,07	2,07

ФЕРМОВОЗЫ

1. Автопоезд в составе тягача МАЗ-504 А и полуприцепа УПФ 1218

γ	Расстояние перевозки, км			
	10	20	40	80
0,6	0,63	1,18	2,25	4,36
0,7	0,55	1,02	1,94	3,75
0,8	0,48	0,9	1,7	3,29
0,9	0,43	0,8	1,51	2,92
1	0,39	0,72	1,37	2,64
1,1	0,41	0,76	1,45	2,78

2. Автопоезд в составе тячага КрАЗ-258 и полуприцепа УПФ 2124

γ	Расстояние перевозки, км			
	10	20	40	80
0,6	0,6	1,17	2,21	4,26
0,7	0,52	1,01	1,9	3,64
0,8	0,47	0,9	1,68	3,21
0,9	0,42	0,81	1,51	2,88
1	0,39	0,73	1,36	2,6
1,1	0,4	0,76	1,41	2,7

САНТЕХКАБИНОВОЗЫ

1. Автопоезд в составе тягача ЗИЛ-130 ВІ и полуприцепа ПЭ 0907

γ	Расстояние перевозки, км			
	10	20	40	80
0,6	0,63	1,16	2,2	4,27
0,7	0,55	1,01	1,91	3,69
0,8	0,49	0,88	1,68	3,51
0,9	0,44	0,79	1,49	2,88
1	0,4	0,72	1,36	2,62
1,1	0,42	0,71	1,34	2,58

2. Автопоезд в составе тягача МАЗ-504 А и полуприцепа ПЭ 1209

γ	Расстояние перевозки, км			
	10	20	40	80
0,6	0,62	1,13	2,15	4,15
0,7	0,54	0,97	1,84	3,56
0,8	0,47	0,8	1,62	3,12
0,9	0,43	0,77	1,45	2,76
1	0,38	0,7	1,31	2,48
1,1	0,4	0,69	1,31	2,52

БЛОКОВОЗЫ

1. Автопоезд в составе тягача КрАЗ-258 и полуприцепа ЧМЗАП-9399,0

γ	Расстояние перевозки, км			
	10	20	40	80
0,6	0,63	1,14	2,16	4,16
0,7	0,55	0,99	1,86	3,58
0,8	0,49	0,87	1,64	3,14
0,9	0,45	0,8	1,49	2,85
1	0,41	0,72	1,34	2,56
1,1	0,42	0,75	1,38	2,62

2. Автопоезд в составе тягача КрАЗ-258 и полуприцепа ЧМЗАП — 9399

γ	Расстояние перевозки, км			
	10	20	40	80
0,6	0,51	0,93	1,75	3,38
0,7	0,44	0,8	1,5	2,89
0,8	0,39	0,71	1,33	2,55
0,9	0,35	0,63	1,18	2,26
1	0,33	0,58	1,08	2,07
1,1	0,34	0,6	1,11	2,11

ПЛИТОВОЗЫ И БАЛКОВОЗЫ

1. Автопоезд в составе тягача ЗИЛ-130 ВІ и полуприцепа УПЛ 0906

γ	Расстояние перевозки, км			
	10	20	40	80
0,6	0,62	1,13	2,15	4,16
0,7	0,54	0,98	1,86	3,6
0,8	0,48	0,86	1,64	3,16
0,9	0,42	0,77	1,46	2,81
1	0,39	0,7	1,32	2,55
1,1	0,4	0,69	1,31	2,52

2. Автопоезд в составе тягача КамАЗ-5410 и полуприцепа УПЛ 1412

γ	Расстояние перевозки, км			
	10	20	40	80
0,6	0,68	1,25	2,38	4,62
0,7	0,58	1,07	2,04	3,97
0,8	0,51	0,94	1,79	3,48
0,9	0,46	0,84	1,6	3,1
1	0,42	0,76	1,44	2,79
1,1	0,43	0,75	1,41	2,78

3. Автопоезд в составе тягача МАЗ-504 А и полуприцепа УПР 1212

γ	Расстояние перевозки, км			
	10	20	40	80
0,6	0,58	1,07	2,01	3,89
0,7	0,51	0,92	1,73	3,34
0,8	0,44	0,8	1,52	2,93
0,9	0,39	0,72	1,35	2,6
1	0,35	0,65	1,22	2,35
1,1	0,38	0,65	1,23	2,36

4. Автопоезд в составе тягача КрАЗ-258 и полуприцепа ПК 1724

γ	Расстояние перевозки, км			
	10	20	40	80
0,6	0,59	1,13	2,15	4,16
0,7	0,53	0,97	1,84	3,57
0,8	0,47	0,86	1,63	3,16
0,9	0,42	0,76	1,42	2,79
1	0,39	0,7	1,32	2,54
1,1	0,4	0,68	1,28	2,47

5. Автопоезд в составе тягача КрАЗ-258 и полуприцепа ПК 1821

γ	Расстояние перевозки, км			
	10	20	40	80
0,6	0,57	1,05	2,01	3,89
0,7	0,5	0,91	1,73	3,36
0,8	0,44	0,8	1,52	2,94
0,9	0,4	0,73	1,38	2,66
1	0,36	0,66	1,25	2,4
1,1	0,37	0,66	1,23	2,37

III. БОРТОВЫЕ АВТОМОБИЛИ

1. Автомобиль ЗИЛ-130

γ	Расстояние перевозки, км			
	10	20	40	80
0,6	0,94	1,61	3,21	6,2
0,7	0,79	1,45	2,76	5,32
0,8	0,69	1,27	2,43	4,68
0,9	0,62	1,14	2,17	4,18
1	0,56	1,03	1,96	3.78
1,1	0,58	1,08	2,04	3,95

2. Автомобиль ЗИЛ-130Г

γ	Расстояние перевозки, км			
	10	20	40	80
0,6	0,84	1,55	2,94	5,68
0,7	0,72	1,33	2,53	4,88
0,8	0,64	1,18	2,23	4,31
0,9	0,57	1,05	2	3,85
1	0,52	0,95	1,8	3,47
1,1	0,55	1	1,88	3,63

3. Автомобиль ЗИЛ-131

γ	Расстояние перевозки, км			
	10	20	40	80
0,6	1,24	2,37	4,54	8,81
0,7	1,09	2,04	3,89	7,56
0,8	0,96	1,79	3,42	6,65
0,9	0,86	1,6	3,05	5,93
1	0,78	1,45	2,76	5,36
1,1	0,81	1,5	2,87	5,56

4. Автомобиль ЗИЛ-133 ГЯ

γ	Расстояние перевозки, км			
	10	20	40	80
0,6	0,78	1,46	2,91	5,42
0,7	0,67	1,25	2,4	4,66
0,8	0,6	1,11	2,12	4,11
0,9	0,53	0,99	1,83	3,76
1	0,48	0,89	1,71	3,32
1,1	0,5	0,93	1,78	3,34

5. Автомобиль УРАЛ-375Н

γ	Расстояние перевозки, км			
	10	20	40	80
0,6	1,16	2,19	4,24	8,87
0,7	1	1,89	3,64	7,12
0,8	0,87	1,65	3,18	6,23
0,9	0,79	1,48	2,86	5,59
1	0,71	1,34	2,58	5,04
1,1	0,73	1,39	2,66	5,19

6. Автомобиль УРАЛ-377Н

γ	Расстояние перевозки, км			
	10	20	40	80
0,6	1,18	2,24	4,34	8,49
0,7	1,01	1,92	3,72	7,16
0,8	0,89	1,69	3,28	6,29
0,9	0,8	1,51	2,92	5,71
1	0,72	1,36	2,56	5,15
1,1	0,75	1,41	2,71	5,29

7. Автомобиль КамАЗ-5320 (53202)

γ	Расстояние перевозки, км			
	10	20	40	80
0,6	0,95	1,78	3,44	6,67
0,7	0,81	1,52	2,94	5,72
0,8	0,72	1,34	2,59	5,03
0,9	0,64	1,2	2,30	4,49
1	0,58	1,08	2,07	4,04
1,1	0,6	1,12	2,14	4,16

8. Автомобиль МАЗ-500 А

γ	Расстояние перевозки, км			
	10	20	40	80
0,6	0,73	1,35	2,55	4,96
0,7	0,63	1,15	2,19	4,25
0,8	0,56	1,02	1,94	3,74
0,9	0,5	0,91	1,73	3,34
1	0,45	0,82	1,56	3,01
1,1	0,47	0,87	1,64	3,16

9. Автомобиль МАЗ-514

γ	Расстояние перевозки, км			
	10	20	40	80
0,6	0,62	1,15	2,21	4,29
0,7	0,53	0,99	1,9	3,69
0,8	0,47	0,87	1,67	3,23
0,9	0,42	0,78	1,49	2,88
1	0,38	0,7	1,34	2,6
1,1	0,4	0,73	1,28	2,72

10. Автомобиль МАЗ-516 Б

γ	Расстояние перевозки, км			
	10	20	40	80
0,6	0,53	0,98	1,86	3,61
0,7	0,46	0,84	1,6	3,09
0,8	0,4	0,74	1,41	2,72
0,9	0,37	0,67	1,27	2,45
1	0,33	0,61	1,14	2,2
1,1	0,34	0,64	1,2	2,3

11. Автомобиль КрАЗ-255 Б

γ	Расстояние перевозки, км			
	10	20	40	80
0,6	1,20	2,27	4,38	8,54
0,7	1,03	1,95	3,75	7,32
0,8	0,91	1,71	3,3	6,44
0,9	0,79	1,53	2,94	5,72
1	0,73	1,37	2,64	5,15
1,1	0,75	1,43	2,74	5,32

12. Автомобиль КрАЗ-257

γ	Расстояние перевозки, км			
	10	20	40	80
0,6	0,64	1,18	2,26	4,39
0,7	0,55	1,02	1,95	3,71
0,8	0,48	0,9	1,71	3,3
0,9	0,43	0,8	1,52	2,94
1	0,39	0,72	1,37	2,66
1,1	0,41	0,76	1,44	2,78

IV. АВТОПОЕЗДА В СОСТАВЕ БОРТОВЫХ АВТОМОБИЛЕЙ И ПРИЦЕПОВ

1. Автопоезд в составе автомобиля ЗИЛ-130 и прицепа ГКБ-817

γ	Расстояние перевозки, км			
	10	20	40	80
0,6	0,67	1,18	2,2	4,19
0,7	0,58	1,02	1,89	3,6
0,8	0,52	0,91	1,67	3,18
0,9	0,46	0,81	1,49	2,84
1	0,42	0,73	1,35	2,56
1,1	0,43	0,77	1,42	2,6

2. Автопоезд в составе автомобиля ЗИЛ-130Г и прицепа ГКБ-817 В

γ	Расстояние перевозки, км			
	10	20	40	80
0,6	0,66	1,15	2,15	4,1
0,7	0,58	1	1,85	3,54
0,8	0,51	0,89	1,64	3,13
0,9	0,45	0,79	1,46	2,76
1	0,41	0,72	1,32	2,51
1,1	0,43	0,76	1,39	2,55

3. Автопоезд в составе автомобиля КамАЗ-5320 (53202) и прицепа ГКБ — 8350

γ	Расстояние перевозки, км			
	10	20	40	80
0,6	0,7	1,25	2,36	4,55
0,7	0,61	1,08	2,03	3,9
0,8	0,54	0,96	1,79	3,44
0,9	0,48	0,85	1,59	3,05
1	0,44	0,77	1,43	2,75
1,1	0,46	0,8	1,5	2,88

4. Автопоезд в составе автомобиля МАЗ-500 А и прицепа МАЗ-8926

γ	Расстояние перевозки, км			
	10	20	40	80
0,6	0,58	1,01	1,89	3,6
0,7	0,49	0,87	1,62	3,09
0,8	0,44	0,77	1,43	2,73
0,9	0,39	0,69	1,27	2,42
1	0,35	0,62	1,15	2,18
1,1	0,37	0,66	1,21	2,31

5. Автопоезд в составе автомобиля КрАЗ-255 Б и прицепа МАЗ-8926

γ	Расстояние перевозки, км			
	10	20	40	80
0,6	0,82	1,5	2,84	5,46
0,7	0,7	1,28	2,42	4,66
0,8	0,62	1,13	2,12	4,07
0,9	0,56	1,02	1,91	3,68
1	0,5	0,9	1,7	3,27
1,1	0,52	0,94	1,76	3,39

СОДЕРЖАНИЕ

Стр.

1. Общие положения 1

2. Автотранспортные средства для перевозки строительных конструкций 4

Общие требования к автотранспортным средствам 4
Автотранспортные средства общего назначения 6
Специализированные автотранспортные средства 7
Способы организации перевозки строительных конструкций и подбор автотранспортных средств 9
Определение производительности автотранспортных средств и себестоимости перевозки строительных конструкций . . . 10

3. Перевозка строительных конструкций 14

Общие положения 14
Стеновые панели 15
Стеновые и перегородочные панели для цилиндрических и прямоугольных сооружений 70
Диафрагмы жесткости 70
Панели и плиты перекрытий и покрытий 71
Колонны 79
Сваи 80
Балки и ригели 96
Стойки опор воздушных линий электропередач ВЛ 35 кВ 101
Фермы 102
Объемные блоки 102
Санитарно-технические кабины. Блоки шахт лифтов 106
Железобетонные полурамы животноводческих помещений . . 108
Клееные деревянные несущие конструкции для сельского строительства 109

Приложение 1. Техническая характеристика грузовых автомобилей с боротовой платформой 112
Приложение 2. Техническая характеристика прицепов общего назначения 116
Приложение 3. Техническая характеристика седельных тягачей 117
Приложение 4. Техническая характеристика полуприцепов общего назначения 119
Приложение 5. Техническая характеристика полуприцепов-панелевозов 121
Приложение 6. Техническая характеристика полуприцепов-плитовозов и полуприцепов-балковозов 125
Приложение 7. Техническая характеристика полуприцепов-фермовозов 128
Приложение 8. Техническая характеристика полуприцепов-сантехкабиновозов 129
Приложение 9. Техническая характеристика полуприцепов-блоковозов 130
Приложение 10. Техническая характеристика полуприцепов для перевозки железобетонных полурам животноводческих помещений 131
Приложение 11. Организации-разработчики технической документации на типовые специализированные полуприцепы 133
Приложение 12. Себестоимость перевозки 1 т строительных конструкций автотранспортными средствами 134

gost.e-ecolog.ru