ТИПОВОЙ ПРОЕКТ
№ 901-2-62

ВОДОПРОВОДНАЯ НАСОСНАЯ СТАНЦИЯ ВТОРОГО ПОДЪЕМА, СОВМЕЩЕННАЯ С АРТСКВАЖИНОЙ, ПРОИЗВОДИТЕЛЬНОСТЬЮ 50 $м^3$/час.

СОСТАВ ПРОЕКТА

АЛЬБОМ I – АРХИТЕКТУРНО-СТРОИТЕЛЬНАЯ, ТЕХНОЛОГИЧЕСКАЯ, МЕХАНИЧЕСКАЯ И САНИТАРНО-ТЕХНИЧЕСКАЯ ЧАСТИ.

АЛЬБОМ II – ЭЛЕКТРООБОРУДОВАНИЕ, АВТОМАТИКА И ТЕХНОЛОГИЧЕСКИЙ КОНТРОЛЬ. ЧЕРТЕЖИ МОНТАЖНОЙ ЗОНЫ.

АЛЬБОМ III – ЭЛЕКТРООБОРУДОВАНИЕ, АВТОМАТИКА И ТЕХНОЛОГИЧЕСКИЙ КОНТРОЛЬ. ЗАДАНИЕ ЗАВОДУ-ИЗГОТОВИТЕЛЮ.

АЛЬБОМ IV – ЗАКАЗНЫЕ СПЕЦИФИКАЦИИ

АЛЬБОМ V – СМЕТЫ.

АЛЬБОМ III

РАЗРАБОТАН
институтом ХАРЬКОВСКИЙ ВОДОКАНАЛПРОЕКТ

УТВЕРЖДЕН И ВВЕДЕН В ДЕЙСТВИЕ
В/О СОЮЗВОДОКАНАЛНИИПРОЕКТ
С 1 СЕНТЯБРЯ 1975 г.
ПРИКАЗ III ОТ 26. V. 197 г.

gost.e-ecolog.ru

Содержание альбома

Раздел I Силовое электрооборудование и автоматизация ЭО1÷ЭО-10

Раздел II Технологический контроль ЭА-1÷ЭА-7.

Содержание раздела I

Силовое электрооборудование и автоматизация.

NN п/п	N листа	N страницы	N чертежа	Наименование	Примечание
1	2	3	4	5	6
1.	ЭО-1	2	ЭО-1	Содержание альбома. Содержание раздела I.	
2.	ЭО-2	2	ЭО-2	Щит станций управления ЩСУ. Общий вид.	
3.	ЭО-3	3	ЭО-3	Щит станций управления ЩСУ. Таблица технических данных электрооборудования.	
4.	ЭО-4	3	ЭО-4	Щит станций управления ЩСУ. Перечень надписей.	
5.	ЭО-5	4	ЭО-5	Щит станций управления ЩСУ. Секция N1. Схема соединений панелей N1 и N2.	
6.	ЭО-6	5	ЭО-6	Щит станций управления ЩСУ. Секция N1. Схема соединений панелей N3, N4 и N5.	
7.	ЭО-7	6	ЭО-7	Щит станций управления ЩСУ. Секция N2. Схема соединений панелей N6 и N7.	
8.	ЭО-8	7	ЭО-8	Щит станций управления ЩСУ. Секция N2. Схема соединений панели N8	
9.	ЭО-9	8	ЭО-9	Щит станций управления ЩСУ. Вспомогательный блок управления N1. Схема соединений.	
10	ЭО-10	8	ЭО-10	Щит станций управления ЩСУ. Вспомогательный блок управления N2. Схема соединений	

Типовой проект разработан в соответствии с действующими нормами и правилами и предусматривает мероприятия, обеспечивающие взрывобезопасность и пожаробезопасность при эксплуатации сооружения.

Главный инженер проекта [подпись] /Козинец/.

Изм.	Лист	Кол. изм.	Подп.	Дата
Разраб.		Бурейка	[подпись]	
Провер.		Лазовская	[подпись]	
Руковод.		Обозная	[подпись]	
Нач. отд.		Фролов	[подпись]	

Типовой проект 901-2-62 Альбом III

Водопроводная насосная станция II подъема, совмещенная с артскважиной, производительностью 50 м³/час.

Содержание альбома. Содержание раздела I.

ЭО-1

Стадия	Масса	Масштаб
р.ч.	—	б/м

Лист: 1 Листов: 1

Госстрой СССР Союзводоканалниипроект Харьковский водоканалпроект

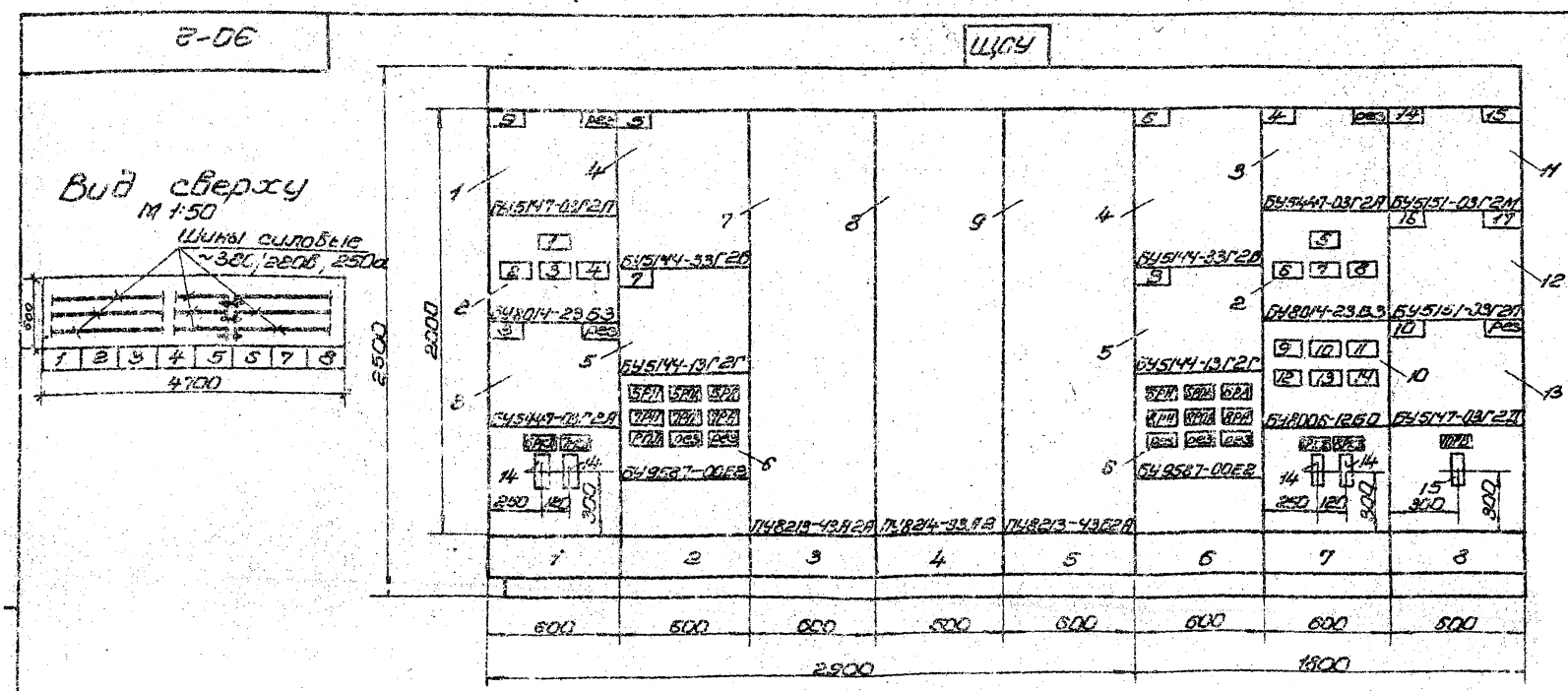

Номер секции		1					2		
Надписи на нижнем обрамлении (номера панелей)		1	2	3	4	5	6	7	8
Надписи на верхнем обрамлении и на карнизе сзади щита (наименование механизмов)	1-ая строка	9-дренажный насос							
	2-ая строка	3-напорная задвижка	5,7-насосы	Ввод N1 ~380/220в	Панель секционная	Ввод N2 ~380/220в	6,8-насосы	4-напорная задвижка	14÷17 электронагреватели
	3-ая строка	отходящие линии							10-приточный вентилятор
	4-ая строка								
Схемы соединений секций щита		Альбом III ЭО-5,6					Альбом III ЭО-7,8		
Принципиальные схемы приводов		Альбом II ЭО-4,5,6,7,8,9,10,11,12,13,14							

Примечания:

1. Таблица технических данных электрооборудования – черт. ЭО-3.
2. Перечень надписей – черт. ЭО-4.
3. Панель N8 при варианте без электроотопления исключается.

Изм.	Лист	Кол. изм.	Подп.	Дата
Разраб.		Дорофеев	[подпись]	
Провер.		Лазовская	[подпись]	
Руковод.		Обозная	[подпись]	
Нач. отд.		Фролов	[подпись]	

Типовой проект 901-2-62 Альбом III

Водопроводная насосная станция II подъема, совмещенная с артскважиной, производительностью 50 м³/час.

Щит станций управления ЩСУ. Общий вид.

ЭО-2

Стадия	Масса	Масштаб
р.ч.	—	1:2

Лист: 1 Листов: 1

Госстрой СССР Союзводоканалниипроект Харьковский водоканалпроект

№ позиции	№ планш.	Обозначение	Наименование	Кол.	Тип	Номинальные данные: Ток, А	Напряжение, В	Данные по заказу и дополнительные технические данные	Примечание
1	1		Блок управления	1	БУ5147-03Г2П	380	~ 220		
2	1, 7		Блок ввода	2	БУ8014-2353	380	100 ~ –	Расцепители комбинированные 1А - 100А 2А - 50А 3А - 16А 4А - 50А	
3	1, 7		Блок управления	2	БУ5447-03Г2А	380	0,5 ~ 220		
4	2, 8		Блок управления	2	БУ5144-33Г2Б	380	120 ~ 220		
5	2, 6		Блок управления	2	БУ5144-13Г2Г	380	32 ~ 220		
6	2, 6		Вспомогательный блок управления	2	БУ9587-00Е2	–	– ~ 220		

Изм.	Лист	Кол. изм.	Подп.	Дата	Типовой проект 901-2-62 Альбом III			30-3
Разраб.		Дорофеев			Водопроводная насосная станция второго подъема, совмещенная с артскважиной, производительностью 50 л/сек	Стадия	Лист	Листов
Провер.		Лозовская				Р.Д.	1	3
Гл.спец.		Обозная				Госстрой СССР Главкиевоблкоммунпроект Харьковский Водоканалпроект		
Нач.отд.		Ефремов			Щит станции управления. Таблица технических данных электрооборудования.			

№ позиции	№ планш.	Обозначение	Наименование	Кол.	Тип	Номинальные данные: Ток, А	Напряжение, В	Данные по заказу и дополнительные технические данные	Примечание
7	3		Панель ввода	1	ПУ8213-43А2А	380	250 ~ 220	Расцепитель комбинированный - 250А	
8	4		Панель секционная	1	ПУ8214-38А2	380	160 ~ 220		
9	5		Панель ввода	1	ПУ8213-43Б2А	380	250 ~ 220	Расцепитель комбинированный 250А	
10	7		Блок ввода	1	БУ8006-1250	320	4 ~ –	Расцепители комбинированные 1А, 2А, 3А, 4А - 4А 5А, 6А, -1, 6А	
11	8		Блок управления	1	БУ5151-03Г2М	380	5 ~ 220		
12	8		Блок управления	1	БУ5131-03Г2П	380	8 ~ 220		
13	8		Блок управления	1	БУ5147-03Г2Д	380	1,25 ~ 220		

Изм.	Лист	Кол. изм.	Подп.	Дата	901-2-62 Альбом III	Лист
					30-3	2

№ позиции	№ планш.	Обозначение	Наименование	Кол.	Тип	Номинальные данные: Ток, А	Напряжение, В	Данные по заказу и дополнительные технические данные	Примечание
14	1, 7	5РКД, 5РКД, 7РКД, 8РКД	Реле времени пневматическое	4	РВП-22-3221-0044	–	– ~ 220		
15	8	10РВ		1	РВП-22-3222-0044				

позиции 11, 12, 13, 15 при варианте без электроотопления исключаются

Изм.	Лист	Кол. изм.	Подп.	Дата	901-2-62 Альбом III	Лист
					30-3	3

№ планш.	№ надписи	Обозначение	Место надписи	Текст надписи	Примечание
1	1	1А	Табличка	1А, Погружной насос 1	
	2	2А	——"——	11А Щит электрокалорифера	
	3	3А	——"——	2А. Пункт рабочего освещения ЩОР	
	4	4А	——"——	12А. Бактерицидная уст-ка №1	
7	5	1А	——"——	3А. Погружной насос 2	
	6	2А	——"——	4А. Резерв	
	7	3А	——"——	5А. Пункт аварийного освещения ЩОА	
	8	4А	——"——	13А. Бактерицидная установка №2	
	9	1А	——"——	А1. Общие цепи насосов 1, 2	
	10	2А	——"——	А2. Общие цепи насосов 5, 6	
	11	3А	——"——	А3. Общие цепи насосов 7, 8	
	12	4А	——"——	А4. Цепи питания КИП	
	13	5А	——"——	6А Резерв	
	14	6А	——"——	7А Резерв	

Изм.	Лист	Кол. изм.	Подп.	Дата	Типовой проект 901-2-62 Альбом III	30-4
Разраб.		Дорофеев			Водопроводная насосная станция второго подъема, совмещенная с артскважиной, производительностью 50 л/сек	Стадия Р.Д. / Лист 1 / Листов 1
Провер.		Лозовская				Госстрой СССР Главкиевоблкоммунпроект Харьковский Водоканалпроект
Рук.гр.		Обозная			Щит станции управления ЩСУ. Перечень надписей.	
Нач.отд.		Ефремов				

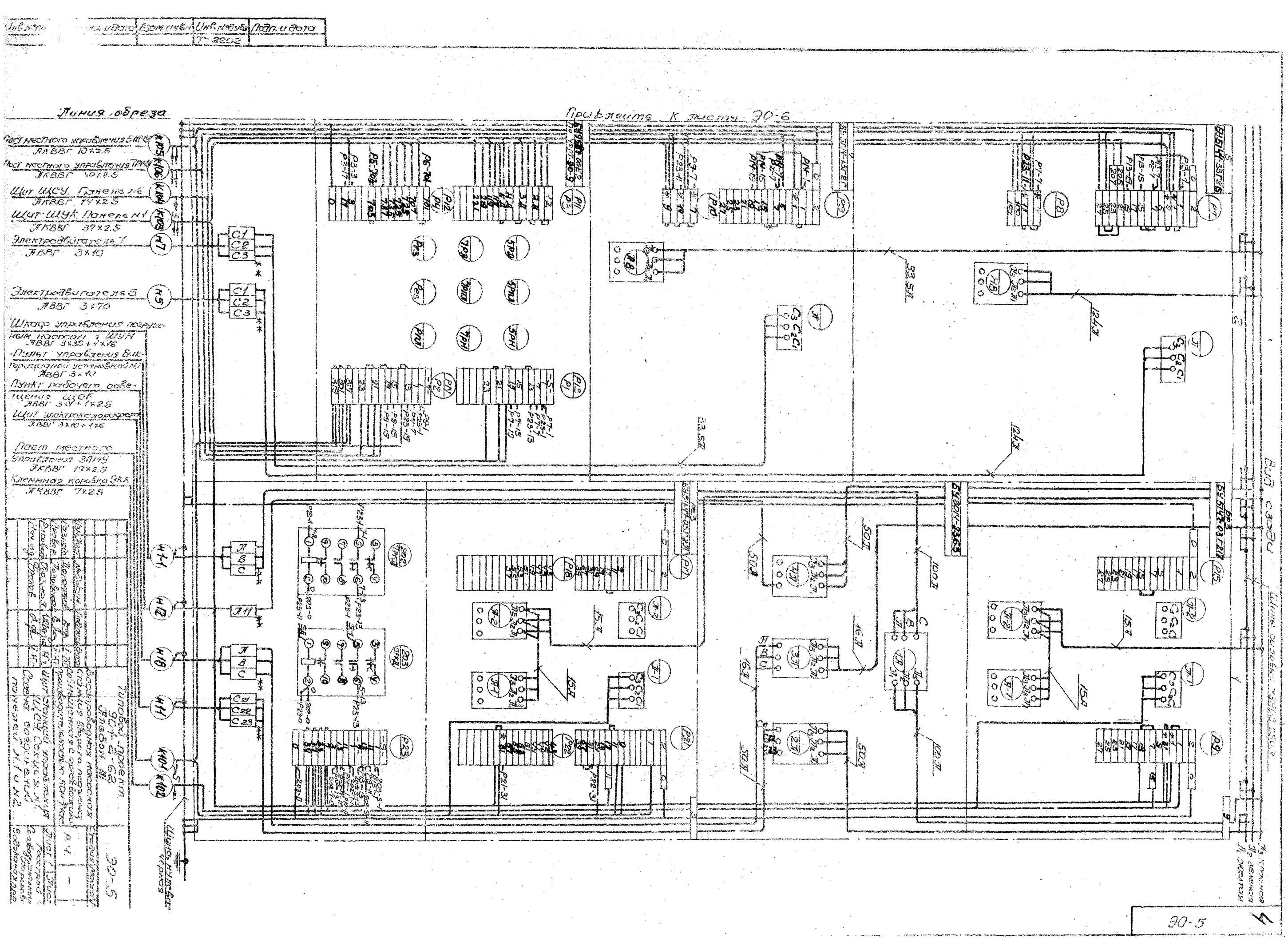
Инв. № подл. | Подп. и дата | Взам. инв. № | Инв. № дубл. | Подп. и дата
7-2202
Линия обреза
Приклеить к листу ЭО-6
Пост местного управления 5ПМУ
АКВВГ 10×2.5
Пост местного управления 7ПМУ
АКВВГ 40×2.5
Щит ЩСУ. Панель №6
АКВВГ 14×2.5
Щит ЩУК. Панель №1
АКВВГ 37×2.5
Электродвигатель 7
АВВГ 3×10
Электродвигатель 5
АВВГ 3×70
Шкаф управления погруженным насосом 1 ШУН
АВВГ 3×35+1×16
Пульт управления Вистерицидной установкой №1
АВВГ 3×10
Пункт рабочего освещения ЩОР
АВВГ 3×4+1×2.5
Щит электрокалорифера
АВВГ 3×10+1×6
Пост местного управления 3ПМУ
АКВВГ 17×2.5
Клеммная коробка 9КК
АКВВГ 7×2.5
Типовой проект
901-2-62
Ш-1
Водопроводная насосная станция второго подъема
Сооружения с оргсвязью
Производительность 50м³/час
Щит станций управления ЩСУ. Секция №1
Схема соединений панелей №1 и №2
ЭО-5
Стадия | Масса | Масштаб
Р.Ч. | -
Лист 1 | Лист 2
Расстрой
Водопроводная
Водоканалпроект
Шина, нулевая
Шина, нулевая
Вид сзади
Шины силовые
Л1 желтая
Л2 зеленая
Л3 красная
ЭО-5
4

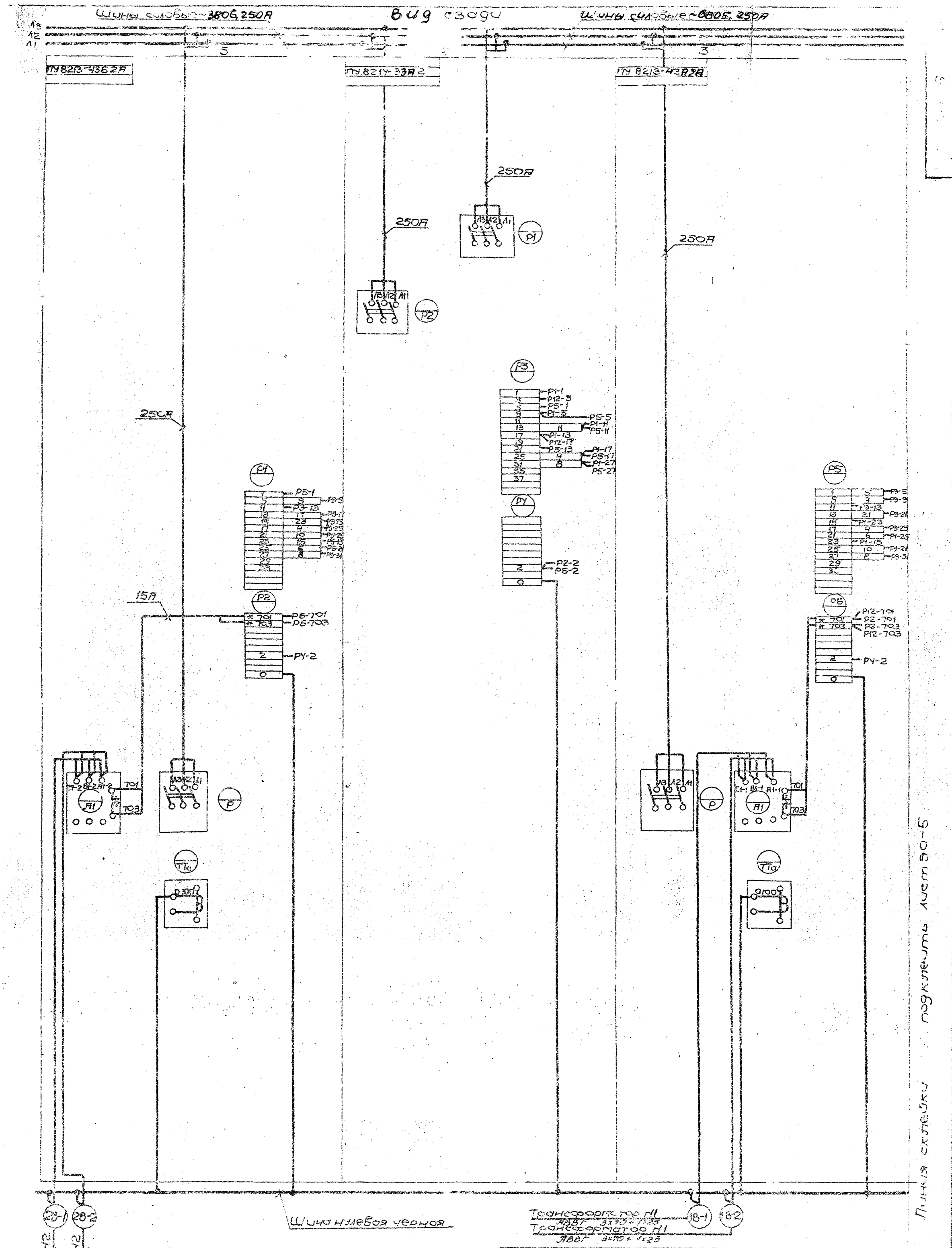

					Типовой проект 901-2-62 Альбом III		90-6	
Изм.	Лист	N док.	Подпись	Дата	Водопроводная насосная станция второго подъема совмещенная с артскважиной производительностью 50 м³/час	Стадия	Масса	Масштаб
Разраб.		Дорофеев				Р.У.	—	6/m
Провери		Лозовская				Лист 1	Листов 1	
Руковод.		Обозная			Щит станций управления ШСУ. Секция №1. Схема соединений панелей №3, №4 и №5	Госстрой СССР Союзводоканалпроект Водоканалпроект		
Нач. отд.		Фролов						

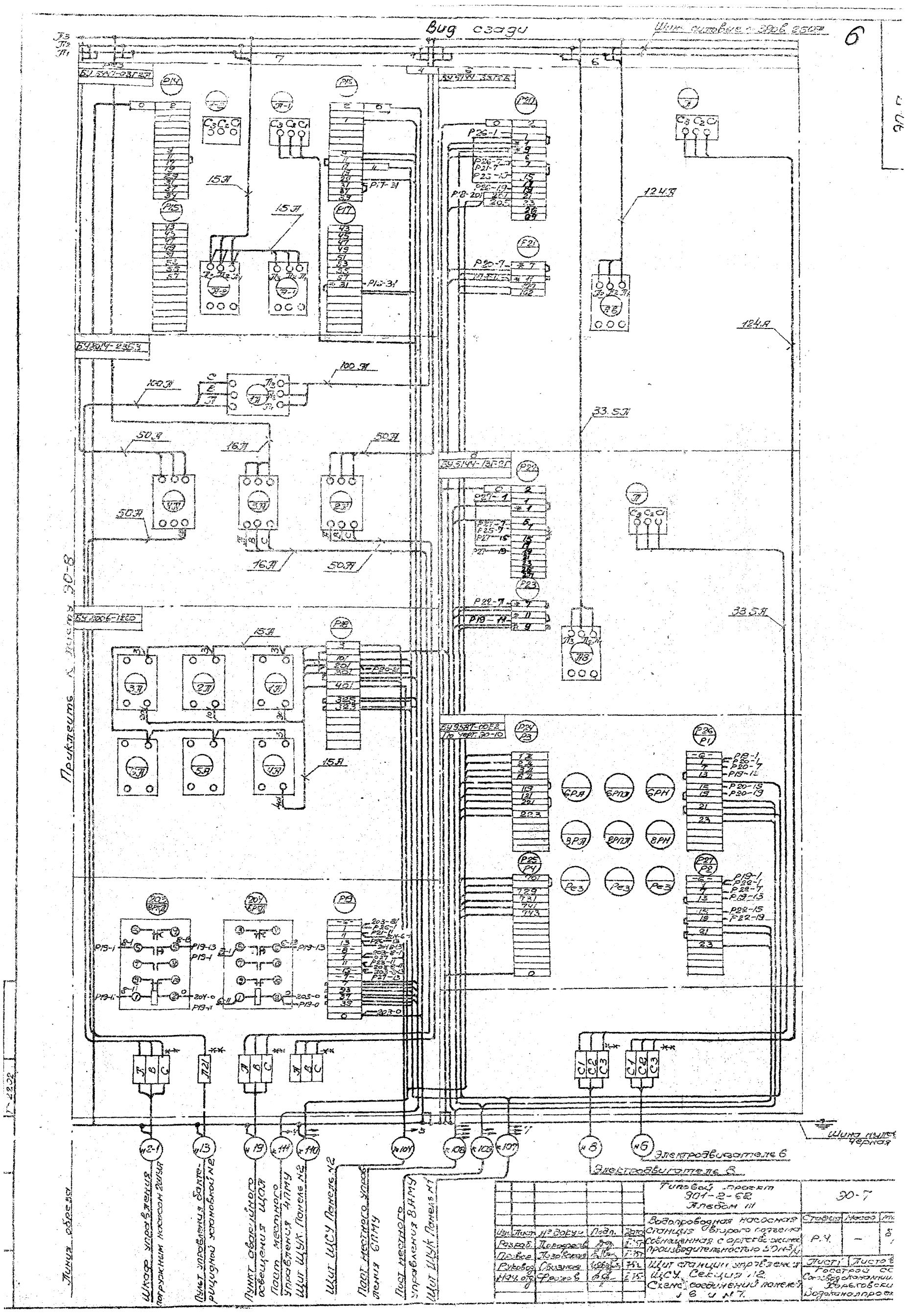
Вид сзади
6
Шина нулевая черная
Электродвигатель 6
Электродвигатель 8
Линия обреза
Шкаф управления погружным насосом 2ШУЛ
Пульт управления бактерицидной установкой №2
Пункт аварийного освещения ЩОЛ
Пост местного управления 4ПМУ
Щит ЩУК Панель №2
Щит ЩСУ Панель №2
Пост местного управления 6ПМУ
Пост местного управления 8АМУ
Щит ЩУК Панель №1
Типовой проект 901-2-62 Альбом III
Водопроводная насосная станция второго подъема совмещенная с артскважиной производительностью 50м³/ч
Щит станции управления ЩСУ Секция №2 Схема соединений панелей №6 и №7
Р.Ч.
Разраб.
Провер.
Руковод.
Нач. отд.
Ф.Ф.

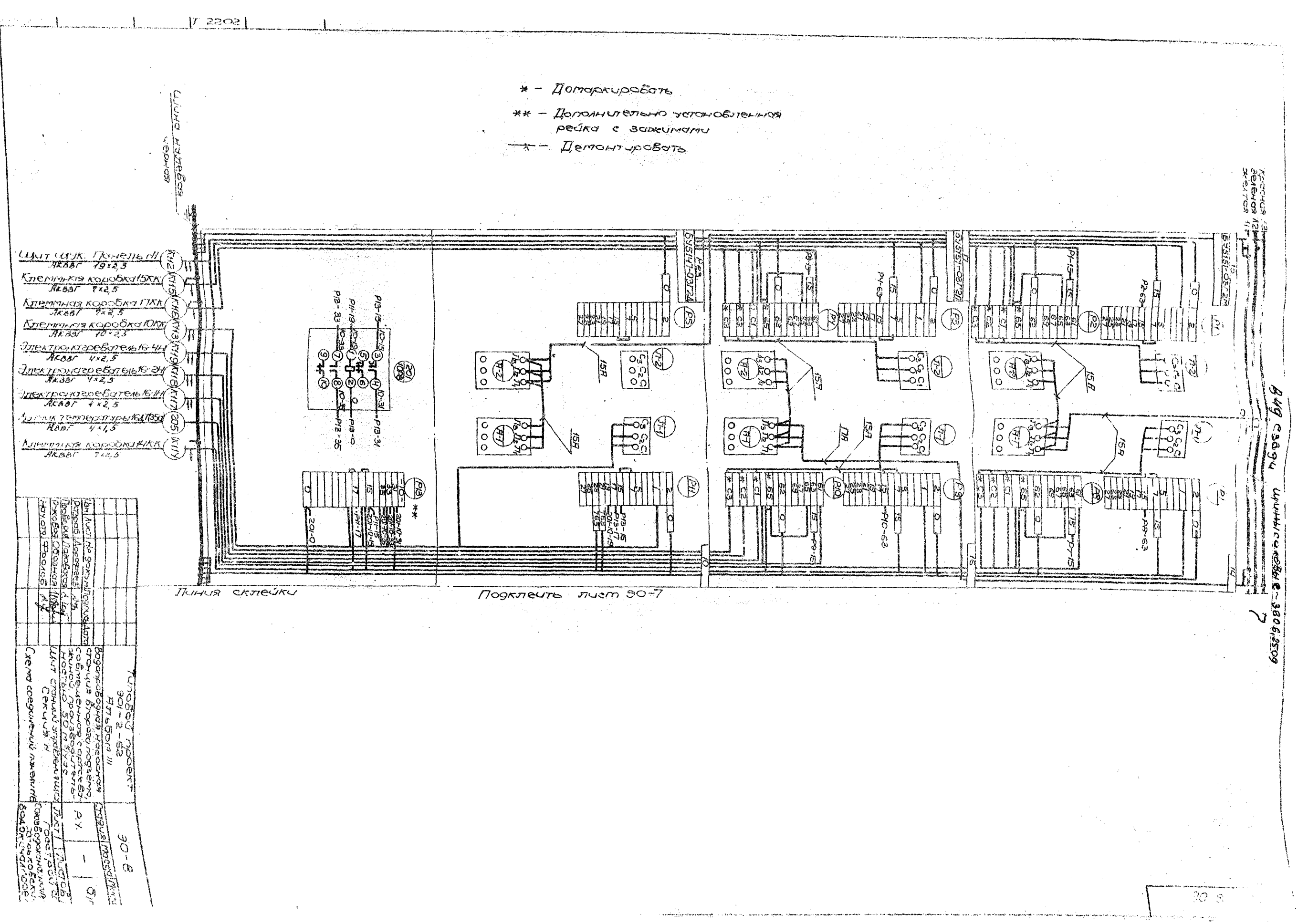

* – Домаркировать
** – Дополнительно установленная рейка с зажимами
—x— Демонтировать
Шина нулевая черная
Шит. шук. Панель №1
Клеммная коробка 15КК
Клеммная коробка 17КК
Клеммная коробка 10КК
Электронагреватель 16-4Н
Электронагреватель 16-2Н
Электронагреватель 16-1Н
Клеммная коробка 4КК
Линия склейки
Подклеить лист 90-7
Типовой проект 901-2-62 Альбом III
Водопроводная насосная станция второго подъема, совмещенная с артскважиной, производительностью 50 м³/час
Шит станций управления
Секция Н
Схема соединений пожелания
Стадия
Р.Х.
Лист 1
Лист 6
Госстрой
Союзводоканалпроект
Водоканалпроект
90-8

Вид сзади

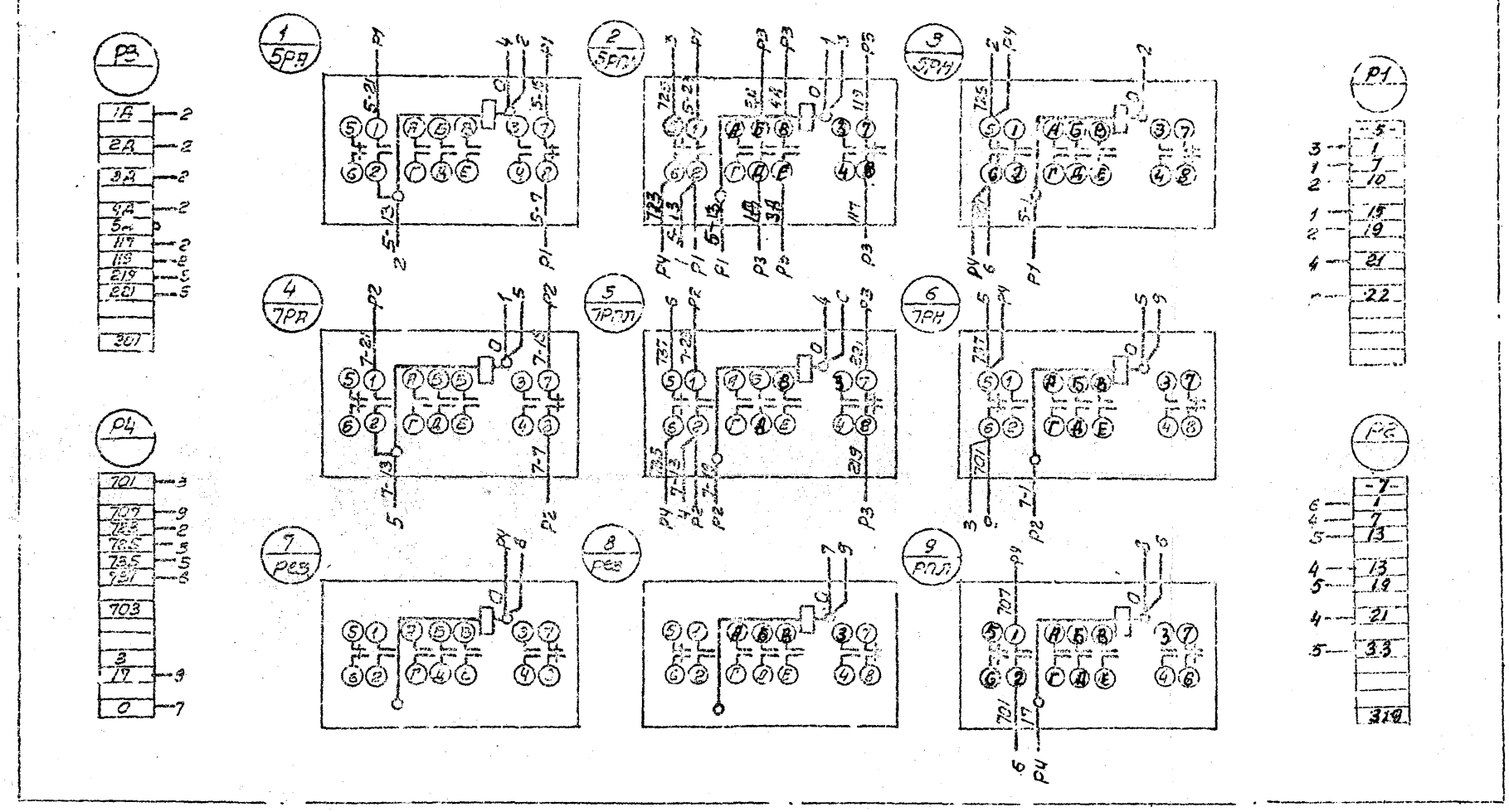

Изм.	Лист	Кол. изм.	Подпись	Дата	Типовой проект 901-2-62 Альбом III	90-9
Разраб.		Дорофеев			Водопроводная насосная станция второго подъема, совмещенная с артскважиной производительностью 50м³/час	Стадия: Рабочий чертеж; Масса: —
Провер.		Лазовская				
Руковод.		Обозная			Щит станций управления ЩСУ. Вспомогательный блок управления №1. Схема соединений.	Лист 1
Нач. отд.		Фролов				

Инв. № подл. | Подпись и дата | Взам. инв. № | Инв. № дубл. | Подпись и дата

90-10

Вид сзади

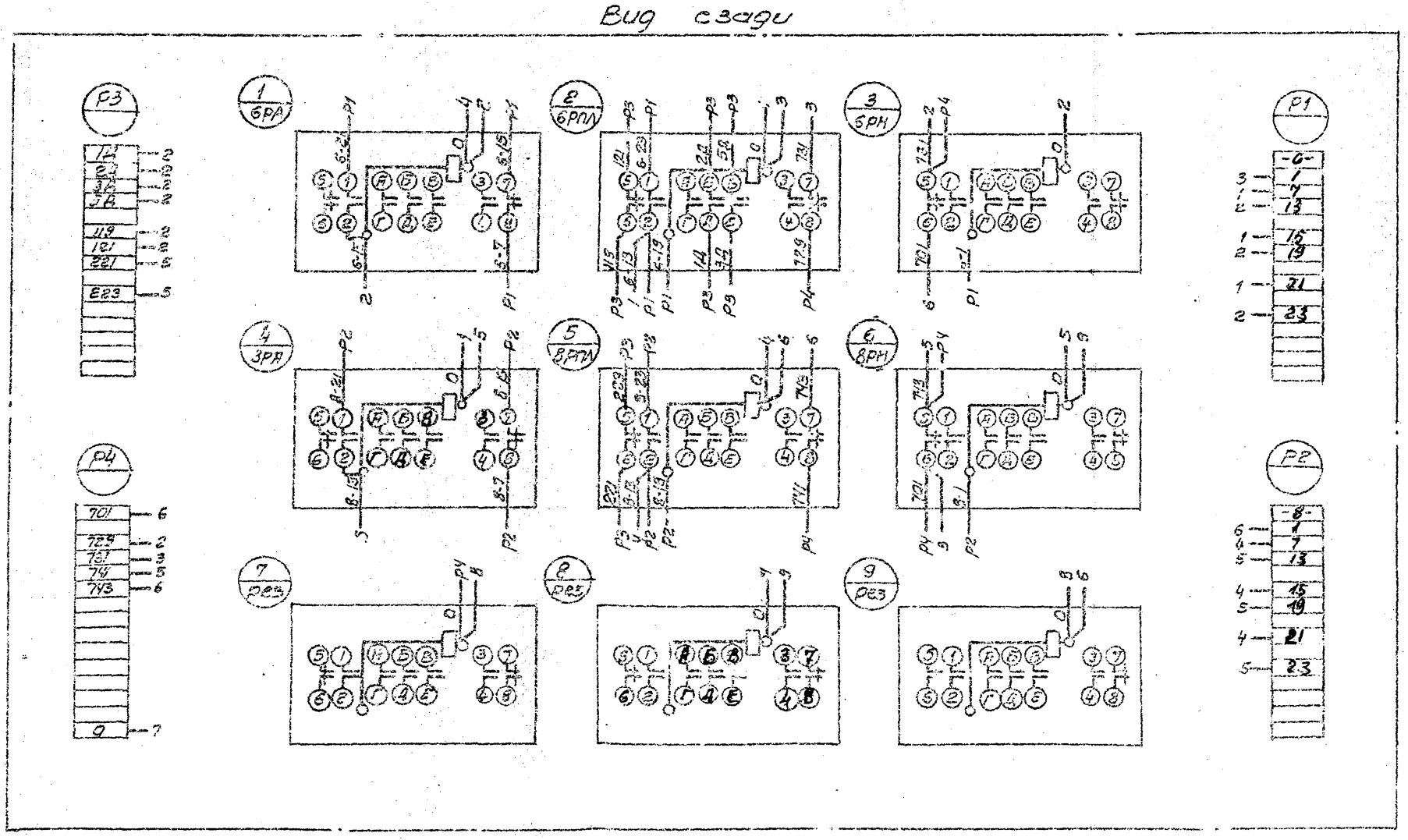

Изм.	Лист	Кол. изм.	Подпись	Дата	Типовой проект 901-2-62 Альбом III	90-10
Разраб.		Дорофеев			Водопроводная насосная станция второго подъема, совмещенная с артскважиной производительностью 50м³/час	Стадия: Рабочий чертеж; Масса: —
Провер.		Лазовская				
Руковод.		Обозная			Щит станций управления ЩСУ. Вспомогательный блок управления №2. Схема соединений.	Лист 1
Нач. отд.		Фролов				

Инв. № подл. | Подпись и дата | Взам. инв. № | Инв. № дубл. | Подпись и дата

Содержание раздела II
Технологический контроль ЭА-1÷ЭА-7

№№ п/п	№ листа	№ стр.	№ чертежа	Наименование	Примечание
1	2	3	4	5	6
1	ЭА-1	9	ЭА-1	Содержание раздела II	
2	ЭА-2	9	ЭА-2	Заказная спецификация щитов и пультов	
3	ЭА-3	10	ЭА-3	Щит управления и контроля ЩУК. Общий вид.	
4	ЭА-4,5,6	11,12,13	ЭА-4,5,6	Щит управления и контроля ЩУК. Схема соединений.	
5	ЭА-7	14	ЭА-7	Заказная спецификация электроаппаратуры.	

Изм.	Лист	Кол. уч.	Подпись	Дата	Типовой проект 901-2-62 Альбом III	ЭА-1		
					Водопроводная насосная станция II подъема совмещенная с артскважиной подземной, производительностью 30 тыс. куб.	Стадия	Масса	Масштаб
Разраб.		Варварова				раб. черт.	—	б/м
Проверил		Абрутский				Лист 1	Листов 1	
Руковод.		Пруткова			Содержание раздела II	Госстрой СССР Союзводоканалпроект Харьковский Водоканалпроект		
Нач.отд.		Фролов						

901-2-62 — Листов 1, Лист 1

Заказная спецификация щитов и пультов

№ п/п	Наименование	Обозначение по ГОСТ (чертеж конструкции, ТУ)	Кол	Чертеж общего вида	Чертеж монтажной схемы	Примечание
	2	3	4	5	6	7
	Щит управления и контроля ЩУК состоящий из:					
1	Щит блочный каркасный с 2 мя панелями и левой поворотной рамой	ЩБК-800+800-2200 ТУ 36.716-71	1	черт ЭА-3	черт эл-4,5,6	
2	Панель торцевая правая	ПнТ-П-ЩБК ТУ 36.716-71	1			
3	Панель вспомогательная с двухстворчатой дверью	Пн В-2Д-ЩБК ТУ 36.716-71	1			

Изм.	Лист	Кол. уч.	Подпись	Дата	Типовой проект 901-2-62 Альбом III	ЭА-2		
					Водопроводная насосная станция II подъема, совмещенная с артскважиной подземной, производительностью 30 тыс. куб.	Стадия	Масса	Масштаб
Разраб.		Пустовойт				раб. черт.	—	б/м
Провер.		Барчан				Лист 1	Листов 1	
Руковод.		Пруткова			Заказная спецификация щитов и пультов.	Госстрой СССР Союзводоканалпроект Харьковский Водоканалпроект		
Нач.отд.		Фролов						

Фасад щита М 1:10

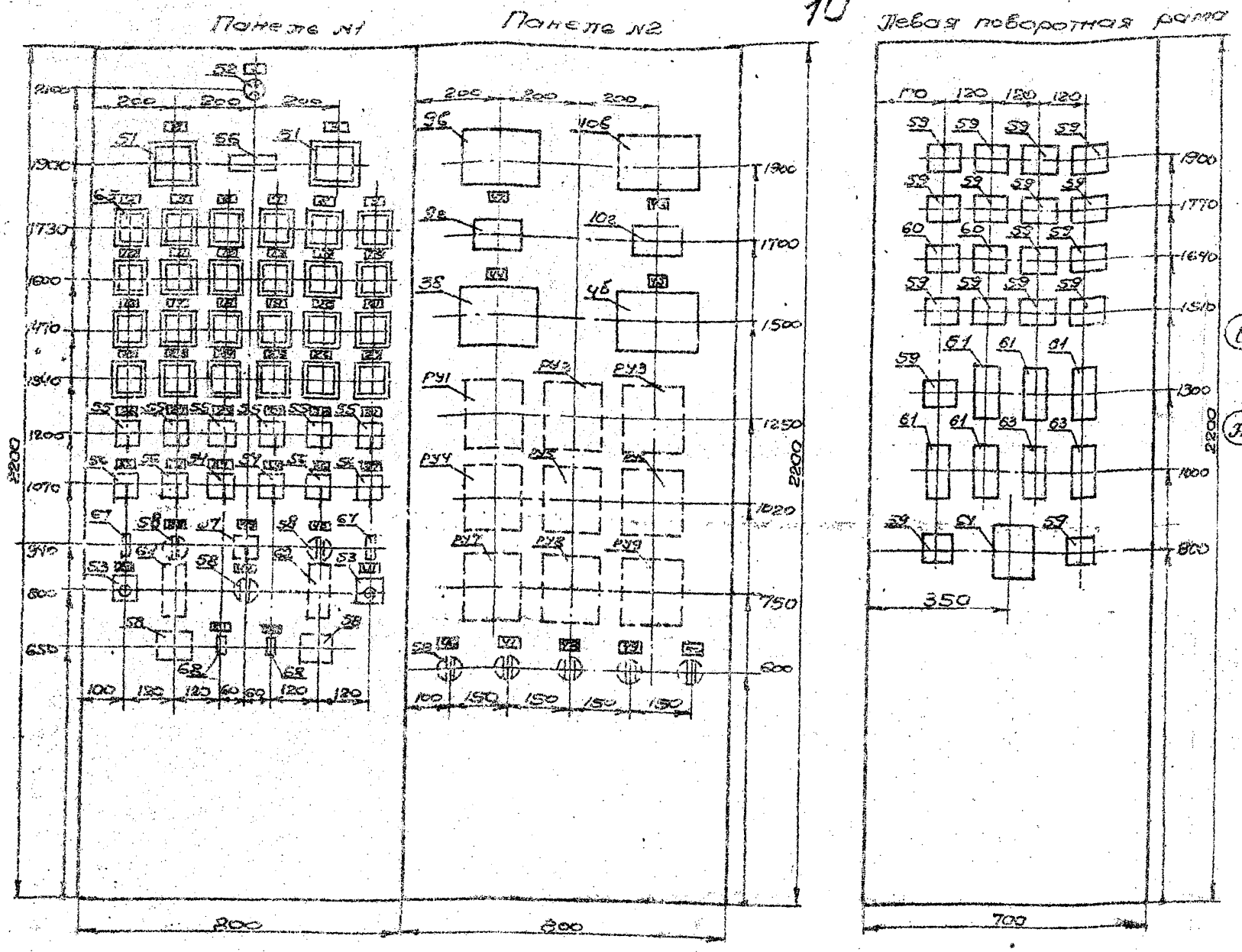

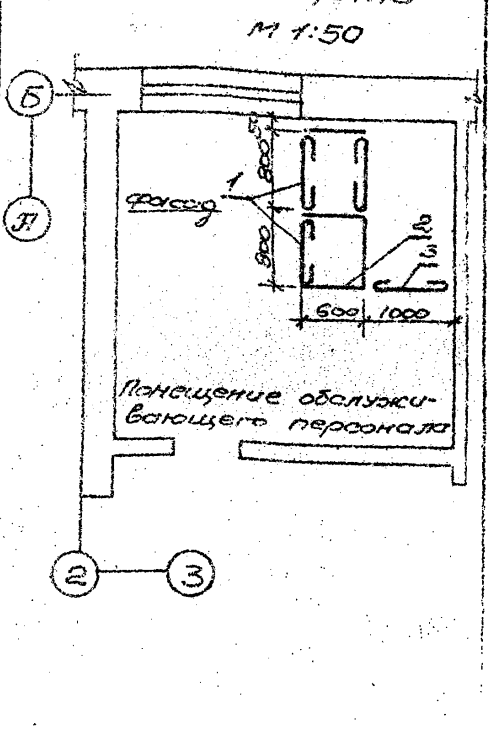

ЭЛ-3

Надписи в рамках

№ рамки	Надпись	К-во	№ рамки	Надпись	К-во
1	~220в. Контроль напряжения	1	27	Режим работы насоса 6	1
2	Насос 5	1	28	Режим работы насоса 1	1
3	Насос 6	1	29	Режим работы насоса 2	1
4	Отключение ввода ~380в	1	30	Режим работы насоса 7	1
5	Включение секционного выключателя	1	31	Режим работы насоса 8	1
6	Авария насоса 1	1	32	Обогрев помещения обслуживающего персонала	1
7	Авария насоса 2	1	33	Обогрев. Мастерская	1
8	Авария насоса 5	1	34	Выбор управления установкой №1	1
9	Авария насоса 6	1	35	Выбор управления установкой №2	1
10	Авария насоса 7	1	36	Обогрев. Щитовая	1
11	Авария насоса 8	1	37	Обогрев. Умывальник и коридор	1
12	Авария задвижки 3	1	38	Питание панели №1	1
13	Авария задвижки 4	1	39	Вентилятор 10	1
14	Авария бактерицидной установки 1	1	40	Питание панели №2	1
15	Авария бактерицидной установки 2	1	41	Съём сигнала	1
16	Авария вентилятора 10	1	42	Водовод №1 Расход.	1
17	Цепи управления насосами 1,2	1	43	Водовод №2. Расход.	1
18	Цепи управления насосами 5,6	1	44	Водовод №1 Давление	1
19	Цепи управления насосами 7,8	1	45	Водовод №2 Давление	1
20	Резерв	1	46	В1~220в Питание прибора РУ1	1
21	Резервуар №1 Аварийный нижний уровень	1	47	В2~220в Питание прибора РУ4	1
22	Резервуар №2 Аварийный нижний уровень	1	48	В3~220в. Питание прибора РУ5	1
23	Машзал Аварийный уровень	1	49	В4-220в. Питание прибора РУ8	1
24	Дренажный приямок Аварийный уровень	1	50	В8~220в. Питание прибора РУ9	1
25	Опробование схемы	2	51	Резервуар №1	
26	Режим работы насоса 5	1	52	Резервуар №2	

Поз	Обозначение	Наименование	Кол.	Примеч
1	ЩБК-(800+800)-201Л	Щит блочный каркасный	1	ТУ36.716-7
2	ПНТ-П-ЩБК	Панель торцевая правая	1	— " —
3	ПНВ-2Д-ЩБК	Панель вспомогательная с двухстворчатой дверью	1	— " —

Перечень приборов и аппаратуры

Позиция	Наименование и техническая характеристика	Тип	К-во	№ установочного чертежа	Примечание
51	Амперметр. Шкала 0÷200А	Э-377	2	—	
52	Арматура для сигнальных ламп с колпачком молочного цвета	СС-3	1	ТКЧ-1112-62	
53	Кнопочный пост управления.	ПКЕ 112-1	2	—	Толкатель черного цвета
54	Переключатель кулачковый универсальный	ПКУ-3-12-С3030	2	ТКЧ-1217-68	Надпись №42
55		ПКУ-3-12С2029	6		
56		ПКУ-3-12СО102	4		Надпись №42
57		ПКУ-3-12А2045	1		Надпись №59
58	Выключатель пакетный	ПВМ1-10	8	ТКЧ-1214-68	
59	Пускатель магнитный катушка ~220в	ПМЕ-111	17	ТКУ-1841-69	
60	— " —	ПМЕ-071	2	ТКЧ-1229-69	
61	Реле времени пневматическое. Катушка ~220в	РВП72-2121-00У4	6	ТКЧ-1731-69	
62		РВП72-2122-00У4	1	ТКЧ-1731-69	
63		РВП72-2123-00У4	2	ТКЧ-1731-69	
64	Реле промежуточное катушка ~220в	РП-9	1	—	
65	Реле сигнальное	РУ 21/0,5	24	ТКЧ-861-69	
66	Резистор 100 в; 4700н 110%	ПЭВР-100	1	—	
67	Предохранитель	ПТ-1	2	ТКЧ-1883-89	
68	Переключатель „Тумблер"	ТВ2-1	2		
9в, 10в	Вторичный показывающий самопишущий прибор	ВФС-20С00	2	ТКЧ-726-69	
3б, 4б		ВФС-20С00	2		
9г, 10г	Сумматор частотный	СЧ	2	ТКЧ-1040-61	
РУ1÷РУ9	Реле искробезопасного контроля сопротивления	ИКС-2Н	9	ТКЦ-1784-69	

Примечание:

Схема соединений - чертежи ЭЛ-4,5,6

Изм.	Лист	№ докум.	Подп.	Дата	Типовой проект 901-2-Альбом III	ЭЛ-3
Разраб.	Дорофеев				Водопроводная насосная станция второго подъема, совмещенная с артскважиной производительностью 50м³/час	Стадия: Рабочая; Масса: —; Лист 1; Листов
Провер.	Лозовская				Щит управления и контроля ЩУК. Общий вид.	Госстрой ... Сатоводоканалниц... Харьковск... Водоканалпро...
Руковод.	Обозная					
Нач. отд.	Фролов					

Инв. № подл. | Подп. и дата | Взам. инв. № | Инв. № дубл. | Подп. и дата

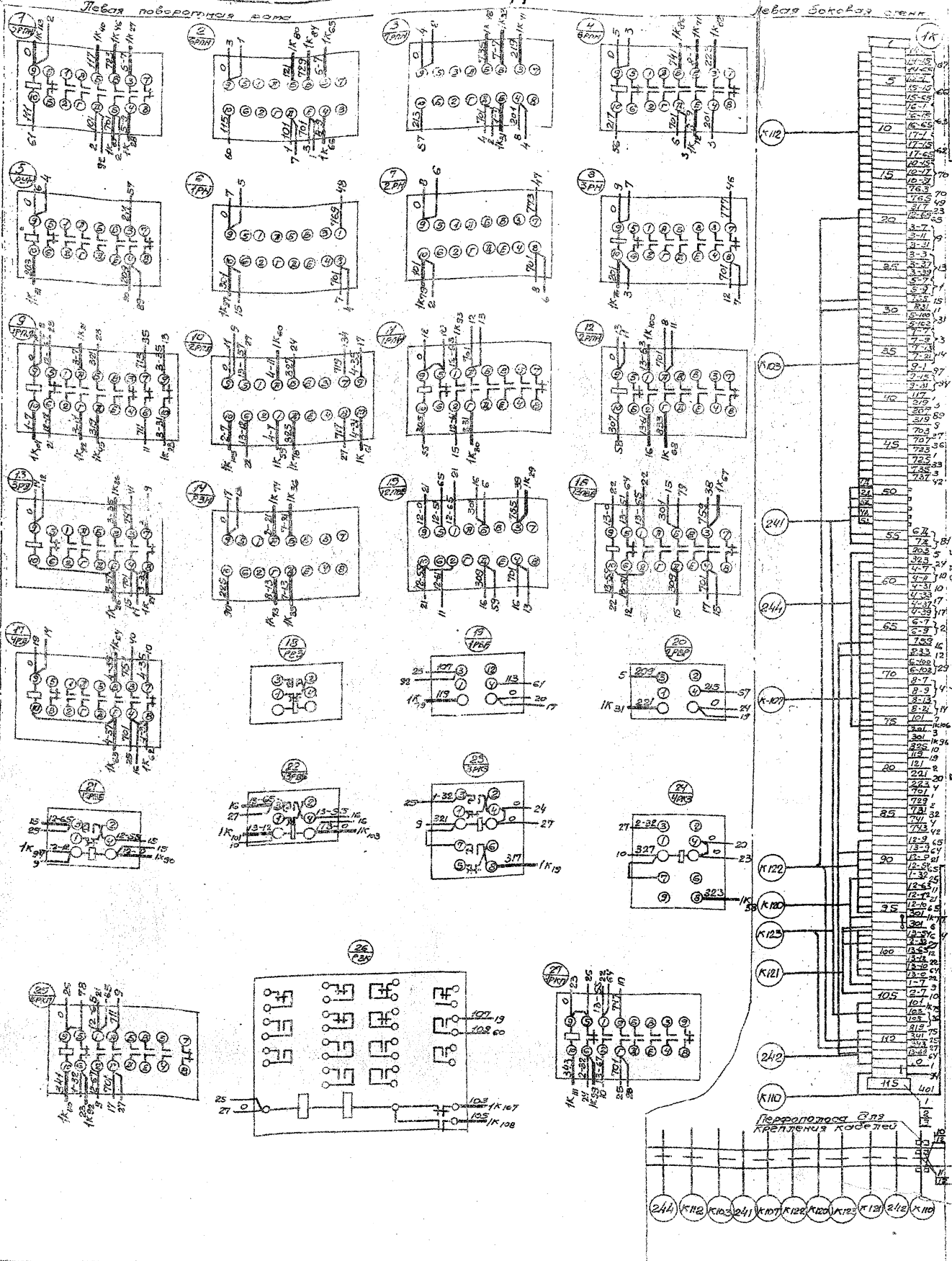

Данный чертеж рассматривать с чертежом ЭЯ-3

Изм.	Лист	№ докум.	Подп.	Дата	Типовой проект 901-2-62 Альбом III
Разраб.	Порфирьев				Водоправляющая насосная станция второго подъема, совмещенная с артскважиной, производительностью 50 м3/час.
Провер.	Лозовская				Щит управления и контроля ЩУК Схема соединений.
Руковод.	Обозная				
Нач. отд.	Фролов				

ЭЯ-4

Стадия	Масса	Масштаб
Раб. чер.	-	

Лист 1 Листов

Водоград Союзводоканалпроект Харьковское Водоканалпроект

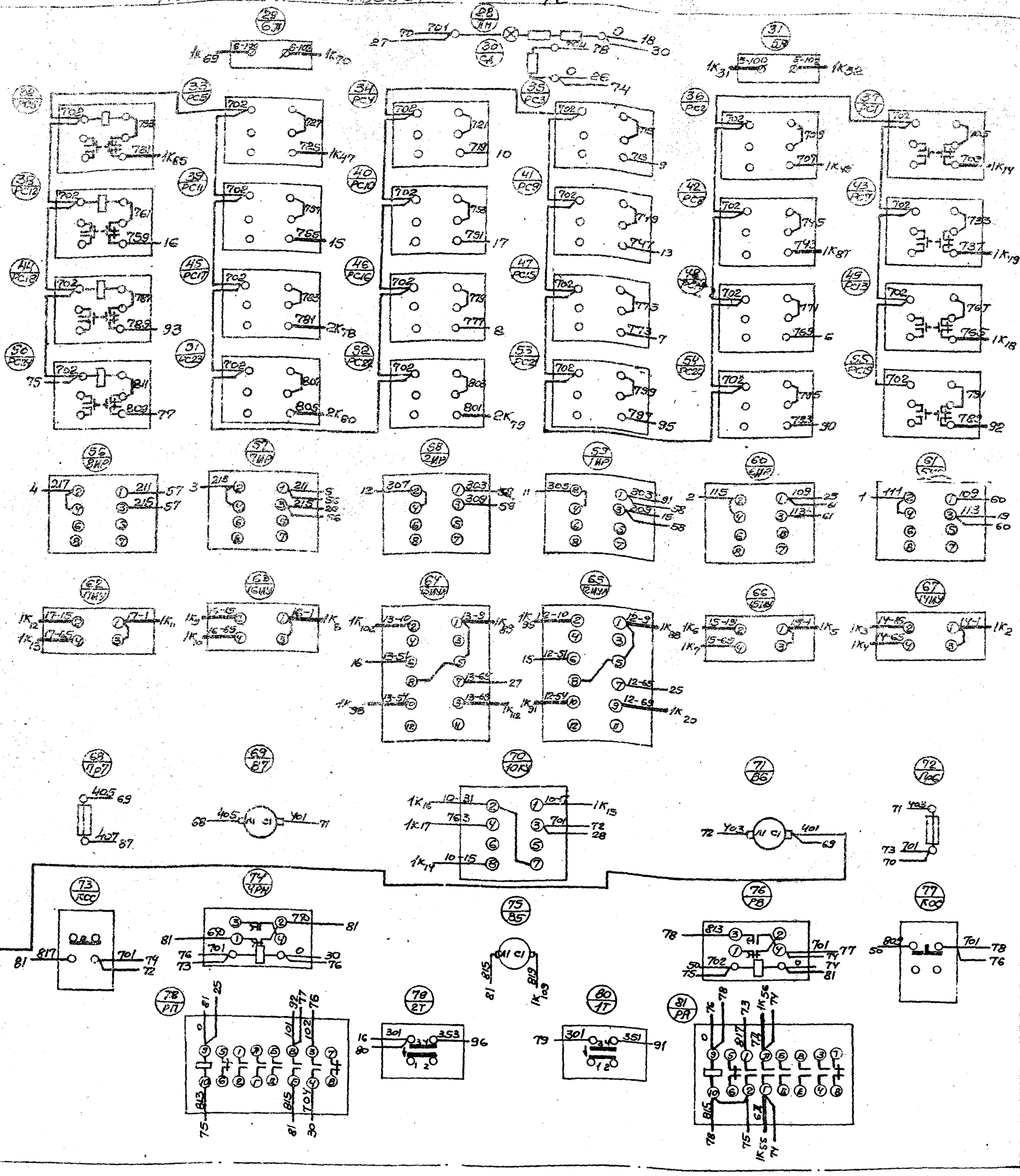

Спецификация монтажных изделий

Поз	Обозначение	Наименование	Кол.	Примечания
1		Зажим коммутационный ЗК-Н ОН4-251 Б4	230	
2		Зажим коммутационный ЗК-Г ОН4-252 Б4	5	
3		Головка маркировочная КМ ОН4-254-64	4	
4		Бирка маркировочная БМ4 ОН4-247-64	40	
5		Провод ПВ1 4х1 ГОСТ 6323-71	300	
6		Полоса 4х12 ГОСТ 103-57	3	Для заземления панели и шины
7		Рейка зажимов РЗ-32 ОН4-255-65	6	
8		Рейка зажимов РЗ-16 ОН4-255-65	2	
9		Перфоуголок	3	
10		Болт М20Н 15 ГОСТ 8968-59	2	
11		Контргайка 15 ГОСТ 8968-59	4	
12		Труба медная М8х1-Н3 ГОСТ 617-72	6	

Данный чертеж рассматривать с чертежом ЭЯ-3

Типовой проект 801-2-62 Альбом II

ЭЯ-5

Щит управления и контроля ЩУК. Схема соединений

Стадия Лист Листов

Госстрой Сельхозпроектинститут "Колхозпроект" Водоканалпроект

Линия связи с четырьмя

Инв. № подл. | Подп. и дата | Взам. инв. № | Инв. № дубл. | Подп. и дата | Т-3202

97-5

97-5

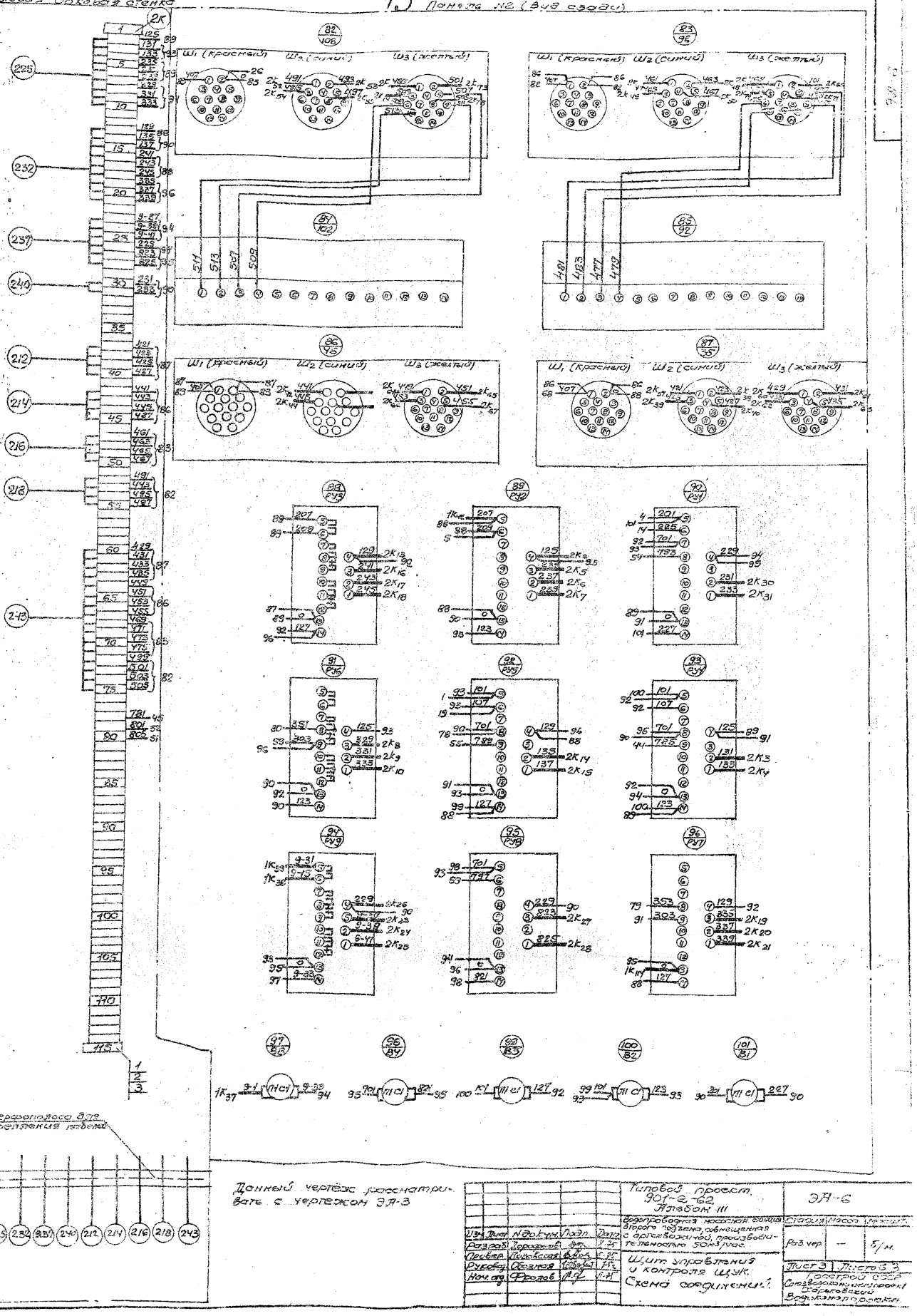
Левая боковая стенка
13
Панель №2 (вид сзади)
Линия скрепки с черт. 3А-3
Перфополоса для крепления кабелей
225
232
237
240
212
214
216
218
243
Данный чертёж рассматривать с чертежом ЭА-3
Типовой проект. 901-2-62. Альбом III
ЭА-6
Водопроводная насосная станция второго подъема, совмещенная с артскважиной, производительностью 50м³/час.
Щит управления и контроля ЩУК. Схема соединений.
Стадия
Масса
Масштаб
Раз. чер.
—
Б/м.
Лист 3
Листов 3
Госстрой СССР
Союзводоканалпроект
Харьковский водоканалпроект
Изм. Лист N докум. Подп. Дата
Разраб. Дорофеев
Провер. Лозовская
Руковод. Обозная
Нач. отд. Фролов

901-2-62 | Листов 2 | Лист 1

Заказная спецификация электроаппаратуры

№ п/п	Общесоюзный шифр изделия	Наименование и характеристика	Тип	Единица измерения	Количество по проекту	Фактически требуется изделий (заполняется стройкой)	Завод-изготовитель или поставщик	Стоимость по смете в руб: Единицы	Стоимость по смете в руб: Общая	Примечание
1	2	3	4	5	6	7	8	9	10	11
		Аппаратура, установленная на щите ЩУК.								
51		Амперметр электромагнитный. Шкала 0-200А. Для включения через трансформатор тока 200/5	Э-377	шт	2		З-д ЗИП г. Краснодар			
52		Арматура для сигнальных ламп с колпачком молочного цвета. Напряжение ~220в	СС-3	шт	1		Завод „Электробытприбор" г. Тростянец			
53		Кнопочный пост управления одноштифтовой со штифтом черного цвета без надписи	ПКЕ-112-1	шт	2		Завод „реастат" г. Великие Луки			
54		Переключатель кулачковый универсальный с револьверной рукояткой Надпись N 42	ПКУ3-12С3030	шт	2		Электротехнический завод г. Ташкент			
55		Переключатель кулачковый универсальный с револьверной рукояткой	ПКУ3-12-С2029	шт	6		—"—			
56		Переключатель кулачковый универсальный с револьверной рукояткой. Надпись N 42	ПКУ-3-12С0102	шт	4	—	—"—			

901-2-62 | Листов 2 | Лист 2

1	2	3	4	5	6	7	8	9	10	11
57		Переключатель кулачковый универсальный с револьверной рукояткой надпись N 59	ПКУ-3-12-А2045	шт	1		Электротехнический з-д г. Ташкент			
58		Выключатель пакетный Исполнение 2е	ПВМ1-10	шт	8		—"—			
59		Пускатель магнитный Катушка ~220в	ПМЕ-111	шт	17		Московский завод НВА			
60		То же	ПМЕ-071	шт.	2		—"—			
61		Реле времени пневматическое. Катушка ~220в	РВП72-2121-00У4	шт	6		Харьковский электроаппаратный з-д.			
62		То же	РВП72-2122-00У4	шт	1					
63		То же	РВП72-2323 00У4	шт	2		—"—			
64		Реле промежуточное Катушка ~220в	РП9	шт	1		Электроаппаратный з-д г. Чебоксары			
65		Реле сигнальное, утопленного монтажа с задним присоединением проводов.	РУ21/0.5	шт.	24		—"—			
66		Резистор регулируемый 100вт, 470ом ± 10%	ПЭВР-100	шт	1		Завод сопротивлений г. Адагир			
67		Предохранитель трубчатый 250В, 10А. С плавкой вставки 1А	ПТ-1	шт.	2		Лоз. треста „Севзапавтоматика"			
68		Переключатель „Тумблер"	Т82-1	шт	2		Беловский з-д „Кузбассрадио"			

Изм.	Лист	N докум.	Подп.	Дата	Типовой проект 901-2-62 Альбом III
Разраб.	Дворянов				Водопроводная насосная станция второго подъема, совмещенная с артскважиной, производительностью 50 м3/час
Провер.	Лозовская				
Руковод.	Обозная				Заказная спецификация электроаппаратуры
Нач. отд.	Фролов				

ЭА-7

Стадия	Масса	
Раб. чер.	—	

Лист 1 | Листов

Госстрой СССР Союзводоканалмонтажпроект Харьковский

Инв. № подл. | Подп. и дата | Взам. инв. | Инв. № дубл. | Подп. и дата

Т. 2202

gost.e-ecolog.ru