УДК_____ Группа Г43

ОТРАСЛЕВОЙ СТАНДАРТ

Фланцевые соединения устьевого оборудования

ОСТ 26-16-1610-79

ФЛАНЦЫ

Параметры и размеры

ОКП 36 6000

Взамен: ОСТ26-02-764-73

Срок введения установлен

с 01.01.1981г.

I. Настоящий стандарт распространяется на фланцы корпусных деталей на рабочее давление /$P_{раб}$/ от 14 до 140 МПа /от 140 до 1400 кгс/см^2/.

Стандарт соответствует рекомендации СЭВ по стандартизации РС4098-73 в части размеров проходных фланцев на Рраб от 14 до 105 МПа /140 до 1050 кгс/см^2/ с условными проходами от 50 до 350мм.

2. Стандартом предусматривается два исполнения фланцев:

Исполнение I - /черт. I/ для фланцевых соединений с зазором между торцами /тип I по ОСТ 26-16-1609-79/;

Исполнение 2 - /черт. 2/ для фланцевых соединений со стыком торцов фланцев /тип 2 по ОСТ 26-16-1609-79/.

3. Параметры и размеры фланцев должны соответствовать:

- для фланцев исполнения I - черт. I и табл. I;
- для фланцев исполнения 2 - черт. 2 и табл. 2.

Издание официальное

Перепечатка воспрещена

ГР 8165719 от 20.08.80

gost.e-ecolog.ru

Исполнение 1

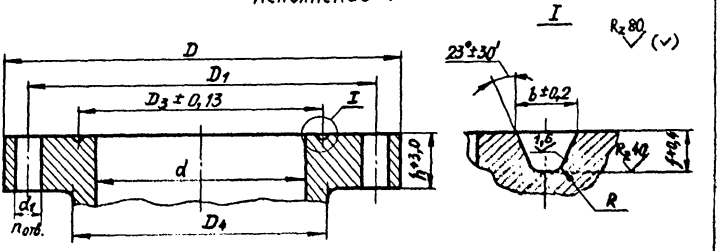

Вариант исполнения торца

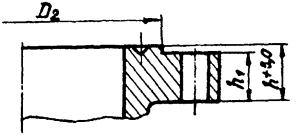

Черт. 1

Таблица 1

мм

Условный проход	Диаметр проходного отверстия, не более	Посадочный диаметр	Диаметр делительной окружности центров отверстий под шпильки	Диаметр проточки на привалочном торце, не менее	Средний диаметр канавки под прокладку	Большой диаметр шейки	Диаметр отверстий под шпильки	Количество отверстий под шпильки	Полная высота тарелки	Основная высота тарелки	Ширина канавки	Глубина канавки	Радиус скругления канавки	Номинальный диаметр резьбы шпильки (ГОСТ 26-16-1612-79)	Условный размер прокладки по ОСТ 26-16-1614-79
D_y	d	D	D_1	D_2	D_3	D_4	d_1	n	h	h_1	b	f	R		
Рраб 14 (140) МПа (кгс/см²)															
50	52	165	127,0	108	82,5	84	18	8	34	26	12,0	8,0	0,8	16	П23
65	65	190	149,0	127	101,6	100	22	8	37	29	12,0	8,0	0,8	20	П26
80	80	210	168,0	145	123,8	118	22	8	40	32	12,0	8,0	0,8	20	П31
100	103	275	216,0	175	149,2	153	26	8	46	38	12,0	8,0	0,8	24	П37
180	188	355	292,0	241	211,1	223	30	12	56	48	12,0	8,0	0,8	27	П45
230	230	420	349,0	302	269,9	273	33	12	64	56	12,0	8,0	0,8	30	П49
280	280	510	432,0	355	323,8	343	36	16	72	64	12,0	8,0	0,8	33	П53
350	346	560	489,0	413	381,0	400	36	20	75	67	12,0	8,0	0,8	33	П57

Продолжение табл. 1

мм

Условный проход	Диаметр проходного отверстия, не более	Наружный диаметр	Диаметр делительной окружности центров отверстий под шпильки	Диаметр проточки на привалочном торце, не менее	Средний диаметр канавки под прокладку	Большой диаметр шейки	Диаметр отверстий под шпильки	Количество отверстий под шпильки	Полная высота тарелки	Основная высота тарелки	Ширина канавки	Глубина канавки	Радиус скругления канавки	Номинальный диаметр резьбы шпильки (ОСТ 26-16-1612-79)	Условный размер прокладки по ОСТ 26-16-1611-79
D_y	d	D	D_1	D_2	D_3	D_4	d_1	n	h	h_1	b	f	R		
$P_{раб}$ 14 (140) МПа (кгс/см²)															
425	425	685	603,0	508	469,9	496	42	20	85	76	12,0	8,0	0,8	39	П65
540	540	812	724,0	635	584,2	610	45	24	99	89	13,5	9,5	1,6	42	П73
$P_{раб}$ 21 (210) МПа (кгс/см²)															
50	52	215	165,0	125	95,2	105	26	8	46	38	12,0	8,0	0,8	24	П24
65	65	245	190,5	135	107,9	124	30	8	50	42	12,0	8,0	0,8	27	П27
80	80	242	190,5	155	123,8	127	26	8	46	38	12,0	8,0	0,8	24	П31
100	103	292	235,0	180	149,2	159	33	8	53	45	12,0	8,0	0,8	30	П37
180	180	380	317,5	240	211,1	235	33	12	64	56	12,0	8,0	0,8	30	П45
230	230	470	394,0	310	269,9	299	39	12	72	64	12,0	8,0	0,8	36	П49
280	280	545	470,0	365	323,8	369	39	16	78	70	12,0	8,0	0,8	36	П53
350	346	610	533,5	420	381,0	419	39	20	88	80	12,0	8,0	0,8	36	П57
425	425	705	616,0	525	469,9	508	45	20	100	89	16,7	11,0	1,6	42	П66
520	527	858	749,5	648	584,2	623	56	20	121	108	20,0	13,0	1,6	52	П74
$P_{раб}$ 35 (350) МПа (кгс/см²)															
50	52	215	165,0	125	95,2	105	26	8	46	38	12,0	8,0	0,8	24	П24
65	65	245	190,5	135	107,9	124	30	8	50	42	12,0	8,0	0,8	27	П27
80	80	265	203,0	170	136,5	134	33	8	56	48	12,0	8,0	0,8	30	П35
100	103	310	241,0	195	161,9	162	36	8	62	54	12,0	8,0	0,8	33	П39
180	180	395	317,5	250	211,1	229	39	12	92	83	13,5	9,5	1,6	36	П46
230	230	482	394,0	320	269,9	292	45	12	103	92	16,7	11,0	1,6	42	П50
280	280	585	483,0	375	323,8	369	52	12	119	108	16,7	11,0	1,6	48	П54

Исполнение 2

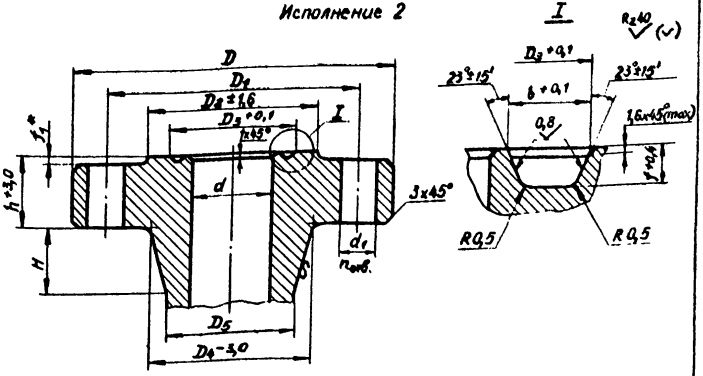

* $f_{1\,max} = f$ $f_{1\,min} = 3$ мм. Допускается для фланцев, совмещенных с корпусом, $f_1 = 0$.

Черт. 2

Таблица 2

мм

Условный проход	Диаметр проходного отверстия, не более	Наружный диаметр	Диаметр делительной окружности центров отверстий под шпильки	Диаметр проточки на привалочном торце	Наружный диаметр канавки под прокладку	Большой диаметр шейки	Малый диаметр шейки, не менее	Диаметр отверстий под шпильки	Количество отверстий под шпильки	Высота конусной части шейки	Полная высота тарелки	Ширина канавки	Глубина канавки	Номинальный диаметр резьбы шпильки ГОСТ 26-16-	Условный размер прокладки БХ по ОСТ 26-16-1611-79
Dy	d	D	D1	D2	D3	D4	D5	d1	n	H	h	b	f		
Рраб 14 (140) МПа (кгс/см²)															
680	680	1040	952,5	805	768,3	836	743	48	20	185	126	22,9	21,5	45	БХ167
Рраб 21 (210) МПа (кгс/см²)															
680	680	1102	1000,0	832	774,2	870	776	56	24	185	161	25,9	21,5	52	БХ168
Рраб 35 (350) МПа (кгс/см²)															
350	346	675	590,5	457	408,0	480	424	45	16	115	113	20,0	14,3	42	БХ160
425	425	772	676,5	535	478,3	556	527	52	16	76	130	17,9	8,3	48	БХ162
540	540	990	885,8	702	632,0	759	680	56	24	165	181	27,2	19,2	52	БХ165
Рраб 70 (700) МПа (кгс/см²)															
50	52	200	158,5	110	86,2	100	75	22	8	52	44	12,6	6,0	20	БХ152
65	65	230	184,0	140	102,8	121	92	25	8	57	51	14,1	6,8	22	БХ153

Продолжение табл. 2

мм

Условный проход	Диаметр проходной отверстия, не более	Наружный диаметр	Диаметр делительной окружности центров отверстий под шпильки	Диаметр проточки на привалочном торце	Наружный диаметр канавки под прокладку	Большой диаметр шейки	Малый диаметр шейки, не менее	Диаметр отверстий под шпильки	Количество отверстий под шпильки	Высота конусной части шейки	Полная высота фланца	Ширина канавки	Глубина канавки	Номинальный диаметр резьбы шпильки ОСТ 26-16-	Условный размер прокладки БХ по ОСТ26-16-1611-79
D_y	d	D	D_1	D_2	D_3	D_4	D_5	d_1	n	H	h	b	f		
$P_{раб}$ 70 (700) МПа (кгс/см²)															
80	78	270	216,0	155	119,0	142	110	28	8	64	58	15,4	7,5	24	БХ154
100	103	315	258,5	185	150,6	183	146	32	8	73	70	17,7	8,3	27	БХ155
180	180	480	403,0	300	241,8	302	254	42	12	95	103	23,4	11,1	39	БХ156
230	230	550	476,0	360	299,1	375	327	42	16	94	124	26,4	12,7	39	БХ157
280	280	655	565,0	430	357,2	450	400	48	16	103	141	29,2	14,3	45	БХ158
350	346	768	673,0	520	432,6	553	495	52	20	114	168	32,5	15,9	48	БХ159
425	425	872	776,3	576	478,3	656	602	52	24	76	168	17,9	8,3	48	БХ162
540	540	1145	1022,4	781	647,9	848	762	67	24	165	241	34,9	19,2	64	БХ166
$P_{раб}$ 105 (1050) МПа (кгс/см²)															
50	52	222	174,5	115	86,2	111	83	25	8	55	51	12,6	6,0	22	БХ152
65	65	255	200,0	135	102,8	129	100	28	8	60	57	14,1	6,7	24	БХ153
80	78	288	230,0	155	119,0	154	123	32	8	65	65	15,4	7,5	27	БХ154
100	103	360	290,5	195	150,6	195	159	39	8	75	80	17,7	8,3	36	БХ155
180	180	505	428,5	305	241,8	325	275	42	16	90	120	23,4	11,1	39	БХ156
230	230	648	552,5	380	299,1	432	349	52	16	125	146	26,4	12,7	48	БХ157
280	280	813	711,0	455	357,2	584	427	56	20	240	188	29,2	14,3	52	БХ158
$P_{раб}$ 140 (1400) МПа (кгс/см²)															
50	52	287	230,2	130	86,2	154	127	32	8	52	72	12,6	6,0	27	БХ152
65	65	325	261,9	150	102,8	173	145	36	8	60	80	14,1	6,8	33	БХ153
80	78	357	287,3	170	119,0	192	160	39	8	64	86	15,4	7,5	36	БХ154
100	103	446	357,2	220	150,6	243	207	48	8	73	101	17,7	8,3	45	БХ155
180	180	656	554,0	350	241,8	386	338	56	16	97	165	23,4	11,1	52	БХ156

4. В технической документации на устьевое оборудование, кроме чертежей деталей, при необходимости простановки присоединительных размеров фланцев, следует приводить их условное обозначение.

Пример условного обозначения фланца с D_y 50 мм на Рраб 70 МПа /700 кгс/см^2/:

Флан. 50х70 ОСТ 26-16-1610-79

4.1. Примеры обозначения фланцев /фланцевых соединений/ в конструкторской документации приведены в обязательном приложении 1.

ПРИЛОЖЕНИЕ 1
Обязательное

Примеры обозначения фланцев (и фланцевых соединений) в конструкторской документации

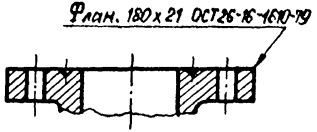

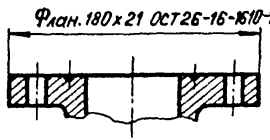

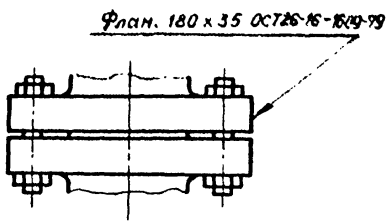

СОГЛАСОВАНО

Миннефтепром
Начальник Технического управления

_____ Ю.Н.Байдиков

"__" 9.01 1986г

УТВЕРЖДЕНО

Минхиммаш
Заместитель Министра

_____ В.А.Резниченко

"12" февраля 1986г

Государственный комитет СССР по стандартам
ВСЕСОЮЗНЫЙ
ИНФОРМАЦИОННЫЙ
СТАНДАРТОВ И ПРИНЯТЫХ
УПРАВЛЕНИЙ
ЗАРЕГИСТРИРОВАН ГОСУДАРСТВЕННОЙ РЕГИСТРАЦИИ
86.04.10 - 815571/01

Со сроком введения
"01" IV 1986г

Группа Г43

ИЗМЕНЕНИЕ № I

ОСТ26-16-1610-79 "Фланцовые соединения устьевого оборудования. ФЛАНЦЫ. Параметры и размеры."

Пункт I. Исключить второй абзац.

Пункт 3. Таблица I. Графа "Условный проход". Заменить значение : 520 на 540.

Азербайджанский научно-исследовательский и проектно-конструкторский институт нефтяного машиностроения

Зам.директора института по научной работе _____ Н.Г.Курбанов

ГР от

Зав.отделом стандартизации А.Г.Дозорцев

Зав.отделом № I Т.К.Велиев

Зав.отделом № 8 Б.О.Френкель

Зав.сектором I2CI Г.И.Нишина

С.н.с. сектора I2CI Э.А.Тер-Ионесян

СОГЛАСОВАНО

Зам.начальника ВПО "Союзнефтемаш" С.Я.Кулиев

Начальник Технического управления Минхимнефтемаша А.М.Васильев

Отпечатано в АзиНИИМАШе
заказ 3055 тираж 5

gost.e-ecolog.ru