ТИПОВОЙ ПРОЕКТ

801-4-200.89

ЗДАНИЕ ДЛЯ ОТКОРМА МОЛОДНЯКА КРС НА 250 ГОЛОВ ПРИВЯЗНОГО СОДЕРЖАНИЯ

АЛЬБОМ 2
ИЗДЕЛИЯ ЗАВОДСКОГО ИЗГОТОВЛЕНИЯ

© КФ ЦИТП ГОССТРОЯ СССР, 1989 г.

ц. 1-52

ХФ ЦЕНТП 10250/2

				Привязан:	
Инв. №					

Формат А4

gost.e-ecolog.ru

Типовой проект
801-4-200.89
Здание для откорма молодняка КРС на 250 голов привязного содержания

Альбом 2

Перечень альбомов

Альбом 1 ПЗ Пояснительная записка
ТХ Технология производства
АР Архитекурные решения
КЖ Конструкции железобетонные
ВК Внутренние водопровод и канализация
ОВ Отопление и вентиляция
Э Электрооборудование
АОВ Автоматизация систем отопления и вентиляции

Альбом 2 КЖ.И Изделия заводского изготовления
Альбом 3 СО Спецификация оборудования
Альбом 4 С Сметы
Альбом 5 ВМ Ведомости потребности в материалах

Разработан институтом "УкрНИИагропроект"
Зам. начальника объединения по главному институту, Э.А. Кошевой
Главный инженер проекта Л.Н. Володина

Утвержден и введен в действие институтом "УкрНИИагропроект" Приказ №120 от 15.06 1989г.

10250/2

Привязан

Инв. № подл. | Подпись и дата | Взам. инв. №

Инв. №

формат А4

Обозначение документа	Наименование	Стр.
-КЖ.И.000	Содержание альбома	2-3
-КЖ.И.001	Полурама РПС 18-1-Па; РПС 18-4-Па; РПС 18-5-Па;	4
-КЖ.И.002	Полурама РПС 18-1-Пб; РПС 18-4-Пб; РПС 18-5-Пб;	5
-КЖ.И.003	Колонка 1К 37.3-2-Па	6
-КЖ.И.004	Колонка 1К 36.3-1-Па	7
-КЖ.И.005	Цокольная панель ПЦД 60.15.30-Т-1;	8
	ПЦД 60.15.40-Т-1; ПЦД 60.15.50-Т-1	
-КЖ.И.006	Стеновая панель ПСД 60.9.30-Т-1;	9
	ПСД 60.9.40-Т-1; ПСД 60.9.50-Т-1;	
-КЖ.И.007	Стеновая панель ПСД 30.12.30-Т-1;	10
	ПСД 30.12.40-Т-1; ПСД 30.12.50-Т-1;	
-КЖ.И.008	Стеновая панель ПСД 12.12.30-Т-1;	11
	ПСД 12.12.40-Т-1; ПСД 12.12.50-Т-1;	
-КЖ.И.009	Стеновая панель ПЦД 15.33.30-Т-1;	12
	ПЦД 15.33.40-Т-1; ПЦД 15.33.50-Т-1;	
-КЖ.И.010	Стеновая панель ПЦД 15.33.30-Т-2;	13
	ПЦД 15.33.40-Т-2; ПЦД 15.33.50-Т-2;	
-КЖ.И.011	Стеновая панель ПСД 60.6.30-Т-1;	14
	ПСД 60.6.40-Т-1; ПСД 60.6.50-Т-1;	
-КЖ.И.012	Стеновая панель ПСД 60.6.30-Т-2;	15
	ПСД 60.6.40-Т-2; ПСД 60.6.50-Т-2	

10250/2

Привязан

Инв. N подл.

Взам. инв. N

Подпись и дата

Инв. N подл.

Нач отд	Дячук		
Н контр.	Брызгалова		
ГИП	Володина		
Гл констр	Талько		
Рук гр.	Чаленко		28.12.88
Провер	Чаленко		28.12.88
Разраб	Харенко		28.12.88

т.п. 801-4-200.89 КЖ.И.000

Содержание альбома

Стадия	Лист	Листов
Р		

УКРНИИАГРОПРОЕКТ г. Киев

Копир Олейникова

Формат А4

Обозначение документа	Наименование	Стр.
-КЖ.И. 013	Плита покрытия 1ПГ-2АIVТ-П-2	16
-КЖ.И 014	Плита покрытия 1ПГ-3АIVТ-П-1	17
-КЖ.И. 015	Плита покрытия 1ПГ-2АIVТ-П-1	18
-КЖ.И. 016	Плита покрытия 1ПВ7-2АIVТ-П-1	19
-КЖ.И. 017	Плита покрытия 1ПВ7-3АIVТ-П-1	20
-КЖ.И. 018	Плита покрытия 2ПГ-2АIVТ-П-1	21
-КЖ.И. 019	Плита покрытия 2ПГ-3АIVТ-П-1	22
-КЖ.И.020	Плита покрытия 2ПГ-3АIVТ-П-2	23
-КЖ.И. 021	Плита покрытия 2ПГ-3АIVТ-П-3	24
-КЖ.И. 022	Плита покрытия 2ПГ-4АIVТ-П-1	25
-КЖ.И.023	Плита покрытия 2ПГ-4АIVТ-П-2	26
-КЖ.И. 024	Изделие закладное МН1	27
-КЖ.И. 025	Изделие закладное МС1	28
-КЖ.И. 026	Изделие закладное МС2	29
-КЖ.И.027	Рамка Р01	30
-КЖ.И 028	Изделие закладное МН2; МН3;	31
-КЖ.И. 029	Перекрытие ОГ1	32
-КЖИ. 030	Перекрытие ОГ2	33
-КЖ.И.031	Перекрытие ОГ3; ОГ4	34
-КЖ.И.032	Перекрытие ОГ5	35
-КЖИ 033	Перекрытие ОГ6	36
-КЖИ 034	Перекрытие ОГ7	37
-КЖИ 035	Сетка С1	38

10250/2

Привязан

Инв. N подл.

Т.П. 801-4-200.89

Лист

Инв. N подл. | Подпись и дата | Взам. инв. N

Альбом 2

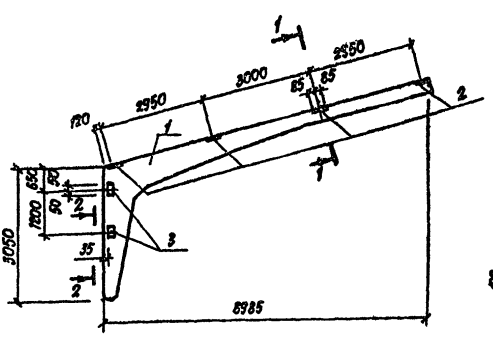

Поз.	Наименование	Кол. на изд. РПС 18-1-Па	18-4-Па	18-5-Па	Обозначение документа
1	Полурама РПС 18-1-П	1			1.822.1-2/82.1-2
	РПС 18-4-П		1		1.822.1-2/82.1-2-03
	РПС 18-5-П			1	1.822.1-2/82.1-2-04
2	Изделие закладное МЧ	4	4	4	1.822.1-2/82.2-080
3	М5	4	4	4	1.822.1-2/82.2-080-01

10250/2

Привязан:

Инв.№

Нач.отд.	Дячук			Т.П.801-4-200.89 — КЖ.И.001	
Н.контр.	Брызгалова				
ГИП	Володина			Полурама РПС 18-1-Па РПС 18-4-Па РПС 18-5-Па	Стадий: Р; Лист: 1; Листов:
Гл.конст.	Талька				
Рук.гр.	Завалий				УкрНИИагропроект г. Киев
Провер.	Чоленко				
Разраб.	Харенко				

Копир. Власенко

Инв.№подл. | Подпись и дата | Взам.инв.№

Формат А4

Альбом 2

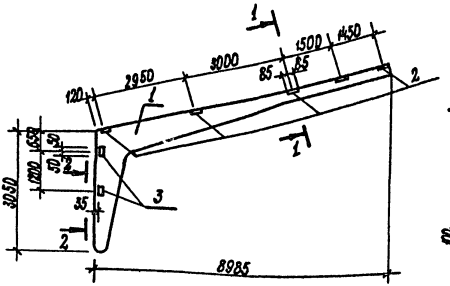

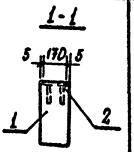

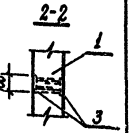

Поз.	Наименование	Кол. на изд. РПС 18-1-пб	18-4-пб	18-5-пб	Обозначение документа
1	Полурама РПС 18-1-п	1			1.822.1-2/82.1-2
	РПС 18-4-п		1		1.822.1-2/82.1-2-03
	РПС 18-5-п			1	1.822.1-2/82.1-2-04
2	Изделие закладное М4	5	5	5	1.822.1-2/82.2-080
3	М5	4	4	4	1.822.1-2/82.2-080-01

10250/2

Привязан:

Инв №

Нач. отд.	Дячук		
Н. контр.	Брагзгалова		
ГИП	Володина		
Гл. конст.	Талько		
Рук. гр.	Завалий		26.12.86
Провер.	Чаленко		26.12.86
Разраб.	Харенко		26.12.86

Т.п. 801-4-200 89 - КЖ.И.002

Полурама
РПС 18-1-пб
РПС 18-4-пб
РПС 18-5-пб

Стадия	Лист	Листов
Р		1

Укр НИИгропроект г. Киев

Инв № подл. | Подпись и дата | Взам. инв. №

Копир. Стельмашин

Формат А4

Альбом 2

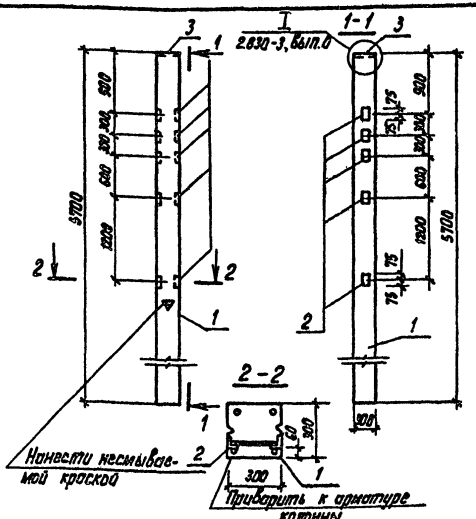

Поз	Наименование	Кол.	Обозначение документа
1	Колонна 1К57.3-2-П	1	1.823.1-2.1.100-24
2	Изделие закладное М1-13	5	1.400-6/76 вып.1
3	Изделие закладное МН2-Ф	1	2.830-3.2-1300-01
			10250/2

Привязан

Инв. №

Нач отд	Лячук		
Н.контр	Брызгалова		
ГИП	Володина		
Гл конст.	Талько		
Рук. гр	Завалий		
Провер.	Чаленко		
Разраб.	Харенко		

ТП 801-4-200.89 КЖ.И.003

Колонна 1К57.3-2-Па.

Стадия	Лист	Листов
Р		1

УкрНИИагропроект г. Киев

Инв. № подл. | Подпись и дата | Взам. инв. №

Копир Мкртчян М.

Формат А4

Альбом 2

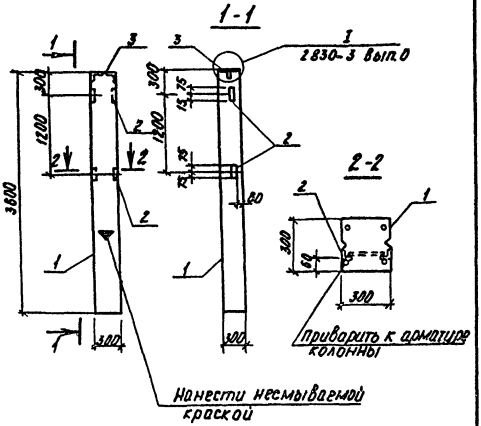

Поз	Наименование	Кол.	Обозначение документа
1	Колонна 1К36.3-1-П	1	1.823.1-2.1 100-07
2	Изделие закладное М1-13	2	1.400-6/76 Вып.1
3	Изделие закладное МН2-Ф	1	2830-3.2-1300-01

10250/2

Привязан:

Инв. №

Нач отд	Дячук		
Н. контр	Брызгалов		
ГИП	Володина		
Гл. конст	Талько		
Рук гр	Завалий		28.12.82
Провер	Чаленко		28.12.82
Разраб	Харенко		28.12.82

т.п. 801-4-200.89 -КЖ И.-004

Колонна 1К36.3-1-Па

Стадия	Лист	Листов
Р		1

УкрНИИагропроект г. Киев

Инв № подл | Подпись и дата | Взам Инв №

Копир Глипенко Свид

Формат А4

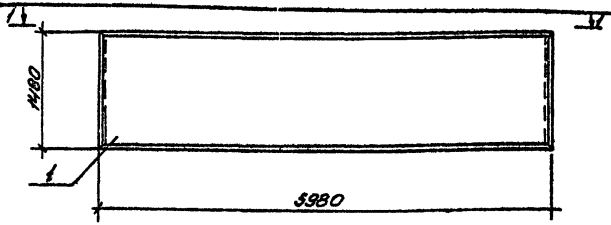

1-1

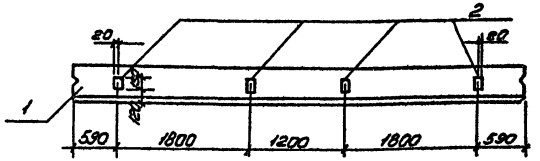

Поз.	Наименование	Кол. на ПЦД 60.15			Обозначение документа
		30-Т-1	40-Т-1	50-Т-1	
1	Цокольная панель ПЦД 60.15.30-Т	1	—	—	1.832.1-9.5-03000-04
	ПЦД 60.15.40-Т	—	1	—	1.832.1-9.5-03000-08
	ПЦД 60.15.50-Т	—	—	1	1.832.1-9.5-03000-08
2	Изделие закладное МН1	4	4	4	1.832.1-9.6-03200

10250/2

Привязан:

Инв. №

Нач. отд.	Дячук		
Н. контр.	Брызгалова		
ГИП	Володина		
Гл. конст.	Талько		
Рук. гр.	Завалий		26.12.86
Провер.	Чаленко		26.12.86
Разраб.	Харенко		28.12.86

Т.п. 801-4-200.89 - КЖ.И.005

Цокольная панель ПЦД 60.15.30-Т-1 ПЦД 60.15.40-Т-1 ПЦД 60.15.50-Т-1

Стадия	Лист	Листов
Р		1

УкрНИИагропроект г. Киев

Инв. № подл. | Подпись и дата | Взам. инв. №

Копир. Черкасская 23

Формат А4

Альбом 2

Альбом 2

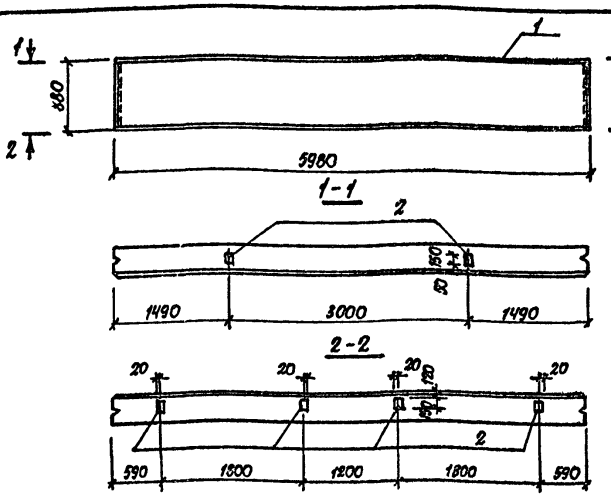

Поз.	Наименование	Код. ПСД 60 9			Обозначение документа
		30-Т-1	40-Т-1	50-Т-1	
1	Стеновая панель ПСД 60.9.30-Т	1	—	—	1.832.1-9.1 0010000-09
	ПСД 60.9.40-Т	—	1	—	1.832.1-9.1 0010000-13
	ПСД 60.9.50-Т	—	—	1	1.832.1-9.1 0010000-17
2	Изделие закладное М1	6	6	6	1.832.1-9.2.00 12 000

10250/2

Привязан:

Инв.№

Инв.№ подл. | Подпись и дата | Взам.инв.№

Нач.отд.	Дячук		
Н.контр.	Брызгалова		
Гип	Володина		
Гл.конст.	Талько		
Рук.гр	Забалий		28.12
Провер.	Чаленко		26.12
Разраб.	Харенко		26.12

ТП 801-4-200.89 — КЖИ. 006

Стеновая панель
ПСД 60.9.30-Т-1
ПСД 60.9.40-Т-1
ПСД 60.9.50-Т-1

Стадия	Лист	Листов
Р		1

УкрНИИагропроект
г. Киев

Копир Власенко

Формат А4

Альбом 2

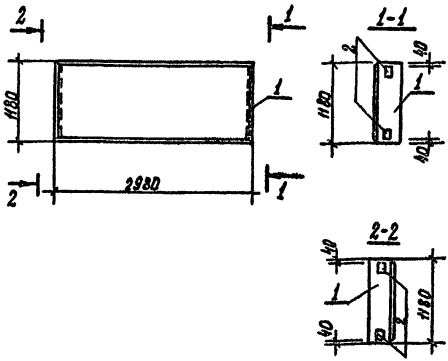

Поз.	Наименование	Кол. ПСД 30.12			Обозначение документа
		30-Т-1	40-Т-1	50-Т-1	
1	Стеновая панель ПСД 30.12.30-Т	1	—	—	1.823.1-9.1.0040000-04
	ПСД 30.12.40-Т	—	1	—	1.823.1-9.1.0050000-02
	ПСД 30.12.50-Т	—	—	1	1.823.1-9.1.0050000-08
2	Изделие закладное М1	4	4	4	1.823.1-9.2.0012000

10250/2

Привязан:

Инв. №

Нач. отд.	Дячук		
Н. контр.	Брызгалова		
ГИП	Володина		
Гл. конст.	Талько		
Рук. гр.	Завалий		26.12.88
Провер.	Чаленко		26.12.88
Разраб.	Харенко		26.12.88

Т.п. 801-4-200.89 - КЖ.И.007

Стеновая панель
ПСД 30.12.30-Т-1
ПСД 30.12.40-Т-1
ПСД 30.12.50-Т-1

Стадия	Лист	Листов
Р		1

УкрНИИагропроект
г. Киев

Инв. № подл. | Подпись и дата | Взам. инв. №

Копир. Стельмащук

Формат А4

Альбом 2

1–1

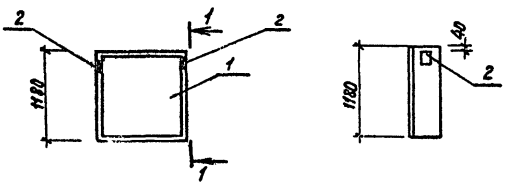

Поз.	Наименование	Кол. ПСД 12.12 30-Т-1	40-Т-1	50-Т-1	Обозначение документа
1	Стеновая панель ПСД 12.12.30-Т	1	—	—	1.832.1-9.1.014 0000 -05
	ПСД 12.12.40-Т	—	1	—	1.832.1-9.1.015 0000-01
	ПСД 12.12.50-Т	—	—	1	1.832.1-9.1.015 0000-03
2	Изделие закладное М1	2	2	2	1.832.1-9.2.0012000

10250/2

Привязан

Инв. №

Подпись и дата | Взам. инв. №

Инв. № подл.

Нач. отд	Исачук		Т.п. 801-4-200.89	КЖ.И.008
Н. контр	Брызгалова			
ГИП	Володина		Стеновая панель	Стадия: Р; Лист; Листов: 1
Гл. конст	Толпыго			
Рук. гр	Завалий	28.12.88	ПСД 12.12.30-Т-1	УкрНИИагропроект г. Киев
Провер.	Чаленко	28.12.88	ПСД 12.12.40-Т-1	
Разраб	Харенко	28.12.88	ПСД 12.12.50-Т-1	

Копир Мкоткан А4

Формат А4

Альбом 2

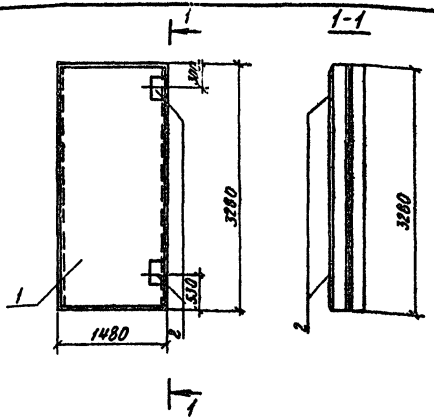

Поз	Наименование	Кол. на ПЦД 15.33. 30-Т-1	40-Т-1	50-Т-1	Обозначение документа
1	Стеновая панель ПЦД 15.33.30-Т	1			1.832.1-2.5-09000-06
	ПЦД 15.33.40-Т		1		1.832.1-2.5-10000
	ПЦД 15.33.50-Т			1	1.832.1-2.5-10000-05
2	Изделие закладное МН3-3	2	2	2	2.830-3.2-1400-02

10250/2

Привязан

Инв. №

Нач. отд.	Дячук		
Н. контр.	Брызгалова		
ГИП	Володина		
Гл. констр.	Талько		
Рук. гр.	Завалий		
Провер.	Чаленко		
Разработ.	Харенко		

т. п. 801-4-200.89 - КЖИ. 009

Стеновая панель
ПЦД 15.33.30-Т-1
ПЦД 15.33.40-Т-1
ПЦД 15.33.50-Т-1

Стадия	Лист	Листов
Р		

УкрНИИагропроект
г. Киев

Копир Слепенко

Формат А4

Инв. № подл. | Подпись и дата | Взам. инв. №

Альбом 2

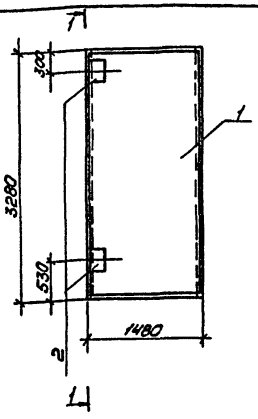

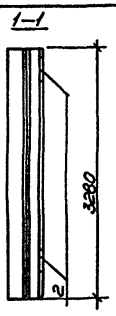

Поз.	Наименование	Кол. на ПЦД 15.33			Обозначение документа
		30-Т-2	40-Т-2	50-Т-2	
1	Стеновая панель ПЦД 15.33.30-Т	1			1.832.1-9.5-09000-06
	ПЦД 15.33.40-Т		1		1.832.1-9.5-10000
	ПЦД 15.33.50-Т			1	1.832.1-9.5-10000-03
2	Изделие закладное МН3-3	2	2	2	2.830-3.2-1400-02

10250/2

Привязан

Инв. N

Нач. отд.	Дячук		
Н. контр.	Брызгалова		
ГИП	Володина		
Гл. констр.	Талько		
Рук. гр.	Завалий		28.12.88
Проверил	Чаленко		28.12.88
Разработ.	Харенко		28.01.88

т.п 801-4-200.89 -КЖ.И.010

Стеновая панель ПЦД 15.33.30-Т-2 ПЦД 15.33.40-Т-2 ПЦД 15.33.50-Т-2

Стадия	Лист	Листов
Р		

Укрниигропроект г. Киев

Инв. № подл. | Подпись и дата | Взам. инв. №

Копир. Черкасская

Формат А11

Альбом 2

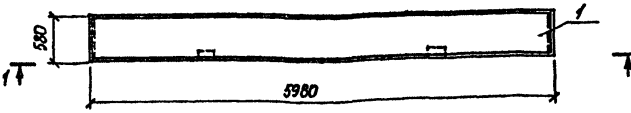

1-1

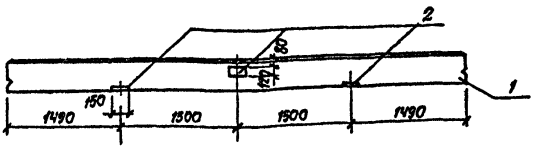

Поз.	Наименование	Кол. на ПСД 60-6 30-Т-1	40-Т-1	50-Т-1	Обозначение документа
1.	Стеновая панель псд 60.6.30-Т	1			1.832.1-9.1.0010000-08
	псд 60.6.40-Т		1		1.832.1-9.1.0010000-12
	псд 60.6.50-Т			1	1.832.1-9.2.0010000-16
2.	Изделие закладное М1	3	3	3	1.832.1-9.2.0012000

10250/2

Привязан:

Инв.№

Нач. отд.	Дячук		
Н. контр.	Брызгалова		
ГИП	Володина		
Гл. констр.	Талько		
Рук. гр.	Завалий		24.11.89
Провер.	Чаленко		24.11.89
Разраб.	Харенко		24.11.89

ТП 801-4-200.89 – КЖИ.011

Стеновая панель
ПСД 60.6.30-Т-1
ПСД 60.6.40-Т-1
ПСД 60.6.50-Т-1

Стадия	Лист	Листов
Р		

Укрниигазпроект г. Киев

Инв. № подл. | Подпись и дата | Взам. инв. №

Альбом 2

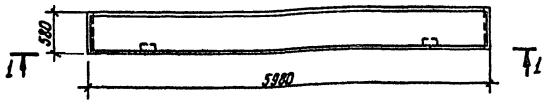

1-1

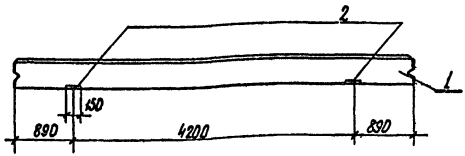

Поз.	Наименование	Кол. на ПСД 60.6			Обозначение документа
		30-Т-2	40-Т-2	50-Т-2	
1	Стеновая панель ПСД 60.6.30-Т	1			1.832.1-9.1.0010000-08
	ПСД 60.6.40-Т		1		1.832.1-9.1.00 10000-12
	ПСД 60.6.50-Т			1	1.832.1-9.2.0010000-16
2	Изделие закладное М1	2	2	2	1.832.1-9.2.0012000

10250/2

Привязан:

Инв. №

Нач. отд.	Дячук		
Н. контр.	Брызгалова		
ГИП	Володина		
Гл. контр.	Талько		
Рук. гр.	Завалий		28.12.88
Провер.	Чоленко		28.12.88
Разраб.	Харенко		28.12.88

Т.П. 801-4-200.89 -КЖ.И.012

Стеновая панель
ПСД 60.6.30-Т-2
ПСД 60.6.40-Т-2
ПСД.60.6.50-Т-2

Стадия	Лист	Листов
Р		

УкрНИИагропроект
г. Киев

Инв. № подл. | Подпись и дата | Взам. инв. №

Формат А4

Альбом 2

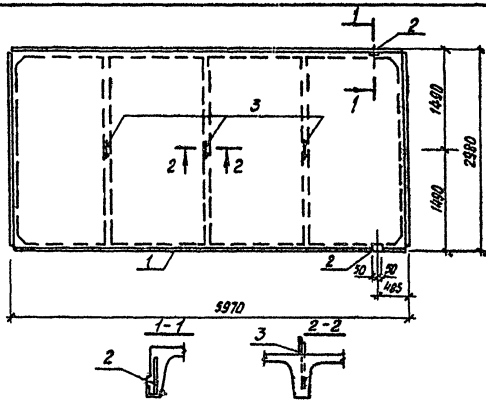

Поз.	Наименование	Кол.	Обозначение документа
1	Плита покрытия 1ПГ-2АIVТ-П	1	1.865.1-4/84.1-1-01
2	Изделие закладное М11	2	1.865.1-4/84.2-190
3	Изделие закладное М13	3	1.865.1-4/84.2-210

10250/2

Привязан

Инв. №

Нач отд.	Дячук		
Н. контр.	Брызгалова		
ГИП	Володина		
Гл. конст.	Галько		
Рук. гр.	Заболий		
Провер.	Чаленко		
Разраб.	Харенко		

т.п. 801-4-200.89 КЖ.И.013

Плита покрытия 1ПГ-2АIVТ-П-2.

Стадия	Лист	Листов
Р		1

Инв. № подл. | Подпись и дата | Взам. инв. №

Копир. Мартинов

Формат А4

Альбом 2

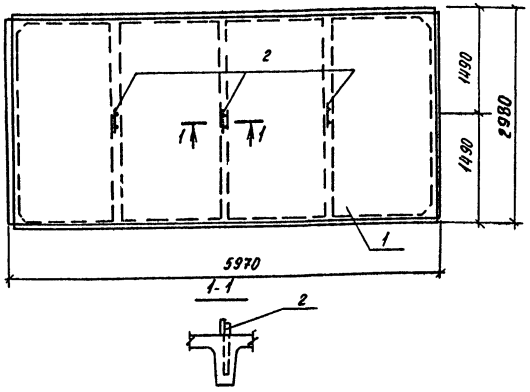

Поз.	Наименование	Кол.	Обозначение документа
1	Плита покрытия 1ПГ3АIIУ-Т-П	1	1.865.1-4/84.1-1-02
2	Изделие закладное м13	3	1.865.1-4/84.2-210

10250/2

Привязан:

Инв.№

Инв.№ подл. | Подпись, дата | Взам.инв.№

Нач.отд.	Лячук		
Н.контр.	Брызгалов		
ГИП	Володина		
Гл.констр.	Галоко		
Рук.гр.	Заваллий		
Провер.	Чаленко		
Разраб	Харенко		

т.п. 801-4-200.89 – КЖ.У.014

Плита покрытия 1ПГ-3АIIУТ-П-1

Стадия	Лист	Листов
Р	1	

УкрНИИагропроект г. Киев

Копир Слипенко

формат А4

Альбом 2

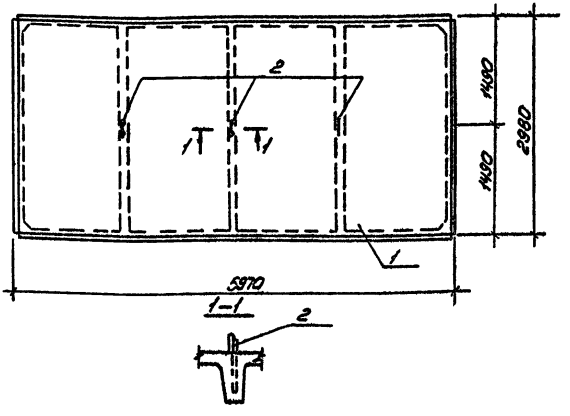

Поз.	Наименование	Кол.	Обозначение документа
1	Плита покрытия 1ПГ-2А IV-Т-П	1	1.865.1-4/84.1-1-01
2	Изделие закладное М13	3	1.865.1-4/84.2-210

10250/2

Привязан:

Инв. №

Нач отд.	Дячук		
Н. контр.	Брызгалова		
Гип	Володина		
Гл. констр.	Талько		
Рук. гр.	Завалий		28.01.82
Провер.	Чаленко		28.01.82
Разраб.	Харенко		28.01.82

Т.п. 801-4-200.89 -КЖ.И 015

Плита покрытия 1ПГ-2А IV Т-П-1

Стадия	Лист	Листов
Р		1

УкрНИИагропроект г. Киев

Формат А4

Инв. № подл. | Подпись и дата | Взам. инв. №

Копир. Черкасская Ц

Альбом 2

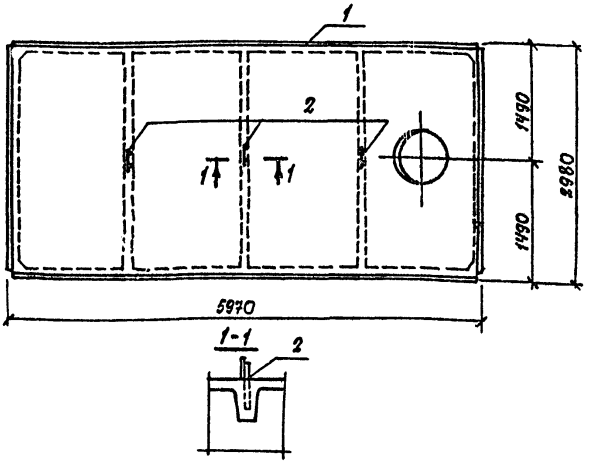

Поз.	Наименование	Кол.	Обозначение документа
1	Плита покрытия 1ПВ7-2АIV-Т-П	1	1.865.1-4/84-1-2-10
2	Изделие закладное М13	3	1.865.1-4/84.2-210

10250/2

Привязан:

Инв. №

Взам. инв. №

Подпись и дата

Инв. № подл.

Нач. отд.	Дячук		
Н. контр.	Брызгалова		
ГИП	Володина		
Гл. констр.	Талько		
Рук. гр.	Заболий		22.11
Провер.	Чаленко		22.11
Разраб.	Харенко		22.11

Т.П. 801-4-200.89 — КЖ.И. 016

Плита покрытия 1ПВ7-2АIV Т-П-1

Стадия	Лист	Листов
Р		1

УкрНИИагропроект г. Киев

Копир. Власенко

Формат А4

Альбом 2

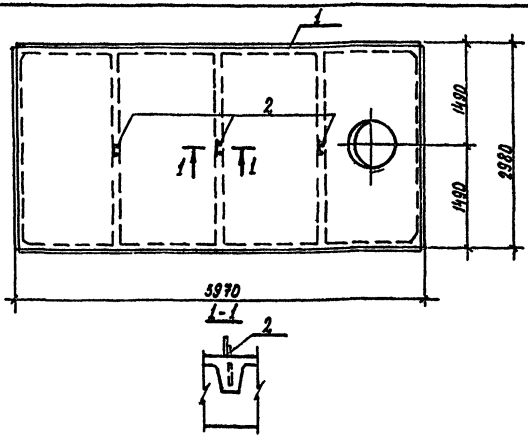

Поз.	Наименование	Кол.	Обозначение документа
1	Плита покрытия 1П87-3АIV-Т-П	1	1.865.1-4/84.1-2-02
2	Изделие закладное М13	3	1.865.1-4/84.2-210

10250/2

Привязан:

Инв. №

Подпись и дата | Взам. инв. № | Инв. № подл.

Нач. отд.	Дячук		
Н. контр.	Брызгалова		
ГИП	Володина		
Гл. конст.	Талько		
Рук. гр.	Забалий		
Провер.	Коленко		
Разраб.	Харенко		
Копир	Стельмащук		

Т.п. 801-4-200.89 КЖ.И.017

Плита покрытия 1П87-3АIV-Т-П-1

Стадия	Лист	Листов
Р		1

УкрНИИагропроект г. Киев

Формат А4

Альбом 2

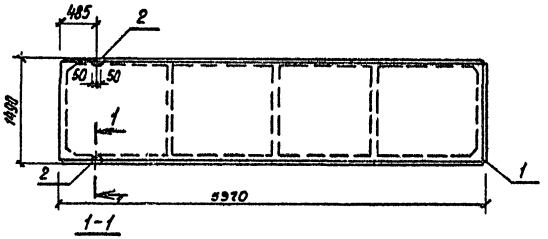

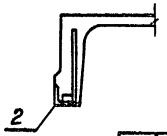

Поз.	Наименование	Кол.	Обозначение документа
1	Плита покрытия 2ПГ-2А IV Т-П	1	1.865.1-4/84.3-01
2	Изделие закладное М11	2	1.865.1-4/84.4-150

10250/2

Привязан

Инв. №

Нач.отд.	Дячук		
Н.контр.	Брызгалова		
ГИП	Володина		
Гл.конст.	Талько		
Рук.гр.	Завалий		28.01.88
Провер.	Чаленко		28.01.88
Разраб.	Харенко		28.01.88

ТП 801-4-200.89 КЖ.И.018

Плита покрытия 2ПГ-2А IV Т-П-1.

Стадия	Лист	Листов
Р		

УкрНИИагропроект г. Киев

Инв. № подл. | Подпись и дата | Взам. инв. №

Копир. Мкртчян М.

Формат А4

Альбом 2

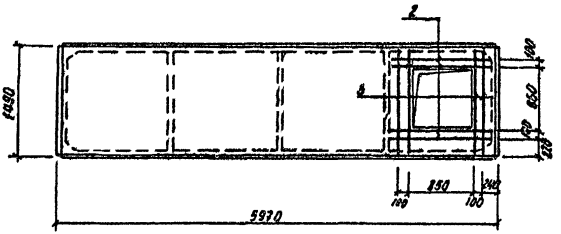

Поз.	Наименование	Кол.	Обозначение документа
1	Плита покрытия 2ПГ-3АIVТ-П	1	1865.1-4/84.3-08
2	⌀8АIII ℓ=1490	4	без черт.
3	⌀8АIII ℓ=1400	4	без черт

10250/2

Привязан

Инв №

Нач. отд.	Дячук		
Н. контр.	Брызгалова		
ГИП	Володина		
Гл. конст.	Талько		
Рук. гр.	Завалий		28.01.88
Провер.	Чаленко		28.01.88
Разраб.	Харенко		28.01.88

т.п. 801-4-200.89 - КЖ.И. 019

Плита покрытия 2ПГ-3АIVТ-П-1

Стадия	Лист	Листов
Р		

УкрНИИагропроект г. Киев

Инв. № Подл. | Подпись и дата | Взам. Инв. №

Копир. Слипенко

формат А4

Альбом 2

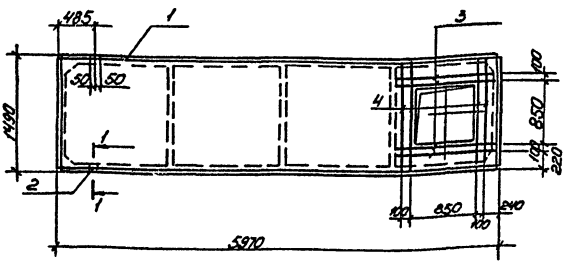

1–1

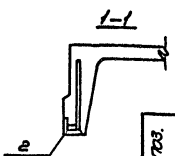

Поз.	Наименование	Кол.	Обозначение документа
1	Плита покрытия 2ПГ-3АIIIТ-П	1	1.865.1-4/84.3-02
2	Изделие закладное М11	2	1.865.1-4/84.4-150
3	ф8АIII ℓ=1450	4	без черт.
4	ф8АIII ℓ=1400	4	без черт.

10250/2

Привязан

Инв. N

Инв. № подл. | Подпись и дата | Взам. инв. №

Нач. отд.	Дячук		т.п. 801-4-200.89	-кж.и.020
Н. контр.	Брыксенков			
ГИП	Володина			
Гл. констр.	Тонько		Плита покрытия 2ПГ-3АIIIТ-П-2	Стадия: Р; Лист; Листов
Рук. гр.	Забавский	28.01.89		УкрНИИагропроект г. Киев
Проверил	Членко	28.01.89		
Разработ.	Харенко	28.01.89		

Копир. Черкасская 21

Формат А4

Альбом 2

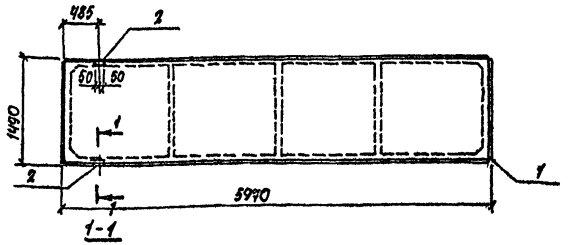

Поз.	Наименование	Кол.	Обозначение документа
1	Плита покрытия 2ПГ-3Л1УТ-П	1	1.865.1-4/84.3-02
2	Изделие закладное М11	2	1.865.1-4/84.4-150

10250/2

Привязан:

Инв.№

Нач.отд.	Дячук		
Н.контр.	Брызгалова		
ГИП	Володина		
Гл.констр.	Талько		
Рук.гр.	Завалий		21.08.89
Провер.	Чаленко		21.08.89
Разраб.	Харенко		21.08.89

ТП 801-4-200.89 – КЖ.И.021

Плита покрытия 2ПГ-3Л1УТ-П-3

Стадия	Лист	Листов
Р		

УкрНИИагропроект г. Киев

Инв.№ подл. | Подпись и дата | Взам.инв.№

Копир. Власенко

Формат А4

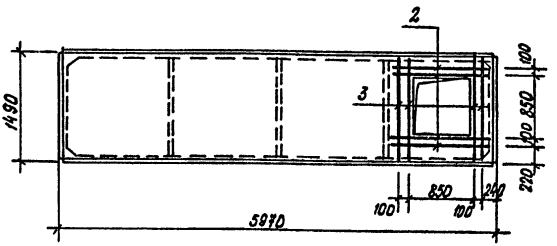

Поз.	Наименование	Кол.	Обозначение документа
1	Плита покрытия 2ПГ-4АIVТ-П	1	1.865.1-4/84.3-03
2	ф 8 AIII e=1450	4	без черт.
3	ф 8 AIII e=1400	4	без черт.

10250/р

Привязан:

Инв. №

Инв.№ подл. | Подпись и дата | Взам. инв.№

Нач. отд.	Дячук		
Н.контр.	Брызгалова		
ГИП	Володина		
Гл. конст.	Толоко		
Рук. гр.	Забалий		11.89
Провер.	Чуленко		11.89
Разраб.	Харенко		11.89

Копир. Стельмащук

Т.П. 801-4-200.89 -КЖ.И.022

Плита покрытия 2ПГ-4АIVТ-П-1

Стадия	Лист	Листов
Р		

УкрНИИгропроект г. Киев

Формат А4

Альбом 2

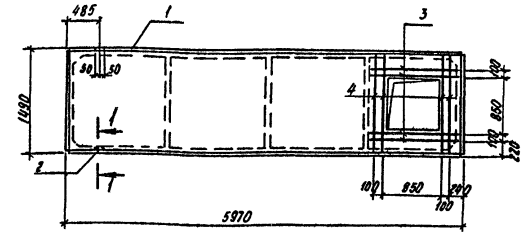

1-1

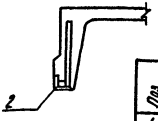

Поз	Наименование	Кол.	Обозначение документа
1	Плита покрытия 2ПГ-4АIVТ-П	1	1.865.1-4/84.3-03
2	Изделие закладное М11	2	1.865.1-4/84.4-150
3	⌀8АIII ℓ=1450	4	без черт.
4	⌀8АIII ℓ=1400	4	без черт.

10250/2

Привязан

Инв. №

Нач. отд.	Дячук		
Н. контр.	Брызгалова		
ГИП	Володина		
Гл. констр.	Талько		
Рук. гр.	Завалий		28.01.89
Провер.	Чаленко		28.01.89
Разраб.	Харенко		28.01.89

т.п. 801-4-200.89 -КЖИ.023

Плита покрытия 2ПГ-4АIVТ-П-2

Стадия	Лист	Листов
Р		

УкрНИИагропроект г Киев.

Инв. № подл. | Подпись и дата | Взам. Инв. №

Копир Слипенко СВ

формат А4

Альбом 2

1-1

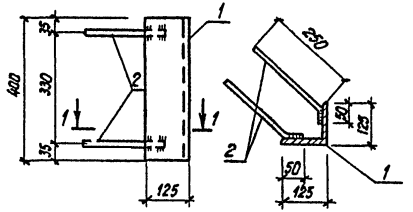

Марка	Поз.	Наименование	Кол	Масса ед., кг	Общая масса, кг
мн1	1	Уголок $\frac{Б\cdot125\times125\times8\ ГОСТ\ 8509-86}{Вст3пс6\text{-}1\ ТУ14\text{-}1\text{-}3023\text{-}80}$ ℓ=400	1	6,2	6,94
	2	ф 10 А III ℓ=300	4	0,185	

Сварку элементов выполнять электродами типа Э42А ГОСТ 9467-75.

10250/2

Привязан

Инв. №

Нач. отд	Лящук		
Н. контр	Брызгалова		
ГИП	Володина		
Гл. конст	Талько		
Рук. гр	Забалий		12.11.89
Провер	Чаленко		12.11.89
Разраб.	Харенко		12.11.89

Т.п. 801-4-200.89 КЖ.И.024

Изделие закладное мн1.

Стадия	Лист	Листов
Р		1

УкрНИИагропроект г. Киев

Копировал

Формат А4

Инв. № подл. | Подпись и дата | Взам. инв. №

Альбом 2

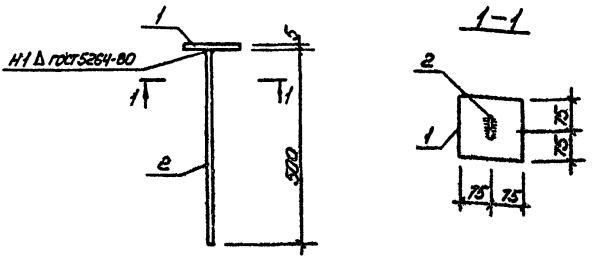

Марка изделия	Поз.	Наименование	Кол.	Масса ед. кг	Масса изделия, кг
МС1	1	Полоса $\frac{Б\text{-}5\times150\ ГОСТ\ 103\text{-}76}{Вст3кп2\ ГОСТ\ 535\text{-}79}$ ℓ=150	1	0.883	1.668
	2	Полоса $\frac{Б\text{-}4\times50\ ГОСТ\ 103\text{-}76}{Вст3кп2\ ГОСТ\ 535\text{-}79}$ ℓ=500	1	0.785	

Сварку элементов производить электродами типа Э42 ГОСТ 9467-75.

10250/2

Привязан

Инв. №

Нач.отд.	Дячук		
Н.контр.	Брызгалова		
ГИП	Володина		
Гл.конст.	Талько		
Рук.гр.	Забалий		28.12.83
Провер.	Чаленко		28.12.83
Разраб.	Харенко		28.12.83

т.п. 801-4-200.89 -КЖ.И.025

Изделие соединительное МС1.

Стадия	Лист	Листов
Р		1

УкрНИИагропроект г. Киев

Инв. № подл. | Подпись и дата | Взам. инв. №

Копир. Черкасская 21

Формат А4

Альбом 2

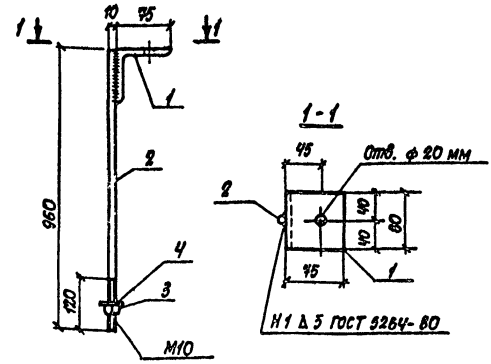

Поз.	Наименование	Кол.	Обозначение документа
1	Уголок $\frac{Б-75\times75\times6\ ГОСТ\ 8509-86}{Вст3\ пс6\ ГОСТ\ 535-79}$ ℓ=80 0,55 кг	1	без чертежа
2	ф10 А I ℓ=960 ; 0,592 кг	1	без чертежа
3	Гайка М10	1	ГОСТ 5915-80
4	Шайба М10	1	ГОСТ 11371-78
	Масса изделия МС2 кг	1,16	

Арматура класса А I по ГОСТ 5781-82.
Сварку элементов производить электродами типа Э42.

Привязан:

Инв №

10250/2

Нач. отв.	Дячук		
Н. контр.	Брызгалова		
ГИП	Володина		
Гл. констр.	Талько		
Рук. гр.	Завалий		26.01.8
Провер.	Чаленко		26.01.8
Разраб.	Харенко		

Т п. 801-4-200.89 -кж и.026

Изделие соединительное МС 2

Стадия	Лист	Листов
Р		1

Укр НИИагропроект г. Киев

Инв. № подл. | Подпись и дата | Взам. инв. №

Копир Власенко

формат А4

Альбом 2

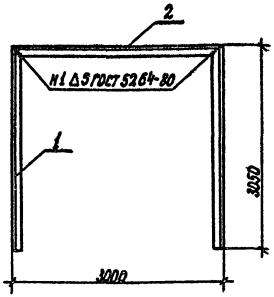

Поз.	Наименование	Кол.	Обозначение документа
1	Уголок $\frac{Б\,50\times50\times5\ ГОСТ\ 8509-86}{Вст3\ кп2\ ГОСТ\ 535-79}$		без черт.
	ℓ=3050; 11.49кг	2	без черт.
2	ℓ=3000; 11.31кг	1	без черт.

Сварку элементов производить электродами типа Э42 ГОСТ 9467-75.

10250/2

Привязан:

Инв. № подл.

Инв. № подл. | Подпись и дата | Взам. инв. №

Нач. отр.	Дячук		
Н. контр.	Брызгалова		
ГИП	Волдрина		
Гл. конст.	Тадько		
Рук. гр.	Заболий		
Провер.	Чиленко		
Разраб.	Хоренко		
Копир.	Стельмащук		

Т.П. 801-4-200.89 -КЖ.И.027

Рамка Р01

Стадия	Лист	Листов
Р		1

Укр.НИИагропроект г. Киев

Формат А4

МН2; МН3 (зеркально МН2)

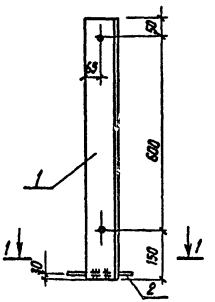

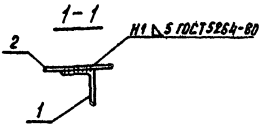

Поз.	Наименование	Кол.	Обозначение документа
1	Уголок Б100×100×7 ГОСТ8509-86 / Вст3кп2 ГОСТ535-79	1	без черт
2	ф10 А-I ГОСТ5781-82 ℓ=200	1	без черт
	Масса изделия, кг	8.76	

Сварку элементов производить электродами типа Э42 ГОСТ 9467-75.

10250/2

Привязан			
Инв №			

Нач.отд	Дячук		
Н.контр	Брызгалова		
ГИП	Володина		
Гл.конст	Талько		
Рук.гр	Завалий		26.01.8
Провер	Чаленко		26.01.8
Разраб	Харенко		26.1.8

ТП 801-4-200.89 КЖ.И.028

Изделие закладное МН2; МН3.

Стадия	Лист	Листов
Р		

УкрНИИагропроект г.Киев

Инв № подл | Подпись и дата | Взам инв.№

Копир Ухатчен М.

Формат А4

Альбом 2

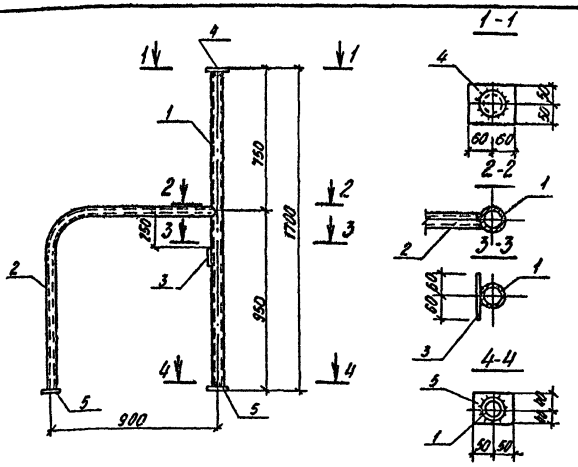

Марка изделия	Поз.	Наименование	Кол.	Масса ед. кг	Масса изделия кг
ОГ1	1	Труба ф76×3,0 ГОСТ 8732-78 ℓ=1690	1	9,2	15,76
	2	Труба ф45×2,5 ГОСТ 8732-78 ℓ=1790	1	4,72	
	3	Полоса $\frac{Б\text{-}8\times100\ ГОСТ\ 103\text{-}76}{Ст3\ кп2\ ГОСТ\ 535\text{-}79}$ ℓ=120	1	0,75	
	4	Полоса $\frac{Б\text{-}5\times100\ ГОСТ\ 103\text{-}76}{Ст3\ кп2\ ГОСТ\ 535\text{-}79}$ ℓ=120	1	0,47	
	5	Полоса $\frac{Б\text{-}5\times80\ ГОСТ\ 103\text{-}76}{Ст3\ кп2\ ГОСТ\ 535\text{-}79}$ ℓ=100	2	0,31	

10250/2

Привязан

Инв. №

Взам. Инв. №

Подпись и дата

Инв. № подл.

Нач. отд	Дячук		
Н. контр.	Брызгалова		
ГИП	Володина		
Гл. конст.	Талько		
Рук. гр.	Завалий		ж.к.в.
Провер.	Чаленко		ж.к.в.
Разработ.	Харенко		6.11.89

т.п. 801-4-200.89 -КЖ.И.029

Ограждение ОГ1

Стадия	Лист	Листов
Р		

УкрНИИагропроект г. Киев

Формат А4

Альбом 2

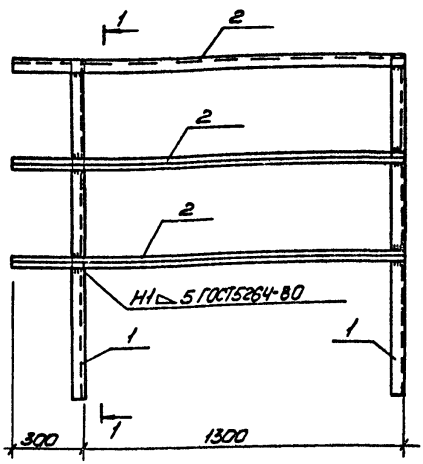

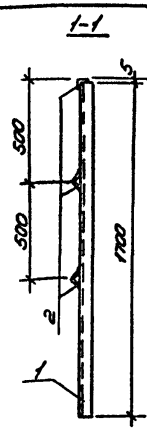

Марка изделия	Поз.	Наименование	Кол.	Масса ед. кг	Марка изделия кг
ОГ2	1	Уголок $\frac{50\times5\ ГОСТ\ 8509\text{-}86\ \ell=1700}{В\ ст3\ кп2\ ГОСТ\ 535\text{-}79}$	2	6,41	30,91
	2	Уголок $\frac{50\times5\ ГОСТ\ 8509\text{-}86\ \ell=1600}{В\ ст3\ кп2\ ГОСТ\ 535\text{-}79}$	3	6,03	

Сварку элементов производить электродами типа Э42 ГОСТ 9467-75

10250/2

Привязан:

Инв. №

Нач. отд.	Дячук		
Н. контр.	Брызгалова		
ГИП	Володина		
Гл. констр.	Талько		
Рук. гр.	Завалий		26.01.83
Проверил	Чаленко		26.01.83
Разработ.	Бударина		26.01.83

Т.П 801-4-200.89 -КЖ.И.030

Ограждение ОГ2

Стадия	Лист	Листов
Р		

УкрНИИагропроект г. Киев

Инв. № подл. | Подпись и дата | Взам. инв. №

копир. Черкасская 13

Формат А4

Альбом 2

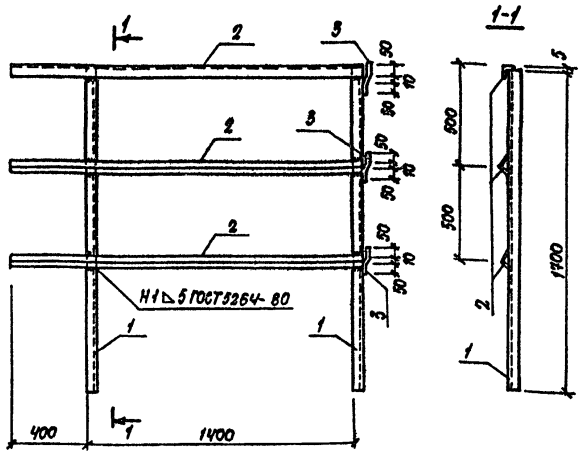

Марка изделия	Поз.	Наименование	Кол.	Масса ед., кг	Марка изделия кг
ОГ3	1	Уголок 50х5 ГОСТ 8509-86 ℓ=1900 / Вст.3кп2 ГОСТ 535-79	2	6,41	33,73
	2	Уголок 50х5 ГОСТ 8509-86 ℓ=1850 / Вст.3кп2 ГОСТ 535-79	3	6,97	
ОГ4	1	Уголок 50х5 ГОСТ 8509-86 ℓ=1900 / Вст3кп2 ГОСТ 535-79	2	6,41	33,94
	2	Уголок 50х5 ГОСТ 8509-86 ℓ=1850 / Вст3кп2 ГОСТ 535-79	3	6,97	
	3	ф10 АI ГОСТ 5781-82 ℓ=115	3	0,07	

Сварку элементов производить электродами типа Э42 ГОСТ 9467-75.

10250/2

Привязан:

Инв. №

Инв. № подл. | Подпись и дата | Взам. инв. №

Нач. отд.	Дячук		
Н. контр.	Брызгалова		
ГИП	Володина		
Гл. констр.	Талько		
Рук. гр.	Завалий		
Провер.	Чаленко		
Разраб.	Бударина		

ТП 801-4-200.89 -КЖ.И.031

Ограждения ОГ3; ОГ4

Стадия	Лист	Листов
Р		

УкрНИИагропроект г. Киев

Копир. Власенко

Формат А4

Альбом 2

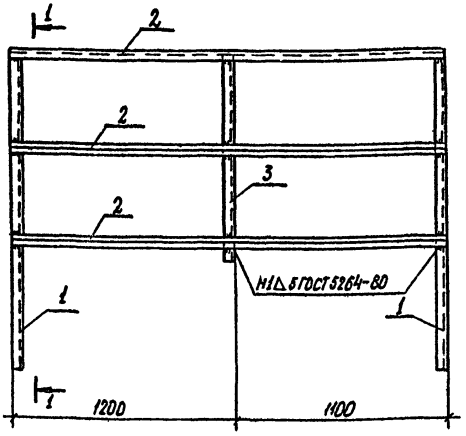

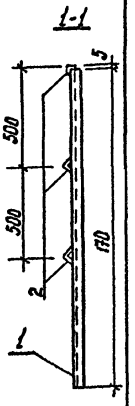

Марка изделия	Поз.	Наименование	Кол.	Масса ед., кг	Марка изделия кг
ОГ5	1	Уголок 50х5 ГОСТ 8509-86; ℓ=1700 / 8 Ст3 КП2 ГОСТ 535-79	2	6.41	42.98
	2	Уголок 50х5 ГОСТ 8509-86; ℓ=2300 / 8 Ст3 КП2 ГОСТ 535-79	3	8.67	
	3	Уголок 50х5 ГОСТ 8509-86; ℓ=1100 / 8 Ст3 КП2 ГОСТ 535-79	1	4.15	

Сварку элементов производить электродами типа Э42 ГОСТ 9467-75

10250/2

Привязан:

Инв. №

Нач. отд.	Дячук		
Н. контр.	Брызгалова		
ГИП	Волосина		
Гл. конст.	Талько		
Рук. гр.	Завалий		26.01.89
Провер.	Чаленко		26.01.89
Разраб.	Бударина		26.01.89

Т.п. 801-4-200.89 - КЖ.И.032

Ограждение ОГ5

Стадия	Лист	Листов
Р		

УкрНИИагропроект г. Киев

Инв. № подл. | Подпись и дата | Взам. инв. №

Копир. Стрельчащик

Формат А4

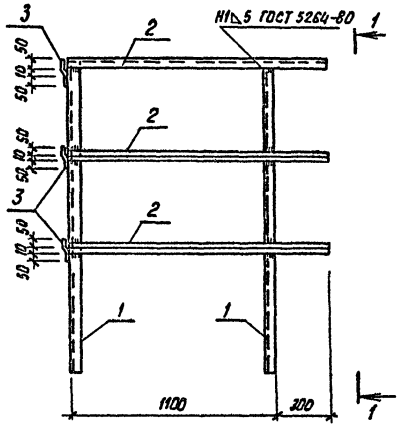

Марка изделия	Поз.	Наименование	Кол	Масса ед. кг	Марка изделия кг
ОГ6	1	Уголок 50х5 ГОСТ 8509-86 ℓ=1100 Вст3кп2 ГОСТ 535-79	2	6.41	28,87
	2	Уголок 50х5 ГОСТ 8509-86 ℓ=1400 Вст3кп2 ГОСТ 535-79	3	5.28	
	3	ф10 AI ГОСТ 5781-82 ℓ=115	3	0.07	

Сварку элементов производить электродами типа Э42 ГОСТ 9467-75.

10250/2

Привязан:

Инв.№

Инв.№ подл. | Подпись и дата | Взам. инв.№

Нач.отд	Дячук		
Н.контр	Брызгалова		
ГИП	Володина		
Гл.конст	Талько		
Рук.гр.	Завалий		
Провер.	Чаленко		
Разраб.	Бубарина		

ТП 801-4-200.89 -КЖ.И.033

Ограждение ОГ6.

Стадия	Лист	Листов
Р		

УкрНИИагропроект г. Киев

Альбом 2

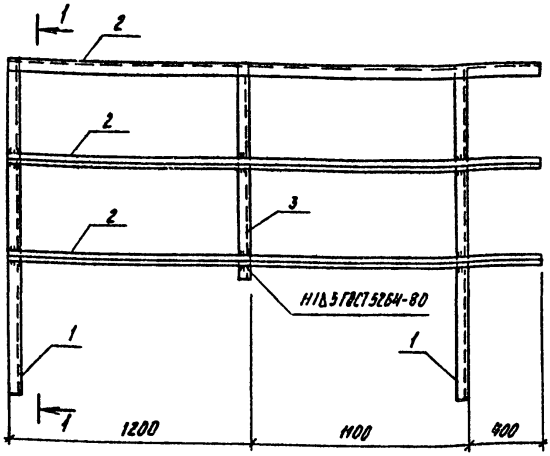

1-1

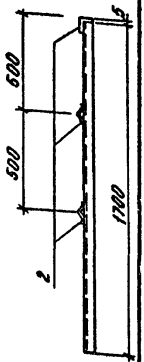

Марка изделия	Поз.	Наименование	Кол.	Масса ед. кг	Марка изделия кг
ОГ7	1	Уголок 50х5 ГОСТ 8509-86 L=1100 / Вст3 кп2 ГОСТ 535-79	2	6.41	47.50
	2	Уголок 50х5 ГОСТ 8509-86 L=2200 / Вст3 кп2 ГОСТ 535-79	3	10.18	
	3	Уголок 50х5 ГОСТ 8509-86 L=1100 / Вст3 кп2 ГОСТ 535-79	1	4.14	

Сварку элементов производить электродами типа Э42 ГОСТ 9467-75

10250/2

Привязан:

Инв. №

Инв. № подл. | Подпись и дата | Взам. инв. №

Нач. отд.	Дячук		
Н. контр.	Брызгалова		
ГИП	Володина		
Гл. конс.	Тальско		
Рук. гр.	Заболии		
Провер.	Чаленко		
Разраб.	Бубырина		

Т.п. 801-4-200.89 — КЖИ.034

Ограждение ОГ7

Стадия	Лист	Листов
Р		

УкрНИИагропроект г. Киев

Копир. Слипенко

Формат А4

Альбом 2

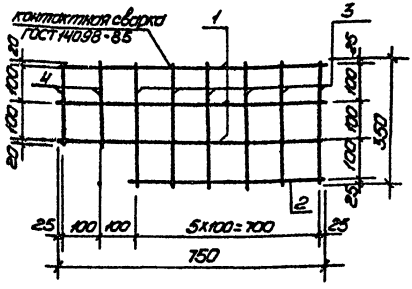

Марка изделия	Поз.	Наименование	Кол.	Масса ед., кг	Масса сетки кг
С1	1	ф5 Вр1 ℓ=750	3	0.115	0.827
	2	ℓ=550	1	0.085	
	3	ℓ=350	6	0.054	
	4	ℓ=240	2	0.036	

10250/2

Арматура класса Вр1 по ГОСТ 6727-80

Привязан:

Инв. №

Нач.отд.	Дячук		
Н.контр.	Брызгалова		
ГИП	Володина		
Гл.конст.	Талько		
Рук.гр.	Завалий		26.11.84
Провер.	Харенко		26.11.84
Разраб.	Черенко		26.11.84

Т.п. 801-4-200.89 - кж.И.035

Сетка С1

Стадия	Лист	Листов
Р		1

УкрНИИагропроект г. Киев

Инв. № подл. | Подпись и дата | Взам. инв. №

Копир. Черкасская 23

Формат А2

ЦЕНТРАЛЬНЫЙ ИНСТИТУТ ТИПОВОГО ПРОЕКТИРОВАНИЯ
ГОССТРОЯ СССР
КИЕВСКИЙ ФИЛИАЛ
г. Киев-57 ул. Эжена Потье № 12

15/18
Заказ № 9062р/Инв № 10250/2 Тираж 100

Сдано в печать 7/9 1980 Цена 1-52

gost.e-ecolog.ru