ТИПОВОЙ ПРОЕКТ

801-4-200.89

ЗДАНИЕ ДЛЯ ОТКОРМА МОЛОДНЯКА КРС НА 250 ГОЛОВ ПРИВЯЗНОГО СОДЕРЖАНИЯ

АЛЬБОМ 1

ПЗ	ПОЯСНИТЕЛЬНАЯ ЗАПИСКА	СТР. 3-4
ТХ	ТЕХНОЛОГИЯ ПРОИЗВОДСТВА	СТР. 5-9
АР	АРХИТЕКТУРНЫЕ РЕШЕНИЯ	СТР. 10-18
КЖ	КОНСТРУКЦИИ ЖЕЛЕЗОБЕТОННЫЕ	СТР. 19-26
ВК	ВНУТРЕННИЕ ВОДОПРОВОД И КАНАЛИЗАЦИЯ	СТР. 27-30
ОВ	ОТОПЛЕНИЕ И ВЕНТИЛЯЦИЯ	СТР. 31-36
Э	ЭЛЕКТРООБОРУДОВАНИЕ	СТР. 37-39
АОВ	АВТОМАТИЗАЦИЯ	СТР. 40-42

1026 с/1

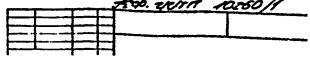

gost.e-ecolog.ru

ЦЕНТРАЛЬНЫЙ ИНСТИТУТ ТИПОВОГО ПРОЕКТИРОВАНИЯ
ГОССТРОЯ СССР
КИЕВСКИЙ ФИЛИАЛ
г Киев-57 ул. Эжена Потье № 12

50/4
Заказ № 6195 Инв. № 10250/1 Тираж 100

Сдано в печать 3/12 1991 Цена

ТИПОВОЙ ПРОЕКТ

801-4-200.89

ЗДАНИЕ ДЛЯ ОТКОРМА МОЛОДНЯКА КРС НА 250 ГОЛОВ ПРИВЯЗНОГО СОДЕРЖАНИЯ

АЛЬБОМ 1

ПЕРЕЧЕНЬ АЛЬБОМОВ

АЛЬБОМ 1	ПЗ	ПОЯСНИТЕЛЬНАЯ ЗАПИСКА
	ТХ	ТЕХНОЛОГИЯ ПРОИЗВОДСТВА
	АР	АРХИТЕКТУРНЫЕ РЕШЕНИЯ
	КЖ	КОНСТРУКЦИИ ЖЕЛЕЗОБЕТОННЫЕ
	ВК	ВНУТРЕННИЕ ВОДОПРОВОД И КАНАЛИЗАЦИЯ
	ОВ	ОТОПЛЕНИЕ И ВЕНТИЛЯЦИЯ
	Э	ЭЛЕКТРООБОРУДОВАНИЕ
	АОВ	АВТОМАТИЗАЦИЯ
АЛЬБОМ 2	КЖИ	ИЗДЕЛИЯ ЗАВОДСКОГО ИЗГОТОВЛЕНИЯ
АЛЬБОМ 3	СО	СПЕЦИФИКАЦИИ ОБОРУДОВАНИЯ
АЛЬБОМ 4	С	СМЕТЫ
АЛЬБОМ 5	ВМ	ВЕДОМОСТИ ПОТРЕБНОСТИ В МАТЕРИАЛАХ

Разработан институтом УкрНИИагропроект
Зам. начальника объединения по головному институту Кошевой З.А.
Главный инженер проекта Володина Л.Н.

Утвержден
Госагропромом УССР приказ №120 от 15.06.1989г.
Введен в действие объединением УкрНИИагропроект
Приказ №120 от 15.06.1989г.
10250/1

© Госагропром УССР 1989г.

Альбом 1

NN листов	Наименование и обозначение документов Наименование листа	Стр
	Содержание альбома	
1	ПЗ. Пояснительная записка	1-2
	ТХ Технология производства	
1	Общие данные по рабочим чертежам (начало)	3
2	Общие данные по рабочим чертежам (окончание)	4
3	Размещение технологического оборудования. План. Разрез	5
4	Механизм отвязи. Схема. Узлы. Виды. Разрезы.	6
	Спецификация материалов.	
5	Конвейеры скребковые навозоуборочные КСН-Ф-100.	7
	Монтажный чертеж	
	АР Архитектурные решения	
1	Общие данные по рабочим чертежам (начало)	8
2	Общие данные по рабочим чертежам (окончание)	9
3	План на отм. 0.000	10
4	Фрагменты 1,2. Разрез 1-1	11
5	Фасады 1-12, 12-1, А-Б, Б-А	12
6	План полов. Экспликация полов	13
7	Разрез 2-2. Элементы стойлового ограждения	14
	Спецификация	
8	План кровли. Схема расположения обрешетки и	15
	брусков под обрешетку.	
9	Схема обрамления проемов ворот	16
	КЖ Конструкции железобетонные	
1	Общие данные по рабочим чертежам	17
2	Схема расположения элементов фундаментов	18
3	Схема расположения каналов навозоудаления	19
	Фрагменты 1..3	
4	Схема расположения кормушек	20
5	Схема расположения элементов каркаса	21
	Схема расположения плит покрытия	
6	Схема расположения подвесок. Узел 1; 2	22

NN листов	Наименование и обозначение документов Наименование листа	
7	Схема расположения стеновых панелей	23
8	Спецификация к схеме расположения стеновых	24
	панелей	
	ВК Внутренние водопровод и канализация	
1	Общие данные (начало)	25
2	Общие данные (окончание)	26
3	План на отм. 0.000	27
4	Схемы систем В1, Т3, Т31	28
	ОВ. Отопление и вентиляция	
1	Общие данные (начало)	29
2	Общие данные (продолжение)	30
3	Общие данные (продолжение)	31
4	Общие данные (окончание)	32
5	План на отм. 0.000 Разрезы 1-1; 2-2	33
6	Схемы систем теплоснабжения установок А1÷А4	34
	Схемы систем П1÷П8, ВЕ1÷ВЕ5. Узел	
	управления	
	Э. Электротехнические решения	
1	Общие данные	35
2	Электроосвещение План расположения	36
3	Силовое оборудование. Устройство выравнивания	37
	электрических потенциалов. План рас-	
	положения	
4	Принципиальная электрическая схема распре-	38
	делительной сети (начало)	
5	Принципиальная электрическая схема распре-	39
	делительной сети (окончание)	
	АОВ. Автоматизация	
1	Общие данные по рабочим чертежам	40
2	Схема автоматизации. Схема электрическая	41

NN листов	Наименование и обозначение документов Наименование листа	
	Принципиальная	
3	Схема соединений внешних проводок План	42
	расположения	

Инв. № подл. | Подпись и дата | Взам. инв. №
063781

10250/1

т.п. 801-4-200.89

Привязан

Инв. №

Нач. отд.	Дячук	
Н. контр.	Брызгалова	
ГИП	Володина	
Гл. конст.	Талько	
Рук. гр.	Жалудь	

Содержание альбома

Стадия	Лист	Листов
Р	1	1

Укрнилагропроект г. Киев

Копир. Черкасская 29

Формат А2

Альбом 1

1. Основание для разработки проекта

Типовой проект „Здание для откорма молодняка КРС на 250 голов привязного содержания" разработан на основании плана типового проектирования на 1988 – 1989 г.г. и в соответствии с заданием на проектирование № 30 Т, утвержденным Госагропромом СССР 22 апреля 1988 года.

2. Условие применения проекта

Проект предназначен для строительства в климатических районах с расчетной зимней температурой наружного воздуха −20°С, −30°С (основное решение) и −40°С со следующими условиями:

— вес снегового покрова на 1м² горизонтальной поверхности для II и III снеговых районов СССР 0.7 кПа (70 кгс/м²), 1.0 кПа (100 кгс/м²) (основное решение);

— скоростной напор ветра для II ветрового района СССР 0.3 КПа (30 кгс/м²);

— сейсмичность района строительства не более 6 баллов;

— рельеф территории спокойный, грунтовые воды отсутствуют, грунты непучинистые, непросадочные со следующими нормативными характеристиками: угол внутреннего трения $\varphi_н = 0.49$ рад или 28°; удельное сцепление $C_н = 2$ КПа (0.02 кгс/см²); модуль деформации нескальных грунтов $E = 14.7$ МПа (150 кг/см²); удельный вес грунта $\gamma = 18$ кН/м³ (1.8 тс/м³); коэффициент безопасности по грунту $k_г = 1$.

Здание второго класса ответственности, второй степени огнестойкости.

3. Термическое сопротивление ограждающих конструкций

Термическое сопротивление ограждающих конструкций для условий эксплуатации „Б".

Стены: $R_0 = 0.86 \frac{м^2 °C}{Вт}$ для −20°С; $1.15 \frac{м^2 °C}{Вт}$ для −30°С; $1.41 \frac{м^2 °C}{Вт}$ для −40°С.

Покрытие: $R_0 = 1.82 \frac{м^2 °C}{Вт}$ для −20°С; $2.44 \frac{м^2 °C}{Вт}$ для −30°С; $3.07 \frac{м^2 °C}{Вт}$ для −40°С.

4. Решения по организации производства и труда

Здание для откорма молодняка КРС предназначено для строительства в составе новых и при расширении существующих ферм по откорму крупного рогатого скота на 3000 и 6000 скотомест, а также в подсобных хозяйствах промышленных предприятий.

В здании предусматривается откорм молодняка в возрасте от 12 до 16 месяцев. Содержание привязное.

Раздача кормов осуществляется кормораздатчиком РММ-Ф-6.

Поение животных из индивидуальных автопоилок ПА-1А.

Удаление навоза из стойлового помещения предусмотрено скребковым конвейером КСН-Ф-100 с одновременной погрузкой в транспортные средства.

Основой эффективной организации труда является бригадная форма коллективного подряда.

Обслуживающий персонал здания входит в состав бригады, работающей на полном хозрасчете.

5. Решения по энергоснабжению, водоснабжению, канализации, охране окружающей природной среды с данными о содержании в выбросах вредных веществ

Энергоснабжение и водоснабжение – от внутриплощадочных сетей фермы.

В целях недопущения загрязнения почвы и водоисточников возбудителями инфекционных болезней, павших животных и другие отходы производства вывозят в специальных герметических контейнерах на завод мясо-костной муки.

Навоз из здания удаляется в навозохранилища, где подвергается карантинированию и обеззараживанию в случае возникновения эпизоотии.

Выброс воздуха в атмосферу от животноводческого здания предусматривается из расчета рассеивания вредностей по предельно допустимой концентрации.

6. Решения по технике безопасности

При производстве строительно-монтажных работ руководствоваться СНиП III-4-80 „Техника безопасности в строительстве". При эксплуатации здания необходимо руководствоваться:

— „Положением о работе по охране труда и технике безопасности на предприятиях, в организациях и учреждениях системы МСХ СССР и в колхозах", утвержденным в 1965 году;

— правилами по технике безопасности и противопожарной охране, изложенными в инструкциях по эксплуатации оборудования заводов-изготовителей.

10250/1

Технико-экономические показатели

	Наименование показателей	Един. измер.	Показатели по проекту	Аналог т.п. 801-463
1	Мощностной показатель	голов	250	500
2	Численность работающих	чел.	1	2
3	Затраты труда на расчетную единицу	чел.час	7.92	7.92
4	Общая площадь	м²	1221.0	2263.6
	Площадь застройки	то же	1302.0	2.609.0
	Строительный объем	м³	5730.0	12002.0
5	Общая сметная стоимость	тыс.руб.	90.90	203.9
	в том числе:			
	строительно-монтажных работ	то же	8751	199.50
	оборудования	"	3.39	4.40
	На расчетную единицу			
	строительно-монтажных работ	руб.	350.04	399.00
	на 1м² общей площади	то же	71.67	88.13
6	Расход тепла	ГДЖ	1325.8	2749.3
	На расчетную единицу	то же	5.3	5.5
7	Потребная электрическая мощность	МВт.ч	34.0	70.5
	на расчетную единицу	то же	0.136	0.141
8	Расход:			
	воды	м³/сут	6.25	12.68
	на расчетную единицу	то же	0.03	0.025
	стоков	"	1.2	2.8
	на расчетную единицу	"	0.005	0.005
9	Трудозатраты построечные	чел.дн.	1770	4298
	на расчетную единицу.	то же	7.08	8.6
	на 1 млн. руб. строительно-монтажных работ	тыс.чел.дн.	20.23	21.54
10	Расход основных строительных материалов:			
	цемента, приведенного к М-400	м	145.32	451.78
	стали, приведенной к классом А-I, С-38/23	то же	31.49	111.86
	лесоматериалов, приведенных к круглому лесу	м³	71.26	223.14
	кирпича	тыс.шт.	16.02	25.49
	На расчетную единицу:			
	цемента	т	0.58	0.90
	стали	то же	0.126	0.221
	лесоматериалов	м³	0.285	0.45
	кирпича	тыс.шт	0.06	0.05

Привязан:

Инв. №

ТП 801-4-200.89 ПЗ

ГИП	Володина	
Нач. отд.	Дячук	
Н. контр.	Бонзалова	
Рук. гр.	Завалий	
Ст. инж.	Бударина	

Здание для откорма молодняка КРС на 250 голов привязного содержания

Стадия	Лист	Листов
Р	1	2

Пояснительная записка (начало)

УкрНИИагропроект г. Киев

Инв. № подл. 063781 | Подпись и дата | Взам. инв. №

Копир. Стельмашин

7. Основные положения по производству строительных и монтажных работ

Продолжительность строительства здания для откорма молодняка КРС на 250 голов привязного содержания в соответствии со СНиП 1.04.03-85 равна 7 месяцам, в том числе подготовительный период 1 месяц.

Проектом предусматривается внедрение комплексной механизации основных строительных процессов, применение передовых методов производства работ с большей степенью совмещения ряда производственных процессов. При производстве работ следует руководствоваться СНиП III-4-80 „Техника безопасности в строительстве."

Строительство предусматривается осуществить в два периода - подготовительный и основной. В подготовительный период должны быть выполнены работы по освоению территории, предварительной её планировке, прокладке временных и части инженерных коммуникаций и автодорог, необходимых для нужд строительства и устройства временных инвентарных зданий и сооружений.

Производство земляных работ разрешается только после выполнения геодезических разбивочных работ по выносу в натуру проекта земляных сооружений и постановки соответствующих разбивочных знаков.

В процессе производства земляных работ строительная организация должна обеспечить сохранность всех геодезических знаков, закрепляющих пункты геодезической разбивочной основы.

Планировочные работы и устройство земляного полотна производится при помощи бульдозера марки Д3-42, при наличии проекта планировки, проектов всех подземных сооружений и общего баланса земляных масс.

Грунт необходимый для обратной засыпки, размещать в отвалах, лишний грунт вывозить за пределы строительной площадки. Основной объем работ по выемке грунта из котлованов и траншей под фундаменты предусматривается выполнять экскаваторами марки ЭО-3322Д, оборудованными обратной лопатой, емкость ковша 0.3-0.5 м³.

Зачистку котлованов и траншей предусматривается выполнять вручную.

При производстве земляных работ котлованы и траншеи должны быть защищены от попадания поверхностных вод.

Монтаж фундаментов осуществляется при помощи автомобильного крана марки КС-2561К.

Установку сборных железобетонных фундаментов следует производить, совмещая нанесенные на них риски с ориентирами, закрепленными на основаниях или контролируя правильность установки при помощи геодезических приборов. Засыпка пазух фундаментов производится бульдозером марки Д3-42.

Монтаж железобетонных рам выполняется автомобильным краном марки КС-2561К.

Выбор кранов производится на основании технико-экономических расчетов с учетом количества, размера и веса монтажных элементов, конфигурации и размеров возводимых сооружений, темпов монтажа и особенностей условий строительства. До начала монтажа должны быть выполнены работы по наладке и приемке монтажных механизмов, оборудования и приемке монтажных механизмов, оборудования и грузозахватных приспособлений.

Монтаж конструкций разрешается производить только после приемки фундаментов.

Рамы следует устанавливать совмещая риски, обозначающие геометрические оси в нижнем сечении монтируемой конструкции с рисками фундамента. Выверку проектного положения и временного закрепления рам следует производить при помощи инвентарных механических приспособлений.

Плиты покрытия следует укладывать после установки каждой очередной пары рам. Их следует закреплять к строительным конструкциям после установки каждой плиты.

При установке панелей наружных стен здания должны совмещаться грани элементов или установочные риски на них с ориентирными рисками, вынесенными от разбивочных осей на опорные плоскости. Контроль вертикальности панелей стен следует осуществлять по продольной грани.

Работы по возведению каменных конструкций следует осуществлять в соответствии с технической документацией не допуская ослабления каменных конструкций отверстиями, бороздами, нишами не предусмотренными проектом.

Сборные железобетонные перемычки в проемах должны укладываться по ходу возведения кладки. Заполнение оконных и дверных проемов стряющихся зданий следует осуществлять готовыми блоками.

До начала производства отделочных работ здание необходимо подвести под крышу.

Работы по устройству каждого элемента пола должны производиться после окончания строительных и монтажных работ, при производстве которых эти элементы могли быть повреждены.

Укладка элементов пола допускается после освидетельствования правильности выполнения соответствующего нижележащего элемента с составлением акта на скрытие работы.

В заключение выполняются отделочные работы и работы по благоустройству.

Инв. № подл. | Подпись и дата | Взам. инв. №
083781

Привязан:

Инв. №

Альбом 1

Ведомость основных комплектов рабочих чертежей

Обозначение		Наименование	Примечание
ТП	ТХ	Технология производства	
ТП	АР	Архитектурные решения	
ТП	КЖ	Конструкции железобетонные	
ТП	ВК	Водопровод и канализация	
ТП	ОВ	Отопление и вентиляция	
ТП	Э	Электротехнические решения	
ТП	АОВ	Автоматизация	

Ведомость рабочих чертежей основного комплекта

Лист	Наименование	Примечание
1	Общие данные по рабочим чертежам (начало)	
2	Общие данные по рабочим чертежам	
	(окончание)	
3	Размещение технологического оборудования	
	План Разрез	
4	Механизм отвязи Схема Узлы Виды	
	Разрезы Спецификация материалов	
5	Конвейеры скребковые навозоуборочные	
	КСН-Ф-100 Монтажный чертеж	

Ведомость ссылочных и прилагаемых документов

Обозначение		Наименование	Примечание
		Прилагаемые документы	
ТП	ТХ СО	Спецификация оборудования,	
		поставляемого заказчиком	на 1 листе
ТП	ТХ. СО. П	Спецификация оборудования,	
		поставляемого подрядчиком	на 1 листе
ТП	ТХ ВМ	Ведомость материалов	там

Проект разработан в соответствии с нормами, правилами, инструкциями и государственными стандартами и обеспечивает безопасную эксплуатацию зданий при соблюдении предусмотренных проектом мероприятий

Главный инженер проекта Л.Н Володина

6.02.89

Инв.№ подл. | Подпись и дата | Взам. Инв.№ | 163781

Общие указания

Технологическая часть типового проекта здания для откорма молодняка КРС на 250 голов разработана на основании

- Общесоюзных норм технологического проектирования предприятий крупного рогатого скота" ОНТП-1-77.
- „Общесоюзных норм технологического проектирования ветеринарных объектов для животноводческих, звероводческих и птицеводческих предприятий" ОНТП-8-85;
- Общесоюзных норм технологического проектирования систем удаления и подготовки к использованию навоза" ОНТП-17-85;
- Задания на проектирование, утвержденного подотделом проектных организаций госагропрома СССР

Технология производства

Здание на 250 голов предназначено для откорма молодняка крупного рогатого скота в возрасте от 12 до 16 месяцев

Производственная программа

Таблица №1

N п.п	Наименование показателей	единица измерения	Показатели
1	Живая масса 1 головы при поступлении	кг	289
2	Продолжительность откорма	дней	119
3	Среднесуточный привес	грамм	1100
4	Привес 1 гол за период откорма	кг	131
5	Сдаточный вес 1 головы	кг	420
6	Реализовано голов за год	голов	750
7	Валовой привес	ц	982,5
8	Живая масса реализованного за год откормочного поголовья	ц	3150,0
9	Количество кормодней	кормодней	267 750
10	Затраты кормов на 1 ц привеса	ц к ед	8,99

Содержание животных

Здание условно разделено на две секции, вместимость секций 120 и 130 голов.

В здание молодняк поступает ритмично в течение года партиями по 120-130 голов в возрасте 12 месяцев

При поступлении группа молодняка КРС размещается в одной из секций, где и содержится до конца цикла откорма, т.е до 16-месячного возраста

Содержание животных привязное в стойлах размером 1,7×0,9 м

Стойла расположены в четыре продольных ряда, образуя два кормовых проезда и три навозных прохода

После окончания цикла откорма, освободившаяся секция подвергается очистке и дезинфекции, после чего вновь заполняется животными

Расчет поголовья и скотомест

Таблица №2

возраст в мес	возраст в днях	Период содержания животных (дней)	Санитарные дни	Занятость помещения (дней)	ритм (дней)	Количество групп: пост	Количество групп: расчет	Количество голов в группе	Среднегодовое поголовье	Количество скотомест
12-16	365-481	119	3	122	61	1,95	2	120-130	244	250

Кормление

Кормление молодняка КРС предусмотрено нормированное, двухразовое кормосмесями по нормам и рационам в соответствии с ОНТП-1-77

Приготовление кормосмеси к скармливанию животным предусматривается в кормоцехе, входящем в состав фермы

Раздача кормов в кормушки производится два раза в сутки мобильным малогабаритным раздатчиком РММ-Ф-6.

10250/1

Привязан

Инв.№

ТП 801-4-200.89 ТХ

Нач. отд.	Фрачук			Здание для откорма молодняка КРС на 250 голов привязного содержания
Н. контр.	Харатаева			
ГИП	Володина			
Гл. спец.	Макеенко			Общие данные по рабочим чертежам (начало)
Вед. инж.	Ермолицев, Синькова			

Стадия	Лист	Листов
Р	1	6

УкрНИИагропроект г. Киев

Копир. Слипенко

Формат А2

Альбом 1

Потребность в кормах рассчитана исходя из условий постоянной занятости здания при равномерном поступлении молодняка и приведена в таблице №3.

Годовая потребность кормов

Таблица №3

N п.п	Виды кормов	Среднегодовое поголовье	питательность кормов	Зимний период 210 дней: на 1 гол. в сутки, кг	Зимний период 210 дней: на 1 гол. в сутки, кг к.ед	Зимний период 210 дней: на все поголовье в сут-ки, кг	Зимний период 210 дней: на все поголовье на период, ц	Летний период 155 дней: на 1 гол. в сутки, кг	Летний период 155 дней: на 1 гол. в сутки, кг к.ед	Летний период 155 дней: на все поголовье в сут-ки, кг	Летний период 155 дней: на все поголовье на период, ц	на все поголовье в год, ц
1	Сено		0,45	3	1,35	732	1537	–	–	–	–	1537
2	Сенаж		0,35	7	2,45	1708	3587	–	–	–	–	3587
3	Силос		0,20	13	2,60	3172	6661	–	–	–	–	6661
4	Комбикорма	244	0,93	3,5	3,25	854	1793	3,5	3,25	854	1324	3117
5	Патока		0,76	0,3	0,23	73	153	–	–	–	–	153
6	Зеленая масса		0,20	–	–	–	–	33,5	6,70	8174	12670	12670
	Всего к ед.				9,88				1,95			9828

Текущий запас кормов хранится в кормовой зоне фермы.

Поение

Поение предусмотрено из индивидуальных поилок ПА-1А водой питьевого качества.
Температура воды при поении 12°с.

Удаление навоза

Удаление навоза из здания осуществляется скребковыми конвейерами КСН-Ф-100 с одновременной погрузкой в транспортные средства.

Годовой выход навоза приведен в таблице №4

Таблица №4

Возрастные группы животных	Среднегодовое поголовье	Суточный выход от 1 головы, кг: кал.	моча	Годовой выход от всего поголовья, т: кал.	моча	Всего навоза за год, т
молодняк КРС на откорме	244	23	12	2048	1069	3117

Технология содержания животных предусматривает использование подстилки (торф, резанная солома) в течение года из расчета 1,0кг на 1 голову в сутки Годовая потребность подстилки- 890ц.
Годовой выход навоза с учетом подстилки -3206 т

Организация труда.

Поголовье животных в здании обслуживает один оператор по уходу за молодняком.
Режим работы односменный, двух-цикличный при пятидневной рабочей неделе. Продолжительность рабочего дня -8 часов.
В обязанности оператора входит: кормление животных, очистка стойл от навоза, кормушек от остатков корма, оказание помощи при приведении зооветмероприятий, контроль за клиническим состоянием животных, строгое соблюдение распорядка дня.

Ветеринарно-санитарные мероприятия.

Ветеринарно- санитарные мероприятия в здании направлены на получение максимальных привесов от животных и сохранение их здоровья.
Все мероприятия проводятся через каждые 30 дней, дезинфекция осуществляется после каждого перемещения группы животных при помощи дезустановки ДУК-2, входящей в состав общефермского оборудования
В целях недопущения загрязнения почвы и водоисточников возбудителями инфекционных заболеваний павших животных и другими отходами производства их вывозят в специальных герметических контейнерах на завод мясокостной муки.
Навоз удаляется в навозохранилище, где подвергается обработке и затем вывозится на поля, как удобрение.

Инв.№ подл. | Подпись и дата | Взам.инв.№ 063781

10250/1

| | | | |

Альбом 1

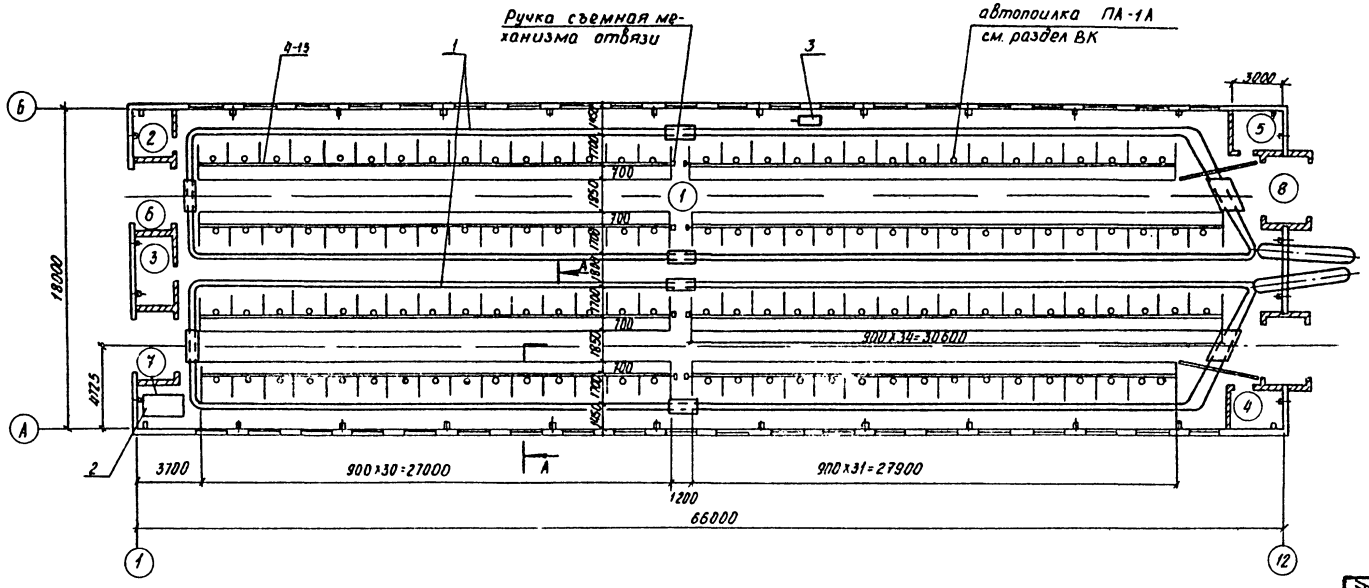

А - А

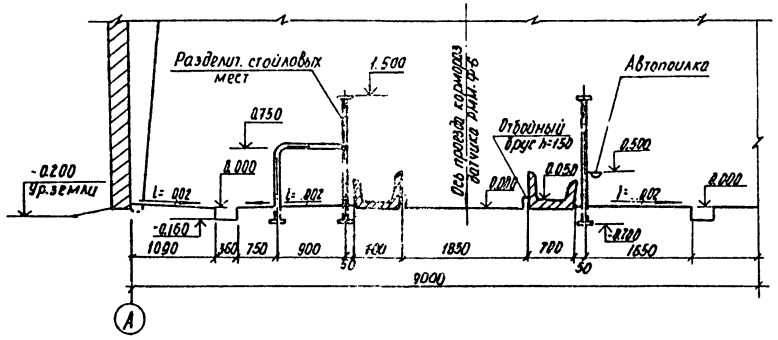

1. Механизм отвязи (поз. 4÷15) изготовить и установить по месту на металлоконструкции стойловых ограждений (см. лист ТХ-4)
2. Спецификации оборудования см. альбом „Спецификации оборудования".

Экспликация помещений

Номер по плану	Наименование	Площадь м²	Категория производства по взрывной, взрыво-пожарной и пожарной опасности
1	Стойловое помещение	1121.3	Д
2	Инвентарная	5.4	Д
3	Фуражная	10.6	Д
4	Тепловой пункт	6.1	Д
5	Электрощитовая	6.1	Д
6	Тамбур*	9.4	—
7	Место для весов		Д
8	Тамбур	8.1	—

Согласовано:
Инв. № подл. | Подпись и дата | Взам. инв. №
063781

102501

ТП 801-4-200.89 ТХ

Привязан

Инв. №

Нач. отд.	Дячук		6.02.89	Здание для откорма молодняка КРС на 250 голов привязного содержания
Н. контр.	Карагарев		6.02.89	
ГИП	Володина		6.02.89	Размещение технологического оборудования. План. Разрез А-А.
Гл. спец.	Макаренко		6.02.89	
Вед. инж.	Синькова		6.02.89	

Стадия	Лист	Листов
Р	3	

УкрНИИагропроект г. Киев

Копир. Слепенко

Формат А2

Альбом 1

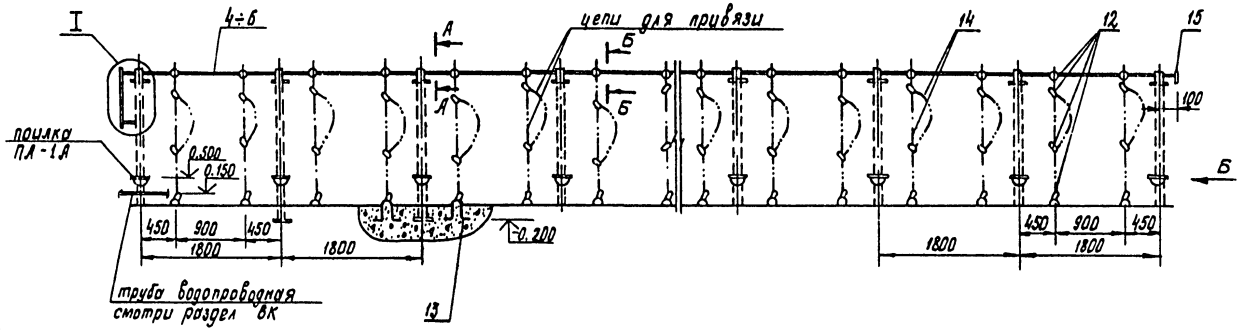

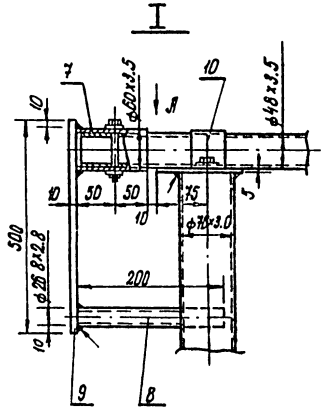

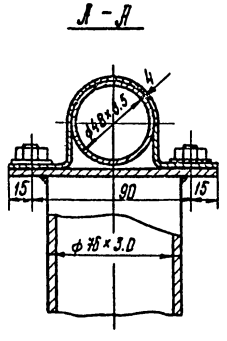

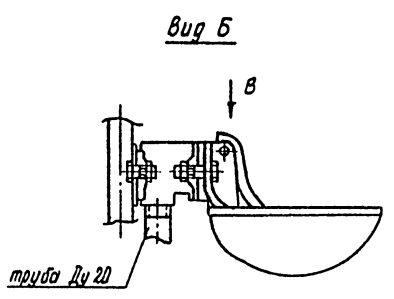

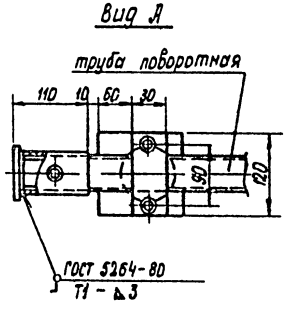

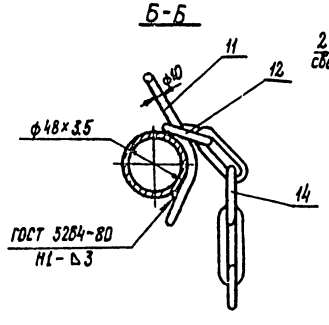

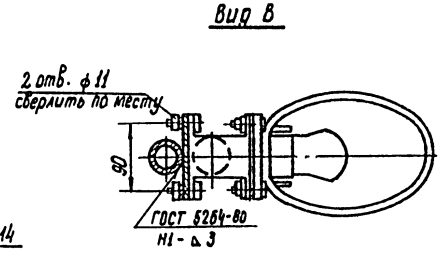

Спецификация материалов

Поз.	Обозначение	Наименование	К-во	Масса ед, кг	Примечание
4		Труба 40, ℓ = 27.285 м	4	3.84кг	
		ГОСТ 3262-75		-1м	
5		Труба 40, ℓ = 28.185 м	2	3.84кг	
		ГОСТ 3262-75		-1м	
6		Труба 40, ℓ = 30.885 м	2	3.84м	
		ГОСТ 3262-75		-1м	
7		Труба 50, ℓ = 0.1 м	8	4.88кг	
		ГОСТ 3262-75		-1м	
8		Труба 20, ℓ = 0.2м	8	1.66кг	
		ГОСТ 3262-75		-1м	
9		Полоса 10×70, ℓ = 0.5м	8	2.75	
		ГОСТ 103-76			
10		Хомут, полоса 4×30	132	0.19	
		ℓразв = 0.2м ГОСТ 103-76			
11		Штырь, круг 10, ℓразв = 0.17м	250	0.1	
		ГОСТ 2590-88			
12		Кольцо, круг 10, ℓразв = 0.18м	1000	0.11	
		ГОСТ 2590-88			
13		Закладная деталь, круг 10	250	0.47	
		ℓразв = 0.76м, ГОСТ 2590-88			
14		Цепь круглозвенная сварная	250	10.5	
		ОН-IV-67 2-6×23,			
		ℓразв = 2.5м ГОСТ 7070-75			
15		Заглушка, полоса 4×60,	8	0.11	
		ℓ = 0.06м, ГОСТ 103-76			

1. Сварку конструкции механизма отвязи производить вручную электродами Э-42 ГОСТ 9467-75 по ГОСТ 5264-80, сплошным швом катетом 3мм
2. В места опор поворотной трубы заложить солидол для снижения трения.
3. Съемную ручку и фиксатор устанавливать со стороны центрального прохода.
4. Скобы для вертикальных цепей установить в штрабе одновременно со стойками до бетонирования пола.
5. Установку автопоилки выполнить по чертежам (смотри виды Б, В) и паспорту завода-изготовителя. Подключение водопроводной магистральной трубы к поилке выполнить снизу, отверстия ф11мм сверлить при сборке. Автопоилки с магистральными и подводными трубами Ду 20 учтены в спецификации раздела ВК.

10250/1

				ТП 801-4-200.89 ТХ			
Привязан:	Нач. отд.	Дячук		Здание для откорма молодняка КРС на 250 голов привязного содержания	Стадия	Лист	Листов
	Н. контр.	Каратаева			Р	4	
	ГИП	Володина					
	Гл. спец.	Максименко		Механизм отвязи. Схема. Узлы. Виды. Разрезы. Спецификация материалов	УкрНИИагропроект г. Киев		
	Вед. инж.	Синькова					
Инв. №	Ст. инж.	Зубарева					

Копир. Стельмащук

Формат А2

Инв. № подл. 063781 | Подпись и дата | Взам. инв. №

Альбом 1

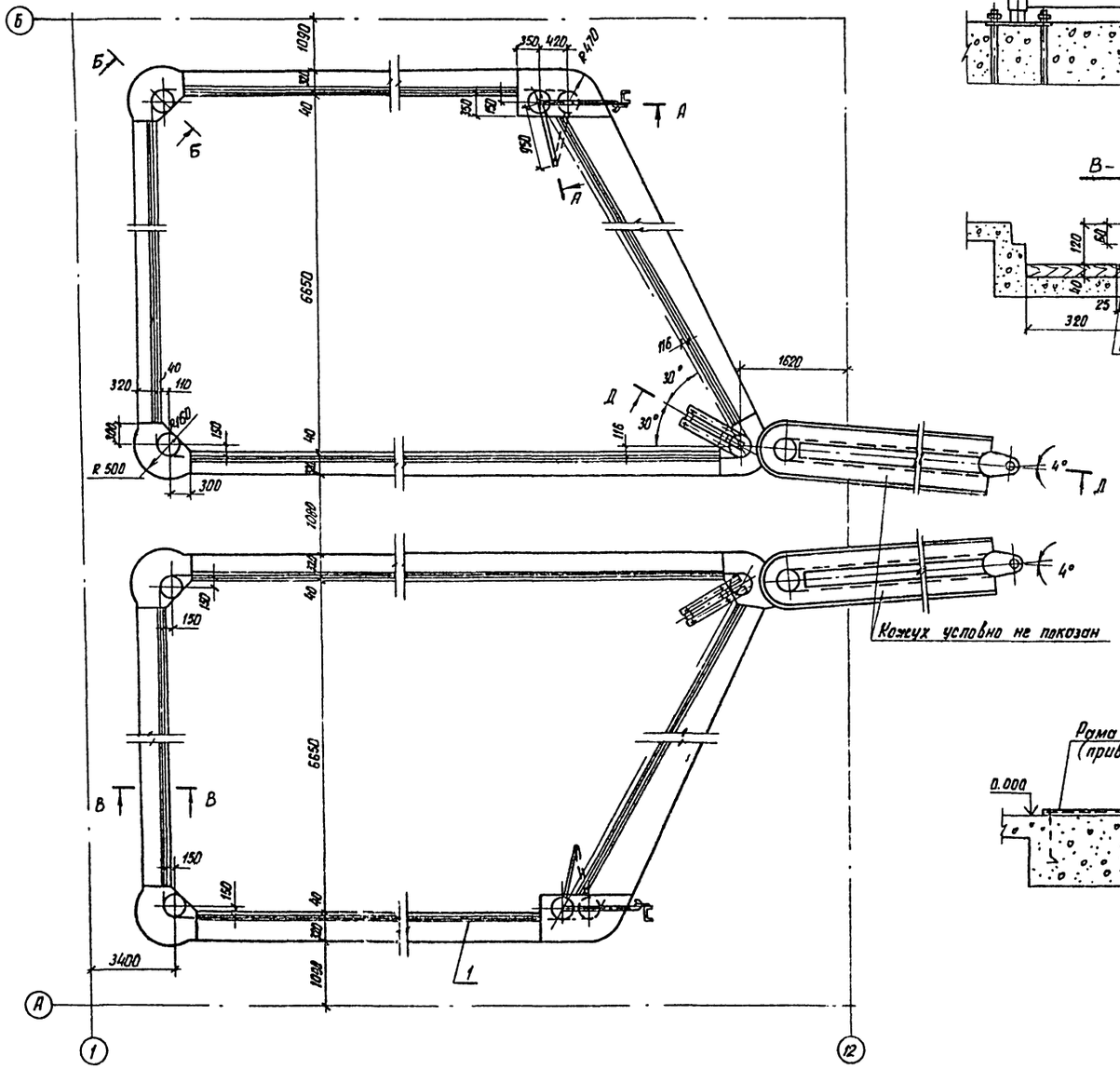

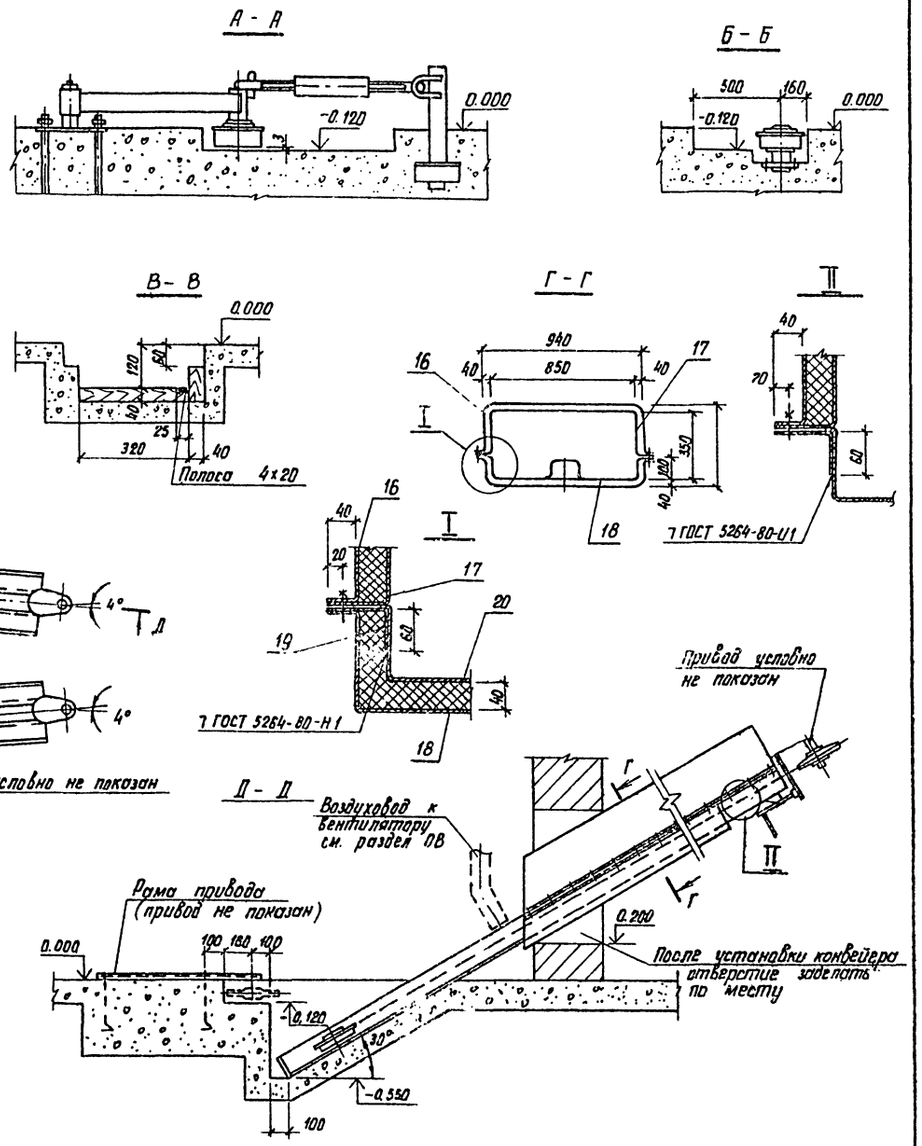

1. Монтаж конвейеров производить согласно инструкции по монтажу завода-изготовителя.
2. Спецификацию оборудования см. альбом „Спецификации оборудования."

10250/1

				ТП 801-4-200.89 ТХ			
Привязан				Здание для откорма молодняка КРС на 250 голов привязного содержания	Стадия	Лист	Листов
	Нач.отд.	Дячук	7.02.89		Р	5	
	Н.контр.	Карпатеева	6.02.89				
	ГИП	Володина	6.02.89	Конвейеры скребковые навозоуборочные КСН-Ф-100. Монтажный чертеж.	УкрНИИагропроект г. Киев		
	Гл.спец.	Максименко	6.02.89				
Инв.№	Вед.инж.	Синькова	6.02.89				

Инв.№ подл. 063781 | Подпись и дата | Взам.инв.№

Копир. Мкртчян М

Формат А2

Альбом 1

Ведомость чертежей основного комплекта

Лист	Наименование	Примечание
1	Общие данные по рабочим чертежам (начало)	
2	Общие данные по рабочим чертежам (окончание)	
3	План на отм. 0.000	
4	Фрагменты 1,2. Разрез 1-1	
5	Фасады 1-12, 12-1, А-Б, Б-А	
6	План полов, экспликация полов	
7	Разрез 2-2. Элементы стойлового ограждения.	
	Спецификация	
8	План кровли. Схема расположения обрешетки	
	и брусков под обрешетку.	
9	Схема обрамления проемов ворот	

Ведомость ссылочных и прилагаемых документов

Обозначение	Наименование	Примечание
	Ссылочные документы	
ГОСТ 24698-81	Двери деревянные наружные для	
	жилых и общественных зданий	
ГОСТ 6629-88	Двери деревянные внутренние для	
	жилых и общественных зданий	
ГОСТ 12506-81	Окна деревянные для производственных зданий	
1.038.1-1 вып. 1,2	Перемычки железобетонные для	
	зданий с кирпичными стенами	
1.431-6	Кирпичные перегородки для одноэтажных	
	и многоэтажных производственных зданий	
2.860-6 вып. 1,2	Узлы утепленных покрытий с железобе-	
	тонными плитами и асбестоцементной	
	кровлей для сельскохозяйственных зданий	
2.430-20 вып. 2	Узлы стен из кирпича одноэтажных	
	зданий промышленных предприятий	
ГОСТ 18853-73*	Ворота деревянные распашные для	
	производственных зданий и сооружений	
	Прилагаемые документы	
АР. ВМ	Ведомости потребности в материалах	

Ведомость основных комплектов рабочих чертежей

Обозначение	Наименование	Примечание
— ТХ	Технология производства	
— АР	Архитектурные решения	
— КК	Конструкции железобетонные	
— ВК	Внутренние водопровод и канализация	
— ОВ	Отопление и вентиляция	
— Э	Электротехнические решения	
— АОВ	Автоматизация	

Ведомость спецификаций

Лист	Наименование	Примечание
4	Спецификация заполнения проемов	
4	Спецификация перемычек	
6	Спецификация элементов стойлового оборудования	
8	Спецификация к схеме расположения обрешетки и брусков под обрешетку	
9	Спецификация элементов обрамления проема ворот	

Общие указания

1. Сведения о нагрузках и воздействиях, степень огнестойкости здания приведены в общей пояснительной записке.
2. За условную отметку 0.000 принят уровень чистого пола кормораздаточного проезда, что соответствует абсолютной отметке ▭.
3. Наружные стены запроектированы из двухслойных керамзитобетонных панелей плотностью Д1000 с защитным слоем из тяжелого бетона.
4. Отдельные участки наружных стен выполнить из кирпича КР 75/1800/35 ГОСТ 530-80 на цементно-известковом растворе марки 25 с подрезкой швов с внутренней стороны и расшивкой швов с наружной.
5. Внутренние кирпичные стены и перегородки выполнить из кирпича КР 75/1800/35 ГОСТ 530-80 на цементном растворе марки 50 с расшивкой швов, в помещениях со штукатуркой - впустошовку.
6. Над проемами размером до 600 мм выполнить рядовые перемычки из арматуры ф 8А III по два стержня на каждые 120мм толщины стены в слое цементного раствора толщиной 40мм с заведением концом стержней за грань проемов на 300мм.
7. В процессе возведения кирпичных стен и перегородок в дверных проемах заложить антисептированные деревянные пробки по 3 штуки с каждой стороны проема по высоте и закладные детали для навески и обрамления проема ворот.
8. Горизонтальную гидроизоляцию стен (кроме наружных стен, где применены цокольные панели) и перегородок выполнить на отметке -0.030 из слоя цементного раствора толщиной 30мм состава 1:2 с гидрофобными добавками.

Проект разработан в соответствии с нормами, правилами, инструкциями и государственными стандартами

Главный инженер проекта [подпись] Л.Н. Володина

12 января 1989 года

10250/1

Инв. №				Привязан:	
Нач. отд.	Дячук	[подпись]		Т.П. 801-4-200.89	АР
Н. контр.	Брызгалова	[подпись]		Здание для откорма молодняка КРС на 250 голов привязного содержания	Стадия: Р; Лист: 1; Листов: 9
ГИП	Володина	[подпись]		Общие данные по рабочим чертежам (начало)	Укр НИИ агропроект г. Киев
Гл. конст.	Талько	[подпись]			
Рук. гр.	Жолудь	[подпись]			

Инв. № подл. 063781 | Подпись и дата | Взам. инв. №

Альбом I

9. По периметру здания выполнить асфальтовую отмостку толщиной 30 мм с уклоном 0,03 от здания по щебеночному основанию толщиной 100 мм. Ширина отмостки 700 мм.

10. Оконные и дверные блоки, ворота окрасить двумя слоями влагостойкой масляной краски светлых тонов.

11. Наружные поверхности стен здания после расшивки швов окрасить силикатной краской светлого тона.

12. В животноводческих помещениях с относительной влажностью воздуха до 70% степень агрессивного воздействия газовой среды на железобетонные конструкции из бетона пониженной проницаемости-слабоагрессивная. Степень агрессивного воздействия жидкой среды на бетонные и железобетонные конструкции нормальной проницаемости - сильноагрессивная.

13. Закладные и соединительные изделия сборных железобетонных конструкций, каналов навозоудаления и полов покрыть слоем цинка (горячее цинкование по ГОСТ 9.306-85) толщиной 100 мм в процессе их изготовления. Сварные и монтажные швы и поврежденные при сварке места цинкового покрытия тщательно очистить и оцинковать слоем 150 мкм методом газотермического напыления. Закладные и соединительные элементы каналов навозоудаления, полов дополнительно покрыть тремя слоями эмали ХВ 785 ГОСТ 7313-75 по грунтовке ХС-010 ГОСТ 9355-81 общей толщиной 150 мкм.

14. Внутренние поверхности монолитных участков каналов навозоудаления покрыть двумя слоями битумно-латексно-кукерсольной мастики (ТУ 400-2-51-76) по грунтовке из 30% раствора битума марки БН-IV в бензине общей толщиной покрытия 600 мкм.

15. Металлические конструкции подвесок, связей и обрамления проемов покрыть эмалью ХВ-1100 по ГОСТ 6993-79 или эмалями ХВ-124, ХВ-125 по грунтовке ХС-010 по ГОСТ 9355-81 общей толщиной. 110 мкм.

16. Рамы и колонны от верха башмака до отметки 1.000 и внутренние поверхности панельных стен от отм. 0.000 до 1.000 покрыть двумя слоями нефтеполимерной краски на основе смолы СПП по грунтовке из разбавленной нефтеполимерной краски.

17. Все деревянные изделия и элементы защитить от возгорания, увлажнения и гниения поверхностной пропиткой буроугольной композицией БК с поглощением древесиной 30-40 кг/м³ солей. Обрешетку кровли защитить глубокой пропиткой буроугольной композицией БК с поглощением древесиной 75 кг/м³ солей. Состав компонентов буроугольной композиции в процентах: буроугольный воск-10; олифа оксоль-70; синкатив-10; бура-5; вода-5.

18. Поверхности несущих и ограждающих конструкций из бетона и железобетона, выходящие в животноводческие помещения и соединительный коридор, после побелки известью гидрофобизировать двумя слоями кремнийорганической жидкости ГКЖ-10 или ГКЖ-11 по МРТУ 6-02-271-63 до полного насыщения. Гидрофобизацию следует производить через шесть дней после завершения отделочных работ.

19. Для уменьшения деформации усадки и коробления асбестоцементных листов кровли с наружной стороны их гидрофобизировать кремнийорганической жидкостью ГКЖ 10.

20. Все технологические операции по подготовке поверхностей и нанесению защитных покрытий выполнять в соответствии с требованиями главы СНиП 3.04.03-85 и „Рекомендациями по защите внутренних поверхностей ограждающих конструкций сельскохозяйственных зданий с повышенной влажностью внутреннего воздуха кремнийорганическими соединениями" Сибгипросельстрой, Новосибирск 1972 г.

21. Проект разработан для производства работ в летнее время, при производстве работ в зимнее время необходимо руководствоваться указаниями соответствующих глав СНиП.

Ведомость отделки помещений
площадь м²

Наименование или номер помещения	Потолок		Стены или перегородки		Низ стен или перегородок (панель)			Примечание
	Площадь	Вид отделки	Площадь	Вид отделки	Площадь	Вид отделки	Высота мм	
1	1427,2	известковая побелка	808,6	Известковая побелка				
2, 3, 4, 5	33,2	То же	148,2	То же				
6, 8	35,0	Известковая побелка	115,2	Штукатурка, известковая побелка				

10250/1

Т.П. 801-4-200.89 АР

Нач. отд.	Дячук		
Н. контр.	Брызгалова		
ГИП	Валодина		
Гл. конс.	Талько		
Рук. гр.	Жолудь		
Провер.	Жолудь		

Привязан

Инв. № подл.

Здание для откорма молодняка КРС на 250 голов привязного содержания

Стадия	Лист	Листов
Р	2	

Общие данные по рабочим чертежам (окончание)

УКРНИИАГРОПРОЕКТ г. Киев

Инв. № подл.	Подпись и дата	Взам. инв. №
063781		

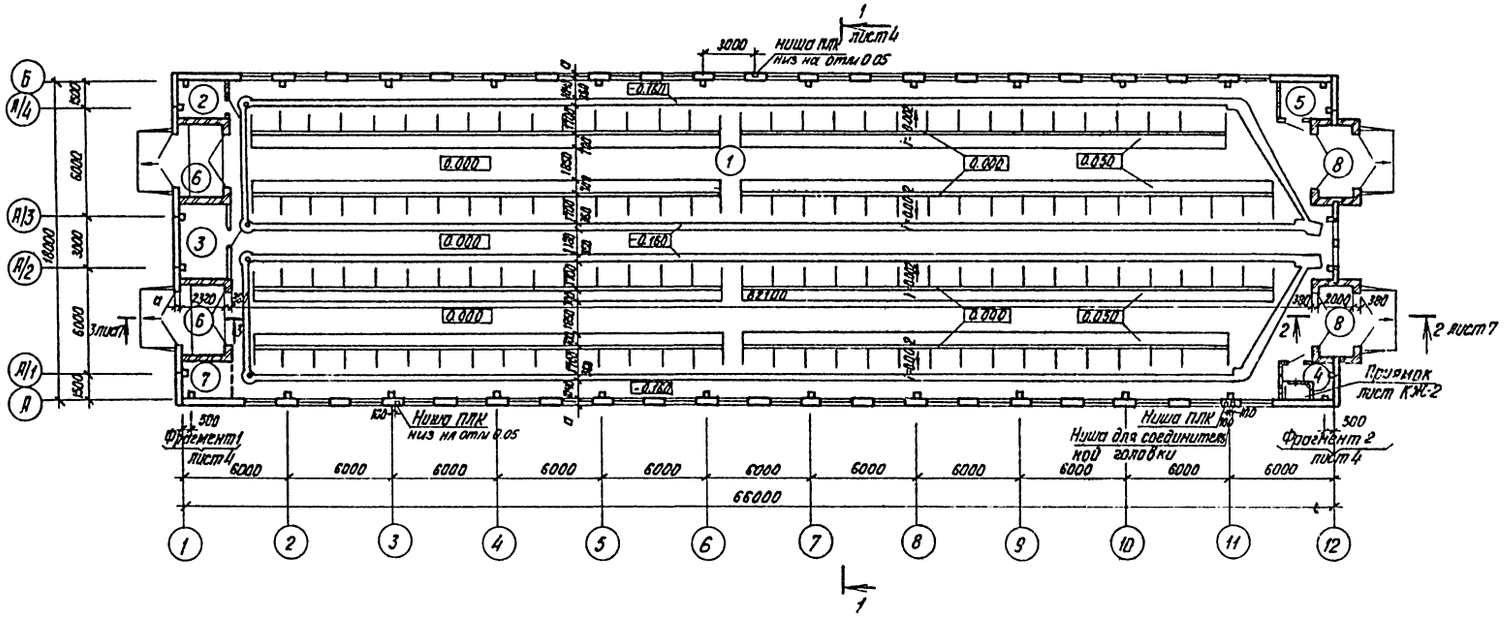

Экспликация помещений

Номер по плану	Наименование	Площадь, м²	Категория производства по взрывной, взрыволожарной и пожарной опасности
1	Стойловое помещение	1121.3	Д
2	Инвентарная	5.4	Д
3	Фуражная	10.8	Д
4	Тепловой пункт	6.1	Д
5	Электрощитовая	6.1	Д
6	Тамбур	9.4	—
7	Место для весов		Д
8	Тамбур	8.1	—

Таблица толщин стен и утеплителя кровли.

Расчетная температура tн	Толщина стены „а" (мм)	Толщина утеплителя кровли (мм)	Материал утеплителя кровли
-20°С	300	100	Мягкие минераловатные плиты на синтетическом связующем марки 75 ГОСТ 9579-82.
-30°С	400	140	
-40°С	500	180	

Схемы обрамления проемов ворот смотри лист 9.

10250/1

ТП 801-4-200.69 АР

Гл. архив	Марченко		
Нач. отд.	Пячук		
Н. контр.	Брызгалова		
ГИП	Володина		
Гл. конст.	Талько		
Рук. гр.	Жолудь		
Архит.	Пронько		
Провер.	Жолудь		

Привязан

Инв. №

Здание для откорма молодняка КРС на 250 голов привязного содержания.

План на отм. 0.000.

Стадия	Лист	Листов
Р	3	

УкрНИИагропроект г. Киев

Копир. Мкртчян

Формат А2

Согласовано

Гл. спец. ВК Шеремет

Рук. гр. ОВ Завалин

Рук. гр. Эл. Табачник

Гл. спец. ТХ Максименко

Инв. № подл. 063781 | Подпись и дата | Взам. инв. №

Альбом 1

Фрагмент 1

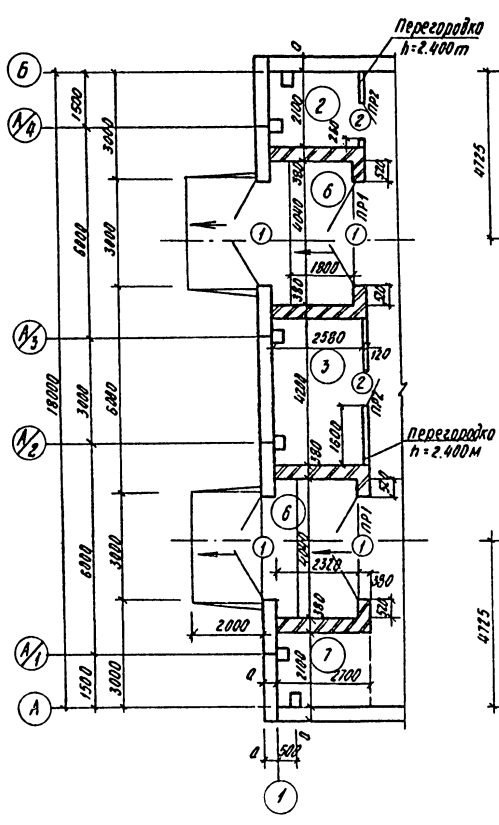

Фрагмент 2

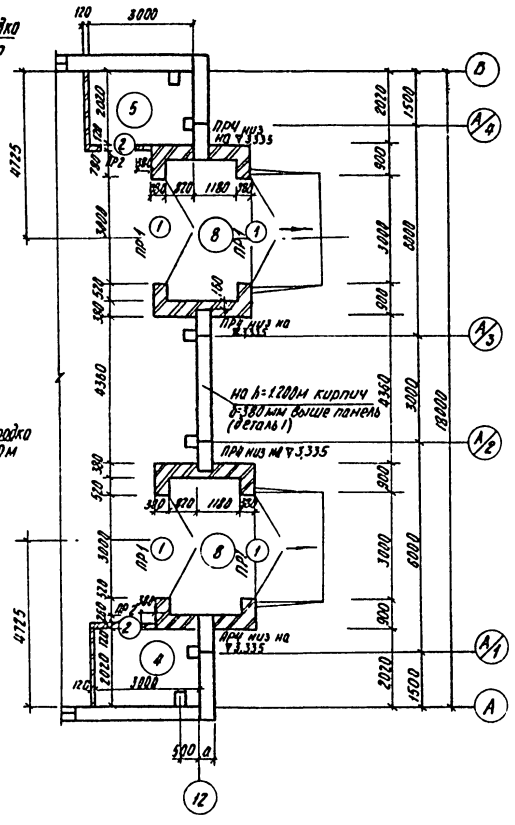

Разрез 1-1

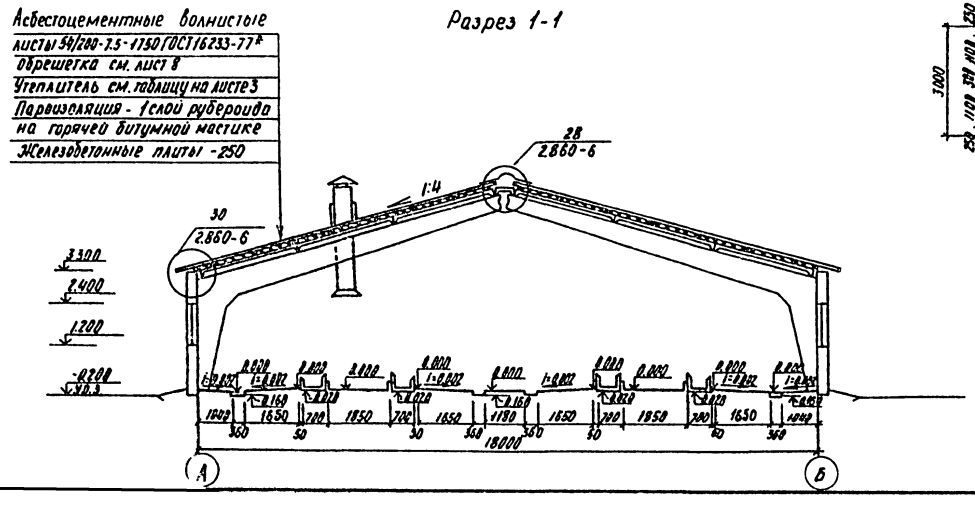

Деталь 1

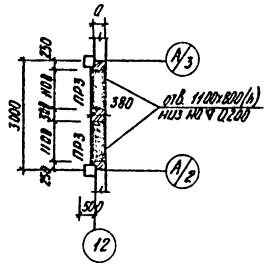

Спецификация заполнения проемов

Марка поз.	Обозначение	Наименование	Кол.	Масса ед. кг	Примеч.
1	ГОСТ 18853-73*	Ворота ВРК 30-30	8		
2	ГОСТ 6629-88	Дверь ДГ21-10	4		
ОК1	ГОСТ 12506-81	Оконный блок СВД 12.18.1	40		

Ведомость перемычек

Марка поз	Схема сечения
ПР1	1
ПР2	2
ПР3	3
ПР4	4

Ведомость проемов ворот и дверей

Марка поз.	Размер проема мм
1	3000 x 3000
2	1010 x 2100

Спецификация перемычек

Марка поз.	Обозначение	Наименование	Кол.	Масса ед кг	Примеч.
1	1.038.1-1 вып.12	5ПГ35-37	6	805	
2	1.038.1-1 вып.1	1ПБ 13-1	4	25	
3	1.038.1-1 вып.1	2ПБ 13-1	6	54	
4	1.038.1-1 вып.2	4ПП12-4	4	95	

Перегородки высотой 2.4м армировать двумя стержнями ф4 ВрI через 6 рядов кладки по высоте

10250/1

т.п 801-4-200.89 АР

Гл. арх.	Марченко		
Нач. отд.	Дячук		
Н. контр.	Брызгалова		
ГИП	Володина		
Гл. констр.	Талько		
Рук. гр.	Жолудь		
Архитект.	Пронько		

Привязан

Инв. № Подл.

Здание для откорма молодняка КРС на 250 голов привязного содержания

Стадия	Лист	Листов
Р	4	

Фрагменты 1,2
Разрез 1-1

УкрНИИагропроект г. Киев

Согласовано:
Гл. спец. ТХ Максименко
Рук. гр. ОВ Заволий

Инв. № Подл. 063781

Альбом 1

Фасад 1-12

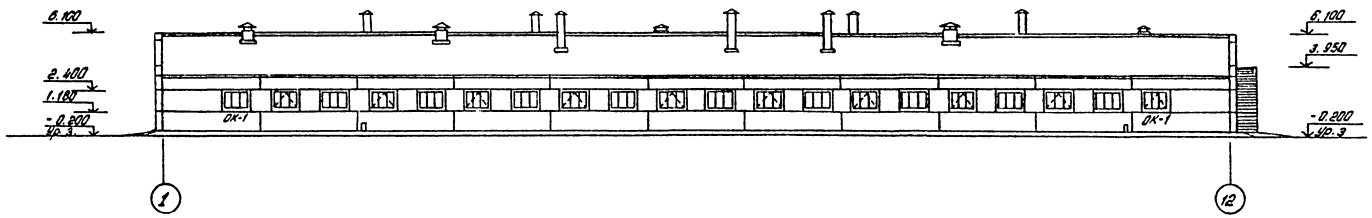

Фасад 12-1

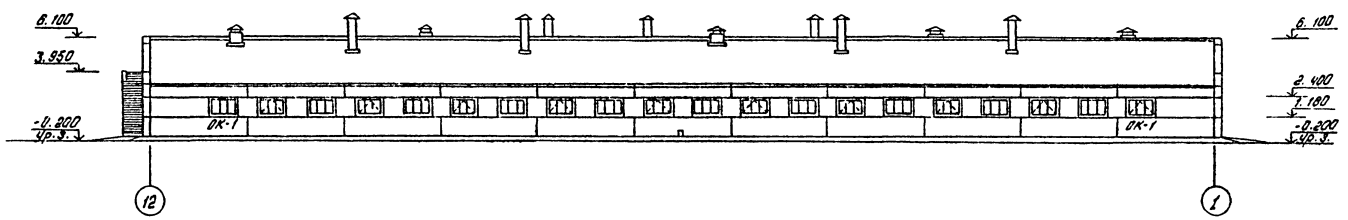

Фасад А-Б

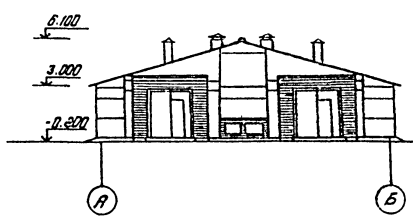

Фасад Б-А

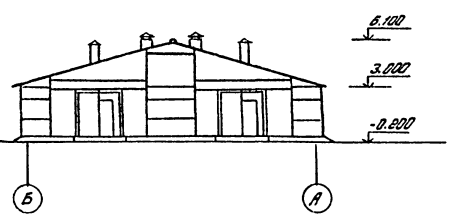

ОК-1

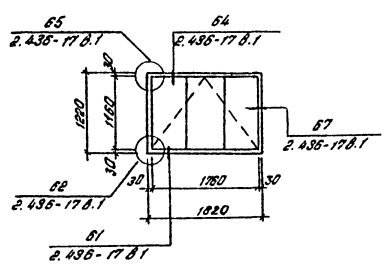

10250/1

Привязан				т.п. 801-4-200.89		АР	
		Гл.пр.об.	Марченко	Здание для откорма молодняка КРС на 250 голов привязного содержания	Стадия	Лист	Листов
		Нач.отд.	Пячук		Р	5	
		Н.контр.	Брыгарова				
		ГИП	Володина	Фасады 1-12, 12-1, А-Б, Б-А	УКРНИИАГРОПРОЕКТ г. Киев		
		Гл.конст.	Талько				
Инв. №		Рук.гр.	Жолудь				

Копир. Олейникова

Формат А2

Инв.№ подл. 063781 | Подпись и дата | Взам.инв.№

Альбом 1

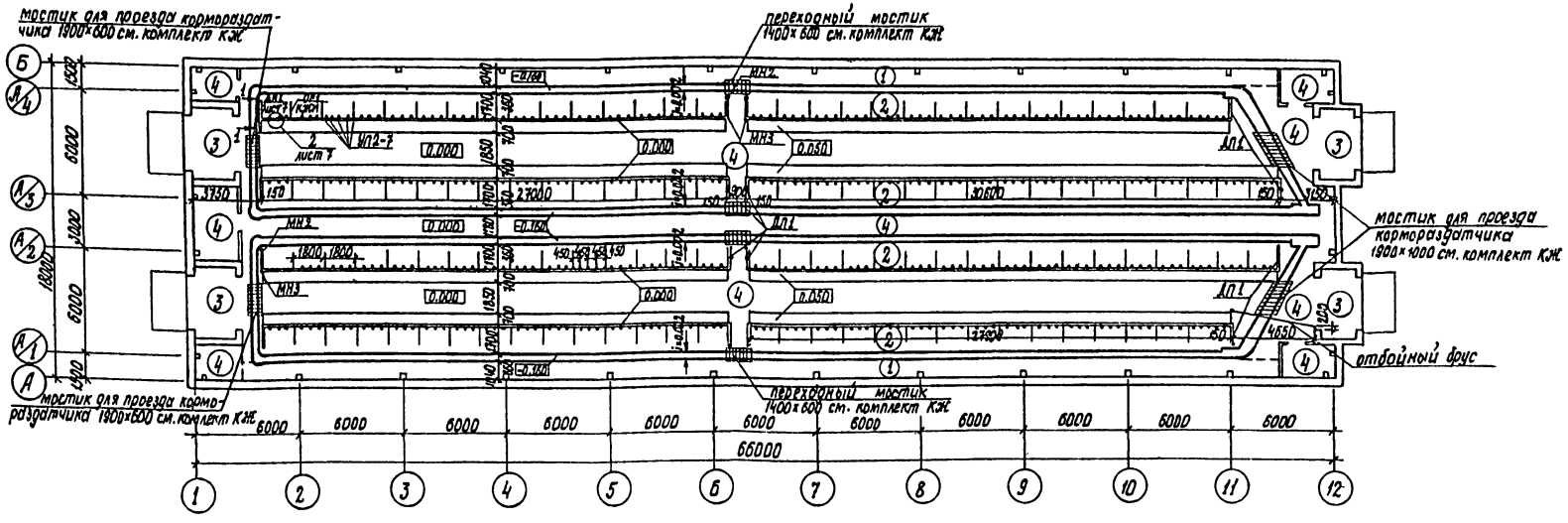

Экспликация полов

Наименование или номер помещения по проекту	Тип пола по проекту	Схема пола или номер узла по серии	Элементы пола и их толщина	Площадь пола, м²
1	1		Бетон класса В 15 на щебне из природного камня – 80мм Керамзитобый гравий γ= 400кг/м³ – 150 мм Уплотненный грунт основания	130.8
1	2		Покрытие – латексно-дощатое-25мм Теплоизоляционный слой-бетон на искусственных заполнителях Д 900кг/м³ – 80мм Подстилающий щебеночный слой – 100мм Грунт основания	382.5
6, 8	3		Покрытие – бетонное класса В 22.5 – 120 мм Щебень крупностью 40 – 60 мм, втрамбованный в грунт основания	35.0
1, 2, 4 5, 7	4		Покрытие – бетонное класса В 15 – 80мм Щебень крупностью 40 – 60 мм втрамбованный в грунт основания	351.4

1. Устройство полов производить в соответствии с требованиями СНиП III, в 14-72.
2. Устройство полов производить после укладки всех инженерных сетей, выполнения фундаментов под оборудование и установки стойлового оборудования согласно листам „ТХ".
3. Уклоны в полах создаются за счет, придания поверхности грунта соответствующего уклона при постоянной толщине слоя подготовки.
4. Деревянную перегородку ДП-1 и узлы смотри лист 7.
5. Схему расположения и фрагменты консолов навозоудаления смотри листы КЖ-3,4.
6. Схему расположения кормушек смотри лист КЖ-4.

10250/1

					т.п. 801-4-200.89		ДР
Привязан:			Нач. отд.	Дячук		Здание для откорма молодняка КРС на 250 голов привязного содержания	Стадия: Р; Лист: 6; Листов:
			Н. контр.	Борзиловская			
			ГИП	Володина			
			Гл. конст.	Тесько			
			Рук. гр.	Жолудь		План полов. Экспликация полов	УкрНИИагропроект г. Киев
Инв. № подл.			Архит.	Пронько			
			Копир.	Стрельченко			

Инв. № подл. | Подпись и дата | Взам. инв. №
063781

Альбом 1

Разрез 2-2

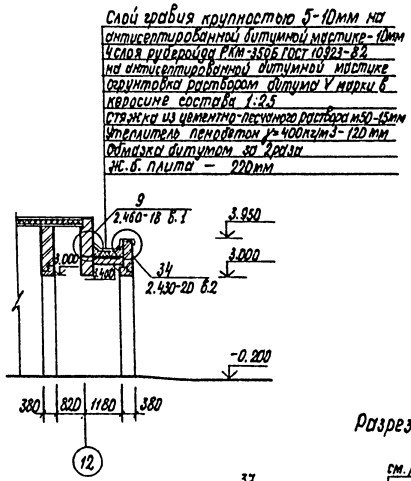

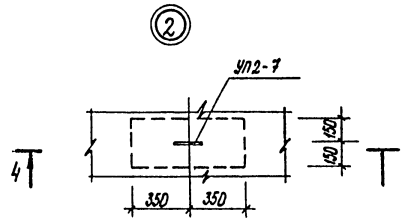

4-4

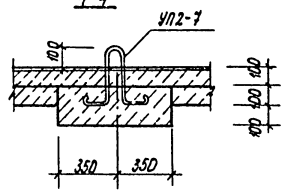

Разрез 3-3

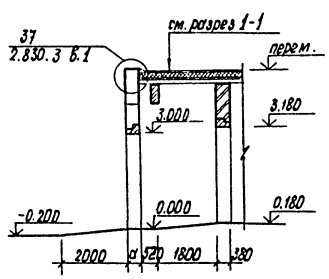

Деталь карниза

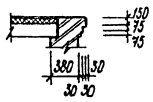

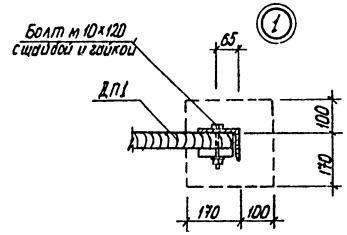

1-1

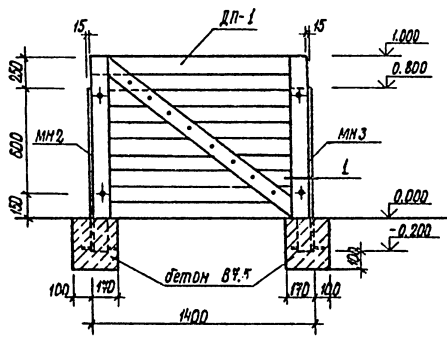

ДП-1

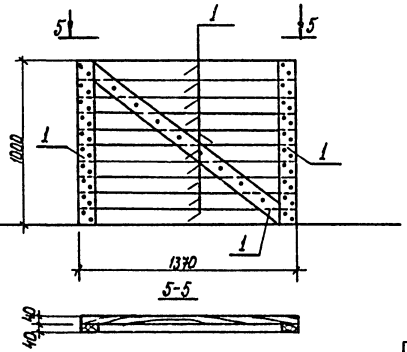

Спецификация элементов стойлового ограждения

Марка поз.	Обозначение	Наименование	Кол.	Масса ед., кг	Примечание
ДП1	АР-7	Глухая перегородка ДП1	16	42,0	
МН2	т.п. Альбом 2	Закладное изделие МН2	16	11.0	
МН3	т.п. Альбом 2	Закладное изделие МН3	16	11.0	
	ГОСТ 11371-78*, СТ СЭВ 3683-82	Болт м 10×120 с шайбой и гайкой	64	0.87	
1	АР-7	Доска 100×40	0.07		м³
УП2-7	1.400-9 в.1	Закладное изделие УП2-7	508	1.94	

10250/1

Привязан:	Нач.отд.	Дячук		т.п. 801-4-200.89	АР
	Н.контр.	Брызгалова		Здание для откорма молодняка КРС на 250 голов привязного содержания	Стадия: Р; Лист: 7; Листов:
	ГИП	Володина		Разрез 2-2. Элементы стойлового ограждения Спецификация	УкрНИИагропроект г. Киев
Инв. № подл.	Гл.констр.	Талько			
	Рук. гр.	Жолудь			
	Копир.	Стельмашик			

Инв. № подл. 063781 | Подпись и дата | Взам. инв. №

Альбом 1

План кровли

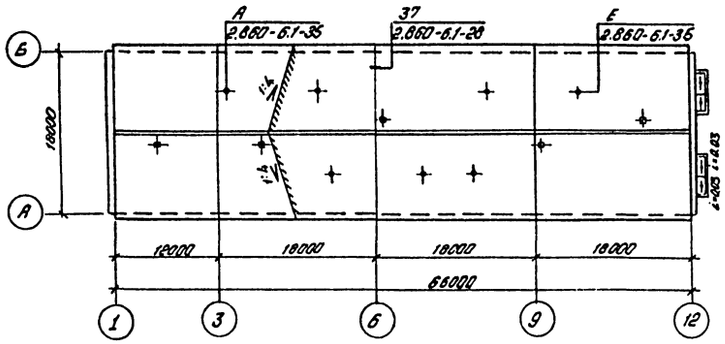

Схема расположения обрешетки и брусков под обрешетку

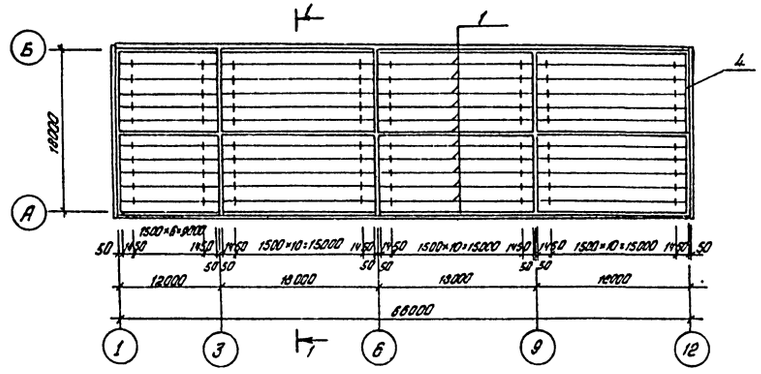

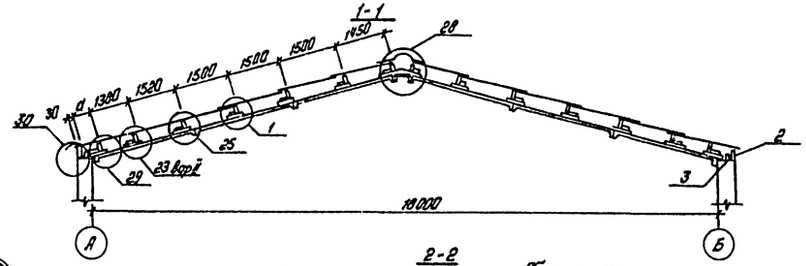

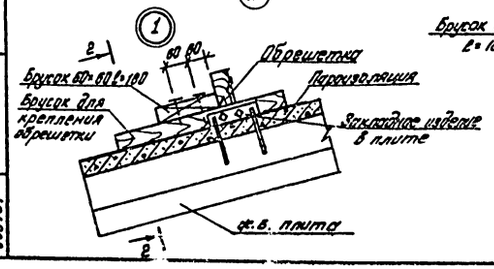

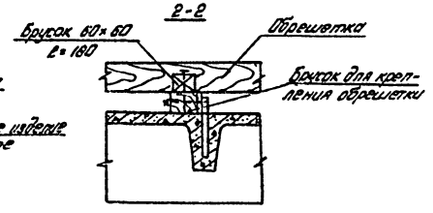

Спецификация к схеме расположения обрешетки и брусков под обрешетку

Марка поз.	Обозначение	Наименование	Кол. для 1 эт.	Кол. для 2 эт.	Масса ед. кг	Примеч.
1		Обрешетка 50×100(h)	4,62	4,62	м³	общий
2		Обрешетка 50×100(h)	0,66		м³	
	2.860-6.2-050	Брусок 75×60(h) ℓ=500	240	240	0,009 м³	ст. узел
	2.860-6.2-050-01	Брусок 75×85(h) ℓ=500	240	240	0,013 м³	23
		Брусок 60×60 ℓ=180	560	560	0,006 м³	м³
	2.860-6.2-0.40	Брусок Б1	240		0,006 м³	ст. узлы
	2.860-6.2-040-06	Брусок Б7		240	0,006 м³	25,29
	2.860-6.2-0.40-03	Брусок Б4	80		0,006 м³	ст. узел
	2.860-6.2-0.40-10	Брусок Б11		80	0,006 м³	28
	2.860-6.2-070	Накладка Д2	80	80	0,009 м³	
3		Брусок 60×60 ℓ=60	160	160	0,002 м³	
		Брусок 50×150 ℓ=250	134	134	0,0019	ст. узел 30
4		Брусок 75×60(h)	1,6		м³	
4		Брусок 75×85(h)		1,8	м³	
		Доска 60×150	0,32	0,32	м³	
	2.860-6.2-010	Изделие соединительное МС-1	92	92	0,48	
	2.860-6.2-020СБ	Изделие соединительное МС-6	48	48	0,32	
	2.860-6.2-100	Крюковый элемент КС3-3	150	150	2,2	Вес 1п.м
		Болт М12×100 ГОСТ 7798-70*	92	92	106,2	кг/1000 шт.
		Болт М10×100 ГОСТ 7798-70*	480	480	80,15	кг/1000 шт.
		Гайка М12×1,75 ГОСТ 5915-70*	92	92	15,4	кг/1000 шт.
		Гайка М10×1,5 ГОСТ 5915-70*	480	480	11,4	кг/1000 шт.
		Шайба 12 ГОСТ 11371-78*	92	92	6,27	кг/1000 шт.
		Шайба 10 ГОСТ 11371-78*	480	480	4,1	

1. Все деревянные элементы из хвойных пород (ель, сосна) влажностью не более 20%, обрешетка 2 сорта, остальные элементы 3 сорта.
2. Все узлы, кроме оговоренных, приняты по серии 2.860-6 вып. 1
3. Обрамление железобетонных стаканов и устройство кровли в месте установки вентиляционных шахт выполнить в соответствии с документами 2.860-6.1-34 и 2.860-6.1-35.
4. Указания по производству работ см. документ 2.860.6.ПЗ-00 ПЗ.
5. Размер „а" на сечении 1-1 470 мм – для стен 300, 570 – для стен 400, 670 для стен 500

10250/1

						т.п. 801-4-200.89 АР		
Привязан						Здание для откорма молодняка КРС на 250 голов привязного содержания	Стадия	Лист	Листов
					Нач.отд. Дячук		Р	8	
					Н.контр. Бакштейн				
					ОИП Володина				
					Гл.конс. Гельер	План кровли. Схема расположения обрешетки и брусков под обрешетку	УКРНИИАГРОПРОЕКТ г. Киев		
Инв.№ подл.					Рук.гр. Жмудь				

Копир. Олейникова

Альбом 1 Изделия и детали Дем.инв. 083781

Альбом 1

Схема 1. Обрамление проема ворот кирпичных стен

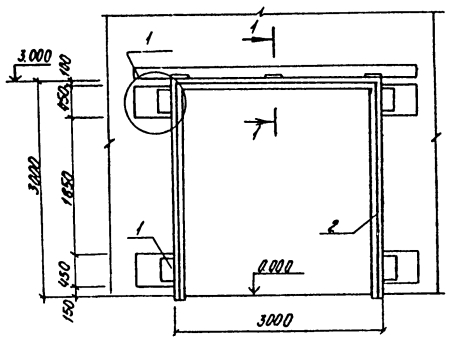

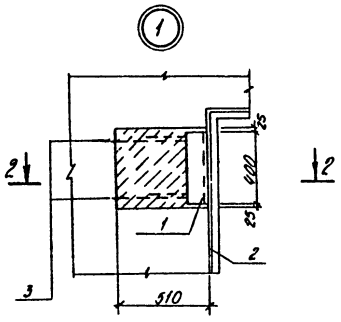

2-2

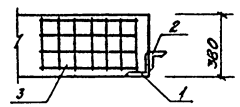

1-1

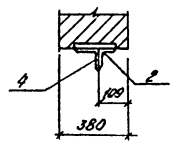

Схема 2. Обрамление проема ворот панельных стен

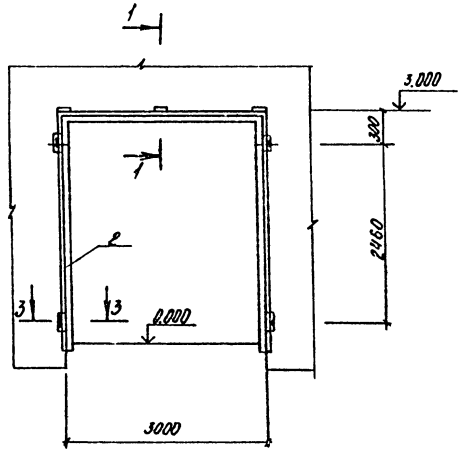

3-3

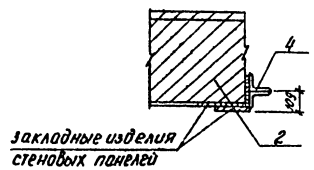

Спецификация элементов обрамления проема ворот

Марка поз.	Обозначение	Наименование	Кол	Масса ед.кг	Примечание
1	т.п. Альбом2	Закладное изделие МН1	4	6.94	
2	т.п. Альбом2	Рамка Р01	1	34.68	
3	т.п. Альбом2	Сетка С1	8	0.82	
4	т.п. Лист 9	Уголок Б-75х75х6 ГОСТ8509-86 / Вст3кп2 ГОСТ535-79 2-60	3	0.41	
		Материалы			
		Бетон класса В15, м³	0.36		
		Схема 2			
4		Уголок Б-75х75х6 ГОСТ8509-86 / Вст3кп2 ГОСТ535-79 2-60	7	0.41	
2	т.п. Альбом2	Рамка Р01	1	34.68	

Сварку элементов выполнить электродами типа Э42 ГОСТ 9467-75 Высоту неоговоренных швов принять по наименьшей толщине свариваемых элементов.

10250/1

Привязан	Нач.отд. Дячук	т.п. 801-4-200.89 АР		
	Н.контр. Брызгалова	Здание для откорма молодняка КРС на 250 голов привязного содержания	Стадия Р	Лист 9	Листов
	ГИП Володина	Схемы обрамления проема ворот	УкрНИИагропроект г. Киев	
Инв. №	Гл.конст. Талько			
	Рук.гр. Жолудь			

Инв. № Подл. | Подпись, дата | Взам. инв. №

Альбом 1

Ведомость рабочих чертежей основного комплекта

Лист	Наименование	Примечание
1	Общие данные по рабочим чертежам	
2	Схема расположения элементов фундаментов	
3	Схема расположения каналов навозоудаления	
	Фрагменты 1...3	
4	Схема расположения кормушек	
5	Схема расположения элементов каркаса	
	Схема расположения плит покрытия	
6	Схема расположения подвесок. Узел 1; 2	
7	Схема расположения стеновых панелей	
8	Спецификация к схеме расположения стено-	
	вых панелей	

Ведомость ссылочных и прилагаемых документов

Обозначение	Наименование	Примечание
	Ссылочные документы	
ГОСТ 24022-80	Фундаменты железобетонные	
	сборные под колонны сельскохозяй-	
	ственных зданий	
1.812.1-2 вып. 0,1	Фундаменты железобетонные	
	под трехшарнирные железобетон-	
	ные рамы, для однопролетных сельско	
	хозяйственных зданий	
1.865.1-4/84 1.5	Железобетонные плиты покрытий,	
	сельскохозяйственных производствен-	
	ных зданий	
1.865.1-8	Железобетонные доборные плиты	
	длиной 6м для покрытий сельскохозяй-	
	ственных зданий	

Ведомость ссылочных и прилагаемых документов

продолжение

Обозначение	Наименование	Примечание
1.832.1-9, вып. 1,2,3,5	Стеновые двухслойные панели	
	из легких бетонов от сельскохо-	
	зяйственных зданий	
1.823.1-2 вып. 1,2	Колонны железобетонные для сельско-	
	хозяйственных производственных	
	зданий	
шифр 2286 к	Железобетонные фундаментные	
	балки для торцевых стен сельскохо-	
	зяйственных зданий	
2.860-4	Узлы сельскохозяйственных зданий с	
	каркасом из железобетонных рам	
	серии 1.822-2	
2.830-3 вып. 1.2	Узлы самонесущих стен из двух-	
	слойных легкобетонных панелей	
	для одноэтажных сельскохозяйствен-	
	ных зданий	
1.822.1-2/82 вып. 1.2	Железобетонные рамы для однопро-	
	летных сельскохозяйственных зданий	
	с уклоном кровли 1:4	
3.006.1-2/82 вып 1;2	Сборные железобетонные каналы и	
	тоннели из лотковых элементов	
	Прилагаемые документы	
КЖ, ВМ	Ведомости потребности в материалах	

Ведомость спецификаций

Лист	Наименование	Примечание
2	Спецификация к схеме расположения элементов фундаментов	
3	Спецификация к схеме расположения каналов навозоудаления	
4	Спецификация к схеме расположения кормушек	
5	Спецификация к схеме расположения элементов каркаса	
7	Спецификация к схеме расположения стеновых панелей	

Общие указания

1. За условную отметку 0.000 принят уровень чистого пола кормораздаточного проезда, что соответствует абсолютной отметке ▭
2. В животноводческих помещениях с относительной влажностью воздуха до 70% степень агрессивного воздействия газовой среды на железобетонные конструкции из бетона пониженной проницаемости - слабоагрессивная. Степень агрессивного воздействия жидкой среды на бетонные и железобетонные конструкции нормальной проницаемости - сильноагрессивная.
3. Металлические конструкции подвесок и ограждения покрыть эмалью ХВ-1100 по ГОСТ 6993-79 или эмалями ХВ-124; ХВ-125 по грунтовке ХС-010 по ГОСТ 9355-81 общей толщиной 110 мкм.
4. Рамы и колонны от верха башмака до отметки 1.000 и внутренние поверхности панельных стен от отм. 0.000 до 1.000 покрыть двумя слоями нефтеполимерной краски на основе смолы СПП по грунтовке из разбавленной нефтеполимерной краски.
5. Проект разработан для производства работ в летнее время. При производстве работ в зимнее время необходимо руководствоваться указаниями соответствующих глав СНиП.

Ведомость объемов сборных бетонных и железобетонных конструкций по рабочим чертежам марки КЖ

	Наименование группы элементов конструкции	Код	Кол. $м^3$	Примечание
2	Фундаменты	581200	26.16	
3	Балки фундаментные	582400	0.37	
4	Колонны	582100	3.32	
5	Рамы	582700	30.0	
6	Панели стеновые наружные	583100	193.43	
7	Плиты покрытий и стаканы	584100	67.26	
8	Конструкции и детали каналов	585800	23.42	
9	Перемычки	582800	2.32	
	Всего бетона и железобетона		346.28	
	материалы на изготовление сборных бетонных и железобетонных конструкций учтены в ведомости потребности в материалах отдельно не учитываются			

10250/1

Проект разработан в соответствии с нормами, правилами, конструкциями и государственными стандартами.

Главный инженер проекта [подпись] Л.Н. Володина

Инв. № подл. 063781	Подпись и дата	Взам. инв. №			

Привязан:

Инв. №

ТП 801-4-200.89 КЖ

Нач. отд.	Дячук	[подпись]	
Н. контр.	Брызгалова	[подпись]	
ГИП	Володина	[подпись]	01.02
Гл. конст.	Талько	[подпись]	
Рук. гр.	Завалий	[подпись]	26.12.81
Ст. инж.	Харенко	[подпись]	26.12.81

Здание для откорма молодняка КРС на 250 голов привязного содержания

Стадия	Лист	Листов
Р	1	

Общие данные по рабочим чертежам

УкрНИИагропроект г. Киев

Копир. Стельмащук [подпись]

Формат А2

Альбом 1

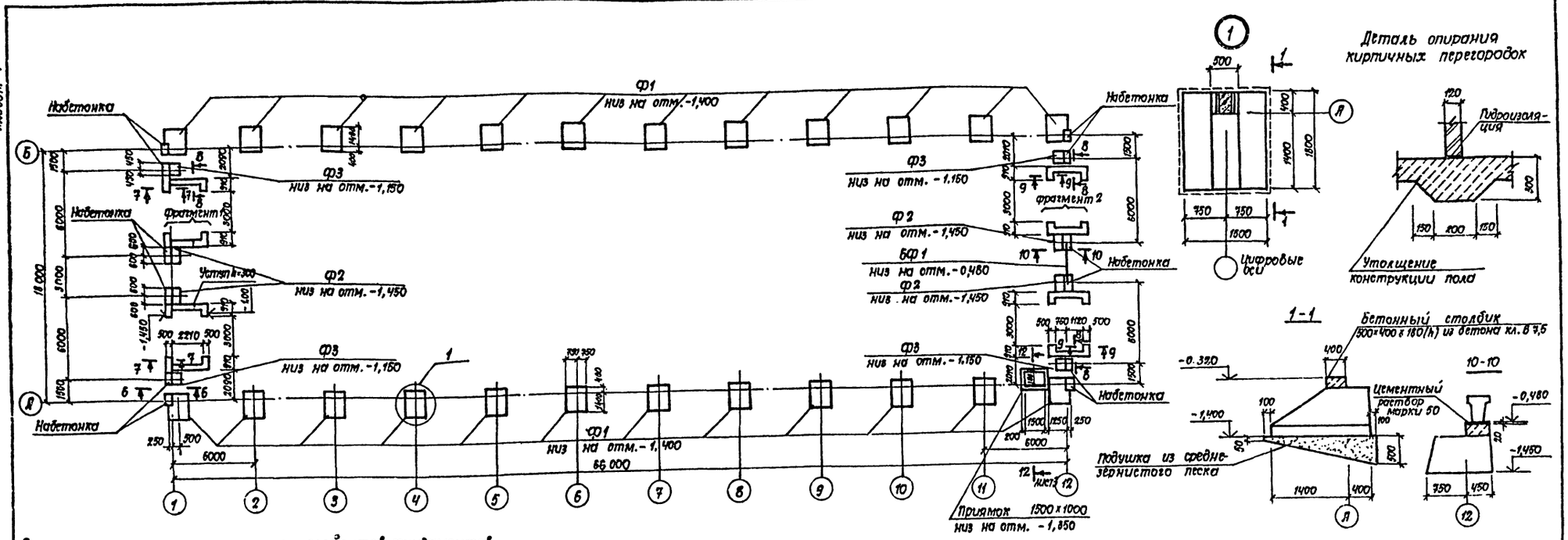

Спецификация к схеме расположения элементов фундаментов

Марка, поз.	Обозначение	Наименование	Кол.	Масса ед., кг	Примечание
Ф1	1.812.1-2 в.1	Фундамент Ф18.15-9	24	2280	
Ф2	ГОСТ 24022-80	Фундамент 1Ф12.12-2	4	1500	
Ф3	ГОСТ 24022-80	Фундамент 1Ф12.9-2	4	1200	
БФ1	Шифр 2286 к	Фундам. балка ФБ3-2	1	930	
ПР1	1.038.1-1 вып.1	Перемычка 2ПБ19-3	2	81	
		Материалы:			
		Бетон класса В 7,5, м³	14,33		

Таблица расчетных нагрузок на верхний обрез фундамента (h=1)

№ п/п	Эскиз	t=-20°C Снег 0,7 КПа (70 кГс/м²) Ветер 0,3 КПа (30 кГс/м²) N кН (тс)	Q кН (тс)	t=-30°C Снег 1,0 КПа (100 кГс/м²) Ветер 0,3 КПа (30 кГс/м²) N кН (тс)	Q кН (тс)	t=-40°C Снег 1,0 КПа (100 кГс/м²) Ветер 0,3 КПа (30 кГс/м²) N кН (тс)	Q кН (тс)
1	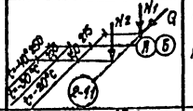	N1=181 (18,1) N2=67,9 (6,79)	133 (13,3)	N1=197 (19,7) N2=87,5 (8,57)	150 (15,0)	N1=199 (19,9) N2=103,2 (10,32)	150 (15,0)
2	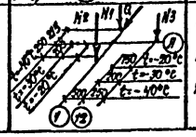	N1=99 (9,9) N2=37 (3,7) N3=12,5 (1,25)	73 (7,3)	N1=108 (10,8) N2=48 (4,8) N3=16,50 1,65	82 (8,2)	N1=109 10,9 N2=57 (5,7) N3=20,9 (2,09)	82 (8,2)

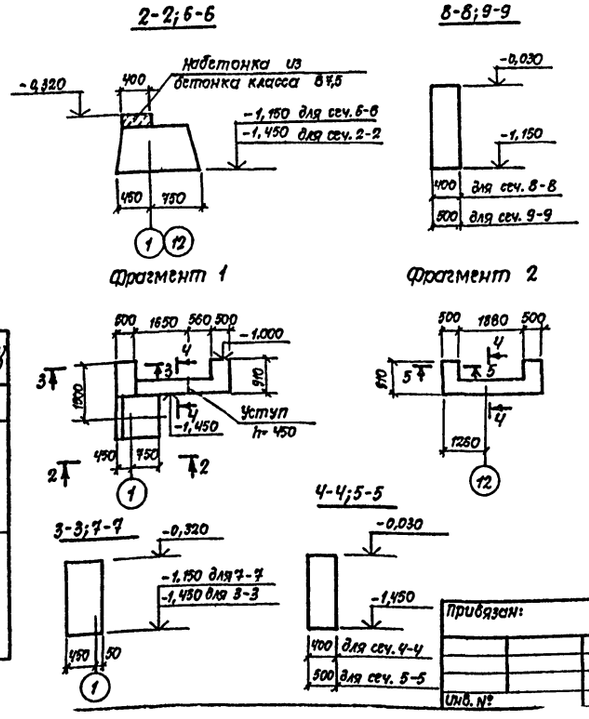

1. Фундаменты запроектированы для основного решения температуры наружного воздуха $t^н = -30°C$, снеговая нагрузка 1,0 КПа (100 кГс/м²).
2. Фундаменты запроектированы на площадке со спокойным рельефом при отсутствии грунтовых вод. В качестве основания приняты непучинистые непросадочные грунты со следующими характеристиками:
   $\varphi^н = 0,49$ рад (28°); $C^н = 2$ КПа (0,02 кГс/см²);
   $E = 14,7$ МПа (150 кГс/см²); $\gamma = 1,8$ т/м³;
   коэффициент безопасности по грунту $K_г = 1$
3. Глубину заложения фундаментов и размеры подошв уточнить при привязке проекта к местным условиям площадки в соответствии со СНиП 2.02.01-83 „Основания зданий и сооружений".
4. Фундаментные балки и цокольные панели укладывать на слой цементного раствора марки 150 толщиной 20мм.

Согласовано: Гл. спец. ОВ, Гл. спец. ВК, Завалий, Шеремет

Инв. № подл. 363781 | Подпись и дата | Взам. инв. №

10250/1

Нач. отд.	Дячук			ТП 801-4-200.89 КЖ
Н. контр.	Брызгалова			
ГИП	Володина			Здание для откорма молодняка КРС на 250 голов привязного содержания
Гл. констр.	Талько			Стадия: Р; Лист: 2; Листов:
Рук. гр.	Завалий			Схема расположения элементов фундаментов
Вед. инж.	Чаленко			УкрНИИагропроект г. Киев
Ст. инж.	Бударина			

Привязан:

Инв. №

Альбом 1

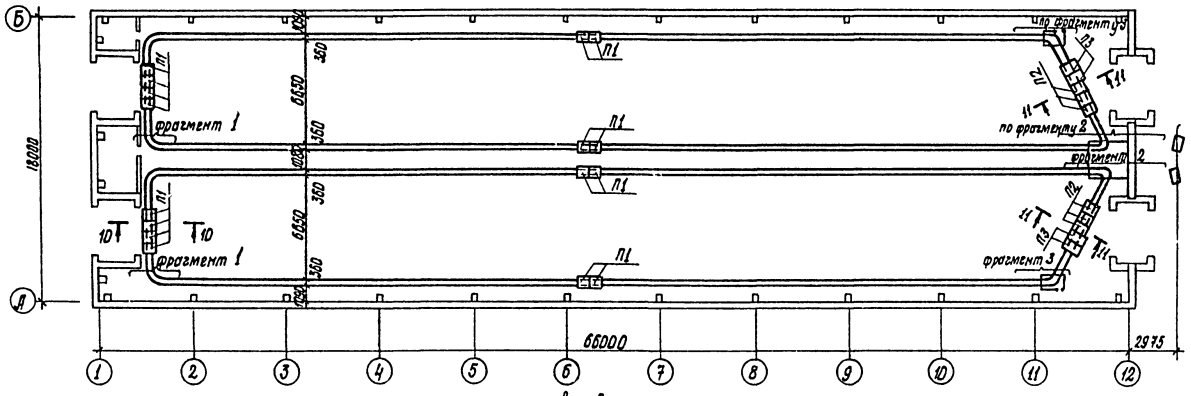

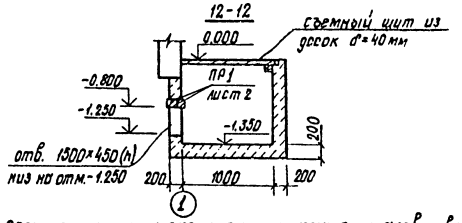

Спецификация к схеме расположения каналов навозоудаления

Марка, поз.	Обозначение	Наименование	Кол.	Масса ед., кг	Примечание
		Плиты			
П1	3.006.1-2/82 вып. 1,2	П4-15б	16	110	
П2	3.006.1-2/82 вып. 1,2	П6д-15б	6	170	
П3	3.006.1-2/82 вып. 1,2	П9д-15б	4	260	
		Ограждения			
ОГ2	Альбом 2	ОГ2	2	30.91	
ОГ3	Альбом 2	ОГ3	2	33.73	
ОГ4	Альбом 2	ОГ4	2	33.94	
ОГ5	Альбом 2	ОГ5	2	42.98	
ОГ6	Альбом 2	ОГ6	2	28.87	
ОГ7	Альбом 2	ОГ7	2	47.50	
1	1.415-1, вып. 1	Изделие закладное МН-517	37п.м	6.0	
2		Цепь 2-11-42 ГОСТ 7070-75	6.3п.м	11.25	
		Материалы			
		Бетон класса В 7.5, м³		27.5	

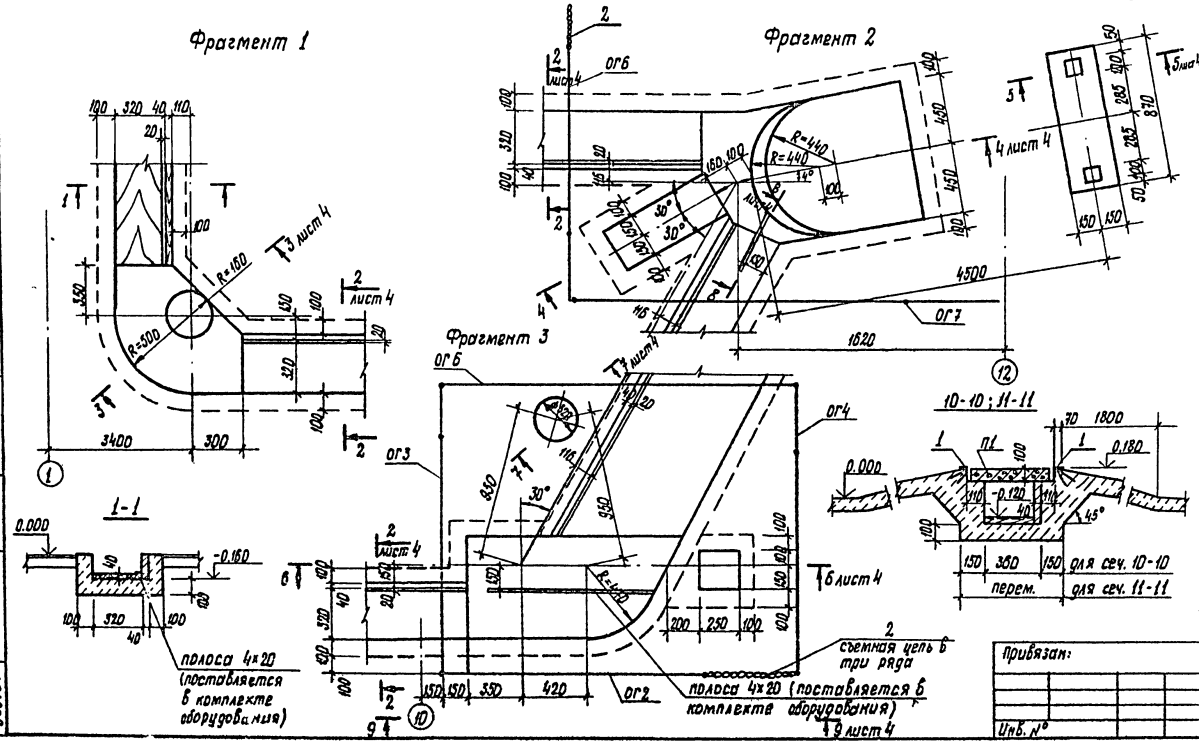

1. Каналы навозоудаления и фундаменты под оборудование выполнять из бетона класса В 7.5. Марка бетона по водонепроницаемости W_6 с водоцементным отношением в/ц не более 0.55
2. Устройство фундаментов под оборудование выполнять после сверки рабочих чертежей фундаментов с установочными чертежами полученными от завода изготовителя.
3. Элементы ограждения ОГ2... ОГ7 соединить между собой при помощи электросварки.

10250/1

				ТП 8014-200.89 КЖ			
Нач. отд.	Дячук			Здание для откорма молодняка КРС на 250 голов привязного содержания	Стадия	Лист	Листов
Н. контр.	Бонзгалова				Р	3	
ГИП	Володина						
Гл. констр.	Талько						
Рук. гр.	Завалий			Схема расположения каналов навозоудаления. Фрагменты 1-3	УкрНИИагропроект г. Киев		
Вед. инж.	Чаленко						
Ст. инж.	Бударина						

Привязан:

Инв. №

Копир. Стельмащук

Формат А2.

Согласовано:

Гл. спец. ТХ

Инв. № подл. 083787

Подпись и дата

Взам. инв. №

Альбом 1

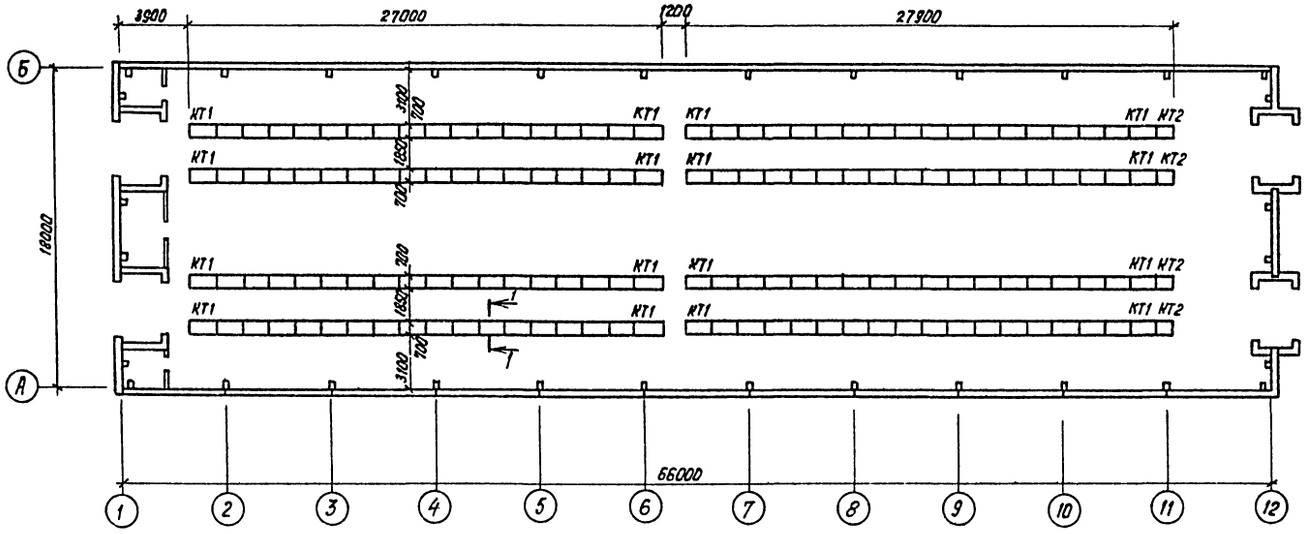

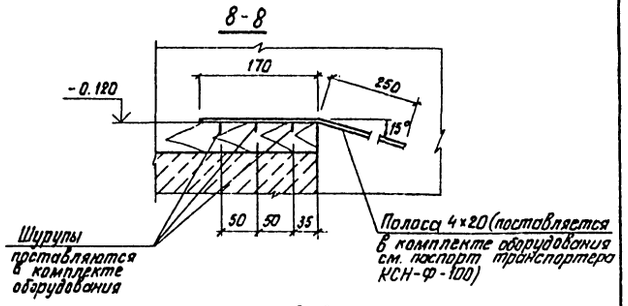

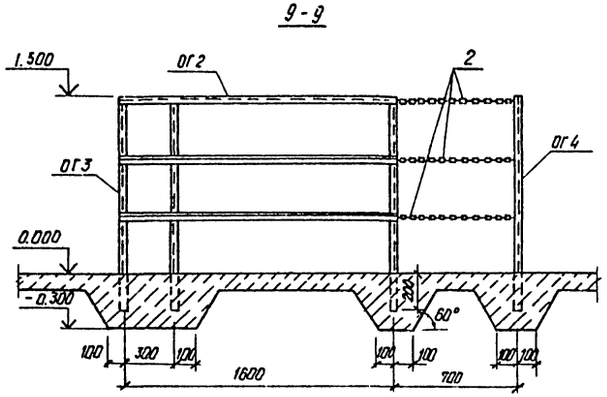

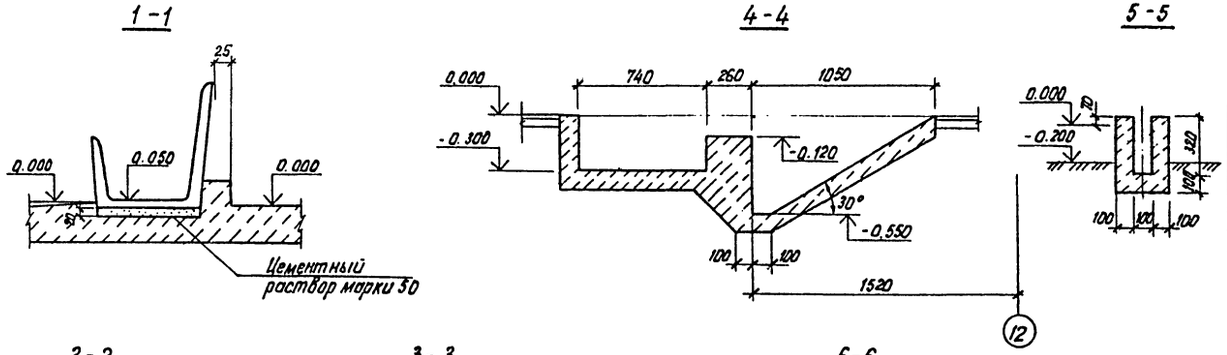

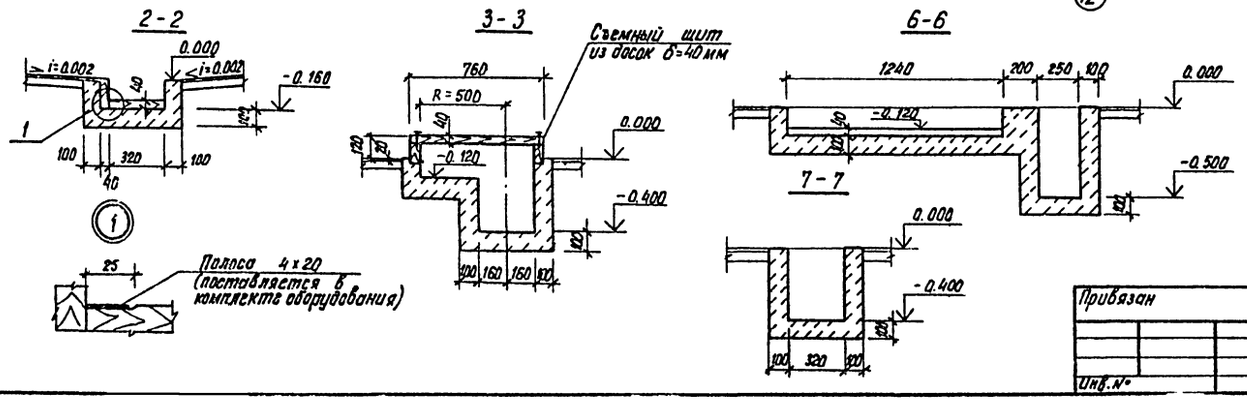

Спецификация к схеме расположения кормушек.

Марка, поз.	Обозначение	Наименование	Кол.	Масса ед., кг	Примечание
КТ1	3.818.9-2, вып.2	Кормушка КТ148.70.37	144	375	
КТ2	3.818.9-2, вып.2	Кормушка КТ88.70-37	4	225	
		Материалы			
		Бетон класса В15 м³	0,6		

В торцах крайних кормушек устроить бетонные стенки толщиной 100 мм из бетона класса В15 с устройством отв. ф 50мм у днища для промывки кормушек.

10250/1

ТП 801-4-200.89 КЖ

Нач.отд.	Дячук		
Н.контр.	Брызгалова		
ГИП	Володина		
Гл.конст.	Талько		
Рук.гр.	Завалий		26.12.86
Вед.инж.	Чаленко		26.12.86
Ст.инж.	Бударина		26.12.86

Здание для откорма молодняка КРС на 250 голов привязного содержания.

Стадия	Лист	Листов
Р	4	

Схема расположения кормушек.

УкрНИИагропроект г. Киев

Привязан

Инв.№

Согласовано

Гл. спец. ТХ Максименко

Взам.инв.№

Подпись и дата

Инв.№ подл. 063781

Альбом I

1. Схема расположения элементов каркаса

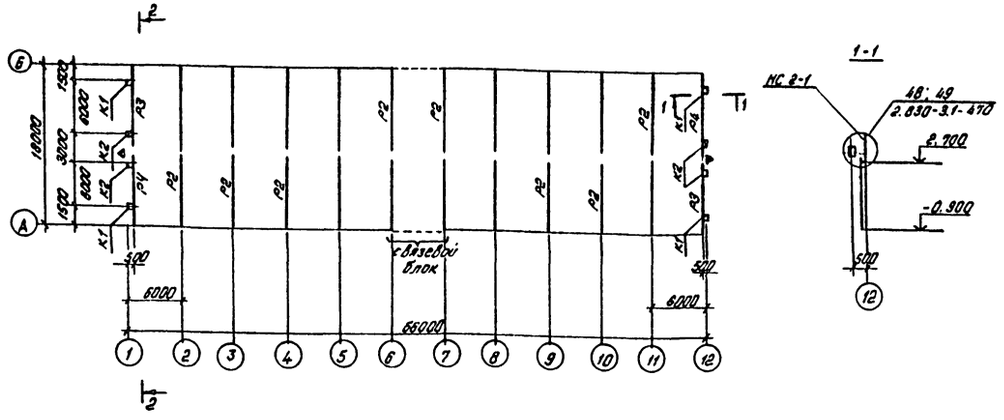

2. Схема расположения плит покрытия

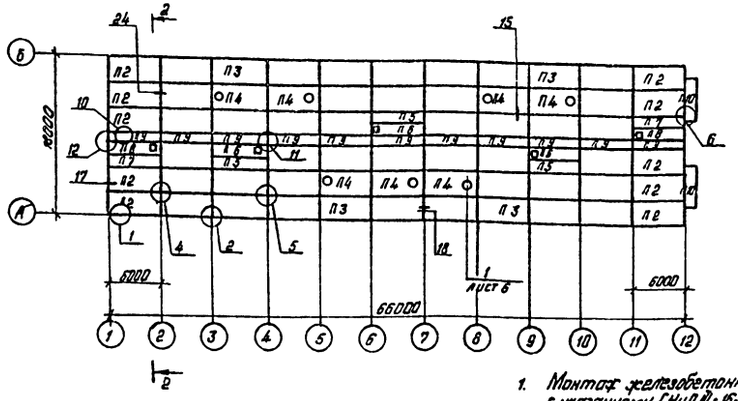

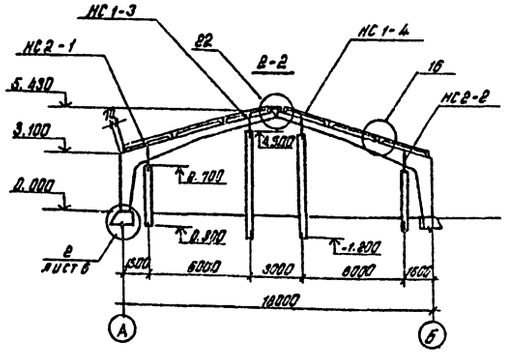

1. Монтаж железобетонных конструкций осуществлять в соответствии с указаниями СНиП III-16-80, серией 2.860-6 и 2.860-4.
2. Все незамаркированные полурамы по схеме 1-Р1
3. Все незамаркированные плиты покрытия по схеме 2 - поз. П1
4. Все узлы, кроме оговоренных, приняты по серии 2.860-6.
5. Заделку швов между плитами покрытия выполнять после установки прогонов и соединительных элементов для крепления обрешетки.
6. Ориентацию колонн при их монтаже выполнять в соответствии со знаком ▲, показанным на опалубочных чертежах колонн и схемах расположения колонн.
7. Для устойчивости здания в продольном направлении в осях 6-9 проектом предусмотрен связевой блок. Монтаж конструкций начинать со связевого блока. Жесткость связевого блока осуществляется приваркой плит покрытия в четырех углах и жестким креплением стеновых панелей к стойкам рам в соответствии с узлами серии 2.860-4
8. Разбивку соединительных изделий МС4 в продольных швах плит покрытия выполнять в соответствии с фрагментом 1 документ 2.860-6.0-01 лист 2

Спецификация к схеме расположения элементов каркаса

Марка поз.	Обозначение	Наименование	Кол.	Масса ед. кг	Примеч.
		Схема I			
		Полурамы (снег 70 кгс/м²)			
Р1	Т.П. Альбом 2	РПС 18-4-ПА	12	3100	
Р2	Т.П. Альбом 2	РПС 18-4-ПБ	8	3100	
Р3	Т.П. Альбом 2	РПС 18-1-ПА	2	3100	
Р4	Т.П. Альбом 2	РПС 18-1-ПБ	2	3100	
		Снег 100 кгс/м²			
Р1	Т.П. Альбом 2	РПС 18-5-ПА	12	3100	
Р2	Т.П. Альбом 2	РПС 18-5-ПБ	8	3100	
Р3	Т.П. Альбом 2	РПС 18-1-ПА	2	3100	
Р4	Т.П. Альбом 2	РПС 18-1-ПБ	2	3100	
		Колонны			
		Для снега 70 и 100 кгс/м²			
К1	Т.П. Альбом 2	1К 36.3-1-ПА	4	600	
К2	Т.П. Альбом 2	1К 57.3-2-ПА	4	1680	
		Стальные элементы			
НС1-3	2.830-3.2-0100	Накладка НС1-3	2	28.9	
НС1-4	2.830-3.2-0100	НС1-4	2	28.9	
НС2-1	2.830-3.2-0200	НС2-1	2	52.0	
НС2-2	2.830-3.2-0200	НС2-2	2	52.0	
	2.830-3.1-472	Ф 14 А I ГОСТ 5781-82 ℓ=1000	8	0.12	
	2.830-3.1-471	Полоса $\frac{6-8\times80\ ГОСТ\ 103-76\ \ell=450}{Ст\ 3кп\ 2\ ГОСТ\ 535-79}$	8	1.3	
	2.830-3.1-471	Изделие соединительное МС3	8	2.3	
	1.822.1-2/82.2-090	Изделие соединительное МС1	24	2.5	
	1.822.1-2/82.2-090-01	Изделие соединительное МС2	12	1.4	
	1.822.1-2/82.2-090-02	Изделие соединительное МС3	24	0.6	

Типовой проект 05 Альбом I Конструкции железобетонные Рабочие чертежи

Инв. № подл. 063781 | Подп. и дата | Взам. инв. №

Привязан

Инв. №

10250/1

ТП 801-11-200.89 КЖ

Нач. отд.	Мячик		Здание для откорма молодняка КРС на 250 голов привязного содержания	Стадия: Р; Лист: 5; Листов:
Н. контр.	Бельгамова			
ГИП	Залайма			
Гл. конст.	Тарыко			
Рук. гр.	Зайцев		Схема расположения элементов в каркасе. Схема расположения плит покрытия	Укрниигипропроект г. Киев
Вед. инж.	Чаленко			
Отв. исп.	Горенко			

Копир. Олейникова

Альбом 1

3. Схема расположения подвесок.

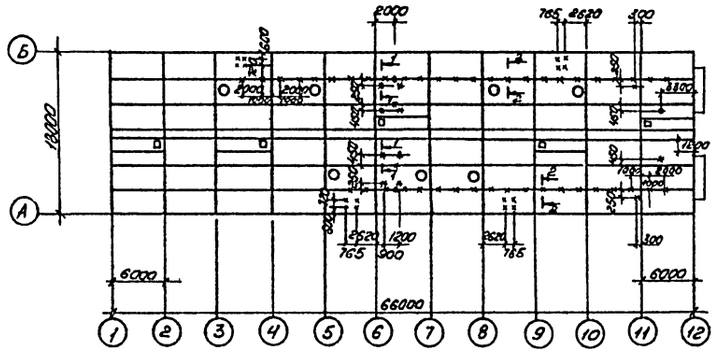

* Изделие соединительное МС1 для ОВ
* Изделие соединительное МС1 для ВК

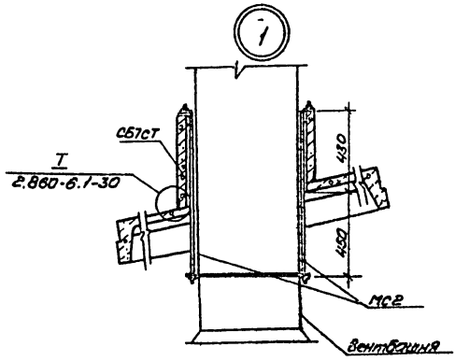

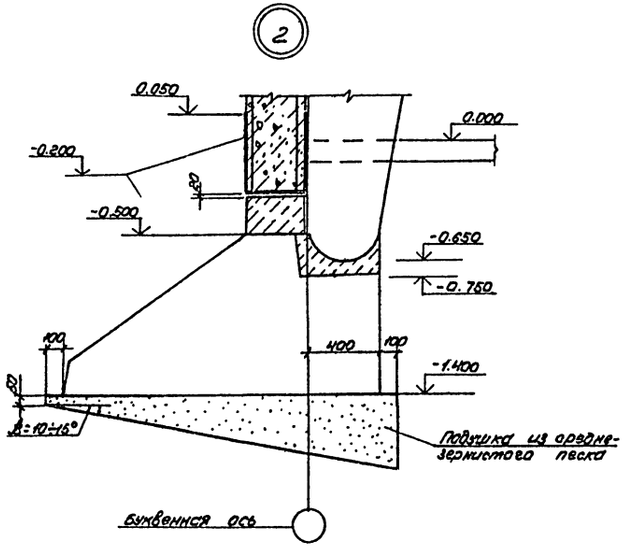

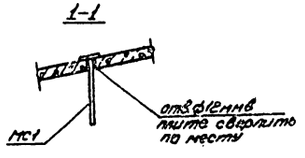

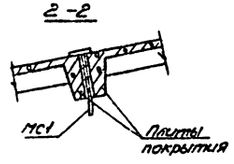

Марка поз.	Обозначение	Наименование	Кол.	Масса ед.кг	Прим.
		Схема 2			
		Снег 70 кгс/м²; 100 кгс/м²			
П1	Т.П. Альбом 2	1ПГ-2АIVТ-П-1	40	2250	
П2	Т.П. Альбом 2	1ПГ-2АIVТ-П-2	10	2250	
П3	Т.П. Альбом 2	1ПГ-3АIVТ-П-1	4	2250	
П9	1.865.1-8	ЛДС2	11	775	
		Снег 70 кгс/м²			
П4	Т.П. Альбом 2	1ПВТ-2АIVТ-П-1	7	2850	
П5	1.865.1-4/84 Вып. 3	2ПГ-2АIVТ-П	3	1230	
П6	Т.П. Альбом 2	2ПГ-3АIVТ-П-1	3	1230	
П7	Т.П. Альбом 2	2ПГ-2АIVТ-П-1	2	1230	
П8	Т.П. Альбом 2	2ПГ-3АIVТ-П-2	2	1230	
П10	1.141-1 Вып. 66	ПК48.10-38рIVТ	2	1400	
		Снег 100 кгс/м²			
П4	Т.П. Альбом 2	1ПВТ-3АIVТ-П-1	7	2850	
П5	1.865.1-4/84 Вып. 3	2ПГ-3АIVТ-П	3	1230	
П6	Т.П. Альбом 2	2ПГ-4АIVТ-П-1	3	1230	
П7	Т.П. Альбом 2	2ПГ-3АIVТ-П-3	2	1230	
П8	Т.П. Альбом 2	2ПГ-4АIVТ-П-2	2	1230	
П10	1.141-1 Вып 66	ПК48.10-48рIVТ	2	1400	
		Стаканы			
Ст1	1.865.1-4/84 Вып. 5	СБ7СТ	7	350	
		Стальные элементы			
МС4	2.860-6.2-020	Изделие соединительное МС4	192	0.22	
МС5	2.860-6.2-020-01	Изделие соединительное МС5	120	0.19	
ФС2	2.860-6.2-090-01	Фасонный элемент ФС2	132	2.7	п.м
	2.860-6.1-03	Полоса $\frac{5-6\times60\ ГОСТ\ 103-76}{Ст3\ 3\ кл\ ГОСТ\ 19903-74}$ ℓ=180	18	0.45	
	2.860-6.1-30	Полоса $\frac{5-60\times6\ ГОСТ\ 103-76}{Ст3\ 3\ кл\ 2\ ГОСТ\ 19903-74}$ ℓ=80	28	0.23	
		Схема 3			
МС1	Т.П Альбом 2	Изделие соединительное МС1	77	1.67	
МС2	Т.П Альбом 2	Изделие соединительное МС2	28	1.18	

10250/1

Т.П. 801-4-200.89 КЖ

Привязан

Инв.№

Нач.отд.	Ганчук		
Н.контр.	Бондарева		
ГИП	Володина		
Гл.констр.	Тополко		
Рук.гр.	Заваляй		
Вед.инж.	Чеханко		
Ст.инж.	Хоренко		

Копир. Черкасская К.

Здание для откорма молодняка КРС на 250 голов привязного содержания

Стадия	Лист	Листов
Р	6	

Схема расположения подвесок. Узлы 1; 2

Укрниигазпроект г. Киев

Согласовано
Инв.№ подл. | Подпись и дата | Взам.инв.№
ОВ
ВК
Шифр и № тип. проекта
Альбом
Лист
Листов

Альбом 1

Схема расположения стеновых панелей по оси А

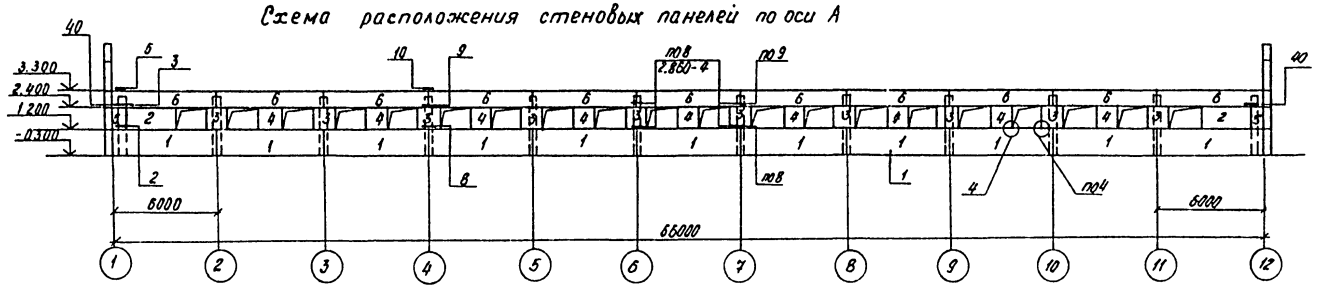

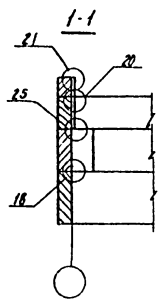

Схема расположения стеновых панелей по оси 6

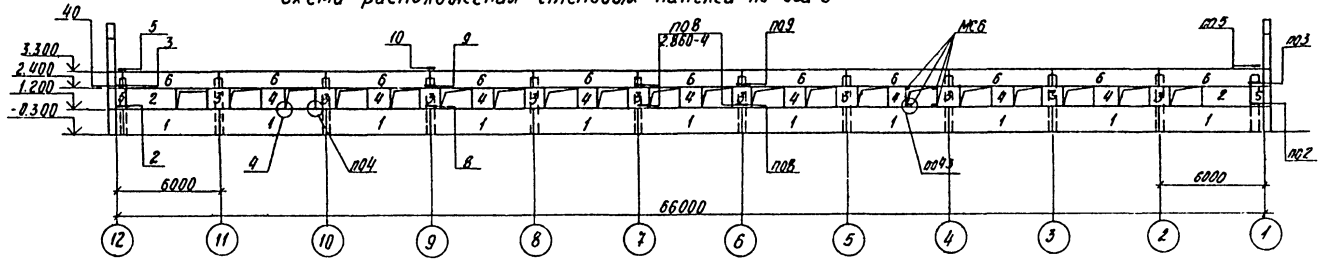

Схема расположения стеновых панелей по оси 1

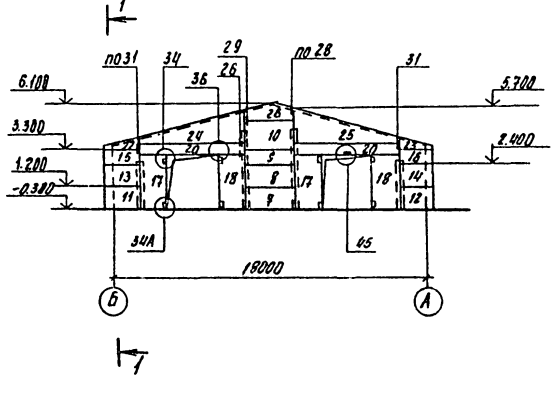

Схема расположения стеновых панелей по оси 12

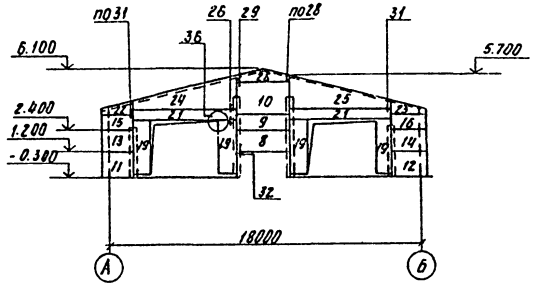

1. Все узлы, кроме оговоренных, приняты по серии 2.830-3 вып.1
2. Заполнение швов между панелями выполнить по серии 2.830-3 вып.1 стр. 8-9.

10250/1

				т.п. 8 01-4-200.89		КЖС	
Нач. отд.	Дячук						
Н. контр.	Брызгалова			Здание для откорма молодняка КРС на 250 голов привязного содержания	Стадия	Лист	Листов
ГИП	Володина		1.02		Р	7	
Гл. конд.	Талько						
Рук. гр.	Завалий		28.12.82	Схема расположения стеновых панелей.	Укр НИИ Агропроект г. Киев		
Вед. инж.	Чаленко		28.12.82				
Ст. инж.	Харенко		28.12.82				

Привязан

Инв. №

Инв. № подл. 063781 | Подпись и дата | Взам. инв. №

Копир. Слипенко

Альбом 1

Спецификация к схеме расположения стеновых панелей

Марка поз.	Обозначение	Наименование	Кол.	Масса ед. кг	Примеч.
		t = -20°C			
		Стеновые панели			
1	Альбом 2	ПЦД 60.15.30-Т-1	22	3550	
2	Альбом 2	ПСД 30.12.30-Т-1	4	1400	
3	1.832.1-9 Вып. 1	ПСД 12.12.30-Т	20	545	
4	Альбом 2	ПСД 12.12.30-Т-1	18	545	
5	1.832.1-9 Вып. 1	ПСД 6.12.30-Т	4	270	
6	Альбом 2	ПСД 60.9.30-Т-1	22	2050	
7	1.832.1-9 Вып. 5	ПЦД 30.15.30-Т	1	1800	
8	1.832.1-9 Вып. 1	ПСД 30.12.30-Т	2	1400	
9	1.832.1-9 Вып. 1	ПСД 30.9.30-Т	2	1030	
10	1.832.1-9 Вып. 1	ПСД 30.18.30-Т	2	2050	
11	1.832.1-9 Вып. 5	ПЦД 15.15.30-У-Т	2	1050	
12	1.832.1-9 Вып. 5	ПЦД 15.15.30-Уп-Т	2	1050	
13	1.832.1-9 Вып. 1	ПСД 15.12.30-У-Т	2	835	
14	1.832.1-9 Вып. 1	ПСД 15.12.30-Уп-Т	2	835	
15	1.832.1-9 Вып. 1	ПСД 15.9.30-У-Т	2	620	
16	1.832.1-9 Вып. 1	ПСД 15.9.30-Уп-Т	2	620	
17	Альбом 2	ПЦД 15.33.30-Т-1	2	1900	
18	Альбом 2	ПЦД 15.33.30-Т-2	2	1900	
19	1.832.1-9 Вып. 1	ПСД 9.30.30-Т	4	1030	
20	Альбом 2	ПСД 60.6.30-Т-1	2	1400	
21	Альбом 2	ПСД 60.6.30-Т-2	2	1400	
22	1.832.1-9 Вып. 3	ПСД 15.9.30-ФУл-Т	2	470	
23	1.832.1-9 Вып. 3	ПСД 15.9.30-ФУп-Т	2	470	
24	1.832.1-9 Вып. 3	ПСД 60.21.30-Фл-Т	2	3200	
25	1.832.1-9 Вып. 3	ПСД 60.21.30-Фп-Т	2	3200	
26	1.832.1-9 Вып. 3	ПСД 30.10.30-Ф-Т	2	940	
		t = -30°C			
		Стеновые панели			
1	Альбом 2	ПЦД 60.15.40-Т-1	22	4500	
2	Альбом 2	ПСД 30.12.40-Т-1	4	1750	
3	1.832.1-9 Вып. 1	ПСД 12.12.40-Т	20	690	
4	Альбом 2	ПСД 12.12.40-Т-1	18	690	
5	1.832.1-9 Вып. 1	ПСД 6.12.40-Т	4	340	
6	Альбом 2	ПСД 60.9.40-Т-1	22	2600	
7	1.832.1-9 Вып. 5	ПЦД 30.15.40-Т	1	2250	
8	1.832.1-9 Вып. 1	ПСД 30.12.40-Т	2	1750	
9	1.832.1-9 Вып. 1	ПСД 30.9.40-Т	2	1300	
10	1.832.1-9 Вып. 1	ПСД 30.18.40-Т	2	2600	

Продолжение

Марка поз.	Обозначение	Наименование	Кол.	Масса ед. кг	Примеч.
		Стеновые панели			
11	1.832.1-9 Вып. 5	ПЦД 15.15.40-У-Т	2	1400	
12	1.832.1-9 Вып. 5	ПЦД 15.15.40-Уп-Т	2	1400	
13	1.832.1-9 Вып. 1	ПСД 15.12.40-У-Т	2	1100	
14	1.832.1-9 Вып. 1	ПСД 15.12.40-Уп-Т	2	1100	
15	1.832.1-9 Вып. 1	ПСД 15.9.40-У-Т	2	825	
16	1.832.1-9 Вып. 1	ПСД 15.9.40-Уп-Т	2	825	
17	Альбом 2	ПЦД 15.33.40-Т-1	2	2450	
18	Альбом 2	ПЦД 15.33.40-Т-2	2	2450	
19	1.832.1-9 Вып. 1	ПСД 9.30.40-Т	4	1300	
20	Альбом 2	ПСД 60.6.40-Т-1	2	1700	
21	Альбом 2	ПСД 60.6.40-Т-2	2	1700	
22	1.832.1-9 Вып. 3	ПСД 15.9.40-ФУл-Т	2	655	
23	1.832.1-9 Вып. 3	ПСД 15.9.40-ФУп-Т	2	655	
24	1.832.1-9 Вып. 3	ПСД 60.21.40-Фл-Т	2	4050	
25	1.832.1-9 Вып. 3	ПСД 60.21.40-Фп-Т	2	4050	
26	1.832.1-9 Вып. 3	ПСД 30.10.40-Ф-Т	2	1300	
		t = -40°C			
		Стеновые панели			
1	Альбом 2	ПЦД 60.15.50-Т-1	22	5400	
2	Альбом 2	ПСД 30.12.50-Т-1	4	2100	
3	1.832.1-9 Вып. 1	ПСД 12.12.50-Т	20	840	
4	Альбом 2	ПСД 12.12.50-Т-1	18	840	
5	1.832.1-9 Вып. 1	ПСД 6.12.50-Т	4	410	
6	Альбом 2	ПСД 60.9.50-Т-1	22	3150	
7	1.832.1-9 Вып. 5	ПЦД 30.15.50-Т	2	2700	
8	1.832.1-9 Вып. 1	ПСД 30.12.50-Т	2	2100	
9	1.832.1-9 Вып. 1	ПСД 30.9.50-Т	2	1550	
10	1.832.1-9 Вып. 1	ПСД 30.18.50-Т	2	3150	
11	1.832.1-9 Вып. 5	ПЦД 15.15.50-УТ	2	1850	
12	1.832.1-9 Вып. 5	ПЦД 15.15.50-Уп-Т	2	1850	
13	1.832.1-9 Вып. 1	ПСД 15.12.50-У-Т	2	1400	
14	1.832.1-9 Вып. 1	ПСД 15.12.50-Уп-Т	2	1400	
15	1.832.1-9 Вып. 1	ПСД 15.9.50-У-Т	2	1035	
16	1.832.1-9 Вып. 1	ПСД 15.9.50-Уп-Т	2	1035	
17	Альбом 2	ПЦД 15.33.50-Т-1	2	3000	
18	Альбом 2	ПЦД 15.33.50-Т-2	2	3000	
19	1.832.1-9 Вып. 1	ПСД 9.30.50-Т	4	1550	

Продолжение

Марка поз.	Обозначение	Наименование	Кол.	Масса ед. кг	Примеч.
		Стеновые панели			
20	Альбом 2	ПСД 60.6.50-Т-1	2	2100	
21	Альбом 2	ПСД 60.6.50-Т-2	2	2100	
22	1.832.1-9 Вып. 3	ПСД 15.9.50-ФУл-Т	2	1035	
23	1.832.1-9 Вып. 3	ПСД 15.9.50-ФУп-Т	2	1035	
24	1.832.1-9 Вып. 3	ПСД 60.21.50-Фл-Т	2	4800	
25	1.832.1-9 Вып. 3	ПСД 60.21.50-Фп-Т	2	4800	
26	1.832.1-9 Вып. 3	ПСД 30.10.50-Ф-Т	2	1450	
		Соединительные изделия			
МС1-1	2.830-3.2-0700	МС1-1	40	0.43	для стен δ = 300
МС1-2	2.830-3.2-0700-01	МС1-2	4	0.59	для стен δ = 400
МС1-3	2.830-3.2-0700-02	МС1-3	4	0.71	для стен δ = 500
МС1-1	2.830-3.2-0700	МС1-1	62	0.43	
МС2-Л	2.830-3.2-0800-01	МС2-Л	22	3.3	
МС2-П	2.830-3.2-0800	МС2-П	22	3.3	
МС6	2.830-3.2-1000	МС6	160	0.17	
МС9	2.830-3.2-1100-01	МС9	40	0.31	
МС10	2.830-3.2-1100-02	МС10	44	0.44	
МС11	2.830-3-2-1100-03	МС11	4	1.5	
МС12	2.830-3.2-1200	МС12	4	0.48	
МС13	2.830-3.2-1200-01	МС13	36	0.48	для стен δ = 300
СУ2	2.830-3.2-0500	СУ2	4	10	
	2.860-4 020	Уголок Б-100×12 ГОСТ 8509-86 Ст3пс6-17ХЛ4-Г-3023-80 L=1.51	8	1.3	
	2.860-4 020	Уголок Б-80×6 ГОСТ 8509-86 Ст3пс5-ГОСТ 535-79 L=100	8	0.7	
	2.830-3.1-361	Уголок Б-125×80×8 ГОСТ 8509-86 Ст3пс6-17ХЛ4-Г-3023-80 L=120	8	1.86	
	2.830-3.1-202	Уголок Б-90×80×7 ГОСТ 8509-86 Ст3кп2-ГОСТ 535-79* L=120	8	1.20	
	2.830-3.1-391	Уголок Б-90×80×7 ГОСТ 8509-86 Ст3кп2-ГОСТ 535-79* L=81	8	0.58	
	2.830-3.1-201	Уголок Б-90×80×7 ГОСТ 8509-86 Ст3кп2-ГОСТ 535-79* L=40	8	0.39	
	2.830-3.1-071	Полоса Б-6×60 ГОСТ 103-76* Ст3кп2-ГОСТ 535-79* L=200	4	0.62	
	2.830-3.1-078	Полоса Б-6×60 ГОСТ 103-76* Ст3кп2-ГОСТ 535-79* L=120	4	0.34	
	2.830-3.1-121	Полоса Б-6×60 ГОСТ 103-76* Ст3кп2-ГОСТ 535-79* L=200	20	0.56	
	2.830-3.1-421	Полоса Б-6×60 ГОСТ 103-76* Ст3кп2-ГОСТ 535-79* L=300	4	1.1	
	2.830-3.1-061	Полоса Б-6×10 ГОСТ 103-76* Ст3кп2-ГОСТ 535-79* L=110	120	0.36	
	2.830-3.1-461	Полоса Б-6×60 ГОСТ 103-76* Ст3кп2-ГОСТ 535-79* L=60	4	0.17	
	2.830-3.1-341	Уголок Б-160×100×10 ГОСТ 8510-72* Ст3кп2-ГОСТ 535-79* L=60	2	2.3	

10250/4

ТП 801-4-200.89 КЖ

Нач. отд.	Дячук			Здание для откорма молодняка КРС на 850 голов привязного содержания	Стадия	Лист	Листов
Н. контр.	Брыксарева				Р	8	
ГИП	Вологина						
Гл. констр.	Толоко						
Рук. гр.	Зотовский			Спецификация к схеме расположения стеновых панелей	УКРНИИГИПРОСЕЛЬПРОЕКТ г. Киев		
Вед. инж.	Коленко						
Ст. инж.	Горенко						

Копир. Олейникова

Формат А2

Привязан

Инв. №

Инв. № подл. | Подпись и дата | Взам. инв. №

063781

Альбом 2

Ведомость рабочих чертежей основного комплекта.

Лист	Наименование	Примечание
1	Общие данные (начало)	
2	Общие данные (окончание)	
3	План на отм. 0.000	
4	Схемы систем В1, Т3, Т31.	

Ведомость ссылочных и прилагаемых документов

Обозначение	Наименование	Примечание
	Ссылочные документы.	
Серия 4.900-10	Альбом оборудования, фасонных	
вып. 1, 2, 4	частей и арматуры для сетей и	
	сооружений водопровода и	
	канализации.	
	Трубы и их соединения	
	Трубопроводная арматура	
	Санитарно-техническое оборудование	
Серия 3.904-5, вып. 2	Средства крепления трубопроводов	
	Прилагаемые документы	
Т.П. ВК.СО	Спецификация оборудования,	на 2 стр.
	поставляемого заказчиком	
Т.П. ВК.СО.П	Спецификация оборудования,	на 2 стр.
	поставляемого подрядчиком.	
Т.П. ВК.ВМ	Ведомость материалов	том. книга

Проект разработан в соответствии с нормами, правилами, инструкциями и государственными стандартами.

Главный инженер проекта Л.Н. Володина

198 г

Инв. № подл. | Подпись и дата | Взам. инв. №

063781

Общие указания.

Проект водоснабжения и канализации здания выполнен в соответствии со СНиП 2.04.01-85, СНиП 2.10.03-84, ОНТП 1-77 и технологическим заданием.

Водопровод.

Водоснабжение здания предусматривается от наружных сетей водопровода фермы. В здании запроектированы системы холодного, горячего, смешанного водопровода, которые должны быть обеспечены водой питьевого качества, удовлетворяющей требованиям ГОСТ 2874-82 „Вода питьевая." Поение животных предусматривается водой с $t = 10°C$, получаемой путем смешивания холодной и горячей воды. Температура воды регулируется термосмесителями ТСВБ-50 Поение животных осуществляется из автопоилок ПА-1А. Уборка помещения производится из поливочных кранов, установленных на трубопроводе холодной воды.

Горячее водоснабжение-централизованное. Горячая вода используется на приготовление смешанной воды, идущей на поение животных и на дезинфекцию здания. Дезинфекция производится машиной „ДУК-2", которая заполняется из поливочного крана, установленного на сети горячей воды.

Трубопроводы холодной и смешанной воды запроектированы из стальных водогазопроводных черных труб под накатку резьбы диам. 50-15 мм, а трубопроводы горячей воды из стальных водогазопроводных оцинкованных труб под накатку резьбы диам. 25-15 мм.

Ввод трубопровода холодной воды запроектирован из чугунных водопроводных труб диам. 65 мм, укладываемых ниже глубины промерзания с учетом опыта укладки водопровода в данной местности.

Расход воды на наружное пожаротушение составляет 10 л/с (при II степени огнестойкости, категории производства по пожарной опасности „Д", объеме здания - 6053 м³). Наружное пожаротушение предусматривается из пожарных гидрантов или из пожарных резервуаров с установкой световых или флюоресцентных указателей у места их расположения. Пожарные гидранты устанавливаются на наружной кольцевой сети водопровода. Для заполнения пожарных резервуаров водой на вводе водопровода предусматривается соединительная головка диаметром 50 мм для присоединения пожарных рукавов.

Уборка навоза - механическая, см. раздел ТХ.

10250/1

Инв. № подл.

ТП 801-4-200.89 ВК

Нач. отд.	Дачук		
Н. контр.	Беседин		12.01.89
ГИП	Володина		6.01.89
Гл. спец.	Шеремет		4.01.89
Рук. гр.	Силенко		4.01.89
Вед. инж.	Присяжнюк		3.01.89

Здание для откорма молодняка КРС на 250 голов привязного содержания.

Общие данные.

Стадия	Лист	Листов
Р	1	4

УкрНИИагропроект г. Киев

Копир. Мкртчян

Формат А2

Альбом 2

Данные по водопотреблению, водоотведению.

№ потребителя по плану	Наименование потребителя	Количество потребителей	Количество часов работы в сутки	Водопотребление: Требования к качеству воды	Потребный напор у потребителя, м	Режим водопотребления	Расход воды на одного потребителя	из хозяйственно-питьевого водопровода: м³/сут	м³/ч	л/с	из водопровода горячей воды: м³/сут	м³/ч	л/с	из водопровода смешанной воды: м³/сут	м³/ч	л/с	Водоотведение: Характеристика сточных вод	Режим водоотведения	в бытовую канализацию: м³/сут	м³/ч	л/с	в систему навозоудаления: м³/сут	м³/ч	л/с	Концентрация загрязнений сточных вод после локальных очистных сооружений мг/л	Примечание
1	Молодняк КРС			Вода питьев																						
	(поение)	250 гол	24	t=10°C		Кг.н = 2.5	25л/сут.гол	5.625	0.585	0.49	0.625*	0.065*	0.06*	6.250	0.65	0.55			—	—	—	—	—	—		
2	Уборка помещения	250 гол	1			ежесуточно	3л/сут.гол	0.75	0.75	0.21	—	—	—	—	—	—			—	—	—	0.75	0.75	0.21		
3	Приготовление дез-раствора	1200 м³	3	t=55°C		В период санразрыва	1л/м²	—	—	—	1.20	0.40	0.11	—	—	—		в период санразрыва	—	—	—	1.20	0.40*	0.11*		
	Итого							6.375	1.335	0.70	1.20	0.40	0.11	6.250	0.65	0.55			—	—	—	1.20	0.75	0.21		

* Расходы воды не учтенные в сумарных расходах

Основные показатели по чертежам водопровода и канализации

Наименование системы	Потребный напор на вводе, м.вод.ст	Расчетный расход: м³/сут	м³/час	л/с	при пожаре, л/с	Установленная мощность эл/дв, кВт	Примечание
Водопровод хозяйственно-питьевой	12.0	6.375	1.335	0.70	—	—	
Горячее водоснабжение	12.0	1.20	0.40	0.11			
Водопровод смешанной воды	10.0	6.250	0.65	0.55			

Согласовано: ТХ Л.Ф. Ярмолинская

Инв.№ Подл. 063781 | Подпись и дата | Взам. Инв.№

10250/1

ТП 801-4-200.89 ВК

Привязан

Инв.№

Нач.отд	Дячук		
Н. контр	Беседин		12.01.89
ГИП	Володина		6.01.89
Гл.спец.	Шеремет		4.01.89
Рук. группы	Силенко		4.01.89
Вед. инж.	Прокаженко		3.01.89

Здание для откорма молодняка КРС на 250 голов привязного содержания.

Общие данные (окончание)

Стадия	Лист	Листов
Р	2	

УкрНИИагропроект г. Киев

Копир. Слипенко

формат А2

Альбом 2

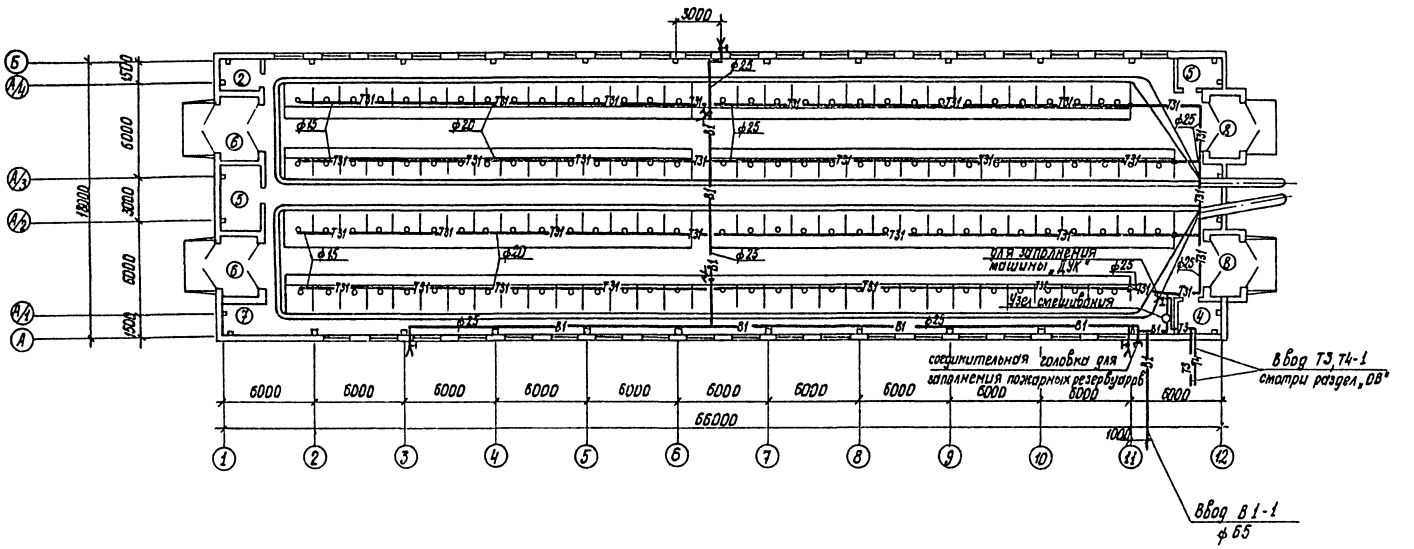

Экспликация помещений

Номер по плану	Наименование	Площадь м²	Категория производства по взрывной взрыво-пожарной и пожарной опасности
1	Стойловое помещение	1121.3	Д
2	Инвентарная	5.4	Д
3	Фуражная	10.8	Д
4	Тепловой пункт	5.4	Д
5	Электрощитовая	6.1	Д
6	Тамбур	9.4	—
7	Место для весов		Д
8	Тамбур	8.1	—

10250/1

ТП 801-4-200.89 ВК

Здание для откорма молодняка КРС на 250 голов привязного содержания

План на отм. 0.000

Нач.отд.	Дячук		
Н.контр.	Бесердин		12.01.89
ГИП	Воловина		6.01.89
Гл.спец.	Шеремет		4.01.89
Рук.гр.	Силенко		4.01.89
Вед.инж.	Присяжнюк		3.01.89

Привязан:

Инв. №

Копир. Стельмащук

Стадия	Лист	Листов
Р	3	

УкрНИИагропроект г. Киев

Формат А2

Согласовано: ОВ Заваний, АС Заваний, Э Табачник, ТХ, АР, Жолудь

Инв. № подл. 063781 | Подпись и дата | Взам. инв. №

Альбом 2

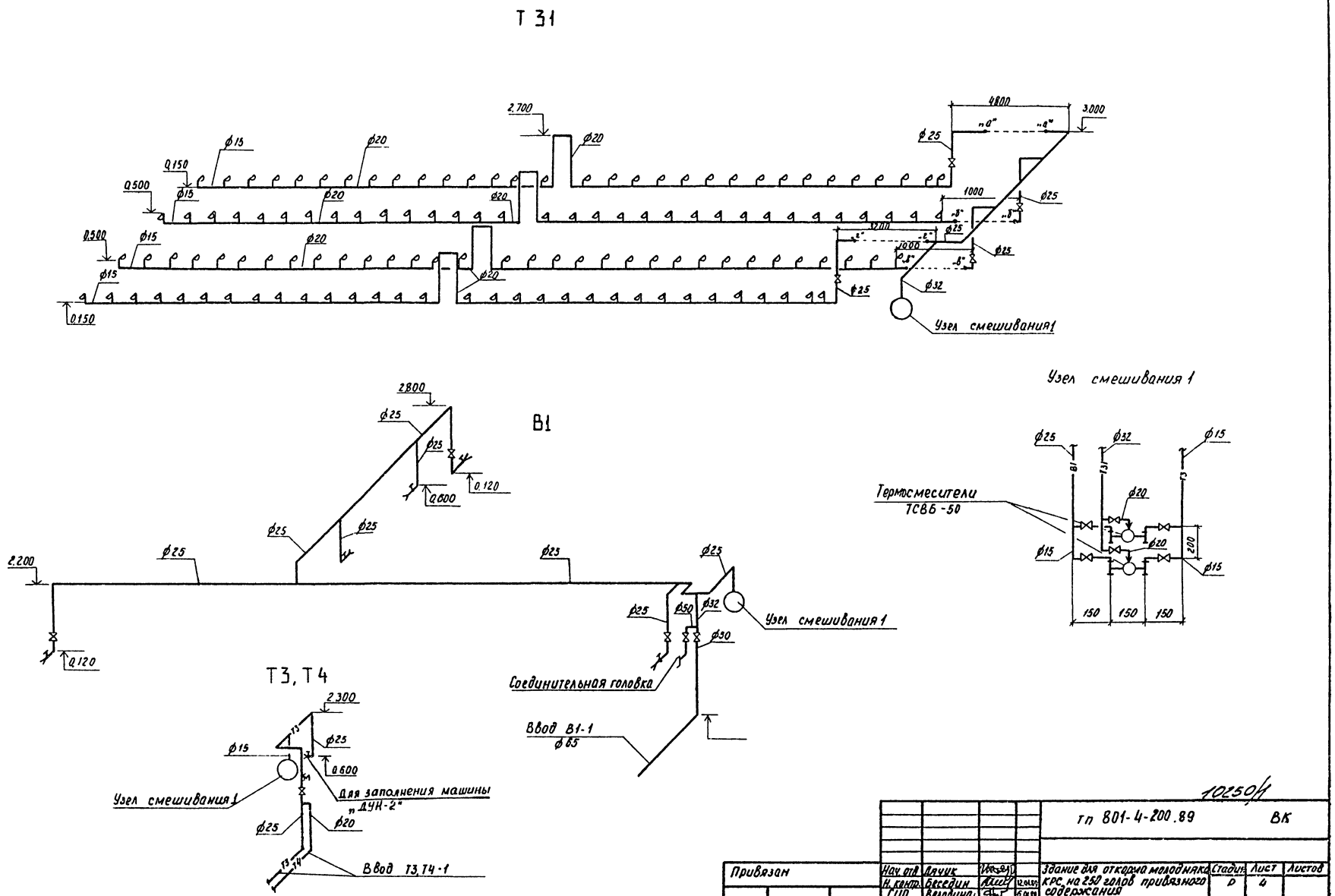

10250/1

				тп 801-4-200.89		ВК	
Привязан	Нач. отд.	Дячук		Здание для откорма молодняка КРС на 250 голов привязного содержания	Стадия	Лист	Листов
	Н. контр.	Беседин	12.01.89		Р	4	
	ГИП	Володина	5.01.89				
	Гл. спец.	Шеремет	2.01.89	Схемы систем В1; Т3; Т31	УкрНИИагропроект г. Киев		
	Рук. гр.	Силенко	4.01.89				
Инв №	Вед. инж.	Присяжнюк	3.01.89				

Копир. Силенко

Инв. № подл. 063781 | Подпись и дата | Взам. инв.

Альбом I

Ведомость рабочих чертежей основного комплекта

Лист	Наименование	Примечание
1	Общие данные (начало)	
2	Общие данные (продолжение)	
3	Общие данные (продолжение)	
4	Общие данные (окончание)	
5	План на отм. 0.000. Разрезы 1-1, 2-2	
6	Схемы систем теплоснабжения	
	установок А1÷А4. Схемы систем П1÷П8,	
	ВЕ1÷ВЕ5. Узел управления	

Ведомость ссылочных и прилагаемых документов

Обозначение	Наименование	Примечан.
	Ссылочные документы	
4.904-69	Детали крепления санитарно-	
	технических приборов и	
	трубопроводов	
5.903-2	Воздухосборники для систем	
	отопления и теплоснабжения	
	вентиляционных установок	
1.494-30	Установка и крепление венти-	
	ляторов к строительным	
	конструкциям	
2.800-2. вып.9	Унифицированные узлы и	
	детали сельскохозяйственных	
	зданий и сооружений	
РЧ-80-105-40	Воздухораспределитель эжектор-	ин-т Ленцнтл
	ный регулируемый типа ВЭР	г. Ленинград
		ул. Садовая, 2
	Прилагаемые документы	
ТП ОВ.СО	Спецификация оборудования	на 7 листах
ТП ОВ.ВМ	Ведомость материалов	т.3

Характеристика отопительно-вентиляционных систем

Обозначение системы	Кол. систем	Наименование обслуживаемого помещения (технологического оборудования)	Тип установки	Вентилятор: Тип, исполн. по взрывозащите	№	Схема исполнен.	Положение	L, м³/ч	P, Па (кгс/м²)	n, об/мин	Электродвигатель: Тип, исполнение по взрывозащите	N, кВт	n, об/мин	Воздухонагреватель: Тип	№	Кол.	Т-ра нагрева, °С от	до	Расход тепла, Вт (ккал/ч)	ΔP, Па (кгс/м²)	Примечание
П1÷П7	7	Стойловое помещение	Башня вентиляционная КПС 108.21.09.000								Д3В80В8 / 4П3СХ	0,18 / 0,55	710 / 1440								$t_н$ = -20°С
П1÷П6	6	—"—	Башня вентиляционная КПС 108.21.09.000								Д3В80В8 / 4П3СХ	0,18 / 0,55	710 / 1440								$t_н$ = -30°С
П1÷П7	7	—"—	Башня вентиляционная КПС 108.21.09.000								Д3В80В8 / 4П3СХ	0,18 / 0,55	710 / 1440								$t_н$ = -40°С
П8	1	Стойловое помещение	Е4.110-1а	В-Ц4-75	4.0	1	Л180°	2000	270 (27)	1400	4АА63В6	0,25	1400								
ВЕ1÷ВЕ5	5	Стойловое помещение		Шахта вытяжная ВВШ 6-3И																	
А1,А4	2	Стойловое помещение		Агрегат воздушно-отопительный А02-4-01-У3													-20	-6	90810 (78080)		$t_н$ = -20°С
А1,А2,А4	3	Стойловое помещение		Агрегат воздушно-отопительный А02-4-01-У3													-30	-5	160315 (137845)		$t_н$ = -30°С
А1÷А4	4	Стойловое помещение		Агрегат воздушно-отопительный А02-4-01-У3													-40	-5	211950 (182245)		$t_н$ = -40°С

Основные показатели по чертежам отопления и вентиляции.

Наименование здания (сооружения), помещения	Объем м³	Периоды года при $t_н$, °С	Расход тепла, Вт (ккал/ч): На отопление	На вентиляцию	На горячее водоснабжение	Общий	Расход холода, ккал/ч	Установлен. машин. эл. двигат. кВт.
Здание для	5975	-20	—	91965	25585	117550	—	4,1
откорма				(79075)	(22000)	(101075)	—	
молодняка	5975	-30	—	161535	25585	187120	—	3,55
КРС на 250				(138895)	(22000)	(160895)	—	
голов	5975	-40	—	213235	25585	238820	—	4,1
				(183350)	(22000)	(205350)	—	

Удельные показатели, на 1м² полезной площади

Наименование	Размерность	$t_н$, °С -20	-30	-40
Удельный расход на отопление	Вт	81,57	143,28	189,14
	ккал/ч	70,14	123,2	162,63

10250/1

Проект разработан в соответствии с нормами, правилами, инструкциями и государственными стандартами.

Главный инженер проекта Л.Н. Володина

Нач.отд.	Дячук	
Н.контр.	Беседин	
ГИП	Володина	
Гл.спец.	Шеремет	
Рук.гр.	Завалий	
Инж.	Селезская	

ТП 801-4-200.89 ОВ

Здание для откорма молодняка КРС на 250 голов привязного содержания

Общие данные (начало)

Стадия	Лист	Листов
Р	1	6

Укрнилагропроект

Инв. № подл. 063781 | Подпись и дата | Взам. инв. №

План - схема

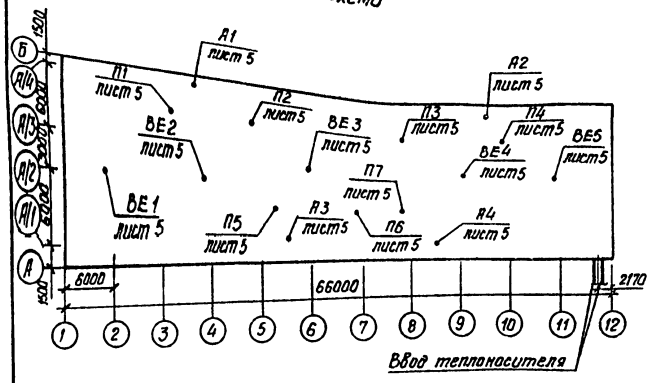
А1 лист 5
А2 лист 5
П1 лист 5
П2 лист 5
П3 лист 5
П4 лист 5
ВЕ2 лист 5
ВЕ3 лист 5
ВЕ5 лист 5
ВЕ4 лист 5
П7 лист 5
ВЕ1 лист 5
П5 лист 5
А3 лист 5
П6 лист 5
А4 лист 5
1500
2400
2400
2400

Альбом I

Таблица тепловлаговоздушного баланса

NN помещений	Наименование помещения	К-во помещений	Воздухообмен	Периоды года	Параметры наружного воздуха: Температура °C $t_н$	Относ. влажность % $\varphi_н$	Теплосодерж. ккал/кг $J_н$	Влагосодерж. г/кг $d_н$	Параметры внутреннего воздуха: Температура в °C $t_{вн}$	Относ. влажность % $\varphi_{вн}$	Теплосодерж. ккал/кг $J_{вн}$	Абсол. влажность г/кг $d_{вн}$	Теплопотери ккал/г	Теплопоступления (радиация) ккал/ч	Вес животных кг	Теплопоступления от животных: Расчетная формула $Q_ж = n \cdot q \cdot a$	Кол-во ккал/ч	Влаговыделения от животных: Расчетная формула $W_ж = n \cdot W \cdot d$	Кол-во г/ч	Количество влаги испаряющейся с поверхности пола: Расчетная формула $W_п = q(t_c - t_н) \times F_п$	Кол-во г/ч	Баланс: Тепла ΣQ ккал/час	Влаги ΣW г/час	Угловой масштаб $\varepsilon = \frac{\Sigma Q}{\Sigma W}$	Параметры приточного воздуха: Температура в °C $t_{пр}$	Относ. влажность в % $\varphi_{пр}$	Теплосодер. в ккал/кг $J_{пр}$	Абсолютн. влажность $d_{пр}$	Расчетное кол-во воздуха: Расчетная формула $L_р = \frac{\Sigma Q}{(J_в - J_{пр}) \cdot 1,2}$	Кол-во м³/ч	№ обслуж. систем	Примечание
1	2	3	4	5	6	7	8	9	10	11	12	13	14	15	16	17	18	19	20	21	22	23	24	25	26	27	28	29	30	31	32	33
	Помещение для содержания жив		Расч.	Холодный	-20	75	-4,4	0,6	10	70	5,6	5,4	51000		289	250·612·1	153000	250·293·1	73250	9·(10-7)·370	9990	102 000	83 240	1,23	-2	17	-0,2	0,6	102 000 / (5,6+0,2) 1,2	14655		17·250·2,89=
			Прин.																													=12285
			Расч.	Холодный	-20	75	-4,4	0,6	10	70	5,6	5,4	51000		420	250·836·1	209000	250·402·1	100500	9·(10-7)·370	9990	158 000	110490	1,43	-6	20	-1,2	0,6	158 000 / (5,6+1,2) 1,2	19365		17·250·4,2=
			Прин.																													=17850
			Расч.	Холодный	-30	75	-7	0,4	10	70	5,6	5,4	57375		289	250·612·1	153000	250·293·1	73250	9(10-7)·370	9990	95 625	83 240	1,15	-1	10	0	0,4	95 625 / 5,6·1,2	14230		
			Прин.																													
			Расч.	Холодный	-30	75	-7	0,4	10	70	5,6	5,4	57375		420	250·836·1	209000	250·402·1	100500	9·(10-7)·370	9990	151 625	110 490	1,37	-5	10	-1	0,4	151 625 / (5,6+1) 1,2	19145		
			Прин.																													
			Расч.	Холодный	-40	75	-9,3	0,2	10	70	5,6	5,4	63650		289	250·612·1	153000	250·293·1	73250	9·(10-7)·370	9990	89 350	83 240	1,073	0	5	0,1	0,2	89 350 / (5,6-0,1) 1,2	13540		
			Прин.																													
			Расч.	Холодный	-40	75	-9,3	0,2	10	70	5,6	5,4	63650		420	250·836·1	209000	250·402·1	100500	9(10-7)·370	9990	145 350	110 490	1,31	-5	7	-1,1	0,2	145 350 / (5,6+1,1) 1,2	18080		
			Прин.																													
			Расч.	Переходный	-3	80	0,7	2,5	10	75	5,9	5,8	22100		289	250·612·1	153000	250·293·1	73250	9·(10-7,8) 370	7330	130 900	80 580	1,62	-3	80	0,7	2,5	130 900 / (5,9-0,1) 1,2	20980		
			Прин.																													
			Расч.	Переходный	-5	80	0,1	2,2	10	73	5,7	5,6	25500		420	250·836·1	209000	250·402·1	100500	9(10-7,5) 370	8325	183 500	108 825	1,69	-5	80	0,1	2,2	183 500 / (5,9-0,1) 1,2	26355		
			Прин.																													
			Расч.	Переходный	-5	75	0	2,1	10	75	5,9	5,8	21520		289	250·612·1	153000	250·293·1	73250	9(10-7,8)·370	7330	131 480	80 580	1,63	-5	75	0	2,1	131 480 / (5,9-0) 1,2	18570		
			Прин.																													
			Расч.	Переходный	-5	75	0	2,1	10	70	5,6	5,4	21520		420	250·836·1	209000	250·402·1	100500	9·(10-7) 370	9990	187480	110 490	1,70	-5	75	0	2,1	187 480 / (5,6-0) 1,2	27900		
			Прин.																													
			Расч.	Переходный	-5	75	0	2,1	10	73	5,7	5,6	19095		289	250·612·1	153000	250·293·1	73250	9·(10-7,5)·370	8325	133905	81575	1,64	-5	75	0	2,1	133 905 / (5,7-0) 1,2	19575		
			Прин.																													
			Расч.	Переходный	-5	75	0	2,1	10	69	5,5	5,3	19095		420	250·836·1	209000	250·402·1	100500	9·(10-7)·370	9990	189 905	110490	1,72	-5	75	0	2,1	189 905 / (5,5-0) 1,2	28775		
			Прин																													
			Расч.	Теплый	22	60	11,5	10,3	25	67	14,5	14,0		14255	289	250·612·0,89	136170	250·293·2,4	175800	9(25-21)·370	13320	150 425	189120	0,80	22	60	11,5	10,3	150 425 / (14,5-11,5) 1,2	41785		
			Прин.																													
			Расч.	Теплый	22	60	11,5	10,3	25	70	14,7	14,4		14255	420	250·836·0,89	186010	250·402·2,4	241200	9(25-21)·370	13320	200 265	254 520	0,78	22	60	11,5	10,3	200 265 / (14,7-11,5) 1,2	55630		
			Прин.																													
			Расч.	Теплый	22	55	10,9	9,3	25	70	14,7	14,4		12115	289	250·612·0,89	136170	250·293·2,4	175800	9(25-21) 370	13320	148 285	189 120	0,78	22	55	10,9	9,3	148 285 / (14,7-10,9) 1,2	32520		
			Прин.																													
			Расч.	Теплый	22	55	10,9	9,3	25	70	14,7	14,4		12115	420	250·836·0,89	186010	250·402·2,4	241200	9(25-21) 370	13320	198125	254520	0,78	22	55	10,9	9,3	198 125 / (14,7-10,9) 1,2	43450		
			Прин.																													

Условные обозначения, принятые для расчетных формул в таблице

n - количество животных;

q - количество тепла, выделяемое одним животным;

d - коэффициент для определения количества общего тепла и водяных паров;

w - количество влаги, выделяемое одним животным;

γ - объемный вес воздуха, $\gamma = 1,2$ кг/м³;

t_c - температура сухого термометра, °C;

$t_м$ - температура мокрого термометра, °C;

$F_п$ - смоченная поверхность пола, м².

При определении солнечной радиации принята ориентация стены по оси А-восток, расчетная географическая широта 52° с.ш.

10250/1

Привязан:	Нач.отд.	Дячук		ТП 801-4-200.89	ОВ
	Н.контр.	Беседин			
	ГИП	Володина		Здание для откорма молодняка КРС на 250 голов привязного содержания	Стадия: Р; Лист: 3; Листов:
	Гл.спец.	Шеремет			
	Рук.гр.	Завалий		Общие данные (продолжение)	УкрНИИагропроект г. Киев
Инв.№	Инжен.	Селезская			

Инв. № подл. 063781 | Подпись и дата | Взам. инв. №

Копир. Власенко 96 формат А2

Альбом I

Таблица тепловлаговоздушного баланса

NN помещений	Наименование помещения	К-во помещений	Воздухообмен	Периоды года	Параметры наружного воздуха: Температура $t_н$; °C	Относ. влажность $\varphi_н$; %	Теплосодерж. ккал/кг $J_н$	Влагосодерж. г/кг $d_н$	Параметры внутреннего воздуха: Температура в° $t_{вн}$	Относ. влажность в % $\varphi_{вн}$	Теплосодерж. ккал/кг $J_{вн}$	Влагосодерж. г/кг $d_{вн}$	Теплопотери ккал/ч	Теплопоступления (радиация) ккал/ч	Вес животных кг	Теплопоступления от животных: Расчетная формула $Q_ж = n \cdot q \cdot d$	Кол-во ккал/ч	Влаговыделения от животных: Расчетная формула $W_ж = n \cdot w \cdot d$	Кол-во г/ч	Количество влаги, испаряющейся с поверхности пола: Расчетная формула $W_п = g(t_c - t_м) \cdot F_п$	Кол-во г/ч	Баланс: Тепла ΣQ ккал/час	Влаги ΣW г/час	Угловой масштаб $E = \frac{\Sigma Q}{\Sigma W}$	Параметры приточного воздуха: Температура в° $t_{пр}$	Относ. влажность в % $\varphi_{пр}$	Теплосодерж. в ккал/кг $J_{пр}$	Абсолютн. влажность $d_{пр}$	Расчетное кол-во воздуха: Расчетная формула $L_р = \frac{\Sigma Q}{(J_в - J_р)}$	Кол-во м³/ч	N обслуж. систем	Примечание
1	2	3	4	5	6	7	8	9	10	11	12	13	14	15	16	17	18	19	20	21	22	23	24	25	26	27	28	29	30	31	32	33
	Помещение для содержания животных		Расч.	Теплый	22	60	11,5	10,3	25	70	14,7	14,4		10833	289	250·612·0,89	136170	250·293·2,4	175800	9(25-21)370	13320	147003	189120	0,78	22	60	11,5	10,3	147003 / (14,7-11,5)1,2	38285		
			Прин.																													
			Расч.	Теплый	22	60	11,5	10,3	25	70	14,7	14,4		10833	420	250·836·0,89	186010	250·402·2,4	241200	9(25-21)370	13320	196843	254520	0,77	22	60	11,5	10,3	196843 / (14,7-11,5)1,2	51260		
			Прин.																													

Условные обозначения, принятые для расчётных формул в таблице

n — количество животных;

q — количество тепла, выделяемое одним животным;

d — коэффициент для определения количества общего тепла и водяных паров;

w — количество влаги, выделяемое одним животным;

γ — объемный вес воздуха, $\gamma = 1{,}2$ кг/м³;

t_c — температура сухого термометра, °C;

$t_м$ — температура мокрого термометра, °C;

$F_п$ — смоченная поверхность пола, м²;

При определении солнечной радиации принята ориентация стены по оси А – восток, расчетная географическая широта 52° с.ш.

10250/1

ТП 801-4-200.89 ОБ

Привязан

Инв. N

Нач. отд.	Дячук	
Н. контр.	Беседин	
ГИП	Володина	
Гл. спец.	Шеремет	
Рук. гр.	Завалий	
Инж.	Селезская	

Копир. Олейникова

Здание для откорма молодняка КРС на 250 голов привязного содержания

Общие данные (окончание)

Стадия	Лист	Листов
Р	4	

УКРНИИАГРОПРОЕКТ г. Киев

Инв. N подл. 063781 | Подпись и дата | Взам. инв. N

Альбом I

План на отм. 0.000

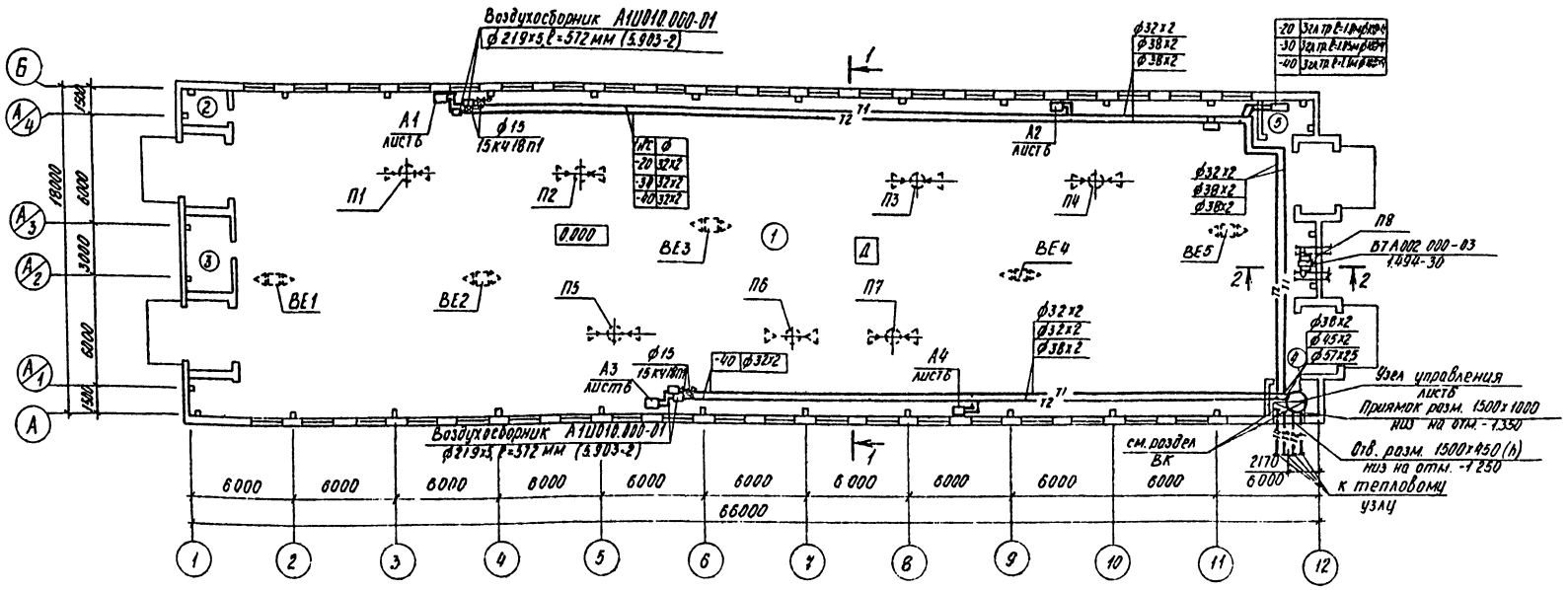

Система теплоснабжения воздушно-отопительных агрегатов рассчитана на три параметра температур наружного воздуха:

-20°С работают агрегаты А1, А4;

-30°С работают агрегаты А1, А2, А4;

-40°С работают агрегаты А1÷А4.

Разрез 2-2

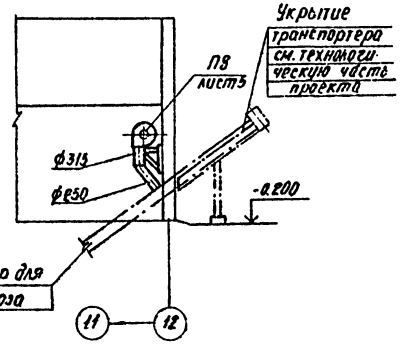

Разрез 1-1

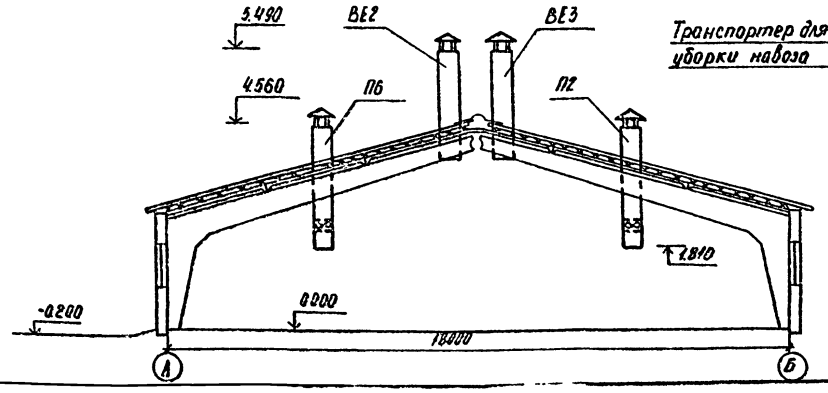

Таблица теплопотерь помещений

Номер по плану		Температура воздуха в помещениях $t_в$, °С	Теплопотери Вт (ккал/ч) при $t_н$, °С			Категория производств по взрывной и взрыво-пожарной и пожарной опасности
			-20	-30	-40	
1	Стойловое помещение	10	59315 (51000)	66730 (57375)	74025 (63650)	Д
5	Электрощитовая	10	1160 (995)	1220 (1050)	1285 (1105)	Д

Согласовано: Гл. спец. ТХ Мосичнико «Шы»

Согласовано: Рук. гр. АС Завалий; Рук. гр. ВК Сидоренко

Инв. № подл. | Подп. и дата | Взам. инв. № | Инв. № дубл. | Подп. и дата

063781

10250/1

ТП 801-4-200.89 ОВ

Привязан

Инв. №

Нач. отд.	Лячик		Здание для откорма молодняка КРС на 250 голов привязного содержания
Н. контр.	Бересдин		
ГИП	Володина		
Гл. спец.	Шеремет		План на отм. 0.000. Разрез 1-1, 2-2.
Рук. гр.	Завалий		
Инж.	Селезская		

Стадия	Лист	Листов
Р	5	

УкрНИИагропроект г. Киев

Альбом I

Система теплоснабжения установок А1÷А4

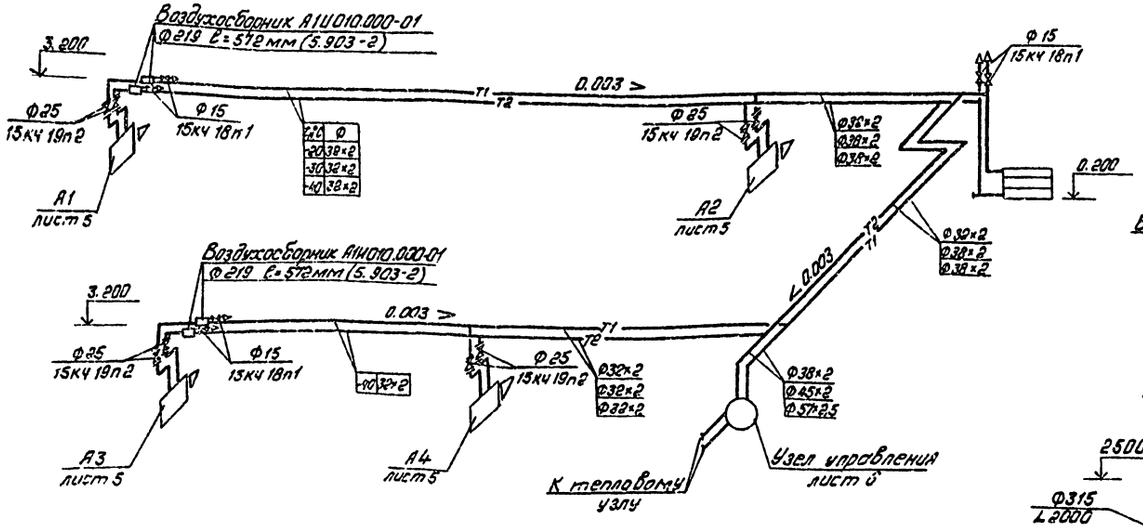

П1÷П7

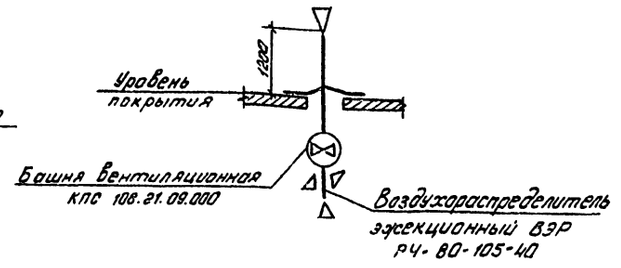

П8

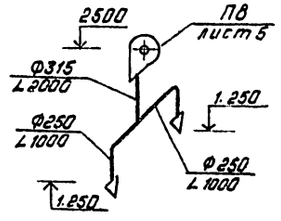

ВЕ1÷ВЕ5

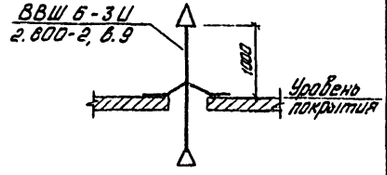

Узел управления

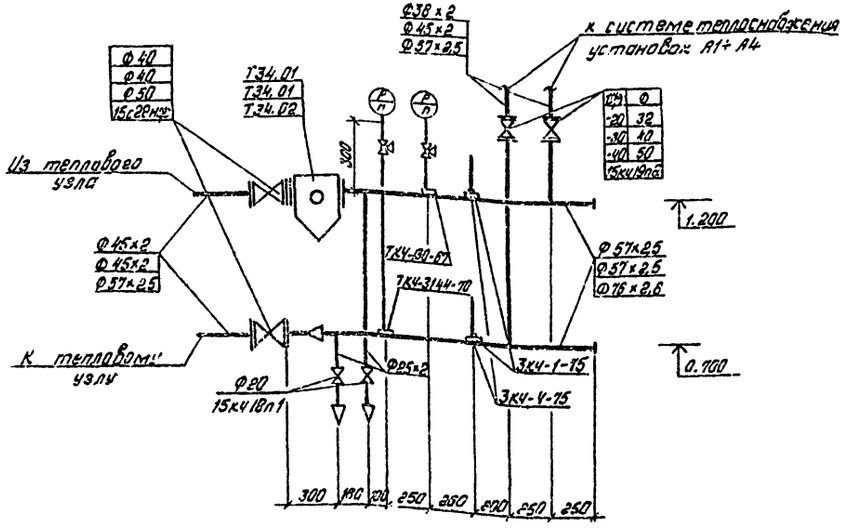

10250/1

ТП 801-4-200.89 ОВ

Привязан:	Нач. отд.	Данюк		Здание для откорма молодняка КРС на 250 голов привязного содержания	Стадия	Лист	Листов
	Н. контр.	Беседин			Р	6	
	ГИП	Володина					
	Ст. спец.	Шеремет		Схемы систем теплоснабжения установок А1÷А4. Схемы систем П1÷П8, ВЕ1÷ВЕ5. Узел управления	УКРНИИАГРОПРОЕКТ г. Киев		
	Рук. гр.	Заволин					
Инв. №	Инж.	Гелевская					

Копир. Алейникова

Формат А4

Инв. № подл. | Подпись и дата | Взам. инв. №

063781

Альбом 1

Ведомость рабочих чертежей основного комплекта

Лист	Наименование	Примечание
1.	Общие данные	
2.	Электроосвещение. План расположения.	
3.	Силовое оборудование. Устройство	
	выравнивания электрических потенциалов.	
	План расположения.	
4.	Принципиальная электрическая схема	
	распределительной сети (начало)	
5.	Принципиальная электрическая схема	
	распределительной сети (окончание).	

Ведомость ссылочных и прилагаемых документов

Обозначение	Наименование	Примечание
	Ссылочные документы	
4.407-36/90	Детали и узлы внутренних силовых и осветительных электропроводок	СЭП 1990
	в сельскохозяйственных и производственных помещениях	
4.407-00	Установка светильников с люминисцентными лампами	
	в производственных помещениях	
5.407-11 (Я 174)	Заземление и зануление электроустановок. Рабочие чертежи	ТЭП 1984
	Прилагаемые документы	
ТП 3.СО	Спецификация оборудования	на 2 листах
ТП 3.СОП	Спецификация оборудования	на 2 листах

Проект разработан в соответствии с нормами, правилами, инструкциями и государственными стандартами.

Главный инж. проекта Володина Л.Н.

Инв. № подл. | Подпись и дата | Взам. инв. №

033781

Основные технические показатели

Наименование	Един. изм.	Кол.
1. Расчетная нагрузка	кВт	18,40
2. Установленная мощность	кВт	20,52
в т.ч. силовые нагрузки	кВт	16,58
3. Расчетная нагрузка электроприемников		
II категории надежности	кВт	—
4. Годовой расход электроэнергии	м. вт. час	132,00
5. Коэффициент мощности	cos φ	0,80

Общие данные

Напряжение сети ~ 50 Гц, 380 В.

Ввод в здание решается при привязке проекта к конкретным условиям.

Силовое оборудование

В качестве силовых токоприемников приняты электродвигатели технологического оборудования.

Распределение электроэнергии запроектировано от силового щита марки ШР-11.

Управление навозоуборочными транспортерами и вентиляционными башнями осуществляется со щитов управления, поставляемых комплектно с технологическим оборудованием.

Остальные электродвигатели управляются магнитными пускателями ПМЛ с кнопками управления.

Силовая электропроводка выполняется кабелем АВВГ на скобах и тросе и проводом АПВ в винипластовых трубах.

Электроосвещение

Электрическое освещение коровника осуществляется люминесцентными светильниками. Проектом принято рабочее и дежурное освещение на напряжении 380/220 В.

Питание электроосвещения осуществляется от осветительного щита ПР 8502-02.

Управление сети электроосвещения осуществляется выключателями по месту и со щита освещения.

Сеть электроосвещения выполнена кабелем АВВГ на тросе и скобах.

Защитные мероприятия

Все металлические нетоковедущие части электрооборудования, нормально не находящиеся под напряжением, но могущие оказаться под ним в следствие повреждения изоляции, заземляются путем присоединения к нулевому проводу сети.

Устройство выравнивания электрических потенциалов УВЗП в коровнике выполняется из протяженных элементов - оцинкованной стали ф 6 мм, прокладываемой в полу стойл под ногами животных.

Выравнивающие элементы привариваются сталью ф 12 мм к металлическому стойловому оборудованию и к нулевой шине силового щита.

Монтаж вести согласно ОСТ 46180-85.

Согласно СН 305-77 здание не подлежит устройству молниезащиты, так как оно относится ко II степени огнестойкости.

10250/1

Привязан:

Инв. №

ТП 801-4-200.89 Э

Нач. отд.	Дячук		Здание для откорма молодняка КРС на 250 голов привязного содержания	Стадия	Р
Н. контр.	Коротаева	11.88		Лист	1
ГИП	Володина			Листов	5
Рук. гр.	Грабчук		Общие данные по рабочим чертежам.	УкрНИИагропроект г. Киев	
Ст. инж.	Линкова	01.89			

Копир. Власенко

Формат А2

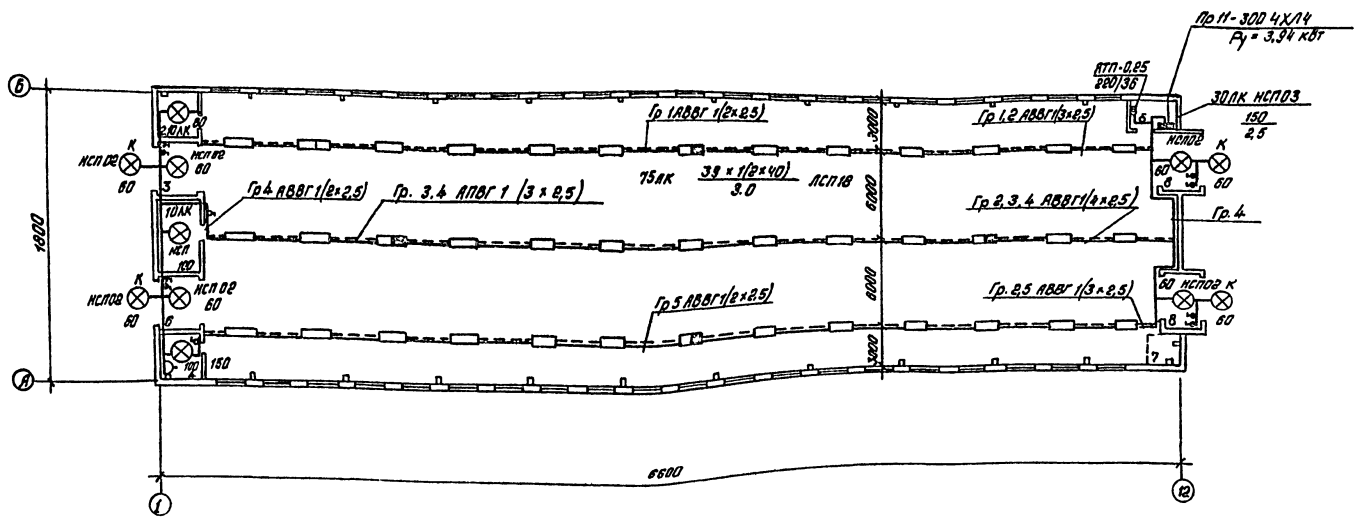

Данные о групповых щитках с автоматическими выключателями

Номер щитка	Тип	Установленная мощность кВт	Номера автоматических выключателей				Ток расцепителя, А	
			Однополюсные		Трехполюсные		На вводе	На линиях
			Занятые	Резервные	Занятые	Резервные		
ЩО-1	ПР11-300ДХЛ4	3,940	1÷5	6	–	–	–	16

Экспликация помещений

Номер по плану	Наименование
1	Стойловое помещение
2	Инвентарная
3	Фуражная
4	Тепловой пункт
5	Электрощитовая
6	Тамбур
7	Место для весов
8	Тамбур

Альбом 1

10250/1

ТП 801-4-200.89 Э

Привязан

Инв. №

Нач. отд.	Пячик		
ГИП	Володина		
Н. контр.	Карпачева		14.03.89
Рук. гр.	Табачник		
Ст. инж.	Линкова		01.89

Здание для откорма молодняка КРС на 250 голов привязного содержания

Электроосвещение

Стадия	Лист	Листов
Р	2	

УКРНИИАГРОПРОЕКТ г. Киев

Копир. Олейникова

Формат А2

Инв. № подл. 063781 | Подпись и дата | Взам. инв. №

Альбом 1

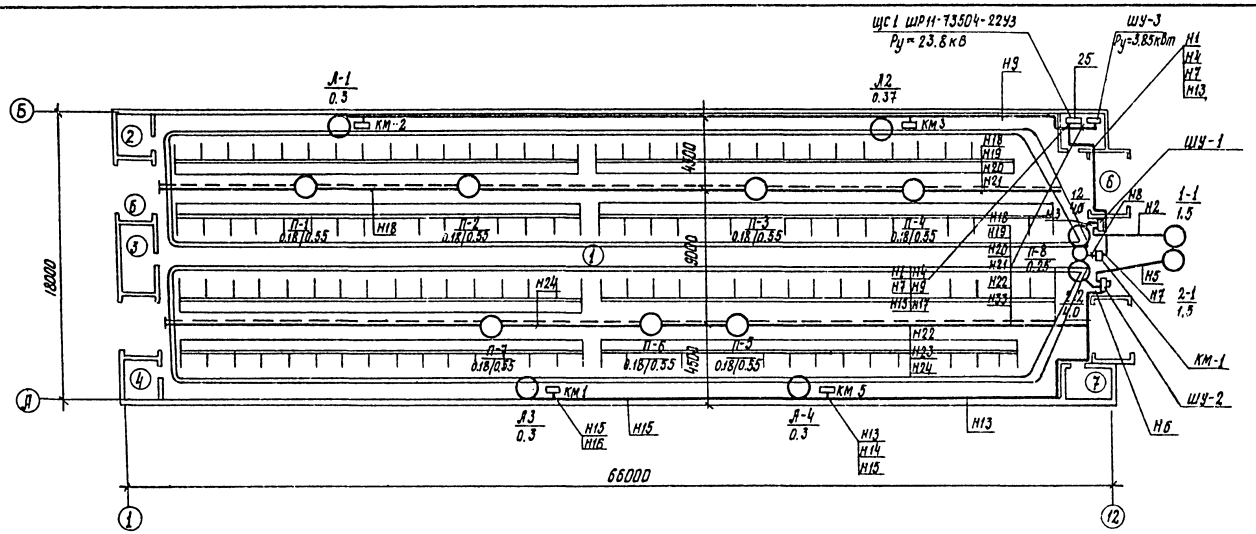

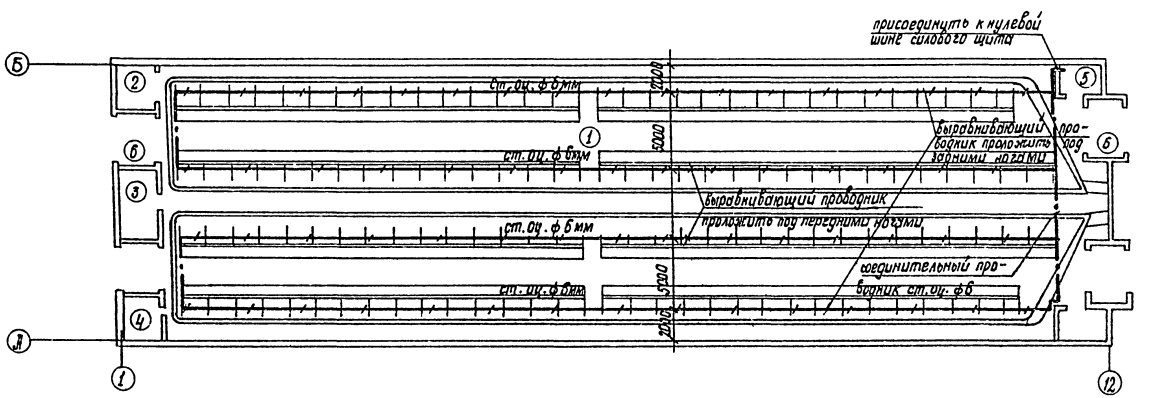

Экспликация помещений

Номер по плану	Наименование
1	Стойловое помещение
2	Инвентарная
3	Фуражная
4	Тепловой пункт
5	Электрощитовая
6	Тамбур
7	Место для весов

Согласовано
ВК
ОВ
Инв.№подл. | Подпись и дата | Взам.инв.№
063781

10250/1

ТП 801-4-200.89 Э

Привязан:

Инв.№

Нач.отд	Лячук		Здание для откорма молодняка КРС на 250 голов привязного содержания. Силовое оборудование и устройство выравнивания электрических потенциалов	Стадия Р; Лист 3; Листов
ГИП	Володина			
Н.контр.	Коротаева			
Рук.гр.	Ткачук			
Ст.инж.	Линкова			Укрниисельхозпроект г. Киев

Копир. Стельмащук

Формат А2

Альбом 1

Принципиальная схема распределительной сети

Распределительное устройство	Аппарат отходящей линии (ввода): обозначение, тип; Iном, А; расцепитель или плавкая вставка, А	Участок сети 1	Пусковой аппарат, обозначение, тип Iном, А Расцепитель или плавкая вставка, А Уставка теплового реле, А	Участок сети 2	Кабель, провод: обозначение	Марка	Количество и сечение	Длина, м	Труба: обозначение по плану	Длина, м	Электроприемник: обозначение	Рном, кВт	Iраб ном / Iпуск, А	Наименование, тип, обозначение чертежа принципиальной схемы
ШР11-73504-2243	ПН2-60 60 К25		ШУ-1	1	Н-1	АПВГ	1/3х4+1х2,5	18	—	—	—	5,5		Шкаф управления; компл. поставляемый
				2	—	—	—	—	—	—	—			
				1	—	—	—	—	—	—	1-1	1,5	3,5 / 24,5	Наклонный транспортер
				2	Н2	АПВ	4(1х2,5)	5	П20	4				
				1	—	—	—	—	—	—	1-2	4,0	8,3 / 58,0	Горизонтальный транспортер
				2	Н3	АПВ	4(1х2,5)	5	П20	4				
	ПН2-60 60 К25		ШУ-2	1	Н4	АПВГ	1/3х4+1х2,5	24	—	—	—	5,5		Шкаф управления, компл. поставляемый
				2	—	—	—	—	—	—				
				1	—	—	—	—	—	—	2-1	1,5	3,5 / 24,5	Горизонтальный транспортер
				2	Н5	АПВ	4(1х2,5)	5	П20	4				
				1	—	—	—	—	—	—	2-2	4,0	8,3 / 58,0	Наклонный транспортер
				2	Н6	АПВ	4(1х2,5)	5	П20	4				
380/220В Ру=20,42кВ Ур=3,3А			КМ-1 ПМЛ 112002 Т1,0	1	Н7	АПВГ	1/3х4+1х2,5	20	—	—	П-8	0,25	0,5 / 3,5	Пластинчатый транспортер
				2	Н8	АПВГ	1/3х4+1х2,5	3	—	—				
	ПН2-60 60 К20		КМ-2 ПМЛ 112002 Т1,0	1	Н9	АПВГ	1/3х4+1х2,5	20	—	—	А-2	0,37	0,8 / 5,6	Агрегат воздушный отопительный
				2	Н10	АПВГ	1/3х4+1х2,5	3	—	—				
			КМ-3 ПМЛ 112002 Т1,0	1	Н11	АПВГ	1/3х4+1х2,5	40	—	—	А-1	0,37	0,8 / 5,6	То же
				2	Н12	АПВГ	1/3х4+1х2,5	3	—	—				
	ПН2-60 60 К20		КМ-4 ПМЛ 112002 Т1,0	1	Н13	АПВГ	1/3х4+1х2,5	55	—	—	А-4	0,37	0,8 / 5,6	То же
				2	Н14	АПВГ	1/3х4+1х2,5	3	—	—				
			КМ-5 ПМЛ 112002 Т1,0	1	Н15	АПВГ	1/3х4Нх2,5	80	—	—	А-3	0,37	0,8 / 5,6	То же
				2	Н16	АПВГ	1/3х4+1х2,5	3	—	—				
	ПН2-60 60 К20		ШУ-3 ШАП5702-03А2А	1	Н17	АПВГ	1/3х4+1х2,5	2	—	—	—	1,26 / 4,05	0,17 / 5	Шкаф управления башенными вентиляторами (компл.)
				2	—	—	—	—	—	—				
				1	—	—	—	—	—	—	П-1	0,18 / 0,55	0,4 / 2,8 1,1 / 7,1	Башня вентиляционная
				2	Н18	АКВРГ	1/7х2,6)	70	—	—				

АПВГ 1(4Ф) Н-26 ПЭ 4х16 АПВ Н-25 от ТП

К ЩО

						10250/1	
						ТП 801-4-200.89	Э
Привязан							
Инв. № подл.	Подпись и дата	Взам. инв. №					
065781							
Инв. №							

Нач. отд.	Дячук				Задание для отработки малолитража КРС на 250 голов привязного содержания	Стадия	Лист	Листов
Н. контр.	Харитонов					Р	4	
Гип	Володина				Принципиальная электрической схема распределительной сети (начало)	Укрсельхозпроект		
Рук. гр.	Тодорчик							
Стинж.	Дяковск			01.89				

Копир. Черкасская 78

Альбом 1

Принципиальная схема распределительной сети

Распределительное устройство	Аппарат отходящей линии (ввода) обозначение тип $I_{ном}$; А расцепитель или плавкая вставка, А	Участок сети 1	Пусковой аппарат; обозначение, тип $I_{ном}$, А Расцепитель или плавкая вставка, А уставка теплового реле	Участок сети 2	Кабель, провод: Участок сети	Кабель, провод: Обозначение	Кабель, провод: Марка	Кабель, провод: Количество, число жил и сечение	Кабель, провод: Длина, м	Труба: Обозначение	Труба: Длина, м	Электроприемник: Обозначение	Электроприемник: $P_{ном}$ кВт	Электроприемник: $I_{расч.}$ или $I_{ном}$ / $I_{пуск}$ А	Электроприемник: Наименование тип обозначение чертежа принципиальная схема
Н-26					1	—	—	—	—	—	—	П-2	0,18/0,55	0,4/2,8	Башня вентиляционная
					2	Н19	АКВРГ	1(7×2,5)	60					1,1/7,7	
					1	—	—	—	—	—	—	П-3	0,18/0,55	0,4/2,8	То же
					2	Н20	АКВРГ	1(7×2,5)	35					1,1/7,7	
					1	—	—	—	—	—	—	П-4	0,18/0,55	0,4/2,8	"
					2	Н21	АКВРГ	1(7×2,5)	25					1,1/7,7	
					1	—	—	—	—	—	—	П-5	0,18/0,55	0,4/2,8	"
					2	Н22	АКВРГ	1(7×2,5)	55					1,1/7,7	
					1	—	—	—	—	—	—	П-6	0,18/0,55	0,4/2,8	"
					2	Н23	АКВРГ	1(7×2,5)	60					1,1/7,7	
					1	—	—	—	—	—	—	П-7	0,18/0,55	0,4/2,8	"
					2	Н24	АКВРГ	1(7×2,5)	70	—	—			1,1/7,7	
	ПН2-60 60 К 20				1										резерв
					2										
	ПН2-60 60 К 20				1										резерв
					2										
					1										
					2										
					1										
					2										
ЩО ПР-304-11-21 ХЛ4					1										
					2										
Ру=3,94 Ip=5,9А															

10260/1

ТП 801-4-200.89 Э

Привязан:	Нач. отд.	Дячук		Здание для откорма молодняка КРС на 250 голов привязного содержания	Стадия	Лист	Листов
	Н. контр.	Каратаева			Р	5	
	ГИП	Володина		Принципиальная электрическая схема распределительной сети (окончание)	УкрНИИагропроект г. Киев		
Инв. №	Рук. гр.	Табачник					
	Ст. инж.	Линкова	01.89				

Копир. Власенко

Инв. № подл. 063781 | Подпись и дата | Взам. инв. №

Альбом 1

Ведомость рабочих чертежей основного комплекта

Лист	Наименование	Примечание
1	Общие данные по рабочим чертежам	
2	Схема автоматизации. Схема электрическая принципиальная	
3	Схема соединений внешних проводок. План расположения	

Ведомость ссылочных и прилагаемых документов

Обозначение	Наименование	Примечание
	Прилагаемые документы	
Т.П. АОВ-СО1	Спецификация оборудования поставляемого заказчиком	на 5 листах
Т.П. АОВ СО.П	Спецификация оборудования поставляемого подрядчиком	на 1 листе

Ведомость ссылочных и прилагаемых документов

Обозначение	Наименование	Примечание
	Ссылочные документы	
РМ Ч-106-77	Схемы электрические принципиальные систем автоматизации	
	Требования к выполнению	
ВСН-281-75	Временные указания по проектированию систем автоматизации технологических процессов	
СНиП 3.05.07-85	Системы автоматизации	

Общие указания

Проект автоматизации разработан на основании технологического задания, выполнен в соответствии с руководящими материалами.

Микроклимат в помещении телятника обеспечивается вентиляционными системами АПВС А1...А4.

Схемой автоматизации вентсистем А1...А4 предусматривается:

— местное управление вентиляторами;
— автоматическое управление вентиляторами по температуре воздуха в помещении телятника.

Аппаратура управления устанавливается у двигателя вентилятора на стене.

Контрольная сеть выполнена кабелем КВВГ и АКВВГ по стене на скобах и по тросу, учтенному в электротехнической части проекта.

Условные обозначения и изображения

- ● Датчик температуры
- ▭ Электроаппаратура
- N Пускатель (резервная буква)

Проект разработан в соответствии с нормами, правилами, инструкциями и государственными стандартами.

Главный инженер проекта Л.Н. Володина

10250/1

Инв. №			Привязан:	
			ТП 801-4-200.89	АОВ
Нач. отд.	Дячук		Здание для откорма молодняка КРС на 250 голов привязного содержания	Стадия: Р; Лист: 1; Листов: 3
Н. контр.	Каратаева			
ГИП	Володина		Общие данные по рабочим чертежам	Укрнииагропроект г. Киев
Рук. гр.	Табачник			
Вед. инж.	Ратнер			

Инв. № подл. 063781 | Подпись и дата | Взам. инв. №

Копир. Стельмащик

Формат А2

Альбом 1

Схема автоматизации

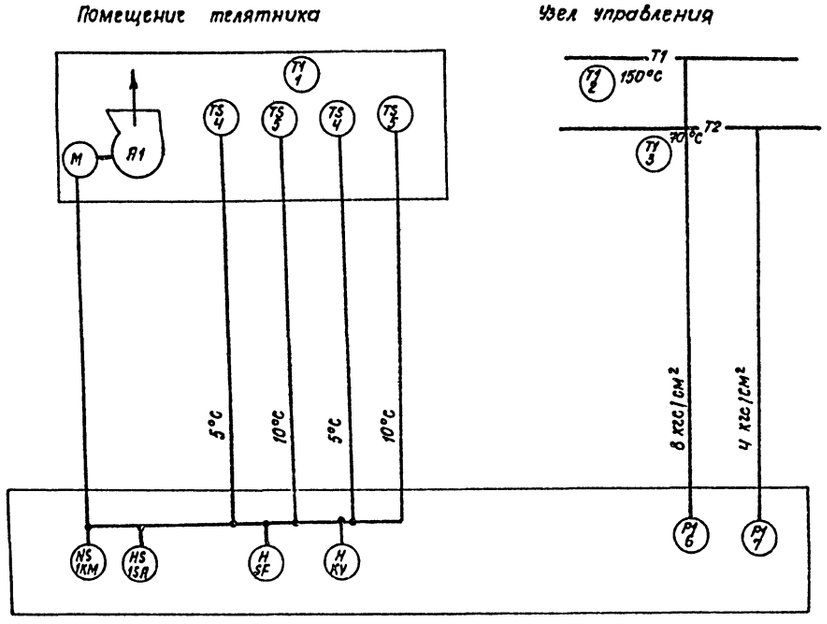

Схема электрическая принципиальная

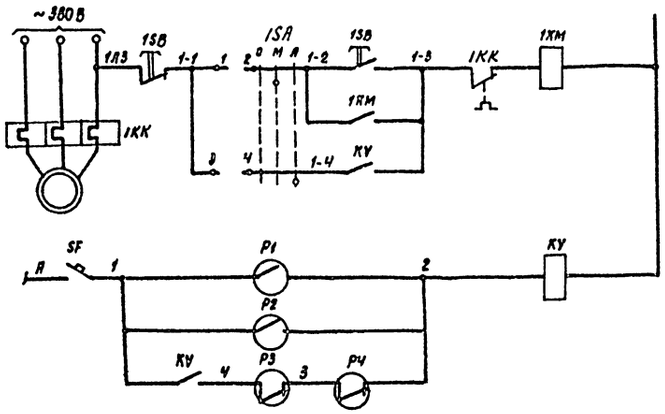

Общие цепи	Автоматическое	Местное
	Вентилятор A1	
Системы АПВС (A1 ... A4)		

Диаграмма замыкания контактов переключателя 1SA ПКП 10-48

Соедин. контакт.	Положение рукоятки 0	1	2
1-2		X	
3-4			X
Режим работы	Откл.	Местн.	Авт.

Диаграмма замыкания контактов термореле „P1", „P2"

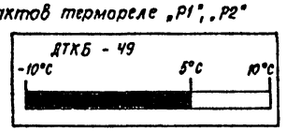

Диаграмма замыкания контактов термореле „P3", „P4"

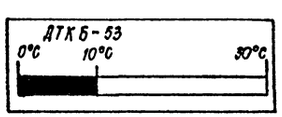

Обозначение	Наименование	Кол.	Примечание
	Аппаратура по месту		
1KM 1SB	Пускатель U к ~ 220В	1	Учтено в разделе „Э"
KV	Пускатель ПМЛ-111002 УР 54 ~ 220В	1	ТУ16.523.549-79
P1, P2	Датчик-реле температуры		
	ДТКБ-49 Пред. рег. -10...+10°C	2	ТУ25.02.88-75
P3, P4	Датчик-реле температуры		
	ДТКБ-53 Пред. рег. 0...30°C	2	ТУ25.02.88-75
1SA	Переключатель ПКП-10-48 схема 2	1	
SF	Выключатель АК 63 МУЗ ~ 220В	1	
	Ур 1А		
—	Приставка ПКЛ 2004	1	

1. Схема автоматизации выполнена для вентсистемы АПВС-А1, для систем А2...А4 схема аналогична с заменой индекса „1" на „2"...„4" соответственно.
2. Схема электрическая принципиальная выполнена для вентсистемы АПВС-А1, для систем А2...А4 схема аналогична с заменой индекса „1" на „2"...„4" соответственно.

10250/1

ТП 801-4-200.89 АОВ

Привязан:				Здание для откорма молодняка КРС на 250 голов привязного содержания	Стадия	Лист	Листов
	Нач. отд.	Дячук			Р	2	
	Н. контр.	Каратаева					
	ГИП	Володина		Схема автоматизации. Схема электрическая принципиальная.	Укрниигропроект г. Киев		
	Рук. гр.	Табачник					
Инв. №	Вед. инж.	Ратнер					

Копир. Власенко

Формат А2

Согласовано: ОВ Завалий

Инв. № подл. 063781 | Подпись и дата | Взам. инв. №

Параметр и место отбора импульса	Вентиляционные агрегаты АПВС (А1...А4)											
	Температура		Общие цепи		Вентилятор А1		Вентилятор А2		Температура		Вентилятор А3	Вентилятор А4
	Воздух в помещении		На стене в помещении						Воздух в помещении		На стене в помещении	
Позиц. / Обозн.	п.4 (Р1)	п.5 (Р3)	SF	KV	1KM, 1SB	1SA	2KM, 2SB	2SA	п.4(Р2)	п.5(Р4)	3KM, 3SB	3SA	4KM, 4SB	4SA

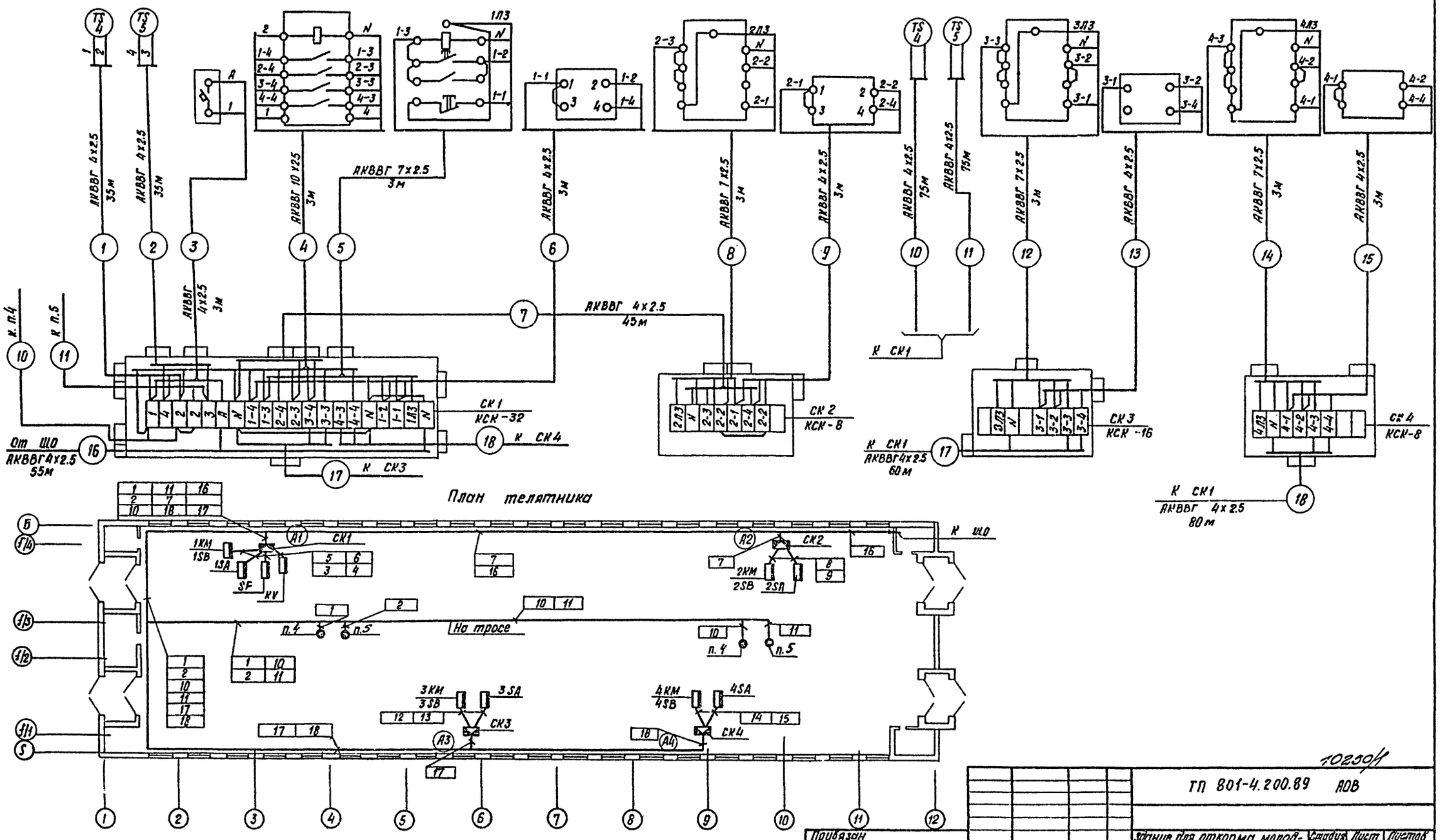

Согласовано
ОВ Заволий
Взам. инв. №
Подпись и дата
№ подл. 781

10250/1

ТП 801-4.200.89 АОВ

Нач. отд.	Дячук			Здание для откорма молодняка КРС на 250 голов привязного содержания.	Стадия: Р; Лист: 3; Листов:
Н. контр.	Каратаева				
ГИП	Володина			Схема соединений внешних проводок. План расположения.	УкрНИИагропроект г. Киев
Рук. гр.	Табачник				
Вед. инж.	Ратнер				

Привязан

Инв. №

Копир. Мкртчян

Формат А2

gost.e-ecolog.ru