ТИПОВОЙ ПРОЕКТ

901-1-30

РЕЧНЫЕ ВОДОЗАБОРНЫЕ СООРУЖЕНИЯ СОВМЕЩЕННОГО ТИПА

ДЛЯ АМПЛИТУД КОЛЕБАНИЯ УРОВНЕЙ ВОДЫ ОТ 6 ДО 14 М ПРОИЗВОДИТЕЛЬНОСТЬЮ ОТ **0,2** ДО **1,0** $М^3/С$

Годен только для справок
Зам. т.п. с 901-1-91.88
по 901-1-98.88
(21-11-88)

АЛЬБОМ II/2

Архитектурно — строительная часть, отопление и вентиляция указания по производству работ.
/вариант с панельными стенами/

gost.e-ecolog.ru

ТИПОВОЙ ПРОЕКТ

901-1-30

РЕЧНЫЕ ВОДОЗАБОРНЫЕ СООРУЖЕНИЯ СОВМЕЩЕННОГО ТИПА

ДЛЯ АМПЛИТУД КОЛЕБАНИЯ УРОВНЕЙ ВОДЫ ОТ 6 ДО 14 М ПРОИЗВОДИТЕЛЬНОСТЬЮ ОТ 0,2 ДО 1,0 $м^3/с$

АЛЬБОМ II/2

СОСТАВ ПРОЕКТА:

АЛЬБОМ I/1 – Технологическая часть /при установке насосов типа А и АТН/
АЛЬБОМ I/2 – Технологическая часть /при установке насосов типа ЭЦВ/
АЛЬБОМ II/1 – Архитектурно-строительная часть, отопление и вентиляция, указания по производству работ /вариант с кирпичными стенами/
АЛЬБОМ II/2 – Архитектурно-строительная часть, отопление и вентиляция, указания по производству работ /вариант с панельными стенами/
АЛЬБОМ III/1 – Строительная часть /глубина подземной части 11 и 13 м/
АЛЬБОМ III/2 – Строительная часть /глубина подземной части 15 и 17 м/
АЛЬБОМ III/3 – Строительная часть /глубина подземной части 19 и 21 м/
АЛЬБОМ IV – Нестандартизированное оборудование
АЛЬБОМ V/1 – Электротехническая часть /при установке насосов типа А/
АЛЬБОМ V/2 – Электротехническая часть /при установке насосов типа АТН/
АЛЬБОМ V/3 – Электротехническая часть /при установке насосов типа ЭЦВ/
АЛЬБОМ VI/1 – Задания заводам-изготовителям на комплектные электротехнические устройства /при установке насосов типа А/
АЛЬБОМ VI/2 – Задания заводам-изготовителям на комплектные электротехнические устройства /при установке насосов типа АТН/
АЛЬБОМ VI/3 – Задания заводам-изготовителям на комплектные электротехнические устройства /при установке насосов типа ЭЦВ/
АЛЬБОМ VII/1 – Заказные спецификации /при установке насосов типа А/
АЛЬБОМ VII/2 – Заказные спецификации /при установке насосов типа АТН/
АЛЬБОМ VII/3 – Заказные спецификации /при установке насосов типа ЭЦВ/
АЛЬБОМ VIII/1 – Заказные спецификации. Электротехническая часть /при установке насосов типа А/
АЛЬБОМ VIII/2 – Заказные спецификации. Электротехническая часть /при установке насосов типа АТН/
АЛЬБОМ VIII/3 – Заказные спецификации. Электротехническая часть /при установке насосов типа ЭЦВ/
АЛЬБОМ IX/1.85 – Объектные сметы, сметы на общестроительные и внутренние сантехнические работы
АЛЬБОМ IX/2.85 – Сметы на технологическое оборудование
АЛЬБОМ IX/3.85 – Сметы на электротехнические работы. АЛЬБОМ X – Ведомости потребности в материалах

ПРИМЕНЕННЫЕ ТИПОВЫЕ ПРОЕКТЫ:

Серия 4.901-6 „Вакуумные установки с водокольцевыми насосами КВН"
(Распространяет Тбилисский филиал ЦИТП)
Серия 4.902-7 „Гидроэлеваторы для удаления осадка из водоприемных камер песколовок и нефтеловушек"
(Распространяет Тбилисский филиал ЦИТП)
Серия 3.901-10 „Колонки управления задвижками Ду 100÷1200 мм с ручным и электрическим приводом"
Выпуски 3 5 и 8 (Распространяет Тбилисский филиал ЦИТП)

РАЗРАБОТАН
ГОСУДАРСТВЕННЫМ ПРОЕКТНЫМ ИНСТИТУТОМ
ЛЕНИНГРАДСКИЙ „ВОДОКАНАЛПРОЕКТ"

Главный инженер института /Г.А. Кондратенко/
Главный инженер проекта /Ю.В. Беляев/

Техно-рабочий проект утвержден и введен в действие в/о Союзводоканалниипроект
Приказ N 137 от 12 мая 1978 г

Содержание альбома (начало)

Наименование чертежа	Марка и № листа	№ стр.
1	2	3
Титул.		1
Тип. заглуш. лист.		2
Содержание альбома (начало).		3
Содержание альбома (окончание).		4
Листы марки „АР".		
Общие данные (начало).	АР-1	5
Общие данные (продолжение).	АР-2	6
Общие данные (продолжение) (при установке насосов типа „А").	АР-3	7
Фасады и фрагменты фасадов (при установке насосов типа „А").	АР-5	9
План на отм. 0.00 и 4.20 (при установке насосов типа „А").	АР-6	10
Разрезы 1-1; 2-2; 3-3 (при установке насосов типа „А").	АР-7	11
Общие данные (окончание). (при установке насосов типа „АТН" и „ЭЦВ").	АР-4	8
Фасады и фрагменты фасадов (при установке насосов типа „АТН" и „ЭЦВ").	АР-8	12
План на отм. 0.000 (при установке насосов „ЭЦВ"). План на отм. 4.200 (при установке насосов „АТН").	АР-9	13
Разрезы 1-1, 2-2, 3-3. (при установке насосов типа „ЭЦВ" и „АТН").	АР-10	14
План на отм. 0.000 (при установке насосов „АТН"). Заполнение оконных проемов.	АР-11	15
Полы. Кровля.	АР-12	16
Детали.	АР-13	17
Листы марки „КЖ".		
Общие данные (начало).	КЖ-1	18
Общие данные (продолжение)	КЖ-2	19
— " —	КЖ-3	20
— " —	КЖ-4	21
— " —	КЖ-5	22
— " —	КЖ-6	23
Общие данные (продолжение).	КЖ-7	24
Общие данные (окончание.	КЖ-8	25

1	2	3
Перекрытие на отм. -3.300 Маркировочная схема.	КЖ-9	26
Перекрытие на отм. -3.000 Схема армирования.	КЖ-10	27
Перекрытие на отм. -0.150 (при установке насосов „А"). Маркировочная схема. План.	КЖ-11	28
Перекрытие на отм. -0.150 (при установке насосов „АТН"). Маркировочная схема. План.	КЖ-12	29
Перекрытие на отм. -0.150 (при установке насосов „ЭЦВ"). Маркировочная схема. План.	КЖ-13	30
Перекрытие на отм. -0.150. Маркировочная схема. Разрезы 1-1, 2-2.	КЖ-14	31
Перекрытие на отм. -0.150. Маркировочная схема. Разрезы с 3-3 по 12-12.	КЖ-15	32
Каркас здания в осях 1÷4. Маркировочная схема. План. Разрезы.	КЖ-16	33
Маркировочная схема монолитных покрытий.	КЖ-17	34
Маркировочная схема стеновых панелей и узлов крепления.	КЖ-18	35
Каналы для электрокабелей (при установке насосов типа „А"). Маркировочная схема. План.	КЖ-19	36
Каналы для электрокабелей (при установке насосов типа „А"). Маркировочная схема. Разрезы с 1-1 по 9-9.	КЖ-20	37
Каналы для электрокабелей (при установке насосов типа „А"). Спецификация элементов к маркировочной схеме. Разрезы 2а-2а, 2-2, 2в-2в, 2г-2г, 2д-2д, 2е-2е.	КЖ-22	39
Каналы для электрокабелей (при установке насосов типа „АТН"). Маркировочная схема. План.	КЖ-23	40
Каналы для электрокабелей (при установке насосов типа „ЭЦВ"). Маркировочная схема. План.	КЖ-24	41
Каналы для электрокабелей (при установке насосов типа „АТН" и „ЭЦВ"). Маркировочная схема. Разрезы 1-1, 4-4, 5-5.	КЖ-25	42
Фундаменты Ф1-Ф2. Разрезы с 10-10 по 12-12.	КЖ-21	38
Каналы для электрокабелей (при установке насосов типа „АТН" „ЭЦВ"). Спецификация элементов к маркировочным схемам. Выборка стали.	КЖ-26	43
Помещение трансформаторов и РУ. Перекрытие на отм. 0.650 (при установке насосов типа „АТН" и „ЭЦВ"). Маркировочная схема.	КЖ-27	44
Помещение трансформаторов и РУ. Перекрытие на отм. 0.650 (при установке насосов типа „АТН" и „ЭЦВ"). Схема армирования.	КЖ-28	45
Перекрытие на отм. -0.150. В осях 1÷2 Схема армирования.	КЖ-29	46
Перекрытие на отм. -0.150. В осях 2÷4 (при установке насосов типа „А"). Схема армирования.	КЖ-30	47
Перекрытие на отм. -0.150 в осях 2÷4 (при установке насосов типа „АТН"). Схема армирования.	КЖ-31	48
Перекрытие на отм. -0.150 в осях 2÷4 (при установке насосов типа „ЭЦВ"). Схема армирования.	КЖ-32	49
Перекрытие на отм. -0.150. Маркировочная схема каркасов.	КЖ-33	50
Перекрытие на отм. -0.150. Схемы армирования стаканов под колонны.	КЖ-34	51
Верхняя часть колодца на отм. -1.500 до отм. -0.150. Схема армирования.	КЖ-35	52
Каркасы КР 1.2.3. Маркировочная схема.	КЖ-36	53
Перекрытие на отм. -0.150 (при установке насосов типа „А"). Спецификация монолитной конструкции. Ведомость стержней. Выборка стали.	КЖ-37	54
Перекрытие на отм. -0.150 (при установке насосов типа „АТН"). Спецификация монолитной конструкции. Ведомость стержней. Выборка стали.	КЖ-38	55
Перекрытие на отм. -0.150. (при установке насосов типа „ЭЦВ"). Спецификация монолитной конструкции. Ведомость стержней. Выборка стали.	КЖ-39	56
Фундаменты под стены в осях 3÷6. (при установке насосов типа „А"). Маркировочные схемы. Чертеж №1.	КЖ-40	57
Фундаменты под стены в осях 3÷6 (при установке насосов типа „А"). Маркировочные схемы. Чертеж №2.	КЖ-41	58
Фундаменты под стены в осях 3÷6 (при установке насосов типа „АТН" „ЭЦВ"). Маркировочные схемы.	КЖ-42	59
Перекрытие на отм. 0.00. Маркировочные схемы.	КЖ-43	60

ТП 901-1-30

Гип	Лисс		
Рук. гр.	Кучерявый		
Рук. гр.	Кучеренко		
Гл. спец.	Федоров		
Гл. спец.	Удачев		
Гл. инж.	Беляев		
Нач. отд.	Жеков		

Содержание альбома (начало)

Стадия	Лист	Листов
ТР		

Госстрой СССР Гос. Ленинградский ВОДОКАНАЛПРОЕКТ

Копировал: Ефимова
Сверил: Жеков

Альбом N12

Типовой проект ТП 901-1-30

Наименование чертежа	Марка и № листа	№ стр.
	2	3
Сборные элементы К-1,1*,2,3,3*, Б-1,2, ПР-1,2. Маркировочные схемы и схемы армирования	КЖС-4У	61
Сборные элементы К-1*,2,3,3*, Б-1,2, ПР-1,2. Спецификация сборной конструкции. Ведомость стержней.	КЖС-45	62
Колонны К-1,2,3,У. Маркировочные схемы дополнительных закладных элементов.	КЖС-46	63
Балки Б-1. Плита П-1. Маркировочные схемы дополнительных закладных элементов.	КЖС-47	64
Перекрытие тамбура ПМ2. Маркировочная схема и схема армирования.	КЖС-48	65
Водосборный колодец.	КЖ-49	66
Листы марки „КМ".		
Общие данные (начало).	КМ-1	67
Общие данные (продолжение).	КМ-2	68
— " —	КМ-3	69
— " —	КМ-4	70
Общие данные (окончание).	КМ-5	71
Подкрановые балки. Маркировочная схема.	КМ-6	72
Подкрановые балки. Узлы 1,2. Спецификация металла.	КМ-7	73
Металлические площадки МП1,2 и лестницы Л1, 2, 3, У в опускном колодце. Маркировочные схемы.	КМ-8	74
Металлические площадки МП1,2 и лестницы Л 1,2,3, У. в опускном колодце. План. Разрезы.	КМ-9	75
Металлические площадки МП1,2 и лестницы Л1,2,3,У. в опускном колодце. Спецификация элементов к маркировочным схемам. Спецификация металла.	КМ-10	76
Металлические площадки МП3,4,5,6 в надземной части. (при установке насосов марки 2СФ-18к1) Маркировочная схема.	КМ-11	77
Металлические площадки МП3,4,5,6 в надземной части. (при установке насосов марки 2СФ-18х3). Маркировочная схема.	КМ-12	78
Металлические площадки МП3,4,5,6 в надземной части (при установке насосов типа „Ж"). План).	КМ-13	79
Металлические площадки МП3,4,5,6 в надземной части (при установке насосов типа „Ж") Разрезы.	КМ-14	80
Металлические площадки МП3,4,5,6 в надземной части (при установке насосов типа „Ж") Спецификация металла.	КМ-15	81
Металлические площадки МП3,4,5 в надземной части (при установке насосов типа „ЯТН" и „2Ц8"). Маркировочная схема.	КМ-16	82
Металлические площадки МП3,4,5,6 надземной части (при установке насосов „ЯТН" и „2Ц8"). План. Разрезы.	КМ-17	83
Металлические площадки МП3,4,5,6 надземной части (при установке насосов „ЯТН" и „2Ц8"). Детали. Спецификация металла.	КМ-18	84
Ворота В-1, 2. Маркировочная схема.	КМ-19	85
Ворота В-1. Узлы с 5 по 10.	КМ-20	86
Ворота В-1. Маркировочная схема полотен ворот. Узлы с 1 по 12.	КМ-21	87
Ворота В-1. Каркасы КВ-1 и КВ-1' полотен ворот.	КМ-22	88
Ворота В-1. Ниша проема ворот РВ-1.	КМ-23	89
Ворота В-2. Маркировочная схема. Узлы с 1 по 4.	КМ-24	90
Ворота В-2. Узлы с 5 по 10.	КМ-25	91
Ворота В-2. Маркировочная схема полотен ворот. Узлы с 1 по 10.	КМ-26	92
Ворота В-2. Рама проема ворот РВ-2.	КМ-27	93
Ворота В1, В-2. Элементы крепления ворот ш8, ш11, Т-30, ЦФ	КМ-28	94
Марки СМ-1 по М17.	КМ-29	95
Марки СМ-18 по М-20. Спецификация металла к листам КМ-29, 30.	КМ-30	96
Металлическая площадка МП9.	КМ-31	97
БМ-12 ст. 12Ц4-1Тм: ЦП-2÷ЦП5 сил II	КМ-32	98
Рамы с Р1 по Р9.	КМ-33	99
Жалюзи Вж-1,2,3,4,5. Уголок У-2.	КМ-34	100
Спецификация металла к КМ-32,33,34.	КМ-35	101
Листы марки „ВК".		
Заглавный лист.	ВК-1	102
Планы на отм. 0.000 и У.200 (при установке насосов типа „Ж").	ВК-2	103
Планы на отм. 0.000 и У.200 (при установке насосов типа „ЯТН" и „2Ц8").	ВК-3	104
Схемы В-1 и Т3, В-9 и Т3, К1.	ВК-4	105
Условные обозначения. Спецификация.	ВК-5	106
Листы марки „ОВ".		
Заглавный лист.	ОВ-1	107
Планы на отм. 0.000 и У.200. Разрезы К-1, 2-2. (при установке насосов типа „Ж").	ОВ-2	108
Планы на отм. 0.000, У.200. Разрезы 1-1, 2-2 (при установке насосов типа „ЯТН" и „2Ц8").	ОВ-3	119
Схемы систем отопления и вентиляции.	ОВ-4	110
Спецификация.	ОВ-5	111

1	2	3
Листы марки „ОР"		
Общие данные.	ОР-1	112
Методы производства работ по сооружению опускного колодца в тиксотропной рубашке.	ОР-2	113
Методы производства работ по сооружению опускного колодца в тиксотропной рубашке.	ОР-3	114

ТП 901-1-30

Наружные водозаборные сооружения. Рабочие чертежи для строительства водозаборных сооружений производительностью от 6 до 10 тыс. куб. м/сут.

Изм.	Лист	№ докум.	Подпись	Дата
Гл. инж. проекта	Шестопалов			
Гл. спец.	Петровский			
Гл. архит.	Федоров			
Гл. конструктор	Кудряшов			
Гл. технолог	Белкин			
Нач. отд.	Жило			

Содержание альбома. (окончание).

Литер ТР | Лист | Листов

Госстрой СССР Ленинградский Водоканалпроект

Копировал: Ляхова
Сверил: Ахметова

Ведомость основных комплектов.

Обозначение	Наименование комплекта.	Примечание
НР	Технологическая часть.	
—	Механическая часть.	
АР	Архитектурно-строительные решения	
КЖ	Конструкции железобетонные	
КМ	Конструкции металлические	
ВК	Внутренние водопровод и канализация	
ОВ	Отопление и вентиляция.	
ЭО	Электрооборудование, автоматизация и электрическое освещение.	
ЭА	Технологический контроль	
ОР	Организация работ.	

Ведомость чертежей основного комплекта АР

Формат	Лист	Наименование.	Примечание
22Г	1	Общие данные. Начало.	
22Г	2	Общие данные. Продолжение.	
22Г	3	Общие данные. Продолжение. (при установке насосов типа „Я")	
22Г	4	Фасады, фрагменты фасадов (при установке насосов типа „Я")	
22Г	5	Планы на отм. 0.000 и ч.200 (при установке насосов типа „Я")	
22Г	6	Разрезы 1-1; 2-2; 3-3. (при установке насосов типа „Я")	
22Г	7	Общие данные. Окончание. (при установке насосов типа „ЭЦВ" и „ЭЦН")	
22Г	8	Фасады, фрагменты фасадов (при установке насосов типа „ЭЦВ" и „ЭЦН").	
22Г	9	План на отм. 0.000 (при установке насосов типа „ЭЦВ") План на отм. ч.200 (при установке насосов типа „ЭЦВ" и „ЭЦН")	
22Г	10	Разрезы 1-1; 2-2; 3-3. (при установке насосов типа „ЭЦВ" и „ЭЦН")	
22Г	11	План на отм. 0.200 (при установке насосов типа „ЭЦН") Заполнение оконных проемов. Ворота ЗП-22	
22Г	12	Кровля. Полы.	
22Г	13	Детали „1" ÷ „10".	

Настоящий проект разработан в соответствии с действующими нормами и правилами, в том числе с нормами взрывобезопасности и пожаробезопасности, и обеспечивает безопасность при правильной эксплуатации сооружения (здания).

Главный инженер проекта Ю.В. Белов

Ведомость примененных ссылочных документов.

Обозначение.	Наименование.	Примечание
ГОСТ 6629-74	Двери внутренних сухих и общественных зданий.	
ГОСТ 11214-65	Окна и балконные двери деревянные	
ГОСТ 11624-69.	Двери деревянные для промпредприятий.	
Серия 1.435-1. АI	Двери деревянные входные и служебные для жилых и общественных зданий.	
Серия 1.136-1. в.1	Плиты подоконные железобетонные	
Серия 1.139-1. В.1	Перемычки 4/5 сборные для жилых и общественных зданий	
Серия 1.432-5 в1.2	Стеновые панели для производственных зданий с шагом колонн 6м.	
Шифр 41-74 Вып. 1,2	Ворота распашные с ручными приборами открывания.	
Серия 1.436-6 В1,2	Стальные окна из спаренных труб с механизмами открывания.	
Серия 1.436-8 В. 1,2	Окна витражные стальные с заполнением профильным стеклом коробчатого и швеллерного типа.	
Серия 1.472-5 В. 1.	Оборудование гардеробных бытовых помещений промышленных предприятий.	
Серия 2.430 3	Типовые архитектурно-строительные детали промышленных зданий с каркасными системами ТАП	
Серия 2.436-6 В1,2	Узлы и детали стальных окон из спаренных гнутосветных труб	
Серия 2.436-8 В1,2	Фасонных проемов с панелями заполнениями профильным стеклом коробчатого и швеллерного типа	
Серия 2.460-5 В.1,2	Архитектурные детали утепленных покрытий одноэтажных пром. зданий	
Серия К9-01-58 В.2	Сборные ж/б обвязочные балки и ригели для промышленных зданий	

Таблица толщин стен (мм) и утеплителя $\gamma = 600$ кг/м³ в зависимости от расчетной наружной температуры.

t нар.	а	б	в	г	Примечание
-20°С	250	380	80	200	
-30°С	250	380	100	200	
-40°С	380	510	120	240	

Общие примечания.

1. За отм. 0.000 принят пол 1 этажа машинного зала, относительной отм. 0.000 соответствует абсолютная отм. ____
   К листам фасадов и фрагментов фасадов.
2. Расшивка швов кирпичных стен ведется раствором на белом цементе, профилем „вогнутый болик".
3. Декоративный раствор для штукатурки по наружных поверхностей составляется на основе белого цемента с добавкой мраморной белой крошки, каменного угля и битого стекла. Затирка промежутков между воротами и жалюзийными решетками производится известково-цементным раствором.
4. Колер окраски панелей, окон, ворот и т.д. определяется привязке, исходя из общего архитектурного решения здания или комплекса зданий по применяемым колерным книжкам.
   К листам планов.
5. Для крепления окон и дверей в боковые поверхности проемов кирпичных стен заложить по три деревянных антисептированных пробки размером 70х120х250мм и с шагом 750 мм по высоте.
6. Перегородки из кирпича „на ребро", толщиной 65мм выполнять с армированием Ø6 АI через 2 ряда по высоте, устройством в проемах „черных коробок" из деревянных брусков 40х100мм и креплением их к несущим стенам. Перегородки, толщиной 120мм выполнять с армированием Ø6 АI через 3 ряда по высоте и креплением их к несущим стенам.
7. Деталь установки и отделки ворот ЗП-22см. на листе АР-4
   К листам чертежей.
8. Кровля скатная рулонная, из трех слоев рубероида РМ-350 (ГОСТ 10923-64) на битумной мастике. Марки битумной мастики выбираются по таблице 2 СН 384-74 в зависимости от района строительства и кровли. Устройство кровли выполнять в соответствии с требованиями СНиП III-26-74. Кровлю, гидроизоляция, пароизоляция и теплоизоляция".

| | | |

Альбом 11/22

Типовой проект ТП 901-1-30

Инв. № подл. | Подпись и дата | Взам. инв. №

Сводная спецификация к чертежам АР

Марка	Обозначение	Наименование	Количество Тип 348; АТН	Количество Тип А	Примечан.
Металлические изделия					
ВЗ.6х3.0	Серия 1.436-2 17.2	Ворота распашные шт	1/	1/	
В-1	По серии 1.436-05-36 АВ см. черт. КМ-1У	——— " ——— шт	———	2	
В-2	——— " ——— КМ-2У	——— " ——— шт	3	———	
ВЖ-3	См. чертежи КМ-3У	Вентрешетка жалюзийная шт.	2	———	
ВЖ-4	——— " ——— КМ-3У	——— " ———	2	———	
ВЖ-5	——— " ——— КМ-3У	——— " ———	———	2	
НН-1У	Серия 1.436-3 6.1.2	Нащельник наружный шт	1	1	
НН-2.5	——— " ———	——— " ———	У	У	
НВ-3	——— " ———	Нащельник внутренний шт	1	1	
СЛ-3	——— " ———	Слив шт	2	2	
РМ-7	См. чертежи КМ-33	Рамка.	14	18	
1.700х7 ℓ=1500	ГОСТ 8509-72	Перемычка.	3	3	
МС-14 ℓ=3600	Серия 1.436-3 6.2	Винт с шайбой самонарезающий шт	250	250	
	ГОСТ 19772-74	Нащельник наружный.	У	У	
Деревянные изделия					
ОС15-15	ГОСТ 11214-65	Оконный блок	5	5	
ОС15-15*	——— " ———	——— " ———	2	———	1480х1460 h
ОС15-15**	——— " ———	——— " ———	1	———	1478х1320 h
ОС15-15***	——— " ———	——— " ———	1	———	1080х630 h
ДГ21-7	ГОСТ 5629-74У	Внутренний дверной блок	1	———	
ДГ21-7Л	——— " ———	——— " ———	2	1	
ДГ21-7Сп	——— " ———	——— " ———	———	1	
ДГ21-7Сп1	——— " ———	——— " ———	У	У	
ДГ21-9	——— " ———	——— " ———	———	3	
ДГ21-9Л	——— " ———	——— " ———	1	2	
ДГ21-9Сп	——— " ———	——— " ———	2	———	
ДГ21-9Сп1	——— " ———	——— " ———	3	2	
Д-37Л1	ГОСТ 14624-69	——— " ———	———	1	
ДВ9-6М1	Серия 1.435-1, АТ	Наружный входной дверной блок.	1	1	
ДВ9-5М1	——— " ———	Тамбурный дверной блок	1	1	
ДВ8-1	——— " ———	——— " ———	1	1	
ДВ8-2В	——— " ———	Наружный входной дверной блок.	1	1	
В-1	По серии ПР-05-36.У см. чертеж КМ-1У	Ворота распашные	———	2	
ВВ	По серии ПР-05-36.У см. чертеж КМ-2У	——— " ———	3	———	
50х70	ГОСТ 8486-66	Брусок м3	0.42	0.88	
Прогон	Серия 1.435-1 А1	Обшивка рейки п.м	13.5	———	
60х60	Серия 2.436 Б 82	Брус деревянный перемычки п.м	3.0	3.0	

Продолжение.

Марка	Обозначение	Наименование	Количество Тип 348; АТН	Количество Тип А	Примечан.
Разные материалы.					
Тип У	Серия 2.436 в.2	Уплотнитель п.м.	12.0	12.0	
———	ГОСТ 16183-70	Пакля смоленая кг	8.5	8.5	
УМС-50	ГОСТ 14791-69.	Мастика кг	12.0	12.0	
δ=4	ГОСТ 111-65*	Стекло 300х300 мм шт	2	2	
δ=3	——— " ———	Стекло 325х1300 мм шт	14	10	
——— " ———	——— " ———	Стекло 275х1300 мм шт	10	10	
——— " ———	——— " ———	Стекло 925х465 мм шт	У	———	
——— " ———	——— " ———	Стекло 275х465 мм шт	2	———	
СЛ-3	Серия 1.436-6 в.1	Стеклопакет 1145х136х32 мм	2	2	
СП-7	——— " ———	Стеклопакет 1350х965х32 мм	2	2	
Р-14	——— " ———	Резин. профиль для крепления стеклопакетов п.м	20.0	20.0	
Р-16	——— " ———	——— " ——— п.м	20.0	20.0	
УР-1	——— " ———	Уплотнитель притворов п.м.	20.0	20.0	

Перечень (рекомендуемый) гардеробного и технологического оборудования и мебели.

Марка	Обозначение	Наименование	Количество Тип 348; АТН	Количество Тип А	Примечан.
Гардеробное оборудование и мебель					
Дс Ч0.1	Серия 1.472.5 в.1	Шкаф гардеробный	2	2	
Дс Ч0.2	——— " ———	——— " ———	1	1	
Трф 25	———	Штанга.	4,2 п.м	5,2 п.м	
h=1500	———	Штора полиэтилен.	5.0 п.м	6.0 п.м	
———	———	Экран 1000х2000 h=20	1 шт	1 шт.	
———	———	Экран 1500х2000 h=20	1 шт.	———	
———	———	Крючки для одежды и полотенец.	26 шт	24 шт	
———	———	Мыльница настенная	2 шт	2 шт	
———	———	Скамья деревянная	0.6 п.м	0,6 п.м.	
600х800	———	Кресло для отдыха	1	2	
500х500	———	Журнальн. столик	1	1	
700х1100	———	Стол конторский однотумбовый.	2	2	
———	———	Стул конторский	6	7	
———	———	Стеллаж трехъярусный в=800 деревянный	———	1.9 п.м	
Технологическое оборудование					
1400х800	———	Верстак для настольного оборудования	2	2	
1400х800	———	Верстак слесарный с тисками.	2	2	

Условные обозначения.

(2.1) — NN помещений по экспликации.

(5 / ПР-16) — деталь, разработанная на чертежах комплекта «АР» / лист, на котором размещена эта деталь.

(1 / 2) 2.445-1 — деталь типовой серии NN типовой серии / № выпуска данной типовой серии.

(ПР-2 / 301-9) — Деталь перемычек. Заполнение проемов.

Изм.	Кол.	№ докум.	Подпись	Дата	ТП 901-1-30АР
Разраб.		Сурсова			Ручной водозаборные сооружения скважинного типа для индивидуальных усадеб с водопотреблением от 0,2 до 1,0 л/с.
Пров.		Сурсова			
Гл.спец.		Федоров			Литер ТР	Лист 2	Листов
Гл.инж.		Суворов			
Гл.инж.		Белов			Общие данные. Продолжение.
Нач.о.		Жило			Госстрой СССР ГПИ Ленинградский Водоканалпроект

Копировал: Ахметова
Сверил: Ахм

Ведомость проемов для ворот и дверей

Поз. по плану	Проемы: Размер в свету B×h, мм	Кол.	Элементы заполнения проема: Марка	Обозначение	Кол.
ВР-1	7000×2070	4	АГ21-7СПЛ	ГОСТ 6629-74	1
ВР-1а	7000×2070	1	АГ21-7СП	—"—	1
ВП-1	9000×2070	2	АГ21-9П	—"—	1
ВП-1а	9000×2070	3	АГ21-9	—"—	1
ВП-1б	9000×2070	2	АГ21-9СЛП	—"—	1
ВП-2	10200×2100	10	А37ЛП	ГОСТ 14624-69	1
ДП-2	1430×2070	1	АВ9-9МП	Серия 1.136-1 АI	1
ДП-2а	1080×2070	1	АВ9-6/9МП	Серия 1.136-1 АI	1
ДП-2	850×2100	1	АВ8-1	—"—	1
			АВ8-1/8	—"—	1
ОП-2	3520×3615	1	В 3.6×3.0	Шифр 4ф-74 Вып. 12 АР-М	1
ОП-1	2000×3400	2	В-1	См. черт. КМ-19	1
			ВЖС-5	—"— КМ-34	1

Ведомость перемычек

Поз. по плану	Перемычки: Схема сечения	Кол.	Элементы перемычек: Марка	Обозначение	Колич. изделий	Колич. стали, кг
ПР-1	0,22д, 5В1, 5У-19д	3	Б-24	Серия 1.139-1 Вып.1	1	2
			БУ-19д	—"—	1	1
ПР-2	2,500, 5В1	2	Б-31	Серия 1.139-1 Вып.1	1	1
ПР-3	3,46, 0,870, 2,500, 5Б1-13, Б-31, П-2, П-2	2	БП-13	Серия 1.139-1 Вып.1	3	3
			Б-31	—"—	2	2
			П-2	См. чертеж КЖС-44	2	2
ПР-4	0,870, 2,070, 5БУ-15	1	БУ-15	Серия 1.139-1 Вып.1	3	3
ПР-5	0,870, 2,070, Б-13	3	Б-13	Серия 1.139-1 Вып.1	1	1
ПР-6	2,070, Б-15, L ком. 2-1500	2	Б-15	Серия 1.139-1 Вып.1	1	1
			L ком. 2-1500	ГОСТ 8509-72	1	1
ПР-7	6,080, 1,5, Б-13	1	Б-13	Серия 1.139-1 Вып.1	3	4

Ведомость отделки помещений

Наименование или экспликация номер помещения	Полы: отделка	Полы: окраска	Стены и перегородки: штукатурка или затирка	Стены и перегородки: окраска или облицовка	Отделка низа стен и перегородок (панели): окраска или облицовка	Отделка низа стен и перегородок (панели): высота (мм)	Оконные, дверные и воротные заполнения
11	Затирка	Побелка	Штукатурка, затирка	Окраска клеевой краской выше панели	Окраска масляной краской за 2 раза	1800	Масляная окраска за 2 раза
12	Штукатурка	—"—	—"—	—"—	—"—	—"—	—"—
12а	Затирка	—"—	—"—	Клеевая окраска	—"—	—"—	—"—
13	—"—	Известковая побелка	Расшивка швов, известковая побелка	—"—	—"—	—	—"—
14	—"—	Побелка	Штукатурка	Окраска клеевой краской выше панели	Окраска масляной краской за 2 раза	1800	—"—
21	—"—	—"—	—"—	—"—	—"—	—"—	Масляная окраска за 2 раза
22	—"—	—"—	—"—	—"—	—"—	—"—	—"—
23	—"—	—"—	—"—	Окраска масляной краской выше панели	Облицовка глазурованными плитками	2100	—"—
24	—"—	Окраска известковая, с перекрытием краской	—"—	—"—	—"—	3000	—"—
25	—"—	Побелка	—"—	Окраска клеевой краской выше панели	—"—	2100	—"—
26	—"—	—"—	—"—	—"—	—"—	—"—	—"—
26а	—"—	—"—	—"—	—"—	Окраска масляной краской за 2 раза	—"—	—"—
27	—"—	—"—	—"—	—"—	—"—	1800	—"—
29	—"—	—"—	—"—	—"—	—"—	—"—	—"—
30	—"—	—"—	—"—	Масляная окраска за 2 раза	—"—	—"—	—"—
30а	—"—	—"—	—"—	Окраска клеевой краской выше панели	—"—	—"—	—"—

Ведомость мебели и гардеробного оборудования

№ № помещ.	Столы обеденные на 4 чел.	Шкаф для одежды на 6 чел.	Шкаф для одежды на 6 чел. с ящиками	Шкаф для одежды на 6 чел. с полками	Зеркало	Зеркало 300×600 мм	Зеркало 300×600 мм с полочкой	Тумбочка	Кровать односпальная	Стол для сестры-хозяйки	Стол для старшей медицинской сестры	Стулья	Табуреты	Скамьи	Кушетки	Кресло для матери
	I	II	III	IV	V	VI	VII	VIII	IX	X	XI	XII	XIII	XIV	XV	
23	2	1	4,5	5,0	—	29	—	—	1	—	—	—	—	—	—	
24	—	—	0,9	1,0	1	2	1	26	—	—	—	—	—	—	—	
25	—	—	—	—	—	2	1	—	—	—	—	—	—	—	—	
28	—	—	—	—	—	—	—	—	—	—	—	—	—	—	—	
29	—	—	—	—	—	—	—	—	—	—	—	—	—	—	—	
29а	—	—	—	—	—	—	—	—	—	—	—	2	—	1	1	
30	—	—	—	—	—	—	—	—	1	1	1	3	—	—	—	
30а	—	—	—	—	—	—	—	—	—	—	—	—	19	—	—	
11	—	—	—	—	—	—	—	—	—	—	1	3	—	—	—	
	—	—	—	—	—	—	—	—	—	—	—	—	—	1	1	

Спецификация заполнения оконных проемов

Марка	Обозначение	Наименование	Кол.	Примечание
ОП-1	Серия 1.136-6 Вып. 2.13.86 ВР.13.86 Вып. 1 АР.11	Стальные панельные окна с заполнением проема стеклом	1	
ОП-2	Серия 1.136-6 Вып. 2.13.86 ВР.13.86-8 Вып. 1 АР.11	Стальные панельные окна для отапливаемых помещений. Заполнение стеклом	1	
ОП-2а	—"— —"—	—"—	1	
ОП-5	См. чертежи АР-11	Оконный блок	5	

ТП 901-1-30-АР

Типовые конструкции, изделия и узлы зданий и сооружений для строительства в районах с сейсмичностью 7, 8 и 9 баллов

Альбом XIII

Общие данные. Проектирование при установке насосов типа 2В

Вып. 1

Лист 3

Альбом 1

Инв. № подл. | Подпись и дата | Взам. инв. №

Копировал: Акиф | Дата: Июнь 1990 г.

Сверил: Инж

Ведомость проемов ворот и дверей.

Марка по поз.	Размер в свету, мм	Кол.	Элементы заполнения проема: Марка	Обозначение	Кол
ВР-1	700 х 2070	1	ДГ21-9	ГОСТ 6629-74	1
ВР-1а	700 х 2070	4	ДГ21-7сл	——"——	1
ВР-1б	900 х 2070	1	ДГ21-9А	——"——	1
ВР-1г	900 х 2070	3	ДГ21-9сл	——"——	1
ВР-1в	900 х 2070	2	ДГ21-9сп	——"——	1
ВР-2а	1190 х 2070	1	ДВ9-5МТ	Серия 1.135-1 А.I	1
ВР-2	1090 х 2070	1	ДВ9-6/1МТ	——"——	1
ВР-3	950 х 2100	1	ДВ8-1	——"——	1
	950 х 2100	1	ДВ8-2/8	——"——	1
ВР-4	3920 х 3615	1	Б3.0х8.0	Шифр 41-74, в. 1,2	1
ВР-2а	1700 х 3620	2	В-2	См. чертеж КМ-24	1
			ВЖ-3	——"—— КМ-34	1
			ВЖ-4	——"—— КМ-34	1
ВР-2б	1700 х 2250	1	В-2	См. чертеж КМ-24	1

Ведомость перемычек.

Марка по прил. к спец.	Схема сечения	Кол. монт.	Элементы перемычки: Марка	Обозначение	Количество: на одно отв.	на весь проем
ПР-1	6.24, 6.12, БУ13в	3	Б24	Серия 1.139-1 вып.1	1	2
			БУ13в	——"——	1	1
ПР-2	1.89, 6.12, БП2-2	1	Б31	Серия 1.139-1 вып.1	1	2
			БП2-2	Серия КЭ-01-58 вып.2	1	1
ПР-3	2БП13, Б24, 3.53, 2.90, БУ24, П-1	3	Б24	Серия 1.139-1 вып.1	1	1
			БП13	——"——	2	2
			БУ24	——"——	1	1
			П-1	См. чертеж КЖ-44	1	1
ПР-4	6.27, 2.07, 3БУ15	1	БУ-15	Серия 1.139-1 вып.1	3	3
ПР-5	6.27, 2.07, 2Б13	3	Б13	Серия 1.139-1 вып.1	1	1
			БП2-2	Серия КЭ 01-58 вып.2	1	1
ПР-6	6.31, 3.63, 2.79, БП2-2, Б31	1	Б31	Серия 1.139-1 вып.1	1	2
			Б-31	——"——	2	3
ПР-7	2.210, Б15, L=4м	2	Б15	Серия 1.139-1 вып.1	1	1
			L=4м(7-1308)	ГОСТ 8509-72	1	1
ПР-8	2.270, БУ26	1	БУ13б	Серия 1.139-1 вып.1	1	1

Ведомость отделки помещений.

Наименование или экспликац. номер помещения	Потолок: Отделка	Окраска	Стены и перегородки: Штукатурка или затирка	Окраска или облицовка	Отделка низа стен и перегородок: Окраска или облицовка	Высота	Оконные, дверные и воротные заполнения
11	Затирка	побелка	Штукатурка, затирка	Окраска клеевой краской выше панели	Окраска масляной краской за 2 раза	1800	Масляная окраска за 2 раза
12	Штукатурка по сетке	——"——	——"——	——"——	——"——	——"——	——"——
12а	Затирка	——"——	——"——	Клеевая окраска	——"——	——"——	——"——
13; 13а; 13б;		Известковая побелка	расшивка швов	Известковая побелка	——"——	——"——	——"——
14	Штукатурка	побелка	Штукатурка	Окраска клеевой краской выше панели	——"——	——"——	——"——
14а	Затирка	——"——	——"——	——"——	——"——	——"——	——"——
15	——"——	——"——	——"——	Масляная окраска за 2 раза	——"——	——"——	——"——
21	——"——	——"——	——"——	Окраска клеевой краской выше панели	——"——	——"——	——"——
22	——"——	——"——	——"——	——"——	——"——	——"——	——"——
23	——"——	——"——	——"——	Окраска масляной краской выше панели	Облицовка глазурованной плиткой	2100	——"——
24	——"——	Окраска простой клеевой краской	——"——	——"——	——"——	3000	——"——
25	——"——	побелка	——"——	Окраска клеевой краской выше панели	——"——	2100	——"——
26	——"——	——"——	——"——	——"——	——"——	——"——	——"——
27	——"——	——"——	——"——	——"——	Окраска масляной краской за 2 раза	1800	——"——
28	——"——	——"——	——"——	——"——	——"——	——"——	——"——

Ведомость мебели и вардеробного оборудования.

№ № комнат по поэтажному плану	Кол. комнат	Шкафы для одежды	Шкафы для белья	Шкафы для посуды	Шкафы для книг	Тумбы	Столы обеденные	Столы журнальные	Столы письменные	Столы туалетные	Кресла для отдыха	Кресла	Стулья	Банкетки	Кровати	Кровати детские	Диваны	Кушетки	Стеллажи
		I	II	III	IV	V	VI	VII	VIII	IX	X	XI	XII	XIII	XIV	XV	XVI		
11		—	—	—	—	—	—	—	—	—	—	—	—	1	1	—	—		
15		—	—	—	—	—	—	—	—	—	1	1	1	—	—	—	1		
23		2	1	3,5	4,0	—	1	20	—	—	—	—	2	—	—	1	—		
21		—	—	0,7	1,0	1	—	2	1	0,6	—	—	—	—	—	—	—		
25		—	—	—	—	—	—	2	1	—	—	—	—	—	—	—	—		
27		—	—	—	—	—	—	2	—	—	—	1	3	1	1	—	—		

Спецификация заполнения оконных проемов.

Марка	Обозначение	Наименование	Кол.	Примечание
ЗП-1	Серия 1.136-38 в.2; 1.136-3 в.1; 2.136-1 в.1	Стальные панельные глухие со вставкой профильным стеклом	1	
ЗП-2	Серия 1.136-6 в.2; 2.136-6 в.1; 2.136-1 в.1	Стальные панельные двухстворчатые глухие со вставкой профильного стекла	1	
ЗП-2а	——"——	——"——	1	
ЗП-3	См. чертежи АР-11	Оконный блок, спаренный	1	
ЗП-4	——"—— АР-11	——"——	1	
ЗП-6	——"—— АР-11	——"——	3	

Ведомость перемычек.

Марка по прил. к спец.	Схема сечения	Кол. монт.	Элементы перемычки: Марка	Обозначение	Кол-во: на одно отв.	на весь проем
ПР-9	6.13, Б13, 3.75	1	Б13	Серия 1.139-1. Вып.1	3	4

Изм.	Лист	№ докум.	Подпись	Дата	ТП 901-1-30АР			
Гл.арх.		Гуровец			Данные водозаборных сооружений кругового действия для снижения уровней воды от 0 до 14 м производительностью от 0 до 200 л/с			
Гл.инж.пр.		Прочуров				Лит.	Лист	Листов
Гл.конст.		Федоров				ТР	4	
Гл.электр.		Киреев			Данные данные проводственные.	Госстрой СССР ГПИ Ленинградский Водоканалпроект.		
Н.контр.		Белоус						
ГАП		Исаев			При установке насосов типа ЭЦВ			

Копировал: Акф. Ахтомова
Сверил: Акф

Альбом №12

Типовой проект 901-1-30а

Фасад по оси „1" м1:200

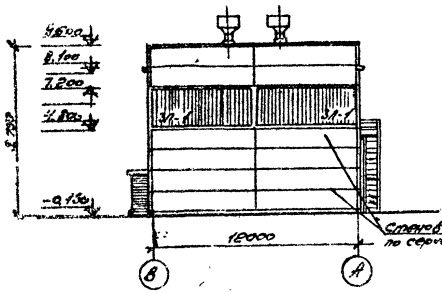

Фасад по оси „А"

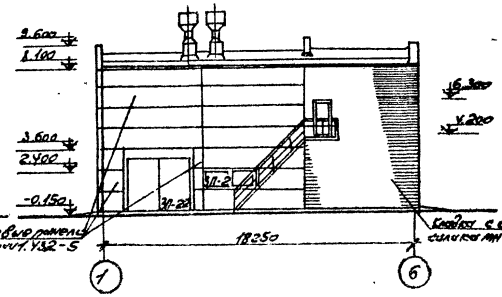

Фасад по оси „Б"

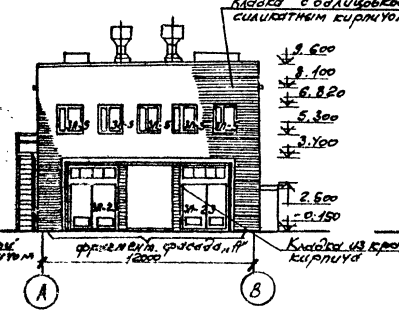

Фасад по оси „В" м 1:200

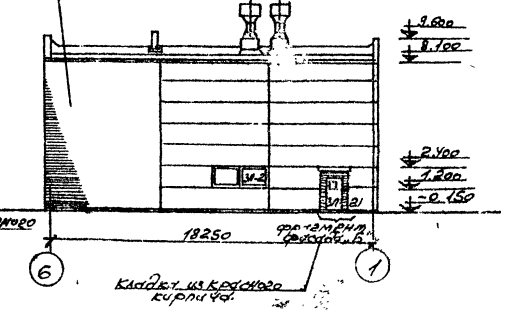

Фрагмент фасада „А" м 1:50

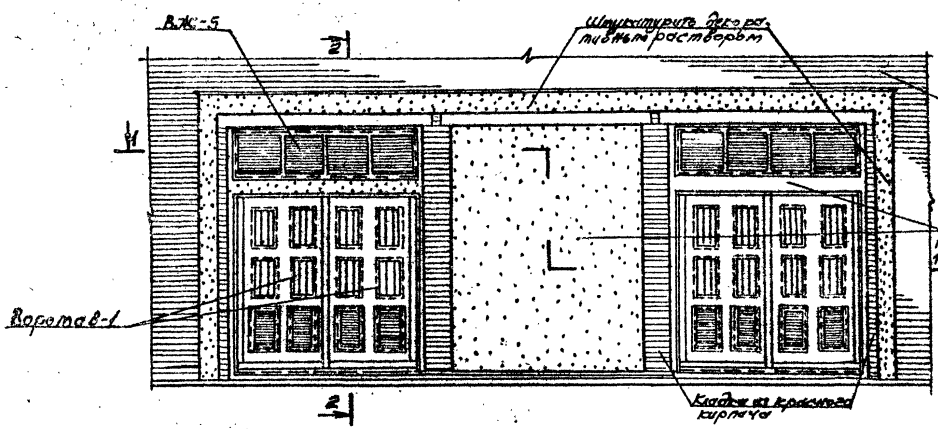

Сечение 2-2

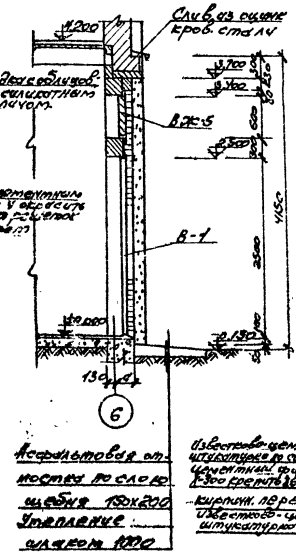

Фрагмент фасада „Б" м1:50

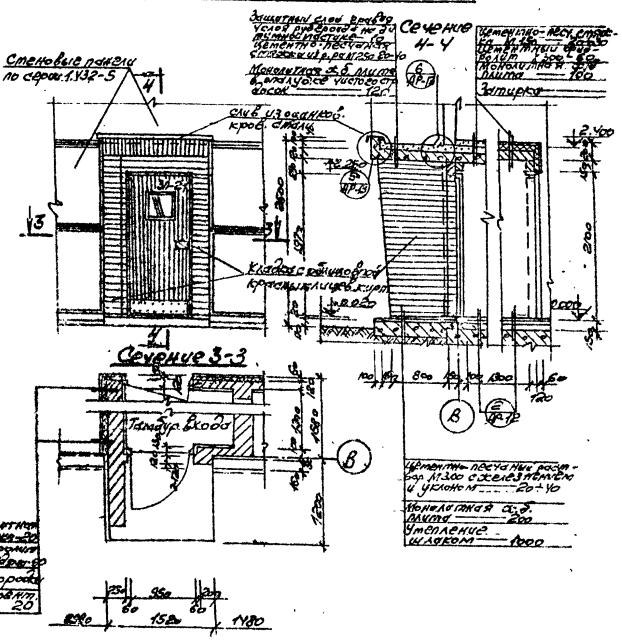

Сечение 1-1

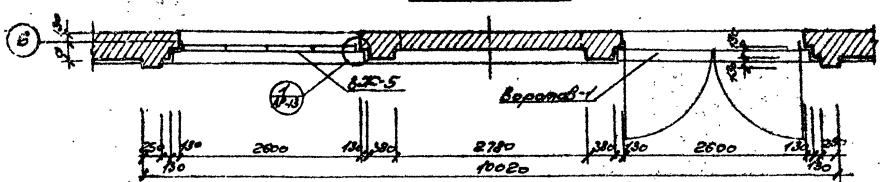

Изм.	Лист	№ докум.	Подпись	Дата	
Проверил	Гуревич				
Разраб.	Стыбило				
Гл.архитектор	Федоров				
Гл.констр.	Кудрявцев				
Гл.инж.пр.	Беляев				
Нач.отд.	Орлов				

ТП 901-1-30.84

Рабочие водосточные стояки для отвода дождевых вод от 6 до 14 этажных зданий производительностью 6 л/с до 10 л/с

Стадия	Лист	Листов
ТР	5	

Фасады, фрагменты фасадов при установке насосов 2 по 1 и 3 по 2

Госстрой СССР ордена Ленина Академия коммунального хозяйства

ВОДОКАНАЛПРОЕКТ

Копировал: Акуф / Антонова /

сверил: Акуф

Альбом №2

Типовой проект ТП 901-1-96

План на отм. 0, 7,6
М 1:100

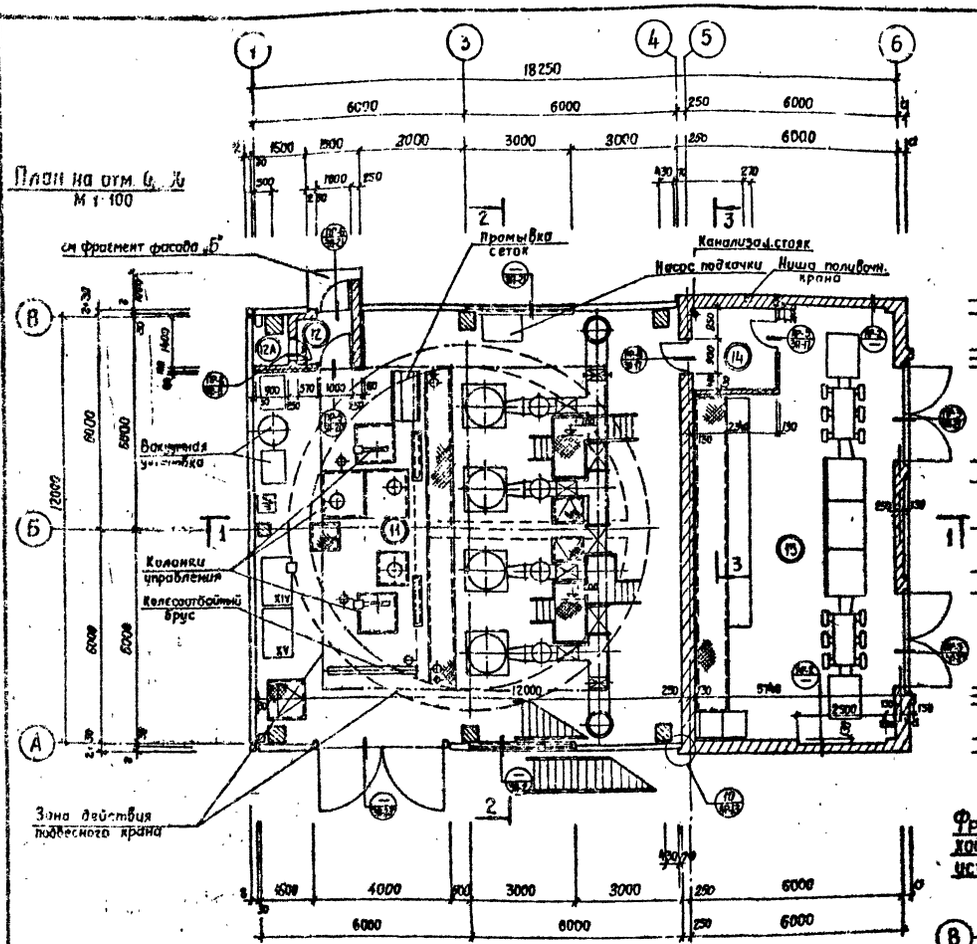

План на отм. 4,200
М 1:100

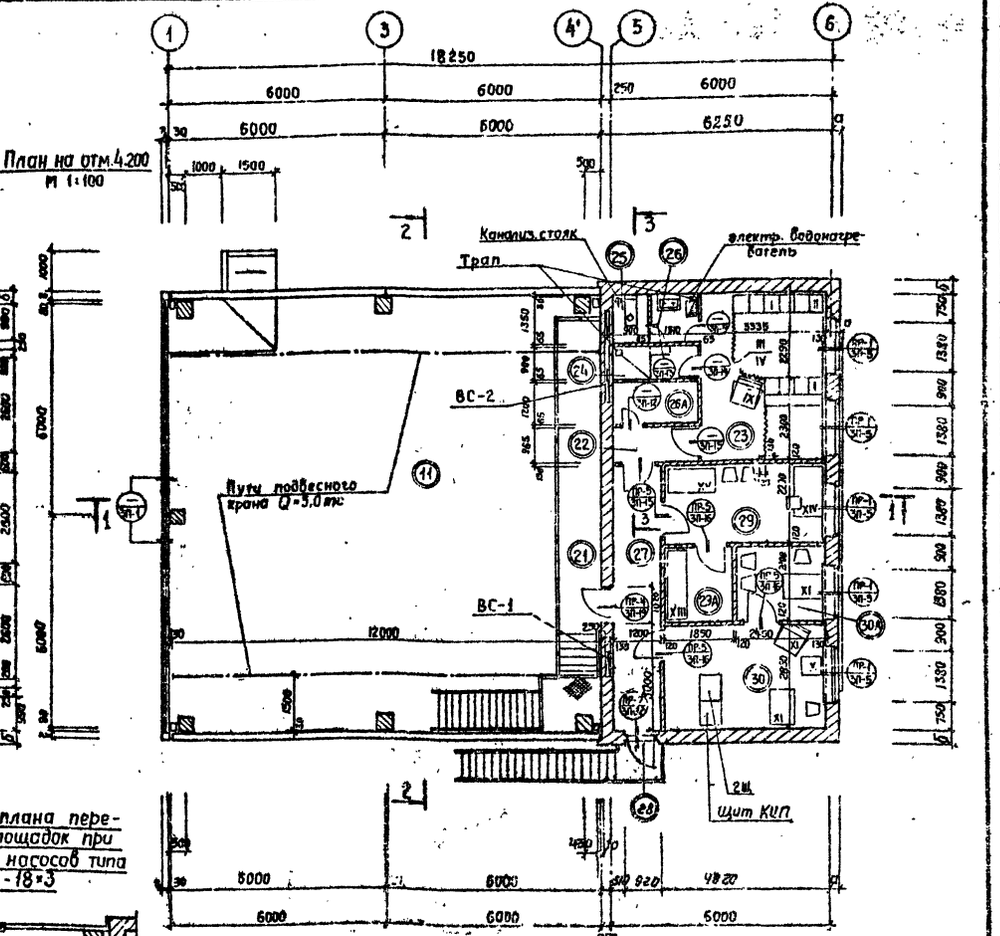

Фрагмент плана переходных площадок при установке насосов типа 20А-18×3

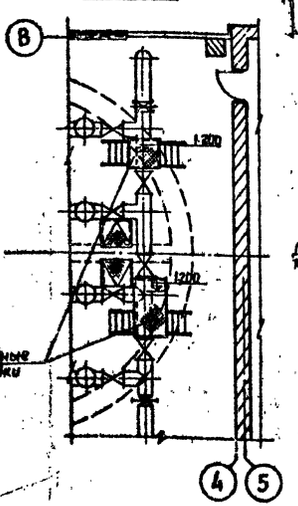

Деталь установки пробок для крепления ВК-5

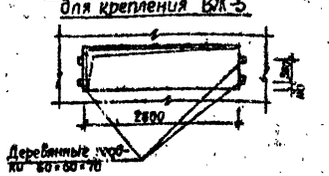

1. Ведомости и спецификации, см. на листе АР-3
2. Деталь установки ворот ЗП-12, см. на листе АР-11

Экспликация помещений

№№ пом.	Наименование помещений	Категория по взрыво и пож. опасн.	площ. м²
1	2	3	4
11	Машинный зал с монтажно-разгрузочной площадкой	Д	88,8
12	Тамбур входа	—	2,01
12А	Кладовая	—	1,12
13	Помещение КТП и ЦСУ	В	63,85
14	Тамбур	—	5,20
21	Балкон проходной и для обслуживания подвесного крана	—	10,8
22	Тамбур	—	2,80

продолжение:

1	2	3	4
23	Гардеробная на 10 шкафов	—	15,4
24	Душевая кабина	—	2,01
25	Туалет на 1 унитаз	—	1,2
26	Умывальная	—	1,7
26А	Кладовая рабочей одежды	—	2,67
27	Коридор	—	9,80
28	Запасной выход	—	—
29	Мастерская мелкого ремонта электрооборудования	Д	9,72
29А	Кладовая материалов	—	3,10
30	Помещение щитов КИП и сигнализации	Г	12,80
30А	Помещение старшего мастера	—	1,90

Изм.	Лист	№докум.	Подпись	Дата
Проверил		Гуркова		
Разраб.		Прочнова		
Гл. архит.		Федоров		07.77
Гл. констр.		Куйряев		07.77
Гл. инж. пр.		Беляев		07.77
Нач. отд.				

ТП 901-1-96АР

Речные водозаборные сооружения совмещенного типа для амплитуд колебания уровней воды от 8 до 14 м производительностью от 0,2 до 1,0 м³/с

Литер	Лист	Листов
ТР	6	

План на отм. 0,000 и 4,200 (при установке насосов типа „А")

Госстрой СССР ГПИ Ленинградский ВОДОКАНАЛПРОЕКТ

Сф 394-04

Альбом II/2

Типовой проект ТП 901-1-30

Копия верна

Инв. № подл. | Подпись и дата

РАЗРЕЗ 1-1 м 1:100

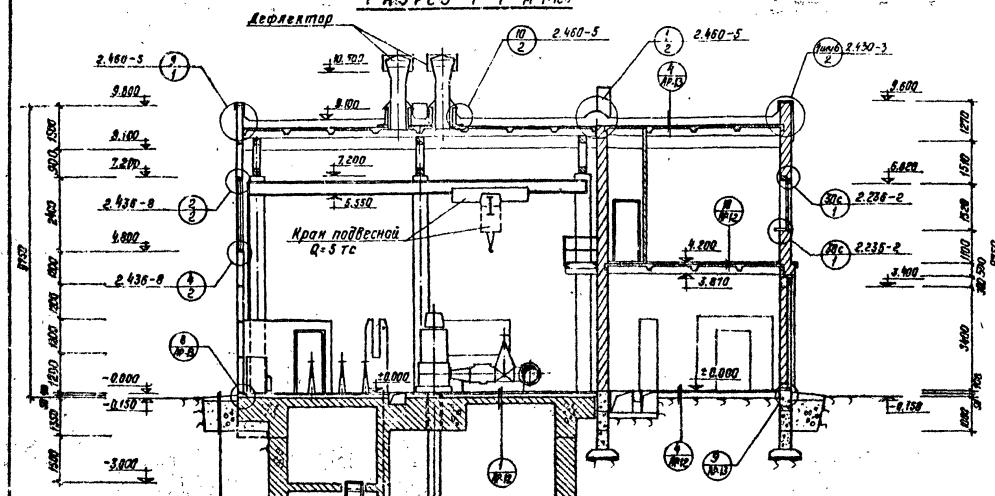

РАЗРЕЗ 2-2 м 100

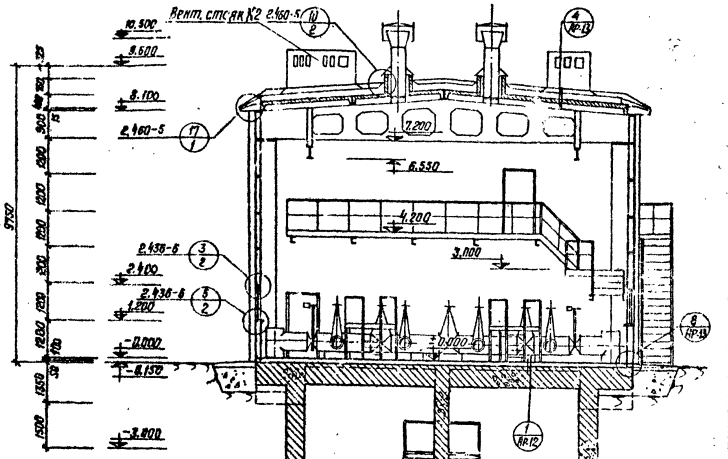

РАЗРЕЗ 3-3 м 1:100

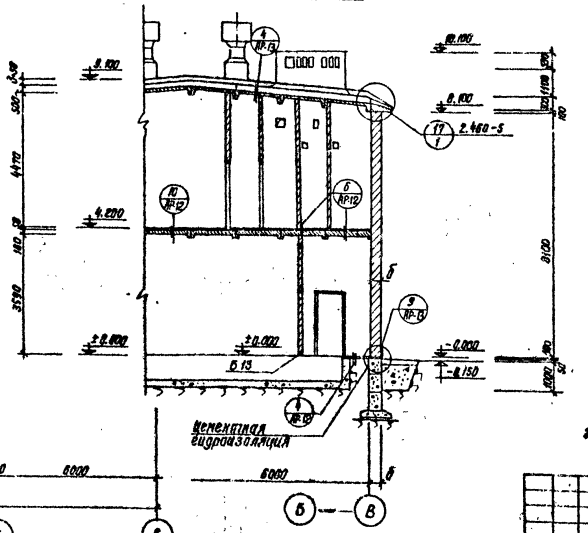

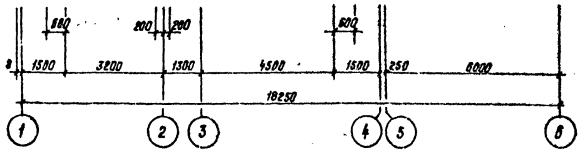

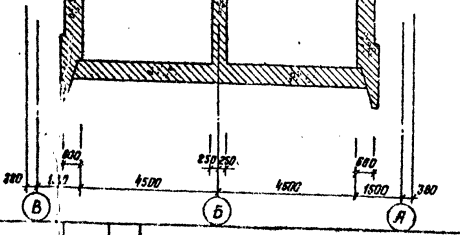

Изм.	Лист	№ докум.	Подпись	Дата
Провер.		Гуркова		
Разраб.		Прочкой		
Гл.архит.		Фейгов		
Гл.констр.		Кудряев		
Гл.инж. пр.		Беллер		
Нач.отд.		Жилл		

ТП 901-1-30-АР

Речные водозаборные сооружения блочного типа для оголовка полевой трубы диам. от 6 до 14 м производительностью от 0,2 до 2,5 м³/с

Лит.	Лист	Листов
ТР	7	

Разрезы 1-1; 2-2; 3-3 (при установке насосов типа „Л")

Госстрой СССР ГПИ Ленинградский Водоканалпроект

Зф 394-34

Фасад по оси „1"
м 1:200

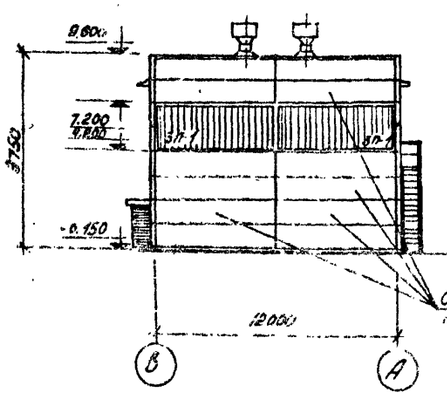

Фасад по оси „А"

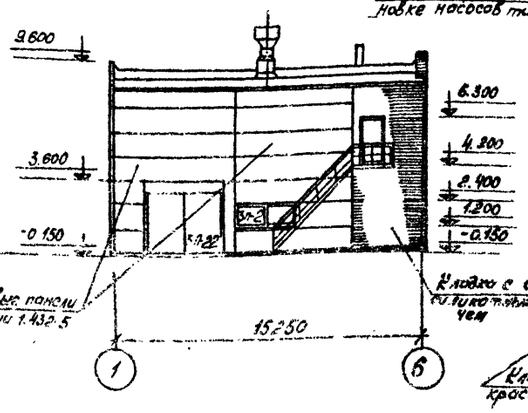

Фасад по оси „Б"

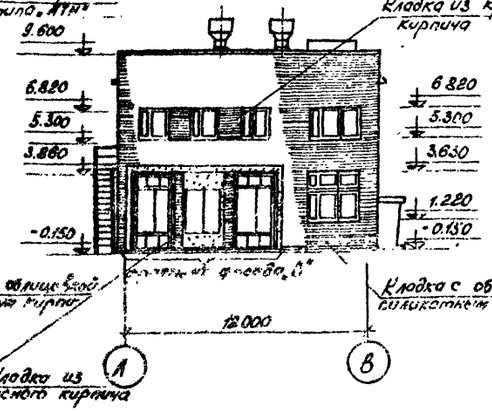

Фасад по оси „В"
м 1:200

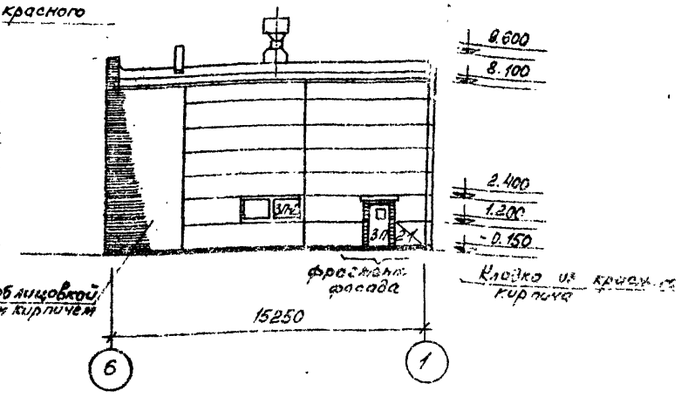

Фрагмент фасада „В"
м 1:50

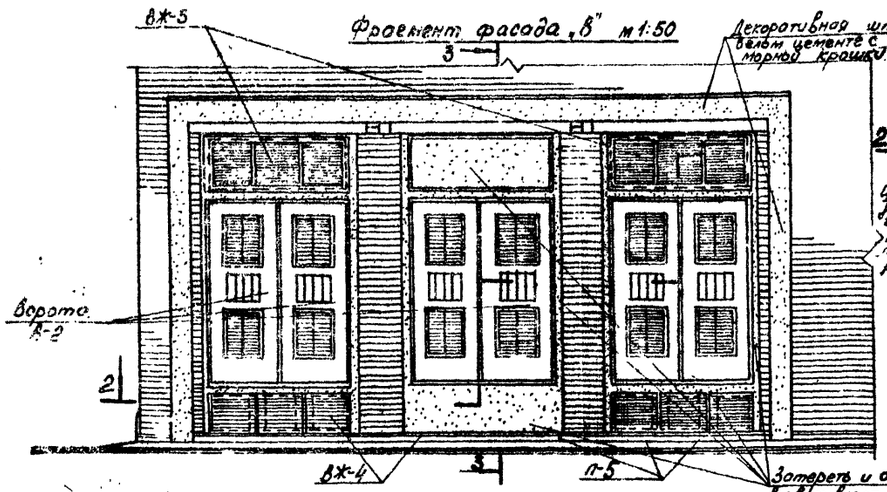

Сечение 3-3

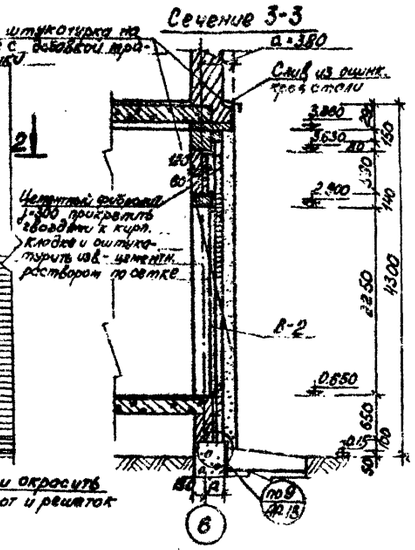

Фрагмент фасада „Б"
м 1:50

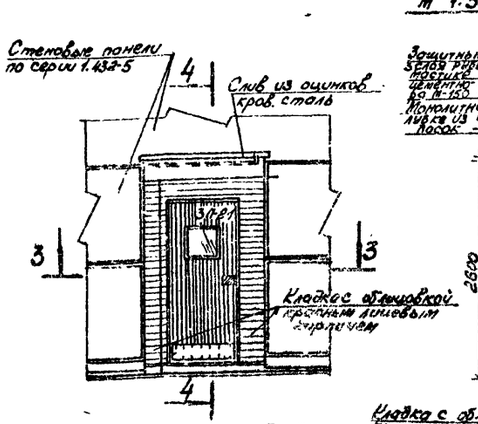

Сечение 4-4

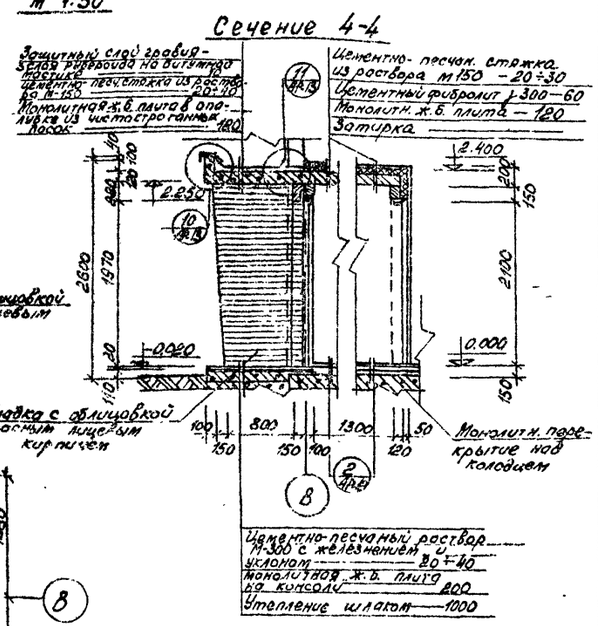

Сечение 2-2

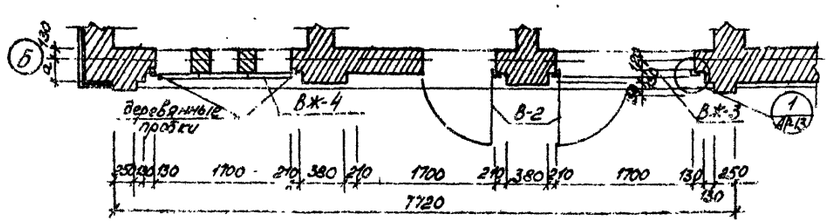

Сечение 3-3

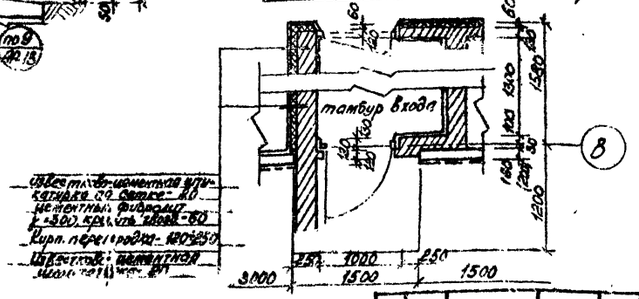

Инв. № подл. | Подпись и дата | Взам. инв. №

Типовой проект ТП 901-1-30 Альбом VIII

Изм.	Лист	№ докум.	Подпись	Дата
Проверил		Гуркова		
Разраб.		Прочкова		
Гл. архит.		Федоров		
Гл. констр.		Кудряев		
Гл. инж. пр.		Беляев		
Нач. отд.		Жило		

ТП 901-1-30-АР

Речные водозаборные сооружения совмещенного типа для амплитуд колебаний уровней воды от 8 до 14 м производительностью от 0,2 до 1,0 м³/с

Литер	Лист	Листов
РТ	8	

Фасады. Фрагменты фасадов. При установке насосов типа АТН и ЭЦВ

Госстрой СССР ГПИ Ленинградский Водоканалпроект

СФ 374-04

Копия верна

Альбом II/2

ТП 901-1-30

Типовой проект

Инв. № подл. | Подпись и дата | Взам. инв. №

План на отм. 0,000
М 1:100

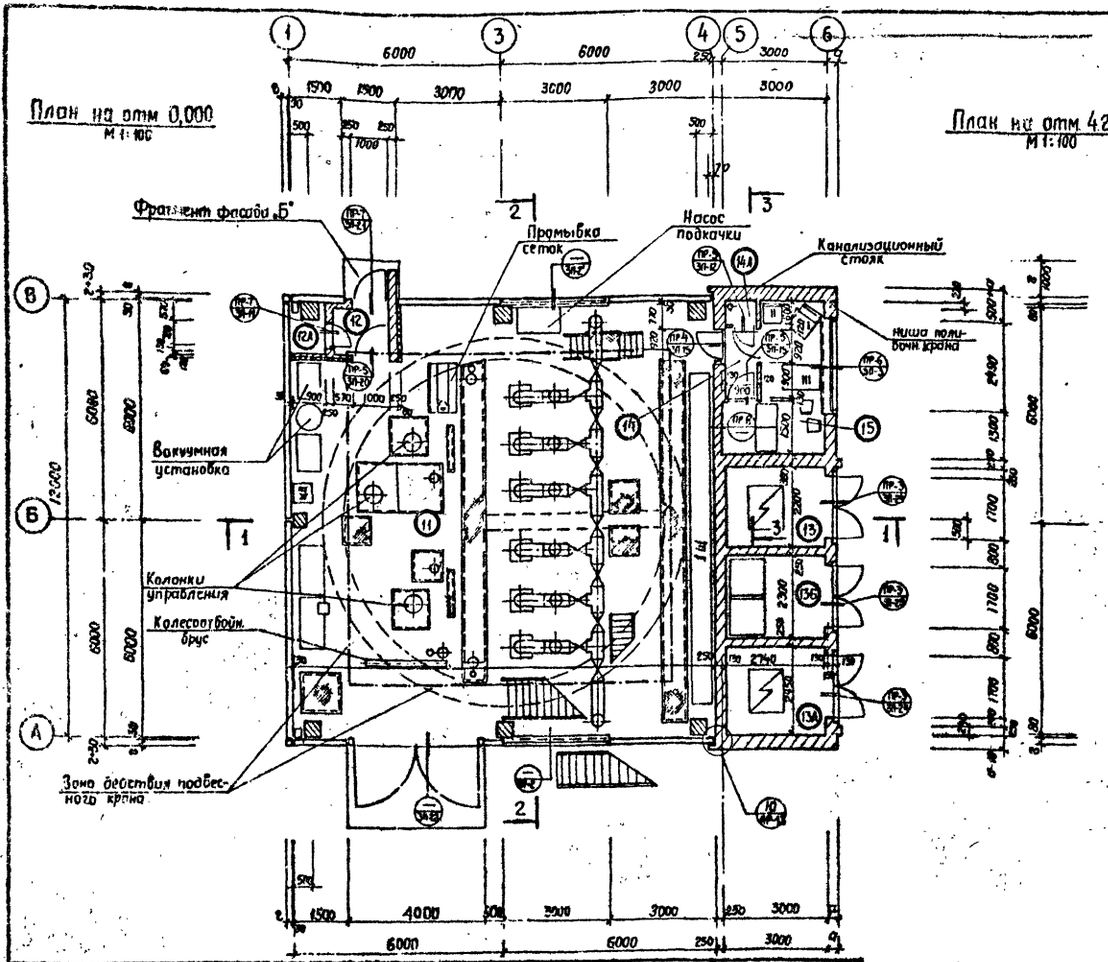

План на отм. 4,200
М 1:100

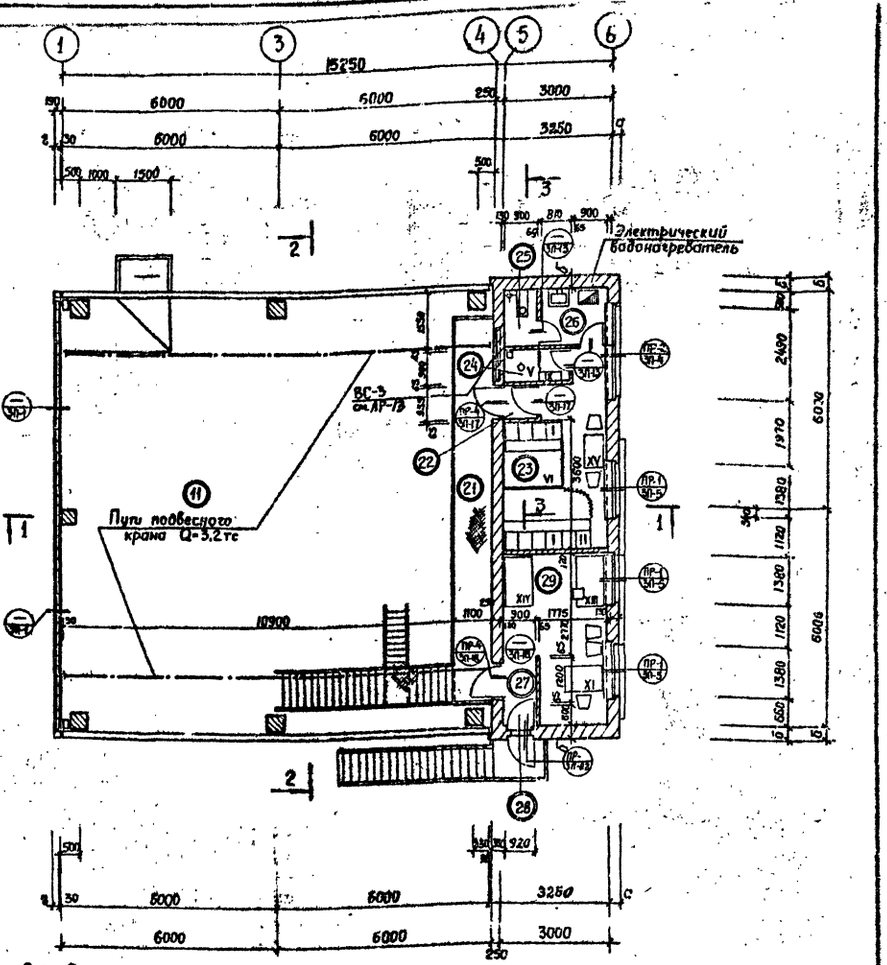

Экспликация помещений

№ пом.	Наименование помещений	Кат. произв. по взр. и пож. оп.	Площадь
1	2	3	4
11	Машинный зал с монтажно-разгрузочной площ. и зоной щитов управления	Г	138.6
12	Тамбур входа	—	2.01
12а	Кладовая	—	1.12
13	Камера трансформатора №1	В	6.16
13а	Камера трансформатора №2	В	6.86
13б	Камера КСО	Г	6.44
14	Тамбур	—	1.72
14а	Кладовая уборочного инвентаря	—	0.54
15	Помещение щитов КИП и сигнализации	Г	8.64

продолжение

1	2	3	4
21	Балкон проходной и обслуживания подвесного крана	—	13.60
22	Тамбур	—	0.83
23	Гардеробная на 10 шкафов	—	12.82
24	Душевая кабина	—	1.62
25	Туалет на 1 унитаз	—	1.39
26	Умывальная-с водогреем	—	2.74
27	Тамбур	—	1.62
28	Запасной выход	—	—
29	Мастерская мелкого ремонта электрооборуд. и старший мастер	Д	11.21

Детали установки пробок для крепления ВЖ-3 и ВЖ-4

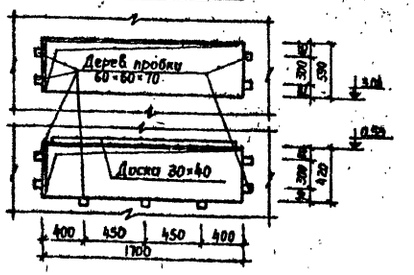

Примечание: Ведомости и спецификации см. на листе АР-7

Изм.	Лист	Документ.	Подпись	Дата
Проверил		Чугова		
Разработал		Почнова		
Гл. спец.		Федоров		01.71
Гл. инженер		Губраев		01.71
Н. контр.		Князев		01.71
Начальн.		Ж 10		

ТП 901-1-30.АР

Речные водозаборные сооружения совмещенного типа для амплитуд колебания уровней воды от 8 до 14 м производительностью от 0.2 до 1.0 м³/с

Литер	Лист	Листов
ТР	9	

План на отм. 0,000 (при установке пылесосов типа ЭОВ). План на отм. 4,200 при установке насосов типа ЭЦВ

Госстрой СССР ГПИ Ленинградский ВОДОКАНАЛПРОЕКТ

ф 374-04

Альбом II

Типовой проект ТП 901-1-30

Разрез 1-1 м.1:100

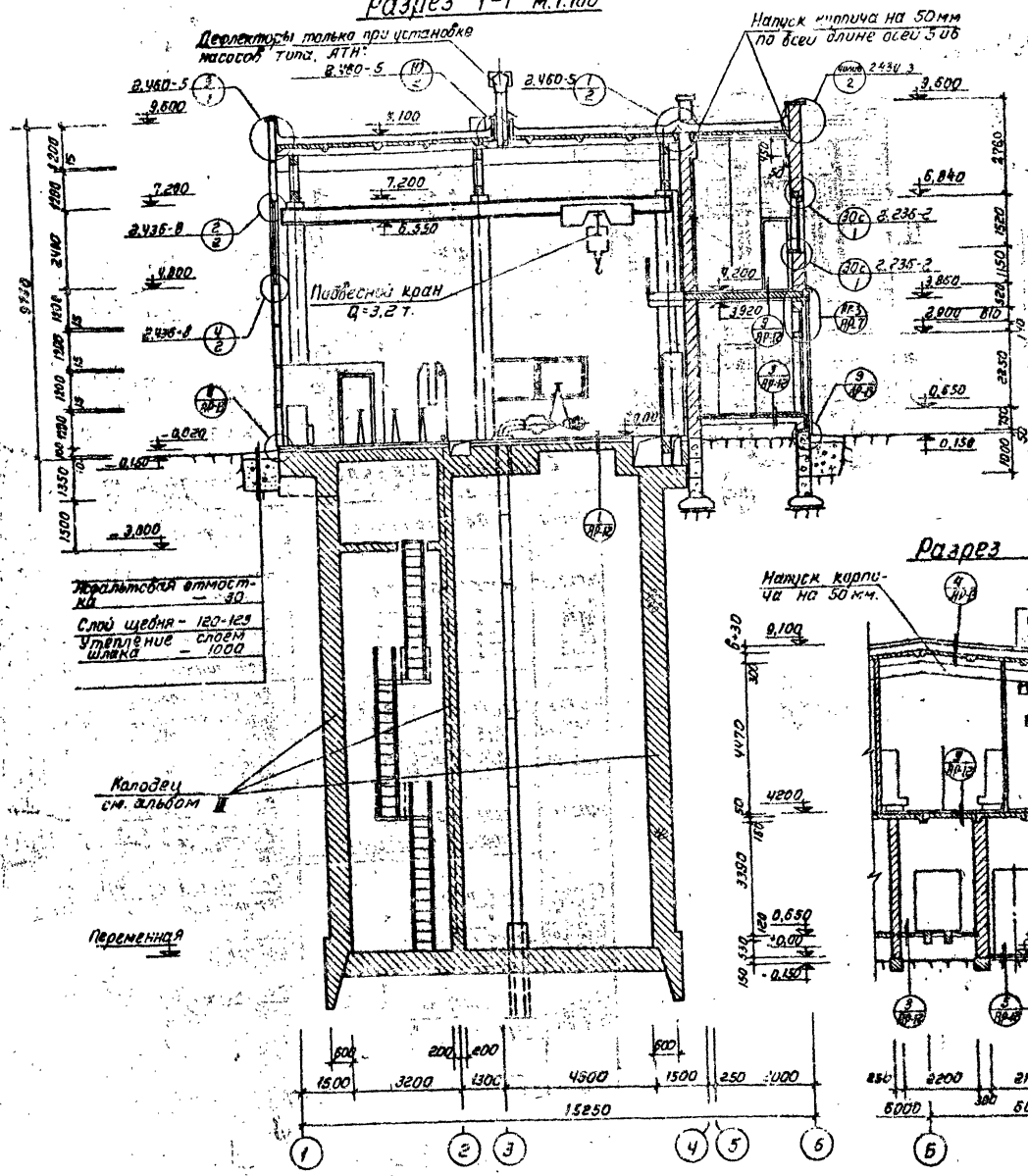

Разрез 2-2 м.1:100

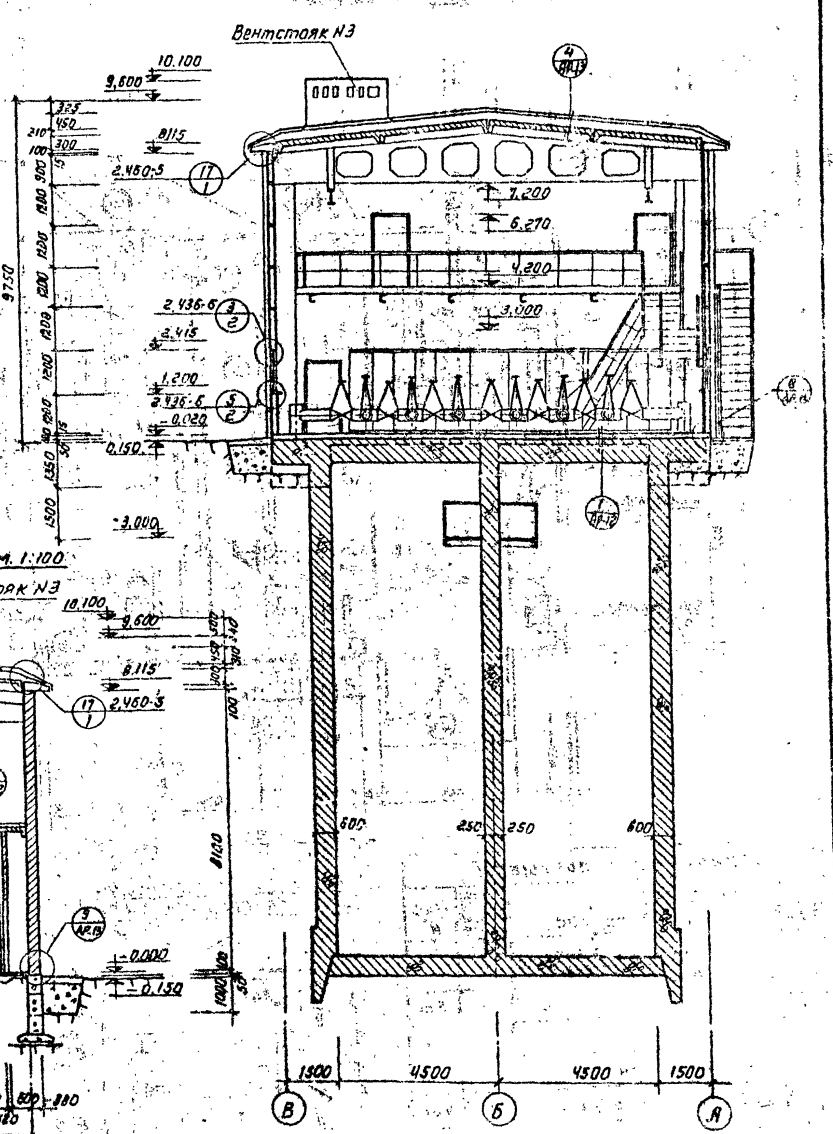

Разрез 3-3 м.1:100

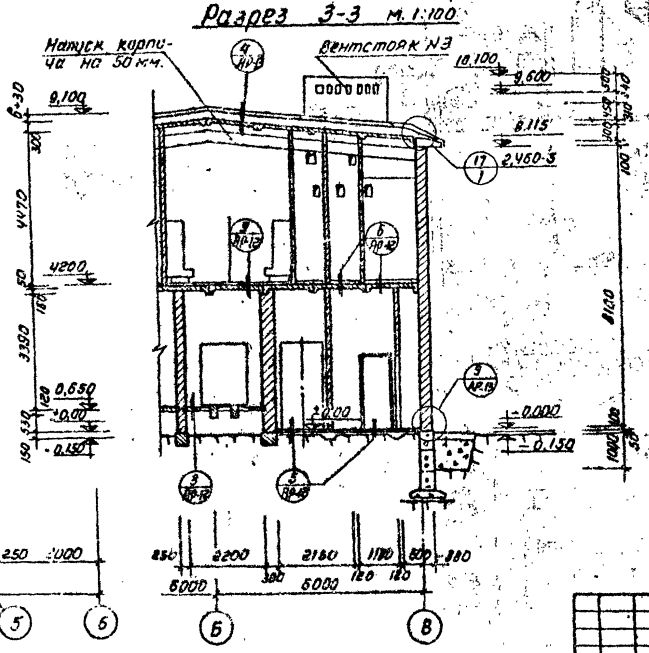

Изм.	Лист	N докум.	Подпись	Дата	
Проверил		Гуркова			
Разраб.		Стубайло			
Гл. спец.		Федоров			
Гл. конструктор		Кудряев			
Гл. инж. проекта		Беляев			
Нач. отд.		Жиго			

ТП 901-1-30АР

Речные водозаборные сооружения совмещенного типа для амплитуды колебания уровней воды от 6 до 10 м, производительностью от 100 до 600 тыс. м³/с

Лит.	Лист	Листов
РТ	10	

Разрезы 1-1, 2-2, 3-3. (при установке насосов типа „ЭЦВ и ЛПН)

Госстрой СССР ГПИ Ленинградский Водоканалпроект

Сф 3714-04

Копировал

Инв. № подл. | Подпись и дата | Взам. инв. №

Альбом II/2

Типовой проект ТП 901-1-30

Копировал

План на отм. 0.000
М 1:50

Фрагмент фасада Г

Промывка сеток

Насос подкачки

Канализационный стояк

Ниша полиспаста крана

Вакуумная установка

Колонка управления

Колесоотбойный брус

Зона действия подвесного крана

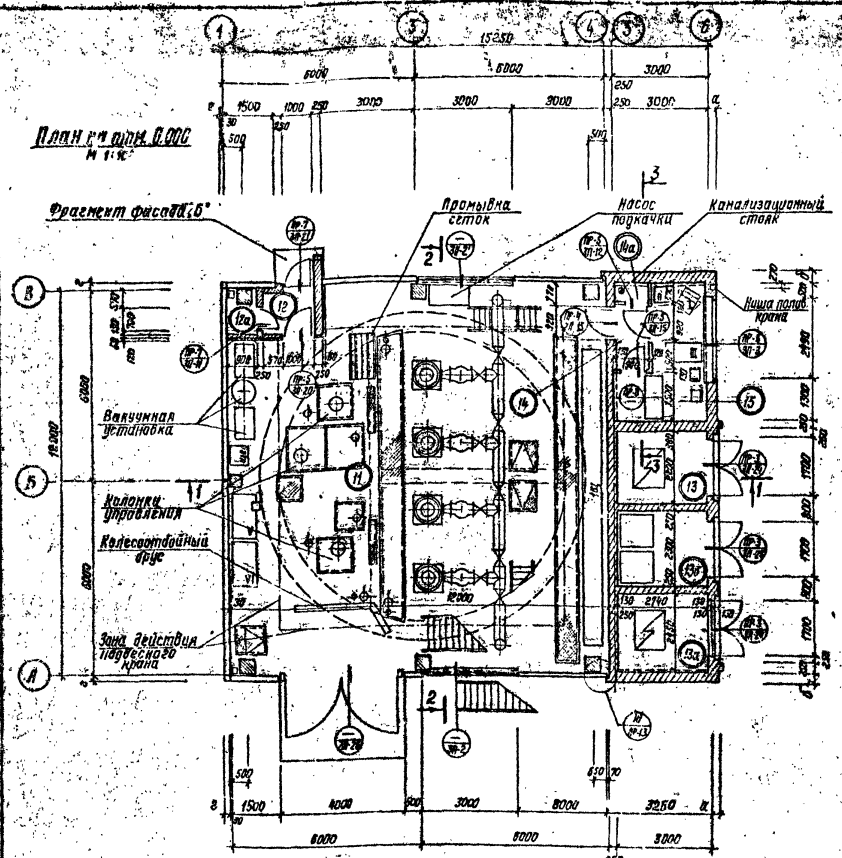

Экспликация помещений

Поз. на плане 1 этаж.	Наименование помещений	Категория произв. по взрыв. и пожар.	Площ. м²
1	2	3	4
11	Машинный зал с монтажно-разгрузочной площадкой и залой щитов управления	Г	138.8
12	Тамбур входа	—	2.01
12а	Кладовая	—	1.12
13	Камера трансформатора №1	В	6.16
13а	Камера трансформатора №2	В	6.86
13б	Камера КСО	Г	6.44
14	Тамбур	—	1.72
14а	Кладовая уборочн. инвентаря	—	0.54
15	Помещение щитов КИП и сигнализации	Г	8.64

Детали установки пробок для крепления ВЖ-3 и ВЖ-4

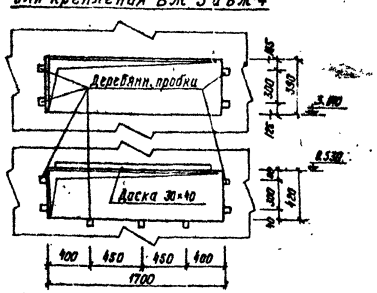

Примечания. Ведомости и спецификации к плану на отм. 0.000 см. на листе АР-9.

Заполнение оконных проемов М 1:50

ЗП-3

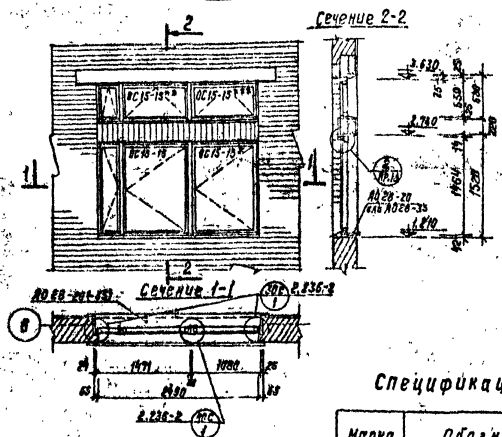

ЗП-4

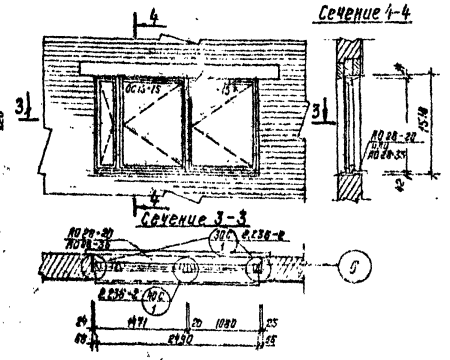

Спецификация заполнения оконных проемов

Марка	Обозначение	Наименование	Кол.	Примечание
		Оконный проем ЗП-1		
ПКП5.9-235	Серия 1.436-6 В.1.2	Стальные панельные окна с заполнен. пластиком и стеклом	—	См. черт. КЖ
НН 14		наружный наличник	1	
НН 25			1	
НВ-3			1	
СЛ-3		наличник внутренний	1	
Тип 4		уплотнитель	42 пм	
		Оконный проем ЗП-2		
3×1.2 РО-2 РЗ	Серия 1.436-6 В.1,2	Стальные окна из спаренных тонкостенных труб	—	См. черт. КЖ
АО 28-15 Л	Серия 1.138-1 В.1	Подоконная плита ж.б.	1	
	ГОСТ 16128-70	Пакля смоленая	кг. 4.0	
	Серия 1.436-6 В.2	Герметизирующая мастика	кг. 13.	
УНС-50	ГОСТ 14791-69		кг 12.0	
		Оконный проем ЗП-2'		
3×1.2 РО-6 РЗ	Серия 1.436-6 В.1,2	Стальные окна из спаренных тонкостенных труб	—	См. черт. КЖ. Симметрич. ж.з. 1.2 РО-2 РЗ
	Остальные материалы по	Как в ЗП-2		
		Оконный проем ЗП-3		
ОС 13-18	ГОСТ 11214-65	Оконный спаренный блок	1	1080×1464 h
ОС 15-15а	" " "	" " "	1	1471×630 h
ОС 15-18а	" " "	" " "	1	1080×630 h
ОС 15-18 РЗЛ	" " "	" " "	1	при УНС-40-2835
АО 28-20(28) проф.1	Серия 1.138-1 В.1	Подоконная ж.б. плита	1	
	Серия 1.133-1 Л.1	Обшивная рейка дубовая	13.5	
		Оконный проем ЗП-4		
ОС 15-15	ГОСТ 11214-65	Оконный блок	1	
ОС 15-15а	" " "	" " "	1	1080×1464 h
АО 28-20(35)	Серия 1.138-1 В.1	Подоконная ж.б. плита	1	при УНС-40-2835
		Оконный проем ЗП-5		
ОС 15-15	ГОСТ 11214-65	Оконный блок	1	
АО 18-20	ГОСТ 8420-74	Подоконная ж.б. плита	1	при УНС-40-2835

Изм.	Лист	№ докум.	Подпись	Дата
Пробр.		Гуркова		
Разраб.		Прохнова		
Гл. архит.		Федорая		
Гл. инж. пр.		Куфтяев		
Гл. инж. пр.		Беляев		
Нач. отд.		Жила		

ТП 901-1-30 -АР

Речные водозаборные сооружения совмещенного типа для амплитуд Колодезной вробочки вары от 8 до 14м производительностью от 1.2 до 10.0 м³/с

Лит.	Лист	Листов
ТР	11	

План на отм. 0.000 при установке насосов типа „АТН". Заполнение оконных проемов.

Госстрой СССР ГПИ Ленинградский Водоканалпроект

СФ 374-04

Альбом III-2

Копировал

Типовой проект ТП 901-1-30

Инв.№ подл. | Подпись и дата | Взам.инв.№

План кровли. При установке насосов типа „А"

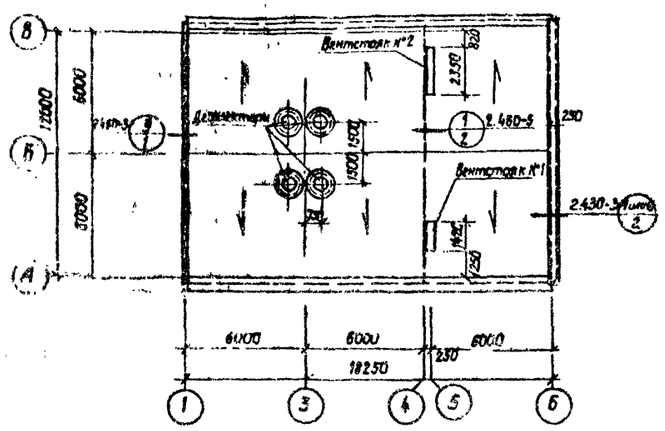

Планы полов. При установке насосов типа „А"

План 1 этажа
м 1:200

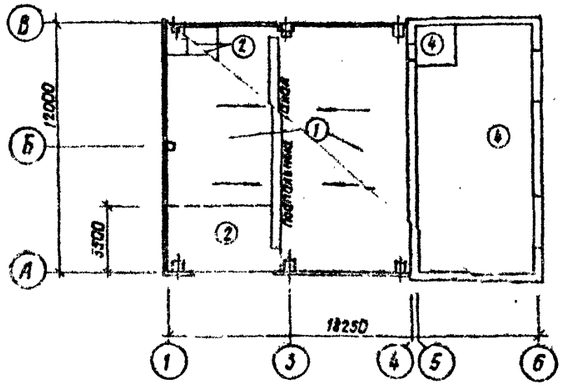

План 2 этажа
м 1:200

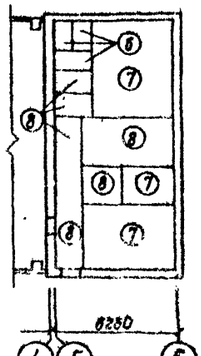

План кровли. При установке насосов типа „ЭЦВ" и „АТН"

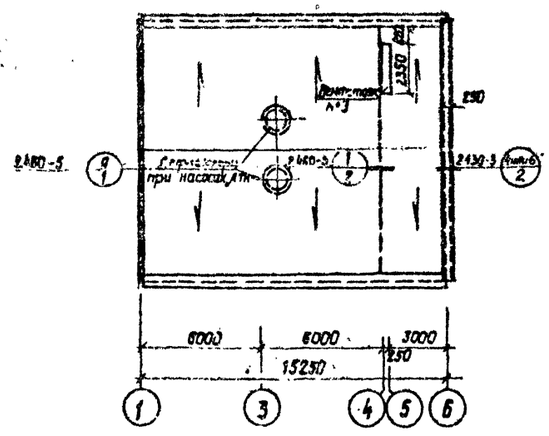

Планы полов. При установке насосов типа „ЭЦВ" и „АТН"

План 1 этажа
м 1:200

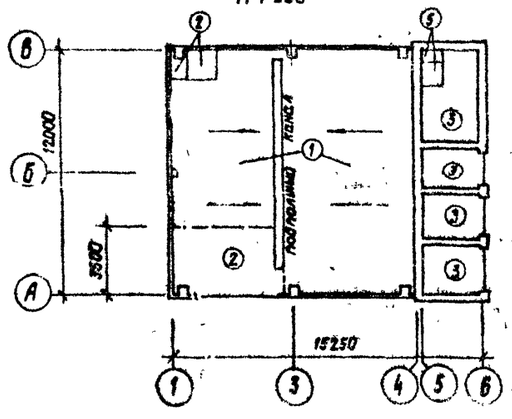

План 2 этажа
м 1:200

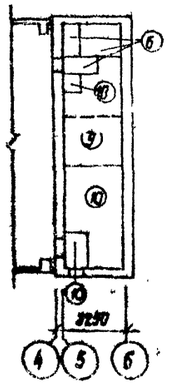

Экспликация полов

Тип по проекту	Конструкция пола	Материал слоя	Тип слоя по СНиП II-2.8-71	Толщ. слоя мм	Дополнительные указания
1		1. Мозаичный слой из бетона на цементе М300 с белым заполнителем 2. Стяжка-набетонка из бетона М200 с уклоном 3. Монолитная ж/б плита перекрытия	П-11 — —	25 90÷125 —	
2		1 Бетон М200 на светлых заполнителях с шлифованием 2 Стяжка-набетонка из бетона М-200 с уклоном 3 Монолитная ж/б плита перекрытия	П-9 в — —	25 90÷125 —	
3		1 Цементно-песчаный раствор с железнением и уклоном М300 2 Монолитная ж/б плита перекр	П-10 в —	20 —	
4		1 Цементно-песчаный р-р с железнением М200 2 Бетонный подстилающий слой М100 3 Утрамбованный щебнем грунт	П-10а — —	20 100 —	
5		1 Линолеум с теплозвукоизоляционным слоем ГОСТ 18108-72 на проклейке из холодн. мастики 2 Сборная стяжка из твердых древесно-волокнистых плит ГОСТ 4598-74 на прослойке из холодной мастики 3 Древесно-изоляционная плита ГОСТ 4598-74 4 Бетон М100 5 Утрамбованный щебнем грунт	П-74а С-16 — — —	5 4 16 100 —	
6		1 Керамическая плитка ГОСТ 6787-69 на битумной мастике 2. 2 слоя гидроизола на битумной мастике 3 Легкий бетон γ 1100–1200 кг/м³ 4 Сборная ж/б плита	П-50 Г-1а — —	15 5 20 —	плитки керамич. с рифленой поверхностью
7		1 Линолеум на теплозвукоизоляционной основе ГОСТ 18108-72 по холодной мастике 2 Сборная стяжка из твердых древесно-волокнистых плит ГОСТ 4598-80 на холодной мастике – 2 сл. 3 Древесно-волокнистая изоляционная плита ГОСТ 4598-74 4 Сборная ж/б плита	П-74 в С-16 — —	6 9 16 —	
8		1 Линолеум на тканевой основе ГОСТ 7251-66 на холодной мастике 2 Сборная стяжка из твердых древесно-волокнистых плит ГОСТ 4598-74 на холодной мастике – 2 сл. 3 Древесно-волокнистая плита ГОСТ 4598-60 4 Сборная ж/б плита	П-71 С-16 — —	3 9 16 —	
9		1 Линолеум на теплозвукоизоляционной основе ГОСТ 18108-72 по холодной мастике 2 Сборная стяжки из твердых древесно-волокнистых плит ГОСТ 4598-74 на холодной мастике – 3 слоя 3 Древесно-волокнистая изоляционная плита ГОСТ 4598-74 – 2 слоя 4 Сборная ж/б плита	П-74 б С-16 — —	5 13 32 —	
10		1 Линолеум на тканевой основе ГОСТ 7251-66 по холодной мастике 2 Сборная стяжка из твердых древесно-волокнистых плит ГОСТ 4598-74 на холодной мастике – 3 сл. 3 Древесно-волокнистая изоляционная плита ГОСТ 4598-74 – 2 слоя 4 Сборная ж/б плита	П-71 С-16 — —	5 13 32 —	

Изм. Лист № докум.	Подпись	Дата	ТП 901-1-30-АР	
Проверил	Гуркова		Речные водозаборные сооружения совмещенного типа для отметки ледовых уровней воды от 6 до 14 м производительностью от 0,2 до 10 м³/с	
Разраб.	Стубайло			Литер: ТР; Лист: 12; Листов:
Гл. архит.	Федоров			
Гл. констр.	Кудряев			
Гл. инж. пр.	Беляев		Кровля. Полы	Госстрой СССР ГПИ Ленинградский ВОДОКАНАЛПРОЕКТ
Нач. отд.	Жило			

Ведомости и Смета

Альбом III-2

Типовой проект ТП 901-1-30

Инв.№ подл. | Подпись и дата | Взам.инв.№

СФ 397-04

Альбом №2

Вентстояк №1 м.1:50
(при установке насосов типа „А")

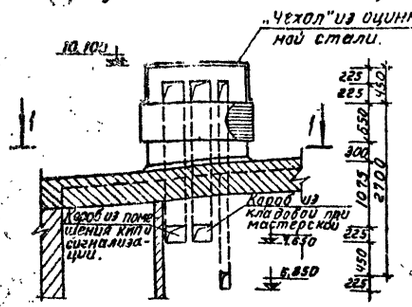

Сечение 1-1

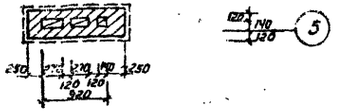

Вентстояк №2 м.1:50
(при установке насосов типа „А")

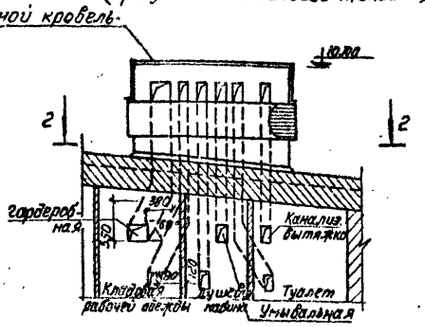

Сечение 2-2

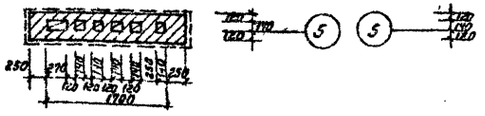

Вентстояк №3 м.1:50
(при установке насосов типа „АТН и ЭЦВ")

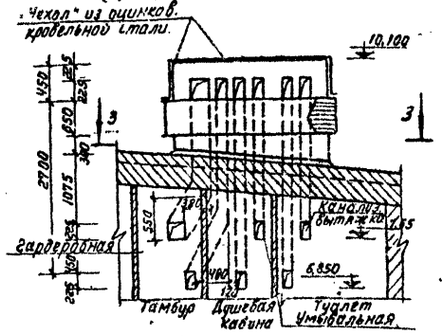

Сечение 3-3

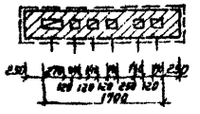

1 м.1:2

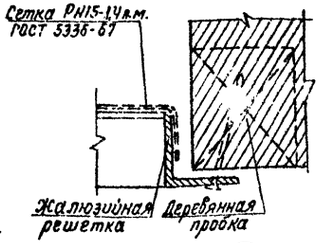

2 м.1:5

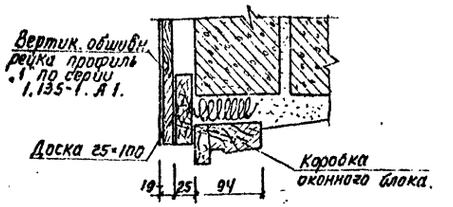

3

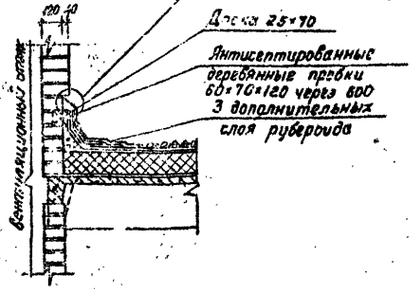

4 м.1:20

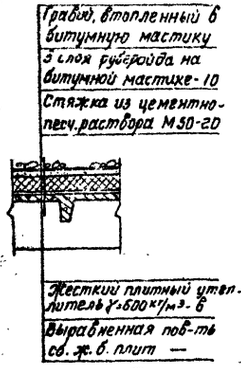

5

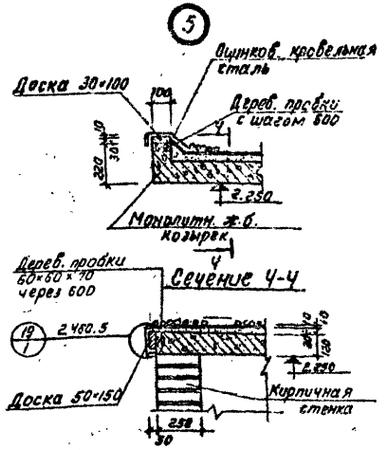

Сечение 4-4

6 м.1:20

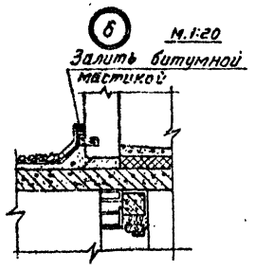

7 м.1:10

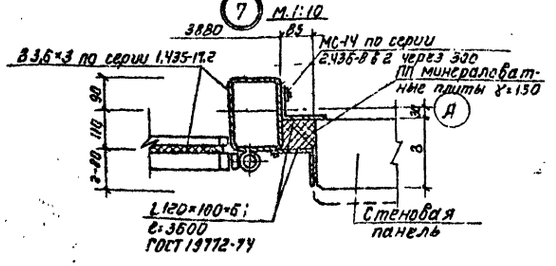

8 м.1:20

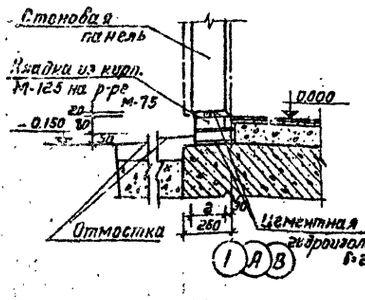

9 м.1:20

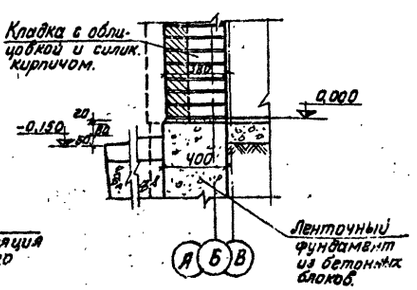

10 м.1:20

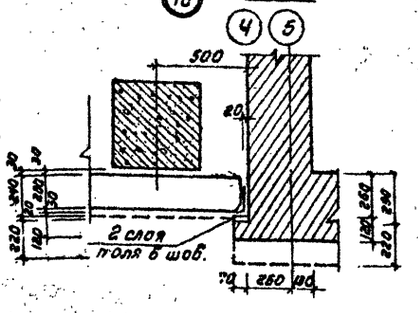

Изм.	Лист	N докум.	Подпись	Дата	ТП 901-1-30АР
Пров.		Зуркова			Речные водозаборные сооружения водоприемного типа для амплитуд колебания уровней воды от 8 до 14 м производительностью от 0,2 до 1,0 м³/с
Разраб.		Стубайло			Лит. ТР; Лист 13; Листов
Гл. архт.		Федоров			
Гл. констр.		Кудреев			Детали „1" ÷ „10"
Гл. инж. пр.		Беляев			Госстрой СССР ГПИ Ленинградский ВОДОКАНАЛПРОЕКТ
Нач. отд.		Жило			

сф 374-04

Инв. № подл. | Подпись и дата | Взам. инв. №

Типовой проект ТП 901-1-30

Копия верна

Альбом VIII-2

Типовой проект 901-1-90

Ведомость основных комплектов

Обозначение	Наименование	Примечания
НГ	Технологическая часть технологическая часть	
АР	Архитектурно-строительные решения	
КЖ	Конструкции железобетонные	
КМ	Конструкции металлические	
ВК	Внутренние водопровод и канализация	
ОВ	Отопление и вентиляция	
ЭО	Электрооборудование, автоматизация и электрическое освещение	
ЭА	Технологический контроль	
ОР	Организация работ	

Ведомость чертежей основного комплекта „КЖ"

Формат	Лист	Наименование	Примечания
1	2	3	4
А2	1	Общие данные (начало)	
А2	2	Общие данные (продолжение)	
А2	3	Общие данные (продолжение)	
А2	4	Общие данные (продолжение)	
А2	5	Общие данные (продолжение)	
А2	6	Общие данные (продолжение)	
А2	7	Общие данные (продолжение)	
А2	8	Общие данные (окончание)	
А2	9	Перекрытие на отметке -3,000 Маркировочная схема	
А2	10	Перекрытие на отметке -3,000 Схема армирования	
А2	11	Перекрытие на отметке -0,150. (При установке насосов типа А) Маркировочная схема. План	
А2	12	Перекрытие на отметке -0,150. (При установке насосов типа АТН) Маркировочная схема. План.	
А2	13	Перекрытие на отметке -0,150. (При установке насосов типа ЭЦВ) Маркировочная схема. План.	
А2	14	Перекрытие на отметке -0,150. Маркировочная схема. Разрезы 1-1, 2-2	
А2	15	Перекрытие на отметке -0,150. Маркировочная схема. Разрезы с 3-3 по 12-12	
А2	16	Каркас здания в осях 1÷4. Маркировочная схема. План. Разрезы.	
А2	17	Маркировочная схема плит покрытия.	
А2	18	Маркировочная схема стеновых панелей и узлов крепления.	
А2	19	Каналы для электрокабелей. (При установке насосов типа А) Маркировочная схема. План.	
А2	20	Каналы для электрокабелей. (При установке насосов типа А) Маркировочная схема. Разрезы с 1-1 по 9-9.	
А2	21	Фундаменты ФП-1,2. Разрезы с 10-10 по 19-19.	
А2	22	Каналы для электрокабелей. (При установке насосов типа А) разрезы 20-20; 21-21. Бм1. Спецификация элементов к маркировочной схеме. Выборка стали.	
А2	23	Каналы для электрокабелей (При установке насосов типа АТН) Маркировочная схема. План.	
А2	24	Каналы для электрокабелей. (При установке насосов типа ЭЦВ) Маркировочная схема. План.	
А2	25	Каналы для электрокабелей (При установке насосов типа АТН и ЭЦВ) Маркировочная схема. Разрезы с 1-1 по 4-4.	
А2	26	Каналы для электрокабелей. (При установке насосов типа АТН и ЭЦВ) Спецификация элементов к маркировочным схемам. Выборка стали.	
А2	27	Помещения трансформаторов и РУ. Перекрытие на отметке 0,650. (При установке насосов типа АТН и ЭЦ. Маркировочная схема.	
А2	28	Помещение трансформаторов и РУ. Перекрытие на отметке 0,650. (При установке насосов типа АТН и ЭЦВ) Схема армирования	
А2	29	Перекрытие на отметке -0,150 в осях 1-2. Схема армирования.	
А2	30	Перекрытие на отметке -0,150 в осях 2-4. (При установке насосов типа А). Схема армирования.	
А2	31	Перекрытие на отметке -0,150 в осях 2-4. (При установке насосов типа АТН) Схема армирования	
А2	32	Перекрытие на отметке -0,150 в осях 2-4. (При установке насосов типа ЭЦВ) Схема армирования.	
А2	33	Перекрытие на отметке -0,150. Маркировочная схема каркасов.	
А2	34	Перекрытие на отметке -0,150 Схемы армирования стаканов под колонны.	
А2	35	Верхняя часть колодца от отметки -1,500 до отметки -0,150. Схема армирования.	
А2	36	Каркасы КР 1,2,3. Маркировочная схема.	
А2	37	Перекрытие на отметке -0,150. (При установке насосов типа А) Спецификация монолитной конструкции Ведомость стержней. Выборка стали.	
А2	38	Перекрытие на отметке -0,150. (При установке насосов типа АТН) Спецификация монолитной конструкции. Ведомость стержней. Выборки стали.	
А2	39	Перекрытие на отметке -0,150. (При установке насосов типа ЭЦВ) Спецификация монолитной конструкции. Ведомость стержней. Выборки стали.	
А2	40	Фундаменты под стены в осях 5-6. (При установке насосов типа А) Маркировочные схемы. Чертежи 1.	
А2	41	Фундаменты под стены в осях 5-6. (При установке насосов типа А) Маркировочные схемы. Чертеж № 2.	

Типовой проект разработан в соответствии с действующими нормами и правилами и предусматривает мероприятия, обеспечивающие взрывную, взрывопожарную и пожарную безопасность при эксплуатации здания.

Главный инженер проекта (Ю.В. Белов)

Согласовано

Инв. № подл. | Подпись и дата | Взам. инв. №

Изм.	Кол.	Лист	№ докум.	Подпись	Дата
Разраб.			Костырев		
Гл. инж.			Белов		
Рук. гр.			Белов		
Рук. конст.			Кузнецов		
Н. контр.			Белов		
Нач. отд.			Белов		
Контролер			Хомяков		

ТП 901-1-90 -КЖ.

Речные водозаборные сооружения, совмещенного типа для открытых глубинных насосов для Q до 6 м³/с

Стадия	Лист	Листов
ТР	1	49

Общие данные (начало)

Госстрой СССР ГПИ Ленинградский ВОДОКАНАЛПРОЕКТ

ф 374-04

Копия верна

Альбом VI/2

Типовой проект 901-1-30

Инв. № подл. | Подпись и дата | Взам. инв. №

Ведомость чертежей основного комплекта „КЖ" (продолжение)

Формат	Лист	Наименование	Примечание
А2	42	Фундаменты под стены в осях 5-6. (При установке насосов типа АТН и ЭЦВ 8) Маркировочные схемы.	
А2	43	Перекрытие на отметке 4.200. Маркировочные схемы.	
А2	44	Сборные элементы П1, 1а, 2, 3, 3а; Б1, 2; ПР1, 2. Маркировочные схемы и схемы армирования.	
А2	45	Сборные элементы П1, 1а, 2, 3, 3а; Б1, 2; ПР1, 2. Спецификация сборной конструкции. Ведомость стержней.	
А2	46	Колонны К1, 2, 3, 4. Маркировочные схемы дополнительных закладных элементов.	
А2	47	Балка Б1. Плита П1. Маркировочные схемы дополнительных закладных элементов.	
А2	48	Перекрытие тамбура. Пм2 Маркировочная схема и схема армирования.	
А2	49	Водосборный колодец.	

Ведомость примененных и ссылочных документов

Обозначения	Наименование	Примечание
1	2	3
1.116-1 Выпуск 1	Блоки бетонные для стен подвалов.	Л. 1, 2
1.112-1 Вып. 1	Плиты железобетонные для ленточных фундаментов	
1.138-1 Вып. 1	Перемычки сборные железобетонные для жилых и общественных зданий	
КЭ-01-52 Вып. 2	Сборные железобетонные обвязочные балки и перемычки для промышленных зданий	
КЭ-01-112 Вып. II	Сборные железобетонные колонны прямоугольного сечения для одноэтажных производственных зданий	Лист 12, 13
КЭ-01-35 Вып. II	Сборные железобетонные колонны продольных и торцевых фахверков одноэтажных промышленных зданий	Лист 8, 24
1.462-3 Вып. 1, II	Железобетонные предварительно напряженные двускатные решетчатые балки.	
1.439-1	Стальные изделия крепления панельных стен одноэтажных производственных зданий с железобетонным каркасом	
3.400-6	Унифицированные закладные детали сборных железобетонных конструкций инженерных сооружений промышленных предприятий	Лист 34, 22
1.465-7, Вып. 1	Сборные железобетонные предварительно напряженные плиты для покрытий производственных зданий	Лист 1, 55
1.465-3, Вып. 5	Сборные железобетонные предварительно напряженные плиты длиной 12м для покрытий промышленных зданий	Лист 3
1.400-7	Стальные изделия для сопряжения сборных железобетонных конструкций одноэтажных промышленных зданий	Лист 17, 18
1.432-5, Вып. 1, 3	Стеновые панели для производственных зданий с шагом колонн 6м.	
2.436-8, Вып. 2	Архитектурные детали оконных проемов с панелями заполненными профильным стеклом коробчатого и швеллерного типа	Листы 18, 19, 21, 22
1.436-8, Вып. 1	Стальные окна из спаренных тонкостенных труб с неотмываемыми открываниями	Лист 49
ИИ 24-2/70	Железобетонные плиты для перекрытий типа 2 с отверстиями на ригели прямоугольного сечения	Лист 2
ИС-01-05, Вып. 2	Унифицированные сборные железобетонные тоннели	Лист 23
ИС-01-04 Вып. 2	Унифицированные сборные железобетонные каналы	Лист 33

Условные обозначения

Ссылка на деталь с указанием, где изображена деталь

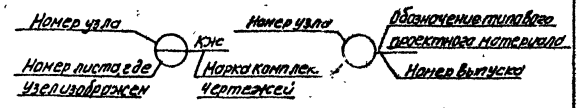

Ссылка на деталь при расположении на одном листе

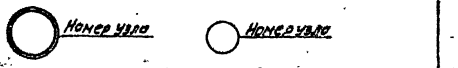

Инж. Кол.	Издатцук				ТП 901-1-30 - КЖ
Рук. груп.	Костылев				Рабочие водозаборные сооружения совмещенного типа для открытого забора воды от 63 до 16 м³/с производительностью от 63 до 2 м³/с
Гл. инж.	Андреев				Лит. ТР, Лист 2, Листов
Рук. гр.	Печкова				
Гл. констр.	Кудрявцев			07.77	Общие данные (продолжение)
Гл. инж. пр.	Беляев			07.77	Госстрой СССР ГПИ Ленгипроводхоз ВОДОКАНАЛПРОЕКТ
Нач. отд.	Жило				
Гл. спец.	Хилов				

Сер 901-04

Альбом II-12

Типовой проект 901-1-30.84

Сводная спецификация железобетонных конструкций (при установке насосов типа А).

Марка	Обозначение	Наименование	Кол.	Примеч.
1	2	3	4	5
		Сборные железобетонные конструкции		
Инв.№ подл. / Подп. и дата / Взам. инв.№	1.462-3, вып. 1,2,3	Балки покрытия Б1	3	5.40т
К1	КЭ-01-55, вып. 11	Колонна К1	1	3.25т
КП1-21[а]	КЭ-01-49, вып. 11	" К2	3	3.20т
КП1-21[б]	То же	" К3	1	3.20т
КП1-21[в]	"	" К4	2	3.20т
	"	"		
ПАIV 3х6-2(3)	1.465-7, вып. 1	Плита покрытия П1	4	2,70т
ПАIV-К 3х6-2(3)[а]	То же	То же П2	2	3.60т
ПАIV 3х6-2(3)[б]	"	" П3	2	2.70т
ПАIV-К 3х6-2(3)[в]	"	" П4	2	3.60т
ПАIV 3х6-2(3)[г]	"	" П5	2	2.70т
П1 (П1[а])	КЖ-44, 45	Плита перекрытия	2	0.36т
П2	КЖ-44, 45	То же	1	0,25т
П3	КЖ-44, 45	"	1	0,54т
П3[а]	КЖ-44, 45	"	1	0,54т
ИП5-2	ИИ24-2/70	" П1	1	2,40т
ИП5-2[а]	ИИ 24-2/70, КЖ-47	" П1[а]	1	2,40т
СШ 40[а]	1.465-3 вып. 5	Стакан СШ40[а]	4	0,25т
Б1	КЖ-44, 45	Балка Б1	4	0,27т

При толщине стен 240 мм.

ПСА24-1М 1,2х6,0	1.432-5, вып. 1 л.1	Стеновая панель ПС1	6	2,20т
ПС124-21 1,2х6,0	То же л.5	То же ПС2	2	2,20т
ПСА24-2М 1,2х6,0	" л.5	" ПС3	2	2,20т
ПСА24-1К1 0,9х6,0	" л.13	" ПС4	4	1,70т
ПСА24-1К2 1,2х3,0	" л.24	" ПС5	4	1,10т
ПСА24-3К 1,2х6,0	" л.11	" ПС6	1	2,20т
ПСА24-К2 1,2х6,0	" л.3	" ПС7	11	2,20т
ПСА24-2К2 1,2х1,5	" л.32	" ПС8	5	0,50т
ПДА24-2К 1,2х6,0	" л.7	" ПС9	5	2,20т
ПСА24-1М 1,2х6,0	1.432-5, вып. 1 л.1	Стеновая панель ПС1	6	1,90т
ПСА20-21 1,2х6,0	То же л.5	То же ПС2	2	1,90т
ПСА20-2М 1,2х6,0	" л.5	" ПС3	2	1,90т
ПСА20-1К1 0,9х6,0	" л.13	" ПС4	4	1,40т
ПСА20-1К2 1,2х3,0	" л.24	" ПС5	4	0,90т
ПСА20-3К 1,2х6,0	" л.11	" ПС6	1	1,90т
ПСА20-К2 1,2х6,0	" л.3	" ПС7	11	1,90т
ПСА20-2К2 1,2х1,5	" л.32	" ПС8	5	0,50т
ПДА20-2К 1,2х6,0	" л.7	" ПС9	5	1,90т
ПСА20-2К1 1,2х6,0	1.432-5, вып. 1 л.19	" ПС10	2	1,90т
БЛ24	То же	Стеновой блок ПС11	16	0,06т
БЛ25	"	" ПС12	3	0,14т
ПК-1	1.432-5, вып. 3	Карнизная панель ПС13	6/4	1,20т
ПК-1[а]	То же	То же ПС14	0/2	0,60т

При толщине стен 380 мм.

ФС3	1.116-1, вып. 1	Блоки фундаментные	15	1.00т
ФС3-8	То же	То же	2	0,31т
ФС-4	"	" ФБ3	37	1.30т
ФС4-8	"	" ФБ4	24	0.42т
Ф12	1.112-1, вып. 1	" ФБ1	44	1.76т
Ф12-К2	То же	" ФБ2	2	0,87т
Ф6	"	"	4	1.04т
Ф6-К2	"	"	1	0.52т
Б13	1.139-1, вып. 1	Перемычки ПР1	4	
Б22	То же	То же ПР2	4	1.00т

1	2	3	4	5
	При толщине стен 540 мм			
ФС3	1.116-1, вып. 1	Блоки фундаментные	15	1.00т
ФС3-8	То же	То же	2	0.31т
ФС4	"	" ФБ3	12	1.30т
ФС-8	"	" ФБ4	3	0.42т
ФС5	"	" ФБ5	17	1.63т
ФС5-8	"	" ФБ6	25	0.52т
Ф12	1.112-1, вып. 1	Блоки фундаментные ФБ7	14	1.76т
Ф12-К	То же.	То же ФБ2	2	0.37т
Ф6	"	"	4	1.04т
Ф6-К	"	"	1	0.52т
Б13	1.139-1, вып. 1	Перемычки ПР1	4	
Б22	То же	То же ПР2	4	1.00т

1. Значения блок и плит покрытия, данные в скобках приняты для III, IV районов по весу снегового покрова.
2. Плиту П1[а] принять при установке насосов марки 24А-18х1.

Инв.№ подл.	Подп. и дата	Взам. инв.№	Инв.№ дубл.	Подп. и дата

Разраб.	Шевцова		
Провер.	Андреев		
Рук. гр.	Печковский		
Н. контр.	Кудрявцев		
Гл. инж. пр.	Беляев		
Н.отд.сект.	Жило		
Гл.спец.	Зуйков		

ТП 901-1-30-КЖ

Железобетонные сборные конструкции для индустриальных свайных фундаментов под насосы типа А. Рабочие чертежи

Лит.	Лист	Листов
ТР	3	

Общие данные (продолжение)

Госстрой СССР ГПИ Ленинградский Водоканалпроект

Копировал: Ахмед Ахметов
Сверил: Ахмед

Сводная спецификация железобетонных конструкций (при установке насосов типа А)

Позиция	Обозначение	Наименование	Кол.	Примеч.
1	2	3	4	5
		Монолитные железобетонные конструкции		
БМ1	КЖС-19.22	Балка	1	
ПМ1	КЖС-9, 10	Плита перекрытия	1	
ПМ2	КЖС-48	То же	1	
	КЖС-11, 14, 15	Плита перекрытия на отм. -0,150	1	
		Монолитные бетонные конструкции		
	КЖС-19.20	Бетонные каналы		бетон М200
ФО1	КЖС-21	Фундамент	2	бетон М100
ФО-2	КЖС-21	"	1	бетон М100
		Стальные изделия		
СФ8	1.439-1 л.1	Стойка	2	416,0кг
НФ-2	1.439-1 л.6	Насадка торцевого фахверка	1	24,9кг
НФ-3	1.439-1 л.7	То же	2	50,0кг
Т3	КЭ-01-55; Вып.II	Элемент колонны	1	66,0кг
М-1	К.1-29.30	Изделие закладное	п.м 2,0	8,5кг
М-3	КМ-29.30	То же	1	17,4кг
М-7	КМ-29.30	"	п.м 10,0	1,7кг
М-9	КМ-29.30	"	п.м 56,0	6,7кг
М-10	КМ-29.30	"	п.м 26,0	4,2кг
М-11	КМ-29.30	"	2	15,6кг
М-12	КМ-29.30	"	2	3,1кг
М-13	КМ-29.30	"	16	1,8кг
МН4-3	3.400-6	"	1	1,5кг
Р1	КМ-33.35	Рама	1	22,0кг
Р2	КМ-33.35	"	1	45,5кг
Р3	КМ-33.35	"	2	28,5кг
Р8	КМ-33.35	"	6	36,9кг
Р8'	КМ-33.35	"	2	41,0кг

1	2	3	4	5
ЩЛ1т	КМ-32.35	Щит перекрытия	2	29,0кг
ЩЛ1м	КМ-32.35	То же	2	29,0кг
ЩЛ2	КМ-32.35	"	3	30,5кг
ЩЛ3	КМ-32.35	"	1	24,7кг
ЩЛ4	КМ-32.35	"	1	18,0кг
ЩЛ5	КМ-32.35		3	34,6кг
ЩЛтип I	КМ-32.35	Плита из рифленой стали тип I	МС 14,5	47,9кг
ЩЛтип II	КМ-32.35	Плита из рифленой стали тип II	МС 14	45,6кг
Поз.1	КМ-30	Труба ЦМ80	п.м 1030	8,3кг
Поз.3	КМ-30	Анкерный болт М16	2	0,4кг
Поз.5	КМ-30	Труба ЦМ25	п.м 360	2,4кг
Поз.41	КМ-30	Труба ЦМ40	п.м 260	3,8кг
Поз.42	КМ-30	Анкерный болт М24	4	3,0кг
Поз.43	КМ-30	ф10 АТ	6	1,5кг
У-1	1.439-1 л.14	Соединительное изд.	2	2,9кг
Т1	1.439-1, л.9	То же	42	0,5кг
Т2	То же	"	42	0,3кг
Т5	"	"	56	0,6кг
Т9	1.439-1 л.10	"	6	0,6кг
Т10	То же	"	8	1,3кг
Т12	"	"	8	2,0кг
Т14	"	"	6	0,2кг
Т15	"	"	2	0,3кг
Т16	"	"	14	0,7кг
(Т18)	"	"	(28)	0,5кг
Т19	"	"	28	0,7кг
Т22	"	"	8	0,7кг
(Т23)	"	"	(8)	1,2кг
Т24	"	"	8	1,5кг
Т26	"	"	12	0,4кг
МС1	КЖС-43	"	4	3,0кг
МС2	2.436-8 Вып.2 л.18	"	4	1,0кг
МС4	2.436-8 Вып.2 л.19,22	"	10	0,7кг
МС5	То же	"	10	0,2кг
МС11	"	"	10	0,5кг
КВ1	1.436-6 Вып.1	"	6	0,4кг
КН1	То же	"	6	0,6кг
ММ4	1.400-7	"	1	0,5кг
ММ23	То же	"	1	4,2кг
ММ24	"	"	1	4,2кг

1	2	3	4	5
ММ48	1.400-7	Соединительное изд.	4	1,1кг
ММ51	1.400-7	То же	2	1,4кг
ТК1	1.439-1 л.13	Столик	18	2,2кг
РК1	1.439-1 л.11	"	11	19,5кг
Болт М12	ГОСТ 7798-70	Болт	6	
Гайка М12	ГОСТ 5915-70	Гайка	6	

Значения в скобках для соединительных изделий принять при толщине стеновых панелей 200 мм.

Альбом II/2

Типовой проект 901-1-30

Инв.№ подл. | Подпись и дата | Взам.инв.№

Изм. Лист	№ докум.	Подпись	Дата
Разраб.	Щеглова		
Провер.	Андреева		
Рук.гр.	Печковская		
Гл.констр.	Кудрявцев		
Гл.инж.	Беляев		
Нач.отд.	Жило		
Контр.	Харченко		

ТП 901-1-30 -КЖ

Речные водозаборные сооружения совмещенного типа для амплитуд колебания уровней воды от 6 до 10 м продолжительностью от 92 до 120 сут.

Стадия	Лист	Листов
РП	4	

Общие данные (продолжение)

Госстрой СССР ГПИ Ленинградский Водоканалпроект

сф 314-04

Альбом III/2

Типовой проект 901-1-30

Сводная спецификация железобетонных конструкций
(при установке насосов типа АТН)

Марка	Обозначение	Наименование	Кол.	Приме
1	2	3	4	5
		Сборные железобетонные конструкции		
ФБ1.12-4АтVI ФБ1.12-5АтVI	1.462-3 Вып. 1,2,3	Балка покрытия Б1	3	5,40т
К7	КЭ-01-55, Вып. II	Колонна К1	1	3,25т
КП II-21[а]	КЭ-01-49, Вып. II	То же К2	3	3,20т
КП II-21[б]	То же	" К3	1	3,20т
КП II-21[в]	"	" К4	2	3,20т
	"	"		
ПА IV 3х6-2(3)	1.465-7, Вып. 1	Плита покрытия П1	2	2,70т
ПА IV 3х6-2(3)[б]	То же	То же П2	4	2,70т
ПА IV 3х6-2(3)[в]	"	П3	2	2,70т
ПА IV 3х6-10-2(3)[в]	"	П4	2	3,60т
П1	КЖС-44	Плита перекрытия	2	0,36т
П2	КЖС-44	"	1	0,25т
П3	КЖС-44	"	1	0,54т
П3[а]	КЖС-44	"	1	0,54т
П4[а]	ИС-01-04, Вып. 2, л. 33	" П1	4	0,33т
ПТ5	ИС-01-05, Вып2	" П1	8	2,40т
СШ10а	1.465-3 Вып. 5	Стакан СШ10а	2	0,25т
	При толщине стен 240мм			
ПСЛ 24 12х6,0 1Н	1.432-5, Вып. 1, л.1	Стеновая панель ПС1	6	2,20т
ПСЛ-24 12х6,0-2Н	То же, л. 5	То же ПС2	2	2,20т
ПСЛ 24 12х6,0-2Н	" л. 5	" ПС3	2	2,20т
ПСЛ 24 12х6,0-3(с	" л. 7	" ПС9	5	2,20т
ПСЛ 24 0,9х6,0-42Н	" л. 13	" ПС4	4	1,70т
ПСЛ 24 12х3,0-12Т	" л. 24	" ПС5	4	1,10т
ПСЛ 24 12х6,0-3Т	" л. 11	" ПС6	1	2,20т
ПСЛ 24 12х6,0-12Т	" л. 3	" ПС7	11	2,20т
ПСЛ 24 12х15-02Т	" л. 32	" ПС8	5	0,60т
ПСЛ 24 12х6,0 ПР1	1.432-5, Вып. 1, л. 19	" ПС10	2	2,20т
ЕЛ-28	То же л. 58,59	Стеновой блок	16	0,10т
ЕЛ-30	"	"	3	0,18т
ПК2	1.432-5, Вып. 3	Карнизная панель ПС13	6/4	1,30т
ПК2[а]	То же	То же ПС14	0/2	0,70т
	При толщине стен 200мм			
ПСЛ 20 12х6,0-1Н	1.432-5, Вып. 1, л. 1	Стеновая панель ПС1	6	1,90т
ПСЛ 20 12х6,0-2Н	То же л. 5	То же ПС2	2	1,90т
ПСЛ 20 12х6,0-2Н	" л. 5	" ПС3	2	1,90т
ПСЛ 20 0,9х6,0-42Т	" л. 13	" ПС4	4	1,40т
ПСЛ 20 12х3,0-12Т	" л. 24	" ПС5	4	0,90т
ПСЛ 20 12х6,0-3Т	" л. 11	" ПС6	1	1,90т
ПСЛ 20 12х6,0-12Т	" л. 3	" ПС7	11	1,90т
ПСЛ 20 12х1,5-02Т	" л. 32	" ПС8	5	0,50т
ПСЛ 20 12х6-2Т	" л. 7	" ПС9	5	1,90т
ПСЛ 20 12х6,0-12Т	1.432-5, Вып. 1, л. 19	" ПС10	2	1,90т
БЛ 24	То же	Стеновой блок ПС11	16	0,06т
БЛ 25	"	" ПС12	3	0,14т
ПК-1	1.432-5, Вып. 3	Карнизная панель ПС13	6/4	1,20т
ПК-1[а]	То же	То же ПС14	0/2	0,60т
	При толщине стен 380мм			
ФС4	1.116-1, Вып. 1	Блок фундаментный ФБ1	33	1,30т
ФС4-8	То же	То же ФБ2	14	0,42т
Ф10	1.112-1, Вып. 1	" ФБ3	10	1,52т
Ф10-12	То же	" ФБ4	4	0,75т
БП2-2	КЭ-01-58, Вып. 1	Перемычка БП1	4	0,60т
Б13	1.139-1, Вып. 1	То же ПР1	2	
	При толщине стен 510мм			
ФС4	1.116-1, Вып. 1	Блок фундаментный ФБ1,	12	1,30т
ФС4-8	То же	То же ФБ2	6	0,42т
ФС5	"	" ФБ5	20	1,63т
ФС5-8	"	" ФБ6	6	0,52т
Ф10	1.112-1, Вып. 1	" ФБ3	10	1,52т
Ф10-12	То же	" ФБ4	4	0,75т
БП2-2	КЭ-01-58, Вып. 2	Перемычка БП1	4	0,60т
Б13	1.139-1, Вып. 1	То же ПР1	2	

Значения балок и плит покрытия, данные в скобках, принять для III, IV районов по весу снегового покрова.

				ТП 901-1-30 -КЖ	
Изм.	Кол.уч.	№док.	Подпись	Дата	Речные водозаборные сооружения совмещенного типа для амплитуд колебания уровней воды от 6,80 тм при водозаборе в 0,80 м³/с
Разраб.		Щеглова			Стадия / Лист / Листов
Пров.		Андреева			Р / 5 /
Рук. гр.		Пенковский			
Н.контр.		Кудряев		01.77	
Гл.инж.		Беляев		01.77	Общие данные (продолжение)
Нач.отд.		Жило			Госстрой СССР ГПИ Ленинградский Водоканалпроект
Гл.инж.проекта		Хохлов			

Ср 3174-04

Копировал:
Гл. спец. т.п. Кобб

Инв. № подл. | Подпись и дата | Взам. инв. №

Сводная спецификация железобетонных конструкций (при установке насосов типа АТН)

Марка	Обозначение	Наименование	Кол.	Примеч.
		Монолитные		
		железобетонные		
		конструкции		
БМ1	КЖс-22.28	Балка	1	
БМ2	КЖс-22.28	"	1	
БМ3	КЖс-27.28	"	4	
ПМ1	КЖс-9, 10	Плита перекрытия	1	
ПМ2	КЖс-48	То же	1	
ПМ3	КЖс-27.28	"	1	
	КЖс-12, 14, 15	Плита перекрытия на отм. -0,150	1	
		Монолитные		
		бетонные конструкции		
	КЖс-23.25	Бетонные каналы		бетон М200
ФП1	КЖс-21	фундамент	2	бетон М100
ФП2	КЖс-21	"	1	бетон М100
		Стальные изделия		
СФ8	1.439-1 в.1	Стойка	2	416,0кг
НФ-2	То же л.6	Насадка торцевого фахверка	1	24,9кг
НУ-3	" л.7	То же	2	50,0кг
Т3	КЭ-01-55, в.II	Элемент колонны	1	66,0кг
М-1	КМ-29, 30	Изделие закладное	п.м 2,0	8,5кг
М-3	КМ-29.30	То же	1	17,4кг
М-7	КМ-29.30	"	п.м 24,0	1,7кг
М-9	КМ-29.30	"	п.м 73,0	6,7кг
М-10	КМ-29.30	"	п.м 17,0	4,2кг
М-11	КМ-29.30	"	2	15,6кг
М-12	КМ-29.30	"	2	3,1кг
М-13	КМ-29.30	"	8	1,8кг
М-15	КМ-29.30	"	4	47,8кг
МН4-3	3400-6	"	1	1,5кг

1	2	3	4	5
Р1	КМ-33.35	Рама	1	22,0кг
Р2	КМ-33.35	"	1	45,5кг
Р3	КМ-33.35	"	2	26,5кг
Р4	КМ-33.35	"	2	11,4кг
ЩП1т	КМ-32.35	Щит перекрытия	2	29,0кг
ЩП1м	КМ-32.35	То же	2	29,0кг
ЩП2	КМ-32.35	"	3	30,5кг
ЩП3	КМ-32.35	"	1	24,7кг
ЩП4	КМ-32.35	"	1	18,0кг
ЩП5	КМ-32.35	"	3	34,6кг
ЩПтип1	КМ-32.35	Плита из рифленой стали тип I	м² 17,0	47,9кг
ЩПтип11	КМ-32.35	Плита из рифленой стали тип II	м² 1,5	4,56кг
Поз.1	КМ-30	Труба ЦМ80	п.м 1,35	8,3кг
Поз.3	КМ-30	Анкерный болт М16	2	0,4кг
Поз.4	КМ-30	Анкерный болт М20	4	1,1кг
Поз.41	КМ-30	Труба ЦМ40	п.м. 3,0	3,8кг
Поз.42	КМ-30	Анкерный болт М24	4	3,0кг
Поз.43	КМ-30	ф10 AI	2	1,5кг
У-1	1.439-1	Соединительное изд.	2	2,9кг
Т1	То же	То же	42	0,5кг
Т2	"	"	42	0,3кг
Т5	"	"	56	0,6кг
Т9	1.439-1 л.10	"	6	0,6кг
Т10	То же	"	8	1,3кг
Т12	"	"	8	2,0кг
Т14	"	"	6	0,2кг
Т15	"	"	2	0,3кг
Т16	"	"	14	0,7кг
(Т18)	"	"	(28)	0,5кг
Т19	"	"	28	0,7кг
Т22	"	"	8	0,7кг
(Т23)	"	"	(8)	1,2кг
Т24	"	"	8	1,5кг
Т26	"	"	12	0,4кг
МС2	2.436-8 Вып. 2 л.18	"	4	1,0кг
МС4	2.436-8 Вып.2 л.19,22	"	10	0,7кг
МС5	"	"	10	0,2кг
МС11	"	"	10	0,5кг

1	2	3	4	5
К81	1.436-6. Вып.1	Соединительное изд.	6	0,4кг
КН1	То же	То же	6	0,6кг
ММ4	1.400-7	"	1	0,5кг
ММ23	То же	"	1	4,2кг
ММ24	"	"	1	4,2кг
ММ48	"	"	4	1,1кг
ММ51	"	"	2	1,4кг
ТК1	1.439-1 л.13	Столик	18	2,2кг
РК1	1.439-1 л.11	"	11	19,5кг
Болт М12	ГОСТ 7798-70	Болт	6	
Гайка М12	ГОСТ 5915-70	Гайка	6	

Значения в скобках для соединительных изделий приняты при толщине стеновых панелей 200мм.

Инв.№ подл.	Подп. и дата	Взам. инв.№	Инв.№ дубл.	Подп. и дата

Изм.	Лист	№ докум.	Подп.	Дата	ТП 901-1-30 -КЖ
Разраб.		Щеглова			Сборные железобетонные сооружения совмещенные для аммиачных холодильников производительностью от 0,2 до 1 т/ч
Провер.		Андреева			
Рук. гр.		Печковская			Лит. / Лист / Листов
Н. контр.		Кудряев		01.77	ТР / 5 /
Гл. инж.		Белая		01.77	Общие данные (продолжение)
Нач. отд.		Жилко			Госстрой СССР ГПИ Ленинградский Водоканалпроект
Исполн.		Капаева			

Сф 374-04

Копия верна

Альбом II/2

Типовой проект 901-1-30

Сводная спецификация железобетонных конструкций (При установке насосов типа ЭЦВ)

Марка	Обозначение	Наименование	Кол.	Примеч.
1	2	3	4	5
		Сборные железобетонные конструкции		
2БДР12-МАВ (2БДР12-5АУ)	1.462-3, Вып. 1,2,3	Балка покрытия Б1	3	5,40т
К7	КЭ-01-55, Вып.II	Колонна К1	1	3,25т
КП11-21[а]	КЭ-01-49, Вып. II	То же К2	3	3,20т
КП11-21[б]	То же	" К3	1	3,20т
КП11-21[в]	"	" К4	2	3,20т
ПАIV 3х6-2(3)	1.465-7, вып. 1	Плита покрытия П1	2	2,70т
ПАIV 3х6-2(3)[а]	То же	То же П2	4	2,70т
ПАIV 3х6-2(3)[б]	"	" П3	4	2,70т
		"		
П1	КЖС-44	Плита перекрытия	2	0,36т
П2	КЖС-44	То же	1	0,25т
П3	КЖС-44	"	1	0,54т
П3[а]	КЖС-44	"	1	0,54т
П4[а]	ИС-01-04, Вып.2, л.33	" П1	4	0,33т
ПТ5	ИС-01-05, Вып.2	" П1	8	2,40т
	При толщине стен 240мм			
ПСП24 12х6,0-1[1]	1.432-5, Вып.1, л.1	Стеновая панель ПС1	6	2,20т
ПСП24 12х6,0-2[1]	То же л.5	То же ПС2	2	2,20т
ПСП24 12х6,0-2[2]	" л.5	" ПС3	2	2,20т
ПСП24 12х6,0-2[3]	" л.7	" ПС9	5	2,20т
ПСП24 0,9х6,0-4[2]	" л.13	" ПС4	4	1,70т
ПСП24 12х3,0-4[2]	" л.24	" ПС5	4	1,10т
ПСП24 12х6,0-3[6]	" л.11	" ПС6	1	2,20т
ПСП24 12х6,0-1[2]	" л.3	" ПС7	11	2,20т
ПСП24 12х1,5-0[2]	л.32	" ПС8	5	0,60т
ПСП24 12х6,0-7[2]	1.432-5, Вып.1: л.19	" ПС10	2	2,20т
БЛ-28	То же л.58,59	Стеновой блок	16	0,10т
БЛ-30	"	"	3	0,18т
ПК-2	1.432-5, Вып.3	Карнизная панель ПС13	6/4	1,30т
ПК-2[а]	То же	То же ПС14	0/2	0,90т

1	2	3	4	5
	При толщине стен 200мм			
ПСП20 1,2х6,0-1[1]	1.432-5 Вып.1 л.1	Стеновая панель ПС1	6	1,90т
ПСП20 1,2х6,0-2[1]	То же л.5	То же ПС2	2	1,90т
ПСП20 1,2х6,0-2[2]	" л.5	" ПС3	2	1,90т
ПСП20 0,9х6,0-4[2]	" л.13	" ПС4	4	1,40т
ПСП20 1,2х3,0-4[2]	" л.24	" ПС5	4	0,90т
ПСП20 1,2х6,0-3[6]	" л.11	" ПС6	1	1,90т
ПСП20 1,2х6,0-1[2]	" л.3	" ПС7	11	1,90т
ПСП20 1,2х1,5-0[2]	" л.32	" ПС8	5	0,50т
ПСП20 1,2х6,0-2[2]	" л.7	" ПС9	5	1,40т
ПСП20 1,2х6,0-7[2]	1.432-5, Вып. 1 л.19	" ПС10	2	1,90т
БЛ24	То же	Стеновой блок ПС11	16	0,06т
БЛ25	"	" ПС12	3	0,11т
ПК-1	1.432-5, Вып.3	Карнизная панель ПС13	0/4	1,20т
ПК-1[а]	То же	То же ПС14	0/2	0,60т
	При толщине стен 380мм			
ФС4	1.116-1, Вып.1	Блок фундаментный ФБ1	33	1,30т
ФС4-8	То же	То же ФБ2	14	0,42т
Ф10	1.112-1, Вып.1	" ФБ3	10	1,52т
Ф10-12	То же	" ФБ4	4	0,75т
БП2-2	КЭ-01-58, Вып.2	Перемычка БП1	4	0,60т
3	1.139-1, Вып.1	То же ПР1	2	
	При толщине стен 510мм			
ФС4	1.116-1, Вып.1	Блок фундаментный ФБ1	12	1,30т
ФС4-8	То же	То же ФБ2	6	0,42т
ФС5	"	" ФБ5	20	1,63т
ФС5-8	"	" ФБ8	6	0,52т
Ф10	1.112-1, Вып.1	" ФБ3	10	1,52т
Ф10-12	То же	" ФБ4	4	0,75т
БП2-2	КЭ-01-58, Вып.2	Перемычка БП1	4	0,60т
Б13	1.139-1, Вып.1	То же ПР1	2	

1. Значения балок и плит покрытия, данное в скобках, принять для III, IV района, по весу снегового покрова.
2. Карнизные панели ПК-1[а] ПК-2[а] изготовить длиной 3м в опалубке панелей ПК-1, ПК-2 по серии 1.432-5, вып.3

				ТП 901-1-30-КЖ	
Изм.	Лист	N Докум.	Подп.	Дата	Речные водозаборные сооружения совмещенного типа для амплитуд колебания уровней воды от 6 до 14м производительностью от 25 до 60 тыс м³/сут
Разраб.		Щеглева			
Проверил		Андреева			
Рук. гр.		Печковский			
Гл. конст.		Кучерев		01.77	
Гл. инж.		Ефимов		01.77	
Нач. отд.		Жилье			Общие данные (продолжение)
Контр. инж.		Харбеев			

Лист	Листов
Тр	7

Госстрой СССР ГПИ Ленинградское Водоканалпроект

СФ 374-04

Сводная спецификация железобетонных конструкций.
(При установке насосов типа ЭЦВ)

Марка	Обозначение	Наименование	Кол.	Примеч.
		Монолитные		
		железобетонные		
		конструкции		
БМ1	КЖС-23.28	Балка	1	
БМ2	КЖС-23.28	То же	1	
БМ3	КЖС-27.28	"	4	
ПМ1	КЖС-9.10	Плита перекрытия	1	
ПМ2	КЖС-48	То же	1	
ПМ3	КЖС-27.28	"	1	
	КЖС-13, 14, 15	Плита перекрытия на отм. -0,150	1	
		Монолитные		
		бетонные		
		конструкции		
	КЖС-24, 25	Бетонные каналы		бетон М200
ФП-1	КЖС-21	Фундамент	2	бетон М100
ФП-2	КЖС-21	"	1	бетон М100
		Стальные изделия		
ФФ8	1.439-1 п.1	Стойка	2	416,0кг
НФ-2	То же п.6	Насадка торцевого фотверка	1	24,9кг
НУ-3	" п.	То же	2	50,0кг
Т3	КЭ-01-55 в.11	Элемент колонны	1	66,0кг
М-1	КМ-29.30	Изделие закладное	п.м 2,0	8,5кг
М-3	КМ-29.30	То же	1	17,4кг
М-7	КМ-29.30	"	п.м. 2,0	1,7кг
М-9	КМ-29.30	"	п.м. 76,0	6,7кг
М-10	КМ-29.30	"	п.м. 17,0	4,2кг
М-11	МН-29.30	"	2	15,6кг
М-12	КМ-29.30	"	2	3,1кг
М-13	КМ-29.30	"	8	1,8кг
М-14	КМ-29.30	"	24	1,2кг

1	2	3	4	5
М-15	КМ-29.30	Изделие закладное	4	47,3кг
МН4-3	3.400.6	"	1	1,5кг
Р-1	КМ-33.35	Рама	1	22,0кг
Р-2	КМ-33.35	То же	1	45,5кг
Р-3	КМ-33.35	"	2	26,6кг
Р-4	КМ-33.35	"	2	11,4кг
ЩП1т	КМ-32.35	Щит перекрытия	2	29,0кг
ЩП1м	КМ-32.35	То же	2	29,0кг
ЩП2	КМ-32.35	"	3	30,5кг
ЩП3	КМ-32.35	"	1	24,7кг
ЩП4	КМ-32.35	"	1	18,0кг
ЩП5	КМ-32.35	"	3	34,6кг
ЩПтип1	КМ-32.35	Плита из рифленой стали тип I	м² 17,0	47,9кг
ЩПтип11	КМ-32.35	Плита из рифленой стали тип II	м² 4,5	45,6кг
поз.1	КМ-30	Труба ЦМ80	п.м 17,0	8,3кг
поз.3	КМ-30	Анкерный болт М16	2	0,4кг
поз.4	КМ-30	Анкерный болт М20		1,1кг
поз.41	КМ-30	Труба ЦМ40	п.м 3,0	3,8кг
поз.42	КМ-30	Анкерный болт М24	4	3,0кг
поз.43	КМ-30	ф10 А1	2	1,5кг
Т1	1.439-1, п.9.	Соединительное изделие	42	0,5кг
Т2	То же	то же	42	0,3кг
Т5	"	"	56	0,6кг
Т9	1.439-1, п.10	"	6	0,6кг
Т10	То же	"	8	1,3кг
Т12	"	То же	8	2,0кг
Т14	"	"	6	0,2кг
Т15	"	"	2	0,3кг
Т16	"	"	14	0,7кг
(Т18)	"	"	(28)	0,5кг
Т19	"	"	28	0,7кг
Т22	"	"	8	0,7кг
(Т23)	"	"	(8)	1,2кг
Т24	"	"	8	1,5кг
Т26	"	"	12	0,4кг
МС2	2.436-8 Вып.2 п.18	"	4	1,0кг
МС4	2.436-8 Вып. п.19,22	"	10	0,7кг

1	2	3	4	5
МС5	2.436-Вып.2 п.19,22	Соединит. изделие	10	0,2кг
МС11	То же	То же	10	0,6кг
К81	1.436-6 Вып.1	"	6	0,4кг
КН1	То же	"	6	0,6кг
ММ4	1.400-7	"	1	0,5кг
ММ23	То же	"	1	4,2кг
ММ24	"	"	1	4,2кг
ММ48	"	"	4	1,1кг
ММ51	"	"	2	1,4кг
ТК-1	1.439-1 п.13	Столик	18	2,2кг
РК-1	1.439-1 п.11	"	11	19,5кг
У-1	" п.14	Соединительное изделие	2	2,9кг
Болт М12	ГОСТ 7798-70	Болт	6	
Гайка М12	ГОСТ 5915-70	Гайка	6	

Значения в скобках для соединительных изделий принять при толщине стеновых панелей 200мм

					ТП 901-1-30 -КЖ		
Инв.№подл.	Взам.инв.№	Подпись и дата		Здания водозаборные совмещенного типа для напоров грунтовых вод от 8 до 40м производительностью от 0,2 до 10 м³/с			
Разраб.	Щеглова				Лит.	Лист	Листов
Провер.	Андреева				ТР	8	
Гл.инж.пр.	Печковская						
Н.контр.	Кудрявцев		01.77				
Гл.инж.	Беляев		01.77	Общие данные (окончание)	Госстрой СССР ГПИ Ленинградский Ленжилпроект		
Нач.отд.	Жило						
Архитект.	Хапаев						

СФ 394-04

Альбом VII/3

Типовой проект 901-1-30

Согласовано

Инв.№подл. | Подпись и дата | Взам.инв.№

Альбом VI/2

Типовой проект 901-1-90

Согласовано: Рук. сектора М. Мелентьева 82г.

Инв. № подл. | Подпись и дата | Взам. инв. №

ПМ1
Маркировочная схема

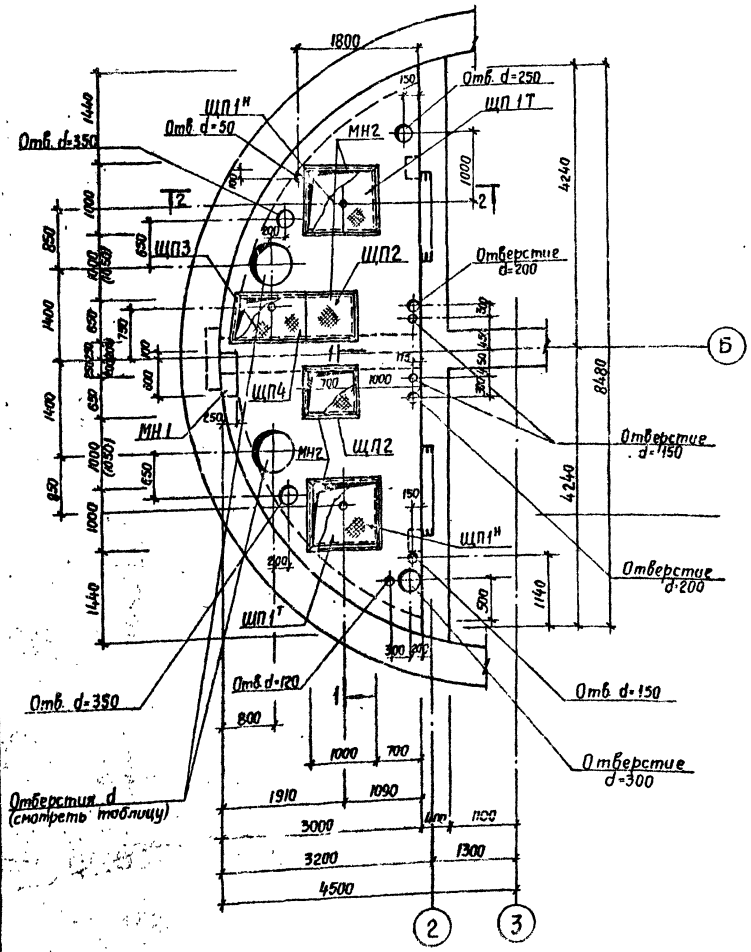

1—1

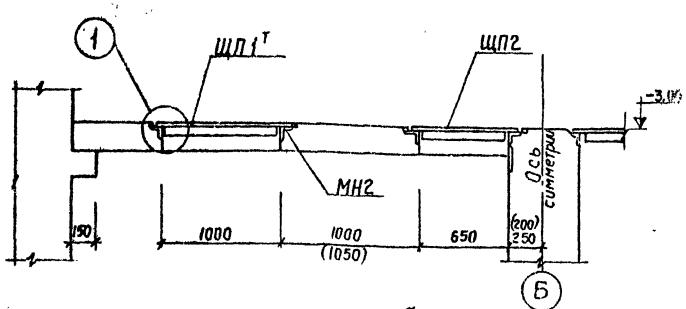

2—2

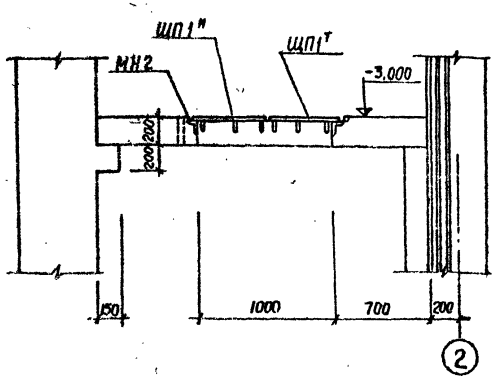

Размеры в скобках относятся к колодцам глубиной Н=11м и 13м.

Таблица отметок отверстий

Марка или тип насоса	d
20А-18×3	500
24А-18×1	700
АТН	400
ЭЦВ	500

Спецификация элементов к маркировочной схеме

Марка	Обозначение	Наименование	Кол	Примеч
		Маркировочная схема перекрытия на ∇ -3,000		
ПМ1	КЖ-10	Плита перекрытия ПМ1	1	
		Закладные изделия		
ЩП1Т	КМ-32,35	Щит перекрытия ЩП1Т	2	29,0 кг
ЩП1Н	КМ-32,35	То же ЩП1Н	2	29,0 кг
ЩП2	КМ-32,35	" ЩП2	2	30,5 кг
ЩП3	КМ-32,35	" ЩП3	1	24,7 кг
ЩП4	КМ-32,35	" ЩП4	1	18,0 кг
МН1	КМ-29,30	Изделие закладное М-3	1	17,4 кг
МН2	КМ-29,30	То же М-9	п.м 16,0	6,6 кг

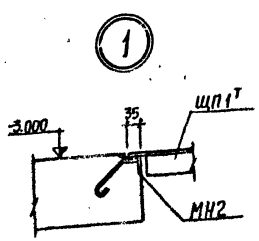

Выборка стали на маркировочную схему, кг

Марка элемента	Армат. изделия: Арм сталь ГОСТ 5781-75, Класс А I, ф мм 6	8	Итого	Класс А II, ф мм 16	Итого	Закладные изделия: Профильная сталь 153×6	150×8	14×5	d=10	Сталь полосовая фл.4	фл.5	Арматурная сталь ГОСТ 5781-75, кл.АI ф мм 6	кл.АII ф мм 10	Итого	Всего
ПМ1	53	57	110	158	158	91,5	55,0	8,8	15,7	55,2	6,4	3,0	1,4	342,0	610,0

ТП 901-1-90-КЖ

Речные водозаборные сооружения совмещенного типа для амплитуд колебания уровней воды от 6 до 14 м производительностью от 12 до 40 м³/с

Изм.	Лист	N докум.	Подпись	Дата
Разраб.		Щеглова		
Пр.верил		Андреева		
Т.контр.		Андреева		
Гл.констр.		Кудрявцев		
Нач.отд.		Жилл		

Литер ТР | Лист 9 | Листов

Перекрытие на отметке -3,000 Маркировочная схема

Госстрой СССР ГПИ Ленинградский ВОДОКАНАЛПРОЕКТ

сф 374-04

Копир. бумага А1 Альбом 1/12

Типовой проект 901-1-30

ПМ 1

Схема армирования

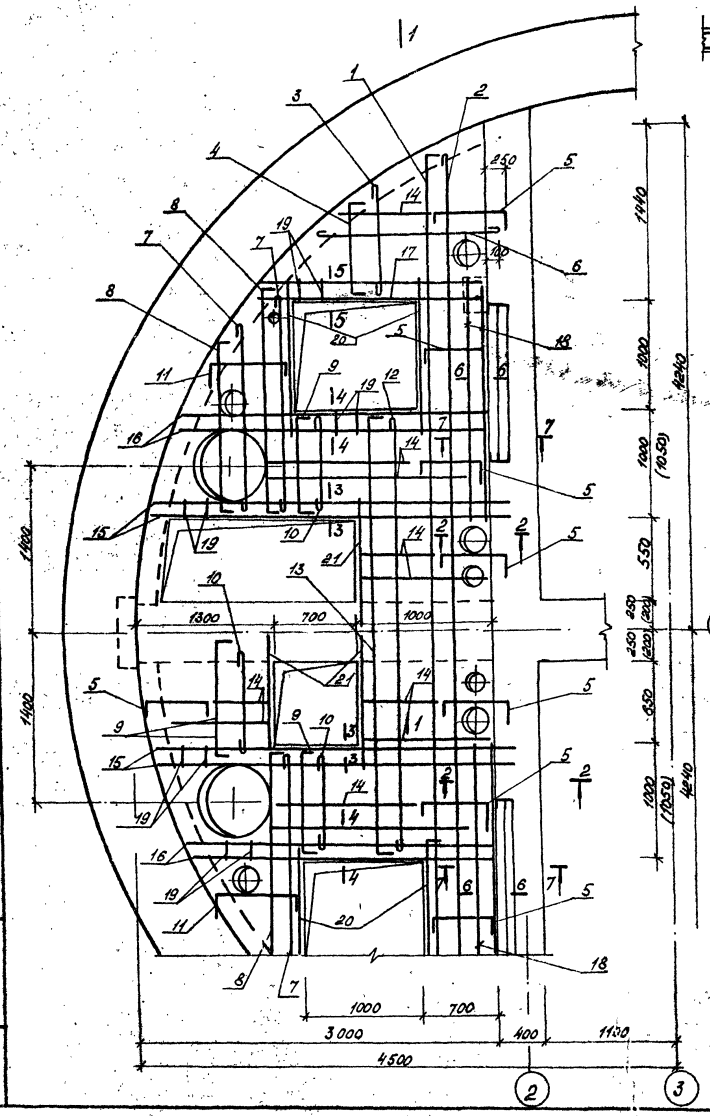

1-1

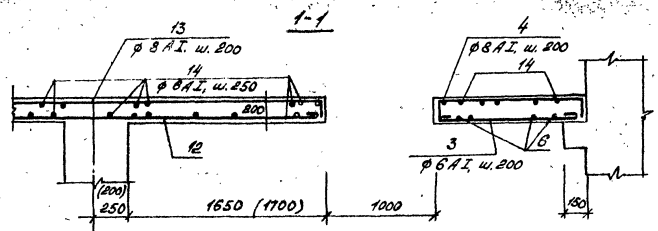

3-3; 4-4; 5-5; 6-6

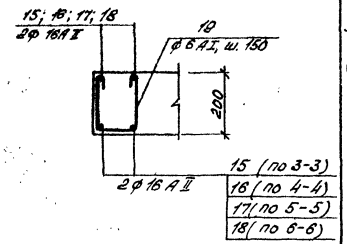

7-7

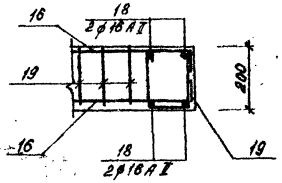

2-2

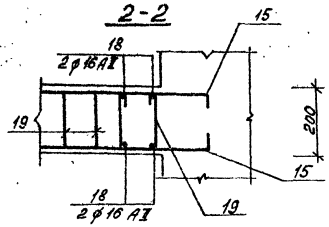

1. Защитный слой бетона для рабочей арматуры принят 25 мм.
2. Арматуру, попадающую в отверстия, резать по месту.
3. Размеры в скобках относятся к глубине колодца H=11 м и 13 м.
4. Пролетная арматура плиты перекрытия - ф 6 AI, шаг 200; опорная - ф 8 AI, шаг 200.
5. Временная нагрузка на перекрытие - $q_{бр}$ = 500 кг/м².

Ведомость стержней на 1 элемент

Марка элемента	N поз.	Эскиз или сечение	ф мм	Длина мм	Кол. шт.
ПМ 1	1	170 — 8130 ÷ 7900 — 170	8AI	ср. 8510	5
	2	832 ÷ 7800	8AI	ср. 8150	5
	3	1140 ÷ 300	6AI	ср. 810	14
	4	170 — 1150 ÷ 300 — 170	8AI	ср. 1070	14
	5	170 — 650 — 170	8AI	990	35
	6	500 ÷ 1900	6AI	ср. 1290	12
	7	2050 ÷ 700	6AI	ср. 1470	10
	8	170 — 2100 ÷ 700 — 170	8AI	ср. 1740	10
	9	170 — 1000 — 170	8AI	1340	10
	10	950	6AI	1040	10
	11	170 — 430 ÷ 930 — 170	8AI	ср. 1040	10
	12	3700	6AI	3790	2
	13	170 — 3750 — 170	8AI	5090	2
	14	распред	6AI	—	—
	15	170 — 3200 — 170	16AII	3540	8
	16	170 — 2370 — 170	16AII	2910	8
	17	170 — 2030 — 170	16AII	2390	8
	18	170 — 2100 — 170	16AII	2440	8
	19	260 — 110 — 260	6AI	730	110
	20	1500	16AII	1500	4
	21	1150	16AII	1150	3

Спецификация монолитной конструкции

Формат	Зона	Поз.	Обозначение	Наименование	Кол.	Прим.
				ПМ 1		
				Сборочные единицы и детали		
		1÷21	КЖ-10	Стержни одиночные		
				Материал.		
				Бетон марки „200"	2,9	м³

ТП 901-1-30 - КЖ

Гип Лист	№ докум.	Подпись	Дата
Разраб.	Щеглова		
Провер.	Андреева		
Ст.инж.	Андреева		
Рук.гр.	Пайковская		
Гл.инж.пр.	Кубарев		
Нач.отд.	Жило		

Речные водозаборные сооружения совмещенного типа для защиты головных участков берегов от размыва и наносов производительностью 10 м³/с во 14 м

Лит.	Лист	Листов
Тр	10	

Перекрытие на отметке -3,000. Схема армирования.

Госстрой СССР ГПИ Ленинградский Водоканалпроект

сф 374-04

Инв. № подл. | Подп. и дата

Маркировочная схема плиты перекрытия на отм. -0.150

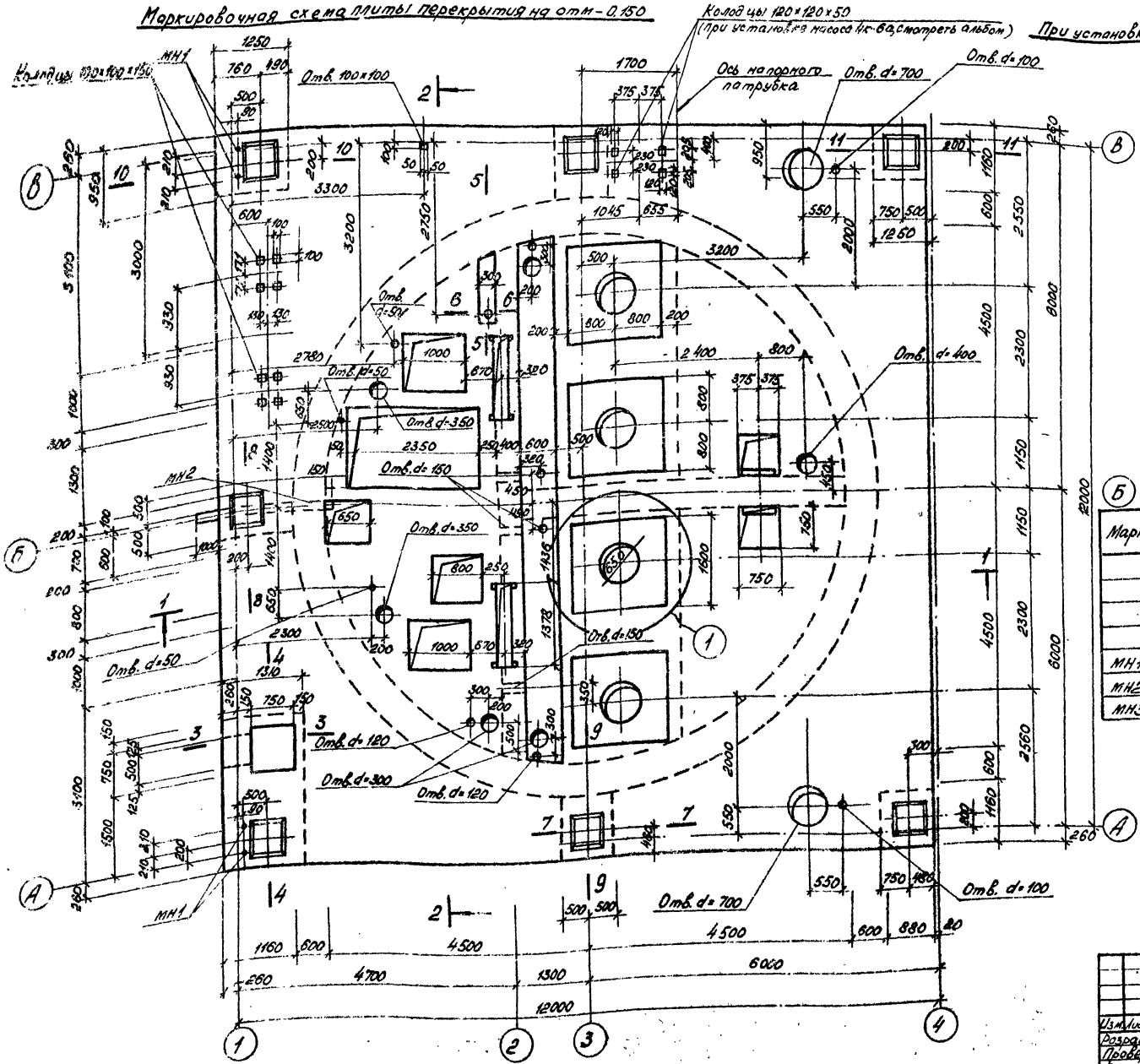

Спецификация элементов к маркировочной схеме

Марка	Обозначение	Наименование	Кол.	Примеч.
		Монолитные железобетонные конструкции		
	КЖ-29,30,33,34,35,37	Плита перекрытия на отм. -0.150		
		Стальные изделия		
МН1	КМ-30	поз.42 анкерный болт М24	4	3,0 кг
МН2	ГП 901-1- альбом I	Труба Ду 150	1	
МН3	КМ-29	Изделие закладное М1	п.м. 2,0	8,5 кг

Разрезы 1-1; 2-2 даны на листе КЖ-14.
Разрезы с 3-3 по 11-11 даны на листе КЖ-15.

Изм.	Лист	№ докум.	Подпись	Дата	ТП 901-1-30 КЖ		
Разраб.	Котова				Сборные водозаборные сооружения совмещенного типа для оптимальных сезонных уровней воды от 8 до 14 м производительностью от 10 до 20 тыс. м³/сут		
Провер.	Андреева					Лит.	Лист 11	Листов
Стр.инж.	Андреева					тр		
Рук.гр.	Пенковская				Перекрытие на отметке -0.150 (При установке насосов типа А)	Госстрой СССР ГПИ Ленинградский Водоканалпроект		
Гл.конс.	Кудрявцев				Маркировочная схема. План.			
Нач.отд.	Жилло							

сер 374-04

Маркировочная схема плиты перекрытия на отм.-0,150

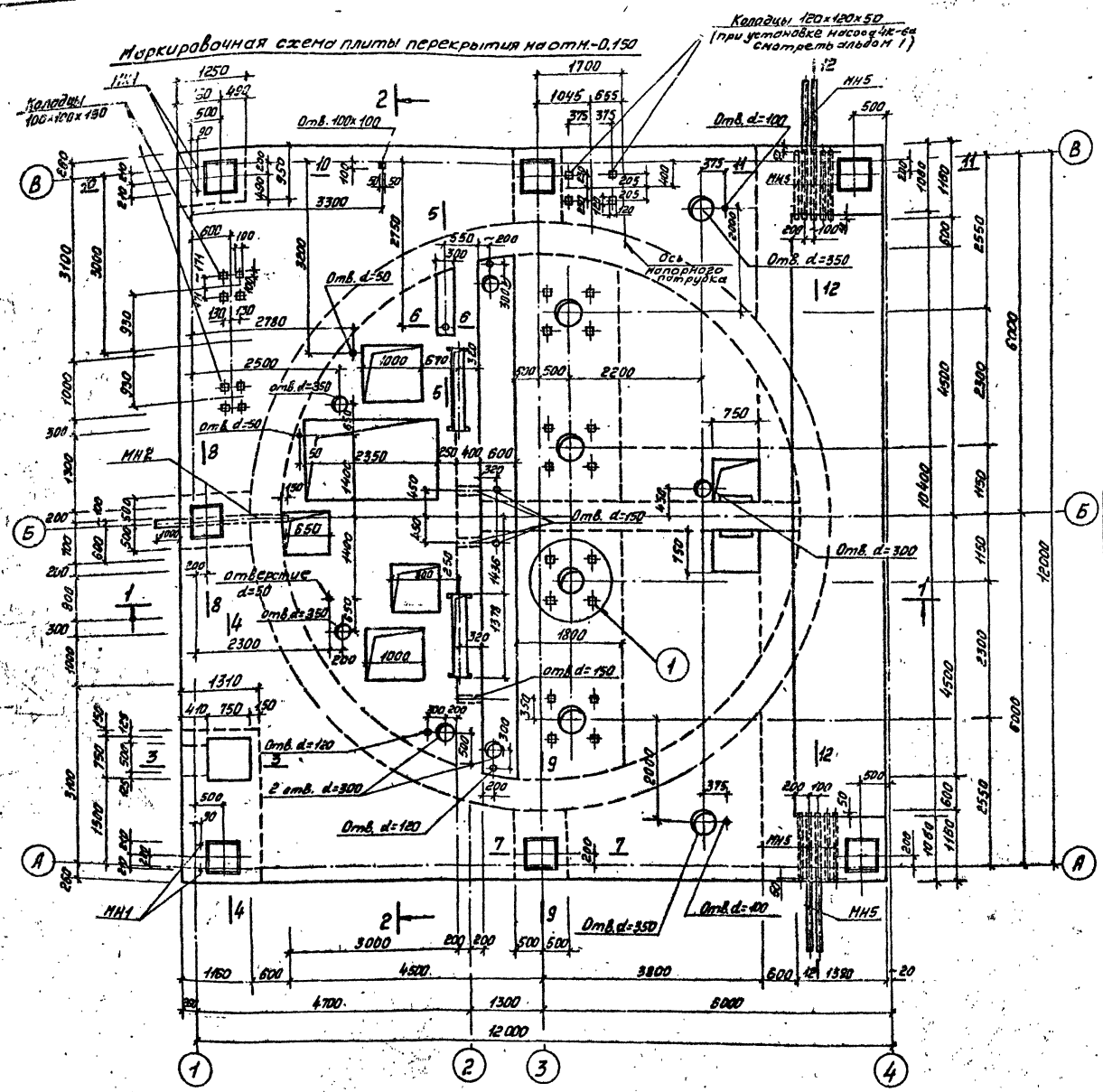

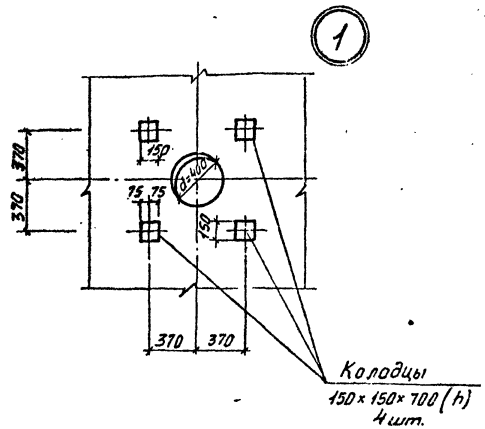

Спецификация элементов к маркировочной схеме

Марка	Обозначение	Наименование	Кол.	Примеч.
		Монолитные железобетонные конструкции		
	КЖ-29,31,33,34,35,38	Плита перекрытия на отм. -0,150		
		Стальные изделия		
МН1	КМ-30	Поз.(12) анкерный болт М24	4	3,0кг
МН2	ТП 901-1- альбом 1	Труба Ду150	1	—
МН3	КМ-29	Изделие закладное М-1	п.м 20	8,5кг
МН4	КМ-29	То же М-7	п.м 20,8	1,7кг
МН5	КМ-30	Поз. (1) труба ЦМ80	п.м 425	8,3кг

Разрезы 1–1; 2–2 даны на листе КЖ-14
Разрезы с 3-3 по 12-12 даны на листе КЖ-15.

				ТП 901-1-30-КЖ	
Инв.№ подл.	Подпись и дата	Взам.инв.№			
Изм. Лист № докум. Подпись Дата				Речные водозаборные группосмешивающие сооружения типа для амплитуд колебания уровня воды от 6 до 14м производительностью от 60 до 600 л/с	
Разраб. Котова					Стадия / Лист / Листов
Провер. Андреева					Р / 12 /
Ст.инж. Андреева					
Рук.гр. Гейкобуш					
Гл.конс. Кудряев			77.77	Перекрытие на отм. -0,150 при установке насосов типа ЭЦВ-6 Маркировочная схема. План	Госстрой СССР ГПИ Ленинградский ВОДОКАНАЛПРОЕКТ
Нач.отд. Жилло					

СФ 374-04

Копия верна

Альбом VI/2

Типовой проект 901-1-30

Маркировочная схема плиты перекрытия на отм. -0.150

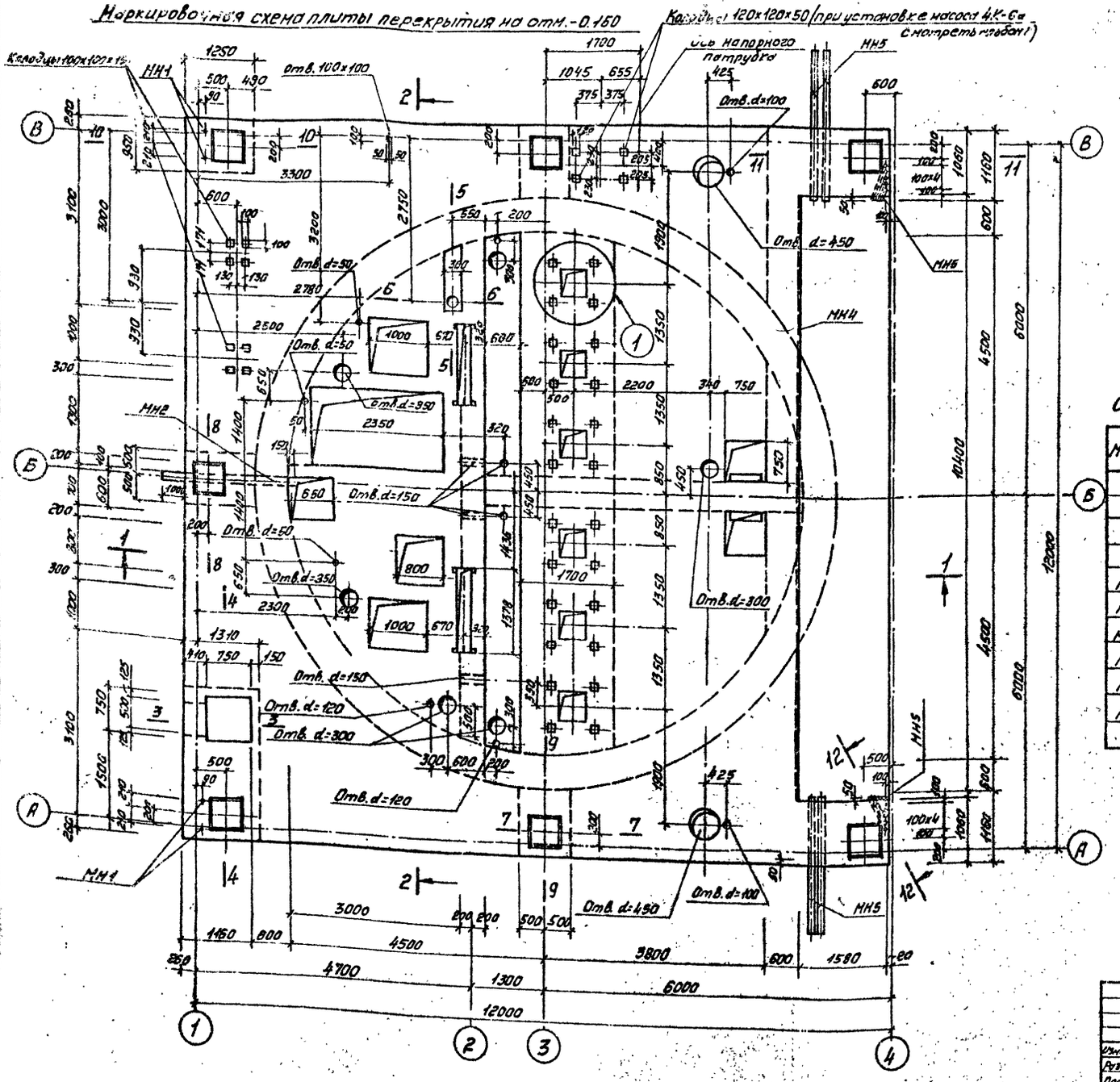

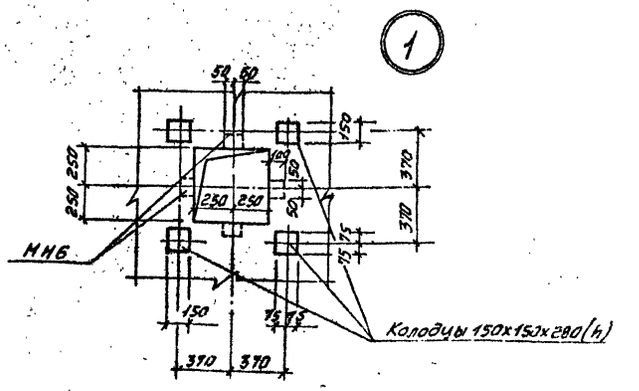

Спецификация элементов к маркировочной схеме

Марка	Обозначение	Наименование	Кол.	Примеч.
		Монолитные железобетонные конструкции		
	КЖ-29, 32, 33, 34, 35, 39	Плита перекрытия на отм. -2.150		
		Стальные изделия		
МН1	КМ-30	Поз. (42) анкерный болт М24	4	3,0 кг
МН2	ТП 901-1-дальбом 1	Труба Ду 150	1	
МН3	КМ-29	Изделие закладное М-1	п.м 2,0	8,5 кг
МН4	КМ-29	то же М-7	п.м 20,8	1,7 кг
МН5	КМ-30	Поз (1) труба ЦМ 80	п.м 3,90	8,3 кг
МН6	КМ-29	Изделие закладное МН4	24	1,2 кг

Разрезы 1-1; 2-2 даны на листе КЖС-14; разрезы с 3-3 по 12-12 даны на листе КЖС-15.

				ТП 901-1-30 - КЖ	
Изм.	Лист	№ докум.	Подпись	Дата	Речные водозаборные сооружения совмещенного типа для эксплуатации в сложной ледовой обстановке производительностью отв. d по 14 м
Разраб.	Катова				Лит. / Лист / Листов
Провер.	Алексеева				ТР / 13 /
Гл.инж.	Андреева				
Рук.гр.	Печковский				Перекрытие на отметке -0,150 при установке насосов тип 24Д
Н.контр.	Кудрявцев			07.71	Госстрой СССР ГПИ Ленинградский ВОДОКАНАЛПРОЕКТ
Нач.отд.	Жило				Маркировочная схема. План

Сер. 3.74-04

1–1
(При установке насосов типа А)

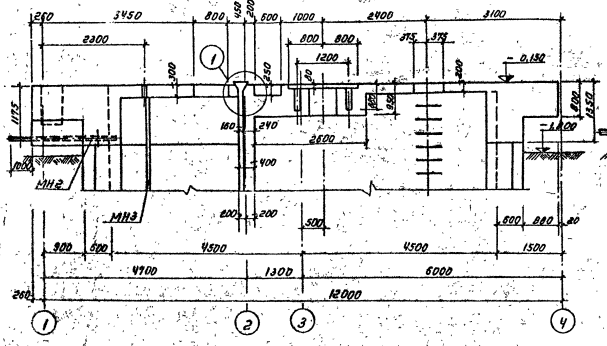

1–1
(При установке насосов типа АТН и ЭЦВ)

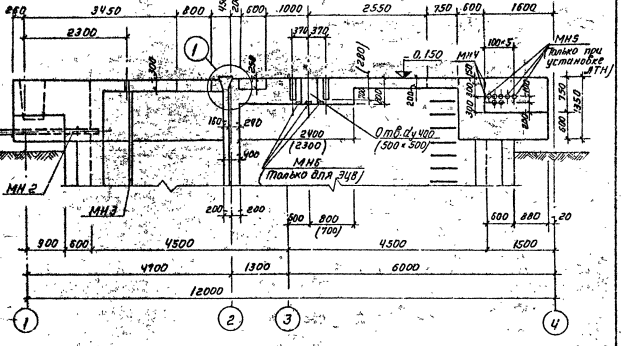

2–2

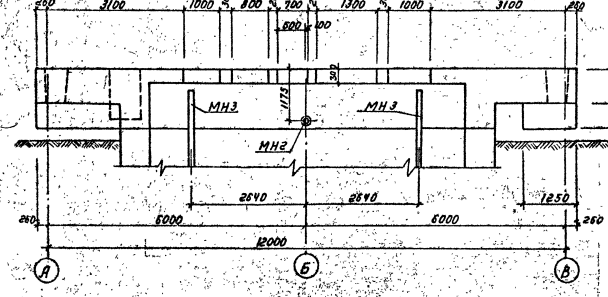

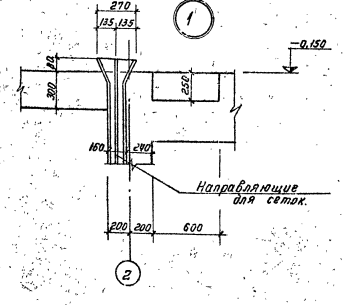

1. Местоположение разрезов дано на листах КЖ-11, 12, 13.

Изм.	Кол.уч.	№ докум.	Подпись	Дата	ТП 901-1-30 КЖ		
Разраб.		Катова			Сборные железобетонные конструкции павильона насосной станции производительностью 400 л/с (1440 м³/ч).	Лит.	Лист	Листов
Провер.		Андреева				ТР	14	
Н.контр.		Андреева				Госстрой СССР Главпромстройпроект ВПО Союзкомплектпроект		
Рук.гр.		Иванчиков						
Гл.спец.		Кудряев						
Начальн.		Жилко			Перестыковка на отметке -0,150 железобетонной стены. Разрезы 1-1, 2-2.			

СДР 314-04

Альбом III/12
Типовой проект 901-1-30
Разработан впервые
Инв. № подл. | Подпись и дата | Взам. инв. №

Копировал

Альбом 11.72

Типовой проект 901-1-30

3 — 3

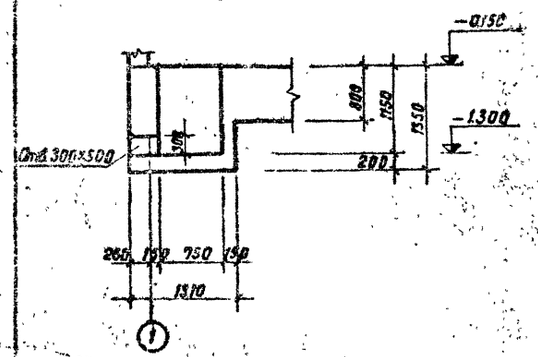

4 — 4

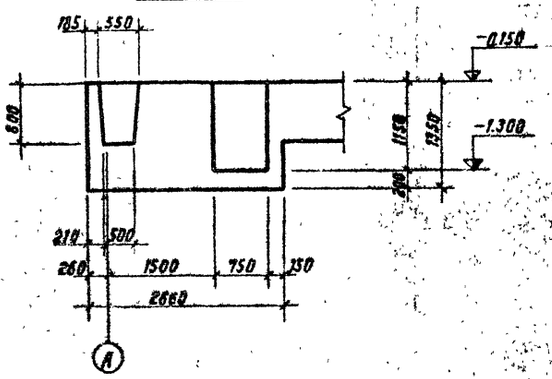

12 — 12
(при установке насосов типа АТН)

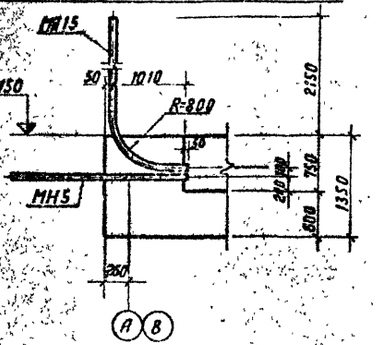

12 — 12
(при установке насосов типа ЭЦВ)

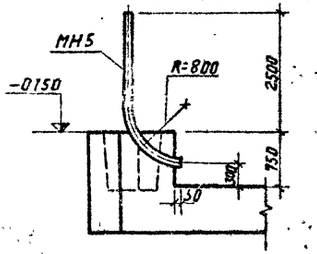

5 — 5

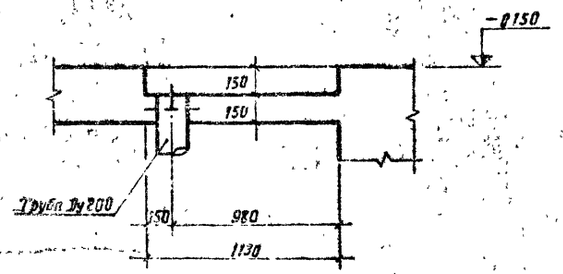

6 — 6

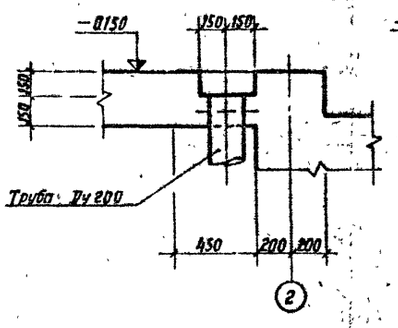

11 — 11
(при установке насосов типа А)

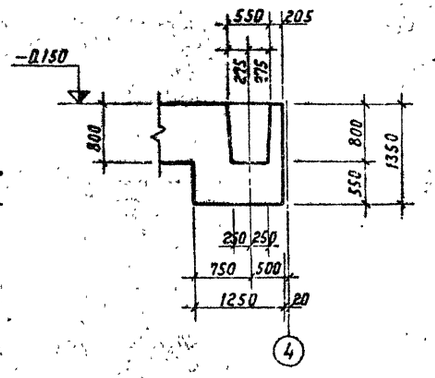

11 — 11
(при установке насосов типа АТН и ЭЦВ)

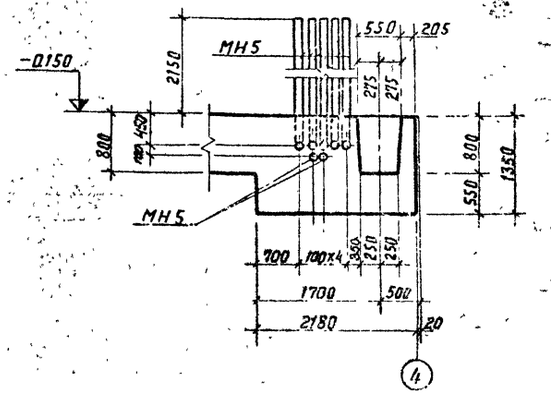

7 — 7
8 — 8

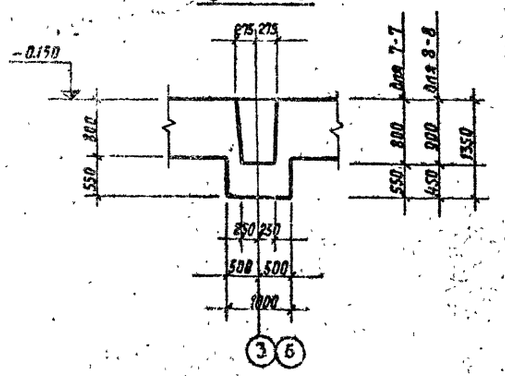

9 — 9

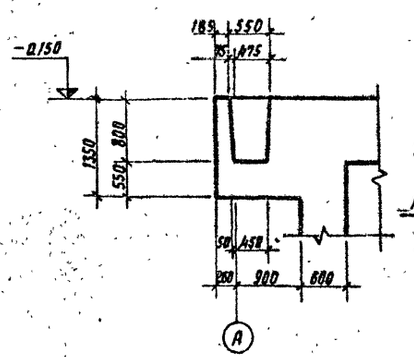

10 — 10

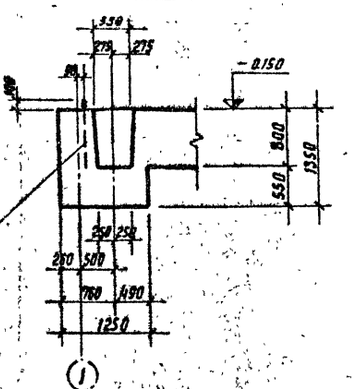

1. Теплопопажение разрезов дано на листах КЖ-11, 12, 13.

					ТП 901-1-30-КЖ	
Изм.	Лист	№ докум.	Подпись	Дата	Речные водозаборные сооружения совмещенного типа для амплитуды колебания уровня воды от 5,99 м производительностью от 0,2 до 1 м³/с	
Разработ.		Котова				Лит. / Лист / Листов
Проверил		Андреева				тр / 15 /
Гл. инж.		Андреева				
Рук. гр.		Лещовская			Перекрытие на отметке -0,150 Маркировочная схема Разрезы с 3-3 по 12-12.	Госстрой СССР ордена Ленина Специальное проектно-конструкторское бюро ВОДОКАНАЛПРОЕКТ
Гл. констр.		Кудряев				
Нач. отд.		Жило				

СФО 374-04

Копия верна
Альбом 11/12
Типовой проект 901-1-30
Инв.№ подл. | Подпись и дата | Взам.инв.№

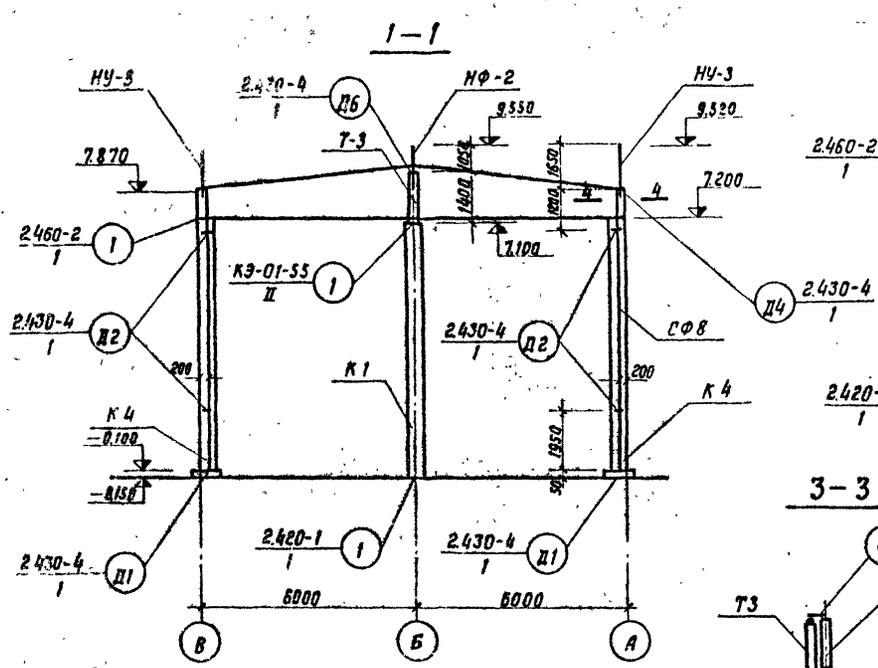

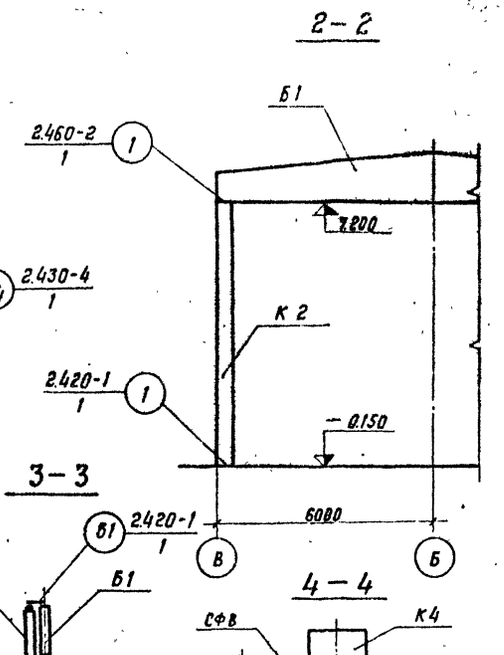

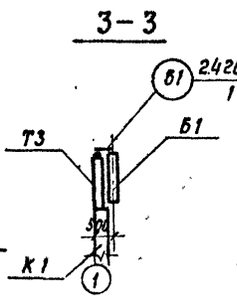

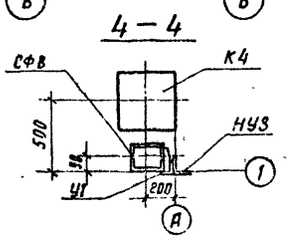

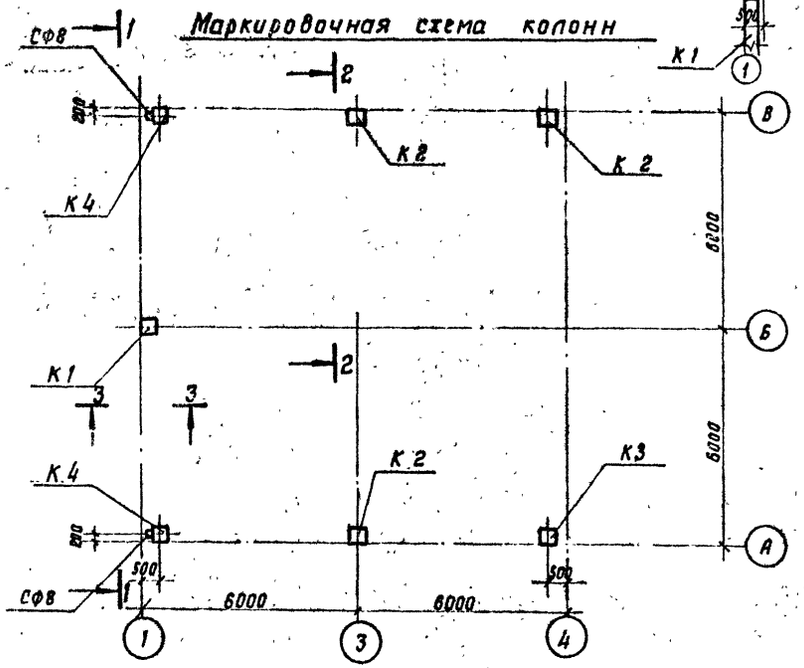

1. Перед монтажом сборные железобетонные конструкции должны быть проверены в соответствии с требованиями ГОСТа 13015-75 и указаниями, приведенными в типовых сериях конструкций.
2. Монтаж сборных железобетонных конструкций производить в соответствии с требованиями СНиП III 16-73, инструкции СН-319-65 и общих указаний, приведенных в типовых сериях конструкций.
3. При установке колонн в стаканы риски колонн должны быть совмещены с разбивочными осями здания.
4. Стальные конструкции покрыть одним слоем грунтовки железным суриком на олифе на месте изготовления и двумя слоями масляной краски на месте строительства.
5. Неоговоренные сварные швы h=8мм.
6. Значение балки, данное в скобках, относится к III, IV районам по весу снегового покрова.
7. Защиту монтажных соединений и сварных швов предусматреть путем металлизации после монтажа конструкций согласно СНиП II-28-73.

Спецификация элементов к маркировочной схеме

Марка	Обозначение	Наименование	Кол	Примеч.
		Сборные железобетонные конструкции		
Б1	1.462-3, Вып. I; КЖ-47	Балка (2БДР-(2-5АIIIв)	3	5.40т
К1	КЭ-01-55, Вып. II КЖ-46,47	Колонна К7	1	3.25т
К2	КЭ-01-49, Вып. II, КЖ46,47	» КПII-21а	3	3.20т
К3	То же; КЖ-46,47	» КПII-21б	1	3.20т
К4	» КЖ-46,47	» КПII-21в	2	3.20т
		Стальные изделия		
СФ8	1.439-1 п.1	Стойка СФ8	2	0.42т
НФ-2	То же п.6	Насадка торцевого фахверка НФ-2	1	25.0кг
НУ-3	» п.7	То же НУ-3	2	0.05т
Т3	КЭ-01-55, Вып. II	Элемент колонны Т3	1	0.07т
		Соединительные элементы		
У-1	1.439-1, п.14	У-1	2	3.0кг
Т12	То же, п.10	Т12	3	2.0кг
	ГОСТ 7798-70	Болт М12	6	
	ГОСТ 5915-70	Гайка М12	6	
ММ-4	1.400-7, п.1	ММ-4	1	0.5кг
ММ-23	То же, п.9	ММ-23	1	4.2кг
ММ-24	» п.9	ММ-24	1	4.2кг

Изм.	Лист	№ докум.	Подпись	Дата	ТП 901-1-30 — КЖ		
Разраб.		Щеглова			Речные водозаборные сооружения совмещенного типа для амплитуд колебания уровня воды от 8 до 14м производительностью от 0,2 до 10 м³/с		
Проверил		Андреева				Лит.	Лист	Листов
Ст.инж.		Андреева				ТР	16	
Рук.гр.		Пенковская						
Гл.констр.		Куфяев		07.77				
Нач.отд.		Жилло			Каркас здания в осях 1÷4 Маркировочная схема План. Разрезы	Госстрой СССР ГПИ Ленинградский ВОДОКАНАЛПРОЕКТ		

СФ 374-04

Альбом №2

Типовой проект 901-1-30

Инв. № подл. | Подпись и дата | Взам. инв. №

Маркировочная схема плит покрытия

(при установке насосов типа А)

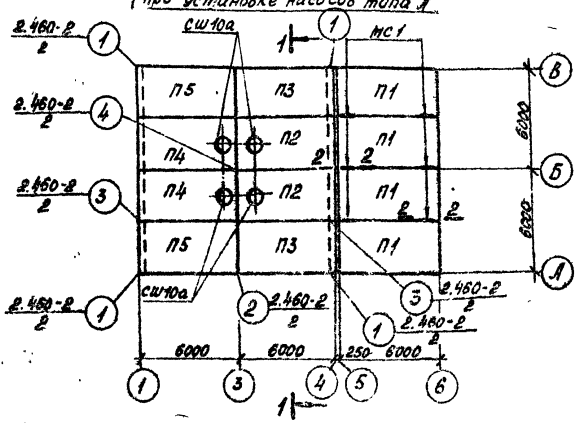

(при установке насосов типа АТН)

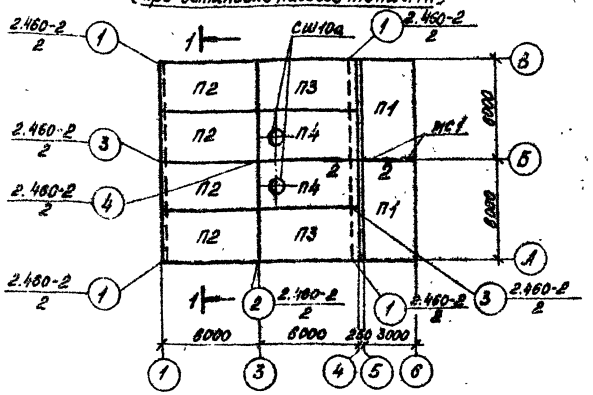

(при установке насосов типа ЭЦВ)

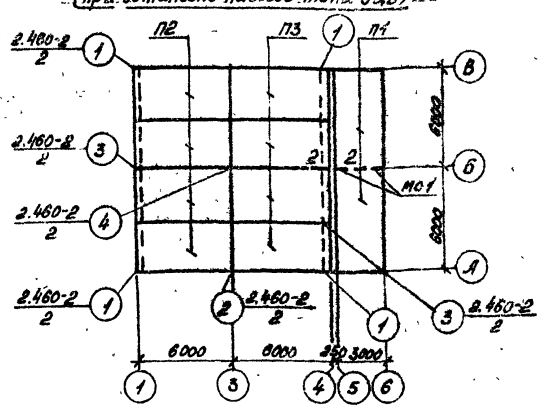

1. Защиту монтажных соединений и сварных швов предусмотреть путем металлизации после монтажа конструкций согласно СНиП II-28-73.
2. Монтаж сборных железобетонных плит производить в соответствии с требованиями главы СНиП III-16-73, инструкции СН-319-65 и общих указаний, приведенных в типовых сериях конструкций.
3. Каждая плита должна быть приварена к закладным деталям балки не менее чем в трех углах. Размеры сварных монтажных швов принимать по типовым сериям 2.460-2 вып.2.
4. Заполнение швов между плитами выполнять по деталям серии 2.460-2, вып.2.
5. Значения плит, данные в скобках, относятся к III,1 району по весу снегового покрова.

1—1

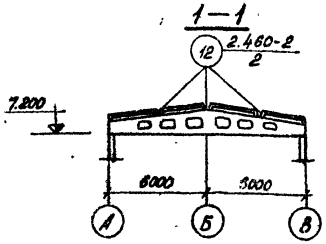

2—2

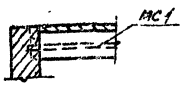

Спецификация элементов к маркировочной схеме

Марка	Обозначение	Наименование	Кол.	Примеч.
		При установке насосов типа А		
		Сборные железобетонные конструкции		
П1	1.465-7, вып.1	Плита ПА IV 3×6 -2(3)	4	2.70т
П2	То же	" ПА IV 3×6 -2(3)б	2	3.60т
П3	"	" ПА IV 3×6 -2(3)б	2	2.70т
П4	"	" ПА IV 3×6 -2(3)б	2	3.60т
П5	"	" ПА IV 3×6 -2(3)б	2	2.70т
СШ10а	1.465-3, вып.5	Стакан СШ 10а	4	0.25т
		Стальные изделия		
ММ48	1.400-7	Марка ММ46	4	1.1кг
ММ51	То же	" ММ51	2	1.4кг
МС1	КМ-30	поз. 43	6	1.5кг
		При установке насосов типа АТН		
		сборные железобетонные конструкции		
П1	1.465-7, вып.1	Плита ПА IV 3×6 -2(3)	2	2.70т
П2	То же	" ПА IV 3×6 -2(3)б	4	2.70т
П3	"	" ПА IV 3×6 -2(3)б	2	2.70т
П4	"	" ПА IV-10 3×6 -2(3)б	2	3.60т
СШ10а	1.465-3, вып.5	Стакан СШ 10а	2	0.25т
		Стальные изделия		
ММ51	1.400-7	Марка ММ51	2	1.4кг
ММ48	1.400-7	" ММ48	4	1.1кг
МС1	КМ-30	Поз. 43	2	1.5кг
		При установке насосов типа ЭЦВ		
		Сборные железобетонные конструкции		
П1	1.465-7, вып.1	Плита ПА IV 3×6 -2(3)	2	2.70т
П2	То же	" ПА IV 3×6 -2(3)б	4	2.70т
П3	"	" ПА IV 3×6 -2(3)б	4	2.70т
		Стальные изделия		
ММ48	1.400-7	Марка ММ48	4	1.1кг
ММ51	1.400-7	Марка ММ51	2	1.4кг
МС1	КМ-30	Поз. 43	2	1.5кг

Изм.	Лист	№ докум.	Подпись	Дата
Разраб.		Котова		
Провер.		Костылева		
Ст.инж.		Андреева		
Рук.гр.		Цечковский		
Гл.констр.		Кудряев		
Начотд.		Жило		

ТП 901-1-30 -КЖ

Речные водозаборные сооружения совмещенного типа для амплитуд колебаний уровней воды в 9 м и 14 м производительностью от 4 до 10 м³/с

Лит.	Лист	Листов
ТР	17	

Маркировочная схема плит покрытия

Госстрой СССР ГПИ Ленинградский Водоканалпроект

сф 374-04

Альбом 11/2

Типовой проект 901-1-30

Копия верна

Маркировочная схема фасада по оси 1

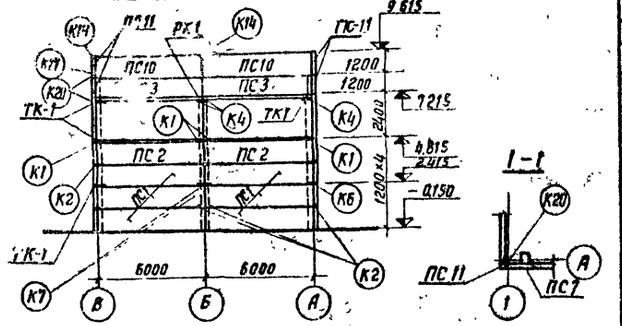

Маркировочная схема фасада по оси А

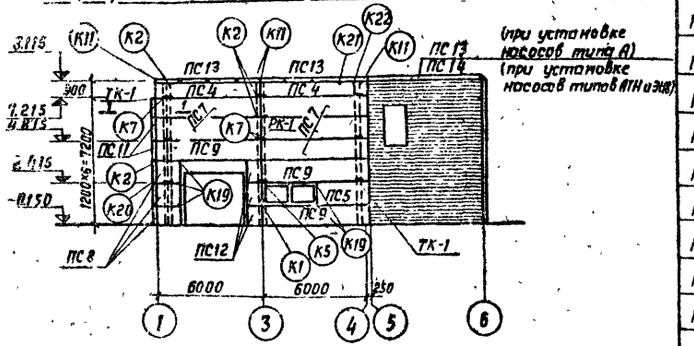

Маркировочная схема фасада по оси В

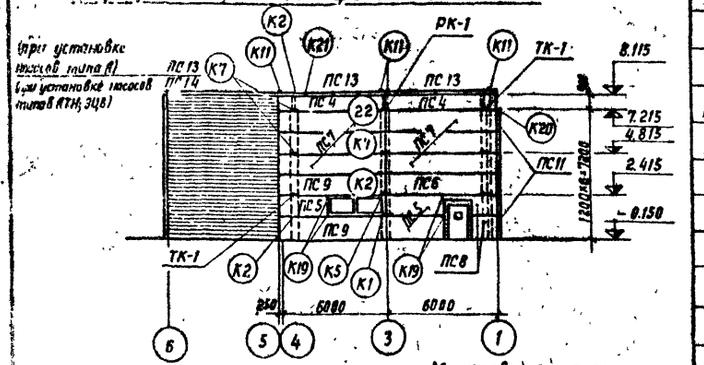

Маркировочная схема узлов крепления ЗП-1

по серии 2.436-8 Вып.2

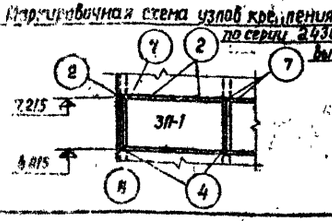

Маркировочная схема узлов крепления ЗП-2

по серии 2.436-6 Вып.1

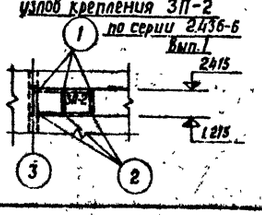

Спецификация элементов к маркировочной схеме

Марка	Обозначение	Наименование	Кол.	Примечания
1	2	3	4	5
		При толщине стен 240 мм		
		Сборные железобетонные конструкции		
ПС 1	1.432-5; Вып. 1 л. 1	Стеновая панель ПСЛ 24 / 12×6.0 – 111	6	2.20 т
ПС 2	То же л. 5	То же ПСЛ 24 / 1.2×6.0 – 211	2	2.20 т
ПС 3	" л. 5	" ПСЛ 24 / 1.2×6.0 – 211	2	2.20 т
ПС 4	" л. 13	" ПСЛ 24 / 0.9×6.0 – 421	4	1.70 т
ПС 5	" л. 24	" ПСЛ 24 / 1.2×3.0 – 122	4	1.10 т
ПС 6	" л. 11	" ПСЛ 24 / 1.2×6.0 – 312	1	2.20 т
ПС 7	" л. 3	" ПСЛ 24 / 1.2×6.0 – 122	11	2.20 т
ПС 8	" л. 32	" ПСЛ 24 / 1.2×1.5 – 022	5	0.50 т
ПС 9	" л. 7	" ПСЛ 24 / 1.2×6 – 212	5	2.20 т
ПС 10	" л. 19	" ПСЛ 24 / 1.2×6 – 721	2	2.20 т
ПС 11	" л. л. 58, 59	Стеновой блок БЛ-28	16	0.10 т
ПС 12	" л. л. 58, 59	" БЛ-30	3	0.18
ПС 13	1.432-5; Вып. 3	Карнизная панель ПК-2	6 / 4	1.30 т
ПС 14	То же	То же ПК-2а	0 / 2	0.70 т
		При толщине стен 200 мм		
		Сборные железобетонные конструкции		
ПС 1	1.432-5; Вып. 1 л. 1	Стеновая панель ПСЛ 20 / 1.2×6.0 – 111	6	1.90 т
ПС 2	То же л. 5	То же ПСЛ 20 / 1.2×6.0 – 211	2	1.90 т
ПС 3	" л. 5	" ПСЛ 20 / 1.2×6.0 – 211	2	1.90 т
ПС 4	" л. 13	" ПСЛ 20 / 0.9×6.0 – 421	4	1.40 т
ПС 5	" л. 24	" ПСЛ 20 / 1.2×3.0 – 122	4	0.90 т
ПС 6	" л. 11	" ПСЛ 20 / 1.2×6.0 – 312	1	1.90 т
ПС 7	" л. 3	" ПСЛ 20 / 1.2×6.0 – 122	11	1.90 т
ПС 8	" л. 32	" ПСЛ 20 / 1.2×1.5 – 022	5	0.50 т
ПС 9	" л. 7	" ПСЛ 20 / 1.2×6.0 – 212	5	1.90 т
ПС 10	" л. 19	" ПСЛ 20 / 1.2×6.0 – 721	2	1.90 т
ПС 11	" л. л. 58, 59	Стеновой блок БЛ-24	16	0.06 т
ПС 12	" л. л. 58, 59	" БЛ-25	3	0.14 т
ПС 13	1.432-5; Вып. 3	Карнизная панель ПК-1	6 / 4	1.20 т
ПС 14	То же	То же ПК-1а	0 / 2	0.60 т

1	2	3	4	5
		Стальные изделия		
	1.439-1; л. л. 9.10	Соединительный элемент Т1	42	0.5 кг
	То же	То же Т2	42	0.3 кг
	"	" Т5	36	0.6 кг
	"	" Т9	6	0.6 кг
	"	" Т10	8	1.3 кг
	"	" Т14	6	0.2 кг
	"	" Т15	2	0.3 кг
	"	" Т16	14	0.7 кг
	"	" Т22	8	0.7 кг
	"	" Т 26	12	0.4 кг
	"	" Т24	8	1.5 кг
	"	" (Т 23)	(8)	1.2 кг
	"	" Т19	28	0.7 кг
	"	" (Т18)	(28)	0.5 кг
	1.439-1; л. 13	Столик ТК-1	18	2.2 кг
	То же л. 11.	РК-1	11	19.5 кг
	2.436-8; Вып. 2 л. л. 18, 22	Соединительный элемент МС 2	4	1.0 кг
	л. л. 19, 22	То же МС 4	10	0.7 кг
	л. л. 19, 22	" МС 5	10	0.1 кг
		" МС 11	10	0.5 кг
	1.436-6; Вып. 1 л. 50	" КВ 1	6	0.4 кг
	То же л. 49	" КН 1	6	0.6 кг

1. Все узлы крепления стеновых панелей принимать по серии 2.436-4, Вып 1
2. Соединительные элементы, обозначенные в скобках, относятся к толщине стен 200 мм
3. Количество карнизных плит, указанное в спецификации в числителе, принимать при установке насосов типа А, количество, указанное в спецификации в знаменателе, принимать при установке насосов типов АТН и ЭЦВ.
3. Монтаж сборных железобетонных конструкций производить в соответствии с требованиями СНиП III-16-73, инструкции СН-319-65 и общих указаний, приведенных в типовых сериях, где разработаны конструкции.
4. Крепление стеновых блоков к стеновым панелям производить по узлу К20 и карнизных панелей к подкарнизным по узлу К21, К22 до монтажа
5. Защиту монтажных соединений и сварных швов предусмотреть путем металлизации после монтажа конструкций согласно СНиП II-28-73.

Изм.	Лист	№ докум.	Подпись	Дата	ТП 901-1-30-КЖ		
Разраб.		Хрестылева			Крупные водозаборные сооружения совмещенного типа для аппаратов колебания уровней воды от 6 до 14 м производительностью от 0.5 до 1.0 м³/с		
Проверил		Андреева				Лит.	Лист	Листов
Гл. инж.		Андреева				ГР	18	
Рук. гр.		Печкабская			Маркировочные схемы стеновых панелей и узлов крепления	Госстрой СССР ГПИ Ленинградский Водоканалпроект	
Гл. констр.		Кудряев					
Нач. отд.		Жила					

сф 374-04

Копия верна

Альбом 11/2

Типовой проект 901-1-30

План на отм. 0.00
Маркировочная схема

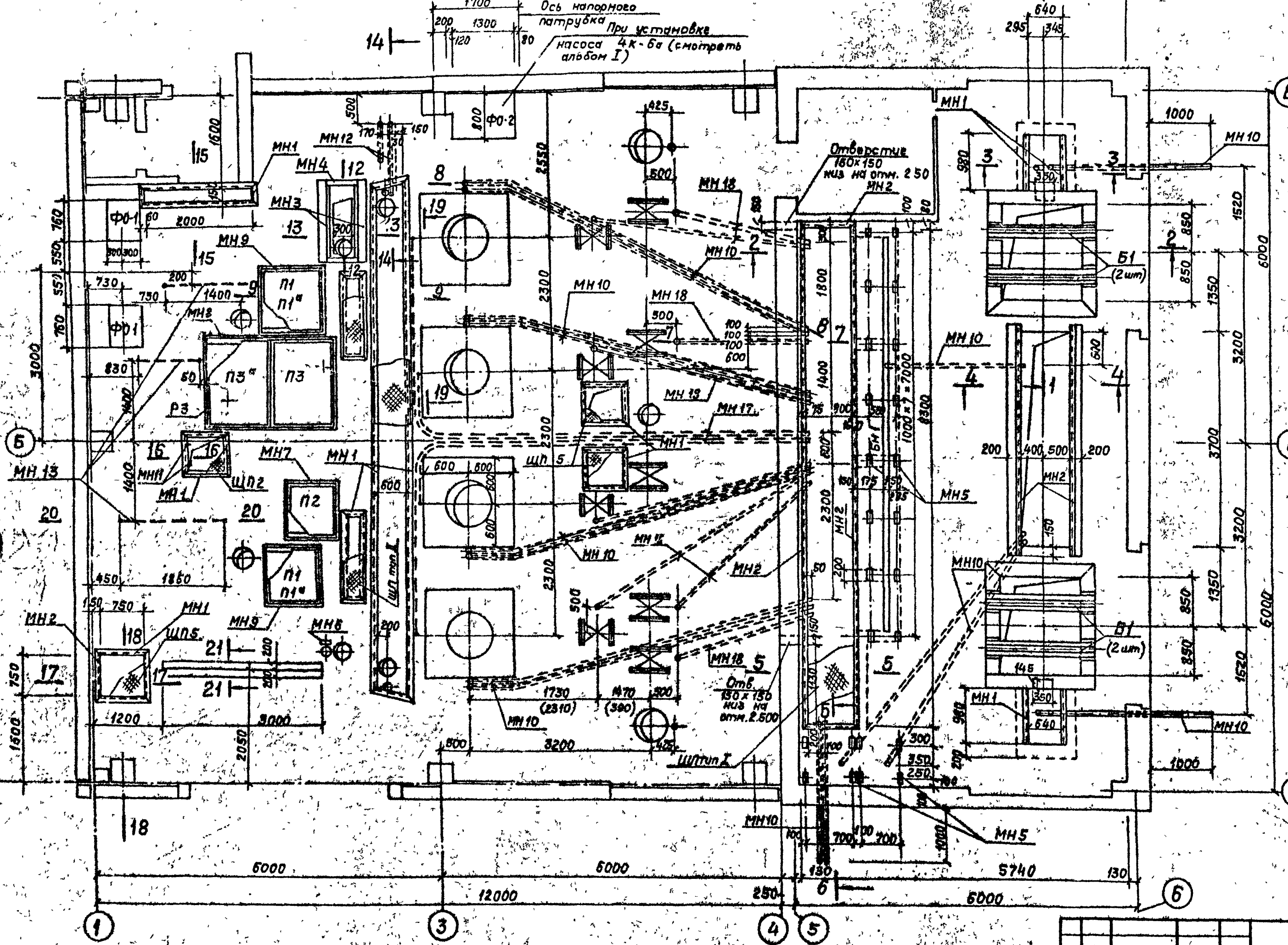

1. Разрезы даны на листах КЖ-20,21.
2. Размеры в скобках даны при установке насосов марки 24А-18×1
3. Набетонку выполнять после укладки труб, которые прокладываются по указанию и под наблюдением электромонтажников.
4. При установке насосов марки 20А-18×3 принять плиту П1 при насосе марки 24А-18×1 – П1ª
5. При устройстве набетонки заложить анкера и марки для крепления лестниц и площадок по листам КМ-11, 12, 16

Согласовано: Рук. группы Конрейкин

Изм.	Лист	№докум.	Подпись	Дата
Разраб.		Костылева		
Провер.		Андреева		
Ст. инж.		Андреева		
Рук. гр.		Пейковская		
Гл. констр.		Кудряев		07.77
Нач. отд.		Жило		

ТП 901-1-30 -КЖ

Речные водозаборные сооружения совмещенного типа для амплитуд колебания уровней воды от до 14м производительностью от 0,2 до 1,0 м³/с

Лит.	Лист	Листов
ТР	19	

Каналы для электрокабелей (При установке насосов типа А) Маркировочная схема. План.

Госстрой СССР ГПИ Ленинградский Водоканалпроект

СФ 374-04

Инв. № подл. | Подпись и дата

Альбом VI/2

901-1-30 Типовой проект

Инв. № подл. | Подпись и дата | Взам. инв. №

Согласовано

1-1

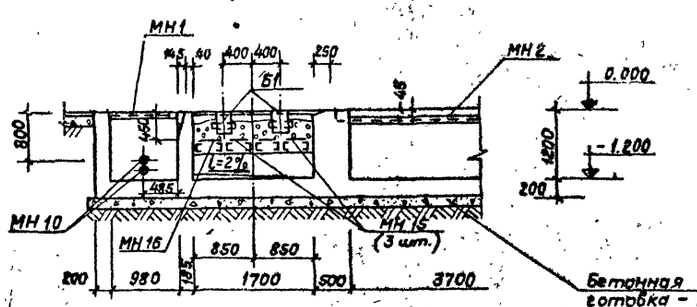

4-4

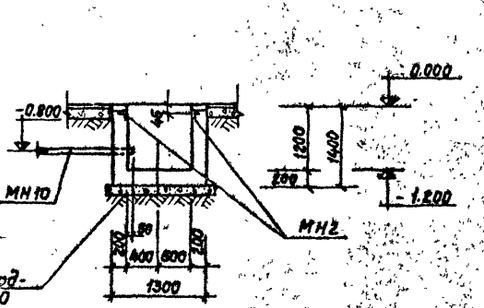

7-7

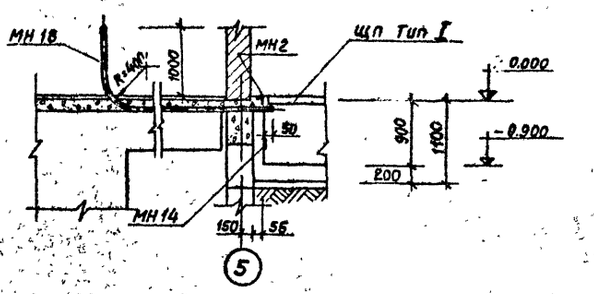

2-2

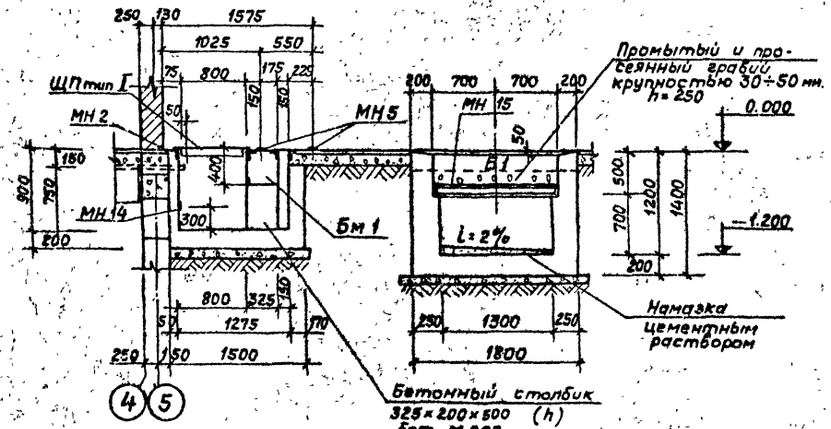

5-5

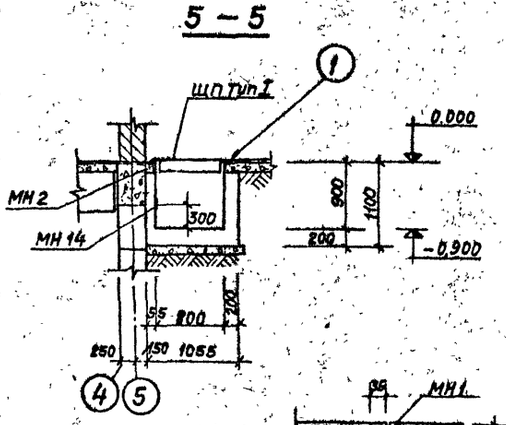

8-8

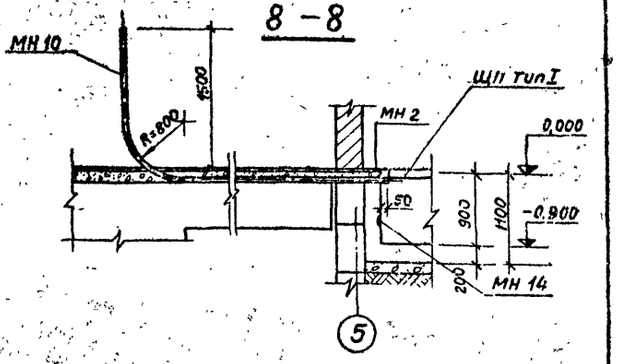

3-3

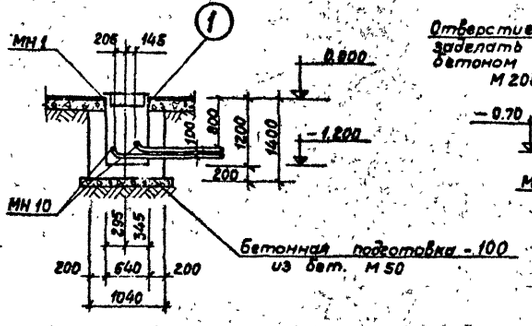

6-6

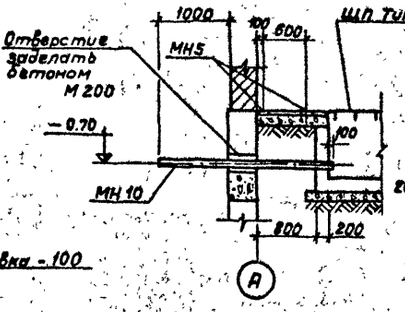

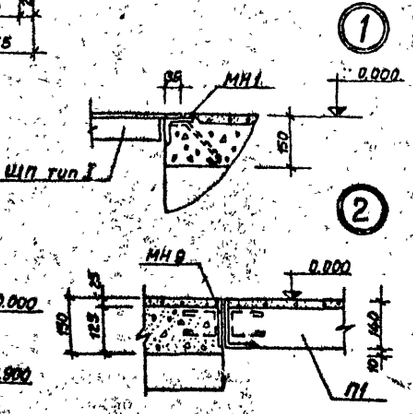

9-9

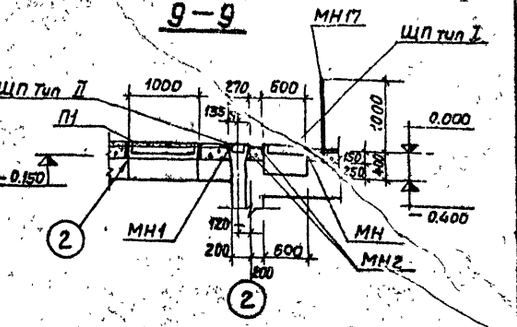

Местоположение разрезов дано на п. КЖ-19

ТП 901-1-30 -КЖ

Канавы водозаборные сооружения сборно-монолитного типа для аппаратур калибровки уровней воды от 6 до 14 м производительностью от 0,2 до 1,0 м³/с

Изм.	Лист	№ докум.	Подпись	Дата
Разраб.	Костылева			
Проверил	Андреева			
Ст. инж.	Андреева			
Рук. гр.	Пенковская			
Гл. констр.	Кудряев			
Нач. отд.	Жилс			

Лит.	Лист	Листов
ТР	20	

Каналы для электрокабелей при установке насосов типа А) Маркировочная схема Разрез 1-1 по 9-9

Госстрой СССР ГПИ Ленинградский Ленинградпроект

сф 374-04

Копировал
Типовой проект 901-1-30 Альбом III/2
Согласовано
Инв. № подл. | Подпись и дата | Взам. инв. №

10 - 10

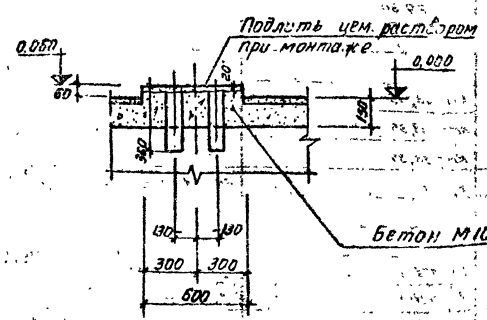

11 - 11

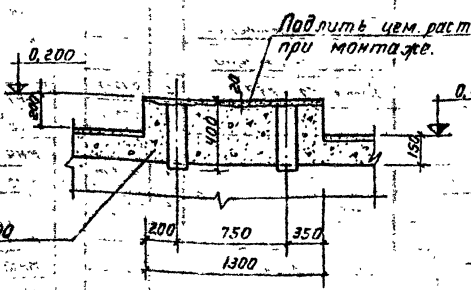

12 - 12

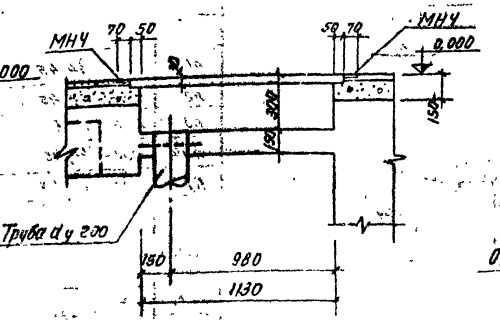

14 - 14

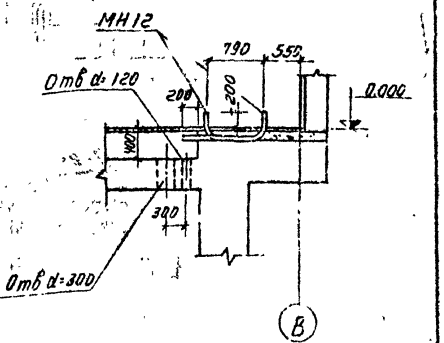

ФО-1

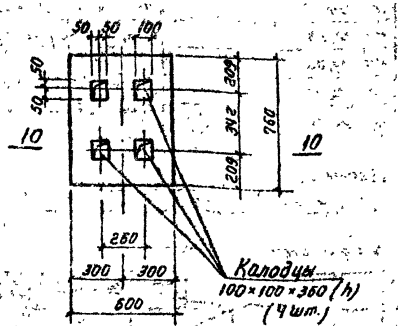

ФО-2 (при установке насоса 4К-6а)

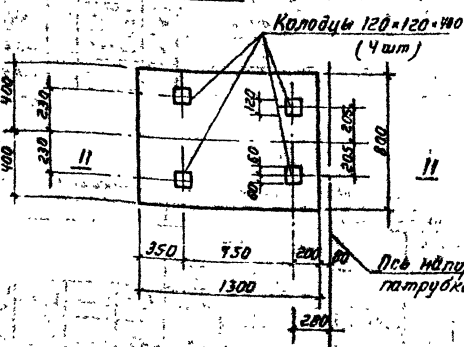

13 - 13

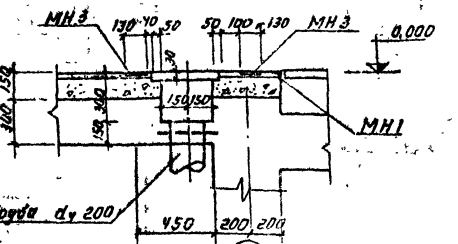

15 - 15

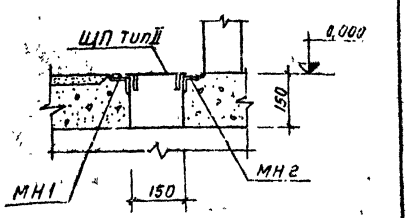

19 - 19

(При установке насосов типа А)

16 - 16

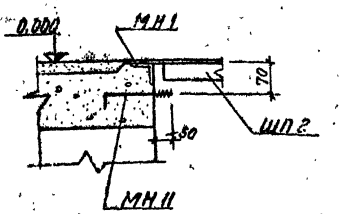

17 - 17

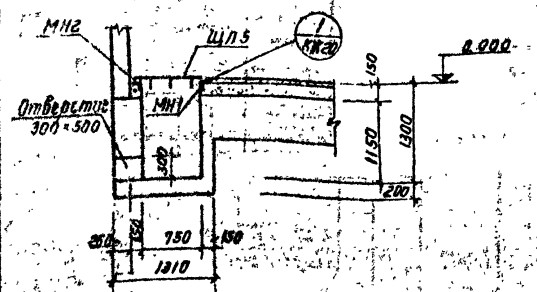

18 - 18

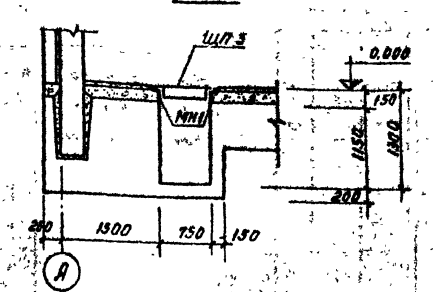

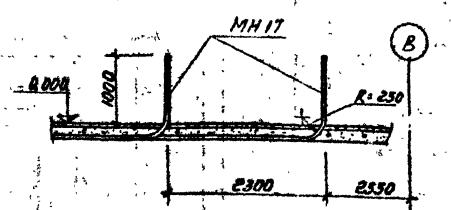

Местоположение разрезов дано на листах КЖ-19, 23, 24.

Нач. отд.				ТП 901-1-30 КЖ	
Гл. инж.				Речные водозаборные сооружения оголовочного типа для аммиачных холодильников производительностью от 6,5 до 14 м³/с	
Рук. гр.	Яковлева				
Ст. инж.	Андреева				
Провер.	Андреева				
Разраб.	Костылева				
Нач. отд.		Подпись	Дата	Фундаменты ФО-1,2 Разрезы 10-10 по 19-19	Госстрой СССР Гипрокоммунстройпроект Водоканалпроект
					Стадия Р; Лист 21; Листов

сф 374-04

2Д-2Д

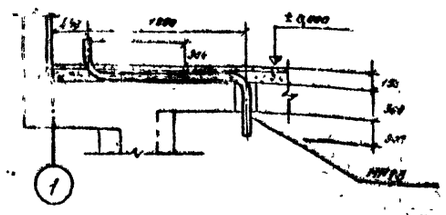

2І-2І

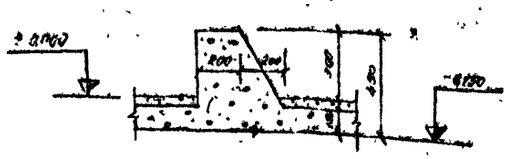

Бт 1 (ℓ=7200)

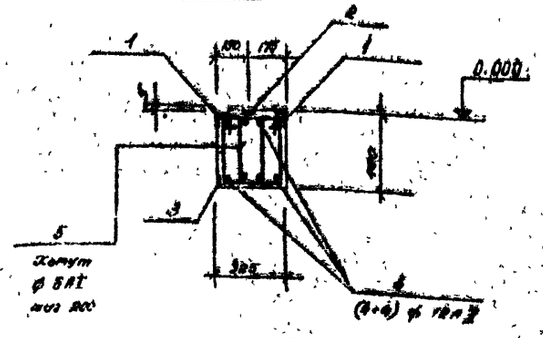

Спецификация монолитных конструкций.

Формат	Зона	Поз.	Обозначение	Наименование	Кол	Примеч.
				Балка Бт 1.		
				Сборные элементы		
				и детали		
		1	КМ-29,30	Изделие закладное М-18 п.м.	7,2	11,9кг
		2	КМ-29,30	То же М-13	8	1,8кг
		3	КМ-29,30	" М-7 п.м.	7,2	1,9кг
		4	КЖ-21	Стержни обвязочные		
				Материалы		
				Бетон марки 200 м³	0,9	

Спецификация элементов и арматурных изделий.

Марка	Обозначение	Наименование	Кол.	Примеч.
		Сборные железобетонные конструкции		
П1	КЖ-44,45	Плита П1 ; П1*	2	0,36 т
П2	КЖ-44,45	" П2	1	0,25 т
П3	КЖ-44,45	" П3	1	0,54 т
П3*	КЖ-44,45	" П3*	1	0,54 т
Б1	КЖ-44,45	Балка Б1	4	0,27 т
		Монолитные железобетонные конструкции		
Бт1	КЖ-21	Балка Бт 1	1	
		Монолитный бетон		
	КЖ-19,20,21	Бетонные монолиты м³	3,3	М200
ФО1	КЖ-21	Фундаменты ФО-1	2	М 100 0,03 т³
ФО2	КЖ-21	" ФО-2	1	М 100 0,21 т³

1	2	3	4	5
		Стальные изделия		
МН1	КМ-29,30	Изделие закладное М-9 п.м.	40,0	6,4кг
МН2	КМ-29,30	То же М-10 п.м.	26,0	4,1кг
МН3	КМ-29,30	" М-11 п.м	2	13,4кг
МН4	КМ-29,30	" М-18 п.м	2	3,1кг
МН5	КМ-29,30	" М 12 п.м	16	1,8кг
МН6	3.400-6	" МН4-3	3	1,5кг
МН7	КМ-33,35	Рама Р1	1	22,0кг
МН8	КМ-33,35	" Р2	1	45,5кг
МН9	КМ-33,35	" Р3	2	26,5кг
МН10	КМ-30	Поз. 1 трубы ЦМ 80 п.м.	100,0	8,3 1кг
		Поз. 3 анкерный		
МН11	КМ-30	болт М16	2	0,4кг
МН12	Т.П. 901-1 альбом I	Труба Ду 100	2	
МН13	Т.П. 901-1 альбом I	" Ду 25	3	
МН14	КМ-29,30	Изделие закладное М-7 п.м	12,0	1,4кг
МН15	КМ-33,35	Рама Р8	6	36,9кг
МН16	КМ-33,35	" Р8*	2	44,0кг
МН17	КМ-30	Поз. 5 трубы ЦМ 85 п.м	36,0	2,39кг
МН18	КМ-30	Поз. 41 трубы ЦМ 40 п.м.	26,0	3,34кг
ЦП2	КМ-32,35	Щит перекрытия ЦП2	1	30,5кг
ЦП5	КМ-32,35	" ЦП5	3	34,6кг
ЦП тип I	КМ-32,35	Плита из рифленой стали тип I м²	14,5	47,9кг
ЦП тип II	КМ-32,35	Плита из рифленой стали тип II м²	1,5	45,6кг

Выборка стали по маркировочным схемам.

Марка элемента	Арматурные изделия: Арматурная сталь ГОСТ 5781-75, Класс А-I, Ø мм 6	10	20	Итого	Арматурная сталь ГОСТ 5781-75, Класс А-I, Ø мм 12	Итого	Класс А-II, Ø мм 16	Итого	Закладные изделия: Профильная сталь С12	∟ №5	∟ 63×6	∟ №5 ×50×5	δ-5	δ-6	δ-8	δ-10	Круглая δ=8мм	Труба ЦМ 85	Труба ЦМ 40	Труба ЦМ 80	Труба Ду 20	Труба Ду 32	Бетон м³
Набетонные и монтаж	140	170	15,0	16,0	122,0	122,0	24,0	24,0	232,0	132,0	222,0	328,4	264,7	16,9	228,4	176,2	533,0	86,0	100,0	838,0	5,0	8,0	0,8

Ведомость спецификаций на один элемент.

Бт 1

Поз.	Эскиз и сечение	Ø мм	Длина мм	Кол.
4		12АII	7150	3
5	170, 430, 80	6АI	1030	72

1. Местоположение разрезов дано на листе КЖ-19
2. Маркировочные схемы даны на листах КЖ-19,20,21.

Марка элемента	Закладные изделия (предварительно): Арматурная сталь ГОСТ 5781-75, Класс А-I, Ø мм 6	10	16	Класс А-II, Ø мм 10	Итого	Всего
Набетонные и монтаж (предварительно)	58,1	53,5	82,9	8,0	3323,4	3545,4

Изм.	Лист	№ докум.	Подпись	Дата
Разраб.	Ростовцева			
Проверил	Андреева			
Гл. инж.	Андреева			
Рук. гр.	Ростовцева			
Н. контр.	Кудряев			
Нач. отд.	Жаров			

ТП 901-1-30 КУК

Ремонт железобетонных конструкций подземного типа для стальных резервуаров емкостью 100 до 5 000 м³

Шифр	Лист	Листов
ТР	22	

Госстрой СССР ГПИ Электропроект ВИЛОКАМАПРОЕКТ

Спецификация элементов и арматурных изделий.

Марка	Обозначение	Наименование	Кол.	Примеч.
		Сборные железобетонные конструкции		
П1	КЖ-44,45	Плита П1 ; П1*	2	0,36 т
П2	КЖ-44,45	" П2	1	0,25 т
П3	КЖ-44,45	" П3	1	0,54 т
П3*	КЖ-44,45	" П3*	1	0,54 т
Б1	КЖ-44,45	Балка Б1	4	0,27 т
		Монолитные железобетонные конструкции		
Бт1	КЖ-21	Балка Бт 1	1	
		Монолитный бетон		
	КЖ-19,20,21	Бетонные монолиты м³	3,3	М200
ФО1	КЖ-21	Фундаменты ФО-1	2	М 100 0,03 т³
ФО2	КЖ-21	" ФО-2	1	М 100 0,21 т³

План на отм. 0.000
Маркировочная схема

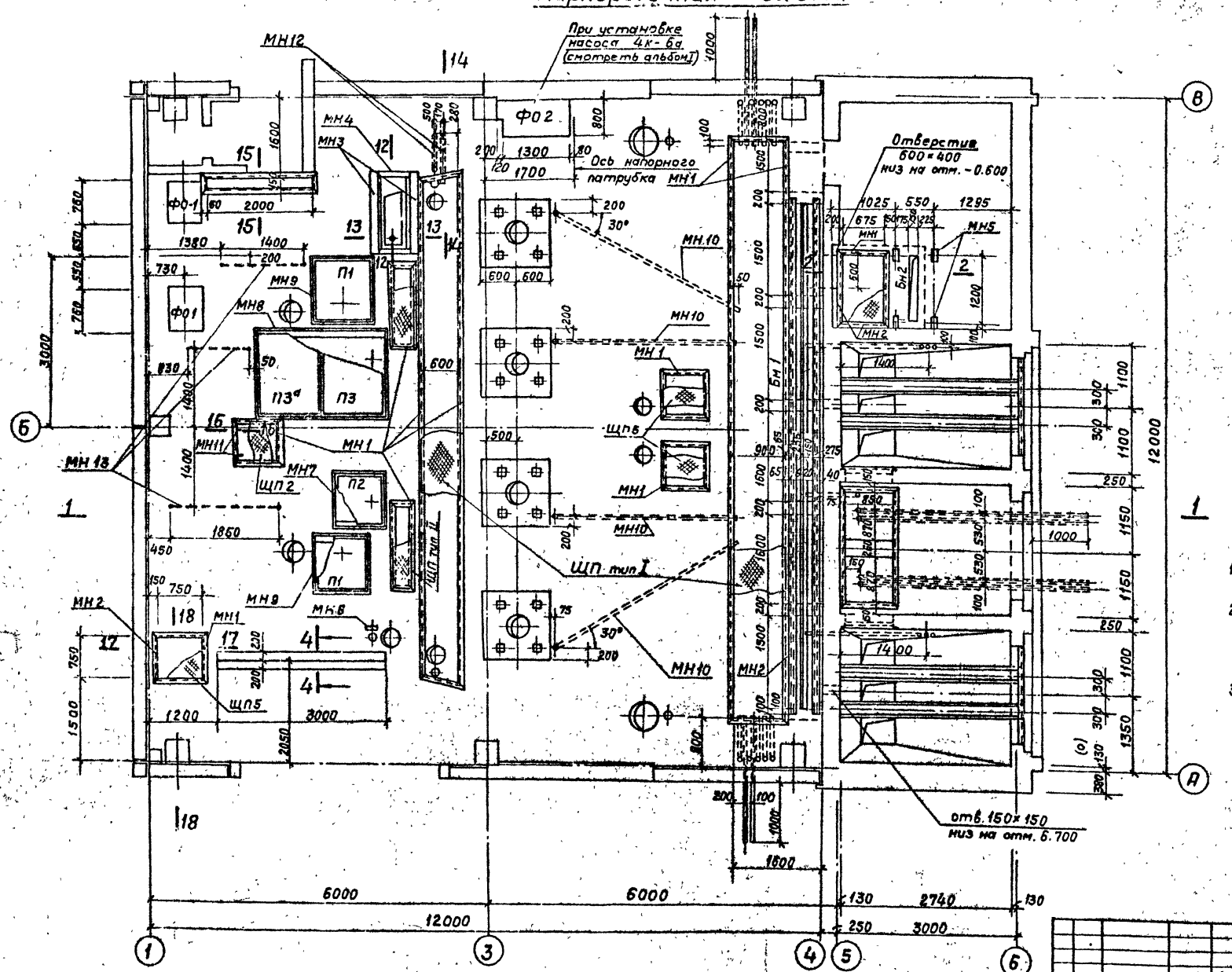

1. Разрезы даны на листах КЖ-21, 25
2. Набетонку выполнять после укладки труб, которые прокладываются по указанию и под наблюдением электромонтажников.
3. При устройстве набетонки заложить анкера и марки для крепления лестниц и площадок по листам КМ-11, 12, 16

				ТП 901-1-30 – КЖ	
Изм.	Лист	№ докум.	Подпись	Дата	Речные водозаборные сооружения совмещенного типа для амплитуд колебаний уровней воды от 6 до 14 м производительностью от 0,2 до 1,0 м³/с
Разраб.		Костылева			Лит. ТР; Лист 23; Листов
Проверил		Андреева			
Н. контр.		Андреева			
Рук. гр.		Пичковская			
Гл. констр.		Кудрявцев		07.77	Госстрой СССР ГПИ Ленинградский Водоканалпроект
Нач. отд.		Жило			Маркировочная схема. План

СФ 374-04

Инв. № подл. | Подпись и дата | Взам. инв. №

Скопировано: Рук. группы Ковалева

Альбом 11/2

Типовой проект 901-1-30

Альбом 11/2 проект 901-1-30 Альбом

Копия верна

План на отм. 0.000

Маркировочная схема

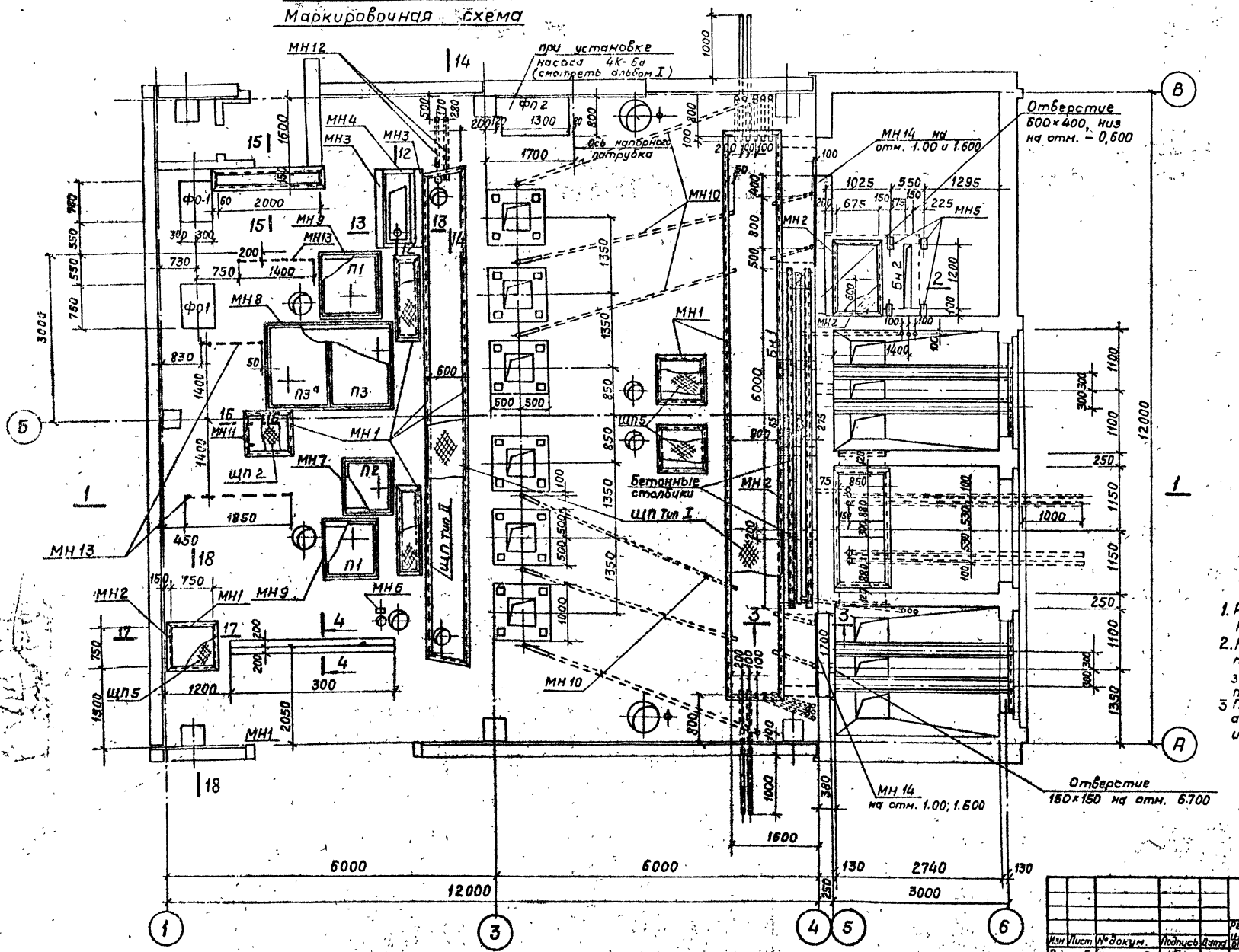

1. Разрезы даны на листах КЖ-21,25
2. Набетонку выполнять после укладки труб, которые прокладываются по указанию и под наблюдением электромонтажников.
3. При устройстве набетонки заложить анкера и марки для крепления лестниц и площадок по листам КМ-11, 12, 16

Изм.	Лист	№ докум.	Подпись	Дата	ТП 901-1-30 -КЖ	
Разраб.	Костылева				Речные водозаборные сооружения с совме-щением трубопровода для выплытия колхозных судов от 8 до 14 м производительностью от 12 до 40 м³/с	
Проверил	Андреева					
Ст. инж.	Андреева					Лит. Лист Листов
Рук. гр.	Пацковская					Т.Р. 24
Гл. констр.	Кудрявцев				Каналы для электрокабелей (При установке насосов типа ЭЦВ) Маркировочная схема. План	Госстрой СССР ГПИ Ленинградский Водоканалпроект
Нач. отд.	Ужпо					

сф 374-04

Копия верна
Альбом 11/2
Типовой проект 901-1-30
Госгражданстрой
Рук. группы Инженер
Инв. № подл. | Подпись и дата | Взам. инв. №

1 — 1

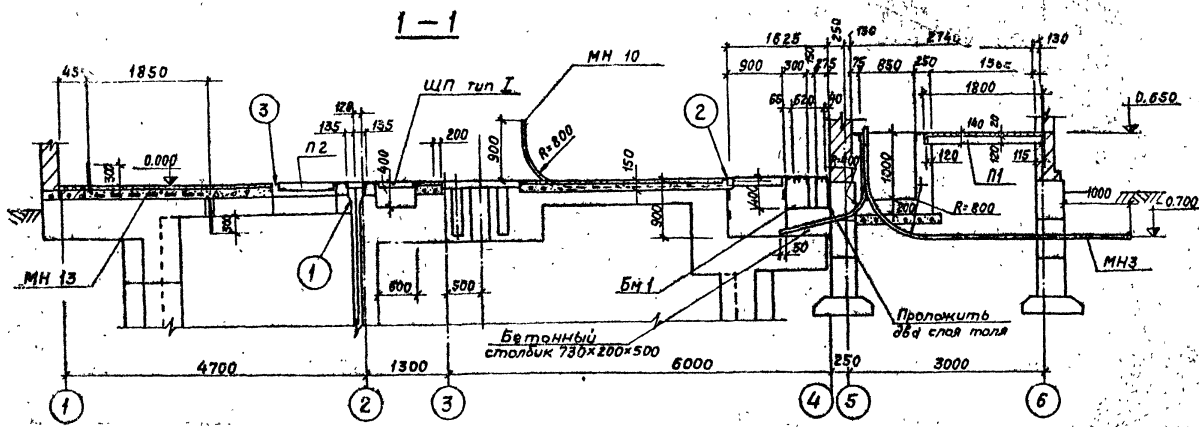

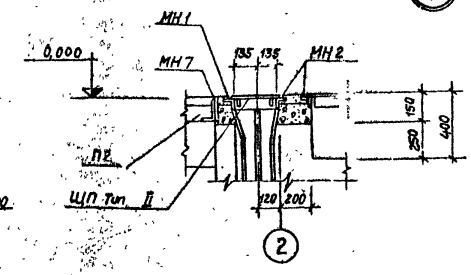

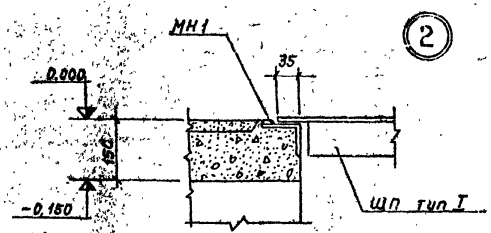

2 — 2

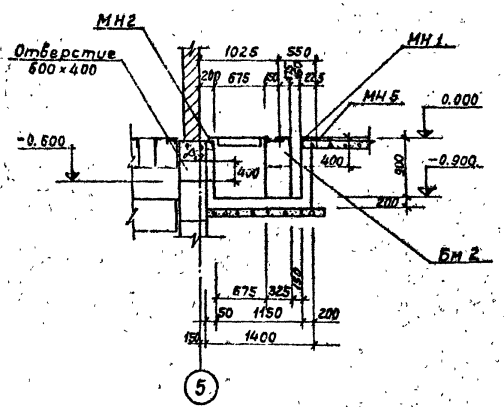

3 — 3

(при установке насосов типа ЗЦВ)

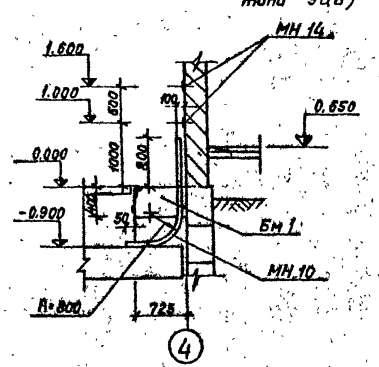

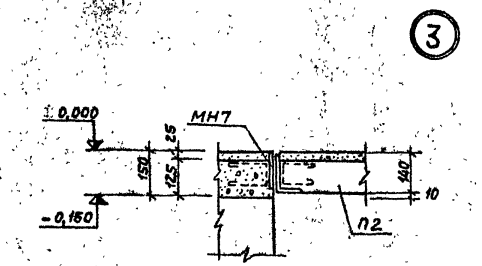

4 — 4

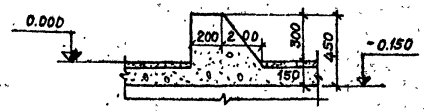

1. Местоположение разрезов дано на листах КЖ-23, 24

					ТП 901-1-30 -КЖ		
Изм.	Лист	№ докум.	Подпись	Дата	Речные водозаборные сооружения совмещенного типа для амплитуд колебаний уровня воды от 6 до 14м производительностью от 0,2 до 10 м³/с		
Разраб.		Костылева				Лит.	Лист	Листов
Провер.		Андреева				ТР	25	
Гл. инж.		Андреева						
Рук. гр.		Печковская			Каналы для электрокабелей (при установке насосов типов 8ТН и 3Ц8). Маркировочная схема. Разрезы с1-1 по 4-4	Госстрой СССР ГПИ Ленинградский Водоканалпроект	
Гл. констр.		Кудряев					
Нач. отд.		Жило					

Сер 3.74-04

Спецификация элементов к маркировочной схеме

Марка	Обозначение	Наименование	Кол	Примеч.
1	2	3	4	5
	При установке насосов типа 4ТН, 3ЦВ			
		Сборные железо-		
		бетонные конструкции		
П1	КЖ-44,45	Плита П1	2	0,36 т
П2	КЖ-44,45	" П2	1	0,25 т
П3	КЖ-44,45	" П3	1	0,54 т
П3а	КЖ-44,45	" П3а	1	0,54 т
		Монолитные железо-		
		бетонные конструкции		
Бм1	КЖ-28	Балка Бм1	1	
Бм2	КЖ-28	" Бм2	1	
		Монолитный бетон		
	КЖ-21,23,24,25	Бетонные каналы		
ФО-1	КЖ-21	Фундамент ФО-1	2	
ФО-2	КЖ-21	" ФО-2	1	
	При установке насосов типа 4ТН			
		Стальные изделия		
МН1	КМ-29,30	Изделие закладное М-9 п.м	37,0	6,7 кг
МН2	то же	То же М-10 п.м.	10,0	4,2 кг
МН3	"	" М-11	2	15,6 кг
МН4	"	" М-12	2	3,1 кг
МН5	"	" М-13	4	1,8 кг
МН6	3.400-6	МН4-3	1	1,3 кг
МН7	КМ-33,35	Рама Р1	1	22,0 кг
МН8		" Р2	1	45,5 кг
МН9		" Р3	2	26,5 кг
МН10	КМ-30	Поз. 1, труба Ц М80 п.м.	51,0	8,3 кг
		Поз. 3, анкерный		
МН11	КМ-30	Болт М16	2	0,4 кг
МН12	ТП 901-1 альбом I	Труба Ду 100	2	
МН13	То же	" Ду 25	3	
ЩП2	КМ-32,35	Щит перекрытия ЩП2	1	30,5 кг
ЩП5	КМ-32,35	То же ЩП5	3	34,6 кг
ЩПтип I	КМ-32,35	Плита из рифлёной стали тип I м²	17,0	47,9 кг
ЩПтип II	КМ-32,35	Плита из рифлёной стали тип II м²	1,5	45,6 кг

1	2	3	4	5
	При установке насосов типа 3ЦВ			
		Стальные изделия		
МН1	КМ-29,30	Изделие закладное М-9 п.м	68,0	6,7 кг
МН2	КМ-29,30	То же М-10 п.м	19,0	4,2 кг
МН3	КМ-29,30	" М-11 п.м.	2	15,6 кг
МН4	КМ-29,30	" М-12	2	3,1 кг
МН5	КМ-29,30	" М-13	4	1,8 кг
МН6	3.400-6	" МН4-3	1	1,3 кг
МН7	КМ-33,35	Рама Р1	1	22,0 кг
МН8	КМ-33,35	" Р2	1	45,5 кг
МН9	КМ-33,35	" Р3	2	86,5 кг
МН10	КМ-30	Поз. 1, труба Ц М80 п.м	58,0	8,3 кг
		Поз. 3, анкерный		
МН11	КМ-30	Болт М16	2	0,4 кг
МН12	ТП 901-1 альбом I	Труба Ду 100	2	
МН13	То же	" Ду 25	3	
МН14	КМ-29,30	Изделие закладное М-7 п.м.	10,0	1,7 кг
ЩП2	КМ-32,35	Щит перекрытия ЩП2	1	30,5 кг
ЩП5	КМ-32,35	" ЩП5	3	34,6 кг
ЩПтип I	КМ-32,35	Плита из рифлёной стали тип I м²	12,0	47,9 кг
ЩПтип II	КМ-32,35	Плита из рифлёной стали тип II м²	1,5	46,6 кг

Маркировочные схемы даны на листах КЖ-21, 23, 24, 25

Выборка стали к маркировочной схеме, кг

Марка элемента	Арматурные изделия: Арматурная сталь ГОСТ 5781-75 Класс А-I, Ø мм 6	10	20	Итого	Арматурная сталь ГОСТ 5781-75 Класс А-I 12	Итого	Закладные изделия: Профильная сталь [6,5	∟ 50×5	∟ 63×6	∟ Анкер	δ=5	δ=6	δ=8	δ=10	Рифл. ст. δ=4	Труба Ц М80	Труба Ду 20	Наплавл. металл	Арматурная сталь ГОСТ 5781-75 Класс А-I Ø мм 6	16	Итого	Всего
При установке насосов типа 4ТН																						
Набетонка и каналы	46,6	5,0	15,0	66,6	188,8	188,8	190,3	142,0	324,0	326,3	263,1	17,0	262,9	41,8	61,0	423,0	5,0	89,5	46,9	0,9	2,0	2612,5	2867,9
При установке насосов типа 3ЦВ																						
Набетонка и каналы	46,6	5,0	15,0	66,6	188,8	188,8	71,0	198,3	342,0	326,9	264,2	18,9	263,4	55,0	61,0	480,0	5,0	35,0	44,8	0,8	2,4	2647,2	2903,6

Изм.	Лист	№ докум.	Подпись	Дата	ТП 901-1-30-КЖ
Разраб.	Костылева				Речные водозаборные сооружения блочного типа для амплитуд колебания уровней воды от 6 до 14 м и производительностью от 0,8 до 1,0 м³/с
Провер.	Андреева				Стадия: Р; Лист: 26; Листов:
Гл.спец.	Андреева				Монтаж оборудования электрических установок насосов типа 4ТН, 3ЦВ) Спецификация элементов к маркировочным схемам. Выборка стали
Рук.гр.	Яковлев				Госстрой СССР ГПИ Ленгидропроект ВОДОКАНАЛПРОЕКТ
Гл.констр.	Кудряш			01.77	
Нач.отд.	Жито				

Типовой проект 901-1-30 Альбом 1/2

Инв.№ подл. | Подпись и дата | Взам.инв.№

СФ 394-04

Типовой проект 901-1-30 Альбом II/2

Инв. № подл. | Подпись и дата | Взам. инв. №

Перекрытие на отметке 0.650

Маркировочная схема

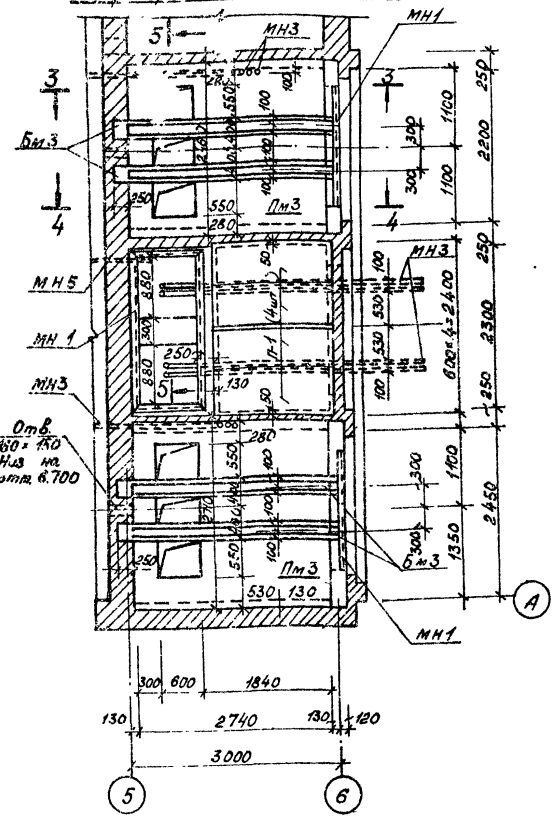

3 — 3

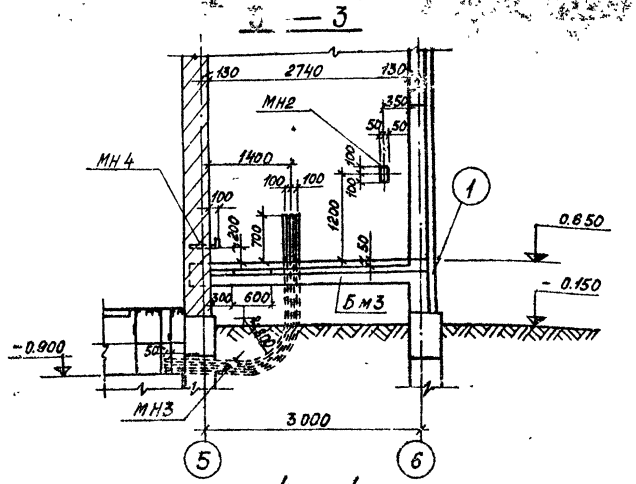

4 — 4

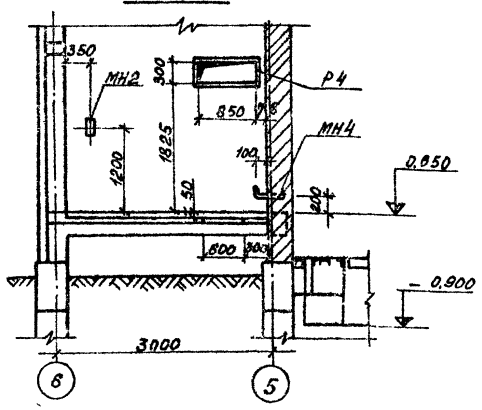

5 — 5

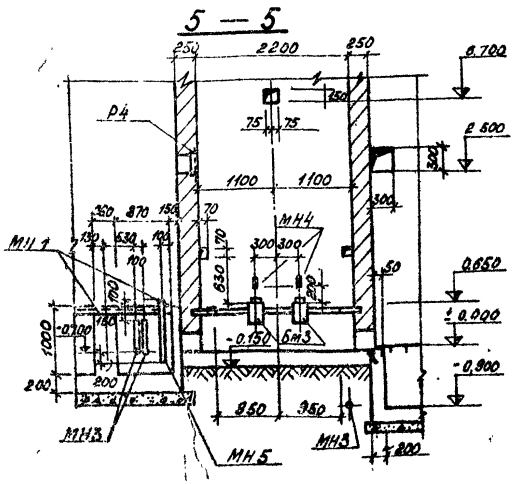

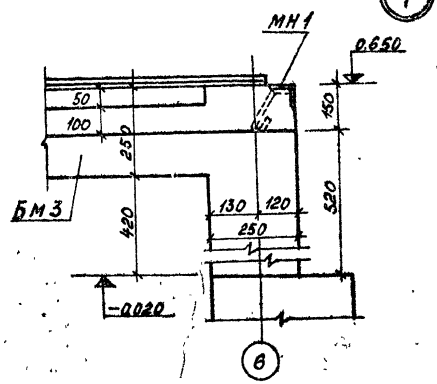

Спецификация элементов к маркировочной схеме

Марка	Обозначение	Наименование	Кол.	Примечание
		Перекрытие на отметке 0.650. Маркировочная схема		
		Сборные железобетонные элементы		
П1	ис-01-04, вып. 2 л.33	Плиты перекрытия П4д	4	0,33т
		Монолитный железобетон. РКм		
Пм3	КЖ - 28	Плита перекрытия Пм3	1	
Бм3	КЖ - 28	Балки Бм3	4	
		Стальные изделия		
МН1	КМ - 29,30	Изделие закладное М10 п.м	0,8	4,2 кг
МН2	КМ - 29,30	То же М-13	4	18 кг
МН3	КМ-30	Поз. (1) труба Ц140 п.м	20,0	8,3 кг
МН4	КМ-30	Поз. (4) анкерный болт М20	4	11 кг
МН5	КМ-30	Поз. (4'), труба Ц140 п.м	3,0	3,8 кг
Р4	КМ-35	Рама Р4	2	11,4 кг

Выборка стали на маркировочную схему

Марка элемента	Арматурные изделия: Арматурная сталь ГОСТ 5781-75* класс А I, ⌀ мм 6	10	Итого	Арматурная сталь ГОСТ 5781-75* класс А II, ⌀ мм 12	16	Итого	Закладные изделия: Профильная сталь ∟50×5	δ=10	Труба Ц140	Труба Ц180	Напл. металл	Арматурная сталь ГОСТ 5781-75*: класс А I, ⌀ мм 6	18	20	класс А II, ⌀ мм 10	Итого	Всего
Перекрытие на отм. 0.650	58,8	60,4	119,4		41,2	41,2	59,1	17,6	11,4	16,0	5,9	5,2	40,0	4,4	7,2	180,8	631,2

1. Газовые трубы прокладывать по указанию и под наблюдением электромонтажников.

Изм.	Лист	№ докум.	Подпись	Дата	ТП 901-1-30 — КЖ		
Разраб.	Костылева				Речные водозаборные сооружения береговые для двигателей колебания уровня воды от 4 до 10 м производительностью от 2,5 до 10 м³/с		
Провер.	Андреева					Лит.	Лист	Листов
Ст. инж.	Андреева					ТР	27	
Рук. гр.	Печковская				Помещения трансформаторов и РУ. Покрытие на отметке 6,650. Перекрытие насосов типа 1Д и 2Д. Маркировочная схема.	Госстрой СССР ГПИ Ленинградский Водоканалпроект	
Гл. констр.	Кудряев						
Нач. отд.	Жилко						

СФ 374-04

Копия. Здесь. Альбом III/2

Типовой проект 901-1-30 Альбом III/2

ПМ 3

Схема армирования.

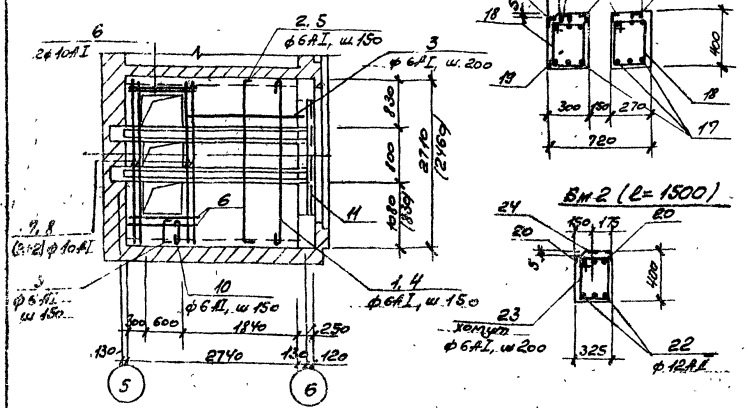

БМ 1 (l= 7400)

БМ 2 (l= 1500)

БМ 3

Схема армирования.

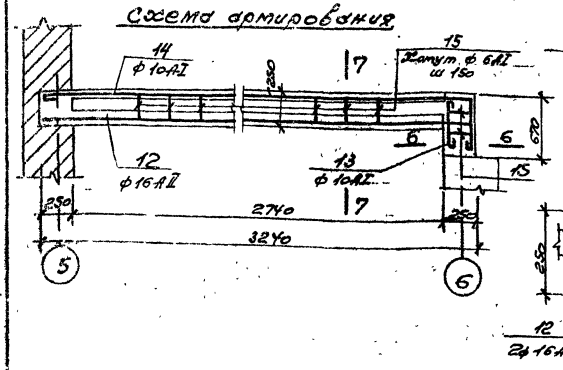

6–6

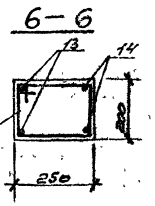

7–7

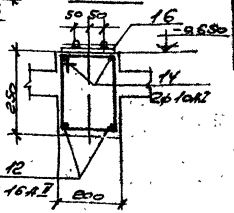

Спецификация монолитной конструкции.

Поз.	Обозначение	Наименование	Кол.	Примечание
		Плита ПМ3		
		Сборочные единицы		
		и детали.		
А-IV		Стержни одиночные гл.		
11	КМ-29.30	Изделие закладное М-10пм	3,4	4,2 кг
		Материал.		
		Бетон марки 200	0,75	м3
		Балка БМ3		
А-II		Стержни одиночные.		
16	КМ-29.30	Изделие закладное М-15	1	54,0 кг.
		Материал		
		Бетон марки 200	0,14	м3
		Балка БМ1		
АIII		Стержни одиночные		
19	КМ-29.30	Изделие закладное М-7пм	16,4	1,9 кг
20	КМ-29.30	То же М-10пм	122,4 27,4	4,2 кг
21	КМ-29.30	" М-20пм	122,4 17,9	6,3 кг.
		Материал.		
		Бетон марки 200		
		Балка БМ2.		
А-II		Стержни одиночные		
20	КМ-29.30	Изделие закладное М-10пм	2,6	4,2
24	КМ-29.30	То же М-13	2	4,4
		Материал		
		Бетон марки 200		

Ведомость стержней на один элемент.

Наименование элемента	№ поз.	Эскиз	ф мм	ℓ мм	n шт	ℓn м
Плита ПМ3	1	2680	6АI	2710	12	33,2
	2	50 2680 50	6АI	2780	12	33,4
	3	Распред. ⌀4	6АI	—	—	46,0
	4	2430	6АI	2520	12	30,2
	5	50 2430 50	6АI	2530	12	30,4
	6	1200	10АI	1200	15	19,2
	7	50 2680 50	10АI	2780	8	22,2
	8	50 2430 50	10АI	2530	8	20,2
	9	50 500 50	6АI	600	10	6,0
	10	500	6АI	590	10	6,0
Бм3 (часть)	13	630	10АI	780	2	1,6
	14	3200 630	10АI	3980	2	9,0
	12	3200	16АII	3200	2	6,4
	15	230 250 150 250	6АI	860	23	19,7
Бм1 (часть)	19	10350	12АII	10350	12	124,0
	18	300 400 400 300	6АI	1260	10	13,0
Бм2	22	1450	12АII	1450	6	8,7
	23	350 350 270	6АI	1460	7	9,8

1. Данные в скобках для БМ1 приняты при установке насосов типа 3К8.
2. Защитный слой бетона для арматуры плиты – 15 мм, для арматуры балок – 25 мм.

Выборка стали на один элемент, кг.

Марка элемента	Арматурные изделия. Арматурная сталь ГОСТ 5781-75 Класс	ф мм			Итого	Арматурная сталь ГОСТ 5781-85 Класс	ф мм			Итого	Закладные изделия. Прокатная сталь.					Арматурная сталь ГОСТ 5781-75 Класс AI	ф мм		Класс AII	ф мм		Итого	Всего
	6	10				12	16				L 6.5	L 5х5	-5х5	-5х6	Накладки	8							
ПМ3	112	38.0			79.2							12.3			0.3	12				10			
Бм3	44	8.6			10.0		10.3			10.3					41.3	4.1			10.6	4.6		5.0	74.3
Бм1	230				28.0	140				140	100.3 (76.8)	10.1 (8.7)	16.6			9.4 (3.4)			9.4			233.8 (187.3)	377.3 (330.8)
Бм2	48				2.0	7.8				7.8		9.9		3.2	0.8	0.8				0.4		1.6	21.4

Изм.	Лист	№ докум.	Подпись	Дата
Разраб.		Костылев		
Провер.		Киреев		
Гл. инж.		Киреев		
Рук. гр.		Петрович		
Гл. конст.		Кудрявцев		
Нач. отд.		Жуков		

ТП 901-1-30 – КЖ

Типовые конструкции, изделия и узлы зданий и сооружений. Каркасы железобетонные многоэтажных производственных зданий с кранами грузоподъемностью до 50 тонн включительно. Рабочие чертежи

Стадия: Р | Лист: 28 | Листов:

Подземная часть здания. Перекрытие на отметке 0,650. Под установление насосов 3ПМ и 3К8. Схема армирования.

Госстрой СССР ГПИ Ленгипроводоканал

Копировал: Алов Сверил: Алов Т. Ахметова

Схема армирования плиты перекрытия на отм. -0.150

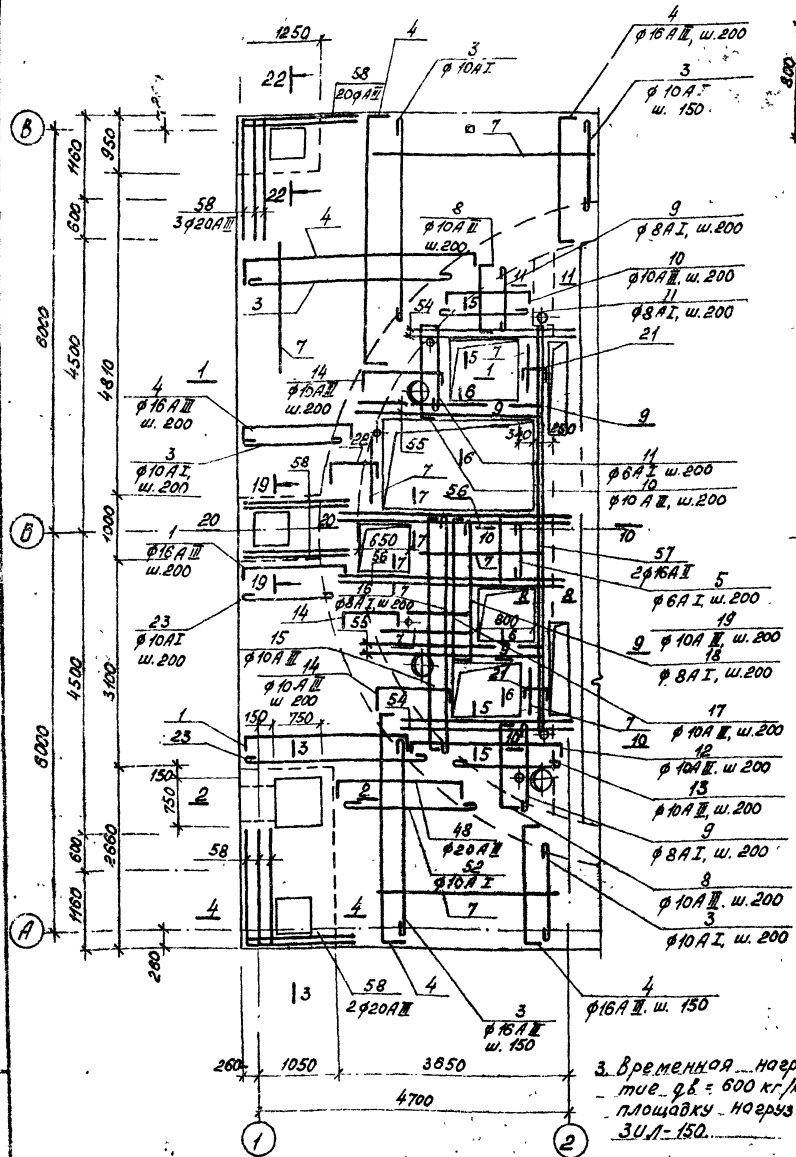

1-1

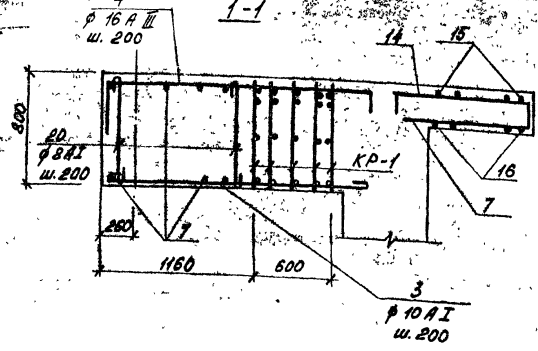

2-2

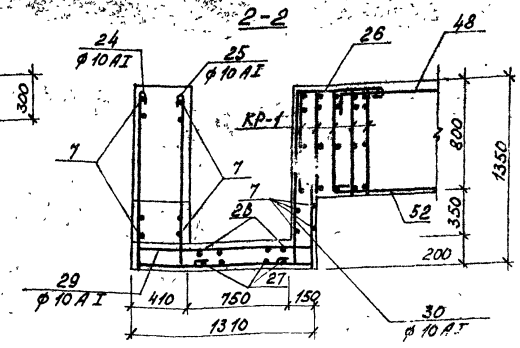

5-5; 6-6; 7-7; 8-8

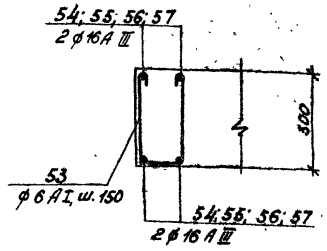

11-11

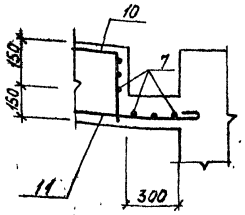

4-4

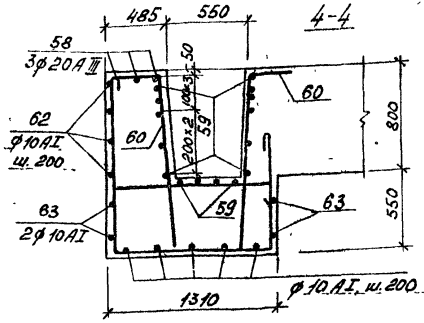

10-10

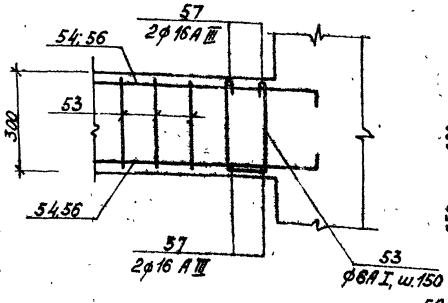

3-3

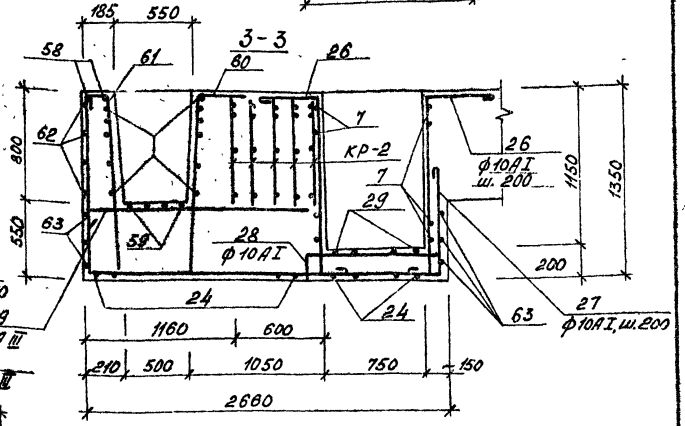

9-9

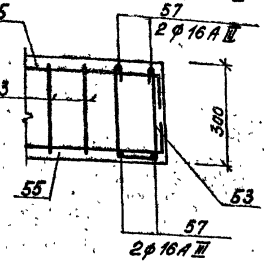

1. Разрезы 19-19, 20-20, 22-22 даны на листе КЖ-34.
2. Спецификация монолитной конструкции дана на листах КЖ-37, 38, 39.
3. Временная нагрузка на перекрытие $q_в$ = 600 кг/м², на монтажную площадку – нагрузка – автомашина ЗИЛ-150.

Изм.	Лист	№ докум.	Подп.	Дата	ТП 901-1-30 - КЖ
Разраб.		Щеглова			Речные водозаборные сооружения сов. переменного типа для аммиачно-сернокислого хлорирования воды. Производительность 8; 14 и 20 м³/с.
Провер.		Андреева			
Ст.инж.		Андреева			Лит. ГР / Лист 29 / Листов
Рук.гр.		Печковская			
Гл.конст.		Рафеев			Перекрытие на отметке -0.60 в осях 1-2. Схема армирования.
Начотд.		Жилло			Госстрой СССР ГПИ Ленинградский Водоканалпроект

Инв. № подл. | Подп. и дата | Взам. инв. №

сф 374-04

Схема армирования плиты перекрытия на отм -0,150

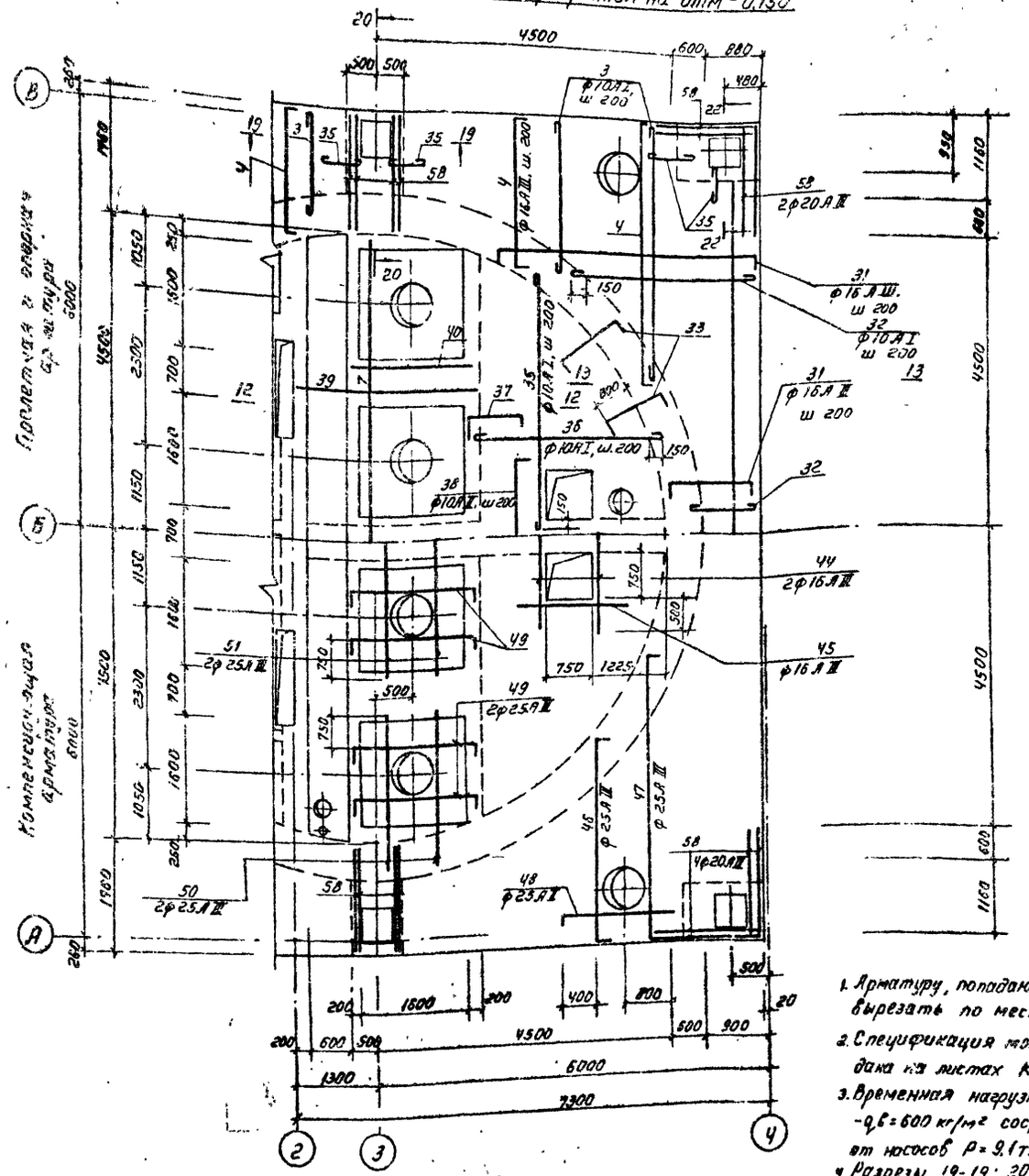
20
4500
600
880
500
500
480
3 ф10АI, ш 200
3
35
19
58
22
4
ф16АIII, ш. 200
2ф20АII
31 ф16АIII, ш 200
32 ф10АI ш 200
150
33
39
37
12
13
800
36 ф10АI, ш.200
38 ф10АI, ш 200
31 ф16АII ш 200
44 2ф16АIII
49
51 2ф25АII
2ф25АII
750
122,5
45 ф16АIII
47 ф25АIII
46 ф25АIII
48 ф23АI
4ф20АIII
50 2ф25АII
Пролет 6,2 м, опирание 6,2 м, нагрузка 600 кг/м²
Комплексный зал, фундамент 6000
Типовой проект 901-1-30
Альбом VIII
Инв. № подл.
Взам. инв. №
Подпись и дата
Инв. № дубл.
1160
600
4500
4500
4500
1160
1150
1050
2300
700
1600
1150
700
1600
1050
2300
700
1600
1050
250
250
1500
1500
1500

Альбом №2

Типовой проект 901-1-30

Одноэтажная компрессорная станция

Инв. № подл. | Подпись и дата | Взам. инв. №

Схема армирования плиты перекрытия на отм. -0.150

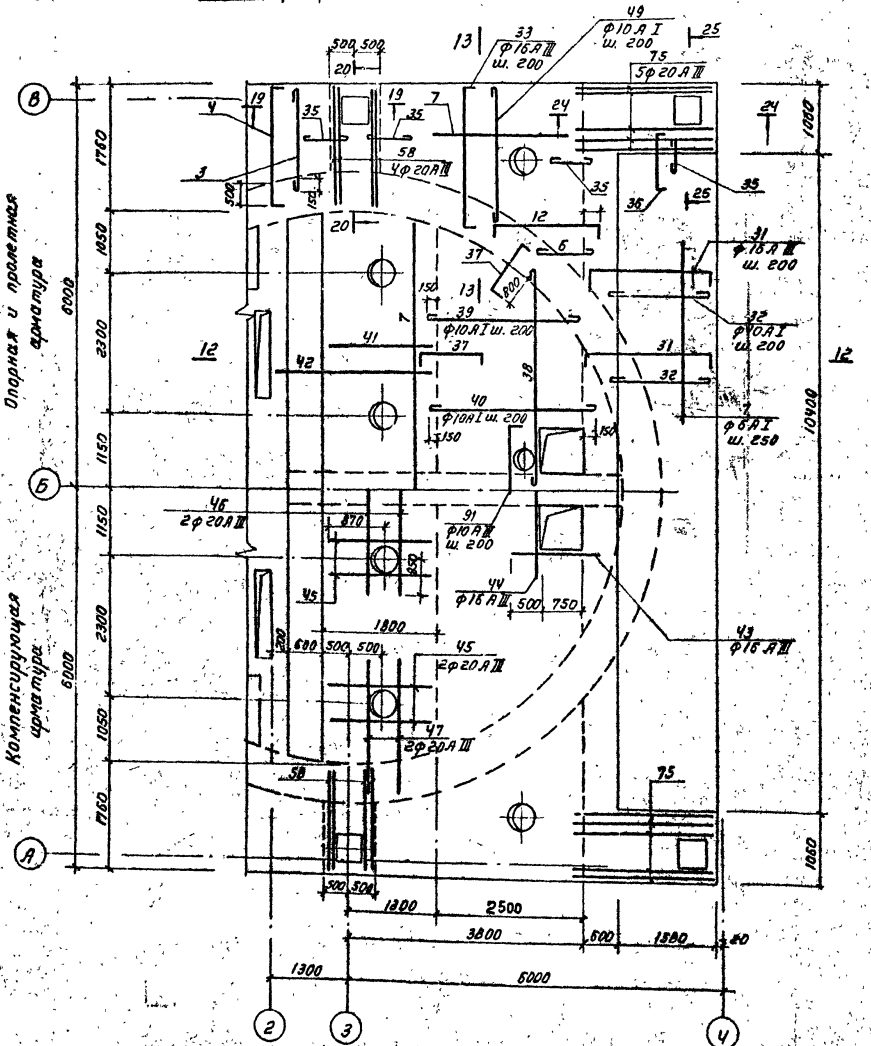

12-12

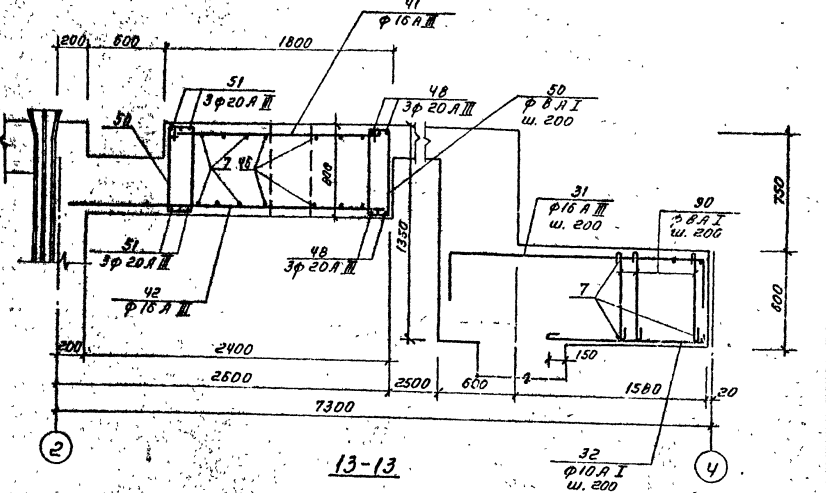

13-13

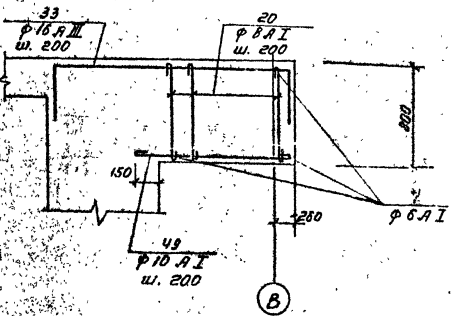

1. Арматуру, попадающую в отверстия, вырезать по месту.
2. Спецификация монолитной конструкции дана на листах КЖ-31, 38, 39.
3. Временная нагрузка на перекрытие - $q^{в}$=600 кг/м², сосредоточенная от насосов - P=4,5 т.
4. Разрезы 19-19; 20-20; 24-24; 25-25. даны на листе КЖ-34.

					ТП 901-1-30 -КЖ		
Изм.	Лист	N докум.	Подпись	Дата	Речные водозаборные сооружения совмещенного типа для амплитуд колебания уровня воды от 6 до 11 м. производительностью от 0,20 (0,24) м³/с		
Разраб.		Котова				Лит.	Лист	Листов
Провер.		Андреев				ТР	31	
Гл.инж.		Андреева						
Н.контр.		Лачковская						
Гл.спец.		Кудряев			Перекрытие на отметке -0,150 в осях 2-4. (При установке насосов типа 8ТН) Схема армирования	Госстрой СССР ГПИ Ленинградский Водоканалпроект	
Нач.отд.		Эрлих					

ОФ 374-04

Альбом II/12

Типовой проект 901-1-30

Инв. № подл. | Подпись и дата | Взам. инв. №

Схема армирования плиты перекрытия на отм. -0.150

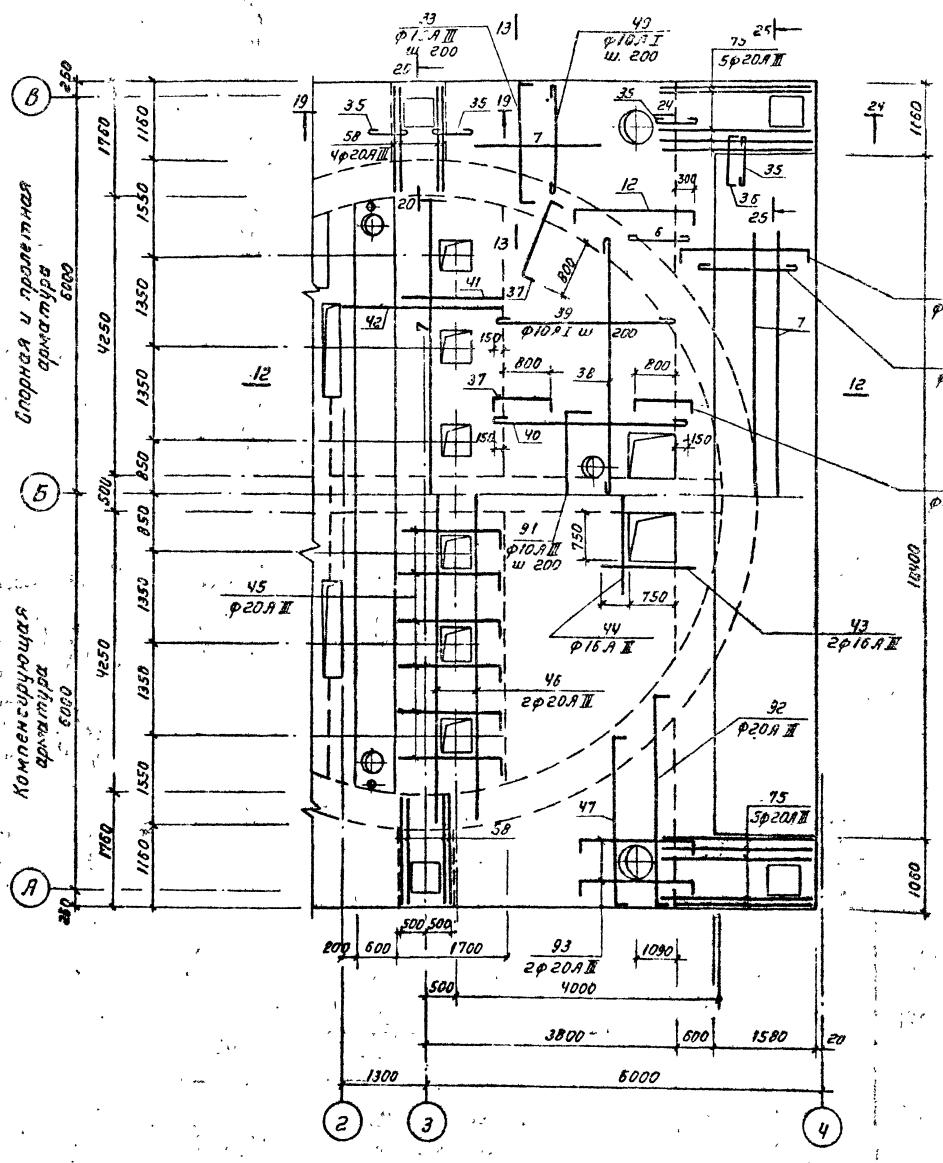

Блоки в продольных и поперечных стенах

1. Арматуру, попадающую в отверстия, вырезать по месту.
2. Спецификация монолитной конструкции дана на листах КЖ-37, 38, 39
3. Временная нагрузка на перекрытие $q_в$ = 600 кг/м², сосредоточенная от насосов P = 2,6 т.
4. Разрезы 19-19; 24-24; 25-25 даны на листе КЖ-34.

Изм.	Лист	№ докум.	Подпись	Дата	ТП 901-1-30 -КЖ		
Разраб.		Котова			Речные водозаборные сооружения совмещенного типа для амплитуд колебания уровня от 6,00 до 14 м. производительностью от 0,2 до 1,0 т/с		
Провер.		Андреева				Лит	Лист	Листов
Ст. инж.		Андреева				Тр	32	
Рук. гр.		Пенковская						
Гл. констр.		Кудряев			Перекрытие на отм. -0,150 (отм. 2-х уровней) Схема армирования	Госстрой СССР ГПИ Ленинградский Водоканалпроект		
Н. контр.		Жило						

СФ 374-04

Маркировочная схема каркасов
(при установке насосов типа АТНи 34.В)

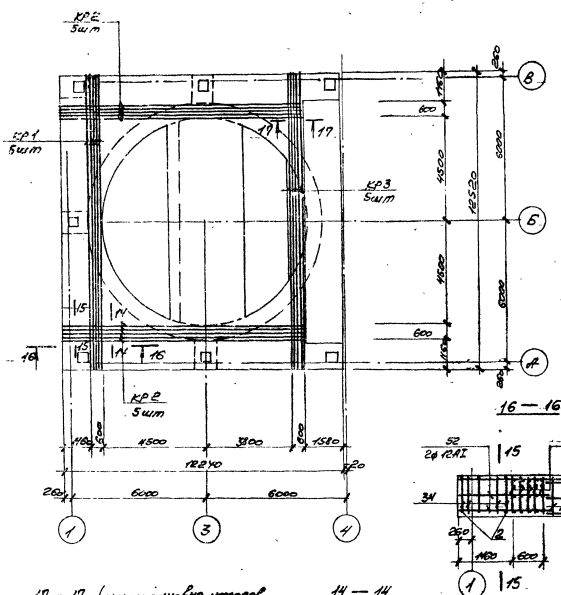

16 — 16

Маркировочная схема каркасов
(при установке насосов типа А)

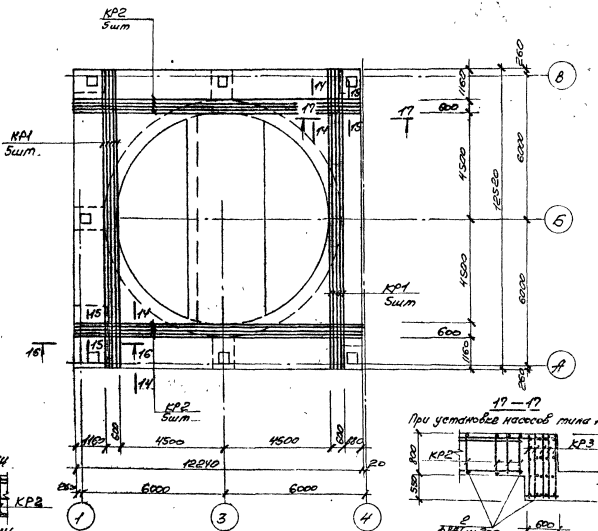

17 — 17
При установке насосов типа АТНи 34.В

17 — 17 (при установке насосов типа А)

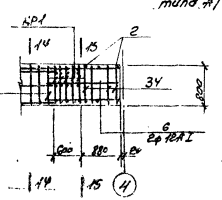

14 — 14

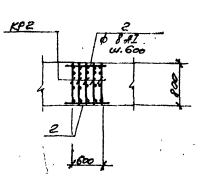

15 — 15

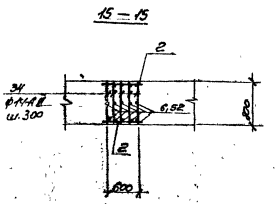

1. Каркасы КР1, КР2, 3 разработаны на листе КЖС-36.
2. Спецификация монолитной конструкции днища на листах КЖС-37, 38, 39.
3. Перед установкой в опалубку плоские каркасы объединить в пространственные путем привязки отдельных стержней.

Гл.инж.	Шевелев		ТО 901-1-30-КЖ		
Нач.отд.	Шевелев				
Гл.спец.	Андреев				
Рук.гр.	Прокофьев				
Исполн.	Куприянов			Лит.	Лист	Листов
Нач.отд.ОПС					ТР	33
			Перекрытие на отметке -0,60. Маркировочная схема каркасов.	Госстрой СССР ГПИ Ленгипроинжпроект Водоканалпроект	

Копировал: Баз (Ахметова)
Сверил: Ярд

Альбом №12

Типовой проект 901-1-30

Инв. № подл. | Подпись и дата | Взам. инв. №

18-18

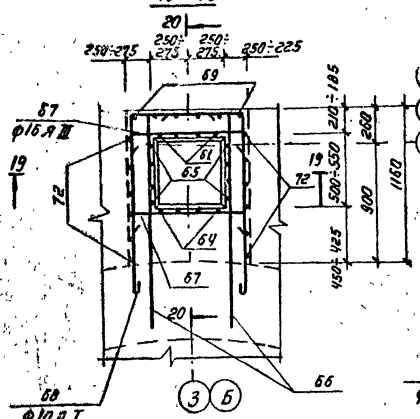

20-20

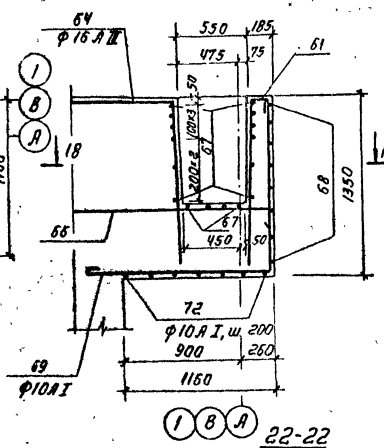

23-23 /При установке насосов типа АТН, ЭЦВ/

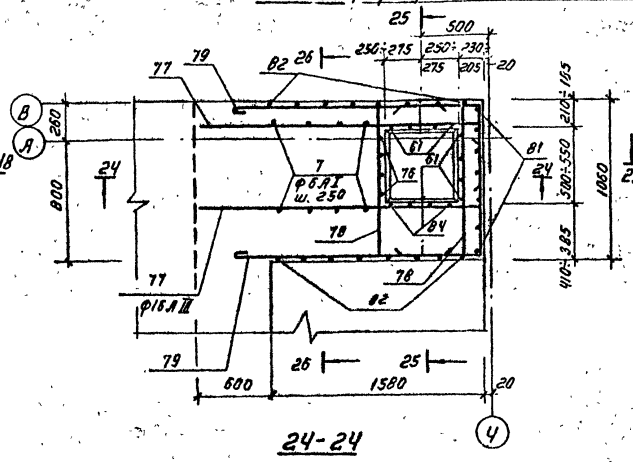

25-25

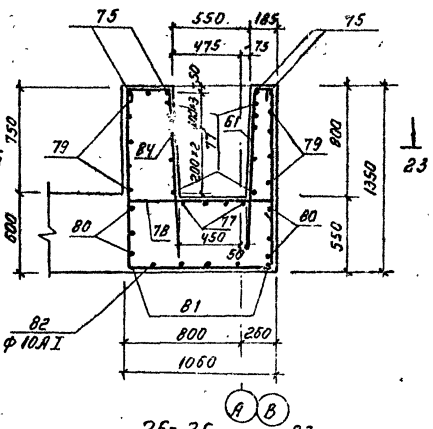

19-19

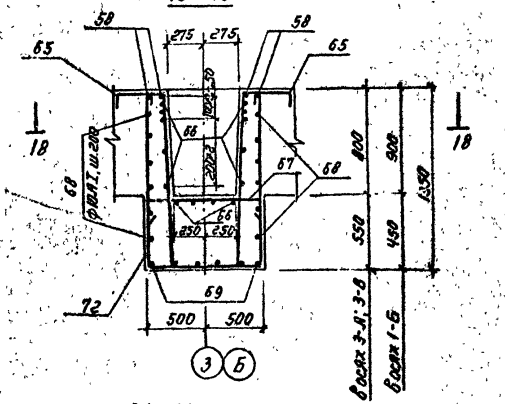

22-22

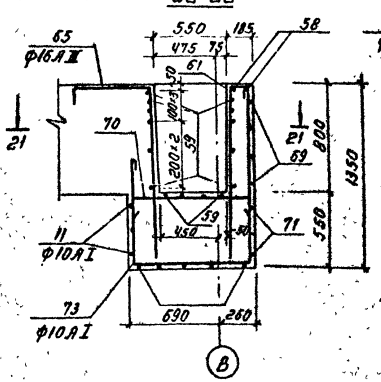

24-24

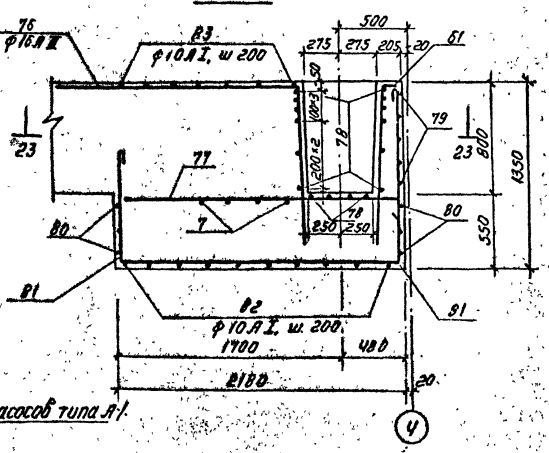

26-26

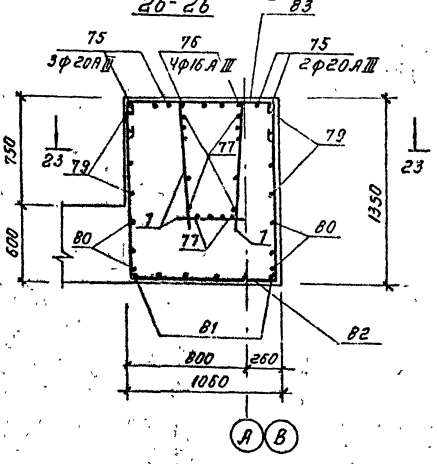

21-21

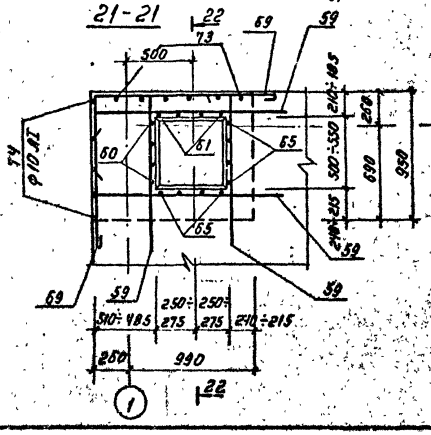

21-21 /При установке насосов типа А/

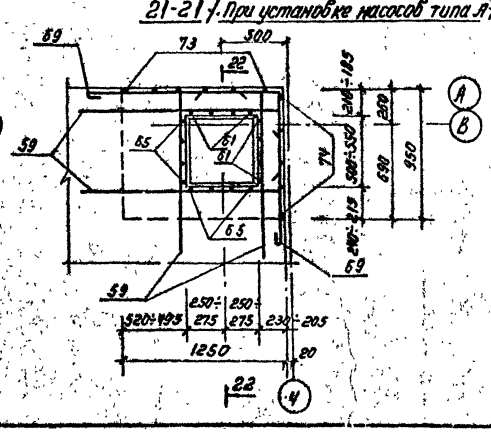

Ведомость стержней дана на листах КЖ-37, 38, 39.

Изм.	Лист	№ докум.	Подпись	Дата	ТП 901-1-30 -КЖ	
Разраб.		Цеглова			Речные водозаборные сооружения оголовочного типа для амплитуд колебания уровней воды от 6 до 14 м производительностью от 0,2 до 10 м³/с.	
Рабер.		Любалева				Лит. / Лист / Листов
Т.инж.		Андреева				ТР / 34 /
Гл. гр.		Лесковская				
Контр.		Кудряев			Перекрытие на отм. -0,150 Схемы армирования стаканов под колонны.	Госстрой СССР ГПИ Ленинградский Водоканалпроект
Гл. спец.		Жила				

СФ 374-04

Схема армирования верхней части колодца от отм −1,500 до −0,150

(при установке насосов типа А)

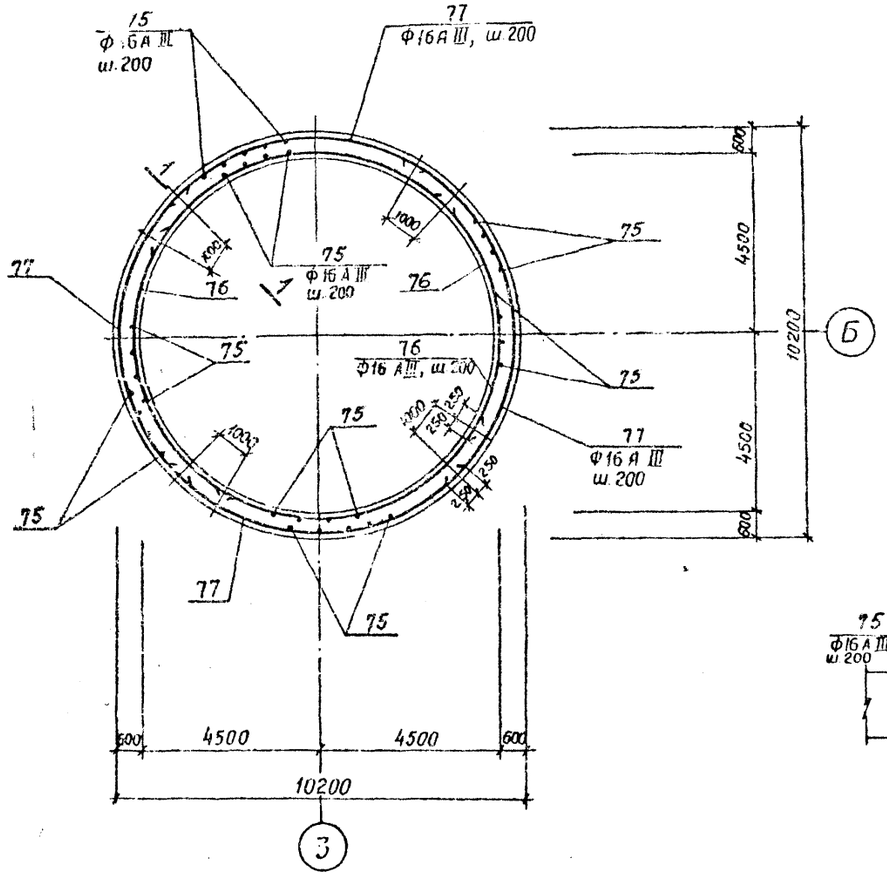

1—1

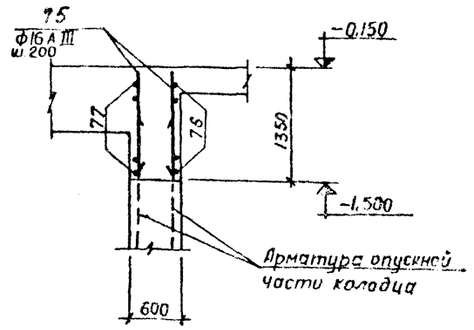

(при установке насосов типа „АТН" и ЭЦВ)

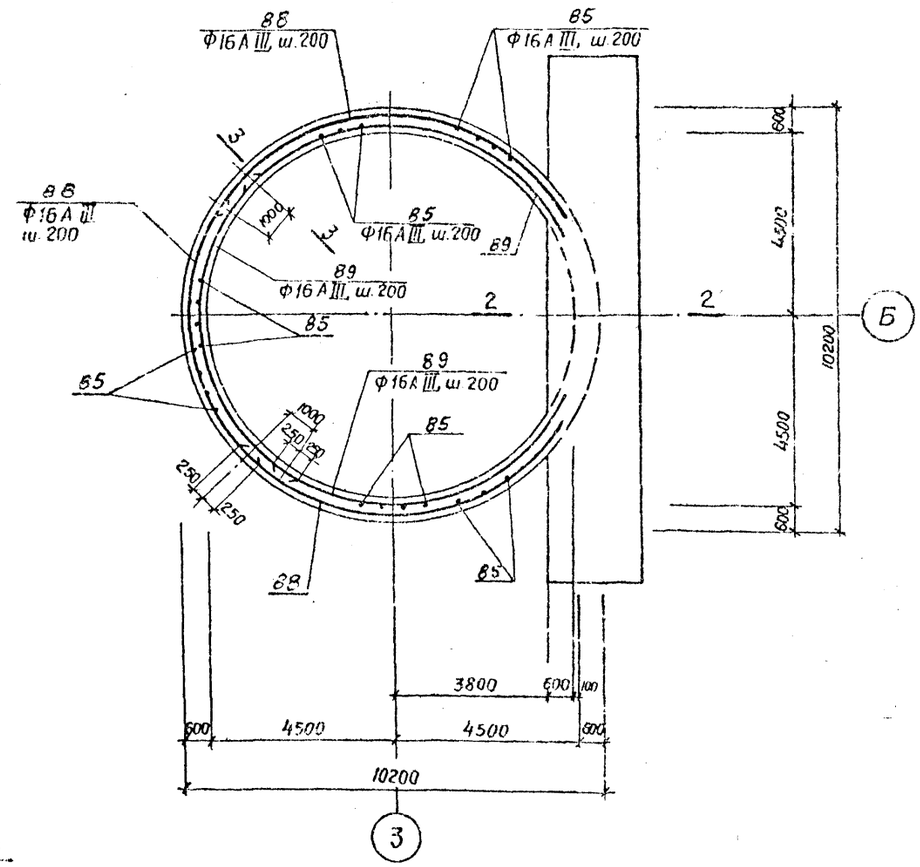

2—2

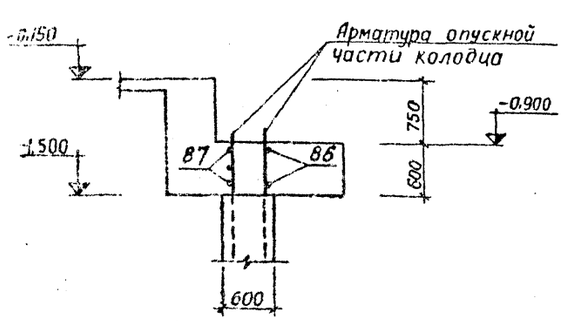

3—3

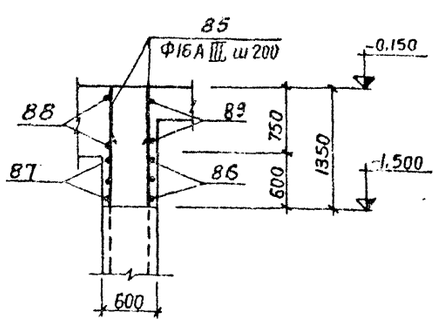

Спецификация монолитной конструкции дана на листах КЖ-37, 38, 39.

				ТП 901-1-30-КЖ	
Изм.	Лист	№ докум.	Подпись	Дата	Речные водозаборные сооружения совмещенного типа для амплитуд колебаний уровней воды от 6 до 14 м производительностью от 0,2 до 1,0 м³/с
Разраб.		Костылева			Литер: ТР; Лист: 35; Листов:
Провер.		Андреева			
Стинж.		Андреева			
Рук. гр.		Почтовская			
Гл. констр.		Куприяев		07.71	Верхняя часть колодца от отметки −1,500 до отметки −0,150. Схема армирования
Нач. отд.		Жило			Госстрой СССР ГПИ Ленинградский ВОДОКАНАЛПРОЕКТ

СФ 374-04

Альбом VI/2 — Проект 901-1-30

Копия верна

Инв. № подл. | Подпись и дата | Взам. инв. №

Копия верна

Альбом V-2

Типовой проект 901-1-30

Кр 1

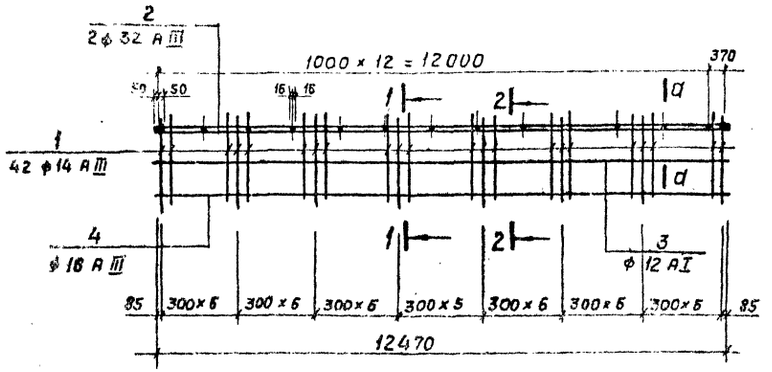

1 — 1

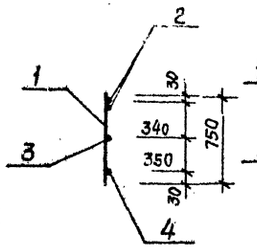

2 — 2

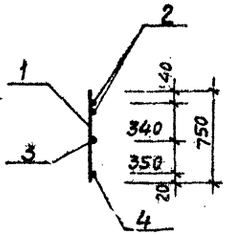

а - а

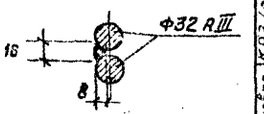

Кр 2

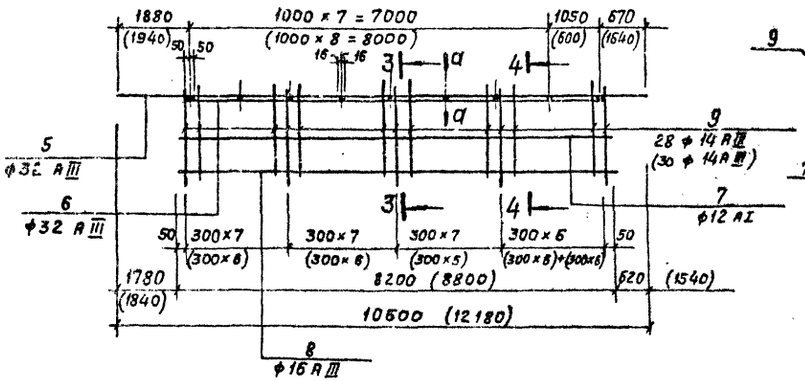

3 — 3

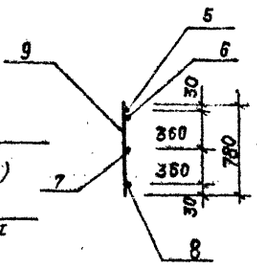

4 — 4

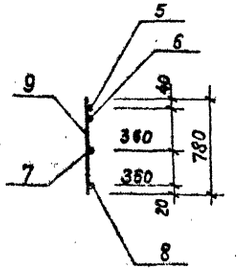

КР3 (при установке насосов типа АТН и ЭЦВ)

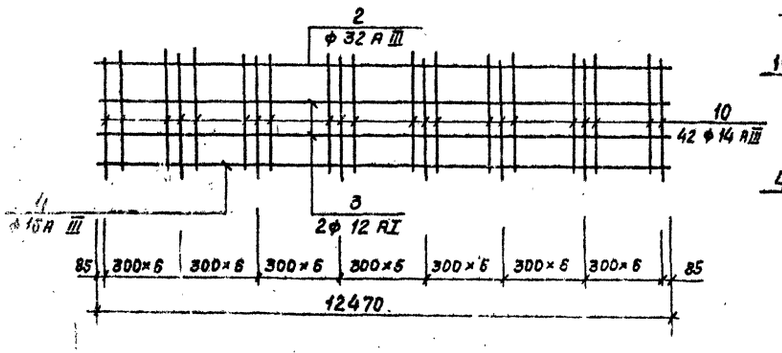

5 — 5

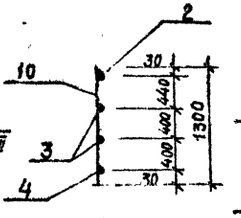

6 — 6

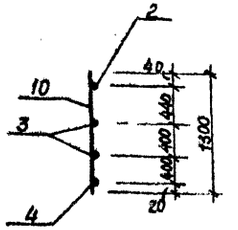

Ведомость стержней на один элемент

Марка эл-та	Поз.	Эскиз или сечение	ф мм	Длина мм	Кол. шт.	Общая длина м
КР1	1		14 А III	750	42	31,5
	2		32 А III	12470	2	25,0
	3		12 АI	12470	1	12,5
	4		16 А III	12470	1	12,5
КР2 (при установке насосов типа АТН и ЭЦВ)	5		32 А III	10600	1	10,6
	6		32 А III	9150	1	8,2
	7		12 АI	8200	1	8,2
	8		16 А III	8200	1	8,2
	9		14 А III	780	28	21,9
КР2 (при установке насосов типа Э)	5		32 А III	12180	1	12,2
	6		32 А III	8700	1	8,7
	7		12 АI	8800	1	8,8
	8		16 А III	8800	1	8,8
	9		14 А III	780	30	23,4
КР3 (при установке насосов типа АТН и ЭЦВ)	2		32 А III	12470	1	12,5
	3		12 АI	12470	2	25,0
	4		16 А III	12470	1	12,5
	10		14 А III	1300	42	54,5

1. Арматурные каркасы изготовить при помощи контактной точечной электросварки в соответствии с указаниями по технологии электросварки арматуры железобетонных конструкций СН - 393 - 69.
2. Для получения арматуры, необходимой длины, стержни стыковать встык на контактных машинах.
3. Значения в скобках для каркаса КР2 принимать при установке насосов типа А

Изм.	Лист	№ докум.	Подпись	Дата	
Разраб.		Щеглова			
Пров.		Андреева			
Т. инж.		Андреева			
Рук. гр.		Жуковская			
Гл. конс.		Зуев			
Нач. отд.		Жило			

ТП 901-1-30 -КЖ

Речные водозаборные сооружения оголовочного типа для акваторий колебания уровней воды от 8 до 14 м производительностью от 0,2 до 1,0 м³/с

Литер	Лист	Листов
ТР	36	

Каркасы КР 1, 2, 3
Маркировочная схема

Госстрой СССР, ГПИ Ленинградский Водоканалпроект

сер 374-04

Спецификация монолитной конструкции

Позиция	Обозначение	Наименование	Кол.	Примечание
		Перекрытие на отметке −0,150		
		Сборочные единицы		
		и детали		
	КЖ-36	Каркас КР1	10	
	КЖ-36	Каркас КР2	10	
	КЖ-29,30,33,34,35	Стержни одиночные		
		Материал		
		Бетон М200	110	м³

Количество стержней, указанное в спецификации произведением, разделяется на две, три, четыре равные группы заданной переменной длины.

Ведомость стержней на один элемент

Перекрытие на отметке −0,150

Поз.	Эскиз	ф мм	Длина мм	Кол. шт.	Общая длина м
1	350 1600÷3100 350	16AIII	l ср 3050	16	48,8
2	600	8AI	600	168	101,0
3	1300÷4000	10AI	l ср 2800	20×5	280,0
4	350 1600÷4400 350	16AIII	l ср 3700	20×5	370,0
5	950	8AI	1070	4	4,3
6	1700	12AI	1700	20	34,0
7	по месту	6AI	—	—	600,0
8	270 1650÷1700 270	10AIII	l ср 2720	8×2	43,5
9	1450÷550	8AI	l ср 1120	8×2	17,9
10	270 1800÷600 270	10AIII	l ср 1740	5×2	17,4
11	1650÷450	8AI	l ср 1110	5×2	11,7
12	150 2500÷700 150	10AIII	l ср 1900	6	11,4
13	2050÷500	8AI	l ср 1460	6	8,4
14	270 1300÷870 270	10AIII	l ср 1590	5×3	23,8
15	150 3900÷3500 150	10AIII	l ср 4000	5	20,0
16	3150÷3650	8AI	l ср 3520	5	17,6
17	150 2150 150	10AIII	2450	3	7,4
18	1950	8AI	2070	3	6,2
19	150 1050 150	10AIII	1350	4	5,4
20	750	8AI	870	920	800,0
21	270 550 270	10AIII	890	14	12,4
22	270 600÷800 270	10AIII	l ср 1210	7	8,7
23	1300÷2800	10AI	l ср 2200	16	35,2
24	1200 1260 350	10AI	3560	13	46,3
25	300 1200 150	10AI	1600	4	6,4
26	1300 150	10AI	1900	12	23,8
27	2610 350	10AI	4910	6	29,5
28	170 1200 170	10AI	1540	4	6,2
29	170 1260 170	10AI	1600	4	6,4
30	300 350 1400÷4100	10AI	1300	4	5,2
31	350 350	16AIII	l ср 3450	22×2	152,0
32	1150÷3800	10AI	l ср 2630	22×2	116,0

Перекрытие на отметке −0,150 (продолжение)

Поз.	Эскиз	ф мм	Длина мм	Кол. шт.	Общая длина м
33	170 1300 170	10AIII	1840	60	98,4
34	750	14AIII	750	90	67,5
35	4450÷850	10AI	l ср 2800	15×2	84,0
36	3350÷550	10AI	l ср 2100	20×2	84,0
37	170 950 170	10AIII	1290	40	51,6
38	170 2100 170	10AIII	2240	15	33,5
39	2750	16AIII	2750	42	115,0
40	1950	16AIII	1950	42	82,0
41	150 390 800 230	8AI	2270	84	191,0
42	250 10100 250	20AIII	10600	6	63,5
43	250 9600 250	20AIII	10100	6	60,6
44	3000	16AIII	3000	2	6,0
45	1300	16AIII	1300	2	2,6
46	350 3200 350	25AIII	3900	2	7,8
47	350 4450 350	25AIII	5150	2	10,3
48	350 1550 350	25AIII	2250	2	4,5
49	350 1950 350	25AIII	2650	16	42,5
50	2700	25AIII	2700	8	21,6
51	4500	25AIII	4500	4	18,0
52	2000	12AI	2000	20	40,0
53	250 150 250	6AI	740	110	81,4
54	300 2640 300	16AIII	3240	8	25,2
55	300 3050 300	16AIII	3650	8	29,2
56	300 3600 300	16AIII	4200	8	33,6
57	300 6150 300	16AIII	6750	4	27,0
58	300 1700 600	20AIII	2800	30	70,5
59	300 1650	16AIII	1950	108	210,6
60	430 1300	16AIII	1730	16	27,7
61	130 1300	16AIII	1430	36	51,5
62	190 2900	10AI	4550	4	18,2
63	2700 350 2600 250	10AI	7900	3	23,7
64	300 970 1300	16AIII	2570	12	30,8

Перекрытие на отметке −0,150 (продолжение)

Поз.	Эскиз	ф мм	Длина мм	Кол. шт.	Общая длина м
65	300 1250 1300	16AIII	2850	48	136,8
66	350 1600	16AIII	1950	42	81,9
67	300 950 300	16AIII	1550	48	74,4
68	1550 950 1450	10AI	4000	18	72,0
69	1500 130	10AI	2950	43	126,9
70	300 900 300	16AIII	1500	20	30,0
71	1300 300 1200 100	10AI	4400	9	39,6
72	1300 1300 950	10AI	3700	18	66,6
73	850 900 1300	10AI	3200	18	57,6
74	1300 1200 850	10AI	3500	15	52,5
75	1330	16AIII	1330	302	402,0
76	500 D=9060	16AII	30500	7	214,0
77	500 D=10140	18AIII	33900	7	238,0

Выборка стали на один элемент, кг

Марка элемента	Арматурные изделия: Арматурная сталь ГОСТ 5781-75, Класс AI, ф мм 8	8	10	12	Итого	Арматурная сталь ГОСТ 5781-75, Класс AIII, ф мм 10	14	16	20	22	32	Итого	Закладные изделия: Профильная сталь Ст.3	Анкерные болты	Полосовая сталь	—	—	—	Арматурная сталь ГОСТ 5781-75, Класс AI ф мм	Класс AII ф мм 10	Итого	Всего
Перекрытие на отметке −0,150	150	458	728	255	1591	206	745	4110	481	433	2900	8845	16	12	1	—	—	—		1	30	10466

Изм.	Лист	№ докум.	Подпись	Дата
Разраб.		Хотова		
Провер.		Андреева		
Ст. инж.		Андреева		
Рук. гр.		Печковская		
Гл. констр.		Кудрявцев		
Нач. отд.		Жилло		

ТП 901-1-30 - КЖ

Речные водозаборные сооружения с затопленным оголовком типа «Б» для отбора воды из реки с амплитудой колебания уровней воды от 8 до 14 м производительностью от 2,5 до 10 м³/с

Лит.	Лист	Листов
ТР	37	

Перекрытие на отметке −0,150 (при установке насосов типа Д). Спецификация монолитной конструкции. Ведомость стержней. Выборка стали.

Госстрой СССР ГПИ Ленинградский ВОДОКАНАЛПРОЕКТ

сф 314-04

Альбом 11 — Типовой проект 901-1-30

Типовой проект 901-1-90 Альбом 14

Спецификация монолитной конструкции

Формат	Зона	Поз.	Обозначение	Наименование	Кол.	Примечание
				Перекрытие на отметке -0,150		
				Сборочные единицы		
				и детали		
			КЖ-36	Каркас КР1	5	
			КЖ-36	Каркас КР2	10	
			КЖ-36	Каркас КР3	5	
		1:9	КЖ-29, 31, 33, 34, 35	Стержни одиночные		
				Материал		
				бетон М200	108	м³

Количество стержней, указанное в спецификации произведением, разделяется на две, три, четыре равные группы заданной переменной длины.

Ведомость стержней на один элемент

Перекрытие на отм. -0,150

Марка эл.	Поз.	Эскиз	Ø мм	Длина мм	Кол. шт.	Общая длина м
1	2	3	4	5	6	7
	1	1600÷3100 (350)	16AIII	Lср 3050	16	48,8
	2	600	8AI	600	152	91,2
	3	1300÷4000	10AI	Lср 2650	20×3	168,0
	4	1600÷4400 (350)	16AIII	Lср 3700	20×3	222,0
	5	950	8AI	1070	4	4,3
	6	2400÷400	10AI	Lср 1550	6×2	18,6
	7	по месту	6AI	—	—	600,0
	8	1650÷700 (270)	10AIII	Lср 2720	8×2	43,5
	9	1450÷550	8AI	Lср 1120	8×2	17,9
	10	1800÷600 (270)	10AIII	Lср 1740	5×2	17,4
	11	1650÷450	8AI	Lср 1170	5×2	11,7
	12	2500÷700 (150)	10AIII	Lср 1900	6×3	34,2
	13	2050÷500	8AI	Lср 1400	6	8,4
	14	1300÷800 (270)	10AIII	Lср 1590	5×3	23,8
	15	3900÷3500 (150)	10AIII	Lср 4000	5	20,0
	16	3150÷3650	8AI	Lср 3520	5	17,6
	17	2150 (150)	10AIII	2450	3	7,4
	18	1950	8AI	2070	3	6,2
	19	10150 (150)	10AIII	13150	4	5,4
	20	750	8AI	870	670	583,0
	21	350 (270)	10AIII	890	14	12,4
	22	600÷800 (270)	10AIII	Lср 1240	7	8,7
	23	1300÷2800	10AI	Lср 2200	16	35,2
	24	1300 1260 950	10AI	3560	13	46,3
	25	1300 150 150 1300	10AI	1600	4	6,4
	26	1300 2610 850	10AI	1900	12	23,8
	27	1200 (170) 1260	10AI	4910	6	29,5
	28	1260 (170)	10AI	1540	4	6,2
	29	(170) 300 850 2100 (170)	10AI	1600	4	6,4
	30	300 850 2100	10AI	1300	4	5,2
	31	(250) 17150 (250)	16AIII	2600	52	136,0
	32	17150	10AI	1900	52	99,0

Перекрытие на отм. -0,150 (продолжение)

1	2	3	4	5	6	7
	33	1700÷3500 (350)	16AIII	Lср 3300	17×2	112,0
	34	750	14AIII	760	50	37,5
	35	700	10AI	850	26	22,2
	36	(250) 1000 (250)	16AIII	1200	16	19,2
	37	(170) 2750÷4650 (170)	10AIII	1340	98	131,0
	38		10AI	Lср 3850	13×2	100,0
	39	2800÷500	10AI	Lср 1800	10×2	36,0
	40	2800	10AI	2950	24	70,7
	41	1750	16AIII	1750	42	73,5
	42	2550	16AIII	2550	42	107,0
	43	1300	16AIII	1300	2	2,6
	44	3000	16AIII	3000	1	6,0
	45	1750	20AIII	1750	16	28,0
	46	4000	20AIII	4000	4	16,0
	47	2400	20AIII	2400	8	19,2
	48	9700 (250) (250)	20AIII	10200	6	61,5
	49	1300÷3100	10AI	2350	17×2	80,0
	50	840 150 750 240	8AI	1980	84	166,5
	51	10100 (250) (250)	20AIII	10700	6	64,0
	52	2000	12AI	2000	20	40,0
	53	(250) 150 2640 (250)	6AI	740	110	81,4
	54	300 3050 300	16AIII	3240	8	25,2
	55	300 3600 300	16AIII	3650	8	29,2
	56	300 8150 300	16AIII	4200	8	33,6
	57	300 1700 300	16AIII	6750	4	27,0
	58	300 1650 300	20AIII	2600	22	70,5
	59	300 1300	16AIII	1950	56	109,0
	60	430 1300	16AIII	1730	16	27,7
	61	1300	16AIII	1430	36	51,5
	62	1500 2900 2700	10AI	4550	4	18,2
	63	1950 2600 (250)	10AI	7900	3	23,7
	64	300 (170) 1300	16AIII	2570	12	30,8
	65	300 1250 1300	16AIII	2850	32	91,3

Перекрытие на отм. -0,150 (продолжение)

1	2	3	4	5	6	7
	66	350 1600 950	16AIII	1950	42	81,9
	67	300 1450 300	16AIII	1550	48	74,4
	68	1450 950	10AI	4000	18	72,0
	69	1500 1300	10AI	2950	23	126,9
	70	300 900 1200	16AIII	1500	4	6,0
	71	900 1200 1000	10AI	4400	3	13,2
	72	1300 950 1300	10AI	3700	18	66,6
	73	850 900 1300	10AI	3200	6	19,2
	74	1300 1200 850 2500	10AI	3500	5	17,5
	75	300 1750 300 2500	20AIII	3100	10	31,0
	76	300 2150 1300	16AIII	3350	8	26,8
	77	300 1000	16AIII	2450	28	68,6
	78	300 1900 300	16AIII	1600	32	51,3
	79	1900 1000 2270	10AI	4950	10	49,5
	80	1100 2270 1000	10AI	6440	6	38,7
	81	850 2120 1300	10AI	4420	12	53,0
	82	1300 1000 1300 1000	10AI	3750	22	82,6
	83	300 350 300	10AI	1750	14	24,5
	84	1300	16AIII	1650	8	13,2
	85	1330 500	16AIII	1330	245	326,0
	86		16AIII	30500	3	91,5
	87		16AIII	33900	3	102,0
	88		16AIII	26000	4	104,0
	89		16AIII	24000	4	96,0
	90	350 2100	8AI	670	364	244,0
	91	170 170	10AI	2440	12	29,3

Выборка стали на один элемент, кг

Марка элемента	Арматурные изделия: Арматурная сталь ГОСТ 5781-75, Класс AI, Ø мм 6	8	10	12	Итого	Арматурная сталь ГОСТ 5781-75, Класс AIII, Ø мм 10	14	16	20	32	Итого	Закладные изделия: Профильная сталь Ø5	Ø10	Лист ГОСТ 19903	Труба ГОСТ 10704	Полоса ГОСТ 103	Арматурная сталь ГОСТ 5781-75, Класс AI, Ø мм 6	Класс AII, Ø мм 10	Итого	Всего
Перекрытие на отметке -0,150	150	459	857	240	1702	187	697	3729	716	2372	7701	33	16	12	353	2	3	1	420	9823

Изм.	Лист	№ докум.	Подпись	Дата	ТП 901-1-90 -КЖ	
Разраб.		Котова			Речные водозаборные сооружения совмещенного типа для полного годового подъема воды от 5 до 14 м производительностью 60 м³/с	
Провер.		Андреева				Лит. / Лист / Листов
Гл.инж.		Андреева				ТР / 38 /
Рук.гр.		Леонтьева			Перекрытие на отметке -0,150. Спецификация монолитной конструкции. Ведомость стержней. Выборка стали.	Госстрой СССР ГПИ Ленинградский ВОДОКАНАЛПРОЕКТ
Гл.конст.		Кудряев				
Нач.отд.		Жило				

Инв. № подл. | Подпись и дата | Взам. инв. №

СФ 374-04

Спецификация монолитной конструкции.

Позиция	Обозначение	Наименование	Кол.	Примечание
		Перекрытие на отм. -0.150		
		Сборочные единицы		
		- изделия.		
	КЖ-36	Каркас КР1	5	
	КЖС-36	Каркас КР2	10	
		Каркас КР3	5	
	КЖ-29,32,33,34,35	Стержни рабочие.		
		Материал		
		Бетон М200	107	м³

Количество стержней, указанное в спецификации произведением, разделяется на два, три, четыре равные группы, заданной переменной длины.

Ведомость стержней на один элемент.

Перекрытие на отм. -0.150

Поз.	Эскиз	ф мм	Длина мм	Кол. шт.	Общая длина м
1	1600÷3160	16AIII	Ср. 3050	16	48.8
2	600	8AI	600	152	91.2
3	1300÷1400	10AI	Ср. 2800	2×3	168.0
4	1800÷1960	16AIII	Ср. 3700	2×3	222.0
5	350	8AI	1070	4	4.3
6	2400÷2600	10AI	Ср. 1550	6×2	18.6
7	По месту	6AI	—	—	600.0
8	1650÷1700	10AIII	Ср. 2720	8×2	43.5
9	1450÷1550	8AI	Ср. 1760	8×2	17.9
10	1850÷1800	10AIII	Ср. 1740	5×2	17.4
11	1650÷1750	8AI	Ср. 1170	5×2	11.7
12	1500÷1700	10AIII	Ср. 1900	6×3	34.2
13	2050÷2500	8AI	Ср. 1400	6	8.4
14	1300÷1800	10AIII	Ср. 1590	5×3	23.9
15	3300÷3500	10AIII	Ср. 4000	5	20.0
16	3150÷3650	8AI	Ср. 3520	5	17.6
17	2150	10AIII	2450	3	7.4
18	1950	8AI	2070	3	6.2
19	1050	10AIII	1350	4	5.4
20	750	8AI	870	670	583.0
21	350	10AIII	890	14	12.4
22	600÷700	16AIII	Ср. 1240	7	8.7
23	1300÷2800	10AI	Ср. 2200	16	35.2
24	1350	10AI	3560	13	45.3
25	1500	10AI	1600	4	6.4
26	1900	10AI	1900	12	28.8
27	1910	10AI	1910	6	29.5
28	1540	10AI	1540	4	6.2
29	1600	10AI	1600	4	6.4
30	1300	10AI	1300	4	5.2
31	2600	16AIII	2600	52	136.0
32	1750	10AI	1900	52	99.0
33	1700÷3300	16AIII	Ср. 3300	17×2	112.0

Перекрытие на отм. -0.150 (продолжение)

Поз.	Эскиз	ф мм	Длина мм	Кол. шт.	Общая длина м
35	750	14AIII	750	50	37.5
35	700	10AI	850	26	22.1
36	700	16AIII	1260	16	20.2
37	1000	16AIII	1340	38	131.0
38	2350÷2450	10AI	Ср. 2353	13×2	100.0
39	500÷2900	10AI	Ср. 1850	10×2	37.0
40	2800	10AI	2950	24	71.0
41	1650	16AIII	1650	42	69.0
42	2450	16AIII	2450	42	103.3
43	1750	16AIII	1750	2	3.5
44	3000	16AIII	3000	1	3.0
45	1650	20AIII	1900	24	45.5
46	10000	20AIII	10000	4	40.0
47	2100	20AIII	3100	2	6.2
48	5700	20AIII	10200	2	61.5
49	3900÷3700	10AI	2350	17×2	80.0
50	840 750 240	8AI	1980	84	166.5
51	10700	20AIII	10700	6	61.5
52	2000	12AI	2000	20	40.0
53	150	6AI	740	110	81.4
54	2670	16AIII	3240	8	25.2
55	3050	16AIII	3650	8	29.2
56	3600	16AIII	4200	8	33.6
57	6750	16AIII	6750	4	27.0
58	1700	16AIII	2600	22	70.5
59	1650	16AIII	1950	56	109.0
60	1900	16AIII	1730	16	27.7
61	1900	16AIII	1660	35	57.5
62	2900 2700	10AI	4550	4	18.2
63	2600	10AI	7900	3	23.7
64	300 370 1300	16AIII	2570	12	30.8
65	300 2850 1300	16AIII	2850	32	91.3
66	1600	16AIII	1950	42	81.9
67	950	16AIII	1550	48	74.4

Перекрытие на отм. -0.150 (продолжение)

Поз.	Эскиз	ф мм	Длина мм	Кол. шт.	Общая длина м
68	1450 950	10AI	4000	18	72.0
69	1500 1300	10AI	2950	23	126.9
70	300 900 300 130	16AIII	1500	4	6.0
71	300 1200 1000	10AI	4400	3	13.2
72	1300 900 1300	10AI	3700	18	66.6
73	850 900 1300	10AI	3200	6	19.2
74	1300 1200 850	10AI	3500	5	17.5
75	2500 300 750 300	16AIII	3100	10	31.0
76	300 2150 1300	16AIII	3300	8	26.4
77	300	16AIII	2450	28	58.6
78	300 1000 300 1900	16AIII	1600	32	51.3
79	1900 1000	10AI	4950	10	49.5
80	2720 1000	10AI	6440	6	38.7
81	850 2420 1300	10AI	4420	12	53.0
82	1300 1000 1300	10AI	3750	22	82.8
83	300 1000 300	10AI	1750	14	24.5
84	350 1300	16AIII	1650	8	13.2
85	1330	16AIII	1330	245	326.0
86	1500	16AIII	3050	3	91.5
87	1500	16AIII	33900	3	102.0
88	1500	16AIII	26000	4	104.0
89	1500	16AIII	24000	4	96.0
90	550	8AI	670	364	244.0
91	170 2100 170	10AIII	2440	13	31.7
92	350 3200 350	20AIII	3900	2	7.8
93	350 1700 350	20AIII	2400	4	9.6

Выборка стали на один элемент, кг.

Марка элемента	Арматурные изделия: Арматурная сталь Гост 5781-75, класс AI, ф мм 6	8	10	12	Итого	Арматурная сталь Гост 5781-75, класс AIII, ф мм 10	14	16	20	32	Итого	Закладные изделия: Профильная сталь Гост 27772-88 С245	С345	Полоса 200×12	Труба 168×6	Швеллер 10П	Армат. сталь Гост 5781-75 класс AI ф мм 6	Армат. сталь Гост 5781-75 класс AIII ф мм 10	Итого	Всего
Перекрытие на отм. -0.150	150	419	847	240	1636	213	697	3710	823	2378	7821	33	35	12	326	1	3	10	420	9927

Изм.	Лист	№ докум.	Подпись	Дата
Разраб.		Котова		
Провер.		Андреева		
Гл. инж.		Андреева		
Рук. гр.		Яковлева		
Н. контр.		Сидорев		
Н. отд.		Жило		

ТП 901-1-30 - КЖ

Типовые железобетонные сооружения совмещенных типов для городских коллекторов удобной формы от 0.2 до 1.4 м³/с

Стадия	Лист	Листов
РР	39	

Перекрытие на отметке -0.150 при основном типе стен. Спецификация изделий и ведомость стержней. Выборка стали

Госстрой СССР ГПИ Ленгидропроект Водоканалпроект

копировал: Ахиз
сверил: Ахиз

Инв. № подл. | Подпись и дата | Взам. инв. №

Маркировочная схема 1 ряда блоков

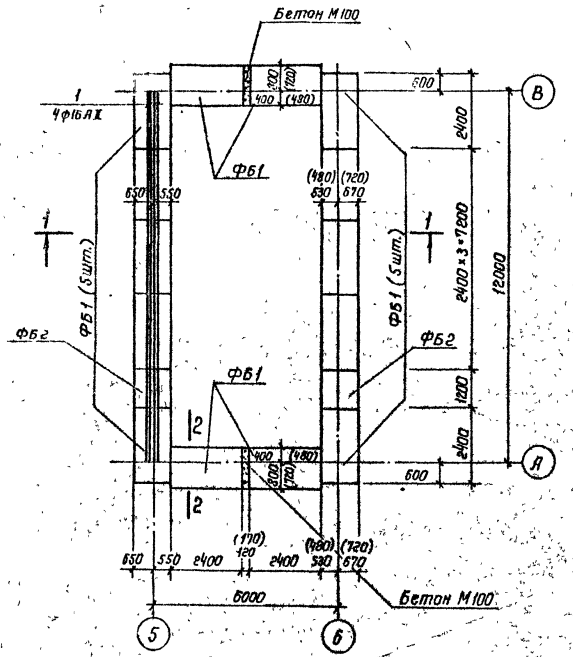

Маркировочная схема 2 ряда блоков

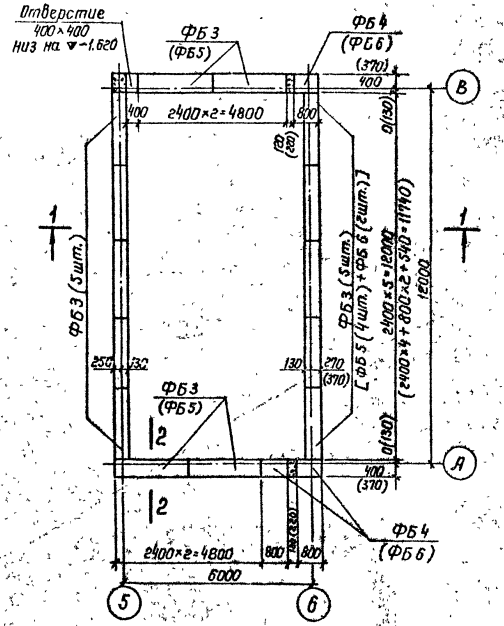

Маркировочная схема 3 ряда блоков

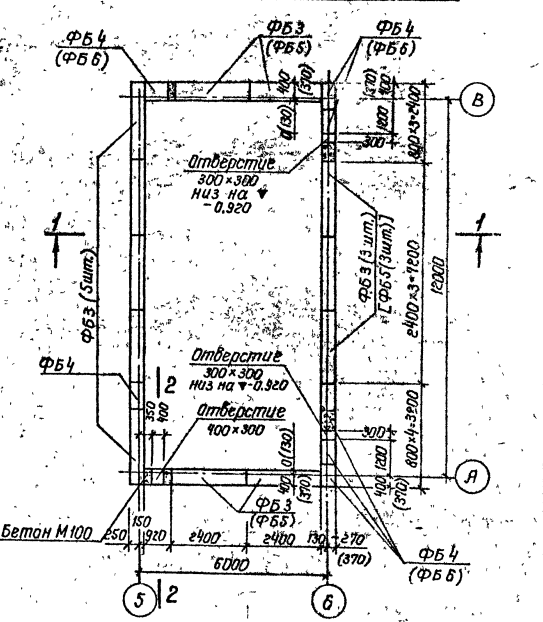

1—1

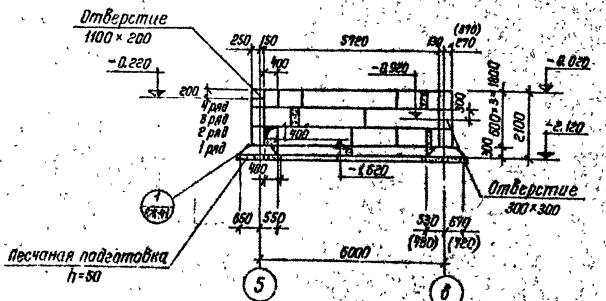

2—2

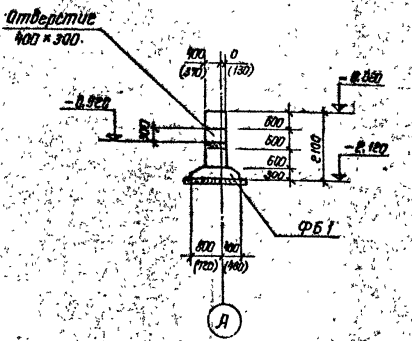

Спецификация элементов к маркировочным схемам дана на листе КЖ-41

					ТП 901-1-30 -КЖ		
					Речные водозаборные сооружения со смешанного типа для оборотного водоснабжения производительностью от 1,2 до 3,0 м³/с		
Изм.	Лист	№ докум.	Подпись	Дата		Лит.	Лист	Листов
Разраб.		Щеглова				Т.Р.	40	
Провер.		Андреева						
Ст. инж.		Яноречка						
Рук. гр.		Почковская			Фундаменты под стены в осях 5-6 (при установке насосов типа А). Маркировочные схемы. Чертеж №1.	Госстрой СССР ГПИ Ленинградский Водоканалпроект	
Гл. констр.		Кудрявец					
Нач. отд.		Жило					

СФ 374-04

Копия верна

Инв. № подл. | Подпись и дата | Взам. инв. №

Альбом Л 12

Типовые проекты 901-1-30

Копия верна

Маркировочная схема 4 ряда блоков

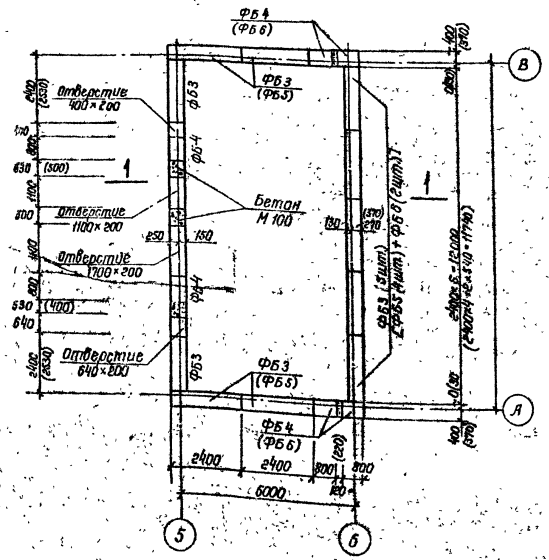

Маркировочная схема перемычек

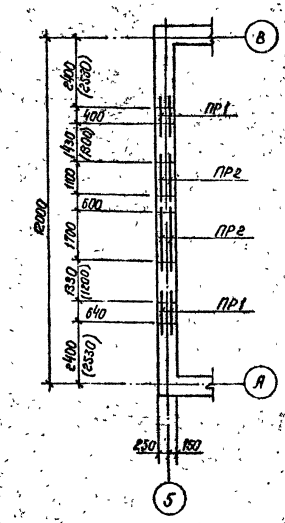

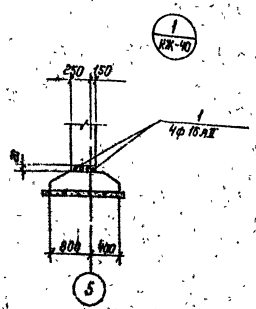

1. Маркировочные схемы даны на листах КЖ-40,41.
2. Данные в скобках относятся к толщине стен 510 мм.
3. Монтаж фундаментных блоков вести на цементном растворе марки 50.
4. Обратную засыпку котлована производить песчаным грунтом с тщательным уплотнением.

Спецификация элементов к маркировочным схемам

Марка	Обозначение	Наименование	Кол	Примеч.
1	2	3	4	5
	При толщине стен 380 мм			
		Сборные железобетонные конструкции		
ФБ1	1.112-1 Выпуск 1	Блок фундаментный ф12	14	1.76 т
ФБ2	1.112-1 Выпуск 1	То же ф12-12	2	0.87 т
ФБ3	1.116-1 Выпуск 1	» ФС4	37	1.30 т
ФБ4	1.116-1 Выпуск 1	» ФС4-8	16	0.45 т
ПР1	1.139-1 Выпуск 1	Перемычка Б13	4	
ПР2	1.139-1 Выпуск 1	» Б22	4	0.10 т
		Стальные изделия		
поз.1	ГОСТ 5781-75	ф16 AII; L=12000	1	Вес 1 стер. 15,7 кг
	При толщине стен 510 мм			
		Сборные железобетонные конструкции		
ФБ1	1.112-1 Выпуск 1	Блок фундаментный Ф12	14	1.76 т
ФБ2	1.112-1 Выпуск 1	То же ф12-12	2	0.87 т
ФБ3	1.116-1 Выпуск 1	» ФС4	12	1.30 т
ФБ4	1.116-1 Выпуск 1	» ФС4-8	3	0.42 т
ФБ5	1.116-1 Выпуск 1	» ФС5	23	1.63 т
ФБ6	1.116-1 Выпуск 1	» ФС5-8	17	0.52 т
ПР1	1.139-1 Выпуск 1	Перемычка Б13	4	
ПР2	1.139-1 Выпуск 1	» Б22	4	0.10 т
		Стальные изделия		
поз.1	ГОСТ 5781-75	ф16 AII; L=12000	4	Вес 1 стер. 15,7 кг

Изм. Лист	№ докум.	Подпись	Дата
Разраб.	Шеклова		
Гл.инж.	Яндреева		
Рук.гр.	Янчковская		
Н.контр.	Кудрявцев		
Нач.отд.	Жаку		

ТП 901-1-30-КЖ

Речные водозаборные сооружения совмещенного типа для аккумуляционных колебаний уровней воды от 0,5 до 1,0 м продолжительностью от 0,5 до 1,0 сут.

Литер	Лист	Листов
ТР	41	

Фундаменты под стены в осях 5-6 (при укладке насосов типа А) и маркировочные схемы. Чертеж 2.

Госстрой СССР ГПИ Ленинградский ВОДОКАНАЛПРОЕКТ

Сф 374-04

Маркировочная схема блоков 1 ряда

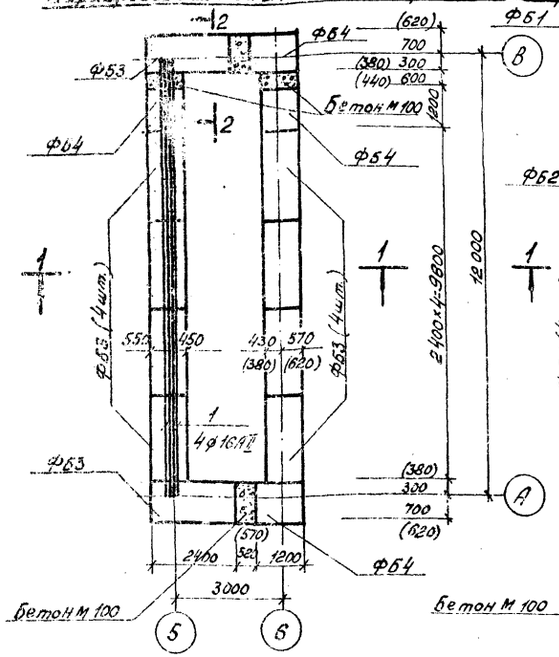

Маркировочная схема блоков 2 ряда

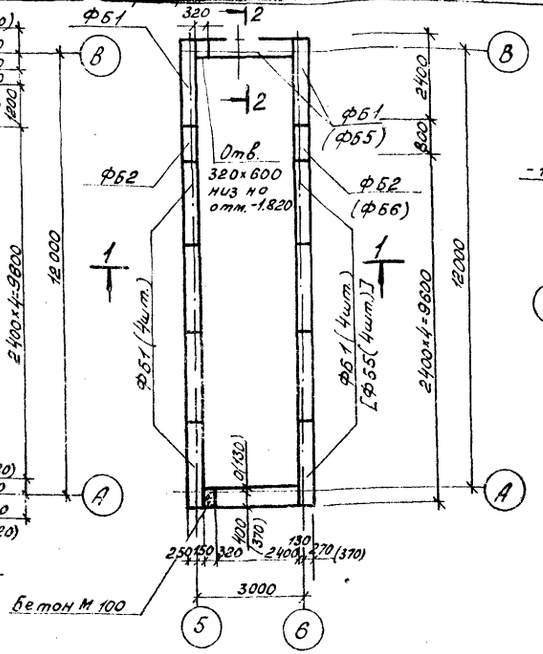

1—1

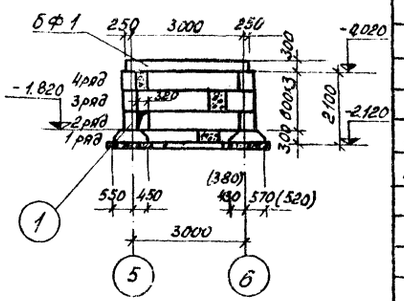

2-2

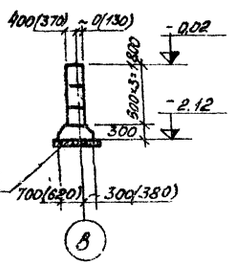

Маркировочная схема блоков 3 ряда

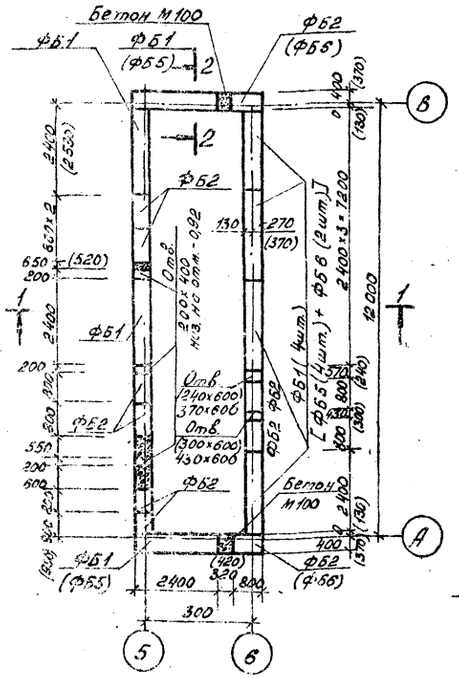

Маркировочная схема блоков 4 ряда

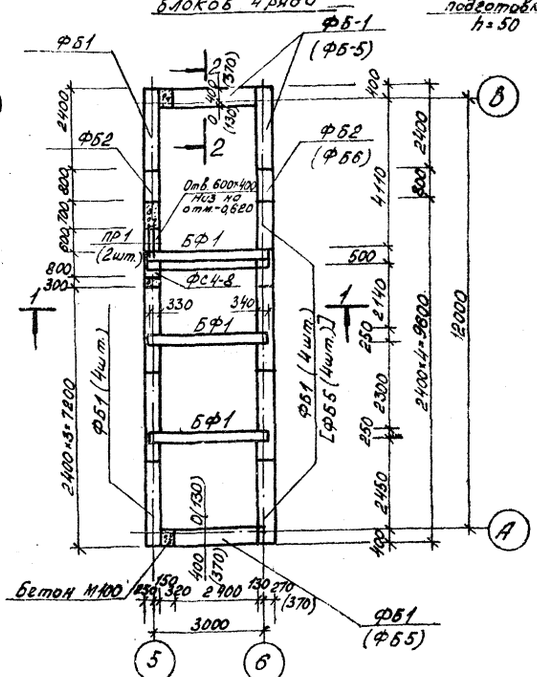

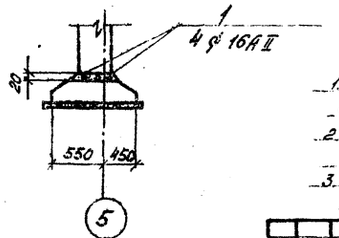

Спецификация элементов к маркировочным схемам

Марка	Обозначение	Наименование	Кол	Примеч.
		При толщине стен 380мм.		
		Сборные железобетонные конструкции		
ФБ1	1.116-1, Вып.1	Блок фундаментный ФС4	33	1,30т
ФБ2	То же	То же ФС4-8	14	0,42т
ФБ3	1.112-1, Вып.1	" Ф10	10	1,52т
ФБ4	То же	" Ф10-12	4	0,75т
БФ1	КЭ-01-58, Вып.2	Перемычка БП2-2	4	0,60т
ПР1	1.139-1, Вып.1	" Б13	2	
		Стальные элементы		
Поз.1		ϕ 16АII, ℓ=12000	4	Вес 1 стерж. 15,7кг
		При толщине стен 510мм		
		Сборные железобетонные конструкции		
	1.116-1, Вып.1			
ФБ1	То же	Блок фундаментный ФС4	12	1,30т
ФБ2	"	То же ФС4-8	6	0,42т
ФБ5	"	" ФС5	20	1,63т
ФБ6	"	" ФС6-8	8	0,52т
ФБ3	1.112-1, Вып.1	" Ф10	10	1,52т
ФБ4	То же	" Ф10-12	4	0,75т
БФ1	КЭ-01-58, Вып.2	Перемычка БП2-2	4	0,60т
ПР1	1.139-1, Вып.1	" Б13	2	
		Стальные элементы		
Поз.1		ϕ 16АII, ℓ=12000	4	Вес 1 стерж. 15,7кг

1. Размеры в скобках относятся к толщине стен 510 мм.
2. Монтаж фундаментных блоков вести на цементном растворе марки 50.
3. Обратную засыпку котлована производить песчаным грунтом с тщательным уплотнением

ТП 901-1-30-КЖ

Речные водозаборные сооружения совмещенного типа с мокрым колодцем чрезвычайной производительностью от 4 до 10 м³/с

Фундаменты под стены в осях 5-6. (При установке насосов типа АТН и ЭЦВ) Маркировочные схемы

				Лит.	Лист	Листов
Разраб.	Костыкова			ТР	42	
Провер.	Андреева					
Ст.инж.	Андреева					
Рук.гр.	Печковская					
Гл.конст.	Кудрявец					
Нач.отд.	Жилло					

Госстрой СССР ГПИ Ленинградский ВОДОКАНАЛПРОЕКТ

сф 314-04

Копировал: Малюгина Сверил:

Серия 3.900.1-30 Альбом V/2
Типовые проекты 90-1-30
Инв. № подл. | Подпись и дата | Взам. инв. №
Рук. гр. 30

1-1

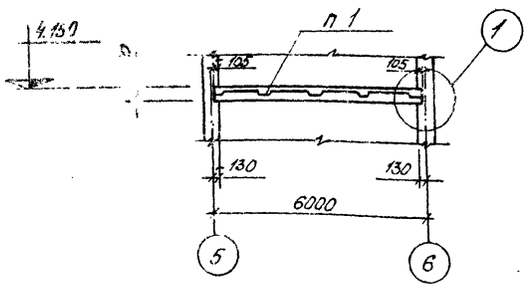

3-3

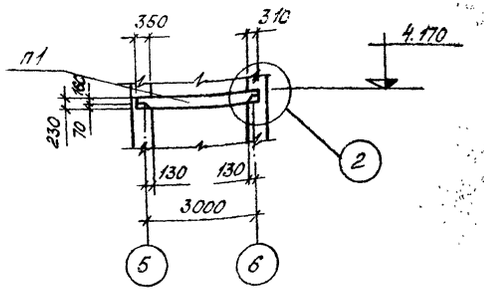

2-2

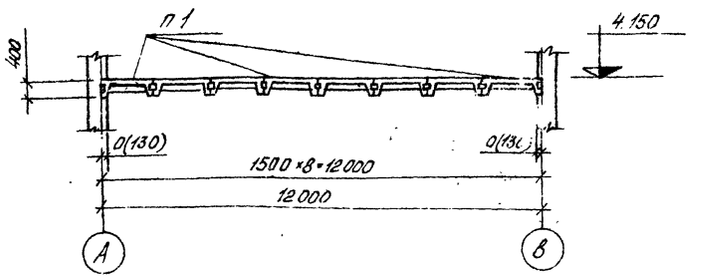

4-4

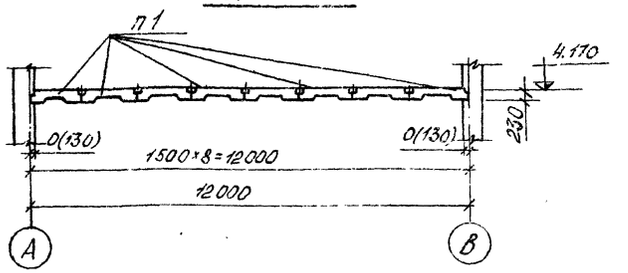

Маркировочные схемы перекрытий на отметке 4.200

(при установке насосов типа А)

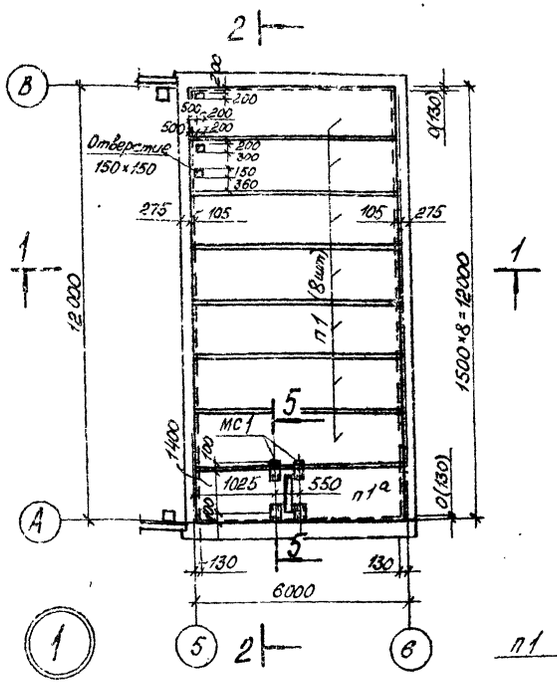

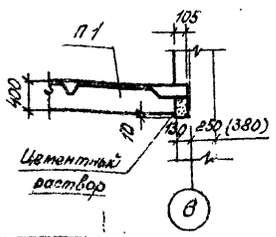

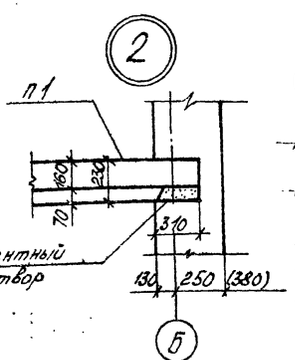

(при установке насосов типа АТН и ЭЦВ)

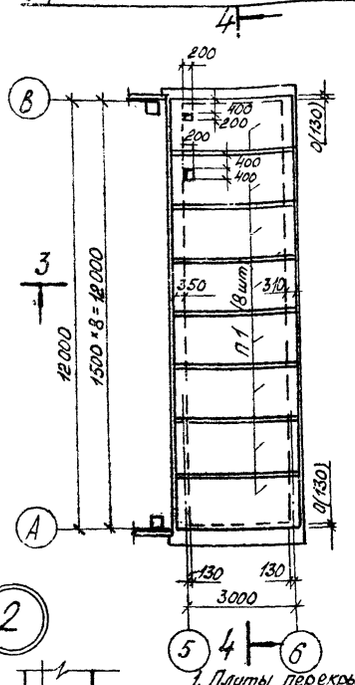

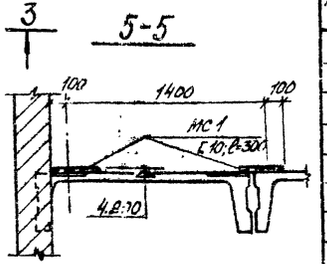

Спецификация элементов к маркировочным схемам

Марка	Обозначение	Наименование	Кол.	Примечан.
		При установке насосов типа А		
		Сборные железобетонные конструкции		
п1	ИИ24-2/70	Плита перекрытия ИП15-2	7	2,4т
п1а	То же, КЖ-47	То же ИП15-2а	1	2,4т
		Стальные изделия		
МС1		[10; ℓ=300	4	3,0кг
		При установке насосов типа АТН и ЭЦВ		
		Сборные железобетонные конструкции		
п1	ИС-01-05 вып.2	Плита перекрытия ПТ-5	8	2,4т

1. Плиты перекрытий установить на цементном растворе.
2. Зазоры между плитами заделать цементным раствором.
3. В плитах П-1 отверстия сверлить по месту.
4. Временная нагрузка на перекрытие $q_в = 600 кг/м^2$.
5. Цифры в скобках даны для стен толщиной 510 мм.

				ТП 901-1-30-КЖ	
Изм.	Лист	№ докум.	Подпись	Дата	Речные водозаборные оголовки для отдельно колодцев производительностью от 6 до 14 м³/с при уровнях воды от 6 до 10 м
Разраб.	Костылева				Лит. ТР / Лист 43 / Листов
Провер.	Андреева				
Стинж.	Андреева				
Рук.гр.	Печковская				Госстрой СССР ГПИ Ленинградский Водоканалпроект
Гл.конст.	Кудряев				Перекрытие на отметке 3,10 Маркировочные схемы
Нач.отд.	Жило				

ОЦ 374-04

Копировал: Малыгина Сдано: Акт

Копия верна

Альбом II/2

Типовой проект 901-1-30

Инв. № подл. | Подпись и дата | Взам. инв. №

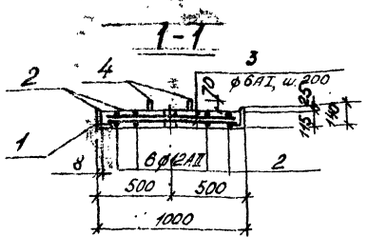

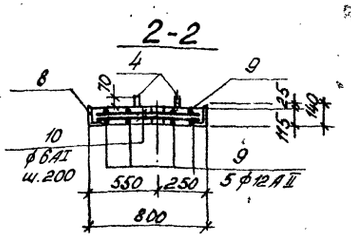

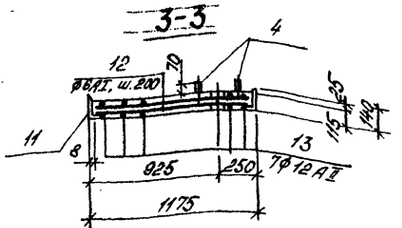

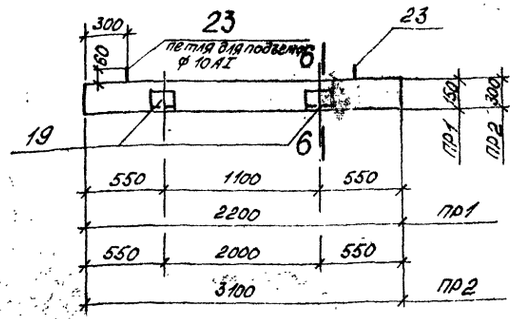

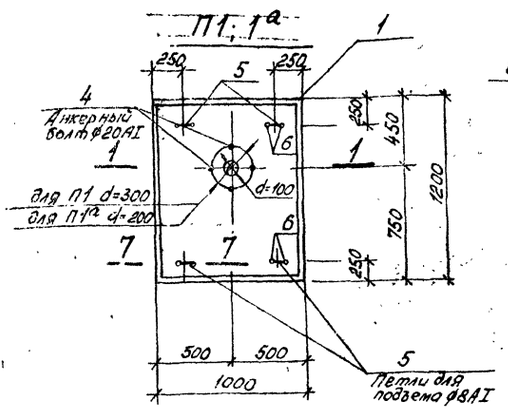

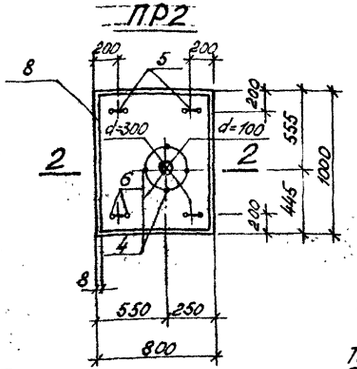

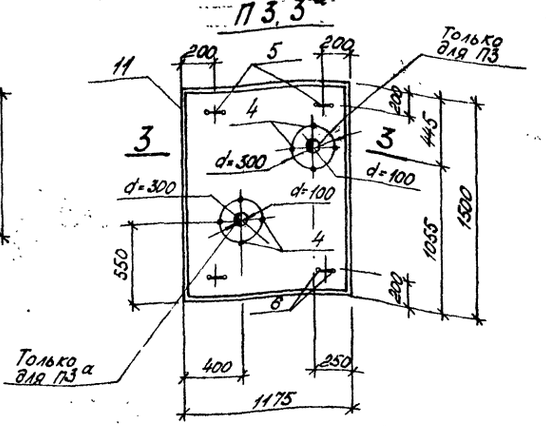

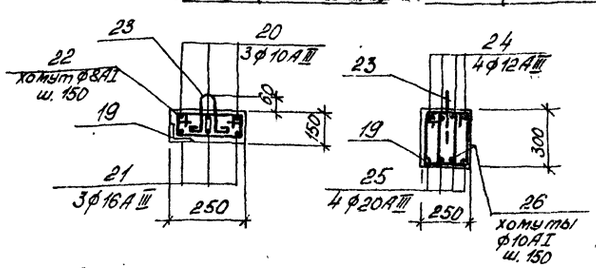

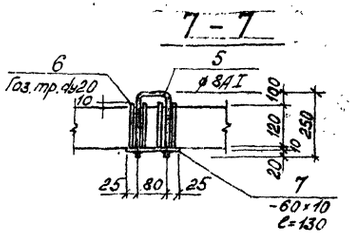

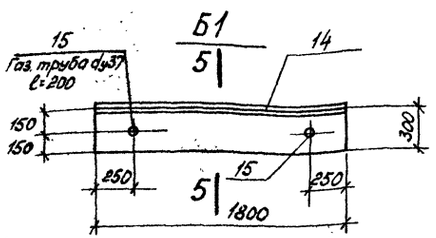

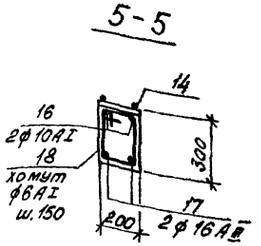

Выборка стали на один элемент, кг

Марка элемента	Арматурные изделия: Арматурная сталь ГОСТ 5781-75 Класс АI, ф мм 6	8	10	20	Итого	Арматурная сталь ГОСТ 5781-75 Класс АII, ф мм 12				Итого	Арматурная сталь ГОСТ 5781-75 Класс АIII, ф мм 10	12	16	20	Итого	Закладные изделия: Профильная сталь, ф мм 6	Газ. труба ф20	Газ. труба ф37	Итого	Арматурная сталь ГОСТ 5781-75 Класс АI, ф мм 6	10	16	Класс АII, ф мм 10	Итого	Всего
Плита П1,1а	3		1	3	7	12				12						62,2	2	1		1,4				66,6	85,6
" П2	2		1	3	6	9				9						50,8	2	1		1,2				55,0	70,0
" П3; 3а	4		1	3	8	19				19						75,6	2	1		1,6				80,2	102,2
Балка Б1	3		3		6								6		6		22,6		2			5,6	0,5	30,7	42,7
Перемычка ПР1		9	1		10						4		11		15				3,8		1,0			4,8	29,8
" ПР2			31		31							13		30	43				3,8		1,0			4,8	78,8

1. Спецификация элемента сборной конструкции... Ведомость стержней на один элемент дана на листе КЖ-45.
2. Арматуру плит приварить к окаймляющим рамкам.

Изм.	Лист	№ докум.	Подпись	Дата	ТП 901-1-30 КЖ		
Разраб.	Костылев				Сборные железобетонные сооружения системы цилиндрических двухъярусных подземных резервуаров для аммиака емкостью от 8 до 14 тыс. м³ производительностью от 0,2 до 10 тыс. м³		
Провер.	Андреева					Лит.	Лист	Масшт.
Ст. инж.	Андреева					ТР	44	
Рук. гр.	Петковский				Сборные элементы П1; 1а; П2; 3; 3а; Б1,2; ПР1,2. Маркировочные схемы и схемы армирования	Госстрой СССР ГПИ Ленинградский Водоканалпроект	
Гл. конст.	Кудрявцев						
Нач. отд.	Жило						

сф 374-04

Копировал: Малогино Сверил: Ахар

Копия весна

Альбом II/2

Типовой проект 901-1-30

Спецификация элемента сборной конструкции

Формат	Зона	Поз.	Обозначение	Наименование	Кол.	Примеч.
				Документация		
22г			К-44	Сборочный чертеж		
				П1; 1а		
				Сборочные единицы и		
				детали		
		1	КМ-33	Рама Р5	1	
		2-5		Стержни одиночные		
		6		Газовая труба ду20; ℓ=130	4	
		7		-60х10; ℓ=130	4	
				Материал		
				Бетон марки 200	м³ 0.14	
				Документация		
			КЖ-44	Сборочный чертеж		
				П2		
				Сборочные единицы		
				и детали		
		3	КМ-33	Рама Р6	1	
		4,5, 8,10		Стержни одиночные		
		6		Газовая труба ду20; ℓ=130	4	
		7		-60х10; ℓ=130	4	
				Материал		
				Бетон марки 200	м³ 0.1	
				Документация		
			КЖ-44	Сборочный чертеж		
				П3,3а		
				Сборочные единицы		
				и детали		
		11	КМ-33	Рама Р7	1	
		4,5, 12,13		Стержни одиночные		
		6		Газовая труба ду20; ℓ=130	4	
		7		-60х10; ℓ=130	4	
				Материал		
				Бетон марки 200	м³ 0.22	

1	2	3	4	5	6	7
				Документация		
			КЖ-44	Сборочный чертеж		
				Б1		
				Сборочные единицы и детали		
		14	КМ-29	Изделие закладное М-16	1	
		15		Газовая труба ду37; ℓ=200	2	
		16-18		Стержни одиночные		
				Материал		
				Бетон марки 200	м³ 0.11	
				Документация		
			КЖ-44	Сборочный чертеж		
				ПР1		
				Сборочные единицы		
				и детали		
		19	КМ-29	Изделие закладное М17	2	
		20-23		Стержни одиночные		
				Материал		
				Бетон марки 200	м³ 0.13	
				Документация		
			КЖ-44	Сборочный чертеж		
				ПР2		
				Сборочные единицы		
				и детали		
		19	КМ-29	Изделие закладное М-17	2	
		23-28		Стержни одиночные		
				Материал		
				Бетон марки 200	м³ 0.27	

Маркировочные схемы сборных элементов и схемы армирования даны на листе КЖ-44

Ведомость стержней на 1 элемент

Марка элем.	№ поз.	Эскиз	ф мм	ℓ мм	n шт	Σn м
П1; 1а	2	1180	12АII	1180	12	14.3
	3	980	6АI	980	14	13.7
	4	150 120 50	20АI	320	4	1.3
	5	250 230 50	10АI	580	4	2.3
	6	Газ. тр. ду20	—	130	4	0.5
	7	-60х10	—	130	4	0.5
П2	4	Эскиз см. выше	20АI	320	4	1.3
	5	то же	10АI	580	4	2.3
	6	"	—	130	4	0.5
	9	980	12АII	980	10	9.8
	10	780	6АI	780	12	9.4
	7	-60х10	—	130	4	0.5
П3; 3а	4	Эскиз см. выше	20АI	320	4	1.3
	5	то же	10АI	580	4	2.3
	6	"	—	130	4	0.5
	12	1150	6АI	1150	18	20.8
	13	1480	12АI	1480	14	20.8
	7	-60х10	—	130	4	0.5
Б1	15	Газ. тр. ду37	—	200	2	0.4
	16	280 1750 280	10АI	2310	2	4.6
	17	1720 340	16АIII	1750	2	3.5
	18	150 240 230	6АI	940	13	12.2
ПР1	20	120 2150 120	10АIII	2390	3	7.2
	21	2150	16АII	2150	3	6.5
	22	200 260 180 120	8АI	760	30	22.8
	23	90 60 30 150 150 150	10АI	840	2	1.7
ПР2	23	Эскиз см. выше	10АI	840	2	1.7
	24	190 3050 190	12АII	3430	4	13.7
	25	3050	20АIII	3050	4	12.2
	26	290 400 250 140	10АI	1080	42	45.5

Изм.	Лист	№ докум.	Подпись	Дата
Разраб.		Костылева		
Проверил		Андреева		
Ст.инж.		Андреева		
Рук.гр.		Печковская		
Гл.констр		Куприяев		01.77
Нач.отд.		Жило		

ТП 901-1-30 — КЖ

Речные водозаборы сооружения совмещенного типа для амплитуд колебания уровней воды от 6 до 10м производительностью от 0,2 до 1,0 м³/с

Лит.	Лист	Листов
ТР	45	

Сборные элементы П1; 1а; 2; 3; 3а Б1; 2; ПР1; 2. Спецификация сборной конструкции. Ведомость

Госстрой СССР ГПИ Ленинградский ВОДОКАНАЛПРОЕКТ

Инв.№ подл. | Подпись и дата | Взам.инв.№

СФ 574-04

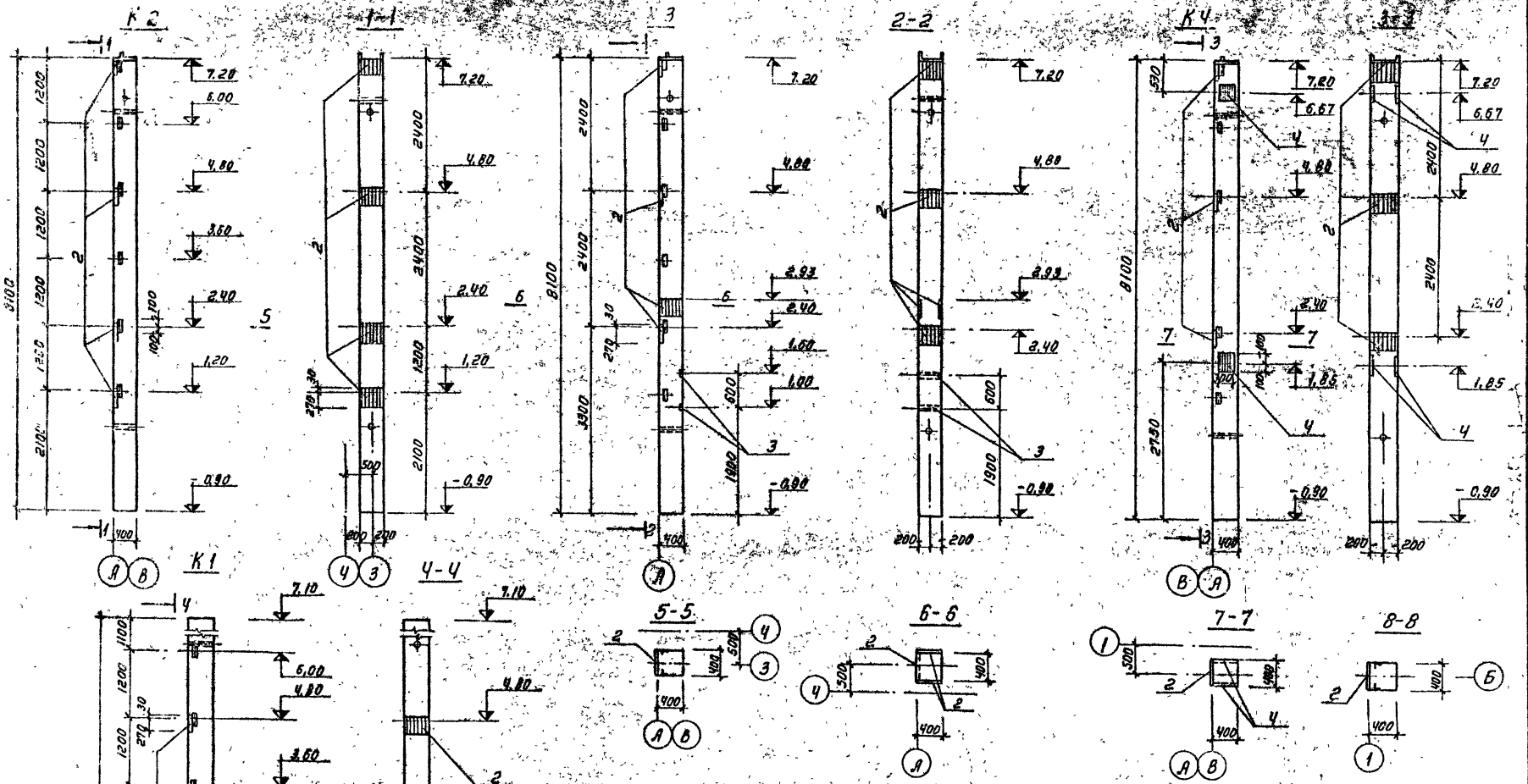

1. Групповая спецификация для сборных элементов дана на листе КЖ-47.
2. Закладные детали позиции 2,3,4, должны быть покрыты на заводе цинком способом металлизации. Толщина цинкового покрытия 0,15 мм.
3. Маркировочная схема колонн дана на листе КЖ-16.

					ТП 901-1-30 - КЖ		
Изм.	Лист	№ докум.	Подпись	Дата	Круглые водопроводные сооружения совмещенного типа для емкостей каждая чрезвычайного объема от 6 до 14 тыс. куб. м.		
Разраб.		Шеглова				Лит.	Лист	Листов
Пров.		Кактылева				ТР	46	
Ст. инж.		Янаркева						
Рук. гр.		Печковская						
Гл. инж. пр.		Куфаев			Колонны К1; 2; 3; 4. Маркировочные схемы дополнительных закладных элементов.	Госстрой СССР РПИ Ленинградский ВОДОКАНАЛПРОЕКТ	
Нач. отд.		Жила					

СФ 394-04

Альбом II/2

Типовой проект 901-1-30

Инв. № подл. | Подпись и дата | Взам. инв. №

Б1

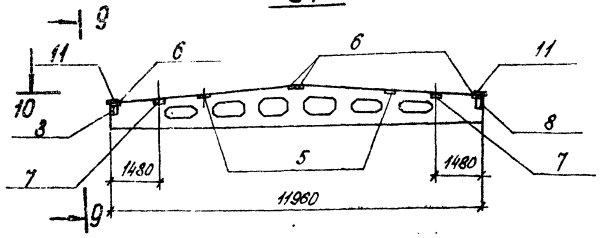

9-9

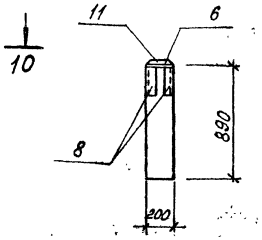

10-10

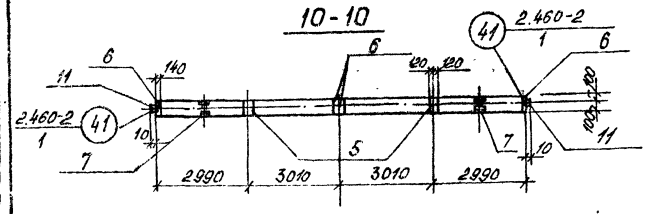

П1а

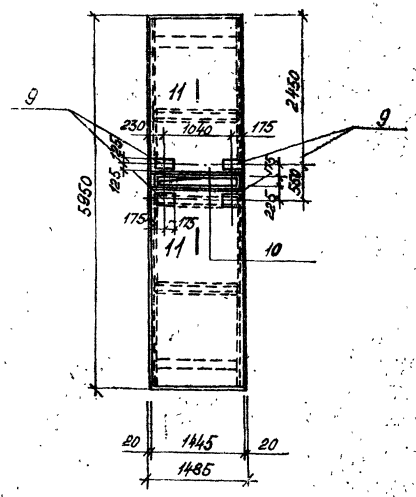

11-11

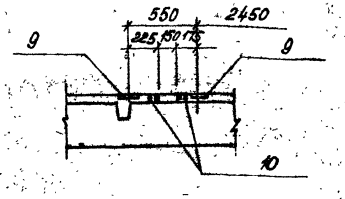

Групповая спецификация для сборных элементов

Формат	Зона	Поз.	Обозначение	Наименование	Кол. на исполнение							
				Документация								
22			КЖ-46,47	Сборочный чертёж								
				Сборочные единицы и детали								
				Закладное изделие								
		2	КЭ-01-49 Вып. II	М-15	2	4	5	3				
		3	3.400-6, л. 22	МИ1-4			2					
		4	КЭ-01-49 Вып. II	М-19				4				
		5	1.482-3 Вып. II л. 38	М4-3-3					2			
		6	То же л. 37	М4-1-2					4			
		7	" л. 42	М4-10-2					2			
		8	" л. 41	М4-10-1					2			
		9	3.400-6 л. 34	МИ2-8						4		
		10	КЖ-47	ф10 A III; ℓ=1420						4		
		11	1.400-7, л. 18	ММ-50					2			

Цилиндр. марка по серии	Марка по серии	Литер								
К1	К1	Р								
К2	К2	Р								
К3	К3	Р								
К4	К4	Р								
Б1	Б1	Р								
П1а	П1а	Р								

1. Маркировочная схема колонн К1÷К4 и балок Б1 дана на листе КЖ-16.
2. Маркировочная схема плит П1а дана на листе КЖ-43.
3. Закладные детали позиций 5;6;7;8 должны быть покрыты на заводе цинком способом металлизации, толщина цинкового покрытия - 0,15 мм.

Изм.	Лист	№ докум.	Подпись	Дата
Разраб.		Щеглова		
Провер.		Костыгова		
Ст. инж.		Андреева		
Рук. гр.		Печковская		
Гл. констр.		Куфаев		
Нач. отд.		Жилко		

ТП 901-1-30 -КЖ

Ручные водозаборные колонки совмещенного типа для амплитуд колебания уровня воды до 6,00 м производительностью от 0,2 до 1,0 л/с

Лит.	Лист	Листов
ТР	47	

Балка Б1, плита П1. Маркировочные схемы дополнительных закладных элементов.

Госстрой СССР ГПИ Ленинградский Водоканалпроект

ф 374-04

Копировал: Малыгина Сверил: Ж.М.

Типовой проект 901-1-30 Альбом VII/2 Книга 6

1 — 1

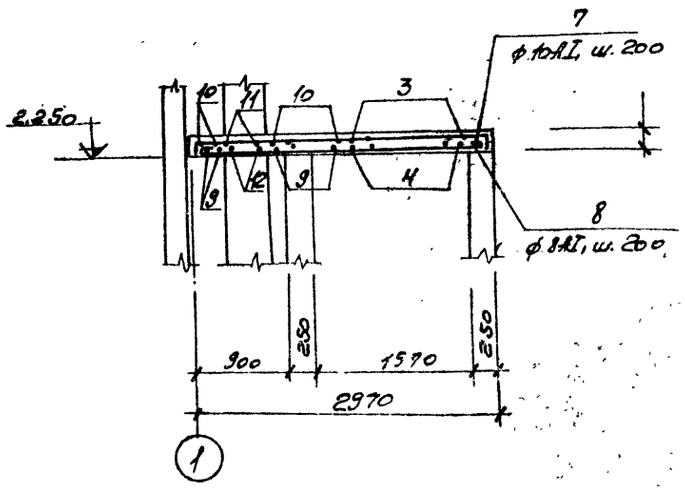

2 — 2

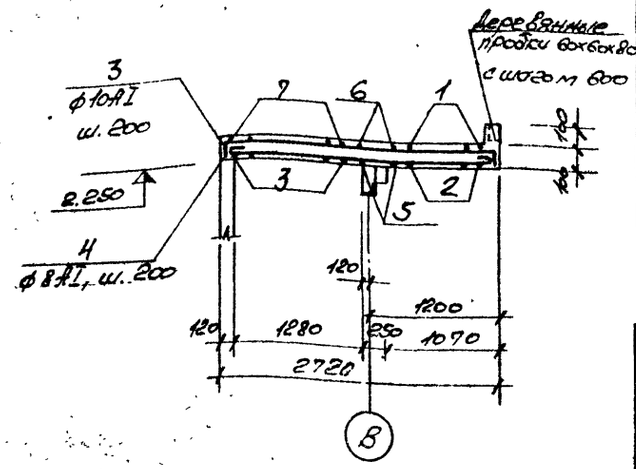

Защитный слой бетона для арматуры 1 – 15 мм

Пм 2

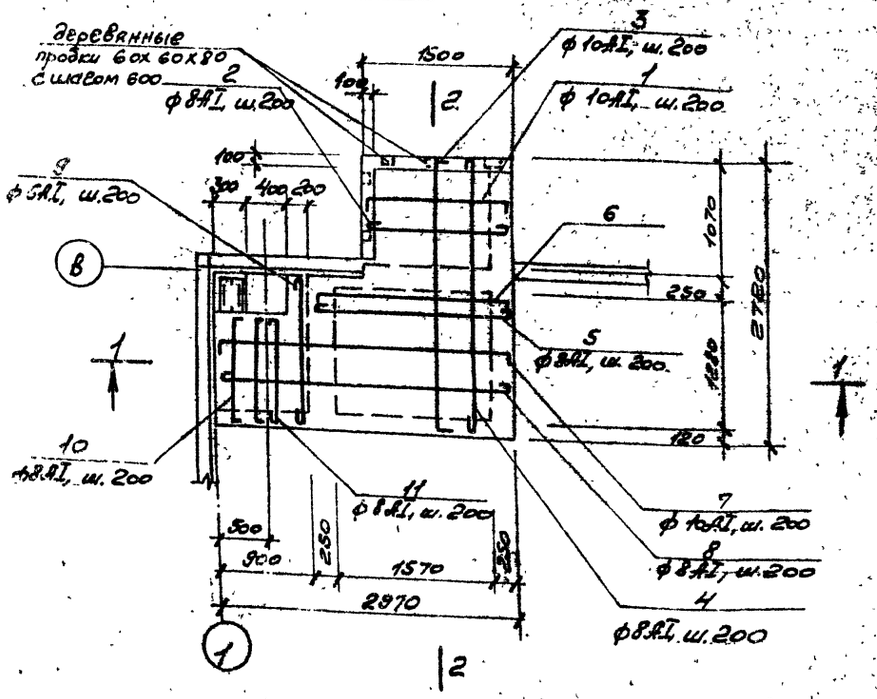

Ведомость стержней на один элемент

Марка эл-та	№№	Эскиз или сечение	ф мм	Длина мм	Кол.
Пм2	1	80 — 1450 — 80	10АI	1610	5
	2	1450	8АI	1570	5
	3	80 — 2670 — 80	10АI	2830	6
	4	2670	8АI	2790	6
	5	2020	8АI	2140	2
	6	80 — 2020 — 80	10АI	2180	2
	7	80 — 2920 — 80	10АI	3080	5
	8	2920	8АI	3040	5
	9	1470	6АI	1580	2
	10	80 — 350 — 80	8АI	1630	3
	11	350	6АI	1280	3

Выборка стали на один элемент, кг

Марка элемента	Арматурные изделия: Арматурная сталь ГОСТ 5781-75, Класс АI, ф мм 6	8	10	Итого	Арматурная сталь ГОСТ 5781-75, Класс АII, ф мм	Итого	Всего
Пм2	2	20	28	50			50

Спецификация элементов к маркировочной схеме

Марка	Обозначение	Наименование	Кол.	Примеч.
		Монолитные железобетонные конструкции		
Пм2	КЖС-48	Плита п. покрытия	1	

Спецификация монолитной конструкции

Формат	Зона	Поз.	Обозначение	Наименование	Кол.	Примеч.
				Пм2		
				Сборочные единицы и детали:		
А3		1÷12	КЖС-48	Стержни одиночные		
				Материал		
				Бетон М200	0,7	м³

Изм.	Лист	№ докум.	Подпись	Дата	ТП 901-1-30 - КЖ	
Разраб.	Шарлаева				Ручные водозаборные сооружения. Совмещенный план для арматурного хозяйства. Средний водозабор о.р. 5 до 7 м³/ч. Производительностью для 0,2 до 1,6 м³/ч.	
Провер.	Андреева					Лист 48 Листов
Ст. инж.	Андреева					
Рук. гр.	Ананьевский				Покрытие площадки Пм2. Маркировочная схема и схема армирования.	Госстрой СССР ГПИ Ленинградский Водоканалпроект
Гл. спец.	Кудряев			08.71		
Нач. отд.	Зуйло					

Копировал: Ахм
Сверил: Ахм

Т. Ахметова

Водосборный колодец

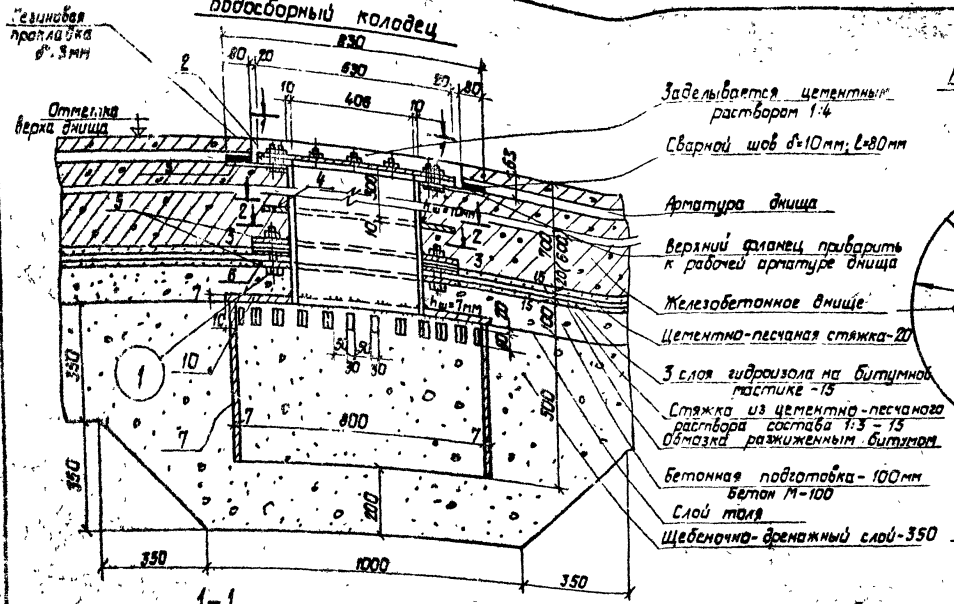

Верхний фланец

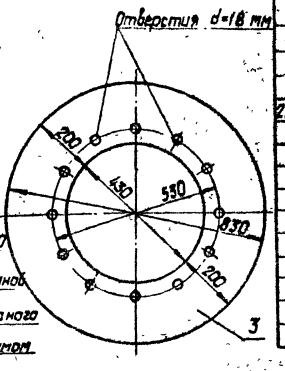

Спецификация элемента металлической конструкции

Формат	Зона	Поз.	Обозначение	Наименование	Кол.	Примечание
				Документация		
				Сборочный чертеж		
			КЖ-49	Сборочные единицы		
				4 здн		
22г		1	КЖ-49	Патрубок Ст.3-10, $d_н$=426 $d_{вн}$=406	1	(71,0 кг) 61,0 кг
		2	То же	Глухой фланец δ=15, d=630	1	55,5 кг
		3	"	Фланец δ=15; $d_{ср}$=630	1	44,0 кг
		4	"	Фланец d=10; $d_{ср}$=530	1	12,5 кг
		5	"	Полукольцо δ=10, $r_{ср}$=265	2	25,0 кг
		6	"	Фланец d=10, $d_{ср}$=530	1	12,5 кг
		7	"	Перфорированный патрубок d=7 ℓ=900	1	69,3 кг
		8	"	Болт М18×100 с гайкой и шайбой	8	1,5 кг
		9	"	Болт М16×70 с гайкой и шайбой	12	1,1 кг
		10	"	Фланец δ=7, $d_ц$=834	1	21,8 кг

Деталь приварки фланца к патрубку

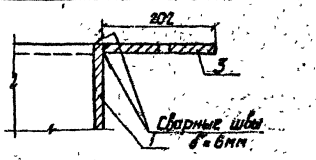

1-1

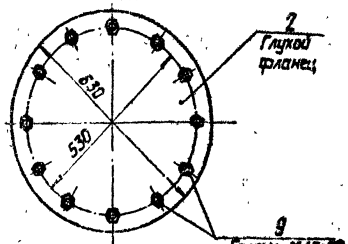

3-3

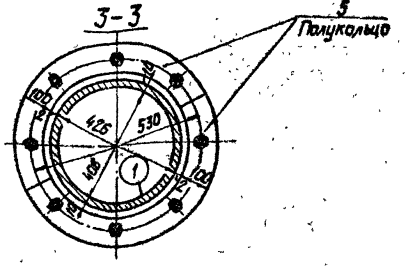

Нижний фланец

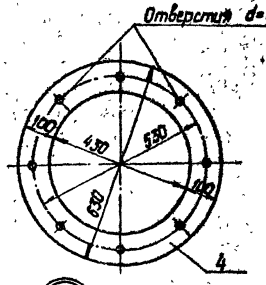

2-2

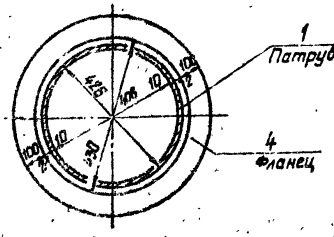

Крышка перфорированного патрубка

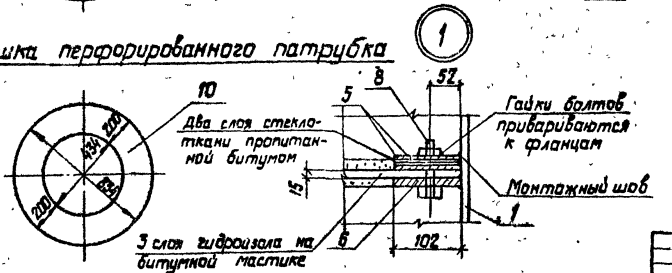

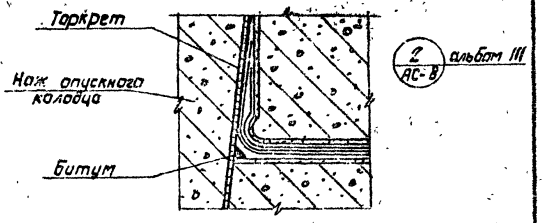

1. В месте установки патрубка с фланцами арматура днища вырезается по месту.
2. Местоположение водосборного колодца и узла 2 дано на листе АС-8 альбома III.
3 Размеры в скобках относятся к днищу толщиной 600 мм.

						ТП 901-1-30-КЖ	
						Речные водозаборные сооружения совмещенного типа для отрытого полевания уровней воды от 6 до 14 м производительностью от 0,5 до 1,0 м³/с	
Изм.	Лист	№ докум.	Подпись	Дата			
Разраб.		Котова				Лит.	Лист	Листов
Гл.инж.		Андреева				ТР	49	
Ст.инж.		Андреева						
Рук.гр.		Печаровская						
Гл.конст.		Кудояров				Водосборный колодец.	Госстрой СССР ГПИ Ленинградский Водоканалпроект	
Нач.отд.		Куйда						

СФ 394-04

Типовой проект 901-1-30 Альбом VII

Инв. № подл. | Подпись и дата | Взам. инв. №

Согласовано:

Ведомость основных комплектов

Обозначение	Наименование	Примечание
НГ	Технологическая часть	
—	Механическая часть	
АР	Архитектурно-строительные решения	
КЖ	Конструкции железобетонные	
КМ	Конструкции металлические	
ВК	Внутренние водопровод и канализация	
ОВ	Отопление и вентиляция	
ЭО	Электрооборудование, автоматизация и электрическое освещение	
ЭА	Технологический контроль	
ОР	Организация работ.	

Ведомость чертежей основного комплекта „КМ"

Лист	Наименование	Примечание
1	Общие данные (начало)	
2	Общие данные (продолжение)	
3	Общие данные (продолжение)	
4	Общие данные (продолжение)	
5	Общие данные (окончание)	
6	Подкрановые балки Маркировочная схема	
7	Подкрановые балки. Узлы 1,2 Спецификация металла	
8	Металлические площадки МП 1,2 и лестницы Л 1,2,3,4 в опускном колодце. Маркировочные схемы	
9	Металлические площадки МП 1,2 и лестницы Л 1,2,3,4 в опускном колодце. План. Разрезы.	
10	Металлические площадки МП 1,2 и лестницы Л 1,2,3,4 в опускном колодце. Спецификация элементов к маркировочным схемам. Спецификация металла.	

Типовой проект разработан в соответствии с действующими нормами и правилами и предусматривает мероприятия, обеспечивающие взрывную, взрывопожарную и пожарную безопасность при эксплуатации здания.

Главный инженер проекта Ю.В.Белаев

22	11	Металлические площадки МП 3,4,5,6 в надземной части (при установке насосов марки 24Д-18х1). Маркировочная схема	
22	12	Металлические площадки МП 3,4,5,6 в надземной части (при установке насосов марки 20Д-18х3). Маркировочная схема	
22	13	Металлические площадки МП 3,4,5,6 в надземной части. (при установке насосов типа А) Планы.	
22	14	Металлические площадки МП 3,4,5,6 в надземной части. (при установке насосов типа А) Разрезы.	
22	15	Металлические площадки МП 3,4,5,6 в надземной части (при установке насосов типа А) Спецификация металла.	
22	16	Металлические площадки МП 3,4,5 в надземной части. (при установке насосов типа АТН и 24Д) Маркировочная схема	
22	17	Металлические площадки МП 3,4,5 в надземной части (при установке насосов типа АТН и 24Д) План. Разрезы.	
22	18	Металлические площадки МП 3,4,5 в надземной части (при установке насосов типа АТН и 24Д) Детали. Спецификация металла.	
22	19	Ворота В-1 Маркировочная схема Узлы с 1 по 4	
22	20	Ворота В-1 Узлы с 5 по 10	
22	21	Ворота В-1 Маркировочная схема полотен ворот Узлы с 1 по 12	
22	22	Ворота В-1 Каркасы КВ-I и КВ-II полотен ворот	
22	23	Ворота В-1 Рама проема ворот РВ-1	
22	24	Ворота В-2 Маркировочная схема. Узлы с 1 по 4	
22	25	Ворота В-2 Узлы с 5 по 10	
22	26	Ворота В-2 Маркировочная схема полотен ворот Узлы с 1 по 10	
22	27	Ворота В-2 Рама проема ворот РВ-2	
22	28	Ворота В-1, В-2 Элементы крепления ворот Ш8, Ш11, Т-90, Ш12	
22	29	Марки с М-1 по М-17	
22	30	Марки с М-18 по М-20. Спецификация металла к листам КМ-29,30	
22	31	Металлическая площадка МП7	
22	32	БМ-1,2; СТ-1,2; Ш1-1Т, Ш12-Ш15; Ш1 тип 7.II	
22	33	Рама с Р-1 по Р-9	
22	34	Жалюзи ВЖ-1,2,3,4,5. Уголок У-2	
22	35	Спецификация металла к листам КМ-32,33,34	

Ведомость примененных и ссылочных документов

Обозначение	Наименование	Примечание
1.459-2 Вып. 1	Стальные лестницы, переходные площадки и ограждения	
1.459-2, Вып. 2	Стальные лестницы, переходные площадки и ограждения	

Условные обозначения:

Ссылка на деталь с указанием, где изображена деталь

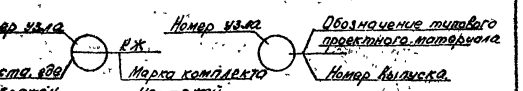

Ссылка на деталь при расположении на одном листе

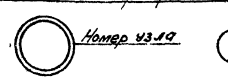

Изм.	Лист	№ докум.	Подп.	Дата	ТП 901-1-30-КМ
Разраб.		Котова			Круглые водозаборные сооружения совмещенного типа для скважин производительностью 200 м³/ч на 12 м производительностью от 0,2 до 10 м³/с
Провер.		Лебедева			
Ст. инж.		Поварова			
Рук. гр.		Печковская			Стадия: Р; Лист: 1; Листов: 35
Гл. конс.		Кудряев			
Гл. инж.		Белаев			Общие данные (начало)
Нач. отд.		Жило			Госстрой СССР ГПИ Ленинградский Водоканалпроект
Эталон.		Хотов			

сф 374-04

Копировал: Малогина Сдано: Акт

Альбом VII

Типовой проект 901-1-30

Св. № 19 спецификация металлических конструкций (для установки насосов типа Д для колодцев глубиной 11, 13, 15 м)

Марка	Обозначение	Наименование	Кол.	Прим.
1	2	3	4	5
		Колодец глубиной 11 м		
		Стальные изделия		
Л1	КМ-8, 9, 10	Лестница	2	90,0 кг
Л3	КМ-8, 9, 10	То же	1	19,0 кг
Л4	КМ-8, 9, 10	"	2	65,0 кг
МП1	КМ-8, 9, 10	Площадка	1	193,0 кг
МП2	КМ-8, 9, 10	То же	1	1350,0 кг
МП3	КМ-11, 12, 13, 14, 15	"	1	1120,6 кг
МП4	КМ-11, 12, 13, 14, 15	"	1	1145,5 кг (1058,9 кг)
МП5	КМ-11, 12, 13, 14, 15	"	1	352,8 кг (203,3 кг)
МП6	КМ-11, 12, 13, 14, 15	"	1	365,0 кг (273,6 кг)
МП7	КМ-31	"	1	223,0 кг
М3	1.459-2, вып. 2, л. 18	Лестничные марши	4	44,0 кг
Л6	1.459-2, вып. 2, л. 11	То же	1	77,0 кг
Л15	1.459-2, вып. 2, л. 14	"	1	191,0 кг
Л20	1.459-2, вып. 2, л. 16	"	1	231,0 кг
ПМ1	1.459-2 вып. 2 л. 54	Ограждение лестничных маршей	4	7,0 кг
ПМ2	1.459-2 вып. 2 л. 54	То же	4	7,0 кг
ПЛ1	1.459-2 вып. 2 л. У2	"	1	8,0 кг
ПЛ7	1.459-2 вып. 2 л. У5	"	1	21,0 кг
ПЛ11	1.459-2, вып. 2 л. У7	"	1	29,0 кг
ПЛ12	1.459-2, вып. 2 л. У7	"	1	29,0 кг
БК-1	КМ-6, 7	Балка подкрановая	2	938,2 кг
		Элементы крепления		
Узел 1	КМ-7	Узел 1	6	54,7 кг
Узел 2	КМ-7	Узел 2	4	6,1 кг
Подкос	КМ-7	Подкос	4	24,2 кг
М-19	КМ-30	Марка	7 (12)	2,6 кг
поз. 3	КМ-30	Анкерный болт ф16	12 (16)	0,4 кг
		Колодец глубиной 13 м		
		Стальные изделия		
Л1	КМ-8, 9, 10	Лестница	4	90,0 кг
Л2	КМ-8, 9, 10	То же	2	34,0 кг
Л3		"	1	19,0 кг
МП1		Площадка	2	193,0 кг
МП2		То же	1	1350,0 кг
МП3	КМ-11, 12, 13, 14, 15	"	1	1120,6 кг
МП4	КМ-11, 12, 13, 14, 15	"	1	1145,5 кг (1058,9 кг)
МП5	КМ-11, 12, 13, 14, 15	Площадка	1	352,8 кг (203,3 кг)
МП6	КМ-11, 12, 13, 14, 15	"	1	365,0 кг (273,6 кг)
МП7	КМ-31	"	1	223,0 кг
М3	1.459-2 вып. 2 л. 18	Лестничные марши	4	44,0 кг
Л6	1.459-2 вып. 2 л. 11	То же	1	77,0 кг
Л15	1.459-2 вып. 2 л. 14	"	1	191,0 кг
Л20	1.459-2 вып. 2 л. 16	"	1	231,0 кг
ПМ1	1.459-2 вып. 2 л. 54	Ограждение лестничных маршей	4	7,0 кг
ПМ2	1.459-2 вып. 2 л. 54	То же	4	7,0 кг
ПЛ1	1.459-2 вып. 2 л. У2	"	1	8,0 кг
ПЛ7	1.459-2, вып. 2 л. У5	Ограждение лестничных маршей	1	21,0 кг
ПЛ11	1.459-2, вып. 2 л. У7	"	1	29,0 кг
ПЛ12	1.459-2, вып. 2 л. У7	"	1	29,0 кг
БК-1	КМ-6, 7	Балка подкрановая	2	938,2 кг
		Элементы крепления		
Узел 1	КМ-7	Узел 1	6	54,7 кг
Узел 2	КМ-7	Узел 2	4	6,1 кг
Подкос	КМ-7	Подкос	4	24,2 кг
М-19	КМ-30	Марка	7 (12)	2,8 кг
поз. 3	КМ-30	Анкерный болт	12 (16)	0,4 кг

При установке насосов марки 20А-18х3 принимать данные в скобках.

Изм.	Лист	№ докум.	Подпись	Дата
Разраб.	Шевелев			
Провер.	Поваляева			
Рук. гр.	Печевская			
Гл. констр.	Сафонов			
Гл. инж.	Белаев			
Нач. отд.	Жилло			
Зав. пластастелем				

ТП 901-1-30-КМ

Ремонт водоприемных сооружений с применением стальных труб для производительностью 20 м³/ч

Литер	Лист	Листов
ТР	2	

Общие данные. (продолжение).

Госстрой СССР ГПИ Ленинградский Водоканалпроект

Копировал: [illegible] Ахметова
Сверил: Жилло

Сводная спецификация металлических конструкций (для установки насосов типа А для колодцев глубиной 19, 19, 21 м).

Марка	Обозначение	Наименование	Кол.	Примечание
1	2	3	4	5
		Колодец		
		глубиной 19м		
		Стальные изделия		
Л1	КМ-8.9.10	Лестница	6	90.0 кг
Л2	КМ-8.9.10	То же	2	34.0 кг
Л3	КМ-8.9.10	"	1	19.0 кг
МП1	КМ-8.9.10	Площадки	3	133.0 кг
МП2	КМ-8.9.10	То же	1	1350.0 кг
МП3	КМ-11,12,13,14,15	"	1	1120.6 кг
МП4	КМ-11,12,13,14,15	"	1	1115.6 кг (958.9 кг)
МП5	КМ-11,12,13,14,15	"	1	352.8 кг (293.3 кг)
МП6	КМ-11,12,13,14,15	"	1	365.0 кг (273 кг)
МП7	КМ-31	"	1	223.0 кг
М3	1.459-2 Вып.2 л.18	Лестничные марши	4	44.0 кг
Л6	1.459-2 Вып.2 л.11	То же	1	77.0 кг
Л15	1.459-2 Вып.2 л.14	"	1	191.0 кг
Л20	1.459-2 Вып.2 л.16	"	1	231.0 кг
ПМ1	1.459-2 Вып.2 л.54	Ограждение лестничных маршей	4	7.0 кг
ПМ2	1.459-2 Вып.2 л.54	То же	4	7.0 кг
ПЛ1	1.459-2 Вып.2 л.42	"	1	8.0 кг
ПЛ7	1.459-2 Вып.2 л.45	"	1	21.0 кг
ПЛ11	1.459-2 Вып.2 л.47	"	1	29.0 кг
ПЛ12	1.459-2 Вып.2 л.47	"	1	29.0 кг
БК-1	КМ-6,7	Балка подкрановая	2	938.2 кг
		Элементы крепления		
Узел 1	КМ-7	Узел 1	6	51.7 кг
Узел 2	КМ-7	Узел 2	4	6.1 кг
Подкос	КМ-7	Подкос	4	24.2 кг
М-19	КМ-30	Марка	7 (12)	2.8 кг
Поз.3	КМ-30	Анкерный болт ф16	12 (16)	0.4 кг
		Колодец		
		глубиной 19м		
		Стальные изделия		
Л1	КМ-8.9.10	Лестница	6	90.0 кг

1		3	4	5
Л3	КМ-8.9.10	То же	1	19.0 кг
Л4	КМ-8.9.10	"	2	65.0 кг
МП1	КМ-8.9.10	Площадка	3	133.0 кг
МП2	КМ-8.9.10	То же	1	1350.0 кг
МП3	КМ-11,12,13,14,15	Площадка	1	1120.6 кг
МП4	КМ-11,12,13,14,15	То же	1	1115.6 кг (958.9 кг)
МП5	КМ-11,12,13,14,15	"	1	352.8 кг (293.3 кг)
МП6	КМ-11,12,13,14,15	"	1	365.0 кг (273 кг)
МП7	КМ-31	"	1	223.0 кг
М3	1.459-2 Вып.2 л.18	Лестничные марши	4	44.0 кг
Л6	1.459-2 Вып.2 л.11	То же	1	77.0 кг
Л15	1.459-2 Вып.2 л.14	"	1	191.0 кг
Л20	1.459-2 Вып.2 л.16	"	1	231.0 кг
ПМ1	1.459-2 Вып.2 л.54	Ограждение лестничных маршей	4	7.0 кг
ПМ2	1.459-2 Вып.2 л.54	То же	4	7.0 кг
ПЛ1	1.459-2 Вып.2 л.42	"	1	8.0 кг
ПЛ7	1.459-2 Вып.2 л.45	"	1	21.0 кг
ПЛ11	1.459-2 Вып.2 л.47	"	1	29.0 кг
ПЛ12	1.459-2 Вып.2 л.47	"	1	29.0 кг
БК-1	КМ-6,7	Балка подкрановая	2	938.2 кг
		Элементы крепления		
Узел 1	КМ-7	Узел 1	6	51.7 кг
Узел 2	КМ-7	Узел 2	4	6.1 кг
Подкос	КМ-7	Подкос	4	24.2 кг
М-19	КМ-30	Марка	7 (12)	2.8 кг
Поз.3	КМ-30	Анкерный болт ф16	12 (16)	0.4 кг
		Колодец		
		глубиной 21м		
		Стальные изделия		
Л1	КМ-8.9.10	Лестница	8	90.0 кг
Л2	КМ-8.9.10	Тоже	2	34.0 кг
Л3	КМ-8.9.10	"	1	19.0 кг
МП1	КМ-8.9.10	Площадка	4	193 кг
МП2	КМ-8.9.10	То же	1	1350 кг
МП3	КМ-11,12,13,14,15	"	1	1120 кг
МП4	КМ-11,12,13,14,15	"	1	1115.5 кг (958.9 кг)
МП5	КМ-11,12,13,14,15	"	1	352.8 кг (293.3 кг)

1	2	3	4	5
МП6	КМ-11,12,13,14,15	"	1	365.0 кг (273.6 кг)
МП7	КМ-31	"	1	223.0 кг
М3	1.459-2 Вып.2 л.18	Лестничные марши	4	44 кг
Л6	1.459-2 Вып.2 л.11	То же	1	77.0 кг
Л15	1.459-2 Вып.2 л.14	"	1	191.0 кг
Л20	1.459-2 Вып.2 л.16	"	1	231.0 кг
ПМ1	1.459-2 Вып.2 л.54	Ограждение лестничных маршей	4	7.0 кг
ПМ2	1.459-2 Вып.2 л.54	То же	4	7.0 кг
ПЛ1	1.459-2 Вып.2 л.42	"	1	8.0 кг
ПЛ7	1.459-2 Вып.2 л.45	"	1	21.0 кг
ПЛ11	1.459-2 Вып.2 л.47	"	1	29.0 кг
ПЛ12	1.459-2 Вып.2 л.47	"	1	29.0 кг
БК-1	КМ-6,7	Балка подкрановая	2	938.2 кг
		Элементы крепления		
Узел 1	КМ-7	Узел 1	6	51.7 кг
Узел 2	КМ-7	Узел 2	4	6.1 кг
Подкос	КМ-7	Подкос	4	24.2 кг
М-19	КМ-3	Марка	7 (12)	2.8 кг
Поз.3	КМ-30	Анкерный болт ф16	12 (16)	0.4 кг

При установке насосов марки 2ОА-18К3 принимать данные в скобках.

Изм.	Лист	№ докум.	Подпись	Дата	ТП 901-4-30-КМ		
Разраб.		Шалова			Речные водозаборные сооружения совмещенного типа для аммиачной селитвы производительностью до 60 тыс. т/год		
Провер.		Левашева				Лит.	Масса	Масштаб
Рук. гр.		Петрова				ТР	3	
Н. контр.		Кудрей						
Гл. инж. пр.		Ваяев			Общие данные (продолжение).	Госстрой СССР ГПИ Ленинградский Водоканалпроект		
Нач. отд.		Зайко						
Вып. инж.		Жданов						

Копировал: Ягина
Сверил: Жданов

Согласовано
Инв. № подл. | Подпись и дата | Взам. инв. №

Сводная спецификация металлических конструкций (при установке наставника типа А5И 1/948 для колодцев глубиной 11, 13, 15 м)

Марка	Обозначение	Наименование	Кол.	Примеч.
1	2	3	4	5
		Колодец		
		глубиной 11м		
		Стальные изделия		
Л1	КМ-8,9,10	Лестница	2	90.0кг
Л3	КМ-8,9,10	То же	1	49.0кг
Л4	КМ-8,9,10	"	2	65.0кг
МП1	КМ-8,9,10	Площадка	1	193.0кг
МП2	КМ-8,9,10	То же	1	1350.0кг
МП3	КМ-11,12,13,14,15	"	1	1200.0кг
МП4	КМ-11,12,13,14,15	"	1	518.7кг
МП5	КМ-11,12,13,14,15	"	1	189.7кг
МП7	КМ-31	"	1	223.0кг
Л6	1.459-2 Вып. 2 л. 11	Лестничные марши	1	77.0кг
М9	1.459-2 Вып. 2 л. 21	То же	1	106.0кг
Л15	1.459-2 Вып. 2 л. 14	"	1	191.0кг
Л20	1.459-2 Вып. 2 л. 16	"	1	231.0кг
М3	1.459-2 Вып. 2 л. 18	"	2	441.0кг
ПЛ1	1.459-2 Вып. 2 л. У2	Ограждение лестничных маршей	1	8.0кг
ПЛ2	1.459-2 Вып. 2 л. У2	То же	1	8.0кг
ПЛ11	1.459-2 Вып. 2 л. У7	"	1	29.0кг
ПЛ12	"	"	1	29.0кг
ПМ1	1.459-2 Вып. 2 л. 5У	"	2	7.0кг.
ПМ2	1.459-2 Вып. 2 л. 5У	"	2	7.0кг.
ПМ7	1.459-2 Вып. 2 л. 57	"	1	15.0кг
ПМ8	1.459-2 Вып. 2 л. 57	"	1	15.0кг
БК-1	КМ-6,7	Балка подкрановая	2	938.2кг
		Элементы крепления		
Узел 1	КМ-7	Узел 1	6	51.7кг
Узел 2	КМ-7	Узел 2	4	6,1кг
Подкос	КМ-7	Подкос	4	24.2кг
М-19	КМ-30	Марка	10	2.8кг
Поз.3	КМ-30	Анкерный болт ф16	8	0.4кг.

1	2	3	4	5
		Колодец		
		глубиной 13м.		
		Стальные изделия.		
Л1	КМ-8,9,10	Лестница	4	90.0кг
Л2	КМ-8,9,10	То же	2	34.0кг
Л3	КМ-8,9,10	"	1	49.0кг
МП1	КМ-8,9,10	Площадка	4	193.0кг
МП2	КМ-8,9,10	То же	1	1350.0кг
МП3	КМ-11,12,13,14,15	"	1	1200.0кг
МП4	КМ-11,12,13,14,15	"	1	518.7кг
МП5	КМ-11,12,13,14,15	"	1	189.7кг
МП7	КМ-31	"	1	223.0кг
Л6	1.459-2 Вып. 2 л. 11	Лестничные марши	1	77.0кг
М9	1.459-2 Вып. 2 л. 21	То же	1	106.0кг
Л15	1.459-2 Вып. 2 л. 14	"	1	191.0кг
Л20	1.459-2 Вып. 2 л. 16	"	1	231.0кг
М3	1.459-2 Вып. 2 л. 18	"	2	441.0кг
ПЛ1	1.459-2 Вып. 2 л. У2	Ограждение лестничных маршей	1	8.0кг
ПЛ2	1.459-2 Вып. 2 л. У2	То же	1	8.0кг
ПЛ11	1.459-2 Вып. 2 л. У7	"	1	29.0кг
ПЛ12	1.459-2 Вып. 2 л. У7	"	1	29.0кг
ПМ1	1.459-2 Вып. 2 л. 5У	"	2	7.0кг
ПМ2	1.459-2 Вып. 2 л. 5У	"	2	7.0кг
ПМ7	1.459-2 Вып. 2 л. 57	"	1	15.0кг
ПМ8	1.459-2 Вып. 2 л. 57	"	1	15.0кг
БК-1	КМ-6,7	Балка подкрановая	2	938.2кг
		Элементы крепления		
Узел 1	КМ-7	Узел 1	6	51.7кг
Узел 2	КМ-7	Узел 2	4	6,1кг
Подкос	КМ-7	Подкос	4	24.2кг
М-19	КМ-30	Марка	10	28кг
Поз.3	КМ-30	Анкерный болт ф16	8	0.4кг

1	2	3	4	5
		Колодец		
		глубиной 15м.		
		Стальные изделия.		
Л1	КМ-8,9,10	Лестница	4	90.0кг
Л3	КМ-8,9,10	То же	1	49.0кг
Л4	КМ-8,9,10	"	2	65.0кг
МП1	КМ-8,9,10	Площадка	2	193.0кг
МП2	КМ-8,9,10	То же	1	1350.0кг
МП3	КМ-11,12,13,14,15	"	1	1200.0кг
МП4	КМ-11,12,13,14,15	"	1	518.7кг
МП5	КМ-11,12,13,14,15	"	1	189.7кг
МП7	КМ-31	"	1	223.0кг
Л6	1.459-2 Вып. 2 л. 11	Лестничные марши	1	77.0кг
М9	1.459-2 Вып. 2 л. 21	То же	1	106.0кг
Л15	1.459-2 Вып. 2 л. 14	"	1	191.0кг
Л20	1.459-2 Вып. 2 л. 16	"	1	231.0кг
М3	1.459-2 Вып. 2 л. 18	"	2	441.0кг
ПЛ1	1.459-2 Вып. 2 л. У2	Ограждение лестничных маршей	1	8.0кг
ПЛ2	1.459-2 Вып. 2 л. У2	То же	1	8.0кг
ПЛ11	1.459-2 Вып. 2 л. У7	"	1	29.0кг
ПЛ12	1.459-2 Вып. 2 л. У7	"	1	29.0кг
ПМ1	1.459-2 Вып. 2 л. 5У	"	2	7.0кг
ПМ2	1.459-2 Вып. 2 л. 5У	"	2	7.0кг
ПМ7	1.459-2 Вып. 2 л. 57	"	1	15.0кг
ПМ8	1.459-2 Вып. 2 л. 57	"	1	15.0кг
БК-1	КМ-6,7	Балка подкрановая	2	938.2кг
		Элементы крепления		
Узел 1	КМ-7	Узел 1	6	51.7кг
Узел 2	КМ-7	Узел 2	4	6,1кг
Подкос	КМ-7	Подкос	4	24.2кг
М-19	КМ-30	Марка	10	28кг
Поз.3	КМ-30	Анкерный болт ф16	8	0.4кг

ТП 901-1-30-КМ

Рабочие чертежи стальных конструкций типовой для стальной рабочей площадки для колодцев телефонных сетей глубиной 10 м и более

Изм.	Лист	№ докум.	Подпись	Дата
Разраб.	Шелкова			
Проверил	Любимова			
Нач. гр.	Петровская			
Н. контр.	Кудряев			
Гл. инж. пр.	Брагов			
Инженер	Жило			
Гип. в шт.	Ушаков			

Общие данные. (продолжение)

Литер	Лист	Листов
ТР	4	

Ленгипроспецсвязьстрой СССР ГПИ Ленинградский водоканалпроект

Копировал: [illegible]
Сверил: [illegible]

Альбом №2

Типовой проект 901-1-30

Инв. № подл. | Подпись и дата | Взам. инв. №

Сводная спецификация металлических конструкций
(при установке люков типа ЛТН и ЭЦВ для колодцев глубиной П.19.21 м)

Марка	Обозначение	Наименование	Кол.	Примеч.
1	2	3	4	5
		Колодец		
		глубиной 17 м		
		Стальные изделия		
Л1	КМ-8,9,10	Лестница	6	90,0 кг
Л2	КМ-8,9,10	То же	2	34,0 кг
Л3	КМ-8,9,10	—"—	1	49,0 кг
МП1	КМ-8,9,10	Площадка	3	193,0 кг
МП2	КМ-8,9,10	То же	1	1350,0 кг
МП3	КМ-11,12,13,14,15	—"—	1	1200,0 кг
МП4	КМ-11,12,13,14,15	—"—	1	518,7 кг
МП5	КМ-11,12,13,14,15	—"—	1	189,7 кг
МП7	КМ-31	—"—	1	223,0 кг
Л6	1.459-2 вып.2 л.11	Лестничные марши	1	77,0 кг
М9	1.459-2 вып.2 л.21	То же	1	106,0 кг
Л15	1.459-2 вып.2 л.14	—"—	1	191,0 кг
Л20	1.459-2 вып.2 л.16	—"—	1	231,0 кг
М3	1.459-2 вып.2 л.18	—"—	2	44,0 кг
ПЛ1	1.459-2 вып.2 л.42	Ограждение лестничных маршей	1	8,0 кг
ПЛ2	1.459-2 вып.2 л.42	То же	1	8,0 кг
ПЛ11	1.459-2 вып.2 л.47	—"—	1	29,0 кг
ПЛ12	1.459-2, вып.2 л.47	—"—	1	29,0 кг
ПМ1	1.459-2 вып.2 л.54	—"—	2	7,0 кг
ПМ2	1.459-2 вып.2 л.54	—"—	2	7,0 кг
ПМ7	1.459-2 вып.2 л.57	—"—	1	15,0 кг
ПМ8	1.459-2 вып.2 л.58	—"—	1	15,0 кг
БК-1	КМ-6,7	Балка подкрановая	2	938,2 кг
		Элементы крепления		
Узел 1	КМ-7	Узел 1	6	51,7 кг
Узел 2	КМ-7	Узел 2	4	6,1 кг
Подкос	КМ-7	Подкос	8	24,2 кг
Поз.3	КМ-30	Анкерный болт ф16	8	0,4 кг
М19	КМ-30	Марка	10	2,8 кг

1	2	3	4	5
		Колодец		
		глубиной 19 м		
		Стальные изделия		
Л1	КМ-8,9,10	Лестница	6	90,0 кг
Л3	КМ-8,9,10	То же	1	49,0 кг
Л4	КМ-8,9,10	То же	2	65,0 кг
МП1	КМ-8,9,10	Площадка	3	193,0 кг
МП2	КМ-8,9,10	То же	1	1350,0 кг
МП3	КМ-11,12,13,14,15	—"—	1	1200,0 кг
МП4	КМ-11,12,13,14,15	—"—	1	518,7 кг
МП5	КМ-11,12,13,14,15	—"—	1	189,7 кг
МП7	КМ-31	—"—	1	223,0 кг
Л6	1.459-2 вып.2 л.11	Лестничные марши	1	77,0 кг
М9	1.459-2 вып.2 л.21	То же	1	106,0 кг
Л15	1.459-2 вып.2 л.14	—"—	1	191,0 кг
Л20	1.459-2 вып.2 л.16	—"—	1	231,0 кг
М3	1.459-2 вып.2 л.18	—"—	2	44,0 кг
ПЛ1	1.459-2 вып.2 л.42	Ограждение лестничных маршей	1	8,0 кг
ПЛ2	1.459-2 вып.2 л.42	То же	1	8,0 кг
ПЛ11	1.459-2 вып.2 л.47	—"—	1	29,0 кг
ПЛ12	1.459-2 вып.2 л.47	—"—	1	29,0 кг
ПМ1	1.459-2 вып.2 л.54	—"—	2	7,0 кг
ПМ2	1.459-2 вып.2 л.54	—"—	2	7,0 кг
ПМ7	1.459-2 вып.2 л.57	—"—	1	15,0 кг
ПМ8	1.459-2 вып.2 л.57	—"—	1	15,0 кг
БК-1	КМ-6,7	Балка подкрановая	2	938,2 кг
		Элементы крепления		
Узел 1	КМ-7	Узел 1	6	51,7 кг
Узел 2	КМ-7	Узел 2	4	6,1 кг
Подкос	КМ-7	Подкос	4	24,2 кг
М19	КМ-30	Марка	10	2,8 кг
Поз.3	КМ-30	Анкерный болт ф16	8	0,4 кг

1	2	3	4	5
		Колодец		
		глубиной 21 м		
		Стальные изделия		
Л1	КМ-8,9,10	Лестница	8	90,0 кг
Л2	КМ-8,9,10	То же	2	34,0 кг
Л3	КМ-8,9,10	—"—	1	49,0 кг
МП1	КМ-8,9,10	Площадка	4	193,0 кг
МП2	КМ-8,9,10	То же	1	1350,0 кг
МП3	КМ-11,12,13,14,15	—"—	1	1200,0 кг
МП4	КМ-11,12,13,14,15	—"—	1	518,7 кг
МП5	КМ-11,12,13,14,15	—"—	1	189,7 кг
МП7	КМ-31	—"—	1	223,0 кг
Л6	1.459-2 вып.2 л.11	Лестничные марши	1	77,0 кг
М9	1.459-2 вып.2 л.21	То же	1	106,0 кг
Л15	1.459-2 вып.2 л.14	—"—	1	191,0 кг
Л20	1.459-2 вып.2 л.16	—"—	1	231,0 кг
М3	1.459-2 вып.2 л.18	Лестничные марши	2	44,0 кг
ПЛ1	1.459-2 вып.2 л.42	Ограждение лестничных маршей	1	8,0 кг
ПЛ2	1.459-2 вып.2 л.42	То же	1	8,0 кг
ПЛ11	1.459-2 вып.2 л.47	—"—	1	29,0 кг
ПЛ12	1.459-2 вып.2 л.47	—"—	1	29,0 кг
ПМ1	1.459-2 вып.2 л.54	—"—	2	7,0 кг
ПМ2	1.459-2 вып.2 л.54	—"—	2	7,0 кг
ПМ7	1.459-2 вып.2 л.57	—"—	1	15,0 кг
ПМ8	1.459-2 вып.2 л.57	—"—	1	15,0 кг
БК-1	КМ-6,7	Балка подкрановая	2	938,2 кг
		Элементы крепления		
Узел 1	КМ-7	Узел 1	6	51,7 кг
Узел 2	КМ-7	Узел 2	4	6,1 кг
Подкос	КМ-7	Подкос	4	24,2 кг
М19	КМ-30	Марка	10	2,8 кг
Поз.3	КМ-30	Анкерный болт ф16	8	0,4 кг

Копия верна
Альбом III/2
901-1-30
Типовой проект

Изм.	Лист	№ докум.	Подпись	Дата
Проверил		Шевелова		
Проверил		Повалярева		
Рук. гр.		Печковская		
Гл.констр.		Кудряев		
Гл.инж.пр.		Беляев		
Начальник		Жила		
Гл.инж.		Халаев		

ТП 901-1-30 КМ

Речные водозаборные сооружения совмещенного типа для амплитуд колебания уровней воды от 8 до 14 м производительностью до 0,6 до 1,2 м³/с

Литер	Лист	Листов
ТР	5	

Общие данные (окончание)

Госстрой СССР ГПИ Ленинградский Водоканалпроект

сф 394-04

Альбом III/2

Типовой проект 901-1-30

Маркировочная схема подкрановых балок

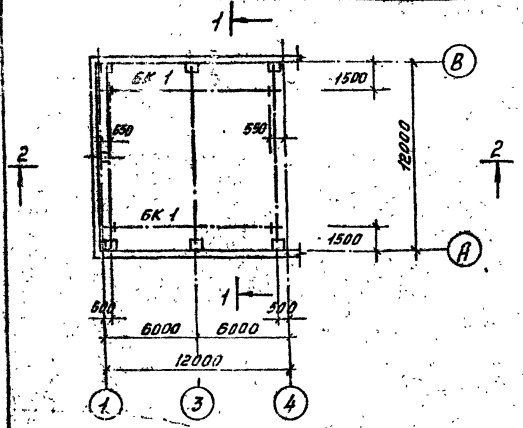

1—1

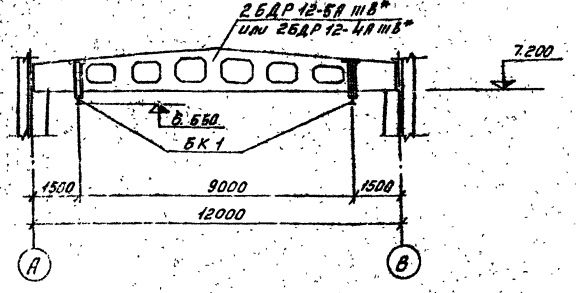

4-4

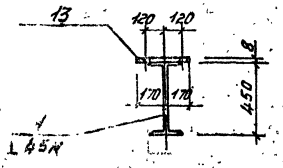

2-2

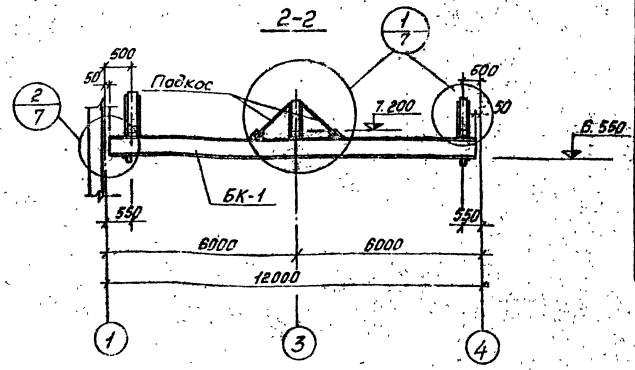

БК1

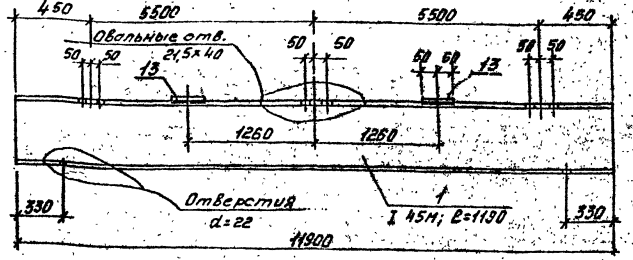

3

3

Подкрановые пути разработаны для крана подвесного электрического грузоподъемностью Q=5.0 т по ГОСТу 7890-73.

3—3

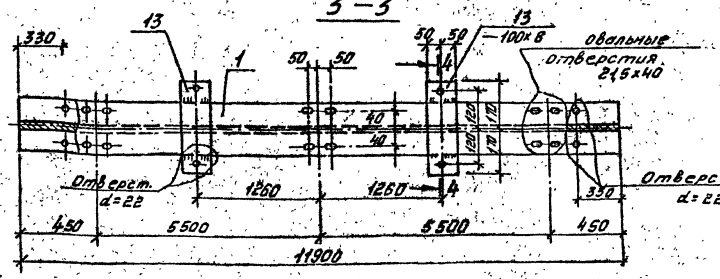

Спецификация элементов к маркировочной схеме

Марка	Обозначение	Наименование	Кол.	Примеч.
		Маркировочная схема подкрановых балок		
БК1	КМ-6,7	БК1	2	938,2кг
Узел1	КМ-7	Узел 1	6	51,7кг
Узел2	КМ-7	Узел2	4	6,1кг
Подкос	КМ-7	Подкос	4	24,2кг

Выборка стали к маркировочной схеме, кг

Марка элемента	Профильная сталь												Всего
	I 45Н	[16У	L 75х8	L 40х5	-6х8	-5х8	Балка №18	Балка №20	Конец балки 20	Накл. конец			
подкрановая балка	1023,8	778,4	32,8	12,8	7,06	5,2	3,2	156	1,6	22,2			2307,8

				ТП 901-1-30 - КМ		
Изм.	Лист	№ докум.	Подпись	Дата	Рабочие с подкрановыми сооружениями средствами для эксплуатации кладовой грузовой балки грузоподъемностью от 0,8 до 5 т	
Разраб.		Шестерова				
Провер.		Андреева				
Отдел.		Андреева				
Рук. гр.		Пенькевич				
Гл. спец.		Кудрей		10.77		
Нач. отд.		Эсило				

	Лит.	Лист	Листов
	Т	8	

Подкрановые балки
Маркировочная схема

Госстрой СССР ГПИ Ленинградский ВОДОКАНАЛПРОЕКТ

Ф. 3714-04

Копия верна

Инв. № подл. | Подпись и дата | Взам. инв. № | Инв. № дубл. | Подпись и дата

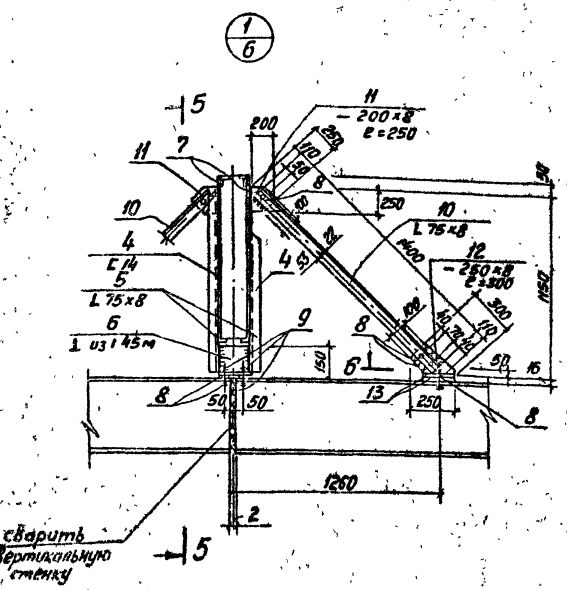

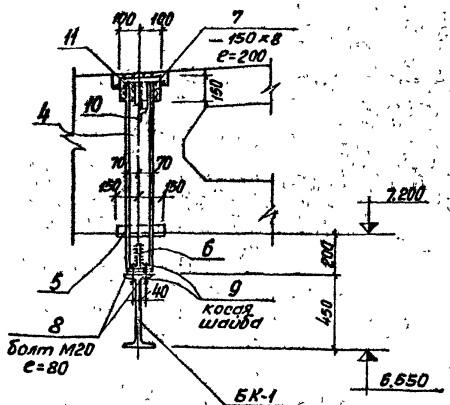

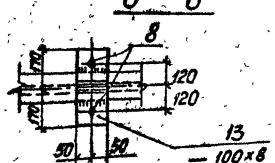

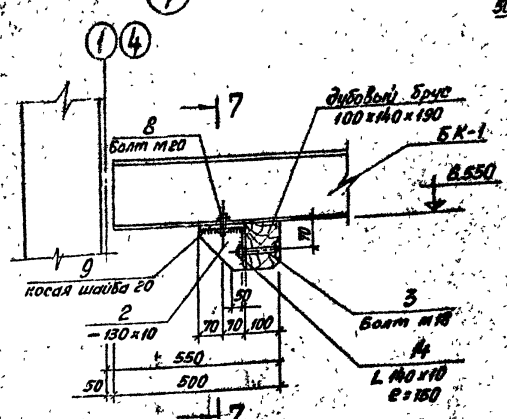

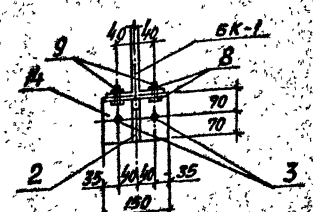

1. Материалы металлоконструкций – сталь по ГОСТ'у 14637-69* марки ВСТ 3Пс.

2. Сварку вести электродами Э-42А по ГОСТ'у 9467-75 катетом шва не менее наименьшей толщины соединительных элементов и не более 1,2 δ (где δ – минимальная толщина сварных элементов).

Спецификация металла на 1 элемент

Наименование элемента	№ поз.	Профиль	Длина мм	Кол. шт.	Вес, кг 1 шт.	Вес, кг Всех	Вес, кг Элем.	Примечание
БК-1	1	I 45М	11900	1	925,00	925,00	938,2	
	13	– 100×8	340	2	2,10	4,20		
		Наплавленный металл 1%				9,00		
Узел 1	4	⊏ 14	1150	2	14,20	28,40	51,7	
	5	L 75×8	300	2	2,70	5,40		
	6	⊥ 45М	210	1	12,20	12,20		из I 45М
	7	– 150×8	200	2	1,90	3,80		
	8	Болт М20	80	4	0,30	1,20		с гайкой
	9	Косая шайба 20	–	4	0,06	0,20		
		Наплавленный металл 1%				0,50		
Подкос	8	Болт М20	80	5	0,30	1,50	24,2	с гайкой
	10	L 75×8	1400	1	12,60	12,60		
	11	– 200×8	250	1	3,10	3,10		
	12	– 250×8	300	1	4,70	4,70		
	13	– 100×8	340	1	2,10	2,10		
		Наплавленный металл 1%				0,20		
Узел 2	8	Болт М20	80	2	0,30	0,60	6,1	с гайкой и шайбой
	9	Косая шайба 20	–	2	0,06	0,10		
	14	L 140×10	150	1	3,20	3,20		
	2	– 130×10	130	1	1,30	1,30		
	3	Болт М18	150	2	0,40	0,80		с гайкой и шайбой
		Наплавленный металл 1%				0,10		

Согласовано:
Инв. № подл. | Подп. и дата | Взам. инв. №

Изм.	Лист	№ докум.	Подп.	Дата	
Разраб.		Щеглова			
Провер.		Андреева			
Ст. инж.		Андреева			
Рук. гр.		Печковская			
Гл. констр.		Куприев			
Нач. отд.		Жило			

ТП 901-1-30 – КМ

Речные водозаборные сооружения совмещенного типа для отводящих каналов глубиной воды от 6 до 14 м производительностью от 12 до 100 м³/сек

Лит. | Масса | Масштаб
ТР | 7 |

Подкрановые балки
Узлы 1, 2
Спецификация металла

Госстрой СССР ГПИ Ленинградский Водоканалпроект

Гр. 377-04

Маркировочные схемы лестниц и площадок

Колодец глубиной 11м

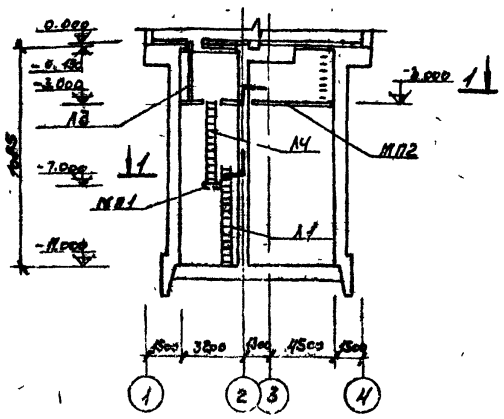

Колодец глубиной 13м

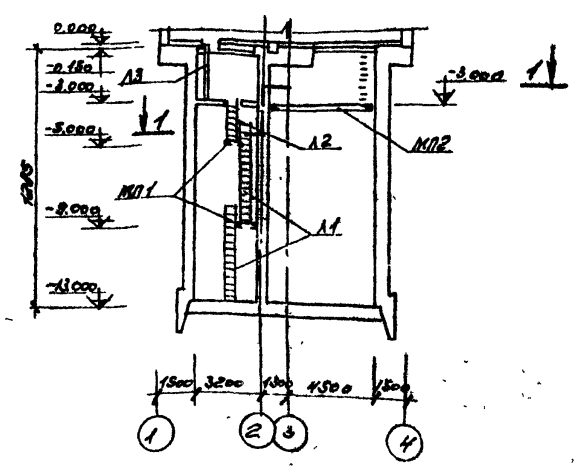

Колодец глубиной 15м

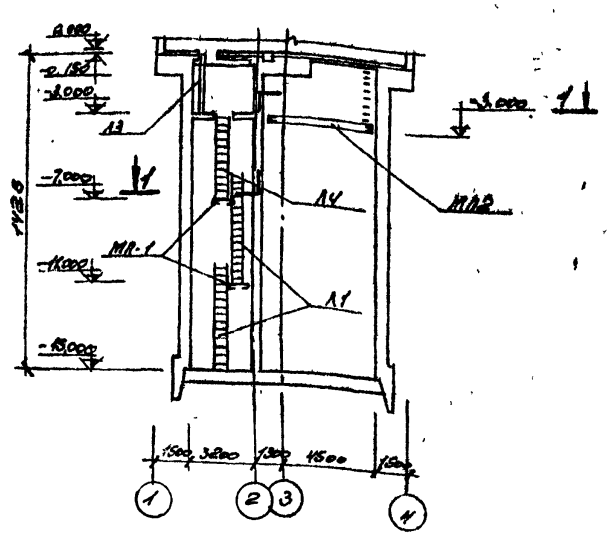

Колодец глубиной 17м.

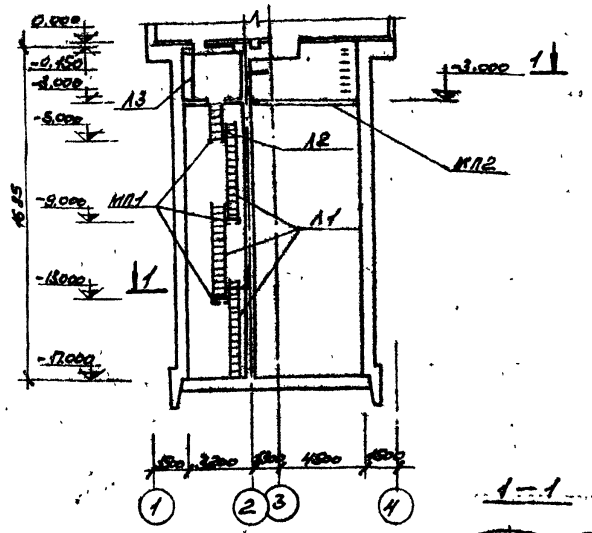

Колодец глубиной 19м

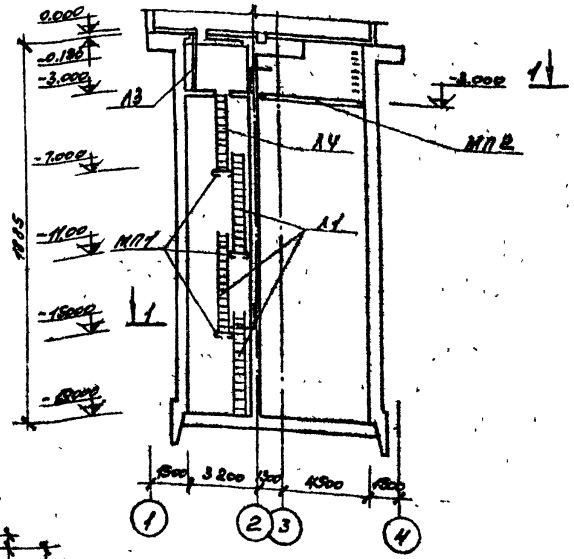

Колодец глубиной 21м

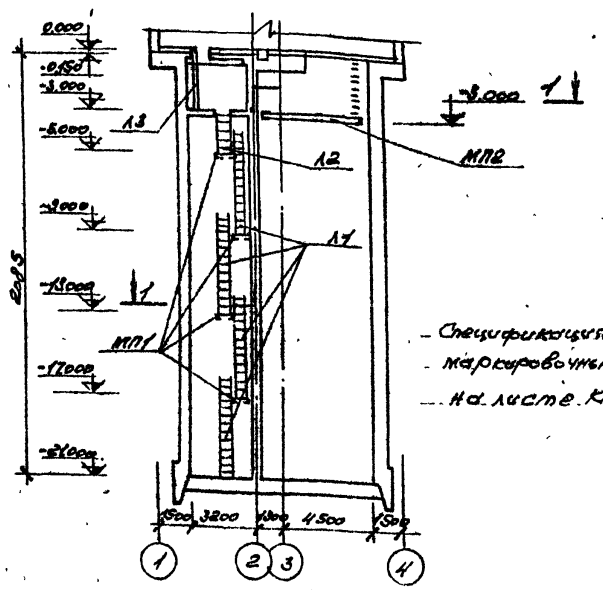

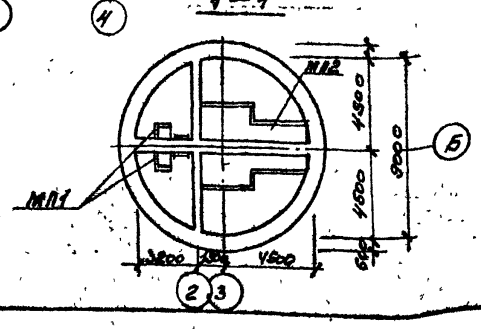

- Спецификация элементов к маркировочным схемам дана на листе КМ-10

Изм.	Лист	№ докум.	Подпись	Дата	ТП 901-1-30 – КМ	
Разраб.	Катерев				Типовой железобетонный сборный фундамент для сооружения башенного типа диаметром 3,0 м для 6,0 м/сек ветрового района по СНиП II-6-74	
Пров. Бер.	Кабанов					Литер ТР; Лист 8; Листов
Сдал гл.	Кабанов					
Рук. гр.	Ильясов				Металлические площадки МП1, МП2 и лестницы Л1, Л2, Л3, Л4 в сухом колодце. Маркировочные схемы.	Госстрой СССР ГПИ Ленинградский Водоканалпроект
Н. контр.	Кабанов					
Нач. отд.	Жемко					

Копировал: Ким Т. Ахметова

сверил: Ким

Л1

1—1

2—2

Л2, Л3, Л4

Отметка чистого пола

МП 2

Плиты из рифл. стали

4—4

5—5

Бетон М200 на мелком заполнителе

МП 1

3—3

Плита из рифленой стали

Заделать бетоном М200 на мелком заполнителе

6—6

Плиты из рифленой стали

Рифлен. сталь толщ. основ. 8±4 мм

Вырез для пропуска труб

Значения в скобках применять при установке насосов типа 9Н8.

Типовой проект 901-1-30

Инв. № подл. | Подпись и дата | Взам. инв. №

Изм.	Лист	№ докум.	Подпись	Дата
Разраб.	Катаева			
Провер.	Андреева			
Ст. инж.	Андреева			
Рук. гр.	Пежевских			
Н. контр.	Кудрявцева			
Гл. спец.	Ильина			

ТП 901-1-30-КМ

Крупные канализационные сооружения с вертикальными насосами для станции канализации производительностью 100 тыс. м³/сут. Чертежи КМ

Лит.	Лист	Листов
Тр.	9	

Металлические конструкции. МП1, МП2 и лестницы Л1, Л2, Л3, Л4. Плиты перекрытия. Рабочие чертежи

Госстрой СССР ГПИ Ленинградский Водоканалпроект

Копировал: А.Ахметова
Сверил: А.Ахметова

Копия верна. Альбом II/2

Типовой проект 901-1-30

Спецификация элементов к маркировочной схеме

Марка	Обозначение	Наименование	Кол	Примеч.
		Колодец глубиной 11м		
		Стальные изделия		
Л1	КМ-9	Лестница Л1	2	90.0кг
Л3	КМ-9	Лестница Л3	1	49.0кг
Л4	КМ-9	Лестница Л4	2	65.0кг
МП1	КМ-9	Площадка МП1	1	193.0кг
МП2	КМ-9	Площадка МП2	1	1350.0кг
		Колодец глубиной 13м		
		Стальные изделия		
Л1	КМ-9	Лестница Л1	4	90.0кг
Л2	КМ-9	Лестница Л2	2	34.0кг
Л3	КМ-9	Лестница Л3	1	49.0кг
МП1	КМ-9	Площадка МП1	2	193.0кг
МП2	КМ-9	Площадка МП2	1	1350.0кг
		Колодец глубиной 15м		
		Стальные изделия		
Л1	КМ-9	Лестница Л1	4	90.0кг
Л3	КМ-9	Лестница Л3	1	49.0кг
Л4	КМ-9	Лестница Л4	2	65.0кг
МП1	КМ-9	Площадка МП1	2	193.0кг
МП2	КМ-9	Площадка МП2	1	1350.0кг
		Колодец глубиной 17м		
		Стальные изделия		
Л3	КМ-9	Лестница Л3	1	49.0кг
Л1	КМ-9	Лестница Л1	6	90.0кг
Л2	КМ-9	Лестница Л2	2	34.0кг
МП1	КМ-9	Площадка МП1	3	193.0кг
МП2	КМ-9	Площадка МП2	1	1350.0кг
		Колодец глубиной 19м		
		Стальные изделия		
Л4	КМ-9	Лестница Л4	2	65.0кг
Л3	КМ-9	Лестница Л3	1	49.0кг
Л1	КМ-9	Лестница Л1	6	90.0кг
МП1	КМ-9	Площадка МП1	3	193.0кг
МП2	КМ-9	Площадка МП2	1	1350.0кг
		Колодец глубиной 21м		
		Стальные изделия		
Л1	КМ-9	Лестница Л1	8	90.0кг
Л2	КМ-9	Лестница Л2	2	34.0кг
Л3	КМ-9	Лестница Л3	1	49.0кг
МП1	КМ-9	Площадка МП1	4	193.0кг
МП2	КМ-9	Площадка МП2	1	1350.0кг

Инв.№ подл. | Подпись и дата | Взам.инв.№

Спецификация металла на один элемент

Наимен. элемента	№ поз	Профиль	Длина мм	Кол шт.	Вес, кг: 1 шт.	Вес, кг: всех элем.	Примечание
Л1	1	∟63×6	5245	2	30.0	60.0	90.0
	2	•ф20	600	17	1.5	26.0	
	3	−60×5	240	2	0.6	1.0	
	4	∟75×50×5	80	2	0.5	1.0	
		Наплавленный металл 2%				2.0	
Л2	5	∟63×6	1895	2	10.9	22.0	34.0
	2	•ф20	600	6	1.5	9.0	
	3	−60×5	240	2	0.6	1.0	
	4	∟75×50×5	80	2	0.5	1.0	
		Наплавленный металл 2%				1.00	
Л3	6	∟63×6	2895	2	16.5	33.0	49.0
	2	•ф20	600	9	1.5	13.0	
	3	−60×5	240	2	0.6	1.0	
	4	∟75×50×5	80	2	0.5	1.0	
		Наплавленный металл 2%				1.0	
Л4	7	∟63×6	3895	2	22.2	44.0	65.0
	2	•ф20	600	12	1.5	18.0	
	3	−60×5	240	2	0.6	1.0	
	4	∟75×50×5	80	2	0.5	1.0	
		Наплавленный металл 2%				1.0	
МП1	8	⊏12	2300	2	23.9	48.0	193.0
	9	⊏12	800	4	8.3	33.0	
	10	•ф20	980	10	2.4	24.0	
	11	•ф20	3400	—	8.4	8.0	
	12	−120×2	3400	—	6.4	6.0	
	13	−20×4	3400	—	2.1	2.0	
	14	рифленая сталь δ=4мм	№2 1.4	—	46.7	47.0	
	15	−80×6	5600	—	21.1	21.0	
		Наплавленный металл 2%				4.0	
МП2	10	•ф20	980	30	2.4	72.00	1350.0
	11	•ф20	12600	—	31.1	31.0	
	12	−120×2	12600	—	23.6	2400	
	13	−20×4	12600	—	7.9	8.0	
	14	рифленая сталь δ=4мм	№2 15.7	—	52.40	524.0	
	15	−80×6	52000	—	195.0	195.0	
	16	⊏20	4390	3	80.9	242.0	
	17	∟63×6	1890	2	10.8	22.6	
	18	⊏20	2490	1	45.9	46.0	
	19	∟63×6	2650	2	15.2	30.0	
	20	⊏20	2700	2	49.7	99.0	
	21	∟63×6	2690	2	15.4	31.0	
		Наплавленный металл 2%				26.0	

Выборка стали к маркировочной схеме, кг

Марка элемента	Арм. сталь ГОСТ 5781-75 Класса AI δ мм 20	Профильная сталь ⊏12	⊏20	∟63×6	∟75×50×5	δ=6	δ=8	δ=10	δ=12	δ=14	δ=16	Наплав. металл	Всего
Колодец глубиной 11м	236	81	387	324	5	30	10	5	216	571	37		1902
Колодец глубиной 13м	302	163	387	400	7	36	12	7	237	618	45		2213
Колодец глубиной 15м	320	162	387	444	7	36	12	7	237	618	45		2275
Колодец глубиной 17м	386	243	387	520	9	42	14	9	258	665	53		2586
Колодец глубиной 19м	404	243	387	564	9	42	14	9	258	665	53		2648
Колодец глубиной 21м	470	324	387	640	11	48	16	11	279	712	61		2959

1. Материал металлоконструкций – сталь марки Вст3 кп2 по ГОСТу 380-71*.
2. Сварку металла вести электродами типа Э-42 по ГОСТу 9467-75 катетом шва не менее 4мм и не более 1.2δ (где δ – наименьшая толщина соединяемых элементов.
3. Плиты из рифленой стали приварить по периметру прерывистым швом $\ell_{шв}$=100; шаг 200.

				ТП 901-1-30 – КМ	
Изм.	Лист	№ докум.	Подпись	Дата	
Разраб		Котова			Речные водозаборные сооружения совмещенного типа для оплаты колебания уровней воды от 8 до 14 производительностью от 0.2 до 1.0 м³/с
Провер.		Андреева			
Ст. инж.		Андреева			Лит. Тр; Лист 10; Листов
Рук. гр.		Печковская			
Гл. конст.		Кудряев			
Нач. отд.		Жило			Металлические площадки МП1 и МП2 и лестницы Л1, Л2, Л3, Л4 в оголовке колодца. Спецификация элементов к маркировочной схеме. Выборка стали к маркировочной схеме. Спецификация металла
					Госстрой СССР ГПИ Ленинградский ВОДОКАНАЛПРОЕКТ

сер 3.14-04

Копировал: Малюгина

Маркировочная схема площадок и лестниц

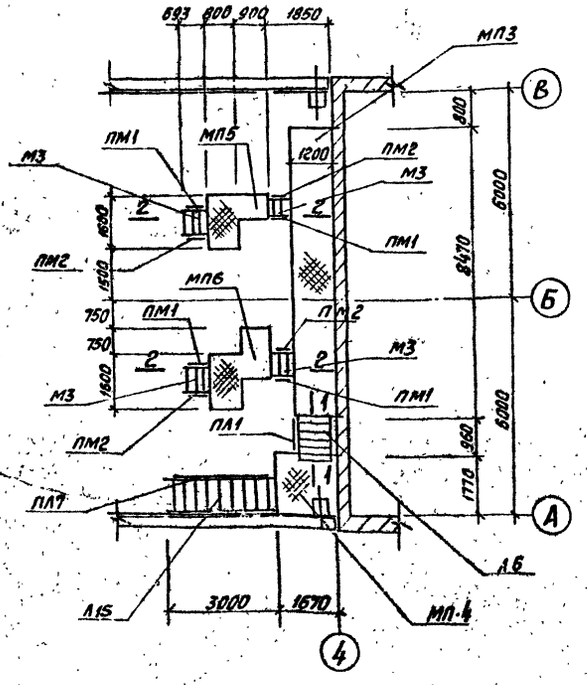

Маркировочная схема анкеров и марок

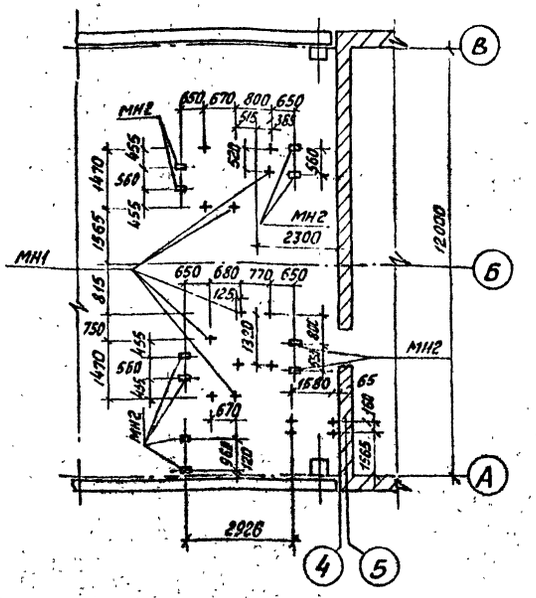

Спецификация элементов к маркировочным схемам

Марка	Обозначение	Наименование	Кол.	Примечание
		Стальные изделия		
МП3	КМ-13, 14, 15	Площадка МП3	1	1120,6 кг
МП4	КМ-13, 14, 15	" МП4	1	445,5 кг
МП5	КМ-13, 14, 15	" МП5	1	352,8 кг
МП6	КМ-13, 14, 15	" МП6	1	365,0 кг
М3	1.459-2: Вып. 21 18	Лестница М3	4	44,0 кг
Л6	то же Л. 11	" Л6	1	77,0 кг
Л15	" Л. 14	" Л15	1	191,0 кг
ПМ1	" Л 54	Перила ПМ1	4	7,0 кг
ПМ2	" Л 54	" ПМ2	4	7,0 кг
ПЛ1	" Л 42	" ПЛ1	1	8,0 кг
ПЛ7	" Л. 45	" ПЛ7	1	21,0 кг
МН1	КМ-30	Закладное изделие пл. 3 анкерный долм. М16	16	0,4 кг
МН2	КМ-30	То же М-19	10	2,8 кг

Выборка стали к маркировочной схеме, кг

Марка элемента	Профильная сталь													Арматурная сталь ГОСТ 5781-75				Всего
	С12	С20	С24	∟ 25×3	∟ 63×6	∟ 125×10	8-В	8-10	Рифл. ст.3 пс 6-14	∟ 50×40 ГОСТ 8278-57	Э 90×6 ГОСТ 8568-57	Прям. 25×3	Класс А I 10	Класс А I 16	Класс А II 10			
МП-3;4;5;6	1698	7459	1438	24,2	14,0	271,2	2065	573	537,2	1258	81,6	44,0	0,3	6,4	4,0			24320

1 — 1

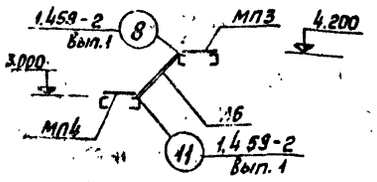

2 — 2

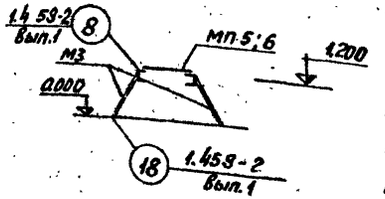

1. Материал металлоконструкций - сталь марки Вст 3 кп2. ГОСТу 380-71.*

2. Сварку вести электродами Э-42 по ГОСТу 9467-75 катетом шва не менее наименьшей толщины соединяемых элементов и не более 1,2 δ (где δ - минимальная толщина сварных соединений.)

| | | | | | | | | | | | | | | | | | |

Типовой проект 901-1-30 Альбом II/12

Инв. № подл. | Подпись и дата | Взам. инв. №

Маркировочная схема площадок и лестниц.

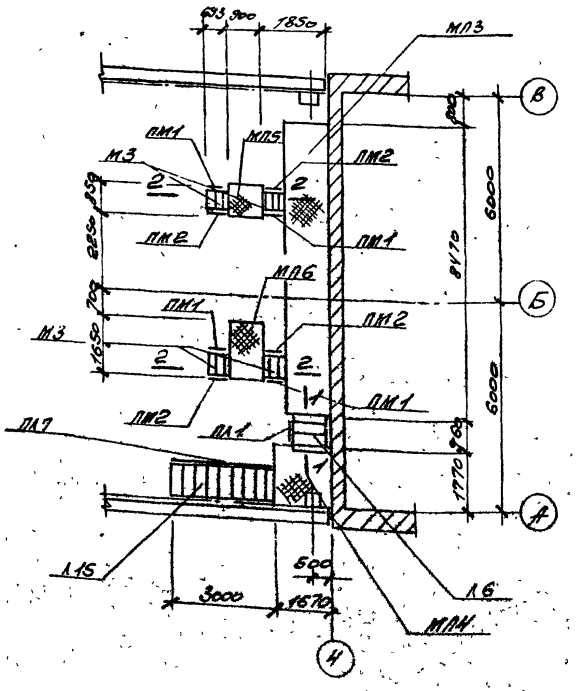

Маркировочная схема анкеров и марок

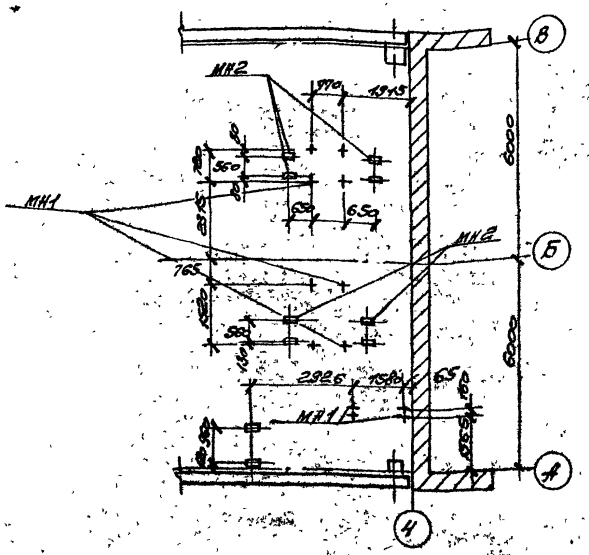

Спецификация элементов к маркировочным схемам.

Марка	Обозначение	Наименование	Кол.	Примеч.
		Стальные изделия.		
МЛ3	КМ — 13, 14, 15	Площадка МЛ 3	1	1120, 6кг
МЛ4	КМ - 13, 14, 15	" МЛ 4	1	458, 9кг
МЛ5	КМ - 13, 14, 15	" МЛ 5	1	203, 3кг
МЛ6	КМ - 13, 14, 15	" МЛ 6	1	273 6кг
М3	1.459-2; Вып. 2 л. 18	Лестница М3	4	44, 0кг
Л6	то же л. 11	" Л 6	1	7. 0кг
Л15	" л. 14	" Л 15	1	[illegible] кг
ПМ1	" Л 54	Перила ПМ1	4	7, 0 кг
ПМ2	" Л 54	" ПМ2	4	7, 0 кг
ПЛ1	" Л 42	" ПЛ 1	1	8, 0 кг
ПЛ7	" Л 45	" ПЛ 7	1	21, 0 кг
МН1	КМ-30	Закладное изделие анкерный болт М16	12	0, 4 кг
МН2	КМ-30	То же МК-19	10	2, 8 кг

Выборка стали к маркировочной схеме, кг.

Марка элемента	Профильная сталь													Арматурная сталь ГОСТ 5781-75			Всего
	[12	[20	[27	∟ 63×5	∟ 75×6	∟ 100×6	∟ 160×10	— 5-8	— 8-10	Разная сталь δ>4мм	∟ 50×3	∟ 63×3	Листовая δ>4	Класс AI 10	Класс AI 16	Класс AII 10	
МЛ3,4,5,6	85,8	715,9	143,8	18,3	14,0	130,8	175,2	44,96	465,8	61,3	61,5	33,0		0,3	4,8	4,0	2089,5

1—1

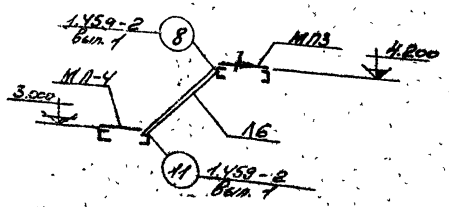

2—2

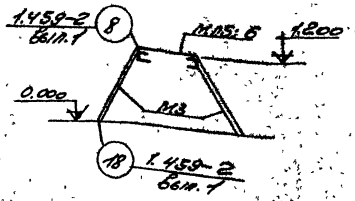

1. Материал металлоконструкций - сталь марки Вст 3 кп2 по ГОСТу 380-71*.
2. Сварку вести электродами Э-42 по ГОСТу 9467-75, катетом шва не менее наименьшей толщины соединяемых элементов, но не более 1,2 δ, где δ - минимальная толщина сварных соединений.

						ТП 901-1-30 КМ			
Изм.	Лист	№ докум.	Подпись	Дата		Радиотелевизионное сооружение с оттяжками, типа ТВ крышную систему высотой 180 м, от 6 до 14 м			
Рук. гр.		Щеголев					Лит.	Лист	Листов
Гробер.		Морозов					ТР	12	
Ст. инж.		Морозов							
Рук. гр.		Петросян				Металлические площадки МЛ3,4, 5,6 с ограждением частей (при установке на насосной типа 2ЭЛ-(Р-3)	Госстрой СССР ГПИ Ленинградский Водоканалпроект		
Н. контр.		Кирсанов							
Нач. отд.		Жемло				Маркировочная схема.			

копировал: [illegible]
сверил: [illegible]

Альбом II/2

Типовой проект 901-1-30

Инв. № подл.

Подпись и дата

Взам. инв. №

Инв. № дубл.

МП3; МП4

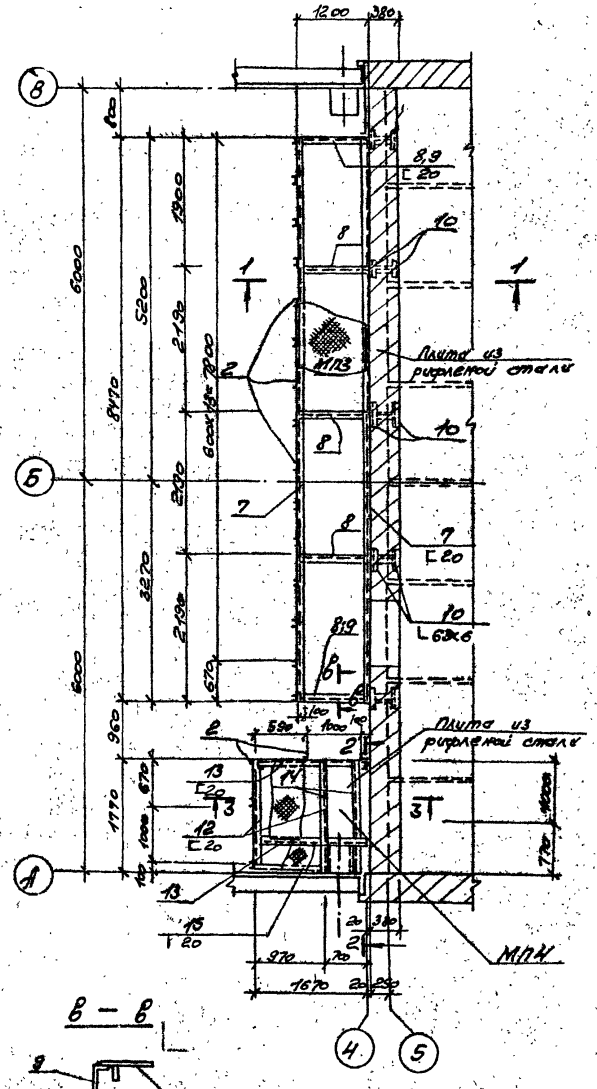

В – В

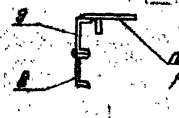

МП5; МП6
(при установке насосов марки 24А-18х1)

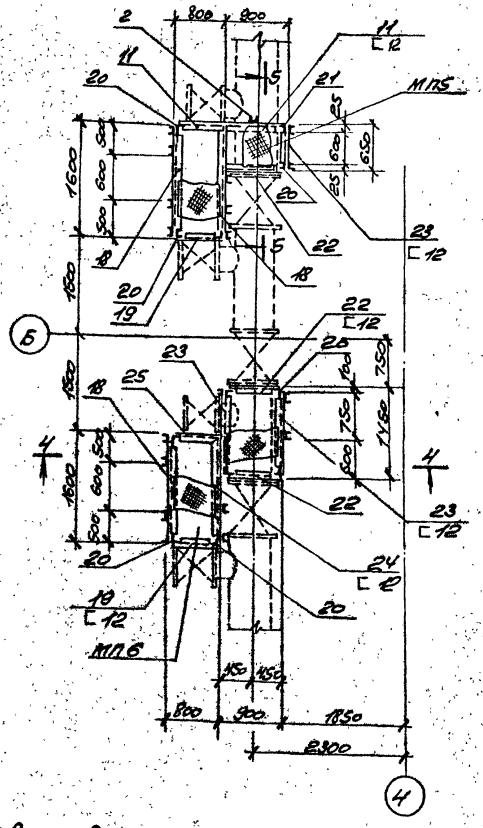

1. Разрезы даны на листе КМ-14.
2. Спецификация дана на листе КМ-15.
3. Плиты из рифленой стали приварить к балкам площадок прерывистым швом, шаг шва – 200, длина шва – 100.

МП5; МП6
(при установке насосов марки 20А-18х3)

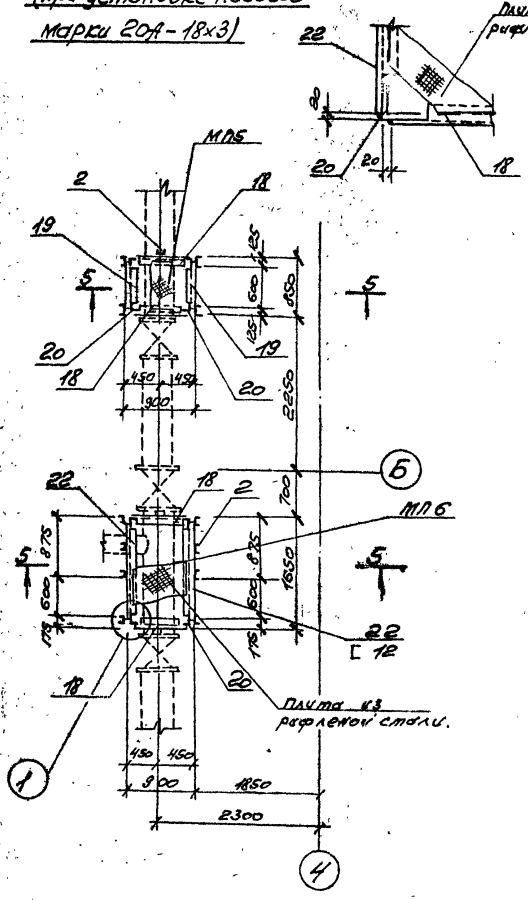

						ТП901-1-30-КМ	
Изм.	Лист	№ докум.	Подпись	Дата	Группа водозаборных сооружений, обеспечивающих работу одной насосной станции производительностью от 0,2 до 1,0 м³/с		
Разраб.		Шестакова				Лит.	Масса	Масштаб
Гл. инж.		Андреева				ТР	13	
Рук. гр.		Ростовцев						
Н. контр.		Куприянов			Металлические конструкции МП3,4,5,6 Площадки. Часть 1. Конструкции установки насосов типа А. Марки.	Госстрой СССР ГПИ Ленгипроводхоз Водоканалпроект	
Нач. отд.		Эдель		07.77			

Калькировал: Нина У. Ахметова 1/.
Сверил: [illegible]

Альбом 1/2

Типовой проект 901-1-30

Инв. № подл. | Подпись и дата | Взам. инв. №

1—1

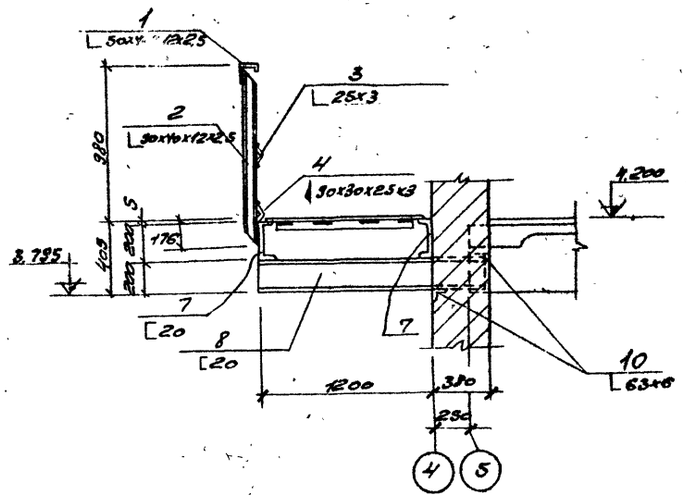

3—3

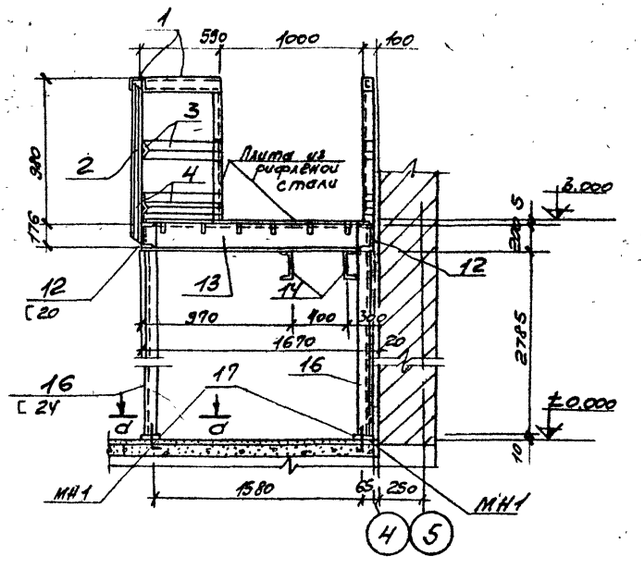

5—5

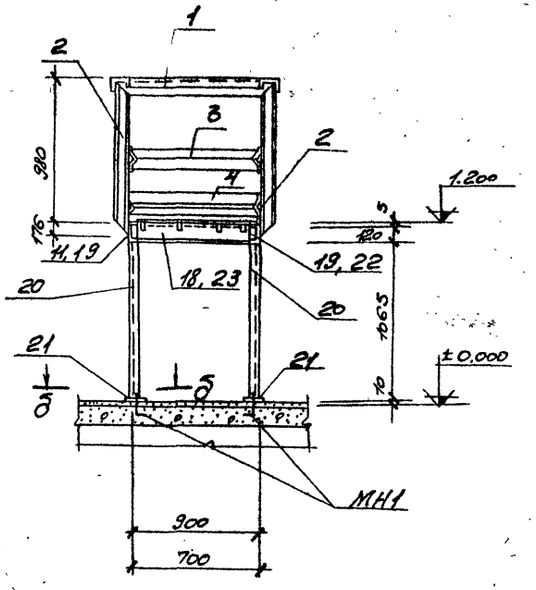

2—2

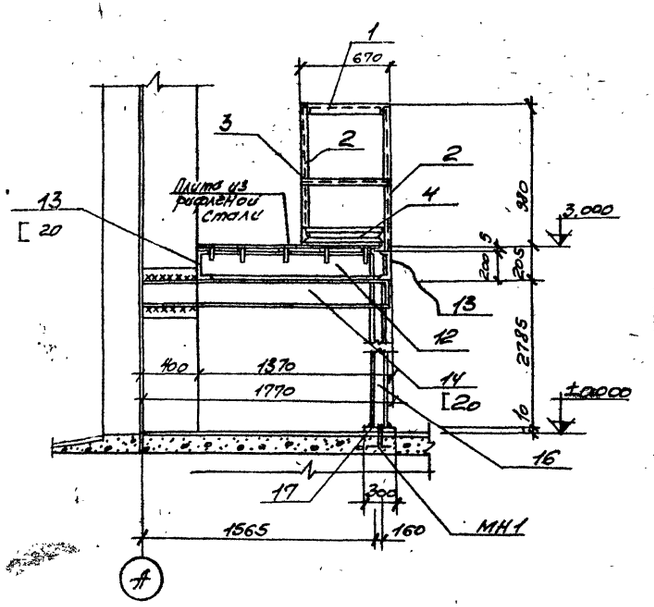

4—4

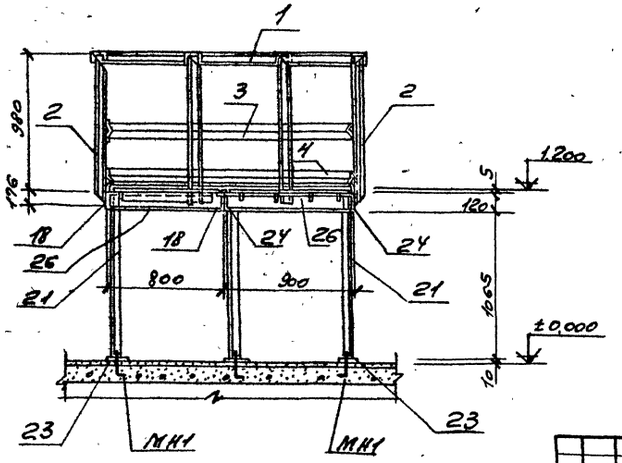

д—д

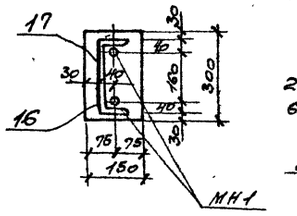

б—б

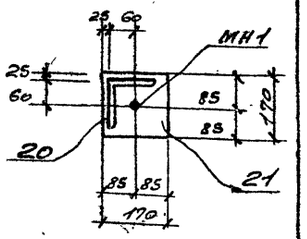

1. Месторасположение разрезов дано на листе КМ-13.
2. Спецификация дана на листе КМ-15

						ТП 901-1-30 - КМ	
Изм.	Лист	№ докум.	Подпись	Дата	Речные водозаборные сооружения совмещенного типа для аванпутной глубины уровней воды от 600 до 1400 мм производительностью 0,2 до 1,0 м³/с		
Разраб.		Шарова				Лит.	Лист	Листов
Провер.		Андреева				ТР	14	
Гл. инж.		Андреева						
Рук. гр.		Полубояров						
Н. контр.		Кудрова			0,2 Т/ч	Металлические площадки №№ 3, 4, 5, 6 подземной части (при установке насосов типа А). Разрезы.	Госстрой СССР ГПИ Ленинградский Водоканалпроект	
Нач. отд.		Жило						

Копировал: Ахм Ахметова
Сверил: Ахм

Альбом II.4

Инв.№ подл. | Подпись и дата | Взам.инв.№

Плита из рифленой стали

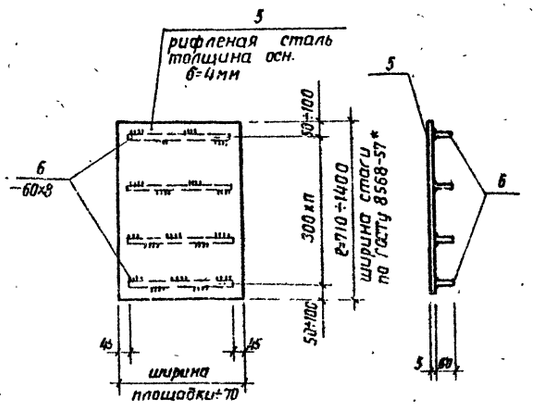

Спецификация металла

Наим. эл-та	Поз.	Профиль	Длина мм	Кол. шт	Вес, кг 1 дет.	Вес, кг всех	Вес, кг марки	Примеч.
1	2	3	4	5	6	7	8	9
МП3	1	∟50×40×12×2.5	8700	—	—	16.1	1120.6	
	2	∟50×40×12×2.5	1146	17	2.1	27.3		
	3	∟25×25×3	8700	—	—	9.8		
	4	90×30×2.5×3	8700	—	—	33.0		
	5	Рифленая сталь, δ=осн.=4мм	м² 9.5	—	—	316.2		
	6	— 60×8	30000	—	—	113.0		
	7	[20	8470	2	203.0	406.0		
	8	[20	1574	5	29.0	145.0		
	9	[20	1040	1	19.2	19.2		
	10	∟ 63×6	250	10	1.4	14.0		
		Наплавленный металл			2%	21.0		
МП4	1	Эскиз см. выше	1300	—	—	2.4	458.9	Общая длина
	2	—"—	1146	5	2.1	10.5		
	3	—"—	1300	—	—	1.3		Общая длина
	4	—"—	1300	—	—	5.0		—"—
	5	—"—	м² 2.2	—	—	74.0		—"—
	6	—"—	7900	—	—	29.8		—"—
	12	[20	1730	1	32.0	32.0		
	13	[20	1650	2	30.3	60.6		
	14	[20	1770	2	32.8	65.6		
МП4 (приваренные)	15	[20	950	1	17.5	17.5		
	16	[24	2985	2	71.9	143.8		
	17	—150×10	300	2	3.6	7.2		
		Наплавленный металл			2%	90		
МП5 (при установке насоса марки 24А-18×3)	1	Эскиз см. выше	2300	—	—	4.2	203.3	
	2	—"—	1146	6	21	12.6		
	3	—"—	2300	—	—	2.6		
	4	—"—	2300	—	—	8.7		
	5	—"—	м² 0.75	—	—	25.0		
	6	—"—	3200	—	—	12.0		
	18	[12	860	2	8.9	17.8		
	19	[12	810	2	8.4	16.8		
	20	∟ 125×10	1185	4	22.6	90.4		
	21	—170×10	170	4	2.3	9.2		
		Наплавленный металл			2%	4.0		
МП6 (при установке насоса марки 20А-18×3)	1	Эскиз см. выше	3900	—	—	7.2	273.6	
	2	—"—	1146	10	2.1	21.0		
	3	—"—	3900	—	—	4.4		
	4	—"—	3900	—	—	14.8		
	5	—"—	м² 1.5	—	—	50.0		
	6	—"—	5400	—	—	20.4		
	18	[12	860	2	8.9	17.8		
	20	∟ 125×10	1185	4	22.6	90.4		
	21	—170×10	170	4	2.3	9.2		
	22	[12	1610	2	16.7	33.4		
		Наплавленный металл			2%	5.0		
МП5 (при установке насоса марки 24А-18×1)	1	Эскиз см. выше	5300	—	—	9.8	352.8	
	2	—"—	1146	11	2.1	23.1		
	3	—"—	5300	—	—	6.0		
	4	—"—	5300	—	—	20.2		
	5	—"—	м² 1.8	—	—	60.0		
	6	—"—	7600	—	—	28.7		
	11	[12	1660	1	17.3	17.3		
	18	[12	1560	2	16.3	32.6		
	19	[12	760	1	8.0	8.0		
	20	∟ 125×10	1185	5	22.6	113.0		
	21	— 170×10	170	5	23	11.5		
	22	[12	880	1	9.2	9.2		
	23	[12	610	1	6.4	6.4		
		Наплавленный металл			2%	7.0		
МП6 (при установке насоса марки 24А-18×1)	1	Эскиз см. выше	6150	—	—	11.4	465.0	
	2	—"—	1146	12	2.1	25.2		
	3	—"—	6150	—	—	6.9		
	4	—"—	6150	—	—	23.4		
	5	—"—	м² 2.6	—	—	87.0		
	6	—"—	9300	—	—	35.0		
	18	[12	1560	1	16.3	16.3		
	19	[12	760	1	8.0	8.0		
	20	∟ 125×10	1185	7	22.6	158.2		
	21	— 170×10	170	7	2.3	14.6		
	22	[12	860	2	9.0	18.0		
	23	[12	1410	2	14.7	29.4		
	24	[12	1580	1	16.5	16.5		
	25	[12	780	1	8.1	8.1		
		Наплавленный металл			2%	7.0		

Выборка стали на один элемент, кг

Марка элемента	Профильная сталь: [12	[20	[24	25×3	∟63×6	∟125×10	δ=8	δ=10	Рифл. сталь δ=4мм	Ст от ∟125×10	Ст от ∟25×3	Наплавленный металл	Всего
при установке насосов марки 20А-18×3													
МП 3	—	570.2	—	9.8	14.0	—	113.0	—	316.2	43.4	33.0	21.0	1120.6
МП 4	—	175.7	143.8	1.5	—	—	29.8	7.2	74.0	12.9	5.0	9.0	458.9
МП 5	34.6	—	—	2.6	—	90.4	12.0	9.2	25.0	16.8	8.7	4.0	203.3
МП 6	51.2	—	—	4.4	—	90.4	20.4	9.2	50.0	28.2	14.8	5.0	273.0
при установке насосов марки 24А-18×1													
МП 3	—	570.2	—	9.8	14.0	—	113.0	—	316.2	43.4	33.0	21.0	1120.6
МП 4	—	175.7	143.8	1.5	—	—	29.8	7.2	74.0	12.9	5.0	9.0	458.9
МП 5	73.5	—	—	6.0	—	113.0	28.7	11.5	60.0	32.9	20.2	7.0	352.8
МП 6	96.3	—	—	6.9	—	158.2	35.0	14.6	87.0	36.6	23.4	7.0	465.0

Изм.	Лист	№ докум.	Подпись	Дата
Разработ.		Щеглева		
Проверил		Андреева		
Ст.инж.		Андреева		
Рук.гр.		Печковская		
Гл.констр.		Кудряев		
Нач.отд.		Жило		

ТП 901-1-30-КМ

Речные водозаборные сооружения совмещенного типа для амплитуд колебаний уровней воды от 8 до 14м производительностью от 0.2 до 10 м³/с

Лит.	Лист	Листов
ТР	15	

Металлические площадки МП3,4,5,6 в надземной части. (при установке насосов типа 8) Спецификация металла

Госстрой СССР ГПИ Ленинградский ВОДОКАНАЛПРОЕКТ

СОР 394-04

Типовой проект 901-1-30 Альбом II.4

Копия верна

Альбом III/2

Типовой проект 901-1-30

Согласовано

Инв. № подл. | Подпись и дата | Взам. инв. №

Маркировочная схема площадок и лестниц

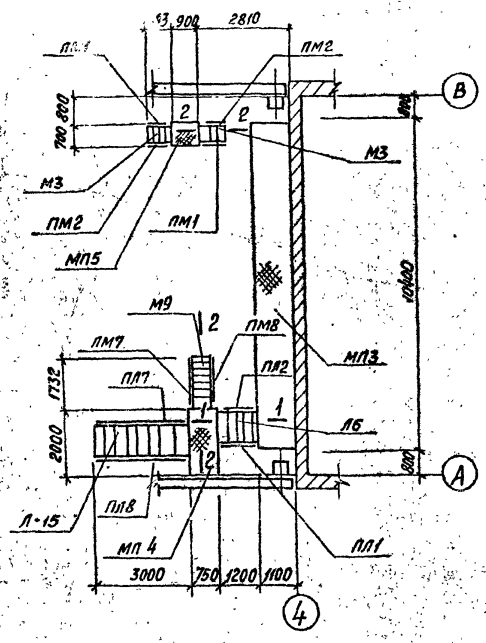

Маркировочная схема анкеров и марок

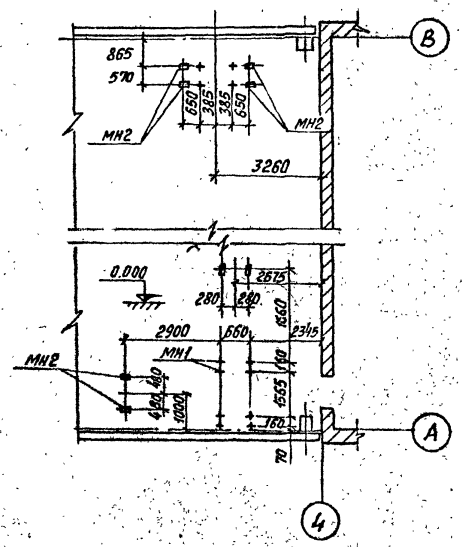

Спецификация элементов к маркировочным схемам

Марка	Обозначение	Наименование	Кол.	Примечание
		Стальные изделия		
МП3	КМ-17,18	Площадка МП-3	1	1200,0 кг
МП4	КМ-17,18	" МП4	1	518,7 кг
МП5	КМ-17,18	" МП5	1	189,7 кг
Л6	1.459-2; Вып.2. л 11	Лестница Л6	1	77,0 кг
М9	то же л.21	" М9	1	106,0 кг
Л15	" л.14	" Л15	1	191,0 кг
М3	" л. 18	" М3	2	44,0 кг
ПЛ1	" л. 42	Перила ПЛ1	1	8,0 кг
ПЛ2	" л. 42	" ПЛ2	1	8,0 кг
ПМ7	" л.57	" ПМ7	1	15,0 кг
ПМ8	" л.54	" ПМ8	1	15,0 кг
ПЛ7	" л. 45	" ПЛ7	1	21,0 кг
ПЛ8	" л. 45	" ПЛ8	1	21,0 кг
ПМ1	" л.54	" ПМ1	2	7,0 кг
ПМ2	" л 54	" ПМ2	2	7,0 кг
МН1	КМ-30	Закладное изделие поз. 3	8	0,4 кг
МН2	КМ-30	То же М-19	8	2,8 кг

Выборка стали к маркировочной схеме

Марка элемента	Профильная сталь														Всего
	⊏12	⊏20	⊏24	25×3	63×5	∟125×10	δ=8	δ=10	Лист 5(4)-10 ГОСТ 19903-74	Лист 4-10 ГОСТ 19903-74	90×36 δ=25×3	Напр. листовая			
МП3; 4; 5	31,6	135,3	388,0	15,2	16,8	90,4	16,83	23,6	458,0	90,1	51,3	37,8			1908,4

1—1

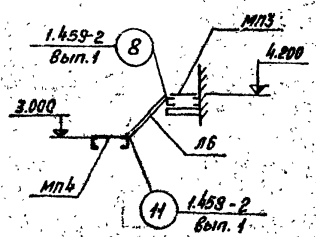

2—2

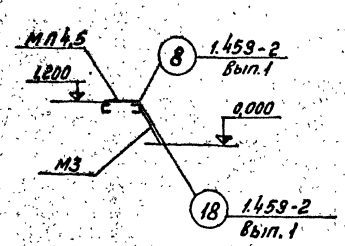

1. Материалы металлоконструкций - сталь по ГОСТу 380-71* марки Вст3 кп2.

						ТП901-1-30-КМ		
Изм.	Лист	№докум.	Подпись	Дата		Речные вокзальные сооружения совмещенного типа для стоянок, сезонный уровень, вариант 6,0 м		
Разраб.	Щеглова					производительностью от 1,5 до 4,0 тыс. пас.		
Провер.	Андреева						Лит.	Лист	Листов
Гл. спец.	Андреева						ТР	16	
Рук. гр.	Мечковский					Металлические площадки МП4,5 с навесным частями при установке марок типа (см. л. 18) Маркировочная схема	Госстрой СССР ГПИ Ленинградский Водоканалпроект	
Гл. инж.	Кудряев				03.77			
Нач. отд.	Жило							

СФ 374-04

МП 3; МП4, МП5

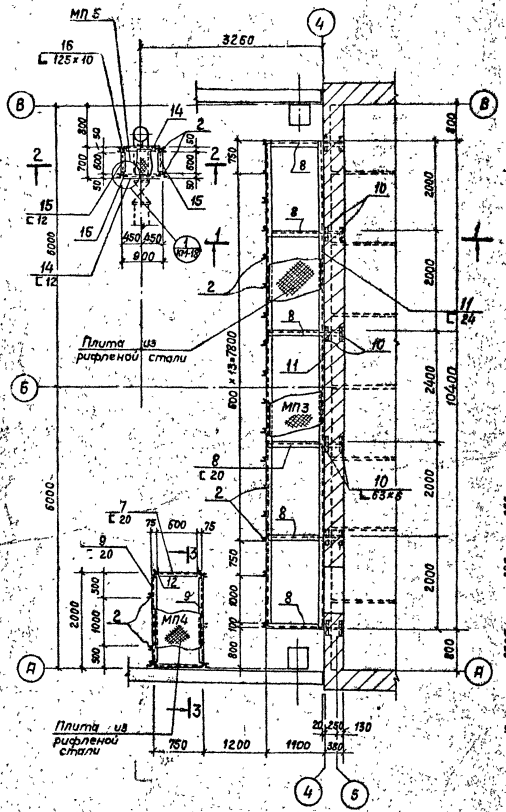

1 — 1

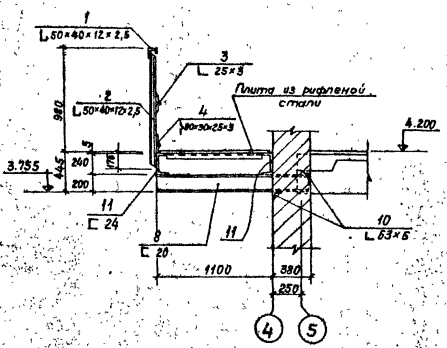

2 — 2

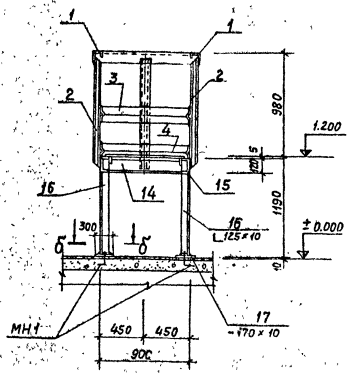

3 — 3

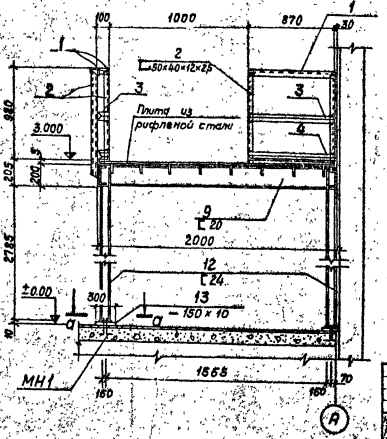

1. Спецификация дана на листе КМ-18.

						ТП901-1-30-КМ	
						Узлы водозаборные сооружения совмещенного типа для фильтров Копейской ирригационной системы от 8 до 14 м производительностью от 6,2 до 10 м³/с	
Изм.	Лист	№ докум.	Подпись	Дата		Лит.	Лист	Листов
Разраб.	Шевелёв							
Гл. инж. проекта	Кочергин					ТР	17	
Гл. инж.	Родзевич					Госстрой СССР ГПИ Ленинградский Водоканалпроект		
Рук. гр.	Ченчевский							
Гл. конструктор	Бобров							
Нач. отд.	Жило							
						Металлические площадки МП3,4,5 в надземных частях насосных станций. План. Разрезы.		

СР 374-04

Копия верна

Альбом VI/2

Проект 901-1-30

Плита из рифленой стали

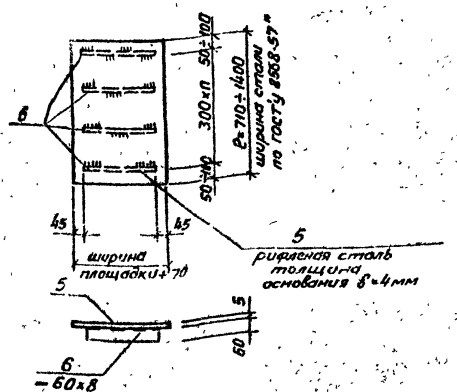

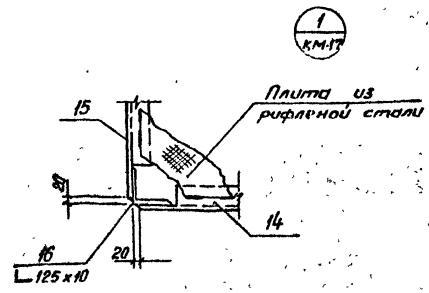

а – а

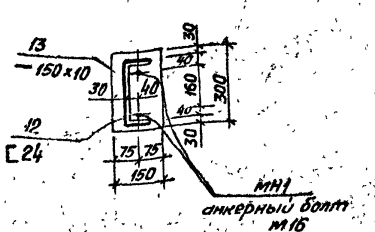

б – б

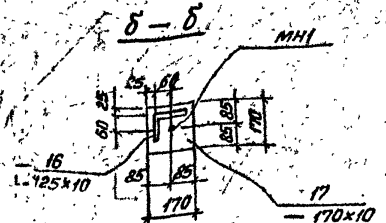

1	2	3	4	5	6	7	8	9
МП5	1	Эскиз см. выше	1800	—	—	3,3	189,7	
	2	—"—	1146	6	2,1	12,6		
	3	—"—	1800	—	—	2,1		
	4	—"—	1800	—	—	6,9		
	5	—"—	м² 0,6	—	—	2[illegible]		
	6	—"—	2600	—	—	9,8		
	14	[12	860	2	9,0	18,0		
	15	[12	660	2	6,8	13,6		
	16	∟ 125х10	1185	4	22,6	90,4		
	17	— 170х10	170	4	2,3	9,2		
		Наплавленный металл 2%				3,8		

Спецификация металла

Наим. элем.	№ поз.	Профиль	Длина мм	Кол. шт.	Вес, кг 1 дет.	Вес, кг всех	марки	Примечание
1	2	3	4	5	6	7	8	9
МП3	1	∟50х40х12х2,5	9800	—	—	18,2	1200,0	Общая длина
	2	∟50х40х12х2,5	1146	17	2,1	35,7		
	3	∟ 25х3	9800	—	—	11,0		Общая длина
	4	⌇ 90х30х25х3	9800	—	—	37,2		—"—
	5	Рифленая сталь δ осн.=4мм	м² 11,6	—	—	388,0		—"—
	6	— 60х8	37000	—	—	140,0		—"—
	8	[20	1474	6	27,1	27,1		
	10	∟ 63х6	250	12	1,4	16,8		
	11	[24	10400	2	250,0	500,0		
		Наплавленный металл 2%				26,0		
МП4	1	Эскиз см. выше	1900	—	—	3,5	518,7	Общая длина
	2	—"—	1146	8	2,1	16,8		
	3	—"—	1900	—	—	2,1		Общая длина
	4	—"—	1900	—	—	7,2		—"—
	5	—"—	м² 1,5	—	—	50,0		—"—
	6	—"—	4900	—	—	18,6		—"—
	7	[20	710	2	13,1	26,2		
	9	[20	1910	2	41,0	82,0		
	12	[24	2985	4	71,9	288,0		
	13	— 150х10	300	4	3,6	14,4		
		Наплавленный металл 2%				10,0		

1. Сварку вести электродами Э-42 по ГОСТу 9467-75 катетом шва не менее наименьшей толщины соединяемых элементов и не более 1,2 δ (где δ-минимальная толщина сварных соединений).

2. Плиты из рифленой стали приварить к балкам площадок прерывистым швом, шаг шва -200, длина шва – 100.

Выборка стали на 1 элемент, кг.

Марка элемента	Профильная сталь													Итого	Всего
	[12	[20	[24	∟ 25х3	∟ 63х6	∟ 125х16	δ=8	δ=10	Рифленая сталь δ=4мм	∟ 110х10	∟ 90х30х25х3	Наплавленный металл 2%			
МП3	—	27,1	500,0	11,0	16,8	—	140,0	—	388,0	53,9	37,2	26,0		1200,0	
МП4	—	108,2	288,0	2,1	—	—	18,5	14,4	50,0	20,3	7,2	10,0		518,7	
МП5	31,6	—	—	2,1	—	90,4	9,8	9,2	20,0	15,9	6,9	3,8		189,7	

| | | | | | | | | | | | | |

Альбом II/2

Типовой проект 901-1-30

Копия верна

Инв.№ подл. | Подпись и дата | Взам.инв.№

Маркировочная схема ворот В-1

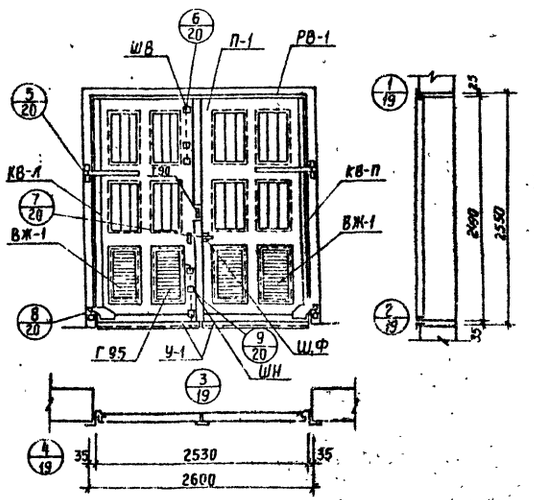

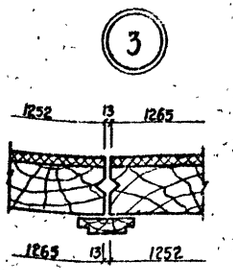

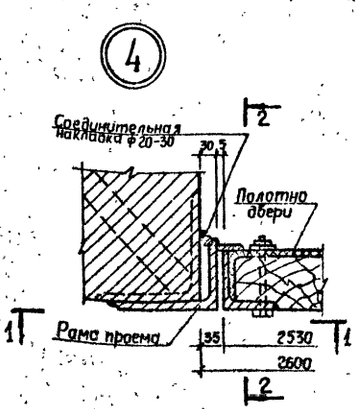

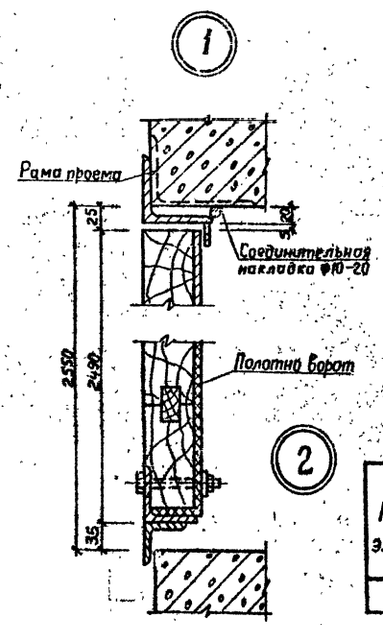

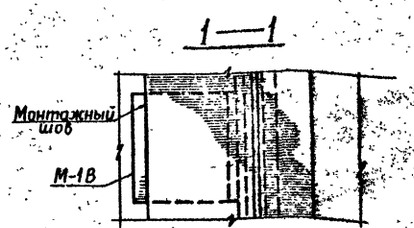

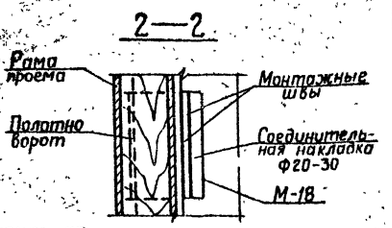

Спецификация элементов к маркировочной схеме

Марка	Обозначение	Наименование	Кол	Примечан
		Деревянные конструкции		
П-1	КМ-21	Полотно П-1	1	301,0 кг
		Стальные конструкции		
РВ-1	КМ-23	Рама проема РВ-1	1	175,2 кг
ВЖ-1	КМ-34	Стальные жалюзи ВЖ-1	4	10,4 кг
КВ-Л	КМ-22	Каркас полотна левый КВ-Л	1	99,2 кг
КВ-П	КМ-22	Каркас полотна правый КВ-П	1	99,2 кг
У-1	КМ-34	Уголок У-1	2	4,8 кг
ШВ	КМ-28	Шпингалет верхний ШВ	1	2,9 кг
ШН	КМ-28	Шпингалет нижний ШН	1	3,0 кг
ЩФ	КМ-29	Щеколда фалевая ЩФ	1	3,9 кг
Т90	КМ-28	Пробой Т90	2	0,12 кг
		Соединительный металл		
	ГОСТ 7798-70	Болт М18×130	6	на все 1,8 кг
	То же	Болт М10×120	6	на все 0,5 кг
	То же	Болт М10×110	30	на все 2,4 кг
	ГОСТ 5915-70	Гайка М18	6	на все 0,4 кг
	То же	Гайка М10	36	на все 0,4 кг
	ГОСТ 6958-68*	Шайба 18	6	на все 0,3 кг
		Шайба 10	36	на все 0,5 кг
	ГОСТ 1145-70*	Шуруп 6×50	30	на все 0,3 кг
		Шуруп 5×40	63	на все 0,3 кг
Г95	ГОСТ 5087-72	Ручка Г95	1	
		Закладные изделия		
М-18	КМ-31	Марка М-18	8	5,9 кг

Выборка стали на один элемент, кг

Марка элемента	профильная сталь																					
	150×5	150×6	175×8	200×10	100×12	125×12	140×12	75×50	80×60	8-1,5	8-4	8-5	8-6	8-8	8-10	Болт М10×120	Болт М10×110	Болт М10×120	Болт М18×130	Болт М30×80	Гайка М10
В-1	10	17	68	52	4	9	36	56	101	15	26	37	7	2	38	1	72	3	11	2	14

продолжение

Марка элемента	профильная сталь											Итого	Арматурная сталь ГОСТ 5781-75 класс AI, ф мм				Итого	Всего
	Гайка М12	Гайка М18	Гайка М30	Шайба 10	Шайба 12	Шайба 18	Шуруп 5×40	Шуруп 6×50	Шуруп М12×...	Ст.тр. d=... мм	Итого		16	28	36	70		
В-1	1	2	1	18	1	2	19	9	1	1	8	644	3	1	3	12	19	663

1. Все сварные монтажные швы считать толщиной h=6 мм.
2. Сварку выполнять электродами типа Э42 по ГОСТ 9467-75 катетом шва не менее наименьшей толщины соединительных элементов и не более 1,2 δ (где δ-минимальная толщина сварных швов.

					ТП 901-1-30 - КМ		
Изм.	Лист	№ докум.	Подпись	Дата	Речные водозаборные сооружения совмещенного типа для амплитуд колебания уровней воды от 6 до 14 м производительностью от 0,2 до 1,0 м³/с		
Разраб.		Котова				Литер	Лист	Листов
Проверил		Повалаева				ТР	19	
Гл.инж.		Повалаева						
Рук. гр.		Печковская						
Гл.констр.		Кудряев			Ворота В-1. Маркировочная схема. Узлы 1÷4	Госстрой СССР ГПИ Ленинградский ВОДОКАНАЛПРОЕКТ	
Н.контр.		Жило					

сф 374-04

5/19

(Вид снаружи)

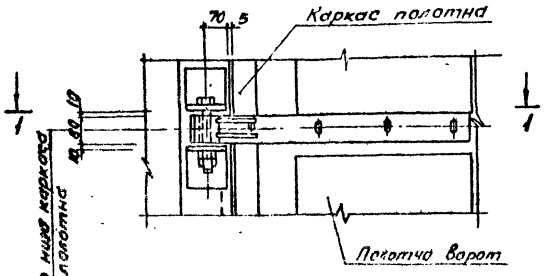

1-1

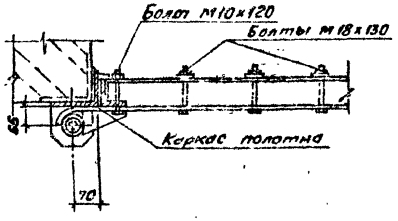

6/19

3-3

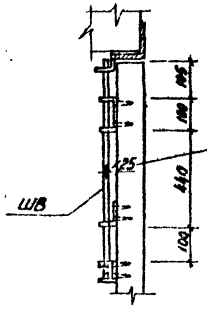

(Вид изнутри)

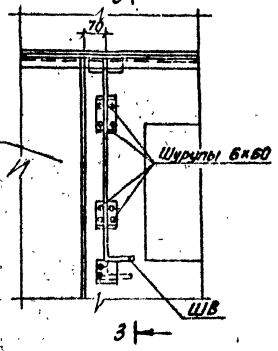

7/19

(Вид снаружи)

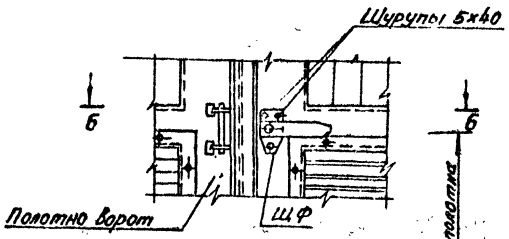

6-6

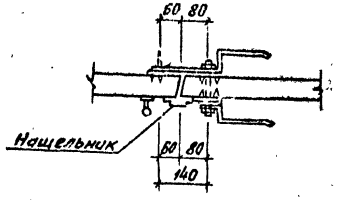

8/19

(Вид снаружи)

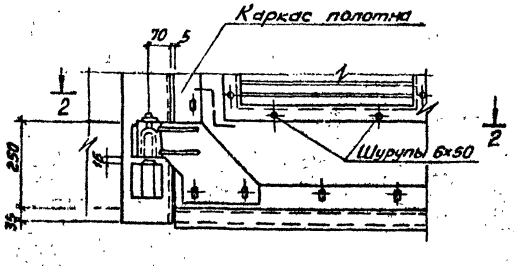

2-2

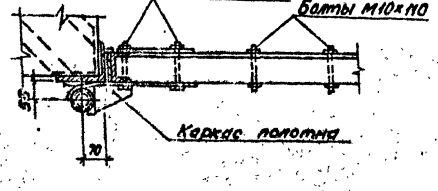

9/19

4-4

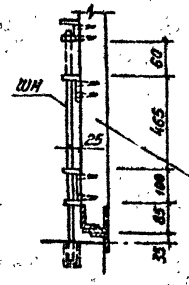

(Вид изнутри)

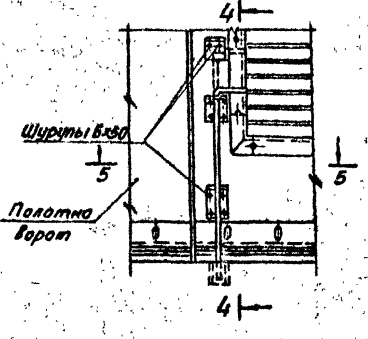

5-5

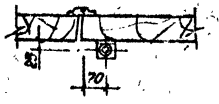

7-7

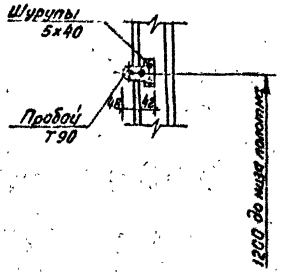

10/19

(Вид снаружи)

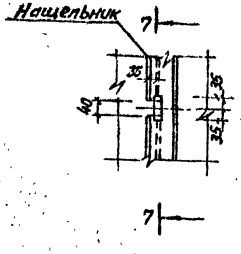

Инв.№ подл.	Подпись и дата	Взам.инв.№	Инв.№ дубл.	Подпись и дата	

Изм.	Лист	№ докум.	Подпись	Дата
Разраб.		Котова		
Провер.		Поватеева		
Гл.инж.		Поватеева		
Рук.гр.		Прокофьева		
Гл.констр.		Кудряев		
Контр.		Жила		

ТП 901-1-30-КМ

Типовые водозаборные гаражи совмещенного типа с амплитудой колебания уровня воды от 6 до 14м и скоростью течения от 0,2 до 1,0 м/с

Лит.	Лист	Листов
ТР	20	

Ворота В-1
Узлы с 6 по 10

Госстрой СССР
ГПИ Ленинградский Водоканалпроект

сф 374-04

Маркировочная схема полотен ворот В-1

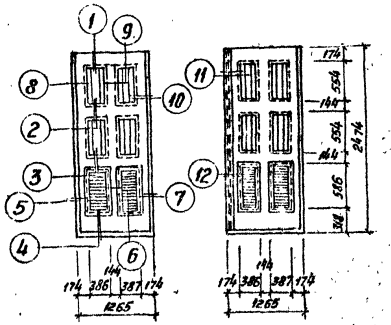

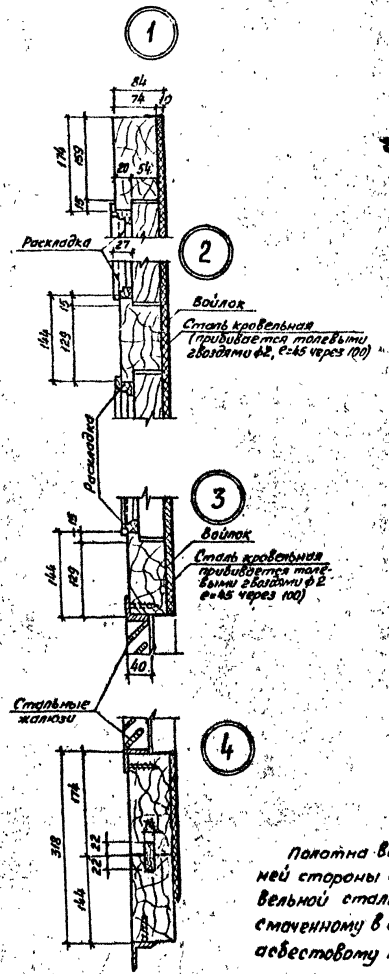

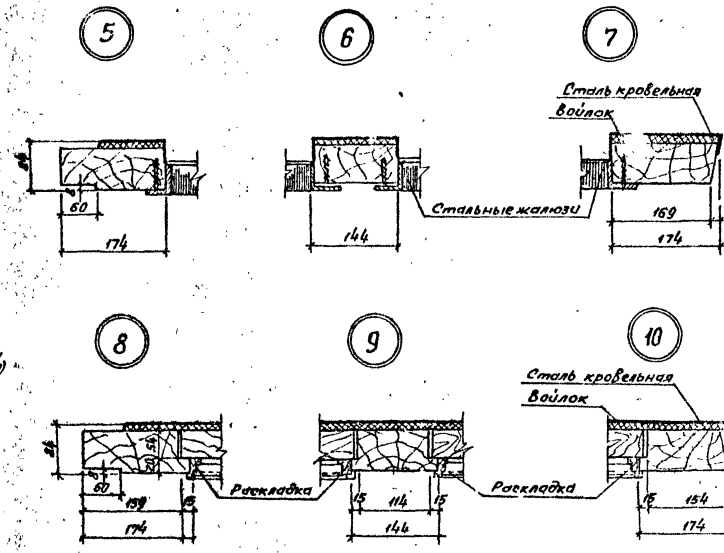

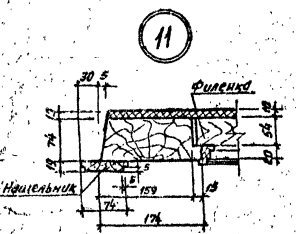

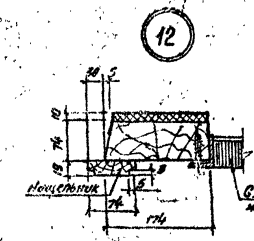

Сечение наплавной раскладки

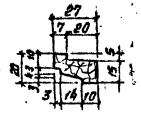

Полотна ворот с внутренней стороны обшиваются кровельной сталью по войлоку, смоченному в глине или по асбестовому картону.

Спецификация элемента к маркировочной схеме

Марка	Обозначение	Наименование	Кол.	Примечание
		Деревянные конструкции		
		Бруски 80×180	п.м	15,88
		Бруски 80×150	п.м	8,97
		Бруски 60×120	п.м	21,02
		Доски 25×80	п.м	2,48
		Раскладки	п.м	17,35
		Стальные изделия		
		Сталь кровельная	м²	2,80
		Прочие материалы		
		Войлок	м²	2,80

Гип Инж	Н докум	Подпись	Дата	ТП 901-1-30 - КМ	
Разраб	Усатова			Деревянные водозаборные сооружения совершенного типа для амплитуд колебания уровней воды от 6 до 14 м производительностью от 0,2 до 1,0 м³/с	
Провер.	Соболева				Лит. / Лист / Листов
Гл. инж.	Залетова				Тр / 21 /
Рук. гр.	Пчелинцева				
Гл. конст.	Юрьев		12.77	Ворота В-1 Маркировочная схема полотен ворот узлы с 1 по 4	Госстрой СССР ГПИ Ленинградский Водоканалпроект
Нач. отд.	Гуло				

Инв. № подл. | Подпись и дата | Взам. инв. №

Альбом 1

ТП 901-1-30 Альбом 1

Оф 374-04

Копия здесь

Типовой проект 901-1-30 Альбом II/2

Инв. № подл. | Подп. и дата | Взам. инв. №

Каркас полотна ворот КВ-Л

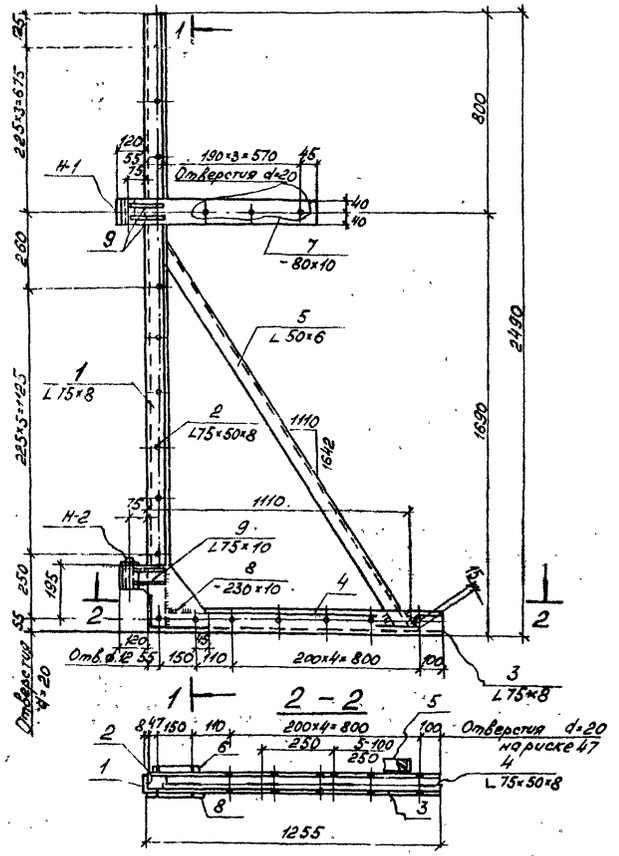

Каркас полотна ворот КВ-П

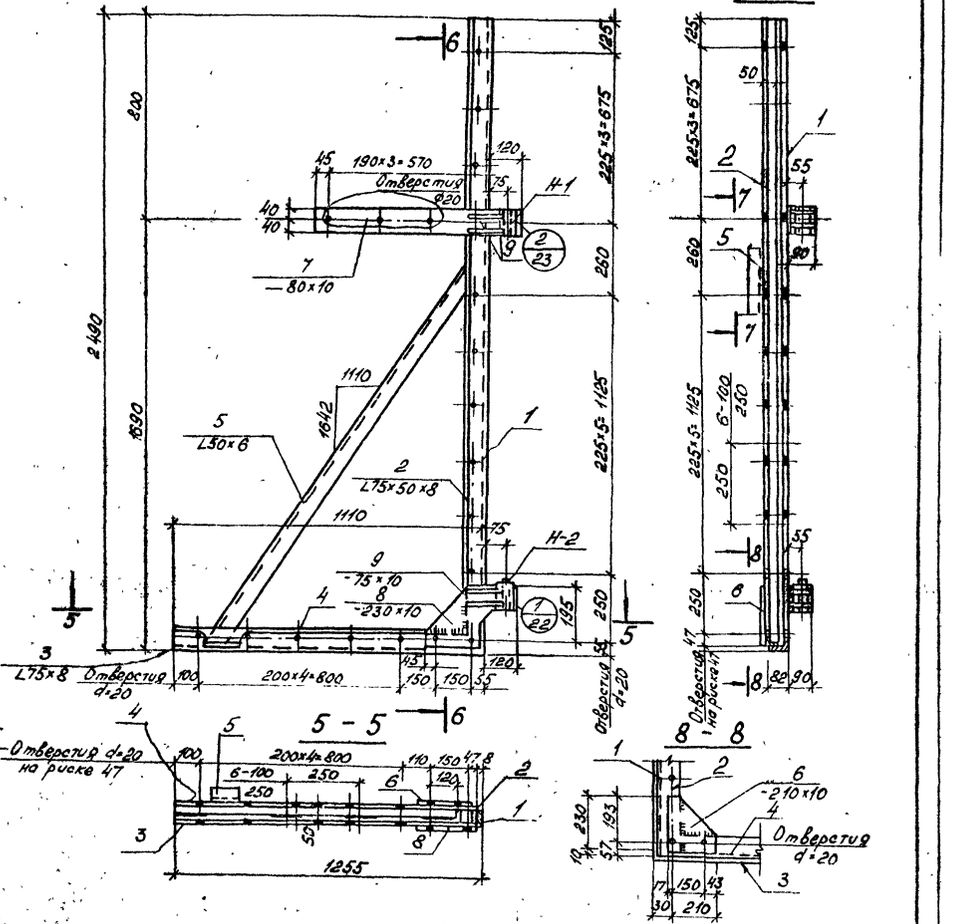

Спецификация металла на 1 марку

Наименование марки	№ поз.	Профиль	Длина мм	Кол-во шт.	Вес в кг шт.	Вес в кг всех	Вес в кг марки	Примечание
КВ-Л (1 шт.) КВ-П (1 шт.)	1	L 75×8	2490	1	22,5	22,5	99,2	
	2	L 75×50×8	2482	1	18,4	18,4		
	3	L 75×8	1283	1	11,6	11,6		
	4	L 75×50×8	1275	1	9,6	9,6		
	5	L 50×6	1910	1	8,6	8,6		
	6	-210×10	230	1	3,8	3,8		
	7	-80×10	810	1	5,1	5,1		
	8	-330×10	390	1	7,0	7,0		
	9	-75×10	125	4	0,7	3,0		
	—	Н-1	—	1	4,1	4,1		
	—	Н-4	—	1	3,5	3,5		
		Наплавленный металл 2%				2,0		

1. Основной вид каркасов дан с наружной стороны.
2. Все сварные швы, не обозначенные на чертеже, считать h.шв.=6 мм.
3. Позиции 1, 2, 3, 4, 5, 8 для КВ-П изготовить зеркально позициям 1, 2, 3, 4, 5, 8 для КВ-Л.

Изм.	Лист	№ докум.	Подпись	Дата
Разраб.		Орлова		
Провер.		Беляева		
Ст. инж.		Валдаева		
Рук. гр.		Чиковани		
Гл. конст.		Фарфел		
Начальн.		Хилло		

ТП 901-1-30 -КМ

Речные водозаборные сооружения совмещенного типа для амплитуд колебания уровней воды от 8 до 14 м производительностью от 0,3 до 1,0 м³/с

Стадия	Лист	Листов
Р	22	

Ворота В-1. Каркасы КВ-Л и КВ-П полотен ворот

Госстрой СССР ГПИ Ленинградский Водоканалпроект

Ко

сф 374-04

Копировал: Малюгина Сверил:

Альбом 11/2

Типовой проект 901-1-30

Копия верна

Рама проема РВ-1

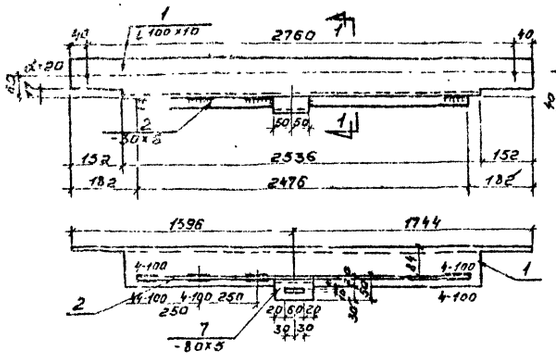

1-1

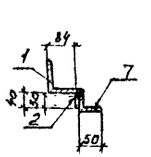

Н-2,3

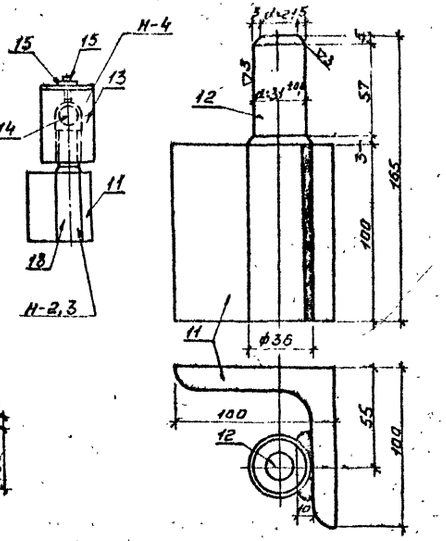

Позиция 10

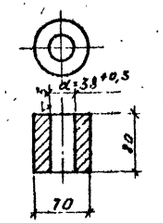

Н-1

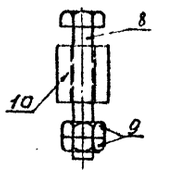

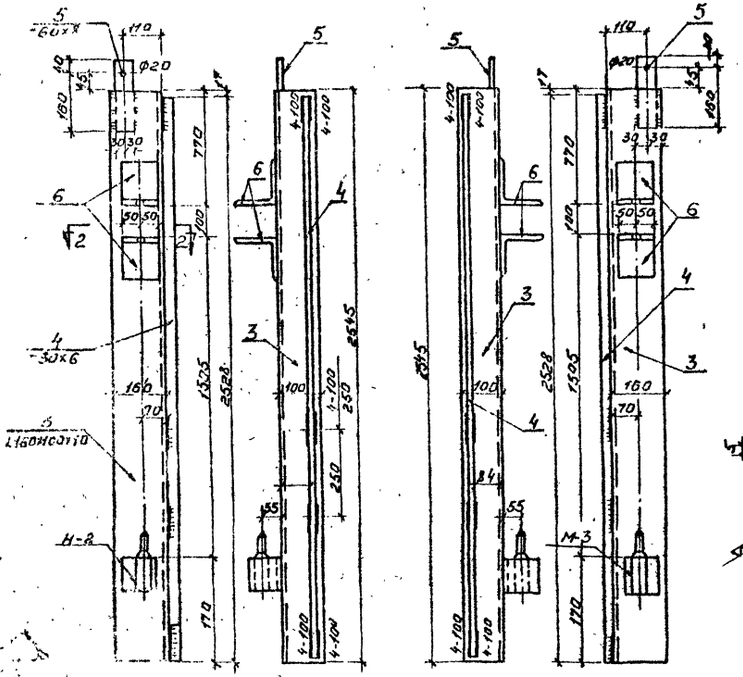

Позиция 13

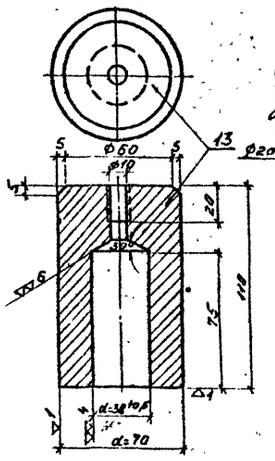

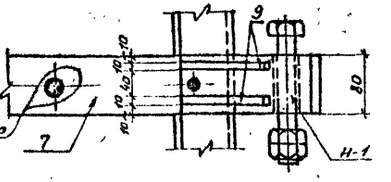

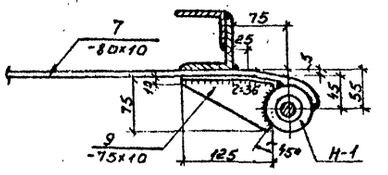

2-2

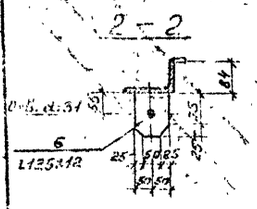

Сварное соединение элементов рамы

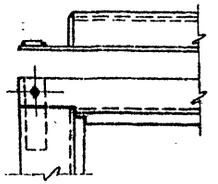

Спецификация металла

Наименование марки	№ поз.	Профиль	Длина мм	Кол. шт.	Вес, кг 1 дет.	Вес, кг всех	Вес, кг марки	Примечание
РВ-1	1	L 100×10	2840	1	42,9	42,9	175,2	
	2	−30×6	2476	1	3,5	3,5		
	3	L 160×100×10	2545	2	50,5	101		
	4	−30×6	2528	2	3,6	7,2		
	5	−60×8	200	2	0,8	1,6		
	6	L 125×12	100	4	2,3	9,2		
	7	−80×5	100	1	0,3	0,3		
		Детали нижних навесов Н-2, Н-3				6,2		
		Наплавленный металл 2%				3,3		
Н-1	8	Болт М30×180	—	1	1,2	1,2	4,0	
	9	Гайка М30		2	0,2	0,4		
	10	• ф70	80	1	2,4	2,4		Рассверлить
Н-2	11	L 100×12	100	1	1,8	1,8	3,1	
	12	• ф36	165	1	1,3	1,3		
Н-3	11	L 100×12	100	1	1,8	1,8	3,1	
	12	• ф36	165	1	1,3	1,3		
Н-4	13	• ф70	110	1	3,3	3,3	3,5	
	14	Шарик VI 13/18 ДР	—	1	0,1	0,1		
	15	Болт М10×20	—	1	0,02	0,02		
	16	Шайба 10	—	1	0,01	0,01		

1. Все сварные швы, не обозначенные на чертеже, считать толщиной 6 мм.
2. Перед установкой рамы в проем, элементы рамы собрать в горизонтальном положении на монтажных болтах ф18мм, временно раскрепить в нижней части рамы и, после проверки правильности размеров и прямоугольности рамы, приварить друг к другу сварными швами, как показано на детали.
3. Марка Н-1 (деталь верхних навесов) и марка Н-4 (деталь нижних навесов) вводится в состав марки каркаса полотен ворот, марки Н-2 и Н-3 (детали нижних навесов) вводятся в состав марки рамы проема ворот.

Изм.	Лист	№ докум.	Подпись	Дата	ТП 901-1-30 - КМ		
Разраб.		Котова			Речные водозаборные сооружения совмещенного типа для амплитуд колебания уровня воды от 8 до 14 м производительностью от 0,2 до 1,0 м³/с		
Провер.		Давыдова				Лит.	Лист	Листов
Т.контр.		Лабанова				ТР	23	
Рук. гр.		Лещовская			Ворота В-1. Рама проема ворот РВ-1.	Госстрой СССР ЦНИИ Ленинградский Водоканалпроект	
Гл.спец.		Кудряев		01.11			
Н.контр.		Жило					

СФ 374-04

Типовой проект 901-1-30 Альбом II/2

Маркировочная схема Ворота В-2

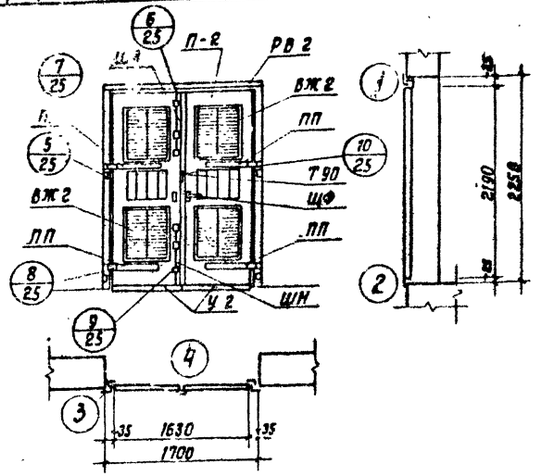

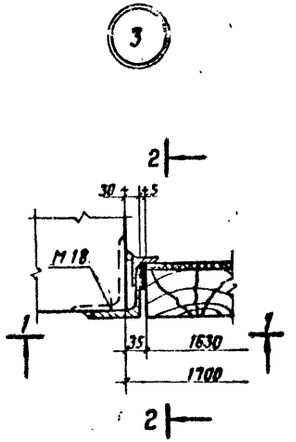

1—1

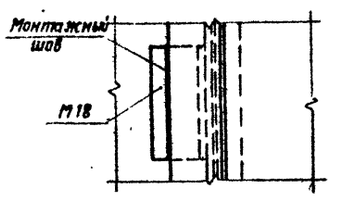

2—2

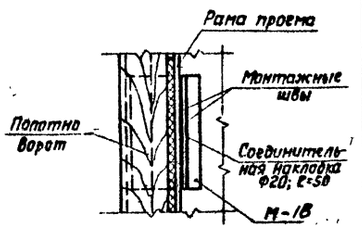

1

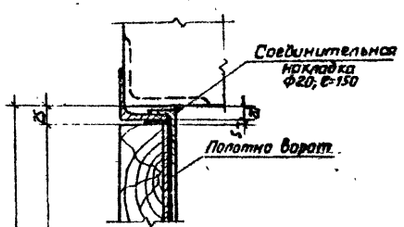

2

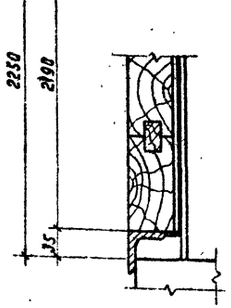

1. Все сварные монтажные швы считать толщиной h=6мм.
2. Сварку выполнить электродами типа Э-42 по ГОСТу 9467-75 катетом шва не менее наименьшей толщины соединительных элементов и не более 1,2δ (где δ - минимальная толщина сварных элементов

Спецификация элементов к маркировочной схеме

Марка	Обозначение	Наименование	Кол.	Примеч.
		Деревянные конструкции		
П-2	КМ-26	Полотно П-2	1	132,0кг
		Стальные конструкции		
РВ-2	КМ-27	Рама проема РВ-2	1	10,1кг
ВЖ-2	КМ-34	Стальные жалюзи ВЖ-2	4	11,9кг
У-2	КМ-34	Уголок У-2	2	3,1кг
ПП	КМ-27	Петля подвижная ПП	4	9,8кг
ШВ	КМ-28	Шпингалет нижний ШВ	1	2,9кг
ШН	КМ-28	Защелка пружинная ШН	1	3,0кг
ЩФ	КМ-28	Щеколда фалевая ЩФ	1	3,9кг
Т90	КМ-28	Пробой Т90	2	0,1кг
	ГОСТ1145-70*	Шуруп 6×50	22	на Все 0,2кг
	ГОСТ1145-70*	Шуруп 5×40	85	
Г95	ГОСТ 5087-72	Ручка Г95	1	
		Закладные детали		
М-18	КМ-31	М-18	8	5,9кг

Выборка стали на один элемент, кг

Марка элемента	Профильная сталь														
	∠50×5	∠75×9	∠80×12	∠100×8	δ=1,5	δ=4	δ=5	δ=6	δ=8	d=10	Болт М16×110	Гайка М12	Гайка М16	Гайка М20	Шайба 12
В-2	29	64	5	4	16	27	6	7	2	20	4	1	1	1	1

Продолжение

Марка элемента	Профильная сталь							Итого	Арматурная сталь ГОСТ 5781-75 Класса А I			Итого	Всего
	Шайба 16	Шайба 20	Шайба 25	Шуруп 5×40	Шуруп 6×50	Газ. тр d=3/4"	Напл. петли		Ф мм 16	28	32		
В-2	1	1	1	1	1	1	3	197	3	1	11	15	212

Изм.	Лист	№ докум.	Подпись	Дата	ТП 901-1-30 -КМ
Разраб.		Котова			Речные водозаборные сооружения, совмещенного типа для амплитуд колебаний уровней воды от 6 до 14 м производительностью от 0,2 до 10 м³/с
Проверил		Авдеева			
Гл.инж.		Беляева			Лит. ТР Лист 24 Листов
Рук.гр.		Чковская			
Гл.констр.		Кудряев		01.77	
Нач.отд.		Жило			Ворота В-2 Маркировочная схема Узлы с 1 по 4
					Госстрой СССР ГПИ Ленинградский ВОДОКАНАЛПРОЕКТ

Инв.№ подл. | Подпись и дата | Взам.инв.№

сф 374-04

5/24

(Вид снаружи)

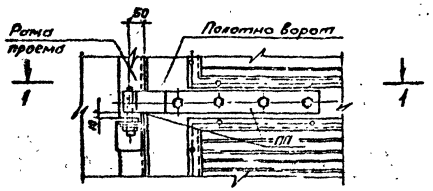

1—1

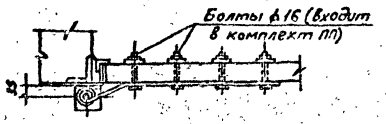

3—3

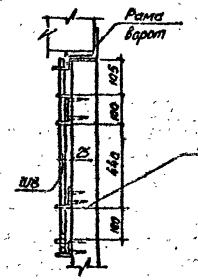

6/24

(Вид изнутри)

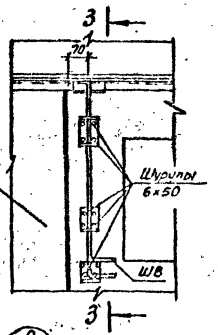

7/24

(Вид снаружи)

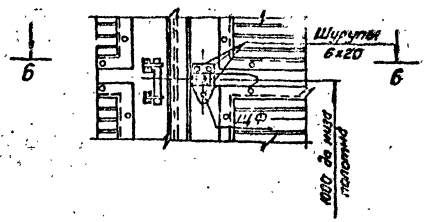

6—6

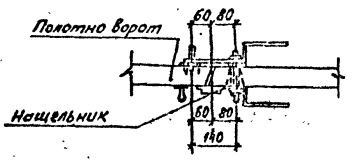

8/24

(Вид снаружи)

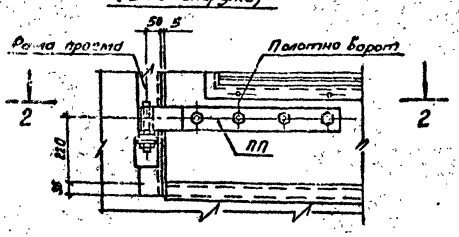

4—4

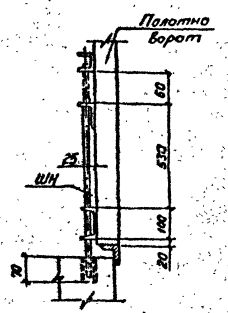

9/24

(Вид изнутри)

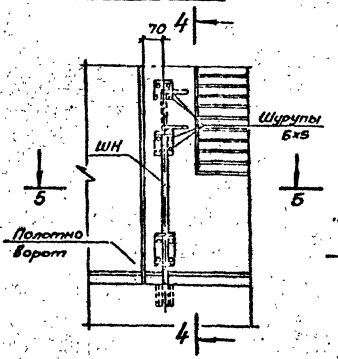

7—7

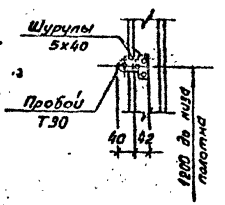

10/24

(Вид снаружи)

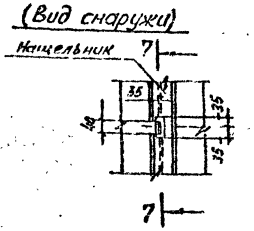

2—2

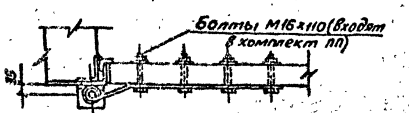

5—5

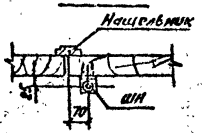

						ТП 901-1-30 - КМ	
Изм.	Лист	№ докум.	Подпись	Дата	Речные водозаборные сооружения совмещенного типа для амплитуд колебаний уровней воды от 6 до 14 м производительностью от 0,6 до 1,0 м³/с		
Разраб.		Рогова				Лит.	Лист	Листов
Провер.		Кудрявцев				ГР	25	
Гл. спец.		Пыхтеев						
Рук. гр.		Пекуров						
Н. контр.		Кудрявцев			Ворота В-2. Узлы с 5 по 10	Госстрой СССР ГПИ Ленинградский Водоканалпроект	
Нач. отд.		Жило					

СФ 374-04

Типовой проект 901-1-30

Альбом VIII

Маркировочная схема полотна ворот В-2

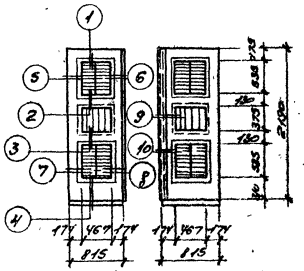

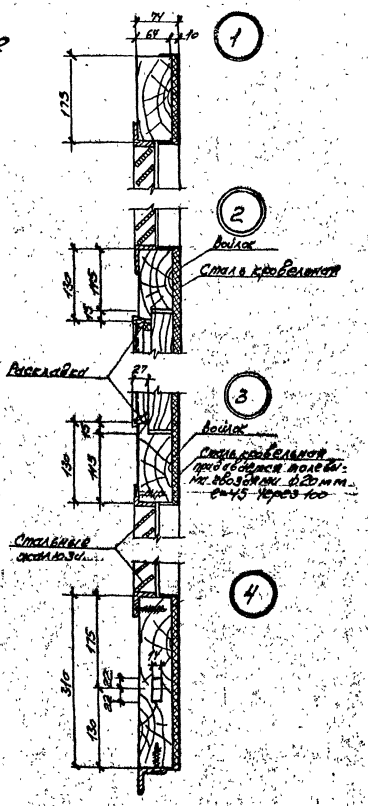

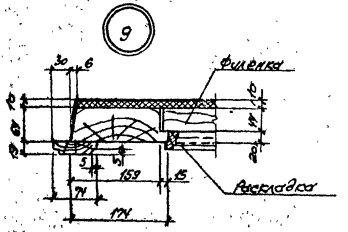

Сечение наплавной раскладки

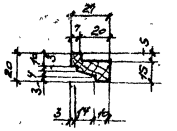

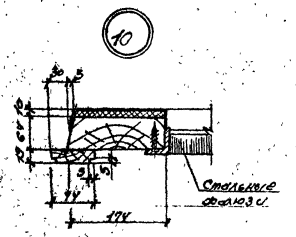

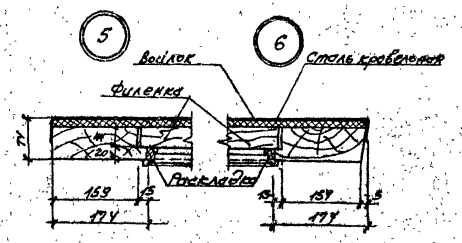

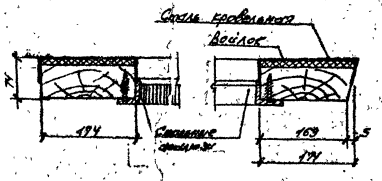

Спецификация элементов к маркировочной схеме

Марка	Обозначение	Наименование	Кол.	Примеч.
		Деревянные конструкции		
		Бруски 70×150	п.м. 12,08	
		Бруски 70×150	п.м. 3,28	
		Бруски 70×120	п.м. 1,64	
		Бруски 50×120	п.м. 3,80	
		Доски 25×90	п.м. 2,20	
		Раскладки	п.м. 3,72	
		Стальные конструкции		
		Сталь кровельная	м² 2,3	
		Прочие материалы		
		Войлок	м² 2,3	

ТП 901-1-30 - КМ

Типовые конструкции одноэтажных типовых жилых домов серии 1-464 для строительства в сейсмических районах до 6 баллов включительно

Гл. инж.	Сергеев		
Гл. инж. проекта	Кондратьев		
Рук. гр.	Шмелев		
Ст. инж.	Фомичев		
Инж.	Кузнецов		

Ворота В-2. Маркировочная схема полотна ворот В-2

Стадия	Лист	Листов
РП	26	

Госстрой СССР ГПИ Ленинградский Промстройпроект

Копировал: Лисунова
Сдал: Лиз

Копия верна

Альбом II/2

Типовой проект 901-1-30

Инв. № подл. | Подпись и дата | Взам. инв. №

Рама проема РВ-2

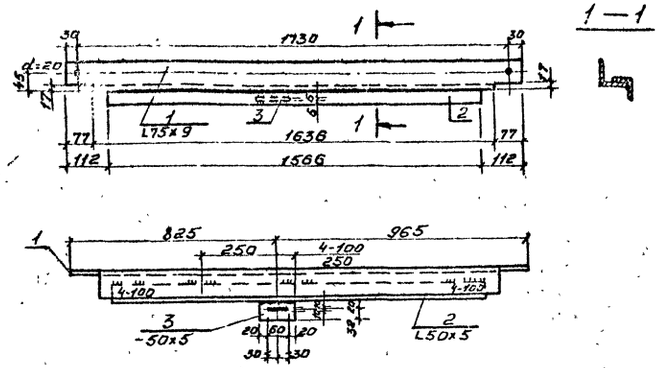

Петля подгибная ПП

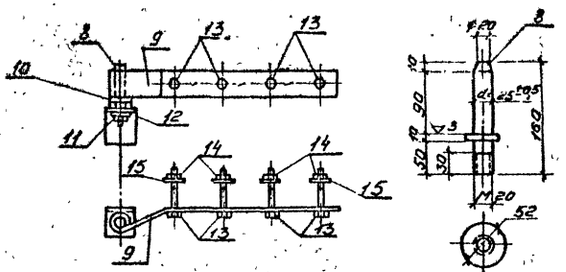

Позиция 9

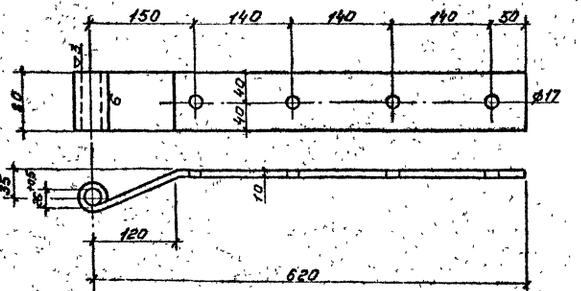

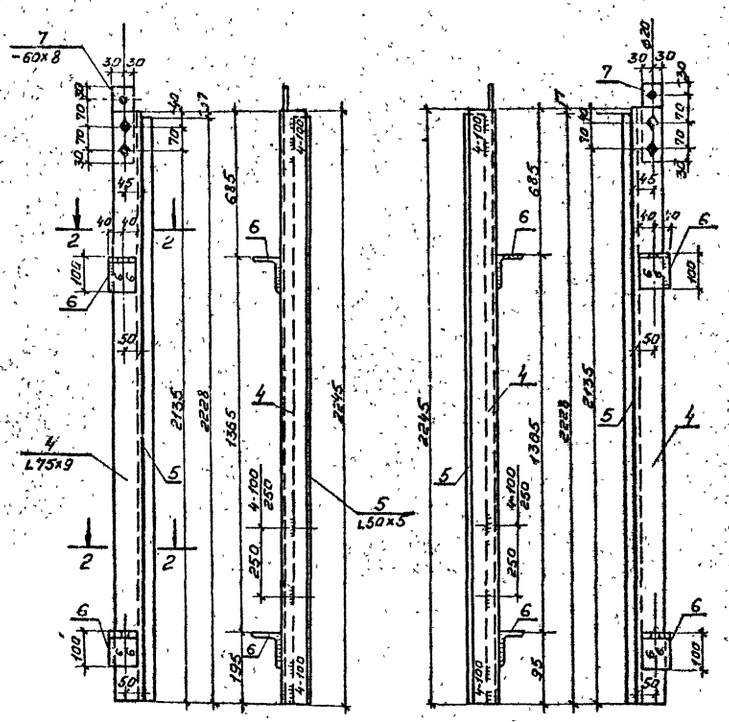

Сварное соединение элементов рамы

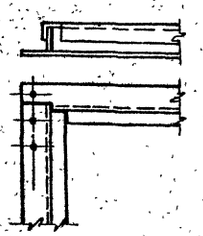

2-2

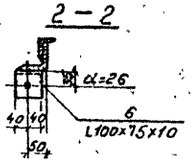

Спецификация металла на 1 марку

Наименование	№ поз.	Профиль	Длина мм	Кол. шт	Вес в кг: 1 шт.	Вес в кг: Всех	Вес в кг: марки	Примечание
РВ-2	1	L 75×9	1790	1	18,1	18,1	94,3	
	2	L 50×5	1566	1	5,8	5,8		
	3	-50×5	100	1	0,2	0,2		Овальное отверстие
	4	L 75×9	2245	2	22,7	45,4		
	5	L 50×5	2228	2	8,4	16,8		
	6	L 100×75×10	80	4	1,1	4,4		
	7	-60×8	200	2	0,8	1,6		Снять после монтажной сварки
		Наплавленный металл 2%				2,0		
ПП	8	• ф52	160	1	2,7	2,7	8,8	Механическая обработка
	9	-80×10	720	1	4,5	4,5		Согнуть
	10	Шайба ф26	—	1	0,2	0,2		Только для нижней петли
	11	Гайка М20	—	1	0,1	0,1		
	12	Шайба 20	—	1	0,03	0,03		
	13	Болт М16×110	—	4	0,2	0,8		
	14	Гайка М16	—	4	0,04	0,2		
	15	Шайба 16	—	4	0,04	0,2		

1. Все необозначенные на чертеже сварные швы считать толщиной $h = 4$ мм.
2. Перед установкой рамы в проем элементы рамы собирают в горизонтальном положении на монтажных болтах ф18 мм, временно раскрепляют в нижней части рамы и, после проверки правильности размеров и прямоугольности рамы, приваривают друг к другу сварными швами.

Изм.	Кол.	№ докум.	Подпись	Дата	ТП 901-1-30 - КМ
Разраб.		Natalia			Речные водозаборные сооружения совмещенного типа для акватория колебания уровней воды от 8,90 до 14 м производительностью от 0,2 до 0,4 м³/с
Провер.		Павлова			
Стинж.		Павлова			Лит. ТР / Лист 27 / Листов
Рук. гр.		Лучкевич			Ворота В-2. Рама проема ворот РВ-2.
Гл. инж.		Кудавец		07.77	Госстрой СССР ГПИ Ленинградский Водоканалпроект
Нач. отд.		Хила			

Ф 374-04

Альбом III/2

Типовой проект 901-1-30

Инв. № подлинника | Подпись и дата | Взам. инв. №

Шпингалеты

Верхний ШВ

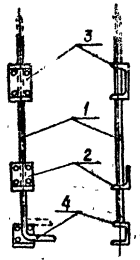

Нижний ШН

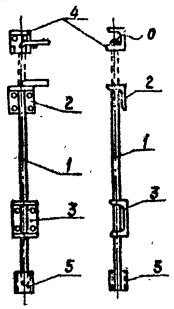

Щеколда фалевая ЩФ

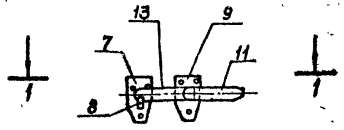

1 – 1

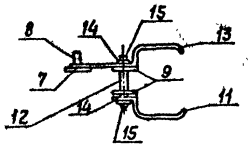

Позиция 13

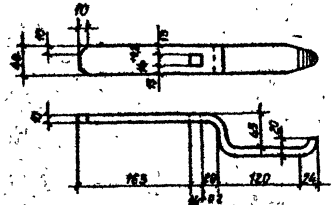

Позиция 1

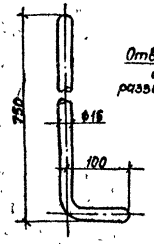

Позиция 3

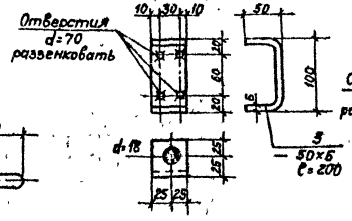

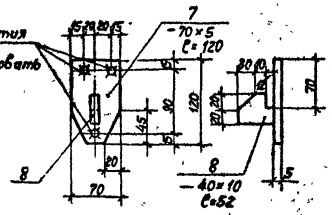

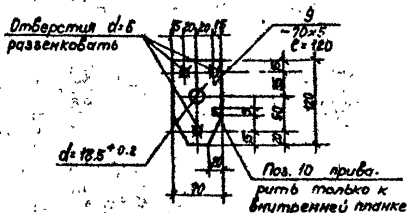

Позиция 4

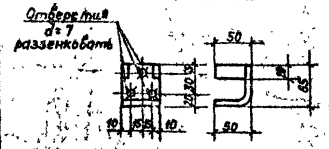

Позиция 2

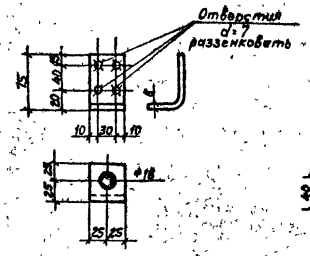

Позиция 11

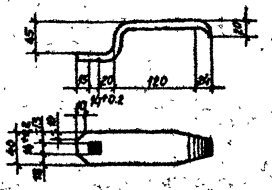

Пробой Т90

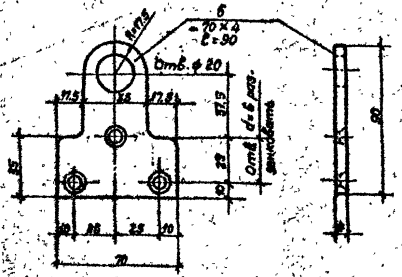

Позиция 12

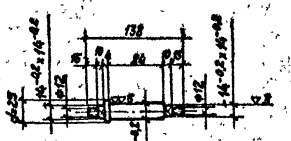

Спецификация металла на 1 марку

Наименование марки	N поз	Профиль	Длина мм	Кол. шт	Вес в кг: 1 шт	Вес в кг: Всех	Вес в кг: Марки	Примечание
ЩВ	1	ф 16	850	1	1.3	1.3	2.9	Согнуть
	2	— 50×6	125	1	0.3	0.3		То же
	3	— 50×6	200	1	0.5	0.5		"
	4	— 115×6	150	1	0.8	0.8		"
ШН	1	ф16	850	1	1.3	1.3	3.0	Согнуть
	2	— 50×6	125	1	0.3	0.3		То же
	3	— 50×6	200	1	0.5	0.5		"
	4	— 115×6	150	1	0.8	0.8		"
	5	Газ. тр. d=3/4"	60	1	0.1	0.1		"
Т90	6	— 70×4	90	1	0.1	0.1	0.1	
ЩФ	7	— 70×5	120	1	0.3	0.3	3.9	
	8	— 40×10	52	1	0.2	0.2		
	9	— 70×5	120	2	0.3	0.6		
	10	— 10×5	10	1	—	0.01		
	11	— 40×10	250	1	0.8	0.8		Согнуть обработать
	12	ф 28	140	1	0.7	0.7		механическая обработка
	13	— 40×10	400	1	1.3	1.3		Согнуть обработать
	14	Шайба 12	—	2	0.01	0.02		
	15	Гайка М12	—	2	0.01	0.02		

Изм.	Лист	№ докум.	Подпись	Дата	ТП 901-1-30 -КМ		
Разраб.		Котова			Речные водозаборные сооружения совмещенного типа для акватории колебаний уровней воды от 6 до 14 м производительностью от 0,2 до 1,0 м³/с		
Проверил		Повалаева				Лит.	Лист	Листов
Ст. инж.		Повалаева				ТР	28	
Рук. гр.		Пенковский			Ворота В-1, В-2 Элементы крепления ворот ШВ, ШН, Т-90, ЩФ	Госстрой СССР ГПИ Ленинградский Водоканалпроект	
Гл. констр.		Кудрявцев					
Нач. отд.		Жило					

ф 874-04

Копия ведомо

Альбом II/2

Типовой проект 901-1-30

М—1

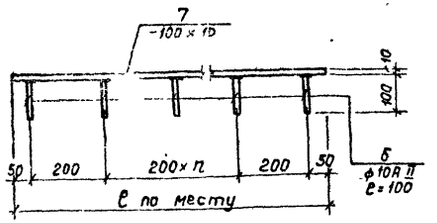

М—2

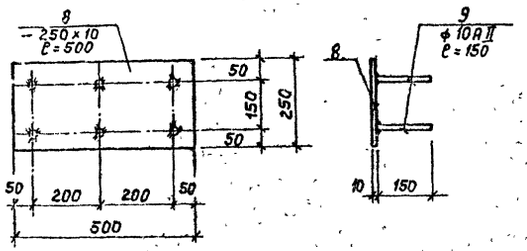

М—3

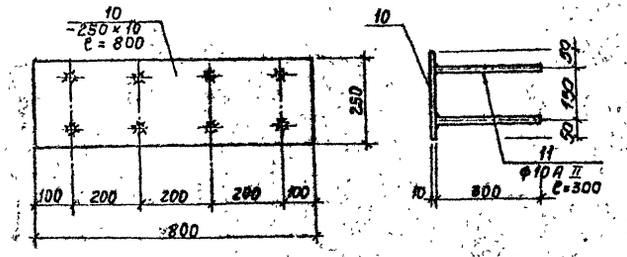

М—4,5

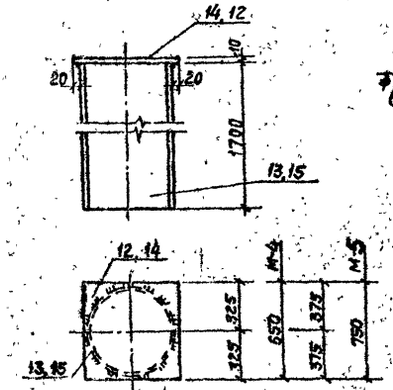

М—6

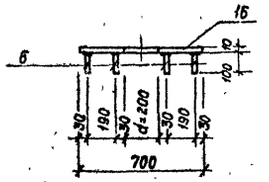

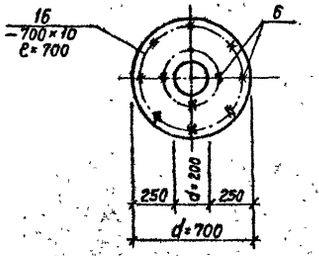

М—7

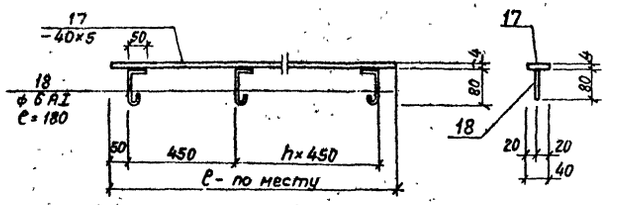

М—9

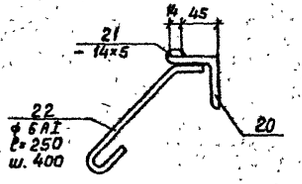

М—10

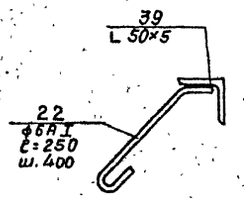

М—11

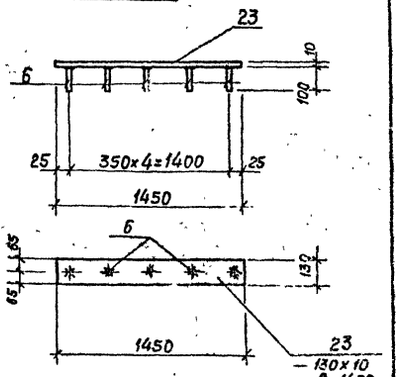

М—12

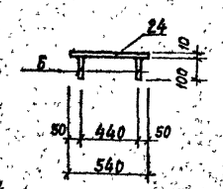

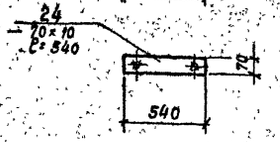

М—13

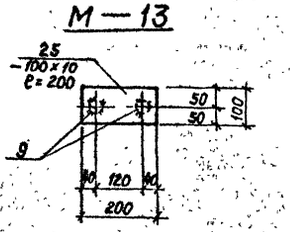

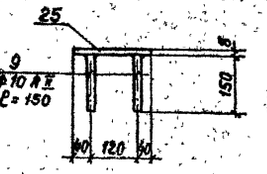

М—15, 16

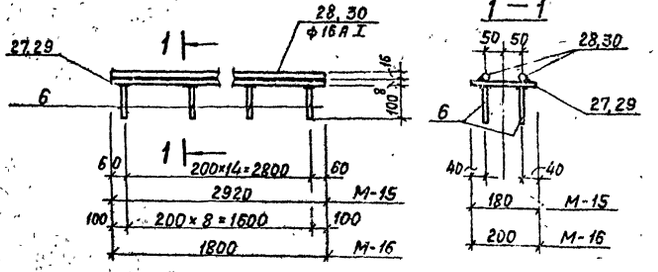

1—1

М—8

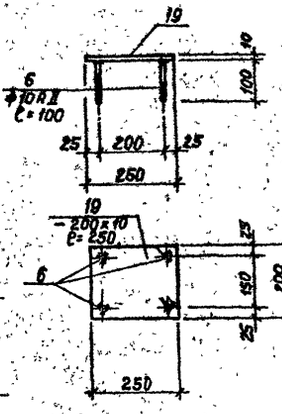

М—14

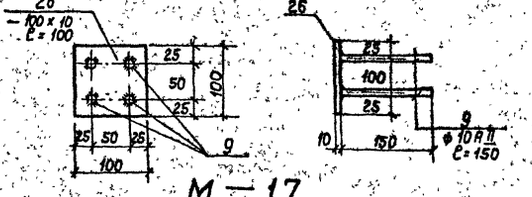

М—17

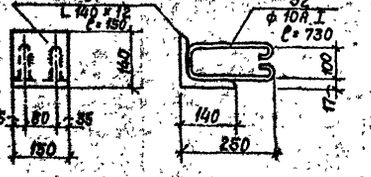

1. Спецификация металла дана на листе КМ-30.
2. Материалы металлоконструкций — углеродистая сталь по ГОСТу 380-71* марки Вст3 кл 2
3. Сварку вести электродами Э42 по ГОСТу 9467-75 катетом шва не менее наименьшей толщины соединяемых элементов и не более $1,2\delta$ (где δ - минимальная толщина сварных элементов).

Изм.	Лист	№ докум.	Подпись	Дата	ТП 901-1-30-КМ		
Разраб.		Котова			Сборные водозаборные сооружения совмещенного типа для амплитуд колебаний уровней воды от 6 до 14м производительностью от 0,2 до 80 м³/с		
Проверил		Андреева				Лит	Лист	Листов
Ст. инж.		Андреева				ГР.	29	
Рук. гр.		Печковская						
Гл. констр.		Кудряев			Марки с М-1 по М-17	Госстрой СССР ГПИ Ленинградский Водоканалпроект		
Нач. отд.		Жило						

Инв. № подл. | Подпись и дата

СФ 374-04

Альбом 1/2

Типовой проект 901-1-30

Копия дела

М — 18

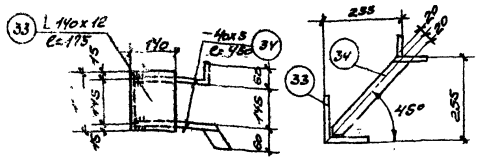

М — 19

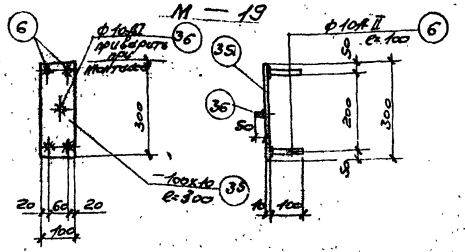

М — 20

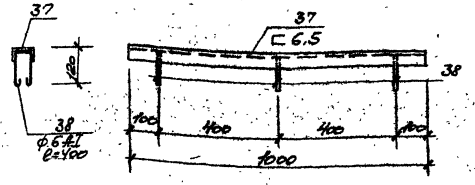

Позиция 2

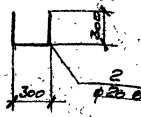

Позиция 4

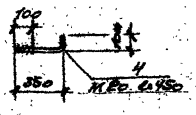

Позиция 3

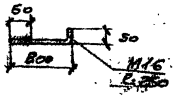

Позиция 42

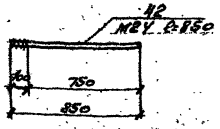

Позиция 43

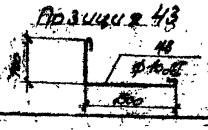

Спецификация металла на 1 элемент

		Профиль	ℓ мм	n шт	Вес, кг			
1	2	3	4	5	6	7	8	9
Отдельные позиции.	1	Труба ЦМ 80	1000	1	8,3	8,3		
	2	●Ф 20 АI	900	1	2,2	2,2		
	3	Анкерный болт М16	250	1	0,4	0,4		
	4	Анкерный болт М20	4	1	1,1	1,10		
	5	Труба ЦМ 25	1000	1	2,4	2,4		
	40	Труба 40х5,50	900	1	4,4	4,4		
	41	Труба ЦМ 40	1000	1	3,8	3,8		
	42	Анкерный болт М24	850	1	3,0	3,0		
	43	●10 АI	2350	1	1,5	1,5		
М-1	6	●Ф 10 АII	100	6	0,1	0,4	8,5	
	7	— 100х10	1000	1	7,9	7,9		
		Наплавленный металл 2%				0,2		
М-2	8	— 250х10	500	1	9,4	9,4	10,1	
	9	●Ф 10 АII	150	6	0,1	0,6		
		Наплавленный металл 2%				0,2		
М-3	10	— 250х10	800	1	15,7	15,7	17,4	
	11	●Ф 10 АII	300	8	0,2	1,4		
		Наплавленный металл 2%				0,3		
М-4	12	— 650х10	650	1	33,2	33,2	299,1	
	13	Труба ф/у 600	1700	1	260,0	260,0		
		Наплавленный металл 2%				5,9		
М-5	14	— 950х10	750	1	44,2	44,2	350,1	
	15	Труба ф/у 700	1700	1	299,00	299,00		
		Наплавленный металл 2%				6,9		
М-6	6	●Ф 10 АII	100	12	0,1	0,7	40,0	
	16	— 700х10	700	1	38,5	38,5		
		Наплавленный металл 2%				0,8		
М-7	17	— 40х5	1000	1	1,6	1,6	1,7	
	18	●Ф 6 АI	180	3	0,04	0,1		
		Наплавленный металл 2%				0,03		
М-8	6	●Ф 10 АII	100	4	0,1	0,2	4,2	
	19	— 200х10	250	1	3,9	3,9		
		Наплавленный металл 2%				0,1		
М-9	20	L 63х6	1000	—	5,7	5,7	6,7	
	21	— 14х5	1000	—	0,6	0,6		
	22	●Ф 6 АI	250	3	0,1	0,3		
		Наплавленный металл 2%				0,1		

1	2	3	4	5	6	7	8	9
М-10	39	L 30х5	1000	—	3,8	3,8	4,2	
	22	●Ф 6 АI	250	3	0,1	0,3		
		Наплавленный металл 2%				0,1		
М-11	6	●Ф 10 АII	100	5	0,1	0,5	15,6	
	23	— 130х10	1150	1	14,8	14,8		
		Наплавленный металл 2%				0,3		
М-12	6	●Ф 10 АII	100	2	0,1	0,1	3,1	
	24	— 70х10	540	1	2,9	2,9		
		Наплавленный металл 2%				0,1		
М-13	9	●Ф 10 АII	150	2	0,1	0,2	1,8	
	25	— 100х10	200	1	1,6	1,6		
		Наплавленный металл 2%				0,04		
М-14	9	●Ф 10 АII	150	4	0,1	0,4	1,2	
	26	— 100х10	100	1	0,8	0,8		
		Наплавленный металл 2%				0,02		
М-15	6	●Ф 10 АII	100	16	0,1	1,6	54,0	
	27	— 180х10	2920	1	41,3	41,3		
	28	●Ф 16 АI	2920	2	5,0	10,0		
		Наплавленный металл 2%				1,1		
М-16	6	●Ф 10 АII	100	9	0,1	0,9	35,4	
	29	— 200х10	1800	1	28,2	28,2		
	30	●Ф 16 АI	1800	2	2,8	5,6		
		Наплавленный металл 2%				0,7		
М-17	31	L 140х12	150	1	3,8	3,8	4,8	
	32	●Ф 10 АI	730	2	0,5	0,9		
		Наплавленный металл 2%				0,1		
М-18	33	L 140х12	175	1	4,5	4,5	6,2	
	34	— 40х5	450	2	0,8	1,6		
		Наплавленный металл 2%				0,1		
М-19	35	— 100х10	300	1	2,4	2,4	2,9	
	6	●Ф 10 АII	100	4	0,1	0,4		
	36	●Ф 10 АI	50	1	0,03	0,03		
		Наплавленный металл 2%				0,06		
М-20	37	⊏ 6,5	1000	1	5,9	5,9	6,8	
	38	●Ф 6,5 АI	100	3	0,1	0,3		
		Наплавленный металл 2%				0,1		

ТП 901-1-30 – КМ

Стадия | Лист | Листов
Р | 30

Госстрой СССР
ГПИ Ленпромстальконструкция
Всесоюзпроектмонтажстальконструкция

Копировал: Ахд
Сверил: Ахд

1. Акт № 37

Копир. Формат А4

Альбом №2

Типовой проект 901-1-30

Инв. № подл. | Подпись и дата | Взам. инв. №

Маркировочная схема площадки МП7

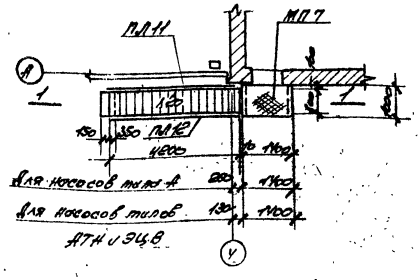

1—1

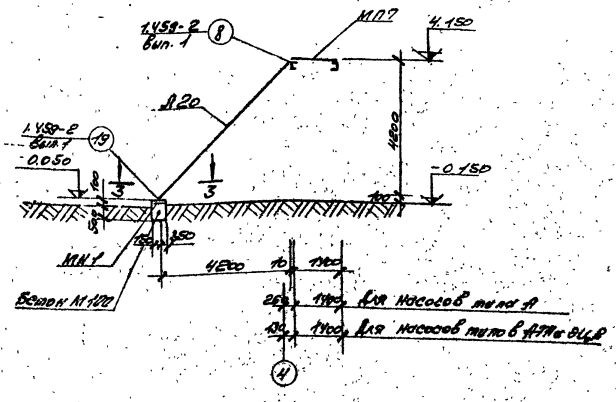

2—2

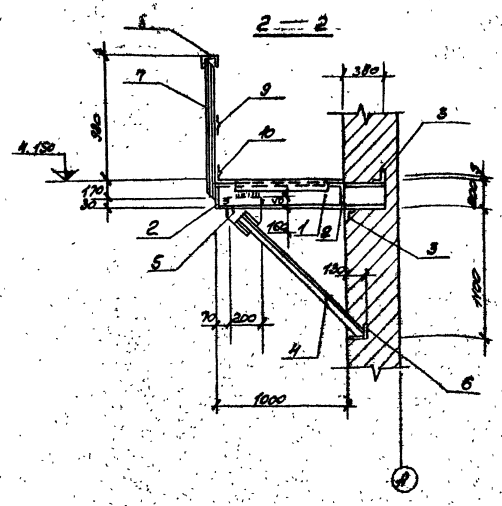

3—3

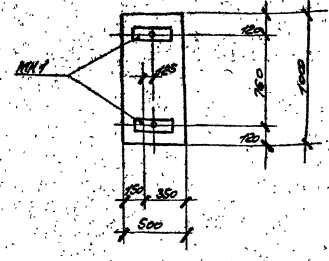

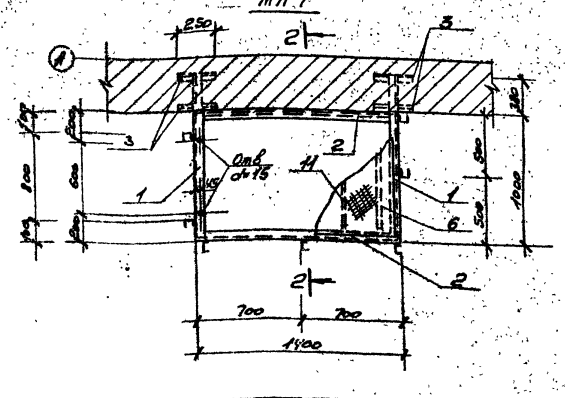

1. Материал металлоконструкций - углеродистая сталь по ГОСТу 380-71* марки Вст.3 КП2.
2. Сварку вести электродами Э-42 по ГОСТу 9467-75 катетом шва не менее наименьшей толщины соединяемых элементов и не более 1,2 δ (где δ - минимальная толщина свариваемых элементов).

Спецификация элементов к маркировочной схеме

Марка	Обозначение	Наименование	Кол.	Примеч.
		Маркировочная схема площадки МП7.		
		Стальные изделия.		
МП7	КМ-31	Площадка МП7.	1	223,0 кг
Л20	1.458-2, вып.2, л.16	Лестница Л20	1	231,0 кг
ПЛ11	-"- -"- л.47	Перила ПЛ11	1	29,0 кг
ПЛ12	-"- -"- л.47	-"- ПЛ12	1	29,0 кг
МН1	КМ-30	Закладное изделие.	2	2,9 кг

Спецификация металла

Марка элем.	Поз.	Эскиз	l мм	n шт	Вес, кг: Един.	Вес, кг: Всего	Марка	Примечание
МП7	1	[20	1380	2	25,4	50,8		
	2	[20	1390	2	25,6	51,2		
	3	L 63×6	250	6	1,5	9,0		
	4	L 63×6	1500	2	8,6	17,2		
	5	—200×10	200	2	3,14	6,28		
	6	Перфлейная сталь δ=4мм	—	1,4 м²	—	47,0	223,0	Общая площадь
	7	⊔ 50×40×12×2,5	1150	9	2,3	16,1		
	8	⊔ 50×40×12×2,5	2600 п.м	—	4,7	4,7		Общая длина
	9	L 25×3	2600 п.м	—	2,9	2,9		—"—
	10	⌒ 90×30×25×3	2600 п.м	—	10,4	10,4		—"—
	11	— 60×8	830	5	3,4	3,4		
		Наплавленный металл				4,0		

Выборка металла на маркировочную схему

Марка элемента	Арматурная сталь ГОСТ 5781-75* Класс А-I Ø 10	Итого	Класс А-II Ø 12	Итого	Итого	Профильная сталь: [20	L 63×6	L 25×3	—	6 δ	⌒ 90×30×25×3	⊔ 50×40×12×2,5	Итого	Наплавленный металл	Итого	Всего
МП7; МН1	0,1	0,1	0,8	0,8	0,9	100,8	22,5	2,9	11,1	3,4	10,4	16,8	167,9	4,0	222,8	223,7

ТП 901-1-30 - КМ

Детали отдельных конструкций, сопрягаемых между собой стыковыми швами, должны быть одинаковой толщины (если их толщина не более 4,0 мм) и одинаковой прочности.

Гип	Ларионов						Стадия	Лист	Листов
Провер.	Федосеев						ТР	31	
Нач. гр.	Петровский								
Гл. констр.	Егорьев								
Гл. инж.	Белаев						Металлическая площадка МП7	ГПИ "Ленинградский Водоканалпроект"	
Н. контр.	Зорин								

Инв. № | Подпись | Дата | Взам. инв. №

Копировал: Лад. Ахметова
Сверил: А.Ж.

Копия сдана Альбом 1/2

Типовые проектные решения 901-1-30

1—1

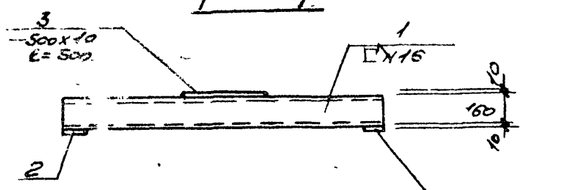

2—2

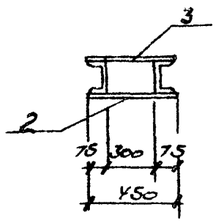

БМ—1

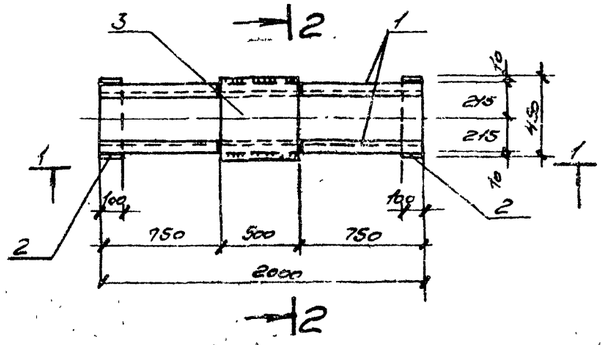

ЩП1т/н

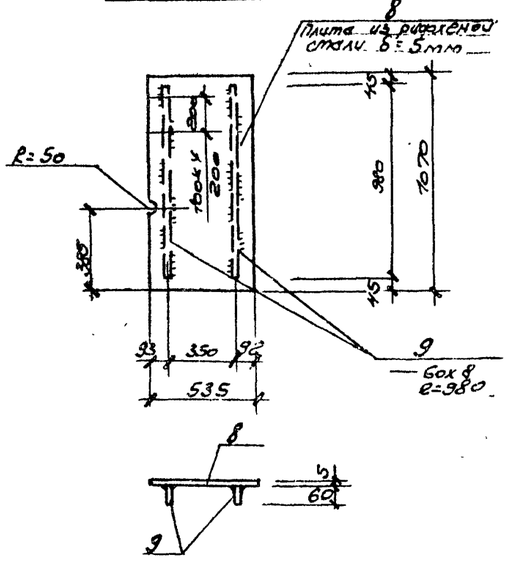

ЩП2 ; ЩП4

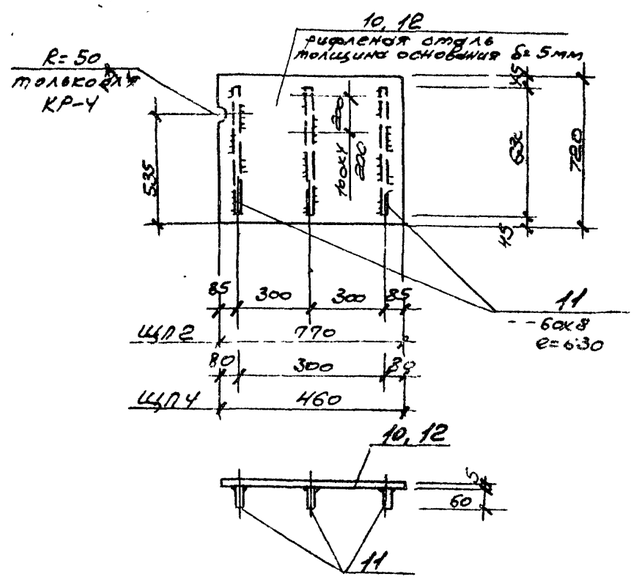

СТ—1; СТ—2

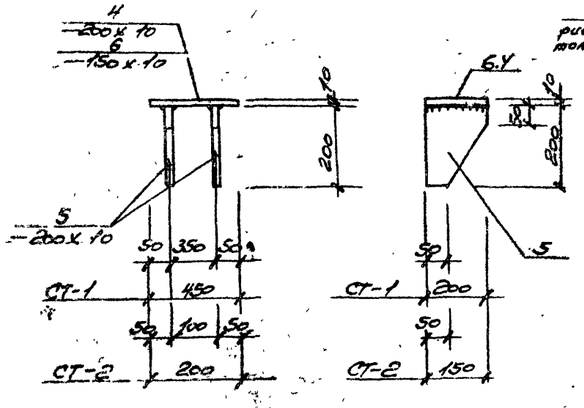

ЩП3

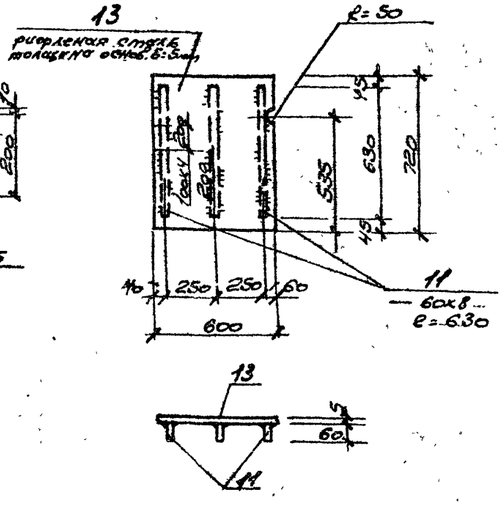

ЩП5

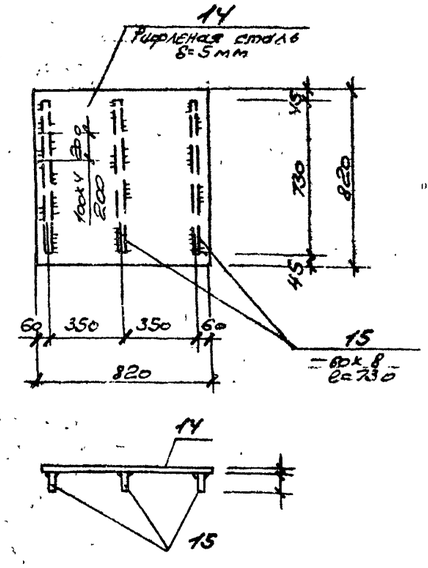

ЩП тип I

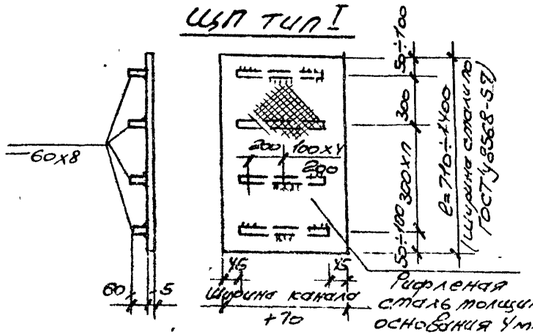

ЩП тип II

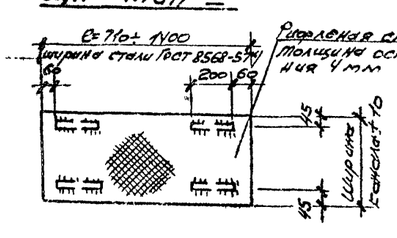

БМ—2

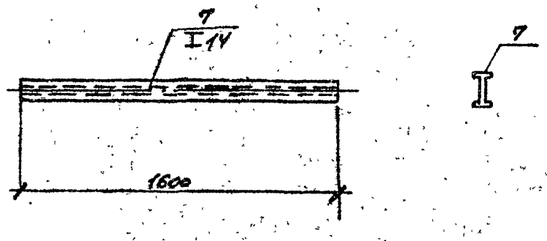

Спецификация металла здания на листе КМ-35

Изм.	Лист	№ докум.	Подпись	Дата	ТП 901-1-30-КМ
Разраб.		Котова			Рабочие бобоздоровительные сооружения для индивидуального пользования грязью. Производительностью 600 т/см
Провер.		Андреева			
Гл. инж.		Андреев			Лит. ТР / Лист 32 / Листов
Рук. гр.		Тенковский			
Н. контр.		Кудряев			БМ-1,2; СТ-1,2; ЩП1т/н; ЩП2÷ЩП5; ЩП тип I, II — Госстрой СССР Ленинградский Водоканалпроект
Нач. отд.		Эрлих			

Копировал: Ахз / Ахметова /
Сдерил: Ахз

Типовой проект 901-1-30 Альбом II/2

Инв. № подл. | Подпись и дата | Взам. инв. №

Р1

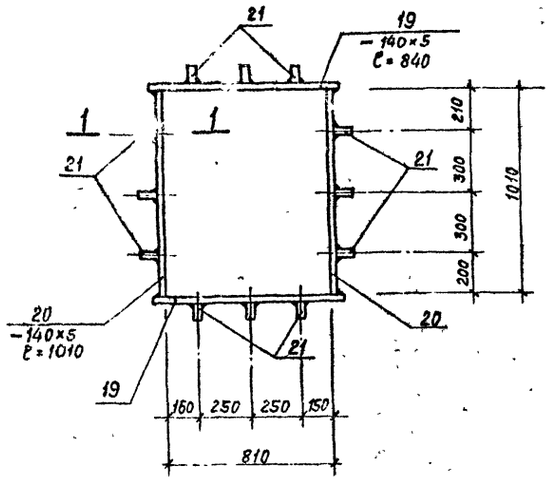

Р2

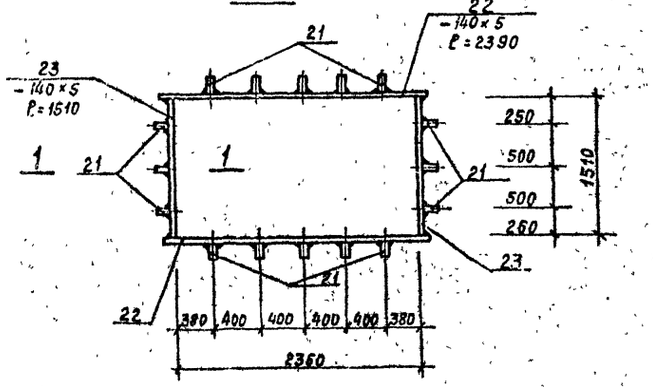

Р3

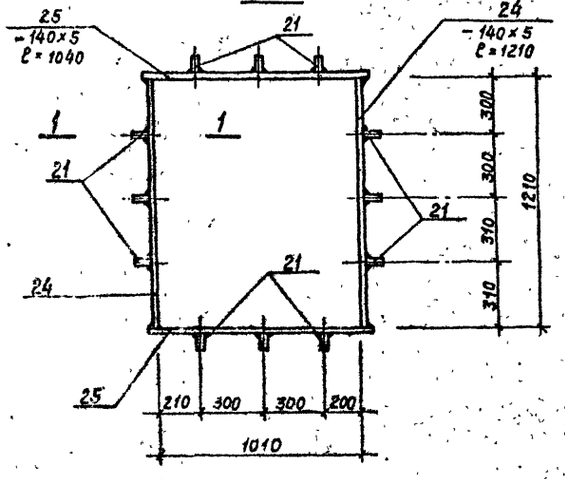

Р4

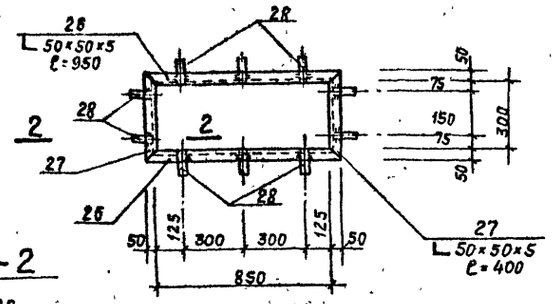

2—2

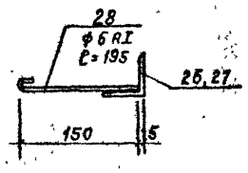

Р5

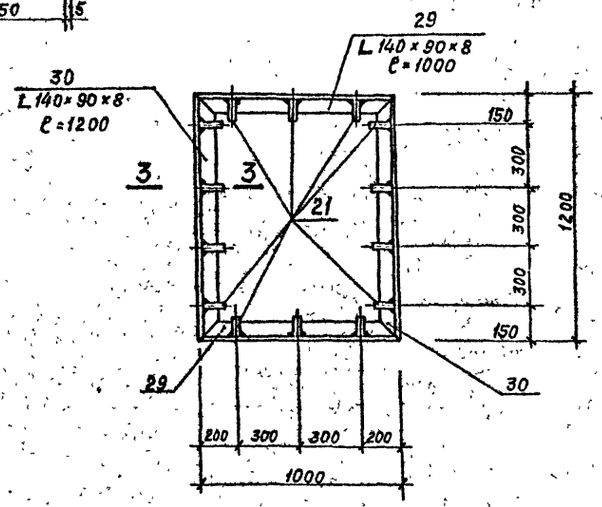

Р6

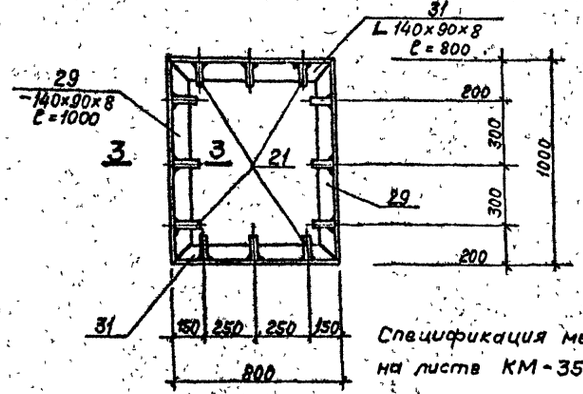

Спецификация металла дана на листе КМ-35

Р7

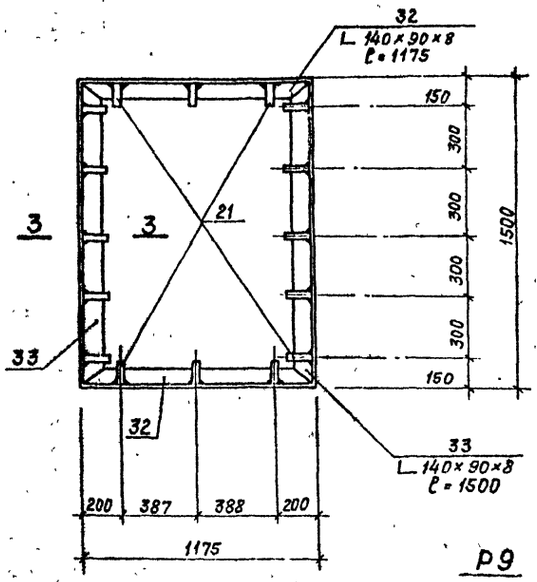

1—1

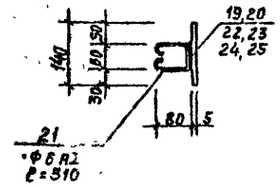

3—3

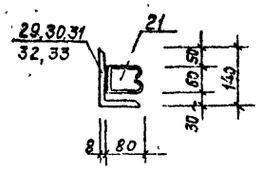

Р8, Р8а

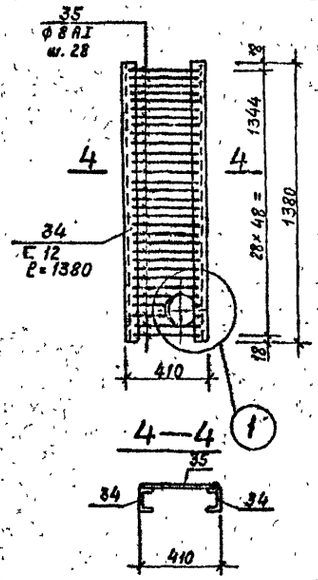

Р9

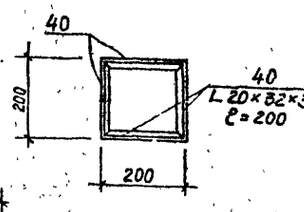

5—5

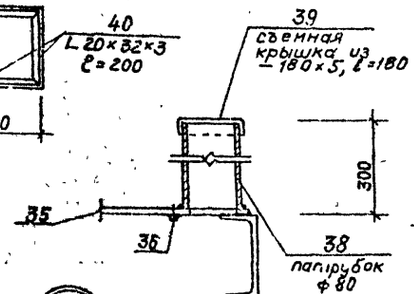

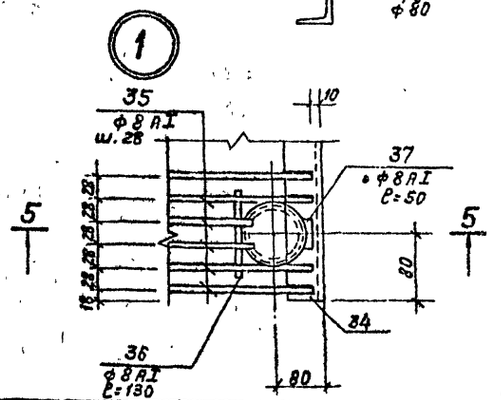

					ТП 901-1-30 -КМ
					Речные водозаборные сооружения совмещенного типа для амплитуд колебания уровней воды от 6 до 14 м производительностью от 0,2 до 1,0 м³/с
Инв. № подл.	Подпись и дата	Взам. инв. №			
Разраб.	Котов				Лит. ТР; Лист 33; Листов
Проверил	Андреев				
Гл. инж.	Андреев				
Рук. гр.	Печковский				
Гл. констр.	Сидяев				Рамы с Р1 по Р9
Нач. отд.	Жило				Госстрой СССР ГПИ Ленинградский Водоканалпроект

Гр 374-04

Альбом II/2

Типовой проект 901-1-30

Инв. № подл. | Подпись и дата | Взам. инв. №

ВЖ-1

1—1

ВЖ-2

2—2

ВЖ-3

3—3

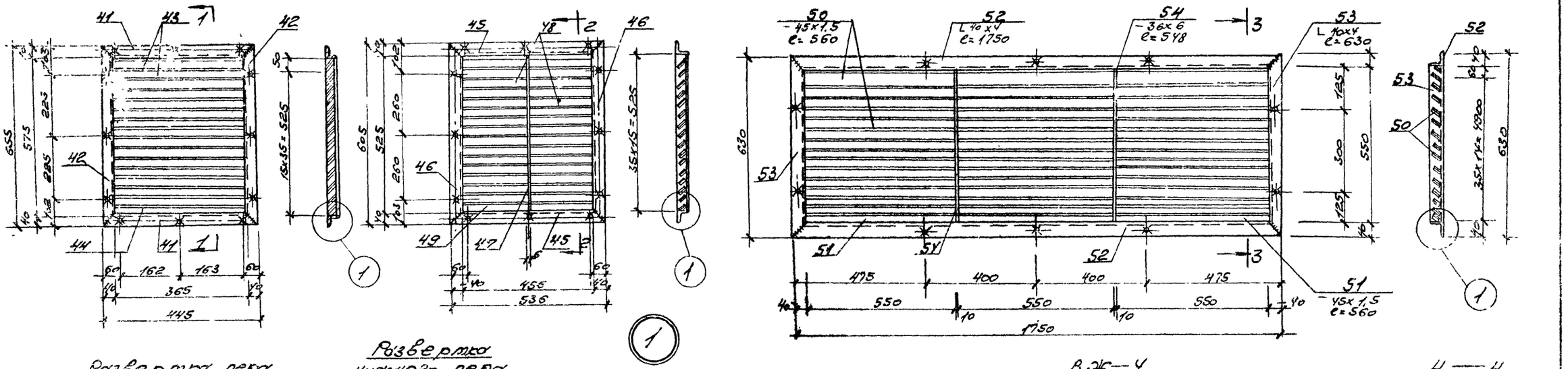

Развертка пера

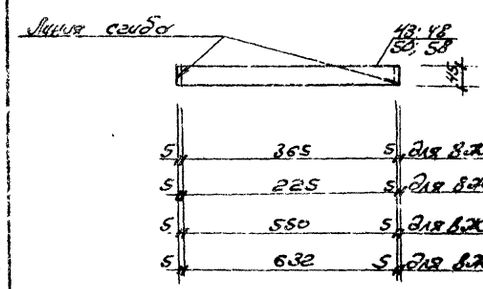

Развертка нижнего пера

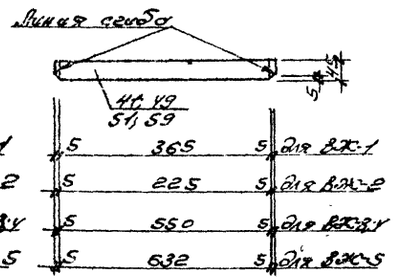

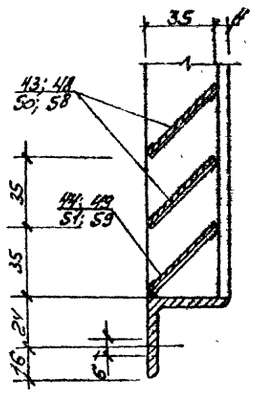

ВЖ-4

4—4

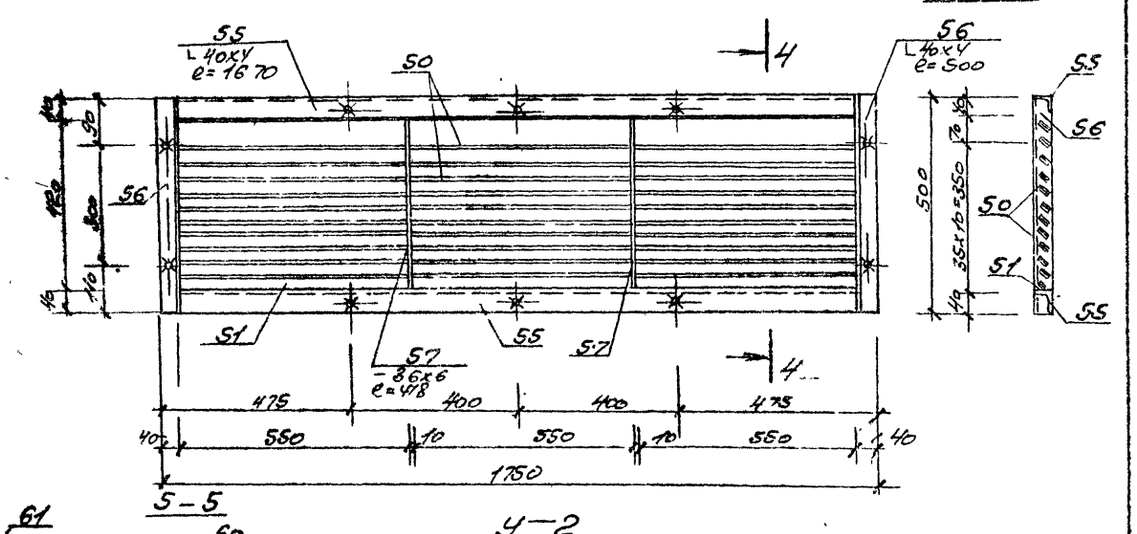

ВЖ-5

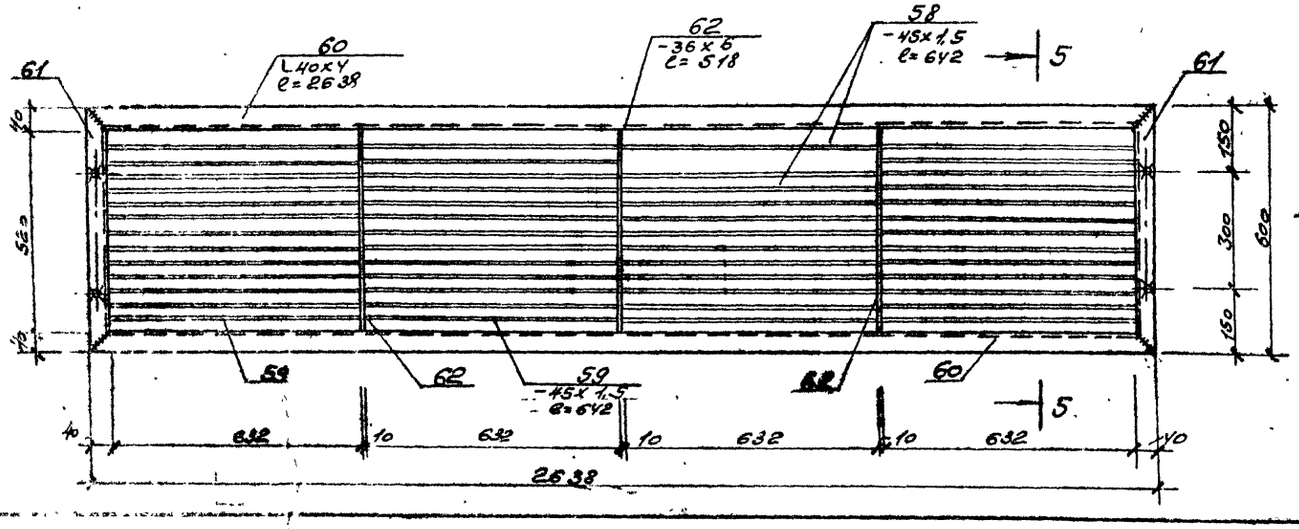

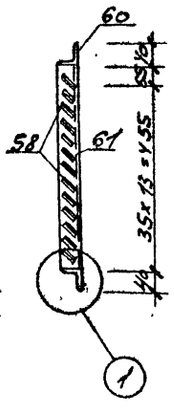

У-2

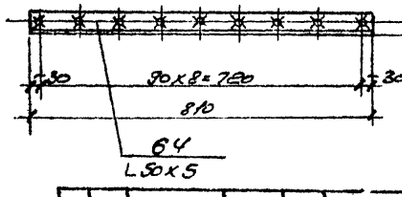

1. Спецификацию элементов смотреть на листе КМ-35.
2. Отверстия ф 6мм, сверление разметочное с одной стороны.
3. Сварные швы толщиной 3мм за исключением первых, которые привариваются швом 2мм.
4. Сварка ручная электродом, соблюдая рациональную сборку плоских листовых элементов.

Изм.	Лист	№ докум.	Подпись	Дата	ТП 901-1-30 -КМ
Разраб.		Капарова			Данные рабочие чертежи соединения сборного железобетонного ригеля для опирания колебаний уровней балок от 6 до 9 тм производительностью от 6 до 9 тм/с
Проверил		Любавская			Лит. / Листов / Листов: ТР / 34
Гл. инж.		Любавская			
Нач. гр.		Ивановская			
Гл. конст.		Куртев			Колонны ВЖ-1;2;3;4;5 Уголок У-2
Нач. отд.		Усова			Госстрой СССР ГПИ Ленинградский Водоканалпроект

Копировал: АКЗ Ахматова
Сверил: АКЗ

Копия верна

Альбом VI/2

Типовой проект 901-1-30

Спецификация металла на один элемент

Наименование элемента	№ поз.	Профиль	δ мм	n шт	Вес, кг 1 шт	Вес, кг всех	Вес, кг элемента	Примечание
	2	3	4	5	6	7	8	9
ВМ-1	1	[16	2000	2	28.4	56.8	85.1	
	2	−100×10	450	2	3.5	7.0		
	3	−500×10	500	1	19.6	19.6		
СТ1		Наплавленный металл 2%				1.7	13.6	
	4	−200×10	450	1	7.1	7.1		
	5	−200×10	200	2	3.1	6.2		
		Наплавленный металл 2%				0.3		
СТ2	6	−200×10	200	2	3.1	6.2	8.8	
	6	−150×10	200	1	2.4	2.4		
		Наплавленный металл 2%				0.2		
БП-2	7	[14	1600	1	19.7	19.7	19.7	
ЩП1	8	−535×5	1070	1	21.0	21.0	29.0	
	9	−60×8	980	2	3.7	7.4		
		Наплавленный металл 2%				0.6		
ЩП2	10	−720×5	770	1	22.7	22.7	30.5	
	11	−60×8	630	3	2.4	7.2		
		Наплавленный металл 2%				0.6		
ЩП4	11	−60×8	630	2	2.4	4.8	18.0	
	12	−460×5	720	1	12.8	12.8		
		Наплавленный металл 2%				0.4		
ЩП3	11	−60×8	630	3	2.4	7.2	24.7	
	13	−600×5	720	1	17.0	17.0		
		Наплавленный металл 2%				0.5		
ЩП5	14	−820×5	820	1	25.5	25.5	34.6	
	15	−60×8	730	3	2.8	8.4		
		Наплавленный металл 2%				0.7		
Плита из асфальтобетона толщ. 2 см	16	Рифленая сталь δ=4мм	м² 1.0	—	33.4	33.4	47.9	
	17	−60×8	п.м. 3.6	—	13.6	13.6		
		Наплавленный металл 2%				0.9		
Плита из асфальтобетона толщ. 2 см	15	Рифленая сталь δ=4мм	м² 1.0	—	33.4	33.4	45.6	
	18	−30×6	п.м. 0.8	—	11.3	11.3		
		Наплавленный металл 2%				0.9		
Р1	19	−140×5	840	2	4.6	9.2	22.0	
	20	−140×5	1010	2	5.6	11.2		
Р2	21	•Ф6 AI	310	12	0.1	1.2	45.5	
		Наплавленный металл 2%				0.4		
	21	•Ф6AI	310	16	0.1	1.6		
	22	−140×5	2390	2	13.2	26.4		
	23	−140×5	1510	2	8.3	16.6		
		Наплавленный металл 2%				0.9		
Р3	21	•Ф6AI	310	12	0.1	1.2	26.5	
	24	−140×5	1210	2	6.7	13.4		
	25	−140×5	1040	2	5.7	11.4		
		Наплавленный металл 2%				0.5		
Р4	26	[50×50×5	950	2	3.6	7.2	11.4	
	27	[50×50×5	400	2	1.5	3.0		
	28	•Ф6AI	195	10	0.1	1.0		
		Наплавленный металл 2%				0.2		
Р5	21	•Ф6AI	310	14	0.1	1.4	64.9	
	29	[140×90×8	1000	2	14.1	28.2		
	30	[140×90×8	1200	2	17.0	34.0		
		Наплавленный металл 2%				1.3		
Р6	21	•Ф6AI	310	12	0.1	1.2	53.0	
	29	[140×90×8	1000	2	14.1	28.2		
	31	[140×90×8	800	2	11.3	22.6		
		Наплавленный металл 2%				1.0		
Р7	21	•Ф6AI	310	16	0.1	1.6	78.6	
	32	[140×90×8	1175	2	16.6	33.2		
	33	[140×90×8	1500	2	21.2	42.4		
		Наплавленный металл 2%						
Р8	34	[12	1380	2	14.4	28.2	36.9	
	35	•Ф8AI	390	49	0.15	7.4		
		Наплавленный металл 2%				0.7		
Р8а	34	[12	1380	2	14.4	28.8	41.0	
	35	•Ф8AI	390	49	0.15	7.4		
	36	•Ф8AI	130	1	0.05	0.1		
	37	•Ф8AI	50	1	0.02	0.1		
	38	Патрубок ф80	300	1	2.50	2.5		
	39	−180×5	180	1	1.30	1.3		
		Наплавленный металл 2%				0.8		
Р9	40	[20×32×3	200	4	0.23	0.92	0.90	
		Наплавленный металл 2%				0.02		
ВЖ-1	41	[40×4	445	2	1.3	2.6	10.4	
	42	[40×4	665	2	1.9	3.8		
	43	−45×1.5	375	15	0.24	3.6		
	44	−45×1.5	375	1	0.24	0.24		
		Наплавленный металл 2%				0.2		
ВЖ-2	45	[40×4	536	2	1.6	3.2	11.9	
	46	[40×4	605	2	1.8	3.6		
	47	−36×6	525	1	0.9	0.9		
	48	−45×1.5	235	28	0.13	3.7		
	49	−45×1.5	235	2	0.13	0.3		
		Наплавленный металл 2%				0.2		
ВЖ-3	50	−45×15	560	42	0.30	12.6	27.5	
	51	−45×1.5	560	3	0.30	0.9		
	52	[40×4	1750	2	4.23	8.5		
	53	[40×4	630	2	1.53	3.1		
	54	−36×6	548	2	0.93	1.9		
		Наплавленный металл 2%				0.5		
ВЖ-4	50	−45×15	560	30	0.30	9.0	22.2	
	51	−45×1.5	560	3	0.30	0.9		
	55	[40×4	1670	2	4.04	8.1		
	56	[40×4	500	2	1.21	2.4		
	57	−36×6	418	2	0.71	1.4		
		Наплавленный металл 2%				0.4		
ВЖ-5	58	−45×1.5	642	52	0.34	17.7	38.1	
	59	−45×1.5	642	4	0.34	1.4		
	60	[40×4	2638	2	6.4	12.8		
	61	[40×4	600	2	1.45	2.9		
	62	−36×6	518	3	0.88	2.6		
		Наплавленный металл 2%				0.7		
У-1	63	[50×5	1260	1	4.75	4.8	4.8	
		Наплавленный металл 2%				0.01		
У-2	64	[50×5	810	1	3.06	3.1	3.1	
		Наплавленный металл 2%				0.01		

Изм.	Лист	№ докум.	Подпись	Дата
Разраб.		Катова		
Провер.		Повалаева		
Ст. инж.		Повалаева		
Рук. гр.		Печковская		
Гл. констр.		Кудряев		07.77
Нач. отд.		Жило		

ТП 901-1-30 - КМ

Речные водозаборные сооружения, совмещенного типа для аппарата колебания уровней воды от 6 до 14 м производительностью от 0.7 до 1.0 м³/с

Лит	Лист	Листов
Р	35	

Спецификация металла к листам КМ- 32,33,34

Госстрой СССР ГПИ Ленинградский ВОДОКАНАЛПРОЕКТ

ЕФ 374-04

Копия верна

Альбом 11/а

Типовой проект 901-1-30

Пояснение к проекту

Водопровод, горячее водоснабжение и канализация

В настоящем типовом проекте приняты следующие варианты:

Вариант I - площадка обеспечена наружными сетями водоснабжения, канализации и теплоснабжения.

Вариант II - площадка не обеспечена наружными сетями водоснабжения, канализации и теплоснабжения.

Вариант I. Вода для хозяйственно-питьевых нужд подается по одному вводу d=65. Расчетный расход воды на бытовые нужды q = 0,37 л/сек

Горячее водоснабжение осуществляется от узла ввода теплосети.

Стоки от санитарных приборов отводятся в наружную сеть.

Вариант II К санитарным приборам, электронагревателю и поливочному наружному крану - вода подвозится от трубопровода, подающего воду на противку сетей напором 20 м. вод. ст. (водопровод технической воды)

Обеспечение хозяйственно-питьевых нужд производится от источника (например: скважина) или привозной воды, что решается при привязке проекта.

Приготовление горячей воды для душевой, умывальников осуществляется индивидуальным электронагревателем НЭ-18 N=18кВт.

Стоки от санитарных приборов отводятся в септик, проект которого выполняется при привязке типового проекта. Объем септика принимается из расчета 9 человек в сутки.

Примечания:

1. Возможность использования воды на сантехнические нужды, идущей на противку сетей и привозной воды должна быть согласована с СЭС (см. СН 245-71 п.6, 9, прим. 3)
2. Обеспечение объекта водоснабжением должно производиться в соответствии с СН и П II-31-74
3. Монтаж санитарно-технических систем вести в соответствии с СН и П III-28-75

Ведомость применяемых и ссылочных документов.

Обозначение	Наименование	Примечание
ГОСТ 9583-75	Труба чугунная водопроводная	
ГОСТ 3262-75	Труба стальная водогазопроводная оцинкованная	
ГОСТ 6942.3-69	Труба чугунная канализационная	
ГОСТ 1839-72	Труба асбестоцементная безнапорная.	
ГОСТ 6942.22-69	Тройник косой	
ГОСТ 6942.12.69	Отвод	
ГОСТ 6942.8-69	Колено	
ГОСТ 6942.6-69	Патрубок переходной	
ГОСТ 6942.30-69	Ревизия	
ГОСТ 3525-61	Колено-раструб - гладкий конец	
ГОСТ 5761-74	Вентиль запорный муфтовый 15кч 18р 15кч 18п	
ГОСТ 11823-74	Обратный клапан	
ГОСТ 18698-73	Поливочный кран с вентилем разборный с гайкой	
ГОСТ 19302-74	Смеситель для умывальника	
ГОСТ 19974-74	Смеситель для душевой установки со стационарной трубкой и сеткой СМ-Д-СП	
ГОСТ 1811-73	Трап	
ГОСТ 14360-69	Умывальник со слинным I группы	
ГОСТ 9156-68	Унитаз „компакт"	
ГОСТ 11307-68	Сифон бутылочный пластмассовый	

Ведомость основных комплектов.

Обозначение	Наименование комплекта	Примечание
ПЗ	Пояснительная записка	
АР	Архитектурно-строительные решения	
КЖ	Конструкции железобетонные	
КМ	Конструкции металлические	
ВК	Внутренние водопровод и канализация	
ОВ	Отопление и вентиляция	
ОР	Организация работ	

Ведомость чертежей основного комплекта

Формат	Лист	Наименование	Примечание
	1	Заглавный лист	
	2	План на отм. ±0,00 и 4,20, при установке насосов типа А	
	3	План на отм. ±0,00 и 4,20, при установке насосов типа 3Ц6 и АТН	
	4	Схемы В1 и ТЗ, В9 и ТЗ, К1	
	5	Условные обозначения. Спецификация.	

Изм.	Лист	N докум.	Подпись	Дата	ТП 901-1-30-ВК
Проверил		Бровлянская			Рабочие водозаборные сооружения совмещенного типа для отметок излучины уровней воды от 6,2 до 14 м при колебании уровня от 6,2 до 4,0 м
Гарькин		Дмитриенко			Литер Р, Лист 1, Листов
Гл. спец.		Бровлянская			
Рук. гр.		Шатошников			
Гл. инж. пр.		Белозов			Госстрой СССР ГПИ Ленинградский Водоканалпроект
Нач. отд.		Жирф			Заглавный лист

СФ-374-04

Копия верна
Альбом 1/2
Типовой проект 901-1-30

Вариант I

План на отм. 4.20

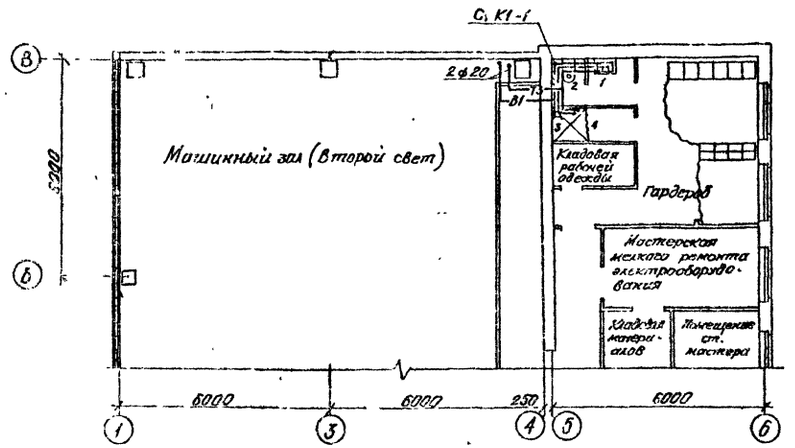

План на отм. 0.000

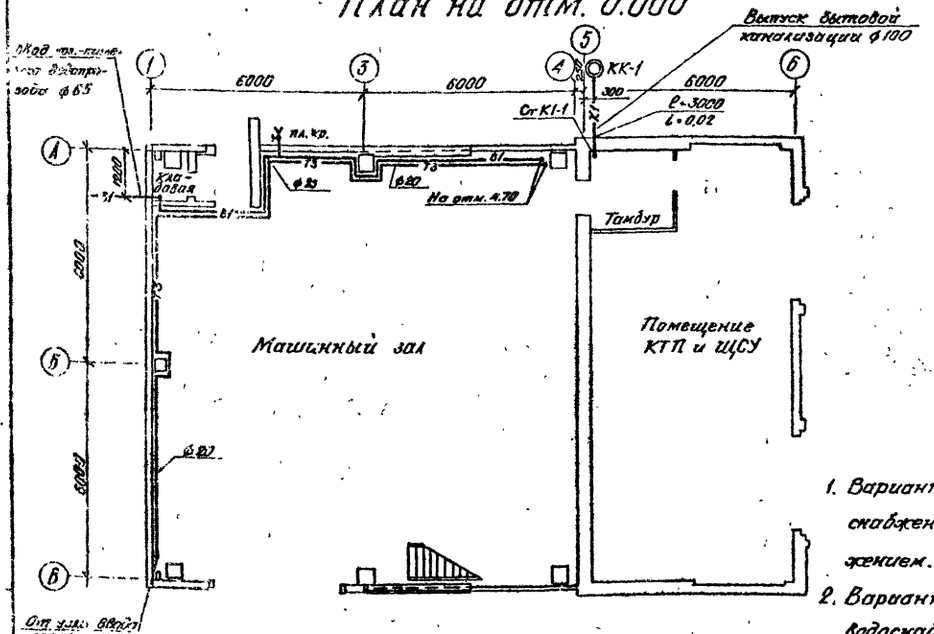

Вариант II

План на отм. 4.20

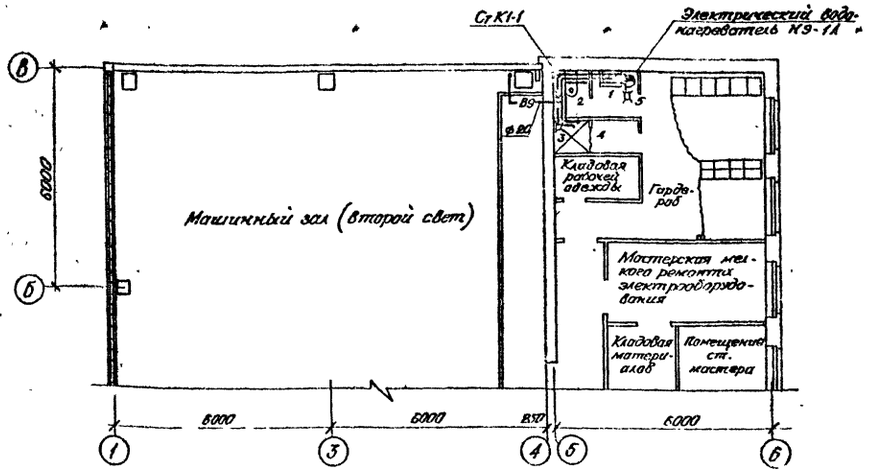

План на отм. 0.000

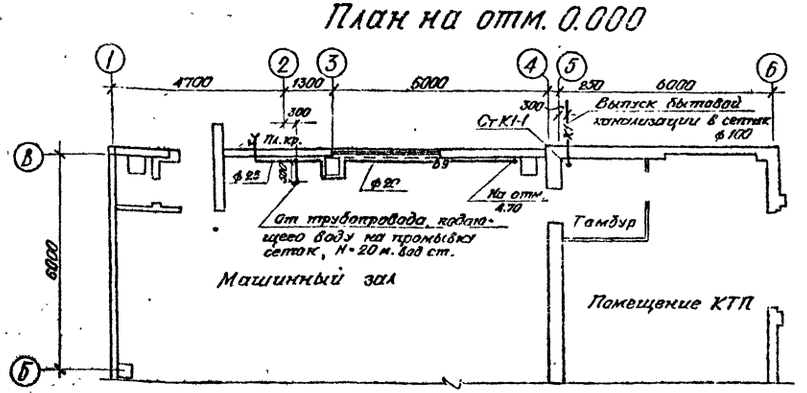

Примечания:

1. Вариант I – площадка обеспечена водоснабжением, канализацией и теплоснабжением.
2. Вариант II – площадка не обеспечена водоснабжением, канализацией и теплоснабжением.
3. Подвод воды к пожарным кранам см. альбом 1/1, чертежи марки „Г".

Гип	Лесун	Н.докум.	Подп.	Дата	ТП 901-1-30-ВК
Провер.		Бродянская			Речные водозаборные сооружения совмещенного типа для аммиачной хлорации зрошаемой воды от 6 до 14 м. производительностью от 0,2 до 1,0 м³/с.
Инженер		Балтакс			Стадия / Лист / Листов: Р / 2 /
Ст. инж.		Бродянская			
Рук. гр.		Шапошников			Планы на отм. 0,000 и 4.20 при установке на сособ типа А.
Н. отд.		Беляев			Госстрой СССР ГПИ Ленинградский Водоканалпроект
Нач. отд.		Эйнар			

сф 374-04

Вариант I

План на отм. 4.20

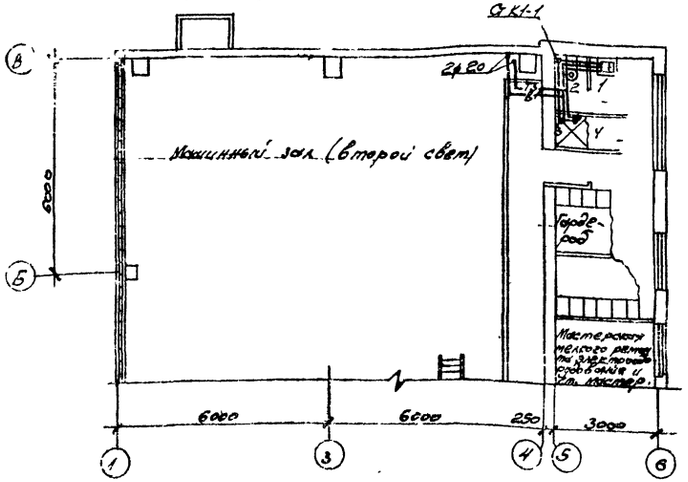

Вариант II

План на отм. 4.20

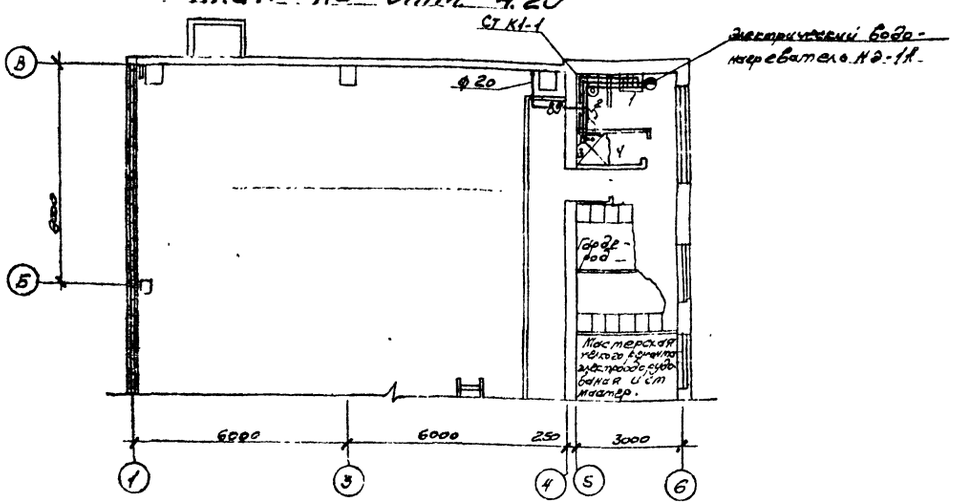

План на отм. 0.000

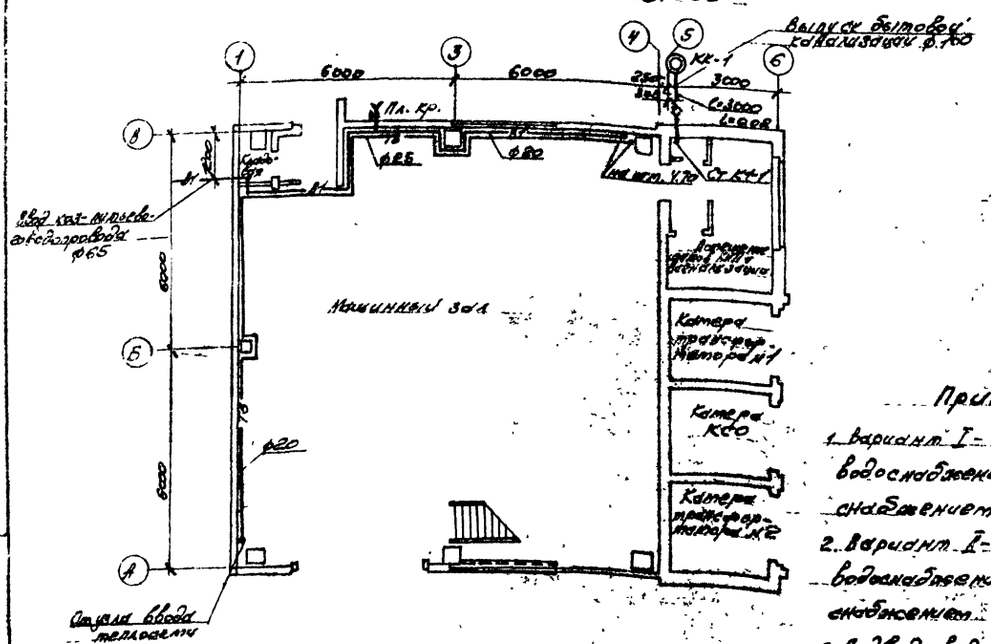

План на отм. 0.000

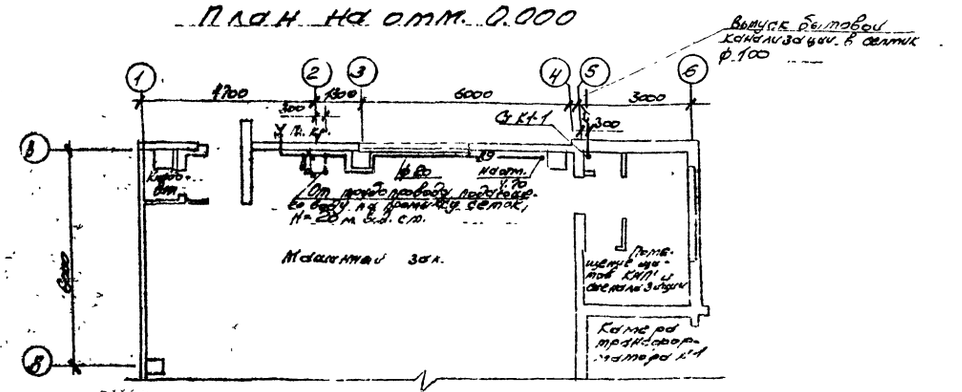

Примечания:

1. Вариант I – площадка обеспечена водоснабжением, канализацией и теплоснабжением.
2. Вариант II – площадка не обеспечена водоснабжением, канализацией и теплоснабжением.
3. Подвод воды к пожарным кранам см. альбомы 1/1 – 1/2 чертежи марки "Г".

				ТП 901-1-30-ВК	
Изм.	Лист	№ док.	Подпись	Дата	
Провер.	Бродянский			Типовой проект водозаборного сооружения для скважин производительностью от 0,6 до 1,0 л/с	
Инженер-электрик					
Ст. инж.	Бродянский				Лит. — Лист 3 — Листов
Рук. гр.	Шишкина				
Гл. спец.	Белова			Планы на отм. 0,000 и 4,20 при установке насосов типа АТН и ЭЦВ	Госстрой СССР ГПИ Ленинградский Водоканалпроект
Контр.	Жило				

Копировал: Ким
Сверил: Ким

Типовой проект 901-1-30 Альбом III/2

Копия верна

В1 и Т3

Вариант I для насосов типа А, АТН, ЭЦВ.

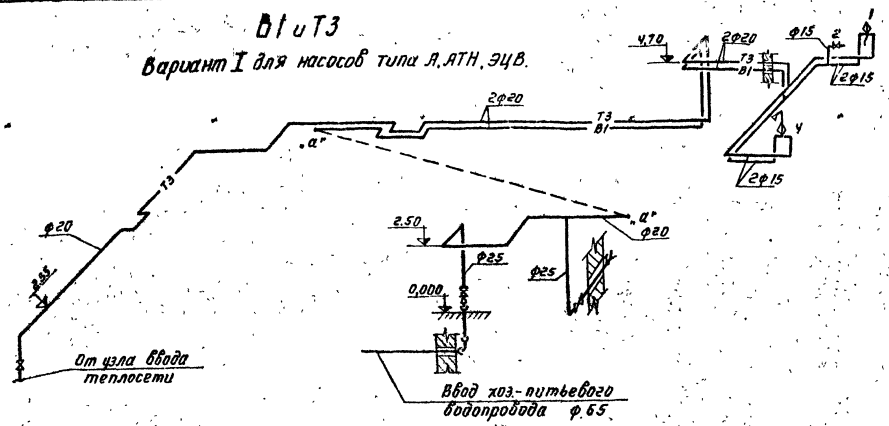

К1

Вариант II для насосов типа А

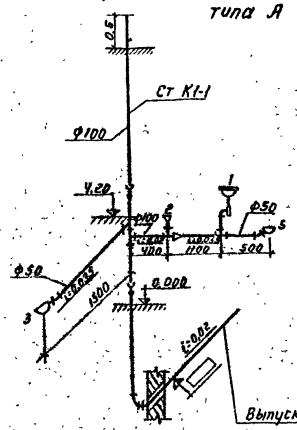

Вариант I для насосов типа А, АТН, ЭЦВ

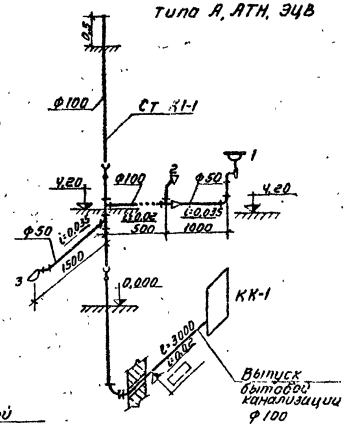

Вариант II для насосов типа А, АТН, ЭЦВ.

В9 и Т3

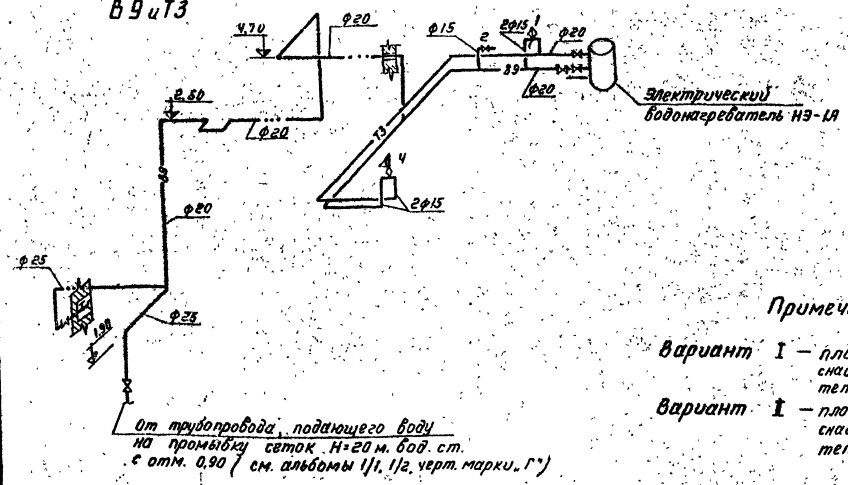

Вариант II для насосов типа АТН, ЭЦВ.

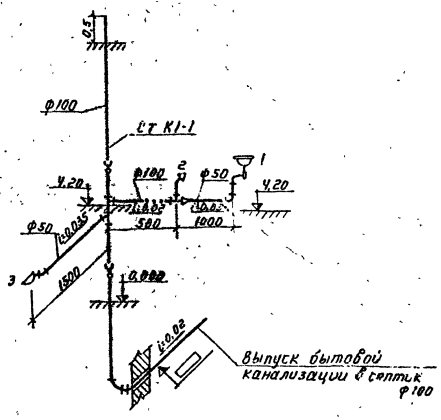

Примечания

Вариант I — площадка обеспечена водоснабжением, канализацией и теплоснабжением.

Вариант II — площадка не обеспечена водоснабжением, канализацией и теплоснабжением.

					ТП 901-1-30 -ВК		
Инв.№ подл.	Взам.инв.№	Подпись и дата	Инв.№ дубл.				
					Прочие водозаборные сооружения совмещенные с насосной станцией подъема воды. Альбом III/2		
Гл.спец.	Бородинская					Лит.	Лист	Листов
Инженер	Балтакс					Р	4	
Ст.инж.	Бородинская							
Рук.гр.	Шемшикова							
Гл.констр.	Куприна				Схемы В1 и Т3, В9 и Т3, К1	Госстрой СССР ГПИ Ленинградский Водоканалпроект	
Гл.инж.пр.	Белая						
Н.контр.	Жила						

сф. 3414-04

Копия верна

Альбом 1/2

Типовой проект 901-1-30

Инв. № подл. | Подпись и дата | Взам. инв. №

Спецификация

Условные обозначения

—В1—	Водопровод хозяйственно-питьевой
—Т3—	Водопровод горячего водоснабжения
—В9—	Водопровод технической воды (на промывку сетки)
—К1—	Канализация бытовая
Ст К1	Стояк канализационный
	Умывальник
	Унитаз с прямым выпуском
	Унитаз с косым выпуском
	Душ со смесителем
	Смеситель
	Трап
	Поливочный кран
	Вентиль запорный муфтовый
	Обратный клапан
	Ревизия
КК-1	Канализационный колодец

1	2	3	4	5	6
		Горячее водоснабжение			
	ГОСТ 3262-75	Труба стальная водогазопроводная оцинкованная обыкновенная О-Ц20	13.0 / 3.0	13.0 / 3.0	1.66 кг
	— " —	2. То же О-Ц15	10.0 / 10.0	10.0 / 10.0	1.28 кг
	15 кч 18п ГОСТ 5761-74	3. Вентиль запорный муфтовый ф 20 Ру 16 кгс/см²	1 / 1	1 / 1	0.9 кг
	ГОСТ 19802-74	4. Смеситель для умывальников ф 15	1 / 1	1 / 1	—
	ГОСТ 19874-74	5. Смеситель для душевой установки со стационарной душевой трубкой и сеткой См-Д-Ст ф 15	1 / 1	1 / 1	—
	Черкасский машиностроительный завод	6. Электрический водонагреватель НЭ-1А N-18 квт.	— / 1	— / 1	60.5
		Канализация бытовая			
	ГОСТ 6942.3-69	1. Труба чугунная канализационная ТЧК-100	15.0 / 15.0	15.0 / 15.0	13.4 кг
	— " —	2. То же ТЧК-50	5.0 / 5.0	5.0 / 5.0	5.9 кг
	ГОСТ 1839-72	3. Трубы асбестоцементная безнапорная ф 100	1.0 / 1.0	1.0 / 1.0	18.0 кг
	ГОСТ 6942.22-69	4. Тройник косой ТК-45°-100×100-А	2 / 2	2 / 2	8.4 кг
	— " —	5. То же ТК-45°-100×50-А	1 / 1	1 / 1	6.0 кг
	— " —	6. То же ТК-45°-50×50-А	— / —	— / 1	3.1 кг
	ГОСТ 6942.12-69	7. Отвод О135°-100-А	3 / 3	3 / 3	3.7 кг
	— " —	8. То же О135°-50-А	2 / 2	2 / 4	1.6 кг
	ГОСТ 6942.8-69	9. Колено К-50-А	1 / 1	1 / —	2.1 кг
	ГОСТ 6942.30-69	10. Ревизия Р-100-А	2 / 2	2 / 2	8.0 кг.
	ГОСТ 6942.6-69	11. Патрубок переходной ПП-50/100-А	1 / 1	1 / 1	2.2 кг
	ГОСТ 1811-73	12. Трап ф 50	1 / 1	1 / 2	6.3 кг
	ГОСТ 14360-69	13. Умывальник со спинкой I группы	1 / 1	1 / 1	—
	ГОСТ 9156-68	14. Унитаз „Компакт" с косым выпуском	1 / 1	1 / —	—
	— " —	15. Унитаз „Компакт" с прямым выпуском	— / —	— / 1	—
	ГОСТ 11807-66	16. Сифон бутылочный пластмассовый ф 50	1 / 1	1 / 1	—
		Масса указана одного изделия			

Марка	Обозначение	Наименование	Кол. труб, эксплуатируемых под напором: Зд. АТП	Кол. труб, эксплуатируемых под напором: 1	Примечание
1	2	3	4	5	6
		Водопровод			
	ГОСТ 9583-75	1. Труба чугунная водопроводная ЦНИПБЛ	3.0 / —	3.0 / —	14.6 кг
	ГОСТ 3262-75	2. Труба стальная водогазопроводная оцинкованная обыкновенная О-Ц25	13.0 / 7.0	13.0 / 7.0	2.39 кг
	— " —	3. То же О-Ц20	18.0 / 18.0	18.0 / 18.0	1.66 кг
	— " —	4. То же О-Ц15	10.0 / 7.0	10.0 / 7.0	1.28 кг
	15 кч 18р ГОСТ 18698-73	5. Поливочный кран с вентилем ф 25 резинотканевым выпуском	1 / 1	1 / 1	—
	15 кч 18р ГОСТ 5761-74	6. Вентиль запорный муфтовый ф 25 Ру 10 кгс/см²	2 / 2	2 / 2	1.4 кг
	— " —	7. То же ф 20	— / 1	— / 1	0.9 кг
	— " —	8. То же ф 15	1 / 1	1 / 1	0.7 кг
	16 кч 11р ГОСТ 11823-74	9. Обратный клапан ф 20 Ру 10 кгс/см²	— / 1	— / 1	0.8 кг
	ГОСТ 5525-61	10. Колено раструб-гладкий конец УРГ-50	1 / —	1 / —	8.4 кг

Примечания

1. В спецификации дробь – числитель – при наличии на площадке наружных сетей, знаменатель – при их отсутствии.
2. В спецификации учтены трубопроводы до наружной стены здания.

Изм.	Лист	№ докум.	Подпись	Дата	ТП 901-1-30 -ВК	
Гл. инж. проекта		Бродянский			Резервные водонапорные сооружения, совмещенного типа для аварийного хозяйственно-питьевого водоснабжения зданий высотой от 6 до 14 м. производительностью от 0,2 до 10 л/сек.	
Гл. инж.		Бродянский				Лит. Д; Лист 5; Листов
Рук. гр.		Шапошников			Условные обозначения. Спецификация	ГПИ Ленинградский Водоканалпроект
Гл. спец. по ВК		Болгов				
Нач. отд.		Жило				

Госстрой СССР

сф 314-04

Копия верна

Альбом V12

Типовой проект 901-1-90

Пояснения к проекту.

Проект санитарно-технической части составлен на основании технологических и архитектурно-строительных чертежей и действующих нормативных материалов.

Проект предназначен для привязки в районах с наружными расчетными температурами −20°С; −30°С, −40°С.

Отопление и вентиляция.

В проекте приняты два вида теплоносителя:

а) вода с температурой 150 - 70°С

б) электроэнергия

Система отопления запроектирована двухтрубной, тупиковой с верхней разводкой подающих трубопроводов.

Внутренние температуры по помещениям приняты: в машзале и электропомещениях +5°С; в помещениях ремонта +16°С, в остальных помещениях в соответствии с СН и П II-М 3-68.

В качестве нагревательных приборов при теплоносителе - вода приняты радиаторы „М140-АО", в варианте с теплоносителем - электроэнергия, в качестве нагревательных приборов приняты электрочечи РЭТ-4 мощностью 1 квт.

На применение электроэнергии для целей отопления и горячего водоснабжения необходимо получить от заказчика разрешение Госплана СССР и Минэнерго СССР.

Основной вредностью в водозаборных сооружениях с насосами марки „А" и „АТН" являются тепловыделения в машзале от работающего электрооборудования. Для ассимиляции теплоизбытков в теплое время года запроектирована общеобменная приточно-вытяжная естественная вентиляция.

В машзале с насосами марки „А" и „АТН" приток воздуха осуществляется через открывающиеся фрамуги окон, удаление воздуха - через дефлекторы ф 630.

В машзале с насосами марки ЭЦВ вентиляция естественная через открывающиеся фрамуги окон, тепловыделения отсутствуют.

Вентиляция остальных помещений запроектирована через вентиляционные каналы в стене, открывающиеся фрамуги окон и жалюзийные решетки.

Расчетная летняя температура для проектирования вентиляции принята +22°С

План - схема.

(при установке насосов типа А) (при установке насосов типа АТН и ЭЦВ)

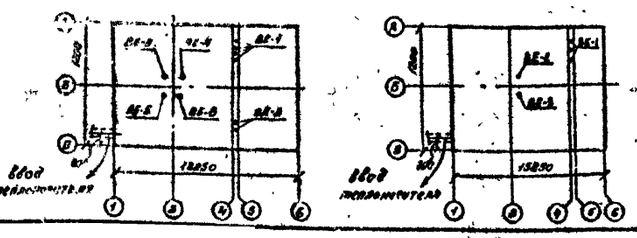

Таблица основных показателей по отоплению и вентиляции

Наименование сооружений	Объем м³	t°С	Расход тепла ккал/час: на отопление	на вентиляцию	на горячее водоснабжение	Всего	Установочная мощность кВт: Тепломеханическая часть	Теплотехническая часть Электроэнергия
Речные водозаборные сооружения с насосами марки „АТН" и „ЭЦВ"	17760	-20	39300	-	16000	55300	-	63
	17760	-30	48500	-	16000	64000	-	78
	17760	-40	53300	-	16000	69300	-	84
Речные водозаборные сооружения с насосами марки „А"	21120	-20	38700	-	16000	54700	-	66
	21120	-30	49000	-	16000	65000	-	81
	21120	-40	57600	-	16000	73600	-	90

Ведомость применяемых и ссылочных документов.

Обозначение	Наименование	Примечание
1	2	3
Серия 4.904-12	Зонты и дефлекторы вентиляционных систем	листы 56-57, 68
Серия 2.494-1	Узлы прохода вентиляционных шахт через покрытия производственных зданий	листы 7,9,10, 12; 21,23,24, 26,28-34; 36,39
Серия 4.903-10 в.3	Грязевики	лист 67
Серия 3.904-6 в.1	Средства крепления нагревательных и санитарно-технических приборов	
Серия 3.904-5 в.2	Средства крепления трубопроводов	
ГОСТ 3262-75	Трубы стальные водогазопроводные	
ГОСТ 10704-76	Трубы стальные электросварные	
ГОСТ 19904-74	Сталь прокатная толстолистовая	
ГОСТ 3826-66	Сетки проволочные тканные с квадратными ячейками.	
ГОСТ 8690-75	Радиаторы отопительные чугунные	
ГОСТ 2823-73	Термометры стеклянные технические	
ГОСТ 3020-75	Оправы защитные для технических стеклянных термометров.	
ГОСТ 8625-69	Манометры	
15ч9р2 (ГОСТ 18722-73)	Вентиль запорный фланцевый	
15кч18п (ГОСТ 3761-74)	Вентиль запорный муфтовый	

Ведомость основных комплектов

Обозначение	Наименование комплекта	Примечание
ПЗ	Пояснительная записка	
АР	Архитектурно-строительные решения	
КЖ	Конструкции железобетонные	
КМ	Конструкции металлические	
ВК	Внутренний водопровод и канализация	
ОВ	Отопление и вентиляция	
ОР	Организация работ	

Ведомость чертежей основного комплекта

Формат	Лист	Наименование	Примечание
А1	1	Заглавный лист	
	2	Планы на отм. 0,000; 4,200. Разрезы 1-1; 2-2 (при установке насосов типа А)	
	3	Планы на отм. 0,000; 4,200. Разрезы 1-1; 2-2 (при установке насосов типа АТН и ЭЦВ)	
	4	Схемы систем отопления и вентиляции	
	5	Спецификация	

Изм.	Лист	№ докум.	Подпись	Дата	ТП 901-1-90-ОВ	
Проверил	Ивановичев				Речные водозаборные сооружения совмещенного типа для установки насосов производительностью от 6 до 14 м³/с и производительностью от 6 до 20 м³/с	
Разраб.	Найдюкина					Литер: Р; Лист: 1; Листов: 5
Рук. гр.	Ивановичев					
Гл. инспр.	Кудрявцев				Заглавный лист	Госстрой СССР ГПИ Ленинградский Водоканалпроект
Гл. инж. пр.	Беляев					
Нач. отд.	Жило					

Инв. № подл. | Подпись и дата | Взам. инв. №

Типовой проект 901-1-30 Альбом VIII

План на отм. 0.000 (вариант с электрическим отоплением)

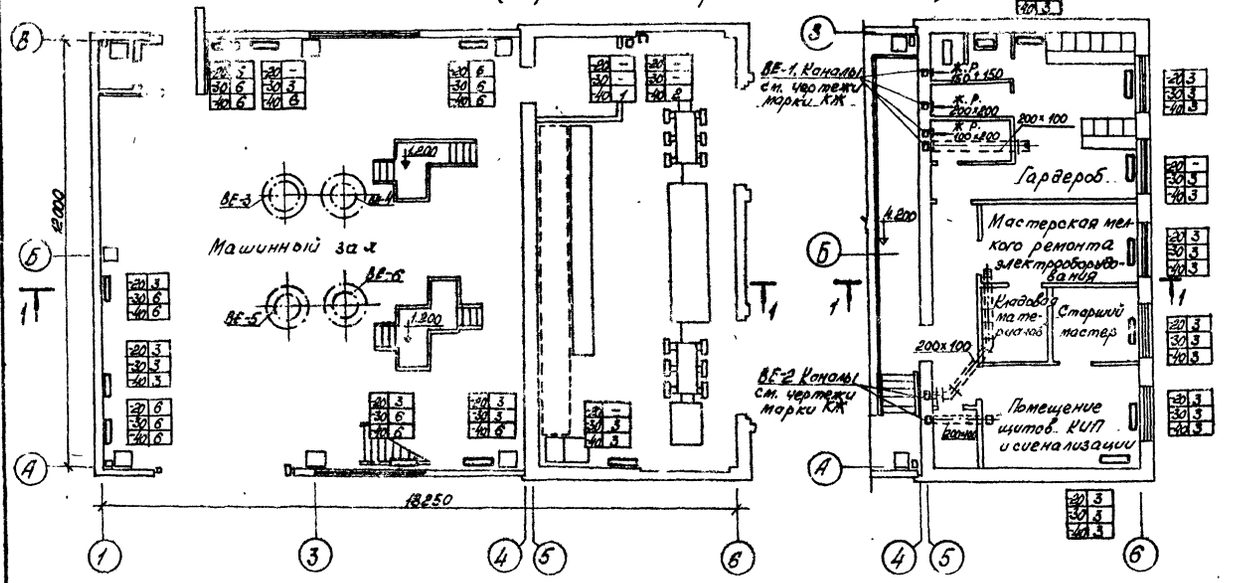

План на отм. 4.200

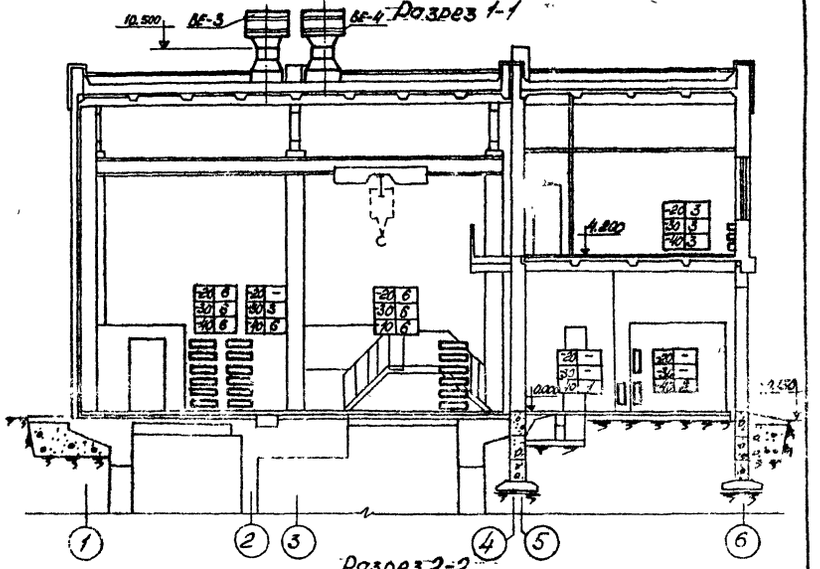

Разрез 1-1

Разрез 2-2

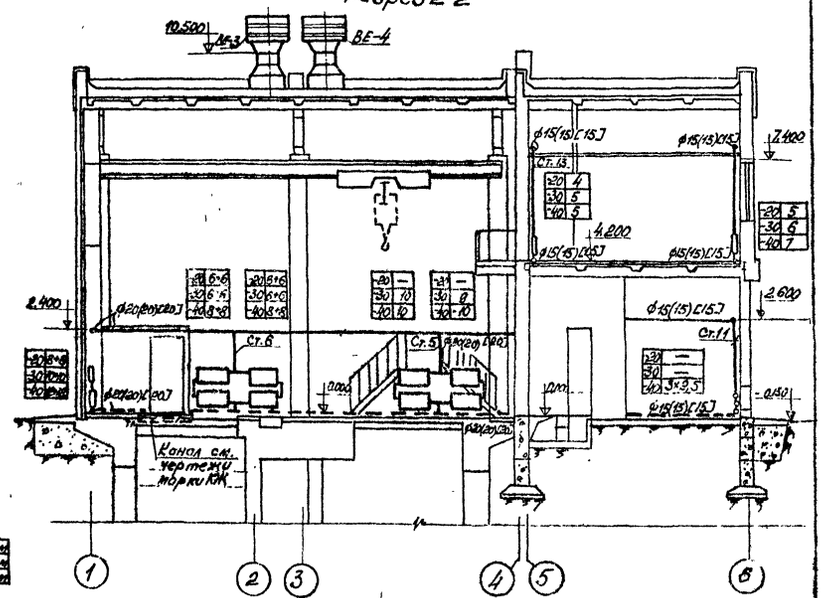

План на отм. 0.000 (вариант с водяным отоплением)

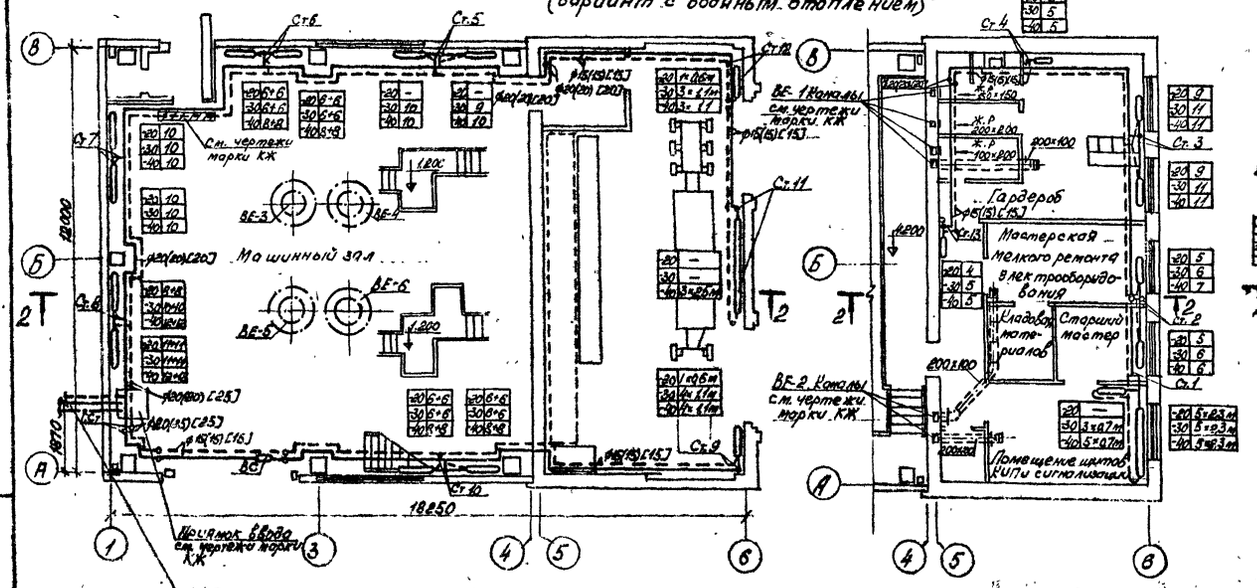

План на отм. 4.200

Изм.	Лист	№ докум.	Подпись	Дата	
Провер.	Шапиштов				
Разраб.	Лавочкина				
Рук. гр.	Шапиштов				
Гл. констр.	Куворов				
Гл. инж. пр.	Белов				
Нач. отд.	Жило				

ТП 901-1-30-08

Ручные водозаборные сооружения для питания групп скважин с дренажными частями от 6 до 10 м³/с

Лит.	Лист	Листов
Р	2	

Планы на отм. 0.000; 4.200. Разрезы 1-1; 2-2 (при установке насосов типа А)

Госстрой СССР ГПИ Ленинградский Водоканалпроект

ср 374-04

Копировал: Малыгина Сверил:

План на отм. 0.000 (вариант с электрическим отоплением)

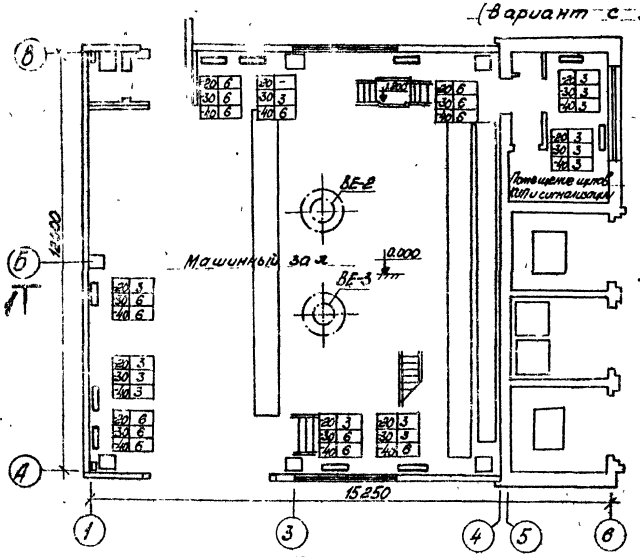

План на отм. 4.200 (вариант с электрическим отоплением)

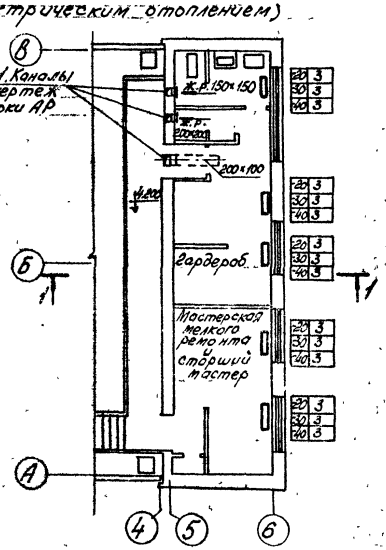

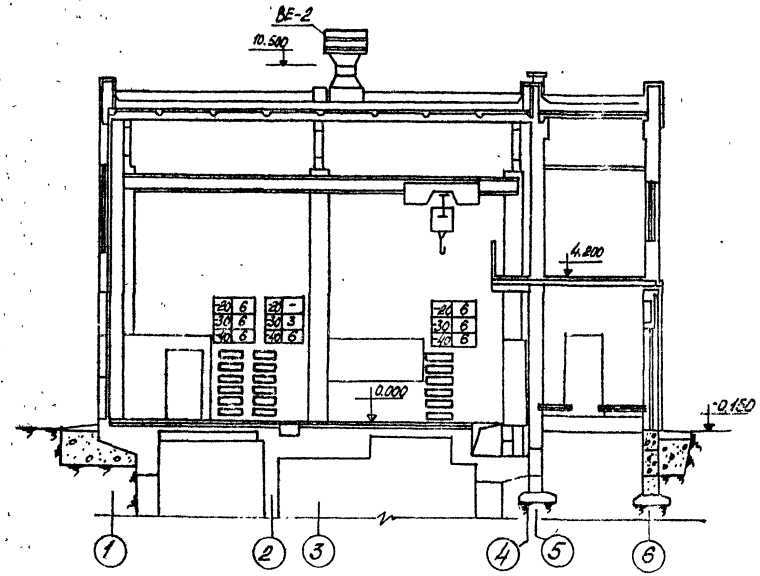

План на отм. 0.000 (вариант с водяным отоплением)

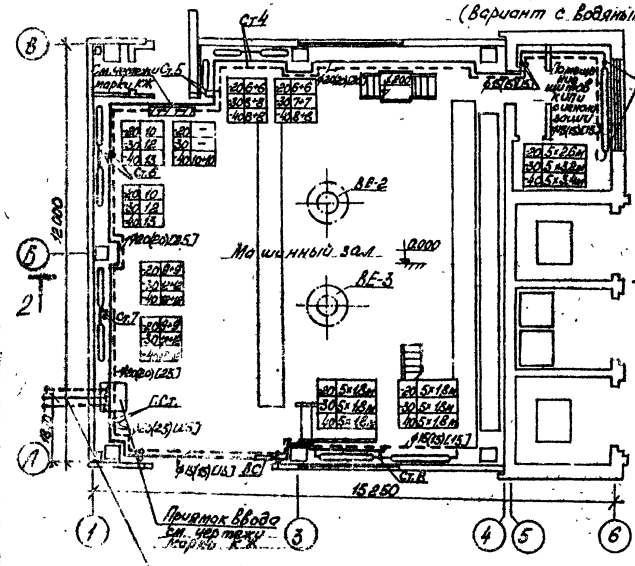

План на отм. 4.200 (вариант с водяным отоплением)

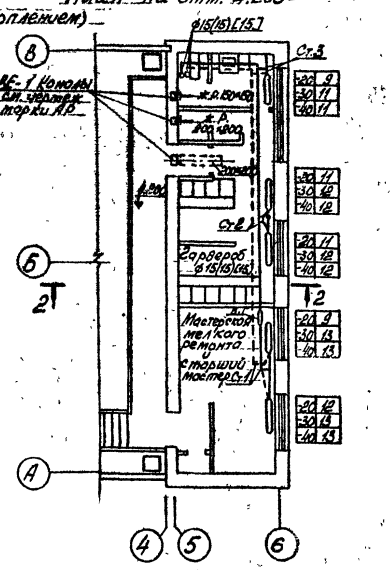

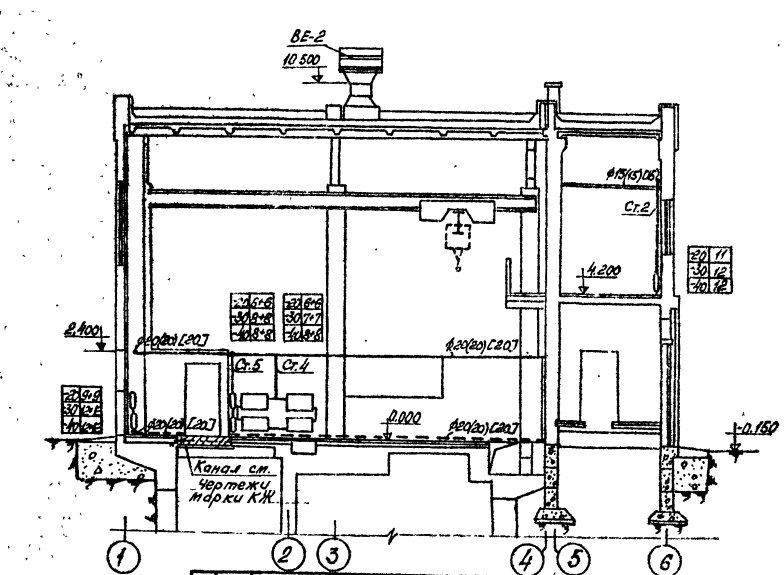

Изм.	Лист.	№ докум.	Подпись	Дата	ТП 901-1-30-08	
Провер.	Шапошников				Речные водозаборные сооружения оголовочного типа для отдельно работающего насоса производительностью от 0,8 до 10 м³/с	
Разраб.	Падокина					Лит. Р; Лист 3; Листов
Рук. гр.	Шапошников					
Гл. конст.	Кудрявцев					
Гл. инж. пр.	Беляев				Планы на отм. 0.000; 4.200. Разрезы 1-1; 2-2. (при установке насосов типа АТ и ЭЦВ)	Госстрой СССР ГПИ Ленинградский ВОДОКАНАЛПРОЕКТ
Нач. отд.	Жило					

ср 374-04

Инв. № подл. | Подп. и дата | Взам. инв. №

Копировал

Формат А4

Типовой проект 901-1-30 Альбом 12

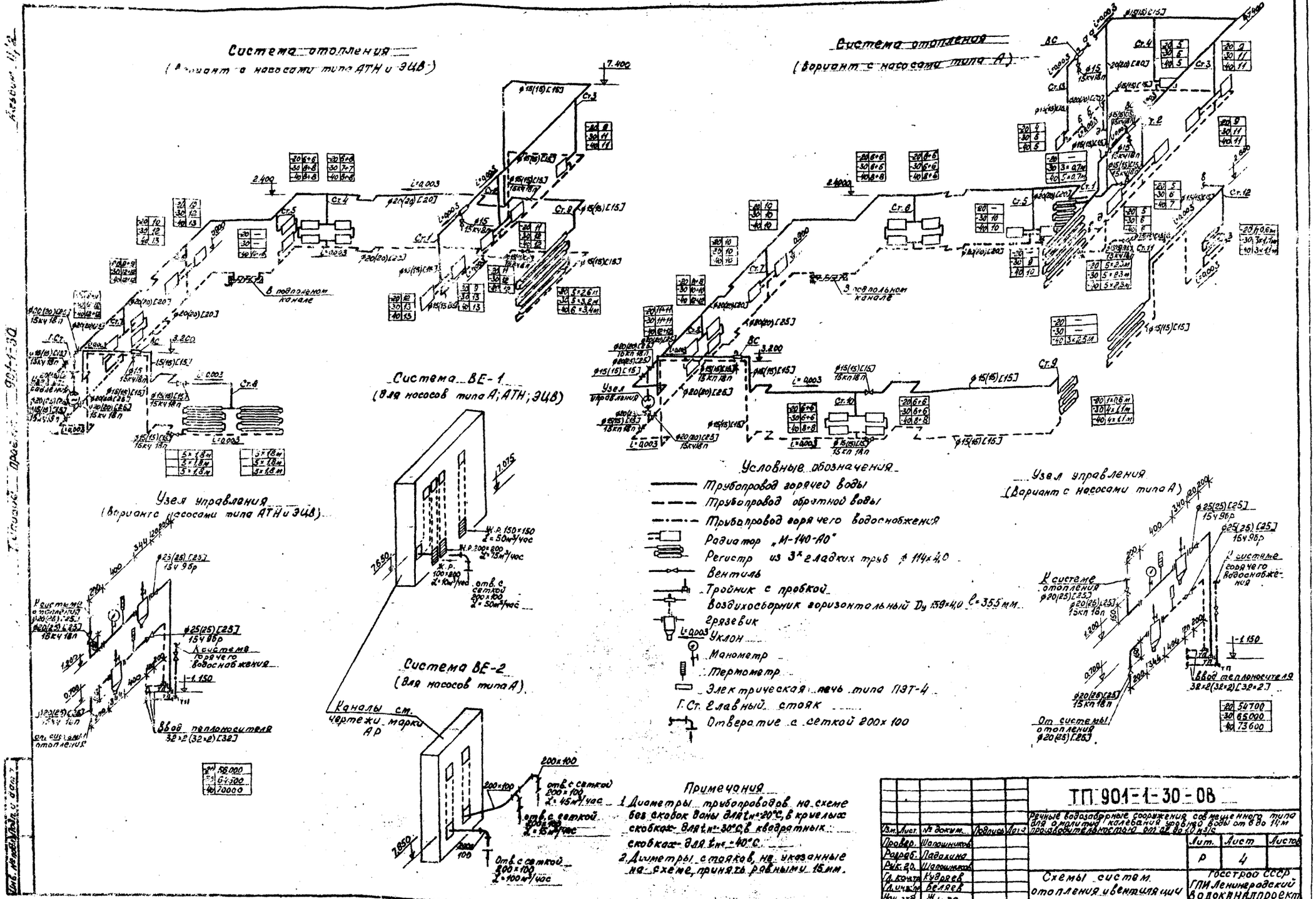

Примечания

1. Диаметры трубопроводов на схеме без скобок даны для $t_н = 20°C$, в круглых скобках – для $t_н = 30°C$, в квадратных скобках – для $t_н = 40°C$.
2. Диаметры стояков, не указанные на схеме, принять равными 15 мм.

					ТП 901-1-30-ОВ	
					Речные водозаборные сооружения совмещенного типа для отопления котельной установки производительностью от 8 до 14 м³/с	
Гл.инж.проекта	Кудреев					
Гл.инж.пр.	Беляев				Схемы систем отопления и вентиляции	Госстрой СССР ГПИ Ленинградский Водоканалпроект
Нач.отд.	Жилко					
Рук.гр.	Шапошников					Лист 4
Разраб.	Лабакина					
Провер.	Шапошников					
Изм.	Лист	№ докум.	Подпись	Дата		

Сф 374-04

Копировал: Малючина Сверил: Яхонтова

Копия верна Альбом II/2

Типовой проект 901-1-30

Инв. № подл. | Подп. и дата | Взам. инв. №

Спецификация

Марка	Обозначение	Наименование	Количество при установке насосов типа А	А1 и 4	3Д8	Примечание
1	2	3	4	5	6	7
		Отопление — электрическое				
	Завод „Минск электроаппарат"	1. Электрическая печь типа ПЭТ-4 1,0 кВт шт $t_н$=-20°	48	51	51	6,0 кг
		2. То же шт $t_н$=-30°	63	60	60	6,0 кг
		3. То же шт $t_н$=-40°	72	66	66	6,0 кг
		Отопление - водяное				
	ГОСТ 8690-75	1 Радиатор „М-140-АО" секц. / 3 кгм $t_н$=-20°	143 / 500	132 / 462	132 / 462	7,85 кг
		2 То же секц. / 3 кгм $t_н$=-30°	173 / 605	163 / 570	163 / 570	7,85 кг
		3 То же секц. / 3 кгм $t_н$=-40°	197 / 690	187 / 655	187 / 655	7,85 кг
	ГОСТ 10704-76	4 Регистр из одной гладкой трубы ф114х4,0 l=0,6 м шт / 3 кгм $t_н$=-20°	2 / 0,59	—	—	6,5 кг
	ГОСТ 10704-76	5 Регистр из 3 гладких труб ф114х4,0 l=0,7 м шт / 3 кгм $t_н$=-30°	1 / 1,07	—	—	22,8
	ГОСТ 10704-76	6 Регистр из 3 гладких труб ф114х4,0 l=2,5 м шт / 3 кгм $t_н$=-40°	1 / 3,6	—	—	81,5 кг
	ГОСТ 10704-76	7 Регистр из 5 гладких труб ф114х4,0 l=0,7 м шт / 3 кгм $t_н$=-40°	1 / 1,7	—	—	38,0 кг
	ГОСТ 10704-76	8 Регистр из 3 гладких труб ф114х4,0 l=1,1 м шт / 3 кгм $t_н$=-30°-40°	1 / 1,8	—	—	36,0 кг
	ГОСТ 10704-76	9 Регистр из 4 гладких труб ф114х4,0 l=1,1 м шт / 3 кгм $t_н$=-30°-40°	1 / 2,12	—	—	48,0 кг
	ГОСТ 10704-76	10 Регистр из 5 гладких труб ф114х4,0 l=2,3 м шт / 3 кгм $t_н$=-20°-30°-40°	1 / 5,5	—	—	125,0 кг
	ГОСТ 10704-76	11 Регистр из 5 гладких труб ф114х4,0 l=1,8 м шт / 3 кгм $t_н$=-20°-30-40°	—	2 / 4,32	2 / 4,32	98,0 кг
	ГОСТ 10704-76	12 Регистр из 5 гладких труб ф114х4,0 l=2,6 м шт / 3 кгм $t_н$=-20°	—	1 / 6,25	1 / 6,25	142,0
	ГОСТ 10704-76	13 Регистр из 5 гладких труб ф114х4,0 l=3,2 м шт / 3 кгм $t_н$=-30°	—	1 / 7,7	1 / 7,7	174,0 кг
	ГОСТ 10704-76	14 Регистр из 5 гладких труб ф114х4,0 l=3,4 м шт / 3 кгм $t_н$=-40°	—	1 / 8,15	1 / 8,15	185,0 кг
	ГОСТ 3262-75	16 Труба Л15 м $t_н$=-20°	630/4,0	400/4,0	400/4,0	1,16 кг
		16 То же м $t_н$=-30°	630/4,0	400/4,0	400/4,0	1,16 кг
		17 То же м $t_н$=-40°	750/4,0	730/4,0	630/4,0	1,16 кг
	ГОСТ 3262-75	18 Труба Л20 м $t_н$=-20°	630/4,0	5	500/4,0	1,5 кг
		19 То же м $t_н$=-30°	650/4,5	460/4,5	460/4,5	1,5 кг
		20 То же м $t_н$=-40°	500/4,5	400/4,5	400/4,5	1,5 кг
	ГОСТ 3262-75	21 Труба Л25 м $t_н$=-30°	3,0	3,0	3,0	2,12 кг
		22 То же м $t_н$=-40°	700/3,0	700/3,0	700/3,0	2,12 кг
	ГОСТ 10704-76	23 Труба 32х2 м $t_н$=-20°-30°-40°	8,0	8,0	8,0	1,48 кг
		24 Вентиль запорный муфтовый Ду15 Ру16 шт $t_н$=-20°-30°-40°	11	8	8	0,7 кг
	15кч 18п	25 Вентиль запорный муфтовый Ду20 Ру16 шт $t_н$=-20°	4	2	2	0,9 кг
		26. То же шт $t_н$=-30°	2	2	2	0,9 кг
	15кч 18п	27. Вентиль запорный муфтовый Ду25 Ру16 шт $t_н$=-30°	2	2	2	1,4 кг
		28. То же шт $t_н$=-40°	4	4	4	1,4 кг
	15ч9р2	29. Вентиль запорный фланцевый Ду25 Ру16 шт $t_н$=-20°-30°-40°	2	2	2	3,6 кг
	ГОСТ 8625-69	30 Манометр ОБМ1-160-16 с трехходовым краном КТК шт	1	1	1	1,4 кг
	ГОСТ 2823-73	31 Термометр тип А Н4-2°-220-120 шт	2	2	2	—
	ГОСТ 3029-75	32. Оправа для термометра шт	2	2	2	0,5 кг
		33. Воздухосборник горизонтальный ф159х5,0 l=355 мм шт	3	2	2	7,9 кг
	Серия 4.903-10 в 8	34 Грязевик абонентский Ду40 Ру16 шт	2	2	2	15,8 кг
		Вентиляция				
		1. Жалюзийная решетка 150х150 шт	1	1	1	—
		2. Жалюзийная решетка 200х200 шт	1	1	1	—
		3 Жалюзийная решетка 100х200 шт	1	—	—	—
	ГОСТ 19904-74	4. Воздуховод из листовой стали δ=0,5 мм 200х100 м	12,0	2,5	2,5	2,4 кг
	ГОСТ 3826-66	5. Сетка металлическая №1 250х150 шт	3	1	1	0,03 кг
	Серия ч. 904-12	6. Дефлектор Т22 ф 630 шт	4	2	—	54,8 кг
	Серия 2.494-1	7. Узел прохода УП7-111 ф 630 шт	4	2	—	110,29 кг
		Масса указана одного изделия				

Примечания

1. Узел ввода, трубопровод ф 20 в подпольном канале и трубопровод ф 15 над воротами изолировать минераловатными матами толщиной δ=30 мм с последующей обертокой лакостеклотканью V=0,17 м³ F=6,0 м².
2. Трубопроводы, указанные в знаменателе, изолируются.

Изм.	Кол.	№ докум.	Подпись	Дата
Гл. инж. пр.		Беляев		
Нач. отд.		Жило		

ТП901-1-30-ОВ

Речные водозаборные сооружения совмещенного типа для амплитуд колебаний уровней воды от 8 до 14 м производительностью от 0,2 до 1,0 м³/с

Стадия	Лист	Листов
Р	5	

Спецификация.

Госстрой СССР ГПИ Ленинградский Водоканалпроект

ОФ 374-04

Копия верна

Типовой проект 901-1-80 Альбом II/2

Ведомость основных комплектов

Обозначение	Наименование	Примечания
НГ	Технологическая часть	
АР	Механическая часть	
	Архитектурно-строительные решения	
КЖ	Конструкции железобетонные	
КМ	Конструкции металлические	
ВК	Внутренние водопровод и канализация.	
ОВ	Отопление и вентиляция	
ЭО	Электрооборудование, автоматизация и электрическое освещение	
ЭА	Технологический контроль	
ОР	Организация работ.	

Ведомость чертежей основного комплекта „ОР"

Инв. № подл.	Лист	Наименование	Примечание
22а	1	Общие данные	
22б	2	Методы производства работ по сооружению опускного колодца в тиксотропной рубашке	
22г	3	Методы производства работ по сооружению опускного колодца в тиксотропной рубашке.	

Взам. инв. № | Подпись и дата | Инв. № подл.

Согласовано

Указания по производству работ.

Строительство подземной части водозаборных сооружений совмещенного типа предусматривается методом опускного колодца.

Погружение колодца принято под защитой водопонижения с применением тиксотропного раствора.

Грунт в колодце разрабатывается экскаватором с ковшом емкостью 0,15 м³, и поднимается на поверхность в бадьях башенным краном.

Количество и размер водопонизительных скважин, а также производительность и требуемый напор насосов принимается в зависимости от конкретных гидрогеологических условий строительства и решается при привязке проекта.

Строительство опускного колодца по условиям его конструкции осуществляется из предварительно разработанного котлована.

Бетонирование и погружение колодца принято в два яруса.

Для подачи опалубки, арматуры и бетона используется башенный кран.

Опускание I яруса колодца производится после набора бетоном 100% прочности.

Погружение ножевой части колодца осуществляется без тиксотропного раствора.

Для удержания тиксотропного раствора, на наружном уступе ножевой части колодца устраивается глиняный замок. Высота замка принята 2,0м. глину следует армировать мелконарезанной соломой, ветошью, окатанным гравием и др.

Тиксотропный раствор приготавливается на глинорастворном узле, расположенном вблизи опускного колодца.

Контроль за подбором состава (компонентов) и качеством приготовления тиксотропного раствора осуществляется передвижной лабораторией. Лаборатория должна работать на строительной площадке весь период опускания колодца.

Тиксотропный раствор закачивается из запасной емкости по магистральному трубопроводу через систему инъекционных труб с коллектором. Уровень раствора должен быть постоянным и все время поддерживаться на отметке не ниже 2,0м. от верха форшахты. Емкость резервуаров и диаметр трубопроводов для подачи раствора определяются расчетом при привязке проекта.

В зимний период работы производятся при t°не ниже -10°С.

В этом случае следует прогревать тиксотропный раствор в районе форшахты и утеплять глинорастворный узел и трубопроводы. В тиксотропный раствор желательно добавлять хлористый кальций или нефтеотходы.

После достижения ножом колодца проектного положения, осуществляется замена тиксотропной жидкости цементно-песчаным раствором.

Тампонажный раствор рекомендуется принимать состава 1:2 с водоцементным отношением 0,6÷0,7.

Бетонирование днища производится насухо. Осушение грунтов осуществляется в течении всего периода работ по устройству днища и набора бетоном 100% прочности.

Бетонирование балок перекрытия на отм.+2,00 предусматривается с устройством подвесной опалубки.

При производстве работ по сооружению опускного колодца, кроме указаний СНиП'а III-А.11-70, необходима дополнительно руководствоваться следующими основными правилами по технике безопасности:

- отвалы грунта следует размещать на расстоянии 10-15 метров в зависимости от глубины подземной части колодца (0,7Н);
- перед погружением, внутри колодца по периметру стен, необходимо устройство защитного козырька;
- запрещается разработка грунта более, чем на 1,5 м. ниже кромки ножа и опускание колодца на ступень глубиной более 0,5м;
- непрерывность водопонижения должна обеспечиваться 100% аварийным резервом насосов и дублирующим источником питания электроэнергией;
- необходимо предусмотреть возможность быстрой эвакуации людей из колодца;
- при работе внутри колодца механизмов с двигателями внутреннего сгорания, должно быть обеспечено проветривание колодца с помощью компрессоров.

Если при привязке типового проекта возникает необходимость применения другого способа погружения опускного колодца, то такой способ должен быть обоснован технико-экономическим расчетом. При этом должна быть произведена проверка колодца на погружение и всплытие, а также скорректирована смета.

Устройство скважин в основании колодца для размещения насосов типа ЭЦВ предусматривается способом бурения ударно-канатным станком или методом вибропогружения полых металлических свай.

Определение метода устройства скважин производится в каждом конкретном случае при привязке типового проекта.

Монтаж сборных конструкций надземной части здания производится после окончания строительства подземной части.

Монтаж сборных железо-бетонных конструкции может выполняться башенным или любым стреловым краном с соответствующими параметрами.

Сборку конструкций рекомендуется выполнять последовательно. Установку элементов производят с их временным креплением.

Следует учитывать необходимость предохранения элементов со свежеизбетонированными стыками от сотрясений при дальнейшем монтаже до приобретения бетоном надлежащей прочности.

Особое внимание должно уделяться своевременному и правильному устройству стыков между колоннами и фундаментами.

Типовой проект разработан в соответствии с действующими нормами и правилами и предусматривает мероприятия, обеспечивающие взрывную, взрывопожарную безопасность при эксплуатации здания.

Главный инженер проекта /Ю.В. Беляев/

				ТП 901-1-80 ОР		
Изм.	Кол.	№ докум.	Подпись	Дата	Речные водозаборные сооружения совмещенного типа для установок производительностью от 0,2 до 1,0 м³/с.	
Разраб.	Гольденберг					Лит. / Лист / Листов
Провер.	Ефременко					ТР / 1 / 3
Рук. гр.	Кондратенко					
Гл. инж. пр.	Беляев			9.11	Общие данные.	Госстрой СССР ГПИ Ленинградский ВОДОКАНАЛПРОЕКТ
Н. контр.	Воробьев					
Зав. сект.	Запасов					

ОР 377-04

Копия верна
Альбом №2
Типовой проект 901-1-30

Схема подачи бентонита

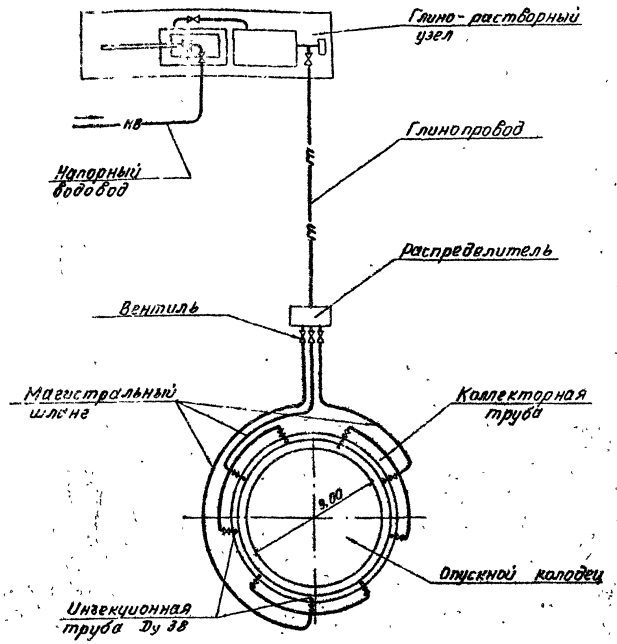

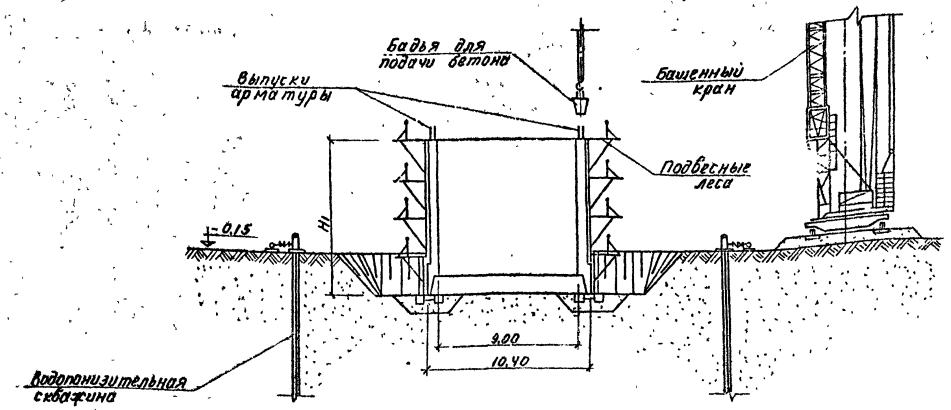

3. Бетонирование I яруса колодца.

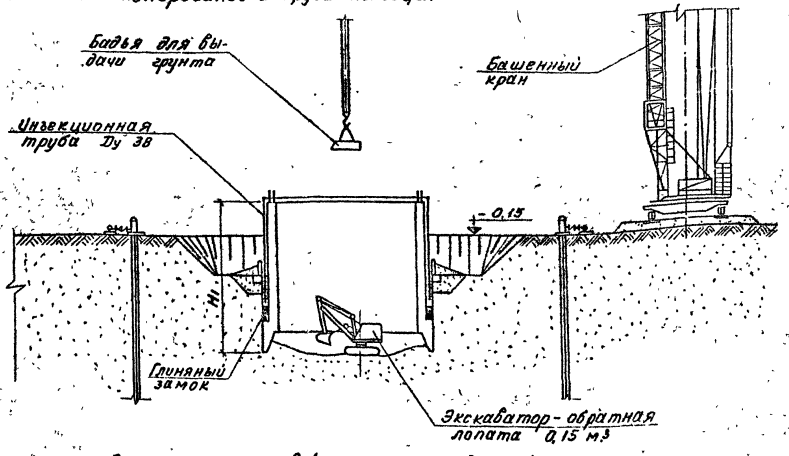

4. Погружение ножевой части колодца без тиксотропной рубашки.
5. Устройство глиняного замка.
6. Монтаж системы для подачи раствора.
7. Крепление и обваловование форшахты
8. Погружение колодца с применением тиксотропной рубашки.

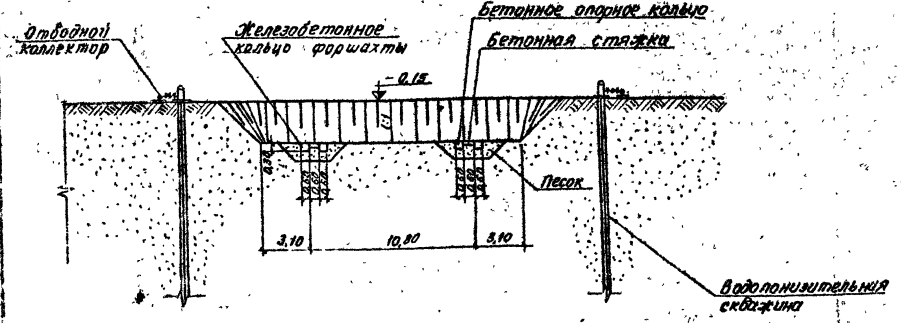

1. Разработка пионерного котлована.
2. Устройство кольцевой траншеи с опорными кольцами.

				ТП 901-1-30 ОР		
Изм.	Лист	N докум.	Подпись	Дата		
Разраб.		Никьянова			Речные водозаборные сооружения совмещенного типа без отметки колодцев, крытой галереей и до 14 м производительностью от 12 до 24 м³/с	
Пробер.		Еременков				Лит. / Лист: / Листов
Рук.гр.		Кондратенко				ТР / 2 /
Гл.инж.пр.		Белаев				
Нач.отд.		Вазобой			Методы производства работ по сооружению опускного колодца с тиксотропной рубашкой.	Госстрой СССР ГПИ Ленинградский Водоканалпроект

СФ 374-04

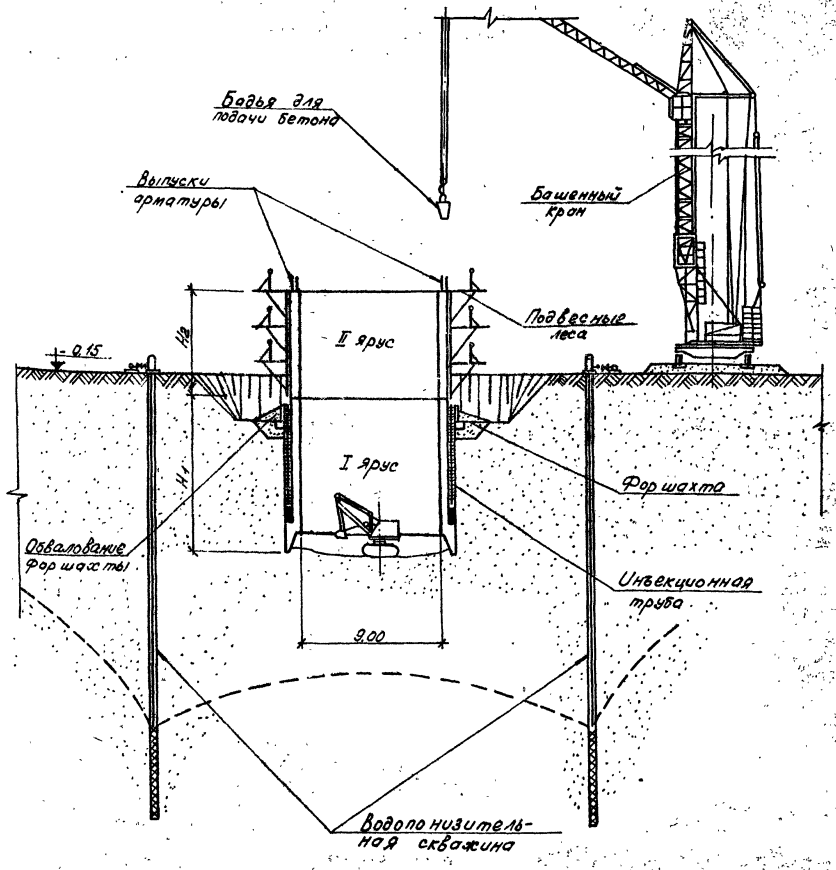

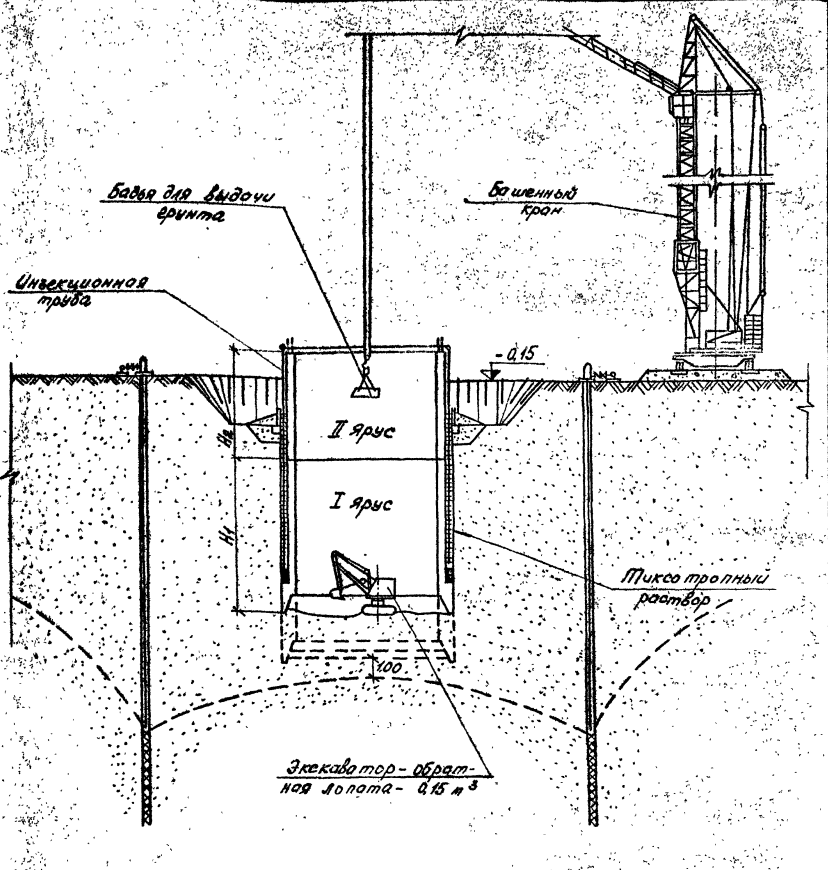

9. Бетонирование II яруса колодца.

10. Погружение колодца до проектной отметки с применением тиксотропной рубашки.

11. Замена тиксотропной жидкости цементно-песчаным раствором.

12. Устройство днища.

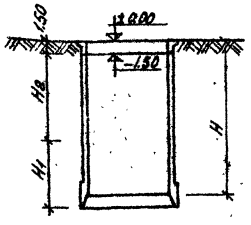

Таблица размеров

H	11000	13000	15000	17000	19000	21000
H1	5800	5800	9800	9800	9800	9800
H2	5000	7000	5000	7000	9000	11000

Гл. инж.	Беляев		
Начотд	Возовой		

ТП 901-1-30 ОР

Речные водозаборные сооружения совмещенного типа для аппаратов наливной грузоподъемностью от 6 до 14 т производительностью от 10 до 20 м³/час

Лит.	Лист	Листов
Г.Р.	3	

Методы производства работ по сооружению опускного колодца с тиксотропной рубашкой

Госстрой СССР ГПИ Ленинградский Водоканалпроект

сф 374-04

Копировал: Жамочина Сверил: Акер

gost.e-ecolog.ru