ТИПОВОЙ ПРОЕКТ

901-1-30

РЕЧНЫЕ ВОДОЗАБОРНЫЕ СООРУЖЕНИЯ СОВМЕЩЕННОГО ТИПА

ДЛЯ АМПЛИТУД КОЛЕБАНИЯ УРОВНЕЙ ВОДЫ ОТ 6 ДО 14 м ПРОИЗВОДИТЕЛЬНОСТЬЮ ОТ 0,2 ДО 1,0 $м^3/с$

Годен только для справок

Измен. т.п. с 901-1-91.88 по 901-1-98.88 (21-11-88)

АЛЬБОМ II/1

Архитектурно-строительная часть, отопление и вентиляция, указания по производству работ./Вариант с кирпичными стенами/

СФ 374-03

Шифр подписки 20.11.

РАЗРАБОТАН государственным проектным институтом Ленинградский „ВОДОКАНАЛПРОЕКТ"

УТВЕРЖДЕН И ВВЕДЕН В ДЕЙСТВИЕ
в/о Союзводоканалниипроект
приказ №137 от 12 мая 1978г.

gost.e-ecolog.ru

Шифр III-1-76 Арх №

СОСТАВ ПРОЕКТА:

АЛЬБОМ I/1 – Технологическая часть /при установке насосов типа А и АТН/
АЛЬБОМ I/2 – Технологическая часть/ при установке насосов типа ЭЦВ/
АЛЬБОМ II/1 – Архитектурно-строительная часть, отопление и вентиляция, указания по производству работ /вариант с кирпичными стенами/
АЛЬБОМ II/2 – Архитектурно-строительная часть, отопление и вентиляция, указания по производству работ /вариант с панельными стенами/
АЛЬБОМ III/1 – Строительная часть/ глубина подземной части 11 и 13 м/
АЛЬБОМ III/2 – Строительная часть/ глубина подземной части 15 и 17 м/
АЛЬБОМ III/3 – Строительная часть/ глубина подземной части 19 и 21 м/
АЛЬБОМ IV – Нестандартизированное оборудование
АЛЬБОМ V/1 – Электротехническая часть/ при установке насосов типа А/
АЛЬБОМ V/2 – Электротехническая часть/ при установке насосов типа АТН/
АЛЬБОМ V/3 – Электротехническая часть/ при установке насосов типа ЭЦВ/
АЛЬБОМ VI/1 – Задания заводам-изготовителям на комплектные электротехнические устройства/ при установке насосов типа А/
АЛЬБОМ VI/2 – Задания заводам-изготовителям на комплектные электротехнические устройства/ при установке насосов типа АТН/
АЛЬБОМ VI/3 – Задания заводам-изготовителям на комплектные электротехнические устройства/ при установке насосов типа ЭЦВ/
АЛЬБОМ VII/1 – Заказные спецификации/ при установке насосов типа А/
АЛЬБОМ VII/2 – Заказные спецификации/ при установке насосов типа АТН/
АЛЬБОМ VII/3 – Заказные спецификации/ при установке насосов типа ЭЦВ/
АЛЬБОМ VIII/1 – Заказные спецификации. Электротехническая часть /при установке насосов типа А/
АЛЬБОМ VIII/2 – Заказные спецификации. Электротехническая часть /при установке насосов типа АТН/
АЛЬБОМ VIII/3 – Заказные спецификации. Электротехническая часть /при установке насосов типа ЭЦВ/
АЛЬБОМ IX/1.85 – Объектные сметы, сметы на общестроительные и внутренние сантехнические работы
АЛЬБОМ IX/2.85 – Сметы на технологическое оборудование
АЛЬБОМ IX/3.85 – Сметы на электротехнические работы. АЛЬБОМ X – Ведомости потребности в материалах

ПРИМЕНЕННЫЕ МАТЕРИАЛЫ:

Серия 4.901-6 „Вакуумные установки с водокольцевыми насосами КВН"
(Распространяет Тбилисский филиал ЦИТП)

Серия 4.902-7 „Гидроэлеваторы для удаления осадка из водоприемных камер песколовок и нефтеловушек"
(Распространяет Тбилисский филиал ЦИТП)

Серия 3.901-10 „Колонки управления задвижками Ду100÷1200 мм с ручным и электрическим приводом"
Выпуски 3, 5 и 6 (Распространяет Тбилисский филиал ЦИТП)

Типовой проект разработан в соответствии с действующими нормами и правилами и предусматривает мероприятия, обеспечивающие взрывобезопасность и пожаробезопасность при эксплуатации здания и сооружения

Главный инженер проекта /Беляев Ю.В/

1976г	Речные водозаборные сооружения совмещенного типа для амплитуд колебания уровней воды от 6 до 18м производительностью от 0,2 до 1,0 м³/с	Состав проекта	Типовой проект 901-1-30	Альбом II/1	Лист

Шифр III-1-76 Инв. №

Копия верна

Типовой проект 901-1-30 Альбом II/1 Лист ПЗ-1

Содержание альбома.

Наименование чертежей	Марка и №№ чертежей	№№ страниц
1	2	3
Содержание альбома.	ПЗ-1	3
Содержание альбома.	ПЗ-2	4
Пояснительная записка.	ПЗ-3	5
Пояснительная записка.	ПЗ-4	6
Архитектурная часть.		
Таблицы спецификаций типовых проектов и рекомендуемого гидромеханического оборудования.	АР-1	7
Фасады. Детали.	АР-2	8
Фрагменты фасадов.	АР-3	9
План на отм. ±0.000. Детали (при установке насосов типа А).	АР-4	10
План на отм. ±0.000. Детали (При установке насосов типа АТН).	АР-5	11
План на отм. ±0.000. Детали. (При установке насосов типа ЭЦВ).	АР-6	12
План на отм. Ч.200 (При установке насосов типа А).	АР-7	13
План на отм. Ч.200 (При установке насосов типа АТН и ЭЦВ).	АР-8	14
Разрез 1-1. Детали перемычек. (При установке насосов типа А).	АР-9	15
Разрез 1-1. Детали перемычек. (При установке насосов типа АТН и ЭЦВ).	АР-10	16
Разрезы 2-2 и 3-3. Детали. (При установке насосов типа А).	АР-11	17
Разрезы 2-2 и 3-3. Детали. (При установке насосов типа АТН и ЭЦВ).	АР-12	18
Полы. Внутренняя отделка.	АР-13	19
Кровля. Детали. Вентиляционные стояки.	АР-14	20
Заполнение проемов.	АР-15	21
Размещение металлических лестниц и площадок в колодце и монтажная схема плит покрытия, спецификация.	АР-16	22

Продолжение.

1	2	3
Строительная часть.		
Перекрытие на отм. -3.000. Ознакомочный чертеж.	АС-1	23
Перекрытие на отм. -3.000. Арматурный чертеж. (При установке насосов типа АТН и ЭЦВ)	АС-2	24
Перекрытие на отм. -0.150. Ознакомочный чертеж. План. (При установке насосов типа А).	АС-3	25
Перекрытие на отм. -0.150. Ознакомочный чертеж. План. (При установке насосов типа АТН).	АС-4	26
Перекрытие на отм. -0.150. Ознакомочный чертеж. План. (При установке насосов типа ЭЦВ).	АС-5	27
Перекрытие на отм. -0.150. Ознакомочный чертеж. Разрезы.	АС-6	28
Каналы для электрокабелей. План. (При установке насосов типа А).	АС-7	29
Каналы для электрокабелей. Сечения. (При установке насосов типа А).	АС-8	30
Каналы для электрокабелей План. (При установке насосов типа АТН).	АС-9	31
Каналы для электрокабелей. План. (При установке насосов типа ЭЦВ).	АС-10	32
Каналы для электрокабелей. Сечения. (При установке насосов типа АТН и ЭЦВ).	АС-11	33
Помещения трансформаторов и РУ. Перекрытие на отм. +2.650. Ознакомочно-арматурный чертеж. (При установке насосов типа АТН и ЭЦВ).	АС-12	34
Фундаменты ФО-1,2. Планы. Сечения.	АС-13	35
Перекрытие на отм. -0.150 в осях 1-2. Арматурный чертеж.	АС-14	36
Перекрытие на отм. -0.150 в осях 2-4. Арматурный чертеж. (При установке насосов типа А).	АС-15	37
Перекрытие на отм. -0.150. В осях 2-4. Арматурный чертеж (При установке насосов типа АТН).	АС-16	38
Перекрытие на отм. -0.150 в осях 2-4. Арматурный чертеж. (При установке насосов типа ЭЦВ).	АС-17	39
Перекрытие на отм. -0.150. Арматурный чертеж колонн КС-1,2,3.	АС-18	40
Перекрытие на отм. -0.15а Арматурный чертеж. Каркасы К-1,2,3.	АС-19	41
Верхняя часть колодца на отм. -1.500 до отм. -2.150. Арматурный чертеж.	АС-20	42
Спецификация арматуры к листам АС-14, 15, 18, 19, 20. (При установке насосов типа А).	АС-21	43
Спецификация арматуры к листам АС-14, 16, 18, 19, 20. (При установке насосов типа АТН).	АС-22	44
Спецификация арматуры к листам АС-14, 17, 18, 19, 20. (При установке насосов типа ЭЦВ).	АС-23	45

Составил ССОО им. Ленинградского Госстроя

Госстрой СССР Типовые проекты водопроводных сооружений

1976г	Речные водозаборные сооружения совмещенного типа для амплитуд колебания уровней воды от 6 до 14 м производительностью от 0,2 до 1,0 м³/с.	Содержание альбома.	Типовой проект 901-1-30	Альбом II/1	Лист ПЗ-1

Копировал: АЛВ Проверил: [illegible]

Шифр III-1-76
Арх. №

Копия верна

Продолжение

	2	3
Фундаменты под стены в осях 5-6. Планы. Разрезы. (При установке насосов типа А)	АС-24	46
Фундаменты под стены в осях 5-6. Планы. Разрезы. (При установке насосов типа АТН и ЭЦВ).	АС-25	47
Перекрытия на отм. 4.200. Планы. Разрезы.	АС-26	48
Сборные элементы ПС-1; 1а; 2; 3; 3а; ОП-1; БС-1,2; П-1,2, НП5-2а Опалубочно-арматурный чертеж	АС-27	49
Дополнительные закладные элементы в балке кровли 2БДР.12-4А III Вм; 2БДР-12-5 III Вм Спецификация металла к листам АС-27,28	АС-28	50
Подкрановые пути. Чертеж №1	АС-29	51
Подкрановые пути. Чертеж №2.	АС-30	52
Металлические площадки ПМ-1,2 и лестницы ПВ-60-400; ЛГ-60-200; 300; 400 в опускном колодце.	АС-31	53
Металлические площадки ПМ-1,2 и лестницы ЛВ-60-400; ЛГ-60-200; 300; 400 Спецификация металла к листу АС-31	АС-32	54
Металлические площадки ПМ-3,4,5,6 в надземной части. Планы. (При установке насосов типа А)	АС-33	55
Металлические площадки ПМ-3,4,5,6 в надземной части. Разрезы. (При установке насосов типа А)	АС-34	56
Металлические площадки ПМ-3,4,5,6 в надземной части. Маркировочная схема площадок и лестниц. Спецификация металла. Сводка площадок и лестниц. (При установке насосов марки 2НА-18х1)	АС-35	57
Металлические площадки ПМ-3,4,5,6 в надземной части. Маркировочная схема площадок и лестниц. Спецификация металла, сводка площадок и лестниц. (при установке насосов марки 2ОА-18х3)	АС-36	58
Металлические площадки ПМ-3,4,5 в надземной части. Планы, разрезы (при установке насосов типа АТН и ЭЦВ).	АС-37	59
Металлические площадки ПМ-3,4,5 в надземной части. Маркировочная схема площадок и лестниц. Спецификация металла. Сводка площадок и лестниц. (при установке насосов типа АТН и ЭЦВ).	АС-38	60
Ворота В-1. Монтажная схема. Монтажные детали и спецификация материалов. Жалюзи ВЖ-1 и уголок У-1. (При установке насосов типа А).	АС-39	61
Ворота В-1. Детали установки навесов ворот ШВ, ШН, ЩФ, Г95, Т90. (При установке насосов типа А).	АС-40	62
Ворота В-1. Полотна ворот. Детали. (При установке насосов типа А)	АС-41	63
Ворота В-1. Каркасы полотен ворот КВ-Л и КВ-П. (При установке насосов типа А).	АС-42	64
Ворота В-1. Рама проема РВ-1. Детали Н-1,2,3,4. Узел 2. (При установке насосов типа А)	АС-43	65
Ворота В-1, В-2. Шпингалеты ШВ, ШН. Пробой Т90. Щеколда фалевая ЩФ.	АС-44	66
Ворота В-2. Монтажная схема. Монтажные детали и спецификация материалов. Жалюзи ВЖ-2 и уголок У-2. (при установке насосов типа АТН и ЭЦВ).	АС-45	67
Ворота В-2. Детали установки ЛП; ШВ, ШН, ЩФ, Г95, Т-90. (При установке насосов типа АТН и ЭЦВ).	АС-46	68
Ворота В-2. Полотна ворот. Детали. (При установке насосов типа АТН и ЭЦВ).	АС-47	69
Ворота В-2. Рама проема РВ-2. Петля подвижная. (При установке насосов типа АТН и ЭЦВ).	АС-48	70

Продолжение

	2	3
Марки с М-1 по М-17	АС-49	71
Марки с М-18 по М-20. Спецификация металла к листам АС-49,50	АС-50	72
Марки с М-21 по М-26. Спецификация металла	АС-51	73
Металлическая площадка ПМ-7	АС 52	74
Жалюзи ВЖ-3,4,5	АС-53	75
СТ-1,2; БМ-1,2; Крышки КР-1 т/н, 2; 2а; 3,4,5. Плиты из рифленой стали тип I, II	АС-54	76
Рамки с РМ-1 по РМ-7. Решетку Р-1	АС-55	77
Спецификация металла к листам АС-53; 54; 55	АС-56	78
Водозаборный колодец.	АС-57	79
Санитарно-техническая часть		
Планы на отм ±0,000; 4,200. Разрезы 1-1; 2-2 (при установке насосов типа А).	ОВ-1	80
Планы на отм. ±0,000 4,200. Разрезы 1-1; 2-2. (При установке насосов типа АТН и ЭЦВ).	ОВ-2	81
Схемы систем отопления и вентиляции.	ОВ-3	82
Спецификация.	ОВ-4	83
Водопровод и канализация.		
Планы на отм ±0.000 и 4.200 (При установке насосов типа А)	ВК-1	84
Планы на отм ±0,000 и 4.200 (При установке насосов типа АТН и ЭЦВ).	ВК-2	85
Схемы трубопроводов холодной и горячей воды. Схемы бытовой канализации.	ВК-3	86
Условные обозначения. Спецификация.	ВК-4	87
Организация работ		
Методы производства работ по сооружению опускного колодца в тиксотропной рубашке.	ОР-1	88
Методы производства работ по сооружению опускного колодца в тиксотропной рубашке.	ОР-2	89

Гл. инженер проекта	Жило		
Нач. отдела	Белов		
Гл. инж. пр.	Хлебцев		
Гл. конструктор	Орлов		
Рук. группы	Шуплина		
Ст. инженер	Инфанто		

Госстрой СССР
ГПИ и НИИ сантехпроекты
Водозаборные сооружения

Составил	Щеглова		
Проверил	Алфеева		
Н. контр.	Ушуплина		

1976 г. | Речные водозаборные сооружения совмещенного типа для амплитуд колебания уровней воды от 6 до 14 м производительностью от 0,2 до 1,0 м³/с | Содержание альбома | Типовой проект 901-1-30 | Альбом II/1 | Лист ПЗ-2

СФ 374-82

ПОЯСНИТЕЛЬНАЯ ЗАПИСКА

Архитектурно-строительная часть.

Речные водозаборные сооружения, совмещенные с насосной станцией и электропомещениями, состоят из двух частей: подземной и надземной.

В подземной части размещаются водоприемно-всасывающие камеры. Подземная часть решена в виде цилиндрического опускного колодца диаметром 9,0 м.

Надземная часть состоит из машинного зала размером в плане 12×12 м в осях и пристройки с электрическими и бытовыми помещениями.

Пристройки двухэтажные с размерами в плане в осях 12×6 м (при установке насосов типа А) и 12×3 м (при установке насосов типа ЭЦВ или АТН).

Стены надземной части кирпичные из обыкновенного глиняного кирпича М-75 /ГОСТ 530-71/ на растворе М-25

Фундаментом для стен машзала служит железобетонная плита над опускным колодцем. Фундаменты пристройки-ленточные из сборных блоков.

Перекрытие пристройки из сборных железобетонных плит.

Покрытие из сборных плит кровли по железобетонным балкам и кирпичным стенам.

Гидроизоляция под кирпичные стены из цементного раствора состава 1:2 толщиной 20 мм.

Наружные стены облицовываются силикатным кирпичем, а отдельные участки лицевым красным или отборным обыкновенным кирпичем. Силикатный кирпич /ГОСТ 379-69/ — М-100 и Мрз-25.

Кладка фасадов под расшивку швов, кроме отдельных участков — под штукатурку декоративным раствором. Окна деревянные спаренные и из профильного стекла КП-250. Двери деревянные.

Кровля-рубероидная на битумной мастике.

Внутреннюю отделку и полы см. на листе АР-15.

Область применения.

Проект разработан для строительства со следующими условиями:

а) Грунты непучинистые, непросадочные с расчетным сопротивлением в основании фундаментов на глубине 1,5 м от естественной поверхности земли — 2,0 кг/см².

б) Вес снегового покрова для IV географического района — 150 кг/м².

в) Скоростной напор ветра для IV географического района — 55 кг/м².

г) Расчетная сейсмичность района не свыше 6 баллов.

Таблица основных строительных показателей

Наименование	ЭЦВ и АТН		А	
	t°н=-20,-30	t°н=-40	t°н=-20,-30	t°н=-40
Площадь застройки м²	217.5	219.0	256.3	257.8
Общая площадь м²	215.0	215.0	283.1	283.1
Надземный строительный объем м³	1778.0	1791.6	2108.0	2121.6
Подземный строительный объем при H=11м	970.0			
" H=13м	1144.0			
" H=15м	1320.0			
" H=17м	1498.0			
" H=19м	1674.0			
" H=21м	1850.0			

Санитарно-техническая часть

Исходные данные

Проект санитарно-технической части составлен на основании технологических и архитектурно-строительных чертежей и действующих нормативных материалов.

Проект предназначен для привязки в районах с наружными расчетными температурами −20°С, −30°С, −40°С.

Отопление и вентиляция

В проекте приняты два вида теплоносителя:

а) вода с температурой 150-70°С

б) электроэнергия.

Система отопления запроектирована двухтрубной, тупиковой с верхней разводкой подающих трубопроводов.

Внутренние температуры по помещениям приняты: в машзале и электропомещениях +5°С; в помещениях ремонта +16°С, в остальных помещениях в соответствии со СНиП II-92-76.

В качестве нагревательных приборов при теплоносителе — вода, приняты радиаторы „М140-АО", в варианте с теплоносителем — электроэнергия, в качестве нагревательных приборов приняты электропечи ПЭТ-4 мощностью 1 кВт.

На применение электроэнергии для целей отопления и горячего водоснабжения необходимо получить от газчика разрешение Госплана СССР и Минэнерго СССР.

Основной вредностью в водозаборных сооружениях с насосами марки „А" и „АТН" являются тепловыделения в машзале от работающего электрооборудования. Для ассимиляции теплоизбытков в теплое время года запроектирована общеобменная приточно-вытяжная естественная вентиляция. В машзале с насосами марки „А" приток воздуха осуществляется через нижний ряд открывающихся окон, удаление воздуха — через открывающиеся фрамуги верхнего ряда окон и дефлекторы ф 800.

В машзале с насосами марок ЭЦВ и АТН вентиляция обеспечивается открыванием только нижнего и верхнего рядов окон, т.к. тепловыделения в варианте с насосами марки АТН — незначительны, а в варианте с насосами марки ЭЦВ — отсутствуют.

Вентиляция остальных помещений запроектирована через вентиляционные каналы в стене, открывающиеся створки окон и жалюзийные решетки.

Расчетная летняя температура для проектирования вентиляции принята +22°С.

Таблица основных показателей по отоплению и вентиляции

Наименование сооружений	Объем м³	t°н С	Расход тепла ккал/час: На отопление	На вентиляцию	На горячее водоснабжение	Всего	Установочная мощность К.Н.: Теплоноситель воды	Теплоноситель электроэнергия
Речные водозаборные сооружения с насосами марки „ЭЦВ, АТН"	1778,0	-20	35100	—	15000	51000	—	69
	1778,0	-30	46400	—	16000	62400	—	78
	1791,6	-40	53300	—	16000	69300	—	84
Речные водозаборные сооружения с насосами марки „А"	2108,0	-20	34000	—	16000	50000	—	66
	2108,0	-30	46900	—	16000	62900	—	81
	2121,6	-40	57100	—	16000	73100	—	90

Водопровод, горячее водоснабжение и канализация

В настоящем типовом проекте приняты следующие варианты:

Вариант I — площадка обеспечена наружными сетями водоснабжения, канализации и теплоснабжения.

Вариант II — площадка не обеспечена наружными сетями водоснабжения, канализации и теплоснабжения.

Вариант I. Вода для хозяйственно-питьевых нужд подается по одному вводу d=65. Расчетный расход воды на бытовые нужды q=0,37 л/сек.

Горячее водоснабжение осуществляется от узла ввода теплосети.

Стоки от санитарных приборов отводятся в наружную сеть.

Вариант II. К санитарным приборам, электронагревателю и поливочному наружному крану — вода подводится от трубопровода, подающего воду на промывку сеток напором 20 м вод. ст. (водопровод технической воды).

1976г	Речные водозаборные сооружения совмещенного типа для амплитуд колебания уровней воды от 6 до 14 м производительностью от 0,2 до 1,0 м³/с	Пояснительная записка	Типовой проект 901-1-30	Альбом II/1	Лист ПЗ-3

Госстрой СССР ГПИ Ленинградский Водоканалпроект

Гл. инженер проекта — Гл. инж. пр. — Гл. конструк. — Гл. архитект. — Нач. отдела

Стадия: Раздел — Марка — Лист — Листов

Инв. № подл. | Подпись и дата | Взам. инв. №

Шифр II-1-16 Арх. №

Копия верна

сф 374-03

Шифр
III-1-76
Арх. №

Копия верна

Обеспечение хозяйственно-питьевых нужд производится от источника (например: скважины) или привозной водой, что решается при привязке проекта.

Приготовление горячей воды для душевой, умывальника осуществляется индивидуальным электронагревателем НЭ-1Я N=18 квт.

Стоки от санитарных приборов отводятся в септик, проект которого выполняется при привязке типового проекта. Объем септика принимается из расчета 9 человек в сутки.

Примечания:

1. Возможность использования воды на сантехнические нужды, идущей на промывку сеток и привозной воды должна быть согласована с СЭС (см. СН 245-71 п. 6.9, примеч. 3).
2. Обеспечение объекта водоснабжением должно производиться в соответствии со СНиП II-31-74.
3. Монтаж санитарно-технических систем вести в соответствии со СНиП III-28-75.

Указания по привязке альбома II типового проекта.

При привязке чертежей марки ЯР и ЯС необходимо учитывать, что выбор варианта надземной части производится в зависимости от типа насосов:

а) Вариант с насосами типа „А".

б) Вариант с насосами типа „АТН" и „ЭцВ".

Уточнение толщины наружных стен и утеплителя производится в зависимости от расчетной, наружной температуры воздуха. При привязке чертежей марки ОВ, ВК и ЯР, кроме вышеперечисленных условий, еще учитывается наличие на площадке тепловых сетей и сетей водоснабжения и канализации.

При этом полностью не нужные листы исключаются, а на остальных листах убираются ненужные изображения, детали и графы спецификаций.

Указания по производству работ.

Строительство подземной части водозаборных сооружений совмещенного типа предусматривается методом опускного колодца.

Погружение колодца принято под защитой водопонижения с применением тиксотропного раствора.

Грунт в колодце разрабатывается экскаватором с емкостью ковша 0,15 м³, и поднимается на поверхность в бадьях башенным крано...

Количество и размер водопонизительных скважин, а также производительность и требуемый напор насосов принимается в зависимости от конкретных гидрогеологических условий строительства и решается при привязке проекта.

Строительство опускного колодца по условиям его конструкции осуществляется из предварительно разработанного котлована.

Бетонирование и погружение колодца принято в два яруса.

Для подачи опалубки, арматуры и бетона используется башенный кран.

Опускание I яруса колодца производится после набора бетоном 100% прочности.

Погружение ножевой части колодца осуществляется без тиксотропного раствора.

Для удержания тиксотропного раствора, на наружном уступе ножевой части колодца устраивается глиняный замок. Высота замка принята 2,0м. Глину следует армировать мелконарезанной соломой, ветошью, окатанным гравием и др.

Тиксотропный раствор приготавливается на глинорастворном узле, расположенном вблизи опускного колодца.

Контроль за подбором состава (компонентов) и качеством приготовления тиксотропного раствора выполняется передвижной лабораторией. Лаборатория должна работать на строительной площадке весь период опускания колодца.

Тиксотропный раствор закачивается из запасной емкости по магистральному трубопроводу через систему инъекционных труб с коллектором. Уровень раствора должен быть постоянным и все время поддерживаться на отметке не ниже 20см от верха форшахты. Емкость резервуаров и диаметр трубопроводов для подачи раствора определяются расчетом при привязке проекта.

В зимний период работы производятся при t° ниже -10°с. В этом случае следует прогревать тиксотропный раствор в районе форшахты и утеплять глинорастворный узел и трубопроводы. В тиксотропный раствор желательно добавлять хлористый кальций или нефтеотходы.

После достижения ножом колодца проектного положения, осуществляется замена тиксотропной жидкости цементно-песчаным раствором.

Тампонажный раствор рекомендуется принимать состава 1:2 с водоцементным отношением 0,6 ÷ 0,7.

Бетонирование днища производится насухо. Осушение грунтов осуществляется в течение всего периода работ по устройству днища и наборе бетоном 100% прочности.

Бетонирование балок и перекрытия на отм. +0,00 предусматривается с устройством подвесной опалубки.

Возведение надземной части осуществляется, также с использованием башенного крана.

При производстве работ по сооружению опускного колодца, кроме указаний СНиП а III-А.11-70, необходимо дополнительно руководствоваться следующими основными правилами по технике безопасности:

— отвалы грунта следует размещать на расстоянии 10-15 метров в зависимости от глубины подземной части колодца (0,7Н);

— перед погружением, внутри колодца по периметру стен, необходима устройство защитного козырька;

— запрещается разработка грунта более, чем на 1,5м ниже кромки ножа и опускание колодца на ступень глубиной более 0,5м;

— непрерывность водопонижения должна обеспечиваться 100% аварийным резервом насосов и дублирующим источником питания электроэнергией;

— необходимо предусмотреть возможность быстрой эвакуации людей из колодца;

— при работе внутри колодца механизмов с двигателями внутреннего сгорания, должно быть обеспечено провентривание колодца с помощью компрессоров.

Если при привязке типового проекта возникнет необходимость применения другого способа погружения опускного колодца, то такой способ должен быть обоснован технико-экономическим расчетом. При этом должна быть произведена проверка колодца на погружение и всплытие, а также скорректирована смета.

Устройство скважин в основании колодца для размещения насосов типа ЭцВ предусматривается способом бурения ударно-контактным станком или методом вибропогружения полых металлических свай. Определение метода устройства скважин производится в каждом конкретном случае при привязке типового проекта.

Госстрой СССР
ГПИ Ленинградский Водоканалпроект

Нач. отдела	Г.Шик	10.75	
Гл. инж. пр.	Л.Ш.	10.75	
Рук. группы			
Сотрудники			
Инженер			

Согласовано | Подпись | Дата

Водозаборные сооружения совмещенного типа для амплитуд колебания уровней воды от 6 до 14 м производительностью от 0,2 до 1,0 м³/с

1976г	Речные водозаборные сооружения совмещенного типа для амплитуд колебания уровней воды от 6 до 14 м производительностью от 0,2 до 1,0 м³/с	Пояснительная записка	Типовой проект 901-1-30	Альбом II/1	Лист ПЗ-4

Шифр III-1-76 (Тех. п.)

Копия верна

Перечень применяемых в проекте стандартов и типовых проектов.

Марка	Обозначение	Наименование	Количество: Тип ЭЦВ АТН -20°-30	-40°	тип А -20°-30	-40°	Примечание
	Железобетонные изделия						
	I-II районы по снеговой нагрузке						
2БДР-12-4А III В*	серия 1.462-3 вып.1	балки кровли	2		2		* Заменить на 2 балки типа 2БДР-12-4А III В
ПА IV-2 3×6	серия 1.465-7 вып.1	плиты покрытия	10		10		
ПА IV-10-2 3×6	—"—	—"—	—		2		
	III-IV районы по снеговой нагрузке						
2БДР-12-4А III В*	серия 1.462-3 вып.1	балки кровли	2		2		* Заменить на 2 балки типа 2БДР-12-4А III В
ПА IV-3 3×6	серия 1.465-7 вып.1	плиты покрытия	10		10		
ПА IV-10-3 3×6	—"—	—"—	—		2		
	I-IV районы по снеговой нагрузке						
Б-13	серия 1.139-18.1	перемычки	47	47	11	11	
Б-18	серия 1.139-18.1	перемычки	3	6	5	10	
Б-19	серия 1.139-18.1	перемычки	—	—	28	28	
Б-22	серия 1.139-18.1	перемычки	3	3	—	—	
Б-24	серия 1.139-18.1	перемычки	3	3	3	3	
Б-31	серия 1.139-18.1	перемычки	5	9	5	7	
БП-13	серия 1.139-18.1	перемычки плитные	6	6	8	8	
БУ-15	серия 1.139-18.1	перемычки усиленные	11	11	7	7	
БУ-19А	серия 1.139-18.1	перемычки усиленные	3	3	5	5	
БУ-24	серия 1.139-18.1	перемычки усиленные	3	3	—	—	
БУ-27Б	серия 1.139-18.1	перемычки усиленные	6	6	6	6	
БГ-30	серия 1.139-18.1	перемычки балочные	—	—	3	3	
БП-2-2	серия КЭ-01-58 в.2	перемычки	3	3	—	—	
ПО 16-20	ГОСТ 8484-71	подоконные доски	3	—	5	—	
ПО 16-35	ГОСТ 8484-71	подоконные доски	—	3	—	5	
АО28-20	серия 1.136-18-1	подоконные доски	2	—	—	—	
АО28-35	серия 1.136-18.1	подоконные доски	—	2	—	—	
ПБ-33-5	серия 1.137-38.1	плита балконная	1	1	1	1	
ПБ	ГОСТ 6665-74	бортовой камень бетонный	3		3		
ИП 5-2	Серия ИИ 24-2/70	Плита перекрытия	—		8		
ПТ5	серия ИС-01-05	—"— —"—	6		—		
ПТ5а	—"—	—"—	1		—		
ПТ5б	—"—	—"—	1		—		
ПК-1	1.432-5 выпуск 3	Плиты карнизные	6		6		
	Металлические изделия						
L 160×100×10 ℓ=3700	ГОСТ 8510-72	Перемычка	1 шт / 730		1 шт / 730		
L 27 δ=100	ГОСТ 8240-72	Закладная	1,5 п.м / 41,5 кг		1,5 п.м / 41,5 кг		
L 75×5 δ=900	ГОСТ 8509-72	Закладная	5,4 п.м / 31,3 кг		7,2 п.м / 41,6 кг		
-100×8 δ=150	ГОСТ 103-76	Закладная	3,3 п.м / 20,7 кг		3,9 п.м / 24,5 кг		

Марка	Обозначение	Наименование	Количество: Тип ЭЦВ и АТН	тип А	Примечание
	Деревянные изделия				
ОС 15.15	ГОСТ 11214-65*	оконный блок	5	9	
ОС 15.15*	ГОСТ 11214-65*	оконный блок	2	—	1080×1484 h
ОС 15.15**	ГОСТ 11214-65*	оконный блок	1	—	1471×630
ОС 15.15***	ГОСТ 11214-65*	оконный блок	1	—	1080×630
ОС 15.05	ГОСТ 11214-65*	оконный блок	12	16	
ДГ21-7л	ГОСТ 6629-74	Внутренний дверной блок	1	2	
ДВ8-1	серия 1.135-1 А I	Тамбурный дверной блок	1	1	
ДВ8-2/8	серия 1.135-1; А I	Наружный входной дверной блок	1	1	
ДГ21-7лп	ГОСТ 6629-74	Внутренний дверной блок	1	4	
ДГ21-9	ГОСТ 6629-74	Внутренний дверной блок	—	3	
ДГ21-9л	ГОСТ 6629-74	Внутренний дверной блок	—	2	
ДГ21-9сп	ГОСТ 6629-74	Внутренний дверной блок	2	—	
ДГ21-9спл	ГОСТ 6629-74	Внутренний дверной блок	3	2	
Д 37 лп	ГОСТ 14624-69	Внутренний дверной блок	—	1	
ДВ9-6/1м*	серия 1.135-1 А I.	Наружный входной дверной блок	1	1	
ДВ9-5м*	серия 1.135-1 А I	Тамбурный дверной блок	1	1	
50×70	ГОСТ 8486-66	Брусок	0,42 м³	0,89 м³	
профиль 1	серия 1.135-1 А I	Обшивная рейка	237,5 п.м	236 п.м	
50×100 50×25	ГОСТ 8486-66	Брусок дубовый	0,06 м³	0,06 м³	Для скамьи и др.
Ворота 3,0×3,0	серия ПР-05-36.9	Ворота распашные с ручным открыванием	1	1	
	Разные материалы				
КП-250 ℓ=2280	СН 428-74	Профильное стекло коробчатого сечения	36 шт	40 шт	
тип 7	СН 428-74	Насадки	72 шт	80 шт	
тип 2А	СН 428-74	Прокладки	28,2 п.м	36,7 п.м	
тип 2Б	СН 428-74	Прокладки	14,1 п.м	14,1 п.м	
тип 4	СН 428-74	Прокладки	65,4 п.м	70,4 п.м	
б=3	ГОСТ 111-65*	стекло 925×465	4 шт		
б=4	ГОСТ 111-65*	стекло 300×300	2	2	
б=3	—"—	стекло 300×1300	24	32	
—"—	—"—	—"— 925×1300	14	10	
—"—	—"—	—"— 275×1300	10	10	
—"—	—"—	—"— 300×465	2		

Перечень (рекомендуемый) гардеробного и технологического оборудования и мебели. 7

Марка	Обозначение	Наименование	Количество: Тип ЭЦВ и АТН	тип А	Примечания
		Гардеробное оборудование и мебель			
Дс-40,4	серия 1.472.5 81	шкаф гардеробный	2	2	
Дс-40.2	серия 1.472.5 81	шкаф гардеробный	1	1	
тр-ф1"	——	штанга	4,2 п.м	5,2 п.м	
h=1500	——	штора полиэтиленовая	3,0 пм	6,0 п.м	
——	——	экран 300×2000 h×20	1 шт	1 шт	
——	——	экран 1600×2000 h×20	1 шт		
——	——	крючки для одежды и полотенца	26 шт.	24 шт	
——	——	мыльница настенная	2 шт	2 шт	
——	——	скамья деревянная	0,6 п.м	0,6 п.м	
600×800	——	кресло для отдыха	1	2	
500×500	——	журнальный столик	1	1	
700×1100	——	стол конторский однотумбовый	2	2	
——	——	стул конторский	6	7	
——	——	стеллаж трехярусный δ=600, деревянный		1,9 п.м	
		Технологическое оборудование			
1200×800	——	верстак для настольного оборудования	2	2	
1200×800	——	верстак слесарный с тисками	2	2	

Таблица толщин стен и утеплителя δ=600 кг/м³ в зависимости от расчетной наружной температуры.

t нар.	а	б	в	
-20°с	250	380	80	
-30°с	250	380	100	
-40°с	380	510	120	

Условные обозначения

(7) — помещение

ПА IV-2 / 3×6 — перемычки; заполнение оконного или дверного проема

(7 / АР-1) — деталь; лист альбома I

1976г.	Речные водозаборные сооружения совмещенного типа для амплитуд колебания уровней воды от 6 до 14 м производительностью от 0,2 до 1,0 м³/с	Таблицы стандартов, типовых проектов и рекомендуемого гардеробного оборудования	Типовой проект 901-1-30	Альбом II/1	Лист АР-1

Госстрой СССР, Ленинградский ДОКАНАЛПРОЕКТ

Нач. отдела Гл. инж. проекта Гл. конструктор Гл. архитектор

Жило, Шапкин, Жило, Кузяев, Фасонов

Богданский, Федоров

Гл. инж. проекта, Гл. архитектор, Гл. конструктор, Гл. архитектор

Сер 374-03

Шифр Ш-1-76 Арх. №

Копия верна

Насосы типа „А"

Фасад по оси „В"—„А"
м 1:200

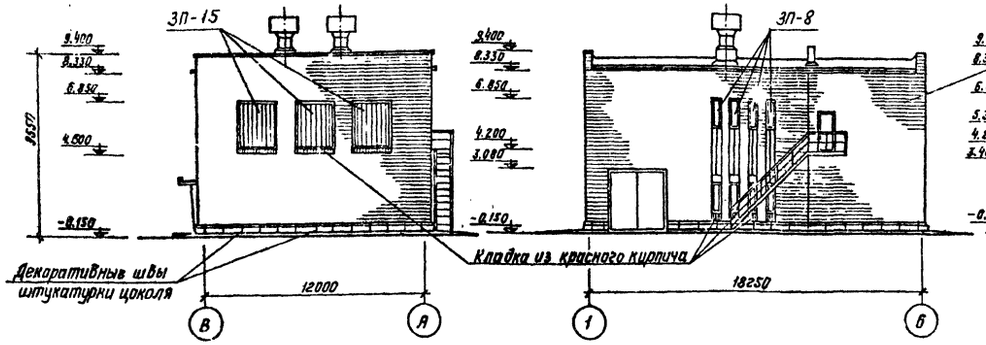

Фасад по оси „1"—„6"

Фасад по оси „А"—„В"

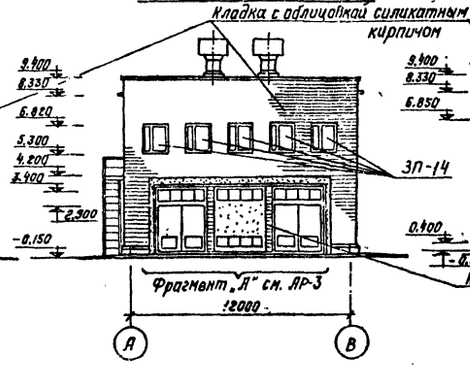

Фасад по оси „6"—„1"

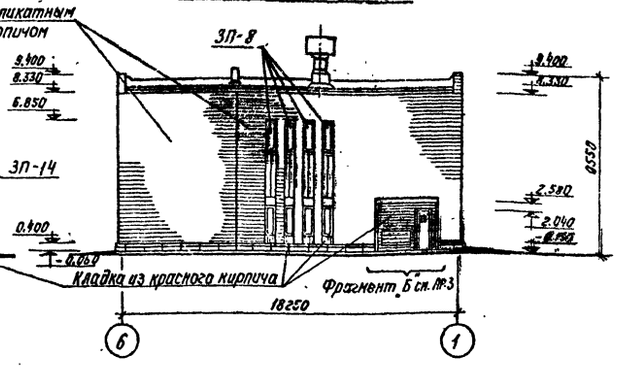

Насосы типа „ЭЦВ" и „АТН"

Фасад по оси „В"—„А"
м 1:200

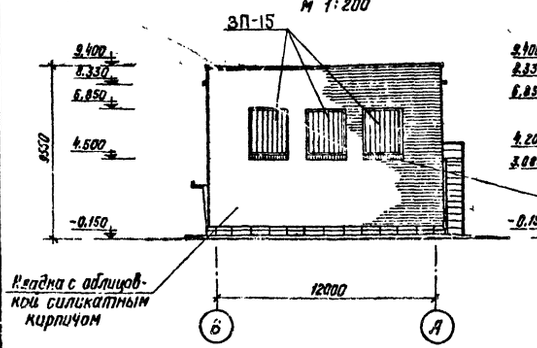

Фасад по оси „1"—„6"

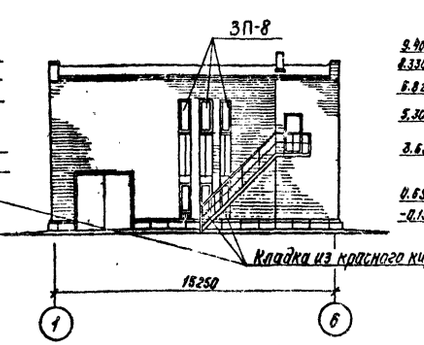

Фасад по оси „А"—„В"

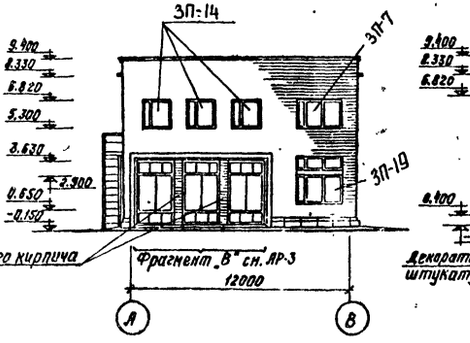

Фасад по оси „6"—„1"

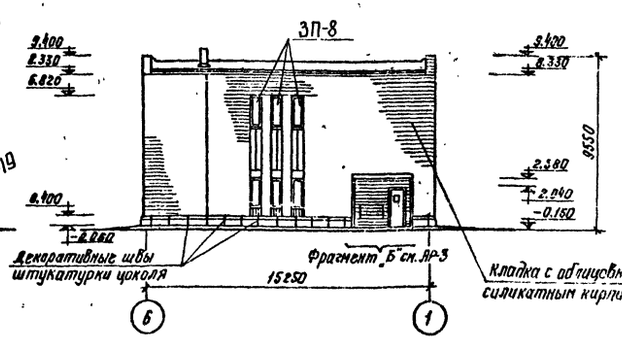

Деталь „1" м 1:20

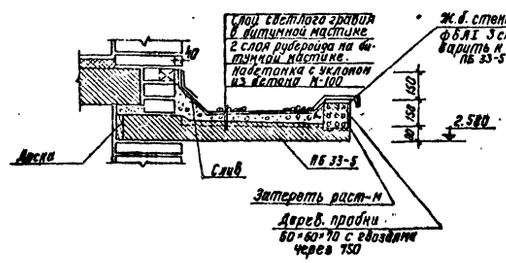

Деталь „2" м 1:20

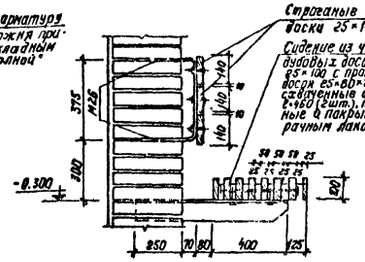

Деталь „3" м 1:20

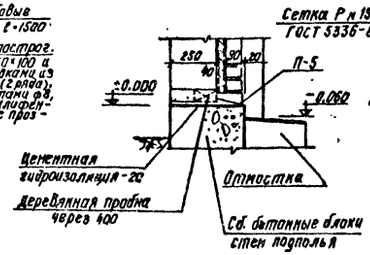

Деталь „4" м 1:2

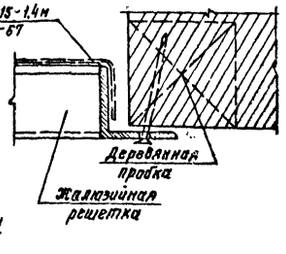

Деталь „5" м 1:20

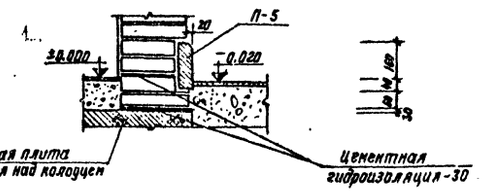

Примечания:

1. Кладка фасадов ведется под расшивку швов. Ворота машинного зала, входная дверь, сидячего стекла у входа и обшивная рейка – прозрачный лак; ворота трансформаторов и оконное заполнение – колер краски назначается при привязке.

Госстрой СССР ГПИ Ленинградский Водоканалпроект

Нач. отдела	Шляпников	
Гл. инж. пр.	Шкин	
Гл. инж. пр.	Жилло	
Гл. конструк.	Кудрявцев	
Гл. архитект.	Федоров	
Техник-архит.	Корепова	
Подготовил	Федорова	

1976 г. | Речные водозаборные сооружения совмещенного типа для амплитуд колебания уровней воды от 6 до 14 м производительностью от 0.2 до 1.0 м³/с | Фасады. Детали. | Типовой проект 901-1-30 | Альбом II/1 | Лист АР-2

Оф 374-03

Шифр Ш-1-76 Држ. №

Копия верна

Застрой СССР для Ленинградский Водоканалпроект

Нач. отдела	Стекольщикова	Печ. чертеж	Корелова
Гл. инж. пр.	Цолин	Предв.	Федоров
Гл. конструк.	Жуйков	Куйлиз	Федоров
Гл. архитектор	Орлов		

Фрагмент фасада „А" м 1:50

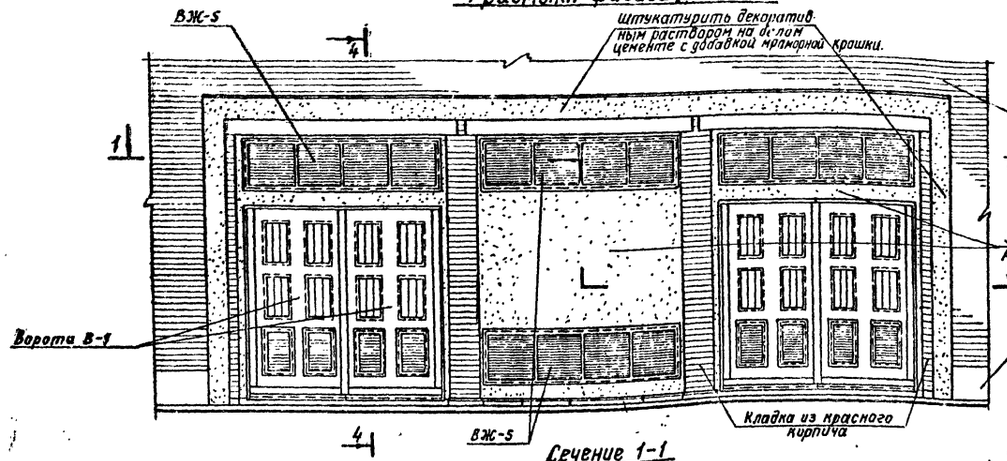

Фрагмент фасада „Б" - вход м 1:50

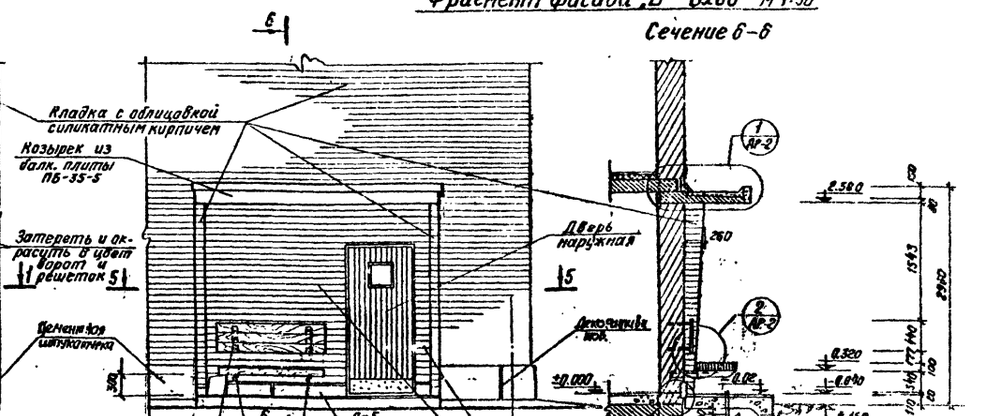

Сечение 6-6

Сечение 1-1

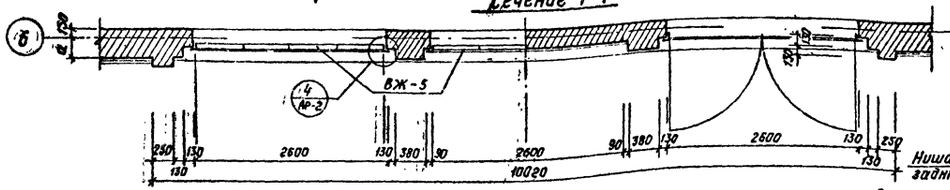

Сечение 5-5

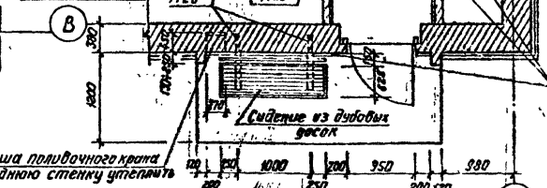

Деталь „б" утепление тамбура. м 1:20

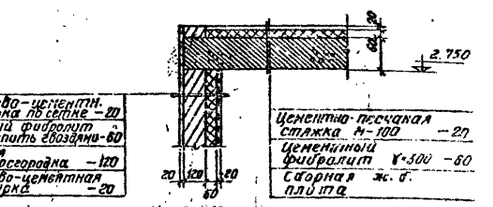

Фрагмент фасада „В" м 1:50

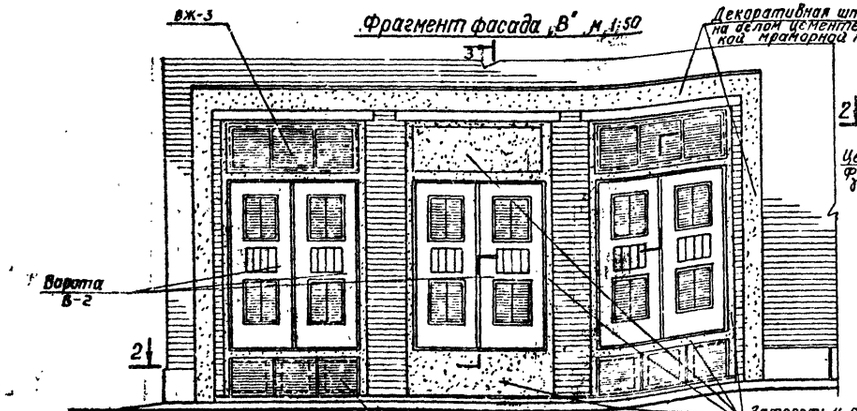

Сечение 2-2

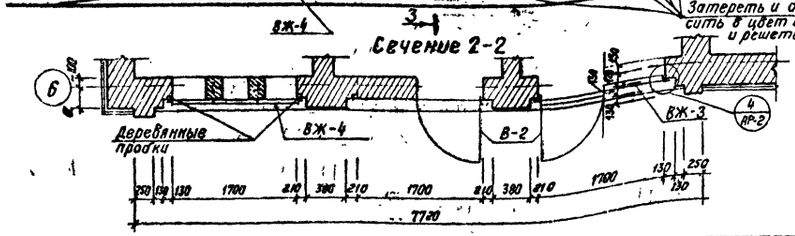

Сечение 3-3

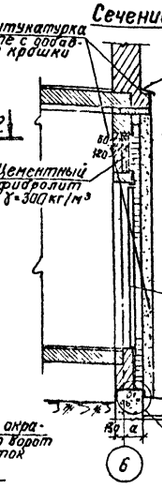

Сечение 4-4

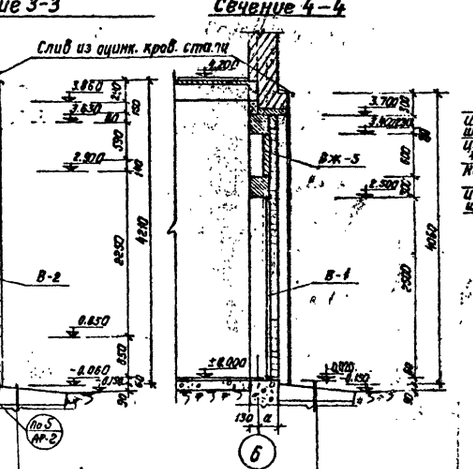

Спецификация изделий к фрагменту „Б"

Марка	Наименование	ГОСТ чертеж	Кол-во ЭЦВ АТН	Кол-во „А"	Вес ЭЦВ АТН	Вес „А"	Примечание
М26	Упор спинки	АС-48	2	2	7,8	7,8	
М25	Консоль сиденья	—"—	2	2	12,2	12,2	
—	Спинка из дубовых досок 25×440 ℓ=1500	—	1	1	—	—	Покрыть прозрачным лаком 2 раза
—	Сиденье 625×1500×100 из дубовых досок	—	1	1	—	—	

Примечания

1. Данный чертеж смотреть совместно с чертежом АР-2.

1976г	Речные водозаборные сооружения совмещенного типа для амплитуд колебания уровней воды от 6 до 14м производительностью от 0,2 до 1,0 м³/с	Фрагменты фасадов	Типовой проект 901-1-30	Альбом II/1	Лист АР-3

сф 374-03

Шифр
ВК-1-76
Арх. №

Копия верна

План на отм. 0.000
м 1:100

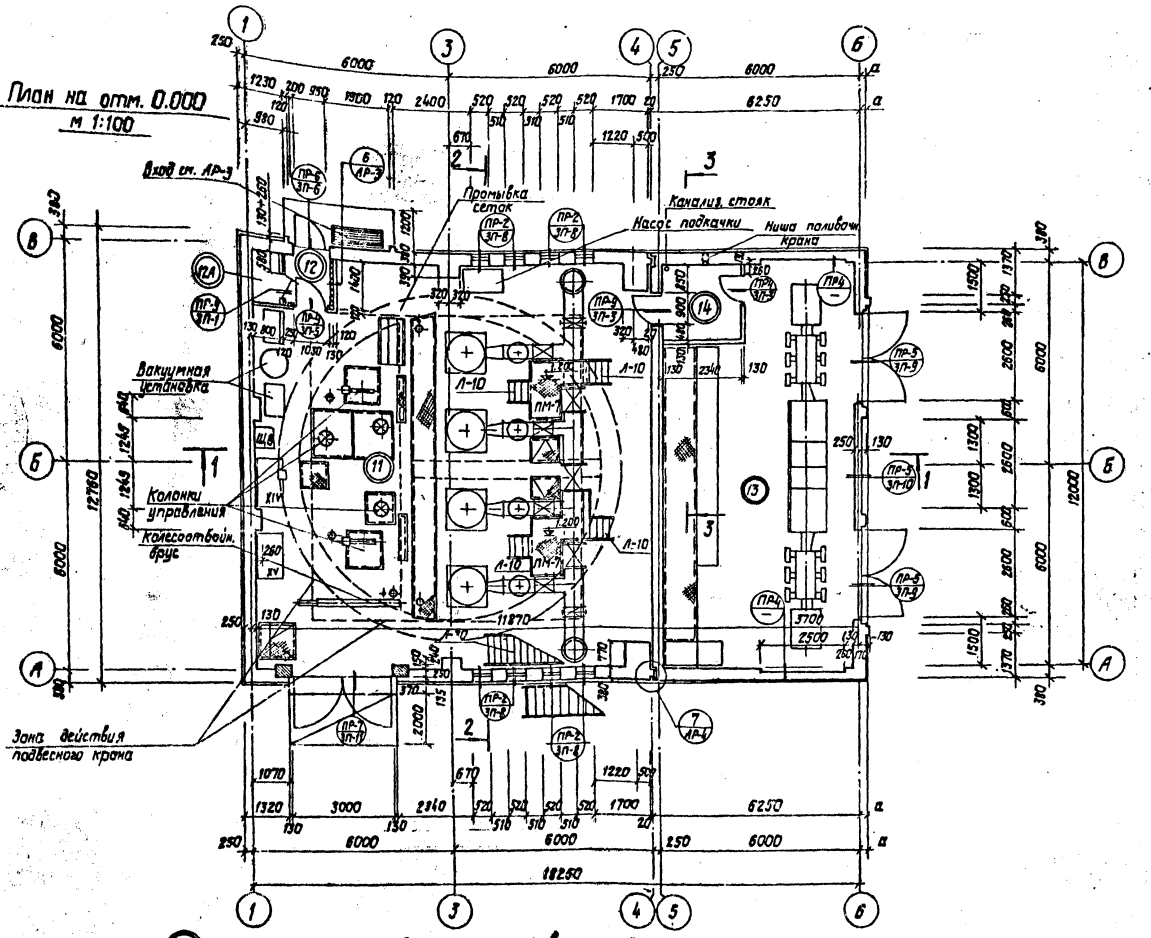

Экспликация помещений

NN пом-ий	Наименование помещений	Площ. м²	NN пом-ий	Наименование помещений	Площ. м²
11	Машинный зал с монтажно-разгрузочной площадкой	136,37	14	Тамбур	5.20
12	Тамбур входа	2,01			
12А	Кладовая	1,12			
13	Помещение КТП и ЩСУ	63,85			

Ведомость окон, дверей и ворот

Проемы: Тип по проекту	Проемы: Размеры проема b×h	Проемы: Кол-во шт.	Элементы заполнения проема: Марка	Обозначения	Кол-во	Примечание
ЗП-1	700×2070	1	ДГ 21-7 Л	ГОСТ 6629-74	1	
ЗП-3	900×2070	2	ДГ 21-9 СЛП	—"—	2	
ЗП-5	1030×2070	1	ДВ 9-5 М²	Серия 1.135-1 Альб. I	1	
ЗП-6	1080×2070	1	ДВ 9-6/1 М²	—"—	1	
ЗП-8	520×5920	8		см. чертеж АР-15	—	
ЗП-9	2600×3400	2	Ворота 8-1	см. АС-36	2	
			ВЖ-5	см. АС-48,50	2	
ЗП-10	2600×600	2	ВЖ-5	см. АС-48,50	2	
ЗП-11	3000×3000	1	Ворота дер.			При изготовлении ворот часть 2-х створной решетки дробить и удлинить до размеров, указанных на листе 1.135-1.6; полотна ворот
			ванные рас-	Серия ПР-05-36.4	1	
			пашные			
			3,0×3,0			

Деталь установки пробок для крепления ВЖ-5

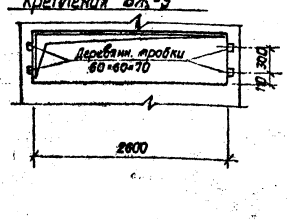

7 м 1:20

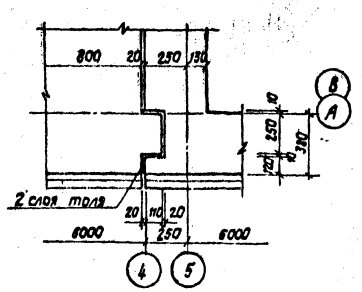

Примечания:

1. Для крепления окон и дверей в боковые поверхности проемов заложить по высоте с шагом 750 три деревянные, антисептированные пробки размером 70×120×250.
2. Разрез 1-1 и детали перемычек смотрите – АР-9, разрез 2-2 и 3-3 и детали АР-11.
3. Таблицу толщин стен и утеплителя в зависимости от наружной температуры смотрите на листе АР-1.
4. Спецификация на лестницы и металлические площадки смотрите на листе АС-35.
5. В машинном зале установить слесарный верстак с тисками, размером 800×1200-1шт (I) и верстак для настольного оборудования, размером 800×1400-1шт (II).
6. При кладке кирпичных пилястр установить вертикальную арматуру 8 ф 14 AIII ℓ=4000, которую приварить к выпускам арматуры, заложенным в железобетонной плите на отметке –0.150. Высота сварного шва h=6 мм ℓ=150 мм.

Госстрой СССР ГПИ Ленинградский ВОДОКАНАЛПРОЕКТ

Нач. отдела Ларисинов
Гл. инж. пр. Цокин
Гл. инж. пр. Жила
Гл. конструктор Кудзаев
Гл. архитектор Федоров

Студия Федоров
Технолог. Прозоров

1976г

Речные водозаборные сооружения совмещенного типа для амплитуд колебания уровней воды от 6 до 14м производительностью от 0,2 до 1,0 м³/с

План на отм. ±0.000 (при установке насосов типа „А")

Типовой проект 901-1-30

Альбом II/1

Лист АР-4

СФ 374-03

Шифр Ж-1-76 Инв. №

Копия верна

Госстрой СССР ГПИ Ленинградский Водоканалпроект

Гл. инж. проекта Федоров
Нач. отдела Гл. инж. пр. Гл. конструк. Гл. архит. Федоров
Рук. группы Инж. Ильина Инж. Кнорозов
Гл. спец. по автоматизации Гл. спец. по технологии Гл. спец. по электрооборудованию Гл. спец. по отоплению и вентиляции Гл. спец. по водоснабжению и канализации

План на отм. ±0.000
М 1:100

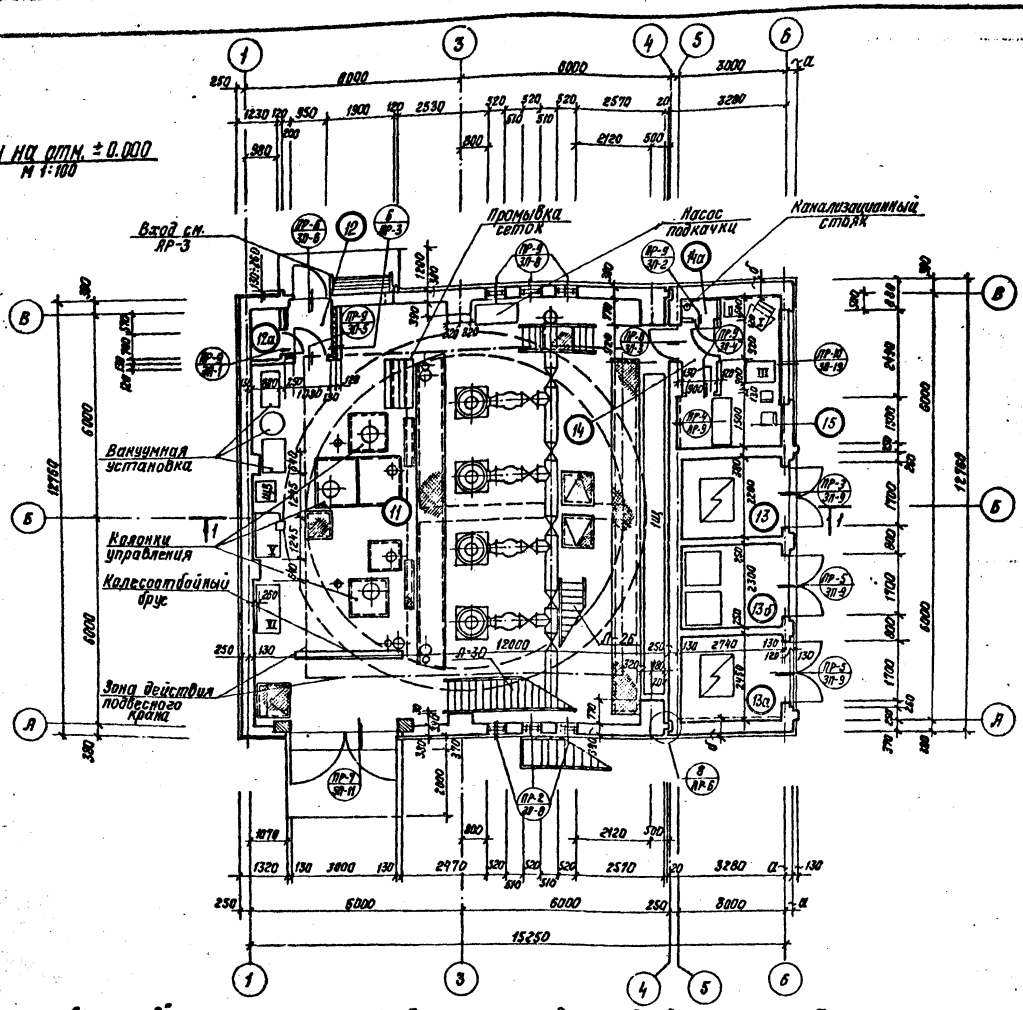

Деталь "8" М 1:20

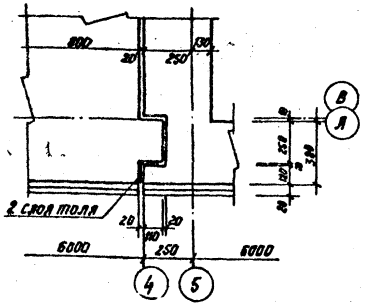

Деталь установки пробок для крепления ВЖ-3 и ВЖ-4

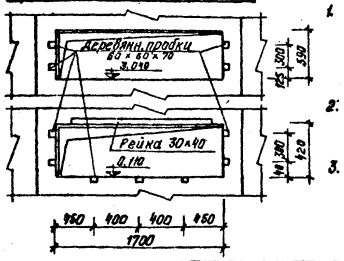

Примечания

1. Для крепления окон и дверей в боковые поверхности проемов заложить по 3 деревянные антисептированные пробки размером 70×120×250 с шагом 750 по высоте.
2. Разрез 1-1 и детали перемычек смотри лист АР-10, а разрезы 2-2 и 3-3 и детали — АР-12.
3. Таблицу толщин стен и утеплителя в зависимости от наружной температуры смотри на листе АР-1.
4. Спецификация на лестничные марши и площадки см. лист АС-35.
5. При кладке кирпичных пилястр установить вертикальную арматуру 8 ф14 AIII ℓ=4000, которую приварить к выпускам арматуры, заложенным в железобетонной плите на отм. −0,150. Высота шва h=6мм ℓ=150мм.

Экспликация помещений

NN пом.	Наименование помещений	Площадь в м²	NN пом.	Наименование помещений	Площадь в м²
11	Машинный зал с монтажно-разгрузочной площадкой и зоной щитов управления	136.37	14	Тамбур	1.76
12	Тамбур входа	2.01	14а	Кладовая уборочного инвентаря	0.54
12а	Кладовая	1.12	15	Помещение щитов КИП и сигнализации	8.64
13	Камера трансформатора №1	6.18			
13а	Камера трансформатора №2	6.86			
13б	Камера КСО	6.44			

Ведомость окон, дверей и ворот

Проемы: Тип по проекту	Проемы: Размеры проема В×Н	Проемы: К-во	Элементы заполнения проемов: Марка	Элементы заполнения проемов: Обозначение	Элементы заполнения проемов: К-во	Примечание
ЗП-1	700×2070	1	ДГ21-7А	ГОСТ 6629-74	1	
ЗП-2	700×2070	1	ДГ21-7	——"——	1	
ЗП-3	900×2070	1	ДГ21-9САП	——"——	1	
ЗП-4	900×2070	2	ДГ21-8Л	——"——	1	
ЗП-5	1030×2070	1	ДВ9-5М²	Серия 1.135-1 альб. I	1	
ЗП-6	1080×2070	1	ДВ9-6/1М²	——"——	1	
ЗП-8	520×5920	6		См. чертеж АР-15	—	
					1	
ЗП-9	1700×3620	3	Ворота В-2	См. чертеж АС-42	1	
			ВЖ-3	См. чертеж АС-49	1	Для камеры КСО вентрешетки не устанавливать
			ВЖ-4	См. чертеж АС-49	1	
ЗП-11	8000×3000	1	Ворота распашн. двр. 2.0×3.0	Серия ПР-05-36.4	1	При изготовлении ворот заземлять сварной системой фрамугу и каптерку и общий т. верт. рельсы по серии 1.135-1 альб. 3 подвиты ворот
ЗП-19	2620×2910	1		См. чертеж АР-15	—	

Ведомость мебели гардеробного и другого оборудования

NN помещений	Кресло для отдыха	Журнальный столик размером 500×500	Стол компьютерный	Вешалка-секция для верхней одежды размером 800×600	Вешалка-секция для верхней одежды размером 800×1200
	I	II	III	IV	V	VI
11	—	—	—	—	1	1
15	1	1	1	1	—	—

1976 г	Речные водозаборные сооружения совмещенного типа для амплитуд колебания уровней воды от 6 до 14м производительностью от 0.2 до 1.0 м³/с.	План на отм. ±0.000. Детали. (при установке насосов типа АТН)	Типовой проект 901-1-30	Альбом II/1	Лист АР-5

СФ 374-03

Шифр III-1-76
Арх. №

Копия верна

План на отм. ± 0,000
м. 1:100

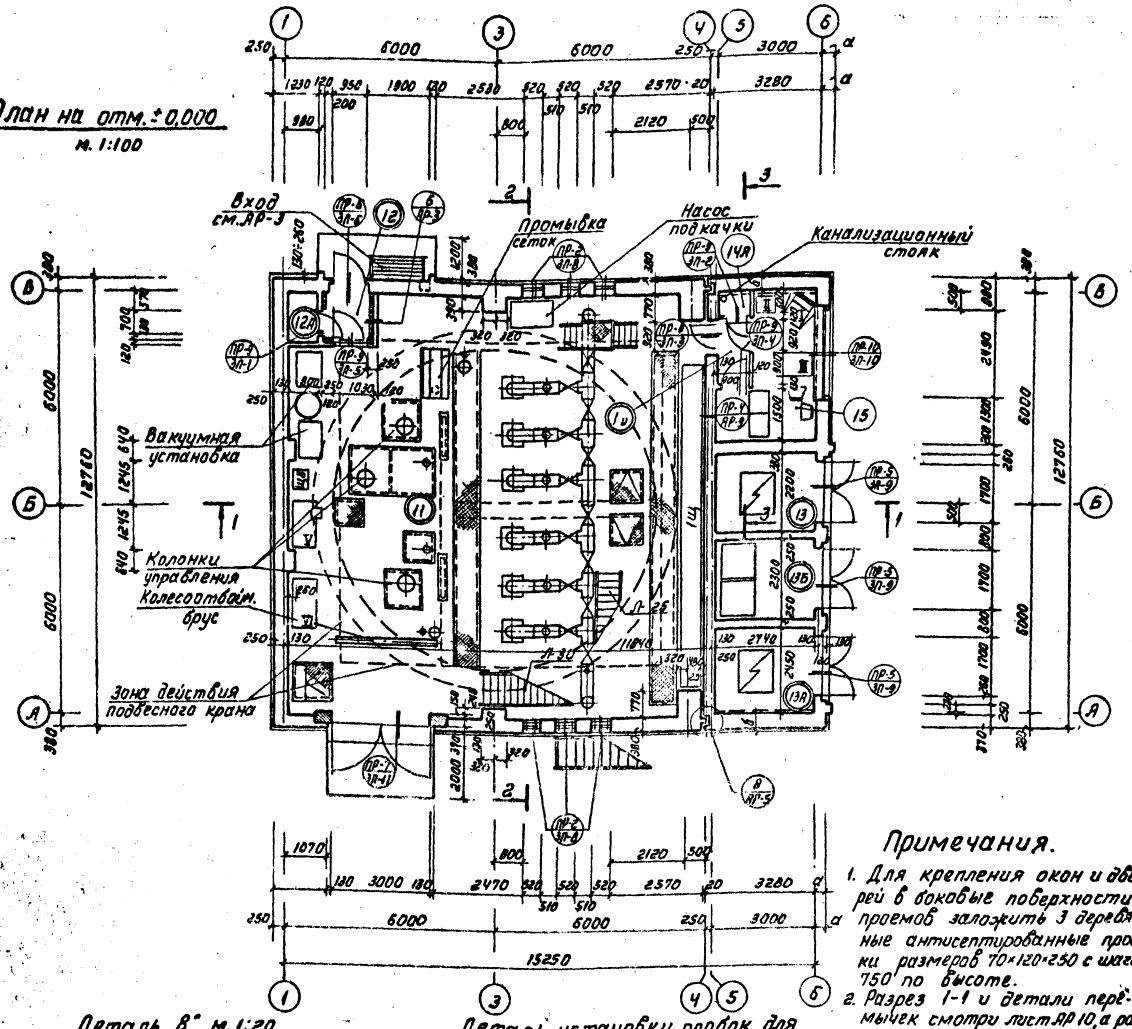

Деталь „8" м. 1:20

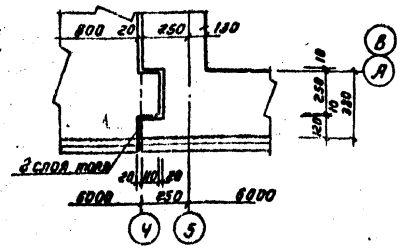

Деталь установки пробок для крепления ВЖ-4, ВЖ-3

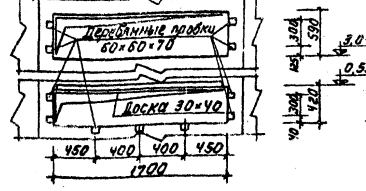

Экспликация помещений

№№ пом.	Наименование помещений	Площадь м²	№№ пом.	Наименование помещений	Площадь м²
11	Машинный зал с монтажно-разгрузочной площадкой и зоной щитов управления	136,37	14	Тамбур	1.76
12	Тамбур входа	2.01	14А	Кладовая уборочного инвентаря	0,54
12А	Кладовая	1.12	15	Помещение щитов КИП и сигнализации	8.64
13	Камера трансформатора №1	6.16			
13А	Камера трансформатора №2	6.86			
13Б	Камера КСО	6.44			

Ведомость окон, дверей и ворот

Проемы: Тип по проекту	Проемы: Размеры проема B×h	Проемы: К-во	Элементы заполнения проема: Марка	Обозначения	К-во	Примечание
ЗП-1	700×2070	1	ДГ 21-7А	ГОСТ 6629-74	1	
ЗП-2	700×2070	1	ДГ 21-7	——— " ———	1	
ЗП-3	900×2070	1	ДГ 21-9СЛП	——— " ———	1	
ЗП-4	900×2070	2	ДГ 21-9Л	——— " ———	1	
ЗП-5	1030×2070	1	ДВ 9-5М I	Серия 1.135-1 Альб. I	1	
ЗП-6	1080×2070	1	ДВ 9-6/1М I	——— " ———	1	
ЗП-8	520×5920	6		см. чертеж АР 15		
ЗП-9	1700×3620	3	Ворота В-2	см. АС-42	1	
			Вентрешетка ВЖ-3	см. АС-49	1	Для камеры КСО вентрешетки не устанавливать
			Вентрешетка ВЖ-4	см. АС-49	1	
ЗП-11	3000×3000	1	Ворота расп. дерев. 3,0×3,0	Серия ПР-05-36.4	1	При изготовлении ворот заделать в дуги филенки ограду и калитку и обшить фанерой по серии 1.135-1 вып. 1.
ЗП-19	2620×2410	1		см. чертеж АР-15	—	

Примечания.

1. Для крепления окон и дверей в боковые поверхности проемов заложить 3 деревянные антисептированные пробки размеров 70×120×250 с шагом 750 по высоте.
2. Разрез 1-1 и детали перемычек смотри лист АР 10, а разрезы 2-2 и 3-3 и детали АР-12.
3. Таблицу толщин стен и утеплителя в зависимости от наружной температуры смотри на листе АР-1.
4. Спецификацию на лестничные марши смотри лист АС-35
5. При кладке кирпичных пилястр установить вертикальную арматуру Вф I АIII l=4000, которую приварить к выпускам арматуры, заложенным в железобетонной плите на отметке -0,150. Высота шва h=6 мм. l=150 мм.

Ведомость мебели гардеробного и прочего оборудования

№№ помещений	Крюки для одежды	Жардиньерки стационарные 300×300	Стол сапожника стационарный	Вешалка-рейка для одежды	Доска для объявлений 600×1000	Вешалка: для наст. одежды	для обуви	Контейнер			
	I	II	III	IV	V	VI					
11	—	—	—	—	1	1	—	—	—	—	
13	1	1	1	1	—	—	—	—	—	—	

Госстрой СССР ГПИ Ленинградский БОДОКАНАЛПРОЕКТ

Нач. отдела	Гольц-Шлезингер	
Гл. инж. пр.	Шакин	
Гл. инж. пр.	Жилло	
Гл. констр.	Кнорре	
Гл. архитект.	Гольц	
Техник-констр.	Просекин	
Проверил	Жилло	
Нач. сект.	Кнорре	
Гл. архитект.	Гольц	
Гл. инж. пр.	Федоров	

1976 г. | Речные водозаборные сооружения совмещенного типа для амплитуд колебания уровней воды от 6 до 14 м. производительностью от 0,2 до 1,6 м³/с

План на отм. 0,000. детали (при установке насосов типа ЭЦВ)

Типовой проект 901-1-90 | Альбом II/1 | Лист АР-6

Шифр
Ш-1-76
Арх. №

Копия верна

Госстрой СССР
ГПИ Ленгидропроект
БОДОКАНАЛПРОЕКТ

ГИП	Стрельцов	
Утвердил	Ургалик-Зах.	
Нач. отдела	Федоров	
Гл. инж. проекта	Шокин	
Гл. инж. проекта	Жило	
Гл. конструк.	Кудряев	
Гл. спец.	Федосов	

План на отм. 4.20
м. 1:100.

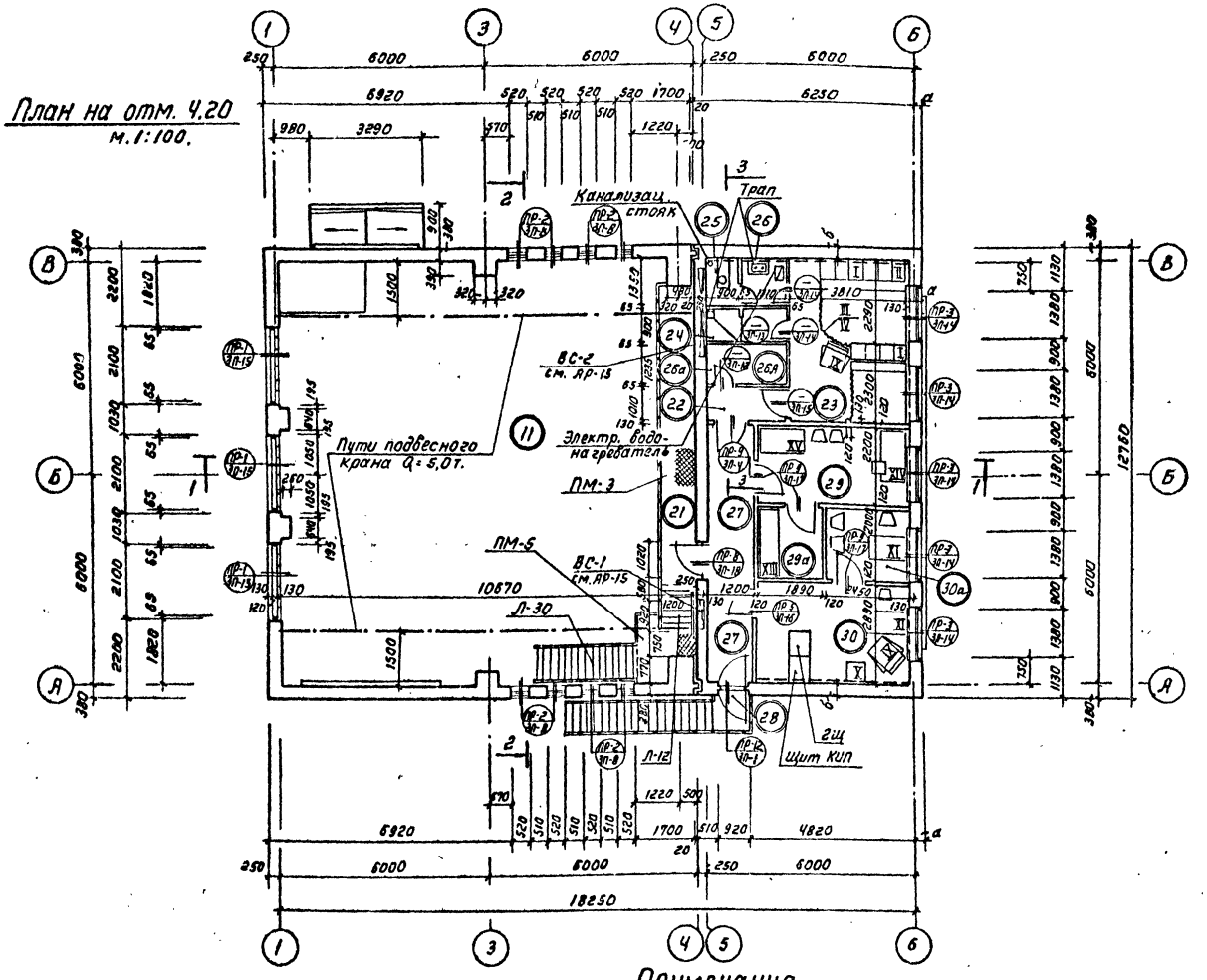

Примечания.

1. Для крепления окон и дверей в боковые пов-ти проемов заложить по высоте с шагом 750 три деревянные антисептированные пробки размером 70×120×250.
2. Разрез 1-1 и детали перемычек смотрите АР-9, разрез 2-2 и 3-3 и детали - АР-11.
3. Перегородки из кирпича „на ребро" толщиной 65 выполнять с армированием 2 ⌀ 6 AI через 2 ряда по высоте с устройством в проемах „черных" коробок из брусков 40×60, а перегородки толщиной 120 выполнять с армированием 2 ⌀ 6 AI через 8 рядов по высоте.
4. Арматуру перегородок толщиной 65 закрепить при помощи сварки к заложенным в стенах арматурным выпускам.
5. Спецификация на металл. марши и площадки см. на листе АС-35.

Экспликация помещений

13

№ на плане	Наименование помещений	Площадь м²	№ на плане	Наименование помещений	Площадь м²
11	Машинный зал второй свет.	—	27	Коридор	8,69
21	Балкон проходной и для обслуживания подвесного крана	10,8	28	Запасной выход	—
22	Тамбур	1,86	29	Мастерская мелкого ремонта электрооборудов.	9,72
23	Гардеробная на 10 шкафов	15,40	29а	Кладовая материалов	3,70
24	Душевая кабина	2,01	30	Помещение щитов КИП и сигнализации.	12,30
25	Туалет на 1 унитаз	1,20	30а	Помещение старшего мастера	9,90
26	Умывальная	1,70			
26а	Кладовая рабочей одежды	2,07			

Ведомость дверей окон и ворот

Тип по ЛЕТ	Проемы: Размеры проема в×h	Кол-во шт.	Заполнение проемов: Марка	Обозначение	Кол-во шт.	Примеч.
ЗП-12	700×2070	4	ДГ21-7 сал	ГОСТ 6629-74	4	
ЗП-15	2100×2350	3	Смотри чертеж АР-15		—	
ЗП-4	900×2070	2	ДГ21-9л		2	
ЗП-17	900×2070	3	ДГ21-9	——"——	3	
ЗП-16	1020×2100	1	ДЗ7-ЛП	ГОСТ 14624-69	1	
ЗП-14	1510×1520	5	ОС 15×15	ГОСТ 11214-65*	5	Пан толщ. 510
			ПО 16-20	ГОСТ 8484-71*	5	ПО 16-35
ЗП-8	520×5920		Смотри чертеж АР-15		—	На спецификации на листе АР-4
ЗП1	950×2100	1	ДВ8-2/8	Серия 1.135-1 А-1	1	
	950×2100		ДВ 8-1	Серия 1.135-1 А-1	1	

Ведомость мебели и гардеробного оборудования

№ помещ.	Гардеробное оборудование: Шкаф гардеробный 1.417-5-3.1 на 6 отд.	Шкаф гардеробный 1.417-5-3.1 на 4 отд.	Шторка полиэтил. 1×1,5м.	Экран 300×2000×20	Замки для одежды с полочкой - шт.	Мыльница настенная - шт.	Скамья гардеробная 300×500	Крюков для одежды	Зеркало, стекло 500×500	Вешалка гардеробная 600×500	Стол конторский	Тумба для конторского стола	Тумба для конторского стола	Шкаф для документов 1.400-1 вып. 1
	I	II	III	IV	V	VI	VII	VIII	IX	X	XI	XII	XIII	XIV	XV
23	2	1	4,5пм	5,0пм	—	29	—	—	—	—	—	—	—	—	—
24	—	—	0,7пм	1,0пм	1	2	1	0,6пм	—	—	—	—	—	—	—
25	—	—	—	—	—	2	1	—	—	—	—	—	—	—	—
28	—	—	—	—	—	—	—	—	—	—	—	—	—	—	—
29	—	—	—	—	—	—	—	—	—	—	—	2	—	1	1
29а	—	—	—	—	—	—	—	—	—	—	1	—	1,9пм	—	—
30	—	—	—	—	—	—	—	—	1	1	1	2	—	—	—
30а	—	—	—	—	—	—	—	—	—	—	1	3	—	—	—

1976 г.	Речные водозаборные сооружения совмещенного типа для амплитуд колебания уровней воды от 6 до 14 м. производительностью от 0,2 до 1,0 м³/с	План на отм. 4.20 (при установки насосов типа А)	Типовой проект 901-1-30	Альбом II/1	Лист АР-7

Шифр III-1-76
Арх. №

Копия верна

Госстрой СССР ГПИ Ленинградский Водоканалпроект

Нач. отдела Шапронов
ГА инж. пр. Гущин
ГА инж. пр. Жуйко
Гл. конструктор проекта Федоров
Гл. архитектор проекта Федоров
Тех. докинт. Кабанова
Контроль Федоров

План на отм. 4,20
М. 1:100

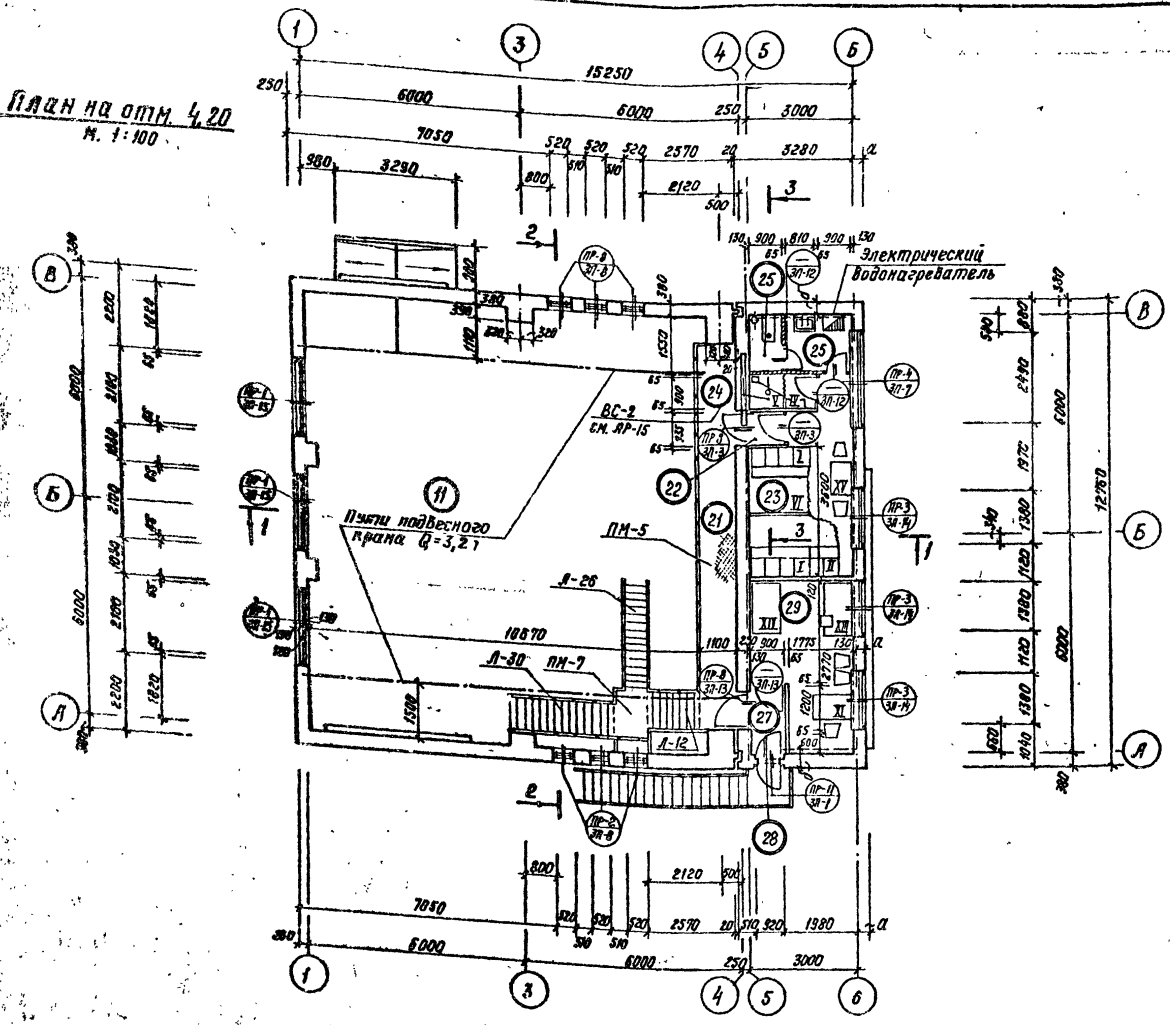

Примечания.

1. Для крепления окон и дверей в боковые поверхности проемов заложить по 3 деревянные антисептированные пробки размером 70×120×250 с шагом 750 по высоте.
2. Разрез 1-1 и детали перемычек смотрите лист АР-10; разрез 2-2 и 3-3 и детали – АР-12.
3. Перегородки из кирпича „на ребро" толщиной 65 выполнять с армированием 2•ф6АI через 2 ряда по высоте с устройством в проемах „черных" коробок из брусков 40×60, а перегородки толщиной 120 выполнять с армированием 2•ф6АI через 8 рядов по высоте.
4. Арматуру перегородок толщиной 65 закрепить при помощи сварки к заложенным в стенах арматурным выпускам.
5. Спецификация на лестницы и металлические площадки смотрите на листе АС-35.

Экспликация помещений

NN пом.	Наименование помещений	Площадь, м²	NN пом.	Наименование помещений	Площадь, м²
11	Машинный зал (второй свет)	—	27	Тамбур	1.62
21	Балкон проходной и обслуживания подвес. крана	12.60	28	Запасной выход	—
22	Тамбур	0.83	29	Мастерская мелкого ремонта электрооборудования и старший мастер	11.21
23	Гардеробная на 10 шкафов	12.82			
24	Душевая кабина	1.62			
25	Туалет на 1 унитаз	1.39			
26	Умывальная с водогреем	2.74			

Ведомость окон, дверей и ворот

Проемы: Тип по проекту	Проемы: Размеры проема в × h	Проемы: К-во	Элементы заполнения проема: Марка	Элементы заполнения проема: Обозначение	Элементы заполнения проема: К-во	Элементы заполнения проема: Примеч.
ЗП-12	700×2070	4	ДГ21-7СПЛ	ГОСТ 6629-74	4	
ЗП-3	900×2070	2	ДГ21-9СЛП	"	2	
ЗП-13	900×2070	2	ДГ21-9СП	"	2	
ЗП-14	1510×1520	3	ОС-15-15	ГОСТ 11214-65*	3	
			ПО 16-20	ГОСТ 8484-71*	3	При толщине Б10-ПО18-35
ЗП-7	2620×1520	1	ОС 15×15	ГОСТ 11214-65*	1	
			ОС 15×15*	"	1	При толщине стены Б10-АО28-35
			АО 28-20	Серия 1.136-4 Вып.1	1	
ЗП-8	520×5920	—	См. чертеж АР-15		—	См. спец. лист АР-5,6
ЗП-15	2100×2350	3	См. чертеж АР-15		—	
ЗП-1	950×2400	1	ДВ8-1	Серия 1.135-1 А-1	1	
	950×2100		ДВ8-2/8	"	1	

Ведомость мебели, гардеробного и другого оборудования

NN помещений	I Шкаф гардеробный 4-х секц. (1+2+1)	II Шкаф гардеробный 4-х секц. (2+2+2)	III Штанга ф1" тр-ф1"	IV Штанга полузакрытая новая L=1,5 м	V Экран h=2000 шт.	VI Экран 1500×2000 шт.	VII Крючки в ряд постоянные	VIII Вешалка настенная, шт.	IX Скамья деревян. шириной 300 м.	X Кресло для отдыха	XI Стол конторско-архивный 1500×1000	XII Стол конторский	XIII Диванчик с тумбами без спинки 1800×800	XIV Диванчик для ожид. с спинкой 1800×800	XV Стол обеденный размером 800×800
23	2	1	3,5м	4,0	—	1	20	—	—	—	—	2	—	—	1
24	—	—	0,7м	1,0	1	—	2	1	0,6	—	—	—	—	—	—
25	—	—	—	—	—	—	2	1	—	—	—	—	—	—	—
29	—	—	—	—	—	—	2	—	—	—	1	3	1	1	—

1976 г.	Речные водозаборные сооружения совмещенного типа для амплитуд колебания уровней воды от 6 до 14 м производительностью от 0,2 до 1,0 м³/с	План на отм. 4,20 (при установке насосов типа АТН и ЭЦВ)	Типовой проект 901-1-30	Альбом II/1	Лист АР-8

СФ 374-03

Разрез 1-1 м-б. 1:100

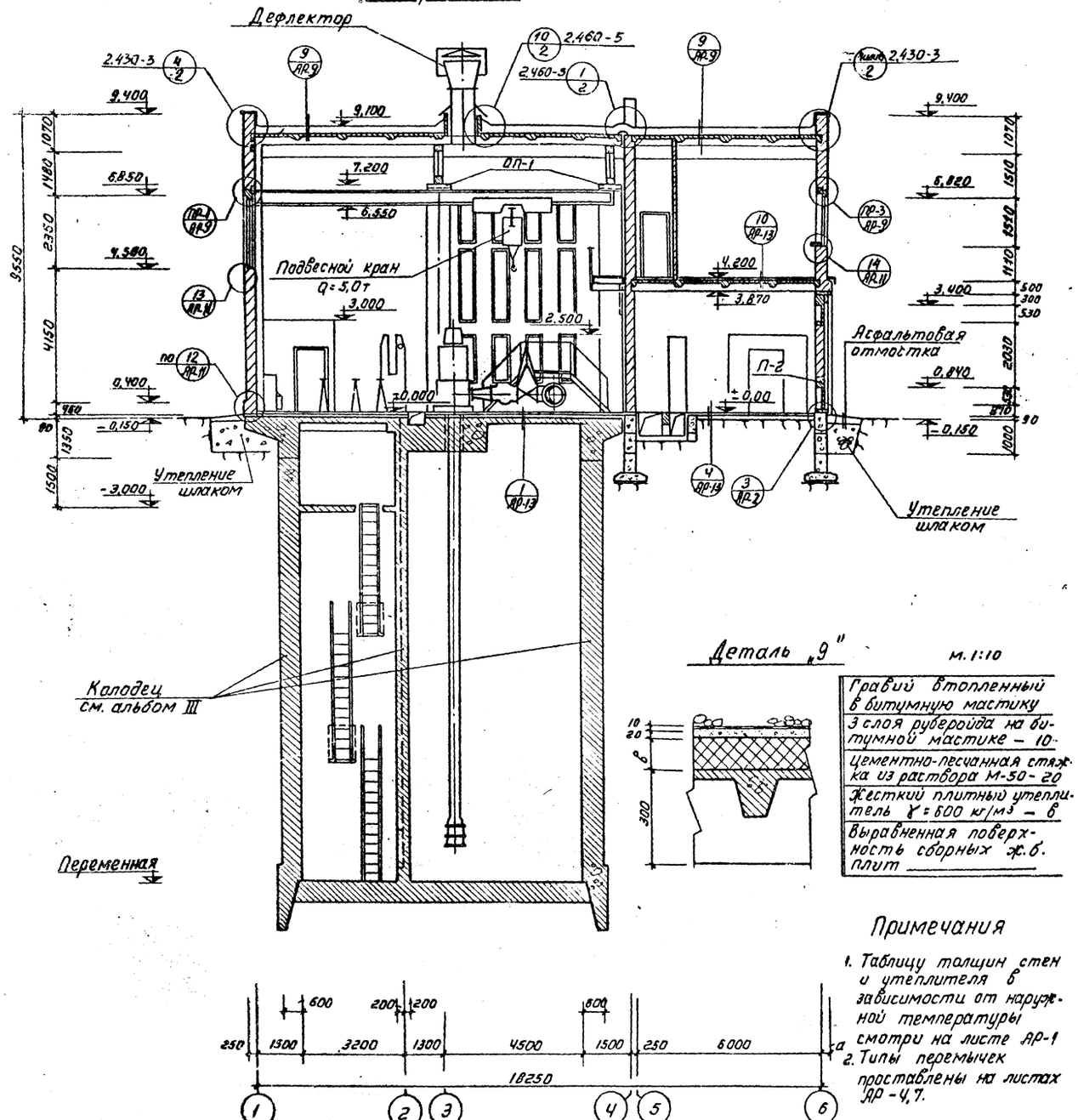

Деталь „9" м. 1:10

Гравий втопленный в битумную мастику

3 слоя рубероида на битумной мастике – 10

Цементно-песчанная стяжка из раствора М-50 – 20

Жесткий плитный утеплитель $\gamma = 600$ кг/м³ – 6

Выравненная поверхность сборных ж.б. плит

Примечания

1. Таблицу толщин стен и утеплителя в зависимости от наружной температуры смотри на листе АР-1
2. Типы перемычек проставлены на листах АР-4,7.

Ведомость перемычек. 15

Тип п.п.	Схема сечения	Кол-во изд.	Кол-во эл.	Элементы перемычек: Марки	Элементы перемычек: Обозначение	Количество: на 20°30	Количество: на 40°	Примеч.
ПР-1	6.24 / 6.85 / 2БУ27б	—	3	Б 24	Серия 1.139-1 Вып.1	3	3	
				БУ27б	—"—	6	6	
ПР-2	6.85 / 5.20 / 2.43 / 3Б19 / 2Б19 / 2Б19	4		Б 19	Серия 1.139-1 Вып.1	12	12	
				Б 19	—"—	8	8	
				Б 19	—"—	8	8	
ПР-3	Б18 / 6.82 / БУ19а	—	5	Б 18	Серия 1.139-1. Вып.1	5	10	
				БУ19а	—"—	5	5	
ПР-4	2.50 / Б 31	2	—	Б 31	Серия 1.139-1. Вып.1	2	4	
ПР-5	2БП13 / Б31 / 3.40 / 0.840 / 2.500 / П-2 / П-2	3	—	БП 13	Серия 1.139-1. Вып.1	8	8	
				Б 31	—"—	3	3	
				П-2	См. чертеж АС-27	3	3	
				П-2	См. чертеж АС-27	3	3	
ПР-6	ПБ-33.5 / 2.600 / Б 13 / 2.030 / 2БУ-13	1	—	ПБ-33.5	Серия 1.137-3 Вып.1	1	1	
				Б 13	Серия 1.139-1 Вып.1	1	1	
				БУ 15	—"—	2	2	
ПР-7	3.080 / 150 / 80 / Рама Барон. / L160×100×10 / L=3100	1	—	L160×100×10 L=3100	ГОСТ 8510-72	1	1	
ПР-8	6.270 / 2.070 / 3БУ15	1	1	БУ 15	Серия 1.139-1. Вып.1	6	6	
ПР-9	6.270 / 2.070 / 2Б13	3	6	Б 13	Серия 1.139-1. Вып.1	9	9	
ПР-10	8.600 / БГ30	3	—	БГ-30	Серия 1.139-1. Вып.1	3	3	
ПР-11	8.070 / БУ15	1	—	БУ 15	Серия 1.139-1. Вып.1	2	2	
ПР-12	6.300 / 75 / 3Б13	—	1	Б 13	Серия 1.139-1. Вып.1	3	4	

1976 г.	Речные водозаборные сооружения совмещенного типа для амплитуд колебания уровней воды от 6 до 14 м. производительностью от 0,2 до 1,0 м³/с	Разрез 1-1. Детали перемычек (при установки насосов типа „А")	Типовой проект 901-1-30	Альбом II/1	Лист АР-9

СФ 974-03

Шифр Ш-1-7Б Арх. N°

Копия верна

Гл. инженер проекта Гл. конструктор Нач. отдела Руководитель группы Проверил Разработал

Госстрой СССР ГПИ Ленинградский ЛЕНКАНАЛПРОЕКТ

Шифр
III-1-76
Арх. №

Копия бланка

Госстрой СССР
ГПИ Ленинградский ВОДОКАНАЛПРОЕКТ

Нач. отдела — Гл. инж. пр. — Гл. конструктор — Гл. архитектор

Разраб. Шонин — Жилло — Кайлев — Фрезоров

Технол. — Проверил — Кадлец — Фрезоров

Разрез 1-1 м 1:100

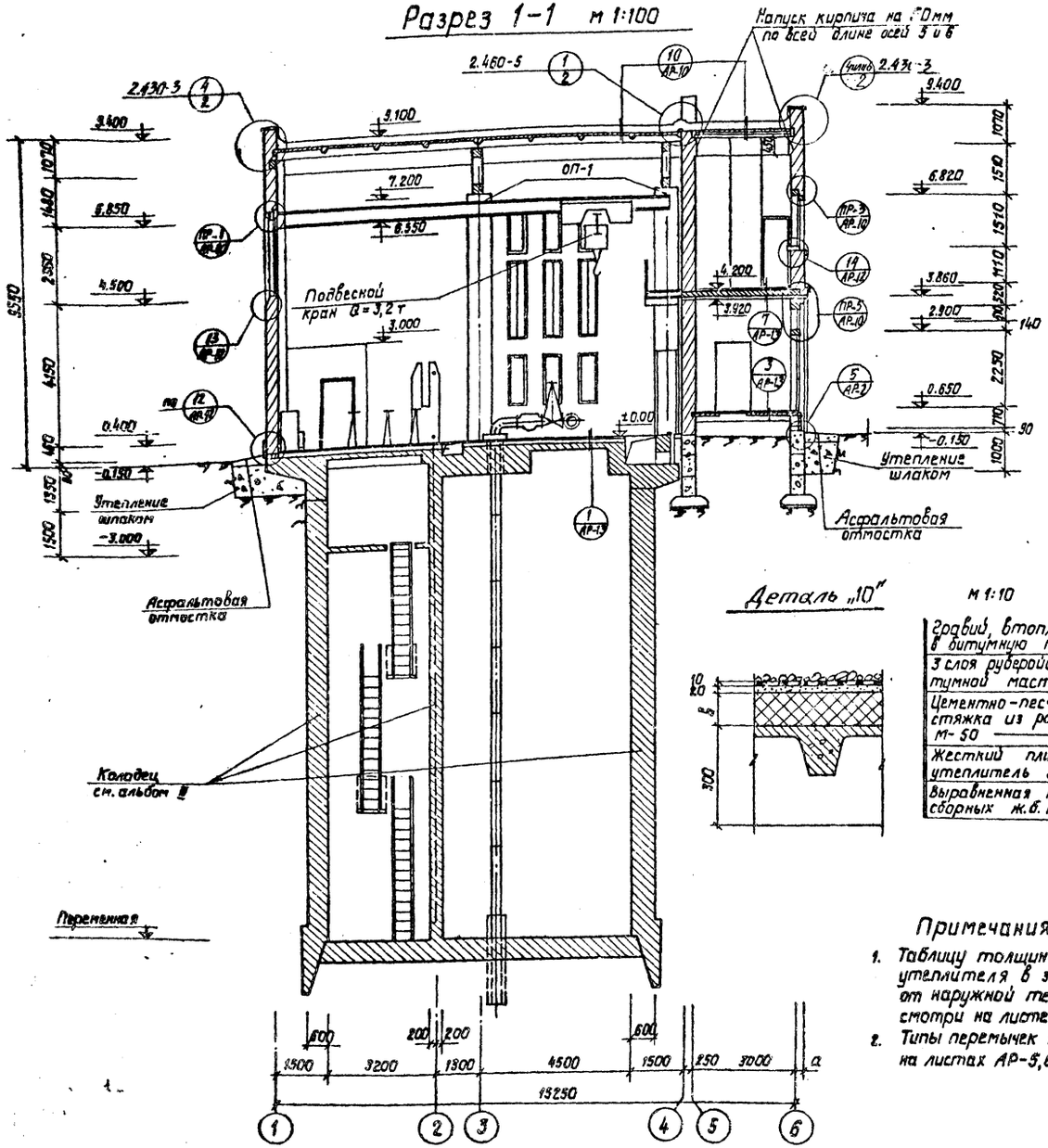

Деталь „10" м 1:10

Гравий, втопленный в битумную мастику
3 слоя рубероида на битумной мастике - 10
Цементно-песчаная стяжка из раствора М-50 — 20
Жесткий плитный утеплитель γ=600 кг/м³
Выравненная поверхность сборных ж.б. плит

Примечания

1. Таблицу толщин стен и утеплителя в зависимости от наружной температуры смотри на листе АР-1.
2. Типы перемычек проставлены на листах АР-5,6,8

Ведомость перемычек

Тип п.п.	Перемычки: Схема сечения	К-во мест: 1 эт.	2 эт.	Элементы перемычек: Марки	Обозначение	Кол-во: t°-20-30°	t°-40°	Примеч.
ПР-1	Б24, 6.85, 2БУ27б, 75	—	3	Б24	Серия 1.139-1 Вып.1	3	3	
				БУ27б	—"—	6	6	
ПР-2	6.85, 3Б13, 5.20, 2Б13, 2.43, 2Б13		6	Б13	Серия 1.139-1 Вып.1	18	18	
				Б13	—"—	12	12	
				Б13	—"—	12	12	
ПР-3	Б18, 6.82, БУ19а, 75	—	3	Б18	Серия 1.139-1 Вып.1	3	6	
				БУ19а	—"—	3	3	
ПР-4	Б31, 6.82, БП2-2, 75	—	1	Б31	Серия 1.139-1 Вып.1	2	4	
				БП2-2	Серия КЭ-01-58 Вып.2	2	2	
ПР-5	2БП13, Б22, 3.63, БУ24, 2.90, П-1		3	Б22	Серия 1.139-1 Вып.1	3	3	
				БП13	—"—	6	6	
				БУ24	—"—	3	3	
				П-1	См. чертеж АС-27	3	3	
ПР-6	ПБ-33-5, 2.60, 2БУ15, 2.05, Б13	1	—	ПБ-33-5	Серия 1.137-3 Вып.1	1	1	
				Б13	Серия 1.139-1 Вып.1	1	1	
				БУ15	—"—	2	2	
ПР-7	Рама ворот, 3.08, L 160×100×10	1	—	L 160×100×10 l=3700	ГОСТ 8510-72	1	1	
ПР-8	6.27, 2.07, 3БУ15	1	2	БУ15	Серия 1.139-1 Вып.1	9	9	
ПР-9	6.27, 2.07, 2Б13	4	—	Б13	Серия 1.139-1 Вып.1	4	4	
ПР-10	Б31, 3.63, БП2-2, 75, 2.73, Б31	1	—	БП2-2	Серия КЭ-01-58 В.2	1	1	
				Б31	Серия 1.139-1 Вып.1	1	2	
				Б31	Серия 1.139-1 Вып.1	2	3	
ПР-11	6.300, Б13, 75	—	1	Б13	Серия 1.139-1 Вып.1	3	4	

1976г	Речные водозаборные сооружения совмещенного типа для амплитуд колебания уровней воды от 6 до 14 м производительностью от 0,2 до 1,0 м³/с	Разрез 1-1. Детали перемычек (При установке насосов типа АТН и ЭЦВ)	Типовой проект 901-1-90	Альбом I/1	Лист АР-10

ГИП 374-03

Шифр III-1-76 Инв. N

Копия верна

Разрез 2-2 м.1:100

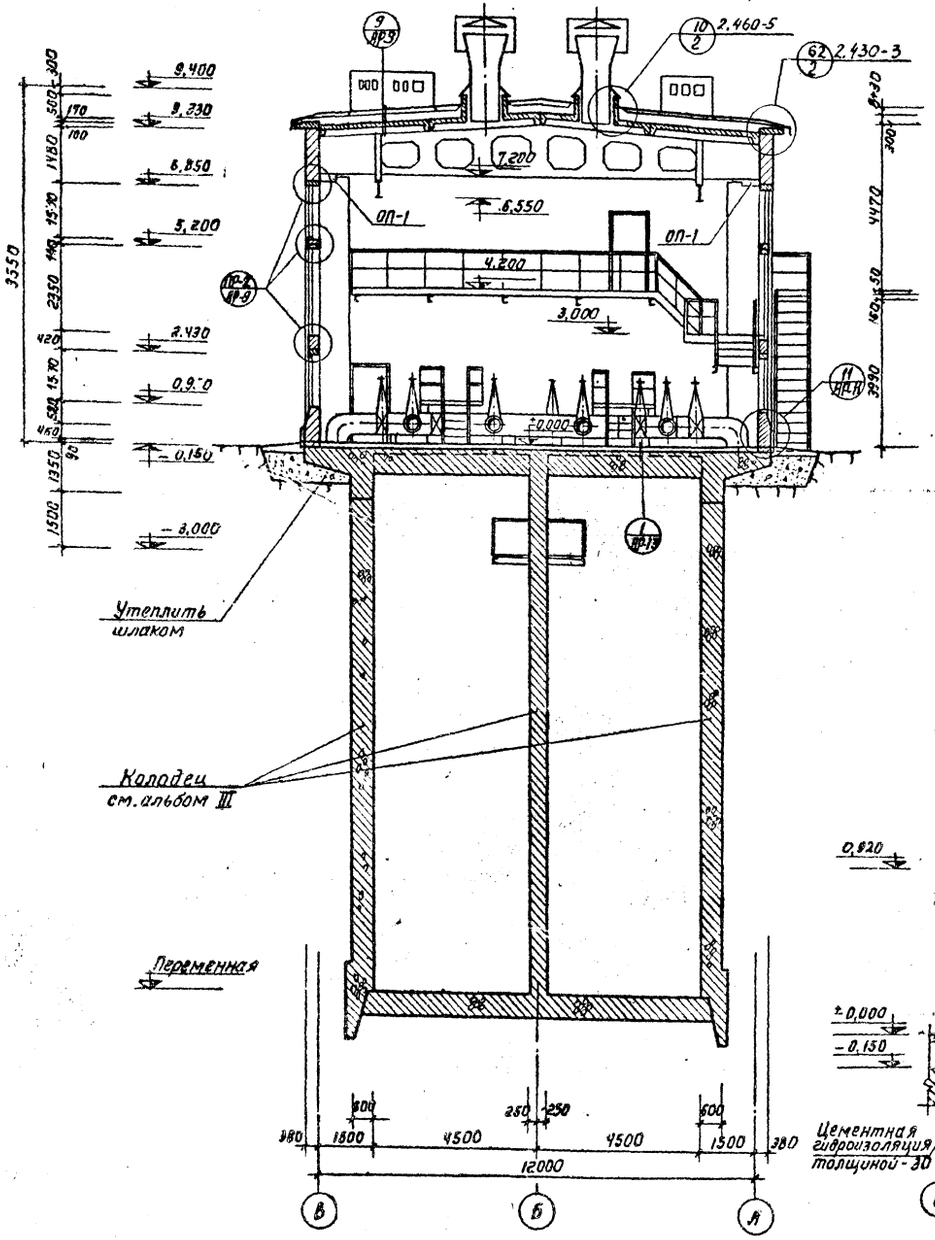

Разрез 3-3 м.1:100

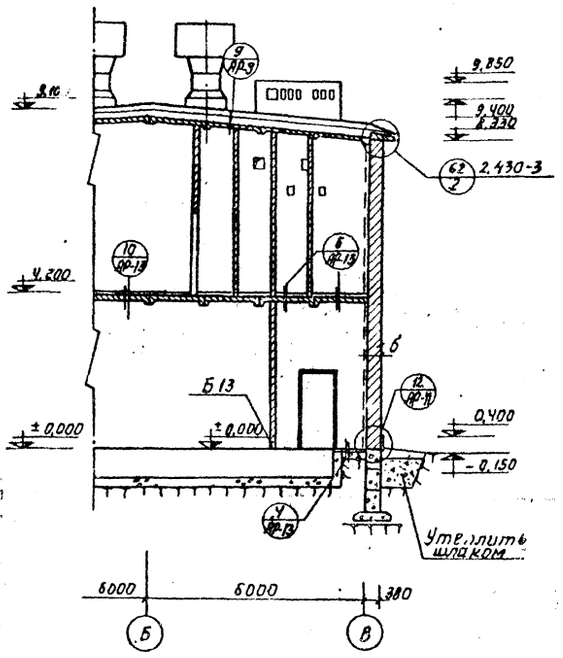

Деталь „13" м.1:10

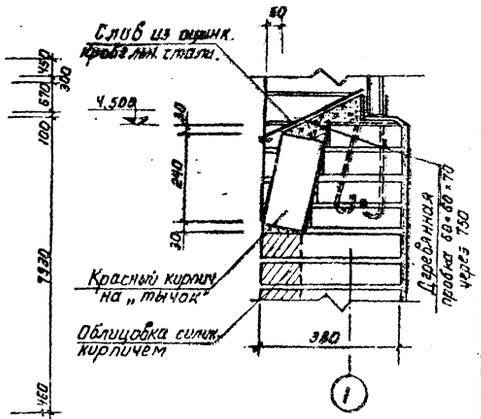

Деталь „14" м.1:10

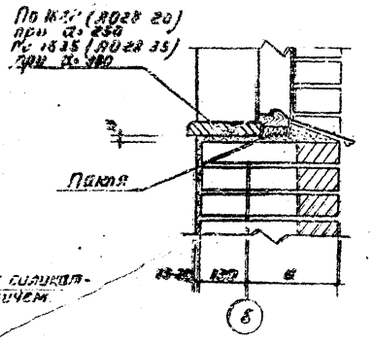

Деталь „11" м.1:20

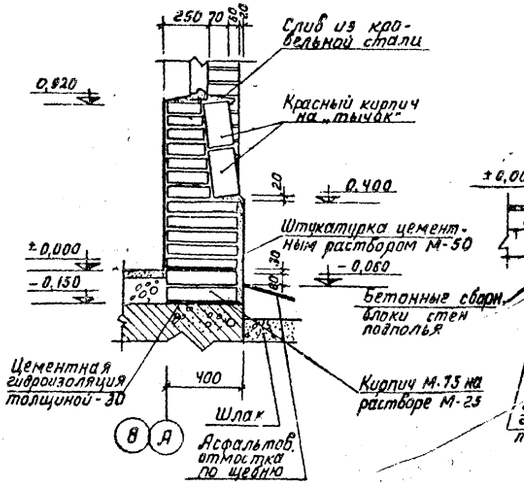

Деталь „12" м.1:20

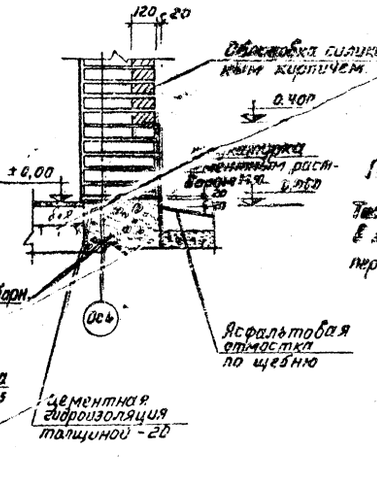

Примечание

Таблицу толщин стен и утеплит. в зависимости от наружной температуры смотрите на листе АР-1.

1976г.	Речные водозаборные сооружения совмещенного типа для амплитуд колебания уровней воды от 6 до 14 м производительностью от 0,2 до 1,0 м³/с	Разрезы 2-2, 3-3. Детали. (при установке насосов типа „В")	Типовой проект 901-1-90	Альбом III/1	Лист АР-11

Госстрой СССР, Ленинградский ГПИ Сантехпроект, Гл. инж. пр-та Федосов, Гл. конструктор Федосов, Нач. отдела Кубышкин, Гл. инж. пр-та Федосов, Гл. специалист Федосов, Технолог Федосов, Конструктор Федосов, Инженер Федосов, Заведующий Федосов

СФ 374-03

Шифр ТП-1 76
Арх. №

Копия верна

Разрез 2-2 мб 1:100

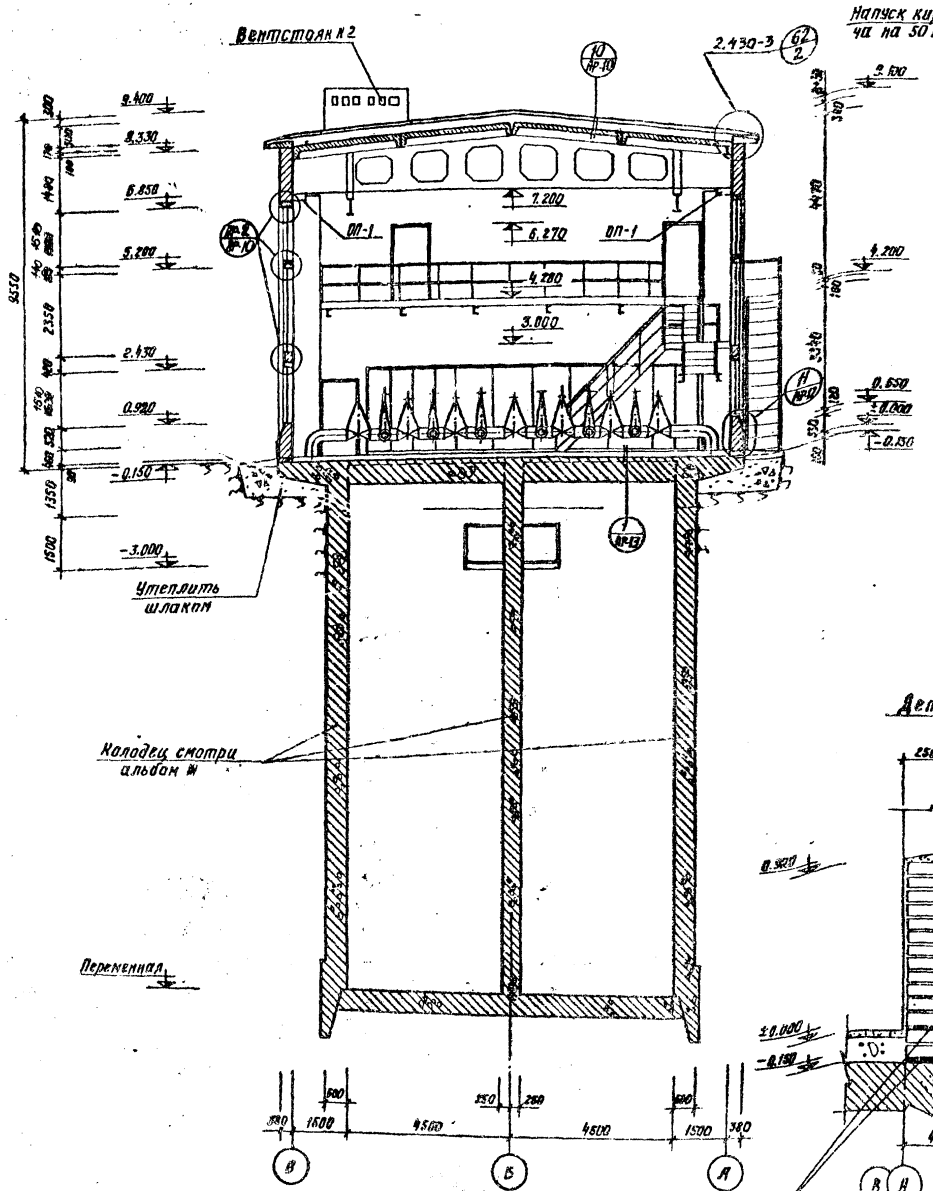

Разрез 3-3 мб 1:100

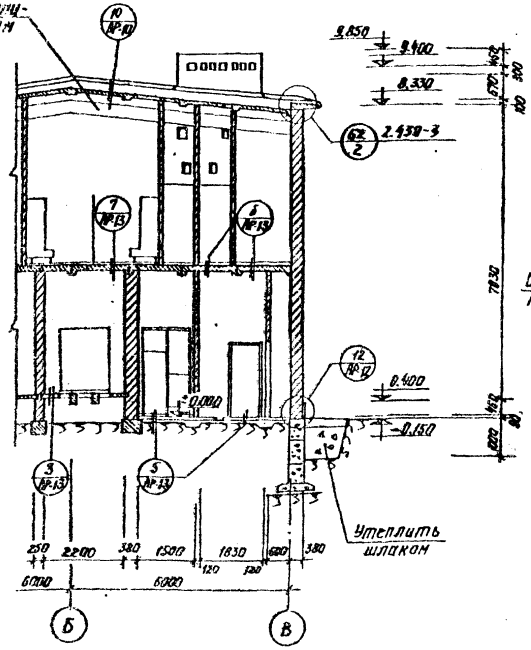

Деталь „13" мб 1:10

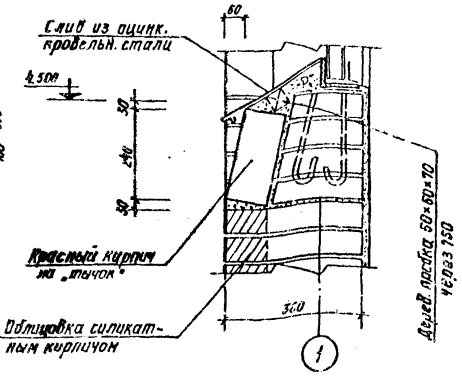

Деталь „14" мб 1:10

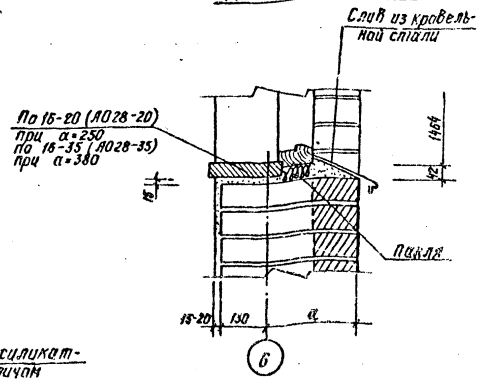

Деталь „11" м 1:20

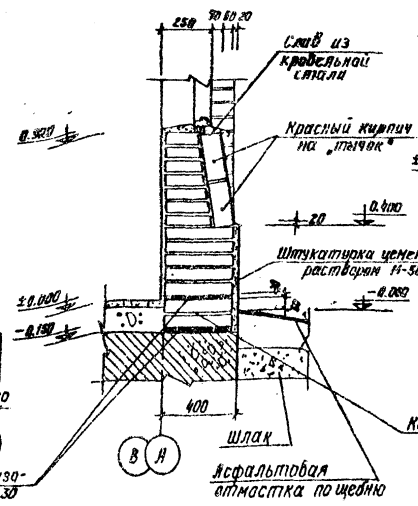

Деталь „12" м 1:20

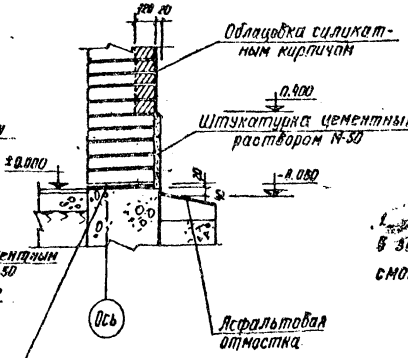

Примечания

1. Толщину толщин стен и утеплителя в зависимости от наружной температуры смотри на листе АР-1.

Госстрой СССР ГПИ Ленинградский Оргсантехпроект	Нач. отдела	Шадрунов	Технич. контр.	Богданович	
	Гл. инж. пр.	Шокин	Проверил	Федоров	
	Гл. инж. пр.	Ячило			
	Гл. конструктор	Кудлаев			
	Гл. архитект.	Федоров			

1976 г. | Речные водозаборные сооружения совмещенного типа для амплитуд колебания уровней воды от 6 до 14 м производительностью от 0,2 до 1,0 м³/с

Разрез 2-2 и 3-3. Детали. (при установке насосов типа „ЯТН" и „ЭЦВ")

Типовой проект 901-1-30 | Альбом II/1 | Лист АР 12

Шифр 901-1-75 Альб. II

Копия верна

Насосы типа ЭЦВ и АТН

План 1 этажа М 1:200

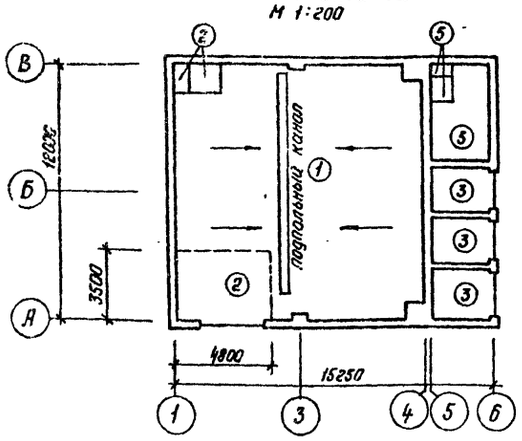

План 2 этажа М 1:200

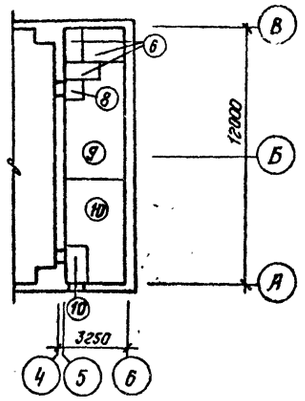

Насосы типа А

План 1 этажа М 1:200

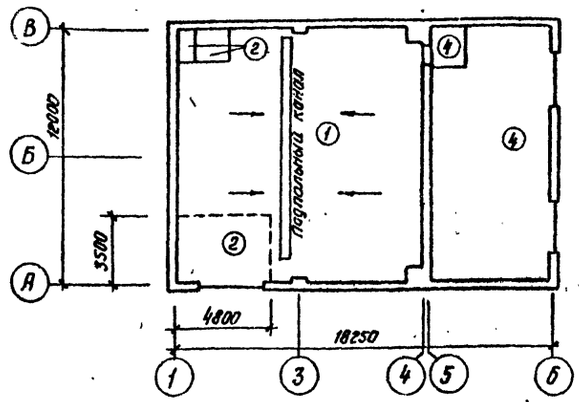

План 2 этажа М 1:200

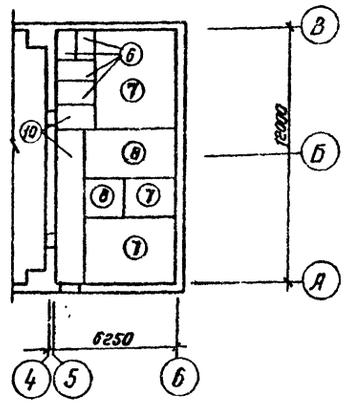

Экспликация полов

Тип пола по проекту	Конструкция пола	Материал слоя	Тип слоя	Толщ. слоя мм	Дополнительные указания
1		1. Мозаичный слой из бетона на цементе М300 с белым заполнителем 2. Стяжка-набетонка из бетона М200 с уклоном 3. Монолитная ж/б плита перекрытия	П-11	25 90-125	
2		1. Бетон М200 на светлых заполнителях с шлифованием 2. Стяжка-набетонка из бетона М-200 с уклоном 3. Монолитная ж/б плита перекрытия	П-9в П-10в	25 90-125	
3		1. Цементно-песчаный раствор с железнением и уклоном М300 2. Монолитная ж/б плита перекрытия	П-10в	20	
4		1. Цементно-песчаный раствор с железнением М300 2 Бетонный подстилающий слой М100 3 Утрамбованный щебнем грунт	П-10а	20 100	
5		1. Линолеум с теплозвукоизоляционным слоем ГОСТ 18108-72* на прослойке из холодной мастики 2. Сборная стяжка из твердых древесно-волокнистых плит ГОСТ 4598-74* на прослойке из холодной мастики 3. Древесно-изоляционная плита ГОСТ 4598-74* 4. Бетон М100 5. Утрамбованный щебнем грунт.	П-74а С-16	5 4 16 100	
6		1. Керамическая плитка ГОСТ 6787-69 на битумной мастике 2 2 слоя гидроизола на битумной мастике 3. Легкий бетон γ 1100-1200 кг/м³ 4. Сборная ж/б плита	П-50 Г-1а	15 5 220	Плитки керамич. с рифленой поверхностью
7		1. Линолеум на теплозвукоизоляционной основе ГОСТ 18108-72* по холодной мастике 2. Сборная стяжка из твердых древесно-волокнистых плит ГОСТ 4598-74* на холодной мастике – 2 сл. 3. Древесно-волокнистая изоляционная плита ГОСТ 4598-74* 4. Сборная ж/б плита	П-74д С-16	5 9 16	
8		1. Линолеум на тканевой основе ГОСТ 7251-66 по холодной мастике 2. Сборная стяжка из твердых древесно-волокнистых плит ГОСТ 4598-74* на холодной мастике – 2 сл. 3 Древесно-волокнистая изоляционная плита ГОСТ 4598-74* 4. Сборная ж/б плита	П-7і С-16	5 9 16	
9		1. Линолеум на теплозвукоизоляционной основе ГОСТ 18108-72 по холодной мастике 2. Сборная стяжка из твердых древесно-волокнистых плит ГОСТ 4598-74* на холодной мастике – 3 слоя 3. Древесно- волокнистая изоляционная плита ГОСТ 4598-74* 2 слоя 4. Сборная ж/б плита	П-74б С-16	5 13 32	
10		1. Линолеум на тканевой основе ГОСТ 7251-66 по холодной мастике. 2. Сборная стяжка из твердых древесно-волокнистых плит ГОСТ 4598-74* на холодной мастике – 3 слоя. 3. Древесно-волокнистая изоляционная плита ГОСТ 4598-74* 2 слоя 4 Сборная ж/б плита	П-71 С-16	6 13 32	

Ведомость отделки помещений

Наименование или экспликац. номер помещения		Потолок		Стены и перегородки		Отделка низа стен и перегородок (панель)		Оконные, дверные и воротные заполнения
ЭЦВ, АТН	А	Отделка	Окраска	Штукатурка или затирка	Окраска или облицовка	Окраска или облицовка	Высота (мм)	
11	11	Затирка	Побелка	Штукатурка	Окраска клеевой краской выше пан.	Окраска маслян. краской за 2 раза	1800	Масл. окраска за 2 раза
12	12	Штукатурка	—"—	—"—	—"—	—"—	—"—	—"—
12а	12а	Затирка	—"—	—"—	Клеевая окраска	—"—	—"—	—"—
13,13а,13б	13	—	Известков. побелка	Расшивка швов	Известковая побелка	—	—	—"—
14	—	Штукатурка	Побелка	Штукатурка	Окраска клеевой краской выше пан.	Окраска маслян. краской за 2 раза	1800	—"—
14а	—	Затирка	—"—	—"—	—"—	—"—	—"—	—"—
—	14	—"—	—"—	—"—	—"—	—"—	—"—	—"—
15	—	—"—	—"—	—"—	Масляная окраска за 2 раза	—"—	—"—	—"—
21	21	Затирка	Побелка	Штукатурка	Окраска клеевой краской выше пан.	Окраска маслян. краской за 2 раза	1800	Масл. окраска за 2 раза
22	22	—"—	—"—	—"—	—"—	—"—	—"—	—"—
23	23	—"—	—"—	—"—	Окраска масл. краской выше панели	Облиц-ка глазурованной плиткой	2100	—"—
24	24	—"—	Окраска влагост. и паронагр. крас.	—"—	—"—	—"—	3000	—"—
25	25	—"—	Побелка	—"—	Окраска клеевой краской выше пан.	—"—	2100	—"—
26	26	—"—	—"—	—"—	—"—	—"—	—"—	—"—
—	26а	—"—	—"—	—"—	—"—	Окраска маслян. краской за 2 раза	—"—	—"—
27	27	—"—	—"—	—"—	—"—	—"—	1800	—"—
28	28	—"—	—"—	—"—	—"—	—"—	—"—	—"—
29	29	—"—	—"—	—"—	—"—	—"—	—"—	—"—
—	30	—"—	—"—	—"—	Масляная окраска за 2 раза	—	—	—"—
—	30а	—"—	—"—	—"—	Окраска клеевой краской выше пан.	Окраска маслян. краской за 2 раза	1800	—"—

Примечание

1. Типы слоев в экспликации полов обозначены по СНиП II В. 8-71.

Гл. инж. пр. Шокин
Гл. конструктор Федосов
Нач. отдела Гридасов
Гл. инж. пр. Жилло
Гл. конструктор Кудрин
Гр. архитектора Федосов

Госстрой СССР, ГПИ Ленинградский Водоканалпроект

1976г	Речные водозаборные сооружения совмещенного типа для амплитуд колебания уровней воды от 6 до 14м производительностью от 0,2 до 1,0 м³/с	Полы, отделка помещений	Типовой проект 901-1-30	Альбом II/1	Лист АР-13

СФ 974-08

Шифр
III-1-76
Арх. №

Копия верна

Планы кровли м 1:200

Для насосов типа „А"

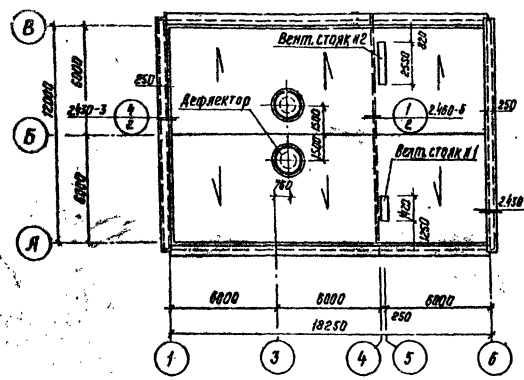

Для насосов типа ЭЦВ и АТН

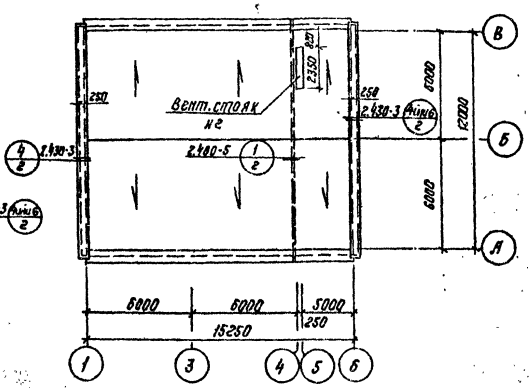

Деталь „15" м 1:20

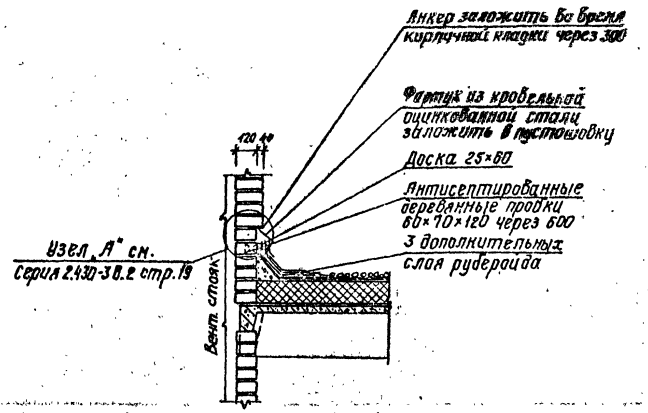

Вентстояк N1 м 1:50

Для насосов типа „А"

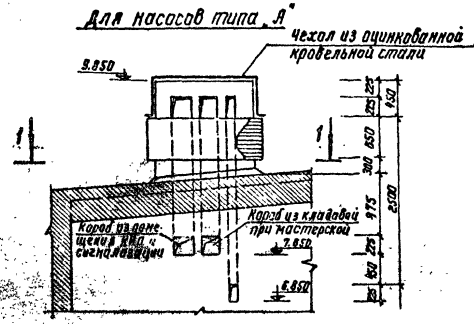

Вентстояк N2 м 1:50

Для насосов типа „ЭЦВ", „АТН" и „А"

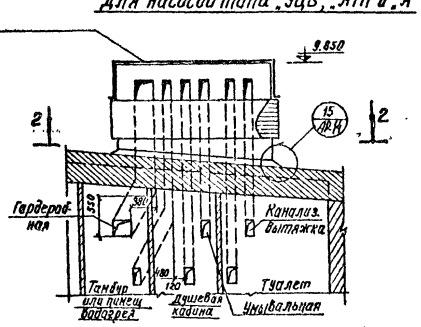

Сечение 1-1

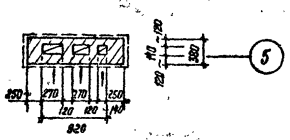

Сечение 2-2

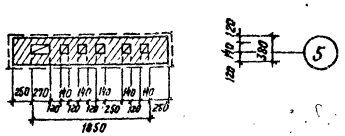

Примечания

1. Вентстояки читать совместно с листами планов этажей.

1976г	Речные водозаборные сооружения совмещенного типа для амплитуд колебания уровней воды от 6 до 14м производительностью от 0.2 до 1.0 м³/с	Кровля. Детали. Вентиляционные стояки.	Типовой проект 901-1-30	Альбом II/1	Лист АР-14

Госстрой СССР
ГПИ Ленинградский
Водоканалпроект

Нач. отдела		Иллариомов	Техн. архит.		Карелова
Гл. инж. пр.		Шокин	Проверил		Федоров
Гл. инж. пр.		Жило			
Гл. констр.		Кудрявцев			
Гр. архитект.		Федоров			

СФ 374-03

Шифр III-1-76 Альб. №

Инв. № подл. | Подпись и дата | Взам. инв. №

Гл. архитектор проекта Федосов | Гл. конструктор Федосов | Гл. инж. пр. Жилло | Гл. инж. Шлыгин | Техник-строит. Провоторов | Инженер Федосов | Конструктор Кириллова

Госстрой СССР ЦНИИЭП Ленинградский Водоканалпроект

Заполнение проема ЗП-8

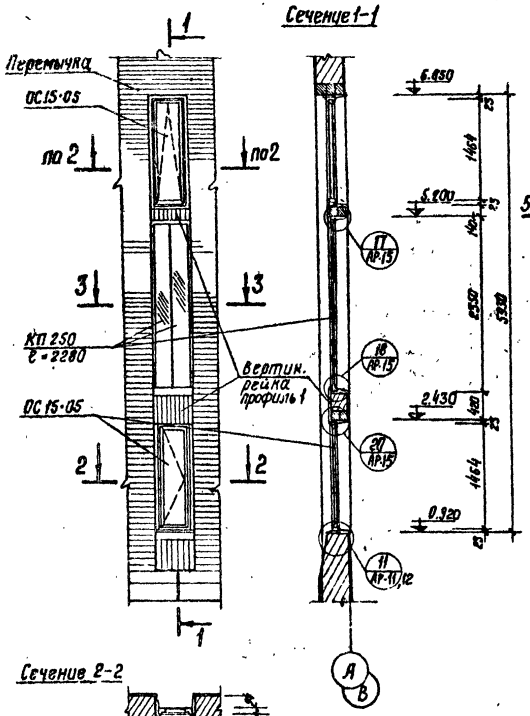

Заполнение проема ЗП-15

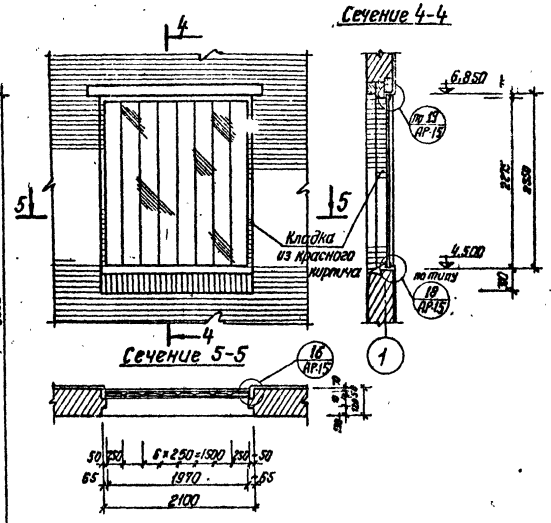

Заполнение проема ЗП-19

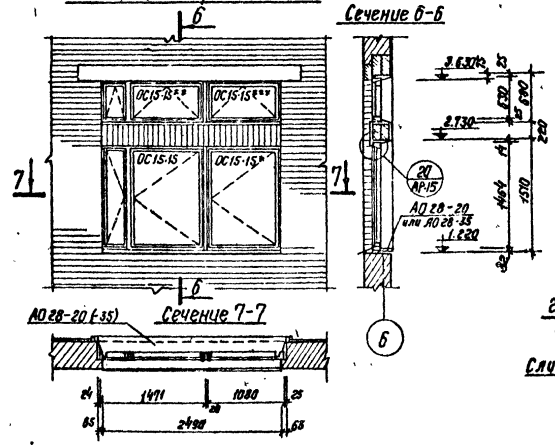

Спецификация на 1 проем

Изделия и материалы

Заполнение проема	ОС-15-15 по ГОСТу 11214-65* размером 1470×3960	ОС-15-15* по ГОСТу 11214-65* изменить марку на ОС-15-15 Ал – дазмер 1460×3940	ОС-15-15* по ГОСТу 11214-65* – размер 1470×3930	ОС-15-15* по ГОСТу 11214-65* изменить марку на ОС-15-15 Ал – размер 1460×3930	ОС 15-05 по ГОСТу 11214-65* размер 965×1964	Прокладка стекла КП-250 ℓ=2280 по СН 428-71	Насадка для КП-250 тип 7 по СН 428-71	Прокладка тип 2 по СН 428-71	Прокладка тип 2,5 по СН 428-71	Прокладка тип 4 по СН 428-71	Рейка М23 по ГОСТ 8486-66*	Рейка М29 по ГОСТ 8486-66*	Закладные элементы для крепления прокладки	Закладные элементы для крепления насадки	Оцинкованная сталь толщиной 1 мм по сорт. 1 ГОСТ 19904-74	Генеральный план КЖ 901-1-15.1	Перемычки по серии 1.136-1 15.1
ЗП-8	—	—	—	—	2	2	4	4,1	—	2,5	—	2 шт.	(175×5 ℓ=900	-100-8 ℓ=150	6 п.м	+	—
ЗП-15	—	—	—	—	—	8	16	—	4,1	16,8	2 шт.	—	CN 27 ℓ=100	-100-8 ℓ=150	—	+	—
ЗП-19	1	1	1	1	—	—	—	—	—	—	—	—	—	—	0,5 т	+	1

Деталь „17" М 1:5

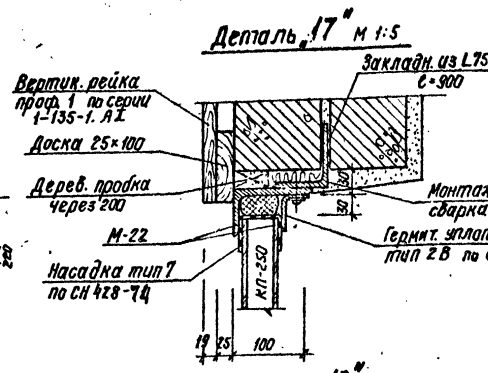

Деталь „19" М 1:5

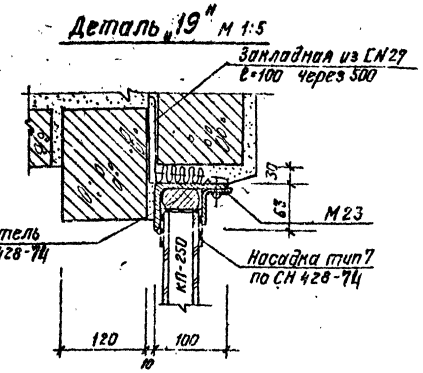

Деталь „18" М 1:5

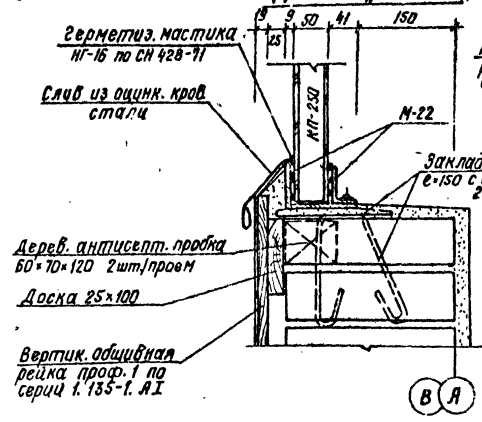

Деталь „20" М 1:5

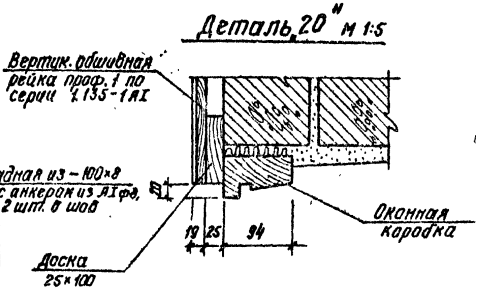

Деталь „16" М 1:5

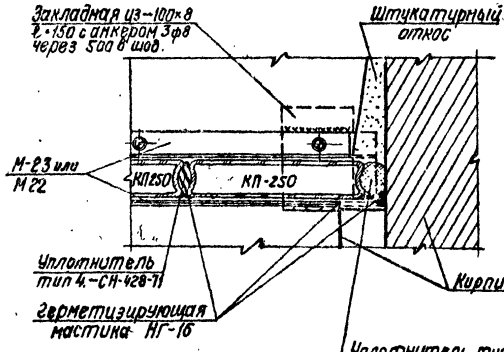

Примечания

1. Устройство заполнения проема из профильного стекла КП-250 производится согласно СН 428-74. Установка в верху проема обвязок М-23 и М22 с предварительно-приваренными закладными производится в процессе установки перемычек.
2. Для открывания верхних фрамуг ЗП-8 применить оконный прибор ПР-108 (1 шт на ЗП-8) с L=380 и Н-по месту. При установке ПР-108 откорректировать для открывания вовнутрь.

1976г	Речные водозаборные сооружения совмещенного типа для амплитуд колебания уровней воды от 6 до 10 м производительностью от 0,2 до 1,0 м³/с	Заполнение проемов. Детали	Типовой проект 901-1-30	Альбом II/1	Лист АР-15

Шифр III-1-76 Альб. №

Инв. № подл. | Подпись и дата | Взам. инв. №

Гл. инженер проекта Федосов
Гл. конструктор Жилов
Гл. инж. пр. Шпак
Рук. группы Федосов
Н. контр. Федосов

Гидротехнические сооружения Водоканалпроект

Для колодца глубиной 11 м

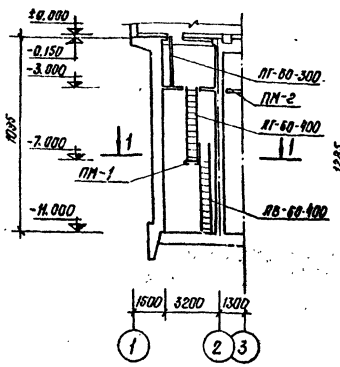

Для колодца глубиной 13 м

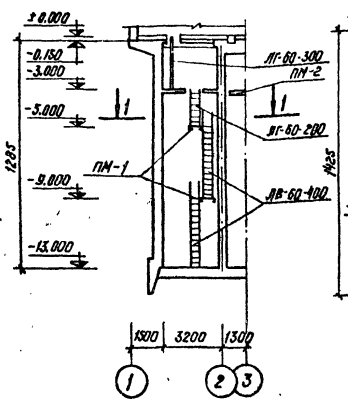

Для колодца глубиной 15 м

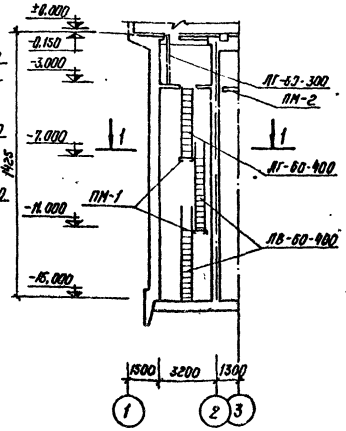

Монтажная схема плит покрытия (при установке насосов типа А)

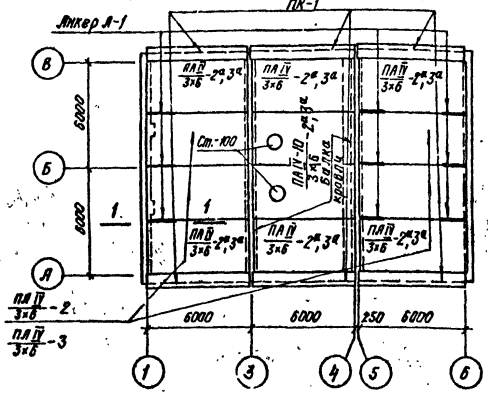

Монтажная схема плит покрытия (при установке насосов типа АТН и ЭЦВ)

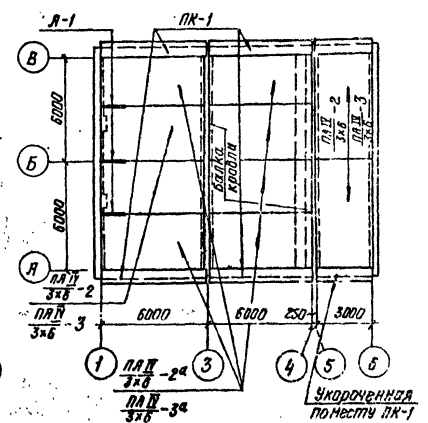

Для колодца глубиной 17 м

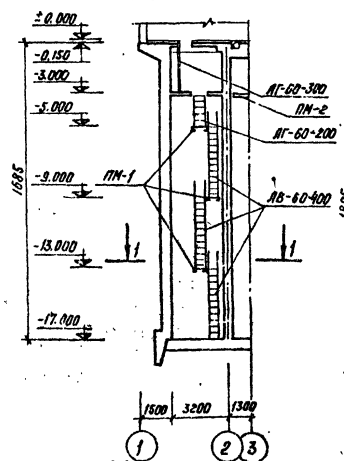

Для колодца глубиной 19 м

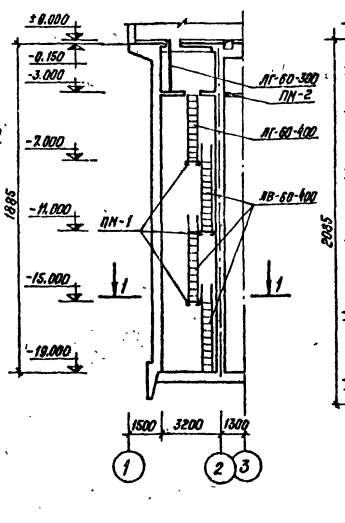

Для колодца глубиной 21 м

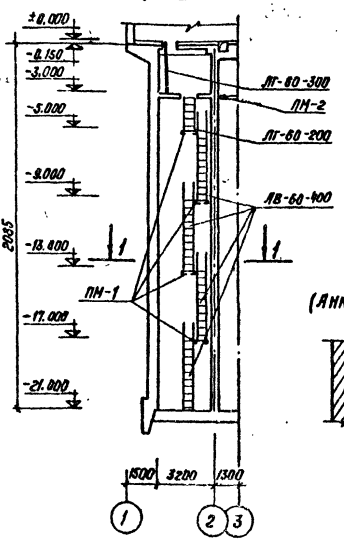

Сечение 1-1

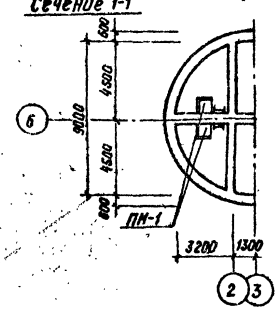

Дополнительные закладные в плите $\frac{ПАIV}{3\times6}-2^а;3^а$

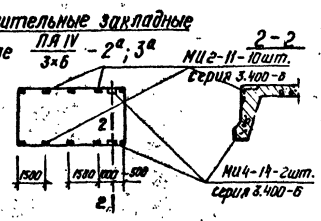

Анкер А-1

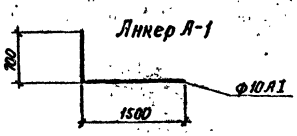

1-1 (Анкеровка плит со стенами)

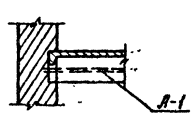

Примечания:

1. Чертежи лестниц и металлических площадок, спецификации и сводку смотрите на листах АС-31 и АС-32.
2. Плиты $\frac{ПАIV}{3\times6}-2^а$ ($3^а$) отличаются от плит $\frac{ПАIV}{3\times6}-2$ (3) наличием дополнительных закладных деталей.
3. Плиты карнизные прикрепляются к плитам покрытия при помощи закладных деталей.

Таблица подбора плит покрытия и др.

Районы по снеговой нагрузке	Марка плит: При насосах типа А	Марка плит: При насосах типа АТН и ЭЦВ	Серия
I–II	Балка кровли – 2 шт. 2БДР-12-4АIII*	Балка кровли-2шт. 2БДР-12-4АIII*	1.462-3 Выпуск 1
	$\frac{ПАIV-10}{3\times6}-2$; $\frac{ПАIV}{3\times6}-2$	$\frac{ПАIV}{3\times6}-2$	1.465-7 Выпуск 1
III–IV	Балка кровли – 2шт. 2БДР-12-5АIII*	Балка кровли-2шт. 2БДР-12-5АIII*	1.462-3 Выпуск 1
	$\frac{ПАIV-10}{3\times6}-3$; $\frac{ПАIV}{3\times6}-2$	$\frac{ПАIV}{3\times6}-3$	1.465-7 Выпуск 1
—	Плиты карнизные ПК-1 – шт.6	Плиты карнизные ПК-1 – шт.6	1.432-5 Выпуск 3

1976г	Речные водозаборные сооружения совмещенного типа для амплитуд колебания уровней воды от 6 до 14 м производительностью от 0,2 до 1,0 м³/с	Схема размещения металлических лестниц и площадок в колодце и монтажная схема плит покрытия.	Типовой проект 901-1-30	Альбом II/1	Лист АР-16

ср 374-03

Шифр III-1-75 Инв. №

Копия верна

Госстрой СССР — ГПИ Ленинградский Водоканалпроект

ГИП	Шестаев		
Нач. отд.	Андреева		
Гл. инженер	Ушаков		
Гл. спец.	Дубов		
Нач. сект.	Ушаков		
Рук. группы	Ушаков		
Проверил	Ушаков		
Гл. конструктор	Андреева		
Н. контр.	Дубов		

План на отм. -3.000

М1:50

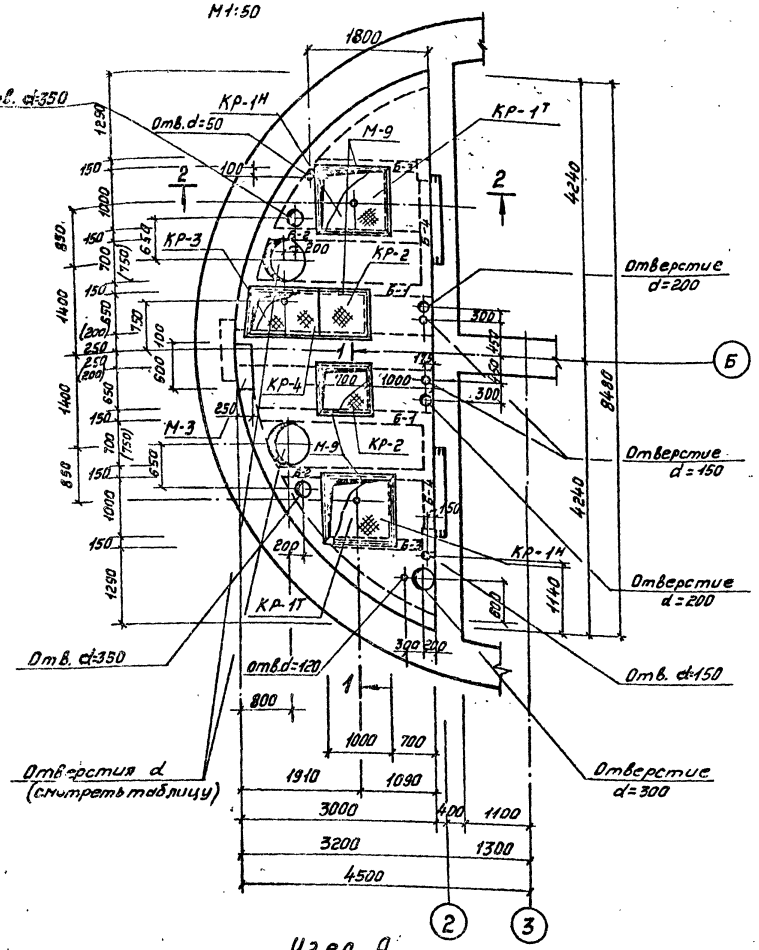

1 — 1

М 1:25

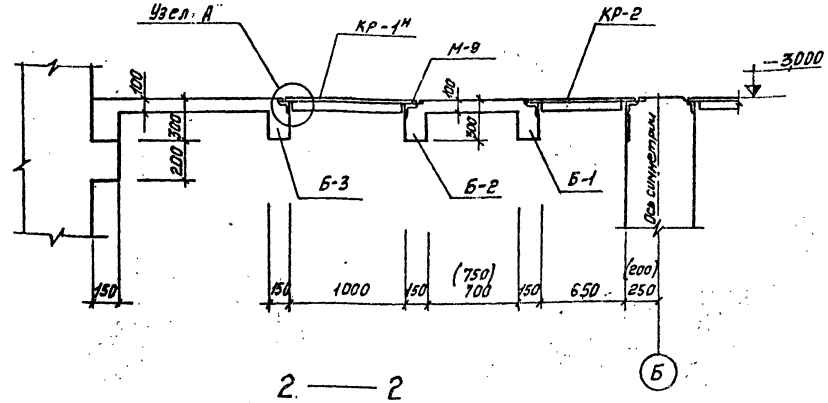

2 — 2

М 1:25

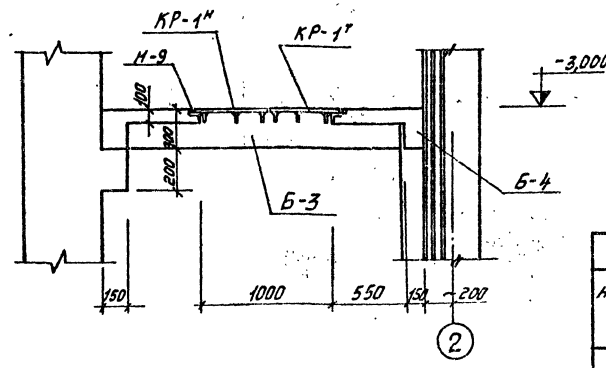

Узел А

М1:10

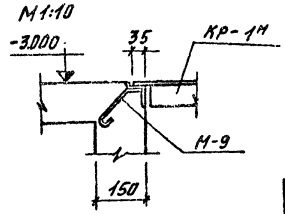

Таблица диаметров отверстий

Марка или тип насоса	d
20А-18х3	500
24А-18х1	700
АТН	400
ЭЦВ	500

Примечания:

1. Данный лист рассматривать совместно с л. АС-2.
2. Размеры в скобках относятся к глубине колодца Н=11м и 13м

Таблица расхода материалов

Наименование элемента	Вес эл-та	Расход стали на 1 эл-т бетона	Марка бетона	На 1 эл-т: бетона м³	На 1 эл-т: стали кг	Кол. шт.	Всего: бетона м³	Всего: стали кг
Перекрытие на отм.-3.000	—	124	200	2,3	286	1	2,3	286

Сводка марок на л. АС-1

Наимен. марки	Ед. изм.	Кол.	Вес, кг: 1 марки	Вес, кг: всех	Разраб. на листах
КР-1Т/Н	шт.	4	29,0	116,0	АС-5; 6; 6
КР-2	шт.	2	30,5	61,0	—"—
КР-3	шт.	1	24,7	24,7	—"—
КР-4	шт.	1	18,0	18,0	—"—
М3	шт.	1	17,4	17,4	АС-4; 5; 6
М-9	п.м.	8,3	6,4	53,1	—"—
Итого:				290,2	

1976г.	Речные водозаборные сооружения совмещенного типа для амплитуд колебания уровней от 8 до 14м производительностью от 2 до 14 м³/с	Перекрытие на отм. -3.000 опалубочный чертеж	Типовой проект 901-1-30	Альбом II/1	Лист АС-1

СФ 374-03

Шифр III-1-76 Арх. №

Копия верна

План армирования

плиты перекрытия на отм.-3.000

м 1:25

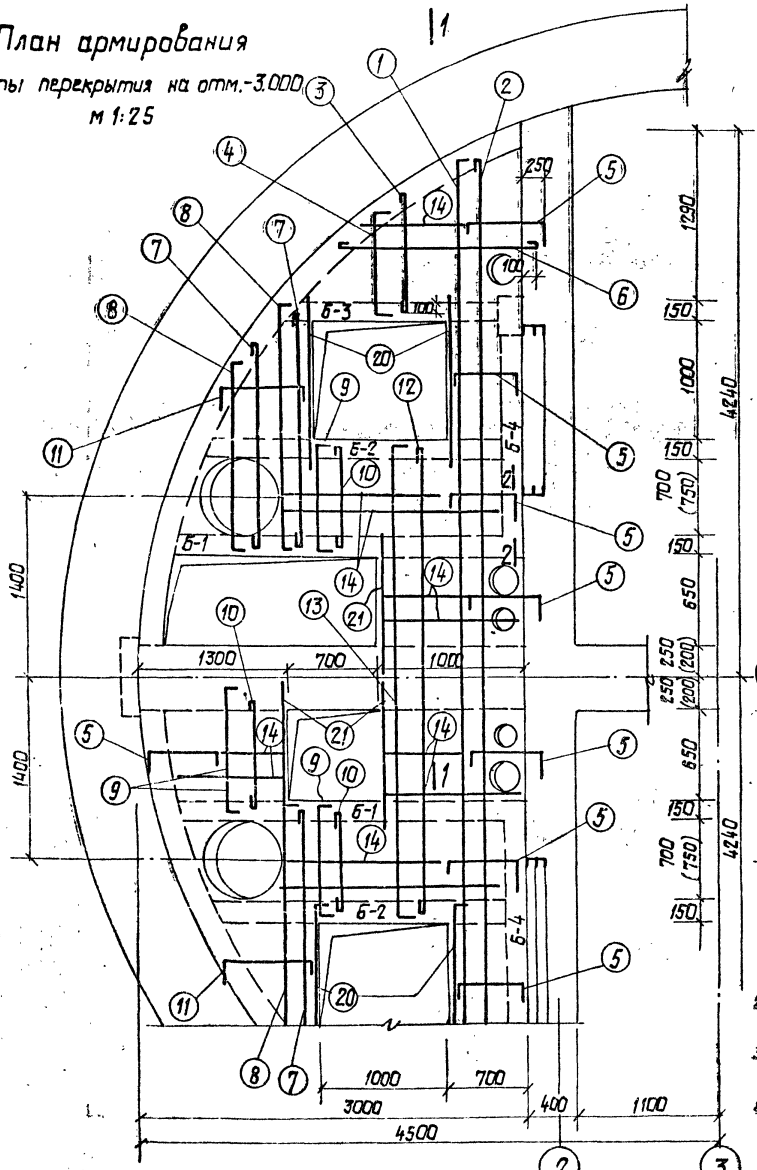

1 — 1

м 1:25

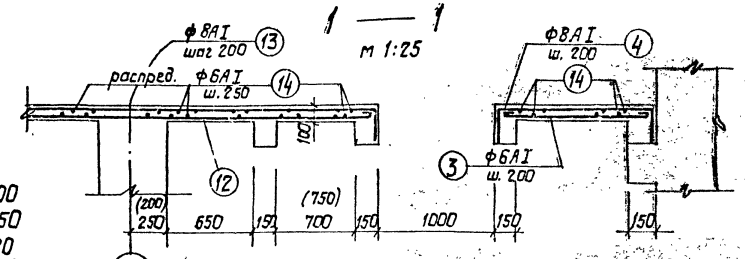

Б — 1 ; ℓ=2700
Б — 2 ; ℓ=2250
Б — 3 ; ℓ=1620
Б — 4 ; ℓ=1550

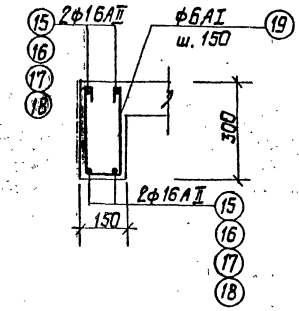

2 — 2

м 1:20

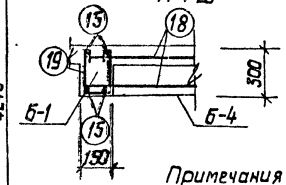

Примечания

1. Защитный слой бетона для плит-15мм, балок - 25 мм.
2. Арматуру, попадающую в отверстия, резать по месту.
3. Таблицу расхода материалов смотреть на листе АС-1.
4. Размеры в скобках относятся к глубине колодца Н=11м и 13м.
5. Пролетная арматура плиты перекрытия - ф6AI, шаг 200; опорная - ф8AI, шаг 200.
6. При расчете перекрытия, кроме собственного веса конструкций, учтена временная нагрузка $q_в$=500 кг/м².

Спецификация арматуры на 1 элемент

Наименование элемента	№ поз.	Эскиз	ф мм	ℓ мм	n шт	Σℓn м	Выборка арм. на 1 эл-т: ф мм	Σℓn м	Вес кг	Полный вес, кг
Перекрытие на отметке -3.000	1	250 [8430÷7900] 250	8AI	ℓср 8670	5	43,5	6AI	240	56	56
	2	[8320÷7800]	6AI	ℓср 8150	5	40,7	8AI	142	56	56
	3	[1140÷300]	6AI	ℓср 810	14	11,4	16AII	108	174	174
	4	250 [1150÷300] 250	8AI	ℓср 780	14	10,9	Итого	286	286	
	5	80 650 250	8AI	980	35	34,3				
	6	[500÷1900]	6AI	ℓср 1290	12	15,5				
	7	[2050÷700]	6AI	ℓср 1470	10	14,7				
	8	250 [2100÷700] 250	8AI	ℓср 1900	10	19,0				
	9	250 1000 250	8AI	1500	10	15,0				
	10	[950]	6AI	1040	10	10,4				
	11	250 [450÷950] 80	8AI	ℓср 1030	10	10,3				
	12	[3700]	6AI	3790	2	7,6				
	13	250 [3750] 250	8AI	4250	2	8,5				
	14	распред.	6AI	—	—	55,0				
	15	270 [3260] 270	16AII	3740	8	30,0				
	16	270 [2700] 270	16AII	3240	8	26,0				
	17	270 [2050] 270	16AII	2590	8	20,6				
	18	270 [2100] 270	16AII	2640	8	21,2				
	19	260 110 260	6AI	730	110	80,5				
	20	[1500]	16AII	1500	4	6,0				
	21	[1150]	16AII	1150	3	3,5				

Шифр III-1-76 Арх. №

Инв. № подл. | Подпись и дата | Взам. инв. №

Гл. инж. пр. Хилю
Гл. констр. Беляев
Рук. группы Кудряв
Рук. группы Гончаров
Ст. инж. Кабанов
Нач. отдела Ст. техник Проверил

Госстрой СССР ГПИ Ленинградский ВОДОКАНАЛПРОЕКТ

1976г.	Речные водозаборные сооружения совмещенного типа для амплитуд колебания уровней воды от 6 до 14 м производительностью от 0,2 до 1,0 м³/с	Перекрытие на отм. -3.000 Арматурный чертеж. (при установке насосов типа АТН и ЭЦВ).	Типовой проект 901-1-30	Альбом II/1	Лист АС-2

СФ 374-03

Шифр III-1-76 Альб. К°

Копия верна

Госстрой СССР
Гос. комитет по гидротехническому строительству
Водоканалпроект

Нач. отдела	Шапошников	
Гл. инж. пр.	Шонин	
Гл. инж. пр.	Жилло	
Гл. конструктор	Наварро	
Рук. группы	Орлов	
Рук. группы	Ленчевский	
Инженер	Ковтунец	
Инженер	Ковтунец	
Инженер	Ковтунец

Шифр
III-1-76
Арх. №

Копия верна

Госстрой СССР
ЭПИ Ленинградский
Водоканалпроект

Нач. отдела	Шлюпионов	Ст. инженер	Поваляева
Гл. инж. пр.	Шакин	Ст. техник	Костылева
Гл. инж. пр.	Жило	Проверил	Поваляева
Гл. констр.	Кудрявцев	Согласовано	
Рук. группы	Печковская	Рук. группы	Каравдева

План на отм. −0,150
м 1:50

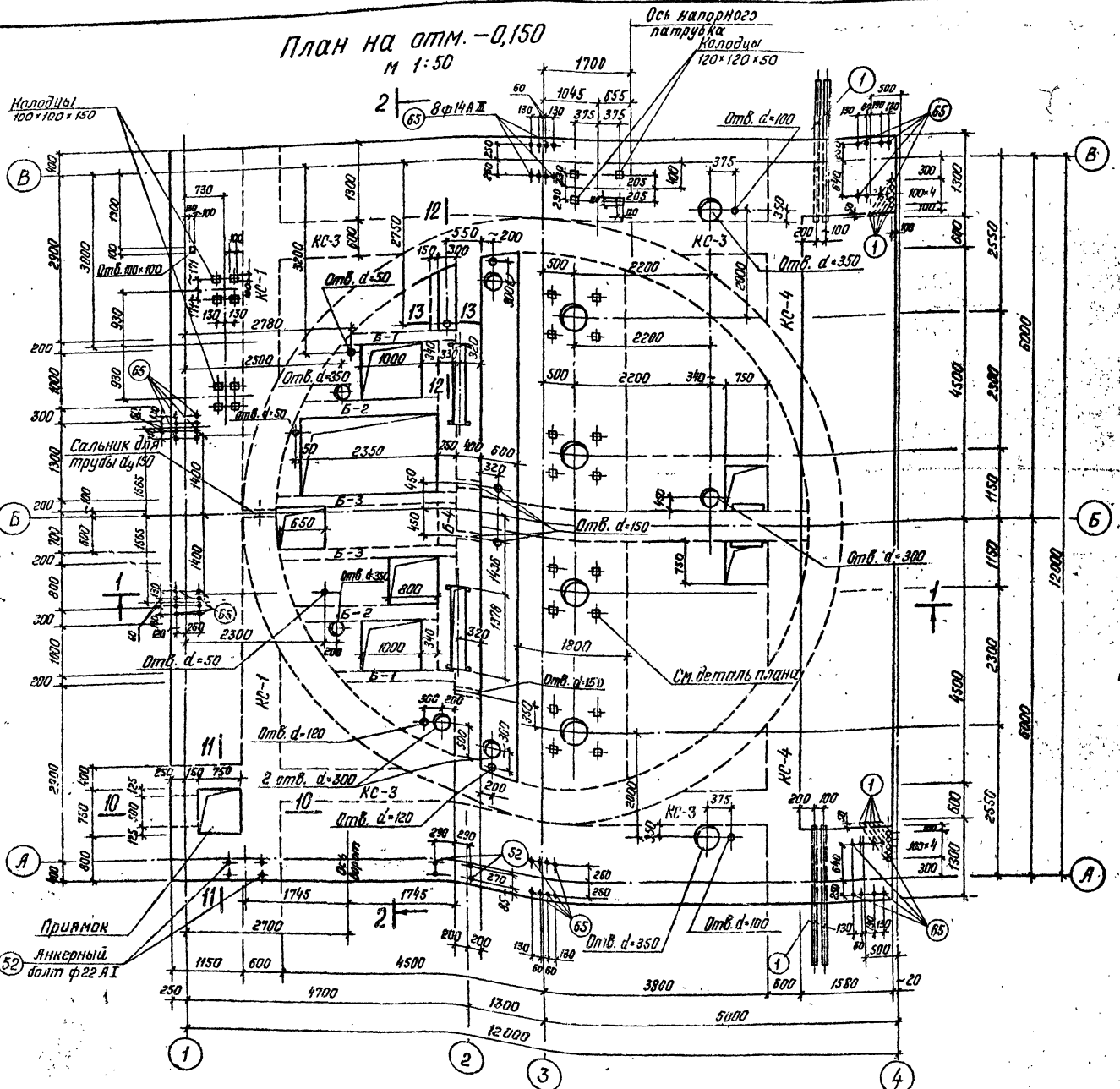

Деталь плана
м 1:25

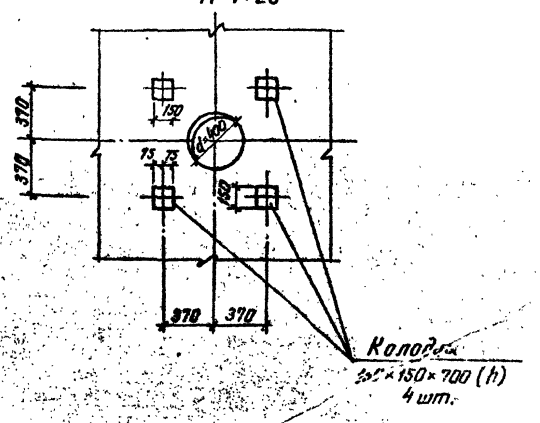

Примечания:

1. Данный лист рассматривать совместно с листами АС-6, 13.
2. Сечения 10-10, 11-11, 12-12, 13-13 смотреть на листе АС-13.
3. Позиция (52) учтена на листе АС-22.

1976г	Речные водозаборные сооружения совмещенного типа для амплитуд колебания уровней воды от 6 до 14 м производительностью от 0,2 до 1,0 м³/с	Перекрытие на отметке − 0,150. Опалубочный чертеж. План (при установке насосов типа АТН)	Типовой проект 901-1-30	Альбом II/1	Лист АС-4

СФ 374-03

План на отм. −0,150

М 1:50

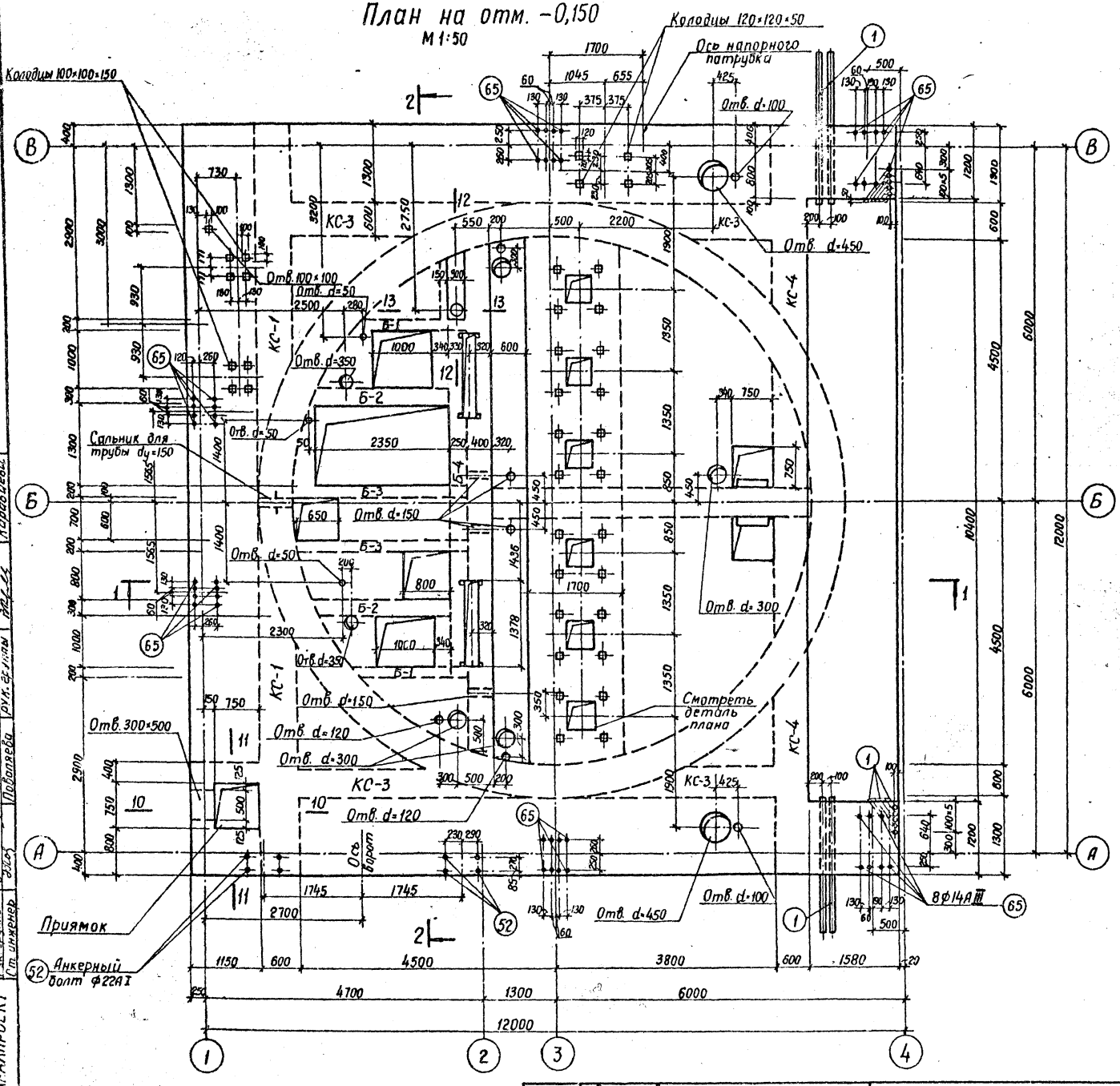

Деталь плана

М 1:25

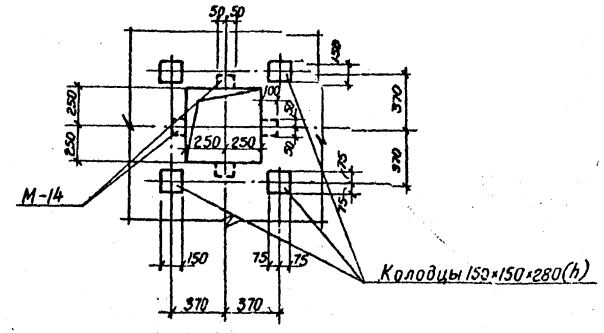

Примечания:

1. Данный лист рассматривать совместно с листом АС-6.
2. Сечения 10-10, 11-11, 12-12, 13-13 смотреть на листе АС-13.
3. Позиция 52 учтена на листе АС-23.
4. Сводку марок М-14 смотреть на листе АС-10.

Госстрой СССР ГПИ Ленинградский ВОДОКАНАЛПРОЕКТ	1976г.	Речные водозаборные сооружения совмещенного типа для амплитуд колебания уровней воды от 6 до 14м производительностью от 0,2 до 1,0 м³/с	Перекрытие на отметке −0,150. Отлалубочный чертеж. План. (при установке насосов типа ЭЦВ)	Типовой проект 901-1-30	Альбом II/1	Лист АС-5

СФ 374-03

Шифр
III-1-76
Арх. №

Копия верна

Гл. инж.	Коптева		
Нач. отд.	Жилинская		
Ст. техник	Подвилейка		
Жило	Проверил	Дятко	
Беляев	Разраб.	Сазгасобетно	
Кудряев	Рук. группы	Александрова	
Гл. констр.	Пенкина	Рук. группы	Карпова
Рук. группы	Подвилейка	Рук. группы	
Ст. инженер			

Госстрой СССР
ГПИ Ленинградский
Водоканалпроект

1—1 м 1:50
Для насосов типа А

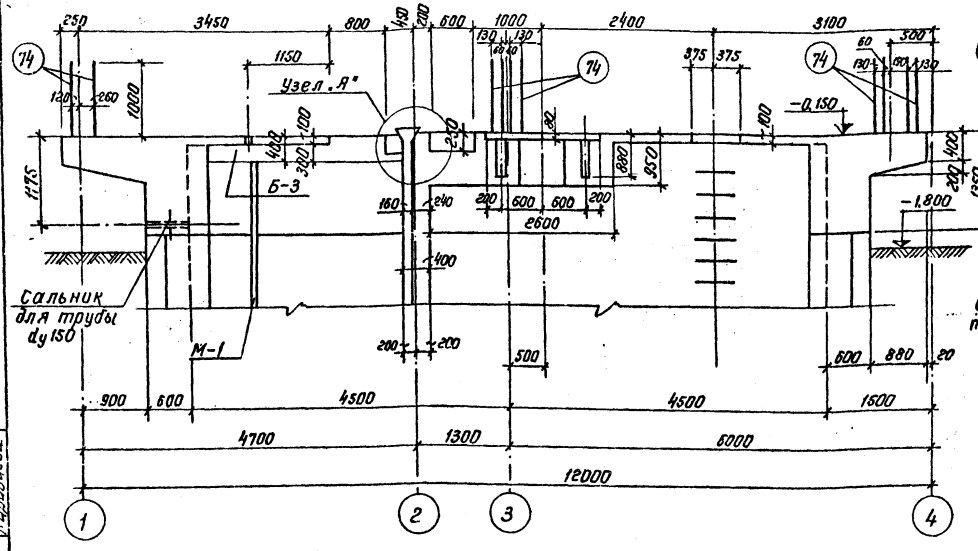

1—1 м 1:50
Для насосов типа АТН и ЭЦВ

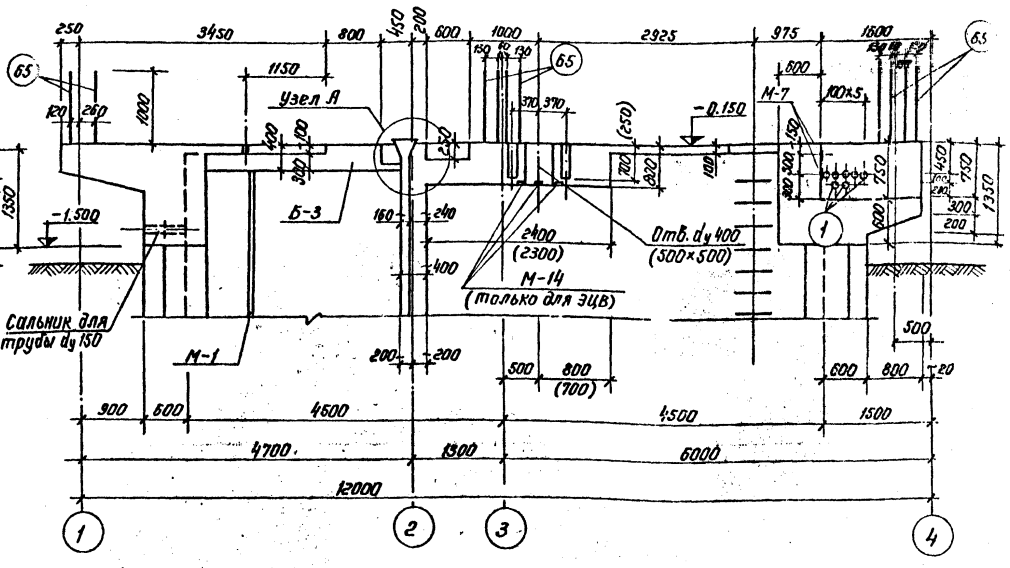

2—2 м 1:50

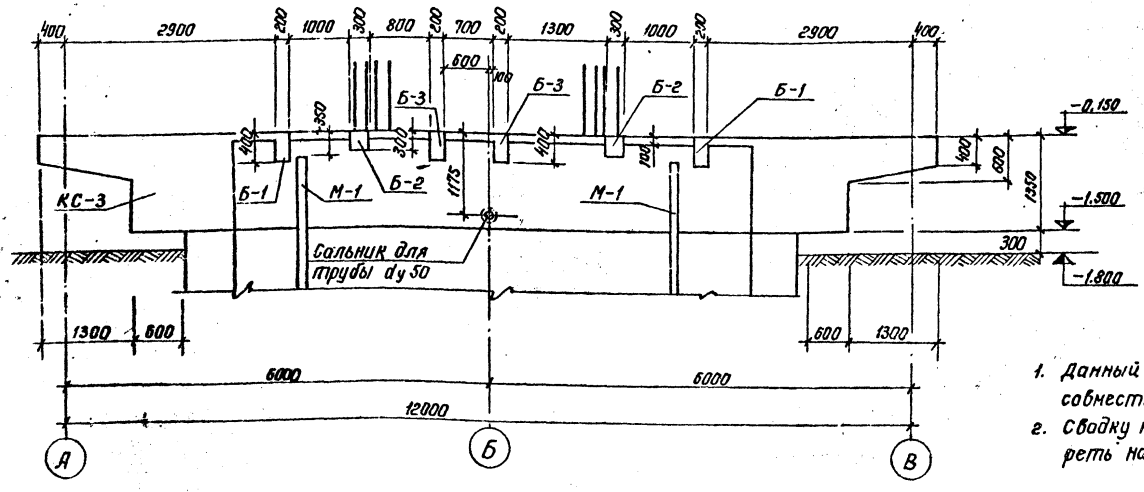

Узел „А" м 1:20

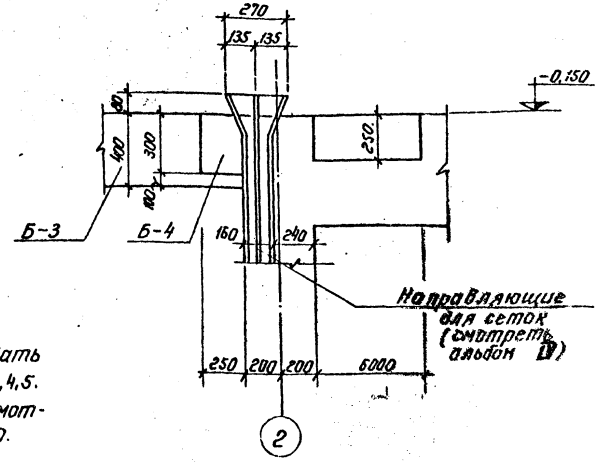

Примечания:
1. Данный лист рассматривать совместно с листами АС-3,4,5.
2. Сводку марок М-1 и М-14 смотреть на листах АС-7,9,10.

1976 г.	Речные водозаборные сооружения совмещенного типа для амплитуд колебания уровней воды от 6 до 14 м производительностью от 0,2 до 1,0 м³/с	Перекрытие на отметке −0.150 Опалубочный чертеж Разрезы	Типовой проект 901-1-30	Альбом II/1	Лист АС-6

СФ 374-03

Шифр III-1-76 Арх. л°

Копия верна

План на отм. ±0.00

м 1:50

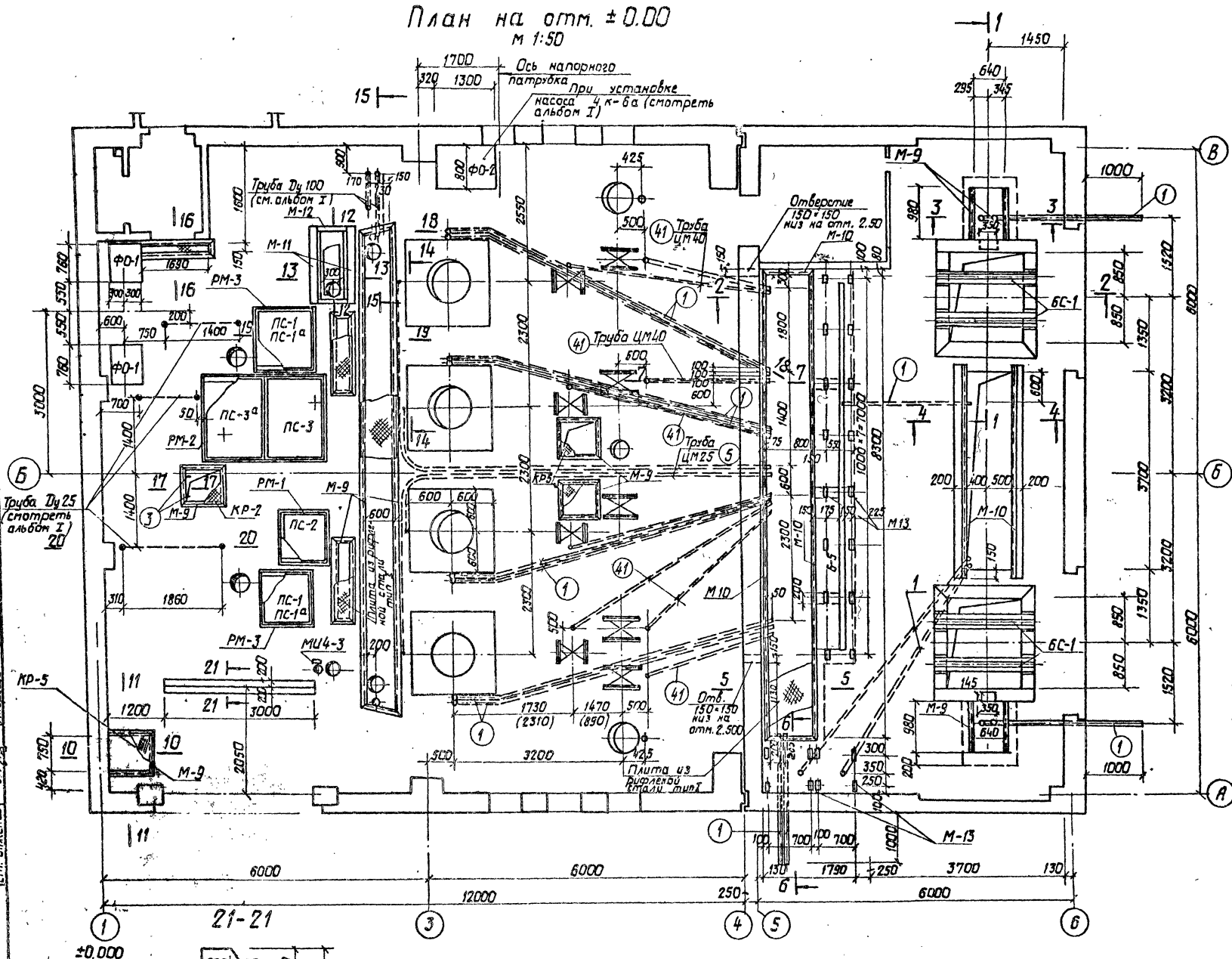

Сводка марок к листам АС-6;7

Наименование марки	Кол. шт.	Вес, кг: 1 ед. марки	Вес, кг: Всех	Разработаны на листах
М-1	п.м 2,0	8,4	16,8	АС-48;50
М-7	п.м 17,0	1,4	23,8	—"—
М-9	п.м 40,0	6,4	256,0	—"—
М-10	п.м 40,0	4,1	164,0	—"—
М-11	2	15,4	30,8	—"—
М-12	2	3,1	6,2	—"—
М-13	24	1,5	36,0	—"—
Р-1	6	36,9	221,4	АС-55
Р-1а	2	41,0	82,0	—"—
РМ-1	1	22,0	22,0	АС-55;56
РМ-2	1	45,5	45,5	—"—
РМ-3	2	26,5	53,0	—"—
Поз. 1	п.м 100,0	8,34	834,0	АС-50
Поз. 3	2	0,4	0,8	—"—
Поз. 5	п.м 36,0	2,39	86,0	—"—
Плита из рифл. ст. тип I	м² 14,5	47,9	695,0	АС-54;56
Плита из рифл. ст. тип II	м² 1,4	45,6	63,8	—"—
КР-2	1	30,5	30,5	—"—
КР-5	3	34,6	104,0	—"—
Поз. 41	п.м 26,0	3,84	100,0	АС-50
МЦ4-3	1	1,5	1,5	серия 3.400-6
Всего:			2873,1	

Примечания:

1. Данный лист рассматривать совместно с листами АС-8; 13.
2. Размеры в скобках даны для насосов марки 24А-18×1.
3. Армирование балки Б-5 дано на листах АС-15; 21.
4. Набетонку выполнять после укладки труб, которые прокладываются по указанию и под наблюдением электромонтажников.
5. При установке насосов марки 20А-18×3 принять плиту ПС-1, при насосе марки 24А-18×1-ПС-1а.
6. При устройстве набетонки заложить анкера и марки для крепления лестниц и площадок по листам АС-35; 36; 38.

Госстрой СССР ГПИ Ленинградский Водоканалпроект

Нач. отдела Жилов; Гл. инж. пр. Кудрявцев; Гл. конструктор Ганчевский; Рук. группы Ефимов; Ст. инженер Андреева

Ст. техник Кашина; Руководитель Прокопьева; Инженер Котельников

Сборник: Сборные железобетонные конструкции

1976г.

Речные водозаборные сооружения совмещенного типа для амплитуд колебания уровней воды от 6 до 14м производительностью от 0,2 до 1,0 м³/с.

Каналы для электрокабелей. План (при установке насосов типа А)

Типовой проект	Альбом	Лист
901-1-30	II/1	АС-7

Шифр III-1-76
Арх. №

Копия верна

Госстрой СССР ГПИ Ленгидропроект БОЛОКАНАЛПРОЕКТ

Гл. инженер проекта Костылева
Нач. отдела Андреева
Гл. инж. пр. Проверил Беляев
Рук. группы Согласовал Кузнецов
Ст. инженер Выполнил Пекарская
Инж. Эл. группы Колесникин
Ст. техник Ушкина

1-1
М1:50

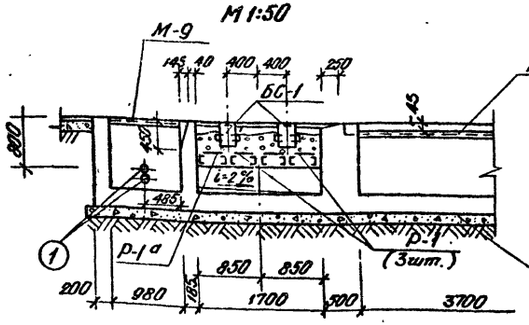

4-4
М1:50

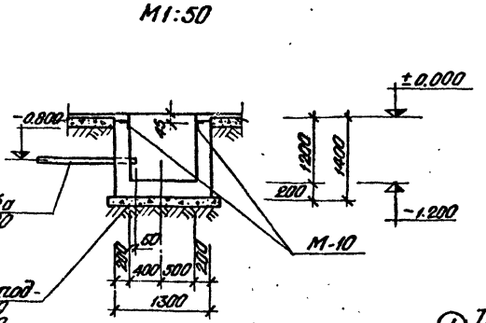

7-7
М1:50

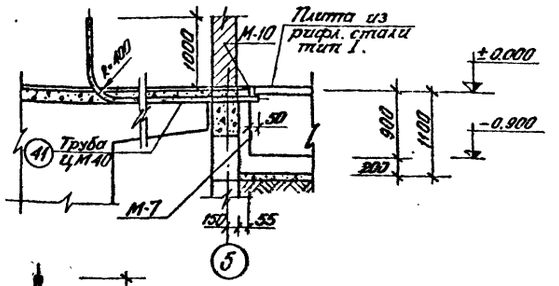

18-18
М1:50

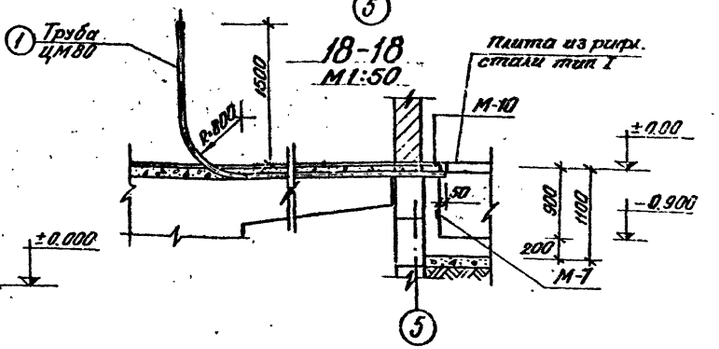

2-2
М1:50

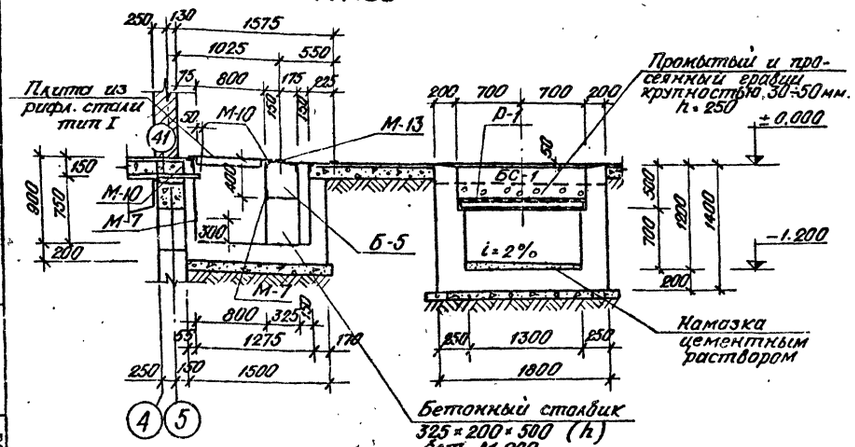

5-5
М1:50

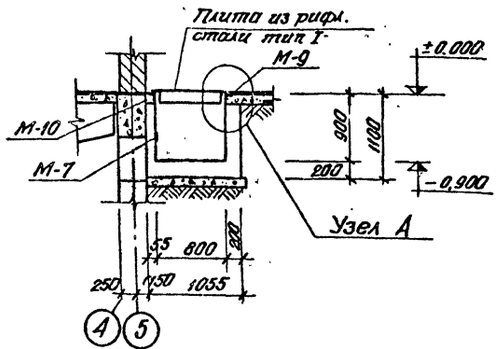

19-19
М1:50

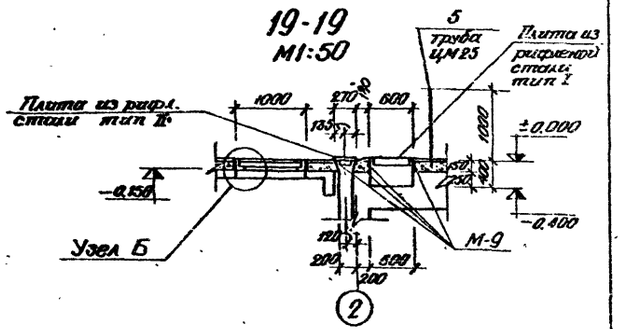

Узел А
М1:10

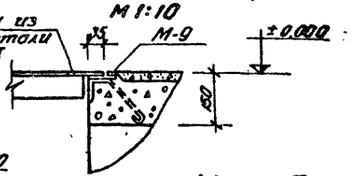

3-3
М1:50

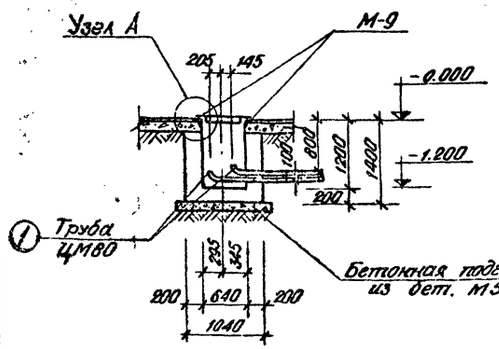

6-6
М1:50

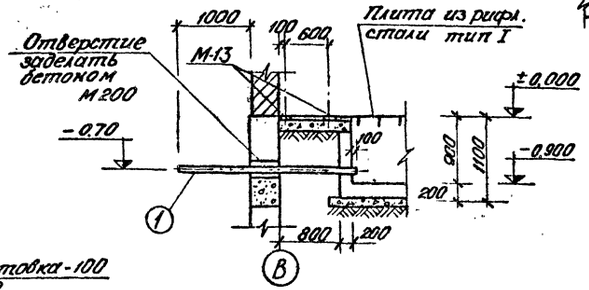

Узел Б

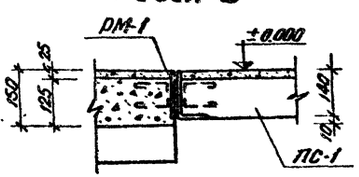

20-20

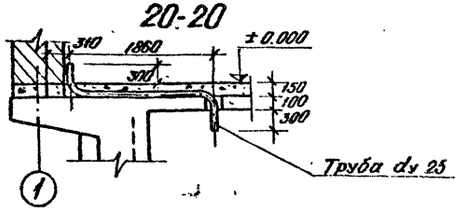

Примечание:
Данный лист рассматривать совместно с л. АС-7.

1976	Речные водозаборные сооружения совмещенного типа для амплитуд колебания уровней воды от 6 до 14 м производительностью от 0,2 до 1,0 м³/с.	Каналы для электрокабелей. Сечения. (при установке насосов типа А)	Типовой проект 901-1-30	Альбом II/1	Лист АС-8

сф 314-03

Шифр III-1-76

Инв. № подл. | Подпись и дата | Взам. инв. №

Копия верна

План на отм. ±0.00

М 1:50

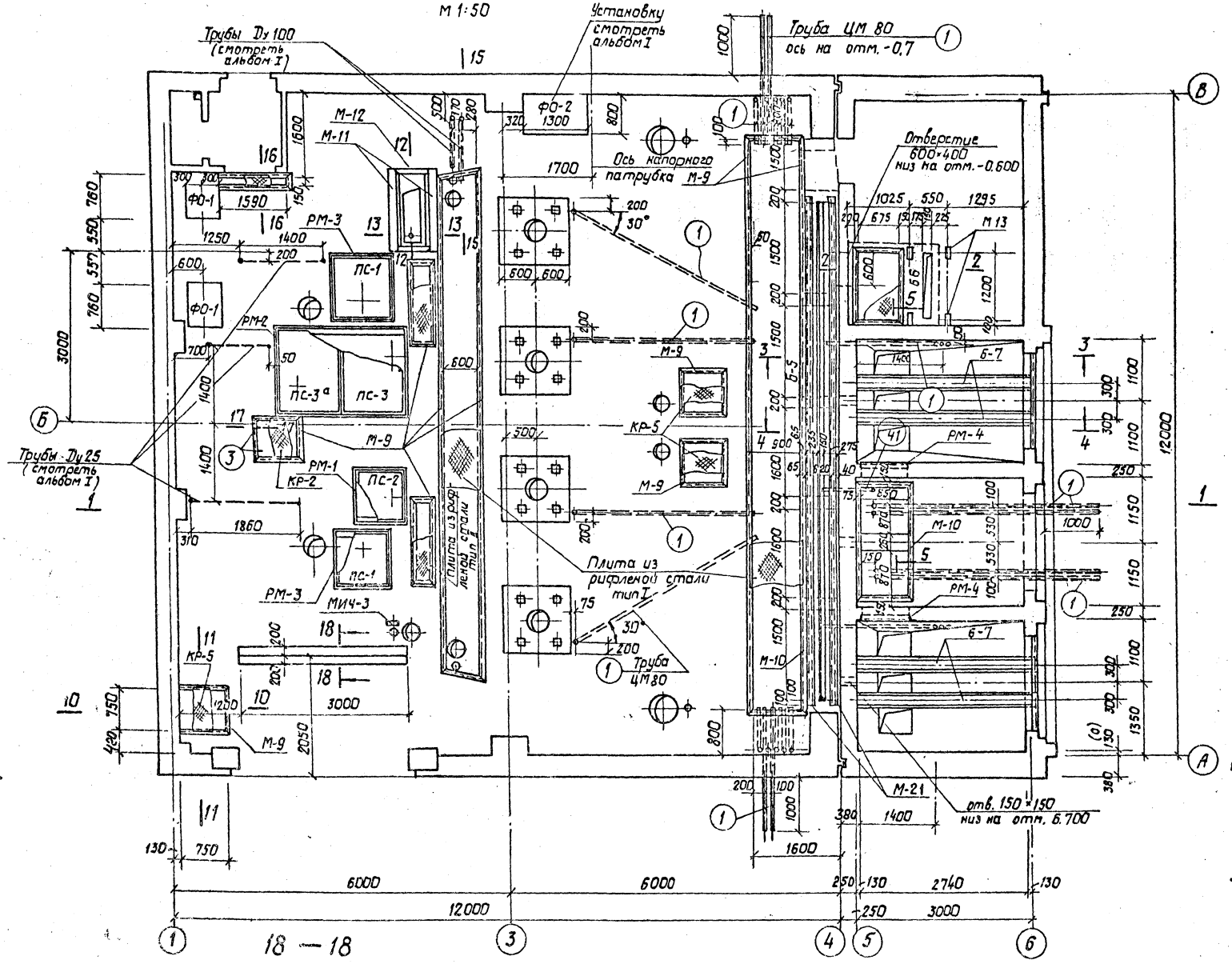

Сводка марок на листы АС-6,9

Наименование марок	Ед. изм.	Кол-во	Вес, кг 1 марки	Вес, кг всех	Разработаны на листах
М-1	п.м	2,0	8,4	16,8	АС-49,50
М-9	"	57,0	6,4	366,0	—"—
М-10	"	38,0	4,1	156,0	—"—
М-11	шт.	2	15,4	30,8	—"—
М-12	"	2	3,1	6,2	—"—
М-13	"	6	1,5	9,0	—"—
М-15	"	4	47,8	191,2	—"—
Позиция 1	пм	102,0	8,3	846,6	АС-50
Позиция 3	шт.	2	0,4	0,8	—"—
Позиция 4	"	4	1,1	4,4	—"—
Позиция 41	п.м	3,0	3,8	11,4	—"—
РМ-1	шт.	1	22,0	22,0	АС-55;56
РМ-2	"	1	45,5	45,5	—"—
РМ-3	"	2	26,5	53,0	—"—
РМ-4	"	2	11,4	22,8	—"—
КР-2	"	1	30,5	30,5	АС-54;56
КР-5	"	3	34,6	103,8	—"—
Плита из рифл. стали тип I	м²	17,0	47,9	814,3	—"—
" тип II	м²	1,5	45,6	68,4	—"—
М-21	п.м	17,5	6,2	108,5	АС-51;53
М-7	п.м	31,0	1,4	43,4	АС-49,50
МИЧ-3	шт.	1	1,5	1,5	Серия 3.400-6
Всего				2952,9	

Примечания:

1. Данный лист рассматривать совместно с листами АС-11; 12; 13.
2. Набетонку выполнять после укладки труб, которые прокладываются по указанию и под наблюдением электромонтажников.
3. При устройстве набетонки заложить анкера и марки для крепления лестниц и площадок по листам АС-35; 36; 38.

Госстрой СССР ГПИ Ленинградский Водоканалпроект

Гл. инж. проекта — Жило
Гл. инж. пр. — Бабаев
Гл. конструктор — Кузнецов
Рук. группы — Пенковский
Ст. инженер — Кабаева

Ст. техник — Удовиченко
Проверил — Морозова
Н. контр. — Кабаева
Рук. группы — Котельчик

Речные водозаборные сооружения совмещенного типа для амплитуд колебания уровней воды от 6 до 14м производительностью от 0,2 до 1,0 м³/с

1976 г.

Каналы для электрокабелей. План. (при установке насосов типа АТН)

Типовой проект 901-1-30 | Альбом II/1 | Лист АС-9

Цф 394-23

Шифр III-1-76
Арх. №

Копия верна

План на отм. ± 0.000

м 1:50

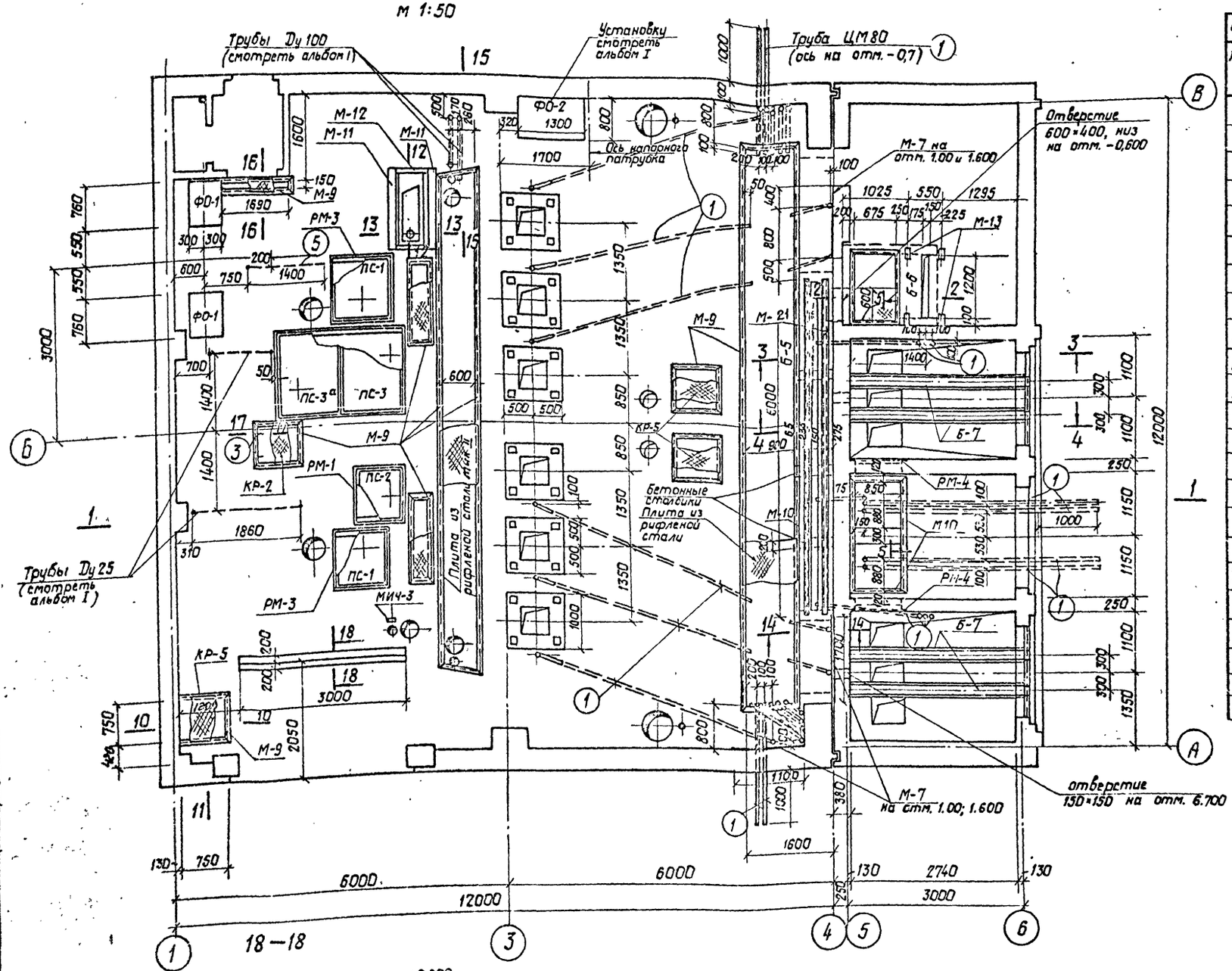

Сводка марок на листы АС-5,6; 10; 12

Наименов. марки	Ед. изм.	Кол-во	Вес, кг 1 марки	Вес, кг всех	Разработано на листах
М-1	п.м	2,0	8,4	16,8	АС-49; 50
М-9	—"—	60,0	6,4	384,0	—"—
М-10	—"—	20,0	4,1	82,0	—"—
М-11	шт.	2	15,4	30,8	—"—
М-12	—"—	2	3,1	6,2	—"—
М-13	—"—	6	1,5	9,0	—"—
М-14	—"—	24	1,2	28.8	—"—
М-15	—"—	4	47,8	191,2	—"—
позиция 1	п.м	110	8,3	913,0	АС-50
позиция 3	шт.	2	0,4	0,8	—"—
позиция 4	—"—	4	1,1	4,4	—"—
РМ-1	—"—	1	22,0	22,0	АС-55,56
РМ-2	—"—	1	45,5	45,5	—"—
РМ-3	—"—	2	26,5	53,0	—"—
РМ-4	—"—	2	11,4	22,8	—"—
КР-2	—"—	1	30,5	30,5	АС-54; 56
КР-5	—"—	3	34,6	103,8	—"—
Плита из рифл. стали тип I	м²	17,0	47,9	816,4	—"—
—"— тип II	—"—	1,5	45,6	68,4	—"—
М-21	п.м	12,0	6,2	74,5	АС-51; 53
МИЧ-3	шт.	1	1,5	1,5	Серия 3.400-6
М-7	п.м.	36,0	1,4	50,5	АС-49; 50
позиция 41	п.м.	3.0	3.8	11.4	
Примечания			всего	2967,3	

1. Данный лист рассматривать совместно с листами АС-11; 12; 13.
2. Набетонку выполнять после укладки труб, которые прокладываются по указанию и под наблюдением электромонтажников.
3. При устройстве набетонки заложить анкера и марки для крепления лестниц и площадок по листам АС-35; 36, 38

Госстрой СССР ГПИ Ленинградский СОЮЗКАНАЛПРОЕКТ

Нач. отдела Гл. инж. пр. Гл. констр. Рук. группы Ст. инженер

Ст. техник Гасперович; Гл. инженер Котельников; Гл. архитектор Кучеренко; Инж.-конструктор Настольева Андреева; Гасперович; Котельников

1976г.

Ручные водозаборные сооружения совмещенного типа для амплитуд колебания уровней воды от 6 до 14 м производительностью от 0,2 до 1,0 м³/с

Каналы для электрокабелей. План (при установке насосов типа ЭЦВ)

Типовой проект 901-1-30 | Альбом II/1 | Лист АС-10

СФ 374-03

Шифр
III-1-76
Арх. №

Копия верна

Госстрой СССР
ГПИ Ленинградский
ВОДОКАНАЛПРОЕКТ

Нач. отдела	Жило	Котельева
Гл. инж. пр.	Белгрей	Андреева
Гл. конструк.	Кудрявцев	
Рук. группы	Скрынник	Ченосова А.
Ст. инженер	Крупа	Колесник

1 — 1
М1:50

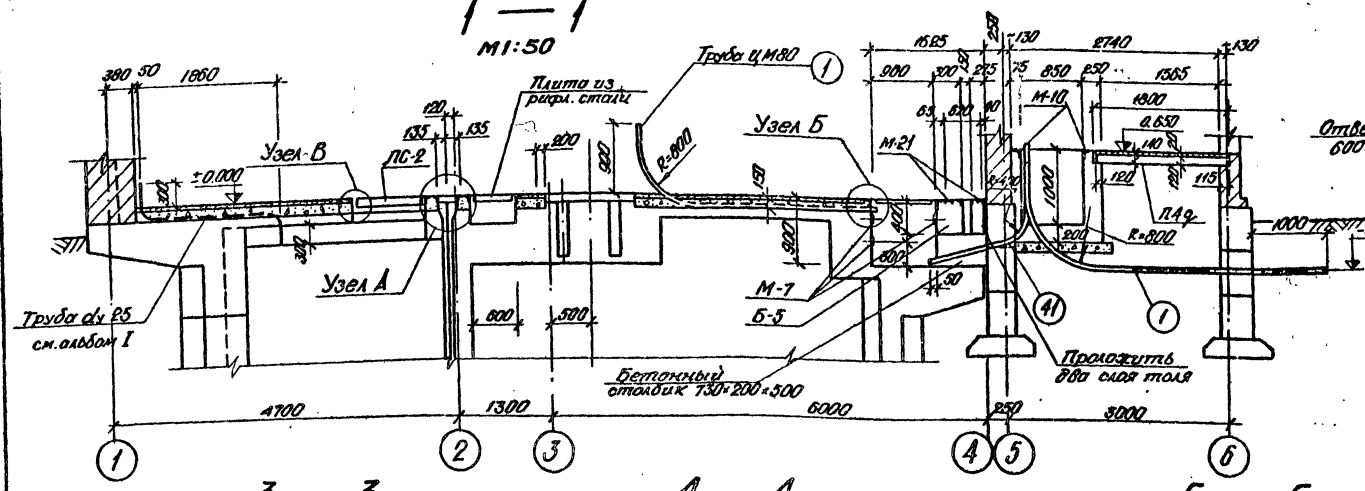

2 — 2
М1:50

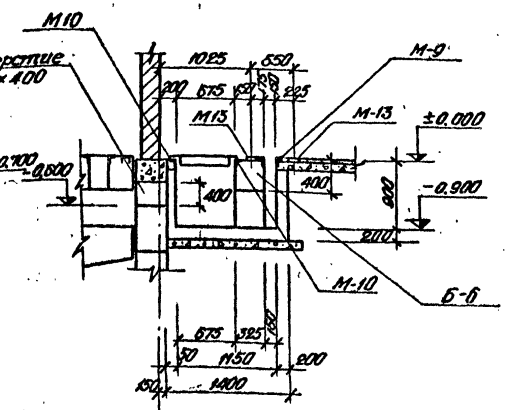

3 — 3
М1:50

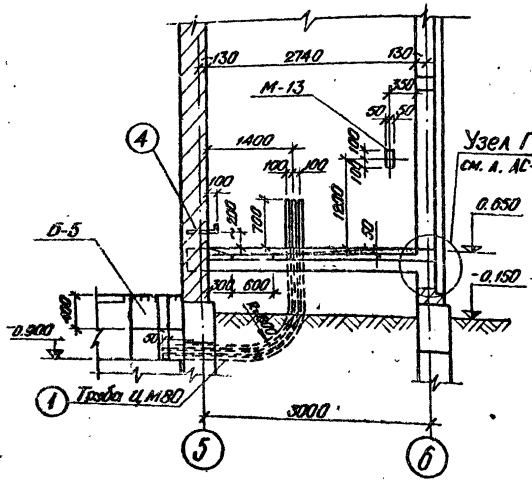

4 — 4
М1:50

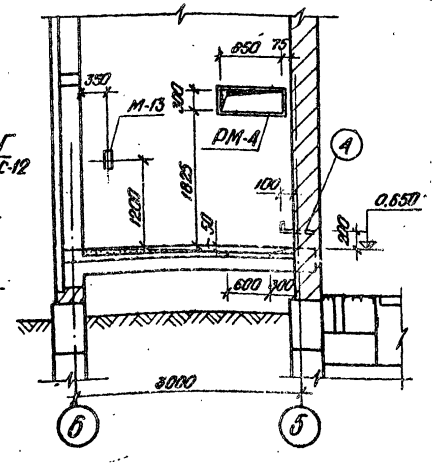

5 — 5
М1:50

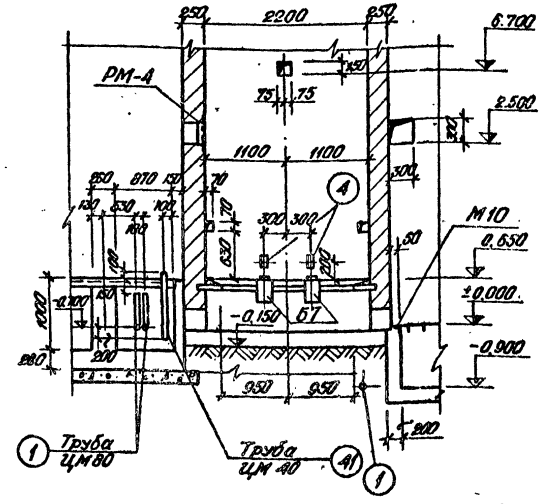

14 — 14
М1:50 (при установке насосов типа 3Ц8).

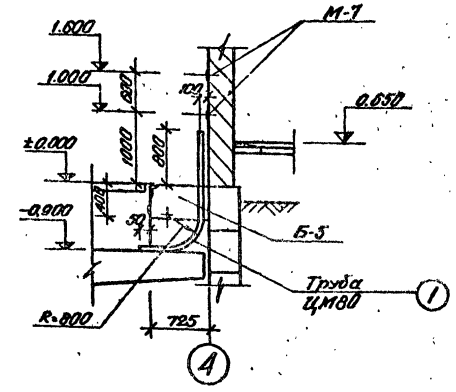

Узел А М1:20

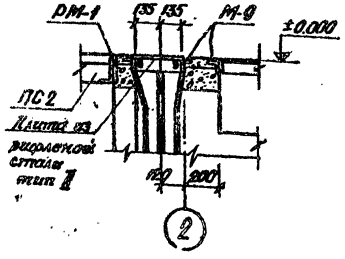

Узел Б М1:10

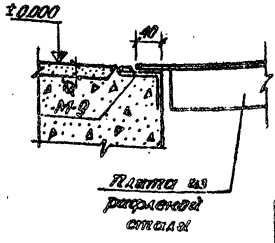

Узел В М1:10

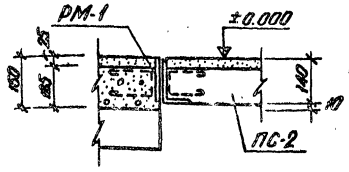

Примечание

Данный лист рассматривать совместно с листами АС-9, 10.

1976	Речные водозаборные сооружения совмещенного типа для амплитуд колебания уровней воды от 6 до 14 м производительностью от 0,2 до 1,0 м³/с.	Каналы для электрокабелей, сечения. (при установке насосов типа АТН и 9Ц8)	Типовой проект 901-1-30	Альбом II/4	Лист АС-11

СФ 3174-03

Шифр III-1-75 Арх. №

Копия верна

Госстрой СССР ГПИ Ленинградский ВОДОКАНАЛПРОЕКТ

Нач. отдела Гл. инж. пр. Гл. констр. Рук. группы Ст. инженер — Ст. техник Костюшко, Проверил Андреева, Разраб. Близев, Кудряев, Печковский, Андреева

План перекрытия на отм. 0.650

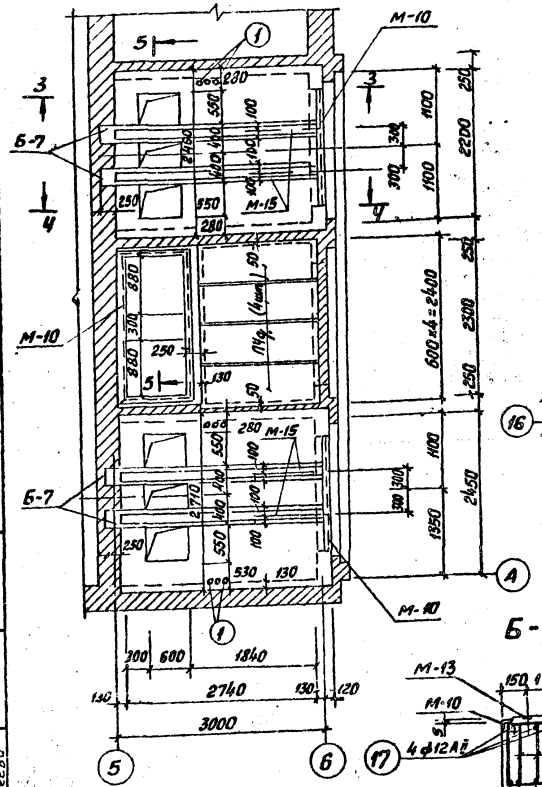

Б-7

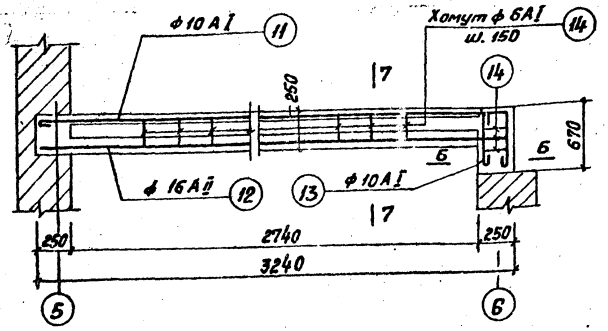

Б-5 (ℓ = 10400)

м. 1:20

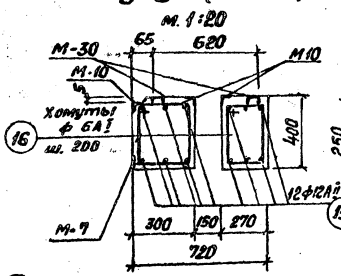

7-7

м 1:10

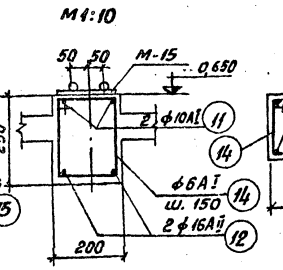

Б-6

м 1:10

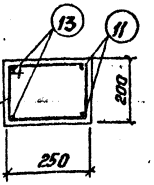

Б-6, ℓ = 1500

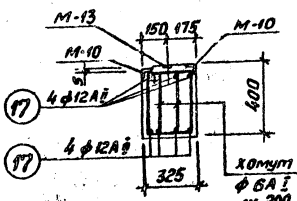

Узел Г

м 1:10

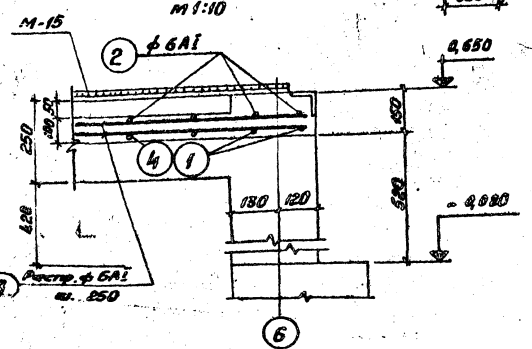

Армирование плиты на отм. 0.600

м. 1:50

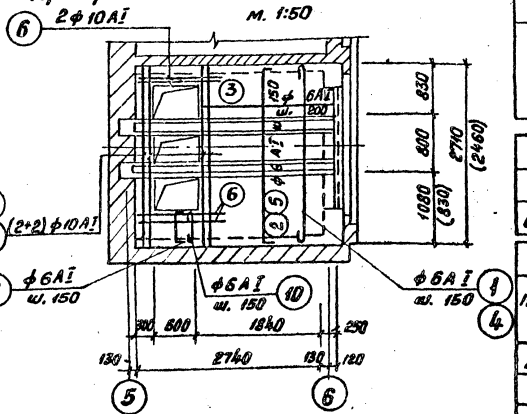

Примечания

1. Данный лист рассматривать совместно с листами АС-9, 10, 11.

Спецификация арматуры на 1 элемент

Наименование элем.	№ поз.	Эскиз	ф мм	ℓ мм	n шт	ℓn м	Выборка арматуры на 1 элемент: ф мм	Σℓn м	Вес кг.	Общий вес кг.
Плита (1 шт.)	1	2680	6 AI	2770	12	33,2	6 AI	179	40	40
	2	50 2680 50	6 AI	2780	12	33,4	10 AI	62	38	38
	3	Распредел.	6 AI	—	—	46,0	Итого:		78	78
	4	2430	6 AI	2520	12	30,2				
	5	50 2430 50	6 AI	2530	12	30,4				
	6	1200	10 AI	1200	16	19,2				
	7	50 2680 50	10 AI	2780	8	22,2				
	8	50 2430 50	10 AI	2530	8	20,2				
	9	50 500 50	6 AI	600	5	3,0				
	10	500	6 AI	590	5	3,0				
Б-7 (4 шт.)	13	630	10 AI	780	2	1,5	6 AI	20	4	16
	11	3200 630	10 AI	3980	2	8,0	10 AI	10	6	24
	12	3200	16 AII	3200	2	6,4	16 AII	6	10	40
	14	230 280 150 200	6 AI	860	23	19,7	Итого:	20	80	
Б-5 (1 шт.)	15	10 350	12 AII	10350	12	125,0	6 AI	121	27	27
	16	300 440 330 220	6 AI	1260	104	121,0	12 AII	125	111	111
							Итого:	138	138	
Б-6	17	1450	12 AII	1450	8	11,6	6 AI	21	5	5
	18	300 430 350 220	6 AI	1310	16	21,0	12 AII	12	11	11
							Итого:	16	16	

Выборка арматуры

ф мм	6 AI	10 AI	12 AII	16 AII				Всего:
Вес кг.	88	62	122	40				312

Таблица расхода материалов

Наименование элем.	Вес элем.	Содерж. стали на 1 м³ бет.	Марка бет.	На 1 элем. Бетон м³	На 1 элем. Сталь кг.	К-во шт.	Всего Бетон м³	Всего Сталь кг.	Примечание
Плита	—	86,0	200	0,91	78,0	1	0,91	78,0	
Б-7	—	100,0	200	0,18	22,0	4	0,72	80,0	
Б-5	—	58,0	200	2,38	138,0	1	2,38	138,0	листы АС-9, 10-ю
Б-6	—	89,0	200	0,18	16,0	1	0,18	16,0	— " —
Пл.	0,33	95,0	300	0,13	12,3	4	0,52	49,2	АС-01-04, 82 и 33
Всего							4,71	361,2	

1976 г.	Речные водозаборные сооружения совмещенного типа для амплитуд колебания уровней от 6 до 14 м, производительностью от 12 до 40 м³/с	Перекрытие на отметке +0,650. Опалубочно-арматурный чертеж. (при установке насосов типа АТН и ЭЦВ)	Типовой проект 901-1-30	Альбом III/1	Лист АС-12

Сд 374-28

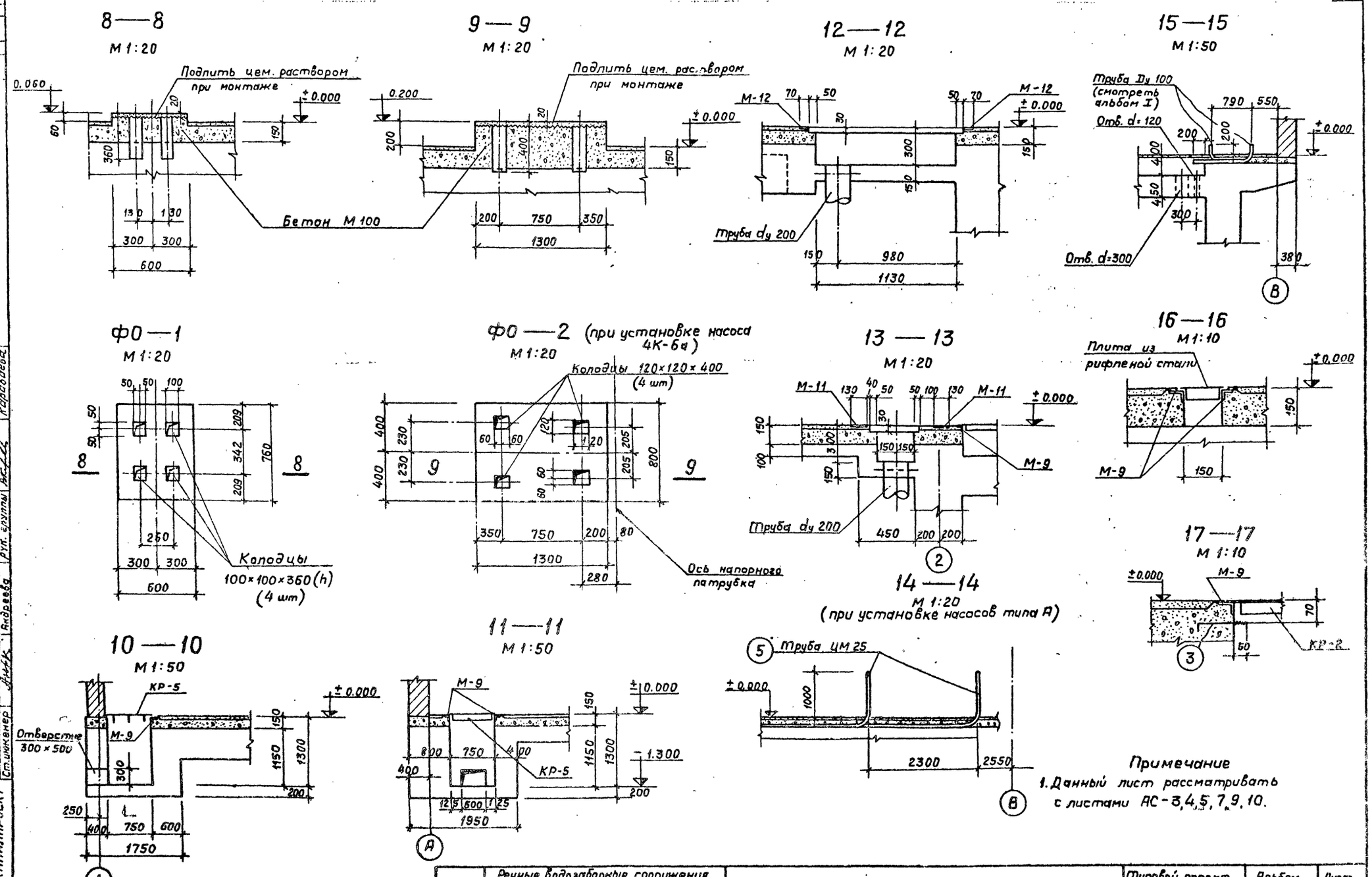

Примечание

1. Данный лист рассматривать с листами АС-3,4,5,7,9,10.

1976г	Речные водозаборные сооружения совмещенного типа для амплитуд колебания уровней воды от 6 до 14 м производительностью от 0,2 до 1,0 м³/с	Фундаменты ФО-1,2. Планы. Сечения.	Типовой проект 901-1-90	Альбом II/1	Лист АС-13

Шифр III-1-76
Арх. №

Копия верна

Госстрой СССР. ГПИ Ленинградский ВОДОКАНАЛПРОЕКТ

Нач. отдела Жило; Гл. инж. пр. Беляев; Гл. констр. Кудряев; Рук. группы Пичковская; Ст. инженер Андреева; Ст. техник Костылева; Проверил Андреева; Сосласовано; Рук. группы Копейкин; Рук. группы Карабаева

СФ 374-03

Шифр III-1-76 Арх. №

Копия верна

Госстрой СССР, ЭПИ Ленинградский Водоканалпроект

Составил	Шеглова	Поделкова
Ст. инженер	Ст. техник	Дроверов
Гл. инж. пр.	Жила	Кудрявцев
Гл. конструк.	Ефимов	Пенковская
Нач. отдела	Устименко	Шокин
Рук. группы	Ефимов	Ефимов

План

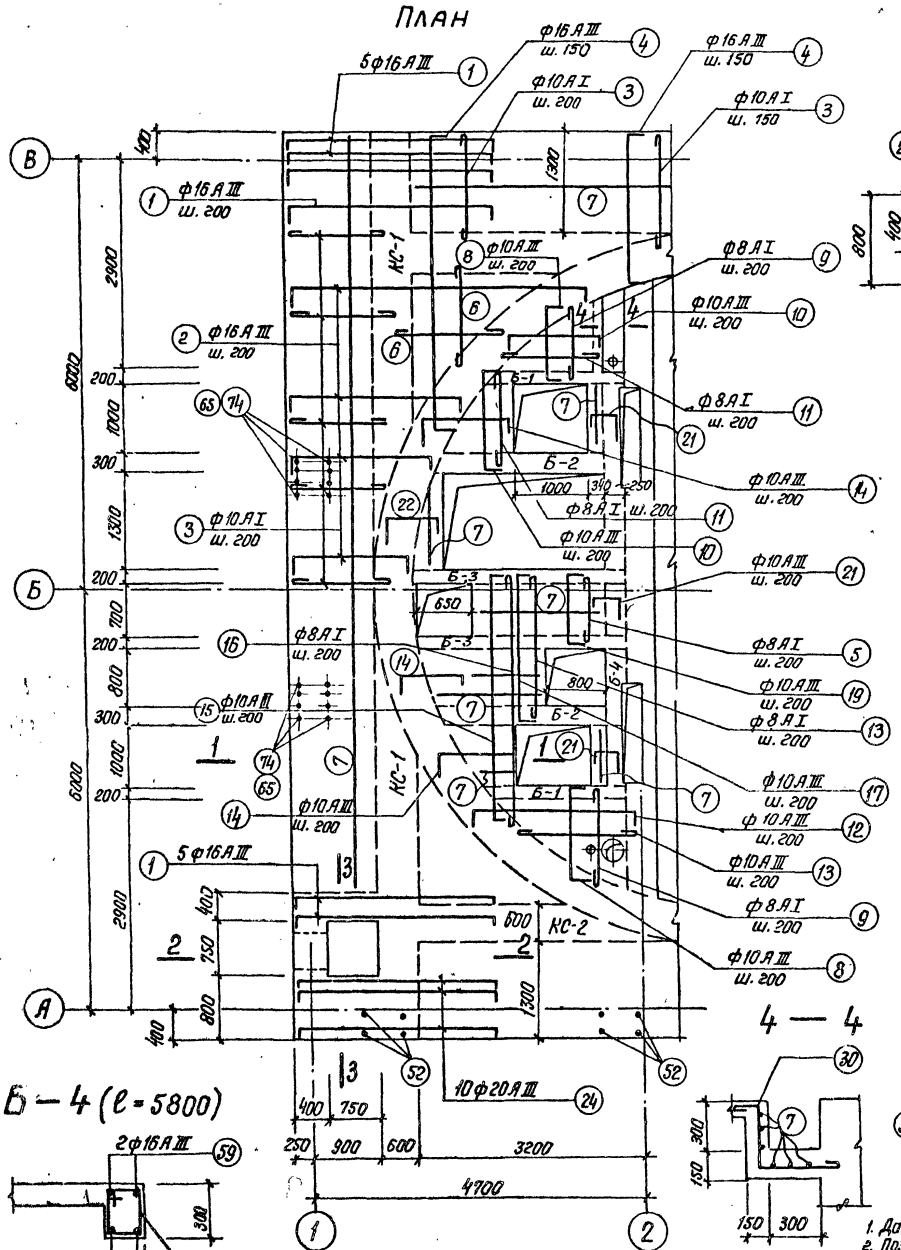

1 — 1

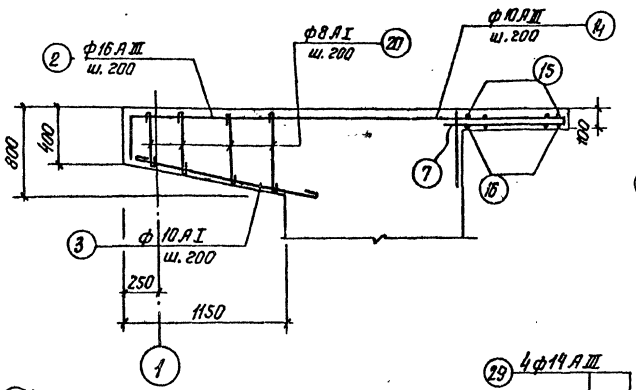

Б — 2 (ℓ = 2400)

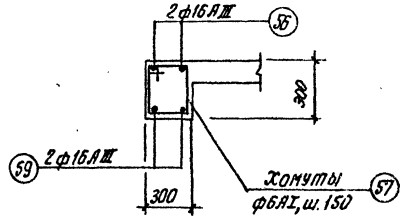

Б — 1 (ℓ = 1850)

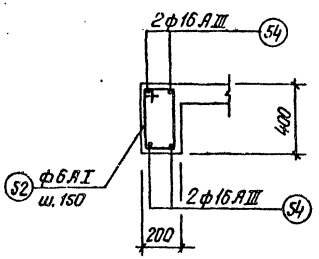

2 — 2

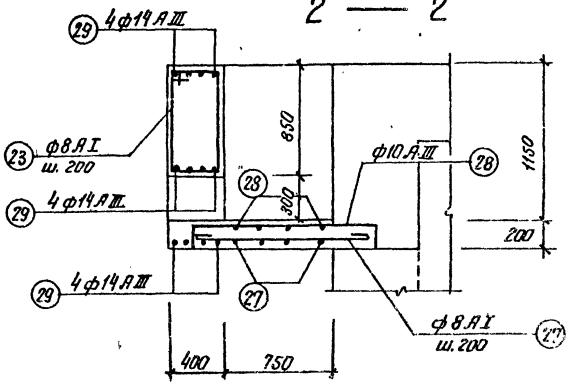

Б — 3 (ℓ = 3000)

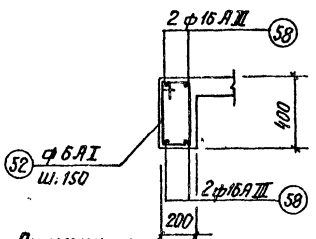

3 — 3

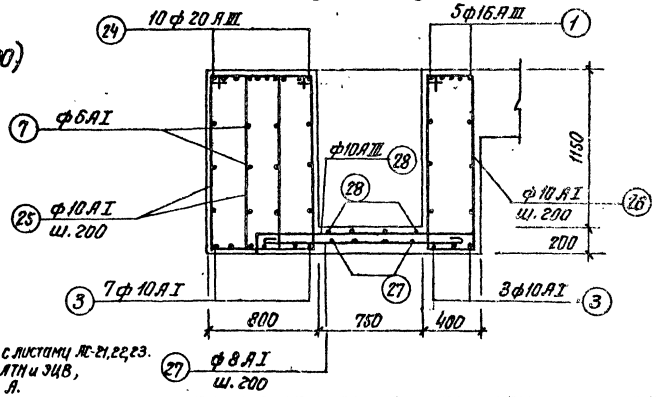

4 — 4

Б — 4 (ℓ = 5800)

Примечание.

1. Данный лист рассматривать совместно с листами ТС-21, 22, 23.
2. Позиция 65 при установке насосов типа АТН и ЭЦВ, позиция 74 при установке насосов типа А.

1976 г.	Речные водозаборные сооружения совмещенного типа для амплитуд колебания уровней воды от 6 до 14 м производительностью от 0,2 до 1,0 м³/с	Перекрытие на отметке −0,150 в осях 1-2. Арматурный чертеж.	Типовой проект 901-1-30	Альбом II/1	Лист

СФ 374-03

Шифр III-1-76
Арх. №

Копия верна

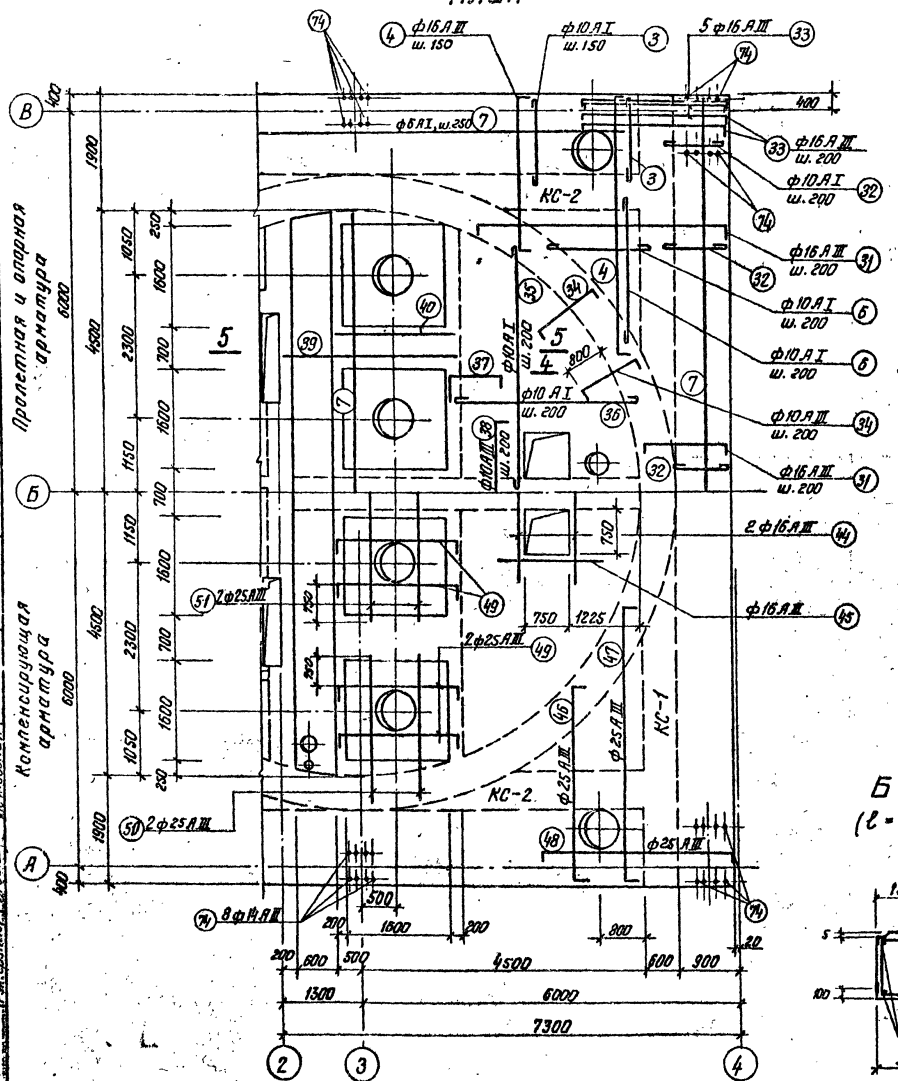

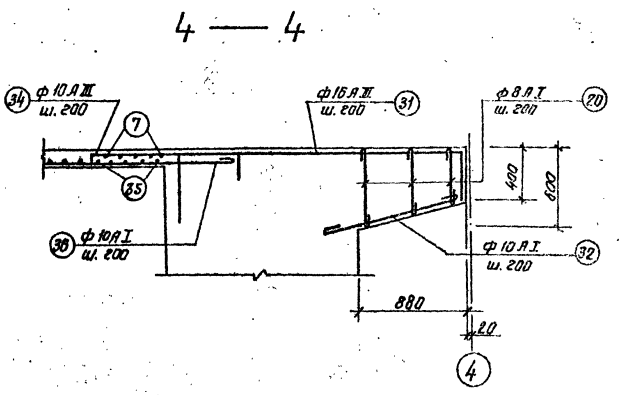

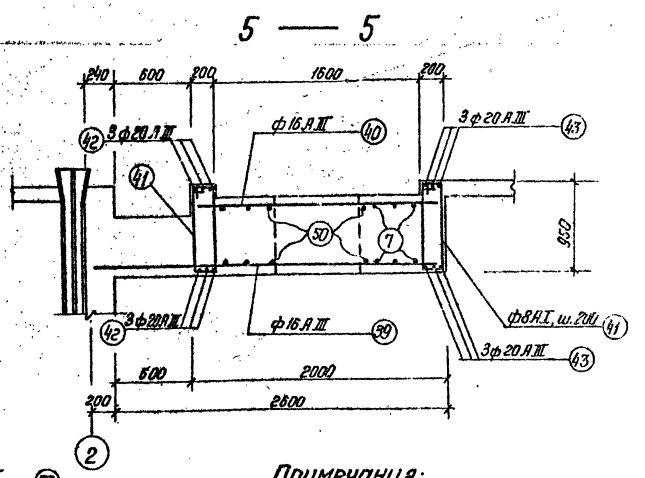

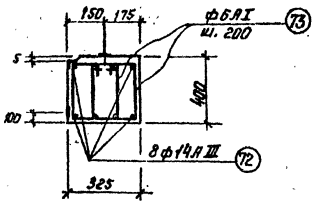

Примечания:

1. Данный лист рассматривать совместно с листом АС-21.
2. Балку Б-5 смотреть лист АС-7.
3. Защитный слой бетона для рабочей арматуры: плиты — 20 мм

1976г	Речные водозаборные сооружения совмещенного типа для амплитуд колебания уровней воды от 6 до 14м производительностью от 0,2 до 1,0 м³/с	Перекрытие на отм. - 0,150 в осях 2-4. Арматурный чертеж (при установке насосов типа А)	Типовой проект 901-1-30	Альбом II/1	Лист АС-15

Госстрой СССР
Гл. Ленинградский
Водоканалпроект

Нач. отдела — Гл. инж. пр. — Гл. инж. пр. — Гл. конструк. — Рук. группы
Шапиро — Шокин — Жило — Кудрев — Печковская
Ст. инженер — Ст. техник — Проверил
Поваляева — Шеглова — Поваляева

Сф 374-03

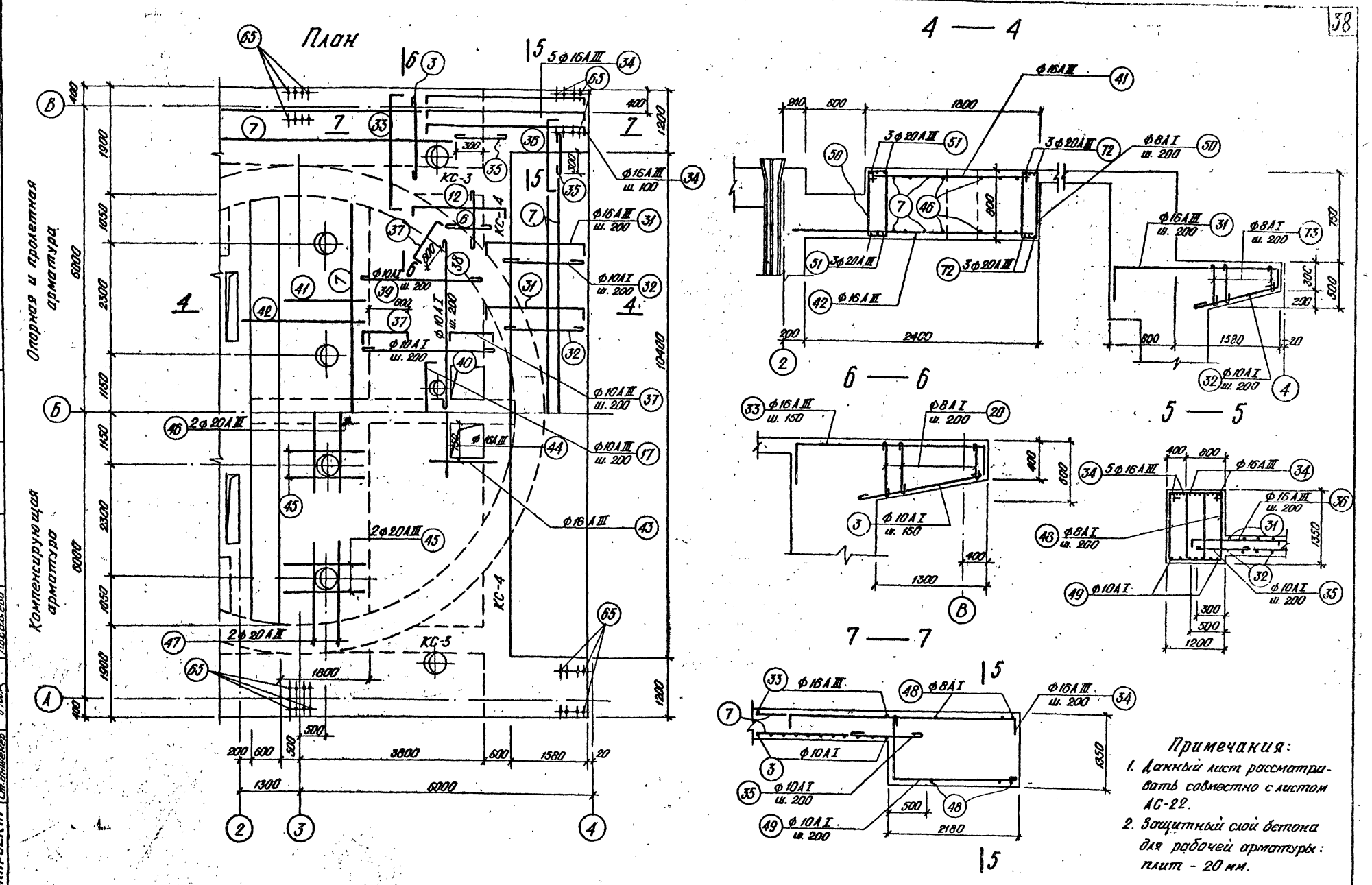

Примечания:

1. Данный лист рассматривать совместно с листом АС-22.
2. Защитный слой бетона для рабочей арматуры: плит - 20 мм.

1976г.	Речные водозаборные сооружения совмещенного типа для амплитуд колебания уровней воды от 6 до 14 м. производительностью от 0,2 до 1,0 м³/с	Перекрытие на отметке -0,150 в осях 2-4 Арматурный чертеж (при установке насосов типа АТН)	Типовой проект 901-1-30	Альбом II/1	Лист АС-16

Госстрой СССР
ГПИ Ленгипроводхоз
ВОДОКАНАЛПРОЕКТ

Шифр III-1-76
Арх. №

Копия верна

Нач. отдела	Жило	Ст. техник	Щеголева
Гл. инж. пр.	Беляев	Проверил	Поваляева
Гл. конструк.	Кудряев		
Рук. группы	Печковская		
Ст. инженер	Поваляева		

Шифр III-1-76
Арх. №

Копия верна

Госстрой СССР
ЦИ Ленгидропроект
Водоэнергетика

Нач. отдела	Шаронов	Гл. инженер	Подлазов
Гл. инж. пр.	Шохин	Ст. техник	Шелова
Ст. инж. пр.	Жилло	Проверил	Подлазов
Гл. констр.	Кудояр		
Рук. группы	Тетюхинская		

План

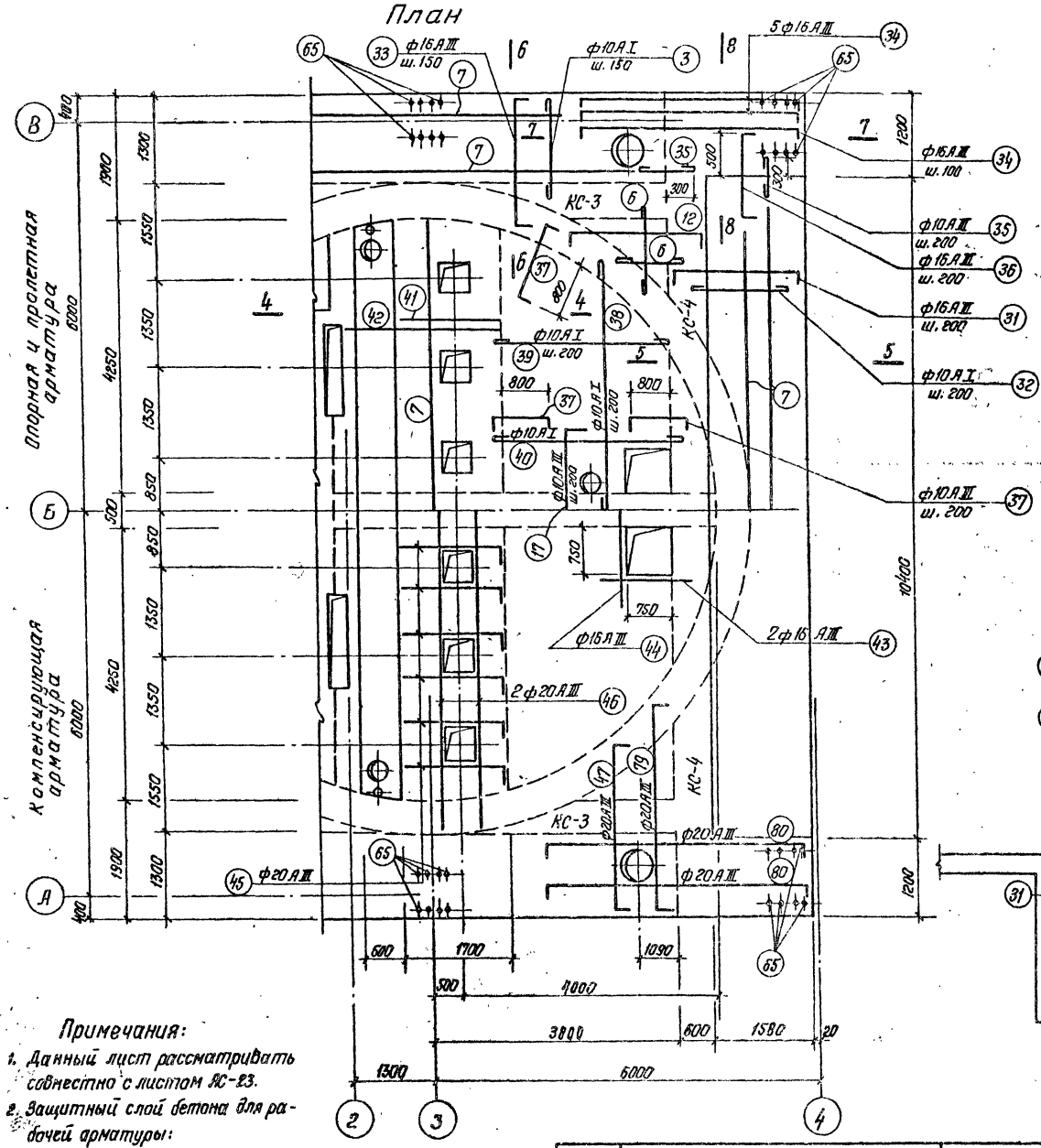

4 — 4

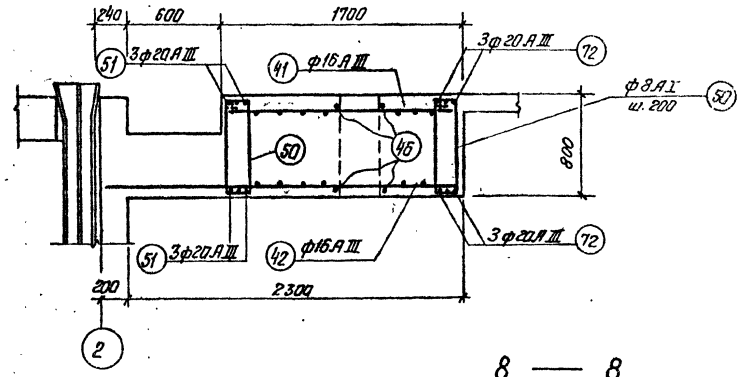

7 — 7

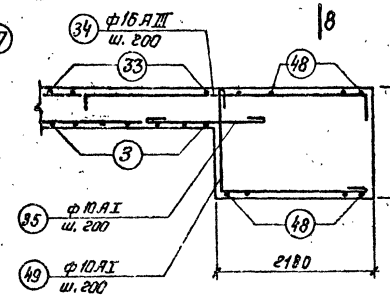

8 — 8

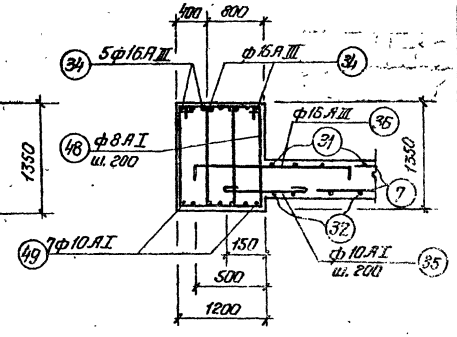

5 — 5

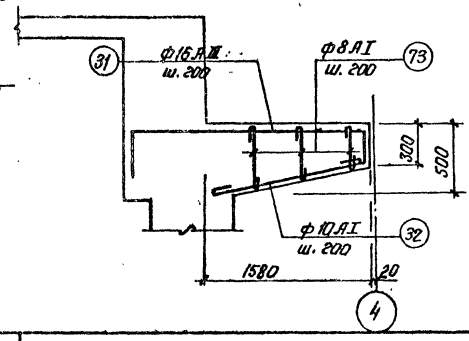

6 — 6

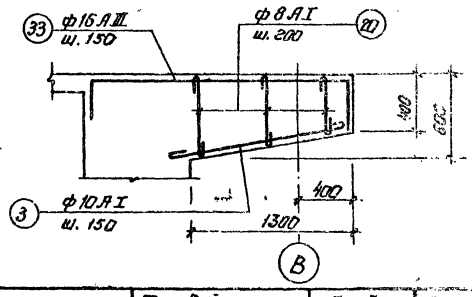

Примечания:

1. Данный лист рассматривать совместно с листом АС-23.
2. Защитный слой бетона для рабочей арматуры: плит — 20 мм.

1976 г.	Речные водозаборные сооружения совмещенного типа для амплитуд колебания уровней воды от 6 до 14 м производительностью от 0,2 до 1,0 м³/с.	Перекрытие на отм. −0,150 в осях 2–4. Арматурный чертеж (при установке насосов типа 24В)	Типовой проект 901-1-30	Альбом II/1	Лист АС-17

СФ 394-03

Шифр III-1-76 Арх. N°

Копия верна

Госстрой СССР ГПИ Ленинградский Водоканалпроект

Гл. инженер проекта Яковлев
Гл. инж. пр. Шолин
Гл. конструктор Кузнецов
Рук. группы Яковлева
Ст. техник Шегова
Ст. инженер Яковлева
Гл. специалист Яковлева

КС – 1 (для всех насосов)

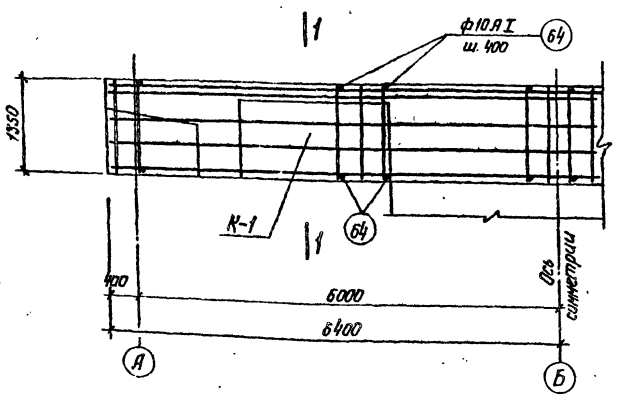

КС – 3 (для насосов марки АТН и ЭЦВ)

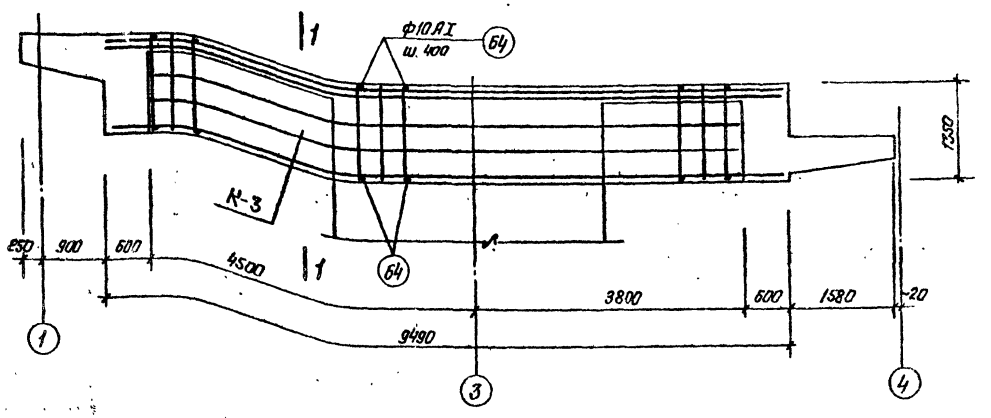

КС – 2 (для насоса марки А)

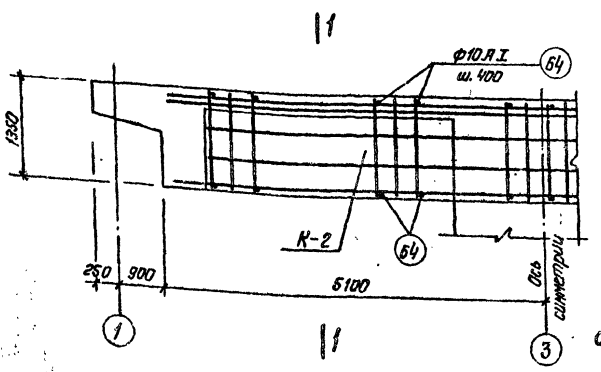

КС – 4 (для насосов марки АТН и ЭЦВ)

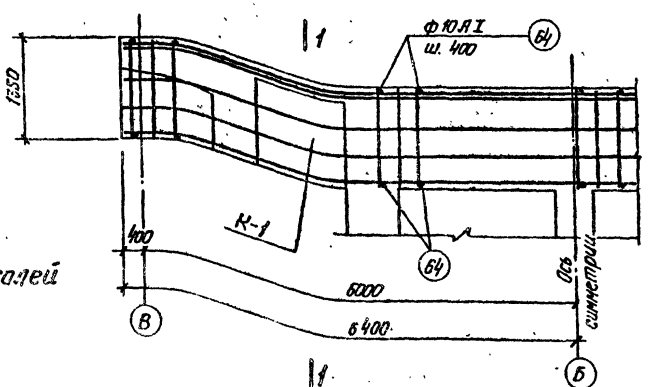

Расчетные схемы

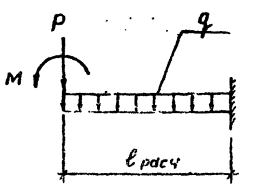

Таблица нагрузок

Наименов. элемента	ℓ расч. м	q т/пл	P т	M тм
КС-1	3,7	12,7	25,5	38,0
КС-2	3,7	12,7	25,6	38,0
КС-3	3,0	12,7	29,3	56,0
КС-4	2,3	6,5	29,3	56,0

Деталь сопряжения консолей

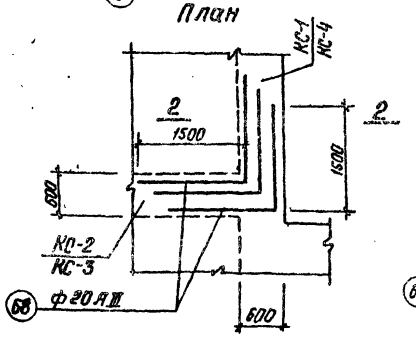

1 – 1

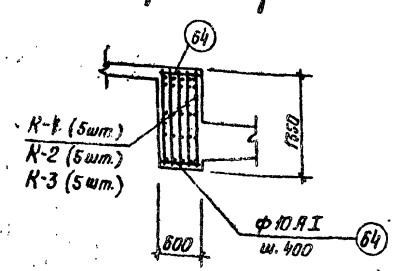

2 – 2

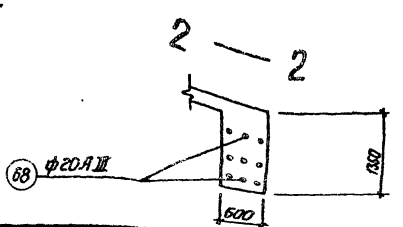

Примечания:

1. Данный лист рассматривать совместно с листами АС-21, 22, 23.
2. Защитный слой бетона для рабочей арматуры консолей – 50.

1976 г.	Речные водозаборные сооружения совмещенного типа для амплитуд колебания уровней воды от 8 до 14 м производительностью от 0,2 до 1,0 м³/с.	Перекрытие на отметке –8.150. Арматурный чертеж. Консоли КС-1, 2, 3.	Типовой проект 901-1-30	Альбом II/1	Лист АС-18

СФ 374-03

Шифр III-1-75 Арх. №

Копия верна

Госстрой СССР ГПИ Ленинградский Водоканалпроект

Нач. отдела		Шапиро	
Гл. инж. пр.		Шумилов	
Гл. инж. пр.		Шерешов	
Гл. конструк.		Кудряев	
Рук. группы		Пинхасова	

Утвердил Гл. инженер Шумилов
Ст. техник Шерешов
Проверил Кудряев
Пинхасова

К — 1

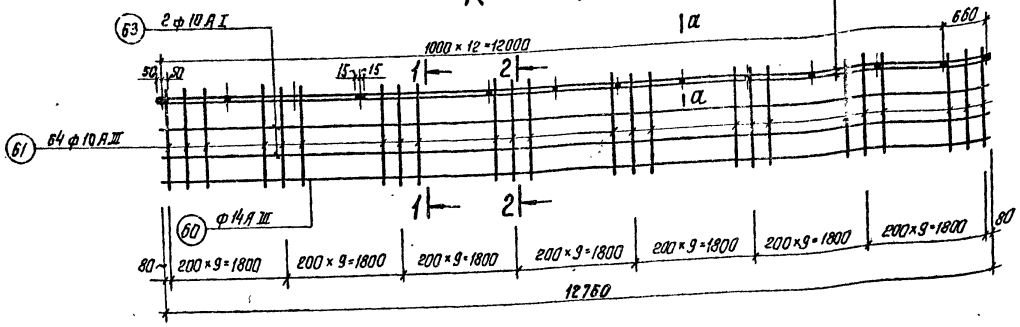

К — 2

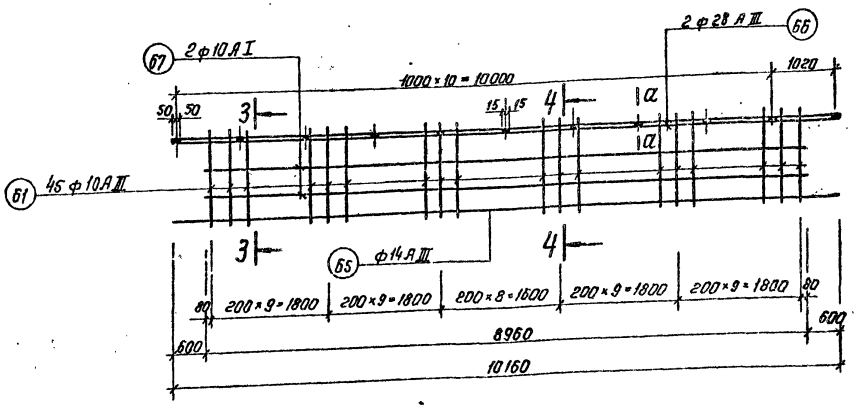

К — 3

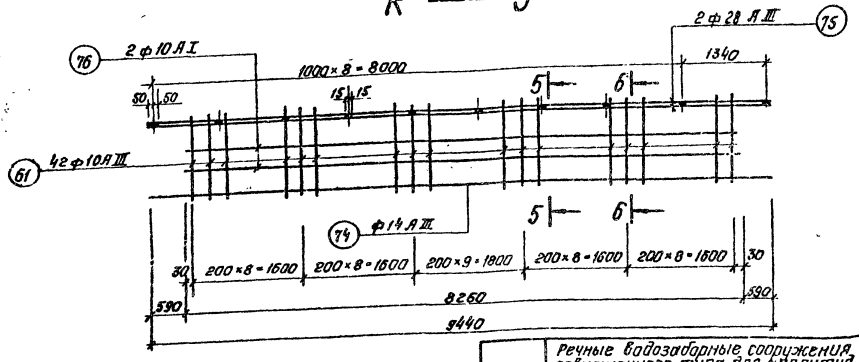

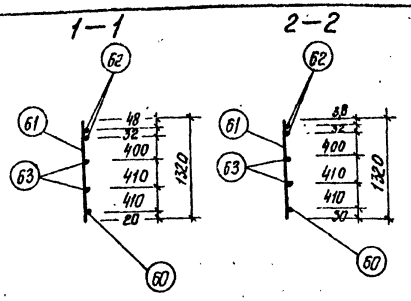

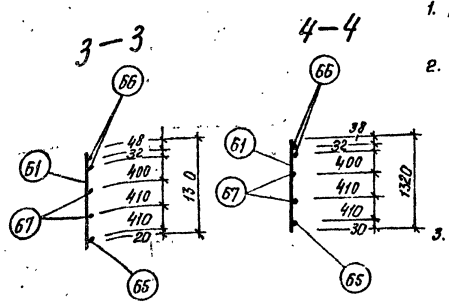

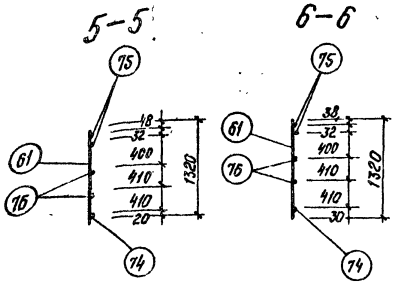

Примечания:

1. Данный лист рассматривать совместно с листами АС-18, 21, 22, 23.
2. Арматурные каркасы изготовить при помощи контактной точечной электросварки в соответствии с указаниями по технологии электросварки арматуры железобетонных конструкций СН-393-69.
3. Перед установкой в опалубку плоские каркасы объединить в пространственные путем приварки отдельных стержней.
4. Для получения арматуры, необходимой длины стержни стыковать встык на контактных машинах.

1976г

Речные водозаборные сооружения совмещенного типа для амплитуд колебания уровней воды от 6 до 14м производительностью от 0,2 до 1,0 м³/с

Перекрытие на отметке — 0,150. Арматурный чертеж. Каркасы К-1, 2, 3.

Типовой проект	Альбом	Лист
901-1-30	III/1	АС-19

СФ 374-03

Шифр III-1-76

Инв. № подл.

Копия верна

Армирование верхней части колодца от отм. −1,500 до −0,150

для насосов типа А

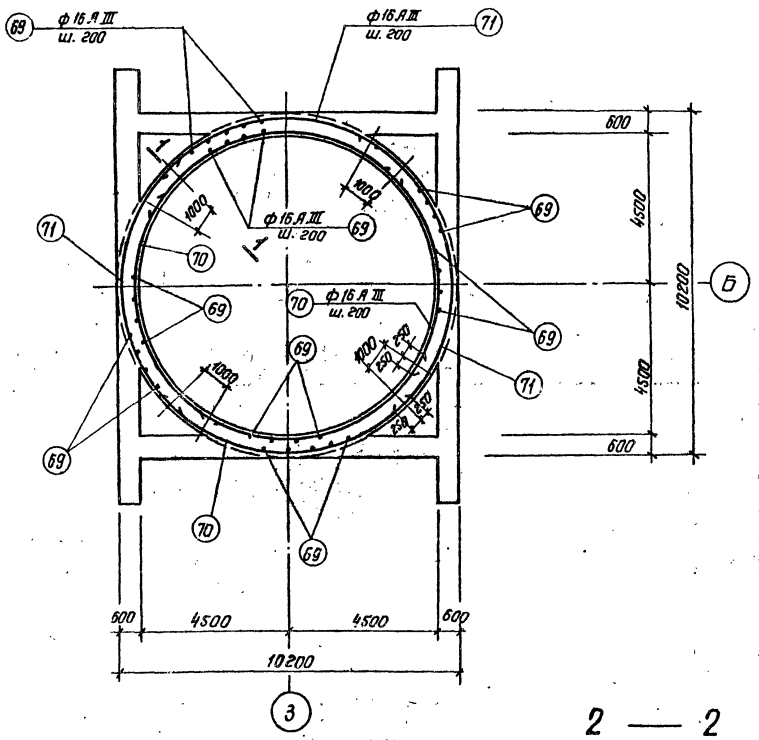

для насосов типа АТН и ЭЦВ

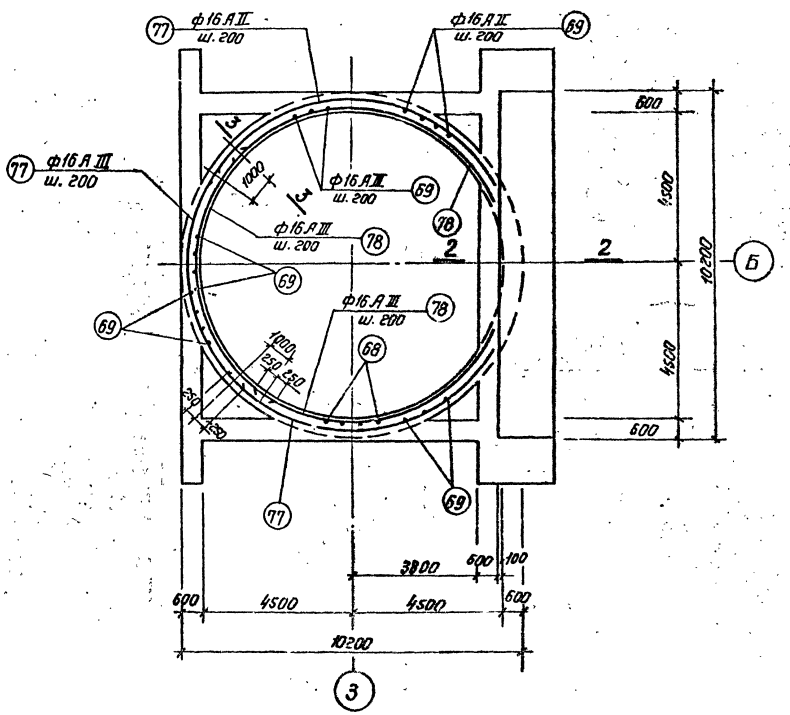

1 — 1

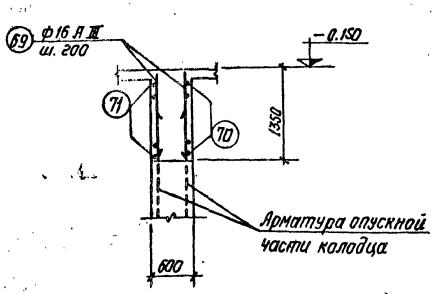

2 — 2

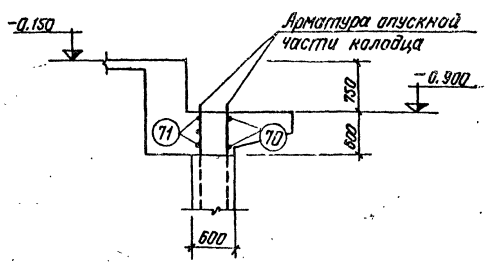

3 — 3

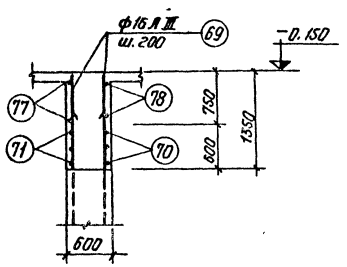

Примечание:

Данный лист рассматривать совместно с листами АС-21, 22, 23.

Госстрой СССР ГПИ Ленинградский Водоканалпроект	1976г.	Речные водозаборные сооружения совмещенного типа для амплитуд колебания уровней воды от 5 до 14м производительностью от 0,2 до 1,0 м³/с	Верхняя часть колодца от отм. −1,500 до −0,150. Арматурный чертеж.	Типовой проект 901-1-30	Альбом III/1	Лист АС-20

Гл. инж. проекта Шерешевский
Гл. инж. пр. Эгаудо
Гл. конструк. Кузнецов
Рук. группы Пивоваров
Нач. отдела Шапиро
Гл. инж. пр. Шерешевский
Гл. конструк. Эгаудо
Рук. группы Кузнецов
Ст. инженер Шапиро
Ст. техник Щеглова
Проверил Пивоварова

сф 374-03

Шифр III-1-76 Инв.№

Копия верна:

Спецификация арматуры на 1 элемент

Наименование элемента	Количество одинак. эл.	№ поз.	Эскиз	ф мм	с мм	Пшт в 1 конце	Пшт в 1 эл.	Ел м	ф мм	Сел. м	Вес кг	Полный вес
1	2	3	4	5	6	7	8	9	10	11	12	13
Плита перекрытия на отм. −0,150 Отделение позиции (Противоположное)	1	1	350 / 2900 / 350	16AIII	3600	—	17	61.3	6AI	600	134	134
		2	350 / 1700÷4400 / 350	16AIII	Ср. 3750	—	28×2	172.0	8AI	1090	431	431
		3	4450	10AI	1600	—	189	303.0	10AI	841	500	500
		4	350 / 4550÷7850 / 350	16AIII	3900	—	30×4	470.0	10AIII	334	206	206
		5	950	8AI	1070	—	4	4.3	14AIII	97	117	117
		6	2400÷4400	10AI	Ср. 1550	—	11×8	137.0	16AIII	1134	1800	1800
		7	По месту	6AI	—	—	—	6000	22AIII	160	396	396
		8	150 / 6650÷7100 / 150	10AIII	Ср. 7180	—	8×2	23.8	22AI	6	18	18
		9	1450÷5550	8AI	Ср. 1420	—	8×2	17.9	25AIII	108	416	416
		10	200 / 1700÷6000 / 200	10AIII	Ср. 1550	—	5×2	15.5				
		11	1550÷4550	8AI	Ср. 1120	—	5×2	11.2	Итого:		4018	4018
		12	150 / 2500÷7000 / 150	10AIII	Ср. 1900	—	6	11.4				
		13	2050÷5050	8AI	Ср. 1400	—	6	8.4				
		14	300 / 7300÷8000 / 70	10AIII	Ср. 7420	—	5×3	21.3				
		15	150 / 3900÷3500 / 150	10AIII	Ср. 4000	—	5	20.0				
		16	3750÷3650	8AI	Ср. 3520	—	5	17.6				
		17	150 / 6750 / 150	10AIII	2450	—	3	7.4				
		18	1950	8AI	2070	—	3	6.2				
		19	150 / 1650 / 150	10AIII	1350	—	4	5.4				
		20	550÷3350	8AI	Ср. 570	—	14×4	806.0				
		21	350 / 150 / 70	10AIII	570	—	14	8.0				
		22	600÷3800 / 300 / 70	10AIII	Ср. 1070	—	7	7.5				
		23	350 / 3800 / 140	8AI	2480	—	4	10.0				
		24	2900 / 350 / 1450 / 350	20AIII	3800	—	10	36.0				
		25	500 / 1390 / 650	10AI	3900	—	8	31.2				
		26	350 / 1450 / 1100 / 500	10AI	3600	—	4	14.4				
		27	1000	8AI	1120	—	8	9.0				
		28	1350 / 170 / 170	10AIII	1630	—	8	13.5				
		29	1900 / 200	14AIII	1900	—	12	20.8				
		30	250 / 600	8AI	1170	—	7	8.2				
		31	350 / 7100÷4100 / 350	16AIII	Ср. 3950	—	23×2	158.0				
		32	1050	10AIII	1200	—	130	157.0				
		33	350 / 2600 / 350	16AIII	3300	—	20	66.0				
		34	70 / 1300 / 70	10AIII	1440	—	60	86.5				
		35	4450÷850	10AI	Ср. 2600	—	45×2	84.0				
		36	3350÷550	10AI	Ср. 2100	—	20×2	84.0				
		37	150 / 350 / 70	10AIII	1470	—	40	96.8				
		38	70 / 2100 / 70	10AIII	2240	—	15	33.5				
		39	2150	16AIII	2750	—	42	115.0				

Выборка арматуры на 1 элемент

Наименование элемента	Количество одинак. эл.	№ поз.	Эскиз	ф мм	с мм	Пшт в 1 конце	Пшт в 1 эл.	Ел м	ф мм	Сел. м	Вес кг	Полный вес
1	2	3	4	5	6	7	8	9	10	11	12	13
Плита перекрытия на отм. −0,150 Отделение позиции (Противоположное)	1	41	150 / 990 / 230	8AI	2270	—	84	191.0				
		42	250 / 10100 / 250	20AIII	10600	—	6	63.5				
		43	250 / 9600 / 250	20AIII	10100	—	6	60.6				
		44	3000	16AIII	3000	—	2	6.0				
		45	1300	16AIII	1300	—	2	2.6				
		46	350 / 3200 / 350	25AIII	3900	—	2	7.8				
		47	350 / 4450÷5150 / 350	25AIII	5150	—	2	10.3				
		48	350 / 3700 / 350	25AIII	4100	—	2	8.2				
		49	350 / 1950 / 350	25AIII	2650	—	16	42.5				
		50	2700	25AIII	2700	—	8	21.6				
		51	4500	25AIII	4500	—	4	18.0				
		52	100 / 350 / 350	22AI	800	—	8	6.4				
		74	4400 / 150	14AIII	1550	—	48	73.5				
Отд. поз. 5-1 (Сшт.)		53	150 / 430 / 230	6AI	1160	—	14	16.3	6AI	16	4	8
		54	300 / 2640 / 300	16AIII	3240	—	4	13.0	16AIII	13	21	42
									Итого:	25	50	
Отд. поз. 5-2 (Сшт.)		56	300 / 3650 / 300	10AIII	3650	—	4	14.5	6AI	19	4	8
		57	250 / 250 / 330 / 330	6AI	1160	—	16	18.5	16AIII	15	24	48
									Итого:	28	56	
Отд. поз. 5-3 (Сшт.)		53	Эскиз см. выше	6AI	1160	—	20	23.3	6AI	23	5	10
		58	300 / 3600 / 300	16AIII	4200	—	4	16.8	16AIII	17	27	54
									Итого:	32	64	
Отд. поз. 6-4 (1шт.)		55	150 / 330 / 250 / 230	6AI	960	—	36	34.5	6AI	35	8	8
		59	300 / 6750 / 300	16AIII	6750	—	4	27.0	16AIII	27	43	43
									Итого:	51	51	
КС-1 (2шт.) Отд. поз. К-1 (5шт.)		60	12760	14AIII	12760	1	5	64.0	10AI	166	102	204
		61	1320	10AIII	1320	64	320	432.0	10AIII	430	265	530
		62	12760	28AIII	12760	2	10	127.6	14AIII	64	78	156
		63	12760	10AI	12760	2	10	127.6	28AIII	128	620	1240
		64	600	10AI	600		64	38.4	Итого:	1065	2130	
КС-2 (2шт.) Отдельно позиции К-2 (5шт.)		67	1320	14AIII	1320	48	225	297.0	10AI	119	72	144
		65	10160	10AIII	10160	1	5	50.9	10AIII	51	32	64
		66	10160	28AIII	10160	2	10	101.6	14AIII	299	360	720
		67	8960	10AI	8960	2	10	89.6	20AIII	54	134	268
		64	600	10AI	600	—	46	27.6	28AIII	102	493	986
		68	1500 / 1500	20AIII	3000	—	18	54.0	Итого:	1091	2182	

1	2	3	4	5	6	7	8	9	10	11	12	13
Б-5 (1шт.) Отд. поз.	Верхняя часть головки от отм. +1,500 до −0,150	69	1330 / ф90 / 2900	16AIII	1330	—	302	402.0				
	Отделение позиции	70	ф90 / 2900 / 6 пусто	16AIII	30500	—	7	211.0	16AIII	854	1350	1350
									Итого:		1350	1350
		71	ф90 / 6 пусто	16AIII	33900	—	7	238.0				
		72	7150	14AIII	7150	—	8	57.6	6AI	102	23	23
		73	350 / 200 / 430	6AI	1260	—	81	102.0	14AIII	58	82	82
									Итого:		105	105

Выборка арматуры

ф мм	6AI	8AI	10AI	10AIII	12AIII	14AIII	16AIII	20AIII	22AI	25AIII	28AIII	Всего:
Вес, кг	191	431	848	800		1075	3837	664	18	416	2226	10006

Таблица расхода материалов

Наименов. элемента	Вес элем.	Расход стали на 1 м³ бетона	Марка бетона	На 1 элемент: бетон м³	На 1 элемент: сталь кг	Кол. шт.	Всего: бетон м³	Всего: сталь кг	Примечание
Перекрытие на отм. −0,150	—	113	200	36.2	4018	1	36.2	4018	
Б-1	—	166	200	0.15	25	2	0.30	50	
Б-2	—	128	200	0.22	28	2	0.44	56	
Б-3	—	133	200	0.29	32	2	0.48	64	
Б-4	—	146	200	0.35	51	1	0.35	51	
Верхняя часть головки от отм. +1,500 до −0,150	—	60	200	22.8	1350	1	22.8	1350	
КС-1	—	102	200	10.4	1065	2	20.8	2130	
КС-2	—	133	200	8.25	1091	2	16.5	2182	
				Итого:			97.87	9901	
Б-5	—	95	200	1.1	105	1	1.1	105	АС-7
						Всего:	98.97	10006	

Примечание.

1. Количество стержней, указанное в спецификации произведением, разделяется на две, три, четыре равные группы заданной переменной длины.

Типовой проект 901-1-30 | Альбом II/1 | Лист АС-21

1976г

Рельсовые водозаборные сооружения совмещенного типа для амплитуд колебания уровней воды от 6 до 14 м производительностью от 0,2 до 1,0 м³/с

Спецификация арматуры к листам АС-14; 15; 18; 19; 20. (при установке насосов типа А).

Госстрой СССР ГПИ Ленгидропроект Водоканалпроект

Гл. инж. Гл. инж. пр. Гл. конструктор Нач. группы Ст. инженер

Нач. отдела Гл. инж. пр. Гл. конструктор Нач. группы Ст. инженер

Изм. Кол. Лист № док. Подпись Дата

Копировал: Гилу Ахметова
Сверил:

Шифр III-1-76
Арх. №

Копия верна

Госстрой СССР ГПИ Ленинградский ВОДОКАНАЛПРОЕКТ

Нач. отдела Жило
Гл. инж. пр. Ефимов
Гл. констр. Кудрявцев
Рук. группы Гейкович
Ст. инженер Подъяпольс

Ст. техник Гладкова
Инж. Ефимова
Инж. Ефимова

Спецификация арматуры на 1 элемент

Плита перекрытия на отм. -0,150

Отдельные позиции

Наименование элемента	Чертеж, отд. поз.	N поз.	Эскиз	ф мм	ℓ мм	П шт. в 1 карк.	П шт. в 1 эл.	ℓп м	Выборка арматуры на 1 элемент ф мм	Σℓп м	Вес кг	Полный вес
1	2	3	4	5	6	7	8	9	10	11	12	13
		1	2900 (350 … 350)	16AIII	3600	—	17	61.5	6AI	600	134	134
		2	1700÷4400 (350 … 350)	16AIII	Ecp. 3250	—	23×2	150.0	8AI	1204	476	476
		3	1450	10AI	1600	—	178	286.0	10AI	847	522	522
		4	1550÷1850 (350 … 350)	16AIII	Ecp. 3900	—	23×2	180.0	10AIII	335	207	207
		5	950	8AI	1070	—	4	4.3	14AIII	97	117	117
		6	2400÷400	10AI	Ecp. 1550	—	11×8	136.0	16AIII	1095	1730	1730
		7	По месту	6AI	—	—	—	600.0	20AIII	225	560	560
		8	1650÷700 (150 … 150)	10AIII	Ecp. 1480	—	8×2	23.8	22AI	6	18	18
		9	1450÷550	8AI	Ecp. 1120	—	8×2	18.0	Итого:		3764	3764
		10	1700÷600 (200 … 200)	10AIII	Ecp. 1550	—	5×2	15.5				
		11	1550÷450	8AI	Ecp. 1120	—	5×2	11.2				
		12	2500÷700 (150 … 150)	10AIII	Ecp. 1900	—	22	42.0				
		13	2050÷500	8AI	Ecp. 1400	—	6	8.4				
		14	1300÷800 (300 … 70)	10AIII	Ecp. 1420	—	5×3	21.4				
		15	3900÷3500 (150 … 150)	10AIII	Ecp. 7700	—	5	38.5				
		16	3150÷3650	8AI	Ecp. 3320	—	5	17.6				
		17	2150 (70 … 70)	10AIII	2290	—	16	39.2				
		18	1950	6AI	2070	—	3	6.2				
		19	1050 (150 … 150)	10AIII	1370	—	4	5.4				
		20	531÷350	8AI	Ecp. 570	—	10×4	612.0				
		21	350 (150 … 70)	10AIII	570	—	14	8.0				
		22	800÷600 (300 … 70)	10AIII	Ecp. 1070	—	7	7.5				
		23	890 (250 … 440)	8AI	2480	—	4	9.9				
		24	2900 (350 … 350)	20AIII	3600	—	10	36.0				
		25	1450 (500 … 650)	10AI	3900	—	8	31.4				
		26	1450 (350 … 500)	10AI	3600	—	4	14.4				
		27	1000	8AI	1120	—	8	9.0				
		28	1350 (170 … 170)	10AIII	1690	—	8	13.5				
		29	1900	14AIII	1900	—	12	22.8				
		30	200 (250 … 600)	8AI	1170	—	7	8.2				
		31	2100 (250 … 250)	16AIII	2600	—	52	136.0				
		32	1750	10AI	1900	—	52	99.0				
		33	1850÷4000 (350 … 350)	16AIII	Ecp. 3650	—	33×2	240.0				
		34	3100 (350 … 350)	16AIII	4400	—	26	114.0				
		35	600	10AI	750	—	30	22.5				
		36	1000 (250 … 250)	16AIII	1500	—	16	24.0				
		37	1000 (150 … 70)	10AIII	1220	—	98	120.0				
		38	4250÷4650	10AI	Ecp. 3850	—	13×2	100.0				
		39	2830÷500	10AI	Ecp. 1620	—	10×2	36.4				
		40	2830	10AI	2980	—	24	71.6				
		41	1750	16AIII	1750	—	42	73.5				
		42	2550	16AIII	2550	—	42	107.0				
		43	1300	16AIII	1300	—	2	2.6				
		44	3000	16AIII	3030	—	2	6.0				
		45	1750	20AIII	1750	—	16	28.0				
		46	4000	20AIII	4000	—	4	16.0				
		47	2400	20AIII	2400	—	8	19.2				
		48	1380 (760 … 1300 … 840)	8AI	4280	—	32	137.0				
		49	2120 (300)	10AI	3570	—	14	50.0				
		50	840 (150 … 750 … 240)	8AI	1980	—	84	166.5				
		51	10100 (250 … 250)	20AIII	10700	—	6	64.0				
		52	100, 350 (350)	22AI	800	—	8	6.4				
		72	9700 (250 … 250)	20AIII	10200	—	6	61.5				
		73	250÷450	8AI	Ecp. 470	—	416	196.0				
		65	1400 (150)	14AIII	1550	—	48	73.5				
Плита перекрытия на отм. -0,150 (продолжение)	Отдельные позиции											
Б-1 (2шт.)	Отд. позиции	53	430 (150 … 350 … 230)	6AI	1160	—	14	16.3	6AI	16	4	8
		54	2640 (300 … 300)	16AIII	3240	—	4	13.0	16AIII	13	21	42
									Итого:		25	50
Б-2 (2шт.)	Отдельн. позиции	56	3050 (300 … 300)	16AIII	3650	—	4	14.5	6AI	19	4	8
		57	330 (250 … 250 … 330)	6AI	1160	—	16	18.5	16AIII	15	24	48
									Итого:		28	56
Б-3 (2шт.)	Отдельные позиции	53	Эскиз см. Выше	6AI	1160	—	20	23.3	6AI	23	5	10
		58	3600 (300 … 300)	16AIII	4200	—	4	16.8	16AIII	17	27	54
									Итого:		32	64
Б-4 (1шт.)	Отдельные позиции	55	330 (150 … 250 … 230)	6AI	950	—	36	34.5	6AI	35	8	8
		59	6150 (300 … 300)	16AIII	6750	—	4	27.0	16AIII	27	43	43
									Итого:		51	51
КС-1 (1шт.), КС-4 (1шт.)	Отд. поз.	60	12760	14AIII	12760	1	5	64.0	10AI	166	102	204
К-1 (5шт.)		61	1320	10AIII	1320	64	320	430.0	10AIII	430	265	530
		62	12760	28AIII	12760	2	10	127.6	14AIII	64	78	156
		63	12760	10AI	12760	2	10	127.6	28AIII	128	620	1240
КС-1 (1шт.)	Отд. поз.	64	600	10AI	600	—	64	38.4	Итого:		1065	2130
Позиции 66, 67 - отсутствуют												
КС-3 (2шт.)		61	1320	10AIII	1320	42	210	277.0	10AI	108	67	134
К-3 (5шт.)		74	9440	14AIII	9440	1	5	47.2	10AIII	277	171	342
		75	9440	28AIII	9440	2	10	94.4	14AIII	4.7	57	114
		76	8260	10AI	8260	2	10	82.6	20AIII	54	134	268

КС-3 — Отдельные позиции

1	2	3	4	5	6	7	8	9	10	11	12	13
		64	600	10AI	500	—	42	25.2				
		68	1500 (1500)	20AIII	3000	—	18	54.0	28AIII	04	144	576
									Итого:		883	1766

Верхняя часть колодца от отм. -1,500 до -0,150 — Отдельные позиции

1	2	3	4	5	6	7	8	9	10	11	12	13
		69	1330	16AIII	1330	—	245	326.0	16AIII	540	860	860
		70	500, 500, 1-9060	16AIII	30500	—	3	91.5	Итого:		860	860
		71	500, 1-10140	16AIII	33900	—	3	102.0				
		77	500, 1-9140	16AIII	26000	—	4	10.4				
		78	500, 1-9060	16AIII	61000	—	4	9.6				

Выборка арматуры

Ф мм	6AI	8AI	10AI	10AIII	12AIII	14AIII	16AIII	20AIII	22AI	28AIII		Итого:
Вес, кг	168	476	860	1079		387	2777	828	18	2148		8741

Таблица расхода материалов

Наименов. элемента	Вес эл-та	Расход стали на 1 м³ бетона	Марка бетона	На 1 эл. бетон м³	На 1 эл. сталь кг	Кол. шт.	Всего бетон м³	Всего сталь кг	Примечание
Перекрытие на отм. -0,150	—	90	200	41.8	3764	1	41.8	3764	
Б-1	—	166	200	0.15	25	2	0.3	50	
Б-2	—	128	200	0.22	28	2	0.44	56	
Б-3	—	133	200	0.24	32	2	0.48	64	
Б-4	—	146	200	0.35	51	1	0.35	51	
КС-3	—	115	200	7.7	883	2	15.4	1766	
КС-4	—	113	200	9.4	1065	1	9.4	1065	
Верхняя часть колодца от отм. -1,500 до -0,150	—	37	200	22.8	860	1	22.8	860	
КС-1	—	102	200	10.4	1065	1	10.4	1065	
					Итого:		101.4	8741	

Примечание:

Количество стержней, указанное в спецификации произведением, разделяется на две, три, четыре равные группы заданной переменной длины

1976г

Речные водозаборные сооружения совмещенного типа для амплитуд колебания уровней воды от 6 до 14 м производительностью от 0,2 до 1,2 м³/с

Спецификация арматуры к листам АС-14; 16; 18; 19; 20 (при установке насосов типа АТН)

Типовой проект	Альбом	Лист
901-1-90	II/1	АС-22

Спецификация арматуры на 1 элемент

Шифр III-1-76 Арх. №

Наименование элемента: Плита перекрытия на отметке -0.150 — Отдельные позиции

Хорошая отд поз

N поз	Эскиз	ф мм	с мм	П шт. в 1 корж	П шт. в 1 эл.	Рп м	Выборка арматуры на 1 элемент: ф мм	Σ Рп м	Вес кг	Полный вес
1	2	3	4	5	6	7	8	9	10	11	12	13
1	350 | 2900 | 350	16AIII	3600	—	17	61.5	6AI	600	134	134
2	350 | 700÷4400 | 350	16AIII	Ecp. 3250	—	23×2	150.0	8AI	1204	476	476
3	1450	10AI	1600	—	178	285.0	10AI	871	538	538
4	350 | 4550÷1850 | 350	16AIII	Ecp. 3900	—	23×2	180.0	10AIII	335	207	207
5	950	8AI	1010	—	4	4.3	14AIII	97	117	117
6	2400÷400	10AI	Ecp. 1550	—	11×8	136.0	16AIII	1112	1770	1770
7	По месту	6AI	—	—	—	800.0	20AIII	279	690	690
8	150 | 1650÷700 | 150	10AIII	Ecp. 1480	—	8×2	23.8	22AI	6	18	18
9	1450÷550	8AI	Ecp. 1120	—	8×2	18.0	Итого:		3950	3950
10	200 | 1700÷600 | 200	10AIII	Ecp. 1550	—	5×2	15.5				
11	1350÷450	8AI	Ecp. 1120	—	5×2	11.2				
12	150 | 2500÷700 | 150	10AIII	Ecp. 1900	—	22	42.0				
13	2050÷500	8AI	Ecp. 1400	—	6	8.4				
14	300 | 1300÷800 | 70	10AIII	Ecp. 1420	—	5×3	21.4				
15	150 | 3900÷3500 | 150	10AIII	Ecp. 1700	—	5	38.5				
16	3150÷3850	8AI	Ecp. 3520	—	5	17.6				
17	70 | 2150 | 70	16AIII	2290	—	16	39.2				
18	1950	8AI	2070	—	3	6.2				
19	150 | 1050 | 150	10AIII	1350	—	4	5.4				
20	350÷350	8AI	Ecp. 570	—	1074	612.0				
21	150 | 350 | 70	10AIII	570	—	14	8.0				
22	300 | 800÷560 | 70	10AIII	Ecp. 1070	—	7	7.5				
23	350 | 890 / 440	8AI	2480	—	4	9.9				
24	350 | 2900 | 350	20AIII	3600	—	10	36.0				
25	500 | 1300 | 650	10AI	3900	—	8	31.4				
26	350 | 1450 / 1300 | 500	10AI	3600	—	4	14.4				
27	1000	8AI	1120	—	8	9.0				
28	170 | 1350 | 170	10AIII	1690	—	8	13.5				
29	1900	14AIII	1900	—	12	22.8				
30	250 | 200 / 690	8AI	1170	—	7	8.2				
31	250 | 2100 | 250	16AIII	2600	—	52	136.0				
32	1750	10AI	1900	—	52	99.0				
33	350 | 1850÷4000 | 350	16AIII	Ecp. 3650	—	33×2	240.0				
34	350 | 3700 | 350	16AIII	4400	—	26	114.0				
35	600	10AI	750	—	30	22.5				
36	250 | 1000 | 250	16AIII	1500	—	16	24.0				
37	150 | 1000 | 70	10AIII	1220	—	98	120.0				
38	2750÷4650	10AI	Ecp. 3850	—	13×2	100.0				
39	2040÷500	10AI	Ecp. 1870	—	10×2	37.4				

1	2	3	4	5	6	7	8	9	10	11	12	13
Плита перекрытия на отм. -0.150 (Кровля) Отдельные позиции		40	2940	10AI	3090	—	24	74.2				
		41	1650	16AIII	1650	—	42	69.0				
		42	2450	16AIII	2450	—	42	100.3				
		43	1750	16AIII	1750	—	2	3.5				
		44	3000	16AIII	3000	—	1	3.0				
		45	1650 | 250	20AIII	1900	—	24	45.5				
		46	10000	20AIII	10000	—	4	40.0				
		47	350 | 2700 | 350	20AIII	3400	—	2	6.8				
		48	780 | 1380 / 1300 | 840	8AI	4280	—	32	137.0				
		49	1300 | 2120	10AI	3570	—	14	50.0				
		50	150 | 840 / 700 | 240	8AI	1980	—	84	166.5				
		51	250 | 10100 | 250	20AIII	10700	—	6	64.0				
		52	100 | 350 / 9700	22AI	800	—	8	6.4				
		72	250 | 250÷450 | 250	20AIII	10200	—	6	61.5				
		73		8AI	Ecp. 470	—	416	196.0				
		79	350 | 3200 | 350	20AIII	3900	—	2	7.8				
		80	350 | 3700 | 350	20AIII	4400	—	4	17.6				
		65	1400 | 150	14AIII	1550	—	48	73.5				
Б-1 (2шт.)	Отд. поз	53	150 | 430 / 350 | 230	6AI	1160	—	14	16.3	6AI	16	4	8
		54	300 | 2640 | 300	16AIII	3240	—	4	13.0	16AIII	13	21	42
									Итого:	25	50	
Б-2 (2шт.)	Отд. поз	56	300 | 3050 | 300	16AIII	3650	—	4	14.5	6AI	19	4	8
		57	250 | 330 / 250 | 330	6AI	1160	—	16	18.5	16AIII	15	24	48
									Итого:	28	56	
Б-3 (2шт.)	Отд. поз	53	Эскиз см. Выше	6AI	1160	—	20	23.3	6AI	23	5	10
		58	300 | 3600 | 300	16AIII	4200	—	4	16.8	16AIII	17	27	54
									Итого:	32	54	
Б-4 (1шт.)	Отд. поз.	55	150 | 330 / 250 | 330	6AI	960	—	36	34.5	6AI	35	8	8
		59	300 | 6.30 | 300	16AIII	6750	—	4	27.0	16AIII	27	43	43
									Итого:	51	51	
КС-4 (1шт.)	К-1 (5шт.)	60	12760	14AIII	12760	1	5	64.0	10AI	166	102	204
		61	1320	10AIII	1320	64	320	430.0	10AIII	430	265	530
		62	12760	28AIII	12760	2	10	127.6	14AIII	64	78	156
		63	12760	10AI	12760	2	10	127.6	28AIII	128	620	1240
		64	600	10AI	600	—	64	38.4	Итого:		1065	2130
КС-3 (2шт.)	Отд. поз.	Позиции 66; 67 отсутствуют										
		61	1320	10AIII	1320	42	210	291.0	10AI	109	67	134
К-3 (5шт.)		74	9440	14AIII	9440	1	3	47.3	10AIII	281	173	346
									14AIII	47	57	114

1	2	3	4	5	6	7	8	9	10	11	12	13
КС-3 (продолж.)	КС-3	75	9440	28AIII	9440	2	10	94.4				
		76	8260	10AI	8260	2	10	82.6	20AIII	54	134	268
	Отд. поз	64	600	10AI	600	—	42	26.2	28AIII	94	454	908
		68	1500 | 1500	20AIII	3000	—	18	54.0	Итого:		885	1770
Верхняя часть колодца от отм. -1.500 до -0.150		69	1330	16AIII	1330	—	245	326.0	16AIII	540	860	860
		70	600 / А-9060	16AIII	30500	—	3	91.5	Итого:		860	860
Отдельные позиции		71	500 / А-10140	16AIII	33900	—	3	102.0				
		77	500 / А-10140	16AIII	26000	—	4	10.4				
		78	500 / А-9060	16AIII	24000	—	4	9.6				

Выборка арматуры

Ф мм	6AI	8AI	10AI	10AIII	12AIII	14AIII	16AIII	20AIII	22AI	28AIII	Итого:
Вес, кг	188	478	876	1083	—	387	2817	958	18	2148	8931

Таблица расхода материалов

Наименование элемента	Вес элем.	Расход стали на 1 м³ бетона	Марка бетона	На 1 элемент: бетон м³	сталь кг	Кол. шт.	Всего: бетон м³	сталь кг	Примечание
Перекрытие на отм. -0,150	—	95	200	41.8	3950	1	41.8	3950	
Верхняя часть колодца от отм. -1.500 до -0,150	—	37	200	22.8	860	1	22.8	860	
Б-1	—	166	200	0,15	25	2	0.30	50	
Б-2	—	128	200	0,22	28	2	0.44	56	
Б-3	—	133	200	0,24	32	2	0.48	64	
Б-4	—	146	200	0,35	51	1	0.35	51	
КС-1	—	102	200	10.4	1065	1	10.4	1065	
КС-3	—	115	200	7.7	885	2	15.4	1770	
КС-4	—	113	200	9.4	1065	1	9.4	1065	
				Итого:			101.4	8931	

Примечание

Количество стержней, указанное в спецификации производителем, разделяется на две, три, четыре равные группы заданной перемен. ной длины.

Копия верна

Госстрой СССР ГПИ Ленгидропроект СЕВЗАПКАНАЛПРОЕКТ

Гл. инж. проекта: Шевелев; Гл. инж. пр.: Павлычев; Гл. конструктор: Кожевников; Руководитель группы: Кожевников; Ст. техник: Кудрявцева

Речные водозаборные сооружения совмещенного типа для амплитуд колебания уровней воды от 6 до 14 м производительностью от 0,2 до 1,0 м³/с

1976г

Спецификация арматуры к листам АС-14, 17, 18, 19, 20 (при установке насосов [illegible])

Типовой проект 901-1-30 | Альбом II/1 | Лист АС-23

ФР 374-03

Шифр III-1-76 Арх. №

Копия верна

Спецификация арматуры на 1 элемент

Фундаменты	Наименование элементов	№ поз.	Эскиз	ф мм	ℓ мм	n шт.	Сл м.	Выборка арматуры на 1 элемент: ф мм	Σ Сл м	вес кг.	Общий вес кг.
		1	12600	16А II	12600	5	63,0	16А II	63	99	99

Таблица расхода материалов

Толщина стен	Наименование элемента	Вес эл-та кг.	Расход стали на 1 м³ бетона	Марка бето-на	На 1 эл-т: бетон м³	На 1 эл-т: сталь кг	Кол. шт.	Всего: бетон м³	Всего: сталь кг	Серия
380 мм	ФС Ч	1300	2,7	100	0,54	1,46	37	20,0	54,0	1.116-1 в.1
	ФС Ч-8	415	4,4	100	0,17	0,76	15	2,5	11,4	—"—
	Ф12	1760	13,5	150	0,70	9,50	14	9,8	133,0	1.112-1. в.1
	Ф12-12	870	14,7	150	0,35	5,10	2	0,7	10,2	—"—
	Б13	25	69,0	200	0,01	0,69	4	0,1	2,8	1.139-1. в.1
	Б22	95	51,1	200	0,04	1,89	4	0,2	7,6	—"—
	Поз.1	—	—	—	—	—	—	—	99,0	
510 мм	ФС Ч	1300	2,7	100	0,54	1,46	12	6,5	17,5	1.116-1 в.1
	ФС Ч-8	415	4,4	100	0,17	0,76	3	0,5	2,3	—"—
	ФС 5	1630	3,5	100	0,68	2,36	23	15,7	54,0	—"—
	ФС 5-8	520	3,5	100	0,22	0,76	17	3,7	12,9	—"—
	Ф12	1760	13,5	150	0,70	9,50	14	9,8	133,0	1.112-1 в.1
	Ф12-12	870	14,7	150	0,35	5,10	2	0,7	10,2	—"—
	Б13	25	69,0	200	0,01	0,69	4	0,1	2,8	1.139-1. в.1
	Б22	95	51,1	200	0,04	1,89	4	0,16	7,6	—"—
	Поз.1	—	—	—	—	—	—	—	99,0	

План перемычек

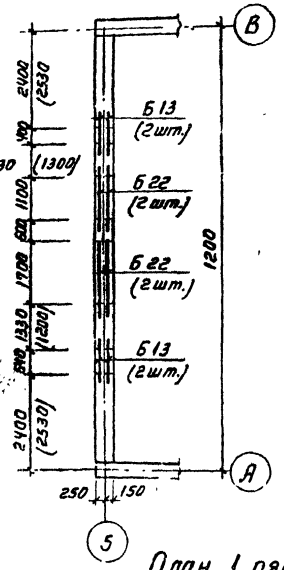

Узел А

М. 1:50

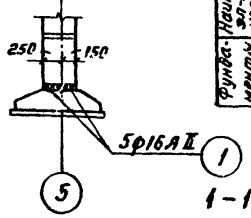

1 - 1

М. 1:100

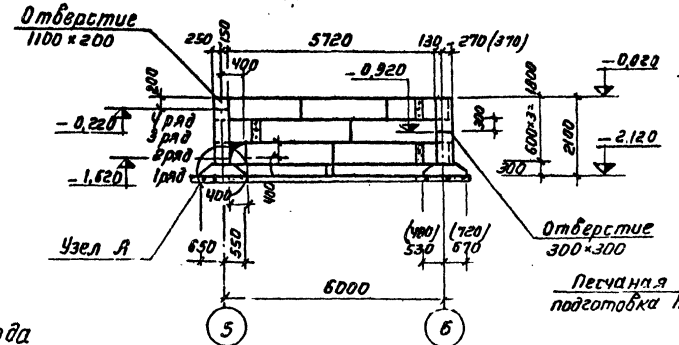

2 - 2

М. 1:100

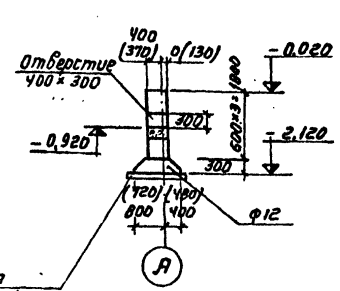

Примечания.

1. Данные в скобках относятся к толщине стен 510мм
2. Монтаж фундаментных блоков вести на цементном растворе М 50
3. Обратную засыпку котлована производить песчаным грунтом с тщательным уплотнением.

План 1 ряда

М. 1:100

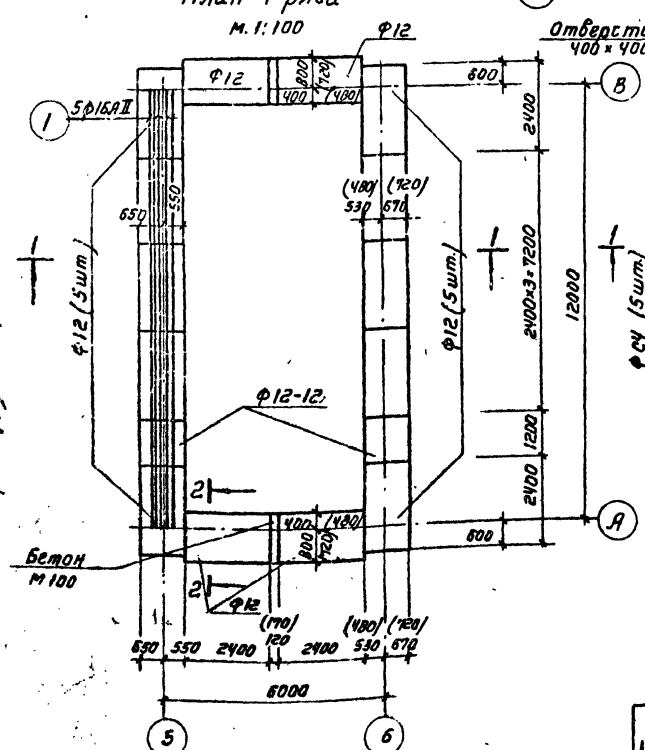

План 2 ряда

М. 1:100

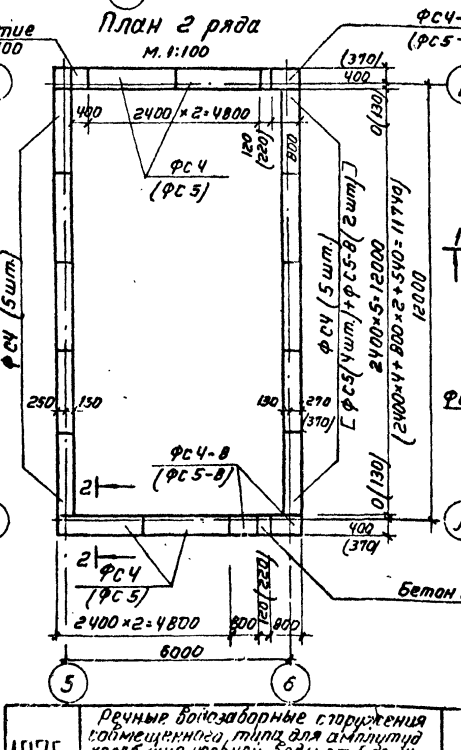

План 3 ряда

М. 1:50

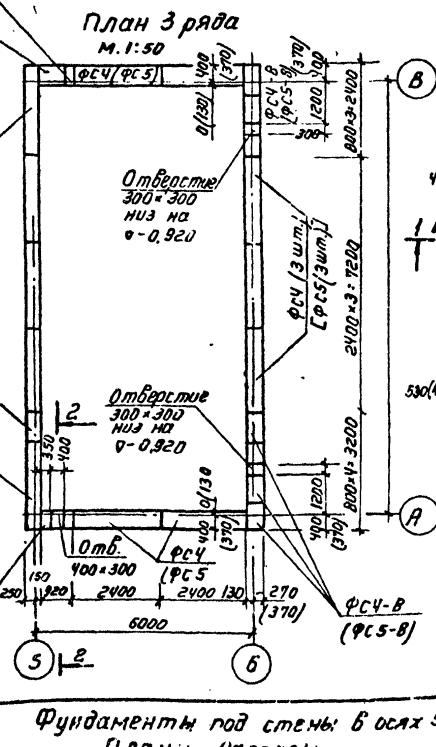

План 4 ряда

М. 1:50

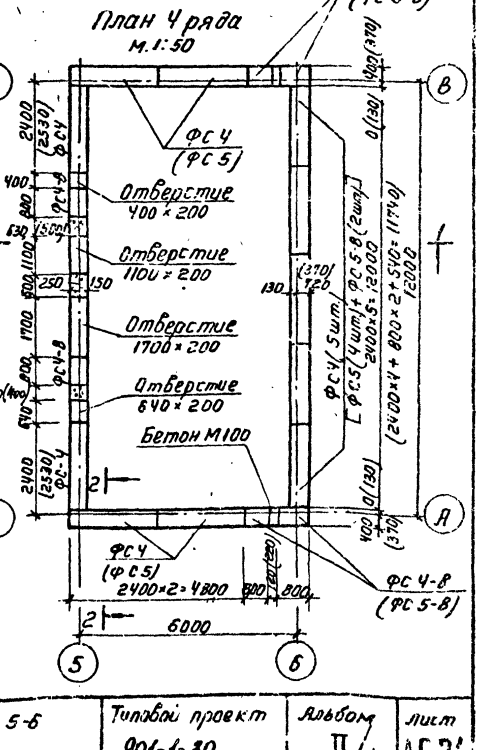

Госстрой СССР ГПИ Ленинградский Союзаналпроект	Нач. отдела	Ягло	Ут. технич.	Жиц	Шегельб
	Гл. инж. пр.	Дмитр.			
	Гл. констр.	Брелев			Андреева
	Рук. группы	Кудрев			
	Ст. инженер	Этеш.			
		Ягло			

Речные водозаборные сооружения совмещенного типа для амплитуд колебания уровня воды от 6 до 14м производительностью от 0,2 до 1,0 м³/с

Фундаменты под стены в осях 5-6 Планы. Разрезы (при установке насосов [illegible])

Типовой проект 901-1-30 | Альбом II/1 | Лист АГ-2

1976

СФ 974-03

Спецификация арматуры на 1 элемент

Наименование элемента	Поз.	Эскиз	ф мм	ℓ мм	n шт.	ℓn м	Выборка арматуры на 1 элемент: ф мм	Σℓn м	Вес кг	Общий вес кг
Фундаменты	1	12600	16 AII	12600	5	63,0	16 AII	63	99	99

Таблица расхода материалов

Толщина стены	Наименование элемента	Вес эл-та кг	Расход стали на 1 м³ бетона	Марка бетона	На 1 эл-нт: бетон м³	На 1 эл-нт: сталь кг	Кол. шт.	Всего: бетон м³	Всего: сталь кг	Серия
380 мм	ФС4	1300	2,7	100	0,54	1,46	33	18,0	48,0	1.116-1 В.1
	ФС4-8	415	4,4	100	0,17	0,76	14	2,3	9,0	"
	Ф10	1520	12,7	150	0,61	7,70	10	6,1	77,0	1.112-1 В.1
	Ф10-12	750	14,3	150	0,30	4,30	4	1,2	17,2	"
	БП2-2	600	156,0	200	0,25	39,0	4	1,0	155,0	КЭ-01-58 В.2
	Б13	25	69,0	200	0,01	0,69	2	0,02	1,4	1.139-1 В.1
	Поз.1	—	—	—	—	—	—	—	99,0	
510 мм	ФС4	1300	2,7	100	0,54	1,46	12	6,5	17,6	1.116-1 В.1
	ФС4-8	415	4,4	100	0,17	0,76	6	1,0	4,6	"
	ФС5	1630	3,5	100	0,68	2,36	20	13,5	47,2	"
	ФС5-8	520	3,5	100	0,22	0,76	6	1,3	4,6	"
	Ф10	1520	12,7	150	0,61	7,70	10	6,1	77,0	1.112-1 В.1
	Ф10-12	750	14,3	150	0,30	4,30	4	1,2	17,2	"
	БП2-2	600	156,0	200	0,25	39,0	4	1,0	155,0	КЭ-01-58 В.2
	Б13	25	69,0	200	0,01	0,69	2	0,02	1,4	1.139-1 В.1
	Поз.1	—	—	—	—	—	—	—	99,0	

1—1

М 1:100

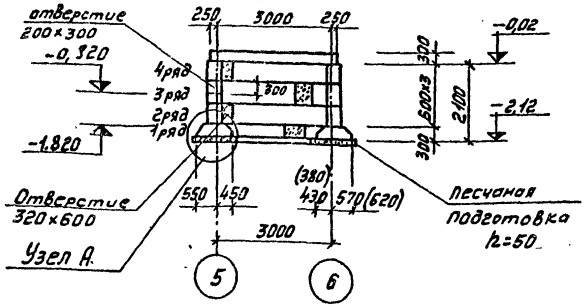

Узел А М1:50

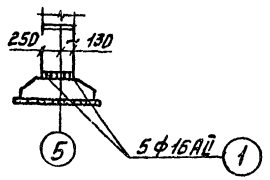

2—2

М 1:100

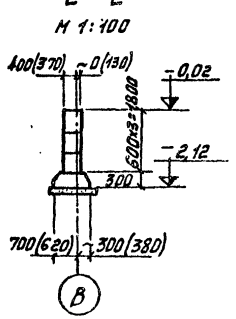

Примечание

1. Размеры в скобках относятся к толщине стен 510 мм

План 1 ряда

М 1:100

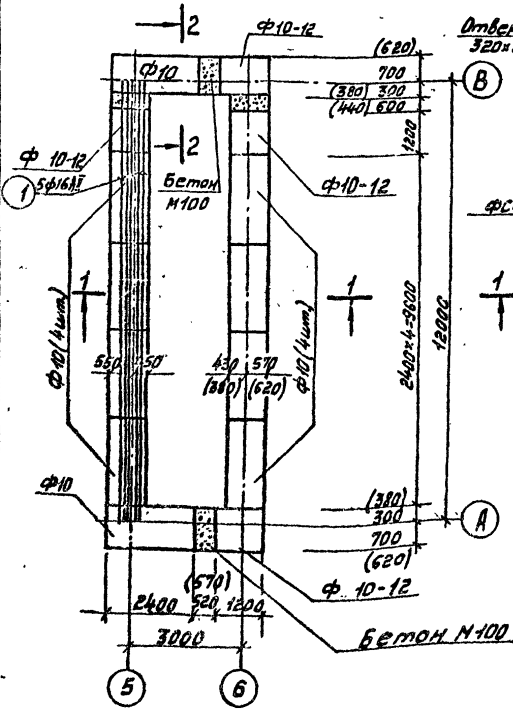

План 2 ряда

М 1:100

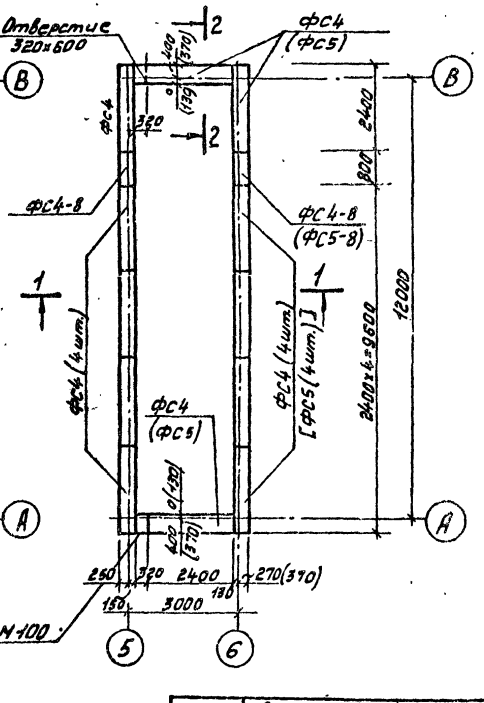

План 3 ряда

М 1:100

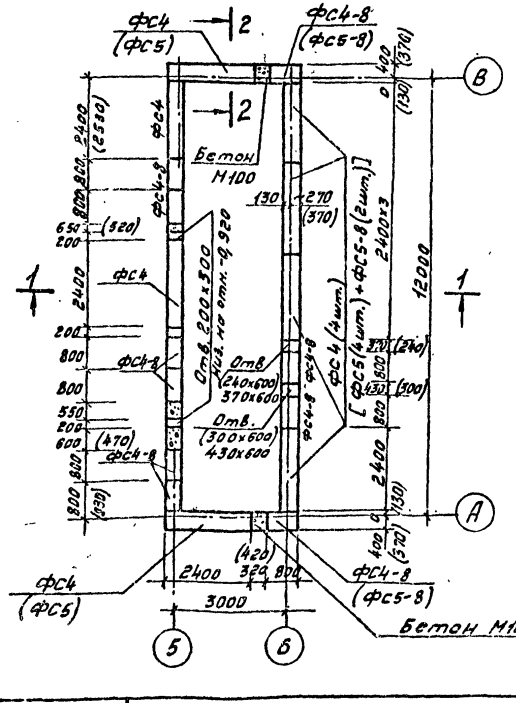

План 4 ряда

М 1:100

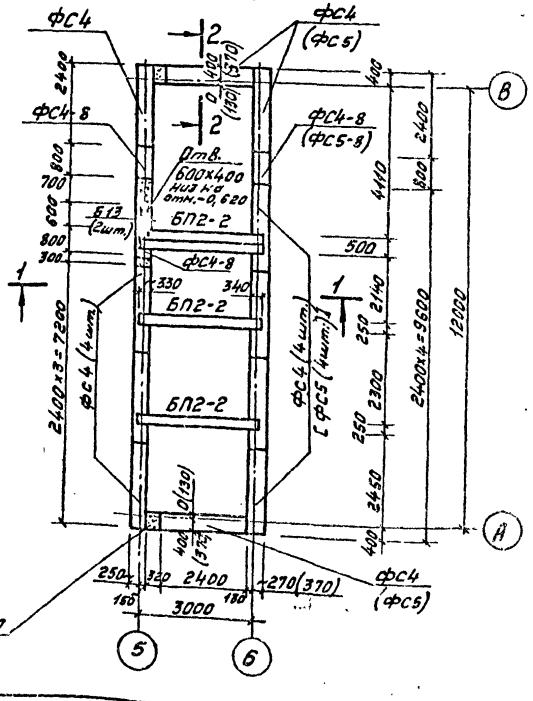

1976 г.	Речные водозаборные сооружения совмещенного типа для амплитуд колебания уровней воды от 6 до 14 м производительностью от 0,2 до 1,0 м³/с	Фундаменты под стены в осях 5-6. Планы. Разрезы (при установке насосов типа АТН и Э48)	Типовой проект 901-1-30	Альбом II/1	Лист АС-25

Госстрой СССР ГПИ Ленинградский Водоканалпроект

Шифр 901-1-75

Инв. № подл. | Подпись и дата | Взам. инв. №

Копия верна

Гл. инж. проекта Повалишева

Нач. отд. Гейкевич

Рук. группы Повалишева

Ст. инженер Повалишева

Гл. констр. проекта Повалишева

Нач. отд. Повалишева

Разраб. Повалишева

Гл. инж. пр. Повалишева

Нач. сект. Повалишева

Н. контр. Повалишева

Шифр III-1-76 Арх. М

Копия верна

Госстрой СССР ГПИ Ленгипроречтранспроект Водоканалпроект

Составил Котельников, Проверил Андреева, Гл. инж. пр. Котельников, Гл. конструк. Котельников, Нач. арх. группы Котельников, Ст. инженер Андреева

1 — 1

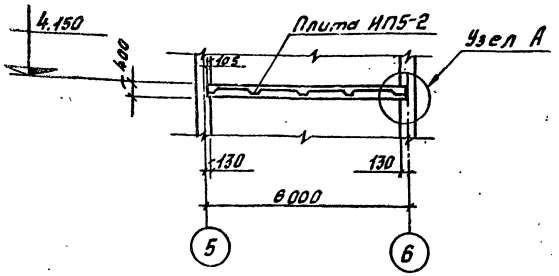

3 — 3

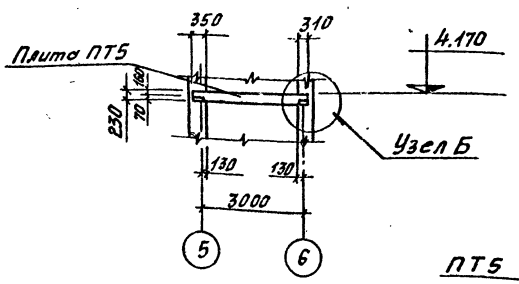

2 — 2

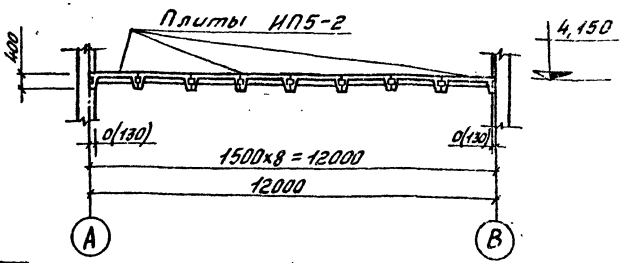

Узел Б

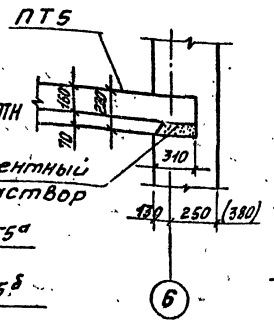

4 — 4

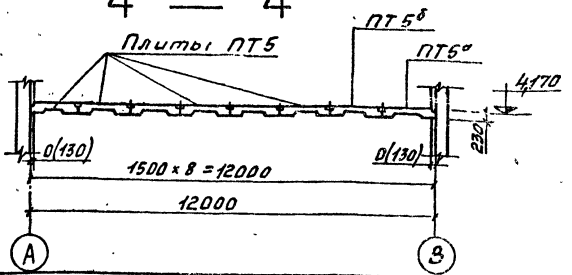

Планы перекрытий на отм. 4.200

при установке насосов типа А

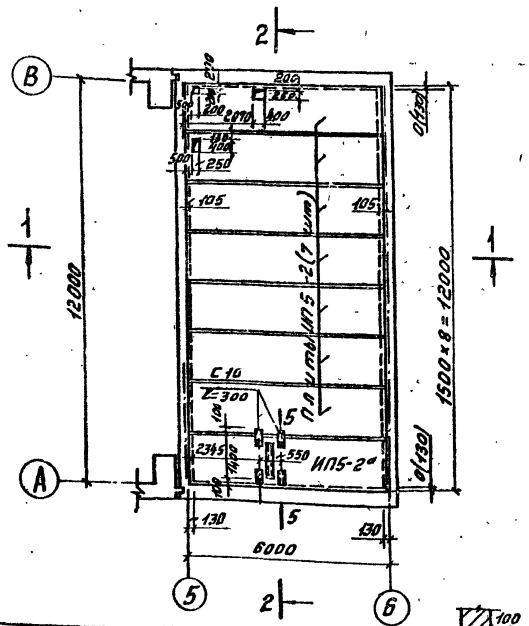

при установке насоса типа ЭЦВ, АТН

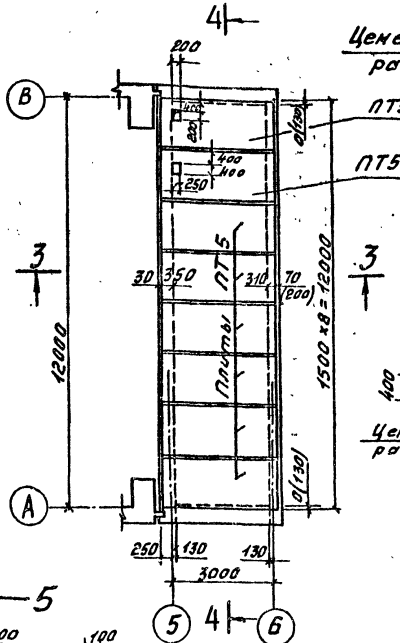

Узел А

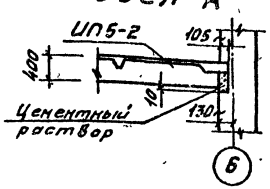

5 — 5

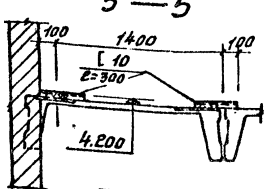

Расход материалов

Наименов. элемента	Вес эл-та кг	Марка бетона	Расход стали на 1м³ бетона	На 1 элем-т: бетона м³	На 1 элем-т: стали кг	К-во шт.	Всего: бетона м³	Всего: стали кг	Примечан.
При установке насосов типа А									
ИП5-2	2400	300	77,0	0,95	73	7	7,6	511,0	Серия ИИ 24-2/70
ИП5-2а	2400	300	77,0	0,95	73,0	1	0,95	73,0	л. АС-27
При установке насосов типа ЭЦВ, АТН									
ПТ5	2400	300	142,5	0,96	136,9	8	7,7	1095,2	Серия ИС-01-05 Вып.2

Сводка марок (при установке насосов типа А)

Наименов. марки	Ед. изм.	К-во шт.	Вес, кг: 1 марки	Вес, кг: всех	Примечан.
С 10, L=300	шт.	4	2,6	10,4	

Примечания:

1. Плиты перекрытий устанавливаются на цементном растворе.
2. Зазоры между плитами заделать цементным раствором.
3. В плитах ИП5-2 и ПТ5 отверстия пробить по месту.
4. Временная нагрузка на покрытие – $q_в = 600 кг/м^2$
5. Цифры в скобках даны для стен толщиной 510 мм.

1976г	Речные водозаборные сооружения совмещенного типа для амплитуд колебания уровней воды от 8 до 14м производительностью от 0,2 до 1,0 м³/с	Перекрытие на отм. 4.200 Планы. Разрезы	Типовой проект 901-1-90	Альбом II/1	Лист АС-26

ЦФ 374-08

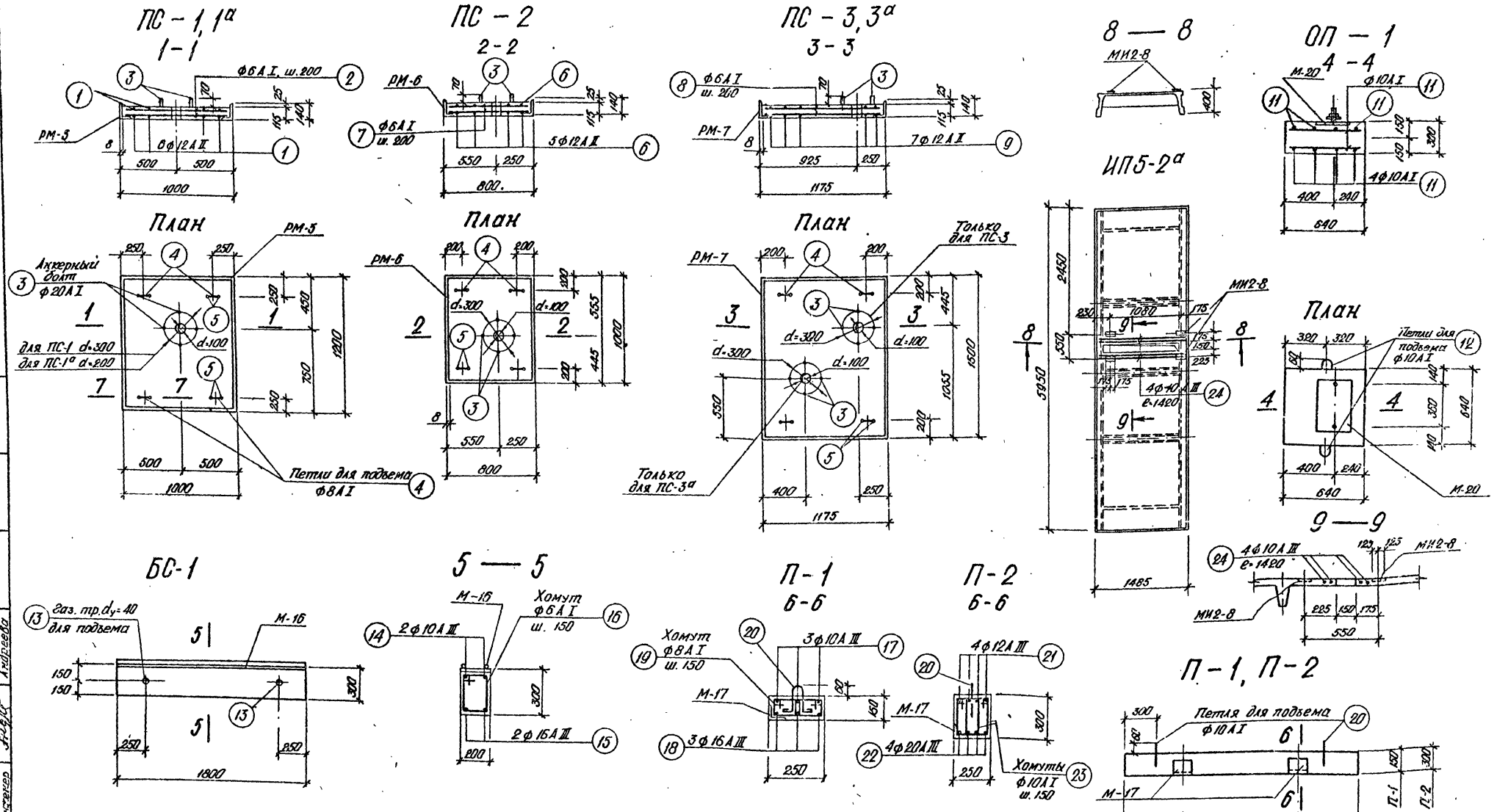

Примечания

1. Данный лист рассматривать совместно с листом АС-28.
2. Арматуру плит приварить к окаймляющим рамкам.
3. Плита ИП5-2а отличается от плит ИП5-2 серии ИИ 24-2/70 наличием отверстия и дополнительных марок.

1976г	Речные водозаборные сооружения совмещенного типа для амплитуд колебания уровней воды от 6 до 14м производительностью от 0,2 до 1,0 м³/с	Сборные элементы ПС-1, 1а 2, 3, 3а; ОП-1, БС-1, 2; П-1, 2; ИП5-2а Опалубочно-арматурный чертеж.	Типовой проект 901-1-30	Альбом II/1	Лист АС-27

Госстрой СССР
ГПИ Ленинградский
ВОДОКАНАЛПРОЕКТ

Шифр III-1-76
Арх. №

Копия верна

Нач. отдела | Гл. инж. пр. | Гл. констр. | Рук. группы | Ст. инженер | Жило | Беляев | Кудряев | Печорская | Андреева | Ст. техник | Проверил | Костылева | Андреева

Шифр III-1-76 Вып. №

Копия верна

Балки 2БДР12-5АIIIв* (2шт.) или 2БДР12-4АIIIв* (2шт.)

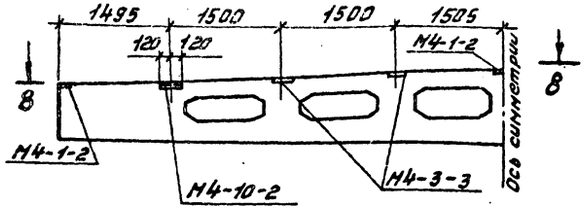

8 — 8

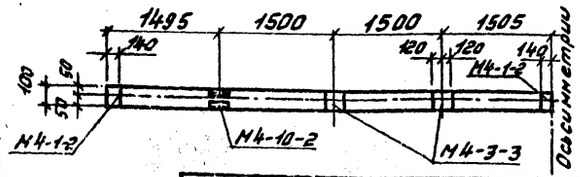

Сводка марок

Тип или марка насоса	Наим. марки	Ед. изм.	К-во шт.	Вес, кг 1 марки	Вес, кг всех	Примеч.
Для насосов типа А	РМ-5	шт.	2	64,9	129,8	АС-55,56
	РМ-6	"	1	53,0	53,0	АС-55,56
	РМ-7	"	2	78,6	157,2	АС-55,56
	М-16	"	4	29,3	117,2	АС-49,50
	М-17	"	10	4,8	48,0	АС-49,50
	М-20	"	4	10,1	40,4	АС-50
	М4-1-2	"	8	2,0	16,0	1.462-3 в II л.37
	М4-3-3	"	8	3,4	27,2	в II л.38
	М4-10-2	"	2	6,0	12,0	в II. л 42
	МИ2-8	"	4	6,0	24,0	серия 3.407-6 л. 34
	поз.24	"	4	0,93	3,7	л. АС-27
	Всего:				628,5	
Для насосов типов АТН и ЭЦВ	РМ-5	"	2	64,9	129,8	АС-55,56
	РМ-6	"	1	530	530	АС-55,56
	РМ-7	"	2	78,6	157,2	АС-55,56
	М-17	"	6	4,8	28,8	АС-49,50
	М-20	"	4	10,1	40,4	АС-50
	М4-1-2	"	8	2,0	16,0	1.462.3 в II. л.37
	М4-3-3	"	8	3,4	27,2	в II л.38
	М4-10-2	"	2	6,0	12,0	в II. л.42
	Всего:				464,4	

Спецификация арматуры на 1 элемент

Наименование элемента	№ поз.	Эскиз	ф мм	l мм	n шт.	l·n м	Выборка арматуры на 1 элемент: ф мм	Σl·n м	Вес кг	Общий вес кг
ПС-1,1° (2шт.)	1	1180	12А-II	1161	12	14,3	6АI	14	3	6
	2	980	6А-I	98.1	14	13,7	10АI	2	1	2
	3	150, 120, 50, 1111	20А-I	32.7	4	1,3	12АII	14	12	24
	4	250, 250, 80	10АI	580	4	2,3	20АI	1	3	6
	5	Газ.тр. ду 20	—	130	4	0,5	Газ.тр ду20	0,5	1	2
	10	— 60×10	—	130	4	0,5	-60×10	0,3	2	4
							Итого:		22	44
ПС-2 (1шт.)	3	Эскиз см. Выше	20АI	320	4	1,3	6АI	9	2	2
	4	—"—	10АI	580	4	2,3	10АI	2	1	1
	5	—"—	—	130	4	0,5	12АII	10	9	9
	6	980	12А-II	980	10	9,8	20АI	1	3	3
	7	780	6АI	780	12	9,4	Газ.тр ду20	0,5	1	1
	10	— 60×10	—	130	4	0,5	-60×10	0,5	2	2
							Итого:		18	18
ПС-3, 3° (1+1шт)	3	Эскиз см. Выше	20АI	320	4	1,3	6АI	21	4	8
	4	—"—	10АI	580	4	2,3	10АI	2	1	2
	5	—"—	—	130	4	0,5	12АII	21	19	38
	8	1150	6АI	1150	18	20,8	20АI	1	3	6
	9	1480	12АI	1480	14	20,8	Газ.тр ду20	0,5	1	2
	10	— 60×10	—	130	4	0,5	-60×10	0,5	2	4
							Итого:		30	60
ОП-1 (2шт.)	11	600	10АI	600	16	9,6	10АI	12	7	28
	12	60, 90, 300, 30	10АI	840	2	1,7	Итого:		7	28
БС-1(4шт.)	13	Газ. тр ду 32	—	200	2	0,4	6АI	12	3	12
	14	28й, 1750, 280	10АIII	2310	2	4,6	10АIII	5	3	12
							16АIII	4	6	24
	15	1750	16АIII	1750	2	3,5	Газ.тр ду40	0,4	2	8
	16	150, 320, 240, 230	6АI	940	13	12,2	Итого:		14	56
П-1(3шт.)	17	120, 2150, 120	10АIII	2390	3	7,2	8АI	23	9	27
	18	2150	16АIII	2150	3	6,5	10АI	2	1	3
							10АIII	7	4	12
	19	200, 180, 120	8АI	760	30	22,8	16АIII	7	11	33
	20	90, 60, 30, 150, 150, 150	10АI	840	2	1,7	Итого:		25	75
П-2(5шт.)	20	Эскиз см. Выше	10АI	840	2	1,7	10АI	47	31	155
	21	190, 3050, 190	12АIII	3430	4	13,7	12АIII	14	13	65
	22	3050	20АIII	3050	4	12,2	20АIII	12	30	150
	23	290, 400, 250, 140	10АI	1080	42	45,5	Итого	74	370	

Выборка арматуры

50

Для насосов типа А

ф мм	6АI	8АI	10АI	20АI	12АII	10АIII	16АIII	Газ.тр ду20	Газ.тр ду40	-60×10	12АIII	20АIII	Всего
Вес, кг	28	—	188	15	71	12	24	5	8	10	65	150	576

Для насосов типа АТН и ЭЦВ

ф мм	6АI	8АI	10АI	20АI	12АII	10АIII	16АIII	Газ.тр ду20	-60×10				Всего
Вес, кг	16	27	36	15	71	12	33	5	10				225

Таблица расхода материалов

Тип или марка насоса	Наимен. элемента	Вес кг	Расход стали на 1 м³ бет. кг	Марка бет.	На 1 элем. бетон м³	На 1 элем. сталь кг	К-во шт.	Всего бетон м³	Всего сталь кг	Примечание
Для насоса марки 20А-18×3	ПС-1	360	157,0	200	0,14	22	2	0,28	44	
	ПС-2	250	180,0	200	0,1	18	1	0,10	18	
	ПС-3	540	136,0	200	0,22	30	1	0,22	30	
	ПС-3°	540	136,0	200	0,22	30	1	0,22	30	
	БС-1	270	127,0	200	0,11	14	4	0,44	56	
	ОП-1	300	58,0	200	0,12	7	4	0,48	28	
	П-2	650	134,0	200	0,27	74	5	1,35	370	
	Итого:							3,09	576	
Для насоса марки 24А-18×3	ПС-1°	360	157,0	200	0,14	22	2	0,28	44	
	ПС-2	250	180,0	200	0,1	18	1	0,1	18	
	ПС-3	540	136,0	200	0,22	30	1	0,22	30	
	ПС-3°	540	136,0	200	0,22	30	1	0,22	30	
	БС-1	270	127,0	200	0,11	14	4	0,44	56	
	ОП-1	300	58,0	200	0,12	7	4	0,48	28	
	П-2	650	134,0	200	0,27	74	5	1,35	370	
	Итого:							3,09	576	
Для насосов типа АТН и ЭЦВ	ПС-1	360	157,0	200	0,14	22	2	0,28	44	
	ПС-2	250	180,0	200	0,1	18	1	0,1	18	
	ПС-3	540	136,0	200	0,22	30	1	0,22	30	
	ПС-3°	540	136,0	200	0,22	30	1	0,22	30	
	П-1	330	192,0	200	0,13	25	3	0,39	75	
	ОП-1	300	58,0	200	0,12	7	4	0,48	28	
	Итого:							1,69	225	

Примечание

1. Данный лист рассматривать совместно с листами АС-27, 49, 50, 55, 56.

Госстрой ССС* ГПИ Ленинградский СОДОКАНАЛПРОЕКТ	Гл. инж. пр. Нач. отд. Гл. констр. Инж. Ст. инженер	Костенецкая Дубовцева Жилин Егорова Кудряев Ленковская Орлова Сластина Ахрем Ахрем	Речные водозаборные сооружения совмещенного типа для амплитуд колебаний уровней воды от 6 до 14м производительностью от 0,7 до 1,0 м³/с	1976 г.	Дополнительные закладные элементы в балке кровли 2БДР12-5АIIIв*, 2БДР12-4АIIIв* Спецификация металла. Выборка

Типовой проект 901-1-30 | Альбом V | Лист АС-28

ф 374-03

Шифр III-1-76
Арх. №
Копия верна
Гл. инженер Ленинградский
Гл. инж. пр. Ленводоканалпроект
Нач. отдела Гидротехнический
Гл. инж. пр. Шилова
Гл. констр. Трунов
Рук. группы Кузьмина
Нач. сектора Кудрявцева
Инж. Гидрова
Инж. Гидрова
Техн. Соловьева
Инж. Кузьмина
Инж. Кудрявцева
Изм. Кол. уч. Лист № док. Подпись Дата

План - схема ПК-1

М 1:200

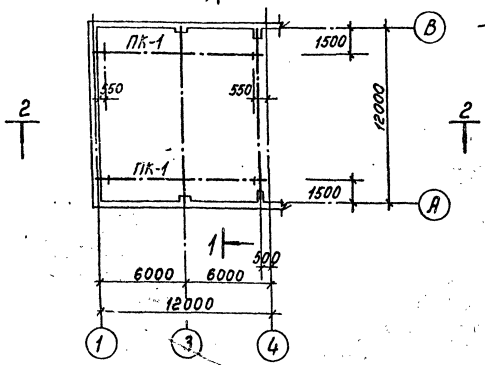

По 2-2

М 1:100

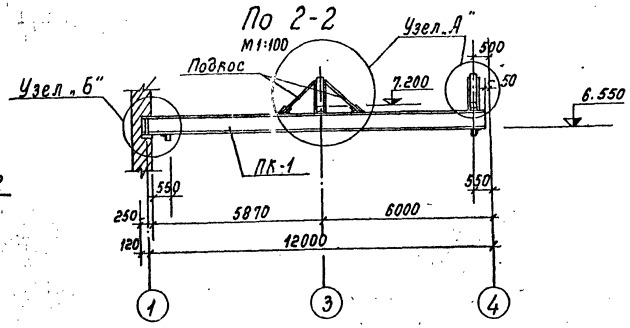

По 4-4

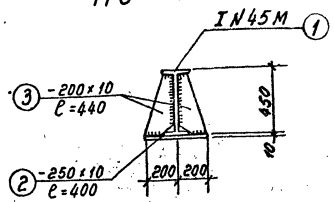

По 1-1

М 1:100

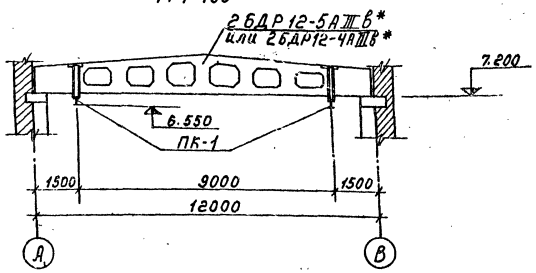

ПК-1

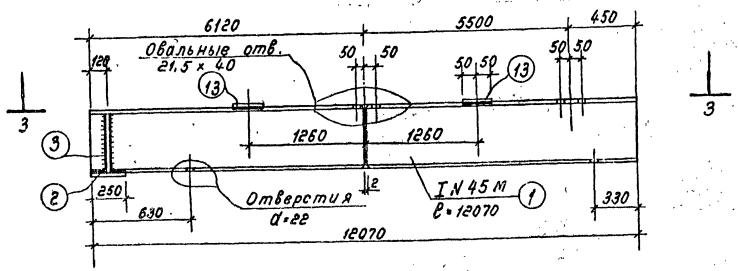

По 3-3

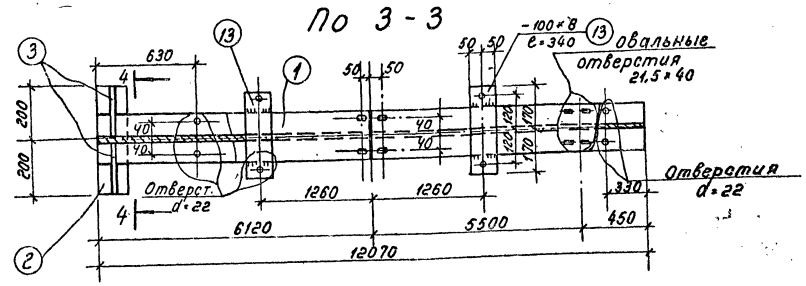

Примечания.

1. Данный лист рассматривать совместно с листом АС-30.
2. Подкрановые пути разработаны для крана подвесного электрического грузоподъемностью Q=5,0 т по ГОСТ'у 7890-73.

1976г.	Речные водозаборные сооружения совмещенного типа для амплитуд колебания уровня от 6 до 14 м производительностью от 0,2 до 1,0 м³/с.	Подкрановые пути ПК-1 Чертеж № 1	Типовой проект 901-1-30	Альбом II/1	Лист АС-29

Госстрой СССР
ЛПИ Ленинградский
Водоканалпроект

Узел А

м 1:20

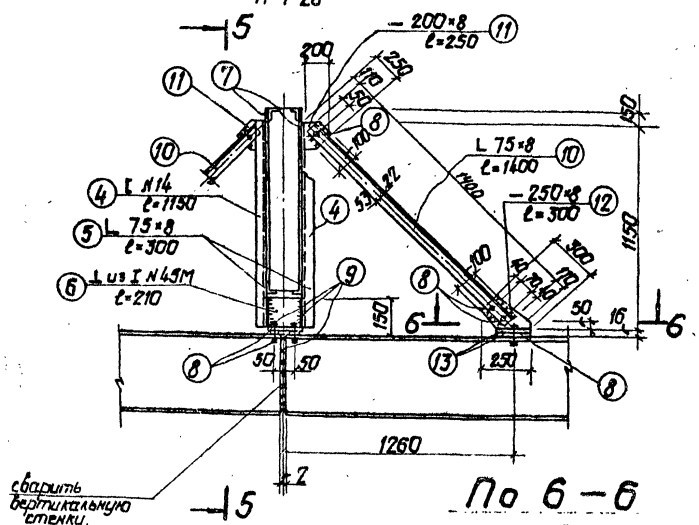

По 5—5

м 1:20

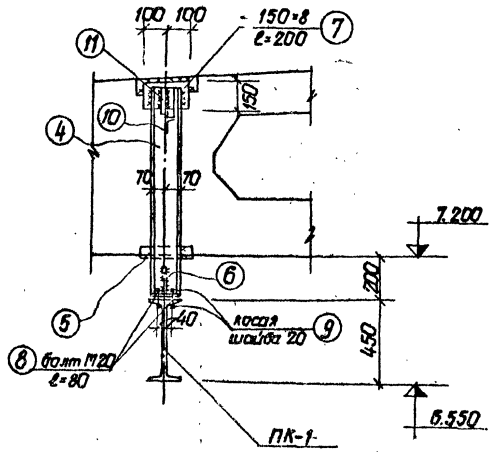

По 6—6

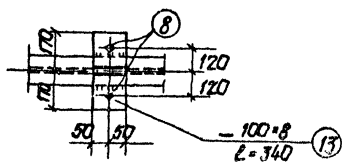

Узел Б

м 1:10

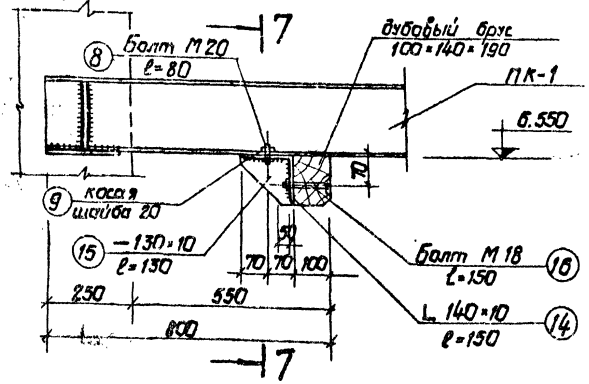

По 7—7

м 1:10

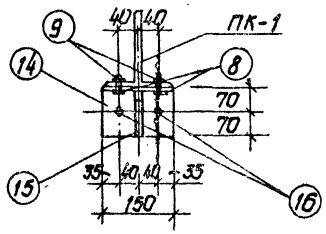

Спецификация металла на 1 элемент

Наименование элемента	№ поз.	Профиль	ℓ мм	n шт	Вес, кг 1 шт.	Вес, кг всех	Вес, кг элем.	Примечание
ПК-1	1	I N45M	12070	1	935,0	935,0	960,8+1%=970,4	
	2	− 250×10	400	1	7,8	7,8		
	3	− 200×10	440	2	6,9	13,8		
	13	− 100×8	340	2	2,1	4,2		
Узел „А"	4	[N14	1150	2	14,2	28,4	51,2+1%=51,7	
	5	L 75×8	300	2	2,7	5,4		
	6	⊥ N45M	210	1	12,2	12,2		из I N45M
	7	− 150×8	200	2	1,9	3,8		
	8	Болт М20	80	4	0,3	1,2		с гайкой
	9	Косая шайба 20	—	4	0,06	0,2		
Подкос	8	Болт М20	80	5	0,3	1,5	24,0+1%=24,2	с гайкой
	10	L 75×8	1400	1	12,6	12,6		
	11	− 200×8	250	1	3,1	3,1		
	12	− 250×8	300	1	4,7	4,7		
	13	− 100×8	340	1	2,1	2,1		
Узел Б	8	Болт М20	80	2	0,3	0,6	6,0+1%=6,1	с гайкой и шайбой
	9	Косая шайба 20	—	2	0,06	0,1		
	14	L 140×10	150	1	3,2	3,2		
	15	− 130×10	130	1	1,3	1,3		
	16	Болт М18	150	2	0,4	0,8		с гайкой и шайбой

Примечания:

1. Данный лист рассматривать совместно с листом АС-29.
2. Материалы металлоконструкций — сталь по ГОСТ'у 14637-69* марки Вст 3 Пс.
3. Сварку вести электродами Э-42А по ГОСТ'у 9467-75 катетом шва не менее наименьшей толщины соединительных элементов и не более 1,2 δ (где δ — минимальная толщина сварных элементов.)

Сводка металла на л.л. АС-29; 30

Наименование марки	Ед. изм.	К-во шт.	Вес, кг одной марки	Вес, кг всех	Примечания
ПК-1	шт.	2	970,4	1940,8	
Узел „А"	шт.	4	51,7	206,8	
Узел „Б"	шт.	4	6,1	24,4	
подкос	шт.	4	24,2	96,8	
Итого:				2268,8	

1976г.	Речные водозаборные сооружения совмещенного типа для амплитуд колебания уровня от 6 до 14 м производительностью от 0,2 до 1,0 м³/с	Подкрановые пути ПК-1 Чертеж № 2	Типовой проект 901-1-30	Альбом	Лист АС-30

Шифр III-1-76 Арх. №

Копия верна

Инв. № подл. | Подп. и дата | Взам. инв. №

Госстрой СССР Государственный проектный институт Водоканалпроект

Нач. отдела Кандрашов Ст. инженер Андреева
Гл. инж. пр-та Шокин Ст. техник Шелкова
Гл. инж. пр-та Экин Проверил Андреева
Гл. конструк. Лядов
Рук. группы Печковская

Гипроспецгаз

Сер. 3.004-3/83 Альбом 1 Лист 1

Шифр III-1-76
Арх. №

Копия верна

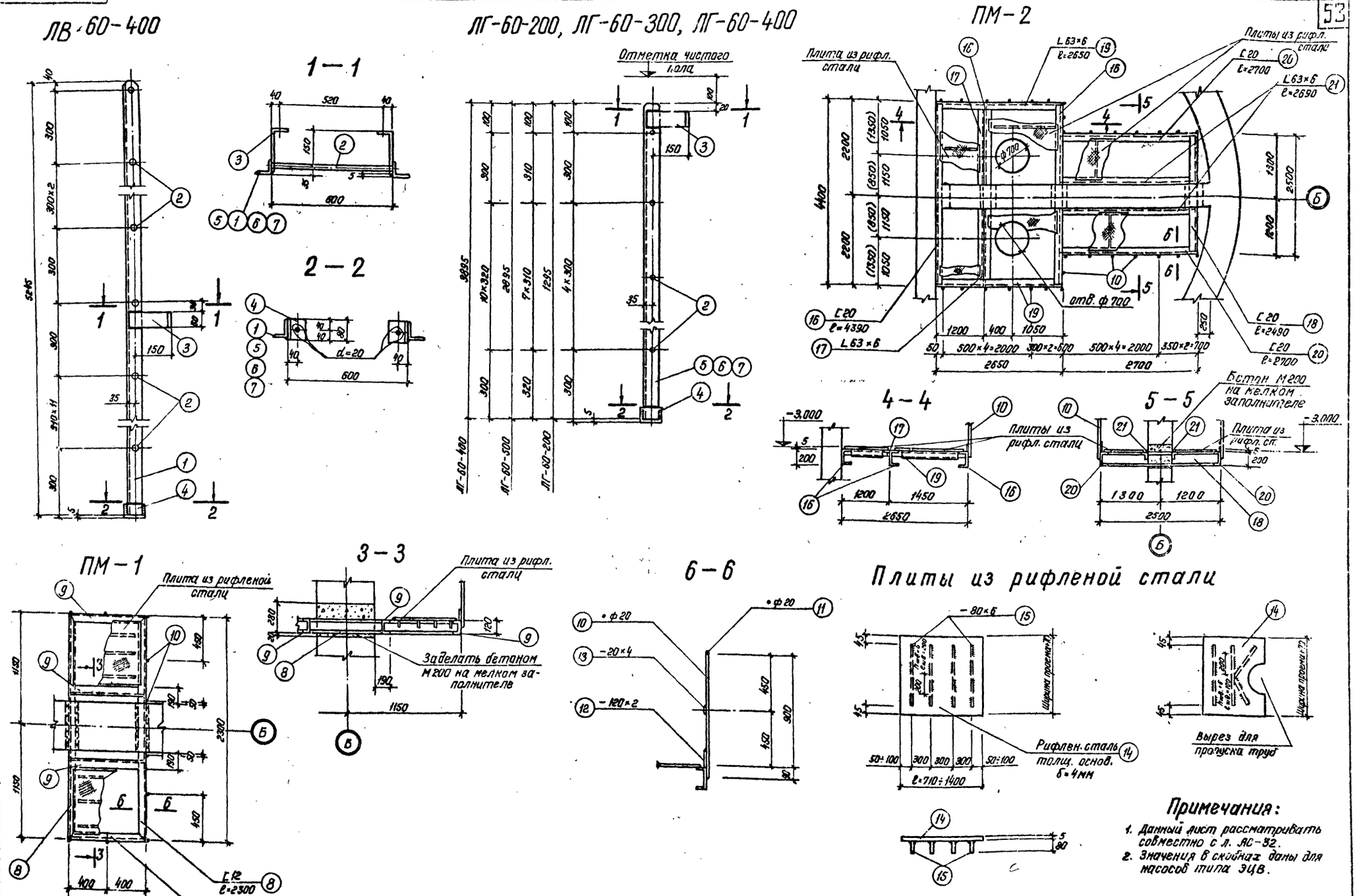

Примечания:

1. Данный лист рассматривать совместно с л. АС-32.
2. Значения в скобках даны для насосов типа ЭЦВ.

1976г.	Речные водозаборные сооружения совмещенного типа для амплитуд колебания уровней воды от 6 до 14 м производительностью от 0,2 до 1,0 м³/с	Металлические площадки ПМ-1, 2 и лестницы ЛВ-60-400, ЛГ-60-200, 300, 400 в опускном колодце	Типовой проект 901-1-30	Альбом II/1	Лист АС-31

Гл. инж. пр. Шукин
Гл. инж. пр. Жило
Гл. констр. Кудреев
Рук. группы Печковская
Ш. Спасская
Андреева

Госстрой СССР
ЦНИИ Ленинградский Водоканалпроект

Спецификация металла на 1 марку

Обозн. позиции	NN п/п	Профиль	Длина мм	К-во шт.	Вес, кг: одной детали	Вес, кг: всех	Вес, кг: марки	Примечание
1	2	3	4	5	6	7	8	9
ЛВ-60-400	1	∟ 63×6	5245	2	30	60	81+2%=83	
	2	• ф 20	600	13	1.5	19		
	3	— 60×5	240	2	0.6	1		
	4	∟ 75×50×5	80	2	0.5	1		
ЛГ-60-200	5	∟ 63×6	1895	2	10.9	22	33+2%=34	
	2	• ф 20	600	6	1.5	9		
	3	— 60×5	240	2	0.6	1		
	4	∟ 75×50×5	80	2	0.5	1		
ЛГ-60-300	6	∟ 63×6	2895	2	16.5	33	48+2%=49	
	2	• ф 20	600	9	1.5	13		
	3	— 60×5	240	2	0.6	1		
	4	∟ 75×50×5	80	2	0.5	1		
ЛГ-60-400	7	∟ 63×6	3895	2	22.2	44	64+2%=65	
	2	• ф 20	600	12	1.5	18		
	3	— 60×5	240	2	0.6	1		
	4	∟ 75×50×5	80	2	0.5	1		
ПМ-1	8	[12	2300	2	23.9	48	189+2%=193	
	9	[12	800	4	8.3	33		
	10	• ф 20	980	10	2.4	24		
	11	• ф 20	3400	—	8.4	8		
	12	— 120×2	3400	—	6.4	6		
	13	— 20×4	3400	—	2.1	2		
	14	Рифленая сталь δ=4мм	1.4 м²	—	46.7	47		
	15	— 80×6	5600	—	21.1	21		
ПМ-2	10	• ф 20	980	30	2.4	72	1324+2%=1350	
	11	• ф 20	12600	—	31.1	31		
	12	— 120×2	12600	—	23.6	24		
	13	— 20×4	12600	—	7.9	8		
	14	Рифленая сталь δ=4мм	15.7 м²	—	524.0	524		
	15	— 80×6	52000	—	195.0	195		
	16	[20	4390	3	80.9	242		
	17	∟ 63×6	1890	2	10.8	22		
	18	[20	2490	1	45.9	46		
	19	∟ 63×6	2650	2	15.2	30		
	20	[20	2700	2	49.7	99		
	21	∟ 63×6	2690	2	15.4	31		

Примечания:

1. Материал металлоконструкций – сталь марки Вст3кп2 по ГОСТ'у 380-71*.
2. Сварку металла вести электродами типа Э-42 по ГОСТ'у 9467-75 катетом шва не менее 4 мм и не более 1,2 δ (где δ – наименьшая толщина соединяемых элементов).
3. Плиты из рифленой стали приварить по периметру прерывистым швом ℓ шва = 100, шаг – 200.

Сводка лестниц и площадок

Н м	Обозначение марки	К-во шт.	Вес в кг: одной марки	Вес в кг: всех	Всего
11 м	ЛВ-60-400	2	83	166	1898
	ЛГ-60-300	1	49	43	
	ЛГ-60-400	2	65	130	
	ПМ-1	1	193	193	
	ПМ-2	1	1350	1350	
13 м	ЛВ-60-400	4	83	332	2185
	ЛГ-60-200	2	34	68	
	ЛГ-60-300	1	49	49	
	ПМ-1	2	193	386	
	ПМ-2	1	1350	1350	
15 м	ЛВ-60-400	4	83	332	2247
	ЛГ-60-300	1	49	48	
	ЛГ-60-400	2	65	130	
	ПМ-1	2	193	386	
	ПМ-2	1	1350	1350	
17 м	ЛВ-60-400	6	83	498	2544
	ЛГ-60-200	2	34	68	
	ЛГ-60-300	1	49	49	
	ПМ-1	3	193	579	
	ПМ-2	1	1350	1350	
19 м	ЛВ-60-400	6	83	498	2606
	ЛГ-60-300	1	49	49	
	ЛГ-60-400	2	65	130	
	ПМ-1	3	193	579	
	ПМ-2	1	1350	1350	
21 м	ЛВ-60-400	8	83	664	2903
	ЛГ-60-200	2	34	68	
	ЛГ-60-300	1	49	49	
	ПМ-1	4	193	772	
	ПМ-2	1	1350	1350	

Шифр III-1-76 Арх. №

Копия верна

Ш. Плоская, Ал. Фролова, Гл. арх. проекта, Гл. инженер, Нач. отдела, Гл. инж. пр., Гл. инж. пр., Гл. конструк., Рук. группы

Госстрой СССР Ленинградский Водоканалпроект

1976 г.

Речные водозаборные сооружения совмещенного типа для амплитуд колебания уровней воды от 6 до 14 м производительностью от 0,2 до 1,0 м³/с

Металлические площадки ПМ-1,2 и лестницы ЛВ-60-400; ЛГ-60-200, 300, 400. Спецификация металла и листы ВС-31

Типовой проект 901-1-30 | Альбом II/4 | Лист № 30

сп 374-03

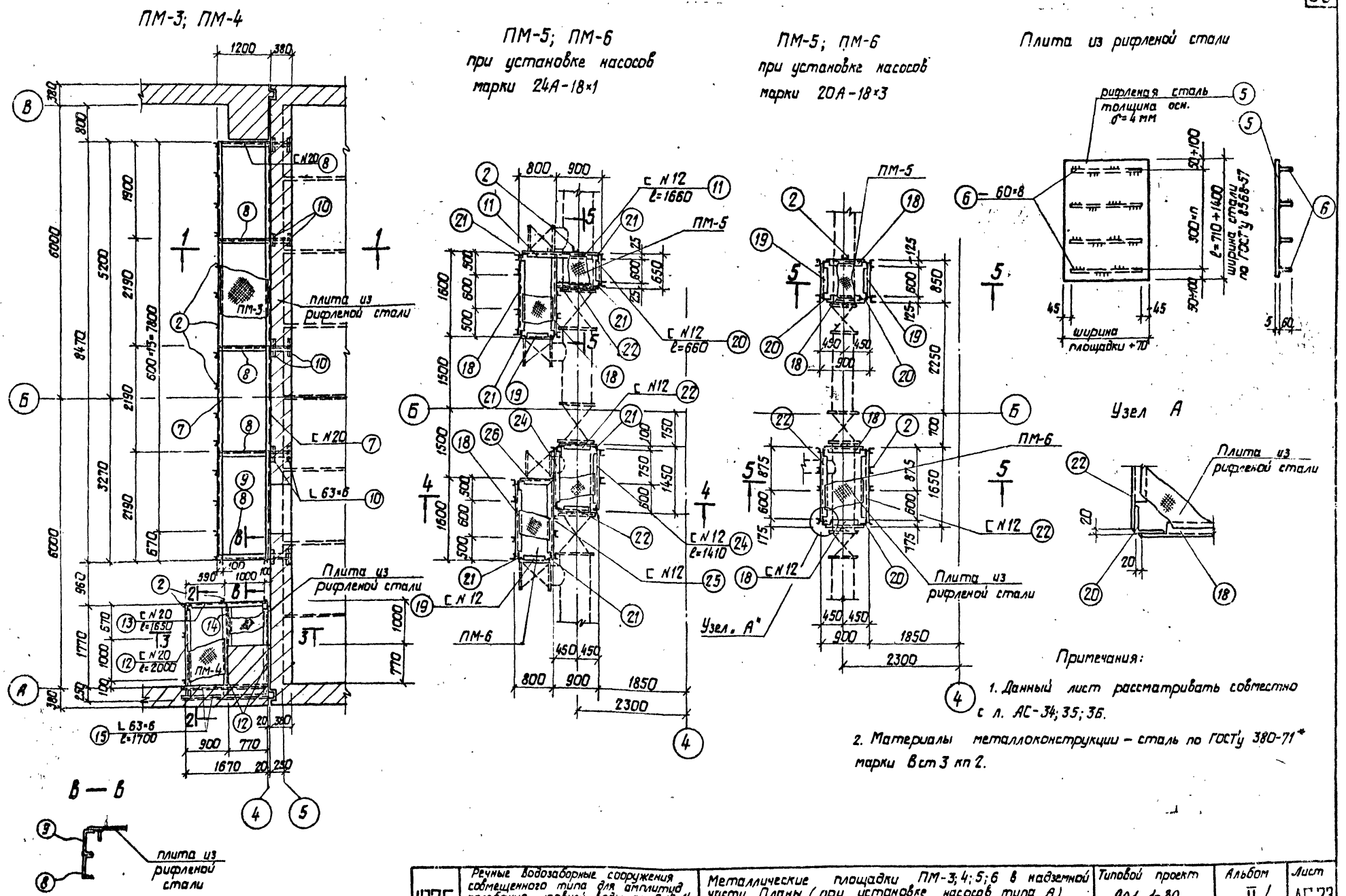

Примечания:

1. Данный лист рассматривать совместно с л. АС-34; 35; 36.

2. Материалы металлоконструкции – сталь по ГОСТ'у 380-71* марки Вст 3 кп 2.

1976г.	Речные водозаборные сооружения совмещенного типа для амплитуд колебания уровней воды от 6 до 14м производительностью от 0,2 до 1,0 м³/с	Металлические площадки ПМ-3; 4; 5; 6 в надземной части. Планы. (при установке насосов типа А)	Типовой проект 901-1-30	Альбом II/1	Лист АС-33

Сф 374-03

Шифр III-1-76

Арх. №

Копия верна

Госстрой СССР ГПИ Ленинградский ВОДОКАНАЛПРОЕКТ

Шифр III-1-76
Арх. №

Копия верно

1—1

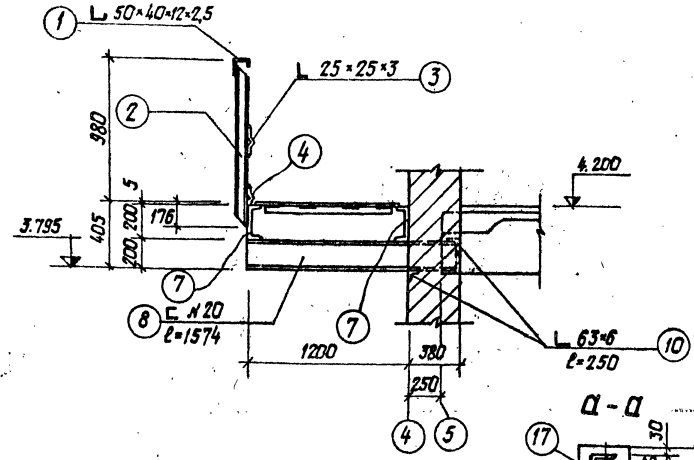

2—2

м 1:25

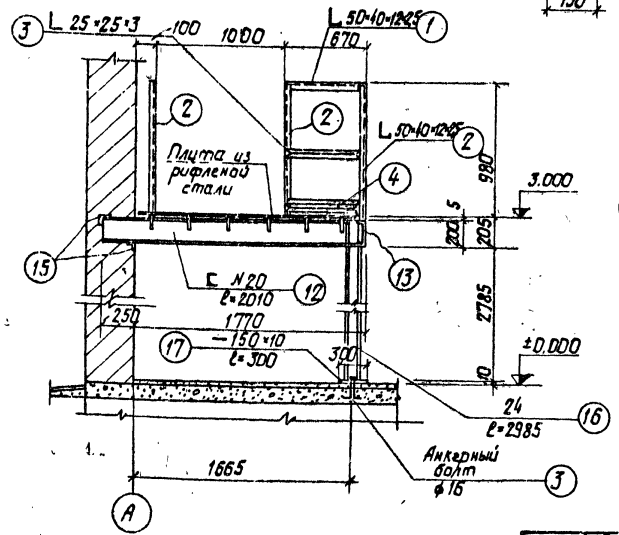

3—3

м 1:25

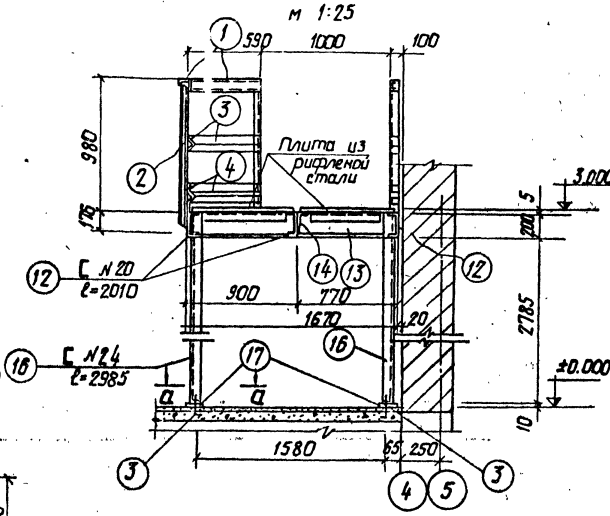

а-а

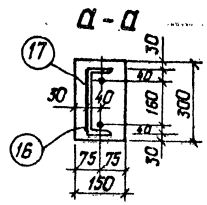

4—4

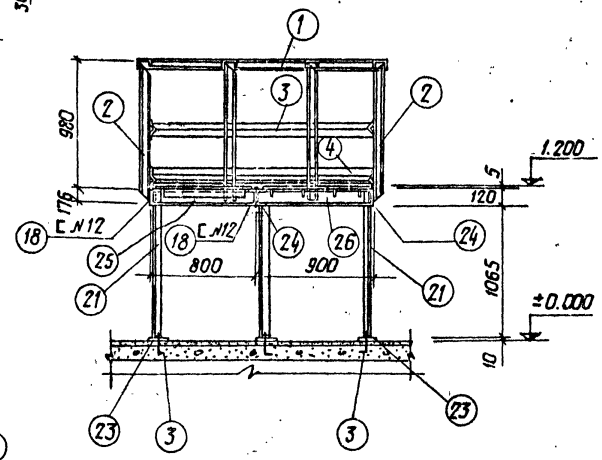

5—5

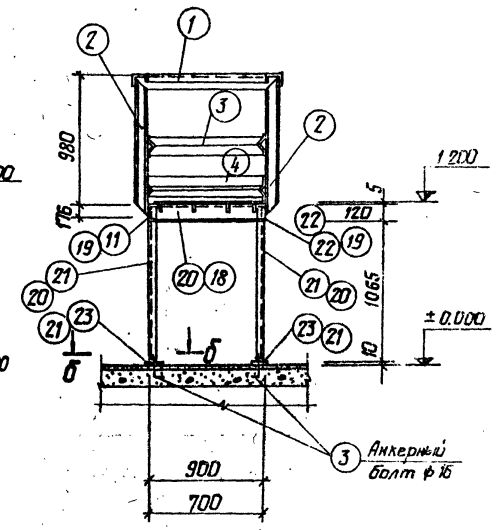

б—б

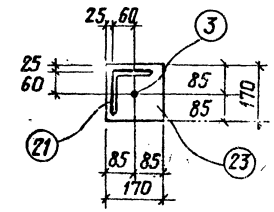

Примечания:

1. Данный лист рассматривать совместно с л. АС-33; 35; 36.
2. Сварку вести электродами Э-42 по ГОСТ 9467-75 катетом шва не менее наименьшей толщины соединительных элементов и не более 1,2 δ (где δ – минимальная толщина сварных соединений.)

Госстрой СССР ГПИ Ленгражданпроект ВОДОКАНАЛПРОЕКТ

Нач. отдела Жилс
Гл. инж. пр. Беляев
Гл. констр. Кудрявцев
Рук. группы Пенчобская
Ст. инженер. Анфилова

Ст. техник Щеглова
3.544-1- Проверил Анфилова

1976 г.

Речные водозаборные сооружения совмещенного типа для амплитуд колебания уровней воды от 6 до 14 м производительностью от 0,2 до 10 м³/с

Металлические площадки ПМ-3; 4; 5; 6, в надземной части. Разрезы (при установке насосов типа А).

Типовой проект 901-1-30

Альбом II/1

Лист АС-34

СФ 374-03

Шифр III-1-76
Арх. №

Копия верна

Госстрой СССР
ГПИ Ленинградский
ВОДОКАНАЛПРОЕКТ

Нач. отдела | Гл. инж. пр. | Гл. констр. | Рук. группы | Ст. инженер | Жилов | Беляев | Кудряев | Пенковская | Андреева | Ст. техник | Проверил | Согласовано | Рук. группы | Щеглова | Андреева | Александрова

Маркировочная схема площадок и лестниц

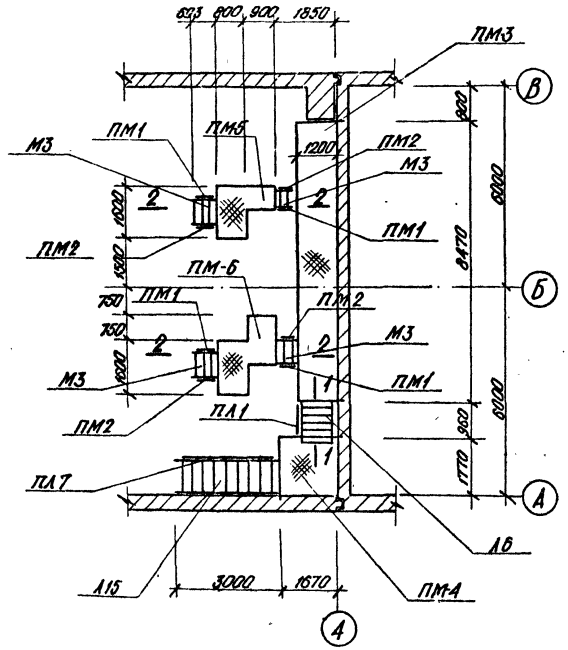

Маркировочная схема анкеров и марок

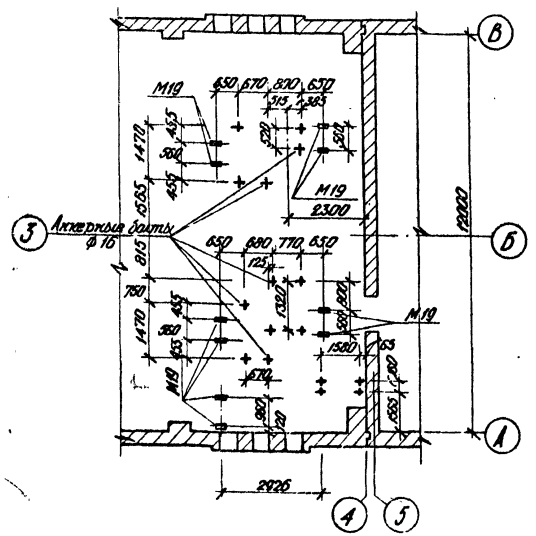

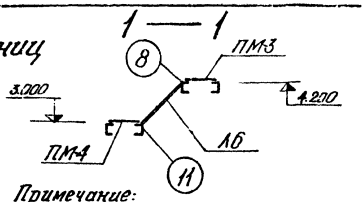

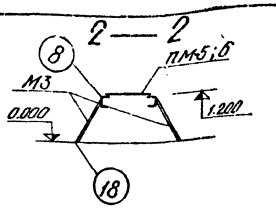

Примечание:
Узлы, замаркированные на данном листе принимать по серии 1.458-2 выпуск 1.

Спецификация металла

Наим. эл-та	№ поз.	Профиль	l мм	n шт.	Вес, кг. 1 дет.	Вес, кг. всех	Вес, кг. марки	Примеч.
1	2	3	4	5	6	7	8	9
ПМ-3	1	L 50×40×12×2,5	8700	—	—	16,1		
	2	L 50×40×12×2,5	1146	17	2,1	27,3		
	3	L 25×25×3	8700	—	—	9,8		
	4	⌇ 90×30×25×3	8700	—	—	33,0		
	5	Рифленая сталь, δ осн. =4мм	м² 9,5	—	—	316,2		
	6	— 60×8	30000	—	—	113,0	1120,6	
	7	[N 20	8470	2	203,0	406,0		
	8	[N 20	1574	5	29,0	145,0		
	9	[N 20	1040	1	19,2	19,2		
	10	L 63×6	250	10	1,4	14,0		
		Наплавленный металл 2%				21,0		
ПМ-4	1	Эскиз см. выше	1300	—	—	2,4		Общая длина
	2	— " —	1146	5	2,1	10,5		
	3	— " —	1300	—	—	1,5		Общая длина
	4	— " —	1300	—	—	5,0		— " —
	5	— " —	м² 2,2	—	—	74,0		— " —
	6	— " —	7900	—	—	29,8		— " —
	12	[N 20	2000	3	37,0	111,0	445,5	
	13	[N 20	1650	1	30,3	30,3		
	14	L 63×6	980	1	5,3	5,3		
	15	L 63×6	1700	2	8,8	17,6		
	16	[N 24	2985	2	71,9	143,8		
	17	— 150×10	300	2	3,6	7,2		
		Наплавленный металл 2%				7,2		
	1	Эскиз см. выше	5300	—	—	9,8		
	2	— " —	1146	11	2,1	23,1		
	3	— " —	5300	—	—	6,0		
ПМ-5	4	— " —	5300	—	—	20,2		
	5	— " —	м² 1,8	—	—	60,0		
	6	— " —	7600	—	—	28,7		
	11	[N 12	1660	1	17,3	17,3		
	18	[N 12	1560	2	16,3	32,6		
	19	[N 12	760	1	8,0	8,0	352,8	
	20	[N 12	610	1	6,4	6,4		
	21	L 125×10	1185	5	22,6	113,0		
	22	[N 12	880	1	9,2	9,2		
	23	— 170×10	170	5	2,3	11,5		
		Наплавленный металл 2%				7,0		
ПМ-6	1	Эскиз см. выше	6150	—	—	11,4		
	2	— " —	1146	12	2,1	25,2		
	3	— " —	6150	—	—	6,9		
	4	— " —	6150	—	—	23,4		
	5	— " —	м² 2,6	—	—	87,0		
	6	— " —	9300	—	—	35,0		
	18	[N 12	1560	1	16,3	16,3	465,0	
	19	[N 12	760	1	8,0	8,0		
	21	L 125×10	1185	7	22,6	158,2		
	22	[N 12	860	2	9,0	18,0		
	23	— 170×10	170	7	2,3	14,6		
	24	[N 12	1410	2	14,7	29,4		
	25	[N 12	1580	1	16,5	16,5		
	26	[N 12	780	1	8,1	8,1		
		Наплавленный металл 2%				7,0		

Сводка площадок и лестниц

Наименование площадок и лестниц	К-во шт.	Вес, кг 1 эл.	Вес, кг всех	Общ. вес	Разработаны на листах
ПМ-3	1	1120,6	1120,6	2946,5	АС-33
ПМ-4	1	445,5	445,5		— " —
ПМ-5	1	352,8	352,8		— " —
ПМ-6	1	465,0	465,0		— " —
М3	4	44,0	176,0		Серия 1.459-2 в.2 л.18
ПМ1	4	7,0	28,0		— " — л. 54
ПМ2	4	7,0	28,0		— " — л. 54
Л6	1	77,0	77,0		— " — л. 11
ПЛ1	1	8,0	8,0		— " — л. 42
Л15	1	191,0	191,0		— " — л. 14
ПЛ7	1	21,0	21,0		— " — л. 45
Анкерный болт поз. 3	14	0,4	5,6		АС-50
М-19	10	2,8	28,0		АС-50

1976. Речные водозаборные сооружения совмещенного типа для амплитуд колебания уровней воды от 6 до 14 м производительностью от 0,2 до 1,0 м³/с

Металлические площадки ПМ-3, 4, 5, 6 в надземной части. Маркировочная схема площадок и лестниц. Спецификация металла. Сводка площадок и лестниц (при установке насосов марки 24А-18×1)

Типовой проект 901-1-30 | Альбом II/1 | Лист АС-35

Маркировочная схема площадок и лестниц

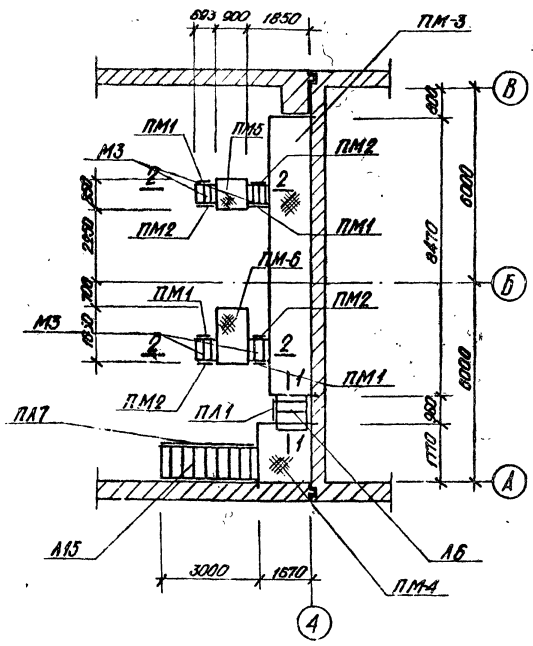

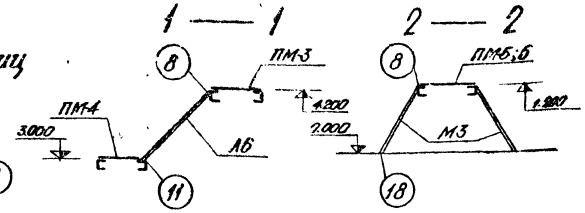

Маркировочная схема анкеров и марок

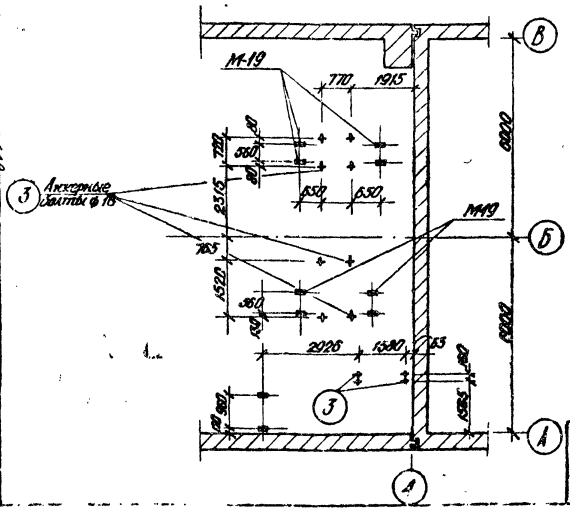

Спецификация металла

Наим. эл-та	N поз.	Профиль	ℓ мм	n шт.	Вес, кг. 1 дет.	Вес, кг. всех	Вес, кг. марки	Примечан.
1	2	3	4	5	6	7	8	9
ПМ3	1	∟ 50×40×12×2,5	8700	—	—	16.1		
	2	∟ 50×40×12×2,5	1146	17	2.1	27.3		
	3	∟ 25×25×3	8700	—	—	9.8		
	4	} 90×30×25×3	8700	—	—	33.0		
	5	Рифл. сталь б. осн. - 4 мм.	9.5 м²	—	—	316.2		
	6	— 60×8	30000	—	—	113.0	1120.6	
	7	[N 20	8470	2	203.0	406.0		
	8	[N 20	1574	5	29.0	145.0		
	9	[N 20	1040	1	19.2	19.2		
	10	∟ 63×6	250	10	1.4	14.0		
		Наплавленный металл 2%				21.0		
ПМ-4	1	Эскиз см. выше	1300	—	—	2.4		
	2	—"—	1146	5	2.1	10.5		
	3	—"—	1300	—	—	1.5		
	4	—"—	1300	—	—	5.0		
	5	—"—	2.2 м²	—	—	74.0		
	6	—"—	7900	—	—	29.8		
	12	[N 20	2000	3	37.0	111.0	445,5	
	13	[N 20	1650	1	30.3	30.3		
	14	∟ 63×6	920	1	5.3	5.3		
	15	∟ 63×6	1700	2	8.8	17.6		
	16	[N 24	2985	2	71.9	142.8		
	17	— 150×10	300	2	3.6	7.2		
		Наплавленный металл 2%				7.2		
	1	Эскиз см. выше	2300	—	—	4.2		
	2	—"—	1146	6	2.1	12.6		
	3	—"—	2300	—	—	2.6		
ПМ5	4	—"—	2300	—	—	8.7		
	5	—"—	0.75 м²	—	—	25.0		
	6	—"—	3200	—	—	12.0		
	18	[N 12	860	2	8.9	17.8		
	19	[N 12	810	2	8.4	16.8	203.3	
	20	∟ 125×10	1185	4	22.6	90.4		
	21	— 170×10	170	4	2.3	9.2		
		Наплавленн. металл 2%				4.0		
ПМ-6	1	Эскиз см. выше	3900	—	—	7.2		
	2	—"—	1146	10	2.1	21.0		
	3	—"—	3900	—	—	4.4		
	4	—"—	3900	—	—	14.8		
	5	—"—	1.5 м²	—	—	50.0		
	6	—"—	5400	—	—	20.4	273.6	
	18	[N 12	860	2	8.9	17.8		
	20	∟ 125×10	1185	4	22.6	90.4		
	21	— 170×10	170	4	2.3	9.2		
	22	[N 12	1610	2	16.7	33.4		
		Наплавленный металл 2%				5.0		

Сводка площадок и лестниц

Наименование площ. и лестниц	К-во шт.	Вес, кг. 1 эл-та	Вес, кг. всех	Общ. вес	Разработаны на листах
ПМ-3	1	1120.6	1120.6	2604.8	АС-33
ПМ-4	1	445,5	445,5		—"—
ПМ-5	1	203,3	203.3		—"—
ПМ-6	1	273.6	273.6		—"—
М3	4	44.0	176.0		Серия 1.459-2 в. 2. 1. 18
ПМ1	4	7.0	28.0		—"— л. 54
ПМ2	4	7.0	28.0		—"— л. 54
Л6	1	77.0	77.0		—"— л. 11
ПЛ1	1	8.0	8.0		—"— л. 42
Л15	1	191.0	191.0		—"— л. 14
ПЛ7	1	21.0	21.0		—"— л. 43
Анкерные болты поз. 3	12	0.1	4.8		АС-50
М-19	10	2.8	28.0		АС-50

Примечание: Узлы замаркированные на данном листе, принимать по серии 1.459-2, выпуск 1.

Госстрои СССР, ГПИ Ленинградский, ВОДОКАНАЛПРОЕКТ

Шифр III-1-76, Инв. №

Копия верна

Гл. инж. проекта Черепанская; Гл. конструктор Песчанская; Нач. отдела Алферева; Гл. инж. пр. Жилищ-гражд.; Утв. Жилищ-гражд.; Нач. отдела Жилищ-гражд.; Ст. инженер Жилищ-гражд.; Руководитель Жилищ-гражд.; Разработал Жилищ-гражд.; Ст. инженер Жилищ-гражд.; Согласовано; Инв. № подл.

1976

Речные водозаборные сооружения совмещенного типа для амплитуд колебания уровней воды от 6 до 14 м производительностью от 0.2 до 1.0 м³/с

Металлические площадки ПМ-3; 4; 5; 6 в надземной части. Маркировочная схема площадок и лестниц. Спецификация металла. Сводка площадок и лестниц (при установке насосов марки 20А-18×3)

Типовой проект 901-1-30

Альбом V/1

Лист АС-36

ФП 374-03

Шифр III-1-76 Арх. №

Копия верна

ПМ-3; ПМ-4; ПМ-5

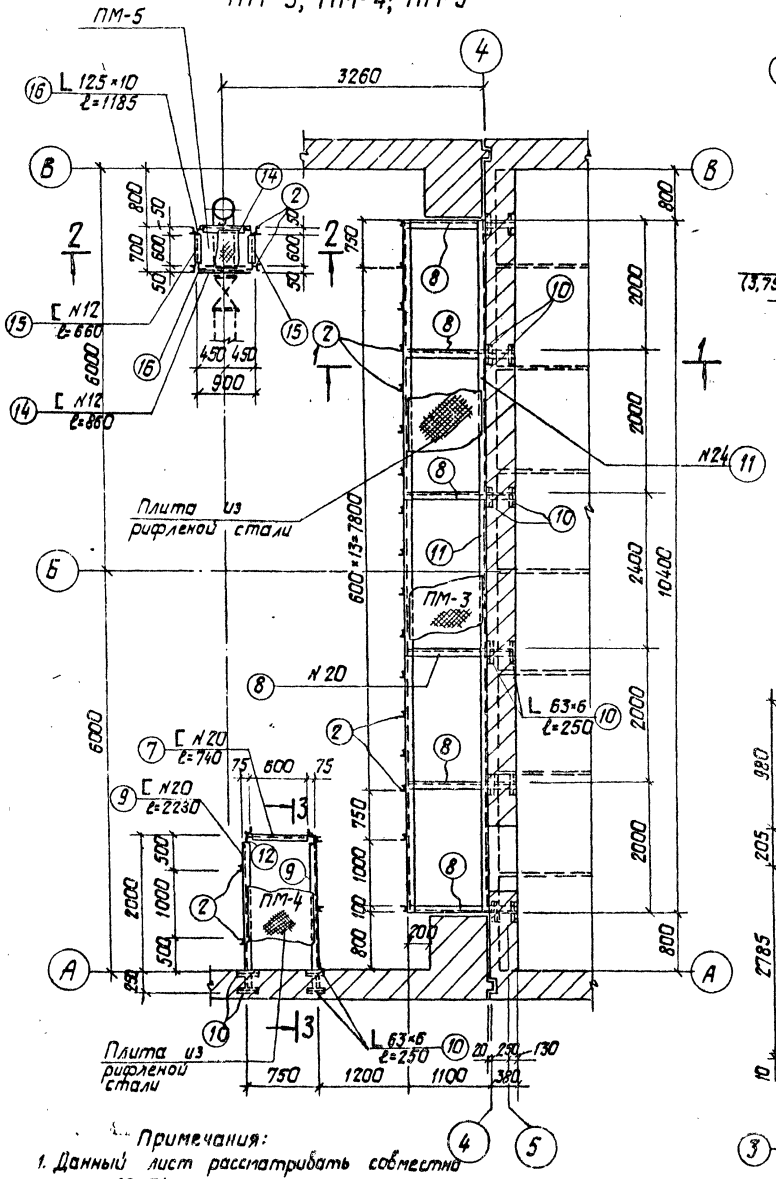

1 — 1

м 1:25

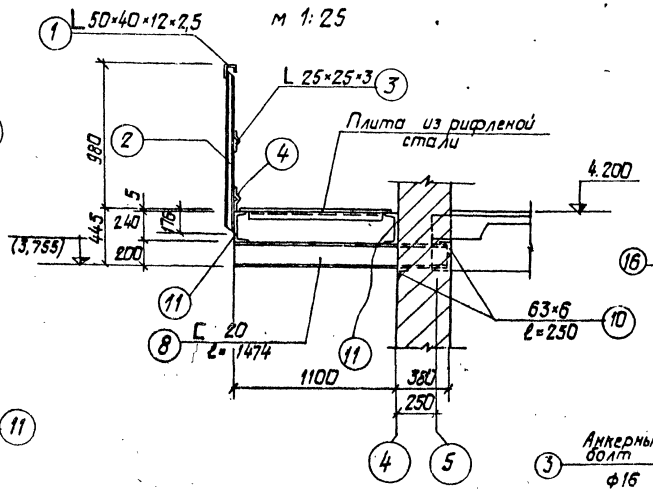

2 — 2

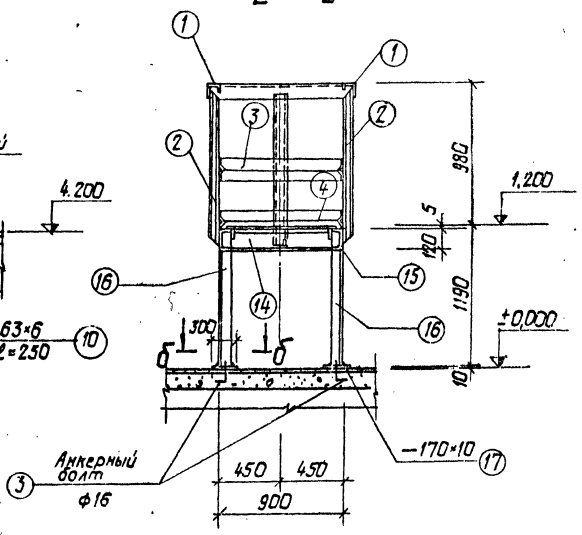

3 — 3

м 1:25

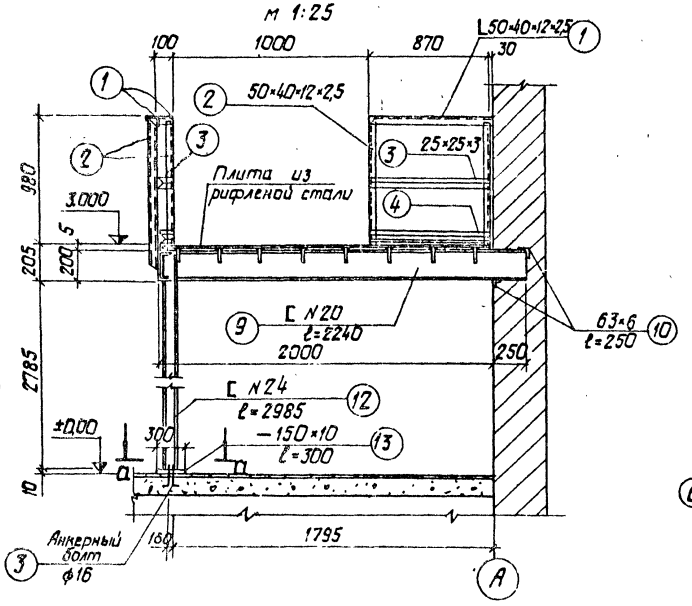

Плита из рифленой стали

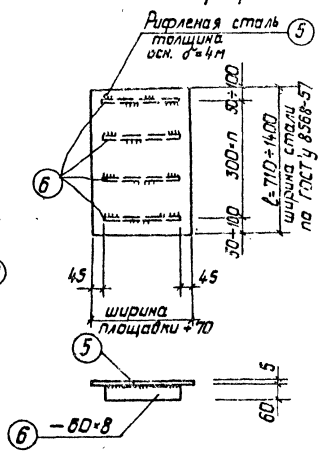

Примечания:

1. Данный лист рассматривать совместно с л.л. АС-34; 38.
2. Плиты из рифленой стали приварить к балкам площадок прерывистым швом, шаг шва - 200, ℓ шва - 100

Госстрой СССР ГПИ Ленинградский Водоканалпроект	1976г.	Речные водозаборные сооружения совмещенного типа для амплитуд колебания уровней от 6 до 14 м производительностью от 0,2 до 1,0 м³/с	Металлические площадки ПМ 14-3-4; 5 в надземной части. Планы и разрезы (при установке насосов типа АТН и 24Б)

Типовой проект 901-1-30 | Альбом II/1 | Лист АС37

Гл. инж. пр. Гл. констр. Рук. группы Ст. инженер

Нач. отд. Гл. инж. Гл. констр. Рук. группы Ст. инженер

Жило Бадьин Кудояров Тихомирова

Щеглова Андреева

Инв. № подл. | Подпись и дата | Взам. инв. №

ЦИТП Госстроя СССР 374-03

Маркировочная схема площадок и лестниц

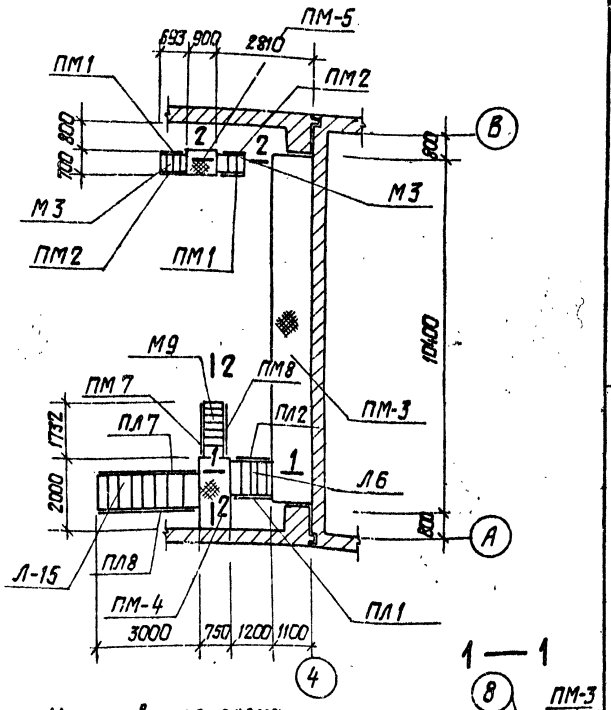

Маркировочная схема анкеров и марок

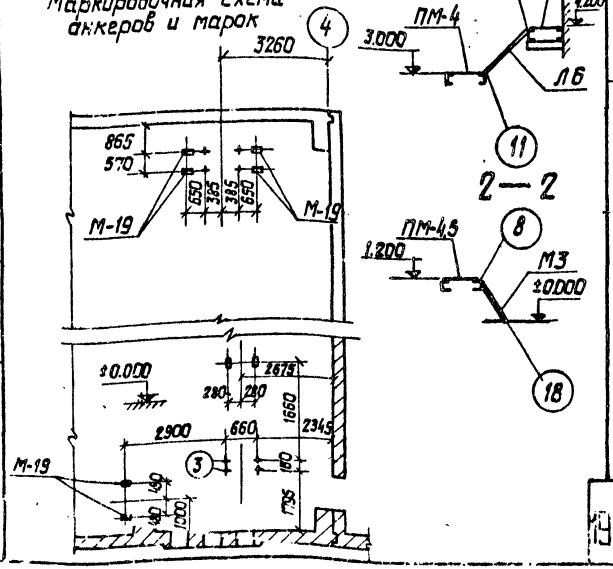

Спецификация металла

Наим. элем.	№ поз.	Профиль	ℓ мм	n шт.	Вес, кг 1 дет.	Вес, кг Всех	Вес, кг марки	Примечание
1	2	3	4	5	6	7	8	9
ПМ-3	1	L 50×40×12×2,5	9800	—	—	18,2	1200,0	Общая длина
	2	L 50×40×12×2,5	1146	17	2,1	35,7		
	3	L 25×25×3	9800	—	—	11,0		Общая длина
	4	⌇ 90×30×25×3	9800	—	—	37,2		——"——
	5	Рифленая сталь, δ=4мм	11,6 м²	—	—	388,0		——"——
	6	— 60×8	37000	—	—	140,0		——"——
	8	[20	1474	6	27,1	27,1		
	10	L 63×6	250	12	1,4	16,8		
	11	[24	10400	2	250,0	500,0		
		Наплавленный металл 2%				26,0		
ПМ-4	1	Эскиз см. выше	1900	—	—	3,5	354,7	Общая длина
	2	——"——	1146	7	2,1	14,7		
	3	——"——	1900	—	—	2,1		Общая длина
	4	——"——	1900	—	—	7,2		——"——
	5	——"——	1,5 м²	—	—	50,0		——"——
	6	——"——	4900	—	—	18,5		——"——
	7	[N 20	710	1	13,1	13,1		
	9	[N 20	2230	2	41,0	82,0		
	10	L 63×6	250	4	1,4	5,6		
	12	[N 24	2985	2	71,9	143,8		
	13	— 150×10	300	2	36	72		
		Наплавленный металл 2%				7,0		
ПМ-5	1	Эскиз см. выше	1800	—	—	3,3	189,7	
	2	——"——	1146	6	2,1	12,6		
	3	——"——	1800	—	—	2,1		
	4	——"——	1800	—	—	6,9		
	5	——"——	0,6 м²	—	—	20,0		
	6	——"——	2600	—	—	9,8		
	14	[N 12	860	2	9,0	18,0		
	15	[N 12	660	2	6,8	13,6		
	16	L 125×10	1185	4	22,6	90,4		
	17	— 170×10	170	4	2,3	9,2		
		Наплавленный металл 2%						

Сводка площадок и лестниц

Наименование площадок и лестниц	К-во шт.	Вес, кг 1 элем.	Вес, кг Всех	Общий вес	Разработаны на листах
ПМ-3	1	1200,0	1200,0	2348,0	АС-37
ПМ-4	1	354,7	354,7		——"——
ПМ-5	1	189,7	189,7		——"——
Л6	1	77,0	77,0		серия 1.459-2 в.2 л.11
ПЛ1	1	8,0	8,0		——"—— л.42
ПЛ2	1	8,0	8,0		——"—— л.42
М9	1	106,0	106,0		——"—— л.21
ПМ7	1	15,0	15,0		——"—— л.57
ПМ8	1	15,0	15,0		——"—— л.57
Л15	1	191,0	191,0		——"—— л.14
ПЛ7	1	21,0	21,0		——"—— л.45
ПЛ8	1	21,0	21,0		——"—— л.45
М3	2	44,0	88,0		——"—— л 18
ПМ1	2	7,0	14,0		——"—— л.54
ПМ2	2	7,0	14,0		——"—— л.54
Анкерный болт поз. 3	8	0,4	3,2		——"—— АС-50
М-19	8	2,8	22,4		АС-50

Примечания:

1. Данный лист рассматривать совместно с листами АС-37
2. Материалы металлоконструкции - сталь по ГОСТ'у 380-71* марки Вст3 кп. 2 .
3. Сварку вести электродами Э-42 по ГОСТ'у 9467-75 катетом шва не менее наименьшей толщины соединяемых элементов и не более 1,2 δ (где δ - минимальная толщина сварных соединений).
4. Узлы, замаркированные на данном листе, принимать по серии 1.459.-2; в.1

Госстрой СССР ГПИ Ленгидропроект ЛОДОЛИНАЛПРОЕКТ

Шифр III-1-76 Арх. № | Копия верна

Нач. отдела Яковлева; Гл. инж. пр. Цыглова; Гл. констр. Чернова; Рук. группы Шалобаева; Ст. инженер Ананьева; Ст. техник Шадрина; Проверил Кусяев; Составил Шалобаева; Рук. гр. Шалобаева; Выполнил Шалобаева; Электрик Электрик

Жило 62485 Пахомовская

Речные водозаборные сооружения совмещенного типа для амплитуд колебания уровней воды от 6 до 10 м производительностью от 0,7 до 1,0 м³/с

Металлические площадки ПМ-3; 4; 5 в кадастной части. Маркировочная схема площадок и лестниц. Спецификация металла. Сводка площадок и лестниц (при установке насосов типа АТН и ЭЦВ)

Типовой проект 901-1-30 | Альбом II/1 | Лист АС-38

сф 374-03

Шифр
III-1-76
Арх. №

Копия берна

Ворота В-1

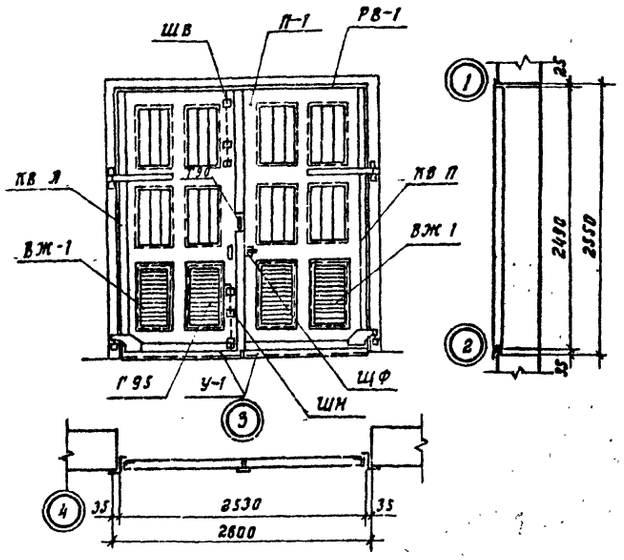

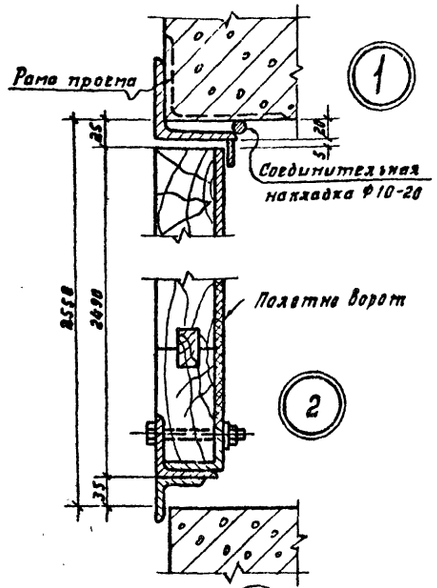

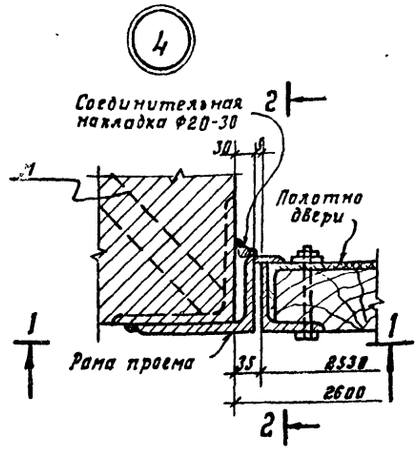

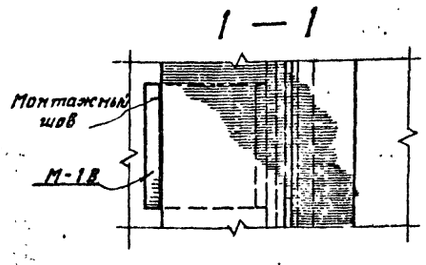

Жалюзи ВЖ-1

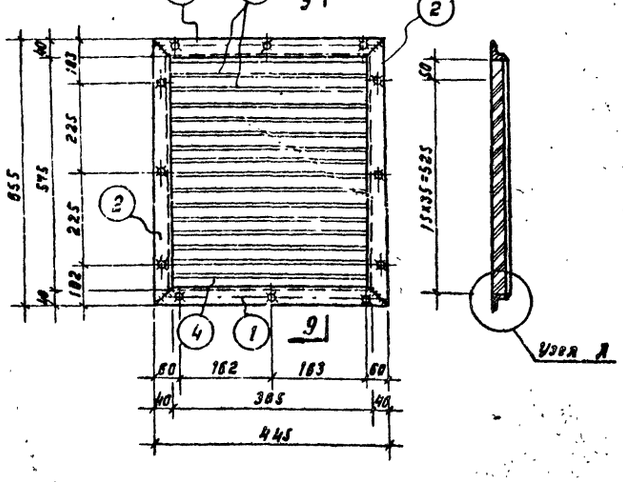

Развертка пера

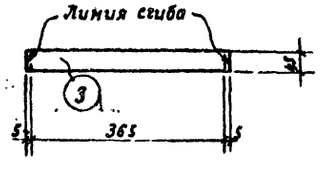

Развертка нижнего пера

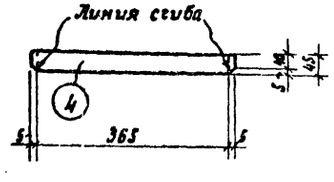

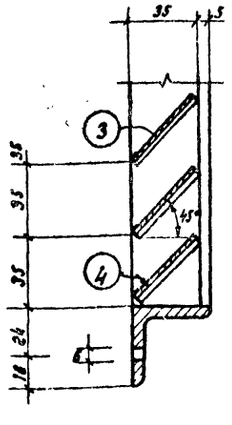

Узел А

2 — 2

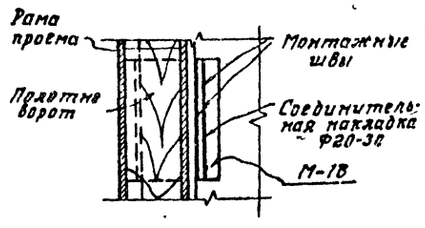

Уголок У-1

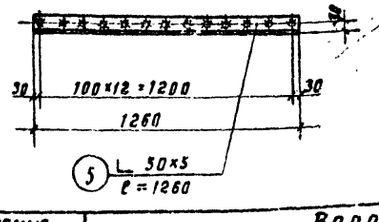

Расход материалов на 1 ворота

61

Наименование	NN п/п	Марка эл-та	Наименование элемента	Ед. изм.	Вес, кг 1 эл-та	Вес, кг Общий	NN листов
Ворота В-1	1	П-1	Полотно	комп 1	331.0	331.0	АС-41
	2	РВ-1	Рама проема	шт 1	170.8	170.8	АС-43
	3	ВЖ-1	Стальные жалюзи	шт 4	10.4	41.6	АС-39
	4	КВ-Л	Каркас полотна левый	шт 1	99.2	99.2	АС-42
	5	КВ-П	Каркас полотна правый	шт 1	99.2	99.2	АС-39
	6	У-1	Уголок	шт 2	4.8	9.6	АС-39
	7	Шв	Шпингалет верхний	шт 1	2.9	2.9	АС-44
	8	Шн	Шпингалет нижний	шт 1	3.0	3.0	АС-44
	9	Щф	Щеколда фалевая	шт 1	3.9	3.9	АС-44
	10	Т90	Пробой Т90	шт 2	0.12	0.24	АС-44
	11	М-18	Закладная в проеме ворот	шт. 8	5.9	47.2	АС-50
	12	—	Болт М18×330 ГОСТ 7798-70	шт 6	—	1.8	
	13	—	Болт М10×120	шт 6	—	0.5	
	14	—	Болт М10×110	шт 30	—	2.4	
	15	—	Гайка М18 ГОСТ 5915-70	шт 6	—	0.4	
	16	—	Гайка М10	шт 36	—	0.4	
	17	—	Шайба 18 ГОСТ 6958-68*	шт 6	—	0.3	
	18	—	Шайба 10	шт 36	—	0.5	
	19	—	Шуруп 6×50 ГОСТ 1145-70*	шт 30	—	0.3	
	20	—	Шуруп 5×40	шт 63	—	0.3	
	21	—	Ручка Г 95 ГОСТ 5087-72	шт 1	—	—	
			Итого:			785.54	

Спецификация металла на 1 марку

Наименование марки	NN поз.	Профиль	Длина мм	К-во шт.	Вес в кг 1 шт.	Вес в кг всех	Вес в кг марки	Примечание
ВЖ-1	1	∠40×4	445	2	1.3	2.6	10.4	
	2	∠40×4	665	2	1.9	3.8		
	3	— 45×1.5	375	15	0.24	3.6		
	4	— 45×1.5	375	1	0.24	0.24		
		Наплавленный металл 2%				0.2		
У-1	5	∠50×5	1260	1	4.75	4.75	4.8	

Примечания

1. Все сварные монтажные швы считать толщиной h=6мм
2. Сварку выполнять электродами типа Э42
3. Ворота и двери, а также, жалюзи и решетки окрашивать за 2 раза масляной краской.

Госстрой СССР
ГПИ Ленинградский
Всесоюзгидропроект

Нач. отд. Поваляева
Гл. инж. пр. Щеголева
Гл. инж. пр. Поваляева
Гл. констр. Проберин
Рук. группы Пенковская
Ст. инженер Ст. техник Проберин
Гл. инж. Жило
Гл. архитектор Шагин
Гл. инженер Кудрявцев

1976 Речные водозаборные сооружения совмещенного типа для оптимума колебания уровней воды от 6 до 14м производительностью от 02 до 10 м³/с

Ворота В1
Монтажная схема. Монтажные детали и спецификация материалов. Жалюзи ВЖ-1 и уголок У-1 (при установке насосов типа Д)

Типовой проект 901-1-30 | Альбом III | Лист ПС-30

СФ 374-05

Шифр III-1-76 Арх.№

Копия верна

Подпись | Составлено Подпись

Изм. | Кол.уч. | Лист | № док. | Подпись | Дата

Составлено: Шлюзы, Ст.инж.пр., Инж., Инж., Ст.инж., Ст.инж.по, Ст.инж.по, Ст.инж.по, Дир.группы

Составил: Шлюзы, Гидрогеол., Конструк., Конструк., Конструк., Отдел.№

Строй ссср Гидропроект Всехнатпроект

Установка верхних навесов ворот (вид снаружи)

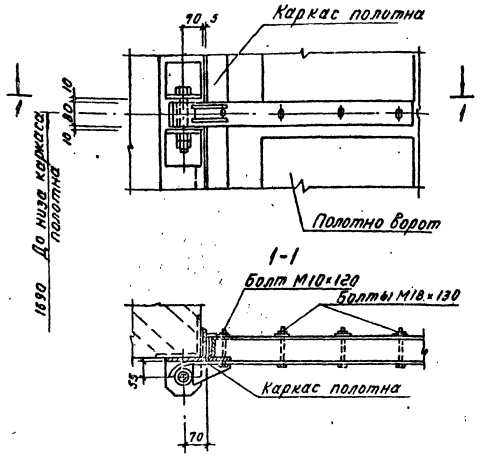

Установка нижних навесов ворот. (вид снаружи)

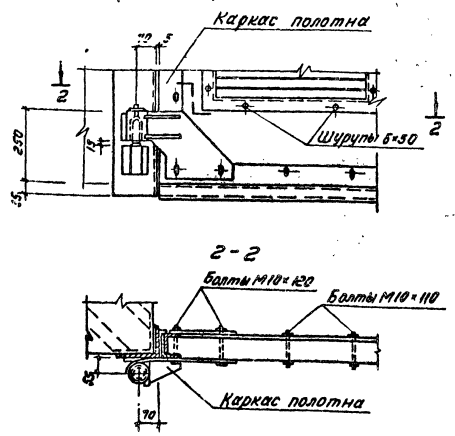

Установка верхнего шпингалета ШВ

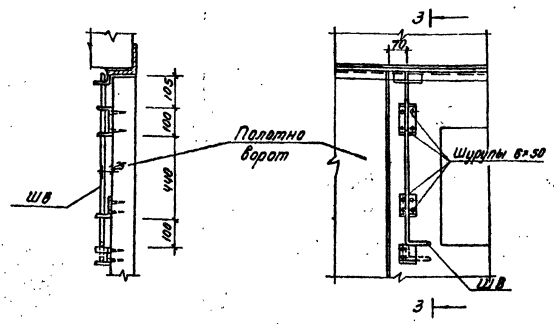

Установка нижнего шпингалета ШН.

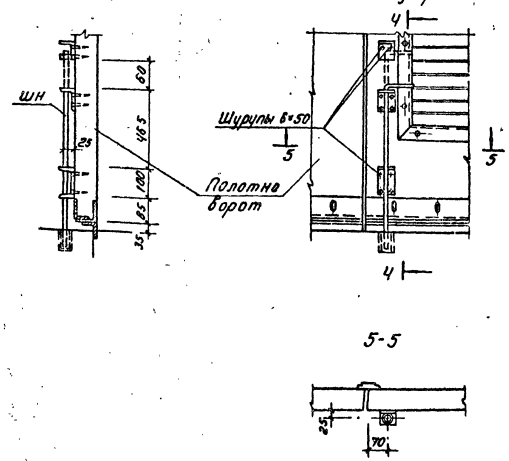

Установка щеколды фалевой ЩФ и ручки Г95 (вид снаружи)

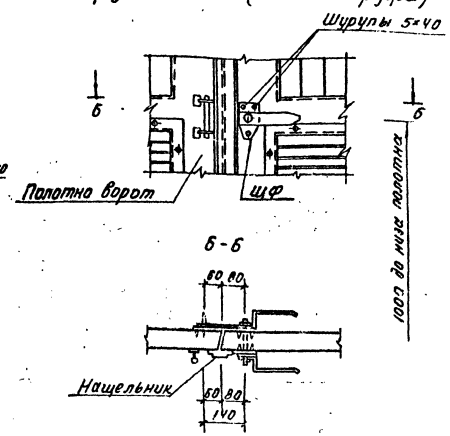

Установка пробоев Т90

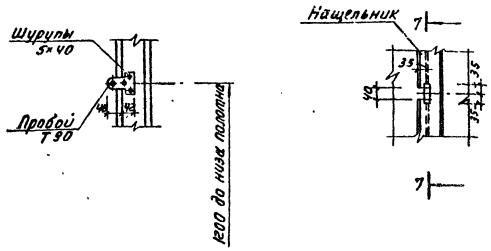

Примечание.
Местоположение деталей смотреть монтажную схему, на листе АС-39.

1976	Речные водозаборные сооружения совмещенного типа для амплитуд колебания уровней воды от 6 до 10 м. производительностью от 0,2 до 1,0 м³/с.	Ворота В-1. Детали установки навесов ворот ШВ, ШН, ЩФ Г95, Т90. (при установке насосов типа А)	Типовой проект 901-1-30	Альбом II/1	Лист АС-40

сф 374-03

Шифр
III-1-75
Арх. №

Копия верна

Полотна ворот В-1

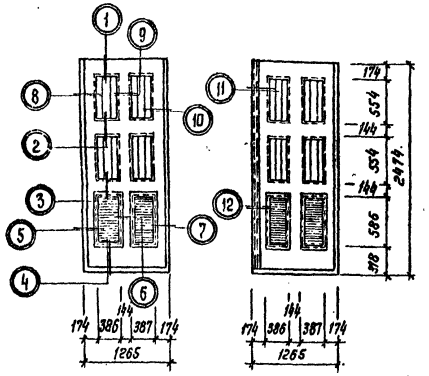

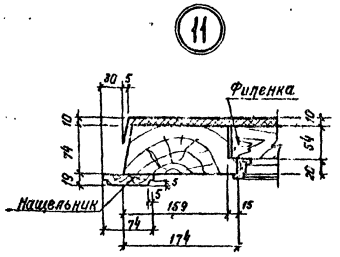

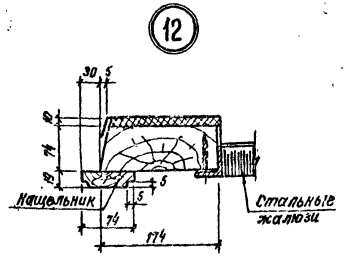

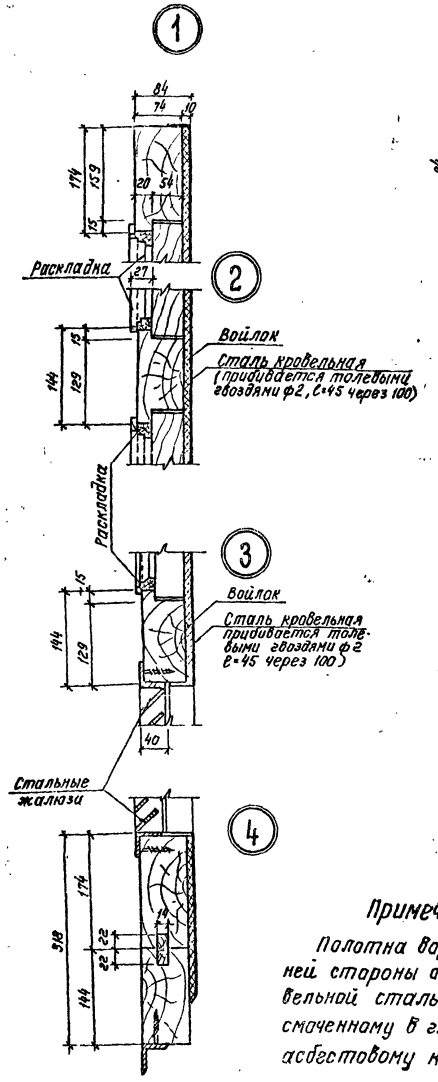

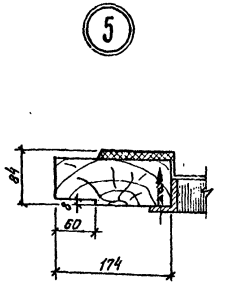

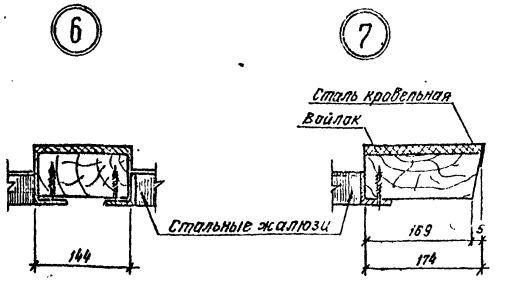

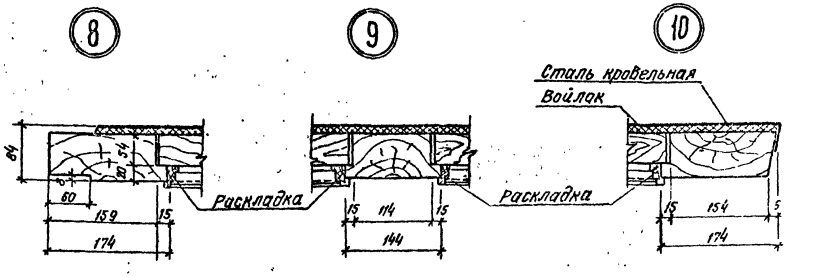

Сечение наплавной раскладки

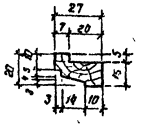

Примечание

Полотна ворот с внутренней стороны обшиваются кровельной сталью по войлоку, смоченному в глине или по асбестовому картону.

Спецификация прочих материалов на 1 комплект	
Наименование материала	Количество м²
Войлок	2,80
Сталь кровельная	2,80

Спецификация древесины на 1 комплект		
Сечение мм	Длина мм	Кубатура м³
Бруски 80×180	15,88	0,228
—"— 80×150	8,97	0,108
—"— 60×120	21,02	0,151
Доски 25×80	2,48	0,005
Раскладки	17,35	0,010
Итого:		0,502

1976г	Речные водозаборные сооружения совмещенного типа для амплитуд колебания уровней воды от 6 до 14м производительностью от 0,2 до 1,0 м³/с	Ворота В-1. Полотна ворот. Детали. (при установке насосов типа А)	Типовой проект 901-1-30	Альбом II/1	Лист АС-41

Госстрой СССР
гли Ленинградский
Водоканалпроект

Нач. отдела		Илларионов	Ст. инженер		Поваляева
Гл. инж. пр.		Шокин	Ст. техник		Щеглова
Гл. инж. пр.		Жили	Проверил		Поваляева
Гл. констр.		Кудряев			
Рук. группы		Печковская			

СФ 374-03

Шиф. 0
III-1-76
Арх. №

Копия верна

Госстрой СССР
ГПИ Ленинградский
Водоканалпроект

Нач. отдела	Шапсигонов	
Гл. инж. пр.	Шокин	
Гл. инж. пр.	Жила	
Гл. конструк.	Кибарев	
Рук. разраб.	Пеможеня	
Ст. инж.-техн.	Оловянова	
Ст. техник	Колтышева	
Техник	Ковалева	

Каркас полотна ворот КВ-Л

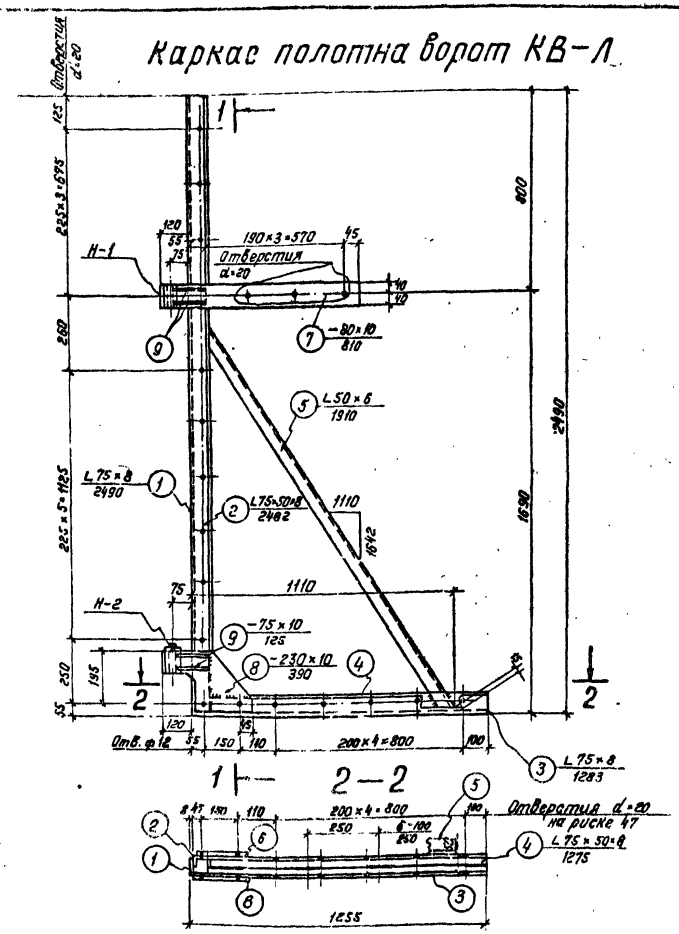

1—1

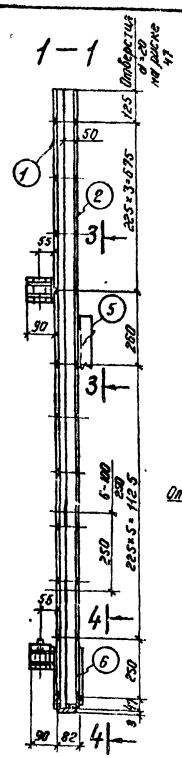

3—3

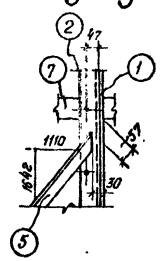

4—4

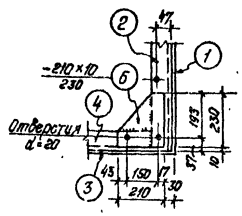

7—7

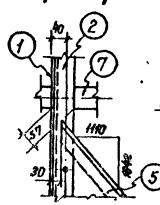

Каркас полотна ворот КВ-П

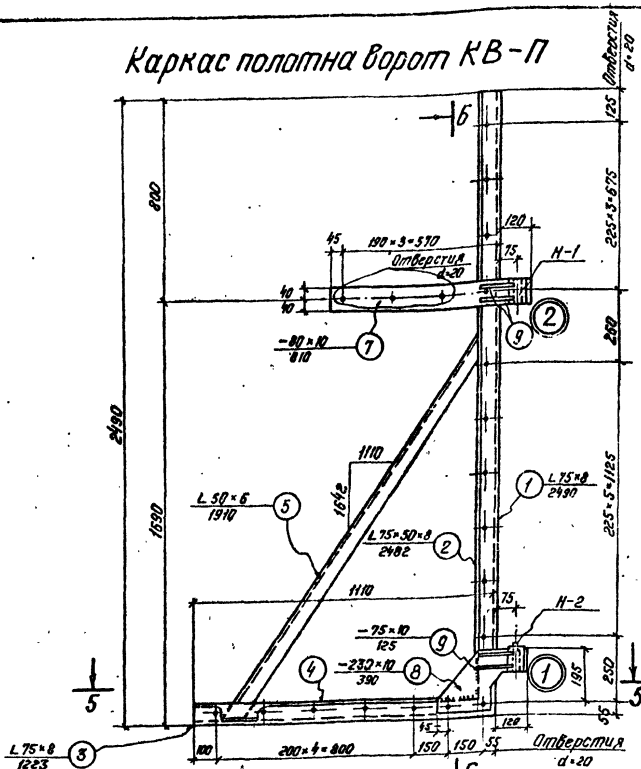

6—6

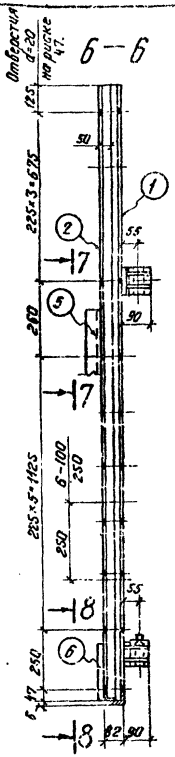

5—5

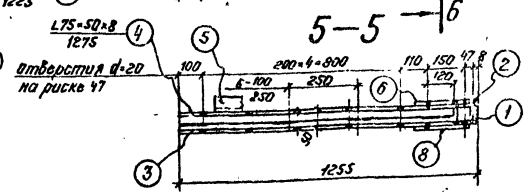

8—8

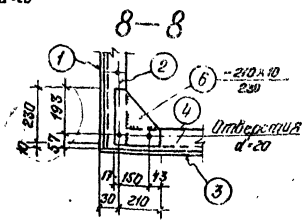

9—9

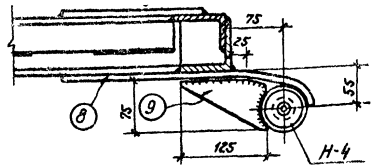

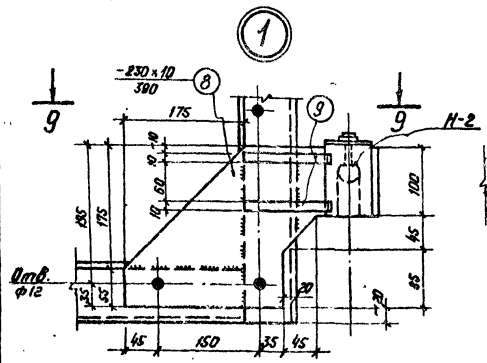

Спецификация металла на 1 марку

Наимен. марки: КВ-Л (1 шт.); КВ-П (1 шт.)

NN поз.	Профиль	Длина мм	Кол. шт.	Вес в кг: 1 шт.	Вес в кг: Всех	Вес в кг: марки	Примечание
1	L 75×8	2490	1	22.5	22.5	99,2	
2	L 75×50×8	2482	1	18.4	18.4		
3	L 75×8	1283	1	11.6	11.6		
4	L 75×50×8	1275	1	9.6	9.6		
5	L 50×6	1910	1	8.6	8.6		
6	– 210×10	230	1	3.8	3.8		
7	– 80×10	810	1	5.1	5.1		
8	– 230×10	390	1	7.0	7.0		
9	– 75×10	125	4	0.74	3.0		
—	Н-1	—	1	4.08	4,1		
—	Н-4	—	1	3,46	3.5		
	Наплавл. металл		2%		2.0		

Примечания:

1. Основной вид каркасов дан с наружной стороны.
2. Все сварные швы, не обозначенные на чертеже, считать $h_{шв.} = 6$ мм.
3. Позиции 1, 2, 3, 4, 5, 8 для КВ-П изготовить зеркально позициям 1, 2, 3, 4, 5, 8 для КВ-Л.

1975г

Речные водозаборные сооружения совмещенного типа для амплитуд колебания уровней воды от 6 до 14 м производительностью от 0,2 до 0,8 м³/с

Ворота В-1.
Каркасы полотнищ ворот КВ-Л и КВ-П.
(при установке [illegible] 2,00 группа В)

Типовой проект	Альбом	Лист
901-1-90	II/1	АС-42

СФ 314-08

Шифр III-1-75 Арх. №

Копия верна

Госстрой СССР ЗПИ Ленинградский Водоканалпроект

Рама проема РВ-1

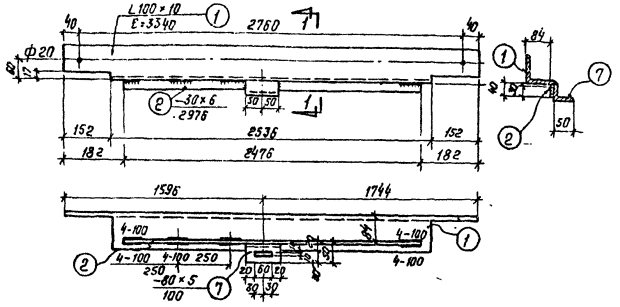

1–1

Н-2, 3

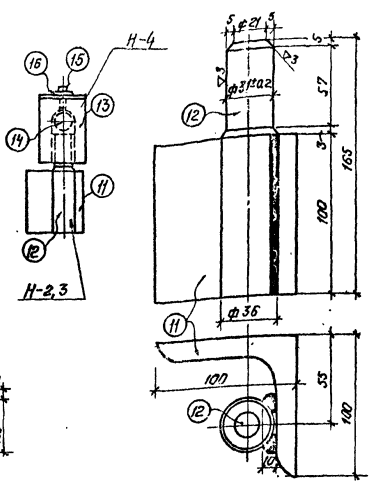

Позиция 13

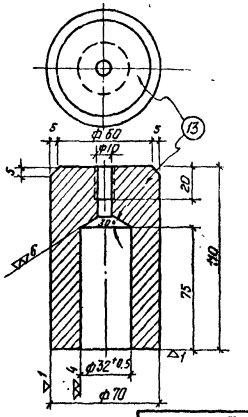

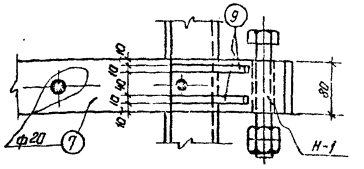

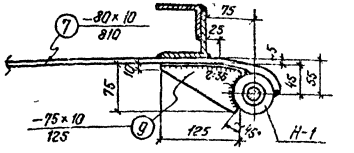

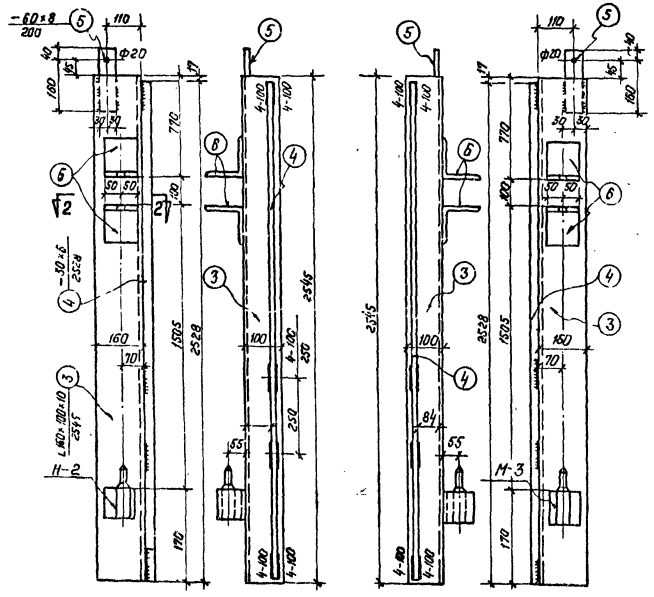

Н-1

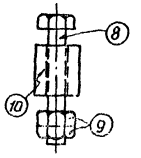

Позиция 10

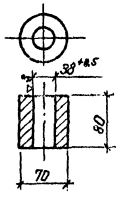

2–2

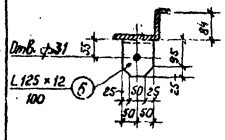

Сварное соединение элементов рамы

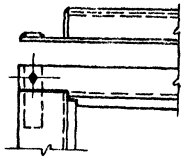

Спецификация металла

Наимен. марки	N поз.	Профиль	ℓ мм	n шт.	Вес, кг 1 дет.	Вес, кг Всех	Вес, кг марки	Примечание
РВ-1	1	L 100×10	2840	1	42,9	42,9	175,0	
	2	−30×6	2476	1	3,5	3,5		
	3	L 160×100×10	2545	2	50,6	101,2		
	4	−30×6	2528	2	3,6	7,2		
	5	−60×8	200	2	0,8	1,6		
	6	L 125×12	100	4	2,3	9,2		
	7	−80×5	100	1	0,3	0,3		
		Детали нижних навесов Н-2, Н-3				5,8		
		Наплавленный металл 2%				3,3		
Н-1	8	Болт М30×180	—	1	1,22	1,22	4,1	
	9	Гайка М30		2	0,22	0,44		
	10	• ф70	80	1	2,42	2,42		Рассверлить
Н-2	11	L100×12	100	1	1,8	1,8	3,1	
	12	• ф36	165	1	1,32	1,32		
Н-3	11	L100×12	100	1	1,8	1,8	3,1	
	12	• ф36	165	1	1,32	1,32		
Н-4	13	• ф70	110	1	3,32	3,32	3,5	
	14	Шарик VI 13/16АР	—	1	0,11	0,11		
	15	Болт М10×20	—	1	0,02	0,02		
	16	Шайба 10	—	1	0,01	0,01		

Примечания:

1. Все сварные швы, не обозначенные на чертеже, считать толщиной 6 мм.
2. Перед установкой рамы в проем, элементы рамы собрать в горизонтальном положении на монтажных болтах ф 18мм, временно раскрепить в нижней части рамы и, после проверки правильности размеров и прямоугольности рамы, приварить друг к другу сварными швами, как показано на детали.
3. Марка Н-1 (деталь верхних навесов) и марка Н-4 (деталь нижних навесов) вводится в состав марки каркаса полотен ворот, марки Н-2 и Н-3 (детали нижних навесов) вводятся в состав марки рамы проема ворот.

Речные водозаборные сооружения совмещенного типа для амплитуд колебания уровней воды от 6 до 14 мм производительностью от 0,2 до 1,0 м³/с

1976 г.

Ворота В-1.
Рама проема РВ-1. Детали н 1, 2, 3, 4. Узел 2.
(при установке насосов типа А)

Типовой проект 901-1-30

Альбом II/1

Лист АС-43

СФ 374-03

Подлежит уничтожению по ст. 274-пункт Продолжение

Нач. отдела Гл. инж. пр. Гл. конструктор Рук. группы

Инженер Техник Гл. инж. пр. Гл. конструктор Рук. группы

Котельцева Кудрявцев Ульянова

Шпингалеты

Верхний ШВ

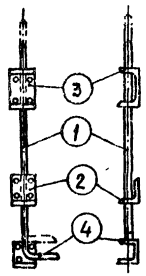

Нижний ШН

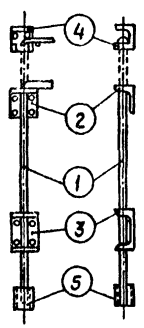

Щеколда фалевая ШФ

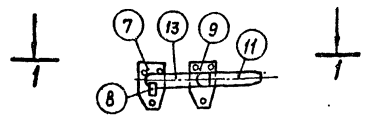

1 — 1

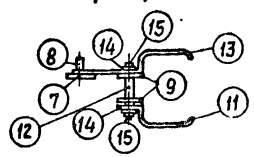

Позиция N1

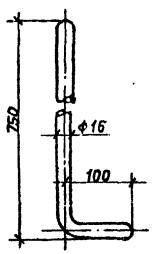

Позиция №3

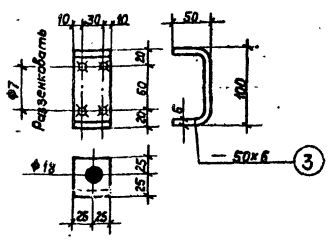

Позиция N4

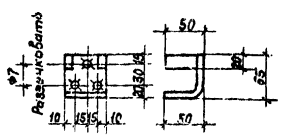

Позиция N2

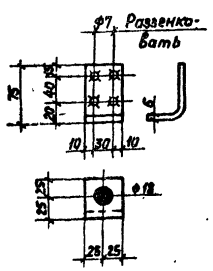

Пробой Т90

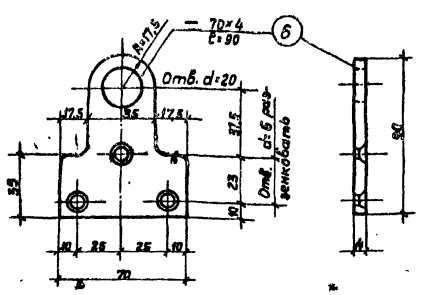

Позиция N13

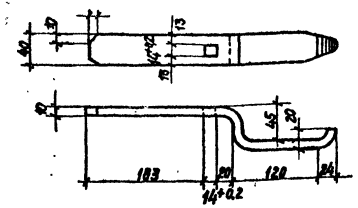

Позиция N11

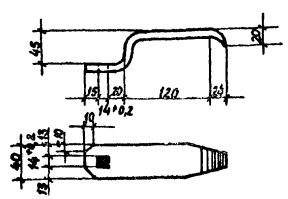

Позиция N12

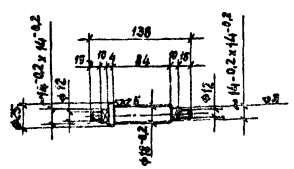

Спецификация металла на 1 марку

Наименование марки	NN поз.	Профиль	Длина мм	Кол-во шт	Вес в кг: 1 шт	Вес в кг: Всех	Вес в кг: Марки	Примечание
ШВ	1	ф16	850	1	1.34	1.34	2.9	Согнуть
	2	— 50×6	125	1	0.30	0.30		—"—
	3	— 50×6	200	1	0.47	0.47		—"—
	4	— 115×6	150	1	0.81	0.81		—"—
ШН	1	ф16	850	1	1.34	1.34	3.0	Согнуть
	2	— 50×6	125	1	0.30	0.30		—"—
	3	— 50×6	200	1	0.47	0.47		—"—
	4	— 115×6	150	1	0.81	0.81		—"—
	5	Газ. тр. d=3/4"	60	1	0.12	0.12		—"—
Т90	6	— 70×4	90	1	0,12	0,12	0,12	
ЩФ	7	— 70×5	120	1	0,33	0.33	3.9	
	8	— 40×10	52	1	0.16	0.16		
	9	— 70×5	120	2	0.33	0.66		
	10	— 10×5	10	1	—	0.01		
	11	— 40×10	250	1	0.79	0,79		Согнуть обработать
	12	ф28	140	1	0,68	0.68		Мех обрабатать
	13	— 40×10	400	1	1.26	1.26		Согнуть обработать
	14	Шайба 12	—	2	0.01	0.02		
	15	Гайка М12	—	2	0.01	0.02		

Госстрой СССР ГПИ Ленинградский Водоканалпроект	Шифр III-1-76 Арх. №	Щеголева Шаварева	Ст. техник Гл. инж. пр. Гл. констр. Рук. группы Ст. инженер	Жило Белаев Жило Почковская Шабалева	Копия верно

1976г

Речные водозаборные сооружения совмещенного типа для амплитуд колебания горизонтов воды от 6 до 14 м производительностью от 0,2 до 1,0 м³/с

Ворота В-1; В-2
Шпингалеты ШВ, ШН. Пробой Т90
Щеколда фалевая ШФ

Типовой проект 901-1-30 | Альбом III/1 | Лист НС-44

Шифр 1-1-76
Арх. №
Копия верна

Ворота В-2

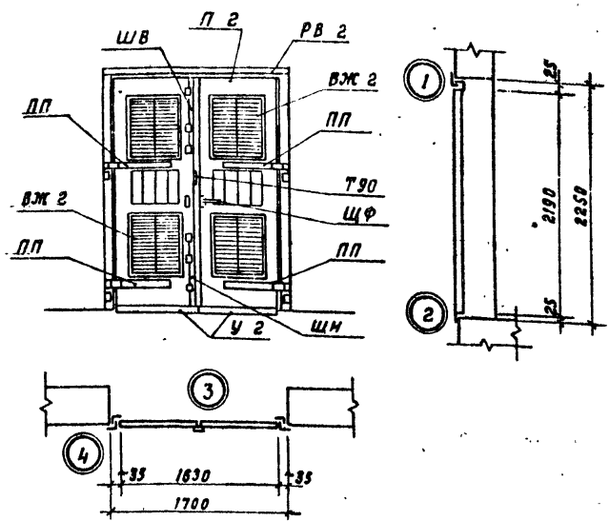

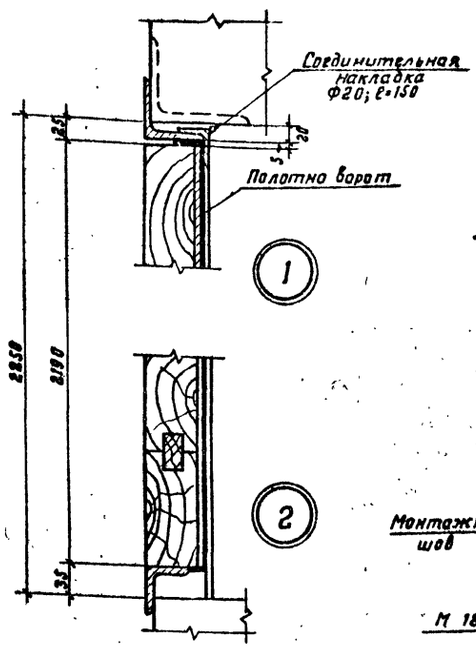

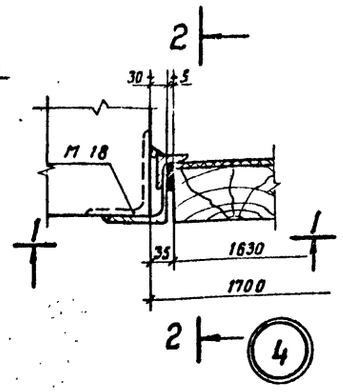

По 1-1

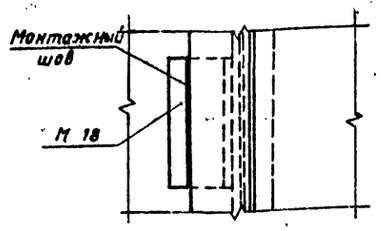

Жалюзи ВЖ-2

Узел „А"

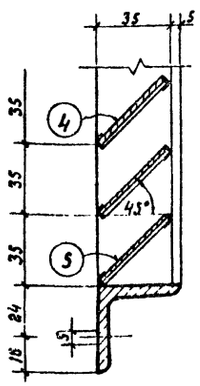

По 2-2

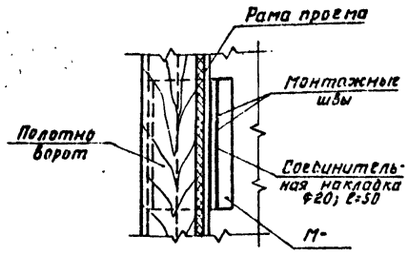

Развертка пера

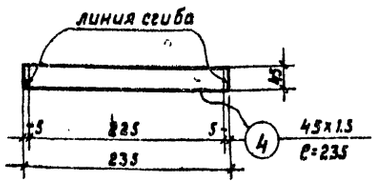

Развертка нижнего пера

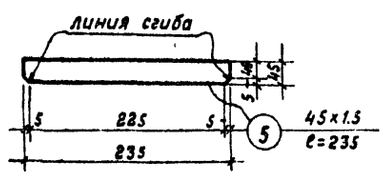

Уголок У-2

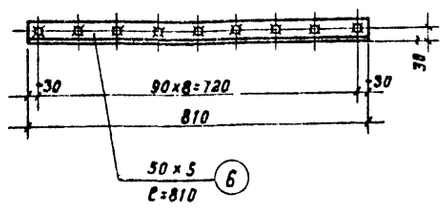

Расход материалов на 1 ворота

67

Наименование	NN п/п	Марка элемента	Наименование элемента	Ед. измер.	Вес, кг: элемента	Вес, кг: общий	NN листов
Ворота В 2	1	П-2	Полотно	комплект 1	138.0	138.0	АС-47
	2	РВ-2	Рама проема	шт 1	100.7	100.7	АС-48
	3	ВЖ-2	Стальные жалюзи	шт 4	11.9	47.6	АС-45
	4	У-2	Уголок	шт 2	3.1	6.2	АС-45
	5	ПП	Петля подгибная	шт 4	8.8	35.2	АС-48
	6	ШВ	Шпингалет нижний	шт 1	2.9	2.9	АС-46
	7	ШН	Защелка пружинная	шт 1	3.0	3.0	АС-46
	8	Щф	Щеколда фалевая	шт 1	3.9	3.9	АС-46
	9	М-18	Закладная в проеме ворот	шт 8	5.9	47.2	АС-50
	10	Т90	Пробой	шт 2	0.12	0.2	
	11	—	Шуруп 6х50 ГОСТ 1145-70*	шт 22	—	0.2	
	12	—	Шуруп 5х40 ГОСТ 1145-70*	шт 85	—	0.4	
	13	—	Ручка Г 95 ГОСТ 5087-72	шт 1	—	—	
			Итого:			385.5	

Спецификация металла на 1 марку

Наимен. марки	NN поз.	Профиль	Длина мм	К-во шт	Вес в кг: 1 шт.	Вес в кг: Всех	Вес в кг: Марки	Примечание
ВЖ 2	1	∟ 40х4	536	2	1.6	3.2	11.9	
	2	∟ 40х4	605	2	1.8	3.6		
	3	— 35х6	525	1	0.9	0.9		
	4	— 45х1.5	235	28	0.13	3.7		
	5	— 45х1.5	235	2	0.13	0.3		
	Наплавленный металл 2%					0.2		
У 2	6	∠ 50х5	810	1	3.1	3.1	3.1	

Примечания

1. Все сварные монтажные швы считать толщиной h=6мм
2. Сварку выполнять электродами типа Э42

Госстрой СССР ГПИ Ленинградский ВОДКАНАЛПРОЕКТ	1-76	Речные водозаборные сооружения совмещенного типа для амплитуд колебаний уровней воды от 6 до 14м производительностью от 0.2 до 1.0 м³/с	Ворота В-2. Монтажная схема. Монтажные детали и спецификация материалов. Жалюзи ВЖ-2 и уголок У-2 (при установке насосов типа АТН и ЭЦВ)	Типовой проект 901-1-30	Альбом II/1 — Лист АС-45

Гл. инж. Шарапов; Гл. инж. пр. Шохин; Гл. конструктор Куприев; Рук. группы Мельников; Нач. отдела Гл. инж. пр. Гл. инж. пр. Гл. конструктор Рук. группы

Пивалева, Кайтлева, Тимофеева

Инв. № подл. | Подпись и дата | Взам. инв. №

ефр 374-03

Установка верхней петли ПП (Вид снаружи)

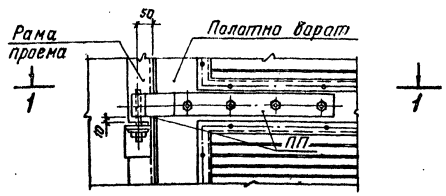

1 — 1

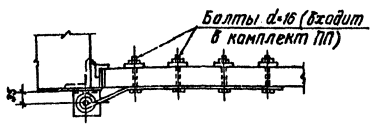

Установка верхнего шпингалета ШВ

3 — 3

Вид изнутри

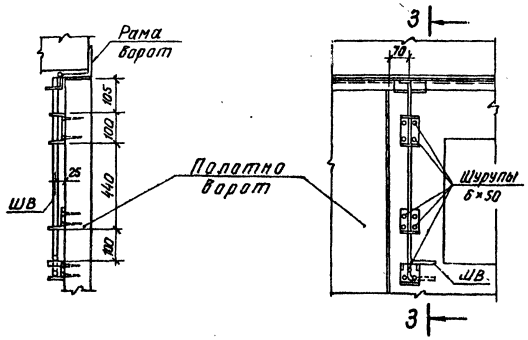

Установка щеколды фалевой ЩФ и ручки Г95 (Вид снаружи)

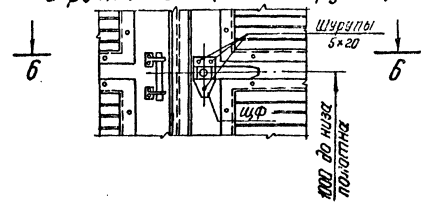

6 — 6

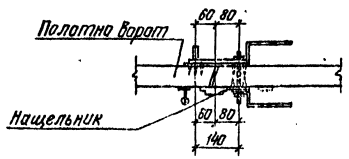

Установка нижней петли ПП (Вид снаружи)

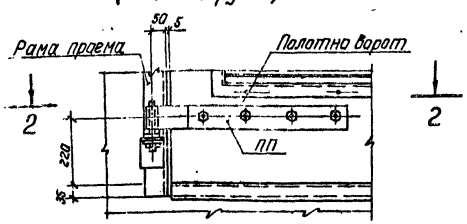

2 — 2

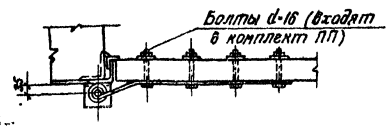

Установка нижнего шпингалета ШН

4 — 4

Вид изнутри

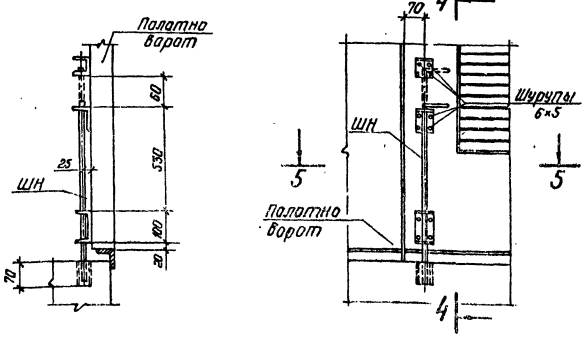

5 — 5

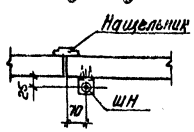

Установка пробоев Т 90

Вид снаружи

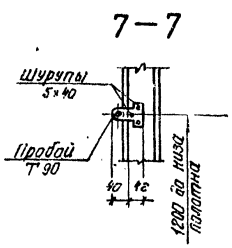

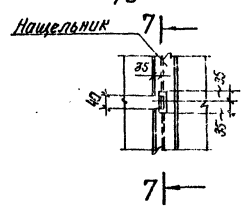

Примечание:
Местоположение деталей смотреть монтажную схему ворот на листе АС-45.

Госстрой СССР ГПИ Ленинградский Водоканалпроект	1976г.	Речные водозаборные сооружения совмещенного типа для амплитуд колебания уровней воды от 6 до 14м производительностью от 0,2 до 1,0 м³/с	Ворота В-2. Детали установки ПП, ШВ, (ШН, ЩФ), Г95, Т90. (при установке насосов типа ЗЦН и ЗЦВ)	Типовой проект 901-1-30	Альбом II/1	Лист АС-46

ВФ 374-03

Шифр 901-1-76 Инв. №

Копия верна

Гл. инж. пр. Павлинева; Гл. инж. пр. Шелохвостова; Гл. констр. Пономарева; Рук. группы Печковская; Инж. Шокин; Ст. техник Ушкина; Инженер Пономарева; Техник Кузьмичев; Чертил Кузьмичев; Копировал

Шифр
III-1-76
Арх. №

Копия верна

Нач. отдела		
Гл. инж. пр.		
Гл. инж. пр.		
Гл. констр.		
Рук. группы		
Инженер	Шамин	Павлелева
Ст. техник	Жило	Костелева
Проверил	Кудлев	Павлелева
Гл. архитектор	Ижевская	

Госстрой СССР
Ордена Ленина Ленинградский
Водоканалпроект

Полотна ворот В-2

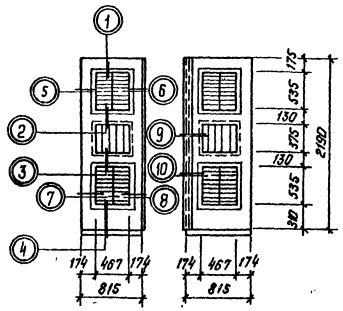

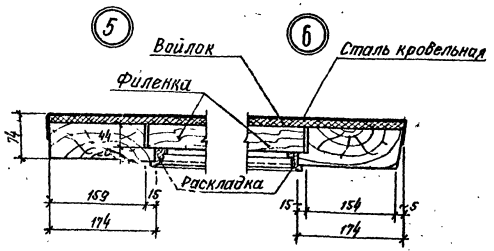

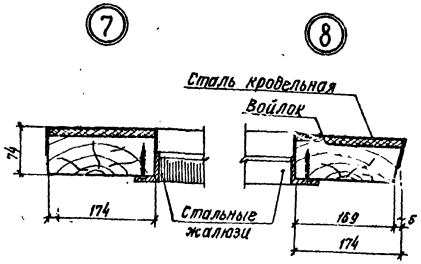

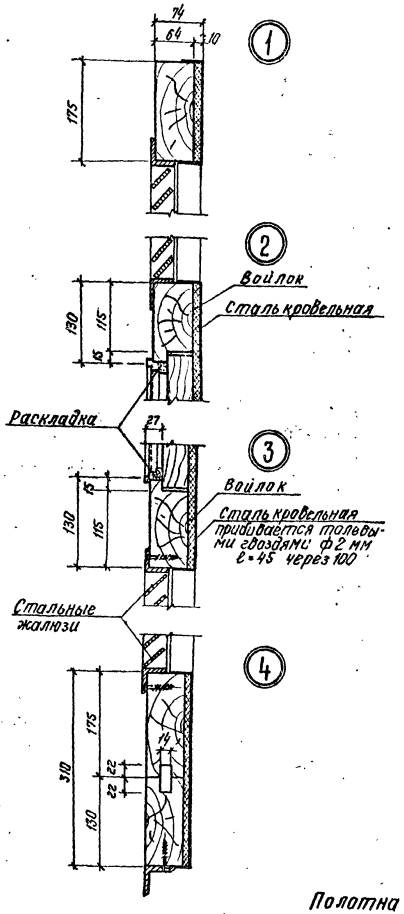

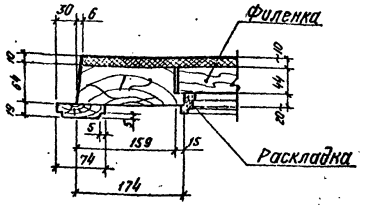

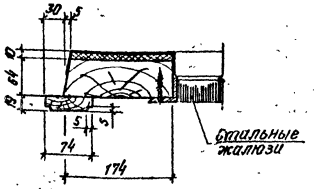

Сечение наплавной раскладки

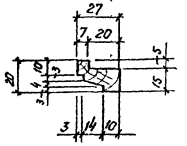

Спецификация древесины на 1 комплект

Сечение мм	Длина м	Кубатура м³
Бруски 70×180	12,08	0,15
—"— 70×150	3,28	0,04
—"— 70×120	1,64	0,01
—"— 50×120	3,20	0,02
Доски 25×80	2,20	0,04
Раскладки	3,72	0,01
Итого:		0,23

Спецификация прочих материалов на 1 комплект

Наименование материала	Количество м²
Войлок	2,3
Сталь кровельная	2,3

Примечание:

Полотна ворот с внутренней стороны обшиваются кровельной сталью по войлоку, смоченному в глине, или по асбестовому картону.

1976г	Речные водозаборные сооружения совмещенного типа для амплитуд колебания уровней воды от 6 до 14 м производительностью от 0,2 до 1,0 м³/с	Ворота В-2. Полотна ворот. Детали. (при установке насосов типа В5У и 3Ц8)	Типовой проект 901-1-30	Альбом II/1	Лист АС-47

СФ 374-03

Шифр
III-1-76
Арх. №

Копия верна

Госстрой СССР
Ленинградский
Водоканалпроект

Нач. отдела		Шпарионов	Ст. инженер		Поваляева
Гл. инж. пр.		Шокин	Ст. инженер		Щеглова
Гл. инж. пр.		Жуко	Проверил		Поваляева
Гл. констр.		Кудряев			
Рук. группы		Печковская			

Рама проема РВ-2

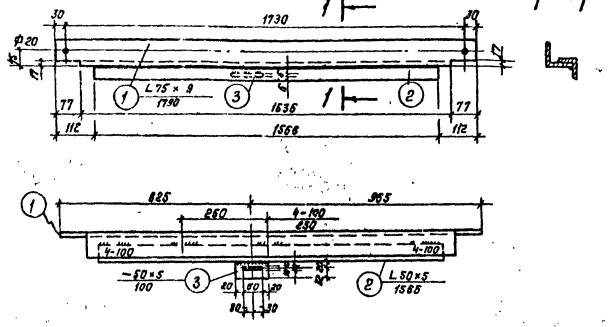

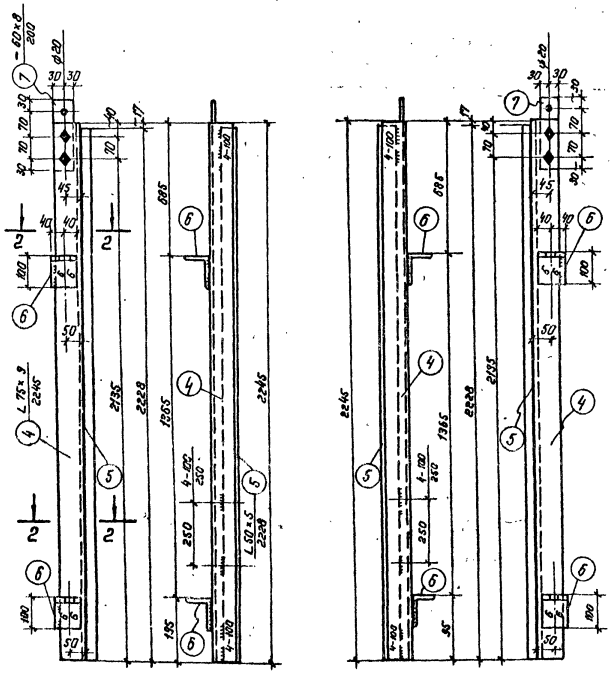

2—2

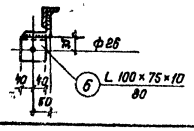

Петля подгибная ПП-2

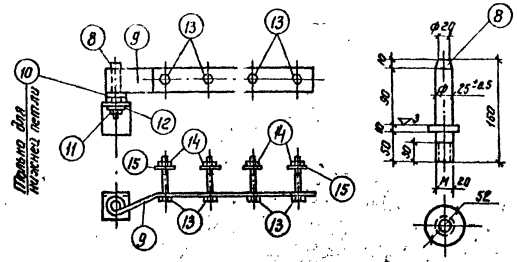

Позиция N9

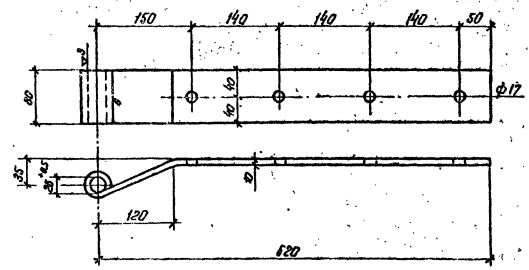

Сварное соединение элементов рамы.

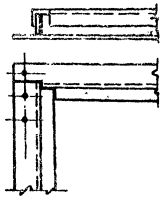

Спецификация металла на 1 марку

Наимен. марки	NN поз.	Профиль	Длина мм	К-во шт.	Вес в кг 1 шт.	Вес в кг всех	Вес в кг марки	Примечание
РВ-2	1	L 75×9	1790	1	18,1	18,1	94,3	
	2	L 50×5	1566	1	5,8	5,8		
	3	−50×5	100	1	0,2	0,2		Овальное отверстие
	4	L 75×9	2245	2	22,7	45,4		
	5	L 50×5	2228	2	8,4	16,8		
	6	L 100×75×10	80	4	1,1	4,4		
	7	−60×8	200	2	0,8	1,6		Снять после монтажной сварки
	Наплавленный металл 2%					2,0		
ПП-2	8	• ф52	160	1	2,7	2,7	8,8	Мех. обработка
	9	−80×10	720	1	4,5	4,5		Согнуть
	10	Шайба ф26	—	1	0,2	0,2		Только для нижней петли
	11	Гайка М20	—	1	0,1	0,1		
	12	Шайба 20	—	1	0,03	0,03		
	13	Болт М16×110	—	4	0,22	0,9		
	14	Гайка М16	—	4	0,04	0,2		
	15	Шайба 16	—	4	0,04	0,2		

Примечания:

1. Все не обозначенные на чертеже сварные швы считать толщиной h = 4 мм.
2. Перед установкой рамы в проем элементы рамы собирают в горизонтальном положении на монтажных болтах ф 18 мм временно раскрепляют в нижней части рамы и, после проверки правильности размеров и прямоугольности рамы, приваривают друг к другу сварными швами.

1976 г.	Речные водозаборные сооружения совмещенного типа для амплитуд колебания уровней воды от 6 до 14 м производительностью от 0,2 до 1,0 м³/с	Ворота В-2. Рама проема РВ-2. Петля подгибная ПП-2. (при установке насосов типа АТН и ЭЦВ)	Типовой проект 901-1-30	Альбом II/1	Лист АС-48

СФ 374-03

Госстрой СССР
ЗПИ Ленинградский
Водоканалпроект

Шифр
III-1-76
Арх. №

Копия верна

Андреева
Костылева
Андреева

Гл. инженер проекта
Гл. архитектор проекта
Нач. отдела
Гл. инж. пр.
Гл. конструктор
Рук. группы

Шифрин
Жилло
Куфлевская
Дружинин
Пенковская
Овсянкина

М-1

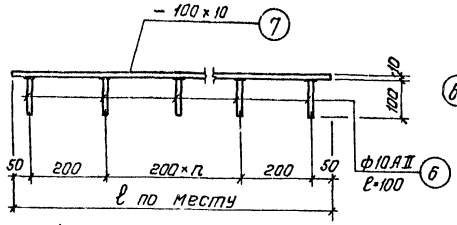

М-6

М 1:20

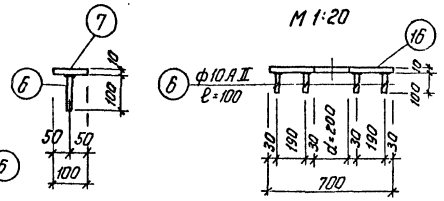

М-11

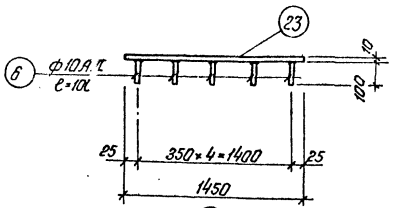

М-12

М 1:20

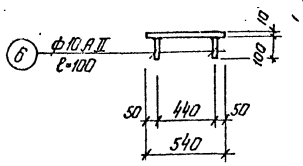

М-13

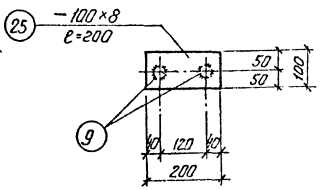

М-2

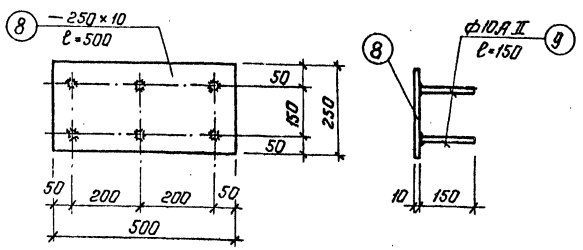

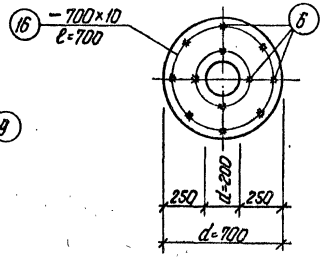

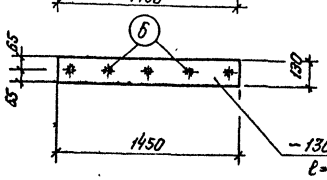

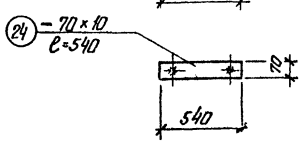

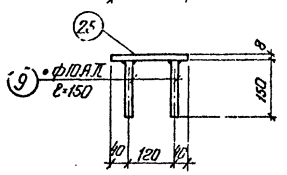

М-14

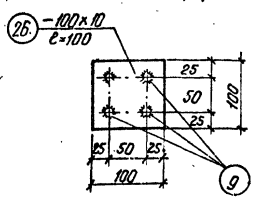

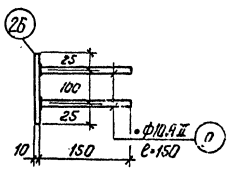

М-3

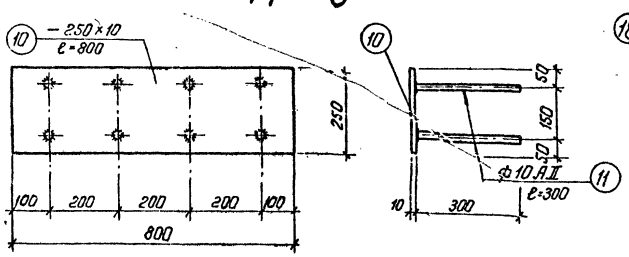

М-7

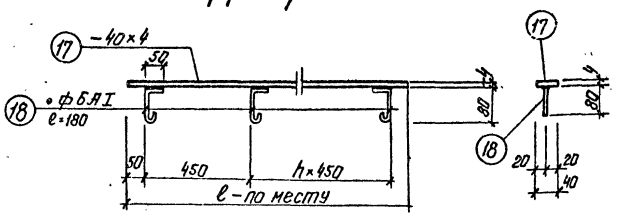

М-9

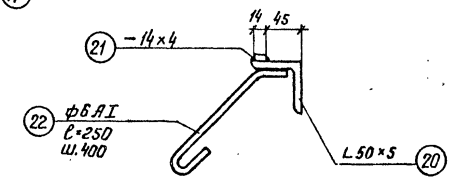

М-15, 16

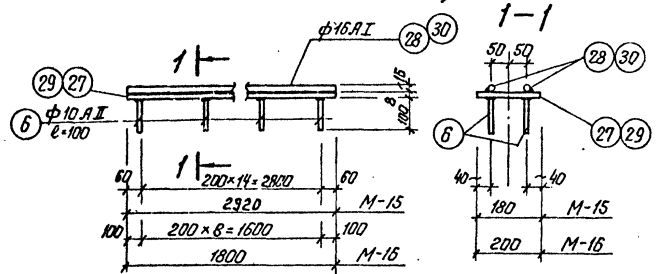

М-4,5

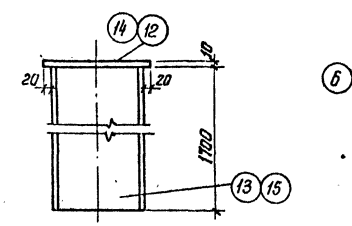

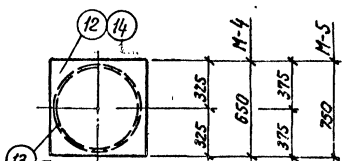

М-8

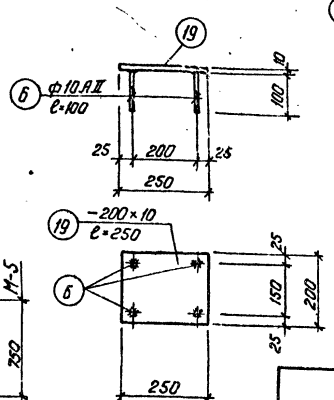

М-10

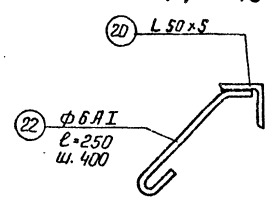

М-17

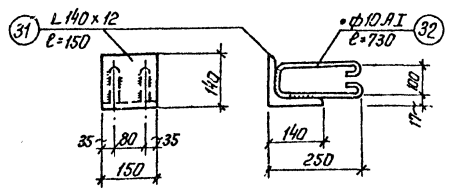

Примечания:

1. Данный лист рассматривать совместно с листом АС-50.
2. Материалы металлоконструкций — углеродистая сталь по ГОСТ'у 380-71* марки Вст3кп2.
3. Сварку вести электродами Э42 по ГОСТ'у 9467-75 катетом шва не менее наименьшей толщины соединяемых элементов и не более $1{,}2\delta$ (где δ — минимальная толщина сварных элементов).

Шифр III-1-76 Арх. №

Копия верна

М — 18

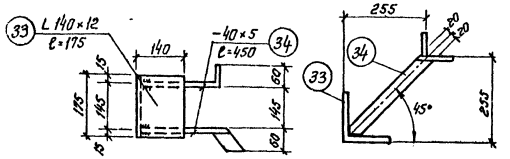

М — 19

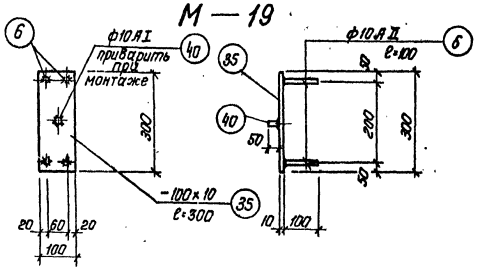

М — 20

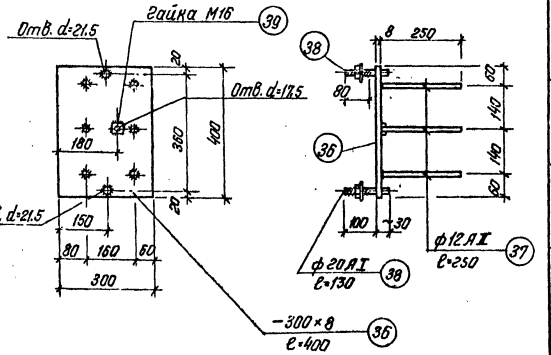

Позиция 2

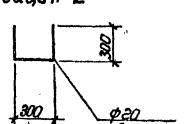

Позиция 4

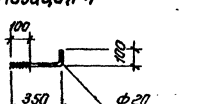

Позиция 3

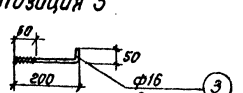

Спецификация металла на 1 элемент

Наим. марки	N поз.	Профиль	ℓ мм	n шт.	Вес, кг 1 дет.	Вес, кг всех	Вес, кг марки	Примечание
1	2	3	4	5	6	7	8	9
Отдельные позиции	1	Труба ЦМ 80	1000	—	—	8,34		
	2	• ф20	900	1	2,2	2,2		
	3	Анкерный болт ф16 А I	250	1	0,4	0,4		
	4	• ф20	450	1	1,1	1,1		
	5	Труба ЦМ 25	1000	—	—	2,39		
	40	Труба УОЦ 50	300	—	—	4,42		
	41	Труба ЦМ 40	1000	—	—	3,84		
М-1	6	• ф10 А II	100	6	0,06	0,40		
	7	— 100×10	1000	1	7,85	7,85	8,4	
		Наплавленный металл 2%				0,16		
М-2	8	— 250×10	500	1	9,4	9,40		
	9	• ф10 А II	150	6	0,09	0,54	10,1	
		Наплавленный металл 2%				0,20		
М-3	10	— 250×10	800	1	15,7	15,70		
	11	• ф10 А II	300	8	0,18	1,40	17,4	
		Наплавленный металл 2%				0,34		
М-4	12	— 650×10	650	1	33,2	33,20		
	13	Труба d_y 600	1700	1	260,0	260,00	299,1	
		Наплавленный металл 2%				5,86		
М-5	14	— 750×10	750	1	44,2	44,20		
	15	Труба d_y 700	1700	1	299,0	299,00	350,1	
		Наплавленный металл 2%				6,86		
М-6	6	• ф10 А II	100	12	0,06	0,72		
	16	— 700×10	700	1	38,5	38,50	40,0	
		Наплавленный металл 2%				0,78		
М-7	17	— 40×4	1000	1	1,26	1,26		
	18	• ф6 А I	180	3	0,04	0,12	1,40	
		Наплавленный металл 2%				0,03		
М-8	6	• ф10 А II	100	4	0,06	0,24		
	19	— 200×10	250	1	3,9	3,90	4,2	
		Наплавленный металл 2%				0,08		
М-9	20	L 63×6	1000	—	5,72	5,72		
	21	— 14×4	1000	—	0,44	0,44	6,4	
	22	• ф6 А I	250	3	0,06	0,18		
		Наплавленный металл 2%				0,12		
М-10	20	L 50×5	1000	—	3,77	3,77		
	22	• ф6 А I	250	3	0,06	0,18	4,1	
		Наплавленный металл 2%				0,12		
М-11	6	• ф10 А II	100	5	0,06	0,30		
	23	— 130×10	1450	1	14,8	14,8	15,4	
		Наплавленный металл 2%				0,32		
М-12	6	• ф10 А II	100	2	0,06	0,12		
	24	— 70×10	540	1	2,9	2,90	3,1	
		Наплавленный металл 2%				0,06		
М-13	9	• ф10 А II	150	2	0,09	0,18		
	25	— 100×8	200	1	1,3	1,30	1,5	
		Наплавленный металл 2%				0,03		
М-14	9	• ф10 А II	150	4	0,09	0,36		
	26	— 100×10	100	1	0,8	0,80	1,2	
		Наплавленный металл 2%				0,02		
М-15	6	• ф10 А II	100	16	0,06	0,96		
	27	— 180×8	2920	1	35,9	35,90		
	28	• ф16 А I	2920	2	5,0	10,00	47,8	
		Наплавленный металл 2%				0,94		
М-16	6	• ф10 А II	100	9	0,06	0,54		
	29	— 200×8	1800	1	22,6	22,6		
	30	• ф16 А I	1800	2	2,8	5,6	29,3	
		Наплавленный металл 2%				0,57		
М-17	31	L 140×12	150	1	3,82	3,82		
	32	• ф10 А I	730	2	0,45	0,90	4,8	
		Наплавленный металл 2%				0,09		
М-18	33	L 140×12	175	1	4,5	4,50		
	34	— 40×5	450	2	0,8	1,60	6,2	
		Наплавленный металл 2%				0,12		
М-19	35	— 100×10	300	1	2,4	2,40		
	6	• ф10 А II	100	4	0,06	0,24	2,8	
	40	• ф10 А I	50	1	0,03	0,03		
		Наплавленный металл 2%				0,05		
М-20	36	— 300×8	400	1	7,54	7,54		
	37	• ф12 А II	250	6	0,22	1,32		
	38	• ф20 А I	180	2	0,42	0,84	10,1	с гайкой и шайбой
	39	Гайка М16	—	1	0,05	0,05		
		Наплавленный металл 2%				0,20		

Госстрой СССР ордена Ленина Водоканалпроект

Нач. отдела	Шпаркунов	
Гл. инж. пр.	Шонин	
Гл. инж. др.	Жилло	
Гл. констр.	Кубарев	
Рук. эрплана	Печковская	
Ст. инженер	Ф-ев-ук	Андреева
Ст. техник	Ф-ев	Костылева
Техник	Ф-ев-ук	Андреева

1976 г. Речные водозаборные сооружения совмещенного типа для амплитуд колебания уровней воды от 6 до 14 м производительностью от 0,2 до 1,0 м³/с

Марки с М-18 по М-20. Спецификация металла к листам АС-49, 50.

Типовой проект 901-1-30 | Альбом II/1 | Лист АС-50

СФ 344-83

Шифр III-1-75
Арх. №

Копия верна

М-21 м 1:10

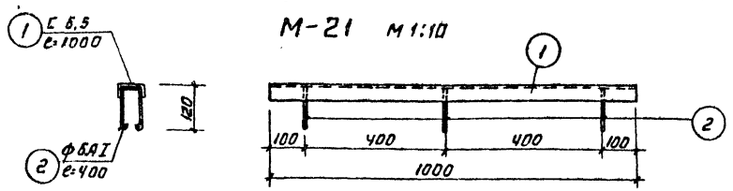

М-22

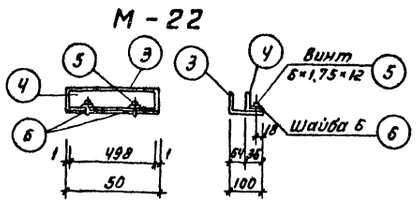

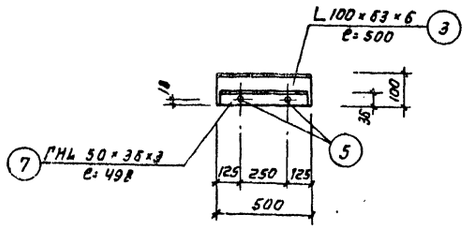

М-24 м 1:10

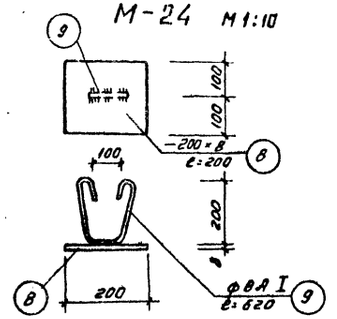

М-26 м 1:20

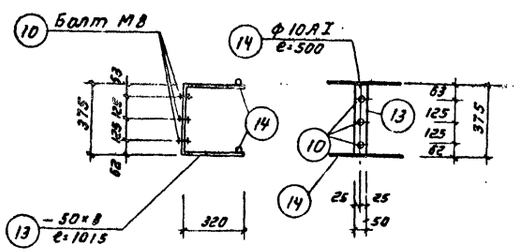

М-23 м 1:10

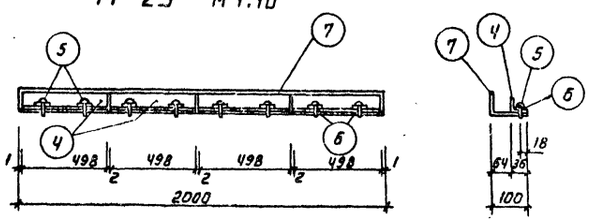

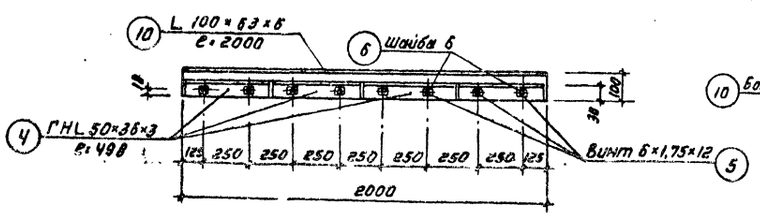

М-25 м 1:20

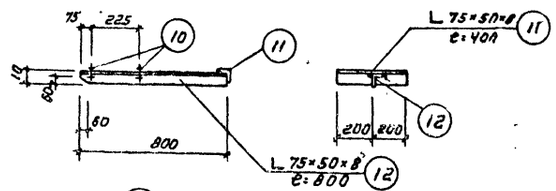

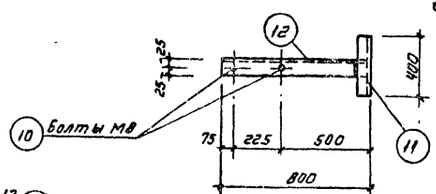

Спецификация металла

Наимен. марки	№№ поз.	Профиль	ℓ мм	h шт.	Вес кг. 1 той детали	Вес кг. Всех	Вес кг. Марки	Примечание
1	2	3	4	5	6	7	8	9
М-21	1	С 6,5	1000	1	5,90	5,90	6,2	
	2	ФБАI	400	3	0,09	0,30		
М-22	3	L 100×63×6	500	1	3,77	3,77	5,02	
	4	ГНL 50×36×3	498	1	1,24	1,24		ГОСТ 19772-74
	5	Винт 6×1,75×12	12	2	0,003	0,006		ГОСТ 10621-63*
	6	Шайба 6	—	2	0,0006	0,001		ГОСТ 10450-68
М-23	7	L 100×63×6	2000	1	15,06	15,10	21,1	
	4	ГНL 50×36×3	498	4	1,24	5,96		ГОСТ 19772-74
	5	Винт 6×1,75×12	12	8	0,003	0,024		ГОСТ 10621-63*
	6	Шайба 6	—	8	0,0006	0,005		ГОСТ 10450-68
М-24	8	— 200×8	200	1	2,51	2,51	2,8	
	9	ФВАI	620	1	0,25	0,25		
М-25	10	Болт М8 с большой полукруглой головкой ГОСТ 7803-72	55	2	0,04	0,10	9,1	С гайкой и шайбой
	11	L 75×50×8	400	1	2,98	3,00		
	12	L 75×50×8	800	1	5,95	6,00		
М-26	13	— 50×8	1015	1	3,19	3,20	3,9	
	10	Болт М8 с большой полукруглой головкой ГОСТ 7803-72	55	3	0,04	0,10		С гайкой и шайбой
	14	Ф10АI	500	2	0,31	0,60		

Примечания:

1. Материалы металлоконструкции - углеродистая сталь по ГОСТу 380-71* марки В ст 3 кп 2
2. Сварку вести электродами Э-42 по ГОСТу 9467-75 катетом шва не менее наименьшей толщины соединяемых элементов и не более 1,2 δ (δ - минимальная толщина сварных элементов)

Госстрой СССР
ГПИ Ленинградское ВОДОКАНАЛПРОЕКТ

Нач. отдела		Шиголева
Гл. инженер проекта		Жилина
Ст. конструктор	Орлова	Андреева
Рук. группы	Белая	Андреева
Ст. инженер	Куброва	Пушкова
	Пушкова	Андреева

1976г. | Речные водозаборные сооружения совмещенного типа для амплитуд колебания уровней воды от 6 до 14м производительностью от 0,2 до 1,0 м³/с | Марки с М-21 по М-26 | Типовой проект 901-1-30 | Альбом III/1 | Лист АС-51

Шифр III-1-76 Арх. №

Копия верна

Маркировочная схема площадки МП7

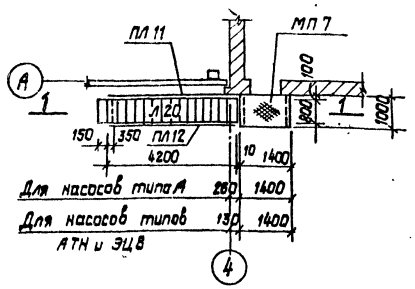

1 – 1

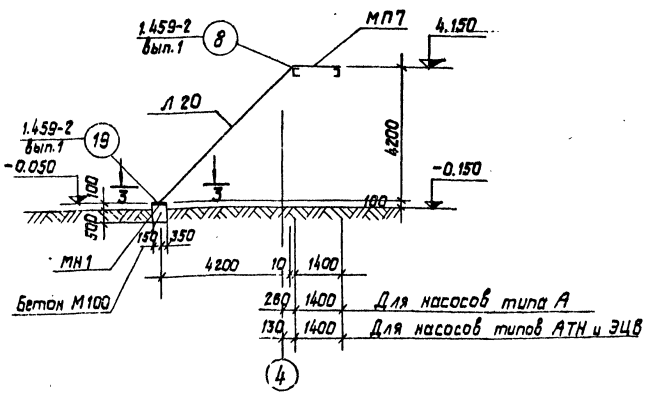

МП 7

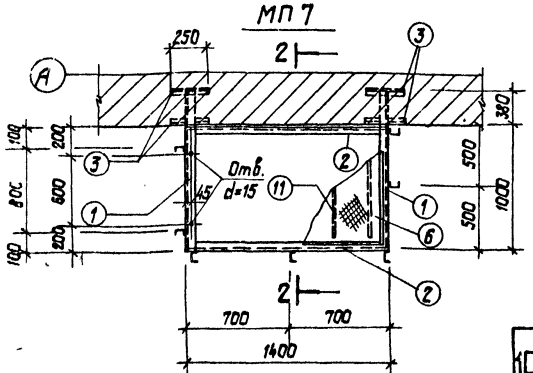

2 – 2

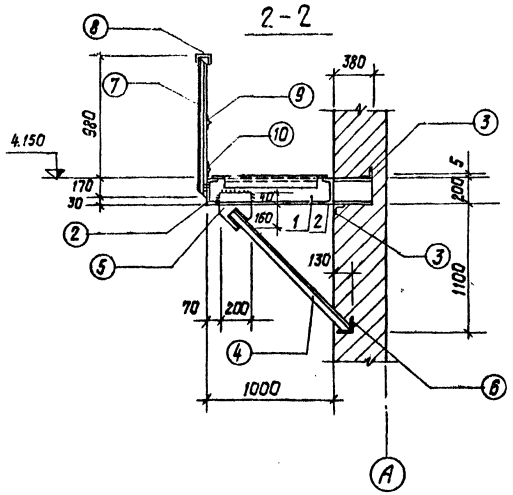

3 – 3

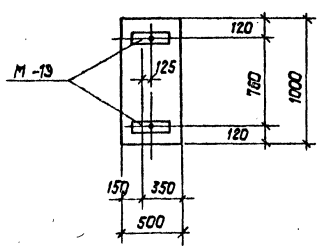

Спецификация металла

Наим. элем.	Поз.	Эскиз	ℓ мм	n шт	Вес, кг 1 дет.	Вес, кг всех	Марки	Примечание
МП7	1	⊏ 20	1380	2	25,4	50,8		
	2	⊏ 20	1390	2	25,6	51,2		
	3	∟ 63×6	250	6	1,5	9,0		
	4	∟ 63×6	1500	2	8,6	17,2		
	5	— 200×10	200	2	3,14	6,28		
	6	Рифленая сталь δ осн. = 4 мм	—	м² 1,4	—	47,0	223,0	Общая площадь
	7	∟ 50×40×12×2,5	1150	7	2,3	16,1		
	8	∟ 50×40×12×2,5	п.м 2600	—	4,7	4,7		Общая длина
	9	∟ 25×3	п.м 2600	—	2,9	2,9		
	10	⌒ 90×30×25×3	п.м 2600	—	10,4	10,4		
	11	— 60×8	830	5	3,4	3,4		
		Наплавленный металл				4,0		

Сводка площадок и лестниц

Наименование площадок и лестниц	К-во шт.	Вес, кг 1 элем.	Вес, кг всех	Общий вес	Разработаны на листах
МП7	1	223,0	223,0	517,8	АС-52
Л 20	1	231,0	231,0		Серия 1.459-2, вып. 2, л. 16
ПЛ 11	1	29,0	29,0		" " л. 47
ПЛ 12	1	29,0	29,0		" " л. 47
М-19	2	2,9	5,8		АС-50

Примечания:

1. Материал металлоконструкций – углеродистая сталь по ГОСТ'у 380-71* марки В ст 3 кп 2.
2. Сварку вести электродами Э-42 по ГОСТ'у 9467-75 катетом шва не менее наименьшей толщины соединяемых элементов и не более 1,2 δ (где δ – минимальная толщина свариваемых элементов)

Госстрой СССР ГПИ Ленинградский ВОДОКАНАЛПРОЕКТ	1976г.	Речные водозаборные сооружения совмещенного типа для амплитуд колебания уровней воды от 6 до 14 м производительностью от 0,2 до 1,0 м³/сек	Металлическая площадка МП7	Типовой проект 901-1-30	Альбом II/1	Лист АС-52

Гл. инж. отдела Жило; Гл. инж. пр. Белов; Гл. констр. Кудрев; Рук. группы Пачтовский; Ст. инженер Андреева

Ст. техник Костылева; Проверил Андреева

Гл. инж. Гл. инж. пр. Гл. констр. Рук. группы Ст. инженер

Шифр НГ-1-76 Арх. N

Копия верна

Госстрой СССР ГПИ Ленинградский Водоканалпроект

Начальник отдела Ст. инженер пр. Ст. инж. пр. Ст. констр. Рук. группы

Шапринов Шокин Эйлер Кондрев Пчелинцев

Ст. инженер Ст. техник Проверил

Андреева Котова Андреева

ВЖ — 3
М 1:10

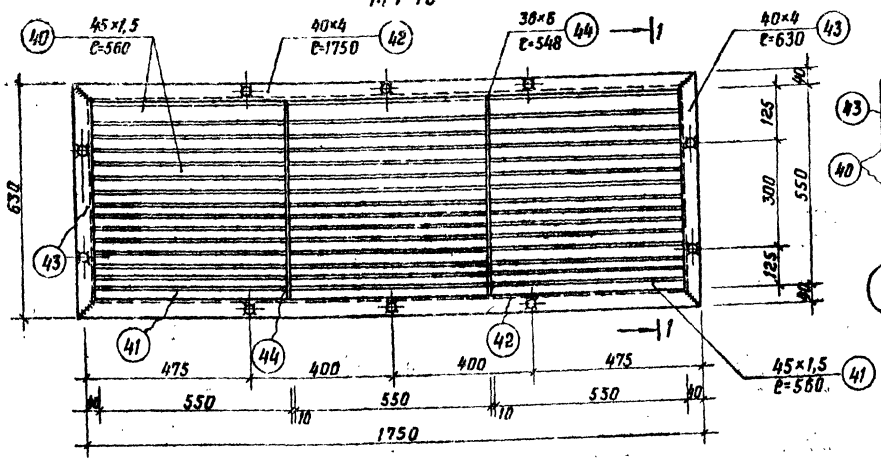

ВЖ — 4
М 1:10

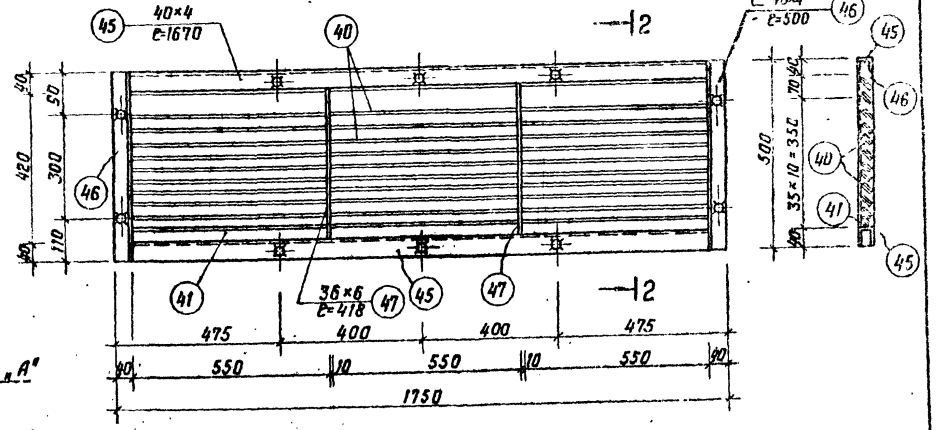

ВЖ — 5
М 1:10

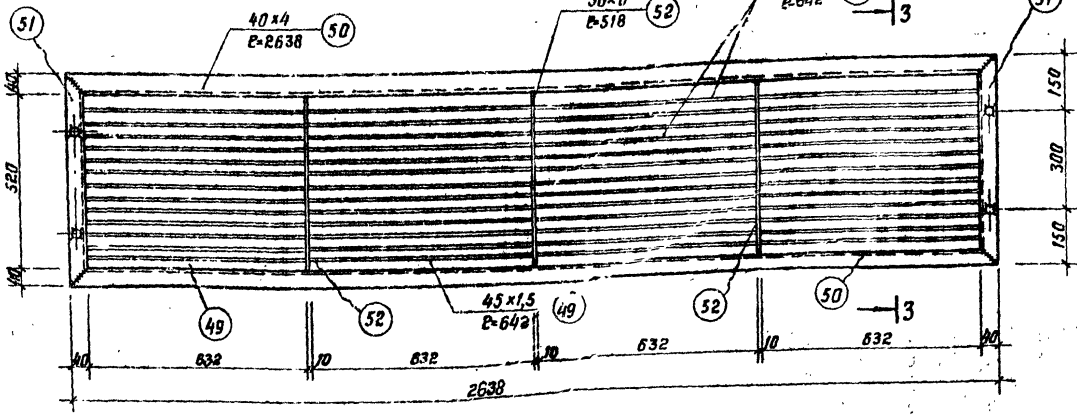

Развертка пера

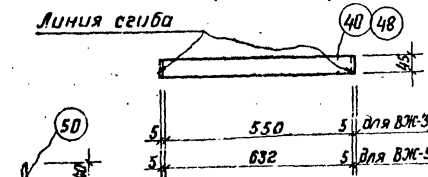

Развертка нижнего пера

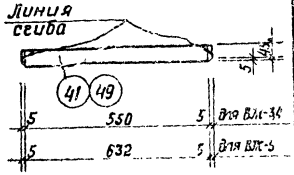

Узел „А"

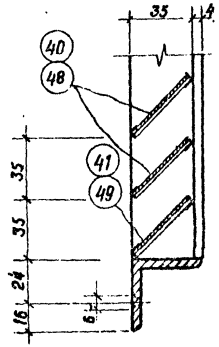

Примечание

Данный лист рассматривать совместно с листом АС-56

1976г.	Речные водозаборные сооружения совмещенного типа для амплитуд колебания уровней воды от 6 до 14м производительностью от 0,2 до 1,0 м³/с	Жалюзи ВЖ-3,4,5	Типовой проект 901-1-30	Альбом II/1	Лист АС-53

ЕФ 874-03

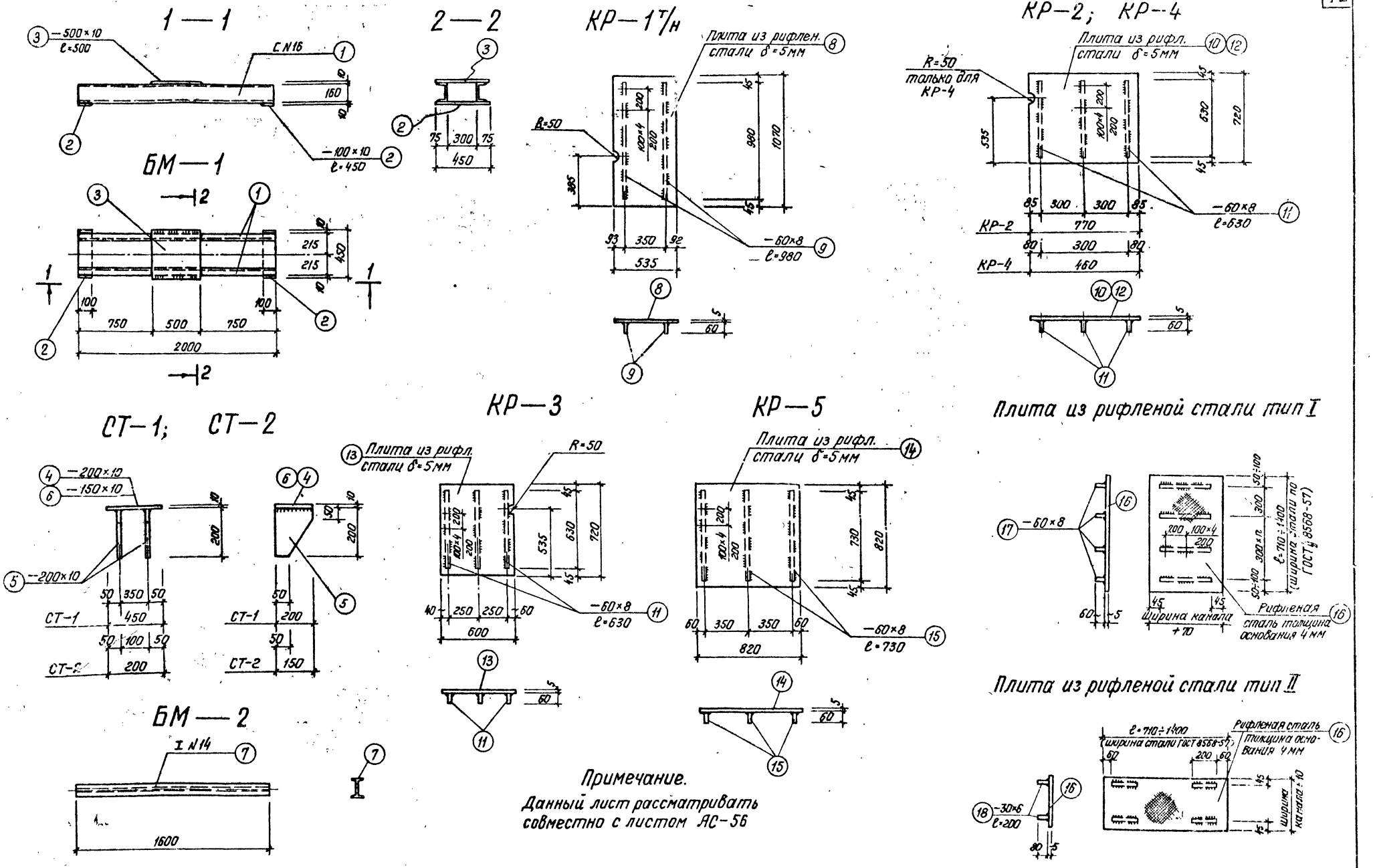

1976г	Речные водозаборные сооружения совмещенного типа для амплитуд колебания уровней воды от 6 до 14 м производительностью от 0,2 до 1,0 м³/с	СТ-1; 2. БМ-1; 2. Крышки КР-1 т/н; 2; 2а; 3; 4; 5 Плиты из рифленой стали тип I; II.	Типовой проект 901-1-30	Альбом II/1	Лист АС-54

Шифр III-1-76
Арх. №
Копия верна
Госстрой СССР
Гпи Ленинградский Водоканалпроект
Нач. отдела
Гл. инж. пр.
Гл. конструктор
Рук. группы
Шлапаков
Шокин
Жило
Кудряев
Печковская
Ст. инженер
Ст. техник
Проверил
Поваляева
Щеглова
Андреева

СФ 374-03

Шифр III-1-76 Хрз. N°

Копия верна

Госстрой СССР ГПИ Ленинградский Водоканалпроект

Нач. отд. Шапиро; Гл. инж. пр. Шакин; Гл. инж. пр. Эгиз; Гл. констр. Кудряев; Рук. группы Лебедева, Лечковская

Гл. инж. Проекта Кудряев; Гл. техник Проекта Кудряев

Выполнил Шелова, Жидкова

РМ — 1

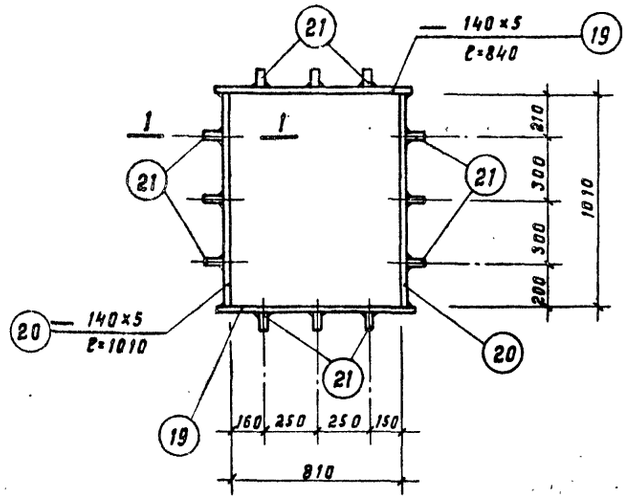

РМ — 2

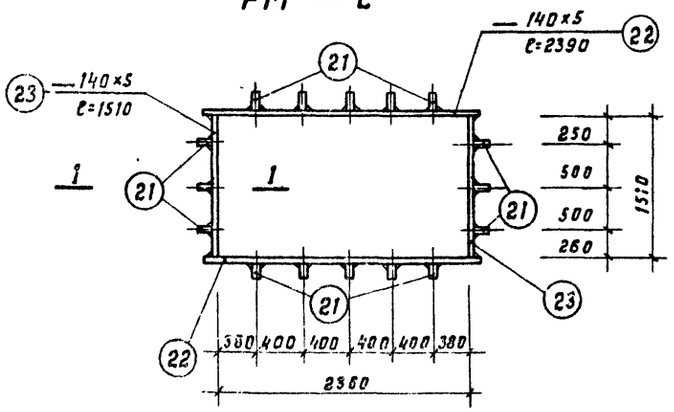

РМ — 3

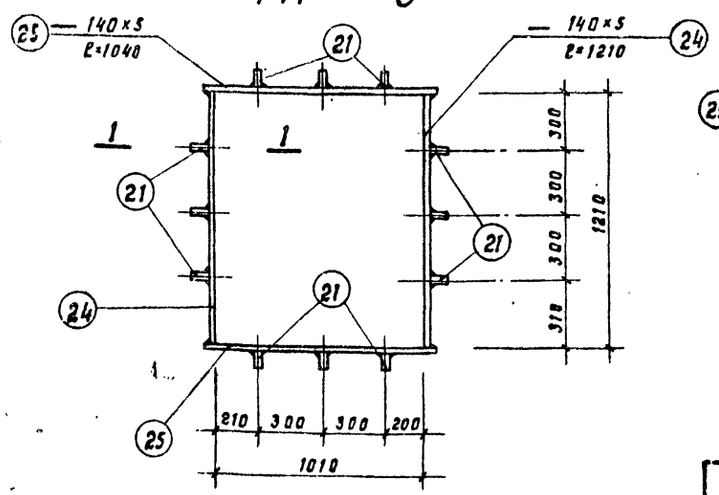

РМ — 4

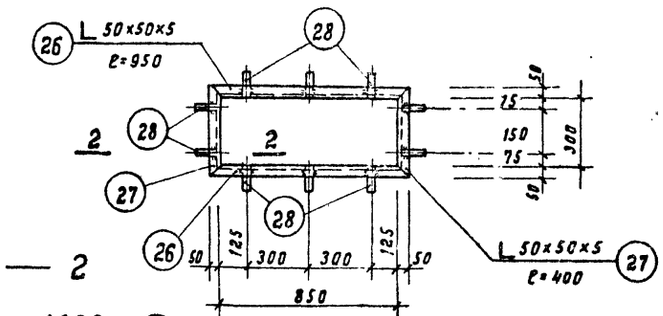

2 — 2

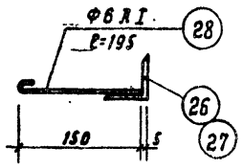

РМ — 5

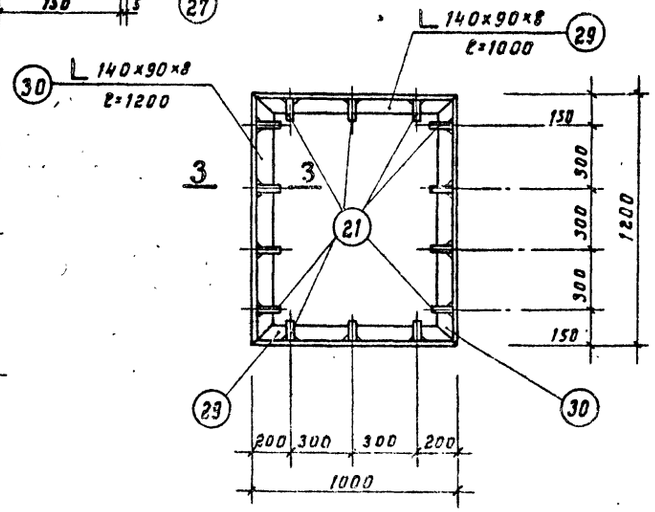

РМ — 6

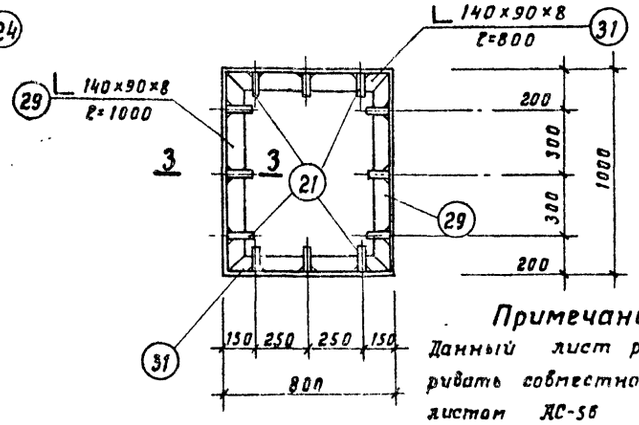

РМ — 7

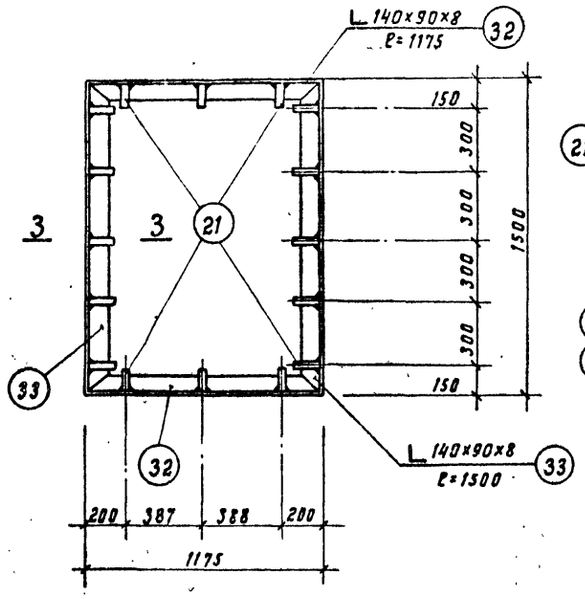

1 — 1

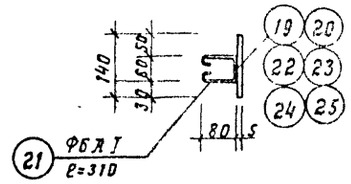

3 — 3

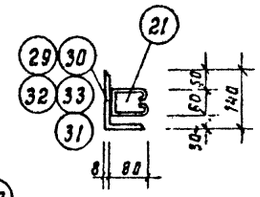

5 — 5

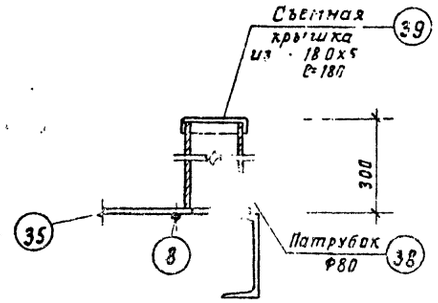

Р — 1; 1а

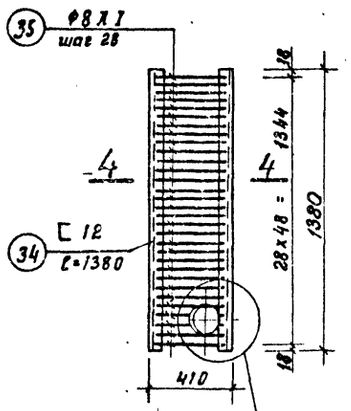

4 — 4

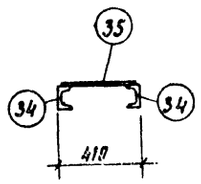

Узел „А"

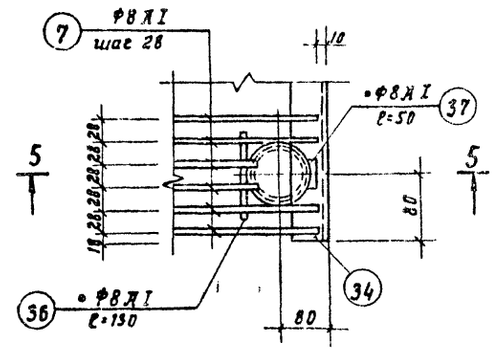

Примечание: Данный лист рассматривать совместно с листом АС-56

1976 — Речные водозаборные сооружения совмещенного типа для амплитуд колебания уровней воды от 6 до 14м производительностью от 0,2 до 10 м³/с

Рамки с РМ-1 по РМ-7
Решетки Р-1, 1а

Типовой проект 901-1-30 | Альбом IV/1 | Лист АС-55

ОФ 374-03

Шифр ПГ-1-75
Арх. №

Копия верна

Госстрой СССР ГПИ Ленинградский ВОДОКАНАЛПРОЕКТ

Нач. отдела Гл. инж. пр-та Гл. инж. пр-та Гл. конструктор Рук. группы — Пахомова Щеглова Андреева Куфарев Янковская

Гл. инженер Ст. техник Пр. Зарцын

Утвержден Шокин Жило

Инженер Кудряш

Спецификация металла на 1 элемент

Наименование марки	№ поз.	Профиль	ℓ мм	n шт	Вес, кг 1 шт	Вес, кг всех	Вес, кг марки	Примечание
1	2	3	4	5	6	7	8	9
БМ-1	1	[N16	2000	2	28,4	56,8	85,1	
	2	—100×10	450	2	3,5	7,0		
	3	—500×10	500	1	19,6	19,6		
		Наплавленный металл 2%				1,7		
СТ-1	4	—200×10	450	1	7,1	7,1	13,6	
	5	—200×10	200	2	3,1	6,2		
		Наплавленный металл 2%				0,3		
СТ-2	5	—200×10	200	2	3,1	6,2	8,8	
	6	—150×10	200	1	2,4	2,4		
		Наплавленный металл 2%				0,2		
БМ-2	7	[N14	1600	1	19,7	19,7	19,7	
КР-1Т/н	8	—535×5	1070	1	21,0	21,0	29,0	
	9	—60×8	980	2	3,7	7,4		
		Наплавленный металл 2%				0,6		
КР-2	10	—720×5	770	1	22,7	22,7	30,5	
	11	—60×8	630	3	2,4	7,2		
		Наплавленный металл 2%				0,6		
КР-4	11	—60×8	630	2	2,4	4,8	18,0	
	12	—460×5	720	1	12,8	12,8		
		Наплавленный металл 2%				0,4		
КР-3	11	—60×8	630	3	2,4	7,2	24,7	
	13	—600×5	720	1	17,0	17,0		
		Наплавленный металл 2%				0,5		
КР-5	14	—820×5	820	1	25,5	25,5	34,6	
	15	—60×8	730	3	2,8	8,4		
		Наплавленный металл 2%				0,7		
Плита из рифленой стали тип I	16	рифленая сталь δ=4мм	м² 1,0	—	33,4	33,4	47,9	
	17	—60×8	п.м. 3,6	—	13,6	13,6		
		Наплавленный металл 2%				0,9		
Плита из рифленой стали тип II	16	рифленая сталь δ=4мм	м² 1,0	—	33,4	33,4	45,6	
	18	—30×6	п.м. 0,8	—	11,3	11,3		
		Наплавленный металл 2%				0,9		
РМ-1	19	—140×5	840	2	4,6	9,2	22,0	
	20	—140×5	1010	2	5,6	11,2		
РМ-1	21	•ϕ6AI	310	12	0,1	1,2	45,5	
		Наплавленный металл 2%				0,4		
РМ-2	21	•ϕ6AI	310	16	0,1	1,6		
	22	—140×5	2390	2	13,2	26,4		
	23	—140×5	1510	2	8,3	16,6		
		Наплавленный металл 2%				0,9		
РМ-3	21	•ϕ6AI	310	12	0,1	1,2	26,5	
	24	—140×5	1210	2	6,7	13,4		
	25	—140×5	1040	2	5,7	11,4		
		Наплавленный металл 2%				0,5		
РМ-4	26	∟50×50×5	950	2	3,6	7,2	11,4	
	27	∟50×50×5	400	2	1,5	3,0		
	28	•ϕ6AI	195	10	0,1	1,0		
		Наплавленный металл 2%				0,2		
РМ-5	21	•ϕ6AI	310	14	0,1	1,4	64,9	
	29	∟140×90×8	1000	2	14,1	28,2		
	30	∟140×90×8	1200	2	17,0	34,0		
		Наплавленный металл 2%				1,3		
РМ-6	21	•ϕ6AI	310	12	0,1	1,2	53,0	
	29	∟140×90×8	1000	2	14,1	28,2		
	31	∟140×90×8	800	2	11,3	22,6		
		Наплавленный металл 2%				1,0		
РМ-7	21	•ϕ6AI	310	16	0,1	1,6	78,6	
	32	∟140×90×8	1175	2	16,6	33,2		
	33	∟140×90×8	1500	2	21,2	42,4		
		Наплавленный металл 2%				1,4		
Р-1	34	[N12	1380	2	14,4	28,8	36,9	
	35	•ϕ8AI	390	49	0,15	7,4		
		Наплавленный металл 2%				0,7		
Р-1а	34	см. выше	1380	2	14,4	28,8	41,0	
	35	—— " ——	390	49	0,15	7,4		
	36	•ϕ8AI	130	1	0,05	0,1		
	37	•ϕ8AI	50	1	0,02	0,1		
	38	патрубок ϕ80	300	1	2,50	2,5		
	39	—180×5	180	1	1,30	1,3		
		Наплавленный металл 2%				0,8		
ВЖ-3	40	—45×1,5	560	42	0,30	12,60	27,0	
	41	—45×1,5	560	3	0,30	0,90		
	42	∟40×4	1750	2	4,23	8,50		
	43	∟40×4	630	2	1,53	3,10		
	44	—36×6	548	2	0,93	1,90		
ВЖ-4	40	—45×1,5	560	30	0,30	9,00	21,8	
	41	—45×1,5	560	3	0,30	0,90		
	45	∟40×4	1670	2	4,04	8,10		
	46	∟40×4	500	2	1,21	2,40		
	47	—36×6	418	2	0,71	1,40		
ВЖ-5	48	—45×1,5	642	52	0,34	17,70	37,4	
	49	—45×1,5	642	4	0,34	1,40		
	50	∟40×4	2638	2	6,4	12,80		
	51	∟40×4	600	2	1,45	2,90		
	52	—36×6	518	3	0,88	2,60		

Примечания

1. Материалы металлоконструкции — углеродистая сталь по ГОСТу 380-71* марки Вст 3кп2
2. Сварку вести электродами Э-42 по ГОСТу 9467-75 катетом шва не менее наименьшей толщины соединительных элементов и не более 1,2δ (где δ — минимальная толщина сварных элементов)

1976г

Речные водозаборные сооружения совмещенного типа для амплитуд колебания уровней воды от 6 до 14м производительностью от 0,2 до 1,0 м³/с

Спецификация металла к листам АС-53, 54, 55

Типовой проект 901-1-30 | Альбом II/1 | Лист АС-56

СОД 374-03

Водосборный колодец

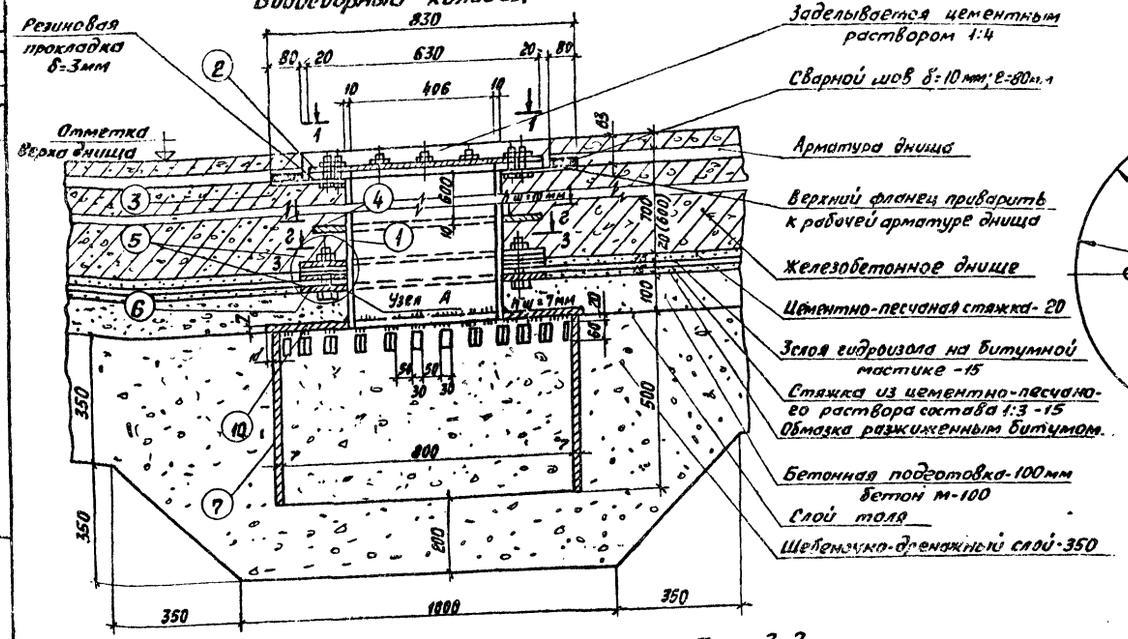

Верхний фланец

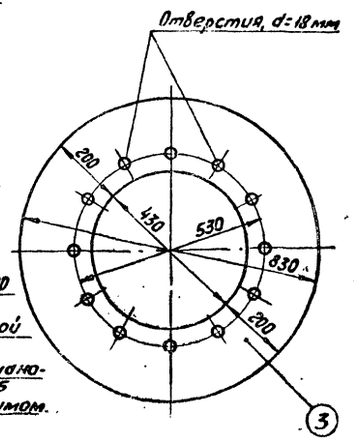

Спецификация на 1 марку

Сталь марки ВСт 3кп2

Обозначение марки	№ деталей	Наименование элемента	Длина мм	Кол. на 1 марку	Вес, кг: 1 детали	Вес, кг: всех	Вес, кг: марки	Примечание
Водосборный колодец	1	Патрубок Ст3-10; dн=426	(687) 787	1	(71.0) 81.0	(71.0) 81.0		
	2	Глухой фланец δ=15; d=630	—	1	36,5	36,5		
	3	Фланец δ=15; dср=630	—	1	44,5	44,6		
	4	Фланец δ=10; dср=530	—	1	12,5	12,5		
	5	Полукольцо δ=10; 2ср=265	—	2	12,5	25,0	(238.9)	
	6	Фланец δ=10; dср=530	—	1	12,5	12,5	308.9	
	7	Перфорированный патрубок δ=7	500	1	69,3	69,3		
	8	Болт м16×100	100	8	0,46	4,3		с гайкой и шайбой
	9	Болт м16×70	70	12	0,09	1,1		с гайкой и шайбой
	10	Фланец δ=7; dн=834	—	1	21,9	21,9		
		Наплавленный металл 1%				3,2		

Нижний фланец

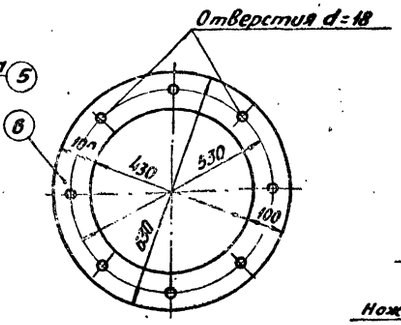

Деталь приварки фланца к патрубку

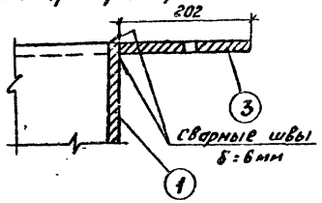

План 1-1

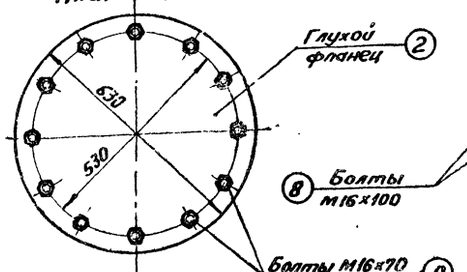

План 3-3

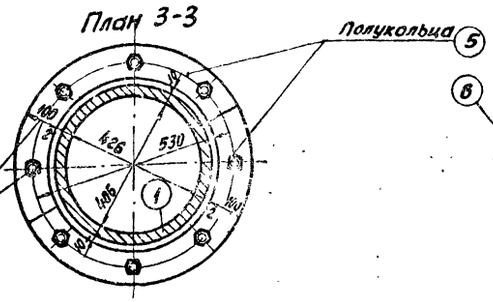

План 2-2

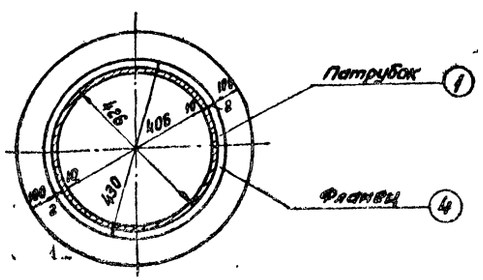

Крышка перфорированного патрубка

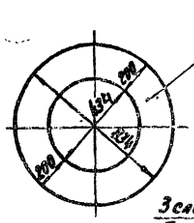

Узел А

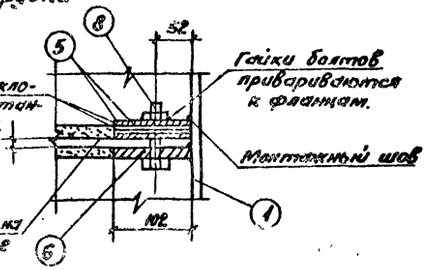

Узел Б

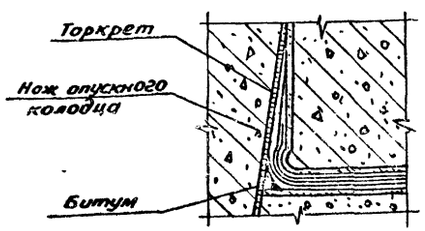

Примечания:

1. В месте установки патрубка с фланцами арматура днища вырезается по месту.
2. Местоположение водосборного колодца и узла „Б" дано на листе АС-8 альбома III.
3. Размеры в скобках относятся к днищу толщиной 600мм.

1976г.	Речные водозаборные сооружения совмещенного типа для амплитуд колебания уровней воды от 6 до 14м производительностью от 0,2 до 10 м³/с	Водосборный колодец	Типовой проект 901-1-30	Альбом IV/1	Лист АС-57

ОПД 374-03

Госстрой СССР ГПИ Ленинградский Водоканалпроект

Гип Жило Нач. отдела Гл. инж. пр. Рук. группы Стр. Нач. сект. Конт. Гл. спец.

Шифр 901-1-30 Арх. Копия верна

Инв. № подл. | Подпись и дата | Взам. инв. №

Шифр 111-1-76 Арх. II

Копия верна

План на отм. 0,000 (Вариант с электрическим отоплением)

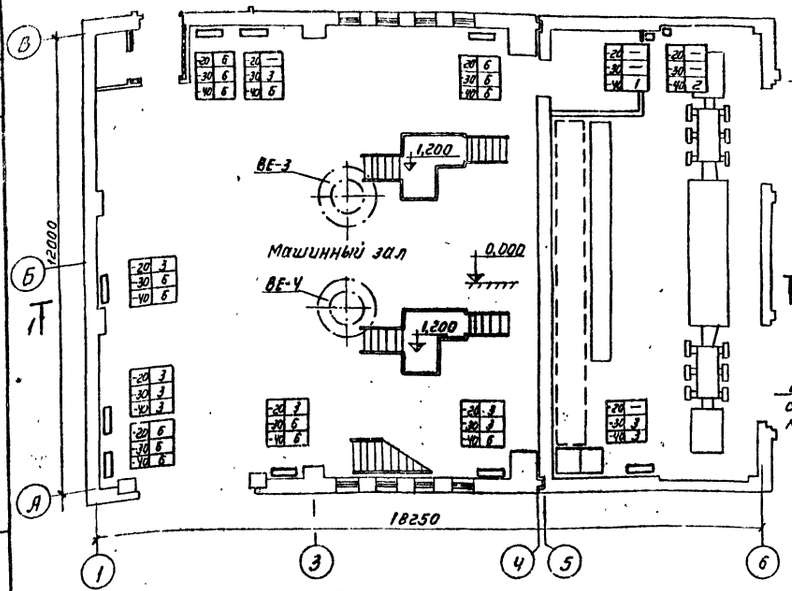

План на отм. 4,200

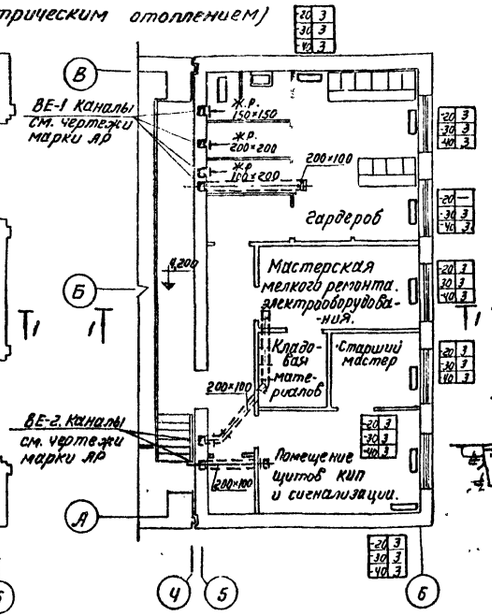

Разрез 1-1

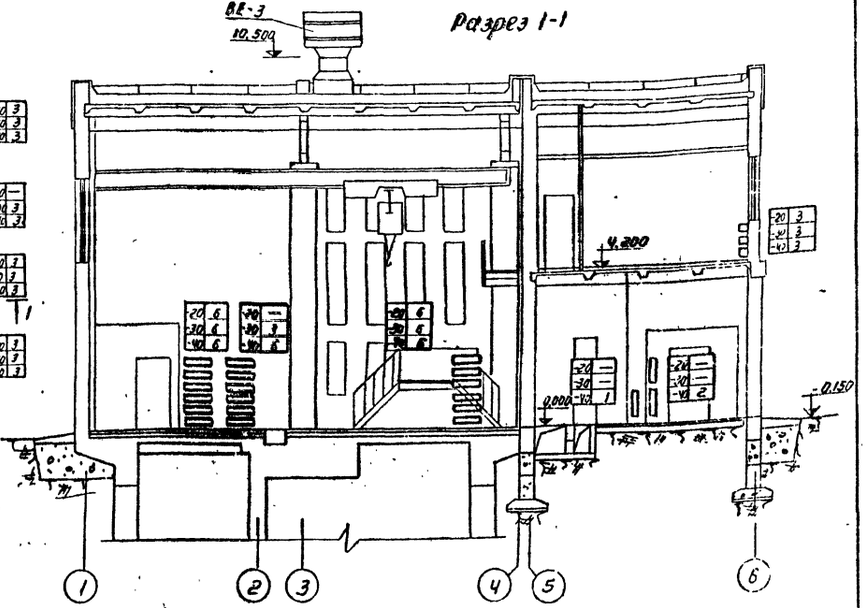

План на отм. 0,000 (Вариант с водяным отоплением)

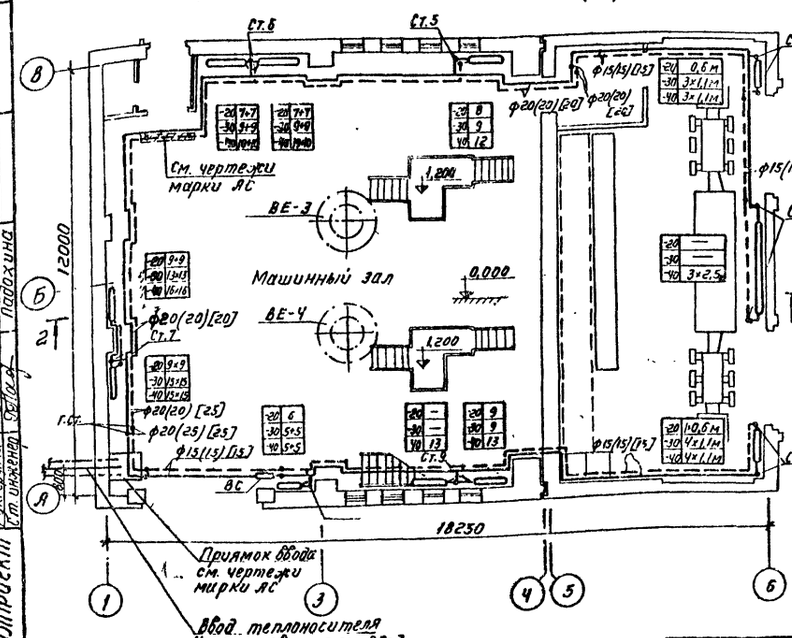

План на отм. 4,200

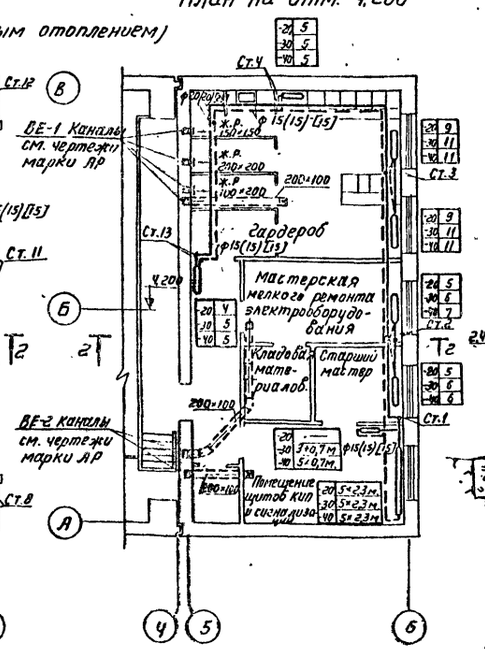

Разрез 2-2

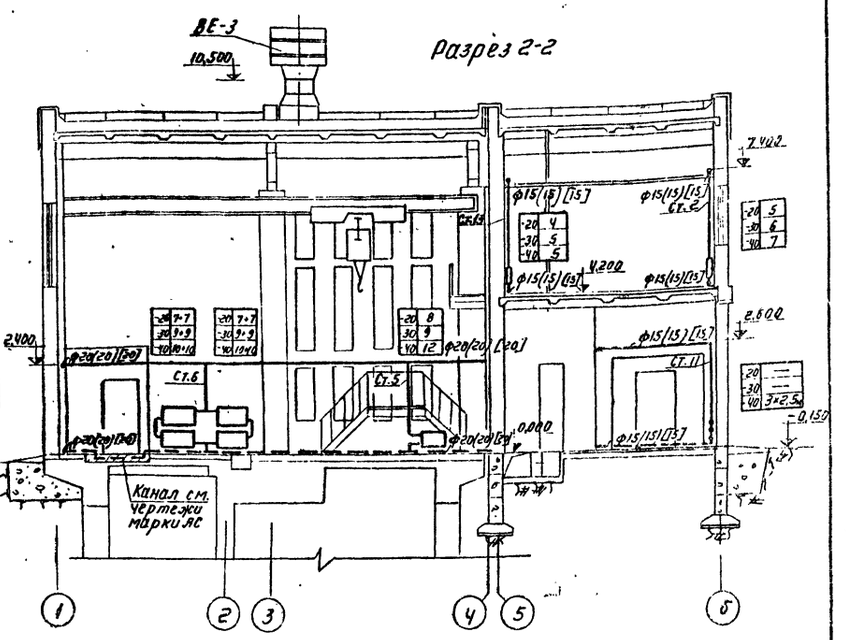

1976г.	Речные водозаборные сооружения совмещенного типа для амплитуд колебания уровней воды от 6 до 14 м. производительностью от 0,2 до 1,0 м³/с.	Планы на отм. 0,000; 4,200. Разрезы 1-1; 2-2. (при установке насосов типа А)	Типовой проект 901-1-30	Альбом II/1	Лист ОВ-1

СФ 374-03

Госстрой СССР ГПИ Ленинградский Водоканалпроект

Нач отд. Жило
Гл. инж. пр. Беляев
Гл. констр. Кудряев
Рук. группы Шапошников
Ст. инженер Падохина

Шифр III-1-76 Арх. №

Копия верна

План на отм. 0.000

(Вариант с электрическим отоплением)

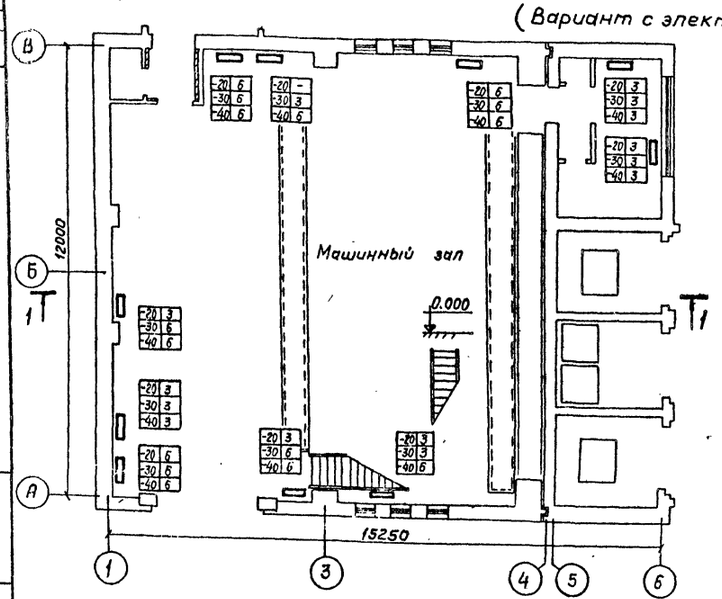

План на отм. 4.200

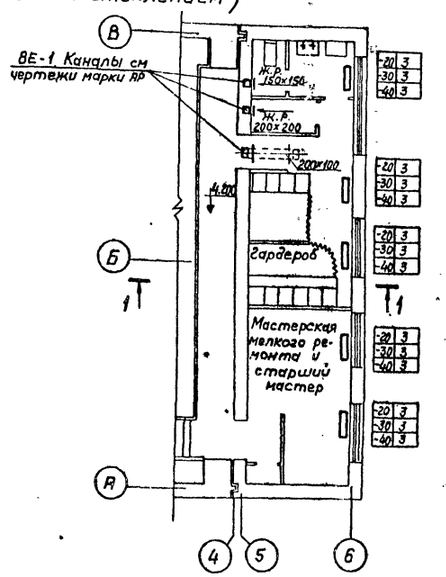

Разрез 1-1

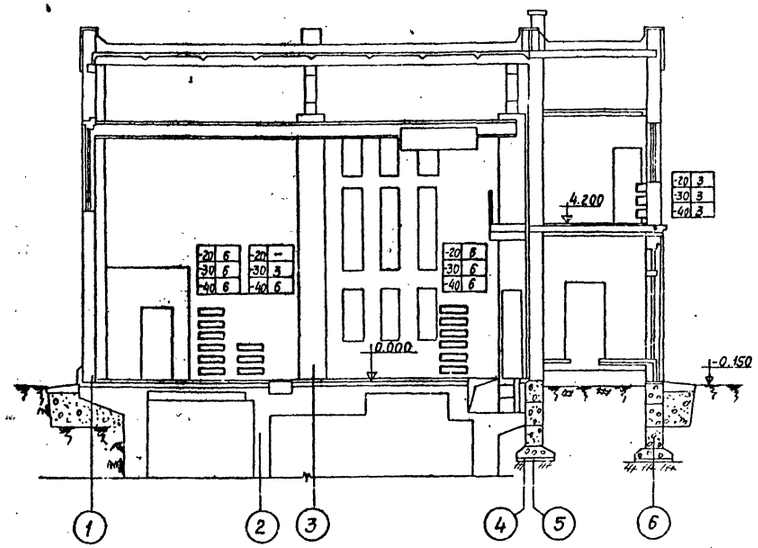

План на отм. 0.000

(Вариант с водяным отоплением)

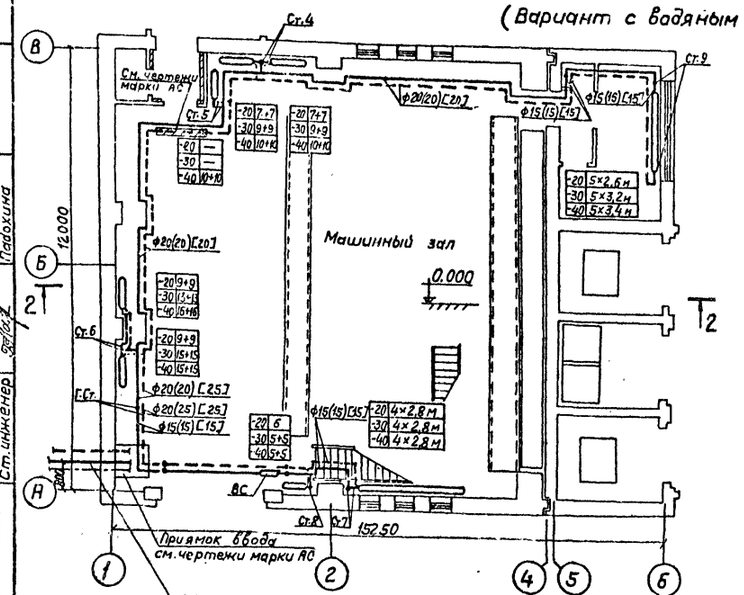

План на отм. 4.200

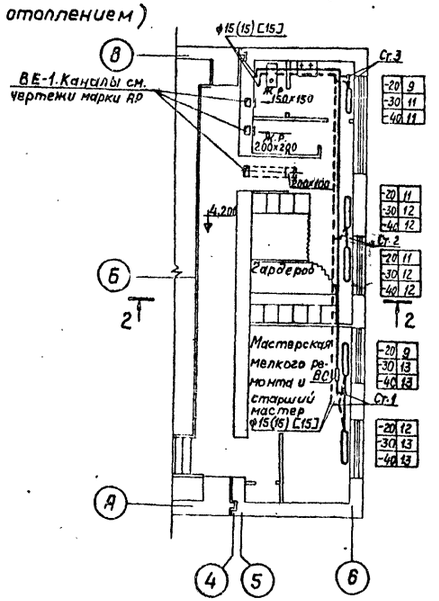

Разрез 2-2

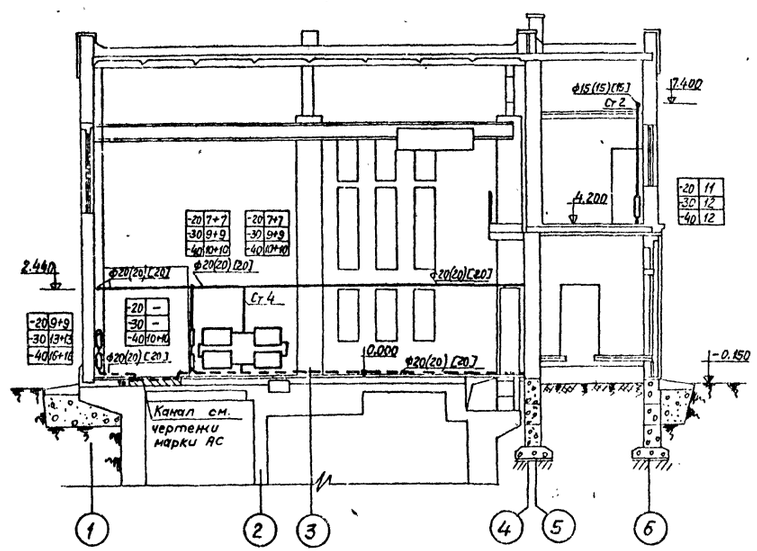

Госстрой СССР ГПИ Ленинградский Водоканалпроект	Нач. отдела	Жило	
	Гл. инж. пр.	Беляев	
	Гл. констр.	Кудряев	
	Нач. группы	Шапошников	
	Ст. инженер	Павлова	

1976г	Речные водозаборные сооружения совмещенного типа для амплитуд колебания уровней воды от 6 до 14м производительностью от 0,2 до 1,0 м³/с	Планы на отм. 0.000; 4.200 Разрезы 1-1; 2-2 (При установке насосов типа АТН и ЭЦВ)	Типовой проект 901-1-30	Альбом III/1	Лист ОВ-2

СФ 374-03

Шифр III-1-76
Арх. №

Копия верна

Система отопления
(Вариант с насосами типа АТН и ЭЦВ)

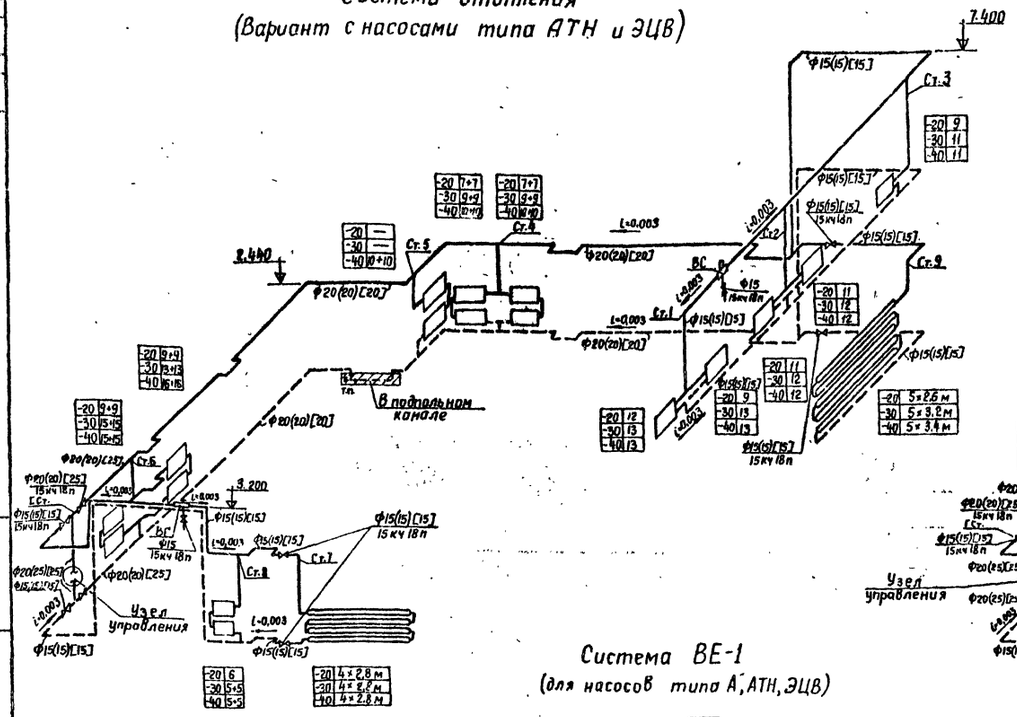

Система отопления
(Вариант с насосами типа А)

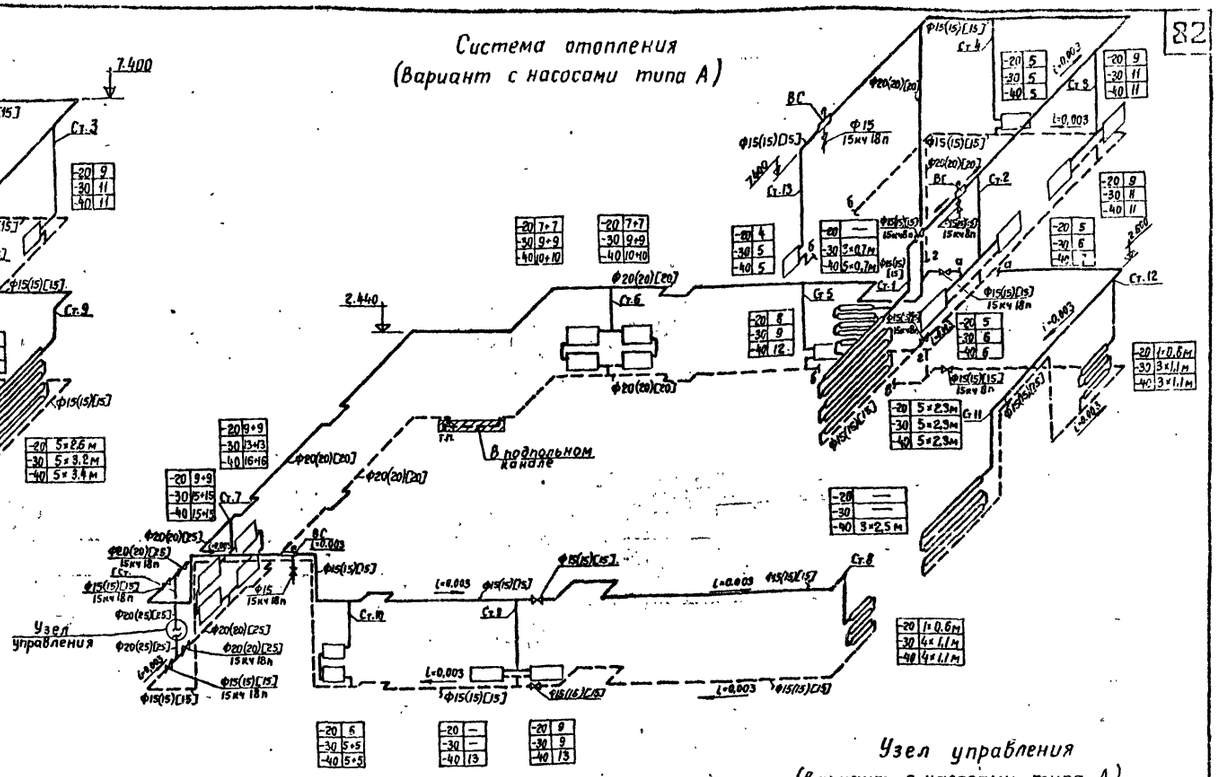

Система ВЕ-1
(для насосов типа А, АТН, ЭЦВ)

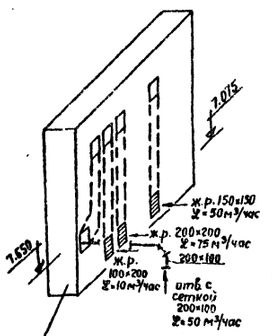

Система ВЕ-2
(для насосов типа А)

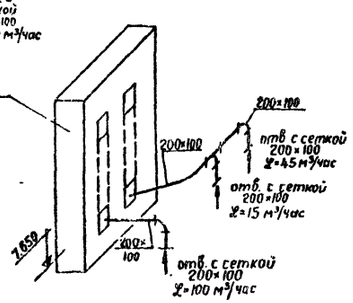

Узел управления
(Вариант с насосами АТН и ЭЦВ)

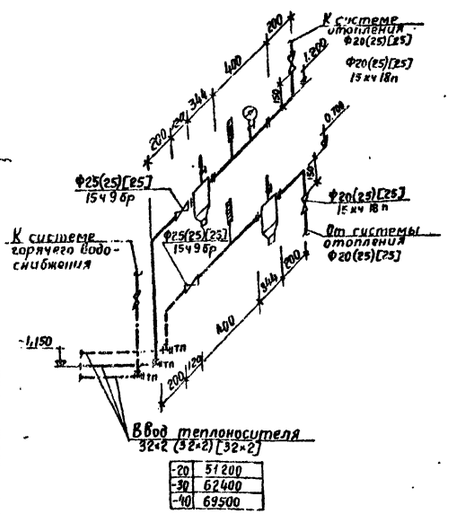

Узел управления
(Вариант с насосами типа А)

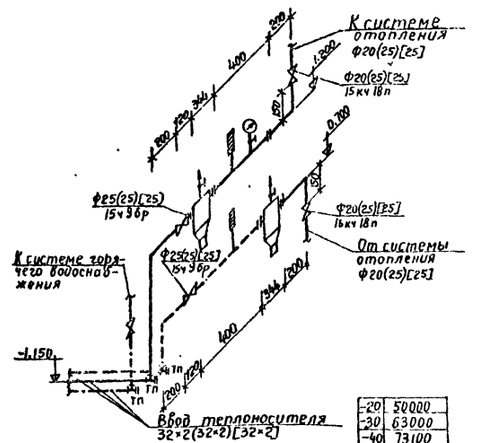

Условные обозначения

- Трубопровод горячей воды
- Трубопровод обратной воды
- Трубопров горячего водоснабжения
- Радиатор „М140-АО"
- Регистр из 3" гладких труб Ф114×4,0
- Вентиль
- Тройник с пробкой
- Воздухосборник горизонтальный
- Грязевик абонентский
- Уклон
- Манометр
- Термометр
- Электрическая печь типа ПЭТ-4
- Г.Ст. Главный стояк
- Отверстие с сеткой 200×100

Примечания:
1. Диаметры трубопроводов на схеме без скобок даны для $t_н$=-20°С; в круглых скобках - для $t_н$=-30°С; в квадратных скобках - для $t_н$=-40°С
2. Диаметры стояков, не указанные на схеме, принять равными 15 мм.

1976г.	Речные водозаборные сооружения совмещенного типа для амплитуд колебания уровней воды от 6 до 14м производительностью от 0,2 до 1,0 м³/с	Схемы систем отопления и вентиляции	Типовой проект 901-1-30	Альбом 11/1	Лист ПВ-3

Госстрой СССР
ГПИ Ленинградский ВОДОКАНАЛПРОЕКТ

Нач. отдела Жило
Гл. инж. проекта Беляев
Гл. констр. Кудряев
Рук. группы Шапошников
Ст. инженер Подолина

СФ 374-03

Шифр 111-1-76 Альб. №

Копия верна

Спецификация

Марка	Обозначение	Наименование	Кол. при установке в кассов дюкер А	Кол. при установке в кассов дюкер АТН 348	Примечание
1	2	3	4	5	6
		Отопление – электрическое			
	Завод "Мосэлектроаппарат"	1. Электрическая печь типа ПЭТ-4 N=1,0 кВт шт $t_н$=-20°	48	51	6,0 кг
		2. Тоже шт $t_н$=-30°	63	60	6,0 кг
		3. Тоже шт $t_н$=-40°	72	66	6,0 кг
		Отопление – водяное			
	ГОСТ 8690-75	1. Радиатор "М-140-АО" секц $\frac{шт}{3 кН}$ $t_н$=-20°	124 / 13,5	122 / 42,7	7,85 кг
		2. Тоже $t_н$=-30°	164 / 57,5	163 / 57,0	7,85 кг
		3. Тоже $t_н$=-40°	195 / 68,4	193 / 67,6	7,85 кг
	ГОСТ 10704-76	4. Регистр из одной гладкой трубы ф114х4,0 ℓ=0,8 м $\frac{шт}{3 кН}$ $t_н$=-20°	$\frac{2}{0,59}$	—	6,5 кг
	ГОСТ 10704-76	5. Регистр из 3 гладких труб ф114х4,0 ℓ=0,7 м $\frac{шт}{3 кН}$ $t_н$=-30°	$\frac{1}{1,01}$	—	22,8 кг
	ГОСТ 10704-76	6. Регистр из 3 гладких труб ф114х4,0 ℓ=2,6 м $\frac{шт}{3 кН}$ $t_н$=-40°	$\frac{1}{3,6}$	—	81,5 кг
	ГОСТ 10704-76	7. Регистр из 5 гладких труб ф114х4,0 ℓ=0,7 м $\frac{шт}{3 кН}$ $t_н$=-40°	$\frac{1}{1,7}$	—	38,0 кг
	ГОСТ 10704-76	8. Регистр из 3 гладких труб ф114х4,0 ℓ=1,1 м $\frac{шт}{3 кН}$ $t_н$=-30°;-40°	$\frac{1}{1,6}$	—	36,0 кг
	ГОСТ 10704-76	9. Регистр из 4 гладких труб ф114х4,0 ℓ=1,1 м $\frac{шт}{3 кН}$ $t_н$=-30°;-40°	$\frac{1}{2,12}$	—	48,0 кг
	ГОСТ 10704-76	10. Регистр из 5 гладких труб ф114х4,0 ℓ=2,3 м $\frac{шт}{3 кН}$ $t_н$=-20°;-30°;-40°	$\frac{1}{5,5}$	—	125,0 кг
	ГОСТ 10704-76	11. Регистр из 4 гладких труб ф114х4,0 ℓ=2,8 м $\frac{шт}{3 кН}$ $t_н$=-20°;-30°;	—	$\frac{1}{5,4}$	122,0 кг
	ГОСТ 10704-76	12. Регистр из 5 гладких труб ф114х4,0 ℓ=2,6 м $\frac{шт}{3 кН}$ $t_н$=-20°	—	$\frac{1}{6,25}$	142,0 кг
	ГОСТ 10704-76	13. Регистр из 5 гладких труб ф114х4,0 ℓ=3,2 м $\frac{шт}{3 кН}$ $t_н$=-30°	—	$\frac{1}{7,7}$	174,0 кг
	ГОСТ 10704-76	14. Регистр из 5 гладких труб ф114х4,0 ℓ=3,4 м $\frac{шт}{3 кН}$ $t_н$=-40°	—	$\frac{1}{8,15}$	185,0 кг
	ГОСТ 3262-75	15. Труба Л15 м $t_н$=-20°	163 / 0,3	0,4 / 0,9	1,16 кг
		16. Тоже м $t_н$=-30°	163 / 0,3	0,4 / 0,9	1,16 кг
		17. Тоже м $t_н$=-40°	175 / 0,3	0,4 / 0,9	1,16 кг
	ГОСТ 3262-75	18. Труба Л20 м $t_н$=-20°	600 / 1,5	0,4 / 1,5	1,5 кг
		19. Тоже м $t_н$=-30°	560 / 1,5	0,4 / 1,5	1,5 кг
		20. Тоже м $t_н$=-40°	500 / 1,5	0,4 / 1,5	1,5 кг

1	2	3	4	5	6
	ГОСТ 3262-75	21. Труба Л25 м $t_н$=-30°	3,0 / 3,0	3,0 / 3,0	2,12 кг
		22. Тоже м $t_н$=-40°	3,0 / 3,0	3,0 / 3,0	2,12 кг
	ГОСТ 10704-76	23. Труба 32х2 м $t_н$=-20°;-30°;-40°	8,0	8,0	1,48 кг
	15кч 18п	24. Вентиль запорный муфтовый Ду15 Ру16 шт $t_н$=-20°;-30°;-40°	11	8	0,7 кг
	15кч 18п	25. Вентиль запорный муфтовый Ду20 Ру16 шт $t_н$=-20	4	4	0,9 кг
		26. Тоже шт $t_н$=-30	2	2	0,9 кг
	15кч 18п	27. Вентиль запорный муфтовый Ду 25 Ру16 шт $t_н$=-30°	2	2	1,4 кг
		28. Тоже шт $t_н$=-40°	4	4	1,4 кг
	15 ч 9Р2	29. Вентиль запорный фланцевый Ду25 Ру16 шт $t_н$=-20°;-30°;-40°	2	2	3,6 кг
	ГОСТ 8625-69	30. Манометр ОБМ1-160-16с трехходовым краном КТК шт	1	1	1,4 кг
	ГОСТ 2823-73	31. Термометр тип А №4-2°-220-120 шт	2	2	—
	ГОСТ 3029-75	32. Оправа для термометра шт	2	2	0,5 кг
	ГОСТ 10704-76	33. Воздухосборник горизонтальный ф159х4,0 ℓ=356 мм шт	3	2	7,9 кг
	Серия 4.903-10 6.8	34. Грязевик абонентский Ду 40 Ру 16 шт	2	2	15,8 кг
		Вентиляция			
	ГОСТ 13448-68	1. Жалюзийная решетка 150х150 шт	1	1	—
	ГОСТ 13448-68	2. Жалюзийная решетка 200х200 шт	1	1	—
	ГОСТ 13448-68	3. Жалюзийная решетка 100х200 шт	1	—	—
	ГОСТ 19904-74	4. Воздуховод из листовой стали δ=0,7 мм $м^2$ 200х100	8	1,5	5,6 кг
	ГОСТ 3826-66	5. Сетка металлическая №1 250х150 шт	3	1	0,05 кг
	Серия 4.904-12	6. Дефлектор Т23 ф800 шт	2	—	86,2 кг
	Серия 2.494-1.	7. Узел прохода УП19-111 ф800 шт	2	—	118,8 кг
		Масса указана одного изделия			

Примечания

1. Узел ввода, трубопровод ф20 в подпольном канале и трубопровод ф15 над воротами изолировать минераловатными матами толщиной δ=30 мм с последующей обертской лакостеклотканью V=0,17 $м^3$ F=6,0 $м^2$
2. Трубопроводы, указанные в знаменателе, изолируются.

Госстрой СССР ГПИ Ленинградский Водоканалпроект	Нач. отдела Жила; Гл. инж. пр. Белов В.; Гл. констр. Кафеев; Рук. группы Шапошников; Ст. инженер Падюкова	1976 г. Речные водозаборные сооружения совмещенного типа для амплитуд колебания уровней воды от 6 до 14 м производительностью от 0,2 до 1,0 $м^3/с$	Спецификация

Типовой проект	Альбом	Лист
901-1-30	II/1	ОВ-4

СФ 374-03

Шифр III-1-76 Альб.

Копия верна

Госстрой СССР ГПИ Сантехпроект

ВОДОКАНАЛПРОЕКТ

Нач. отдела Гл. спец. пр. Гл. конструк. Рук. группы Ст. инженер — Болотина, Ярославская, Жилло, Белоус, Кайзер, Шашкина, Ярославская

Вариант I
План на отм. 4.200

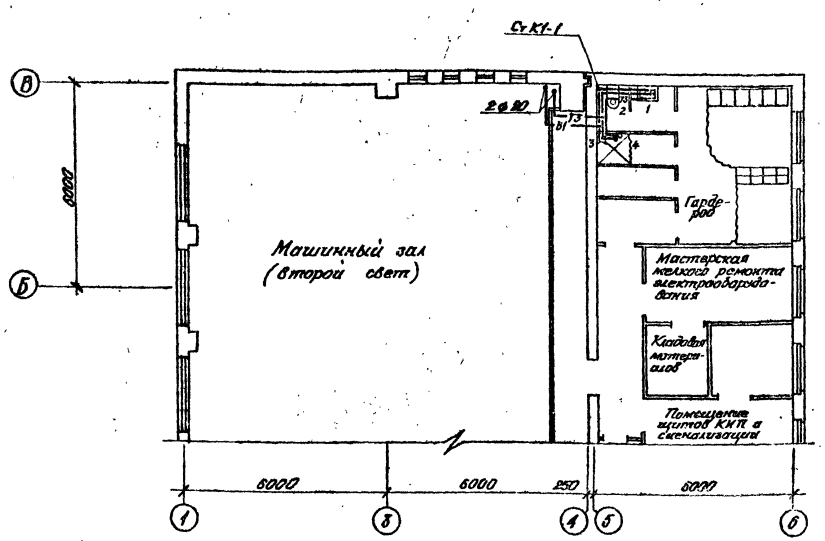

Вариант II
План на отм. 4.200

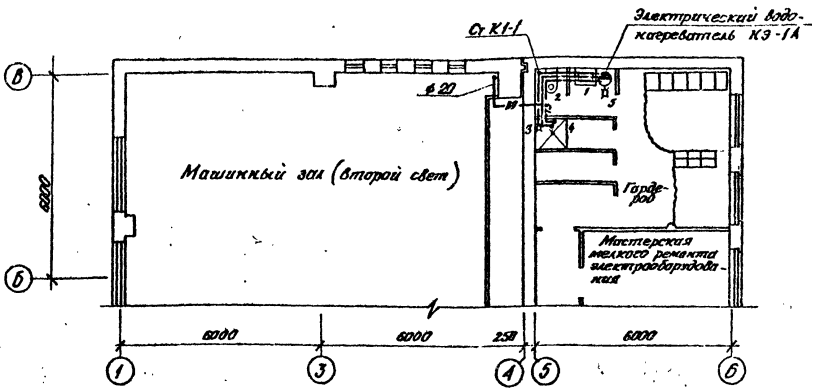

План на отм. 0.000

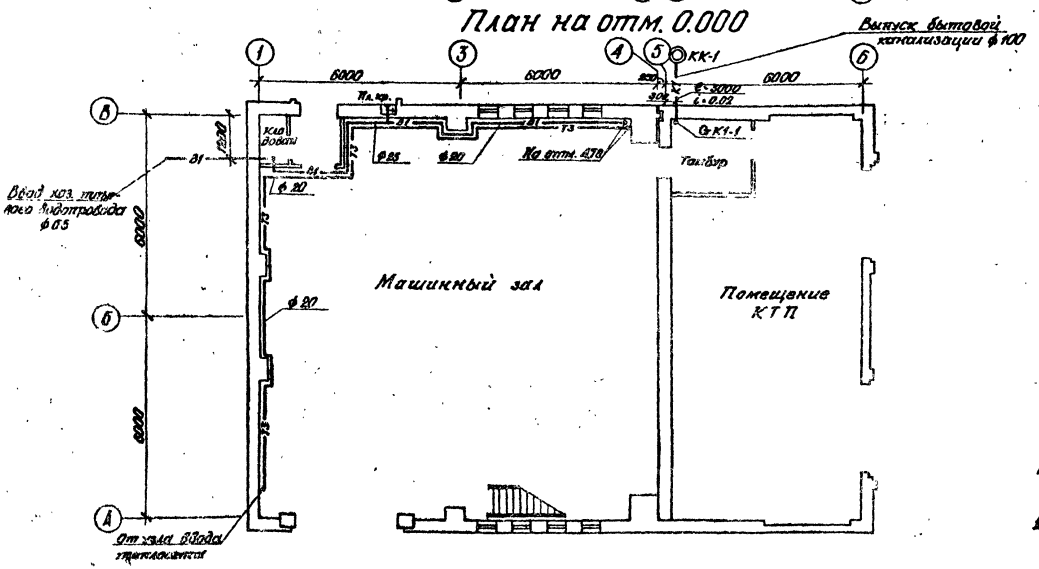

План на отм. 0.000

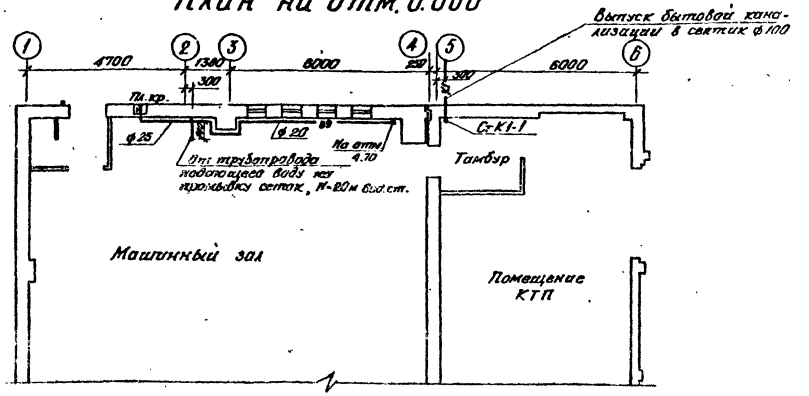

Примечания:

1. Вариант I - площадка обеспечена водоснабжением, канализацией и теплоснабжением.
2. Вариант II - площадка не обеспечена водоснабжением, канализацией и теплоснабжением.
3. Подвод воды к пожарным кранам см. альбом 1/1 чертежи марки „Г".

1976 г.	Речные водозаборные сооружения совмещенного типа для амплитуд колебания уровней воды от 6 до 14 м, производительностью от 0,2 до 1,0 м³/с.	Планы на отм. 0.000 и 4.200 при установке насосов типа А	Типовой проект 901-1-90	Альбом II/1	Лист ВК-1

ОФ 374-03

Шифр III-1-76
Арх. N

Копия верна

Вариант I
План на отм. 4.20

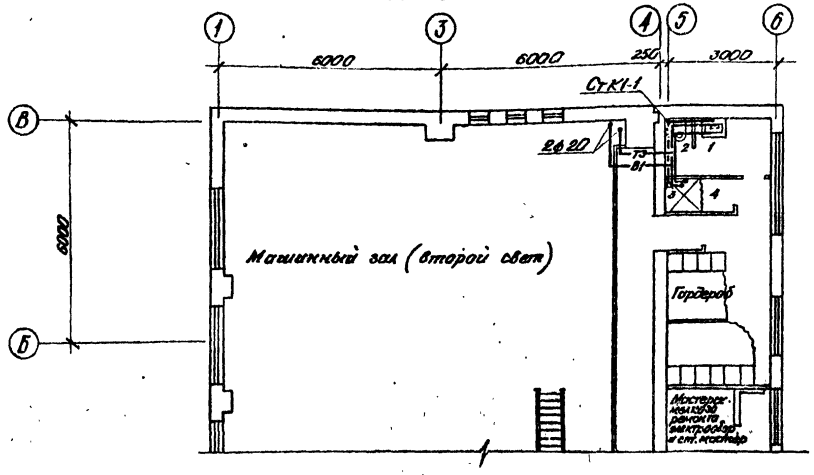

Вариант II
План на отм. 4.20

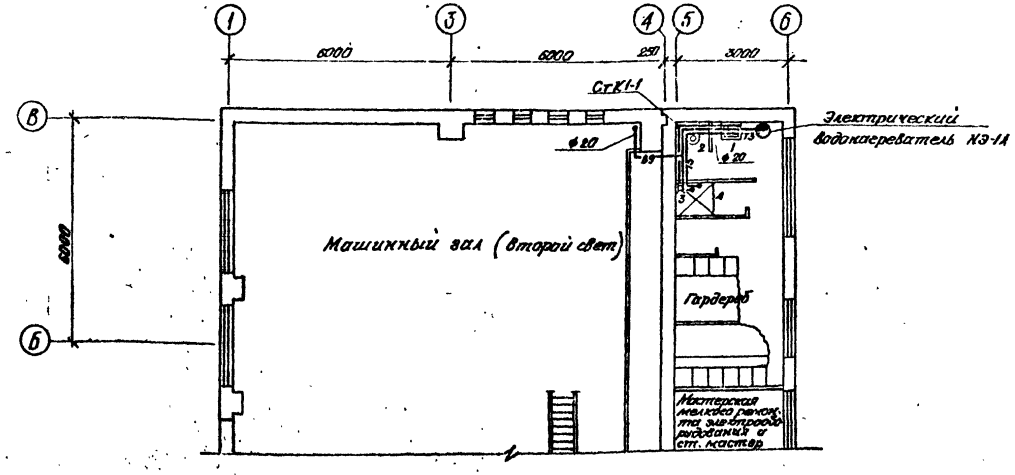

План на отм. 0.000

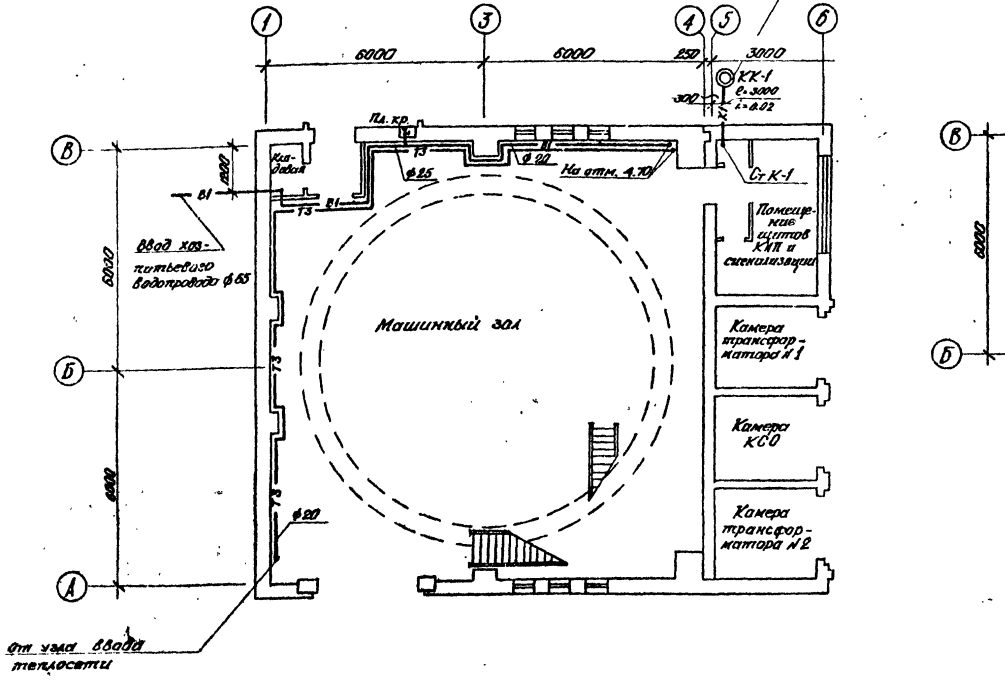

План на отм. 0.000

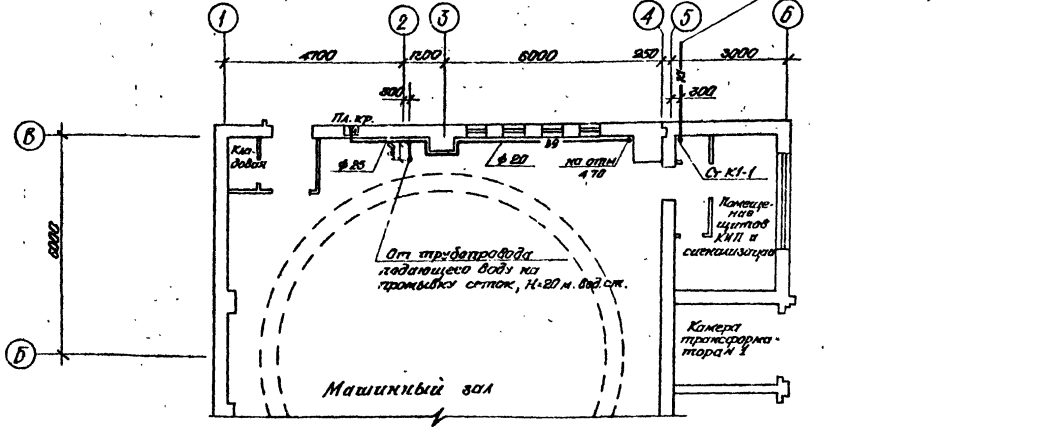

Примечания:

1. Вариант I – площадка обеспечена водоснабжением, канализацией и теплоснабжением.
2. Вариант II – площадка не обеспечена водоснабжением, канализацией и теплоснабжением.
3. Подвод воды к пожарным кранам см. альбомы 1/1; 1/2 чертежи марки „Г".

1976 г.	Речные водозаборные сооружения совмещенного типа для амплитуд колебания уровней воды от 6 до 14 м производительностью от 0,2 до 1,0 м³/с	Планы на отм. 0.000 и 4.20 при установке насосов типа АТН и ЭЦВ	Типовой проект 901-1-30	Альбом II/1	Лист ВК-2

Госстрой СССР
Г. И. Ленинградский
ВОДОКАНАЛПРОЕКТ

Нач. отдела | Гл. инж. пр. | Гл. констр. | Рук. группы | Ст. инженер
Жило | Беляев | Кудряев | Шелошников | Бродянская
Инженер | Проверил
Болтанс | Бродянская

Ср 374-03

Шифр III-1-76
Арх. №
Копия верна
Госстрой СССР ГПИ Ленинградский Водоканалпроект
Балтакс Бродянская
Инженер Провоторин
Гл. инж. пр. Бодяев
Гл. констр. Кудряев
Рук. группы Шорников
Ст. инженер Бродянская

В1и Т3

Вариант I
для насосов типа А, АТН, ЭЦВ

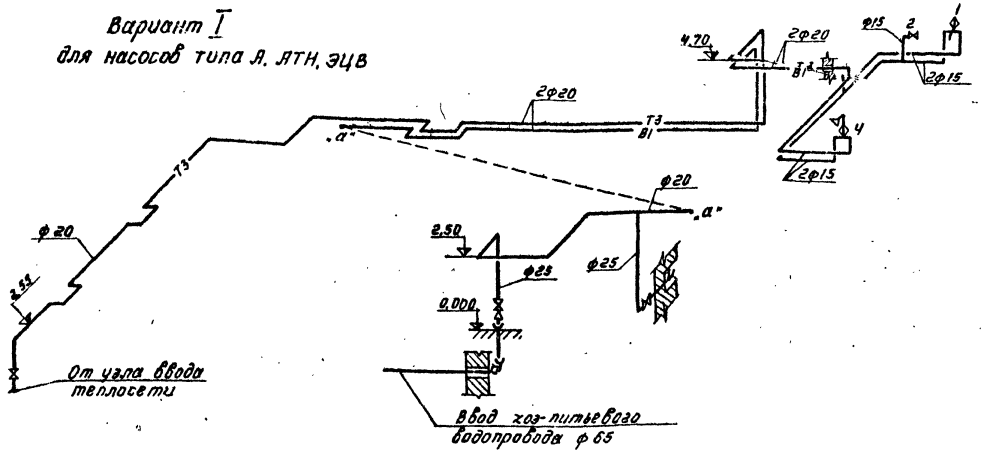

Вариант II для насосов типа А, АТН, ЭЦВ.

В9 и Т3

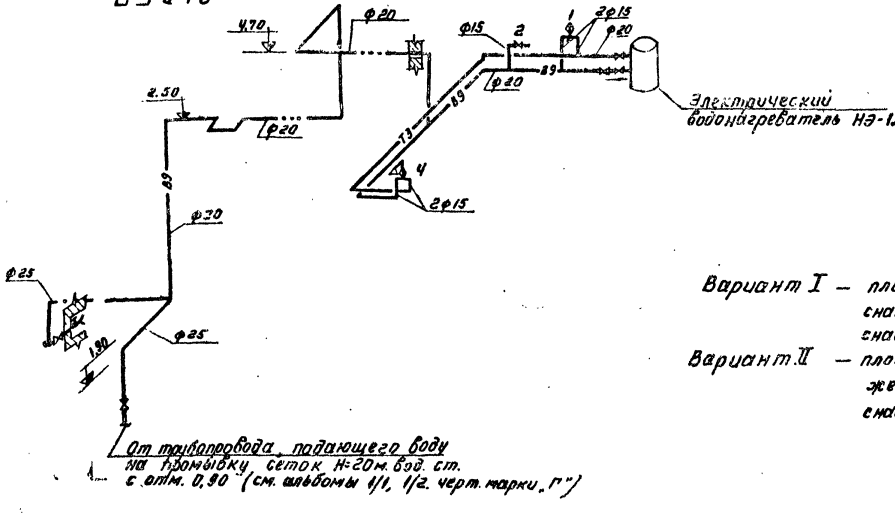

К1

Вариант II
для насосов типа А

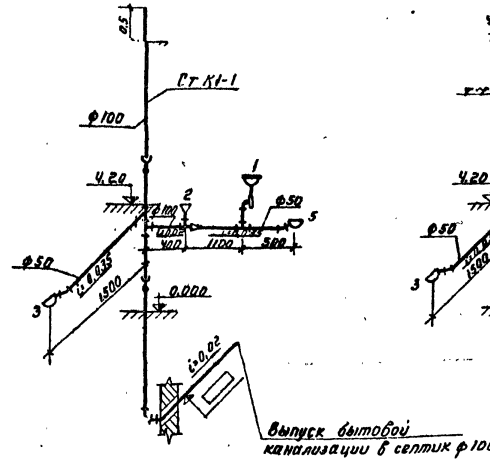

Вариант I
для насосов типа А, АТН, ЭЦВ.

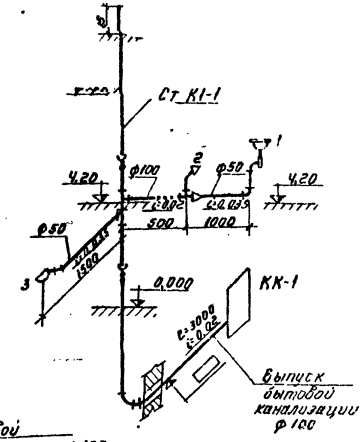

Вариант II для насосов типа АТН, ЭЦВ.

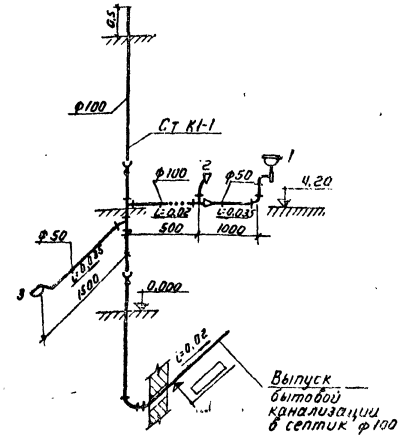

Примечания

Вариант I — площадка обеспечена водоснабжением, канализацией и теплоснабжением.

Вариант II — площадка не обеспечена водоснабжением, канализацией и теплоснабжением.

1976	Ручные водозаборные сооружения совмещенного типа для амплитуд колебания уровней воды от 6 до 14 м производительностью от 0,2 до 1,0 м³/с.	**Схемы трубопроводов холодной и горячей воды. Схемы бытовой канализации.**	Типовой проект 901-1-30	Альбом II/1	Лист ВК-3

Шифр ТП-1-76 Арх. N

Копия верна

Условные обозначения

- —В1— Водопровод хозяйственно-питьевой
- —Т3— Водопровод горячего водоснабжения
- —В9— Водопровод технической воды (на промывку сеток)
- —К1— Канализация бытовая
- Ст К1 Стояк канализационный
- Умывальник
- Унитаз с прямым выпуском
- Унитаз с косым выпуском
- Душ со смесителем
- Смеситель
- Трап
- Поливочный кран
- Вентиль запорный муфтовый
- Обратный клапан
- Ревизия
- КК-1 Канализационный колодец

Спецификация

Марка	Обозначение	Наименование	Кол. для типового проекта на 1 ед. оборуд. АТН	Кол. для типового проекта на 1 ед. оборуд. А	Примечание
1	2	3	4	5	6
		Водопровод			
	ГОСТ 9583-75	1. Труба чугунная водопроводная НКР65А	3.0 / -	3.0 / -	14.6 кг
	ГОСТ 3262-75	2. Труба стальная водогазопроводная оцинкованная О-Ц25	13.0 / 7.0	13.0 / 7.0	2.39 кг
	——— " ———	3. То же О-Ц20	18.0 / 18.0	18.0 / 18.0	1.66 кг
	——— " ———	4. То же О-Ц15	10.0 / 7.0	10.0 / 7.0	1.28 кг
	15кч18р ГОСТ 18698-73	5. Поливочный кран с вентилем ф25, рукояткой и муфтовым штоком	1 / 1	1 / 1	—
	15кч18р ГОСТ 5761-74	6. Вентиль запорный муфтовый ф25 Ру 10 кгс/см²	2 / 2	2 / 2	1.4 кг
	——— " ———	7. То же ф20	- / 1	- / 1	0.9 кг
	——— " ———	8. То же ф15	1 / 1	1 / 1	0.7 кг
	16кч11р ГОСТ 11823-74	9. Обратный клапан ф20 Ру 10 кгс/см²	- / 1	- / 1	0.8 кг
	ГОСТ 5525-61	10. Колено с раструб-елдачкий конец УРГ 50	1 / -	1 / -	8.4 кг
		Горячее водоснабжение			
	ГОСТ 3262-75	1. Труба стальная водогазопроводная оцинкованная О-Ц20	35.0 / 3.0	35.0 / 3.0	1.66 кг
	——— " ———	2. То же О-Ц15	10.0 / 10.0	10.0 / 10.0	1.28 кг
	15кч18п ГОСТ 5761-74	3. Вентиль запорный муфтовый ф20 Ру 16 кгс/см²	1 / 1	1 / 1	0.9 кг
	ГОСТ 19802-74	4. Смеситель для умывальников ф15	1 / 1	1 / 1	—
	ГОСТ 19874-74	5. Смеситель для душевой установки со стационарной душевой трубкой и лейкой См-4 Ст ф15	1 / 1	1 / 1	—
	Черкасский машиностроительный завод	6. Электрический водонагреватель НЭ-14 N-18 кВт	- / 1	- / 1	60.5

1	2	3	4	5	6
		Канализация бытовая			
	ГОСТ 6942.3-69	1. Труба чугунная канализационная ТЧК-100	13.0 / 13.0	13.0 / 13.0	13.4 кг
	——— " ———	2. То же ТЧК-50	5.0 / 5.0	5.0 / 5.0	5.9 кг
	ГОСТ 1839-72	3. Труба асбестоцементная безнапорная ф100	1.0 / 1.0	1.0 / 1.0	18.0 кг
	ГОСТ 6942.22-69	4. Тройник косой ТК-45°-100×100-А	2 / 2	2 / 2	8.4 кг
	——— " ———	5. То же ТК-45°-100×50-А	1 / 1	1 / 1	6.0 кг
	——— " ———	6. То же ТК-45°-50×50-А	- / -	- / 1	3.1 кг
	ГОСТ 6942.12-69	7. Отвод 0135°-100-А	3 / 3	3 / 3	3.7 кг
	——— " ———	8. То же 0135°-50-А	2 / 2	2 / 4	1.5 кг
	ГОСТ 6942.8-69	9. Колено К-50-А	1 / 1	1 / -	2.1 кг
	ГОСТ 6942.30-69	10. Ревизия Р-100-А	2 / 2	2 / 2	8.0 кг
	ГОСТ 6942.6-69	11. Патрубок переходной ПП-50/100-А	1 / 1	1 / 1	2.2 кг
	ГОСТ 1811-73	12. Трап ф50	1 / 1	1 / 2	6.3 кг
	ГОСТ 14360-69	13. Умывальник со спинкой 2 группы	1 / 1	1 / 1	—
	ГОСТ 9156-68	14. Унитаз „Компакт" с косым выпуском	1 / 1	1 / -	—
	——— " ———	15. Унитаз „Компакт" с прямым выпуском	- / -	- / 1	—
	ГОСТ 11807-66	16. Сифон бутылочный пластмассовый ф50	1 / 1	1 / 1	—
		Масса указана одного изделия			

Примечания

1. В спецификации дробь - числитель - при наличии на площадке наружных сетей, знаменатель - при их отсутствии.
2. В спецификации учтены трубопроводы до наружной стены здания.

Госстрой СССР ГПИ Сантехпроект ВОДОКАНАЛПРОЕКТ

Гл. инж. пр. Белов; Гл. конструктор Кольев; Рук. группы Штрашнов; Ст. инженер Гребенская; Нач. сект. Белов; Техник Петрова; Инженер Гребенская

1976. Речные водозаборные сооружения совмещенного типа для амплитуд колебания уровней воды от 6 до 14 м, производительностью от 0.2 до 1.0 м³/с.

Спецификация, условные обозначения

Типовой проект 901-1-30 Альбом II/1 Лист ВК-4

ЦФ 374-03

Шифр ШГ-1-76
Арх. №
Копия верна
Госстрой СССР
ГПИ Ленинградский
ВОДОКАНАЛПРОЕКТ

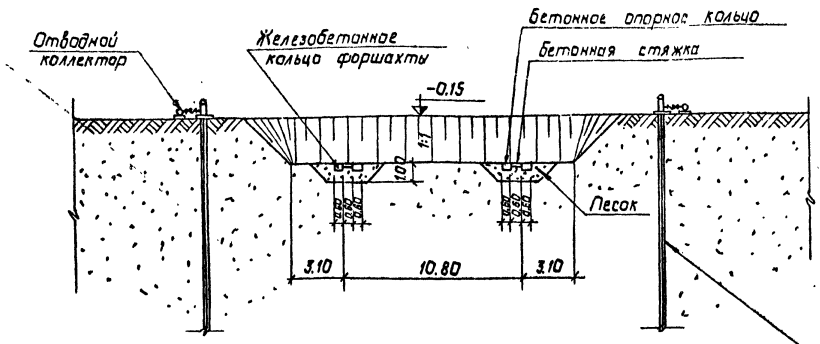

1. Разработка пионерного котлована.
2. Устройство кольцевой траншеи с опорными кольцами.

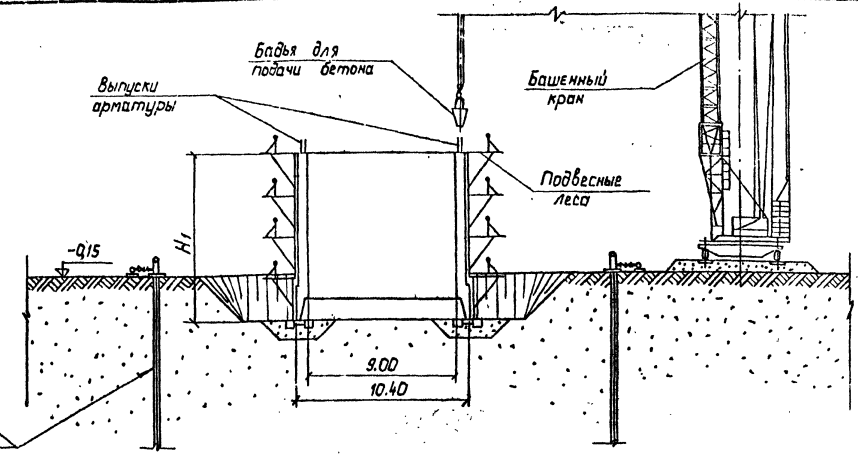

3. Бетонирование I яруса колодца

Схема подачи бентонита

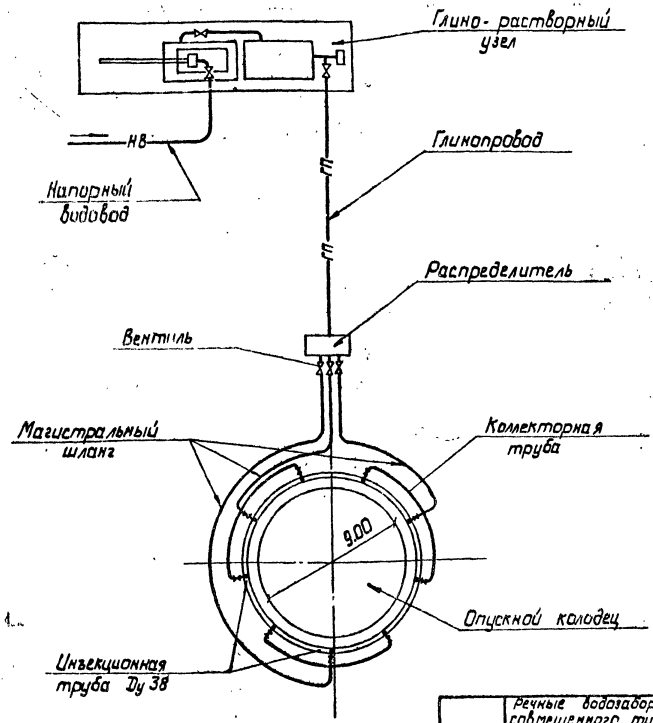

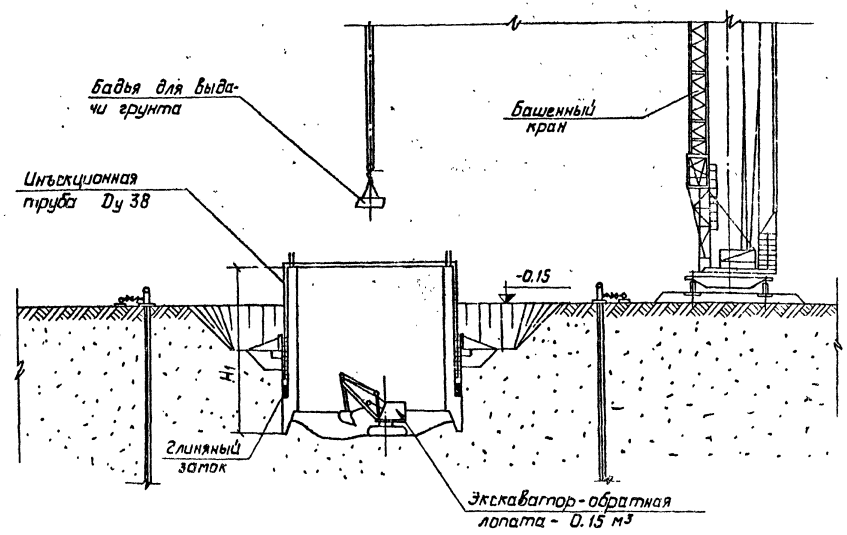

4. Погружение режевой части колодца без тиксотропной рубашки.
5. Устройство глиняного замка.
6. Монтаж системы для подачи раствора.
7. Крепление и обваловование форшахты.
8. Погружение колодца с применением тиксотропной рубашки.

1976г.	Речные водозаборные сооружения совмещенного типа для амплитуд колебания уровней воды от 6 до 14м производительностью от 0,2 до 1,0 м³/с	Методы производства работ по сооружению опускного колодца в тиксотропной рубашке.	Типовой проект 901-1-30	Альбом II/4	Лист ПР-1

ОФ 374-03

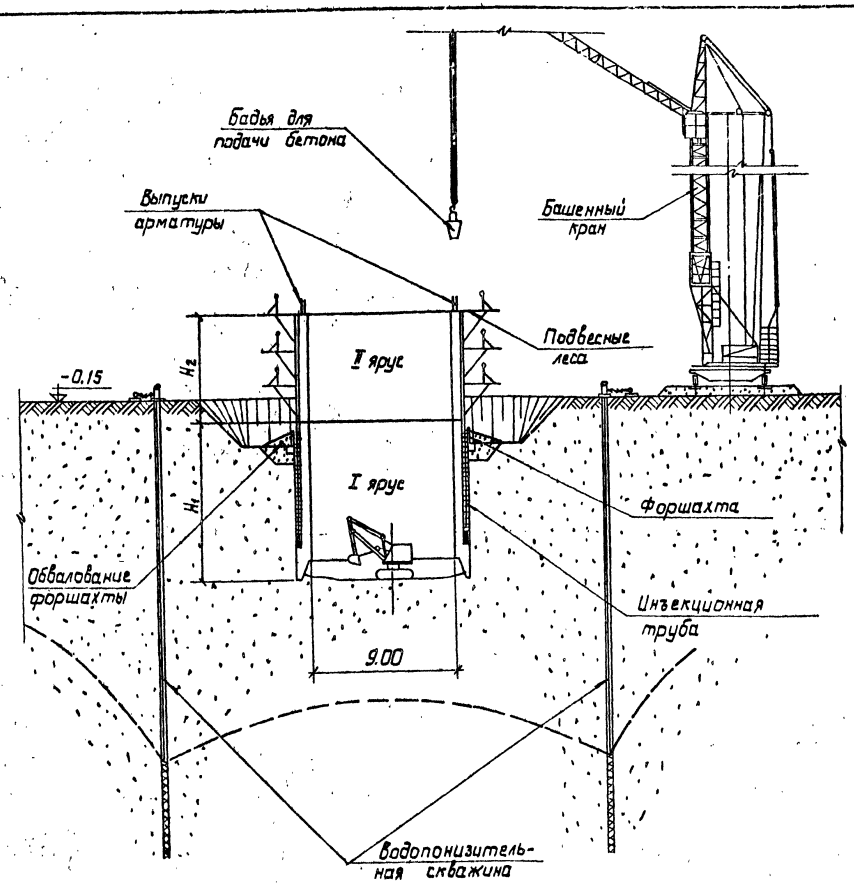

9. Бетонирование II яруса колодца

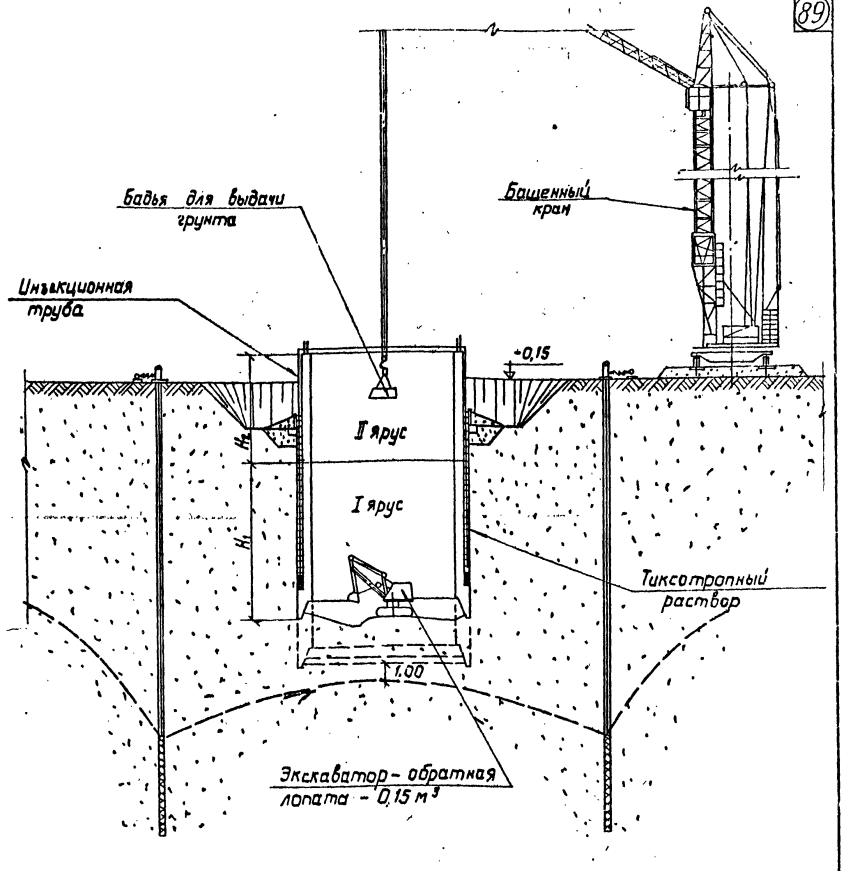

10. Погружение колодца до проектной отметки с применением тиксотропной рубашки.
11. Замена тиксотропной жидкости цементно-песчаным раствором.
12. Устройство днища.

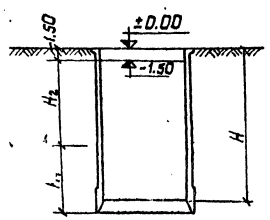

Таблица размеров						
H	11000	13000	15000	17000	19000	21000
H_1	5800	5800	9800	9800	9800	9800
H_2	5000	7000	5000	7000	9000	11000

1976г.	Речные водозаборные сооружения совмещенного типа для амплитуд колебания уровней воды от 6 до 14 м производительностью от 0,2 до 1,0 м³/с	Методы производства работ по сооружению опускного колодца в тиксотропной рубашке	Типовой проект 901-1-30	Альбом II/1	Лист ОР-2

Шифр III-1-76 Арх. 1

Копия верна

Госстрой СССР ГПИ Ленинградский ВОДОКАНАЛПРОЕКТ

Нач. отдела | Гл. инж. пр. | Рук. группы | Ст. инженер | Инженер | Возовой | Шокин | Кондратенко | Ефременкова | Ликьянова | Проверил | Ефременкова

gost.e-ecolog.ru