ТИПОВОЙ ПРОЕКТ
272-12-73.86

УНИФИЦИРОВАННОЕ ЗДАНИЕ МАГАЗИНА ТОРГОВОЙ ПЛОЩАДЬЮ 1500 кв. м. С ДВУМЯ ТЕХНОЛОГИЧЕСКИМИ ПЛАНИРОВКАМИ (ТОВАРЫ ДЛЯ ДОМА. СПОРТ И ТУРИЗМ.)

АЛЬБОМ I

АРХИТЕКТУРНО СТРОИТЕЛЬНЫЕ РЕШЕНИЯ
ВИТРАЖИ
ТЕХНОЛОГИЯ И МЕХАНИЗАЦИЯ

gost.e-ecolog.ru

ТИПОВОЙ ПРОЕКТ
272-12-73.86

УНИФИЦИРОВАННОЕ ЗДАНИЕ МАГАЗИНА ТОРГОВОЙ ПЛОЩАДЬЮ 1500 кв. м.
С ДВУМЯ ТЕХНОЛОГИЧЕСКИМИ ПЛАНИРОВКАМИ
(ТОВАРЫ ДЛЯ ДОМА, СПОРТ И ТУРИЗМ.)

АЛЬБОМ I

СОСТАВ ПРОЕКТА

АЛЬБОМ I	АС1	АРХИТЕКТУРНО-СТРОИТЕЛЬНЫЕ РЕШЕНИЯ
	АС2	ВИТРАНИ
	ТХМ	ТЕХНОЛОГИЯ МЕХАНИЗАЦИЯ
АЛЬБОМ II	ОВ	ОТОПЛЕНИЕ И ВЕНТИЛЯЦИЯ
	ВК	ВОДОПРОВОД И КАНАЛИЗАЦИЯ
	ЭОМ	ЭЛЕКТРООСВЕЩЕНИЕ И СИЛОВОЕ ЭЛЕКТРООБОРУДОВАНИЕ
	АУ	АВТОМАТИЗАЦИЯ УСТРОЙСТВ ИНЖЕНЕРНОГО ОБОРУДОВАНИЯ
	СС	СВЯЗЬ И СИГНАЛИЗАЦИЯ
АЛЬБОМ III	АС1И1	ИЗДЕЛИЯ ЖЕЛЕЗОБЕТОННЫЕ ЗАВОДСКОГО ИЗГОТОВЛЕНИЯ
	АС1И2	ИЗДЕЛИЯ МОНОЛИТНЫХ ЖЕЛЕЗОБЕТОННЫХ КОНСТРУКЦИЙ
	АС1И3	ИЗДЕЛИЯ МЕТАЛЛИЧЕСКИЕ
	АС1И4	ИЗДЕЛИЯ РАЗНЫЕ
АЛЬБОМ IV	АУИ	ЗАДАНИЕ ЗАВОДУ НА ИЗГОТОВЛЕНИЕ ЩИТОВ АВТОМАТИЗАЦИИ
АЛЬБОМ V	СО	СПЕЦИФИКАЦИЯ ОБОРУДОВАНИЯ
АЛЬБОМ VI	ВМ	ВЕДОМОСТИ ПОТРЕБНОСТИ В МАТЕРИАЛАХ
АЛЬБОМ VII	СМ	СМЕТЫ Ч. I СТР. 1-143 Ч. II СТР. 144-181

Разработан ЦНИИЭП торгово-бытовых зданий и туристских комплексов

Главный инженер института В. Носков

Главный архитектор проекта О. Барышева

Технический проект утвержден Госгражданстроем приказ № 263 от 26 XI 1974

Рабочие чертежи выведены в производство ЦНИИЭП торгово-бытовых зданий и туристских комплексов приказ № 4 от 30.1.1976г.

привязан

Ал.I

т.п. 272-12-73.86

ТИПОВОЙ ПРОЕКТ

272-12-73.86

АС1-АРХИТЕКТУРНО-СТРОИТЕЛЬНЫЕ РЕШЕНИЯ

Технический проект утвержден Госгражданстроем Приказ № 263 от 26.XI 1974г.

Рабочая документация введена в действие ЦНИИЭП торгово-бытовых зданий и туристских комплексов Приказ № 4 от 30.1.1986

Авторский коллектив:
архитекторы: Барышева О.А., Комина О.Ф. инженер: Марковкин В.С.

Схема генплана

Экспликация
1. Магазин „Товары для дома" торговой пл. 1500 кв.м
2. Автостоянка 3. Стоянка грузовых автомобилей
4. Хозяйственный двор

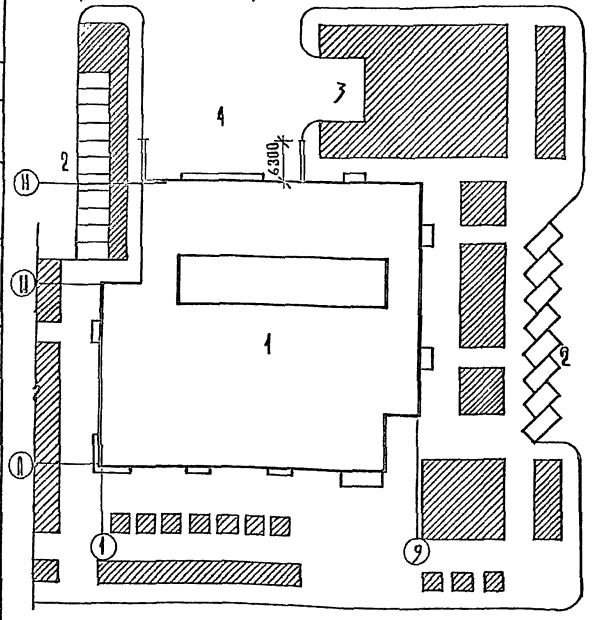

Привязка настоящего типового проекта выполнена в соответствии с действующими нормами и правилами.
Гл. арх. привязки
Гл. инж. привязки

Настоящий проект выполнен в соответствии с действующими нормами и правилами

Гл. арх проекта Барышева О.А.
Гл. инж проекта Марковкин В.С.

Согласовано

Инв. № подл. | Подп. и дата | Взам. инв.

Таблица 1

Ведомость основных комплектов

Обозначение	Наименование	Примечание
АС1	Архитектурно-строительные решения	Альбом 1
АС2	Витражи	
ТХМ	Технология-механизация	
ОВ	Отопление и вентиляция	Альбом II
ВК	Водопровод и канализация	
ЭОМ	Электроосвещение и силовое	
	Электрооборудование	
АУ	Автоматизация устройств	
	инженерного оборудования	
СС	Связь и сигнализация	

Таблица 2

Ведомость рабочих чертежей

Лист	Наименование	Примечание
1	Общие данные /начало/	
2	Общие данные /продолжение/	
3	Общие данные /продолжение/	
4	Общие данные /окончание/	
5	План 1 этажа между осями А-Д	
6	План 1 этажа между осями Д-Н	
7	План 2 этажа между осями А-Д	
8	План 2 этажа между осями Д-Н	
9	План технического этажа	
10	Вариант плана 1 этажа с увеличением площади торгового зала	
11	Фасады 1-9; 9-1	
12	Фасады А-Л; Л-А	
13	Разрезы 1-1; 2-2	
14	План крыши	
15	Тамбуры 1; 2	
16	Витрины 1,2	
17	Фрагменты планов 1,2,3	
18	Фрагмент 4, детали здания	
19	Планы потолков торгового зала I этажа с расстановкой светильников	
20	Планы потолков торгового зала II этажа	
	с расстановкой светильников	
21	Схема нагрузок на фундаменты	
22	План фундаментов и подпольных каналов в осях А-Д	
23	План фундаментов и подпольных каналов в осях Д-Н	
24	Сечение фундаментов и подпольных каналов	
25	Диафрагмы жесткости ДЖМ-1; ДЖМ-2; ДЖМ-3	
	Фундаментные плиты ПМ-1; ПМ-2	
26	План наружных площадок, сечения	
27	Приямок выжимной площадки	

Продолжение табл. 2

28	Монтажная схема каркаса. Развертка каркаса по оси А	
29	Развертка каркаса по осям 1,2,6,7,8,9, Н,М,И	
30	Развертки каркаса по осям В,Д,Ж,Л,К	
31	Схемы нагрузок на элементы перекрытий	
32	Схемы элементов перекрытия над 1 этажом в осях А-Д	
33	Схемы элементов перекрытия над 1 этажом в осях Д-Н	
34	Схема элементов перекрытия над 2 этажом в осях А-Д	
35	Схема элементов перекрытия над 2 этажом в осях Д-Н	
36	Схема элементов покрытия. Сечения.	
37	Спецификация элементов перекрытий и покрытия	
38	Монолитные участки УМ1, УМ2	
39	Монолитные участки УМ3, УМ4, УМ5.	
40	Схемы расположения стеновых панелей по осям А,В И,Ж,Н при t=-20°; -30°С	
41	Схемы расположения стеновых панелей по осям К, 1,2,3,8,9 при t=-20°, -30.	
42	Разрезы панельных стен. Спецификация панелей и соединительных элементов при $t_н$=-20°; -30°С.	
43	Схемы расположения стеновых панелей по осям А,В,И,Ж,Н при $t_н$=-40°	
44	Схемы расположения стеновых панелей по осям К,1,2,3,8,9 при $t_н$=-40°	
45	Разрезы панельных стен. Спецификация панелей и соединительных элементов при t=-40°	
46	Витрина 1. Планы перекрытий на отм. 0,100 и 2,580	
47	Витрина 2. Планы перекрытий на отм. 0,100 и 2,580	
48	Козырьки входов.	
49	Лестницы 1,2,3	
50	Лестницы 1,2. Узлы 1÷5. Сечения а-а	
51	Лестница 1. Монтажные схемы балок, монолитных ступеней ПМ1, ПМ2.	
52	Лестница 2. Монтажные схемы балок, монолитных ступеней ПМ3, ПМ4	
53	Лестница 1. Сечения 1-1 ÷ 3-3. Узлы.	
54	Лестница 2. Сечения 1-1 ÷ 3-3. Узлы.	
55	Лестница 4	
56	Монтажная схема лифтов.	
57	План машинного помещения. Развертка лифтовых шахт	
58	Чертеж на заказ лифта грузового общего назначения Q=1000 кг	
59	Схемы разбивки закладных деталей под стойки тамбуров и витражей	

Инв. №

Привязан:

272-12-73.86 АС1

Рук. маст	Биксон	
А. контр.	Чесова	
Гл. инж. м	Самовер	
ГАП	Барышева	
ГИП	Марковкин	
Рук. гр. пр.	Комина	
Ст. арх.	Чесова	

Унифицированное здание магазина торговой площадью 1500 кв.м

Стадия	Лист	Листов
Р	1	59

Общие данные /начало/

ЦНИИЭП торгово-бытовых зданий и туристских комплексов

Ал. I

т.п. 272-12-73.86

Таблица 3

Ведомость ссылочных и прилагаемых документов

Обозначение	Наименование	Примечание
1	2	3
	Ссылочные документы	
1.020-1/83 вып.1-1	Фундаменты сборные железобетонные	
ГОСТ 13579-78	Блоки бетонные стен подвала	
1.020-1/83 вып.2-7	Колонны сечением 400х400 для зданий с высотами этажей 3,6 и 3,6 (4,8) м	
1.020-1/83 вып.3-1 3-7	Ригели высотой 450 мм пролетом 3,0; 6,0 и 7,2 м; Ригели высотой 600 мм пролетом 3,0; 6,0 и 7,2 м	
1.041.1-2 вып.1	Сборные железобетонные многопустотные плиты перекрытий длиной 5650 мм с предварительно напрягаемой арматурой из стали классов Ат-IVС и Ат-V	
1.041.1-2 вып.3	Плиты длиной 8650 мм с предварительно напрягаемой арматурой из стали классов Ат IVС и Ат-V	
1.041.1-2 вып.6	Сантехнические плиты длиной 5650, 6850 и 8650 мм с предварительно напрягаемой арматурой из стали классов Ат IV и Ат V	
1.020-1/83 вып.4-1	Диафрагмы жесткости	
1.243.1-4	Плиты плоские железобетонные	
1.225-2 вып.11	Опорные плиты	
1.138-10 вып.1	Перемычки брусковые	
1.020-1/83 вып.5-1	Монтажные узлы	
1.030.1-1 вып.1-1	Панели из легких ячеистых бетонов	
1.030.1-1 вып.2-1	Карнизные панели	
1.232.1-7 вып.1-1	Панели трехслойные из легкого бетона	
1.232.1-7 вып.3-1	Монтажные узлы стен	
1.030.1-1 вып.3-1	Монтажные узлы стен	
1.050.1-2 вып.1	Лестничные марши, площадки и проступи	
1.055.1-1	Ступени железобетонные и бетонные	
1.055.1-1 вып.2	Ограждения лестниц	
2.260-1 вып.3	Детали покрытий общественных зданий	
1.231.9-8 вып.1	Детали стен и перегородок общественных зданий	
2.244-4 вып.4	Детали полов общественных зданий	
ЦИ-03-03. Альбом 71-64	Рабочие чертежи металлических изделий	
1.136-10	Двери деревянные внутренние для жилых и общественных зданий	
1.136.5-19	Двери деревянные входные, наружные тамбурные служебные для жилых и общественных зданий	
1.231.9-8 вып.1	Перегородки поэлементной сборки из гипсокартонных листов	
ГОСТ 1839-80	Труба асбоцементная	

продолжение табл. 3

1	2	3
1.279.9-2	Строительные штучные изделия для зданий торговли общественного питания и бытового обслуживания	
1.236.4-8 вып.1	Окна и тамбуры из алюминиевых сплавов для общественных зданий	
ГОСТ 17608-81	Тротуарные плиты	
1.494-36	Шахты дымоудаления производственных зданий промышленных предприятий	
1.450.3-3 вып.1	Стальные лестницы, площадки, стремянки и ограждения	
	Прилагаемые документы	
272-12-73.86 - АС1, И1	Изделия железобетонные заводского изготовления	Альбом III
- АС1, И2	Изделия монолитных железобетонных конструкций	"
- АС1, И3	Изделия металлические	"
- АС1, И4	Изделия разные	"
ВМ	Ведомости потребности в материалах	Альбом VI

Таблица 4

Ведомость спецификаций

Лист	Наименование	Примечание
9	Спецификация заполнения проемов	
14	Спецификация шахт ОВ и дымоудаления	
17	Спецификация перемычек Спецификация металла на установку решеток МР и лестницу Л5	
18	Спецификация элементов венткамер	
24	Спецификация элементов фундаментов и подпольных каналов	
25	Спецификация элементов диафрагмы жесткости и фундаментных плит	
28,29	Спецификация к монтажной схеме каркаса	
26	Спецификация элементов наружных площадок	
27	Спецификация элементов на один приямок	

продолжение табл. 4

1	2	3
37	Спецификация элементов перекрытий и покрытия	
38,39	Спецификация элементов монолитных участков. Спецификация расхода стали на элемент	
43	Спецификация панелей стен при $t_н$ -20°С и $t_н$ -30°С Спецификация соединительных элементов при $t_н$ -20°С, $t_н$ -30°С	
45	Спецификация панелей стен при $t_н$ -40°С Спецификация для соединительных элементов при $t_н$ -40°С	
47,48	Спецификация элементов козырьков	
50	Спецификация элементов на одну лестницу	
51÷54 57	Спецификация стали на монолитный элемент	
55	Спецификация элементов лестниц	
56	Спецификация элементов шахты	
58	Спецификация к схемам разбивки закладных деталей под элементы тамбуров и витражей	

Таблица 5

Ведомость объемов сборных бетонных и железобетонных конструкций

Наименование группы элементов конструкции	Код	Кол. м³	Примечание
Фундаменты	581221	76.8	
Колонны	582121	96.5	
Ригели	582521	142.5	
Диафрагмы жесткости	581721	33.1	
Плиты перекрытия	584221	436.29	
Плиты плоские	584211	5.04	
Плиты опорные	581321	1.5	
Панели стеновые	583122	320.7	
Панели карнизные	589422	30.8	
Перемычки	582821	1.33	
Элементы лестниц	589121	6.08	
Тротуарные плиты		—	

Взам. инв. N

Инв. N подл. | Подп. и дата

Привязан

Инв. N

Рук. маст.	Биксон	
Н. контр.	Чесова	
Гл. инж. м.	Самовер	
ГАП	Барышева	
ГИП	Марковкин	
Рук. гр. ар.	Комина	
Ст. арх.	Чесова	

272-12-73.86 АС1

Унифицированное здание магазина торговой площадью 1500 кв. м

Общие данные (продолжение)

Стадия	Лист	Листов
Р	2	

ЦНИИЭП торгово-бытовых зданий и туристских комплексов

ОБЩИЕ УКАЗАНИЯ

Проект разработан для строительства в районах с обычными геологическими условиями IB подрайона II и III климатических районов с расчетной температурой наружного воздуха -20°С; -30°С /основное решение/; -40° С. Зона влажности нормальная.

Основные исходные данные

Класс здания - II; степень огнестойкости - II;

Рельеф участка ровный, площадка строительства горизонтальная.

Грунты нескальные, однородные, непучинистые, грунтовые воды отсутствуют.

Расчетные параметры механических свойств грунтов:
γ=1800 кг/м³ - ниже подошвы фундамента
γ=1700 кг/м³ - выше подошвы фундамента
С=0,1 кгс/м²; φ=20°.

При определении расчетного давления на грунт основания условно принимается m_1=1,1; m_2=1; Кн=1(0,4 кПа) скоростной напор ветра 45 кгс/м² / III район /

Вес снегового покрова 100 кгс/м² (0,98 кПа) (III район)

Чертежи разработаны для расчетной температуры наружного воздуха - 30°С.

Указания по производству строительно-монтажных работ.

1. Строительство здания должно осуществляться в соответствии с проектом производства работ, учитывающим конкретные условия строительства, при производстве работ следует руководствоваться требованиями соответствующих разделов строительных норм и правил.
2. Монтаж конструкции выполнять в соответствии со СНиП III-16-80, Указаниями серии 1.020-1/83, и настоящего проекта. Особое внимание обратить на разбивку осей, на качество выполнения сварных соединений и их антикоррозионную защиту, на замоноличивание и герметизацию стыков.
3. Способы и методы возведения кирпичной кладки в зимнее время и временного усиления конструкции для сохранения их прочности и устойчивости определяются проектами привязки и производства работ в зависимости от наружной температуры и применяемых материалов.
Настоящим проектом предлагается вести кирпичную кладку с введением добавок поташа на растворе марки 50.
4. Рабочие чертежи, предназначенные к производству работ в зимних условиях, должны иметь указания привязывающей проектной организации о произведенной проверке конструкций и возможности их применения в зимних условиях района строительства.

Указания по антикоррозионной защите

Мероприятия по антикоррозионной защите выполняются при привязке проекта по СНиП II-28-73.

Указания по привязке проекта

1. Типовой проект может быть применен в строительстве после выполнения проектных работ по его привязке к конкретному участку.
2. Рабочие чертежи фундаментов должны быть проверены и в необходимых случаях переработаны на основании фактических расчетных данных параметров механических свойств грунтов, определенных на основании гидрогеологических изысканий, а также с учетом рельефа, климатических и других условий строительной площадки.
3. Чертежи рекламы и ее крепление разрабатываются специализированной организацией при привязке проекта.
4. При строительстве зданий в зимний период в зависимости от наружной температуры, сроков возведения и других местных условий, назначить способы выполнения фундаментов, кирпичной кладки и при необходимости других конструкций здания. Для конструкции из кирпича выполнить необходимые расчеты, подтверждающие достаточную прочность и устойчивость их в период оттаивания и в последующем - при эксплуатации здания дать рекомендации по временному креплению конструкций.
5. При несоответствии теплотехнических качеств материалов и изделий, принятых в типовом проекте для ограждающих конструкций, фактическим условиям района строительства следует выполнить корректировку (привязку) отопления и ограждающих конструкций здания с учетом фактических условий на основе экономически целесообразного для данного района сопротивления теплопередачи (R_0 эк) при t° - 40° тройное остекление.
6. Произвести корректировку рабочих чертежей в соответствии с изменениями норм и правил, конструкции и оборудования и т.п. если таковые имели место после ввода в действие данного проекта.

Таблица 6

Толщина наружных стен

Тип наружных ограждающих конструкций	Объем, масса кгс/м³	Толщина стен при t°с наружного воздуха		
		-20, -30		-40
Одиослойные панели серия 1.030.1-1.1-1	900	380		—
Трехслойные панели серия 1.232.1-7.1-1		—		380
Многослойная облегченная кладка из глиняного кирпича М75 (ГОСТ 530-80)	1800	—		640
Сплошная кладка из глиняного обыкновенного кирпича М75 (ГОСТ 530-80)	1800	510		—

Таблица 7

Утеплитель кровли

Плиты покрытия	Вид утеплителя	Толщина слоя утеплителя при t°С наружного воздуха		
		-20°	-30°	-40°
Многопустотные панели (δ=220) из тяжелого бетона γ=2500 кгс/м³	плиты из ячеистого бетона γ=400 кгс/м³	100	140	180

Таблица 8

Таблица результатов реализации в проекте достижений науки и техники и передового опыта (СН 514-79)

Сметная стоимость			Расход материальных ресурсов, тепла и трудозатрат на 1 кв. метр полезной площади здания									
			трудоемкость		сталь		цемент		лесоматериалы	тепло		
По утвержденному проекту	По рабочей документации	-снижение +увеличение	строительно-монтажных работ	снижение -увеличение по сравнению с показателями в приказе ГТС от 17.01.83 N 26	приведенная к Ст 38/23	-снижение +увеличение по сравнению с показателями в приказе ГТС от 06.08.82 N 211	приведенный к марке 400	-снижение +увеличение по сравнению с показателями в приказе ГТС от 30.08.83 N 254	приведенный к круглому лесу	-снижение +увеличение по сравнению с показателями в приказе ГТС от 30.08.83 N 254	на отопление	-снижение +увеличение по сравнению с показателями в приказе ГТС от 03.01.83 N 5
тыс. руб.	тыс. руб	тыс. руб / %	чел. час / %	чел. час / %	кг	кг / %	кг	кг / %	куб. м	куб. м / %	ватт	ватт / %
628.30	512,33	- 115,97 / 18,5	13.42	- 3,3 / 19,8	39.95		157.68	- 12,32 / 10	0.031	- 0,06 / 67	48,93	- 15,12 / 23

Привязан

Инв. N

Рук. мас	Бикеон	
Н. контр.	Чесова	
Гл. инж. м	Самойер	
ГАП	Барышева	
ГИП	Марковкин	
Рук. гр. пр	Комина	

272-12-73.86 АС-1

Унифицированное здание магазина торговой площадью 1500 кв. м

Общие данные (продолжение)

Стадия	Лист	Листов
Р	3	

ЦНИИЭП торгово-бытовых зданий и туристских комплексов

Инв. N подл. | Подп. и дата | Взам. инв. N

Согласовано:

т.п. 222-12-73.86 Ал. I

Номер по плану	Наименование	Площадь в м²	Пол: Номер узла по серии или по проекту	Пол: Покрытие	Потолок	Стены или перегородки	Панель h=1800	Колонны
	1 этаж							
1	Торговый зал	742.0	2.244-1 вып.4 242	Мозаичные плиты	Водоэмульс.	Окраска клеевая водоэмульс.	—	Декоратив. штукатурка
2	Тамбур № 1	19.4	" 242	"	"	"	—	
3	Разгрузочная платформа	42.5	" 245	Бетонное	"	"		
4	Приемочная	34.3	" 238	Бетонные плитки	Водоэмульс.	Водоэмульс.		
5	Тамбур лифтов	16.5	" 238	Бетонные плитки	"	"		
6	Экспедиция	14.1	" 243	Мозаичное	"	"		
7	Помещение для хранения тары и прессования бумажных отходов	111.5	" 238	Бетонные плитки	"	"		
8	Зарядная	21.3	" 240	Керамическое	Клеевая	Штукатурка клеевая		
9	Камера для мусора	3.4	" 240	"	"	"		
10	Помещение для хранения уборочных материалов и инвентаря	16.2	" 238	Бетонные плитки	Водоэмульс.	Штукатурка водоэмульс.		
11	Кладовая	327.3	" 238	"	Водоэмульс.	Водоэмульс.		
12	Кладовая	73.2	" 238	"	"	"		
13	Коридор	87.0	" 238	"	"	Окраска клеевая водоэмульс.		
14	Электрощитовая	18.9	" 238	Бетонные плитки	"	Водоэмульс.		
15	Тепловой пункт	42.2	" 238	"	Клеевая	Штукатурка клеевая		
16	Помещение охраны	8.4	" 230	Линолеум	Водоэмульс.	Штукатурка водоэмульс.		
17	Уборная	3.6	" 250	Керамическое	"	Штукатурка водоэмульс.	Глазурован. плитка	
18	Помещение для личной гигиены женщин	6.2	" 250	"	"	"	"	
19	Помещение для хранения уборочного инвентаря и моющих средств	12.9	" 250	"	"	"	"	
20	Мастерская мелкого ремонта оборудования и инвентаря	13.7	" 230	Линолеум	"	Штукатурка водоэмульс.		
21	Венткамера тепловой завесы	12.6	" 238	Бетонные плитки	Клеевая	Акустическая отделка		
22	Уборная женская	7.9	" 250	Керамическое	Водоэмульс.	Штукатурка водоэмульс.	Глазурован. плитка	
23	Уборная мужская	2.2	" 250	"	"	"	"	
24	Коридор	26.7	" 230	Линолеум	"	Окраска клеевая водоэмульс.		
25	Тамбур № 2	14.4	" 238	Бетонные плиты	"	Водоэмульс.		
26	Витрина	31.2	" 230	Линолеум	"	"		
27	Тамбур служебного входа	2.3	" 243	Мозаичное	"	"		
28	Тамбур	6.8	2.244-1 вып.4 238	Бетонные плитки	"	"		
29	Помещение для хранения телевизоров	4.7	" 238	"	"	"		
30	Вестибюль персонала	8.1	" 243	Мозаичное	"	"		
31	Тамбур	2.8	" 243	"	"	"		
	2 этаж							
32	Торговый зал	760.0	" 174	Мозаичное	"	Окраска стеклохолстом, водоэмульс.		
33	Коридор	42.8	" 173	Бетонные плитки	"	Плитка стеклохолстом водоэмульс.		
34	Комната персонала	58.5	" 161	Линолеум	"	Водоэмульс.		
35	Контора	41.2	" 161	"	"	"		
36	Главная касса	12.6	" 161	"	"	"		
37	Кабинет директора	14.5	" 161	"	"	"		
38	Красный уголок	20.4	" 161	"	"	"		
39	Рекламно-декорационная мастерская	11.5	" 161	"	"	"		
40	Помещение для хранения уборочного инвентаря и моющих средств	9.1	" 180	Керамическое	"	"	Глазурован. плитка	
41	Уборная мужская	2.4	" 180	"	"	"	"	
42	Уборная женская	9.1	" 180	"	"	"	"	
43	Гардероб мужской	19.8	" 180	"	"	"	"	
44	Гардероб женский	21.7	" 180	"	"	"	"	
45	Душевые кабины	4.0	" 180	"	"	"	"	
46	Коридор	95.3	" 161	Линолеум	"	Плитка стеклохолстом, водоэмульс.		
47	Коридор	19.3	" 173	Бетонные плитки	"	"		
48	Кладовая	160.9	" 173	"	"	Водоэмульс.		
49	Кладовая	360.7	" 173	"	"	"		
50	Разгрузочная	17.6	" 173	"	"	"		
51	Радиоузел	12.9	" 161	Линолеум	"	"		
	Технический этаж							
52	Венткамера	121.6	" 173	Бетонные плитки	Клеевая			
53	Машинное отделение лифтов	39.8	2.244-1 вып.4 175	Керамическ.	"	Клеевая	Масляная окраска	
54	Коридор	5.3	" 173	Бетонные плитки	"	"		
55	Лестницы 1, 2, 3	126.0	" 243	Мозаичное	Водоэмульс.	Водоэмульс.		

Ал. 1

т.п. 272-12-73.86

Инв. № подл. | Подп. и дата | Взам. инв. №

Привязан

Инв. №

Рук. гр.	Биксон	
Н. контр.	Чесова	
Гл. инж. пр.	Самойер	
ГАП	Барышева	
ГИП	Марковкин	
Рук. гр. ОВ	Комлик	
Архит.	Михайлова	

272-12-73.86 АС-1

Унифицированное здание магазина торговой площадью 1500 кв. м.

Стадия	Лист	Листов
Р	4	

Общие данные (окончание)

ЦНИИЭП торгово-бытовых зданий и туристских комплексов

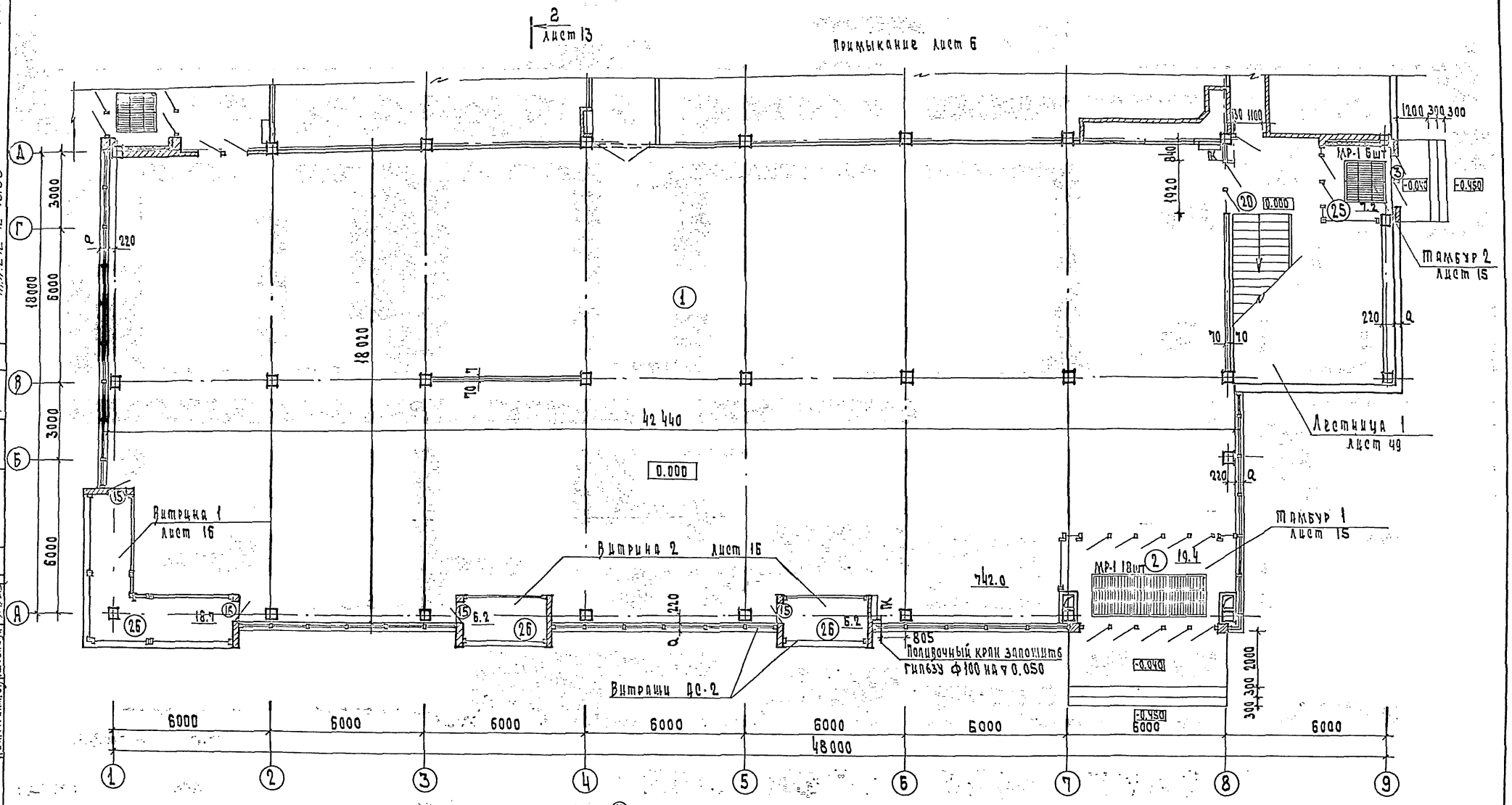

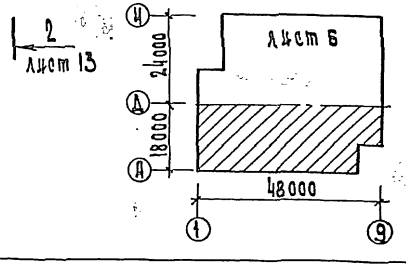

Общие примечания на листе 9.

Рук. маст.	Биксон		
Гл. инж. м	Самовер		
Н. контр.	Чесова		
ГАП	Барышева		
ГАП	Марковин		
Рук. гр. ар.	Комина		
Ст. арх.	Чесова		

Привязан

Инв. N

272-12-73.86 АС-1

Унифицированное здание магазина торговой площадью 1500 кв. м

План 1 этажа между осями А-Д

Стадия	Лист	Листов
Р	5	

ЦНИИЭП торгово-бытовых зданий и туристских комплексов

т.п. 272-12-73.86

Ал. I

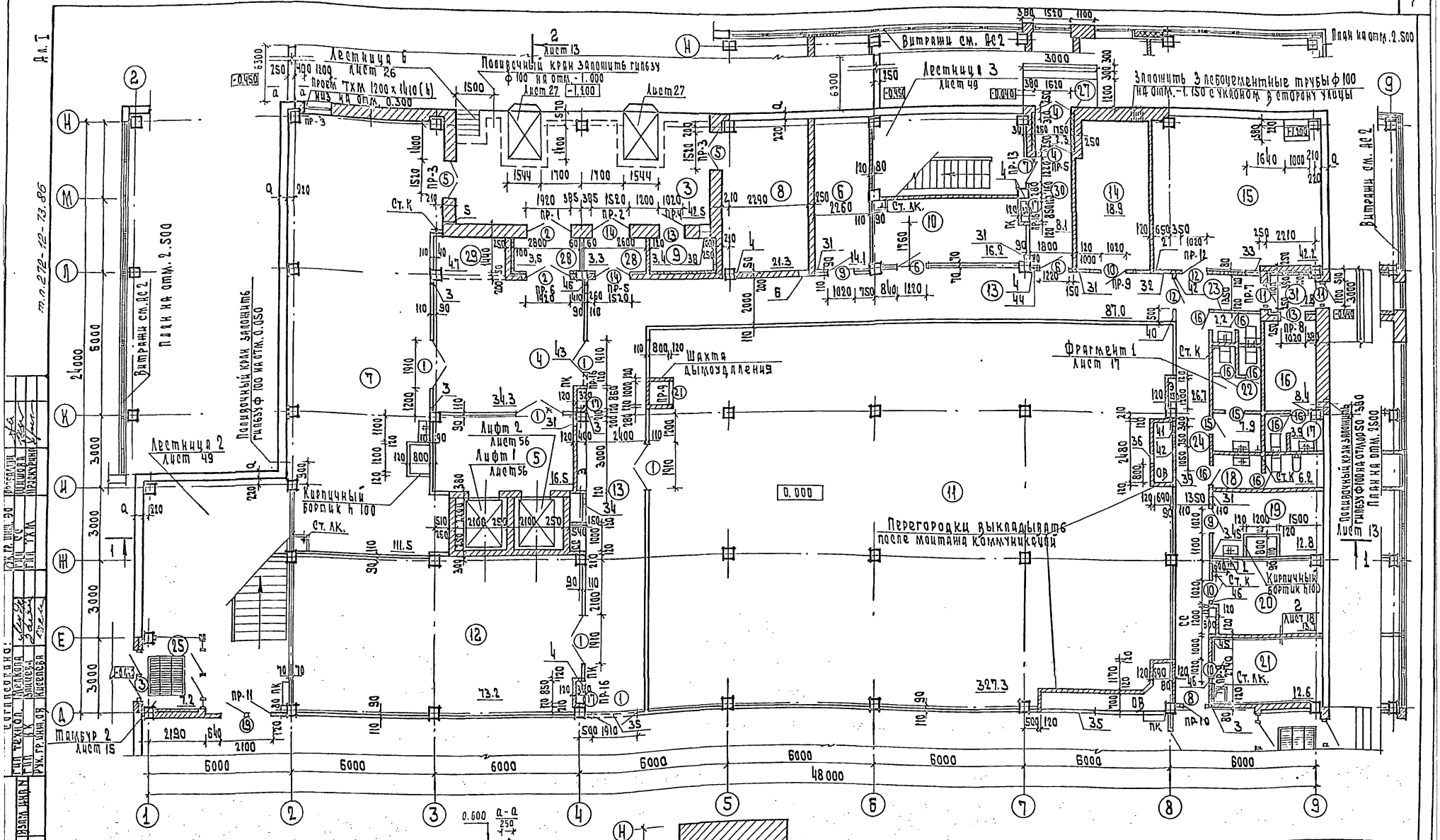

1. Данный лист смотреть совместно с листом 5
2. Общие примечания на листе 9
3. * примечание на листе 9 пункт 8.

Привязан

Инв. №

Рук. маст.	Бикеон	
Н. контр.	Чесова	
Гл. инж. М	Салозер	
ГАП	Барышева	
ГИП	Марковкин	
Рук. гр. ПРУ	Колина	
Ст. арх.	Чесова	

272-12-73.86 АС-1

Унифицированное здание магазина торгового площадью 1500 кв. м

План 1 этажа между осями Д-К

Стадия	Лист	Листов
Р	6	

ЦНИИЭП

Типовые здания и сооружения для строительства в районах с сейсмичностью 7, 8 и 9 баллов

Альбом 1

Т.п. 272-12-73.86

Согласовано:
Гл. инж. зав. Шишкина
Нач. отд. Кузнецова
Гл. инж. пр. Кузнецова
Рук. гр. инж. ОВ Кузнецова

Гл. инж. зав. Шишкина
Гл. инж. пр. Кузнецова
Рук. гр. инж. ОВ Кузнецова

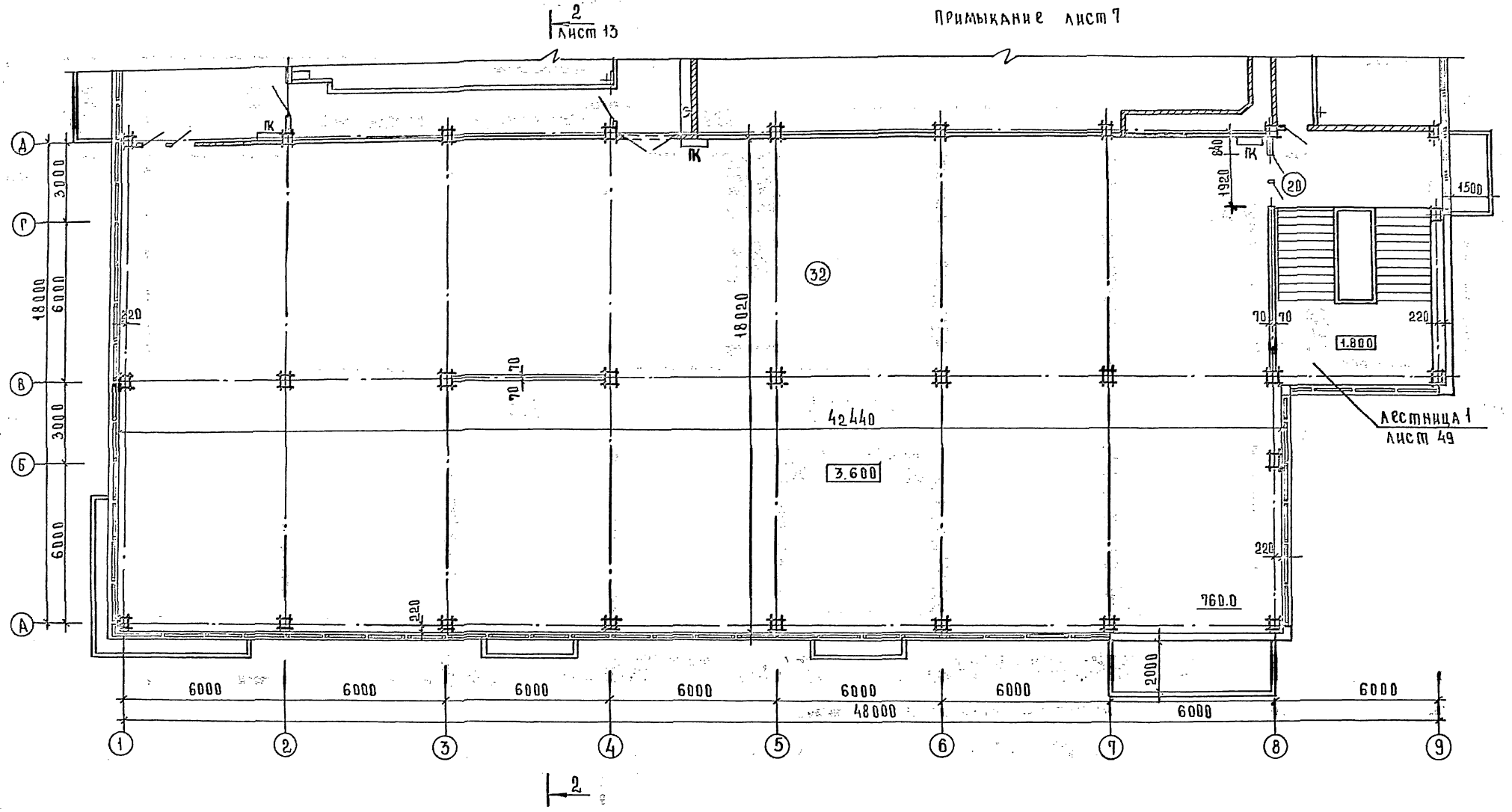

Общие примечания на листе 9

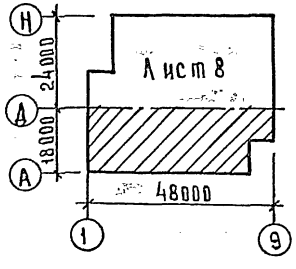

ГЛ. АРХ. М	БИКСОН		
Н. КОНТР.	ЧЕСОВА		
ГЛ. ИНЖ. М	САМОВЕР		
ГАП	БАРЫШЕВА		
ГИП	МАРКОВКИН		
РУК. ГР. АР.	КОМИНА		
СТ. АРХ.	ЧЕСОВА		

ПРИВЯЗАН

ИНВ. Н

272-12-73.86 АС-1

УНИФИЦИРОВАННОЕ ЗДАНИЕ МАГАЗИНА ТОРГОВОЙ ПЛОЩАДЬЮ 1500 КВ.М

ПЛАН 2 ЭТАЖА МЕЖДУ ОСЯМИ А-Д

СТАДИЯ	ЛИСТ	ЛИСТОВ
Р	7	

ЦНИИЭП ТОРГОВО-БЫТОВЫХ ЗДАНИЙ И ТУРИСТСКИХ КОМПЛЕКСОВ

СОГЛАСОВАНО:

ГИП ТЕХНОЛ	МЕЛКОВА	РУК. ГР. ИНЖ. ЭКОНОМ.	
ГИП ОВ	КИСЛОВА	ГИП СС	ШИШОВА
ГИП ВК	ЗАЙЦЕВА	ГИП ТХМ	ПРОСКУРИНА

ИНВ. Н ПОДЛ. | ПОДП. И ДАТА | ВЗАМ. ИНВ. Н

Ал. I

272-12-73.86

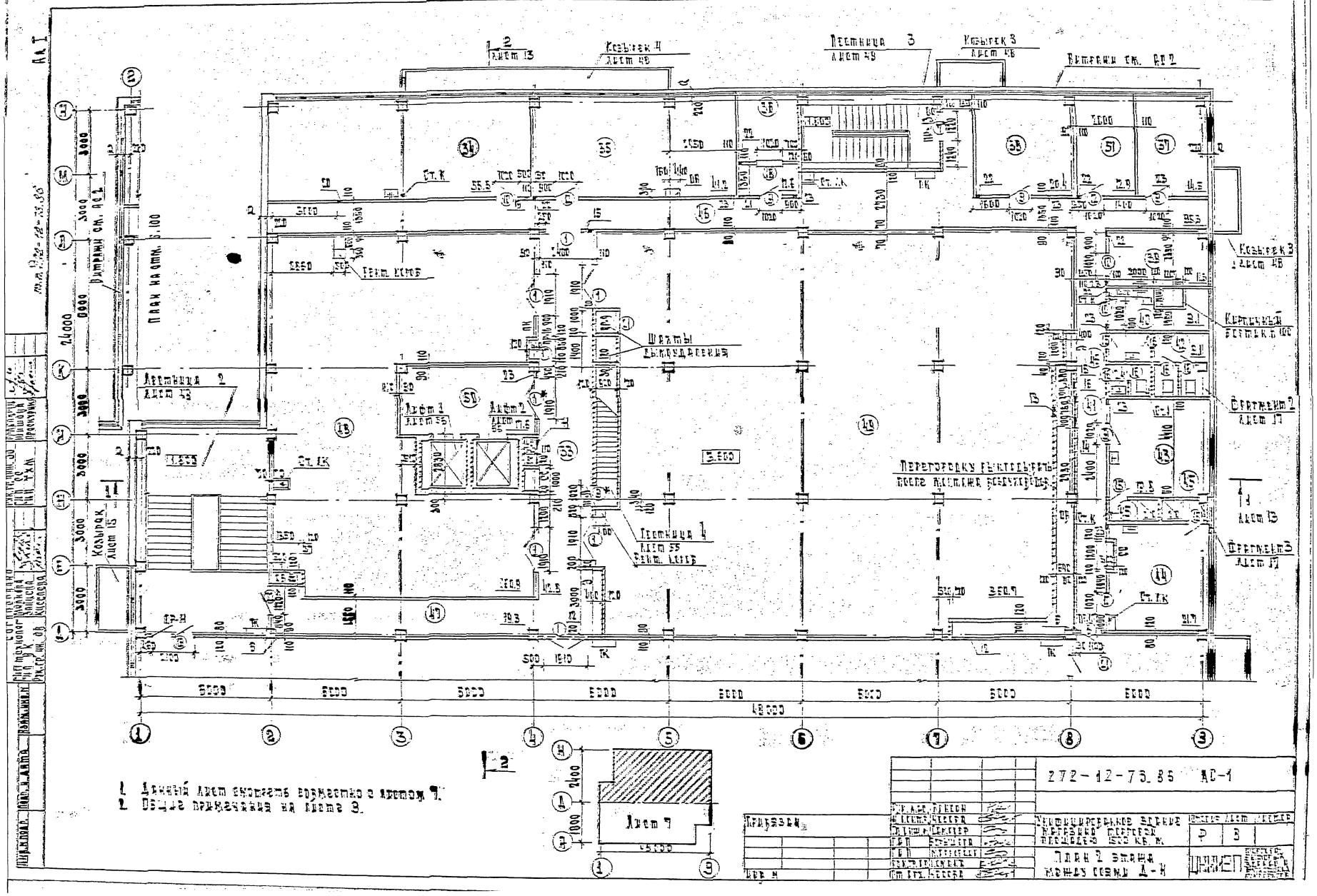
Козырек 4
Лестница 3
Козырек 3
Витражи см. АР2
Козырек 3
Витражи см. АР2
План на отм. 3.100
Лестница 2
Лестница 1
Шахты дымоудаления
Перегородку демонтировать после монтажа ригелей
Лестница 1
Лестница 2
Лестница 3
Козырек
Козырек
Лестница 1
Лестница 2
Лестница 3
Козырек 4
Лестница 3
Козырек 3
Витражи см. АР2
Козырек 3
Витражи см. АР2
Лестница 2
Козырек
Лестница 1
Лестница 2
Лестница 3
Лестница 1
Лестница 2
Лестница 3

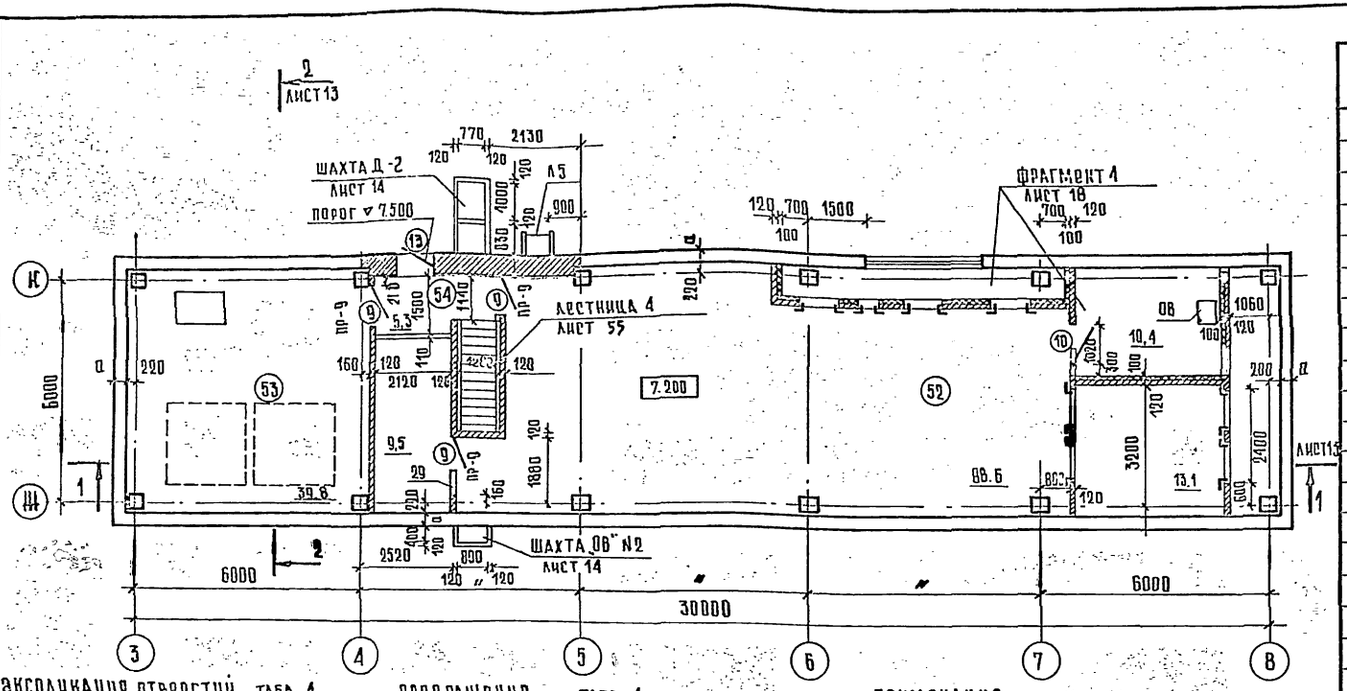

СПЕЦИФИКАЦИЯ ЭЛЕМЕНТОВ ЗАПОЛНЕНИЯ ПРОЕМОВ. ТАБЛИЦА 2

МАРКА ПОЗ.	ОБОЗНАЧЕНИЕ	НАИМЕНОВАНИЕ	КОЛ. НА ЭТ. 1	2	ТЕХ. ЭТ.	ВСЕГО	МАССА ЕД. КГ	ПРИМ.
1	1.236-5 вып. 2	ДВЕРНОЙ БЛОК ДП2. 08	6	6	—	12		
2	1.136-5-19	ДВЕРНОЙ БЛОК ДН 23-9.9-18	2	—	—	2		
3	АС 2	ВИТРАЖ						
4		ВИТРАЖ						
5	1.136. 5-19	ДВЕРНОЙ БЛОК ДС 20-7.7ТУ	2	—	—	2		
6	1.136-10	ДВЕРНОЙ БЛОК ДГ 21-12	2	1	—	3		
7		ДВЕРНОЙ БЛОК ДГ 21-12 Л	1	1	—	2		
8	АС 2	ВИТРАЖ						
9	1.136-10	ДВЕРНОЙ БЛОК ДГ 21-10	2	4	3	9		
10		ДВЕРНОЙ БЛОК ДГ 21-10Л	3	4	1	8		
11	АС 2	ВИТРАЖ						
12	1.136-10	ДВЕРНОЙ БЛОК ДГ-21-10	2	2	—	4		
	1.136-12 вып. 1	ФРАМУГА ФВ 06-10	2	2	—	4		
13	1.136. 5-19	ДВЕРНОЙ БЛОК ДС 20-9УЛ	2	—	1	3		
14		ДВЕРНОЙ БЛОК ДН 20-7.7-18	2	—	—	2		
		ФРАМУГА ФН 06-15	2	—	—	2		
15	1.136-10	ДВЕРНОЙ БЛОК ДГ-21-7	5	3	—	8		
16		ДВЕРНОЙ БЛОК ДГ-21-7Л	9	5	—	14		
17	1.279. 9-2	ДВЕРЬ ШКАФА ГК-4	3	1	—	4		
18		ОКНО ВЫДАЧИ И ПРИЕМА	—	1	—	1		
19	АС 2	ВИТРАЖ						
20		ВИТРАЖ						
21	1.494-36 вып. 1.	КЛАПАН ШД 2000-01	1	1	—	2		
21	АС 2	ВИТРАЖ						

ЭКСПЛИКАЦИЯ ОТВЕРСТИЙ ТАБЛ. 1

ТИП ОТВ.	РАЗМЕРЫ ММ В	Н	ОТМ. НИЗА М	ПРИМЕЧАНИЯ
1	200	300	0.000	ВК
2	300	200	2.500	
3	200	100	2.500	
4	100	100	2.500	
5	100	100	-0.600	
6	100	100	3.600	
7	200	300	3.600	
8	300	600	7.400	ОВ.
9	505	1255	7.450	
10	1000	600	7.650	
11	1300	700	6.150	
12	2200	400	6.100	
13	400	600	6.250	
14	500	400	6.250	
15	500	350	6.250	
16	200	300	6.550	
17	200	300	6.350	
18	300	250	6.600	
19	240	240	6.350	
20	240	240	6.550	
21	300	200	6.660	
22	190	190	6.600	
23	190	190	6.400	
24	2400	600	7.500	

ПРОДОЛЖЕНИЕ ТАБЛ. 1

ТИП ОТВ.	РАЗМЕРЫ ММ В	Н	ОТМ. НИЗА М	ПРИМЕЧАНИЕ
25	1000	500	9.800	ОВ
26	1000	600	9.700	
27	700	500	9.900	
28	1000	1600	7.445	
29	700	1100	7.300	
30	700	1100	9.300	
31	190	190	2.800	
32	500	240	2.750	
33	570	190	2.800	
34	1300	700	2.550	
35	2200	400	2.500	
36	400	600	2.650	
37	350	300	6.450	
38	400	400	2.000	
39	500	400	2.650	
40	500	400	2.850	
41	300	300	2.750	
42	200	300	2.950	
43	480	240	2.950	
44	300	200	2.950	
45	190	190	3.000	

ПРИМЕЧАНИЯ

1. За условную отметку ±0.000 принята отметка чистого пола 1 этажа.
2. Экспликация помещений дана на листе 4.
3. Кирпичные перегородки выполнять из полнотелого кирпича ГОСТ 530-80 марки 75 на растворе марки 25.
4. Крепление кирпичных перегородок к примыкающим конструкциям выполнять в соответствии с указаниями серии 2.230-1 вып. 5.
5. Прочие перегородки выполнять из гипсокартонных листов толщиной 14. ГОСТ 6266-81 по деревянному каркасу из брусков хвойных пород в соответствии с указаниями серии 1.231.9-8 вып. 1 для марки ПД-1.
6. На путях эвакуации поверхности гипсокартонных перегородок защитить путем оклейки стеклотканью на силикатном клее с окраской ПВА.
7. Облицовку стен тамбуров выполнять в соответствии с указаниями серии 1.273.9-4 вып 1 для марки ОД-1М с использованием полужестких минераловатных плит толщиной 50 γ=125 кг/м³ на синтетической связке ГОСТ 9573-82.
8. Двери 1, ведущие в разгрузочную лифтов, и 6, 7, ведущие в лестничные клетки, снабжаются прибором для самозакрывания.
9. Для варианта с трехслойными панелями простенки заменяются кирпичной стеной толщиной 250 мм с утеплителем.

ВЕДОМОСТЬ ПРОЕМОВ, ТАБЛИЦА 3

МАРКА ПОЗ.	РАЗМЕР ПРОЕМА
1.2	1910 × 2070 (h)
2	1920 × 2400 (h)
3	2100 × 2700 (h)
4.14	1520 × 2700 (h)
5	1520 × 2030 (h)
6.7.22	1220 × 2100 (h)
8.11	1100 × 2700 (h)
9.10.18	1020 × 2100 (h)

ПРОДОЛЖЕНИЕ ТАБЛИЦА 3

МАССА ПОЗ.	РАЗМЕР ПРОЕМА
12	1020 × 2700 (h)
13	1020 × 2030 (h)
15.16	720 × 2100 (h)
17	850 × 1064 (h) низ на отм. 1200 от ур. ч.п.
19	2100 × 2700 (h)
20	1920 × 2540 (h)
21	⌀1000 низ отм. 1100 от ур. ч.п.

272-12-73.86 АС1

ПРИВЯЗАН	РУК. МАСТ.	БИКСОН	
	Н. КОНТР.	ЧЕСОВА	
	ГЛ. ИНЖ. М	САМОВЕР	
	ГАП	БАРЫШЕВА	
	ГИП	МОРКОВКИН	
ИНВ. N	РУК. ГР. АР	КОМИНА	

УНИФИЦИРОВАННОЕ ЗДАНИЕ МАГАЗИНА ТОРГОВОЙ ПЛОЩАДЬЮ 1500 КВ М

СТАДИЯ	ЛИСТ	ЛИСТОВ
Р	9	

ПЛАН ТЕХНИЧЕСКОГО ЭТАЖА

ЦНИИЭП торгово-бытовых зданий и туристских комплексов

Ал. I

т.п. 272-12-73.86

СОГЛАСОВАНО: Киселева; РУК. ГЛ. ИНЖ. ОВ; ВЗАМ. ИНВ. N; ПОДПИСЬ И ДАТА; ИНВ. N ПОДЛ.

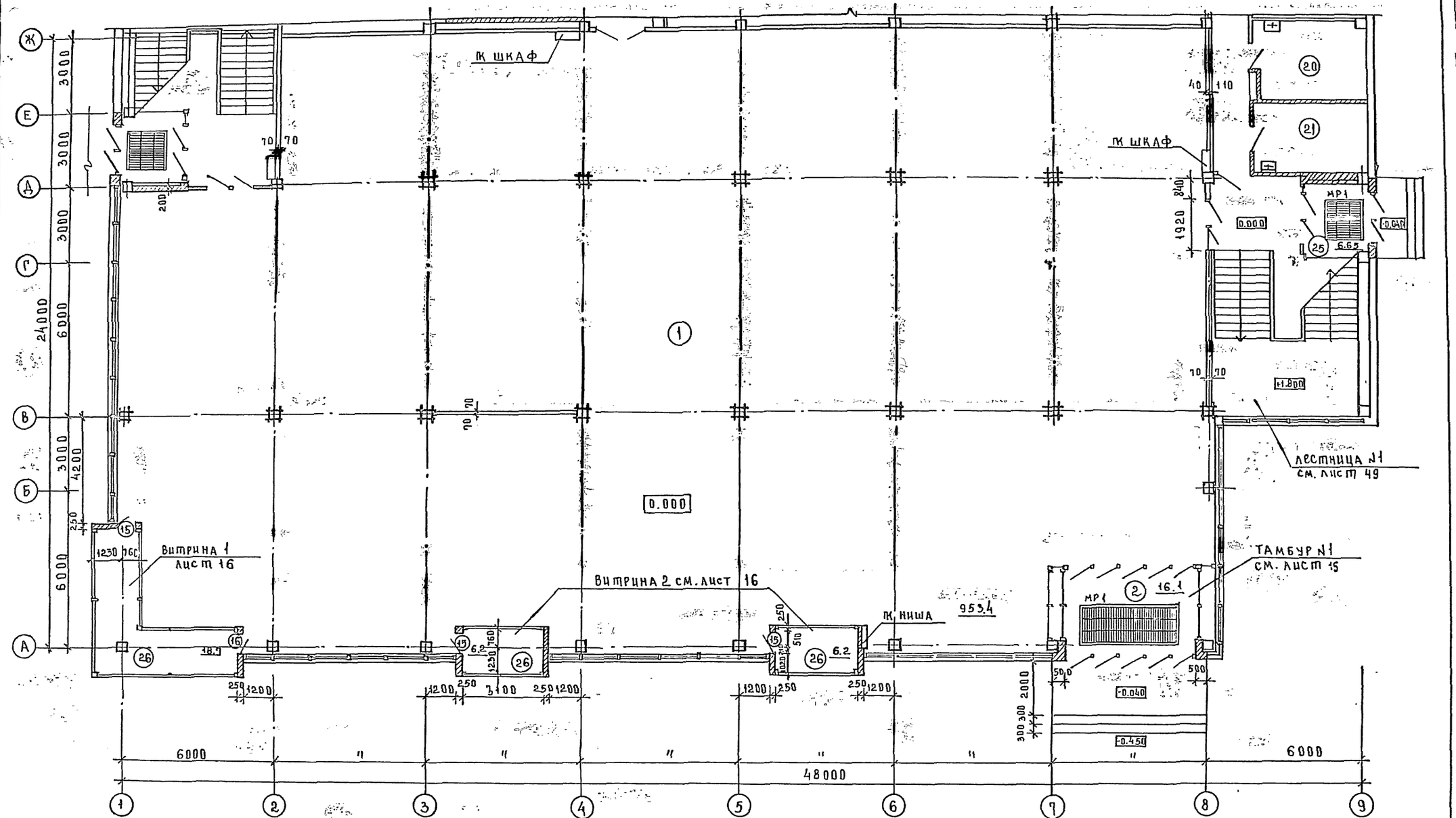

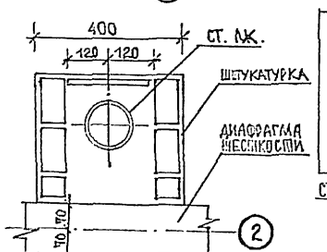

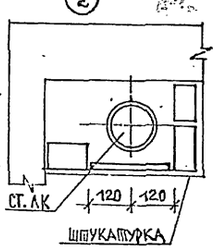

Стояки водостоков, выполненные из пластмассовых труб, в местах пропуска через перекрытие, обернуть рубероидом и заделать цементным раствором на всю толщину перекрытия

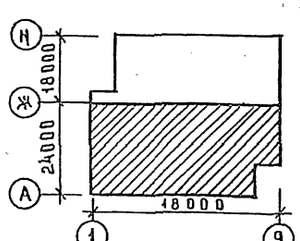

ПРИВЯЗАН		
ИНВ.№		

РУК.МАСТ	БИКСОН	
Н.КОНТР.	ЧЕСОВА	
ГЛ.ИНЖ.М	САМОВЕР	
ГАП	БАРЫШЕВА	
ГИП	МАРКОВКИН	
РУК.ГРАР.	КОМИНА	
СТ.АРХ.	ЧЕСОВА	

272-12-73.86 АС1

Унифицированное здание магазина торговой площадью 1500 кв.м	СТАДИЯ	ЛИСТ	ЛИСТОВ
	Р	10	
Вариант плана 1 этажа с увеличением площади торгового зала	ЦНИИЭП торгово-бытовых зданий и туристских комплексов		

СОГЛАСОВАНО:

ТП 272-12-73.86 Ал.I

ИНВ.№ ПОДЛ. | ПОДПИСЬ И ДАТА | ВЗАМ.ИНВ.№

Ал. 1

т.п. 272-12-73.86

Фасад 1-9

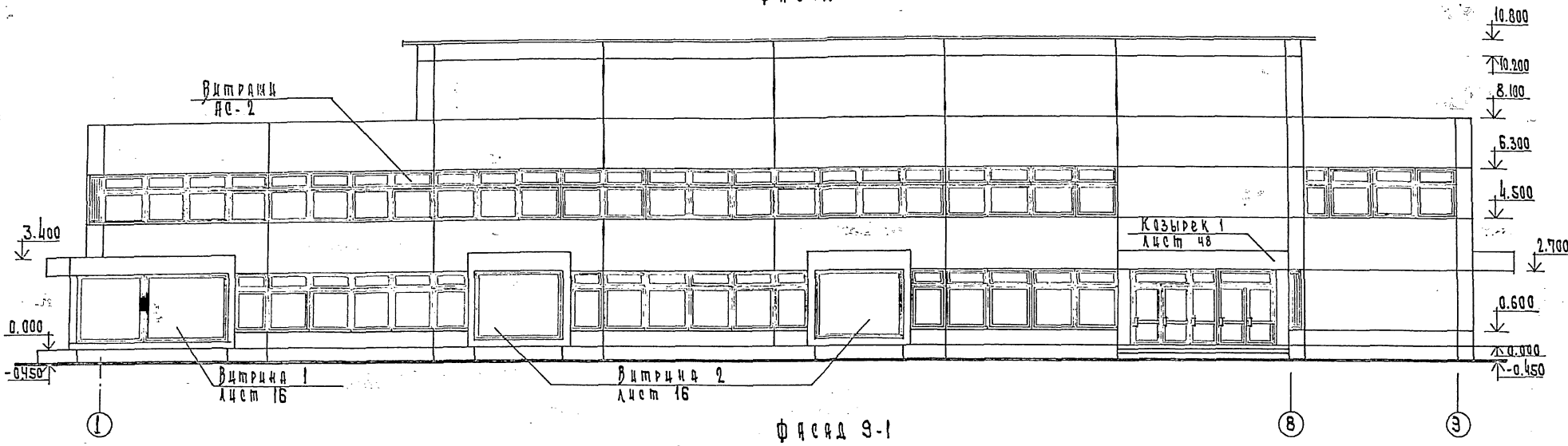

Фасад 9-1

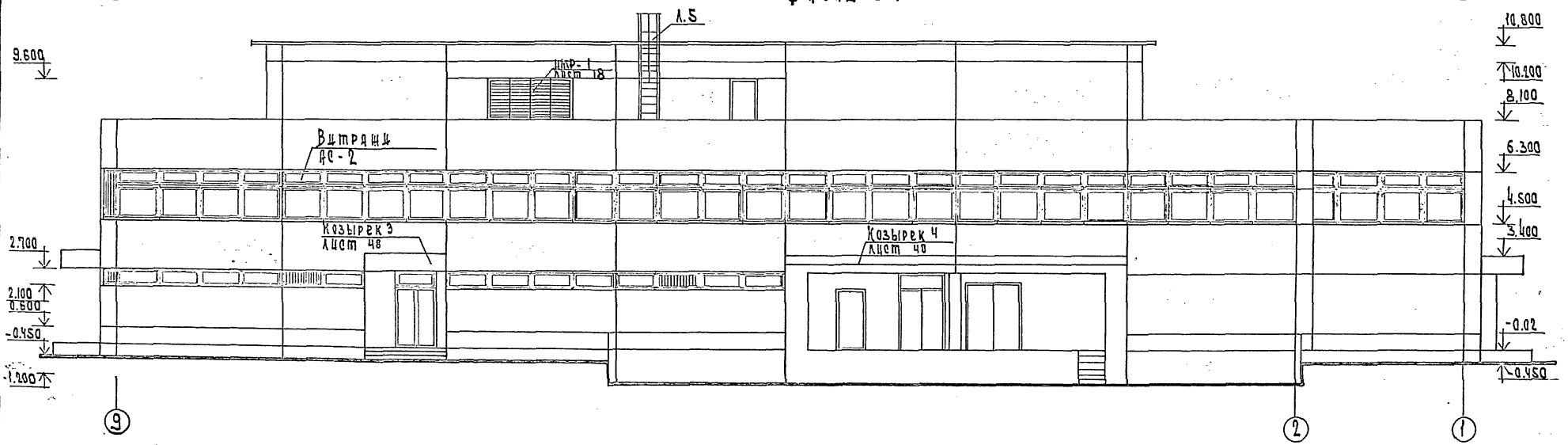

1. Маркировка панелей дана на листах 40, 41, 43, 44
2. Решение фасадов предполагает применение панелей заводского изготовления с лицевой поверхностью из белого цемента с мраморной крошкой. Цвет панелей светлый.
3. Кирпичные стены - штукатурка с последующей окраской ПХВ.
4. Поверхность ж.б. блоков ФБС - цоколь огрунтовать ПВАЭ в соотношении 1:20, клеить на цоколь плитку „кабанчик" черного цвета на полимерном растворе.

Привязан

Инв. №

Рук. мас.	Быков	
Н. контр.	Чесова	
Гл. инж. М.	Самойер	
ГАП	Барышева	
ГИП	Марков	
Рук. гр. ар.	Комина	
Ст. арх.	Чесова	

Унифицированное здание магазина торговой площадью 1500 кв.м.

Стадия	Лист	Листов
Р	11	

Фасады 1-9, 9-1

ЦНИИЭП торговых зданий и туристских комплексов

Ал. I

т.п 272-12-73.86

Согласовано:

Инв. № подл. | Подп. и дата | Взам. инв. №

Фасад А-Н

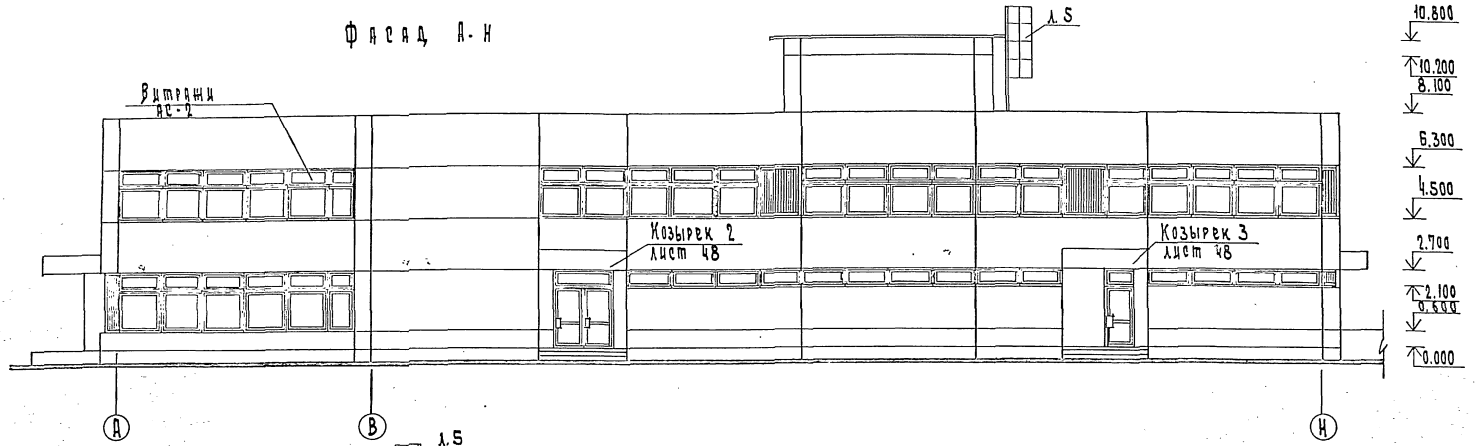

Фасад Н-А

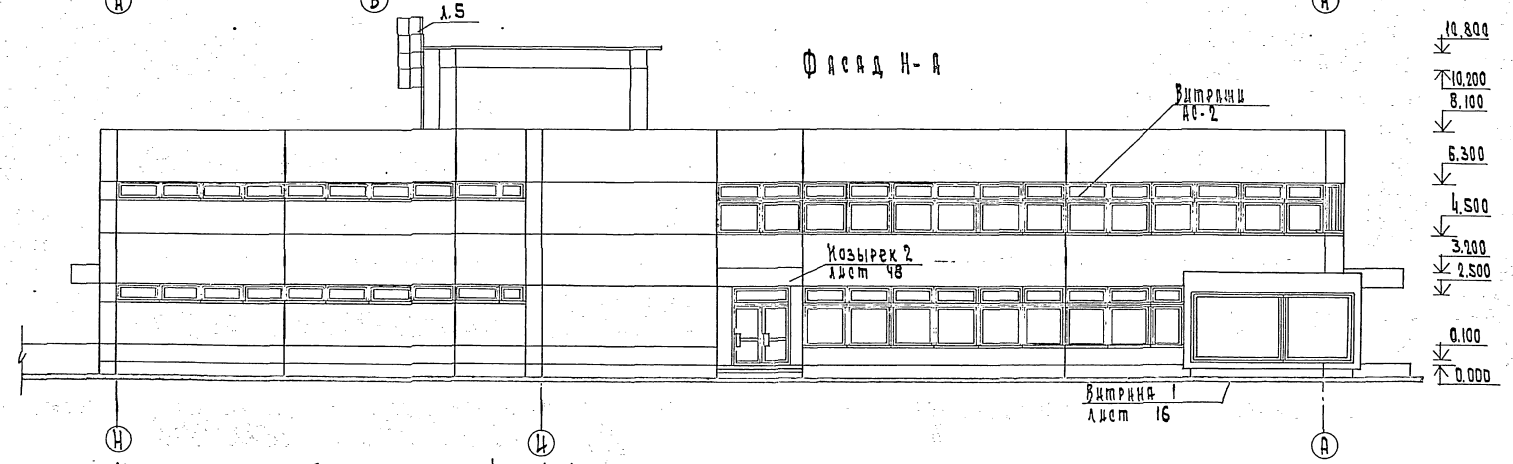

Маркировка панелей дана на листах 40, 41, 43, 44
Общие примечания на листе 11.

Рук. маст.	Биксон		
Н. контр.	Чесова		
Гл. ин. м.	Самовер		
ГАП	Барышева		
ГИП	Марковкин		
Рук. гр. пр.	Комина		
Ст. арх.	Чесова		

Привязан

Инв. №

272-12-73.86 АС-1

Унифицированное здание магазина торговой площадью 1500 кв. м

Фасады А-Н, Н-А

Стадия	Лист	Листов
Р	12	

ЦНИИЭП торгово-бытовых зданий и туристских комплексов

Разрез 1-1

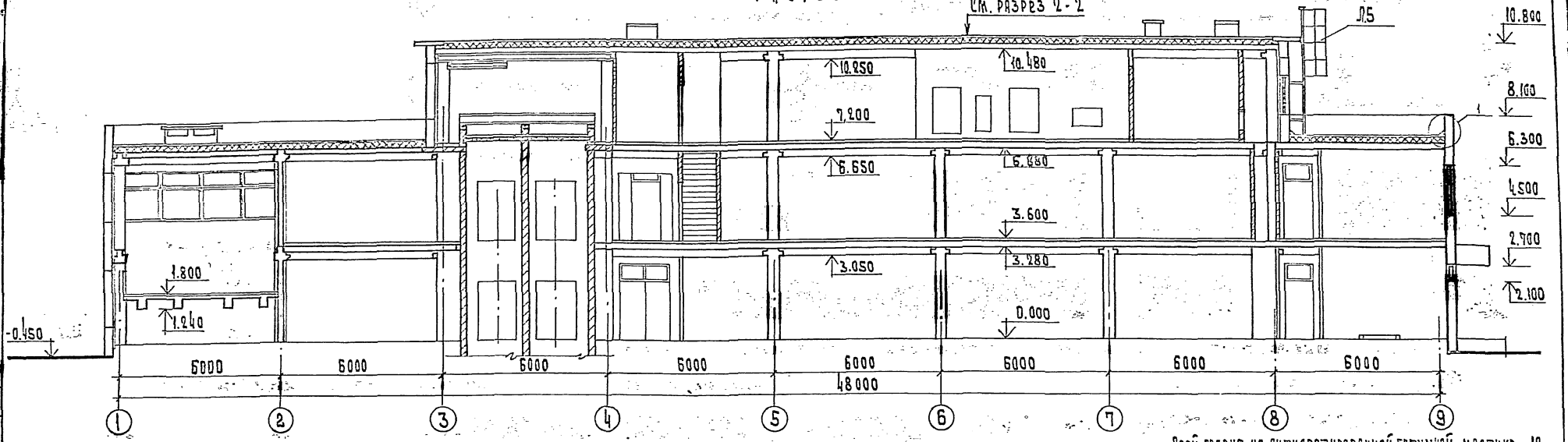

Разрез 2-2

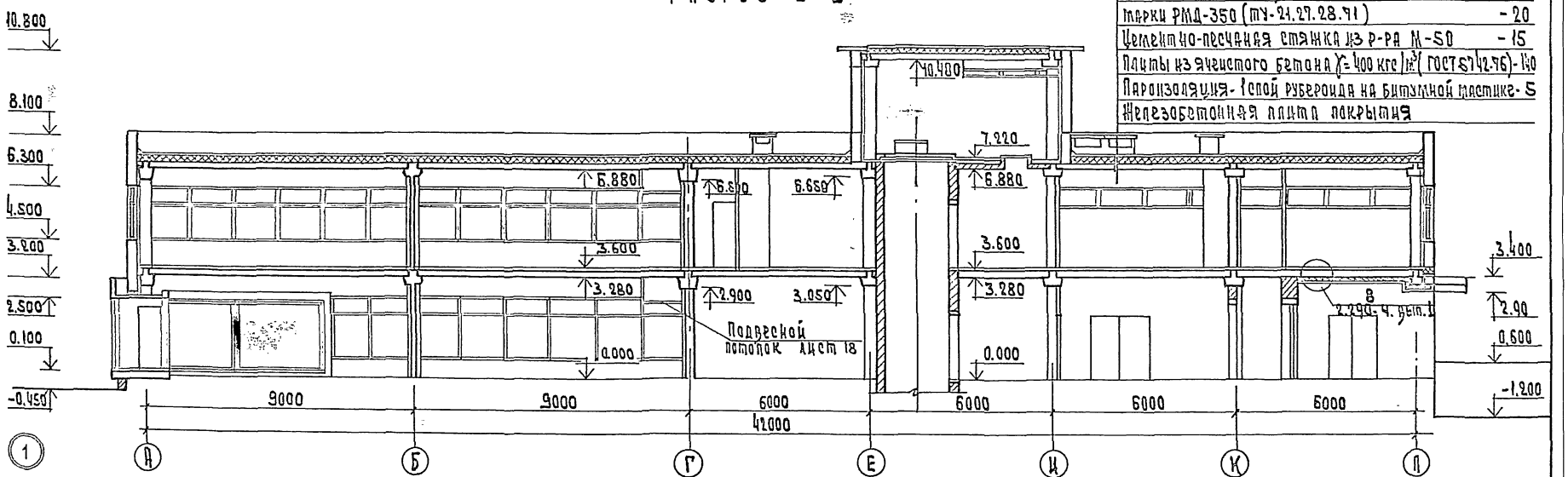

Слой гравия на антисептированной битумной мастике	-10
Чопоя антисептированного рубероида марки РМД-350 (ТУ-21.27.28.71)	-20
Цементно-песчаная стяжка из р-ра М-50	-15
Плиты из ячеистого бетона γ=400 кгс/м³ (ГОСТ 5742-76)	-140
Пароизоляция - 1 слой рубероида на битумной мастике	-5
Железобетонная плита покрытия	

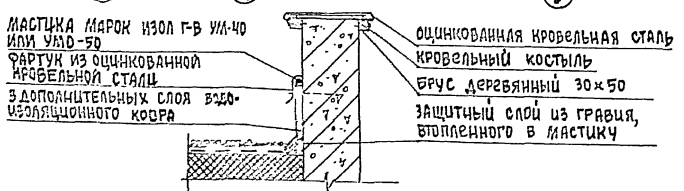

Рук. мас.	Биксон		272-12-73.86 АС-1	
Н. контр.	Чесова			
Гл. инж. м.	Самовер		Унифицированное здание магазина торговой площадью 1500 кв. м	Стадия: Р; Лист: 13; Листов:
ГАП	Барышева			
ГИП	Морковкин		Разрезы 1-1 и 2-2	ЦНИИЭП торгово-бытовых зданий и туристских комплексов
Рук. гр. ар.	Комина			

Привязан

Инв. N

Инв. N подл. | Подп. и дата | Взам. инв. N

Согласовано:

Наименование	a	б	h	Перекрытие серия 1.243.1-4
Шахта ОВ №1	300	450	860	ПТ 12.5-8-6(шт)
Шахта ОВ №2	400	800	860	ПТ 12.5-11-9(1шт)
Шахта ОВ №3	350	1630	860	ПТ 12.5-11-9(2шт)
Шахта ОВ №4	2000	890	860	ПТ 12.5-11-9(3шт)
Шахта ОВ №5	1000	500	860	ПТ 12.5-8-6(2шт)
Шахта ОВ №6	600	450	860	ПТ 12.5-11-9(1шт)
Шахта Д 1	500	700	860	ПТ 12.5-11-9(1шт)
Шахта Д-2	1950	770	860	ПТ 12.5-11-9(2шт)

1. Привязка шахт „ОВ" и стояков „ВК" нанесена на планах покрытия, листы 35,36.
2. Вентшахты оштукатурить, покрасить краской ПХВ.
3. Состав кровли дан на листе 13.
4. До укладки утеплителя проложить все электротехнические трубы

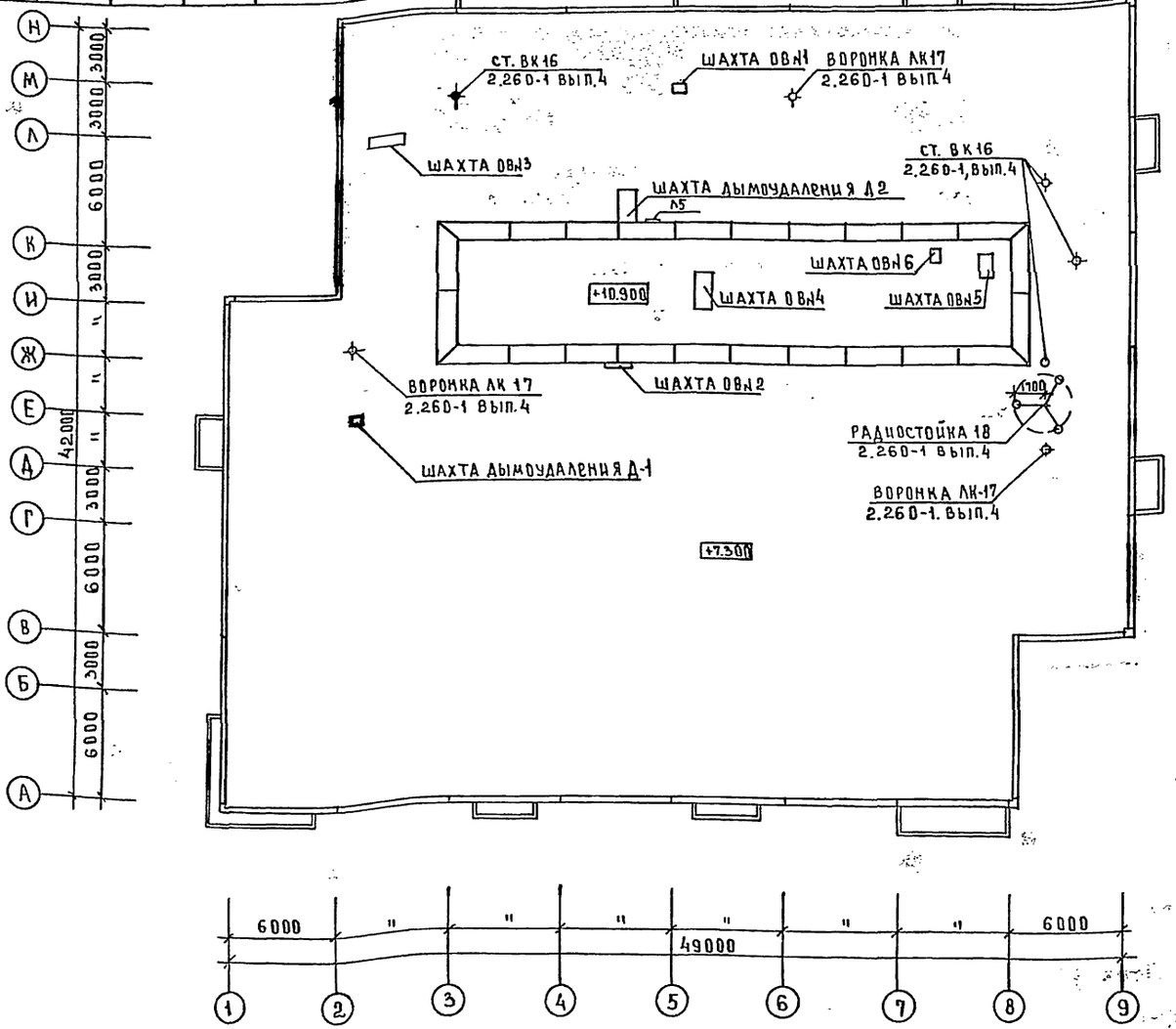

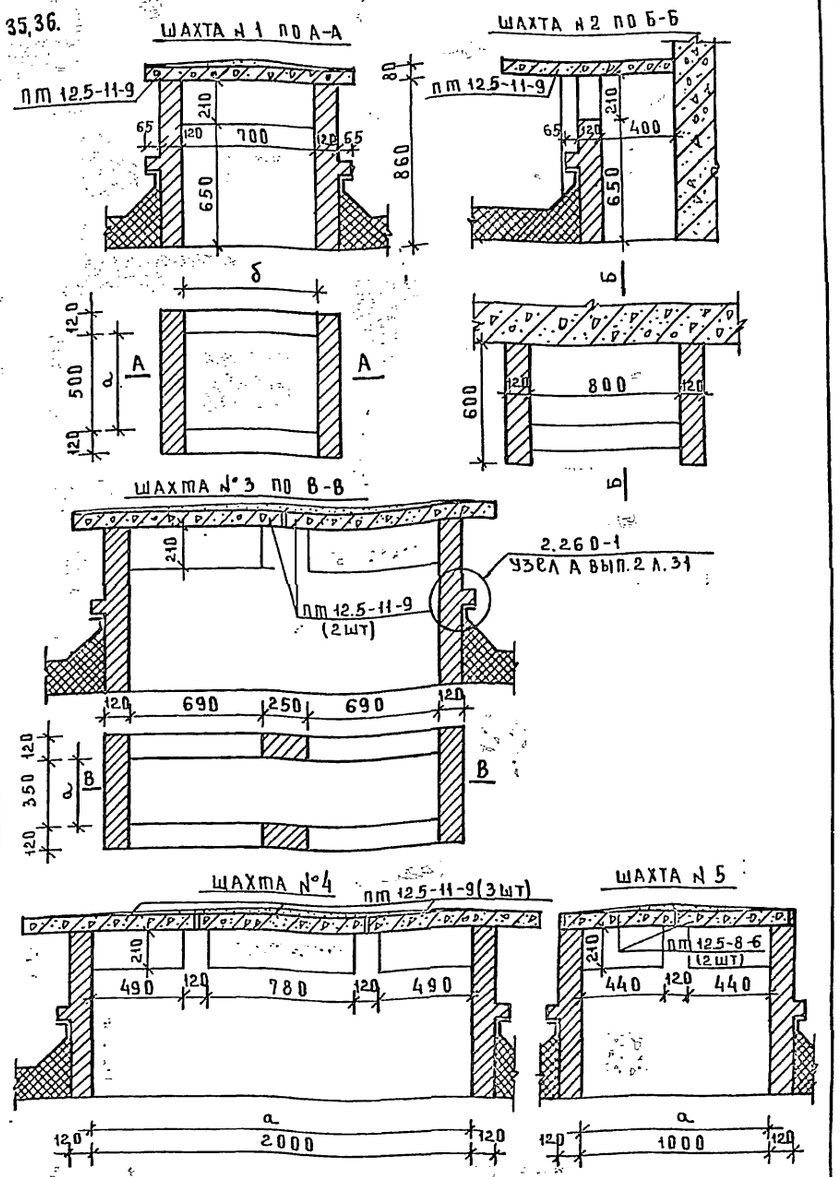

272-12-73.86 АС1

ПРИВЯЗАН	РУК.М	БИКСОН	
	Н.КОНТР	ЧЕСОВА	
	ГЛ.ИНЖ.М	САМОВЕР	
	ГАП	БАРЫШЕВ	
	ГИП	МАРКОВКИН	
ИНВ.№	РУК.ГР.АР	КОМИНА	

УНИФИЦИРОВАННОЕ ЗДАНИЕ МАГАЗИНА ТОРГОВОЙ ПЛОЩАДЬЮ 1500 КВ.М

ПЛАН КРЫШИ

СТАДИЯ	ЛИСТ	ЛИСТОВ
Р	14	

ЦНИИЭП ТОРГОВО-БЫТОВЫХ ЗДАНИЙ И ТУРИСТСКИХ КОМПЛЕКСОВ

СОГЛАСОВАНО:
ГИП ВК ЗАЙЦЕВА
РУК.ГР.ИНЖ.ОВ КИСЕЛЕВА
ГИП СС ШИШОВА

ИНВ.№ ПОДЛ. | ПОДПИСЬ И ДАТА | ВЗАМ.ИНВ.№

т.п. 272-12-73.86

Ал.1

Тамбур 1

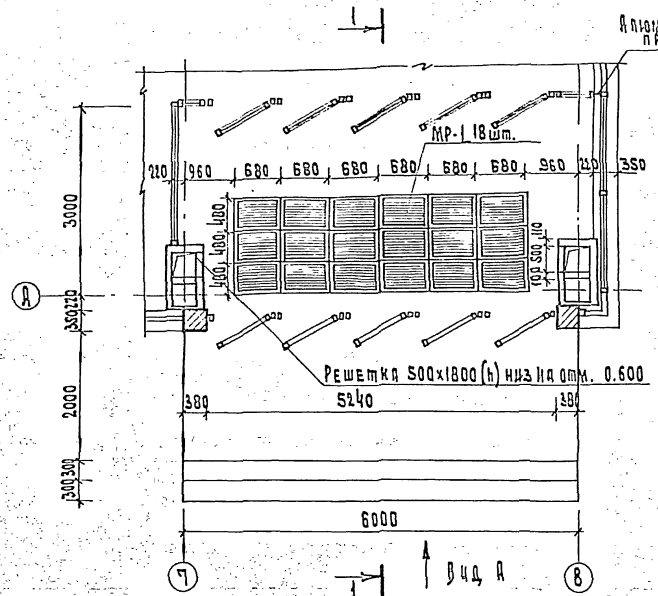

2 - 2

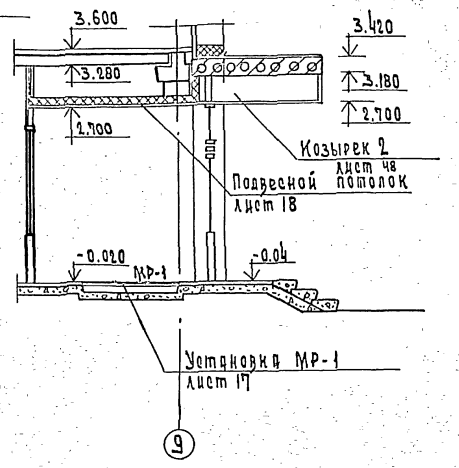

Тамбур 2

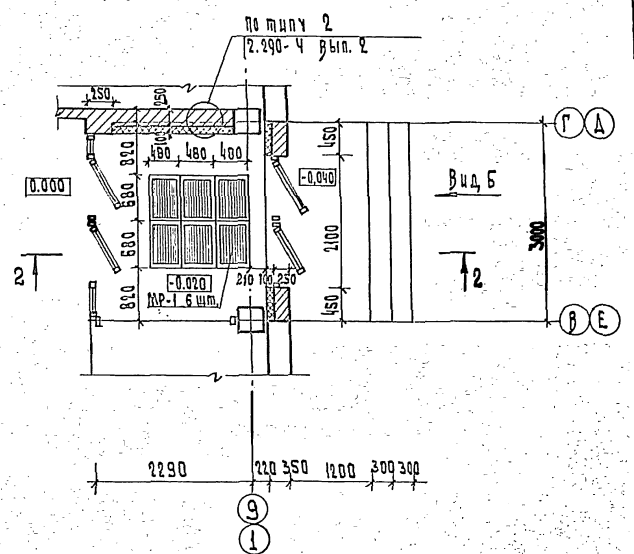

Вид А

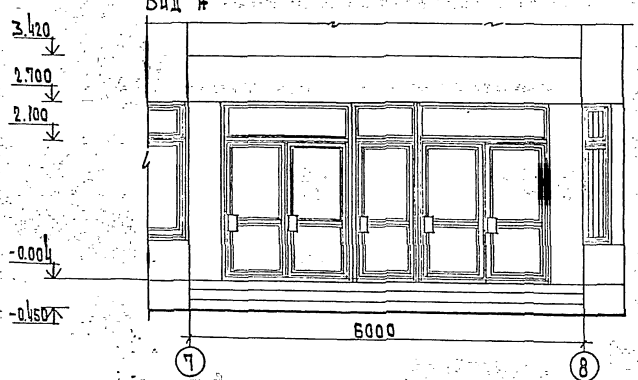

1 - 1

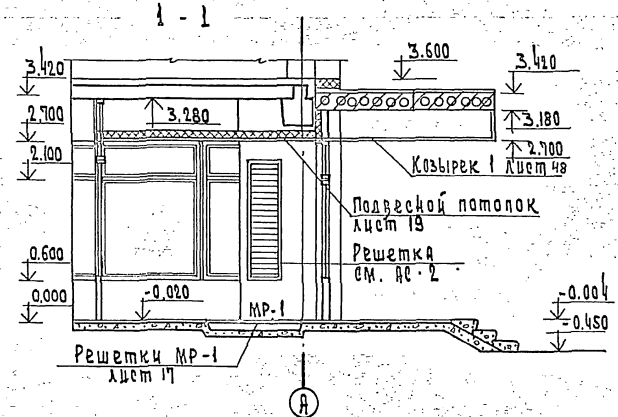

Вид Б

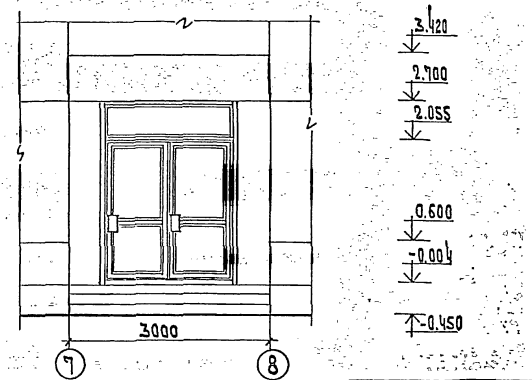

Рук. маст.	Быкова		
Н. контр.	Чесова		
Гл. инж. м.	Сапожер		
ГАП	Барышева		
ГИП	Марковкин		
Рук. гр. арх.	Комисна		
Ст. арх.	Чесова		

Привязан

Инв. №

272-12-73.86 АС-1

Унифицированное здание магазина торговой площадью 1500 кв. м

Тамбуры N1, 2

Стадия	Лист	Листов
Р	15	

ЦНИИЭП торгово-бытовых зданий и туристских комплексов

Ал.1

т.п. 272-12-73.86

ВИТРИНА 1

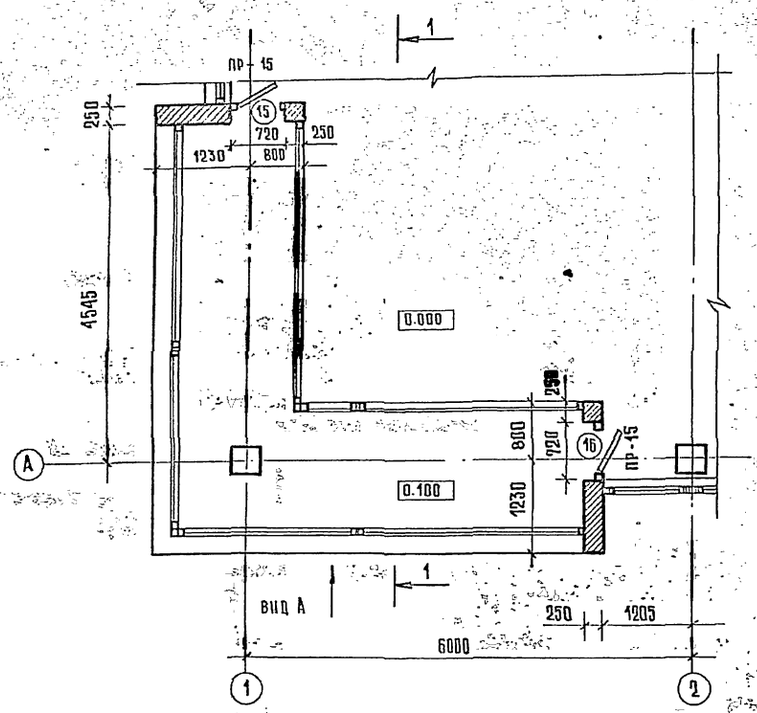

2-2

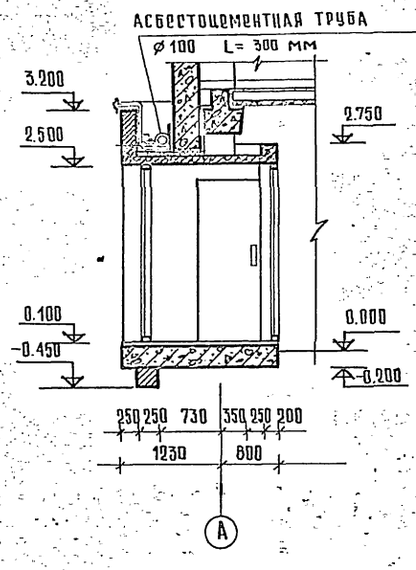

ВИТРИНА 2

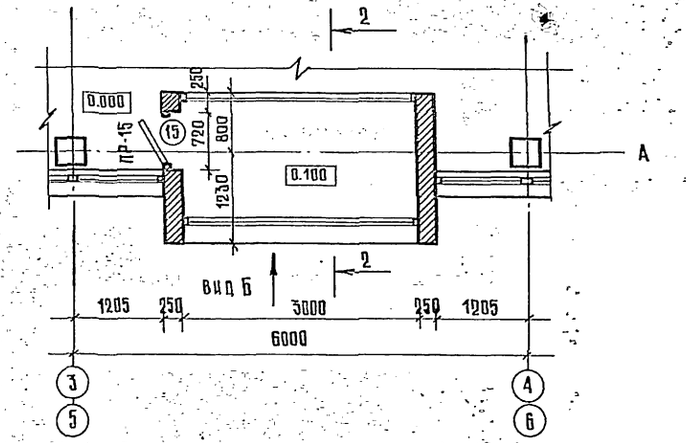

Вид Б

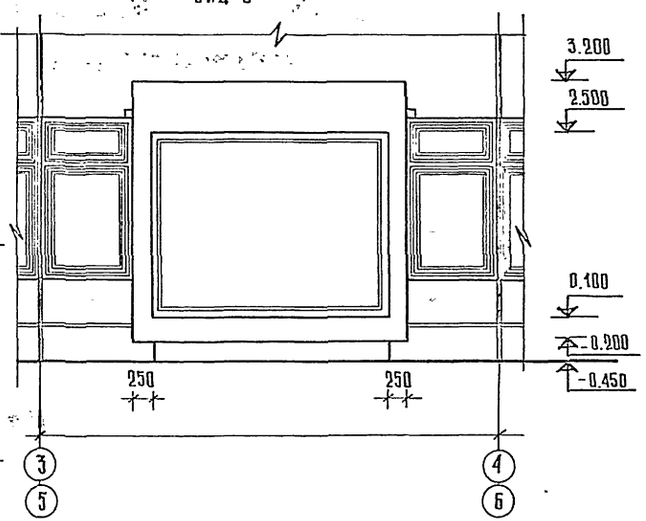

1-1

Вид А

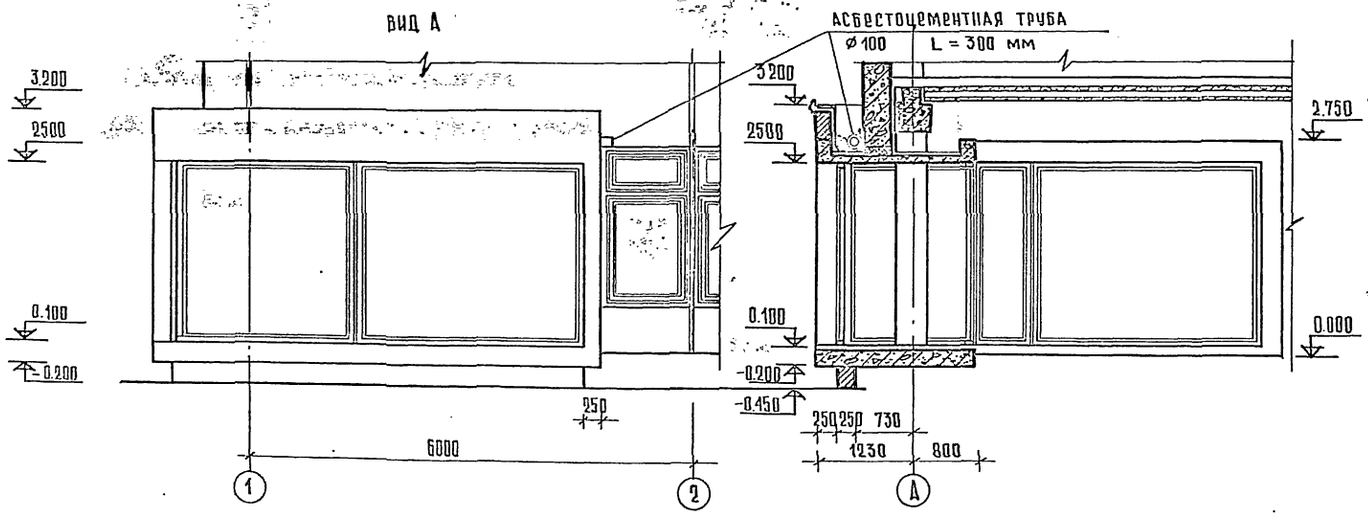

Привязан			
Инв. №			
Рук. мас.	Биксон		
Н. контр.	Чесова		
Гл. инж.	Самовер		
ГАП	Барышева		
ГИП	Марковкин		
Рук. гр. АР.	Комина		
Ст. арх.	Чесова		

272-12-73.86 АС 1

Унифицированное здание магазина торговой площадью 1500 кв.м

Витрины 1, 2

Стадия	Лист	Листов
Р	16	

ЦНИИЭП торгово-бытовых зданий и туристских комплексов

Согласовано:

Инв. N подл. | Подпись и дата | Взам. инв. N

Ал. I

т.п. 272-12-73.86

СПЕЦИФИКАЦИЯ ПЕРЕМЫЧЕК. ТАБЛИЦА 1

ТИП	СХЕМА СЕЧЕНИЯ
	НАРУЖНЫЕ СТЕНЫ ДЛЯ $t^\circ = -20^\circ C, -30^\circ C$
ПР-1	1ПР3 - 24.12.14; 75; 2400
ПР-2	1ПР3 - 19.12.14; 75; 2700
ПР-3	1ПР3 - 19.12.14; 75; 2030
ПР-4	1ПР1 - 12.12.6; 75; 2030
	НАРУЖНЫЕ СТЕНЫ ДЛЯ $t^\circ = -40^\circ C$
ПР-1	1ПР3 - 24.12.14; 75; 2400
ПР-2	1ПР3 - 19.12.14; 75; 2700
ПР-3	1ПР3 - 19.12.14; 75; 2030
ПР-4	1ПР1 - 12.12.6; 75; 2030
	ВНУТРЕННИЕ СТЕНЫ
ПР-5	1ПР3 - 19.12.14; 2700
ПР-6	1ПР3 - 24.12.14; 2400

ПРОДОЛЖЕНИЕ ТАБЛ. 1

ТИП	СХЕМА СЕЧЕНИЯ
ПР-7	1ПР2 - 15.12.14; 2700
ПР-8	1ПР2 - 15.12.14; 2030
ПР-9	1ПР1 - 12.12.6; 2100; 5700; 9300
ПР-10	1ПР2 - 15.12.14; 2700; 6300
ПР-11	1ПР4 - 25.12.14; 2700; 6300
ПР-12	1ПР1 - 12.12.6; 2700
ПР-13	1ПР2 - 15.12.14; 2100; 5700
ПР-14	1ПР1 - 10.12.6; 2100; 5700
ПР-15	1ПР1 - 10.12.6; 2200
ПР-16	1ПР1 - 10.12.6; 2270; 5870
ПР-17	1ПР1 - 12.12.6; 9045

ПРОДОЛЖЕНИЕ ТАБЛ. 1

ТИП	СХЕМА СЕЧЕНИЯ
ПР-18	1ПР1 - 12.12.6; 8250
ПР-19	1ПР1 - 12.12.6; 10300
ПР-20	1ПР4 - 28.12.14; 8100

СПЕЦИФИКАЦИЯ МЕТАЛЛА НА УСТАНОВКУ РЕШЕТОК МР И ЛЕСТНИЦУ Л5. ТАБЛИЦА 2.

МАРКА ПОЗ.	ОБОЗНАЧЕНИЕ	НАИМЕНОВАНИЕ	КОЛ.	МАССА КГ	ПРИМЕЧАНИЕ
	ГОСТ 8509-72	L 50×5 М.П	49.5	186.75	
	ГОСТ 103-76	— 4×20 М.П	9.6	6.05	
МР-1	ИИ-03.03 АЛЬБОМ 71-64	МЕТАЛЛИЧЕСКАЯ РЕШЕТКА	48	610.08	
Л5	1.450.3-3 Є1.0.1.0.СБ	ОГС-24.4	1	23.6	
	3.1.0.1.0 СБ	СХ-46	1	75.1	
	АЛЬБОМ III	М-3	4	6.62	

УСТАНОВКА РЕШЕТОК МР В ТАМБУРАХ

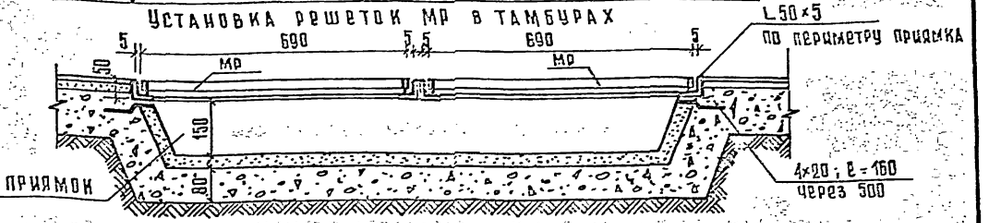

ФРАГМЕНТ 1 НА ОТМ. 0.000

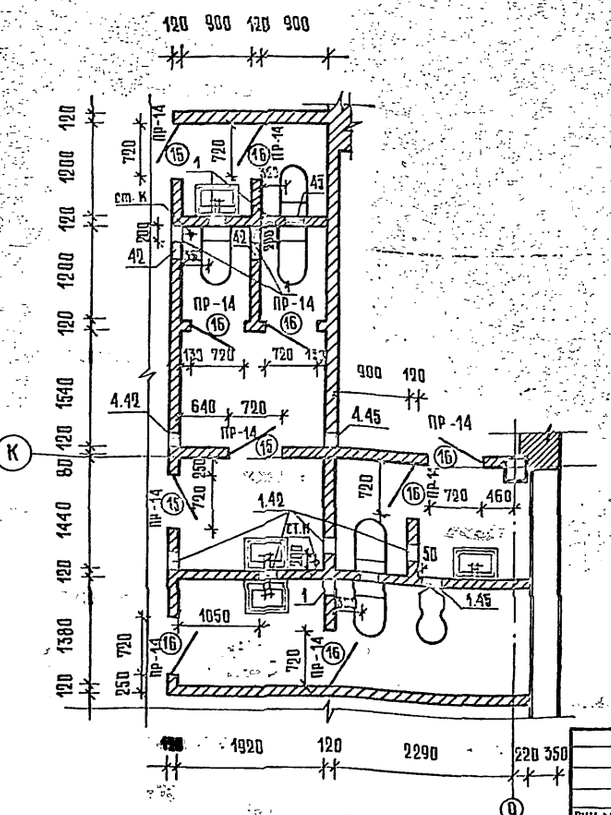

ФРАГМЕНТ 2 НА ОТМ. 3.600

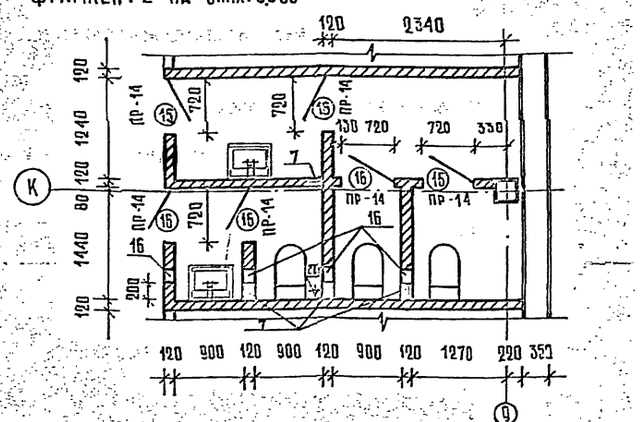

ФРАГМЕНТ 3 НА ОТМ. 3.600

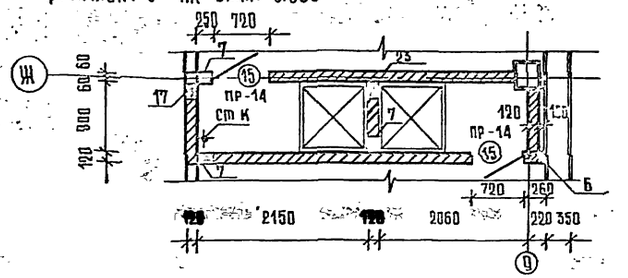

ПРИВЯЗАН	РУК МАСТ	БИКСОН	
	Н.КОНТР	ЧЕСОВА	
	ГЛ.ИНЖ М	САМОВЕР	
	ГАП	БАРЫШЕВА	
	ГИП	МАРКОВКИН	
ИНВ. Н	РУК ГРАР	КОМИНА	
	СТ АРХ.	ЧЕСОВА	

272-12-73.86 АС 1

УНИФИЦИРОВАННОЕ ЗДАНИЕ МАГАЗИНА ТОРГОВОЙ ПЛОЩАДЬЮ 1500 КВ. М

СТАДИЯ	ЛИСТ	ЛИСТОВ
Р	17	

ФРАГМЕНТЫ ПЛАНОВ 1,2,3

ЦНИИЭП ТОРГОВО-СЫТОВЫХ ЗДАНИЙ И ТУРИСТСКИХ КОМПЛЕКСОВ

СОГЛАСОВАНО:

ИНВ. N ПОДЛ. | ПОДПИСЬ И ДАТА | ВЗАМ. ИНВ. N

Ал. I

т.п. 272-12-73.86

Спецификация элементов венткамер

Марка поз	Обозначение	Наименование	Кол.	Масса	Примечание
		Изделия стальные			
1		МР-2	1	179,1	
2		Р-1	2	12.20	
3		Р-2	2	9.74	
4		Р-3	3	12.12	
5		Р-4	1	9.26	
6		Р-5	2	15.56	
7		Анкер А1	60	0,59	
8	ГОСТ 8509-72	L50×5 М.пог	225	848,25	сеч. а-а
		Материалы			
		Жесткие минераловатные			
		плиты ПП-80 м³	8.5		
		Брусок 60×80 м³	2.76		

1-1

2-2

Фрагмент 4 на отм. 7.200

План подвесного потолка в тамбуре 2

а-а

б-б

Согласовано:

Инв.№ подл. | Подпись и дата | Взам. инв.№

Рук.маст	Бикбов		272-12-73.86 АС1
Н.контр	Чесова		
Главный	Самовер		Унифицированное здание магазина торговой площадью 1500 кв.м
ГАП	Барышева		Стадия Р; Лист 18; Листов
ГИП	Марковцев		Фрагмент 4 Детали здания
Рук.гр.	Комила		ЦНИИЭП торговых зданий и туристских комплексов
Ст.арх	Чесова		

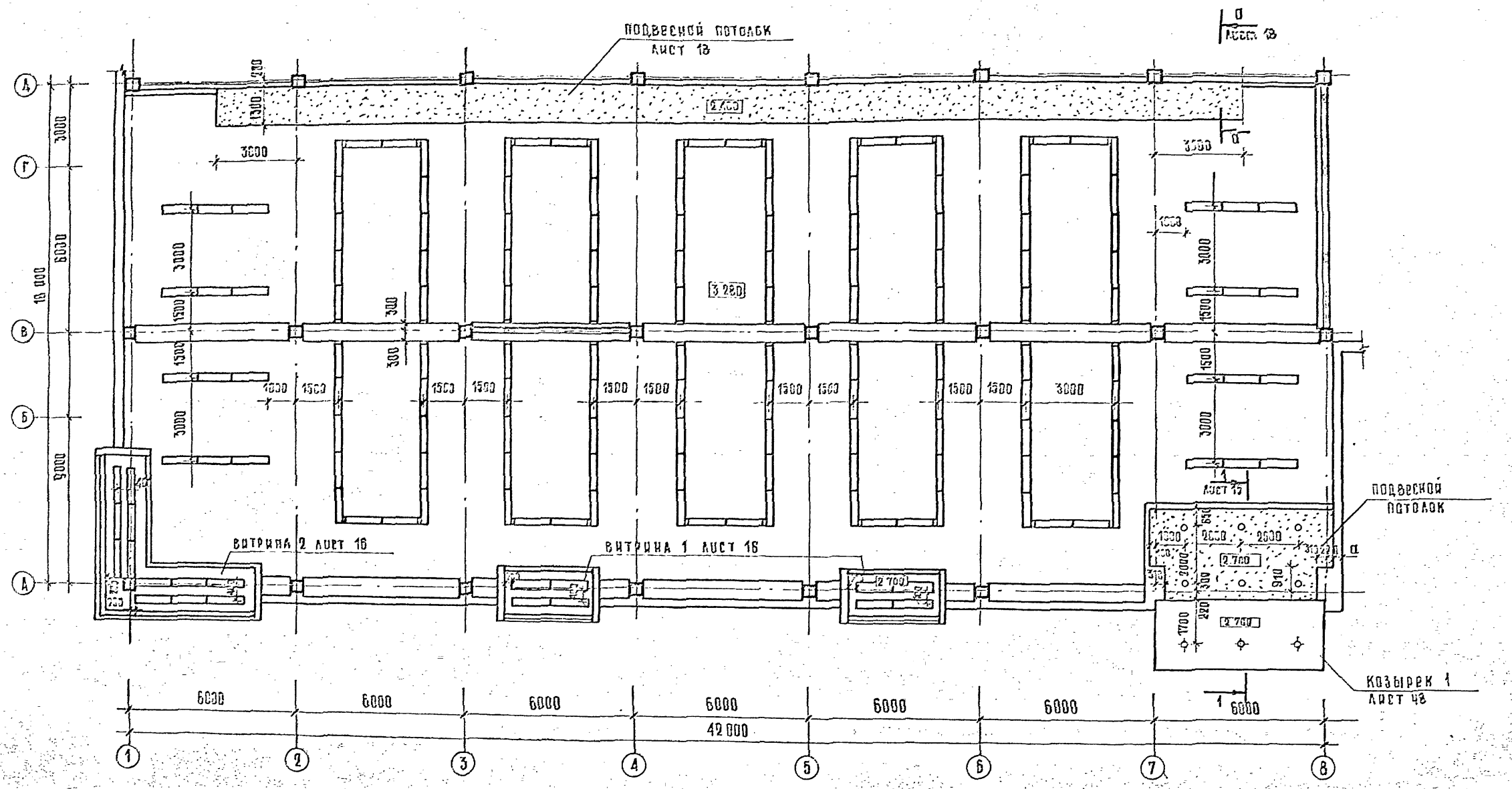

Условные обозначения

- светильник АПО 02 2×40 – 144 шт /ЗАЛ/ + 20 шт. /витрины/
- светильник НВ 004 1×100 – 6 шт.
- светильник Арт. 38 – 3 шт.

272-12-73.86 АС1			
Унифицированное здание магазина торговой площадью 1500 кв м	Стадия	Лист	Листов
	Р	19	
План потолков торгового зала I этажа с расстановкой светильников	ЦНИИЭП торгово-бытовых зданий и туристских комплексов		

Рук. мас.	Биксон	
Н. контр.	Чесова	
Гл. инж. м.	Самовер	
ГАП	Барышева	
ГИП	Марковина	
Рук. тр. ар.	Калина	
Ст. арх.	Чесова	

Привязан

Инв. №

Ал. I

Т.п. 272-12-73.86

Согласовано:

Инв. № подл. | Подпись и дата | Взам. инв. №

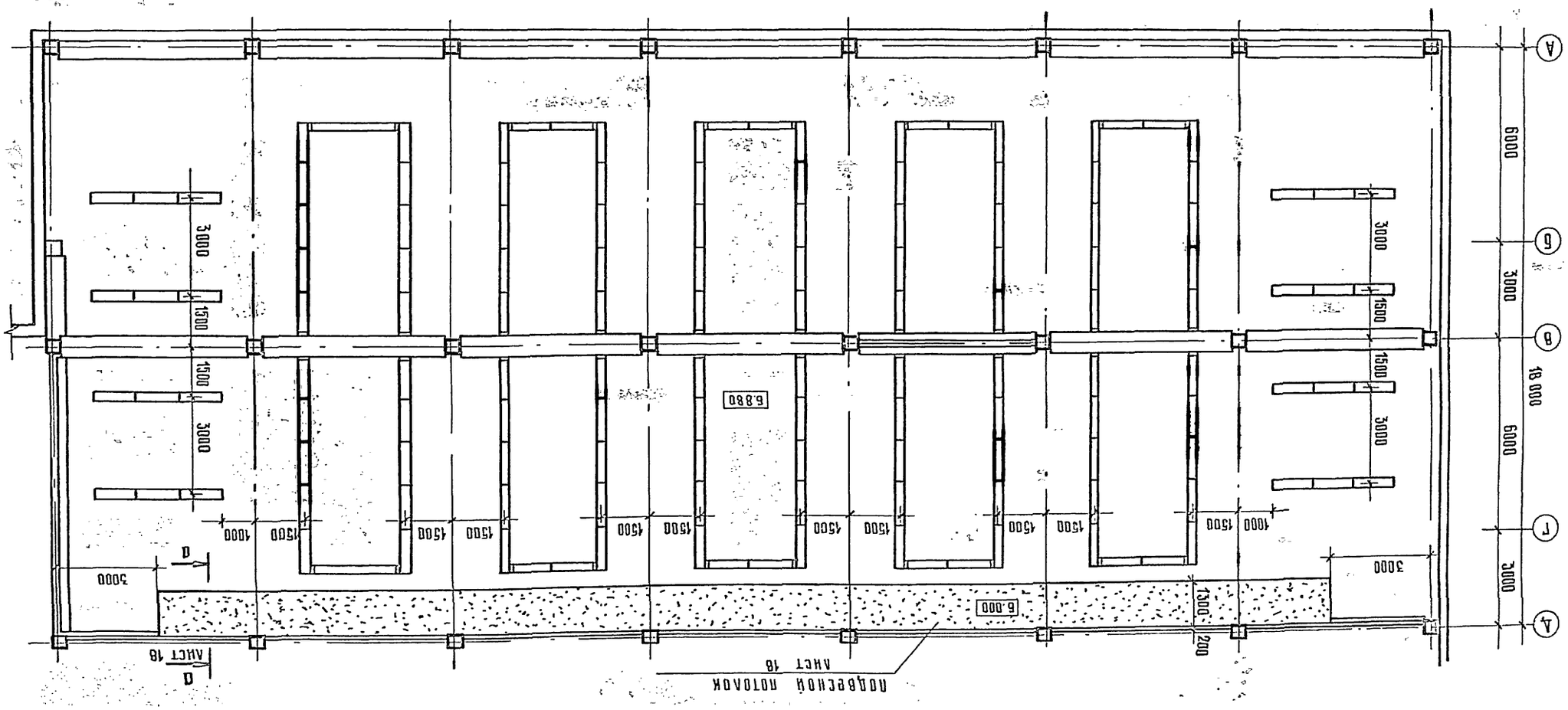

Условные обозначения см. лист 19

| | | |

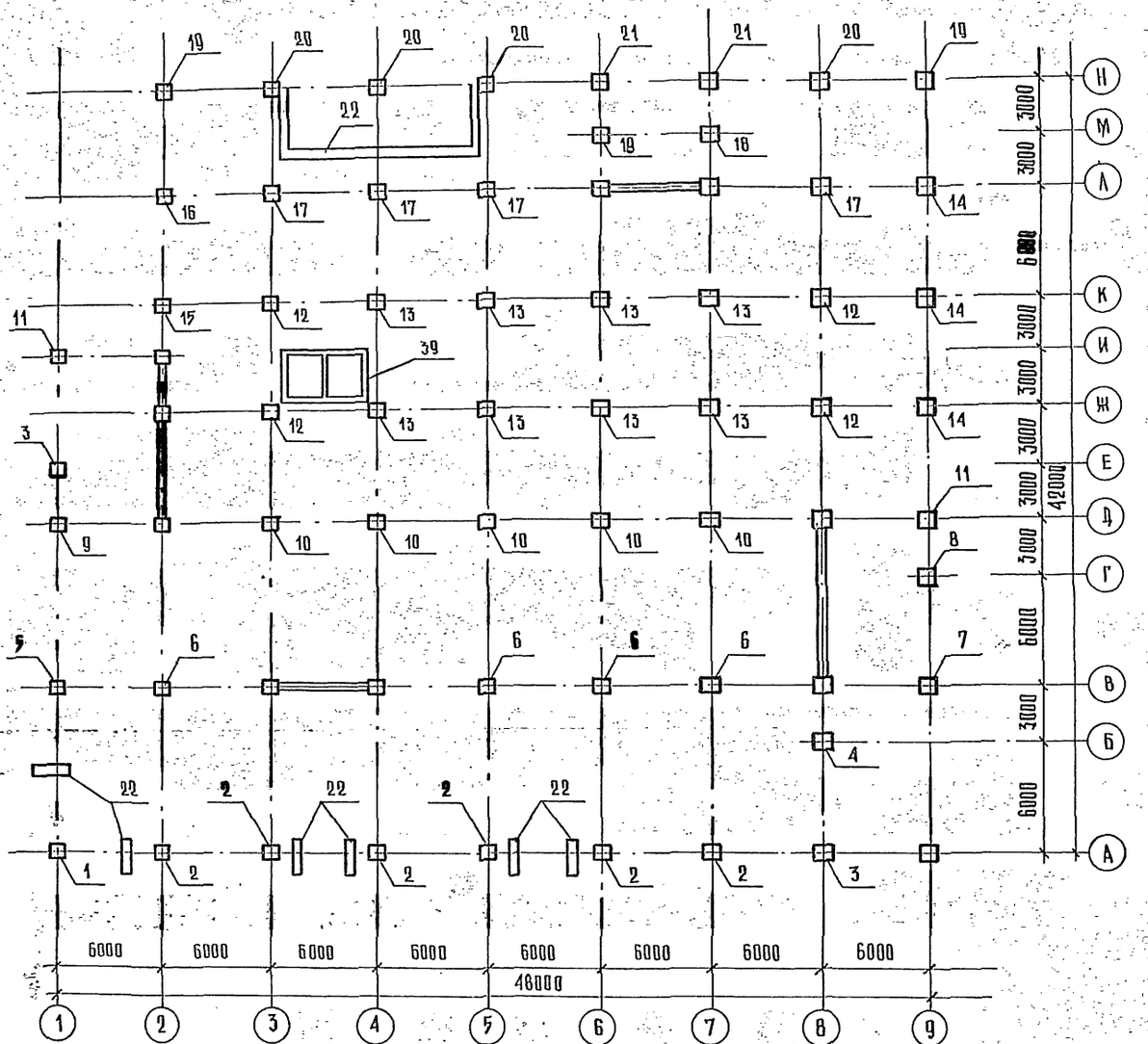

обозначение	при t = -20°			при t = -30°			при t = -40°		
	qтс/м	Мтсм	G тс	qтс/м	Мтсм	G тсм	qтс/м	Мтсм	G тс
1	—	—	43.8	—	—	44.0	—	—	44.9
2	—	—	65.6	—	—	66.0	—	—	66.5
3	—	—	43.8	—	—	32.4	—	—	33.3
4	—	—	45.2	—	—	45.2	—	—	46.1
5	—	—	73.6	—	—	74.2	—	—	74.7
6	—	—	111.6	—	—	112.0	—	—	112.9
7	—	—	43.0	—	—	43.2	—	—	44.1
8	—	—	28.4	—	—	28.4	—	—	27.7
9	—	—	63.4	—	—	63.7	—	—	64.1
10	—	—	112.8	—	—	113.3	—	—	113.8
11	—	—	48.3	—	—	48.7	—	—	49.1
12	—	—	137.1	—	—	137.7	—	—	140.0
13	—	—	145.2	—	—	145.2	—	—	145.5
14	—	—	58.0	—	—	58.2	—	—	58.7
15	—	—	62.1	—	—	62.3	—	—	62.8
16	—	—	65.7	—	—	65.9	—	—	66.4
17	—	—	93.1	—	—	93.7	—	—	94.3
18	—	—	19.4	—	—	19.4	—	—	19.4
19	—	—	39.5	—	—	39.6	—	—	40.1
20	—	—	55.0	—	—	55.2	—	—	55.7
21	—	—	47.8	—	—	48.0	—	—	48.5
22	4.35	—	—	4.35	—	—	44.0	—	—
23	—	—	91.6	—	—	92.3	—	—	93.0
24	—	—	45.0	—	—	45.0	—	—	45.0
25	—	—	25.0	—	—	25.2	—	—	25.7
26	—	—	72.9	—	—	72.9	—	—	73.4
27	—	—	46.8	—	—	47.3	—	—	47.8
28	—	—	55.1	—	—	55.6	—	—	56.1
29	—	—	55.4	—	—	56.0	—	—	56.6
30	3.0	—	—	3.0	—	—	3.0	—	—
31	20.2	—	—	20.2	—	—	20.2	—	—
32	16.2	—	—	16.2	—	—	16.2	—	—
33	—	85.0	—	—	85.0	—	—	85.0	—
34	—	56.8	—	—	56.8	—	—	56.8	—
35	—	48.0	—	—	48.0	—	—	48.0	—
36	—	—	18.4	—	—	18.4	—	—	18.4
37	—	—	14.2	—	—	14.2	—	—	14.2
38	—	—	12.0	—	—	12.0	—	—	12.0
39	3.8	—	—	3.8	—	—	3.8	—	—

Расчетные нагрузки даны по верху обреза фундаментов

по оси 2

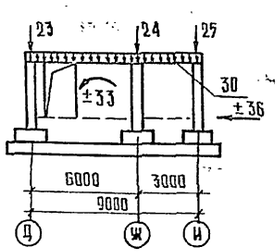

по оси В

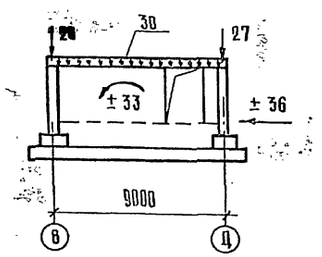

по оси В

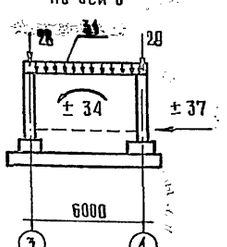

по оси А

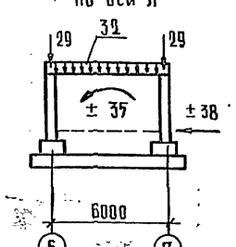

Привязан		
Инв. N		

Рук. М.	Биксон	
Н. контр.	Чусова	
Гл. инж. М	Самовер	
ГАП	Барышева	
ГИП	Мариковский	
Рук. гр.	Корпачева	

272-12-73.86 АС-1

Унифицированное здание магазина торговой площадью 1500 кв м

Схема нагрузок на фундаменты

стадия	лист	листов
Р	21	

ЦНИИЭП торгово-бытовых зданий и туристских комплексов

Ал. I

т. п. 272-12-73.86

Согласовано:

Инв. N подл. | Подпись и дата | Взам. инв. N

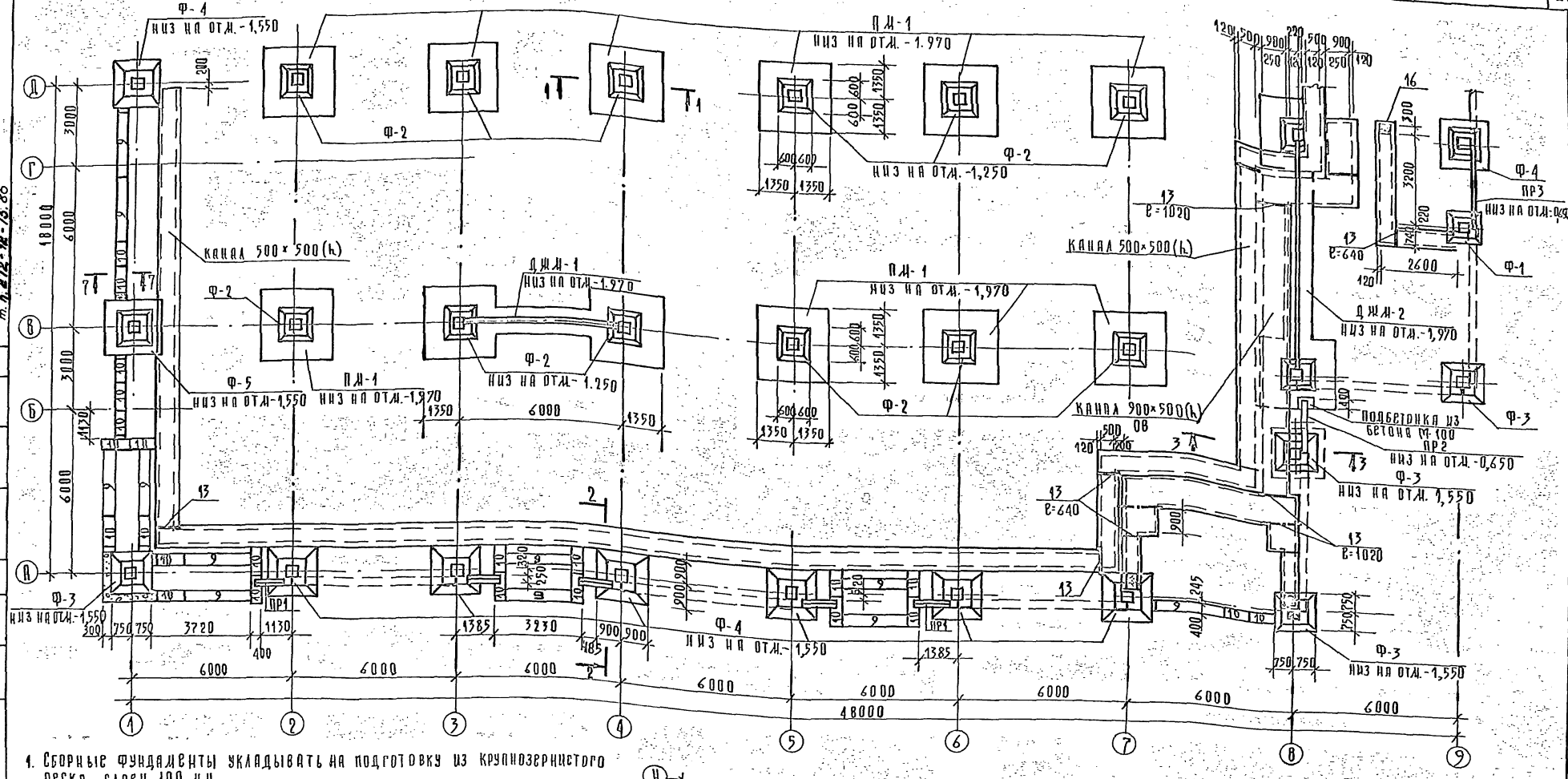

1. Сборные фундаменты укладывать на подготовку из крупнозернистого песка слоем 100 мм.
2. Кирпичную кладку вести из обыкновенного глиняного кирпича марки 100 на цементно-песчаном растворе. Поверхности кирпичных стен, соприкасающиеся с грунтом, обмазать горячим битумом за 2 раза.
3. Основание подпольных каналов и приямков из бетона марки 50.
4. Засыпку грунта за стены подпольных каналов производить после укладки плит.
5. Горизонтальную гидроизоляцию кирпичных стен выполнять из цементно-песчаного раствора состава 1:2 толщиной 20мм на отм.-0,150.
6. Таблицу отверстий см. на листе 23
7. Спецификацию элементов на фундаменты и подпольные каналы см. на листе 24.
8. Подбетонка из бетона марки 100.
9. Вводы и выводы коммуникаций, расположенные ниже отм. фундаментов, пропустить через гильзы, с последующей засыпкой траншей и тщательным послойным трамбованием.

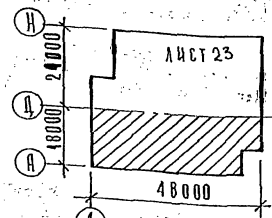

Рук.гр.	Бикбов		
Н.контр.	Чесовой		
Гл.инж.	Садовец		
ГАП	Барышев		
ГИП	Марковкин		
Рук.грп.	Карпачев		
ГИП	Марковкин		

272-12-73.86 АС1

Унифицированное здание магазина торговой площадью 1500 кв.м

Стадия	Лист	Листов
Р	22	

План фундаментов и подпольных каналов в осях А-Д

ЦНИИЭП торгово-бытовых зданий и туристских комплексов

Привязан:

Инв. №

Согласовано

Альт I

Тип проекта, подп. и дата, Инв. № подл.

Взам. инв. №

т.п. 272-12-73.86

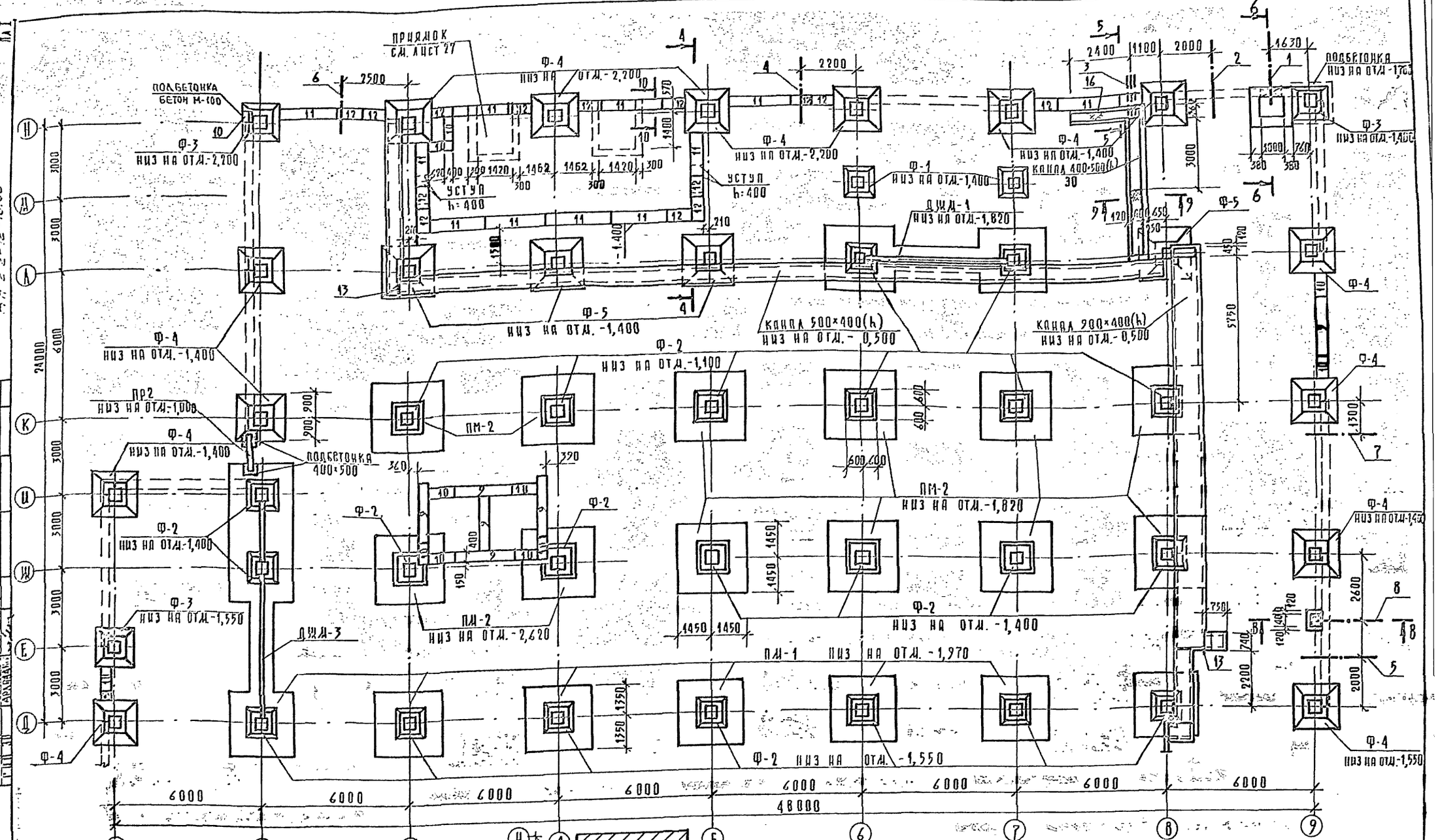

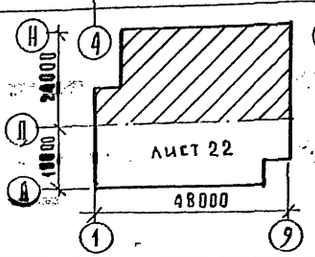

ТАБЛИЦА ОТВЕРСТИЙ

ТИП ОТВ.	РАЗМЕРЫ, ММ b	h	ОТМ. НИЗА М	НАЗНАЧЕНИЕ	ТИП ОТВ.	РАЗМЕРЫ, ММ b	h	ОТМ. НИЗА М	НАЗНАЧЕНИЕ
1	900	500	-1,450	ВВОД ТЕПЛОСЕТИ	5			-2,000	ВЫПУСК ВОДОСТОКА
2			-2,800	ВВОД ВОДОПРОВОДА	6			-2,700	ВЫПУСК КАНАЛИЗАЦИИ
3	3а/ц трубы Ø160		-1,200	ВВОД ЭЛЕКТРОЭНЕРГИИ	7			-2,000	ТО ЖЕ
4			-2,700	ВЫПУСК ВОДОСТОКА	8				ВВОД СЛАБЫХ ТОКОВ

ПРИВЯЗАН:

ИНВ. №

РУК. МАСТ.	БИКСОН	
Н. КОНТР.	ЧЕСОВА	
ГЛ. ИНЖ. М.	САМОВЕР	
ГАП	БАРЫШЕВА	
ГИП	МАРКОВКИН	
РУК. ГРИНЖ.	КАРПАЧЕВА	
ГИП	МАРКОВКИН	

272-12-73.86 АС1

УНИФИЦИРОВАННОЕ ЗДАНИЕ МАГАЗИНА ТОРГОВОЙ ПЛОЩАДЬЮ 1500 КВ.М

ПЛАН ФУНДАМЕНТОВ И ПОДПОЛЬНЫХ КАНАЛОВ В ОСЯХ Д-Н

СТАДИЯ	ЛИСТ	ЛИСТОВ
Р	23	

ЦНИИЭП ТОРГОВО-БЫТОВЫХ ЗДАНИЙ И ТУРИСТСКИХ КОМПЛЕКСОВ

СОГЛАСОВАНО:

ИНВ. № ПОДЛ. | ПОДП. И ДАТА | ВЗАМ. ИНВ. №

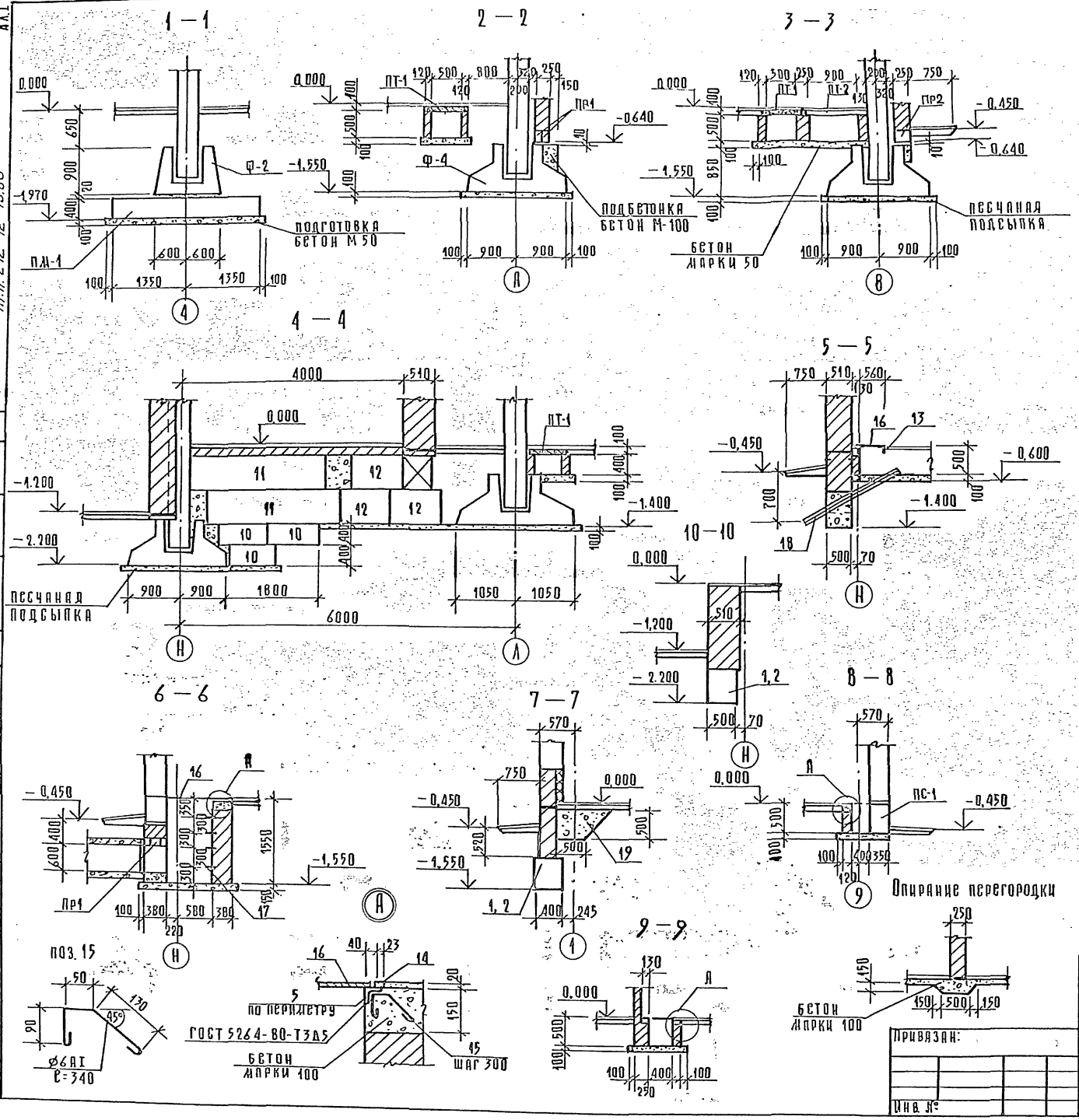

Спецификация к элементам фундаментов и подпольных каналов

Марка поз.	Обозначение	Наименование	Кол	Масса ед., кг	Примечание
		Изделия железобетонные			
		Фундаменты			
Ф-1	1.020-1/83 в.1-1	2Ф12.9-1	3	2100	
Ф-2		2Ф12.9-2	30	2100	
Ф-3		2Ф15.9-2	7	3000	
Ф-4		2Ф18.9-2	20	4000	
Ф-5		2Ф21.9-2	5	5300	
		Блоки бетонные			
		ГОСТ 13579-78			
9		ФБС 24.4.6-Т	17	1300	
10		ФБС 9.4.6-Т	39	470	
11		ФБС 24.5.6-Т	13	1630	
12		ФБС 9.5.6-Т	60	590	
		Плиты плоские			
ПТ-1	1.243.1-4	ПТ 12.5-8.6	164	96	
ПТ-2		ПТ 12.5-11.9	45	198	
		Перемычки			
ПР1	1.138-10 в.1	1ПР38-12.15.22у	13	100	
ПР2		1ПР28-18.25.22у	2	250	
ПР3		1ПР38-29.25.22у	1	400	
		Изделия монолитные			
		Фундаментные плиты			
ПМ-1	АС1 лист 25	ПМ-1	10	7290	
ПМ-2		ПМ-2	12	8410	
		Диафрагмы жесткости			
ДЖМ-1		ДЖМ-1	2		
ДЖМ-2		ДЖМ-2	1		
ДЖМ-3		ДЖМ-3	1		
		Изделия стальные			
13		уголок 63×63×6 ГОСТ 8509-72 Ст.3 ГОСТ 535-79	24,0	137.3	п.м
14		□ 10×10 ГОСТ 2591-71*	24,0	18,9	п.м
15		Ø6 AI ГОСТ 5781-82 Е-340	75	0,08	
16		рифленая сталь δ=5 ГОСТ 8568-77	130		м²
17		Ø14 AI ГОСТ 5781-82 Е-1560	4	1,99	
		Материалы			
18		а/ц труба Ø100 ГОСТ 1839-80	6		п.м
19		керамзитовый гравий γ=600 кг/м³	35,0		м³
		бетон марки 100	5,6		м³
		бетон марки 50	52,0		м³

272-12-73.86 АС1

Рук.лаб.	Биксон		
Н.контр.	Чесова		
Гл.инж.п.	Стадовер		
ГАП	Барышева		
ГИП	Марковкин		
Рук.гр.нс	Карпачева		
ГИП	Марковкин		

Привязан:

Инв. №

Унифицированное здание магазина торговой площадью 1500 кв.м

Сечения фундаментов и подпольных каналов

Стадия	Лист	Листов
Р	24	

ЦНИИЭП торгово-бытовых зданий и туристских комплексов

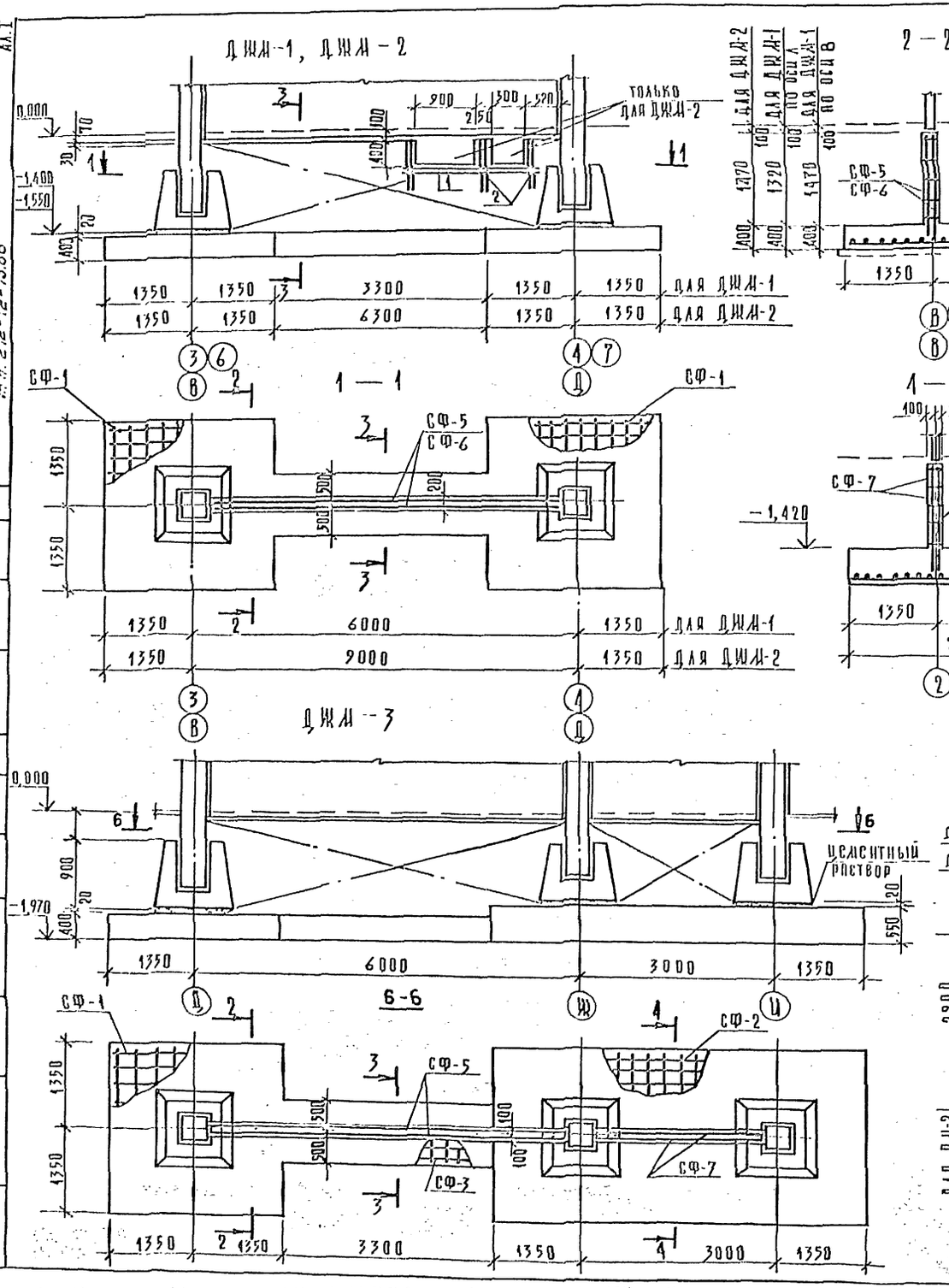

ТАБЛИЦА 1

Спецификация элементов диафрагмы жесткости и фундаментных плит

Марка поз.	Обозначение	Наименование	Кол на исполнение: ДЖМ-1	ДЖМ-2	ДЖМ-3	ПМ-1	ПМ-2	Примечание
		Сборочные единицы						
		Детали						
СФ-1	272-12-73.86 АС1.И2.05.00	Сетка СФ-1	2	2	1	1		
СФ-2		СФ-2			1			
СФ-3		СФ-3	1		1			
СФ-4		СФ-4		1				
СФ-5		СФ-5	2		2			
СФ-6		СФ-6		2				
СФ-7		СФ-7			2			
СФ-8		СФ-8					1	
		Ф14 АIII ГОСТ 5781-82						
1		ℓ = 2500		2				
2		ℓ = 1000		6				
3		Ф6 АI ГОСТ 5781-82, ℓ=150	95	145	140			
		Материалы						
		Бетон марки 200	8,65	10,8	14,6	2,92	3,36	м³

ТАБЛИЦА 2

Выборка стали на элемент, кг

Марка элемента	Арматура класса, кг: АI ГОСТ 5781-82 Ф6		Итого	АIII ГОСТ 5781-82 Ф8	Ф12	Ф14	Итого	Всего
ДЖМ-1	3,14		3,4	32,0	72,0	309,5	413,5	416,9
ДЖМ-2	4,8		4,8	51,8	114,0	511,0	676,8	681,6
ДЖМ-3	4,7		4,7	45,0	100,4	407,8	553,2	557,9
ПМ-1	—		—	—	—	89,5	89,5	89,5
ПМ-2	—		—	—	—	103,1	103,1	103,1

1. Расположение диафрагм и фундаментных плит на плане смотри лист 22, 23.
2. Сетки СФ-6 в местах отверстий, вырезать по месту.

272-12-73.86 АС1

Привязан:

Инв. №

Рук. мас.	Биксон	
Н. контр.	Чесова	
Гл. инж.	Гамовер	
Гл. ап.	Барышева	
Гл. ин.	Марковкин	
Рук. гр. ш.	Карпачева	
Гл. ин.	Марковкин	

Унифицированное здание магазина торговой площадью 1500 кв.м

Диафрагмы жесткости ДЖМ-1÷ДЖМ-3. Фундаментные плиты ПМ-1; ПМ-2.

Стадия	Лист	Листов
Р	25	

ЦНИИЭП торгово-бытовых зданий и туристских комплексов

Инв. № подл. | Подп. и дата | Взам. инв. | Рук. гр. ов | Согласовано: Киселев

Ал. I

т.п. 272-12-73.86

ПЛАН НАРУЖНЫХ ПЛОЩАДОК

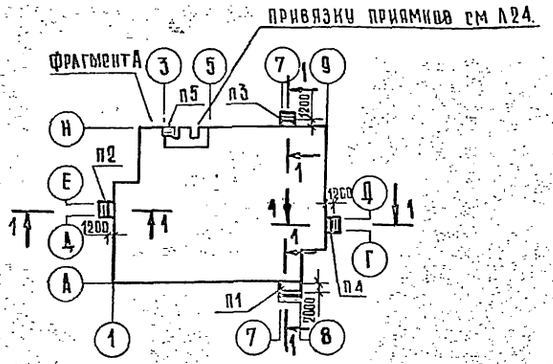

1-1

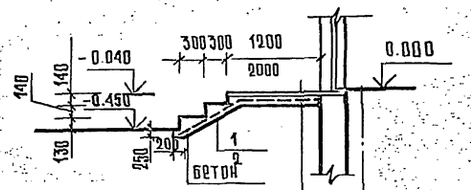

ТРОТУАРНАЯ ПЛИТА ГОСТ 17608-81	20
ЦЕМЕНТНАЯ СТЯЖКА	40
БЕТОН МАРКИ 100 АРМИРОВАННЫЙ СЕТКОЙ	150
УПЛОТНЕННЫЙ ГРУНТ	

ФРАГМЕНТ А

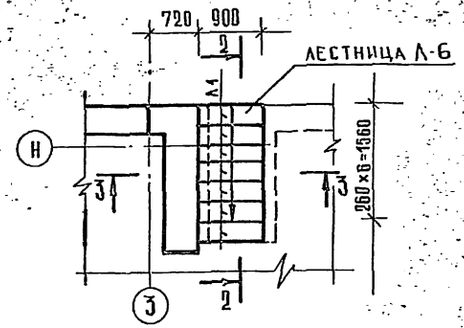

3-3

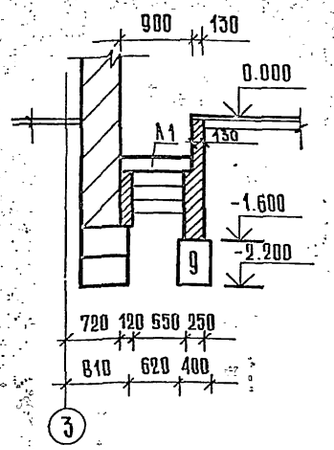

2-2

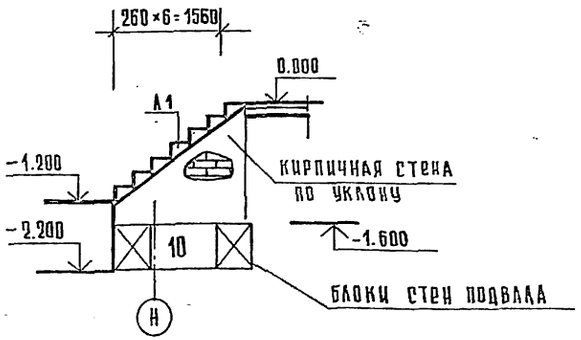

СПЕЦИФИКАЦИЯ ЭЛЕМЕНТОВ НАРУЖНЫХ ПЛОЩАДОК

МАРКА	ОБОЗНАЧЕНИЕ	НАИМЕНОВАНИЕ	КОЛ. П1	П2	П3	П4	П5	МАССА ЕД. КГ	ПРИМЕЧАНИЕ
		ИЗДЕЛИЯ ЖЕЛЕЗОБЕТОННЫЕ							
		СТУПЕНИ							
Л 1	1.055.1 - 1 03 . 0.0СБ	АС 9. 17					7	100	
		ИЗДЕЛИЯ СТАНДАРТНЫЕ							
		СЕТКА $\frac{150\times150\times7/7}{1500}$ ГОСТ 8478-81							
1		ℓ = 3800		5.7	5.7	5.7		24.5	$м^2$
2		ℓ = 10 800	16.2					69.6	$м^2$
		МАТЕРИАЛЫ							
		БЕТОН МАРКИ 100	3.6	1.2	1.2	1.2			$м^3$

Блоки стен подвала учтены на листе 24.
Приямок выжимной площадки см. лист 27.

ПРИВЯЗАН	РУК.МАС.	Биксон	
	Н.КОНТР.	Чесова	
	ГЛ.ИНЖ.М.	Самосер	
	ГАП	Барышева	
	ГИП	Марковкин	
	РУК.ГР.И.	Карпачева	
	ИНЖЕН.	Панфилова	
ИНВ. N			

272-12-73. 86 АС 1

Унифицированное здание магазина торговой площадью 1500 кв. м

СТАДИЯ	ЛИСТ	ЛИСТОВ
Р	26	

План наружных площадок. Сечения

ЦНИИЭП торгово-бытовых зданий и туристских комплексов

Инв. N подл. | Подпись и дата | Взам. инв. N

Ал. I

т.п. 272-12-73.86

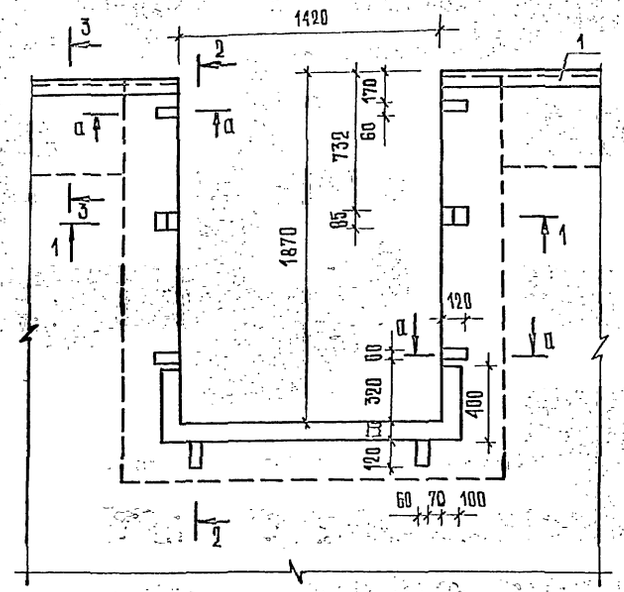

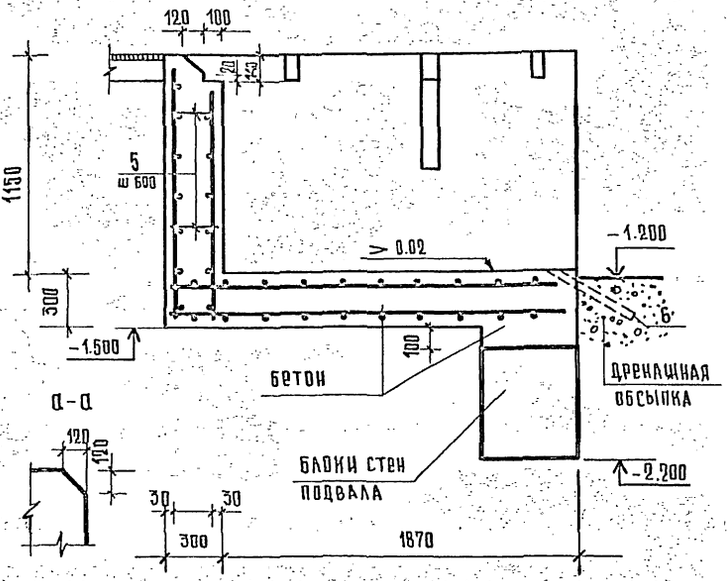

Спецификация элементов на один приямок

Марка поз.	Обозначение	Наименование	Кол	Масса ед.кг	Примечание
		Изделия металлические			
А	272-12-73.86 АС1 л. 24	поз. 15	16	0.08	
		Уголок $\frac{663 \times 100 \times 6 \text{ ГОСТ } 8510\text{-}72}{\text{в ст.3 кп ГОСТ } 535\text{-}79}$			
1		ℓ = 6100	1	45.0	
2		Сетка $\frac{200/200/5/5}{900}$ ГОСТ 8478-81	6.1	12.0	п.м
3		Сетка $\frac{200/200/5/5}{1500}$ ГОСТ 8478-81	8.8	14.3	п.м
4		Сетка $\frac{200/200/5/5}{2300}$ ГОСТ 8478-81	4.0	15.2	п.м
		⌀ 6 АI ГОСТ 5781-82			
5		ℓ = 240	50	0.05	
		Материалы			
6		А/ц труба ⌀100 ГОСТ 1839-72	6.5		м
		Бетон марки 100	2.8		м³

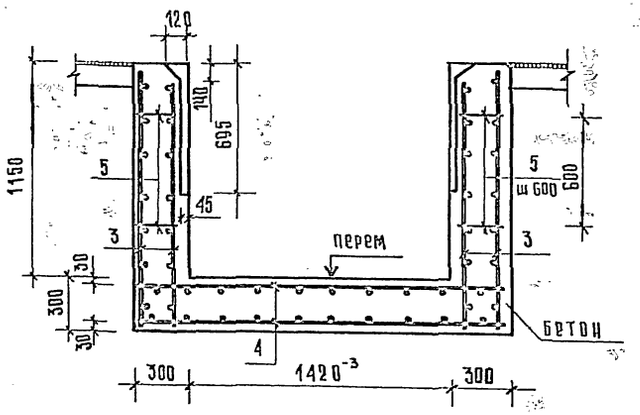

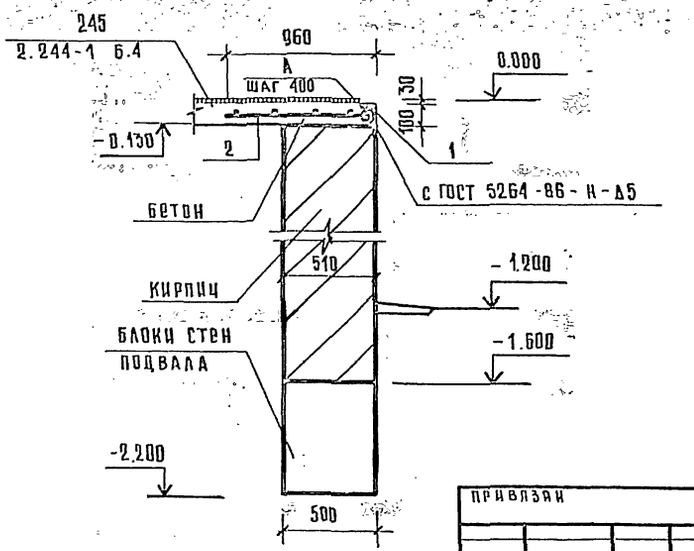

Данный лист см. совместно с листом 6

Блоки стен подвала учтены на листе 24

Рук. мас	Биксон		
Н. контр.	Цесова		
Гл. инж. м	Самовер		
Гап	Барышева		
Гип	Марковкин		
Рук. гр. и	Карпачева		
Инжен.	Панфилова		

Привязан

Инв. N

272-12-73.86 АС1

Унифицированное здание магазина торговой площадью 1500 кв.м

Приямок выжимной площадки

Стадия	Лист	Листов
Р	27	

ЦНИИЭП торгово-бытовых зданий и туристских комплексов

Согласовано: ГИП МЕХ Проскурин

Инв. N подл. | Подпись и дата | Взам. инв. N

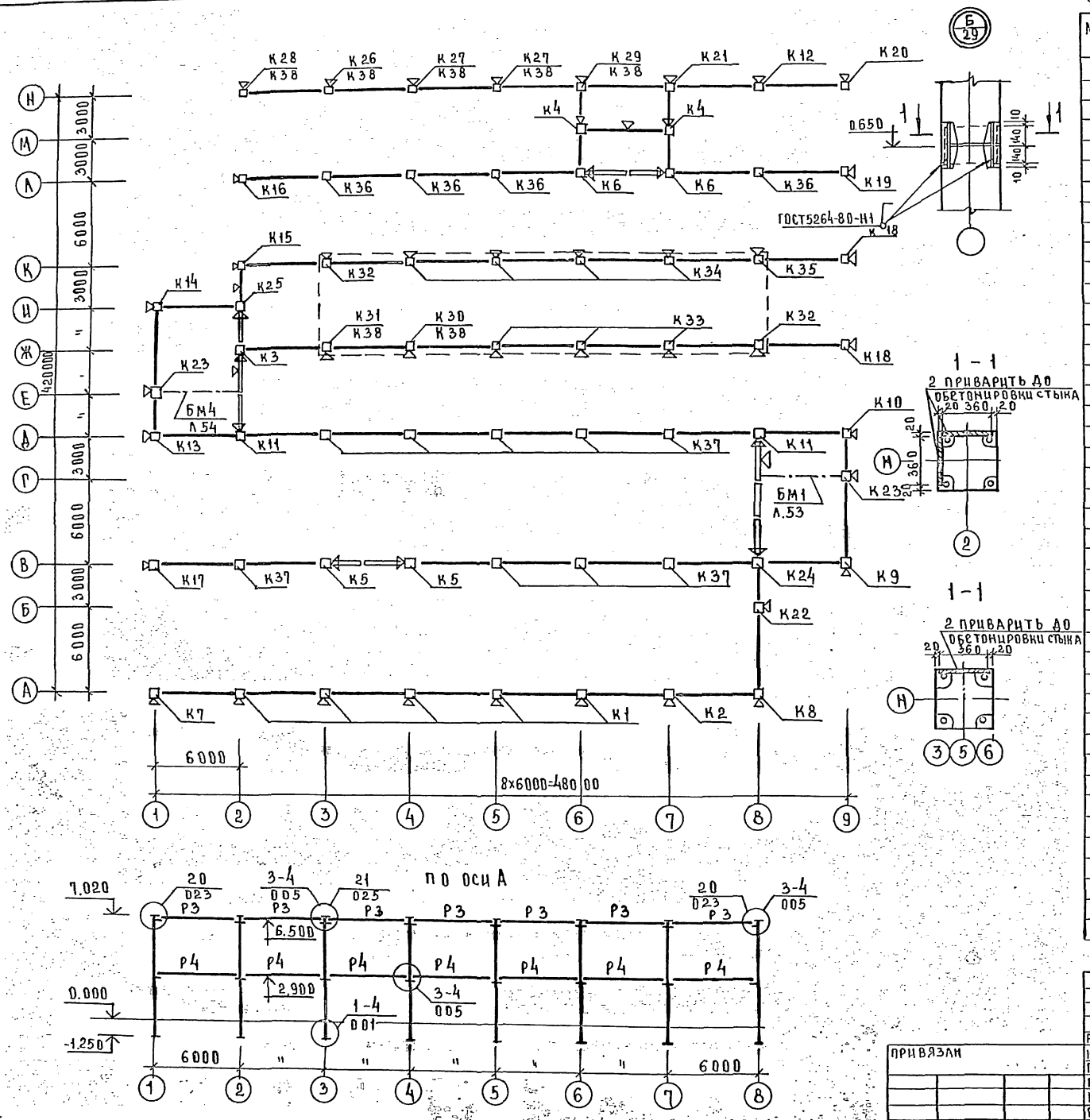

Спецификация к монтажной схеме элементов каркаса

Марка поз	Обозначение	Наименование	Кол.	Масса ед, кг	Примечание
		Изделия железобетонные			
		Колонны			
К1	272-12-73.86АС1.И1.01.00	2КБД 4.36-1.1-А	5	3400	
К2		2КБД 4.36-1.1-Б	1	3400	
К3		2КБО 4.36-3.2-Г	1	3350	
К4		1КВД 4.54-21-А	2	1950	
К5		2КБО 4.36-3.2-А	2	3350	
К6		2КБО 4.36-2.1-А	2	3350	
К7		2КБО 4.36-1.1-А	1	3350	
К8		2КБО 4.36-1.1-Б	1	3350	
К9		2КБО 4.36-1.1-В	1	3350	
К10		2КБО 4.36-2.1-Б	1	3350	
К11		2КБД 4.36-3.2-А	2	3400	
К12		2КБД 4.36-1.1-В	1	3400	
К13		2КБО 4.36-3.2-Б	1	3350	
К14		2КБО 4.36-1.1-Г	1	3350	
К15		2КБО 4.36-2.1-В	1	3350	
К16		2КБО 4.36-2.1-Г	1	3350	
К17		2КБО 4.36-2.1-Д	1	3350	
К18		2КБО 4.36-2.1-Е	2	3350	
К19		2КБО 4.36-2.1-Ж	1	3350	
К20		2КБО 4.36-1.1-Н	1	3350	
К21		2КБД 4.36-1.1-Г	1	3400	
К22		2КБД 4.36-1.1-Д	1	3400	
К23		2КБД 4.36-1.1-Е	2	3400	
К24		2КБД 4.36-3.2-Б	1	3400	
К25		2КБО 4.36-3.2-В	1	3350	
К26		2КВД 4.36-1.1-А	1	2700	
К27		2КВД 4.36-1.1-Б	2	2700	
К28		2КВО 4.36-1.1-А	1	2650	
К29		2КВД 4.36-1.1-В	1	2700	
К30		3КВД 4.36-3.3-А	1	4175	
К31		3КВД 4.36-3.3-Б	1	4175	
К32		3КБД 4.36-3.4-А	2	4875	
К33		3КБД 4.36-3.4-Б	3	4875	
К34		3КБД 4.36-3.4-В	4	4875	
К35		3КБД 4.36-3.4-Г	1	4875	
К36	1.020-1/83 2-7	2КБД 4.36-2.1	4	3400	
К37		2КБД 4.36-3.2	9	3400	
К38	272-12-73.86-АС1.И1.02.00	К38	7	1020	
		Материалы			
		Бетон марки 300	3.5		м³

Узлы даны по серии 1.020-1/83 6-1.

272-12-73.86 АС1

Рук. мас	Биксон	
Н. контр	Чесова	
Гл. инж	Самовер	
Гап	Барышева	
Гип	Марковкин	
Рук гр	Карпачева	
Ст. инж	Крепиш	

Унифицированное здание магазина торговой площадью 1500 кв. м

Стадия	Лист	Листов
Р	28	

Монтажная схема каркаса. Развертка каркаса по оси А

ЦНИИЭП торгово-бытовых зданий и туристских комплексов

Привязан

Инв. №

Ал. I

т.п. 272-12-73.86

Инв. № подл. | Подпись и дата | Взам. инв. №

Ал I

т.п. 272-12-73.86

ПО ОСИ Н

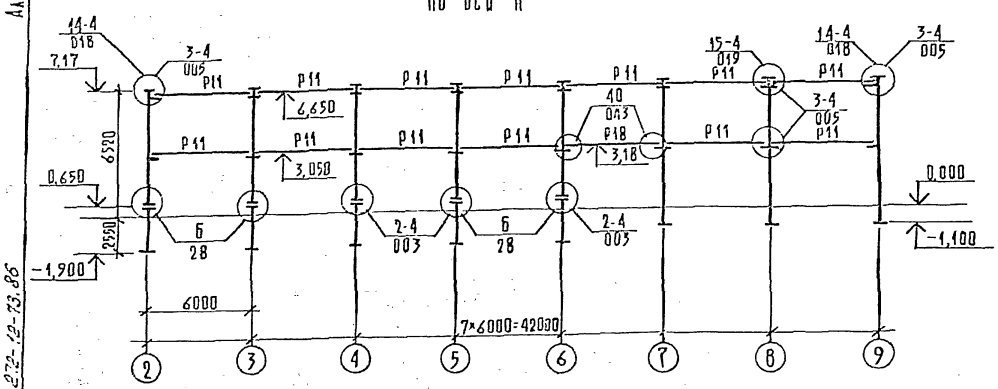

ПО ОСИ М

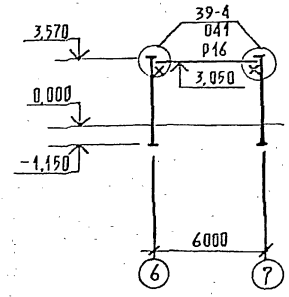

ПО ОСИ 1

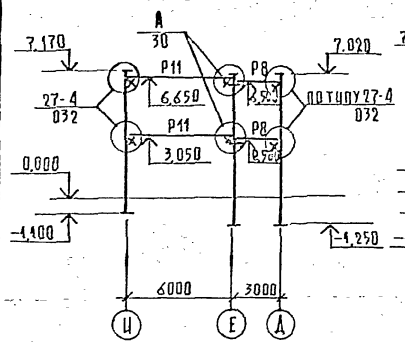

ПО ОСИ 2

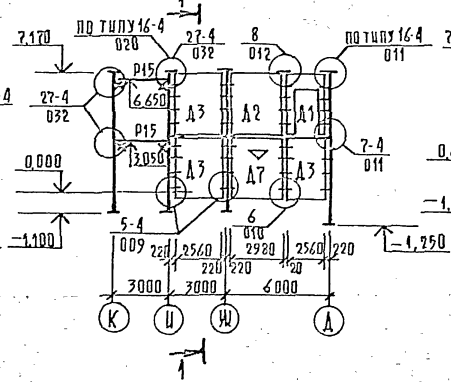

ПО ОСИ 6

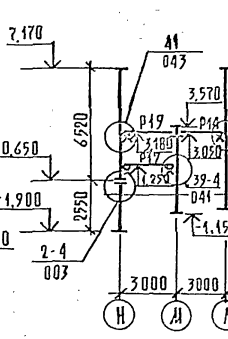

ПО ОСИ 7

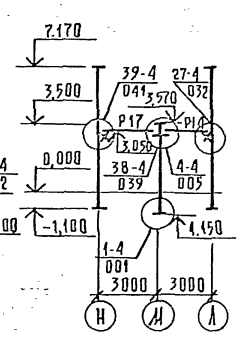

ПО ОСИ В

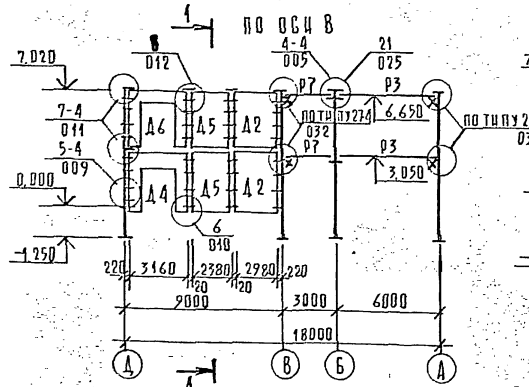

ПО ОСИ 9

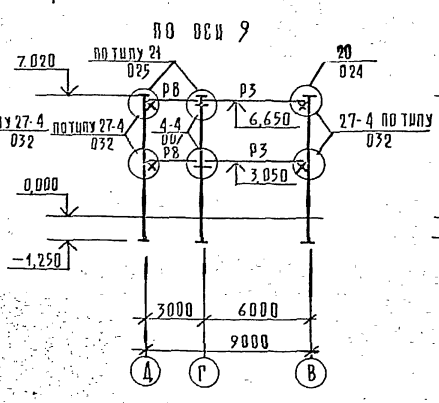

ПО ОСИ И

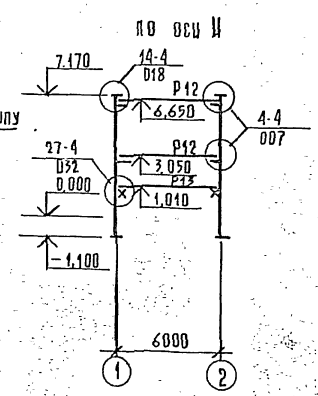

Продолжение

Спецификация к монтажным схемам элементов каркаса

Марка поз.	Обозначение	Наименование	Кол.	Масса ед., кг	Приме-чание
		Изделия железобетонные			
		Диафрагмы			
Д1	1.020-1/83 4-1 30	2ДП 26.36	2	3150	
Д2	22	2Д 30.36	7	4710	
Д3	21	2Д 26.36	6	4050	
Д4	272-12-73.86-АС1.И1.04.00	2ДП 32.36-А	1	3350	
Д5	20	2Д 24.36	2	3780	
Д6	32	2ДП 32.36	1	3350	
Д7	АС1.И1.04.00	2Д 30.36-А	1	4710	
		Ригели			
Р1	1.020-1/83 3-7 03	РДП 6.56-110	14	3720	
Р2	03	РДП 6.56-70	15	3780	
Р3	04	РОП 6.56-40	11	3250	
Р4	04	РОП 6.56-60	7	3250	
Р5	272-12-73.86 АС1.И1.03.00	РОП 6.56-60-А	1	3250	
Р6		РОП 6.56-60-Б	1	3250	
Р7		РОП 6.26-60-А	2	1450	
Р8	1.020-1/83 3-7 07	РОП 6.26-60	4	1450	
Р9	1.020-1/83 3-1 01	РДП 4.56-110 АтV	20	2550	
Р10	01	РДП 4.56-70-АтV	20	2550	
Р11	05	РОП 4.56-40	25	2350	
Р12	272-12-73.86-АС1.И1.03.00	РОП 4.56-60-А	2	2350	
Р13		РОП 4.56-60-Б	1	2350	
Р14	1.020-1/83 3-1 12	РОП 4.26-60	2	1050	
Р15	272-12-73.86-АС1.И1.03.00	РОП 4.26-60-А	2	1050	
Р16		РДП 4.56-30-А	1	1890	
Р17	1.020-1/83 3-1 13	РДП 4.26-45	2	840	
Р18	17	Р3 56	1	750	
Р19	17	Р3 26	1	350	
		Изделия стальные			
		Соединительные элементы			
	1.020-1/83 7-1 20	МС 3	28	0,26	
	1.020-1/83 6-1 084	МС 5	80	1,32	
	1.020-1/83 7-1 40	МС 6	80	0,13	
	1.020-1/83 6-1 084	МС 7	40	2,26	
	1.020-1/83 7-1 40	МС 8	40	0,16	
	30	МС 10	20	1,37	
	1.020-1/83 6-1 084	МС 22	21	1,02	
	1.020-1/83 7-1 60	МС 24	29	15.0	
	90	МС 28	20	12,66	
	1.020-1/83 6-1 084	МС 29	1	3,85	
1	272-12-73.86-АС1.И3.17.00	МС-3	2	9.61	
		полоса А-20×280 ГОСТ 82-70 ВСт3пс ГОСТ 14637-79			
2		В-300	5	1,47	

Согласовано:

Инв. № подл. | Подп. и дата | Взам. инв. №

Привязан:

Инв. №

Рук. маст.	Биксон	
Н. контр.	Чесова	
Гл. инж. п.	Садовер	
ГАП	Барышева	
ГИП	Марковкин	
Рук. гр. ин.	Карплачева	
Ст. инж.	Крецин	

272-12-73.86 АС1

Унифицированное здание магазина торговой площадью 1500 кв.м

Стадия	Лист	Листов
Р	29	

Развертки каркаса по осям 1,2,6,7,8,9, Н,М,И

ЦНИИЭП торговых зданий и туристских комплексов

Ал. I
т.п. 272-12-73.86
ИНВ.№ ПОДЛ. ПОДПИСЬ И ДАТА ВЗАМ. ИНВ.№

ПО ОСИ В

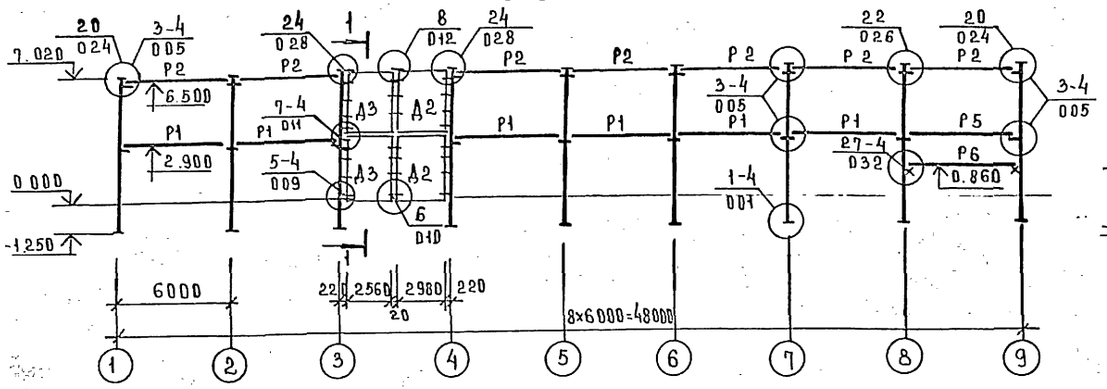

ПО ОСИ А

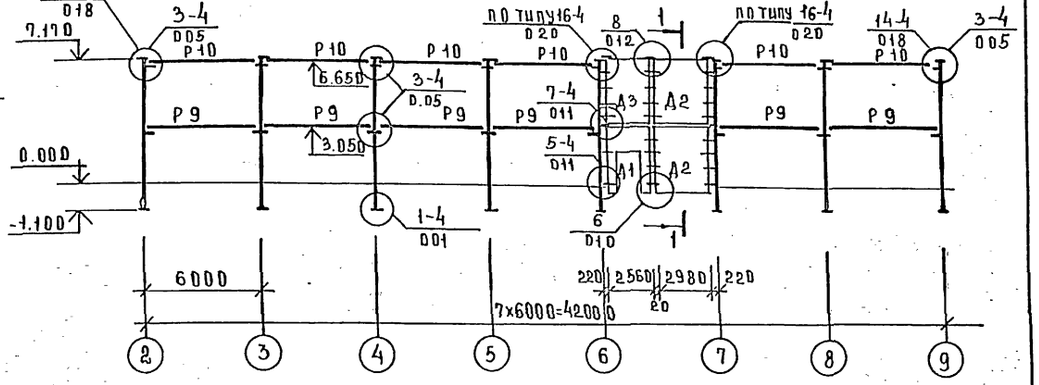

ПО ОСИ Д

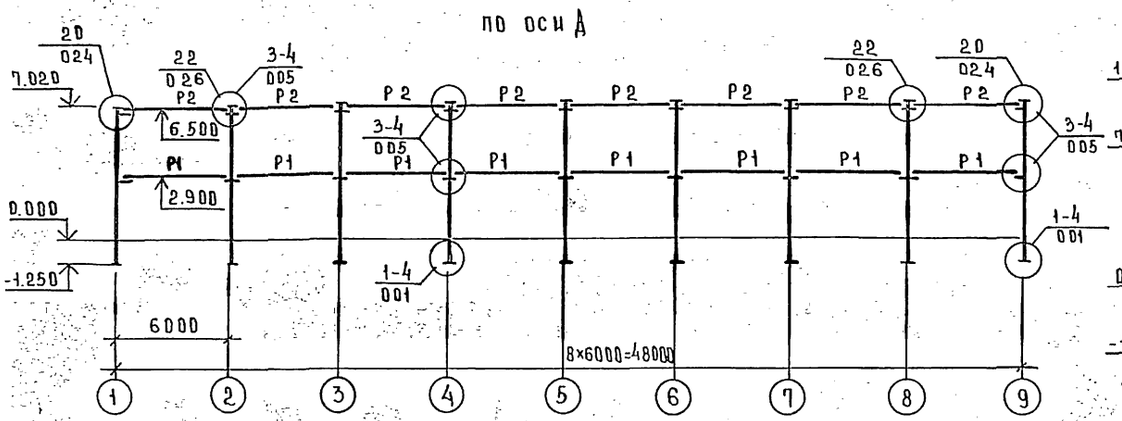

ПО ОСИ К

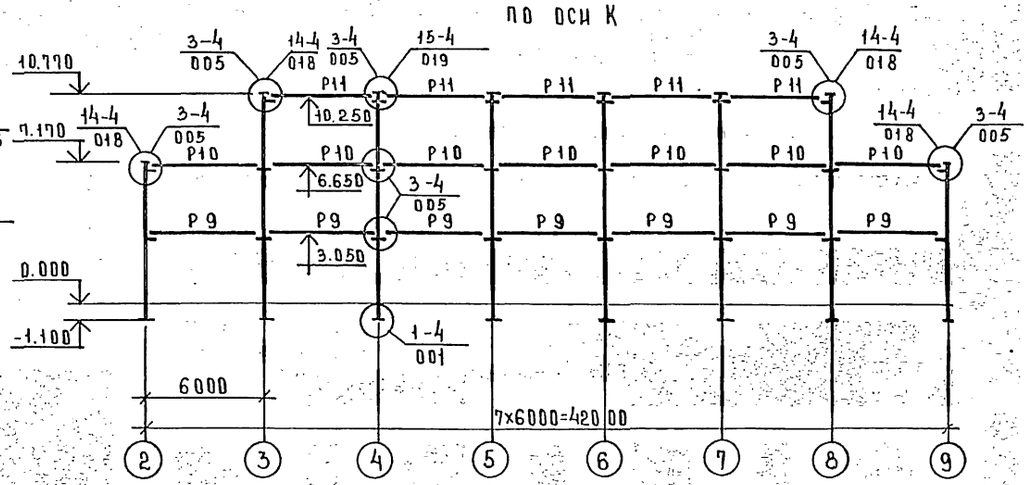

ПО ОСИ Ж

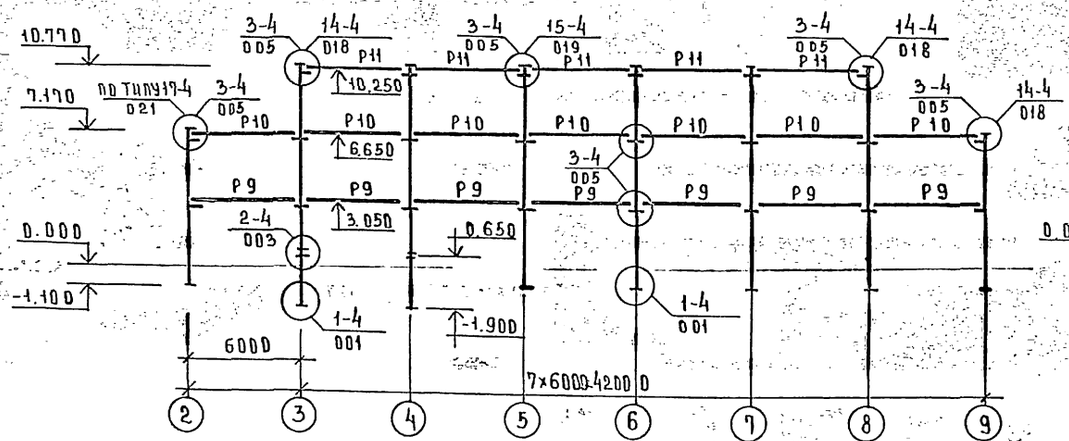

1 — 1

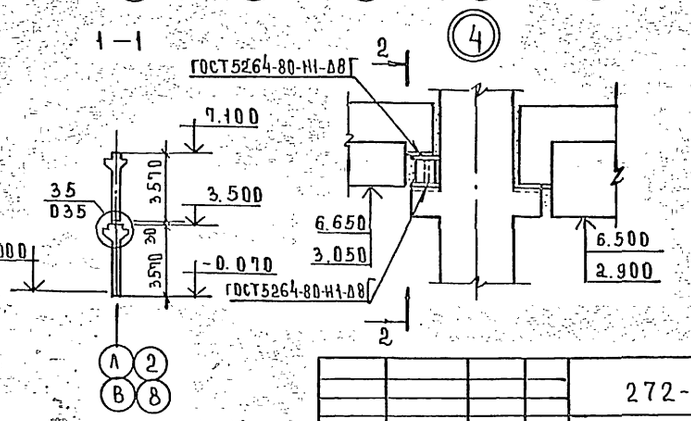

2 — 2

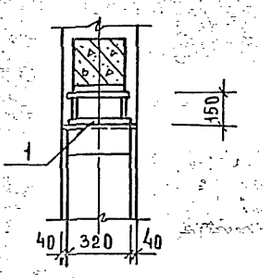

				272-12-73.86-АС1		
ПРИВЯЗАН	РУК. ДАСТ	БИКСОН				
	Н. КОНТР	ЧЕСОВА		УНИФИЦИРОВАННОЕ ЗДАНИЕ МАГАЗИНА ТОРГОВОЙ ПЛОЩАДЬЮ 1500 КВ. М	СТАДИЯ: Р	ЛИСТ: 30	ЛИСТОВ:
	ГА. ИНЖ. И	САМОВЕР					
	ГАП	БАРЫШЕВА		РАЗВЕРТКИ КАРКАСА ПО ОСЯМ В, Д, Ж, Л, К	ЦНИИЭП ТОРГОВО-БЫТОВЫХ ЗДАНИЙ, ТУРИСТСКИХ КОМПЛЕКСОВ	
	ГИП	МАРКОВКИН				
	РУК. ГР	КАРПАЧЕВА				
ИНВ. №	СТ. ИНЖ	КРЕПИШ				

Ал. I

т.п. 272-12-73.86

Схема нагрузок на ∀ 7.100

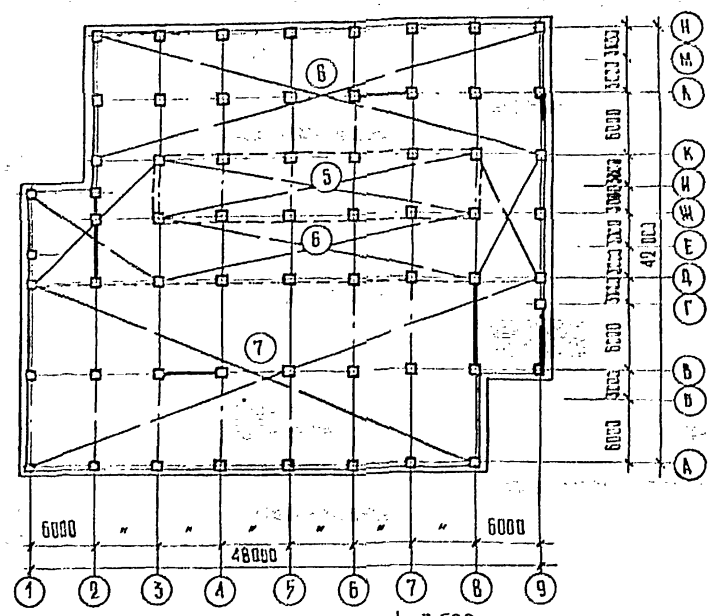

Схема нагрузок на ∀ 3.500

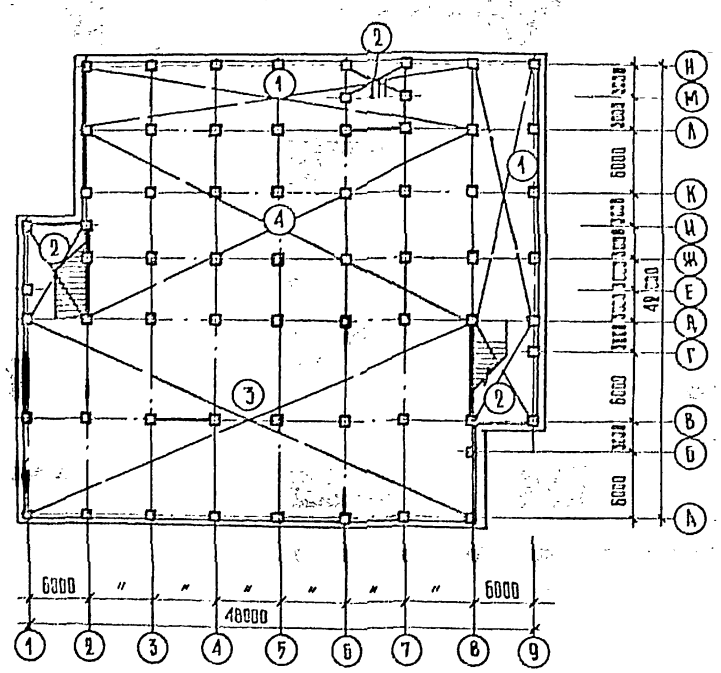

Схема нагрузок на ∀ 10.700

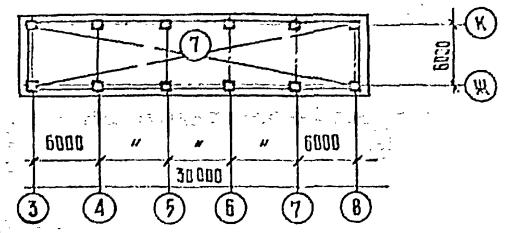

Таблица расчетных нагрузок на элементы перекрытий

Обозначение	На отм. 3.500 кгс/м²	На отм. 7.100 кгс/м²	На отм. 10.700 кгс/м²
Зона 1	500	—	—
Зона 2	650	—	—
Зона 3	800	—	—
Зона 4	1600	—	—
Зона 5	—	900	—
Зона 6	—	700	—
Зона 7	—	350	350

Расчетные нагрузки на элементы перекрытий даны без учета собственного веса плит.

Инв. № подл. | Подпись и дата | Взам. инв. №

Привязан

Инв. №

Рук. м	Биксон	
Н. контр.	Чесова	
Гл. инж. м.	Сайлоер	
ГАП	Барышева	
ГИП	Марковкин	
Рук. гр.	Карпичева	
Инженер	Лабудин	

272-12-73.86 АС-1

Унифицированное здание магазина торговой площадью 1200 кв м

Схемы нагрузок на элементы перекрытий

Стадия	Лист	Листов
Р	31	

ЦНИИЭП торгово-бытовых зданий и туристских комплексов

Ал. I

т.п. 272-12-73.86

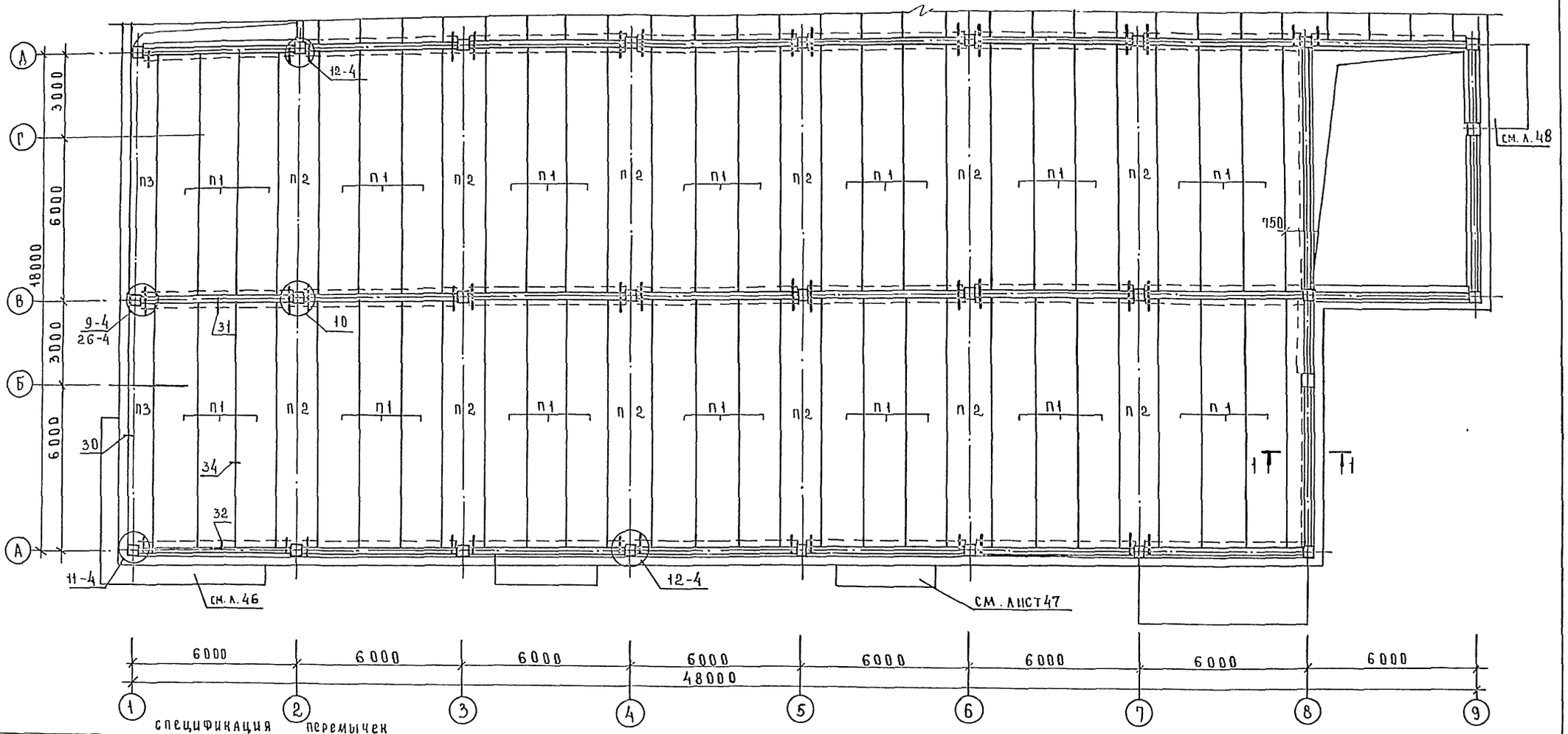

Спецификация перемычек

Марка поз.	Обозначение	Наименование	Кол-во при t° -20°С	-30°С	-40°С	Масса ед. кг	Примечание
ПР-20	1.138-10 вып. 1	1 ПР 4 - 28. 12. 14	1	1	1	125	
ПР-11		1 ПР 4 - 25. 12. 14	2	2	2	100	
ПР-1, ПР-6		1 ПР 3 - 24. 12. 14	6	6	7	100	
ПР-2, ПР-3, ПР-5		1 ПР 3 - 19. 12. 14	16	16	20	75	
ПР-7, ПР-8, ПР-10, ПР-13		1 ПР 2 - 15. 12. 14	6	6	6	75	
ПР-4, ПР-9, ПР-12, ПР-17, ПР-18, ПР-19		1 ПР 1 - 12. 12. 6	17	17	18	25	
ПР-14, ПР-15, ПР-16		1 ПР 1 - 10. 12. 6	30	30	30	25	

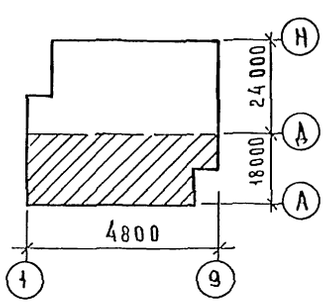

Монтажные узлы приняты по 1.020 1/83 выпуск 6-1
Спецификацию элементов перекрытия см. лист 37
сечение 1-1 см. лист 36.

Рук. М	Биксон		
Н. контр	Чертова		
Гл. инж.	Самовер		
Гл. П	Барышева		
Гип	Марковкин		
Рук. гр	Карпачева		
Инженер	Лабудин		
Гип	Марковкин		

272-12-73.86-АС1

Унифицированное здание магазина торговой площадью 1500 кв. м

Схема элементов перекрытия над 1 этажом в осях А-Д

Стадия	Лист	Листов
Р	32	

ЦНИИЭП торгово-бытовых зданий и туристских комплексов

Привязан

Инв. №

Инв. № подл. | Подписи и дата | Взам. инв. № | Рук. гр. инж. ОВ | Киселева

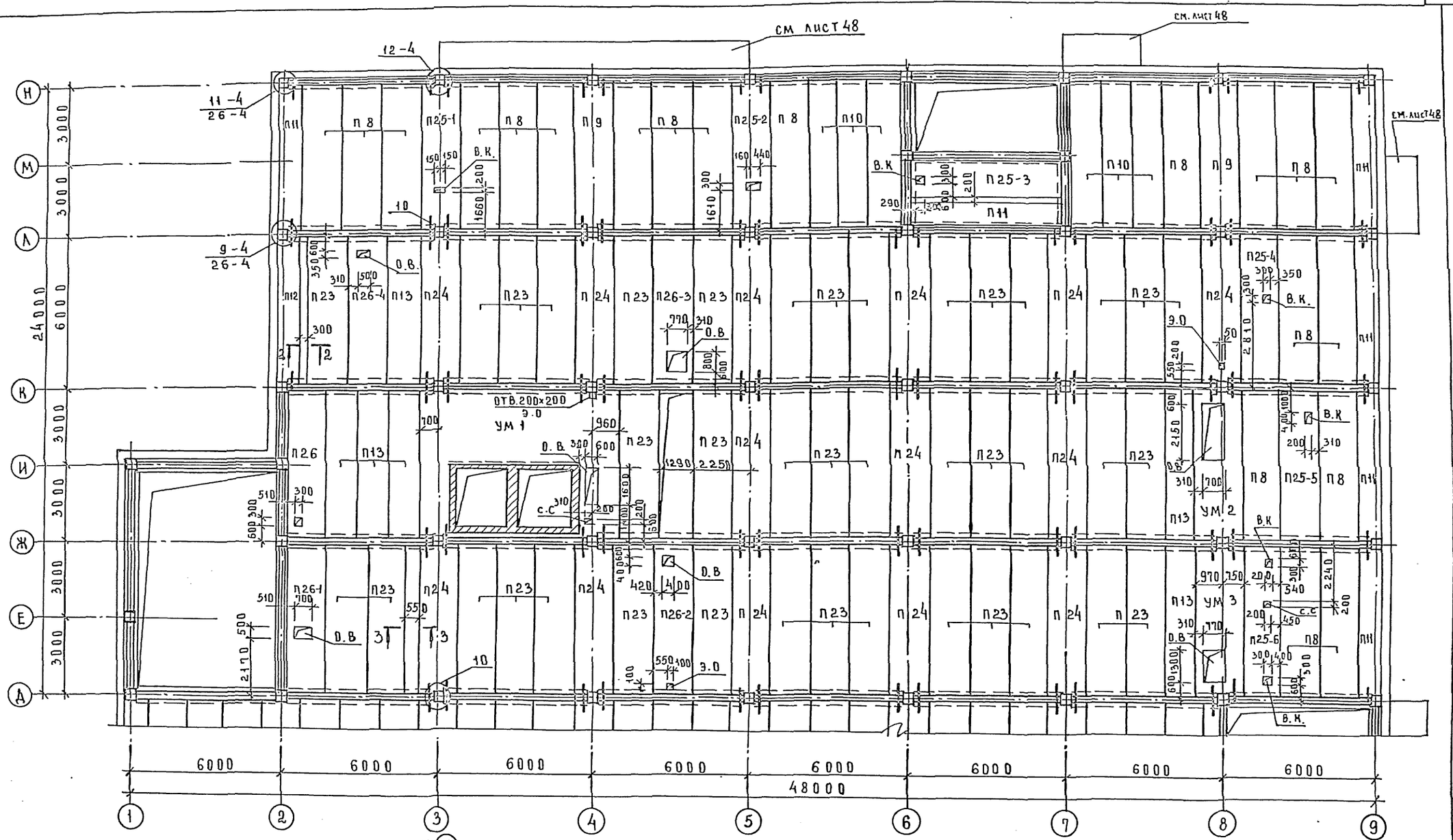

Монтажные узлы приняты по 1.020.1/83 выпуск 6-1
Спецификацию элементов перекрытия см. лист 37
Сечения 2-2; 3-3 см. лист 36
Монолитные участки см. листы 38, 39.

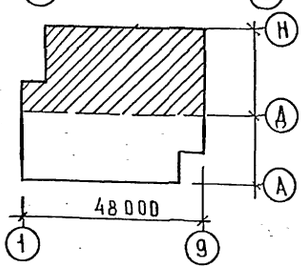

ГИП ВК	ЗАЙЦЕВА	
РУК. ГР. ОВ	КИСЕЛЕВА	
ГИП ЭО	АРАБАДЖИ	
ГИП АСХ	ПЕРСИЯНОВА	
ГИП СС	ШИШОВА	

СОГЛАСОВАНО:

ИНВ.№ ПОДЛ. | ПОДПИСЬ И ДАТА | ВЗАМ. ИНВ.№

Ал. 1

т.п. 272-12-73.86

ПРИВЯЗАН

ИНВ.N

РУК.М.	БИКСОН	
Н.КОНТР	ЧЕРТОВА	
ГА.ИНЖ.М	САМОВЕР	
ГАП	БАРЫШЕВА	
ГИП	МАРКОВКИН	
РУК.ГРУП	КАРПАЧЕВА	
ИНЖЕН.	ЛАБУДИН	
ГИП	МАРКОВКИН	

272-12-73.86-АС4

Унифицированное здание магазина торговой площадью 1500 кв м

Схема элементов перекрытия над 1 этажом в осях Д-Н.

СТАДИЯ	ЛИСТ	ЛИСТОВ
Р	33	

ЦНИИЭП торгово-бытовых зданий и туристских комплексов

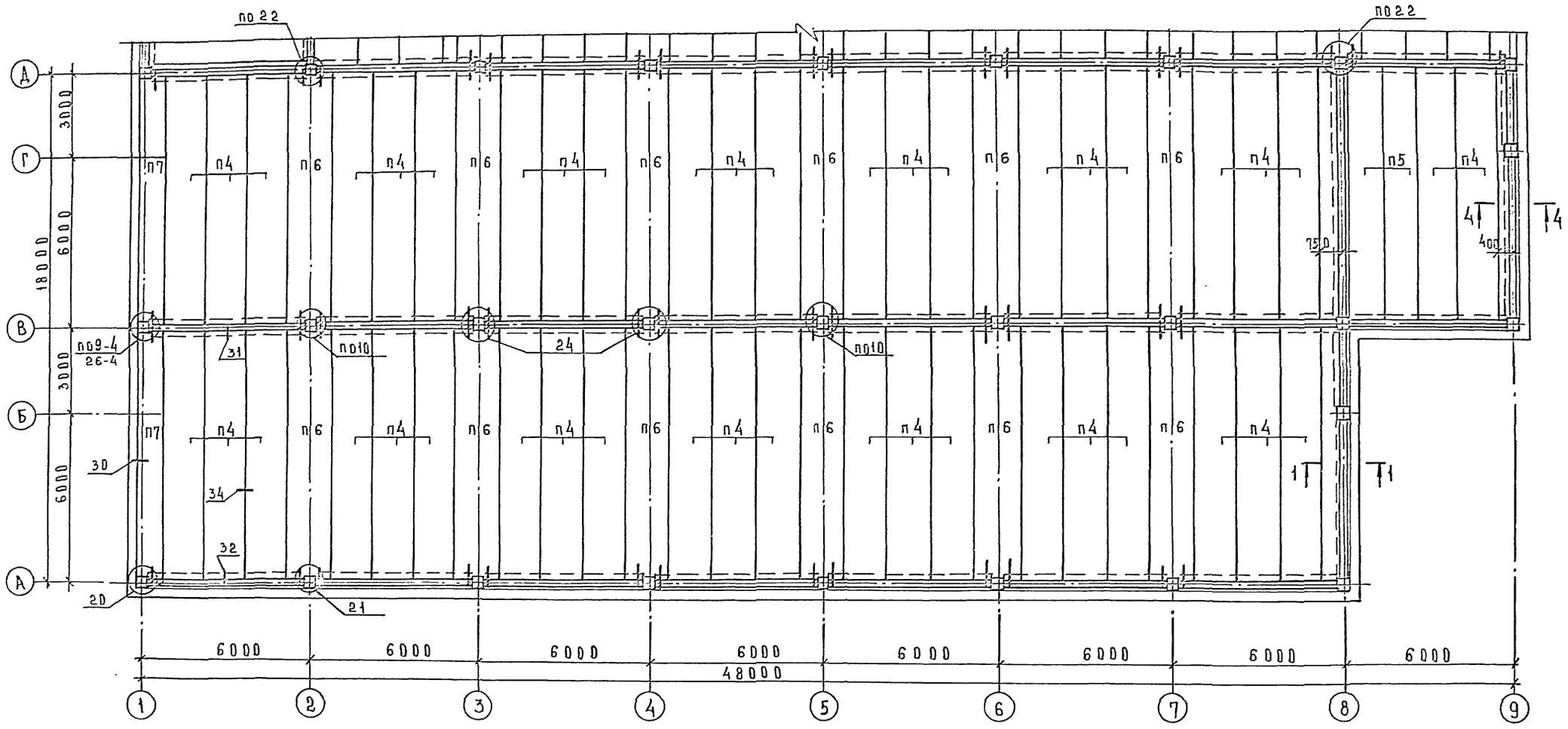

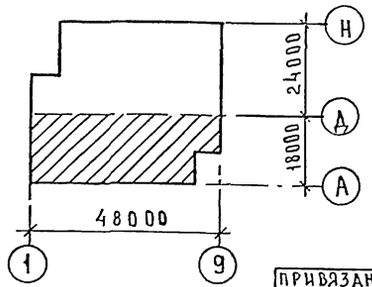

Монтажные узлы приняты по 1.020 1/83 выпуск 6-1
Спецификацию элементов покрытия см. лист 37
сечение 1-1; 4-4 см. лист 36

				272-12-73.86-АС1
РУК М	БИКСОН			
Н КОНТР	ЧЕСОВА			
ГЛ. ИНЖ. М	САМОВЕР			
ГАП	БАРЫШЕВА			
ГИП	МАРКОВКИН			
РУК. ГР	КАРПАЧЕВА			
ИНЖЕНЕР	ЛАБУДИН			
ГИП	МАРКОВКИН			

ПРИВЯЗАН

ИНВ. №

УНИФИЦИРОВАННОЕ ЗДАНИЕ МАГАЗИНА ТОРГОВОЙ ПЛОЩАДЬЮ 1500 КВ. М	СТАДИЯ	ЛИСТ	ЛИСТОВ
	Р	34	
СХЕМА ЭЛЕМЕНТОВ ПЕРЕКРЫТИЯ НАД 2 ЭТАЖОМ В ОСЯХ А-Д	ЦНИИЭП ТОРГОВО-БЫТОВЫХ ЗДАНИЙ И ТУРИСТСКИХ КОМПЛЕКСОВ		

СОГЛАСОВАНО:
РУК Г.Р. ИНЖ ОН КИЕЛЕВА
ИНВ. № ПОДЛ. ПОДПИСЬ И ДАТА ВЗАМ ИНВ. №

Ал. I

т.п. 272-12-73.86

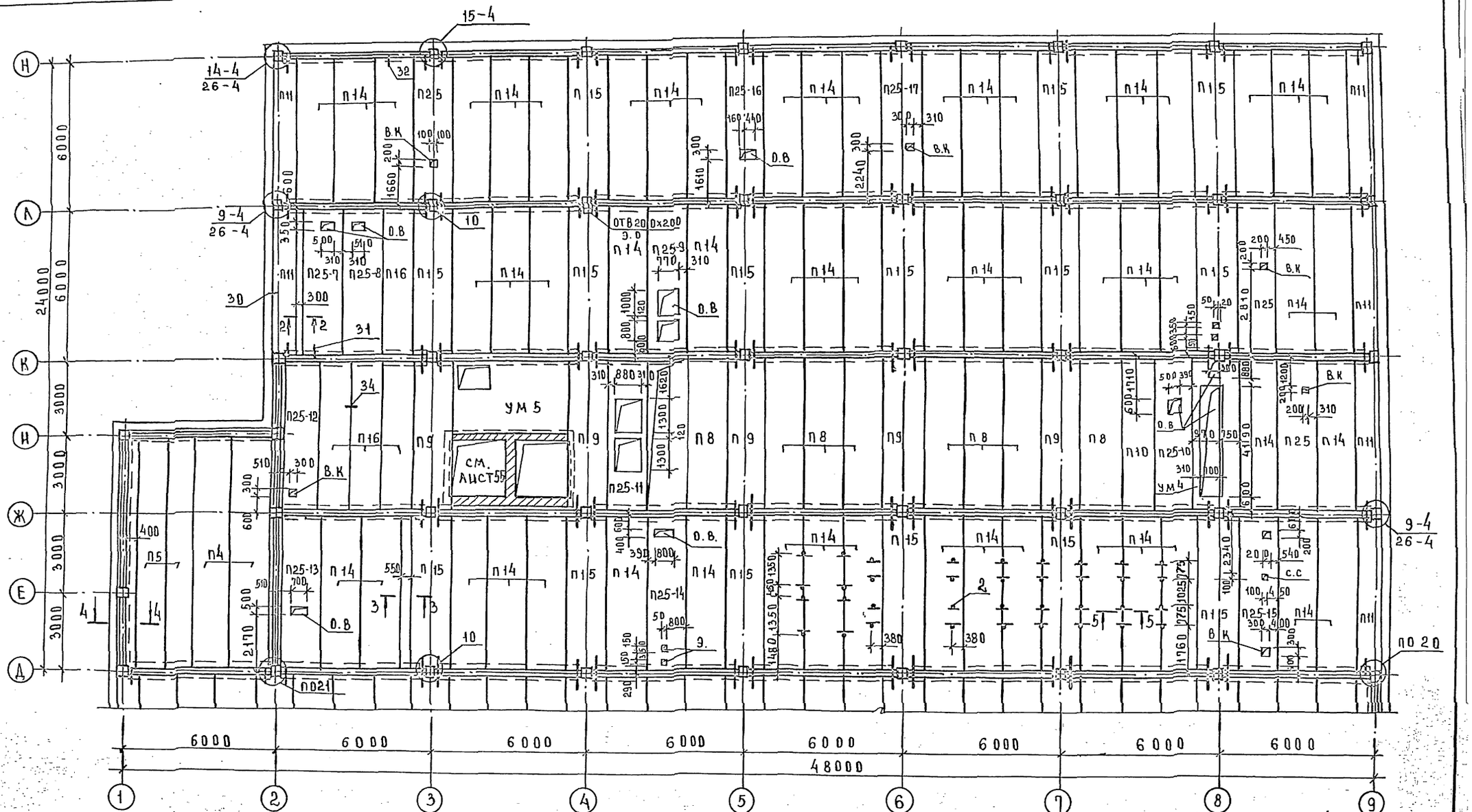

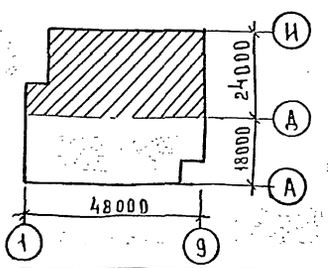

Монтажные узлы приняты по 1.020 1/83 выпуск 6-1
Спецификацию элементов покрытия см. лист 37
сечения 2-2; 3-3; 4-4; 5-5 см. лист 36
Монолитные участки см. листы 38,39.

ПРИВЯЗАН			
ИНВ. №			

РУК. М	БИКСОН	
Н. КОНТР	ЧЕРТОВА	
ГЛ. ИНЖ. М	САМОВЕР	
ГАП	БАРЫШЕВА	
ГИП	МАРКОВКИН	
РУК. ГР. ИН	КАРПАЧЕВА	
ИНЖЕНЕР	ЛАБУДИН	
ГИП	МАРКОВКИН	

272-12-73.86 АС1

Унифицированное здание магазина торговой площадью 1500 кв. м

Схема элементов перекрытия над 2 этажом в осях Д-Н

СТАДИЯ	ЛИСТ	ЛИСТОВ
Р	35	

ЦНИИЭП торгово-бытовых зданий и туристских комплексов

СОГЛАСОВАНО

ГИП ВК	ЗАЙЦЕВА	
РУК. ГР. ОВ	КИССЕЛЕВА	
ГИП 90	АРАБАДЖИ	

ГИП МЕХ

ПРОСКУРИНЫ

ИНВ. № ПОДЛ.	ПОДПИСЬ И ДАТА	ВЗАМ. ИНВ. №

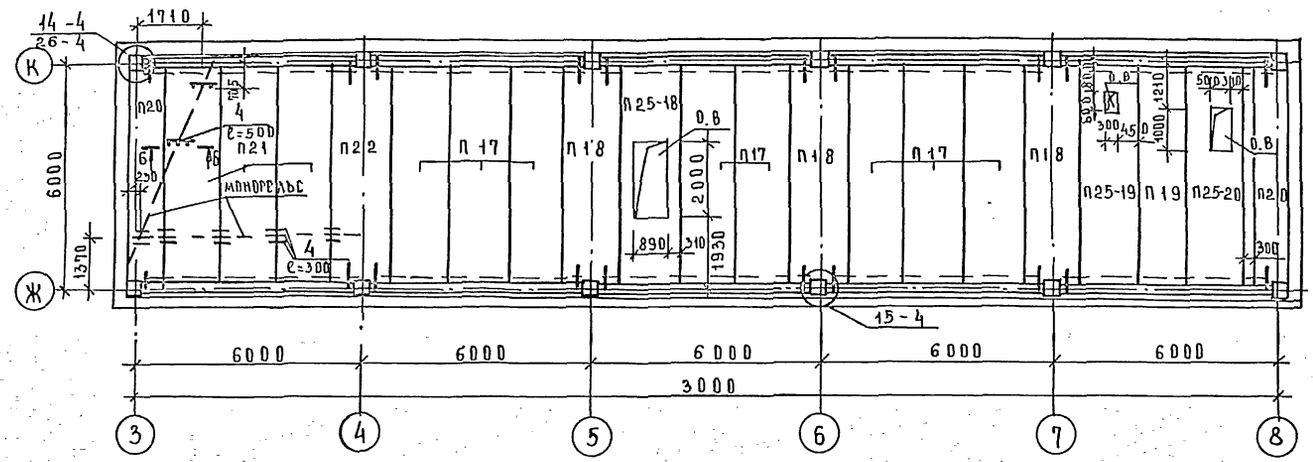

1—1

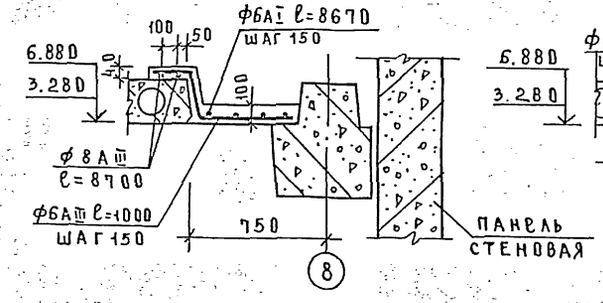

3—3

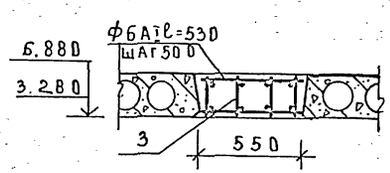

5—5

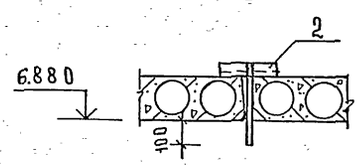

Монтажные узлы приняты по 1.020 1/83 выпуск 6-1 Спецификацию элементов покрытия см. лист 37.

2-2

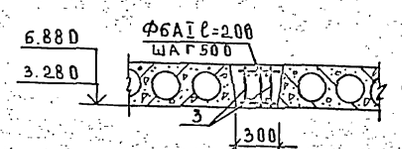

4—4

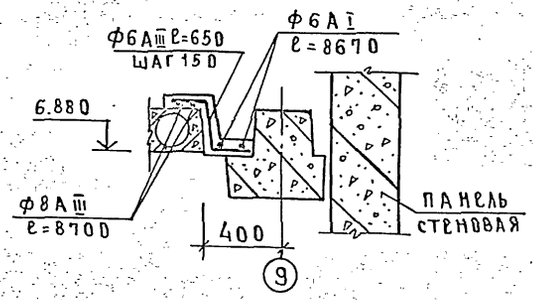

6—6

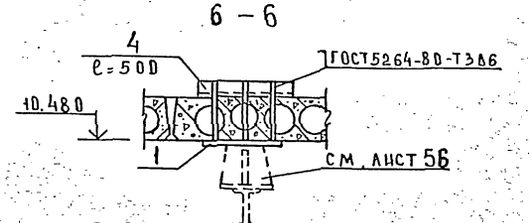

				272-12-73.86-АС1
	РУК.МАС.	БИКСОН		
	Н.КОНТР	ЧЕРТОВА		
ПРИВЯЗАН	ГЛ.ИНЖ.М	САМОВЕР		
	ГАП	БАРЫШЕВА		
	ГИП	МАРКОВКИН		
	РУК.ГР.ИН.	КАРПАЧЕВА		
	ИНЖЕНЕР	ЛАБУДИН		
ИНВ.№	ГИП	МАРКОВКИН		

Унифицированное здание магазина торговой площадью 1500 кв.м	СТАДИЯ	ЛИСТ	ЛИСТОВ
	Р	36	
Схема элементов покрытия. Сечения	ЦНИИЭП торгово-бытовых зданий и туристских комплексов		

ИНВ.№ ПОДЛ. | ПОДПИСЬ И ДАТА | ВЗАМ.ИНВ.№ | РУК. ГР. ОВ | ГИП МЕХ | КИСЕЛЕВА | ПРОСКУРИНА

т.п. 272-12-73.86

Ал I

Марка поз.	Обозначение	Наименование	Кол-во над 1эт.	Кол-во над 2эт.	Кол-во на покр.	Кол-во всего	Масса ед. кг	Примечание
		Изделия железобетонные						
П1	1.041.1-2 вып.3	ПК 86.15-8 АТ IVс(IV)Т	42			42	4000	
П2	тоже	ПК 86.15-8 АТ IVс(АIV)Т-3	12			12	4000	
П3	"	ПК 86. 9-8 АТ IVс(АIV)Т	2			2	2700	
П4	"	ПК 86.15-5 АТ IVс(АIV)Т		46		46	4000	
П5	"	ПК 86.12-5 АТ IVс(АIV)Т		4		4	3100	
П6	"	ПК 86.15-5 АТ IVс(АIV)Т-3		12		12	4000	
П7	"	ПК 86. 9-5 АТ IVс(АIV)Т		2		2	2700	
П8	1.041.1-2 вып.1	ПК 56.15-10 АТ IVс(АIV)Т	20	8		28	2600	
П9	тоже	ПК.56.15-10 АТ IVс(АIV)Т-3	2	5		7	2600	
П10	"	ПК.56.12-10 АТ IVс(АIV)Т	6	1		7	2000	
П11	"	ПК.56. 9-10 АТ IVс(АIV)Т	7	6		13	1700	
П12	"	ПК.56. 9-16 АТ IVс(АIV)Т	1	1		1	1700	
П13	"	ПК.56.12-14 АТ V (АV)Т	5			5	2000	
П14	"	ПК.56.15-8 АТ IVс(АIV)Т		57		57	2600	
П15	"	ПК.56.15-8 АТ IVс(АIV)Т-3		15		15	2600	
П16	"	ПК.56.12-8 АТ IVс(АIV)Т		4		4	2000	
П17	"	ПК.56.15-4 АТ IVс(АIV)Т			8	8	2600	
П18	"	ПК.56.15-4 АТ IVс(АIV)Т-3			3	3	2600	
П19	"	ПК.56.12-4 АТ IVс(АIV)Т			1	1	2600	
П20	"	ПК.56. 9-4 АТ IVс(АIV)Т-1			2	2	1700	
П21	"	ПК.56.15-6 АТ IVс(АIV)Т			3	3	2600	
П22	"	ПК.56.15-6 АТ IVс(АIV)Т-3			1	1	2600	
П23	"	ПК.56.15-16 АТ IVс(АIV)Т	40			40	2600	
П24	"	ПК.56.15-16 АТ IVс(АIV)Т-3	14			14	2600	
П25	1.041.1-2 вып.6	ПРС56.15-10 АсIVТ		3		3	2890	
П25-1	272-12-73.86-АС1.И1.05.00	ПРС.56.15-10 АТ IVТ-А	1			1	2890	
П25-2		ПРС.56.15-10 АТ IVТ-Б	1			1	2890	
П25-3		ПРС.56.15-10 АТ IVТ-В	1			1	2890	
П25-4		ПРС.56.15-10 АТ IVТ-Г	1			1	2890	
П25-5		ПРС.56.15-10 АТ IVТ-Д	1			1	2890	
П25-6		ПРС.56.15-10 АТ IVТ-Е	1			1	2890	
П25-7		ПРС.56.15-10 АТ IVТ-Ж		1		1	2890	
П25-8		ПРС 56.15-10 АТ IVТ-И		1		1	2890	
П25-9		ПРС.56.15-10 АТ IVТ-К		1		1	2890	
П25-10		ПРС.56.15-10 АТ IVТ-Л		1		1	2890	
П25-11		ПРС.56.15-10 АТ IVТ-М		1		1	2890	
П25-12		ПРС.56.15-10 АТ IVТ-Н		1		1	2890	
П25-13		ПРС.56.15-10 АТ IVТ-П		1		1	2890	
П25-14		ПРС.56.15-10 АТ IVТ-Р		1		1	2890	
П25-15		ПРС.56.15-10 АТ IVТ-Х		1		1	2890	
П25-16		ПРС.56.15-10 АТ IVТ-Т		1		1	2890	
П25-17		ПРС.56.15-10 АТ IVТ-С		1		1	2890	
П25-18		ПРС.56.15-10 АТ IVТ-Ц			1	1	2890	
П25-19		ПРС.56.15-10 АТ IVТ-Щ			1	1	2890	

Марка поз.	Обозначение	Наименование	Кол-во над 1эт.	Кол-во над 2эт.	Кол-во на покр.	Кол-во всего	Масса ед. кг	Примечание
		Изделия железобетонные						
П25-20	272-12-73.86-АС1.И1.05.00	ПРС.56.15-10 АТ IVТ-У				1	2890	
П26	АС1.И1.05.00	ПРС.56.15-16 АТ IVТ-А	1			1	2890	
П26-1		ПРС.56.15-16 АТ IVТ-Б	1			1	2890	
П26-2		ПРС.56.15-16 АТ IVТ-В	1			1	2890	
П26-3		ПРС.56.15-16 АТ IVТ-Г	1			1	2890	
П26-4		ПРС.56.15-16 АТ IVТ-Д	1			1	2890	
		Изделия стальные						
	1.020-1/83 вып.6-1	МС-12	5	5		10	1.91	
	тоже	МС-13	54	58		112	0.73	
	1.020-1/83 7-1.50	МС-26	5	3		8	0.66	
	1.020-1/83 вып.6-1	МС-17	5	8	8	21	0.54	
	тоже	МС-18	28	36	32	96	0.41	
	1.020-1/83 7-1.50-03	МС-20	28	12		40	0.51	
	1.020-1/83 7-1.80	МС-26	16	16	4	36	3.20	
1	272-12-73.86-АС1.И3.14.00	ЗД-1			7	7		
2	АС1.И3.07.00	АП-1		36		36	2.06	
3	АС1.И2.01.00	К-1	9	7	3	19	15.66	
4		Уголок $\frac{Б\text{-}63\times63\times6\ ГОСТ\ 8509\text{-}72}{ст.3\ ГОСТ\ 535\text{-}79}$						
		ℓ общ.			5.5	5.5	31.50	п.м
		⌀ 8АIII ГОСТ 5781-82						
		ℓ общ.	35.0	70.0		105.5	41.50	п.м
		⌀ 6АIII ГОСТ 5781-82						
		ℓ общ.	120.0	200.0		320.0	71.00	п.м
		⌀ 6АI ГОСТ 5781-82						
		ℓ общ.	24.0	72.0	6.8	102.8	23.00	п.м
		Материалы						
		Бетон марки 200	2.90	3.63	0.37	6.90		м³

Ал.I

т.п. 272-12-73.86

Согласовано:

Инв.N подл. | Подпись и дата | Взам.инв.N

Привязан

Инв. N

Рук.мас	Биксон	
Н.контр	Чертова	
Гл инж м	Самовер	
Гап	Барышева	
Гип	Марковкин	
Рук.гр.ин	Карпачева	
Инжен.	Лабудин	
Гип	Марковкин	

272-12-73.86-АС1

Унифицированное здание магазина торговой площадью 1500 кв.м

Спецификация элементов перекрытия и покрытия

Стадия	Лист	Листов
Р	37	

ЦНИИЭП торгово-бытовых зданий и туристских комплексов

Ал I

т.п. 272-12-73.86

УМ1

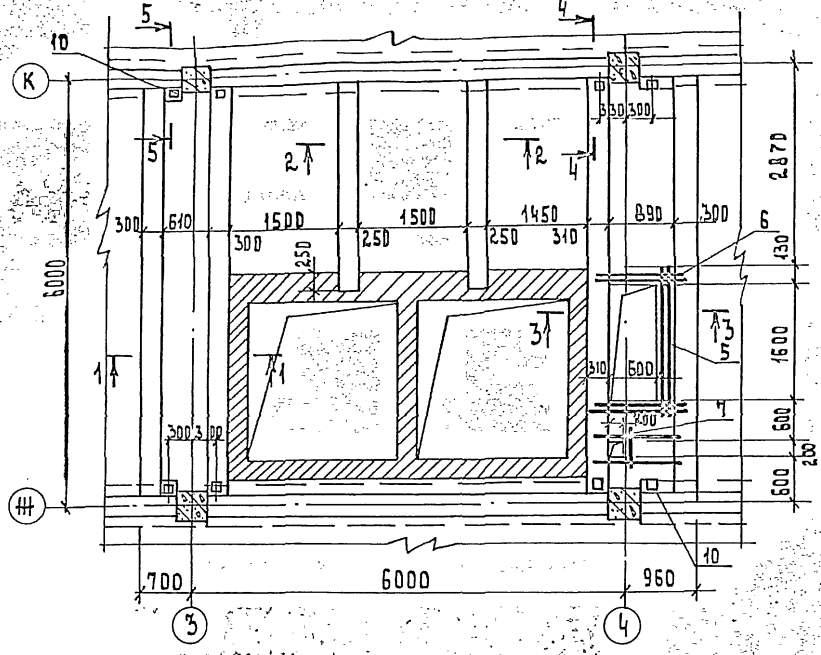

1-1

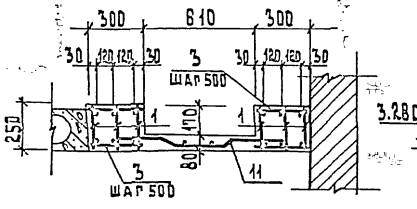

3-3

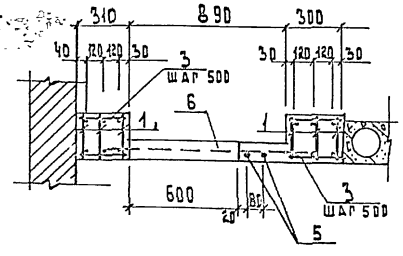

2-2

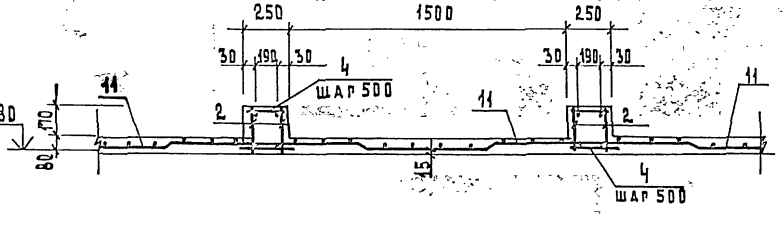

4-4

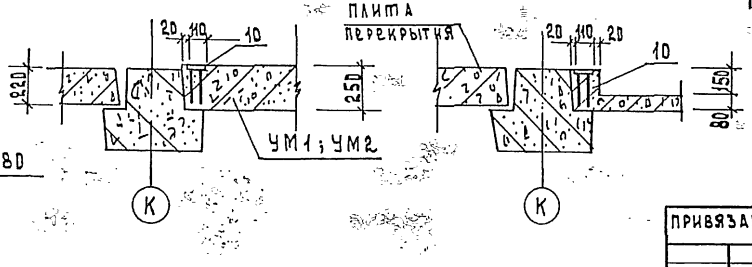

5-5

УМ2

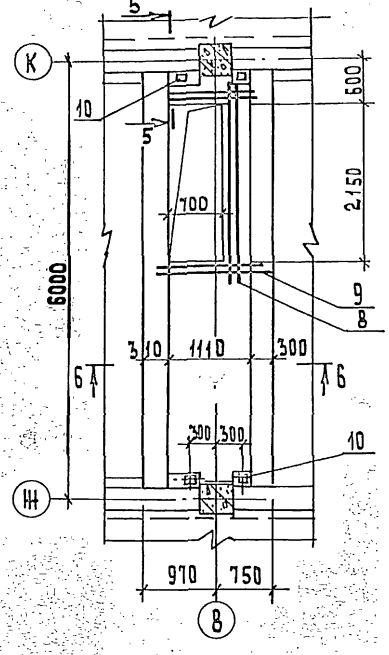

6-6

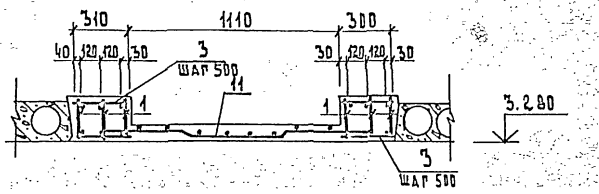

Спецификация элементов монолитных участков

Формат	Зона	Поз.	Обозначение	Наименование	Кол-во на испол. УМ1	Кол-во на испол. УМ2	Примечание
				Сборочные единицы			Масса ед. кг
		1	272-12-73.86-АС1.И2.01.00	Каркас К2	12	6	16.84
		2		" К3	4		8.79
				ф6 AI Гост 5781-82			
		3		ℓ= 280	96	48	0.06
		4		ℓ = 230	24		0.05
				ф10 AIII Гост 5781-82			
		5		ℓ = 1850	2		1.14
		6		ℓ = 1200	6		0.74
		7		ℓ = 300	1		0.18
		8		ℓ = 2400		2	1.48
		9		ℓ = 1400		4	0.86
		10	1.020-1/83.3-3 27	Закл. деталь МН-32	8	4	1.24
		11		Сетка 100/100/8/8 2300 Гост 8478-81	14.0	5.7	18.71 кг/м
				Материалы			
				Бетон марки 200 м³	3.30	1.16	

Расход стали на элемент, кг.

Марка	Кол.	Изделия арматурные: Арматура класса AI, Гост 5781-82, ф6		Итого	Арматура класса AIII, Гост 5781-82, ф10	ф18	Итого	Гост 8478-81, 100/100/8/8	Итого	Изделия закладные: Арматура класса AIII, Гост 5781-82, ф10	Итого	Прокат марки Вст3кп2, Гост 103-76, δ=8	Итого	Всего
УМ1	1	31.76		31.76	56.14	159.60	215.74	262.0	282.0	0.96	0.96	6.08	6.08	516.54
УМ2	1	14.88		14.88	21.40	68.04	95.44	106.8	106.8	0.48	0.48	3.04	3.04	220.44

Рук. М.	Биксон	
Гл. инж.	Самовер	
Н. контр.	Чевова	
ГИП	Марковкин	
Рук. гр. ин.	Карпачева	
Инженер	Лабудин	
ГИП	Марковкин	

Привязан

Инв.№

272-12-73.86-АС1

Унифицированное здание магазина торговой площадью 1500 кв.м.

Монолитные участки УМ1, УМ2

Стадия	Лист	Листов
Р	38	

ЦНИИЭП торговых зданий и туристских комплексов

Инв.№ подл. | Подпись и дата | Взам. инв.№

Ал I

т.п. 272-12-73.86

УМ3

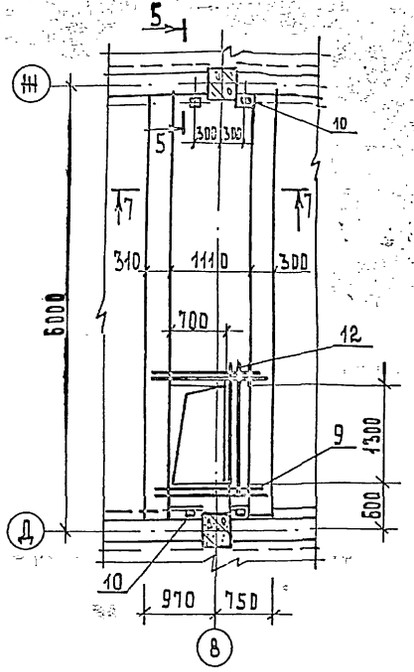

УМ4

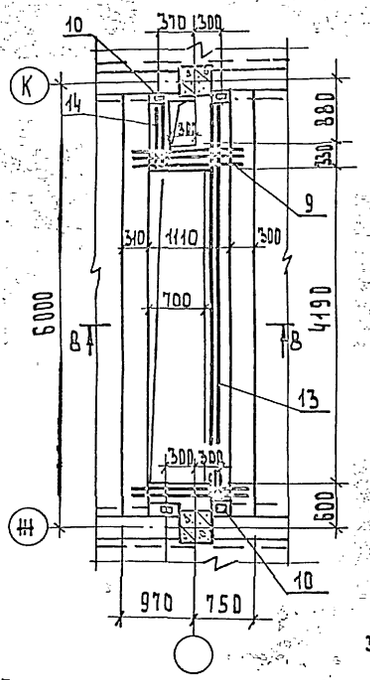

7 - 7

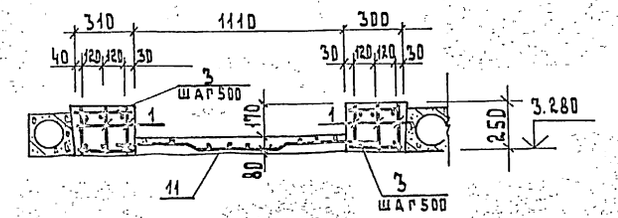

10 - 10

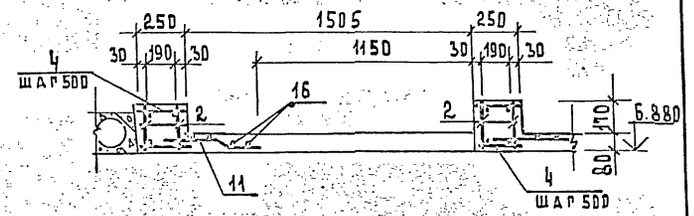

8 - 8

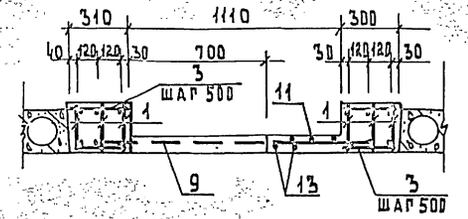

9 - 9

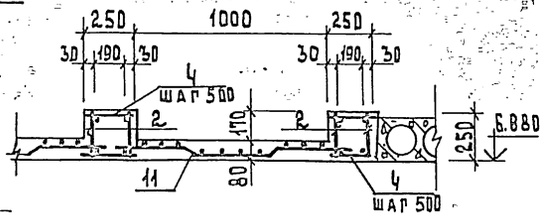

УМ5

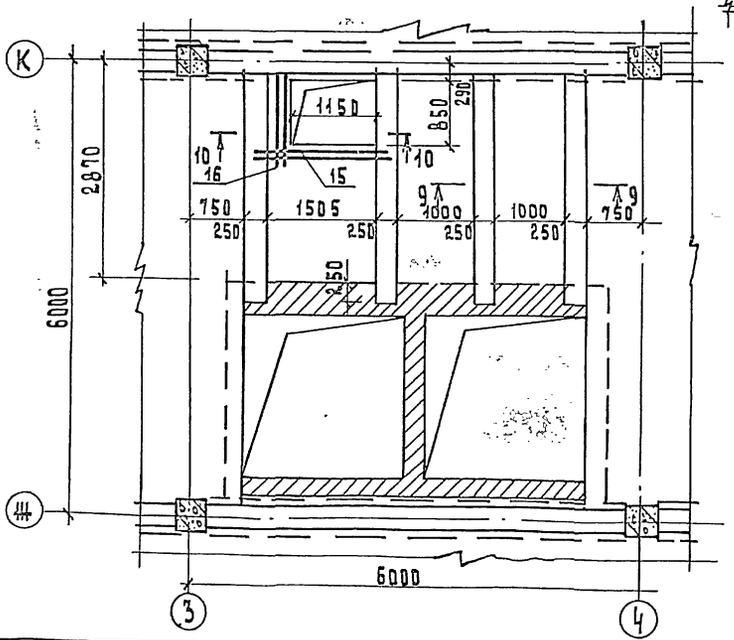

Сечение 5-5 см. лист 38

Спецификация элементов монолитных участков

Формат	Зона	Поз.	Обозначение	Наименование	Кол-во на испол. УМ3	УМ4	УМ5	Примечание
				Сборочные единицы				масса ед. кг
		1	272-12-73.86-АС1.И2.01.00	каркас КР 2	6	6		16.84
		2		" КР 3			8	8.79
				ф6 AI ГОСТ 5781-82				
		3		ℓ=.280	48	48		0.06
		4		ℓ= 230			48	0.05
				ф10 AIII ГОСТ 8781-82				
		9		ℓ= 1400	4	5		0.86
		12		ℓ= 1550	2			0.95
		13		ℓ= 5670		2		3.50
		14		ℓ=1230		2		0.76
		15		ℓ=1900			2	1.17
		16		ℓ=1100			2	0.68
		10	1.020-1/83.3-3 27	Закл. деталь МН-32	4	4		1.24
		11		Сетка 100/100/8/8 ГОСТ 8478-81 2300	5.7		5.4	18.71 кг/м
				МАТЕРИАЛЫ				
				Бетон марки 200 м³	1.30	1.08	1.49	

Расход стали на элемент, кг

Марка	Кол	Изделия арматурные: Арматура класса AI ГОСТ 5781-82 ф6		Итого	Арматура класса AIII ГОСТ 5781-82 ф10	ф18	Итого	Арматура класса AIII ГОСТ 8478-81 100/100/8/8		Итого	Изделия закладные: Арматура класса AIII ГОСТ 5781-82 ф10	Итого	Прокат марки Вст3 КП2 ГОСТ 380-71 8х110	Итого	Всего
УМ3	1	14.88		14.88	19.34	68.04	87.38	106.6		106.6	0.48	0.48	3.04	3.04	212.38
УМ4	1	14.88		14.88	26.82	68.04	94.86				0.48	0.48	3.04	3.04	113.26
УМ5	1	11.12		11.12	18.18	47.04	65.22	101.0		101.0					177.34

Рук. М.	Биксон	
Гл. инж.	Самовер	
Н. контр.	Чесова	
ГИП	Марковкин	
Рук. гр. инж.	Карпачева	
Инженер	Лабудин	
ГИП	Марковкин	

Привязан:

Инв. №

272-12-73.86-АС1

Унифицированное здание магазина торговой площадью 1500 кв. м.

Стадия	Лист	Листов
Р	39	

Монолитные участки УМ3, УМ4, УМ5

ЦНИИЭП торгово бытовых зданий туристских комплексов

Ал. I

т.п. 272-12-73.86

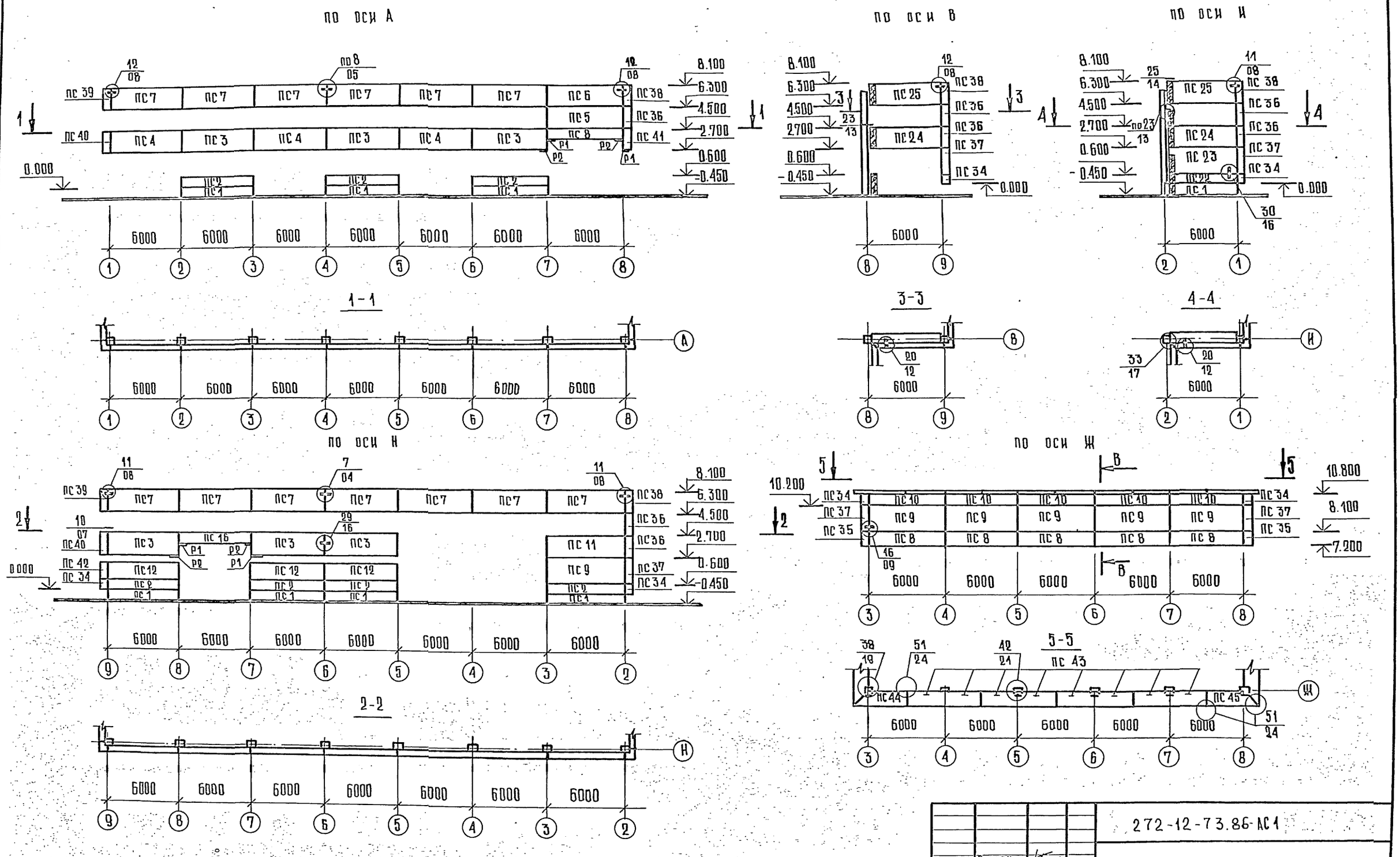

				272-12-73.86-АС1
ПРИВЯЗАН	РУК МЛС	БИКСОН		Унифицированное здание магазина торговой площадью 1500 кв.м
	Н КОНТР.	ЦЕСОВА		
	ГЛ.ИНЖ.М	САМОВЕР		
	ГАП	БАРЫШЕВА		Схемы расположения панелей стен по осям А;В;И;Ж;Н при $t_н$=-20°;-30°
	ГИП	МАРКОВКИН		
	РУК ГР ИН	КАРАПЧЕВА		
ИНВ. N	СТ.ИНЖ.	ШАПКИНА		

СТАДИЯ	ЛИСТ	ЛИСТОВ
Р	40	

ЦНИИЭП торгово-бытовых зданий и туристских комплексов

ИНВ. N ПОДЛ | ПОДПИСЬ И ДАТА | ВЗАМ ИНВ. N

Ал. I

т.п. 272-12-73.86

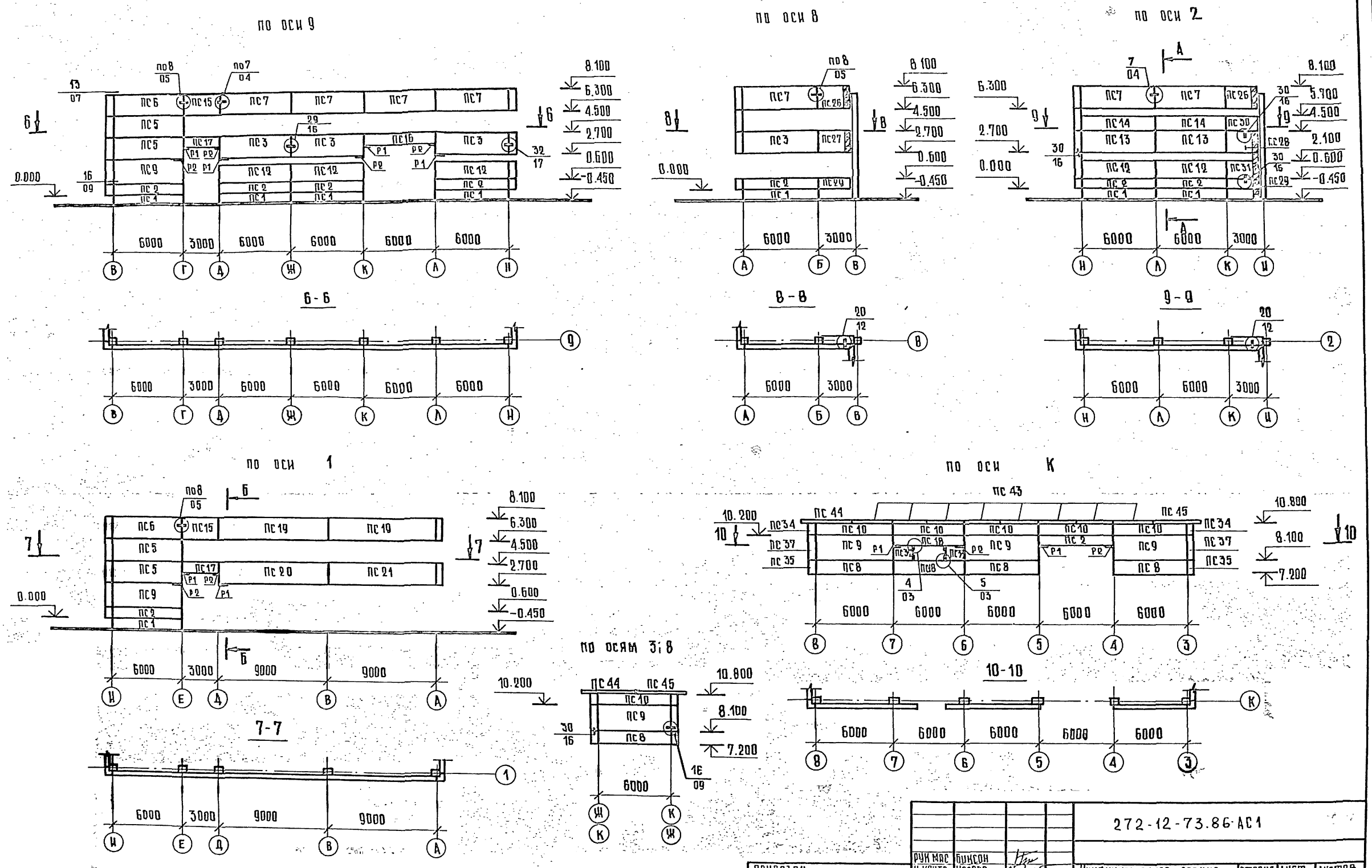

Рук мас	Биксон		
Н контр	Чесова		
Гл инж. м	Самовер		
Гл	Барышева		
Гип	Марковкин		
Рук грин	Карпачева		
Ст. инж	Шапкина		

272-12-73.86-АС1

Унифицированное здание магазина торговой площадью 1500 кв.м

Схемы расположения панелей стен по осям К:1;2;3;8;9 при $t_н$=-20°;-30°

Стадия	Лист	Листов
Р	41	

ЦНИИЭП торгово-бытовых зданий и туристских комплексов

Привязан

Инв. N

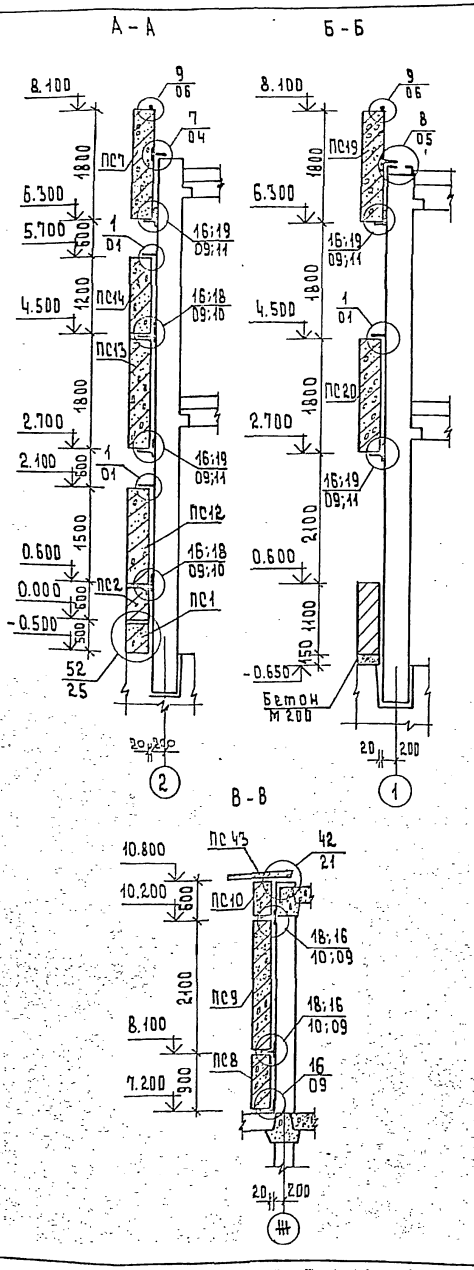

Спецификация панелей стен

Марка, поз.	Обозначение	Наименование	Кол.	Масса ед, кг	Примечание
ПС1	1.030.1-1.1-1 78	БЦ 60.5.3.5 - Л	16	1470	
ПС2	272-12-73.86-АС1.И1.06.00	ПС 60.6.3.5 - 6.Л. - А	16	1840	
ПС3		ПС 60.18.3.5-6.Л-Д	10	5600	
ПС4		ПС 60.18.3.5-6.Л-Ж	3	5600	
ПС5		ПС 60.18.3.5-6.Л-А	5	5600	
ПС6		ПС 60.18.3.5-6.Л-Б	3	5600	
ПС7		ПС 60.18.3.5-6.Л-В	20	5600	
ПС8		ПС 60.9.3.5-6.Л-А	11	2780	
ПС9		ПС 60.21.3.5-6.Л-А	13	6540	
ПС10		ПС 60.6.3.5-6.Л-Б	12	1840	
ПС11		ПС 60.18.3.5-6.Л-Г	1	5600	
ПС12		ПС 60.15.3.5-6.Л-А	8	4660	
ПС13		ПС 60.18.3.5-6.Л-Е	2	5600	
ПС14		ПС 60.12.3.5-6.Л-А	2	3720	
ПС15		ПС 30.18.3.5-6.Л-А	2	2790	
ПС16		ПС 60.9.3.5-6Л-Б	2	2780	
ПС17		ПС 30.9.3.5-6Л-А	2	1380	
ПС18		ПС 60.9.3.5-6.Л-В	2	2780	
ПС19		ПС 90.18.3.5-4.Л-А	2	8430	
ПС20		ПС 90.18.3.5-4.Л-Б	1	8430	
ПС21		ПС 90.18.3.5-4.Л-В	1	8430	
ПС22		1ПС 57.6.3.5-6.Л-2-А	1	1710	
ПС23		1ПС 57.21.3.5-6.Л-2-А	1	6060	
ПС24		1ПС 57.18.3.5-6.Л-2-Б	2	5200	
ПС25		1ПС 57.18.3.5-6.Л-2-А	2	5200	
ПС26		1ПС 27.18.3.5-6.Л-1-А	2	2390	
ПС27		1ПС 27.18.3.5-6.Л-1-Б	1	2390	
ПС28		1ПС 27.18.3.5-6.Л-1-В	1	2390	
ПС29		1ПС 27.6.3.5-6.Л-1-А	2	790	
ПС30		1ПС 27.12.3.5-6.Л-1-А	1	1580	
ПС31		1ПС 27.15.3.5-6.Л-1-А	1	1990	
ПС32		2ПС 15.12.3.5-Л-А	1	910	
ПС33		2ПС 15.12.3.5-Л-Б	1	910	
ПС34		3ПС 56.60.35-Л-А	8	240	
ПС35		3ПС 56.90.35-Л-А	4	360	
ПС36		3ПС 56.180.35-Л-А	7	720	
ПС37		3ПС 56.210.35-Л-А	7	840	
ПС38		3ПС 56.180.35-Л-Б	4	720	
ПС39		3ПС 56.180.35-Л-В	2	720	
ПС40		3ПС 56.180.35-Л-Г	2	720	
ПС41		3ПС 56.180.35-Л-Д	1	720	
ПС42		3ПС 56.150.35-Л-А	1	610	
ПС43	1.030.1-1.2-1 1.00.0	ПК 30.10-Т	16	700	
ПС44	4.00.0	1ПК 39.10-Т-1	4	800	
ПС45	5.00.0	1ПК 39.10-Т-2	4	800	

Спецификация соединительных элементов

Марка, поз.	Обозначение	Наименование	Кол.	Масса ед, кг	Примечание
МС-1	1.030.1-1.4-1-270	МС-1	70	0.26	
МС-2	70.6.060.80	МС-2	10	0.28	
МС-3	1.030.1-1.4-1-270	МС-3	58	0.52	
МС-6	12.011.300	МС-6	18	0.26	
МС-7	60.6.060.60	МС-7	12	0.25	
МС-8	1.030.1-1.4-1-280	МС-8	94	0.15	
МС-9	1.030.1-1.4-1-290	МС-9	8	6.9	
МС-10	1.030.1-1.4-1-300	МС-10	8	3.4	
МС-11	60.6.060.300	МС-11	12	1.25	
МС-14	1.030.1-1.4-1-310-03	МС-14	10	1.33	
МС-18	1.030.1-1.4-1-320-01	МС-18	32	0.31	
МС-23	40.8.060.80	МС-23	16	0.21	
МС-26	75.75.6.080.80	МС-26	4	0.55	
МС-27	40.8.060.110	МС-27	36	0.28	
РК-7С	1.030.1-1.4-1-330-01	РК-7С	146	17.9	
Р1	272-12-73.86-АС1.И3.15.00	Р1	12	13.4	
Р2		Р2	12	13.4	

Ал.I

т.п. 272-12-73.86

СОГЛАСОВАНО:

ИНВ.№ ПОДЛ. | ПОДПИСЬ И ДАТА | ВЗАМ. ИНВ.№

ПРИВЯЗАН

ИНВ.№

Рук.маст.	Биксон	
Н.контр.	Чесова	
Гл.инж.м.	Самобер	
ГАП	Барышева	
РИП	Марковкин	
Рук.гр.ин.	Карпачева	
Ст.инж.	Шапкина	

272-12-73.86-АС1

Унифицированное здание магазина торговой площадью 1500 кв.м.

Разрезы панельных стен. Спецификации панелей и соединительных элементов при t=-20°; -30°

Стадия	Лист	Листов
Р	42	

ЦНИИЭП торгово-бытовых зданий и туристских комплексов

Альт
т.п. 272-12-73.86
Инв. № подл. | Подпись и дата | Взам. инв. №

По оси А

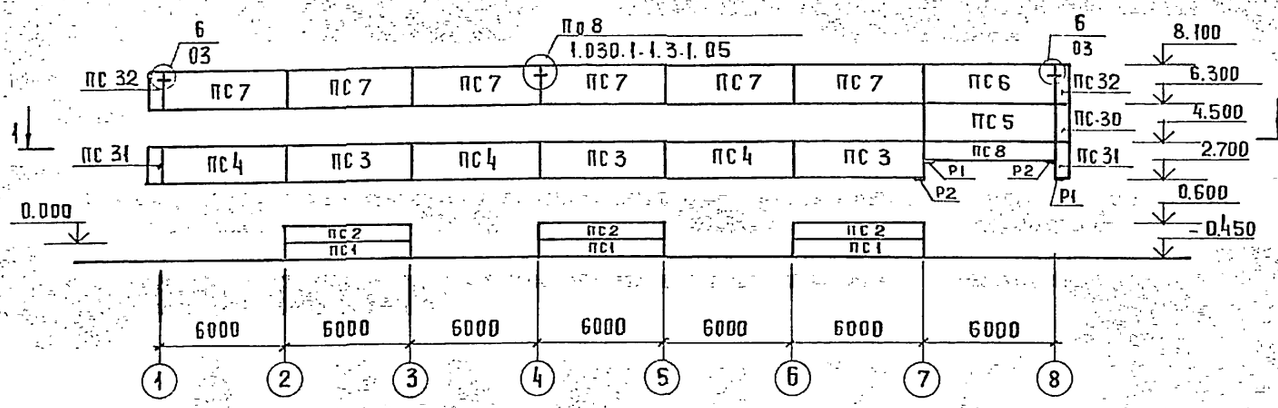

По оси Б

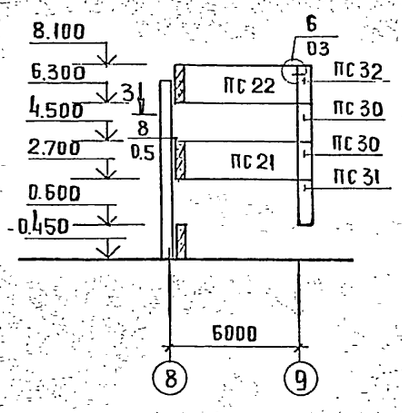

По оси И

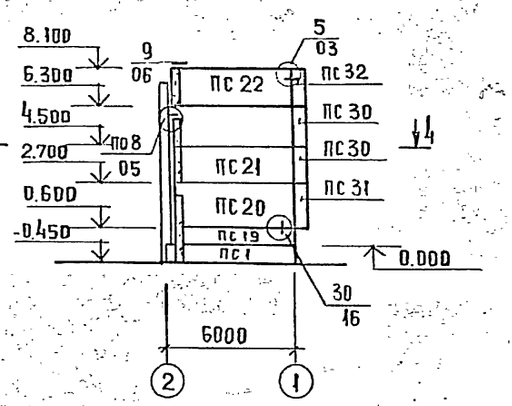

1-1

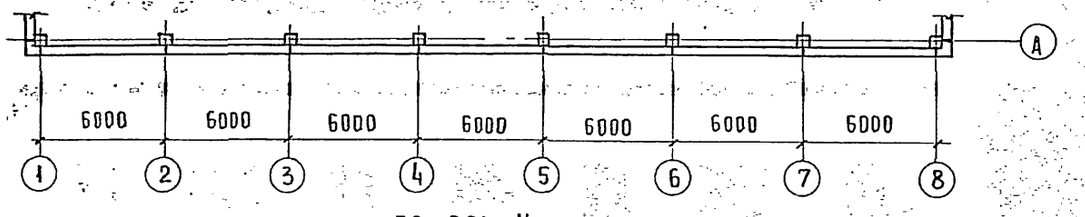

3-3

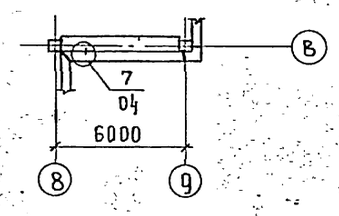

4-4

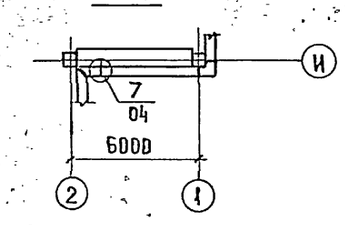

По оси Н

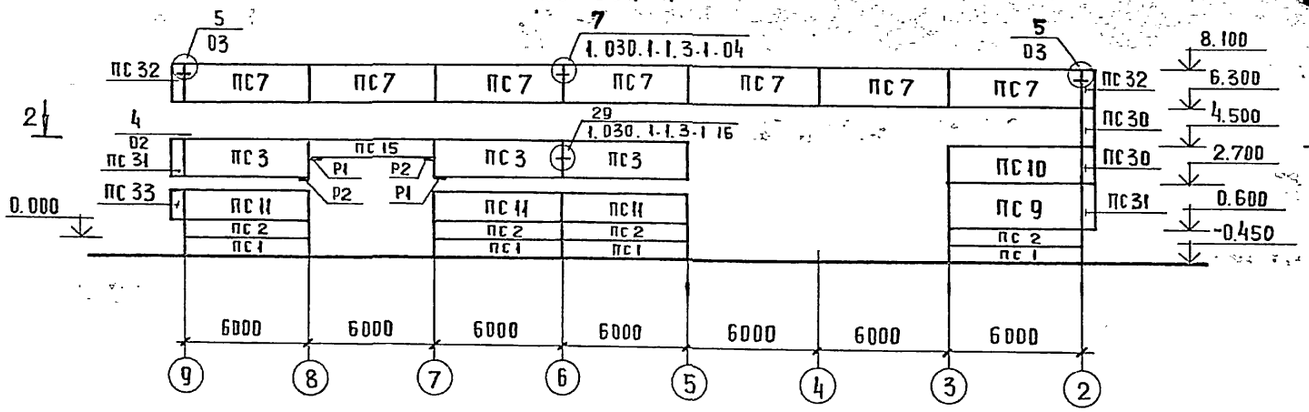

2-2

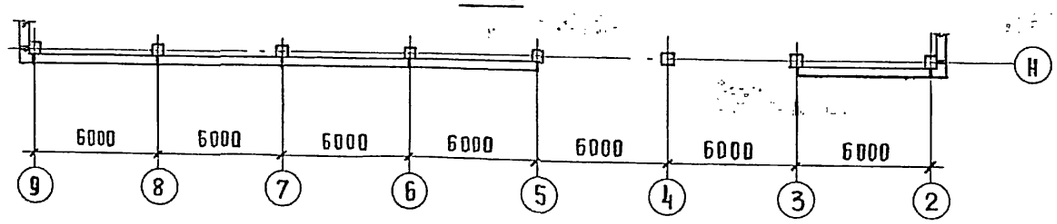

По оси Ж

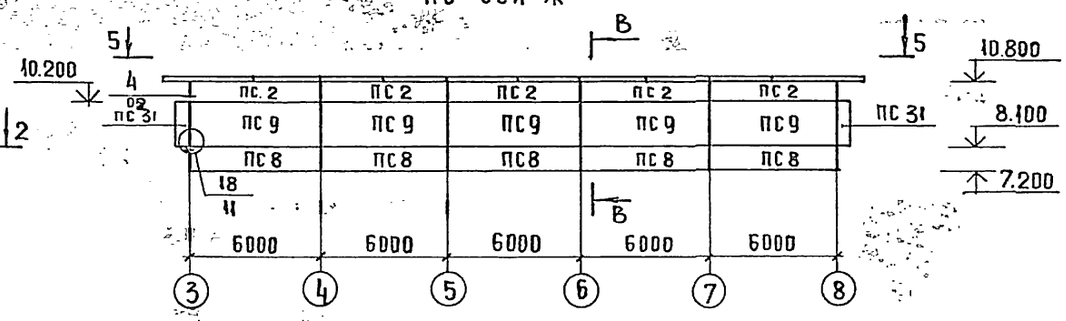

5-5

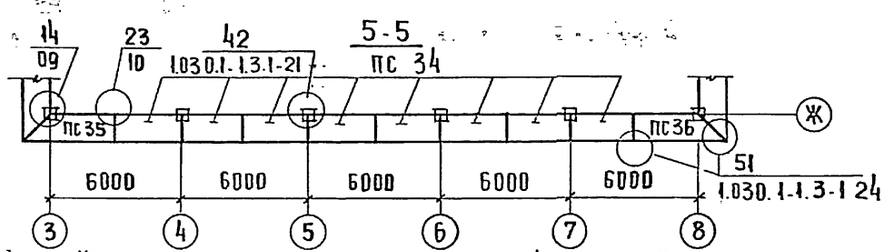

Узлы, в обозначении которых под чертой не стоит номер серии, смотреть в выпуске 3-1 серии 1.232.1-7.

272-12-73.86-АС1

Рук. маст	Биксон	
Н. контр	Чесова	
Гл. инж. м	Самовер	
ГАП	Барышева	
ГИП	Марковкин	
Рук. гр. нн.	Карпачева	
Ст. инж.	Шапкина	

Привязан:

Инв. №

Унифицированное здание магазина торговой площадью 1500 кв. м

Стадия	Лист	Листов
Р	43	

Схемы расположения панелей стен по осям А, В, И, Ж, Н при $t_н = -40°$

ЦНИИЭП торгово-бытовых зданий и туристских комплексов

по оси 9

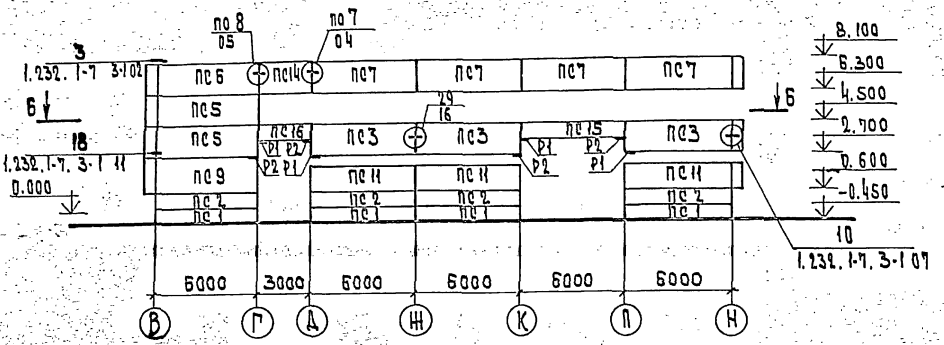

по оси 8

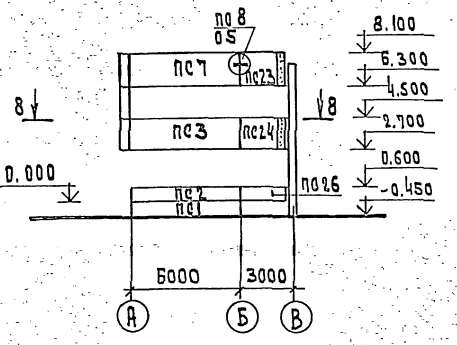

по оси 2

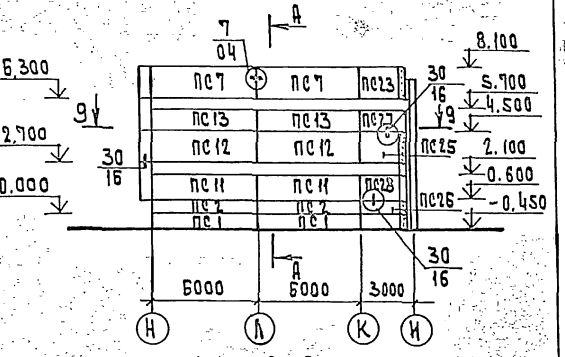

Б - Б

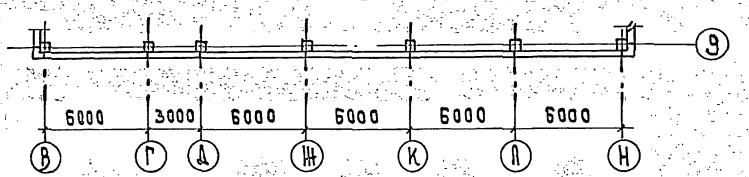

8 - 8

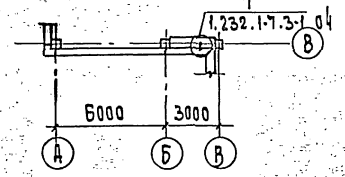

9 - 9

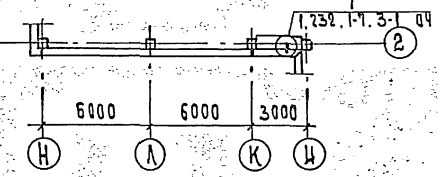

по оси 1

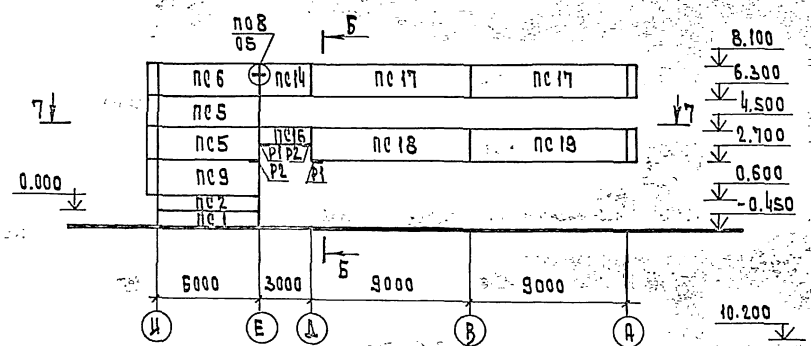

по оси К

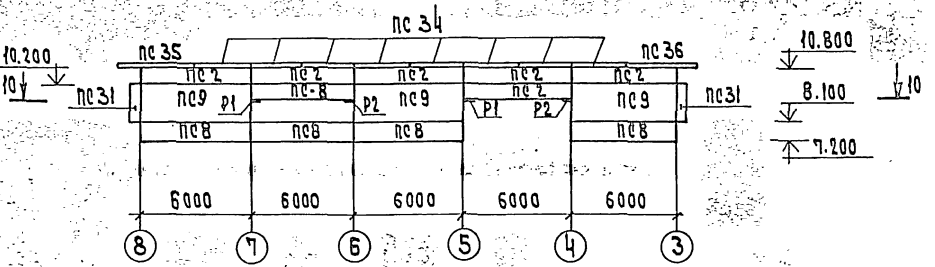

7 - 7

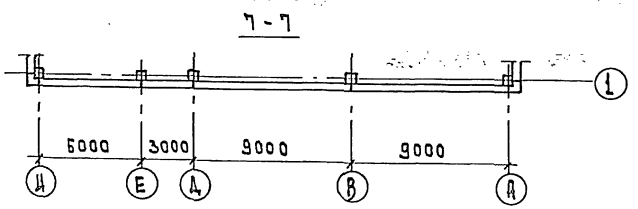

по осям 3; 8

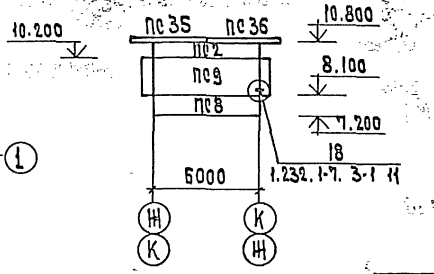

10 - 10

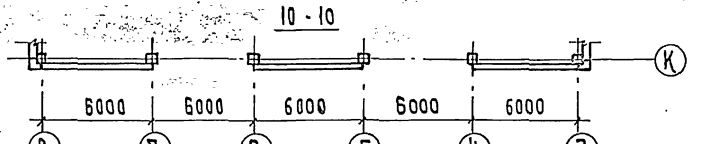

Узлы, в обозначении которых под чертой не стоит номер серии, смотрите в выпуске 3-1 серии 1.030.1-1

Привязан				272-12-73.86 АС1		
Рук. конс.	Диксон					
Н. контр.	Чесова					
Гл. инж. пр.	Самовер					
ГАП	Барышева					
Нач.	Харьковцев					
Рук. гр. ПЗ	Карпачева					
Ст. инж.	Шапкина					
Инв. №						

Унифицированное здание магазина торгового площадью 1500 кв. м	Стадия	Лист	Листов
	Р	44	
Схемы расположения панелей стен по осям К; 1; 2; 3; 8; 9 при t н = -40°	ЦНИИЭП торгово-бытовых зданий и туристских комплексов		

Инв. № подл. | Подп. и дата | Взам. инв. №

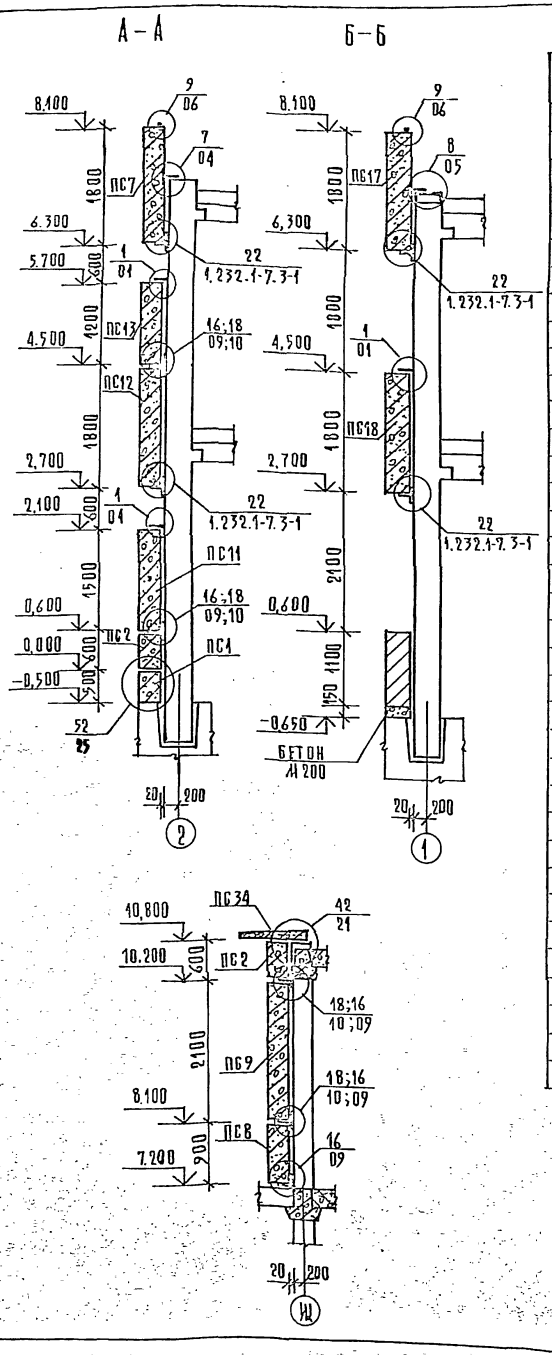

СПЕЦИФИКАЦИЯ ПАНЕЛЕЙ СТЕН ПРИ $t_н$ - 40°С

МАРКА, ПОЗ.	ОБОЗНАЧЕНИЕ	НАИМЕНОВАНИЕ	КОЛ.	МАССА ЕД., КГ	ПРИМЕЧАНИЕ
ПС1	1.030.1-1.1-1 78	БЦ 60.5.3,5 - А	16	1470	
ПС2	272-12-73.86-АС1.ИЗ.07.00	ПСТ 60.6.3,5 - 2.А - А	28	1190	
ПС3		ПСТ 60.18.3,5 - 2.А - Д	10	3400	
ПС4		ПСТ 60.18.3,5 - 2.А - Ж	3	3400	
ПС5		ПСТ 60.18.3,5 - 2.А - А	5	3400	
ПС6		ПСТ 60.18.3,5 - 2.А - Б	3	3400	
ПС7		ПСТ 60.18.3,5 - 2.А - В	20	3400	
ПС8		ПСТ 60.9.3,5 - 2.А - А	13	1530	
ПС9		ПСТ 60.21.3,5 - 2.А - А	13	3940	
ПС10		ПСТ 60.18.3,5 - 2.А - Г	1	3400	
ПС11		ПСТ 60.15.3,5 - 2.А - А	8	2850	
ПС12		ПСТ 60.18.3,5 - 2.А - Е	2	3400	
ПС13		ПСТ 60.12.3,5 - 2.А - А	2	2250	
ПС14		ПСТ 30.18.3,5 - 2.А - А	2	1720	
ПС15		ПСТ 60.9.3,5 - 2.А - Б	2	1530	
ПС16		ПСТ 30.9.3,5 - 2.А - А	2	860	
ПС17		ПСТ 90.18.3,5 - 1.А - А	2	5060	
ПС18		ПСТ 90.18.3,5 - 1.А - Б	1	5060	
ПС19		ПСТ 90.18.3,5 - 1.А - В	1	5060	
ПС20		1ПСТ 57.6.3,5 - 2.А-2-А	1	1130	
ПС21		1ПСТ 57.21.3,5 - 2.А-2-А	1	3740	
ПС22		1ПСТ 57.18.3,5 - 2.А-2-Б	2	3220	
ПС23		1ПСТ 57.18.3,5 - 2.А-2-А	2	3220	
ПС24		1ПСТ 27.18.3,5 - 2.А-1-А	2	1540	
ПС25		1ПСТ 27.18.3,5 - 2.А-1-Б	2	1540	
ПС26		1ПСТ 27.18.3,5 - 2.А-1-В	1	1540	
ПС27		1ПСТ 27.6.3,5 - 2.А-1-А	2	530	
ПС28		1ПСТ 27.12.3,5 - 2.А-1-А	1	1020	
ПС29		1ПСТ 27.15.3,5 - 2.А-1-А	1	1290	
ПС30		3ПСТ 56.180.35 - А - А	10	480	
ПС31		3ПСТ 56.210.35 - А - А	7	560	
ПС32		3ПСТ 56.180.35 - А - Б	6	480	
ПС33		3ПСТ 56.150.35 - А - Д	1	400	
ПС34	1.030.1-1.2-1 4.00.0	ПК 30.10 - Т	16	700	
ПС35	4.00.0	1ПК 39.10 - Т - 1	4	800	
ПС36	5.00.0	1ПК 39.10 - Т - 2	4	800	

СПЕЦИФИКАЦИЯ СОЕДИНИТЕЛЬНЫХ ЭЛЕМЕНТОВ ПРИ $t_н$ - 40°С

МАРКА, ПОЗ.	ОБОЗНАЧЕНИЕ	НАИМЕНОВАНИЕ	КОЛ.	МАССА ЕД., КГ	ПРИМЕЧАНИЕ
МС-1	1.030.1-1.4-1	МС-1	78	0,26	
МС-3	1.030.1-1.4-1	МС-3	58	0,52	
МС-6	12.011.300	МС-6	23	0,26	
МС-8	1.030.1-1.4-1	МС-8	90	0,15	
МС-18	1.030.1-1.4-1	МС-18	24	0,31	
МС-23	40.8.060.80	МС-23	16	0,21	
МС-26	75.75.6.080.80	МС-26	4	0,55	
МС-27	40.8.060.110	МС-27	24	0,28	
МС-34	12.011.300	МС-34	12	0,27	
МС-35	1.232.1-7.3-1 15	МС-35	14	0,48	
МС-36	1.232.1-7.3-1 15-01	МС-36	12	0,43	
МС-37	6.100.060.160	МС-37	4	0,76	
МС-38	6.60.060.250	МС-38	12	0,71	
МС-39	1.232.1-7.3-1 16	МС-39	10	1,49	
МС-41	1.232.1-7.3-1 17-01	МС-41	8	0,5	
МС-43	1.232.1-7.3-1 15-02	МС-43	46	0,26	
МС-45	6.40.060.200	МС-45	12	0,58	
РК-7С	1.030.1-1.4-1 330-01	РК-7С	140	17,9	
Р1	272-12-73.86-АС1.ИЗ.15.00	Р1	12	13,4	
Р2		Р2	12	13,4	

Узлы, в обозначении которых под чертой не стоит номер серии, смотреть в выпуске 3-1 серии 1.030.1-1.

Привязан:

Инв. №

Инв. № подл. | Подп. и дата | Взам. инв. №

Рук. мас	Биксон	
Н. контр.	Чесова	
Гл. инж.	Сливер	
ГАП	Барышева	
СИП	Марковкин	
Рук. грп	Карпачева	
Ст. инж.	Шапкина	

272-12-73.86-АС1

Унифицированное зданиe магазина торговой площадью 1500 кв. м

Разрезы панельных стен. Спецификации панелей и соединительных элементов при $t_н$ - 40°

Стадия	Лист	Листов
Р	45	

ЦНИИЭП торгово-бытовых зданий и туристских комплексов

Ал.I

т.п. 272-12-73.86

Перекрытие на отм. 2.580

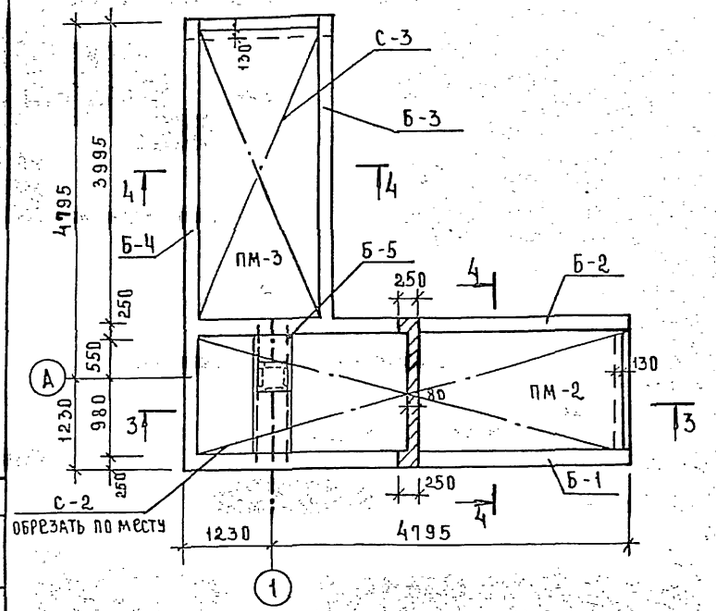

Перекрытие на отм. 0.100

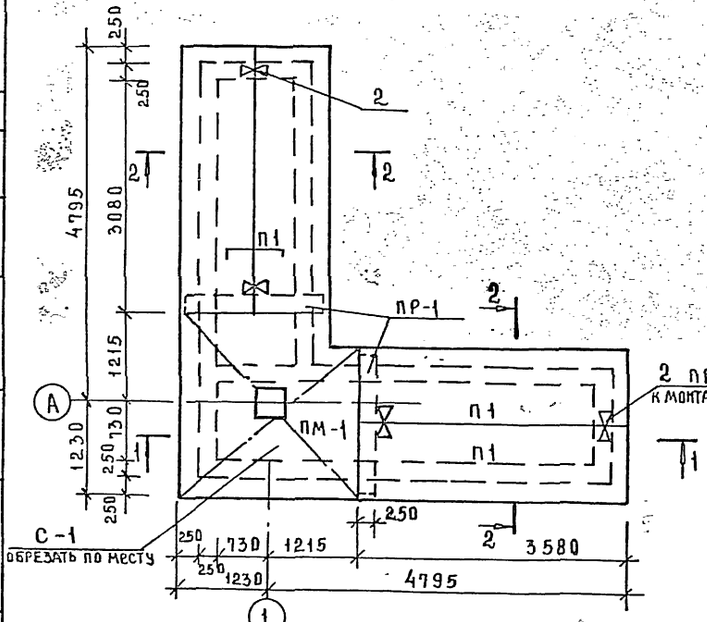

1 — 1

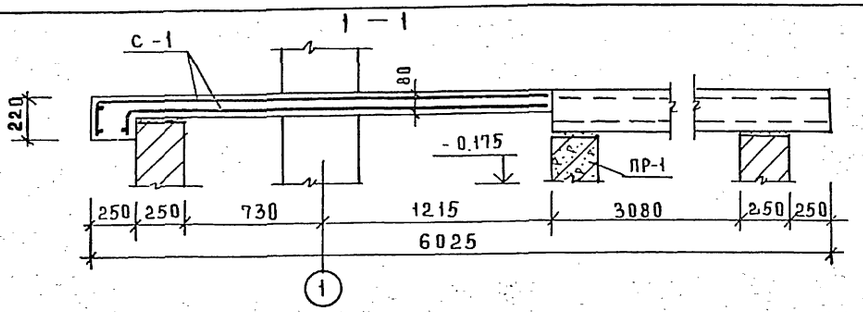

2 — 2

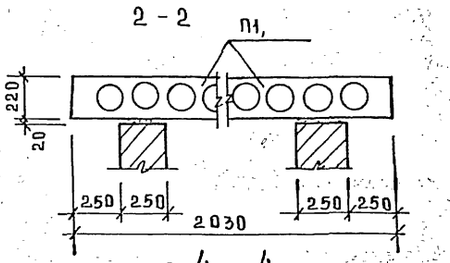

3 — 3

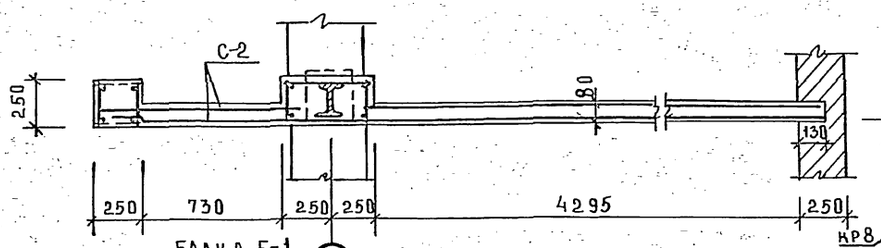

Балка Б-1

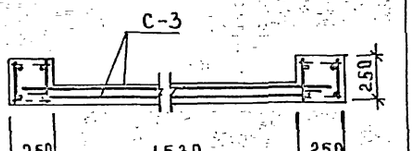

Балка Б-3

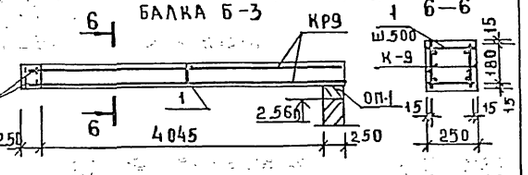

4 — 4

5 — 5

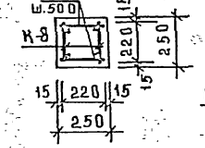

Балка Б-5

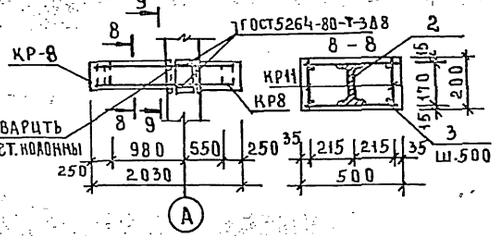

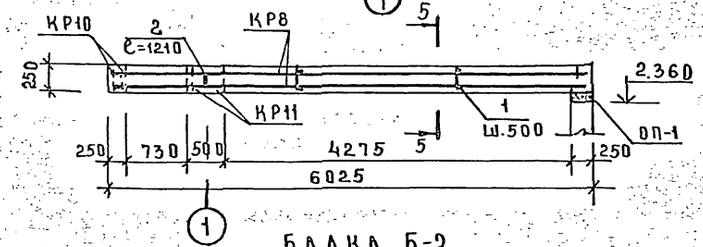

Балка Б-2

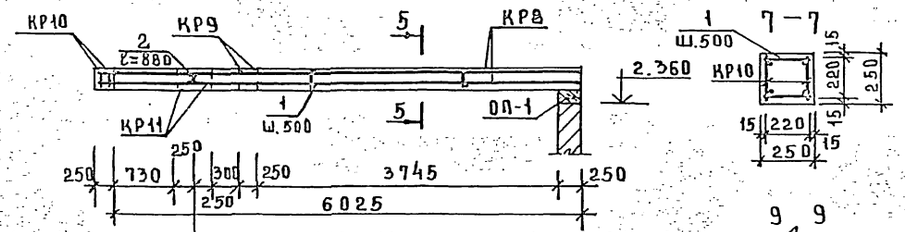

Балка Б-4

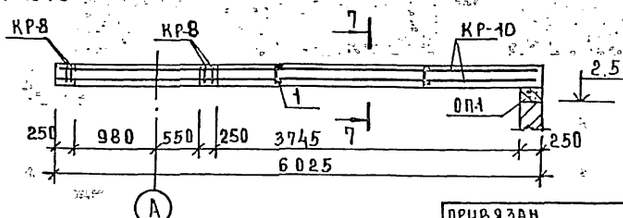

7 — 7

9 — 9

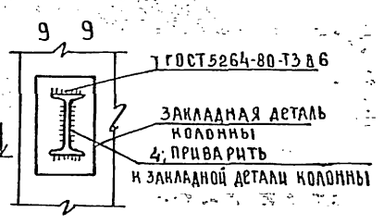

1. Расположение витрин 1,2 см. лист 16
2. Спецификация и выборка стали даны на листе 47

					272-12-73.86-АС1	
Привязан			Рук. маст	Биксон	Унифицированное здание магазина торговой площадью 1500 кв.м	Стадия: Р; Лист: 46; Листов:
			Н. контр	Чесова		
			Гл. инж. м	Самовер		
			ГАП	Барышева	Витрина 1. Планы перекрытий на отм. 0.100 и 2.580	ЦНИИЭП торгово-бытовых зданий и туристских комплексов
Инв. №			Рук. гр. ин	Карпачева		

Инв. № подл. | Подпись и дата | Взам. инв. №

Ал. I

т.п. 272-12-73.86

Витрина 2

Перекрытие на отм. 2.58

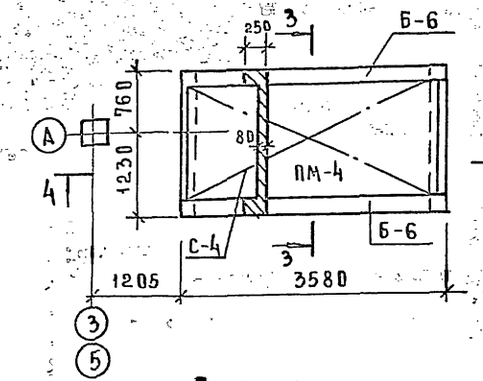

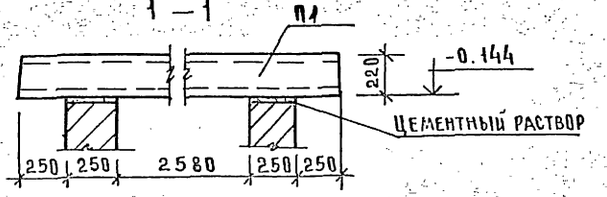

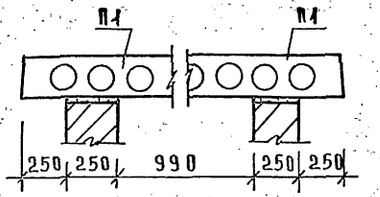

Перекрытие на отм. 0.100

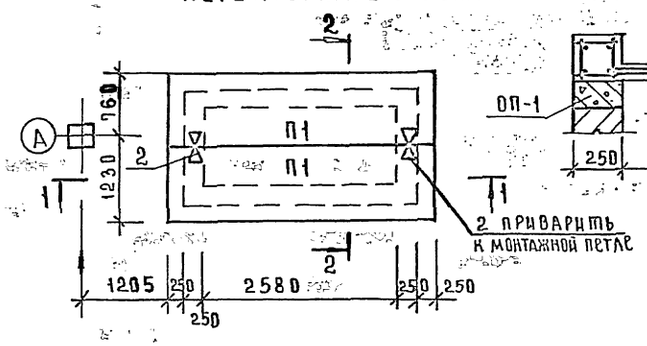

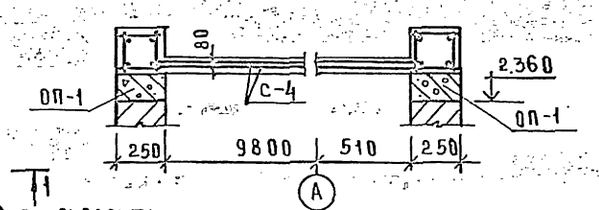

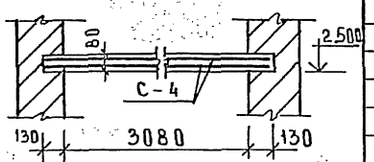

Балка Б—6

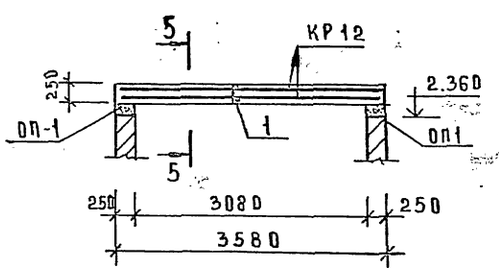

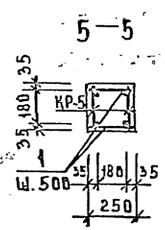

Выборка стали на элемент

ТАБЛ. 2

Марка элемента		Изделия арматурные												Общий вес
		Арматура класса										Прокат марки		
		А I			А III							Ст. 3		
		ГОСТ 5781-82										ГОСТ 8239-72		
		ф6	ф8	итого	ф7	ф8	ф10	ф12	ф14	ф22	итого	I16	итого	
Витрина 1	Б-1	3.84		3.84			7.2			35.8	43.0	31.8	31.8	78.64
	Б-2	3.84		3.84			7.2			35.8	43.0			46.84
	Б-3	2.64		2.64		3.4			10.2		13.6			16.24
	Б-4	4.08		4.08				10.6	14.4		25.0			29.08
	Б-5		1.28	1.28						23.84	23.84			25.12
	ПМ-1	0.88		0.88	63.42						63.42			64.3
	ПМ-2				85.7						85.7			85.70
	ПМ-3				67.8						67.8			67.80
Витрина 2	Б-6	2.88		2.88		2.8		6.32			9.12			11.92
	ПМ-4				42.8						42.8			42.80
	отдельные стержни	0.44									0.44			0.44

Спецификация элементов козырьков

ТАБЛ. 1

Марка поз.	Обозначение	Наименование	Кол.	Масса ед. кг	Примечание
		Изделия железобетонные			
		Плиты перекрытий			
П-1	1.141-1 вып.60	ПК36.10-6Т	6	1055	
		Опорные плиты			
ОП-1	1.225-2.11-4.0.0.0-01	ОП5.2-Т	8	50.0	
		Перемычки			
ПР-1	1.138-10 вып.1	1ПР28-18.25.22у	2	250.0	
		Изделия монолитные			
		Витрина №1	1		
Б-1/Б-2		Балка Б-1; Б-2	1/1		
КР8		Каркас КР 8	2	23.54	
1		ф6АI ГОСТ 5781-82, ℓ=220	26	0.05	
		Бетон М-200	0.377		м³
		Балка Б-3	1		
КР9		Каркас КР9	2	8.11	
1		ф6АI ГОСТ 5781-82; ℓ=220	16	0.05	
		Бетон М-200	0.265		м³
		Балка Б-4	1		
КР10		Каркас КР10	2	14.6	
1		ф6АI ГОСТ 5781-82; ℓ=220	26	0.05	
		Бетон М-200	0.377		м³
		Балка Б-5			
КР11		Каркас КР11	2	12.54	
4		Двутавр 16 ГОСТ 8239-72 / Ст 3 ГОСТ 535-79 ℓ общ.	2.10	15.9	п.м
3		ф6АI ГОСТ 5781-82; ℓ=470	8	0.10	
		Бетон М-200	0.203		м³
ПМ-1		Плита ПМ-1	1		
С-1		Сетка 150/150/7/7 / 2500 ГОСТ 8478-81	6.0	10.57	п.м
		Бетон М-200	0.50		м³
ПМ-2		Плита ПМ-2	1		
С-2		Сетка 150/150/7/7 / 1700 ГОСТ 8478-81	12.0	7.14	п.м
		Бетон М-200	0.676		м³
ПМ-3		Плита ПМ-3	1		
С-3		Сетка 150/150/7/7 / 1700 ГОСТ 8478-81	9.50	7.14	п.м
		Бетон М-200	0.542		м³
		Витрина №2	2		
		Балка Б-6	2		
КР12		Каркас КР12	2	6.00	
1		ф6АI ГОСТ 5781-82; ℓ=220		0.05	
		Бетон М-200		0.225	м³
ПМ-4		Плита ПМ-4	1		
С-5		Сетка 150/150/7/7 / 1500 ГОСТ 8478-81	6.65	6.44	п.м
		Бетон М-200	0.4		м³
2		ф6АI ГОСТ 5781-82, ℓ=1000	2.0	0.22	п.м

272-12-73.86-АС1

Привязан	Рук. мат.	Биксон	
	Н. контр.	Чесова	
	Гл. инж. м.	Самовер	
	Гап	Барышева	
	Гип	Марковкин	
Инв. №	Рук. гр. ин.	Карпачева	

Унифицированное здание магазина торговой площадью 1500 кв. м

Стадия	Лист	Листов
Р	47	

Витрина 2. Планы перекрытий на отм. 0.100 и 2.580. Спецификация

ЦНИИЭП торгово-бытовых зданий и туристских комплексов

Инв. № подл. | Подпись и дата | Взам. инв.

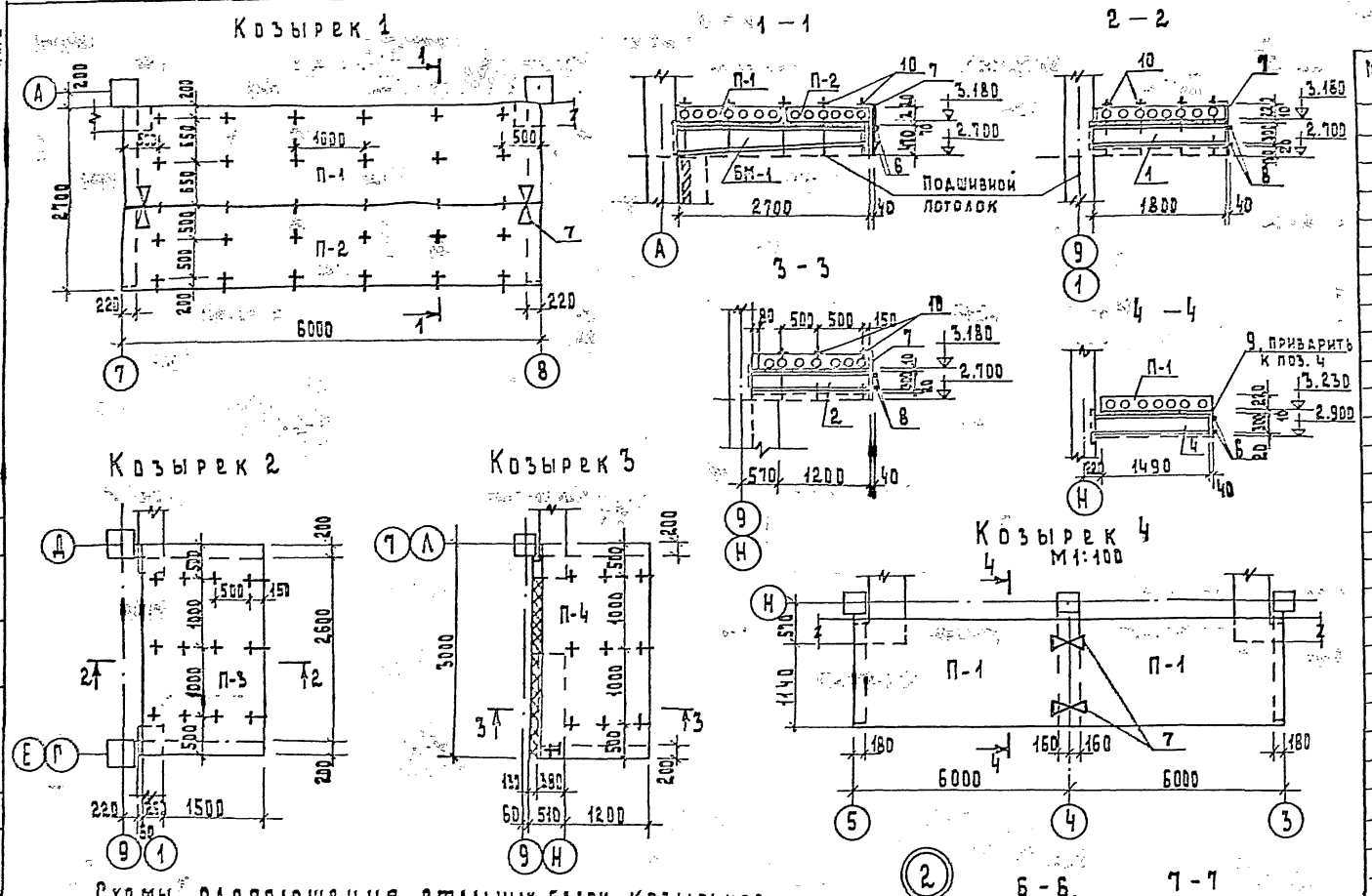

Спецификация элементов козырьков

Марка поз.	Обозначение	Наименование	Кол	Масса ед, кг	Примечание
		Изделия железобетонные			
		Плиты перекрытий			
П-1	1.141-1 Вып. 59	ПК 60.15-8АIIIТ	3	2800	
П-2		ПК 60.12-8АIIIТ	1	2100	
П-3	1.141-1 Вып. 60	ПК 30.18-8АIIIТ	2	1587	
П-4		ПК 30.15-8АIIIТ	2	1400	
		Опорные плиты			
ОП-1	1.141-1 Вып. 63	ОП 5.2-Т	2	50.0	
		Изделия стальные			
БМ-1	272-12-73.86-АС1.ИЗ.01.00	Балка БМ-1	2	112.4	
		Двутавр 30 ГОСТ 8239-72 / Ст. 3 ГОСТ 535-79			
1		ℓ=1870	4	68.3	
2		ℓ=1570	2	57.3	
3		ℓ=1440	2	52.6	
4		ℓ=1470	4	53.7	
		Полоса 6-10×200 ГОСТ 103-76 / Ст. 3 ГОСТ 535-79			
5		ℓ=250	2	9.23	
		Отдельный стержень			
		ГОСТ 5781-82			
6		ф 10 АI ℓ=5800	6	3.58	
7		ℓ=950	10	0.59	
8		ℓ=2800	8	1.73	
9		ℓ=550	12	0.34	
10	272-12-73.86-АС1.ИЗ 05.00	Анкер А-1	72	0.59	
11	АС1.ИЗ.06.00	А-2	2	2.34	
12		Сетка N20-1.6 ГОСТ 5336-80	47	2.0	м²

1. Расположение козырьков на плане см. листы 32,33
2. Все стальные балки оштукатуриваются по сетке N20-1.6 ГОСТ 5336-80.
3. Сварку вести электродами Э42, высота швов $h_{\text{ш}}$=6мм
4. Отверстия в торцах плит заделать бетоном М-50 и заштукатурить.

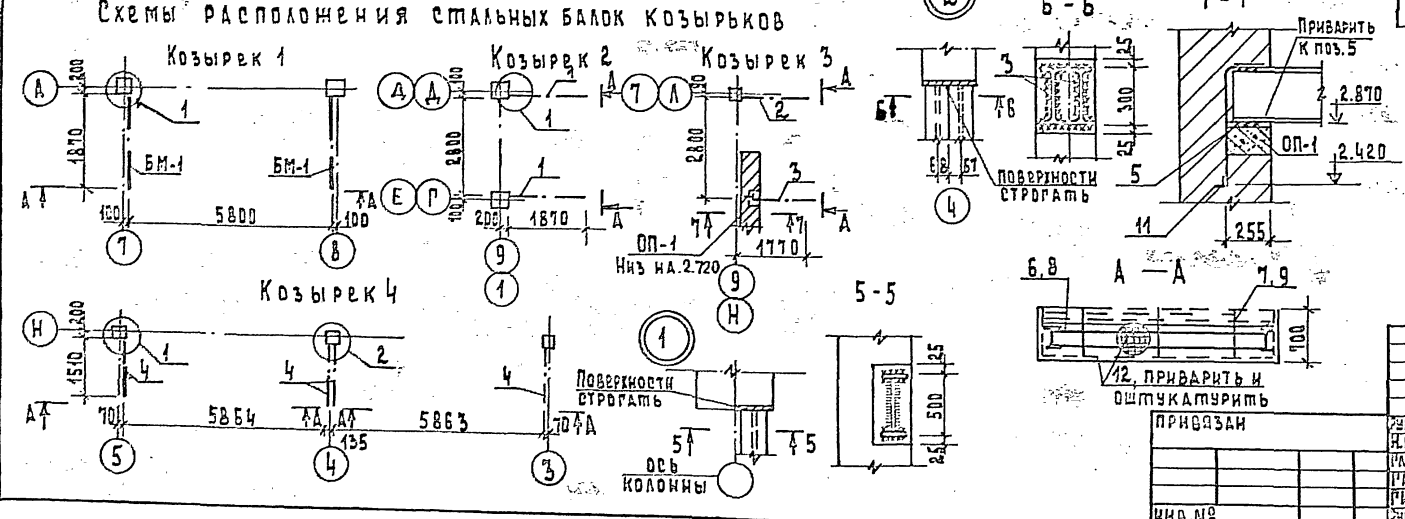

Рук.маст.	Биксон			
Н.контр.	Чесова			
Гл.инж.м.	Самовер			
ГАП	Барышева			
ГИП	Марковкин			
Рук.гр.инж.	Карпачева			

272-12-73.86-АС-1

АС-1

Унифицированное здание магазина торговой площадью 1500 кв.м

Козырьки входов

Стадия	Лист	Листов
Р	48	

ЦНИИЭП

Торгово-бытовых зданий и туристских комплексов

Привязан

Инв.№

Инв.№ подл. | Подпись и дата | Взам.инв.№

т.п. 272-12-73.86

Ал.I

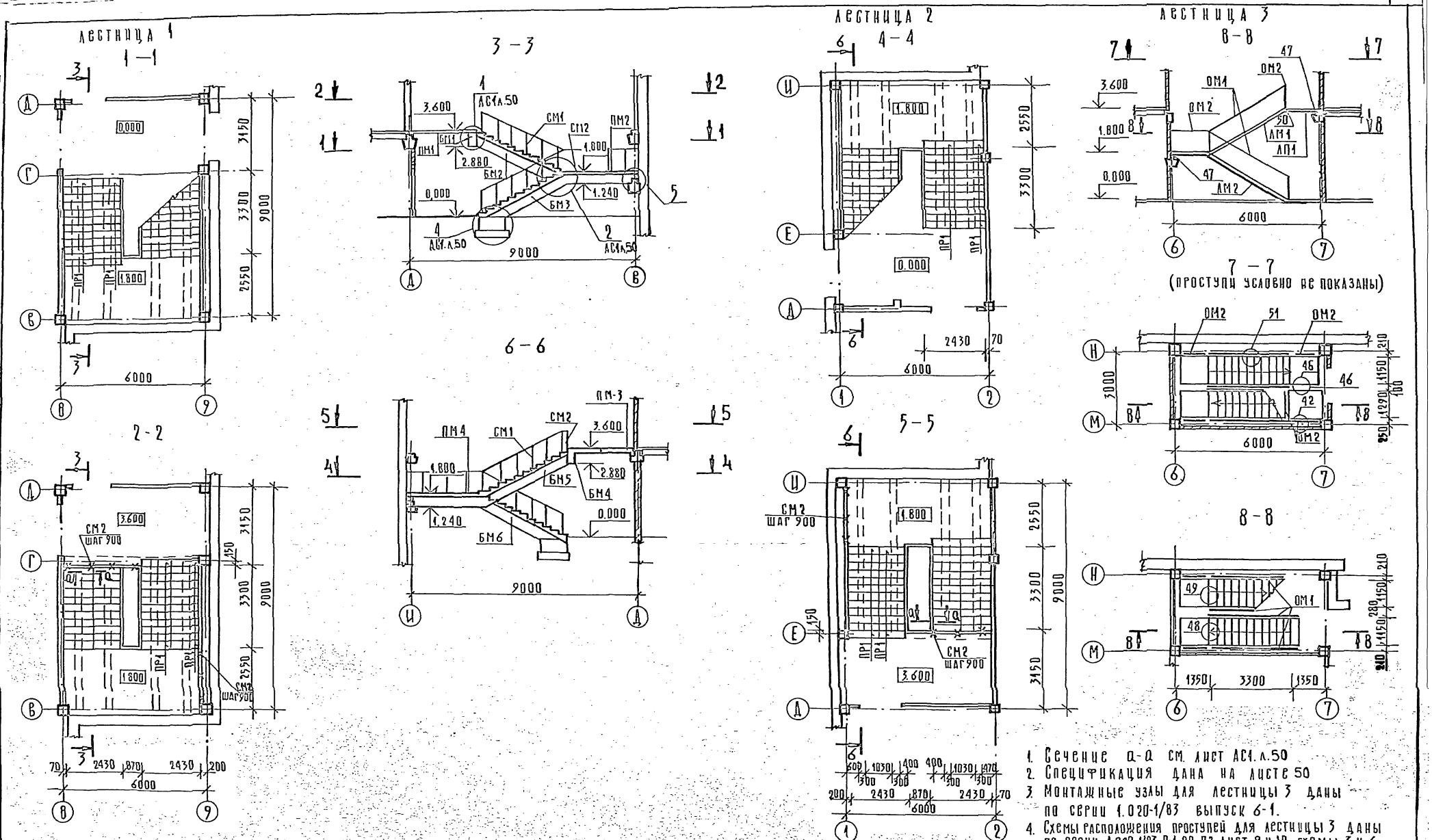

1. Сечение а-а см. лист АС1.л.50
2. Спецификация дана на листе 50
3. Монтажные узлы для лестницы 3 даны по серии 1.020-1/83 выпуск 6-1.
4. Схемы расположения проступей для лестницы 3 даны по серии 1.020-1/83 0-1 20 ПЗ лист 9 и 10, схемы 3 и 6.

272-12-73.86-АС1

Рук. маст.	Биксон		
Н. контр.	Чесова		
Гл. инж. м.	Самовер		
Гл. ап.	Барышева		
Гл. ип.	Марковкин		
Рук. гр. арх.	Карпачева		
Инженер	Панфилова		

Унифицированное здание магазина торговой площадью 1500 кв. м

Стадия	Лист	Листов
Р	49	

Лестницы 1, 2, 3

ЦНИИЭП торгово-бытовых зданий и туристских комплексов

Привязан:

Инв. №

Инв. № подл. | Подп. и дата | Взам. инв. №

Согласовано

т.п. 272-12-73.86

Ал. I

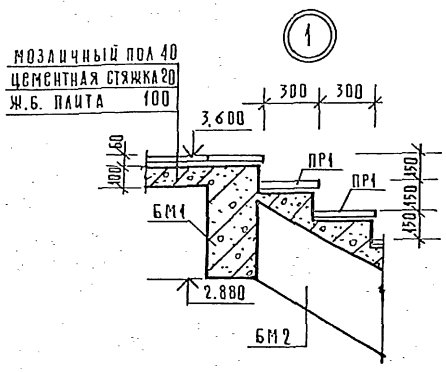

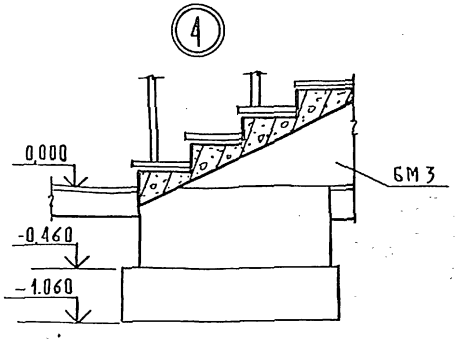

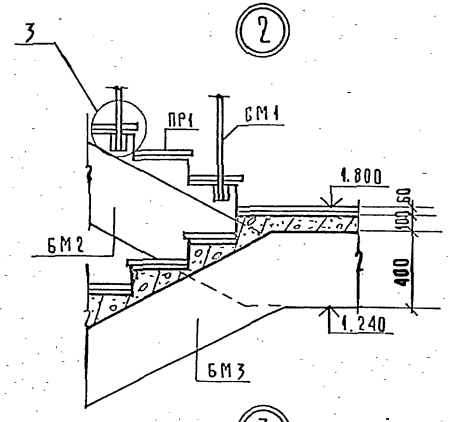

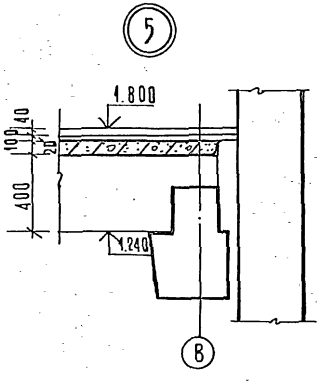

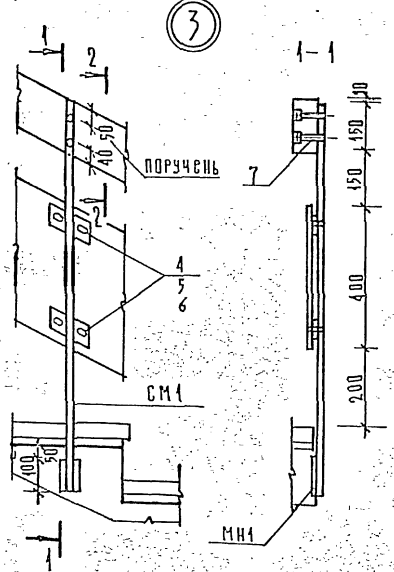

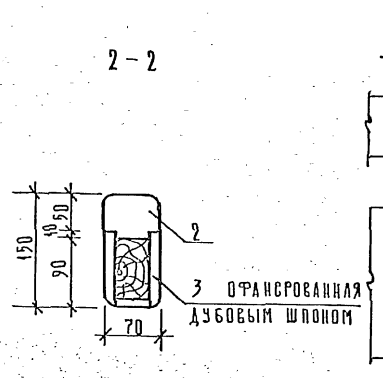

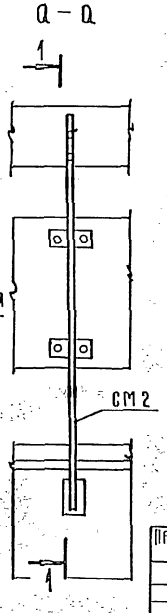

СПЕЦИФИКАЦИЯ ЭЛЕМЕНТОВ НА ОДНУ ЛЕСТНИЦУ

МАРКА ПОЗ.	ОБОЗНАЧЕНИЕ	НАИМЕНОВАНИЕ	КОЛ. 1	КОЛ. 2	КОЛ. 3	МАССА ЕД., Т	ПРИМЕЧАНИЕ
		Изделия железобетонные					
АМ1	1.050.1-2.1 07.0.00.0 СБ	АМП 57.11.18-5			1	2,4	
АМ2	1.050.1-2.1 15.0.00.0 СБ	АМП 57.11.18-5-3			1	2,1	
	1.050.1-2.1 18.0.00.0 СБ	1АН 13.3			24	0,03	
		2АН 14.5			4	0,07	
		2АН 14.3			4	0,05	
		2АН 14.5В			4	0,07	
ПР1		1АН 12.3	48	48		0,04	
АП1	1.050.1-2.1 17.0.00.0 СБ	АПП 14.12В			1	0,52	
		Изделия монолитные					
БМ1	272-12-73.86АС1. л.53	БМ 1	1				
БМ2		БМ 2	2				
БМ3		БМ 3	2				
БМ4		БМ 4		1			
БМ5		БМ 5		2			
БМ6		БМ 6		2			
ПМ1		ПМ 1	1				
ПМ2		ПМ 2	1				
ПМ3		ПМ 3		1			
ПМ4		ПМ 4		1			
СТМ1		СТМ 1	1	1			
СТМ2		СТМ 2	1	1			
		Изделия стальные					
ОМ1	1.050.1-2.2. 01.0	ОГРАЖДЕНИЯ ОМ 18-1			4	0,044	
ПМ2		ОМН 18-1			5	0,014	
СМ1		СМ1	19	19		5,56	КГ
СМ2		СМ2	7	7		5,48	КГ
	1.020-1/83. 7-1 100	МС 30			1	2,90	КГ
	1.020-1/83 6-1 84	СОЕДИНИТЕЛЬНЫЕ МС-35			50	0,31	КГ
		МАТЕРИАЛЫ					
1		ЛИСТ АСБЕСТОЦЕМЕНТНЫЙ					
		ГОСТ 18124-75 ТОЛЩ. 10, $м^2$	6,4	6,4			
2		ДУБОВЫЙ БРУС 50×50 $м^3$	0,04	0,04			
3		СТОЛЯРНАЯ ПЛИТА $м^3$	0,01	0,01			
4		БОЛТ ГОСТ 7801-81 М8×40	100	100			
5		ГАЙКА, ГОСТ 5915-70 М8	100	100			
6		ШАЙБА 8 ГОСТ 11371-78	100	100			
7		БОЛТ ГОСТ 7798-70 М10×80	50	50			

Привязан:

Инв. №

Рук.маст.	Бикбов	
Н.контр.	Чесова	
Гл.инж.м.	Баимбер	
ГАП	Барышева	
СИП	Марковкин	
Рук.гр.инж.	Карпачева	
Инженер	Панфилова	

272-12-73.86-АС1

Унифицированное здание магазина торговой площадью 1500 кв.м

Лестница 2. Узлы 1÷5 сечение а-а

Стадия	Лист	Листов
Р	50	

ЦНИИЭП торгово-бытовых зданий и туристских комплексов

Инв.№ подл. | Подп. и дата | Взам. инв.№

Монтажная схема балок

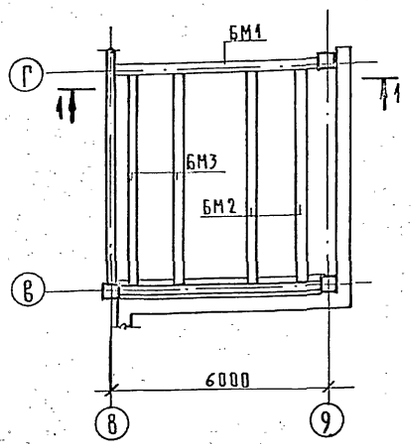

ПМ1

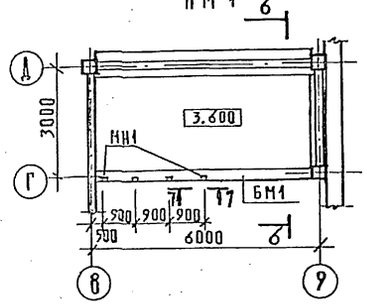

ПМ2

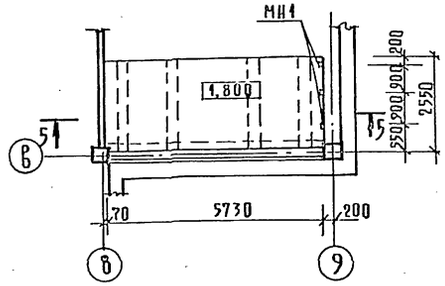

5-5

(Армирование балок условно не показано)

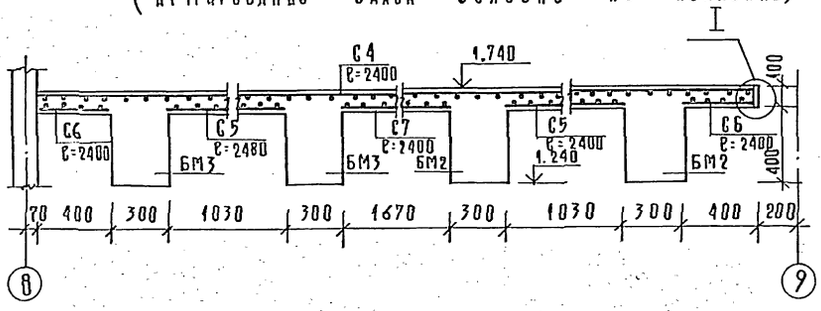

Монтажная схема монолитных ступеней

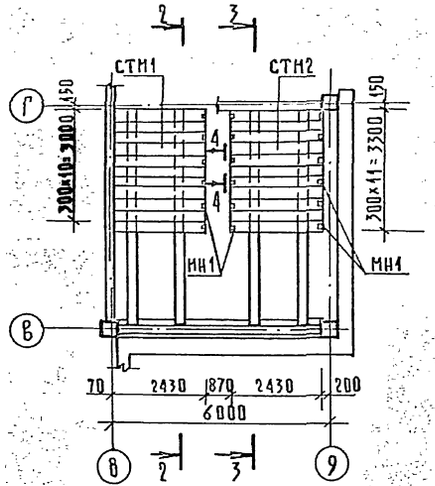

6-6

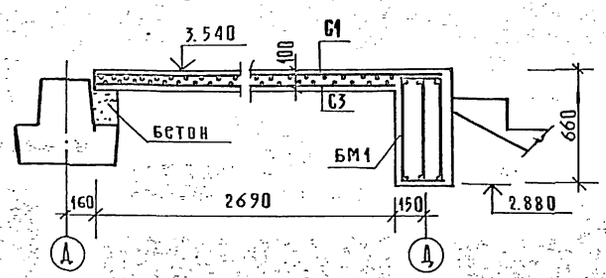

7-7

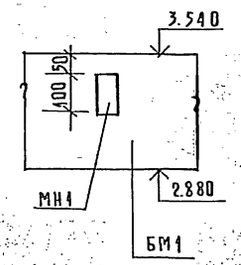

4-4

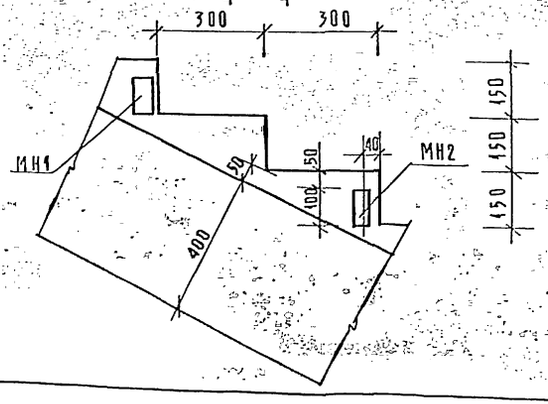

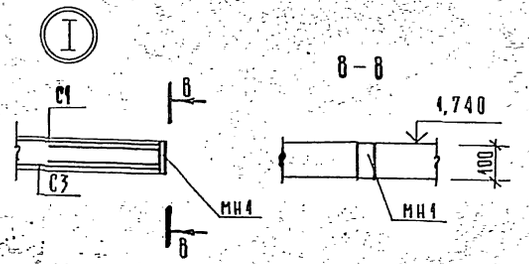

8-8

Спецификация стали на монолитный элемент

Марка поз.	Обозначение	Наименование	Кол.	Масса ед. кг	Примечание
		Изделия монолитные			
		ПМ1			
С1	272-12-73.86-АС1.И2.04.00	Сетка С1	1	13,4	
С3		100/100/8/8 ГОСТ 8478-81			
		В=2400; В=5700	1	123,0	
		ПМ2			
С4		Сетка 100/100/8/8 ГОСТ 8478-81			
		В=2400; В=5700	1	112,0	
С5		В=2400; В=400	2	8,0	
С6		В=2400; В=1050	2	21,0	
С7		В=2400; В=1700	1	34,0	

Спецификация бетона на монолитный элемент

Марка поз.	Обозначение	Наименование	Кол.	Объем м³	Примечание
БМ1	272-12-73.86АС1. л 53	Балка БМ1	1	1,08	
БМ2		БМ2	2	0,732	
БМ3		БМ3	2	1,02	
СТМ1		Ступень СТМ1	1	1,06	
СТМ2		СТМ2	1	1,06	
ПМ1		Площадка ПМ1	1	1,62	
ПМ2		ПМ2	1	1,37	

1. Сечения 1-1, 2-2, 3-3 даны на листе 53
2. Данный лист смотри совместно с листами 49,50
3. Материал конструкции - бетон марки 200, арматура класса А-III ГОСТ 5781-82

Привязан:

Инв. №

Рук. маст.	Быков	
Н. контр.	Чесова	
Гл. инж. п.	Самовер	
ГАП	Барышева	
ГИП	Марковкин	
Рук. гр. К.	Карпачева	
Инженер	Панфилова	

272-12-73.86-АС1

Унифицированное здание магазина торговой площадью 1500 кв.м.

Стадия	Лист	Листов
Р	51	

Достницал. Монтажные схемы балок, монолитных ступеней, ПМ1 - ПМ2.

ЦНИИЭП торгово-бытовых зданий и туристских комплексов

Инв. № подл. | Подп. и дата | Взам. инв. №

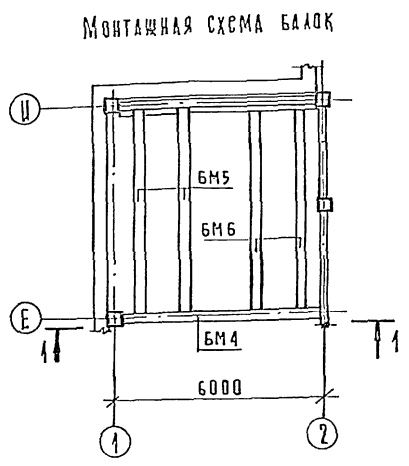

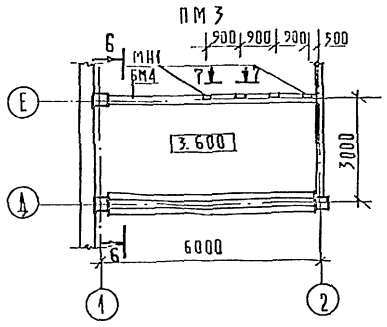

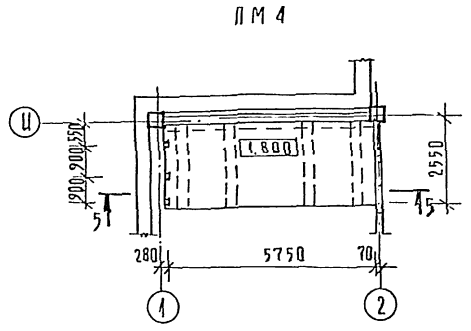

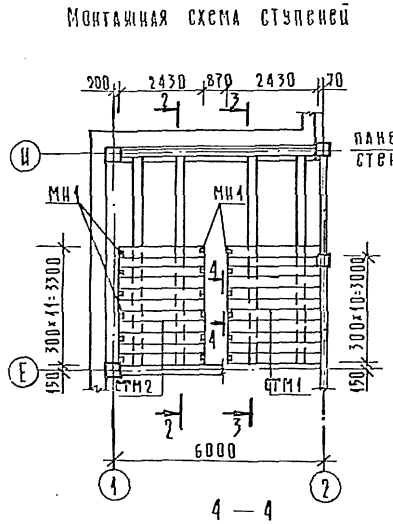

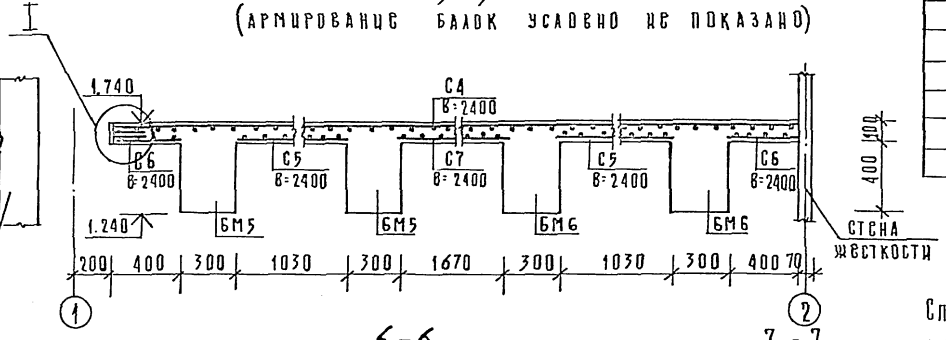

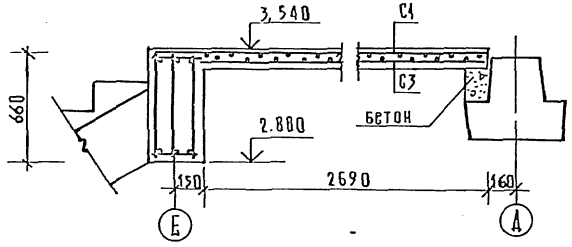

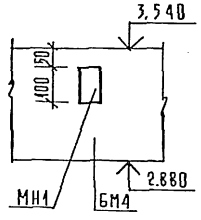

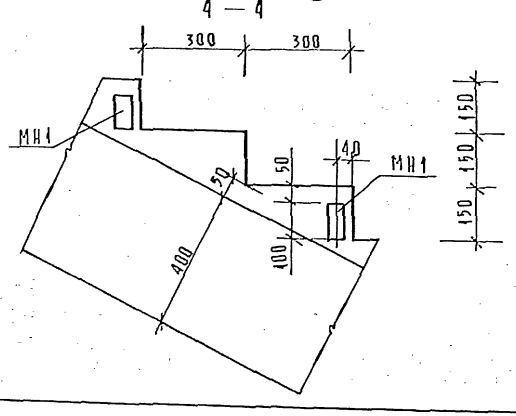

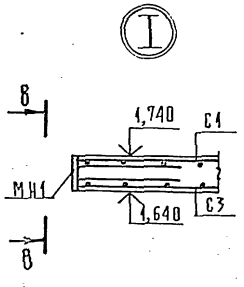

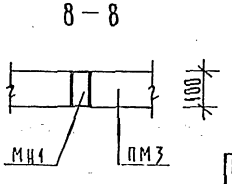

Спецификация стали на монолитный элемент

Марка поз.	Обозначение	Наименование	Кол.	Масса ед., кг	Примечание
		Изделия монолитные			
		ПМ 3			
С 1	272-12-73.86-АС1.И2.04.00	Сетка С 1	1	134,0	
С 3		100/100/8/8ГОСТ8478-81			
		Е = 5700	1	123,0	
		ПМ 4			
С 4		Сетка 100/100/8/8ГОСТ8478-81			
		В = 2400; Е = 5700	1	112,0	
С 5		В = 2400; Е = 400	2	8,0	
С 6		В = 2400; Е = 1050	2	21.0	
С 7		В = 2400; Е = 1700	1	34.0	

Спецификация бетона на монолитный элемент

Марка поз.	Обозначение	Наименование	Кол.	Объем ед., м³	Примечание
БМ 4	272-12-73.86-АС1. Л.54	Балка БМ 4	1	1,08	
БМ 5		БМ 5	2	0,732	
БМ 6		БМ 6	2	1,02	
СТМ 1		Ступень СТМ 1	1	1,06	
СТМ 2		СТМ 2	1	1,06	
ПМ 3		Площадка ПМ 3	1	1,62	
ПМ 4		ПМ 4	1	1,37	

1. Сечения 1-1, 2-2, 3-3 даны на листе 54
2. Данный лист смотри совместно с листами 49,50
3. Материал конструкций – бетон марки 200

272-12-73.86-АС1

Рук.маст.	Биксон		
Н.контр.	Чесова		
Гл.инж.м.	Самовер		
ГАП	Барышева		
ГИП	Марковкин		
Рук.гр.ин.	Карпачева		
Инженер	Панфилова		

Унифицированное здание магазина торговой площадью 1500 кв. м.

Лестница 2. Монтажные схемы балок, монолитных ступеней, ПМ3 ÷ ПМ4.

Стадия	Лист	Листов
Р	52	

ЦНИИЭП торгово-бытовых зданий и туристских комплексов

Привязан:

Инв. №

Инв. № подл. | Подп. и дата | Взам. инв. №

т.п. 272-12-73.86

Ал. I

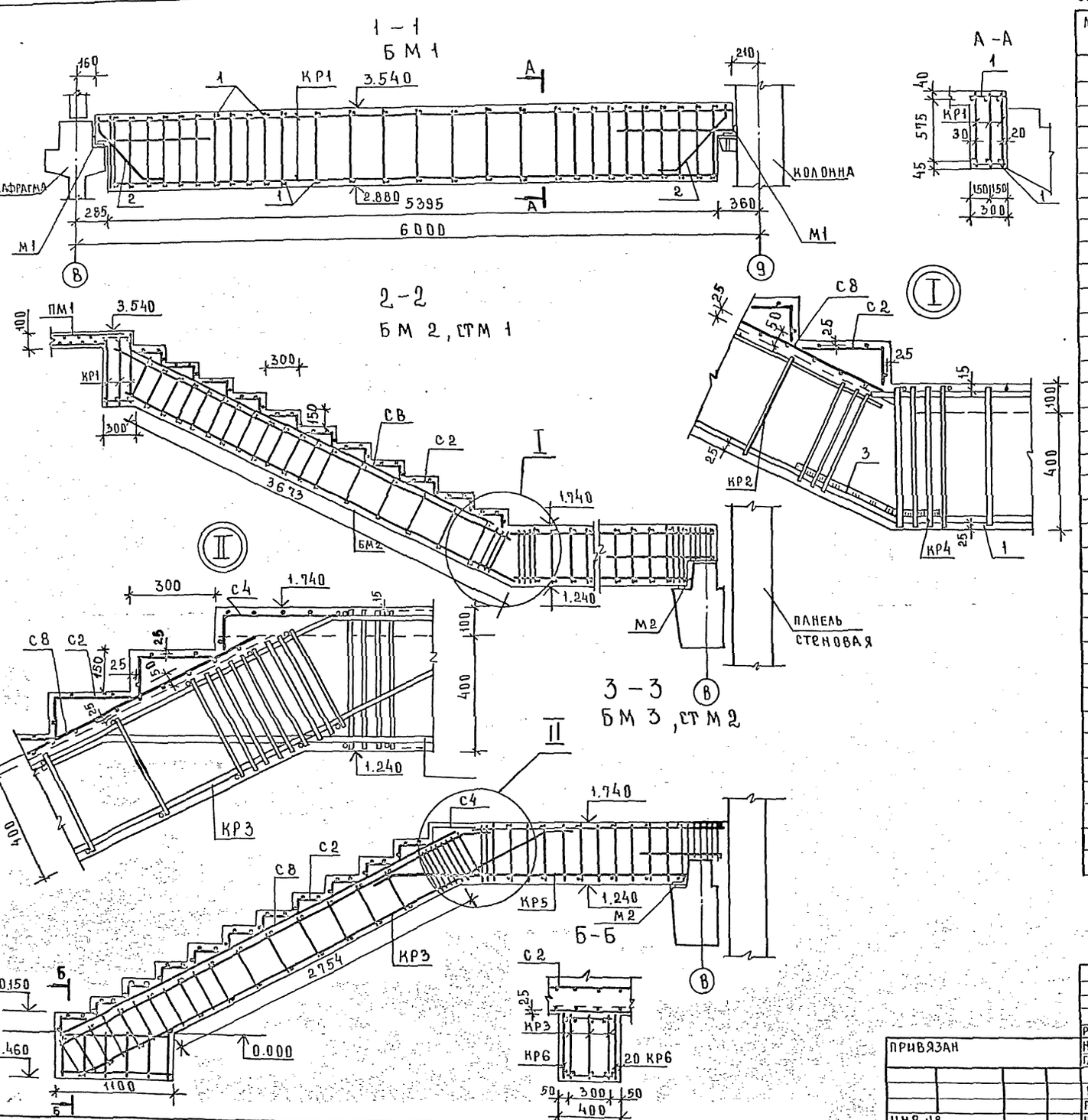

СПЕЦИФИКАЦИЯ СТАЛИ НА МОНОЛИТНЫЙ ЭЛЕМЕНТ

МАРКА ПОЗ.	ОБОЗНАЧЕНИЕ	НАИМЕНОВАНИЕ	КОЛ	МАССА ед, кг	ПРИМЕЧАНИЕ
		БМ 1			
КР1	272-12-73.86АС1.И2.02.00	КАРКАС КР1	3	48.0	
1		⌀8АI ГОСТ 5781-82			
		ℓ=280	60	0.12	
2		⌀10АIII ГОСТ 5781-82			
		ℓ=870	2	0.54	
М1	272-12-73.86 АС1.И3.10.00	ЗАКЛАДНАЯ М1	2	0.57	
		БМ 2			
КР2	272-12-73.86-АС1.И2.02.00	КАРКАС КР2	3	14.9	
КР3		КР4	3	13.4	
1		⌀8АI ГОСТ 5781-82 ℓ=280	56	0.12	
3		⌀20АIII, ГОСТ 5781-82 ℓ=530	3	0.25	
М2	272-12-73.86-АС1.И3.10.00	ЗАКЛАДНАЯ М2	1	5.4	
		БМ 3			
КР3	272-12-73.86-АС1.И2.04.00	КАРКАС КР3	3	18.1	
КР5		КР5	3	12.8	
КР6		КР6	2	3.2	
1		⌀8АI ГОСТ 5781-82 ℓ=280	48	0.12	
М2	272-12-73.86-АС1.И3.10.00	ЗАКЛАДНАЯ М2	1	5.4	
		СТ М 1			
С8		100/100/8/8, ГОСТ 8478-81			
		f=3750×2400	1	74.0	
С2	272-12-73.86-АС1.И2.04.00	СЕТКА С2	11	6.4	
МН1	1.050.1-2.1 00.0.09-0	ЗАКЛАДНАЯ МН1	6	0.6	
		СТ М 2			
С8		100/100/8/8, ГОСТ 8478-81			
		f=3800×2400	1	74.0	
С2	272-12-73.86-АС1.И2.04.00	СЕТКА С2	11	6.4	
МН1	1.050.1-2.1 00.0.09.0	ИЗДЕЛИЕ ЗАКЛАДНОЕ МН1	12	0.6	

СЕТКУ С-8 ИЗГОТОВИТЬ ИЗ АРМАТУРЫ КЛАССА А-III ГОСТ 5781-82

272-12-73.86-АС1

РУК.М	БИКСОН		
Н.КОНТР	ЧЕСОВА		
ГЛ.ИНЖ.М	САМОВЕР		
ГАП	БАРЫШЕВА		
ГИП	МАРКОВКИН		
РУК.ГР.ИН	КАРПАЧЕВА		
ИНЖЕН.	ПАНФИЛОВА		

ПРИВЯЗАН

ИНВ.№

Унифицированное здание магазина торговой площадью 1500 кв. м

СТАДИЯ	ЛИСТ	ЛИСТОВ
Р	53	

Лестница 1. Сечения 1-1; 3-3 Узлы

ЦНИИЭП торгово-бытовых зданий и туристских комплексов

Ал. I

т.п. 272-12-73.86

ИНВ.№ ПОДЛ. | ПОДПИСЬ И ДАТА | ВЗАМ.ИНВ.№

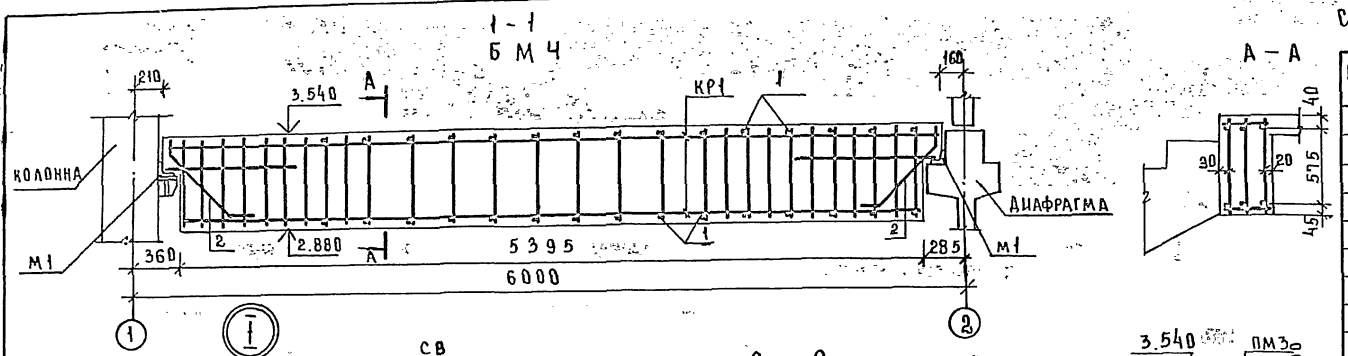

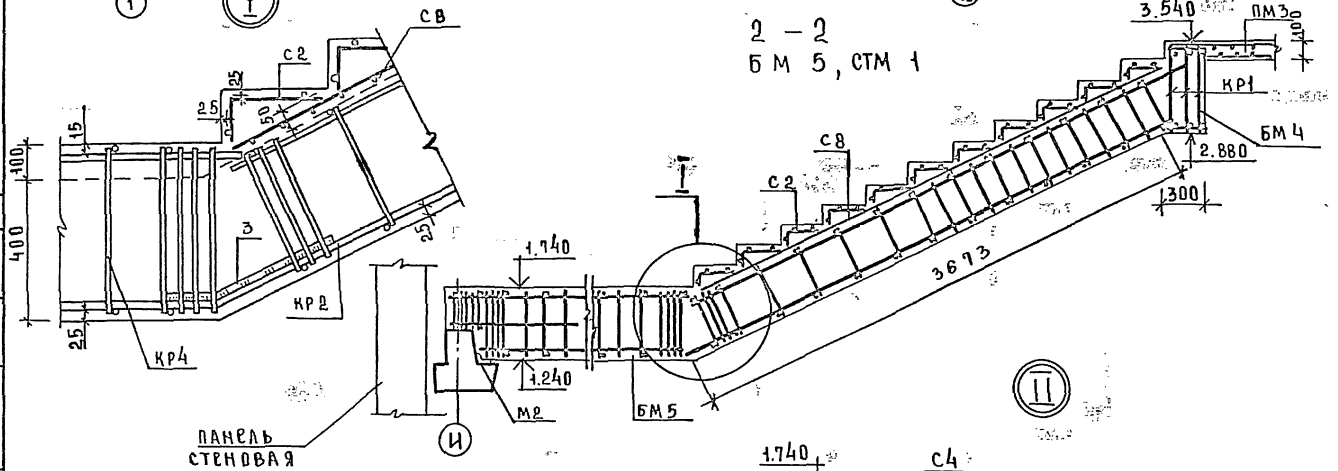

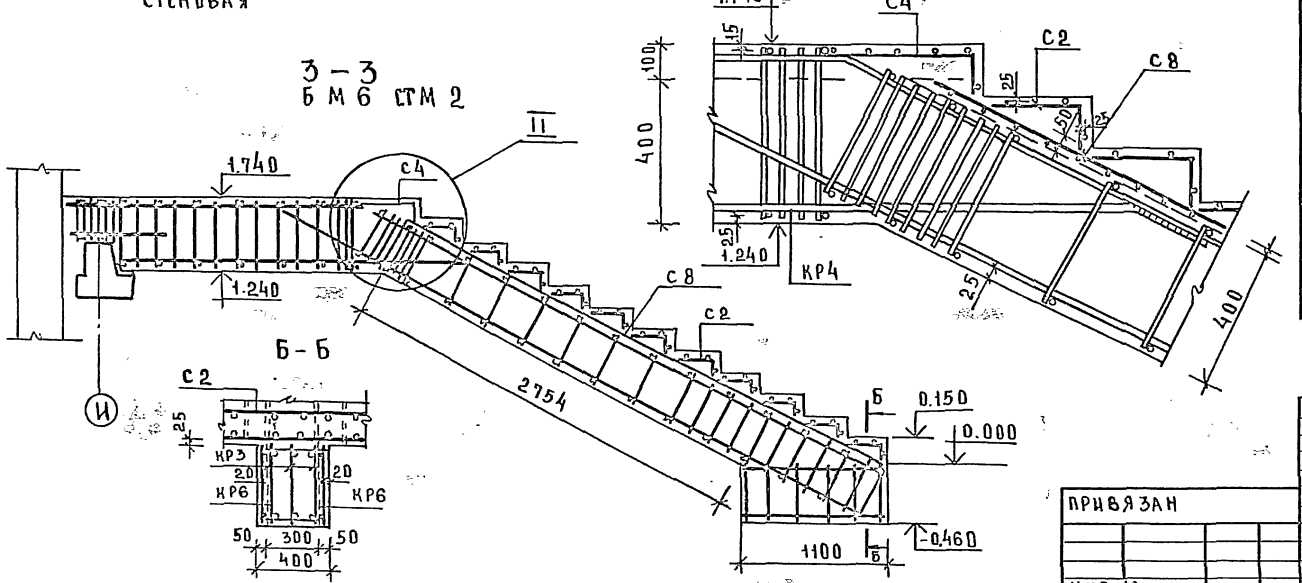

Спецификация стали на монолитный элемент

Марка поз	Обозначение	Наименование	Кол.	Масса ед.кг	Примечание
		БМ4			
КР1	272-12-73.86-АС1.И2.02.00	КАРКАС КР1	3	48.0	
1		ф8АI ГОСТ 5781-82			
		ℓ=280	60	0.12	
2		ф10АIII ГОСТ 5781-82			
		ℓ=870	2	0.54	
М1	272-12-73.86-АС1.И3.10.00	ЗАКЛАДНАЯ М1	2	0.57	
		БМ5			
КР2	272-12-73.86-АС1.И2.02.00	КАРКАС КР2	3	14.9	
КР3		КР3	3	13.4	
1		ф8АI ГОСТ 5781-82			
		ℓ=280	56	0.12	
3		ф20АIII ГОСТ 5781-82			
		ℓ=530	3	0.25	
М2	272-12-73.86-АС1.И3.10.00	ЗАКЛАДНАЯ М2	1	5.4	
		БМ6			
КР3	272-12-73.86-АС1.И2.02.00	КАРКАС КР3	3	18.1	
КР5		КР5	3	12.8	
КР6		КР6	2	3.2	
1		ф8АI ГОСТ 5781-82			
		ℓ=280	48	0.12	
М2	272-12-73.86-АС1.И3.10.00	ЗАКЛАДНАЯ М2	1	5.4	
		СТМ1			
С2	272-12-73.86-АС1.И2.04.00	СЕТКА С2	11	6.4	
С8		100|100|8|8 ГОСТ 8478-81			
		в=2400; ℓ=3750	1	74.0	
МН1	1.050.1-2.100.0.09.0	ЗАКЛАДНАЯ МН1	11	6.4	
		СТМ2			
С2	272-12-73.86-АС1.И2.04.00	СЕТКА С2	11	6.4	
С8		100|100|8|8 ГОСТ 8478-81			
		в=2400; ℓ=3800	1	74.0	
МН1	1.050.1-2.100.0.09.0	ЗАКЛАДНАЯ МН1	12	6.4	

Привязан

Инв.№

Рук.М	Биксон	
Н.контр	Чесова	
Гл.инжен	Самовер	
ГАП	Барышева	
ГИП	Марковкин	
Рук.гр.	Карпачева	
Инжен.	Панфилова	

272-12-73.86-АС1

Унифицированное здание магазина торговой площадью 1500 кв.м

Лестница 2. Сечения 1-1÷3-3 Узлы

Стадия	Лист	Листов
Р	54	

ЦНИИЭП торгово-бытовых зданий и туристских комплексов

Инв.№подл. | Подп. и дата | Взам.инв.№

Ал.1

т.п.272-12-73.86

Спецификация элементов лестниц

Марка поз.	Обозначение	Наименование	Кол.	Масса ед., кг	Примечание
		Изделия металлические			
К1	272-12-73.86-АС1.ИЗ.02.00	К1	1	174.4	
К2		К2	1	174.4	
ПЛ1		Рифлен сталь б. 6мм			
		ГОСТ 8568-77			
		2 = 700 × 230	17	8.1	
		Площадка монолитная ПМ1			
КР7	272-12-73.86-АС1.ИЗ.02.00	Каркас КР7	6	31.3	
1		⌀18 AI ГОСТ 5781-82			
		2 = 550	116	0.4	
2		⌀6 AI ГОСТ 5781-82			
		2 = 5850	9	1.2	
3		2 = 150	48	0.03	
4		2 = 180	24		
		Материалы			
		Бетон М 200	м³	1.2	
		Площадка монолитная ПМ2			
КР7	273-12-73.86-АС1.ИЗ.02.00	Каркас КР7	6	31.3	
5		⌀ 10 AI ГОСТ 5781-82			
		2 = 1200	20	0.7	
6		⌀6 AI ГОСТ 5781-82			
		2 = 1950	6	0.4	
3		2 = 150	24	0.03	
7		2 = 390	24	0.07	
8		⌀ 20 AI, ГОСТ 5781-82, 2-120	2	3.0	
		Материалы			
		Бетон М 200	м³	0.55	
		Площадка монолитная ПМ3			
9		⌀ 10 AI ГОСТ 5781-82			
		2 = 700	10	0.4	
10		⌀ 6 AI ГОСТ 5781-81			
		2 = 1000	5	0.2	
		Материалы			
		Бетон М 200	м³	0.1	

1 – 1

3 – 3
Повернуто

4 – 4
Повернуто

5 – 5

7 – 7

2 – 2
Повернуто

8 – 8

9 – 9

6 – 6

Привязан

Инв. №

Рук.м	Бикеев		
Н.контр	Чесова		
Гл.инж.м	Семавер		
ГАП	Барышева		
ГИП	Марковенко		
Рук.гр.кж	Кирьянова		
Инженер	Плиофилова		

272-12-73.86-АС-1

Унифицированное здание магазина торговой площадью 1500 кв.м

Лестница 4

Стадия	Лист	Листов
Р	55	

ЦНИИЭП торгово-бытовых зданий и туристских комплексов

Инв. № подл. | Подпись и дата | Взам. инв. №

Альб. I

Тип. пр. 272-12-73.86

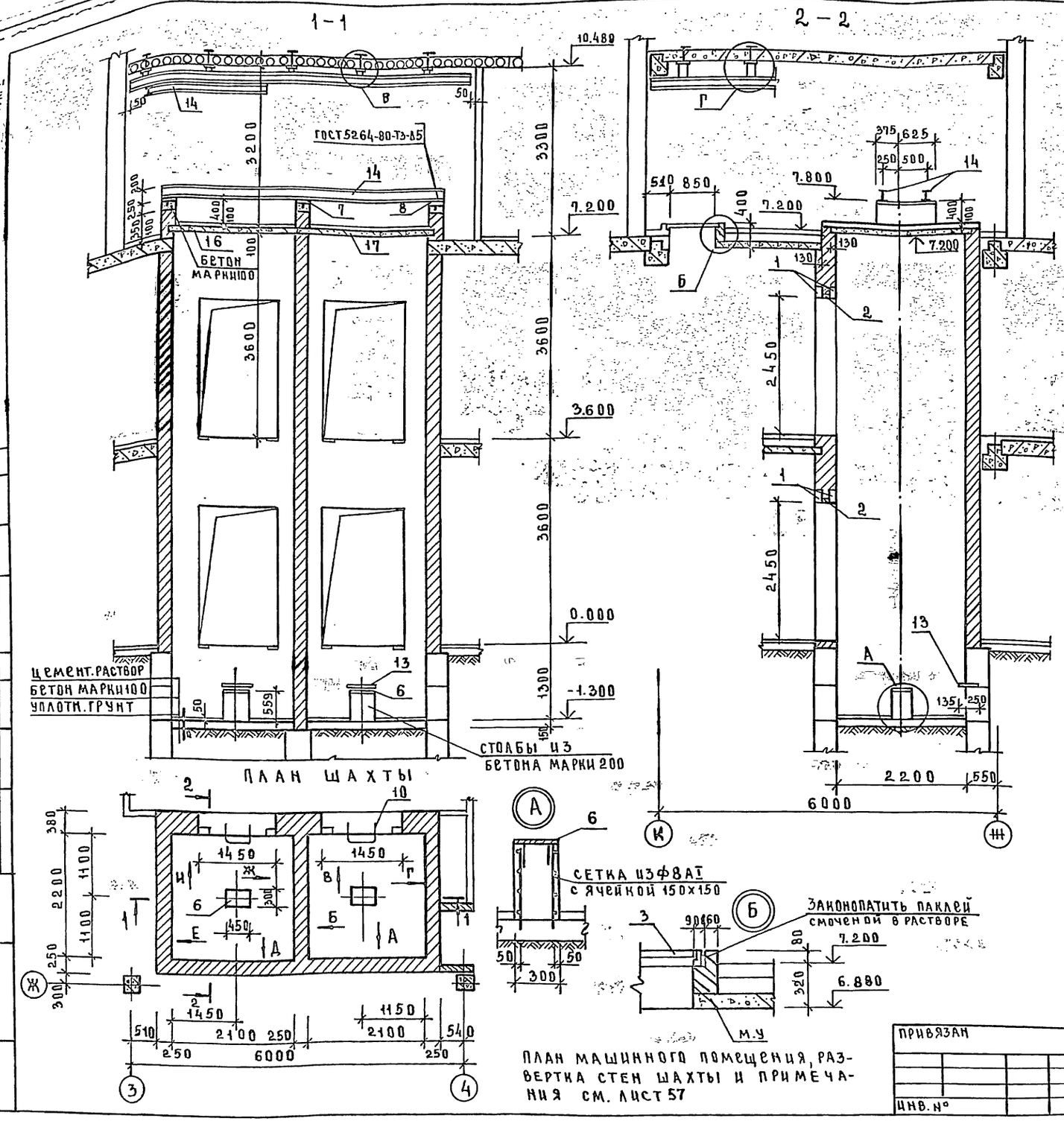

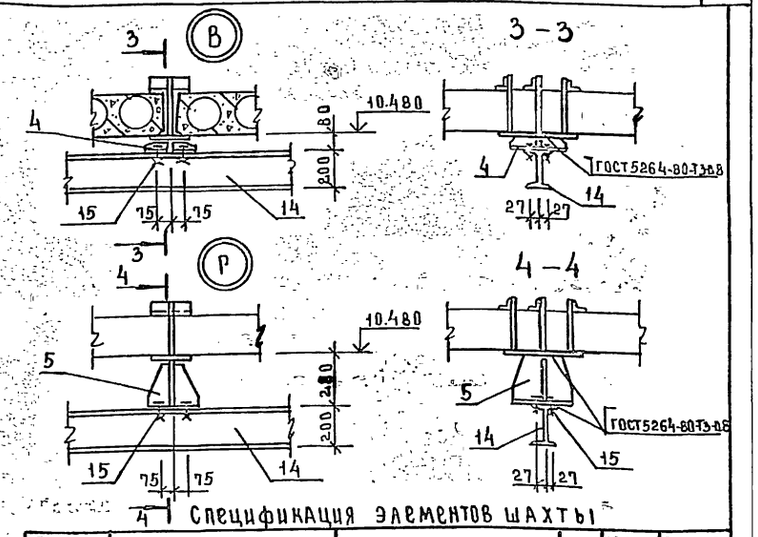

Спецификация элементов шахты

Поз. обозначение	Обозначение	Наименование	Кол	Масса ед, кг	Примечание
		ИЗДЕЛИЯ ЖЕЛЕЗОБЕТОННЫЕ			
1	1.138 -10 вып.1	ПР38-18.12.22У	4	125.0	
2		ПР2-16.12.14	2	75.0	
		ИЗДЕЛИЯ ДЕРЕВЯННЫЕ			
3	1.136.5 -19	ДЛ13-10	1		
		ИЗДЕЛИЯ СТАЛЬНЫЕ			
4	272-12-73.86-АС1.ИЗ.16.00	МС-1	5	11.85	
5		МС-2	3	23.48	
6	272-12-73.86-АС1.ИЗ.09.00	ЗДЛ-1	2	8.84	
7		ЗДЛ-2	1	9.60	
8		ЗДЛ-3	2	19.81	
9		ЗДЛ-4	10	5.70	
10		ЗДЛ-5	20	3.86	
11		ЗДЛ-6	24	1.88	
12		ЗДЛ-7	8	1.31	
13		Ф14АI е=1200 ГОСТ5781-82	2	1.45	
14		ДВУТАВР 20 ГОСТ 8239-72 / СТ 3 ГОСТ 535-79	22.8	478.8	п.м.
15		БОЛТ М16х40 ГОСТ7798-70*	24	0.09	
		ГАЙКА М16 ГОСТ5915-70*	24	0.04	
		Ø8АI ГОСТ5781-82	15.0	5.6	п.м
		ИЗДЕЛИЯ МОНОЛИТНЫЕ			
16	272-12-73.86АС1 лист 57	ПМ-1	1		
17		ПМ-2	1		
		МАТЕРИАЛЫ			
		БЕТОН МАРКИ 200	0.15		м³
		БЕТОН МАРКИ 100	1.50		м³

272-12-73.86-АС1

РУК.МАС	БИКСОН	
ГЛ.ИНЖ	САМОВЕР	
Н.КОНТР	МАРКОВКИН	
ГАП	БАРЫШЕВА	
ГИП	МАРКОВКИН	
РУК.ГР.ИН	КАРПАЧЕВА	
ИНЖЕНЕР	ЛАБУДИН	
ГИП	МАРКОВКИН	

ПРИВЯЗАН

ИНВ.№

УНИФИЦИРОВАННОЕ ЗДАНИЕ МАГАЗИНА ТОРГОВОЙ ПЛОЩАДЬЮ 1500 КВ. М

СТАДИЯ	ЛИСТ	ЛИСТОВ
Р	56	

МОНТАЖНАЯ СХЕМА ЛИФТОВ

ЦНИИЭП ТОРГОВО-БЫТОВЫХ ЗДАНИЙ И ТУРИСТСКИХ КОМПЛЕКСОВ

СОГЛАСОВАНО:

ГИП МЕХ | ПРОСКУРИНА

ИНВ.№ПОДЛ. | ПОДПИСЬ И ДАТА | ВЗАМИНВ.№

т.п. 272-12-73.86

Ал.1

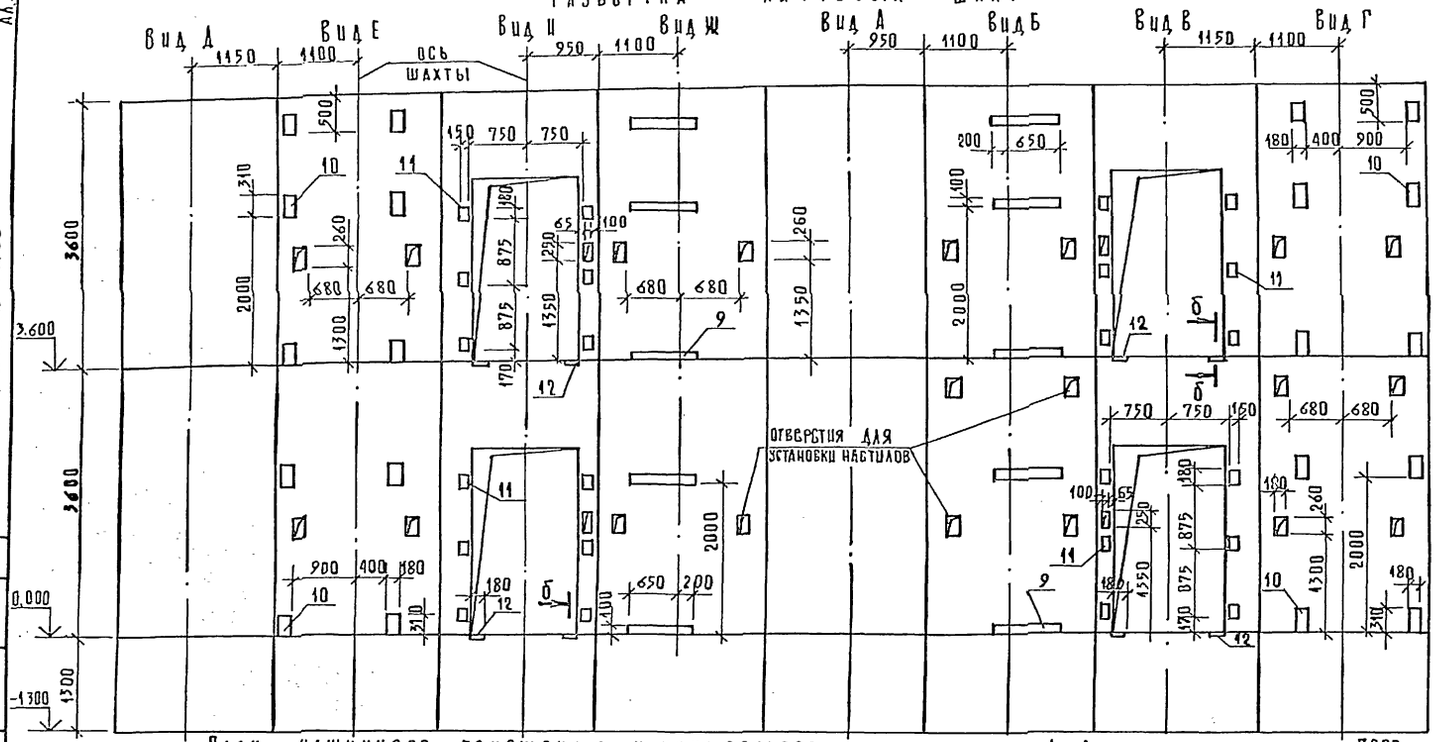

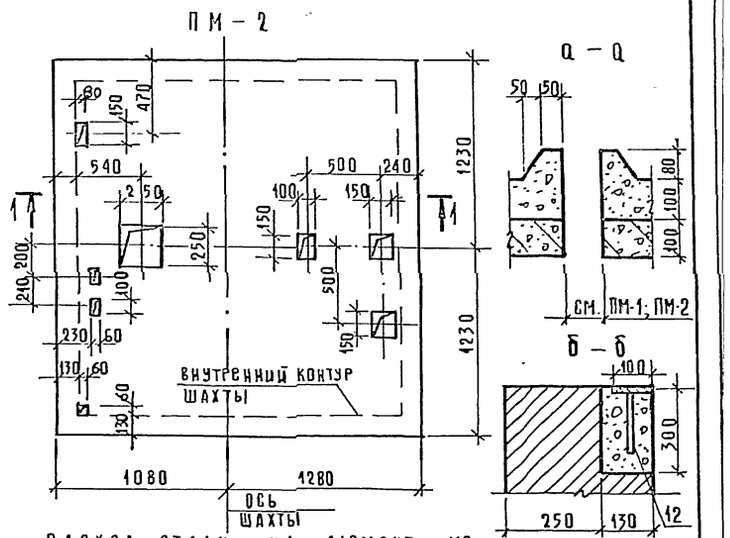

Расход стали на элемент, кг

Поз. обозначение	Обозначение	Наименование	Кол.	Масса кг	Примечание
		Изделия монолитные			
		ПМ-1; ПМ-2			
		⌀ВАШ ГОСТ 5781-82	234,2	92,51	п.м
		Материалы			
		Бетон марки 200	0,58		м³

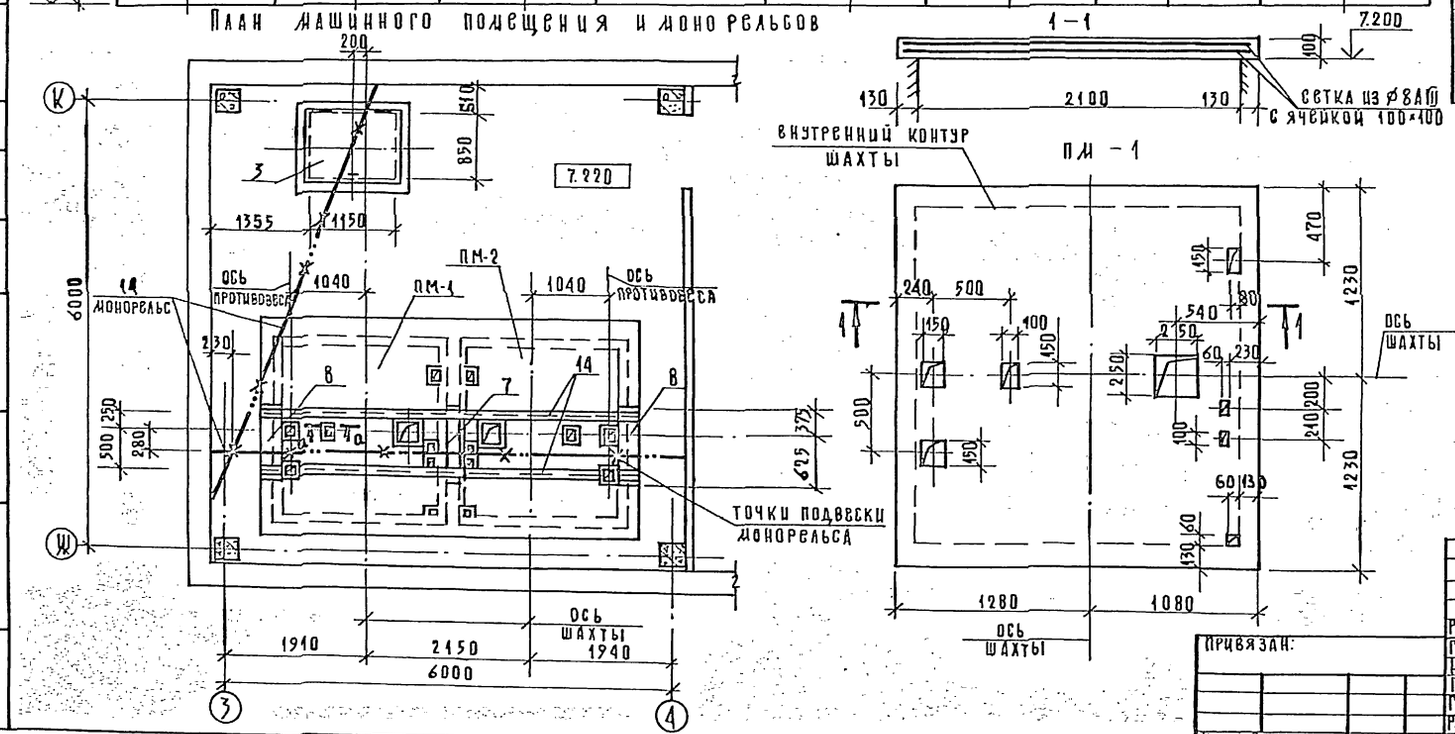

1. Строительная часть лифтов разработана на основании архитектурных чертежей и альбома лифтов АТ-6.00-003 раздел II / лифт грузовой общего назначения Q=1000 кг V=0,5 м/с лист АТ-6.05-003/.
2. Заливку чистого пола на 100 мм в машинном помещении и на 50 мм в приямке производить при монтаже, после установки оборудования и прокладки труб электроразводки.
3. Кладку стен шахт выполнять из полнотелого кирпича марки 75 на растворе марки 50 с расшивкой швов, отклонения стен шахты от вертикальной плоскости не должны превышать 15 мм, а допустимая разность диагоналей шахты в плане не более 25 мм. Допустимое отклонение от привязки закладных деталей для крепления направляющих и отверстий в машинном помещении, не должно превышать 10 мм.
Монтажную схему лифтов см. лист-56

272-12-73.86-АС1

Рук. маст.	Биксон		
Гл. инж. м.	Самовер		
Н. контр.	Марковкин		
ГАП	Барышева		
ГИП	Марковкин		
Рук. гр. ин.	Карпачева		
Инженер	Лабудин		

Привязан:

Инв. №

Унифицированное здание магазина торговой площадью 1500 кв.м

Стадия	Лист	Листов
Р	57	

План машинного помещения
Развертка лифтовых шахт

ЦНИИЭП торгово-бытовых зданий и туристских комплексов

т.п. 272-12-73.86

Инв. № подл. | Подп. и дата | Взам. инв. № | ГИП МЕХ | Проскурин

Ал. I

т.п. 272-12-73.86

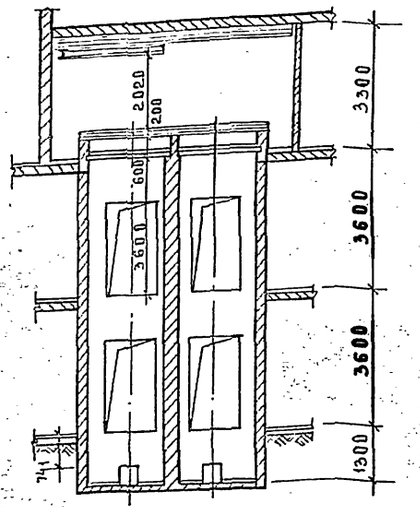

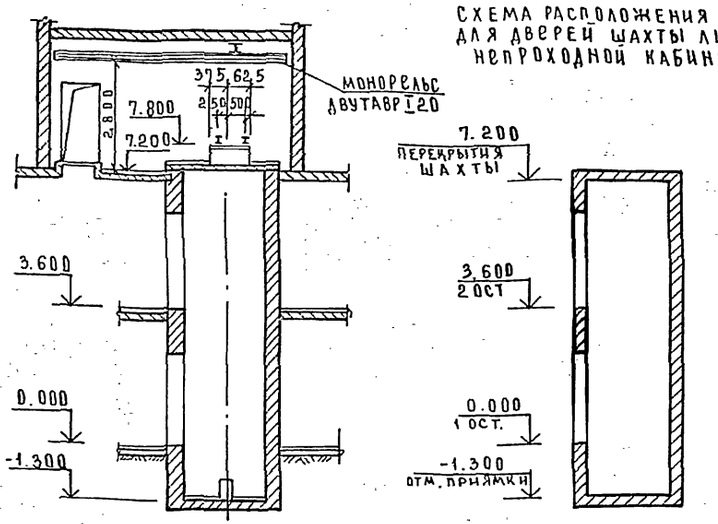

СХЕМА РАСПОЛОЖЕНИЯ ПРОЕМОВ ДЛЯ ДВЕРЕЙ ШАХТЫ ЛИФТОВ С НЕПРОХОДНОЙ КАБИНОЙ

ДАННЫЕ ДЛЯ ЗАКАЗА ЛИФТА

1	НАИМЕНОВАНИЕ, АДРЕС И ТЕЛЕФОН ЗАКАЗЧИКА		
2	РЕКВИЗИТЫ ГРУЗОПОЛУЧАТЕЛЯ (ПОЧТОВЫЕ, ТЕЛЕГРАФНЫЕ, ОТГРУЗОЧНЫЕ		
3	НАЗНАЧЕНИЕ ЗДАНИЯ В КОТОРОМ УСТАНАВЛИВАЕТСЯ ЛИФТ, И ЕГО ПОЧТОВЫЙ АДРЕС		
4	НАЗНАЧЕНИЕ ЛИФТА	ГРУЗОВОЙ	СМ. ГГ, 2 ТАБЛИЦЫ ПАРАМЕТРОВ
5	ГРУЗОПОДЪЕМНОСТЬ ЛИФТА В КГ, И ЕГО СКОРОСТЬ В М/С	1000 КГ 0.5 М/С	
6	ВЫСОТА ПОДЪЕМА КАБИНЫ В М (ВЫСОТА ОТ НИЖНЕЙ ДО ВЕРХНЕЙ ОСТАНОВКИ)	3600	
7	РАЗМЕРЫ КАБИНЫ (ШИРИНА × ГЛУБИНА × ВЫСОТА) В ММ	1500 × 2000 × 2200	
8	ТРЕБУЕТСЯ ЛИ ВЫХОД ИЗ КАБИНЫ В ДВЕ ПРОТИВОПОЛОЖНЫЕ СТОРОНЫ	НЕТ	СМ. ПРИМ П.8 АТ-6.10-001
9	КОЛИЧЕСТВО ДВЕРЕЙ ШАХТЫ	2	
10	ЧИСЛО ОСТАНОВОК КАБИНЫ	1	
11	ОТМЕТКИ ОСНОВНЫХ ПОСАДОЧНЫХ ЭТАЖЕЙ (ЭТАЖЕЙ СВЯЗАННЫХ С ВХОДОМ И ВЫХОДОМ ИЗ ЗДАНИЯ ДЛЯ ПАСС. ЛИФТОВ		
12	НАПРЯЖЕНИЕ СЕТИ ПИТАЮЩЕЙ ЛИФТ (220 ИЛИ 380) ПРИ ЗАКАЗЕ НА ЭКСПОРТ УКАЗАТЬ И ЧАСТОТУ ТОКА	380	
13	СИСТЕМА УПРАВЛЕНИЯ	КНОПОЧНАЯ ВНУТРЕННАЯ С СИГНАЛ. ВЫЗОВОМ КАБИНЫ С ЛЮБОГО ЭТАЖА	СМ. ТАБЛ. ПАРАМЕТРОВ
14	ЭТАЖ С КОТОРОГО ПРЕДУСМАТРИВАЕТСЯ УПРАВЛЕНИЕ ГРУЗОВЫМ ЛИФТОМ (УКАЗАТЬ ТОЛЬКО ПРИ НАРУЖНОМ КНОПОЧНОМ УПРАВЛЕНИИ)		СМ. ТАБЛ. ПАРАМЕТРОВ
15	УПРАВЛЕНИЕ ПАССАЖИРСКИМИ ЛИФТАМИ (ОДИНОЧНОЕ, ПАРНОЕ, ГРУПОВОЕ)		СМ. ПРИМ. П.10 АТ-6.10-001
16	ЧИСЛО ЗАКАЗЫВАЕМЫХ ЛИФТОВ ОДИНАКОВОЙ ХАРАКТЕРИСТИКИ	2	
17	МЕСТО РАСПОЛОЖЕНИЕ ШАХТЫ ЛИФТА (ВНЕ ЗДАНИЯ, ВНУТРИ ЗДАНИЯ, В ЛЕСТНИЧНОЙ КЛЕТКЕ)	ВНУТРИ ЗДАНИЯ	
18	ЖЕЛАТЕЛЬНЫЙ СРОК ПОСТАВКИ ЛИФТА (ГОД, КВАРТАЛ)		

ПЛАН ШАХТЫ

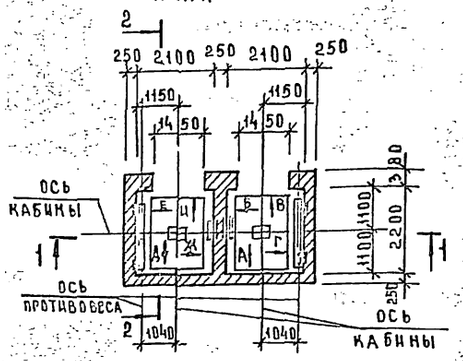

РАЗВЕРТКА ШАХТЫ С ЗАКЛАДНЫМИ ДЕТАЛЯМИ ДЛЯ КРЕПЛЕНИЯ НАПРАВЛЯЮЩИХ

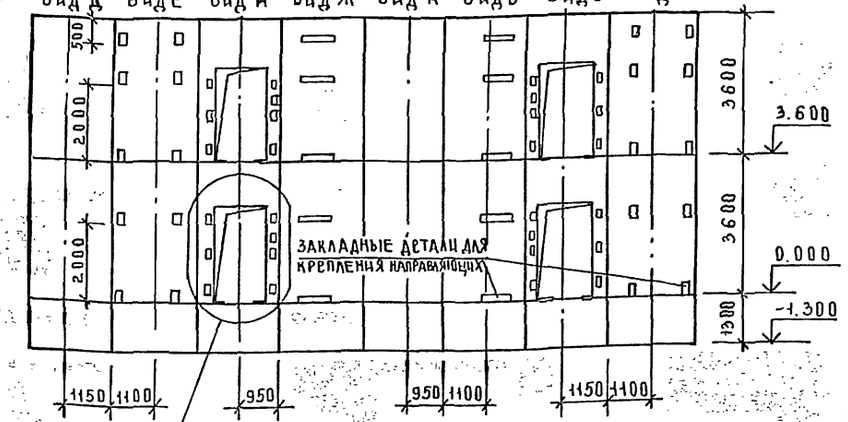

РАЗМЕРЫ ЗАКЛАДНЫХ ДЕТАЛЕЙ ДЛЯ КРЕПЛЕНИЯ ДВЕРЕЙ ШАХТЫ

ОТВЕРСТИЙ ДЛЯ ВЫЗЫВНОГО АППАРАТА СВЕТОВОГО ТАБЛО ДЛЯ АВАРИЙНОГО ОТКРЫВАНИЯ ДВЕРЕЙ И ИХ ПРИВЯЗКА ПОЛНОСТЬЮ СООТВЕТСТВУЮТ ЧЕРТ АТ-6.05-003

ПЛАН МАШИННОГО ПОМЕЩЕНИЯ

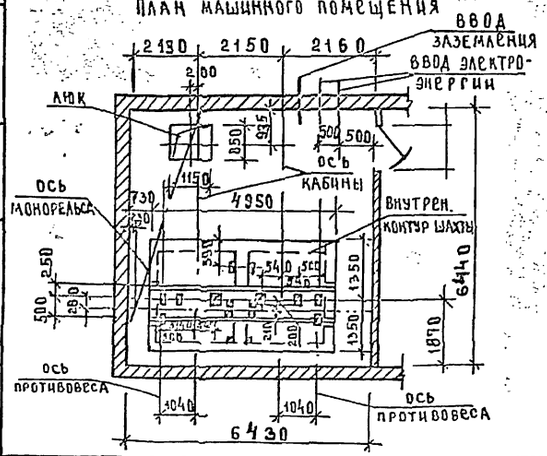

1. РАЗМЕРЫ ВСЕХ ЗАКЛАДНЫХ ДЕТАЛЕЙ ДЛЯ КРЕПЛЕНИЯ НАПРАВЛЯЮЩИХ И ИХ ПРИВЯЗКА В ГОРИЗОНТАЛЬНОМ НАПРАВЛЕНИИ ПОЛНОСТЬЮ СООТВЕТСТВУЮТ ЧЕРТ. АТ-6.05-003
2. РАЗМЕРЫ ОТВЕРСТИЙ В ПОЛУ МАШИННОГО ПОМЕЩЕНИЯ СООТВЕТСТВУЮТ ЧЕРТ. АТ-6.05-0.03

РУК. М	БИКСОН		
ГЛ. ИНЖ	САМОВЕР		
Н. КОНТР	МАРКОВКИН		
ГИП	МАРКОВКИН		
РУК. ГР	КАРПАЧЕВА		
ИНЖЕНЕР	ЛАБУДИН		
ГИП	МАРКОВКИН		

ПРИВЯЗАН

ИНВ. №

272-12-73.86-АС1

УНИФИЦИРОВАННОЕ ЗДАНИЕ МАГАЗИНА ТОРГОВОЙ ПЛОЩАДЬЮ 1500 КВ. М.

ЧЕРТЕЖ НА ЗАКАЗ ЛИФТА ГРУЗОВОГО ОБЩЕГО НАЗНАЧЕНИЯ Q=1000 КГ

СТАДИЯ	ЛИСТ	ЛИСТОВ
Р	58	

ЦНИИЭП ТОРГОВО-БЫТОВЫХ ЗДАНИЙ И ТУРИСТСКИХ КОМПЛЕКСОВ

СОГЛАСОВАНО:

ГИП МЕХ | ПРОСКУРИН

ВЗАМ. ИНВ. №

ПОДПИСЬ И ДАТА

ИНВ. № ПОДЛ.

Ал. I

т.п. 272-12-73.86

СХЕМА ТАМБУРА В ОСЯХ 7-8

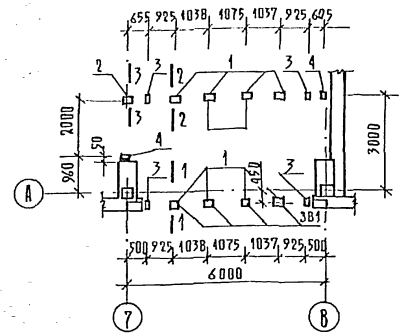

СХЕМА ТАМБУРА В ОСЯХ 1-2

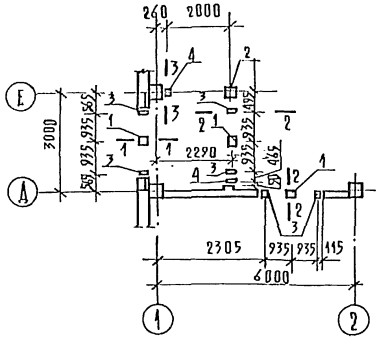

СХЕМА ОКОН ПО ОСИ А МЕЖДУ ОСЯМИ 2-6

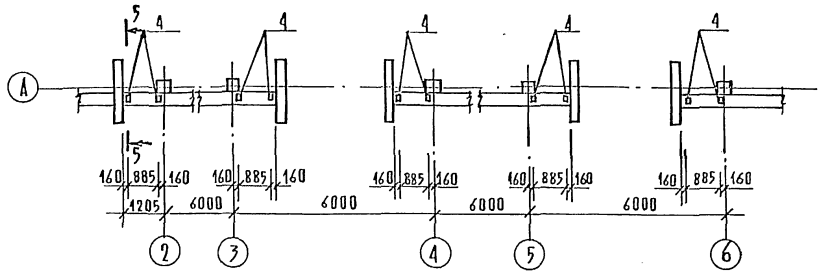

СХЕМА ТАМБУРА В ОСЯХ 8-9

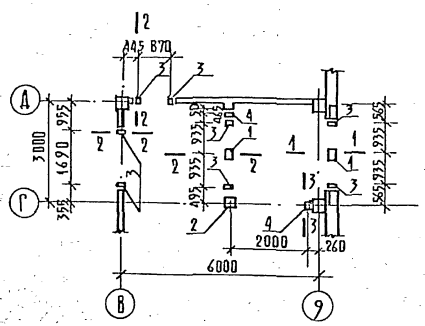

СХЕМА ТАМБУРА В ОСЯХ А,9

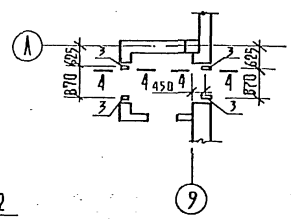

1-1

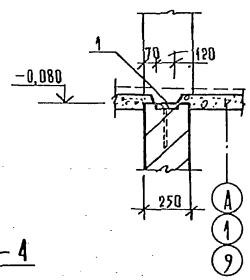

СПЕЦИФИКАЦИЯ К СХЕМАМ РАЗБИВКИ ЗАКЛАДНЫХ ДЕТАЛЕЙ ПОД ЭЛЕМЕНТЫ ТАМБУРОВ И ВИТРАЖЕЙ

ПОЗ.	ОБОЗНАЧЕНИЕ	НАИМЕНОВАНИЕ	КОЛ.	МАССА ЕД, КГ	ПРИМЕЧАНИЕ
		ИЗДЕЛИЕ ЗАКЛАДНОЕ			
1	272-12-73.86-АС1.ИЗ.13.00	МВ 1	13	2,48	
2	-01	МВ 2	3	2,14	
3	-02	МВ 3	26	1,24	
4	-03	МВ 4	16	0,94	

2-2

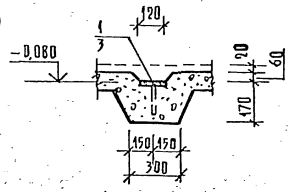

4-4

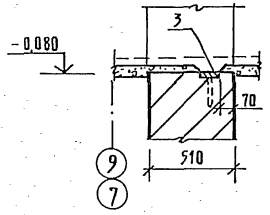

СХЕМА ТАМБУРА В ОСЯХ Н,7

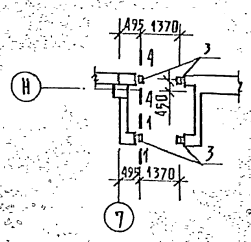

3-3

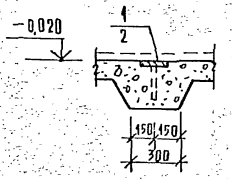

5-5

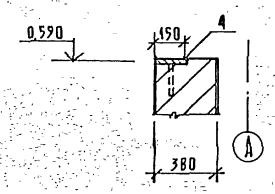

РАЗБИВКА ЗАКЛАДНЫХ ДЕТАЛЕЙ ПО НАРУЖНЫМ СТЕНАМ И ТАМБУРАМ ДЛЯ ВСЕХ ВАРИАНТОВ ОДИНАКОВА.

272-12-73.86-АС1

РУК. МАСТ.	БИКСОН		
Н. КОНТР.	ЧЕСОВА		
ГЛИНЖ. М.	САМОВЕР		
ГАП	БАРЫШЕВА		
ГИП	МАРКОВКИН		
РУК. ГР. ИН.	КАРПАЧЕВА		
ИНЖЕНЕР	ПАНФИЛОВА		

ПРИВЯЗАН:

ИНВ. №

УНИФИЦИРОВАННОЕ ЗДАНИЕ МАГАЗИНА ТОРГОВОЙ ПЛОЩАДЬЮ 1500 КВ.М

СХЕМЫ РАЗБИВКИ ЗАКЛАДНЫХ ДЕТАЛЕЙ ПОД СТОЙКИ ТАМБУРОВ И ВИТРАЖИ.

СТАДИЯ	ЛИСТ	ЛИСТОВ
Р	59	

ЦНИИЭП ТОРГОВО-БЫТОВЫХ ЗДАНИЙ И ТУРИСТИЧЕСКИХ КОМПЛЕКСОВ

СОГЛАСОВАНО

РУДНИК

ГИП

ИНВ. № ПОДЛ. | ПОДП. И ДАТА | ВЗАМ. ИНВ.

Типовой проект

272-12-73.86

Ал. I

т.п. 272-12-73.86

Таблица 1

Ведомость рабочих чертежей

Лист	Наименование	Примечание
1	Общие данные	
2	Спецификация к схемам расположения оконных блоков, витражей и тамбуров	
3	Схема расположения оконных блоков, витражей, тамбура в осях 1÷В /1 этаж/	
4	Схема расположения оконных блоков, тамбура и витражей в осях Н÷Д /1 этаж/	
5	Схема расположения оконных блоков и тамбуров по осям 8,9,Н/1этаж/ Входы по осям 8,Д /2 этаж/	
6	Схема расположения оконных блоков в осях 1÷9, 9÷1. Входы у осей 1, 8,Д /2 этаж/	
7	Схема расположения оконных блоков в осях Н÷А, А÷Н /2 этаж/	
8	Узлы 1, 2, 3, 4, 7	
9	Узлы 5, 6, 8, 9, 10, 11, 12, 13	

Общие указания

1. Конструкции витражей, тамбура и окон разработаны на стадии КМ в соответствии с архитектурно-строительной частью проекта „Унифицированное здание магазина торговой пл. 1500 кв.м."
2. Монтажные элементы приняты по типовой серии 1.236.4-8 „Окна и балконные двери из алюминиевых сплавов для общественных зданий" выпуск 2 и серии 1.236.4-7/84 "Витрины и тамбуры из алюминиевых сплавов для общественных зданий" выпуски 1, 2, 3. Компоновка монтажных элементов переработана в соответствии с условиями данного объекта.
3. Изготовление монтажных элементов производится на специализированных предприятиях по чертежам КМД. Технические условия изготовления должны соответствовать ГОСТ 21519-76.
4. Декоративная и антикоррозионная защита алюминиевых конструкций должны соответствовать ГОСТ 21519-76. Цвет анодирования выбирается заказчиком при привязке проекта.
5. Общие указания по изготовлению изделий, их монтажу, заделке строительных зазоров и эксплуатации приведены в техническом описании соответствующих выпусков.
6. Створные монтажные элементы поставляются заводом-изготовителем укомплектованными скобяными изделиями.
7. Монтаж конструкций производится по схемам, приведенным в проекте по окончании строительно-монтажных работ, связанных с мокрыми процессами. Закладные детали к началу монтажа должны быть надежно закреплены и выведены на проектные отметки и выверены. Монтажные детали к стройкам приварить до установки их в проектное положение. Во время производства сварочных работ алюминиевые конструкции должны быть защищены от попадания искр электросварки.

Нарезка элементов из погонажных алюминиевых изделий, приведенных в спецификации производится по месту.

8. Остекление витражей производится по окончании монтажных работ. Размещение подкладок под стекло приведено в соответствующих выпусках серии 1.236.4-7/84 и серии 1.236.4-8 Установка подкладок подтверждается актом на скрытые работы.

Привязка настоящего типового проекта выполнена в соответствии с действующими нормами и правилами

Гл. архитектор проекта
Гл. инженер проекта

Настоящий проект выполнен в соответствии с действующими нормами и правилами

Гл. архитектор проекта
Гл. инженер проекта /Рудник О.М./

Таблица 2

Ведомость ссылочных и прилагаемых документов

Обозначение	Наименование	Примечание
	Ссылочные документы	
1.236.4-7/84	Витрины и тамбуры из алюминиевых сплавов для общественных зданий	
1.236.4-8	Окна и балконные двери из алюминиевых сплавов для общественных зданий	

Привязан:

Инв. №

272-12-73.86 АС2

Н. контр.	Рудник		
ГИП	Рудник		
Рук. гр.	Скотникова		
Ст. инж.	Славкина		

Унифицированное здание магазина торговой площадью 1500 кв.м

Стадия	Лист	Листов
Р	1	9

Общие данные

ЦНИИЭП торгово-бытовых зданий и туристских комплексов

Согласовано

Взам. инв. №

Инв. № подл. | Подп. и дата

Рук. арх. | Гл. инж. | Гл. спец.

Бацков | Сливовер

Марка поз	Обозначение	Наименование	Кол	Масса ед. кг	Примечание
		Изделия алюминиевые			
		оконные блоки			
1	Серия 1.236.48 вып.2	ОАК 06-09 Ш,	2	15.61	
2		ОАК 06-15 Ш,	44	20.30	
3		ОАК 18-09 ШФ,	4	29.40	
4		ОАК 18-15 ГФ,	118	42.35	
5		ОАК 18-12 ШФ,	6	32.48	
		Тамбурные и дверные			
		блоки, створки			
7	Серия 1.236.4-7/84 вып.3	Тамбурный блок ТАО27-10 ПИ,	2	52.00	104.0
8		ТАО27-10 ВИ,	2	49.20	93.4
9		ТАН27-15 ПИ,	2	70.50	141.0
10		ТАД27-20 ПИ,	4	91.75	367.0
11		ТАД27-20 ВИ,	2	90.95	181.9
12		ТАД33-10 ПИ,	2	57.80	115.6
13		ТАД33-20 ПИ,	4	100.80	403.2
15	вып.2	Дверной блок ДАО24-19 ВИ,	2	47.25	47.75
16	вып.2	ДАО21-10 ВИ	1	24.50	24.50
17	вып.3	Решетка тамбурная ТАШ 13-05	2	9.40	18.80
		Стойки, ригели			
19	Серия 1.236.4-7/84 вып.1	Стойка СВОЛ 33-03,	4	12.05	
20		СВОЛ 33-30,	4	12.05	
21		СВОЛ 24-02,	4	9.10	
22		СВОЛ 24-20,	4	9.10	
23		СВОЛ 24-22,	2	10.50	
24		СВОЛ 24-02,	4	7.25	
25		СВОЕ 24-20,	4	7.25	
26		СВОЕ 24-22,	2	8.65	
27		СВОЛ 27-02,	1	10.05	10.05
28		СВОЛ 27-20,	1	10.05	10.05
29		СВОЛ 30-02,	1	11.05	11.05
30		СВОЛ 30-20,	1	11.05	11.05

Марка поз	Обозначение	Наименование	Кол	Масса ед. кг	Примечание
31	Серия 1.236.4-7/84 вып.1	Ригель РВОИ-04,	4	1.26	
32		РСОИ-04,	4	1.25	
33		РНОИ-04,	4	1.26	
34		РВОИ-05.5,	2	1.73	
35		РСОИ-05.5,	2	1.72	
36		РНОИ-05.5,	2	1.73	
37		РВОИ-25,	2	7.88	
38		РНОИ-25,	2	7.88	
39		РВОИ-30,	4	9.45	
40		РНОИ-30,	4	9.45	
41		РВОЕ-07,	2	1.82	
42		РНОЕ-07,	2	1.82	
43		РВОИ-19.5,	3	6.15	
44		РСОИ-19.5,	3	6.10	
45		РНОИ-19.5,	3	6.15	
46		РВОЕ-30,	4	7.80	
47		РНОЕ-30,	4	7.80	
48		Вкладыш Ц-02,	18	0.09	
		Стеклопакеты			
50	ГОСТ 24866-81	400×690×23,	2	7.00	
51		400×1300×23,	44	13.00	
52		470×700×23,	4	8.25	
53		1000×700×23,	4	17.50	
54		470×1300×23,	118	15.25	
55		950×1250×23,	118	29.75	
56		470×1000×23,	6	11.75	
57		1000×1000×23	6	25.00	
		Погонажные изделия			
		из алюминиевых профилей			
	Серия 1.236.4-8 вып.2	Скоба ПА-57б,	1500	0.09	кратн. 6.0
		Нащельник ПА-56г, м	756	0.39	кратн. 4.5
		Нащельник ПА-154а, м	324	0.47	кратн. 4.5
		Нащельник ПА-153, м	324	0.12	кратн. 4.5
		Слив ПА-129, м	252	0.67	кратн. 6.0

Марка поз.	Обозначение	Наименование	Кол	Масса ед. кг	Примечание
		Нащельник ПА 160, м	297	0.37	кратн. 4.5
		Нащельник ПА 144а м	243	0.57	кратн. 4.5
	Серия 1.236.4-7 вып.1	Нащельник ПА(т)-71 м	498	0.28	кратн. 6.0
		Штапик ПА(т)-63 м	49	0.23	кратн. 3.5
	Нормаль ВЗСАКим Якубовского	Профиль А-163 м	135	0.31	кратн. 5.0
	ГОСТ 24767-81	Профиль ПА10-1000-10 м	54	3.21	кратн. 4.5
		Стальные элементы			
	ГОСТ 8510-72	L 75×50×5 м	50	4.79	
	ГОСТ 19904-72	−2×600×1420,	16	13.38	
		Комплектующие материалы			
	Серия 1.236.4 7/84 вып.4	Пружинка Н1(т)-01	1050	0.02	
		Уплотнитель ПР-65И, м	1850	0.04	
	ВТУ 32-65 ГИПСМ	Гернит ⌀ 40, м	250		
	ГОСТ 4640-84	Минеральная вата м²	5.1		
	ГОСТ 24285-80	Герметик УТ 34 пм	1300	160	
		Подкладки под стеклопакет	3500		
		Подкладки под стекло,	300		
	ГОСТ 7380-77	Стекло 2350×2350×6.5	34		
	ГОСТ 8486-86*	Дерево, м³	0.5		
	ГОСТ 18124-75	Асбестоцементный лист м²	260		84 мм

1. В массу изделий поз 1÷5 входит масса алюминия, стали резины и термовкладыша; для поз 7÷47 – масса алюминия стали, резины
2. Указания по обработке и применению материалов, приведенных в спецификации даны на листе 1.
3. Расход алюминия дан без учета отходов на нагрузку; стекла – без учета отходов на бой.

Ал I

Согласовано:

Инв. N подл. | Подпись и дата | Взам. инв. N

Привязан

Инв. N

Н. контр.	Рудник	
ГИП	Рудник	
Рук. гр.	Скотникова	
Ст. инж.	Савкина	

272-12-73.86 АС2

Унифицированное здание магазина торговой площадью 1500 кв м

Спецификация к схемам расположения оконных блоков, витрин и тамбуров

Стадия	Лист	Листов
Р	2	

ЦНИИЭП торгово-бытовых зданий и туристских комплексов

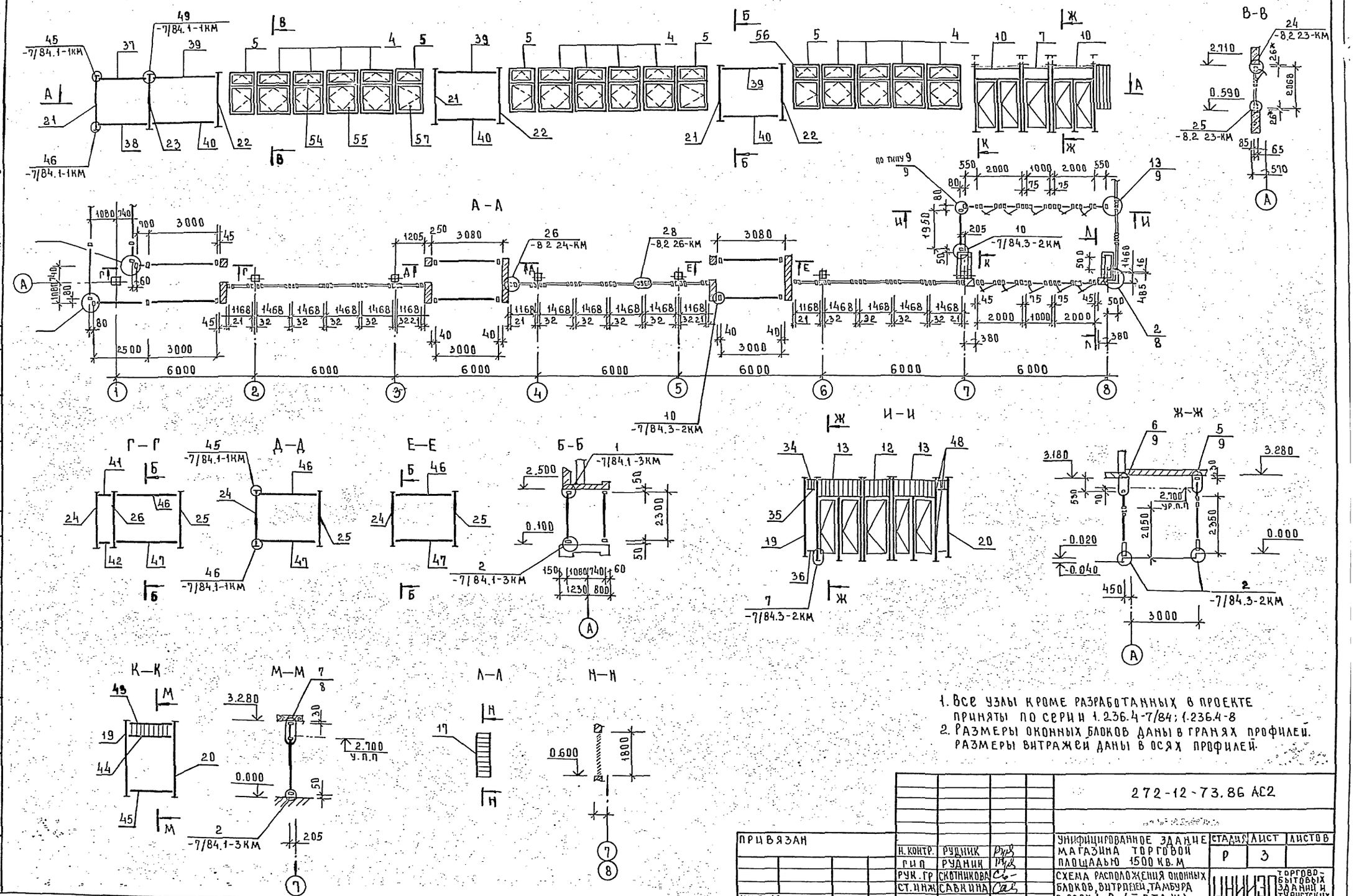

1. Все узлы кроме разработанных в проекте приняты по серии 1.236.4-7/84; 1.236.4-8
2. Размеры оконных блоков даны в гранях профилей. Размеры витражей даны в осях профилей.

				272-12-73.86 АС2			
ПРИВЯЗАН				УНИФИЦИРОВАННОЕ ЗДАНИЕ МАГАЗИНА ТОРГОВОЙ ПЛОЩАДЬЮ 1500 КВ.М	СТАДИЯ	ЛИСТ	ЛИСТОВ
	Н. КОНТР.	РУДНИК			Р	3	
	ГИП	РУДНИК		СХЕМА РАСПОЛОЖЕНИЯ ОКОННЫХ БЛОКОВ, ВИТРАЖЕЙ, ТАМБУРА В ОСЯХ 1-8 (I ЭТАЖ)	ЦНИИЭП ТОРГОВО-БЫТОВЫХ ЗДАНИЙ И ТУРИСТСКИХ КОМПЛЕКСОВ		
	РУК. ГР	СКОТНИКОВА					
ИНВ.№	СТ. ИНЖ	САВКИНА					

Ал. I

т.п. 272-12-73.86

ИНВ.№ПОДЛ | ПОДПИСЬ И ДАТА | ВЗАМ.ИНВ.№ | ГАП | ГИП | БАРЫШЕВА | МАРКОВКИН

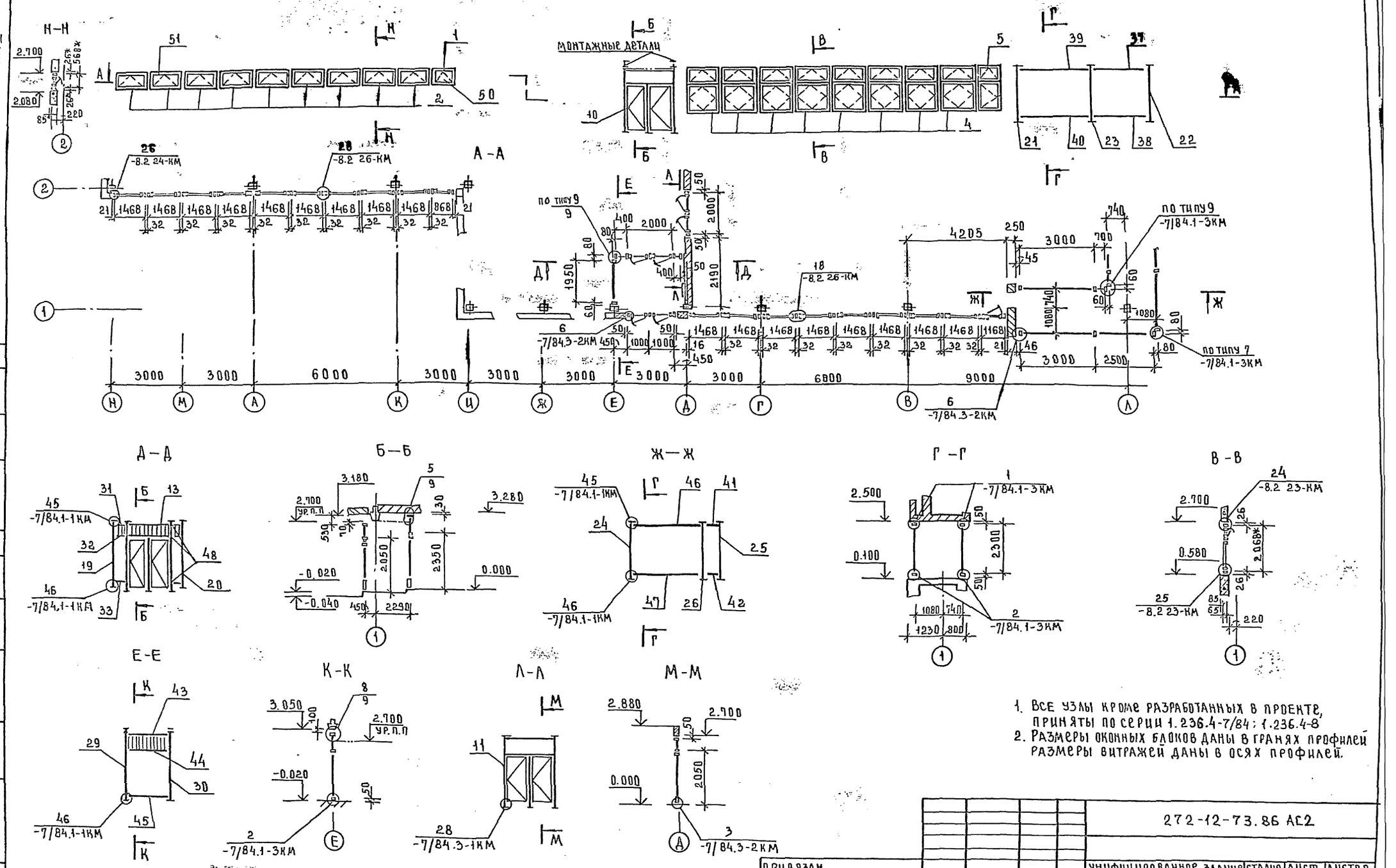

1. Все узлы кроме разработанных в проекте, приняты по серии 1.236.4-7/84 : 1.236.4-8
2. Размеры оконных блоков даны в гранях профилей размеры витражей даны в осях профилей.

				272-12-73.86 АС2			
ПРИВЯЗАН				УНИФИЦИРОВАННОЕ ЗДАНИЕ МАГАЗИНА ТОРГОВОЙ ПЛОЩАДЬЮ 1500 КВ. М	СТАДИЯ	ЛИСТ	ЛИСТОВ
	Н. КОНТР.	РУДНИК			Р	4	
	ГИП	РУДНИК					
	РУК. ГР	СКОТНИКОВА		СХЕМА РАСПОЛОЖЕНИЯ ОКОННЫХ БЛОКОВ, ТАМБУРА И ВИТРАЖЕЙ В ОСЯХ Н-А (I ЭТАЖ)	ЦНИИЭП ТОРГОВО-БЫТОВЫХ ЗДАНИЙ И ТУРИСТСКИХ КОМПЛЕКСОВ		
	СТ. ИНЖ	САВКИНА					
ИНВ. №							

Л.Л. I

т.п. 272-12-73.86

СОГЛАСОВАНО

ГАП БАРЫШЕВА

ГИП МАРКОВКИН

ИНВ. № ПОДЛ. | ПОДПИСЬ И ДАТА | ВЗАМ. ИНВН.

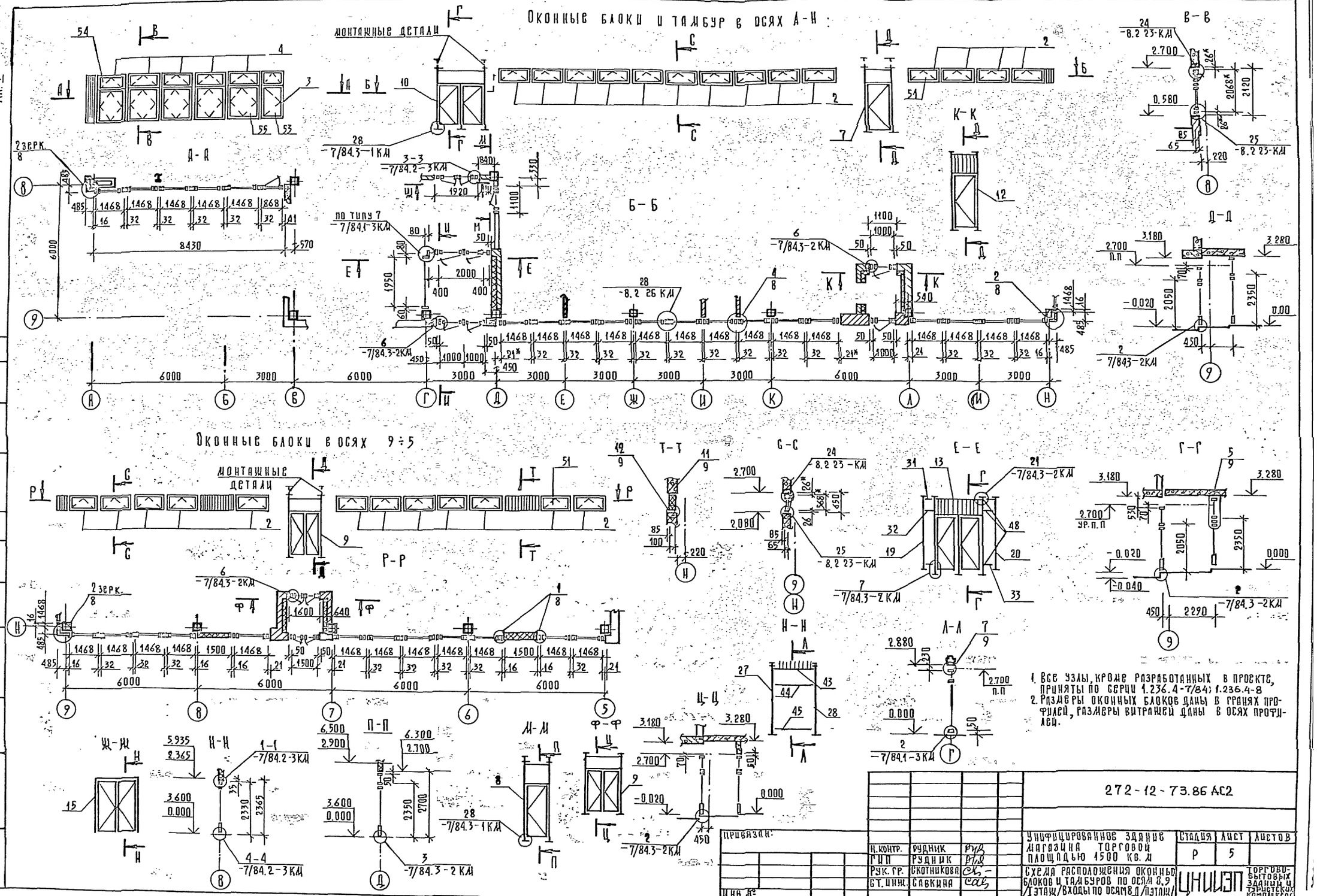
Оконные блоки и тамбур в осях А-Н:
Монтажные детали
А-А
Б-Б
В-В
К-К
Д-Д
Оконные блоки в осях 9÷5
Монтажные детали
Р-Р
Т-Т
С-С
Е-Е
Г-Г
Н-Н
Л-Л
Ц-Ц
Ж-Ж
П-П
М-М
Ф-Ф
1. Все узлы, кроме разработанных в проекте, приняты по серии 1.236.4-7/84; 1.236.4-8
2. Размеры оконных блоков даны в гранях профилей, размеры витражей даны в осях профилей.
272-12-73.86 АС2
Унифицированное здание магазина торговой площадью 1500 кв. м
Схема расположения оконных блоков и тамбуров по осям 8,9 /I этаж/ входы по осям 8,Д /II этаж/
Стадия Р
Лист 5
Листов
Н. контр. Рудник
ГИП Рудник
Рук. гр. Скотникова
Ст. инж. Савкина
Привязан:
Инв. №
ЦНИИЭП торгово-бытовых зданий и туристских комплексов
Ал. I
т.п. 272-12-73.86
Согласовано
Барышева
Марковкин
Взам. инв. №
Подп. и дата
Инв. № подл.

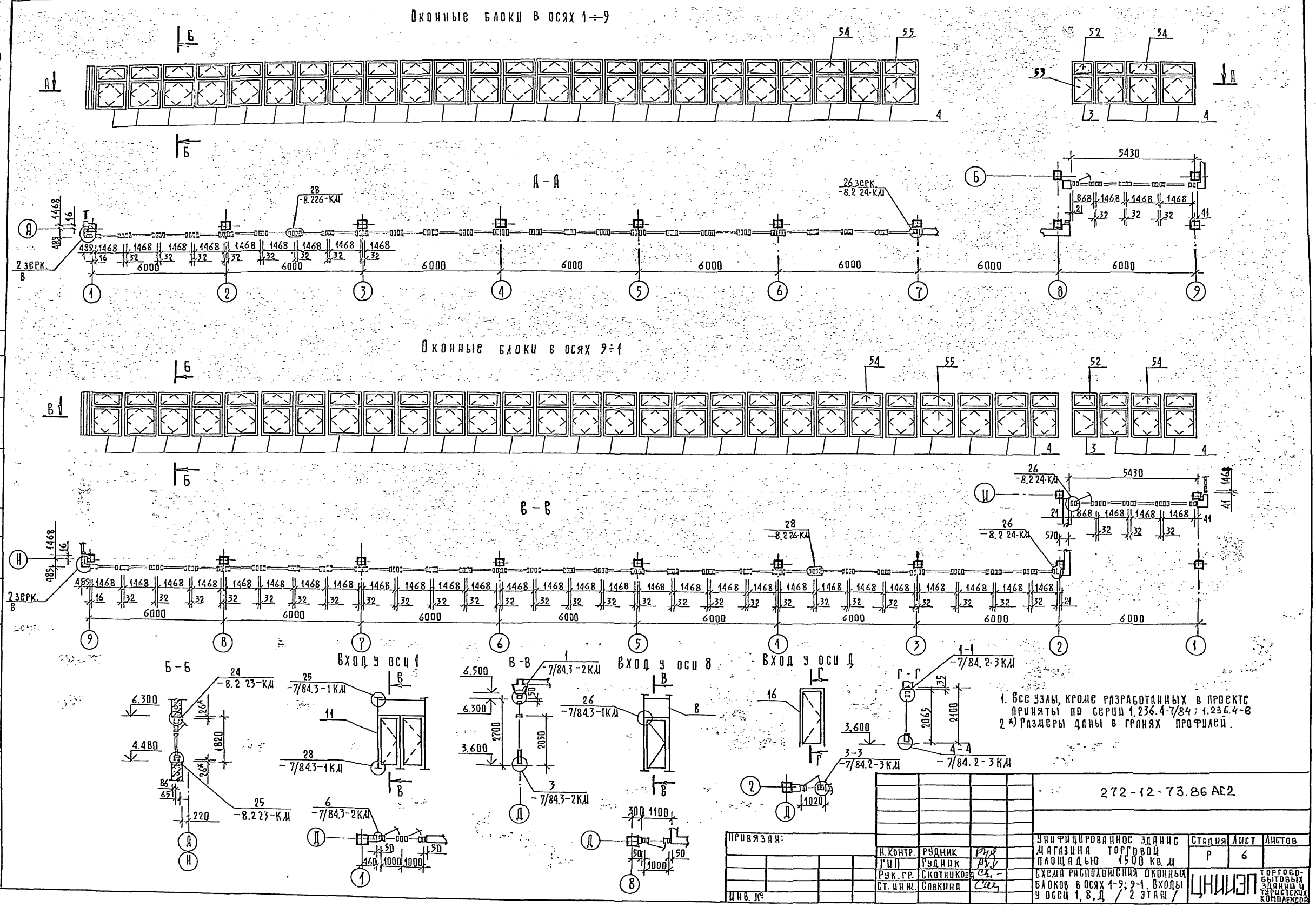
Оконные блоки в осях 1÷9
А – А
Оконные блоки в осях 9÷1
В – В
Б – Б
Вход у оси 1
В – В
Вход у оси 8
Вход у оси Д
Г – Г
1. Все узлы, кроме разработанных в проекте приняты по серии 1.236.4-7/84; 1.236.4-8
2 *) Размеры даны в гранях профилей.
272-12-73.86 АС2
Привязан:
Инв. №
Н. контр. Рудник
ГИП Рудник
Рук. гр. Скотникова
Ст. инж. Савкина
Унифицированное здание магазина торговой площадью 1500 кв. м
Схема расположения оконных блоков в осях 1-9; 9-1. Входы у осей 1, 8, Д / 2 этаж /
Стадия Р
Лист 6
Листов
ЦНИИЭП торгово-бытовых зданий и туристских комплексов
Ал. I
т.п. 272-12-73.86
Инв. № подл. | Подп. и дата | Взам. инв. №
ГАП Барышева
ГИП Марковкин

Ал I

т.п.272-12-73.86

Оконные блоки в осях Н÷А

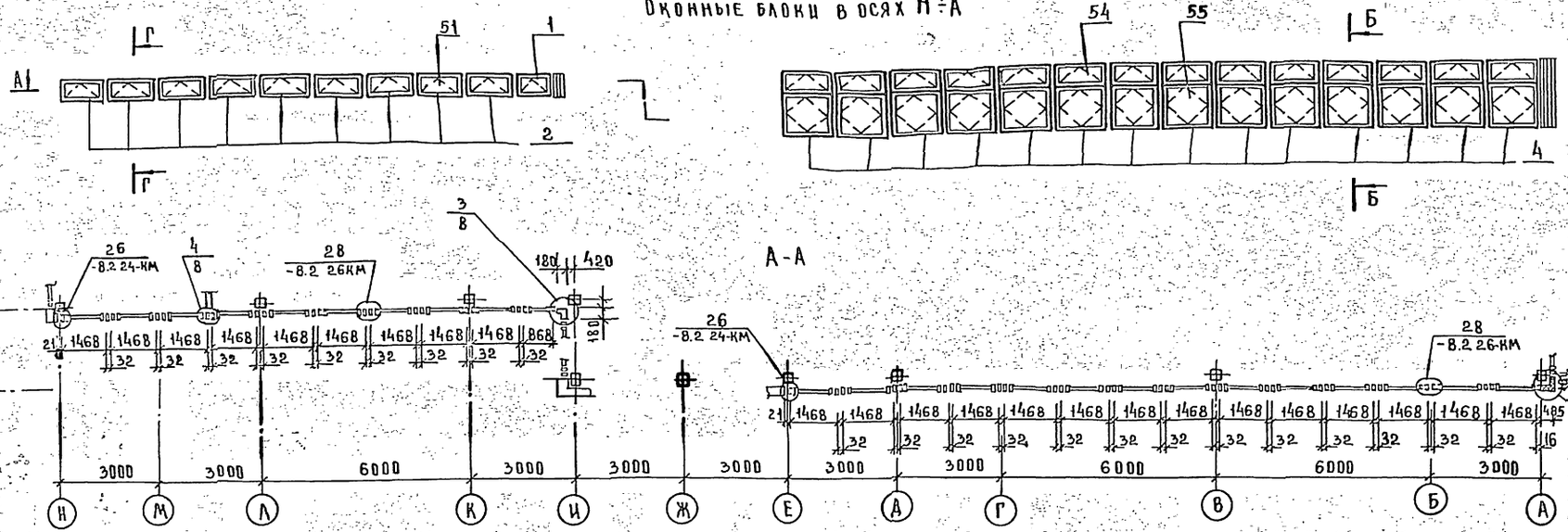

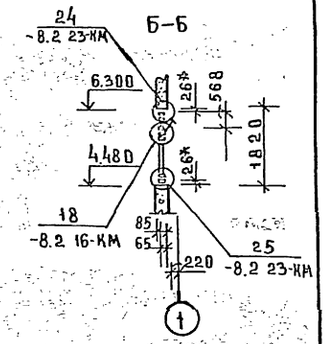

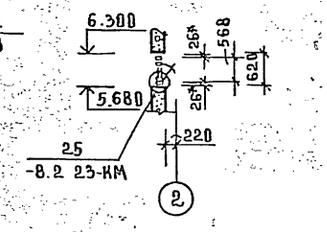

Оконные блоки в осях А÷Н

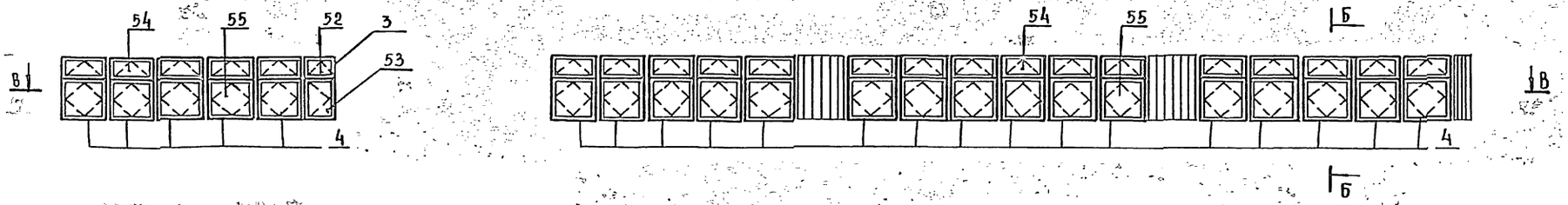

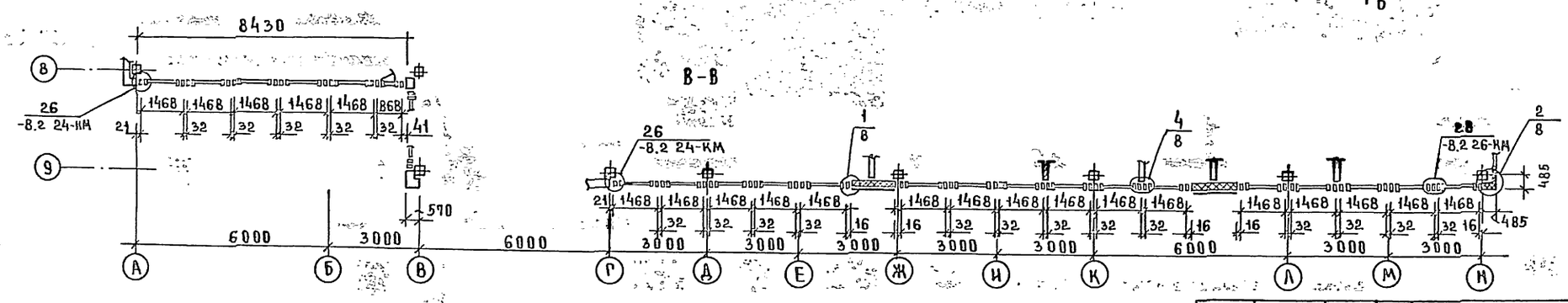

1. Все узлы, кроме разработанных в проекте приняты по серии 1.236.4-7/84; 1.236.4-8
2. *) Размеры даны в гранях профиля.

Привязан			
Инв. №			
Н. контр	Рудник		
ГИП	Рудник		
Рук. гр	Скотникова		
Ст. инж	Савина		

272-12-73.86 АС2

Унифицированное здание магазина торговой площадью 1500 кв.м

Схема расположения оконных блоков в осях Н-А А-Н (2 этаж)

Стадия	Лист	Листов
Р	7	

ЦНИИЭП торгово-бытовых зданий и туристских комплексов

Инв. № подл. | Подпись и дата | Взам. инв. № | ГАП Барышева | ГИП Марковин

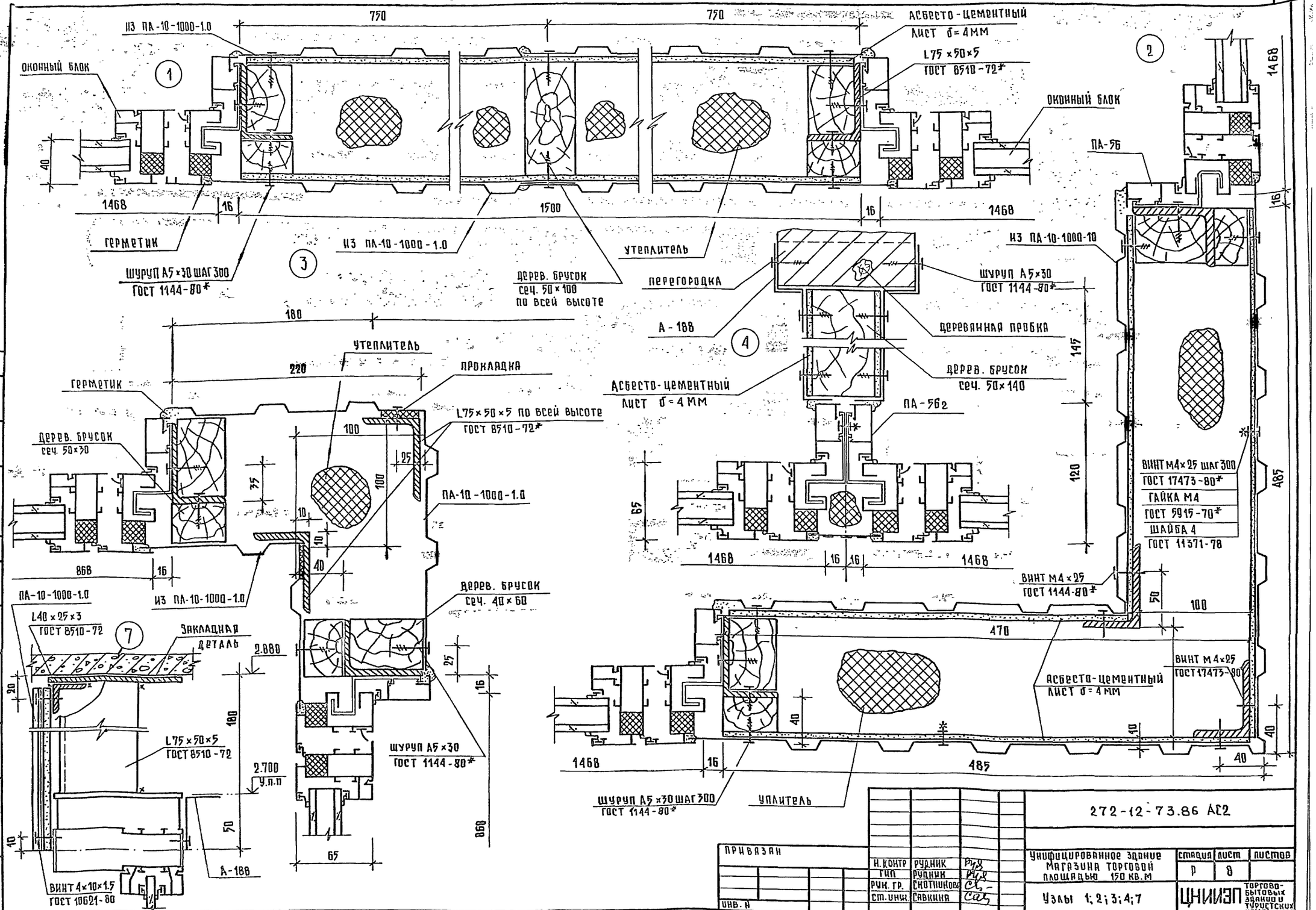

Согласовано:
ГАП
ГИП

Инв. № подл. | Подпись и дата | Взам. инв. №

Н. контр	Рудник		
ГИП	Рудник		
Рук. гр.	Скотников		
Ст. инж.	Савкина		

Привязан

Инв. №

272-12-73.86 АС2

Унифицированное здание магазина торговой площадью 150 кв.м

Узлы 1; 2; 3; 4; 7

Стадия	Лист	Листов
Р	8	

ЦНИИЭП торгово-бытовых зданий и туристских комплексов

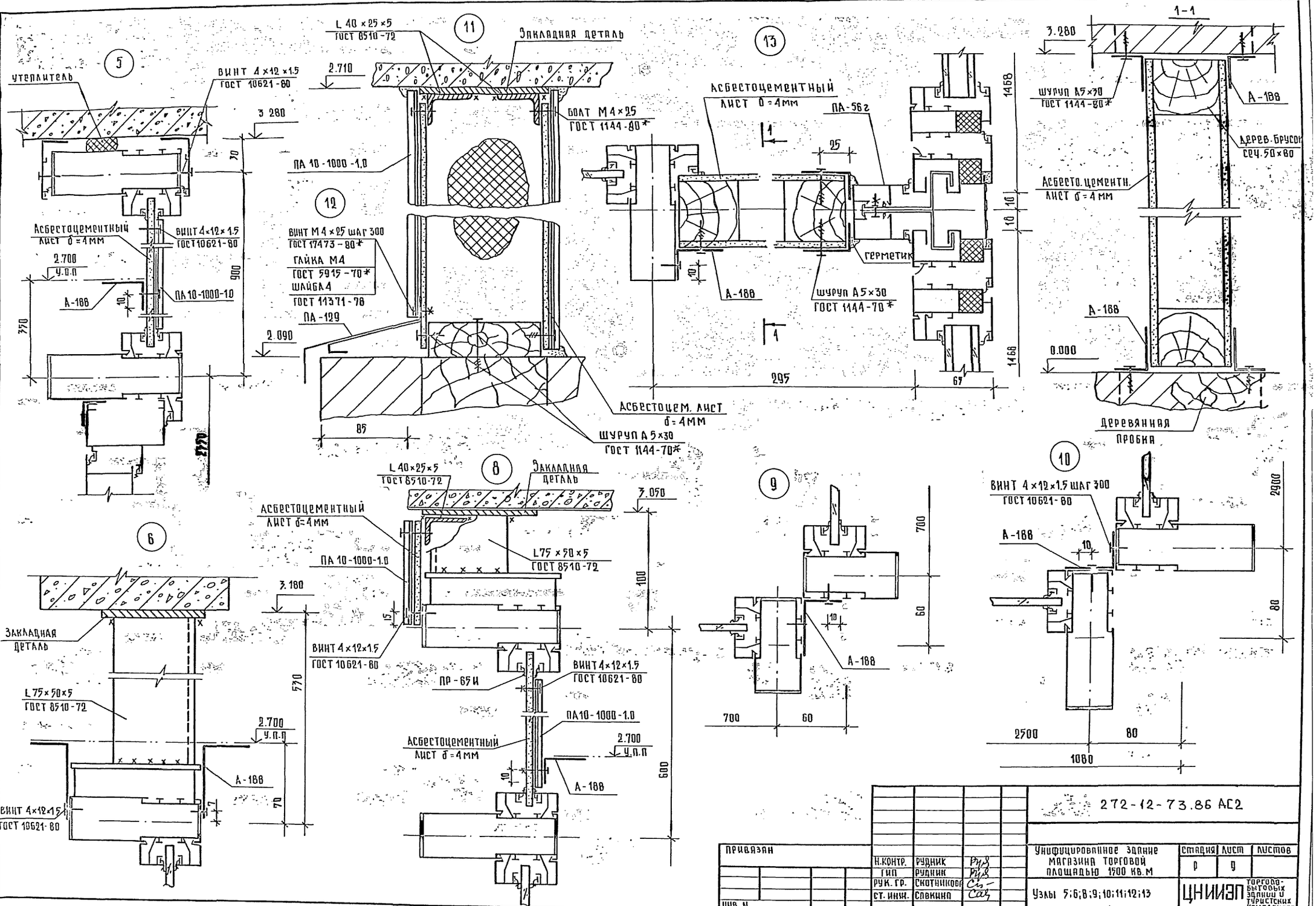

5
утеплитель
ВИНТ 4×12×1.5
ГОСТ 10621-80
3 280
Асбестоцементный
лист δ=4мм
ВИНТ 4×12×1.5
ГОСТ 10621-80
2.700
У.П.П
А-188
ПА 10-1000-1.0
900
370
11
L 40×25×5
ГОСТ 8510-72
Закладная деталь
2.710
БОЛТ М4×25
ГОСТ 1144-80*
ПА 10-1000-1.0
12
ВИНТ М4×25 ШАГ 300
ГОСТ 17473-80*
ГАЙКА М4
ГОСТ 5915-70*
ШАЙБА 4
ГОСТ 11371-78
ПА-129
2.090
85
Асбестоцем. лист
δ=4мм
ШУРУП А5×30
ГОСТ 1144-70*
13
Асбестоцементный
лист δ=4мм
ПА-56г
25
герметик
А-188
ШУРУП А5×30
ГОСТ 1144-70*
295
67
1468
1-1
3.280
ШУРУП А5×30
ГОСТ 1144-80*
А-188
Дерев. брусок
сеч. 50×80
Асбесто. цементн.
лист δ=4мм
А-188
0.000
Деревянная
пробка
6
Закладная
деталь
L 75×50×5
ГОСТ 8510-72
3.180
570
2.700
У.П.П
А-188
ВИНТ 4×12×1.5
ГОСТ 10621-80
8
L 40×25×5
ГОСТ 8510-72
Закладная
деталь
3.050
Асбестоцементный
лист δ=4мм
ПА 10-1000-1.0
L 75×50×5
ГОСТ 8510-72
100
ВИНТ 4×12×1.5
ГОСТ 10621-80
ПР-65И
ВИНТ 4×12×1.5
ГОСТ 10621-80
ПА 10-1000-1.0
Асбестоцементный
лист δ=4мм
2.700
У.П.П
А-188
600
9
700
60
А-188
700
60
10
ВИНТ 4×12×1.5 ШАГ 300
ГОСТ 10621-80
А-188
2900
80
2500
80
1080
272-12-73.86 АС2
Унифицированное здание магазина торговой площадью 1500 кв.м
Узлы 5;6;8;9;10;11;12;13
Стадия Р
Лист 9
Листов
ЦНИИЭП торгово-бытовых зданий и туристских комплексов
Н.контр. Рудник
ГИП Рудник
Рук. гр. Скотникова
Ст. инж. Савкина
Привязан
Инв N
Согласовано
Карышева
Марковкин
ГАП
ГИП
Инв. N подл.
Подпись и дата
Взам. инв. N
т.п. 272-12-73.86

Типовой проект

ТХМ – Технология и механизация

Таблица 1

Ведомость рабочих чертежей

Лист	Наименование	Примечание
1	Общие данные	
2	План 1 этажа в осях 1-9, А-Д „Товары для дома"	
3	План 1 этажа в осях 1-9 Д-Н „Товары для дома"	
4	План 2 этажа в осях 1-9, А-Д „Товары для дома"	
5	План 2 этажа в осях 1-9, Д-Н „Товары для дома"	
6	Экспликация помещений „Товары для дома"	
7	План 1 этажа в осях 1-9, А-Д вариант „Товары для спорта и туризма"	
8	План 1 этажа в осях 1-9, Д-Н вариант „Товары для спорта и туризма"	
9	План 2 этажа в осях 1-9, А-Д вариант „Товары для спорта и туризма"	
10	План 2 этажа в осях 1-9, Д-Н вариант „Товары для спорта и туризма"	
11	Экспликация помещений вариант „Товары для спорта и туризма"	
12	Площадка уравнительная ПУС-3000. Транспортер ТВС-3-2. Установочный чертеж для двух вариантов.	
13	Вешало конвейерное с опуском. Установочный чертеж. Вариант „Товары для спорта и туризма"	

Таблица 2

Ведомость ссылочных и прилагаемых документов

Обозначение	Наименование	Примечание
	Ссылочные документы	
Серия 1.271-5 выпуск VI	Вешало конвейерное с опуском	
ГОСТ 9078-74	Поддон деревянный однонастильный	
	Прилагаемые документы	
СО-1	Спецификация оборудования „Товары для дома"	
СО-2	Спецификация оборудования вариант „Товары для спорта и туризма"	

Общие указания

Технология

Типовой проект унифицированного здания непродовольственного магазина „Товары для дома" торговой площадью 1500 кв.м разработан с вариантом магазина „Товары для спорта и туризма". Магазин размещается в отдельностоящем двухэтажном здании без подвала.

Предусмотренные проектом специализированные магазины являются предприятиями общегородского значения.

Технологическая планировка магазинов решена с учетом оптимальных функциональных взаимосвязей основных и вспомогательных групп помещений.

Продажа товаров в магазинах производится по принципу самообслуживания с оплатой за товары в едином узле расчета.

Состав и площади помещений магазинов приняты по СНиП II-77-80. „Магазины. Нормы проектирования."

В проекте применено оборудование, поставляемое Трестом „Торгмаш".

Ориентировочный штат магазинов – 170 человек.

Штат в максимальную смену – 120 человек.

Режим работы магазина – 1.5 смены

Механизация

Доставка товаров в магазин осуществляется автотранспортом универсальным и специализированным, как средней грузоподъемности, так и большегрузными автомашинами – грузовыми троллейбусами.

Предусмотрена возможность разгрузки автотранспорта, поставляющего товары в железнодорожных контейнерах.

Разгрузка автотранспорта производится со стороны фасада по оси „И" на крытую разгрузочную платформу высотой от уровня проезжей части 1,1 метр, рассчитанную на два разгрузочных места. Предусмотрена возможность работы с грузами, поставляемыми в таре-оборудовании. С этой целью, разгрузочная платформа оборудована выравнивающими устройствами „ПУС-3000" посредством которых производится выравнивание погрузочной высоты автомашины и платформы.

Для транспортировки доставленных грузов предусмотрен напольный транспорт: электропогрузчик „ЭП-0806", тележки с гидравлическим подъемом вил „ТГВ-500М", а также грузовые тележки типа „ТГ".

Поэтажная транспортировка грузов осуществляется двумя грузовыми лифтами грузоподъемностью 1000 кг.

В помещении тарной установлен ленточный транспортер ТВС-3-2, посредством которого производится погрузка тары на автомашину.

В варианте „Товары для спорта и туризма" хранение спортодежды /курток, плащей/ осуществляется в подвешенном виде на конвейер-вешалах с опуском.

Уборка подсобных помещений, торговых залов осуществляется электромеханическими агрегатами.

Привязка типового проекта выполнена в соответствии с действующими нормами и правилами

ГА. инженер привязки

Типовой проект разработан в соответствии с действующими нормами и правилами

ГА. инженер проекта Мелкова

ГА. инженер проекта Проскурина

Привязан			
Инв.№			
272-12-73.86 ТХМ			
Нач.отд	Калугин		
Н.контр	Арушанова		
ГИП	Проскурина		
ГИП	Мелкова		
Рук.гр	Мударова		
Ст.инж	Шенаева		
Унифицированное здание магазина торговой площадью 1500 кв.м	Стадия: Р	Лист: 1	Листов: 13
Общие данные	ЦНИИЭП торгово-бытовых зданий и туристских комплексов		

Инв.№ подл. | Подпись и дата | Взам.инв.№

Согласовано:

272-12-73.86

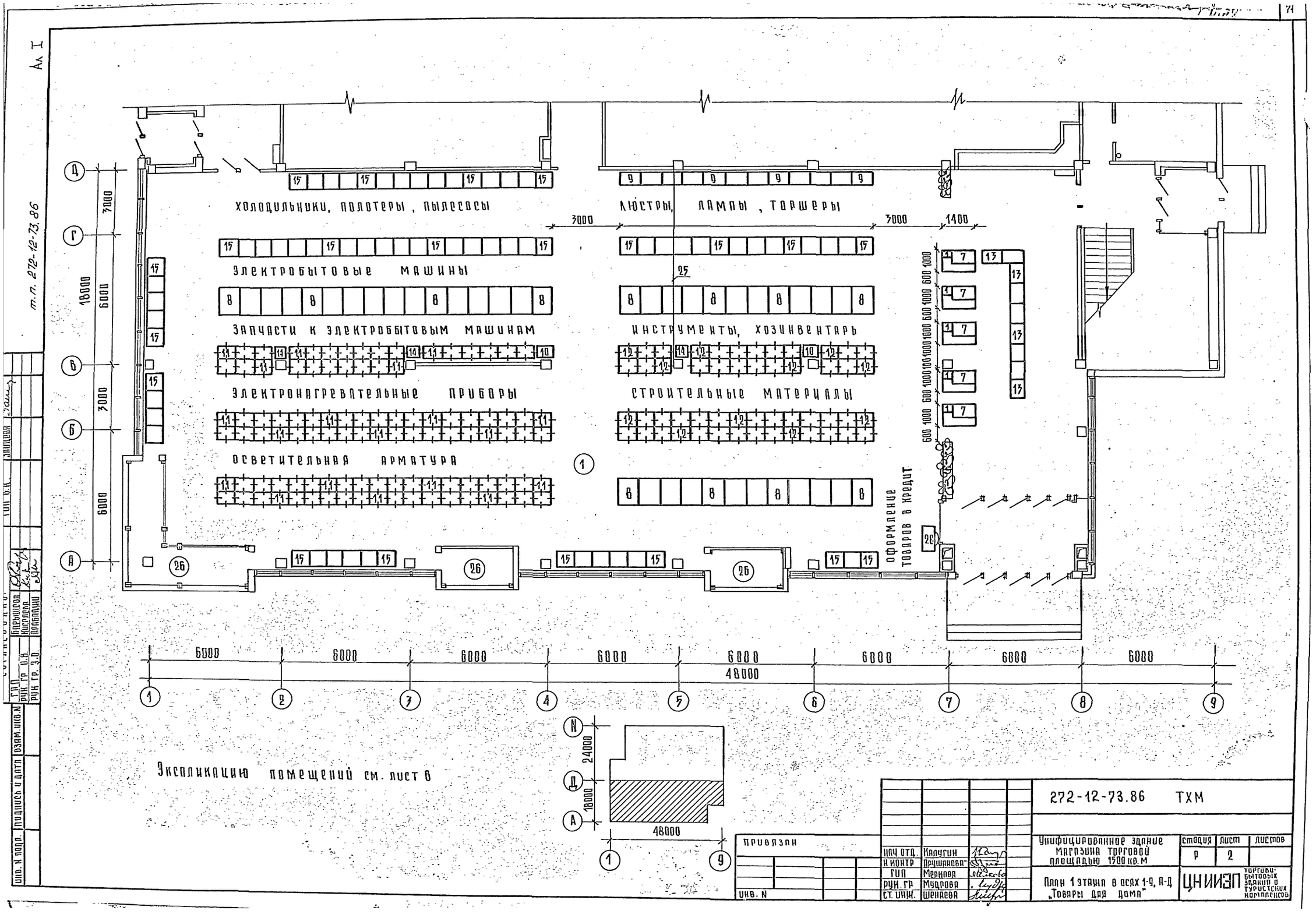

Ал I
т.п. 272-12-73.86
Холодильники, полотеры, пылесосы
Люстры, лампы, торшеры
Электробытовые машины
Запчасти к электробытовым машинам
Инструменты, хозинвентарь
Электронагревательные приборы
Строительные материалы
Осветительная арматура
Оформление товаров в кредит
3000
3000
1400
25
18000
7000
6000
3000
6000
6000
6000
6000
6000
6000
6000
6000
6000
48000
24000
18000
48000
Экспликацию помещений см. лист 6
272-12-73.86 ТХМ
Унифицированное здание магазина торговой площадью 1500 кв.м
План 1 этажа в осях 1-9, А-Д „Товары для дома"
Стадия Р
Лист 2
Листов
ЦНИИЭП торгово-бытовых зданий и туристских комплексов
Привязан
Инв. N
Нач отд. Калугин
Н контр Прушанова
ГИП Меликова
Рук. гр Мудрова
Ст. инж. Шенаева
Инв. N подл.
Подпись и дата
Взам. инв. N
Согласовано
ГАП
Рук. гр. О.В.
Рук. гр. Э.Д.
Барышева
Кисарева
Прабадин
ГИП Б.К.
Зайцева

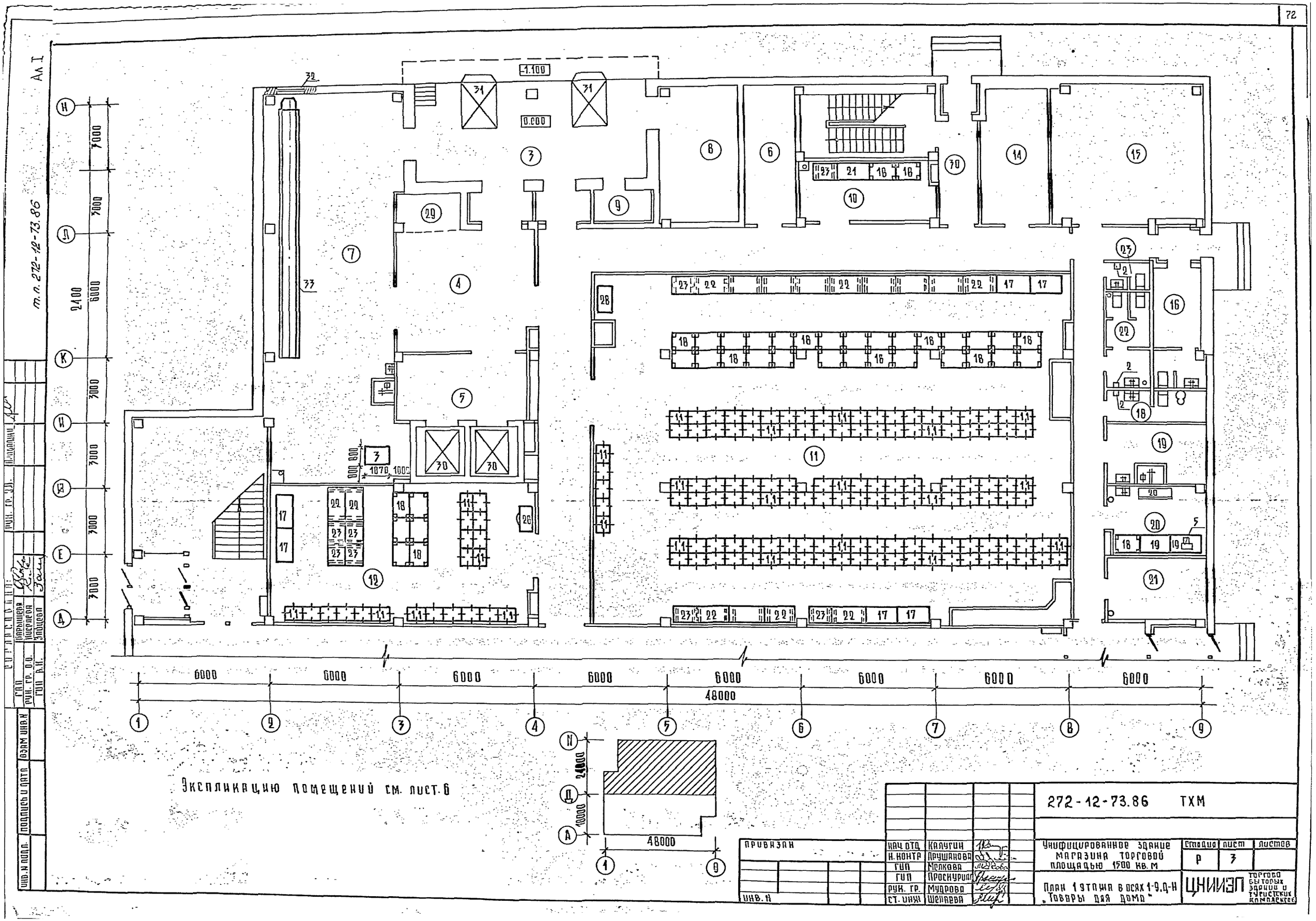

Экспликацию помещений см. лист 6

ПРИВЯЗАН	НАЧ. ОТД.	Калугин	
	Н. КОНТР.	Прушанова	
	ГИП	Мелкова	
	ГИП	Проскуриал	
ИНВ. N	РУК. ГР.	Мудрова	
	СТ. ИНЖ.	Шеляева	

272-12-73.86 ТХМ

Унифицированное здание магазина торговой площадью 1500 кв. м

План 1 этажа в осях 1-9, Д-Н „Товары для дома"

Стадия	Лист	Листов
Р	3	

ЦНИИЭП торгово-бытовых зданий и туристских комплексов

Ал.I

т.п. 272-12-73.86

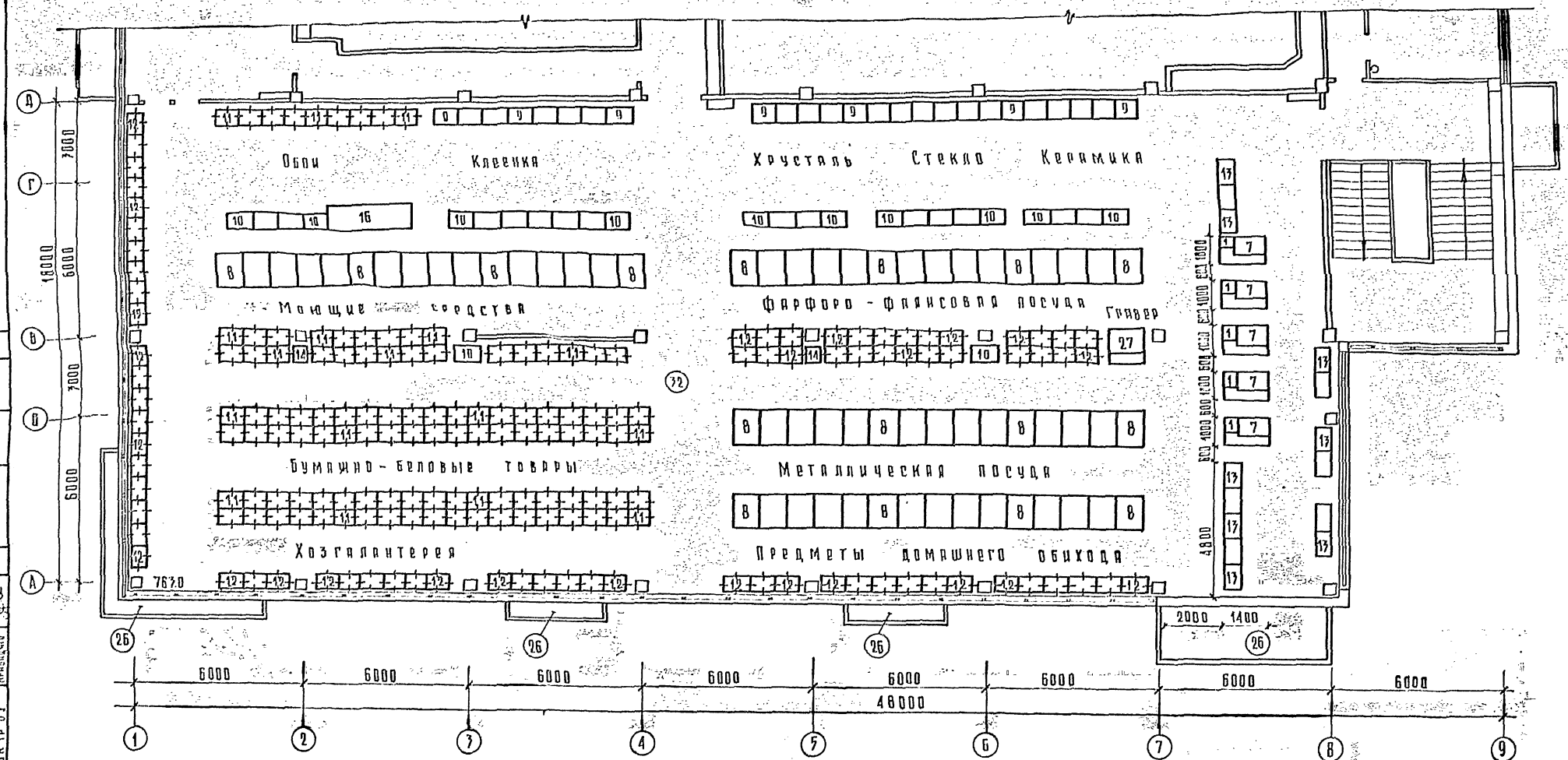

Экспликацию помещений см. лист 6.

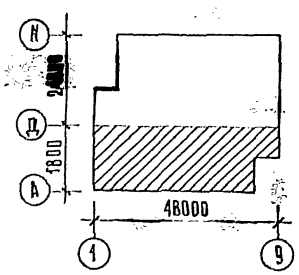

Провязан				272-12-73.86 ТХМ	
				Унифицированное здание магазина торговой площадью 1700 кв м.	Стадия: Р; Лист: 4; Листов:
				План 2 этажа в осях 1-9, А-Д „Товары для дома"	ЦНИИЭП торгово-бытовых зданий и туристских комплексов
Инв. №					

Ал.I

т.п. 272-12-73.86

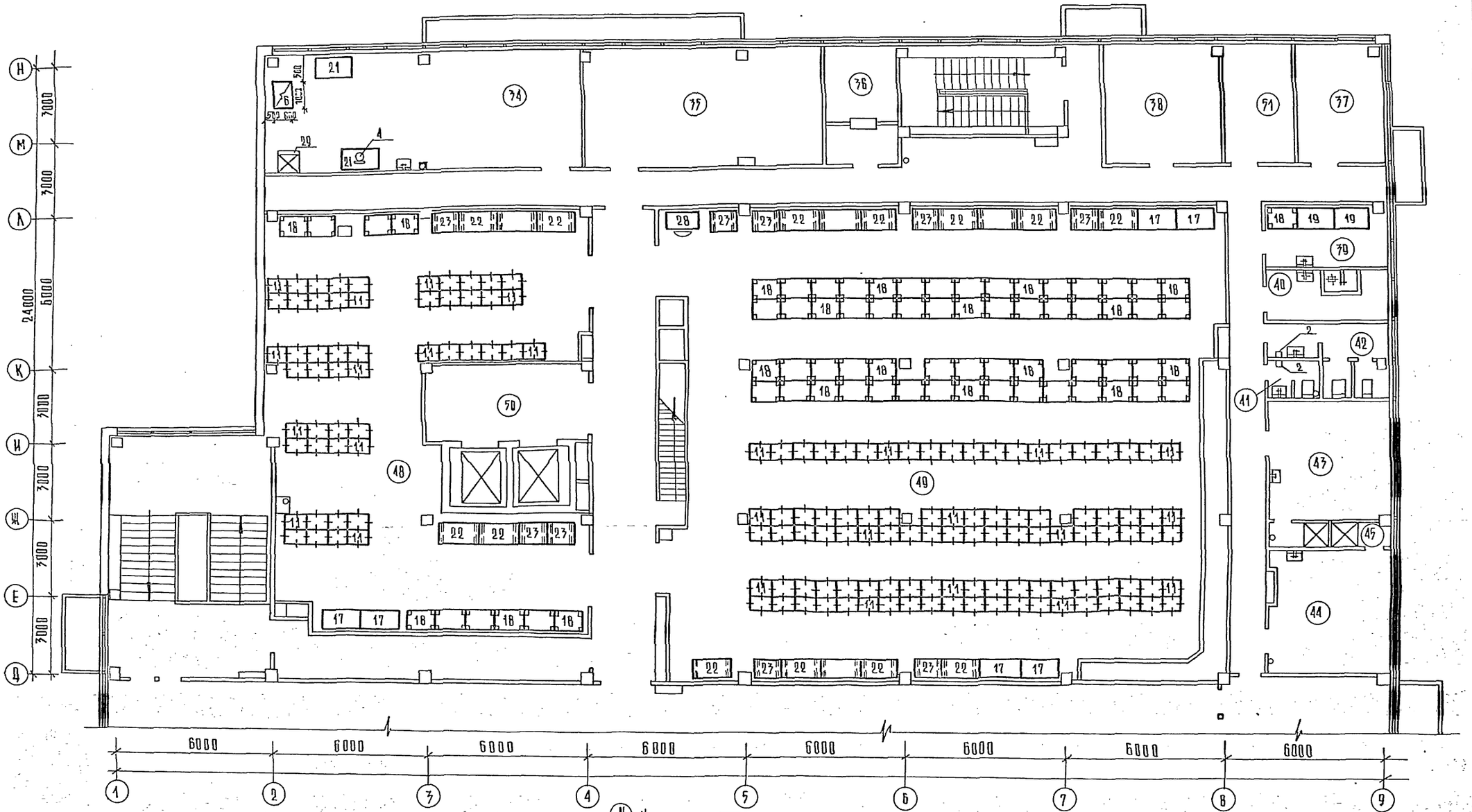

Экспликацию помещений см. лист 6.

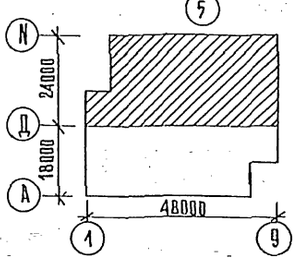

ПРИВЯЗАН			
ИНВ N			

НАЧ. ОТД	Калугин	
Н. КОНТР.	Крушанова	
ГИП	Мелкова	
ГИП	Проскурин	
РУК. ГР	Мудрова	
СТ. ИНЖ	Шенаева	

272-12-73.86 ТХМ

Унифицированное здание магазина торговой площадью 1500 кв.м

План 2 этажа в осях 1-9, Д-Н „Товары для дома"

стадия	лист	листов
Р	5	

ЦНИИЭП торгово-бытовых зданий и туристских комплексов

СОГЛАСОВАНО:
ГИП Карышева
РУК. ГР. В.В. Киселева
ГИП В.Н. Зайцева

ИНВ. N ПОДЛ. | ПОДПИСЬ И ДАТА | ВЗАМ. ИНВ N

Ал.I

т.п. 272-12-73.86

ПОМ.	НАИМЕНОВАНИЕ
	1 ЭТАЖ
1	Торговый зал
3	Разгрузочная платформа
4	Приемочная
5	Тамбур лифтов
6	Экспедиция
7	Помещение для хранения тары и прессования бумажных отходов
8	Зарядная
9	Камера для мусора
10	Помещение для хранения упаковочных материалов и инвентаря
11	Кладовая строительных материалов, электротоваров
12	Кладовая электробытовых машин
14	Электрощитовая
15	Тепловой пункт

ПОМ	НАИМЕНОВАНИЕ
16	Пожарно-сторожевая охрана
18	Помещение для личной гигиены женщин
19	Помещение для хранения уборочного инвентаря и моющих средств
20	Мастерская мелкого ремонта оборудования и инвентаря
21	Венткамера тепловой завесы
22	Уборная женская
23	Уборная мужская
26	Витрина
29	Помещение для хранения тележек
30	Вестибюль персонала
	2 ЭТАЖ
32	Торговый зал
34	Комната персонала
35	Контора
36	Главная касса

ПОМ.	НАИМЕНОВАНИЕ
37	Кабинет директора
38	Красный уголок
39	Рекламно-декорационная мастерская
40	Помещение для хранения уборочного инвентаря и моющих средств
41	Уборная мужская
42	Уборная женская
43	Гардероб мужской
44	Гардероб женский
45	Душевые кабины
48	Кладовая посудохозяйственных товаров
49	Кладовая посудохозяйственных товаров
50	Разгрузочная
51	Радиоузел

ПРИВЯЗАН			
ИНВ. N			
НАЧ ОТД	Калугин		
Н. КОНТР.	Арушанова		
ГИП	Мелкова		
РУК. ГР.	Мудрова		
СТ. ИНЖ.	Шеняева		

272-12-73.86 ТХМ

Унифицированное здание магазина торговой площадью 1500 кв. м.

Экспликация помещений „Товары для дома."

СТАДИЯ	ЛИСТ	ЛИСТОВ
Р	6	

ЦНИИЭП торгово-бытовых зданий и туристских комплексов

ИНВ. N ПОДЛ. | ПОДПИСЬ И ДАТА | ВЗАМ. ИНВ. N | ГИП | Ларышева

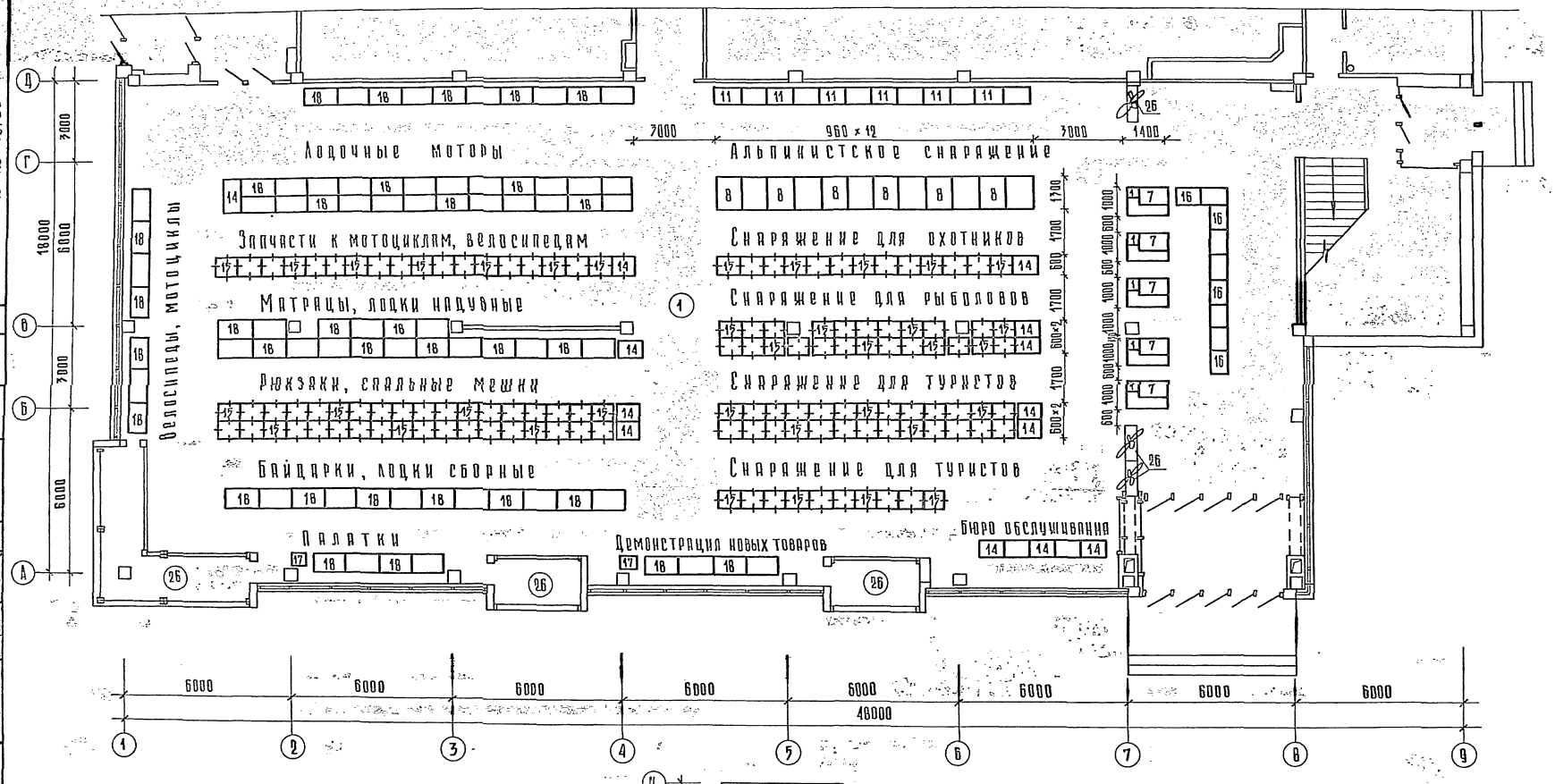

Экспликацию помещений см. лист 11

272-12-73.86 ТХМ

Унифицированное здание магазина торговой площадью 1500 кв м.

План 1 этажа в осях 1-8, А-Д
Вариант „Товары для спорта и туризма"

Стадия	Лист	Листов
Р	7	

ЦНИИЭП торгово-бытовых зданий и туристских комплексов

Нач. техн. с	Калугин	
Н. контр	Арушанова	
ГИП	Мелкова	
Рук. гр.	Мудрова	
Ст. инж	Шапиро	

Привязан

Инв. N

Инв. N подл. | Подпись и дата | Взам. инв. N

Гап | Рук гр. ОВ | Гип В.К. | Барышева | Киселева | Зайцева

т.п. 272-12-73.86

Ал.I

Ал.I

т.п. 272-12-73.86

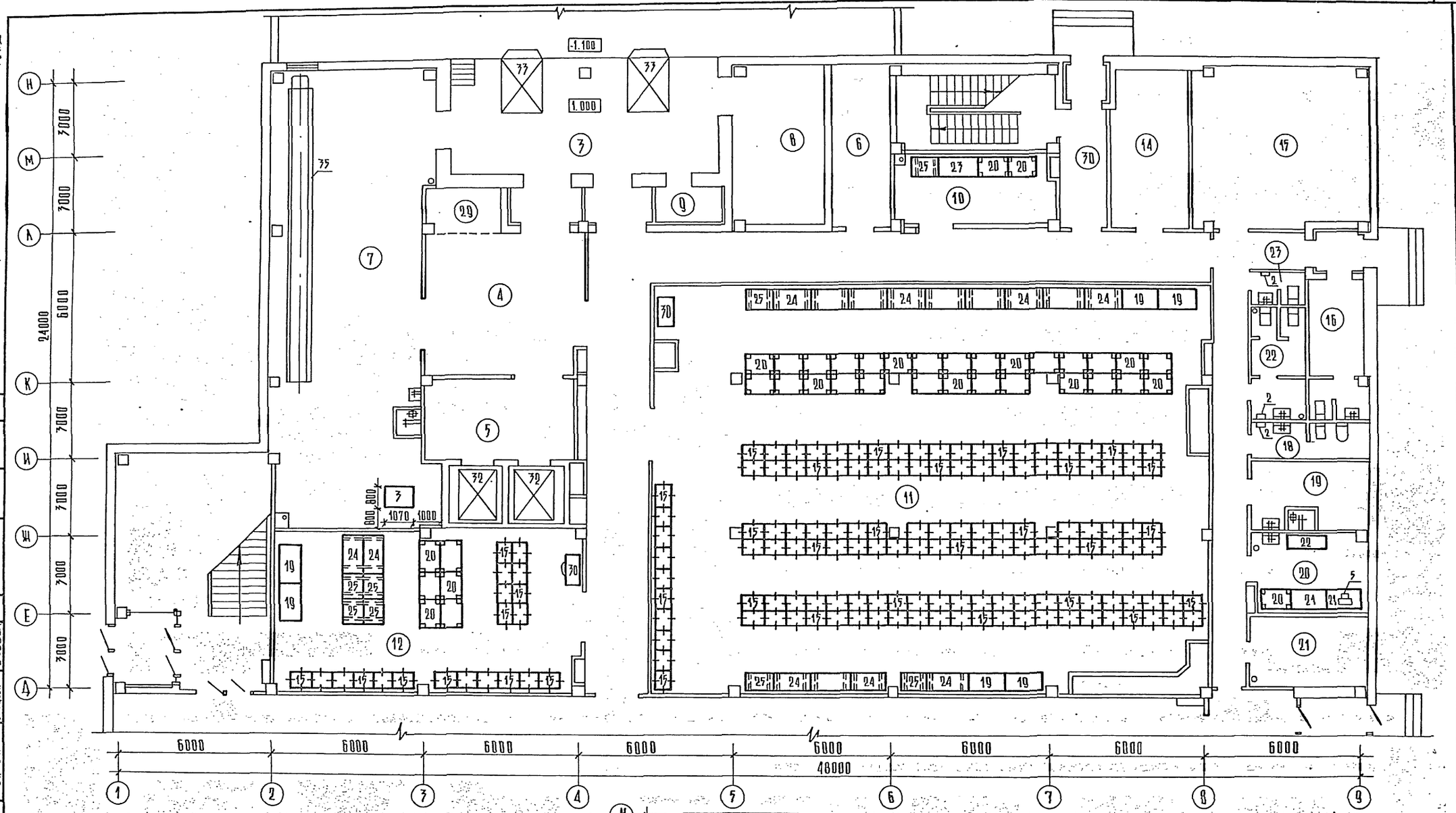

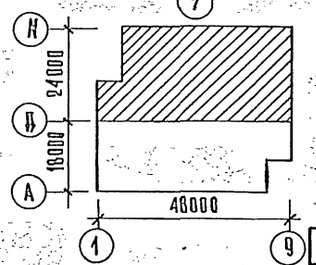

Экспликацию помещений см. лист 11

ПРИВЯЗАН			
ИНВ N			

НАЧ. ТЕХН. О	КАЛУГИН	
Н. КОНТР.	ПРУШАНОВА	
ГИП	МЕЛКОВА	
РУК. ГР.	МУДРОВА	
СТ. ИНЖ.	ШАПИРО	

272-12-73.86 ТХМ

Унифицированное здание магазина торговой площадью 1500 кв. м.

План 1 этажа в осях 1-9, Д-Н
Вариант „Товары для спорта и туризма"

СТАДИЯ	ЛИСТ	ЛИСТОВ
Р	8	

ЦНИИЭП торгово-бытовых зданий и туристских комплексов

СОГЛАСОВАНО:
ГИП
РУК. ГР. П.В.
ГИП В.К.
Карышева
Киселева
Злодеева
Рук. гр. Э.П.
ГИП МЕХ.
Правильно
Проверено

ИНВ. N ПОД. | ПОДПИСЬ И ДАТА | ВЗАМ. ИНВ. N

Ал.I

т.п. 272-12-73.86

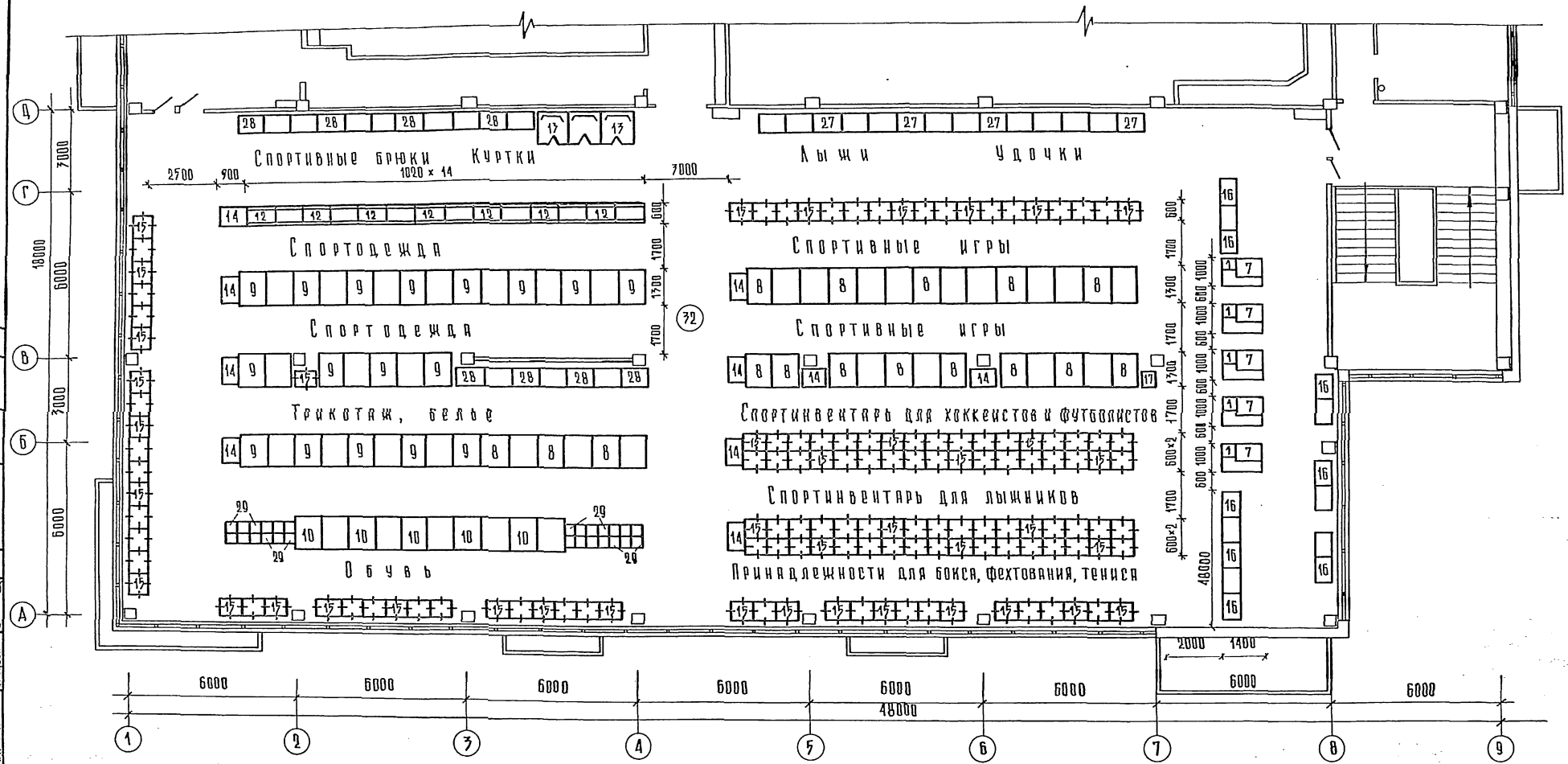

Экспликацию помещений см. лист 11.

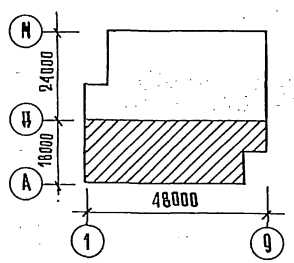

Привязан			
Инв. N			
Нач.техн.о	Калугин		
Н. контр	Арушанова		
ГИП	Мелкова		
Рук. гр.	Мудрова		
Ст. инж.	Шапиро		

272-12-73.86 ТХМ

Унифицированное здание магазина торговой площадью 1500 кв.м

План 2 этажа в осях А-Д, 1-8
Вариант „Товары для спорта и туризма"

Стадия	Лист	Листов
Р	9	

ЦНИИЭП торгово-бытовых зданий и туристских комплексов

Согласовано:
ГАП Барышева
Рук. гр. П.В. Киселева
ГИП В.К. Зайцева

Инв. N подл. | Подпись и дата | Взам. инв. N

Ал. I

т.п. 272-12-73.86

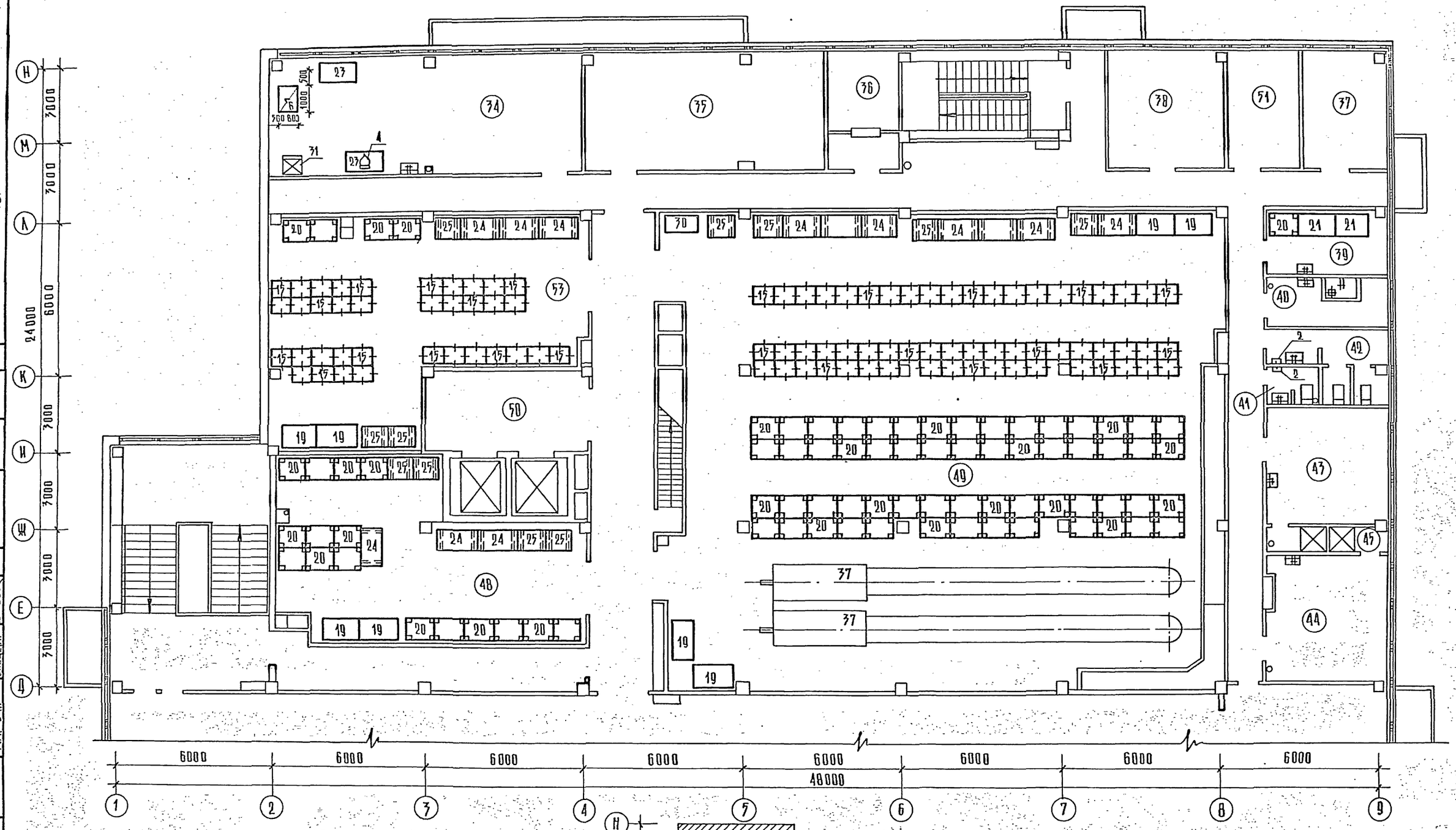

Экспликацию помещений см лист 11

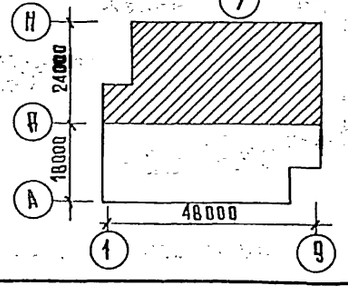

Привязан					
Инв. N					
Нач. техн.	Калугин				
Н. контр.	Арушанова				
ГИП	Мелкова				
Рук. гр.	Мудрова				
Ст. инж.	Шапиро				

272-12-73.86 ТХМ

Унифицированное здание магазина торговой площадью 1500 кв.м.

План 2 этажа в осях 1-9, Д-Н
Вариант „Товары для спорта и туризма"

Стадия	Лист	Листов
Р	10	

ЦНИИЭП торгово-бытовых зданий и туристских комплексов

Инв. N подл. | Подпись и дата | Взам. инв. N

ГАП | Бардышева
Рук. гр. п.в. | Киселева
ГИП в.к. | Зайцева

Рук. гр. з.о. | Гиндин
ГИП мех. | Мох

Пом	Наименование
	1 этаж
1	Торговый зал
3	Разгрузочная платформа
4	Примерочная
5	Тамбур лифтов
6	Экспедиция
7	Помещение для хранения тары и прессования бумажных отходов
8	Зарядная
9	Камера для мусора
10	Помещение для хранения упаковочных материалов и инвентаря
11	Кладовая спортснаряжения
12	Кладовая мотовелотоваров и автозапчастей
14	Электрощитовая
15	Тепловой пункт

Пом	Наименование
16	Пожарно-сторожевая охрана
18	Помещение для личной гигиены женщин
19	Помещение для хранения уборочного инвентаря и моющих средств
20	Мастерская мелкого ремонта оборудования и инвентаря
21	Вентикамера тепловой завесы
22	Уборная женская
23	Уборная мужская
26	Витрина
29	Помещение для хранения тележек
30	Вестибюль персонала
	2 этаж
32	Торговый зал
34	Комната персонала
35	Контора

Пом.	Наименование
36	Главная касса
37	Кабинет директора
38	Красный уголок
39	Рекламно-декорационная мастерская
40	Помещение для хранения уборочного инвентаря и моющих средств
41	Уборная мужская
42	Уборная женская
43	Гардероб мужской
44	Гардероб женский
45	Душевые кабины
48	Кладовая спортобуви и спортинвентаря
49	Кладовая спортинвентаря, спортодежды трикотажа и белья
50	Разгрузочная
51	Радиоузел

Инв. № подл. | Подпись и дата | Взам. инв. №

Согласовано: ГИП Бирюченко

т.п. 272-12-73.86 Ал.I

Привязан

Инв. №

Нач. техн.	Калугин	
Н. контр.	Арушанова	
ГИП	Маякова	
Рук. гр.	Мудрова	
Ст. инж.	Шапиро	

272-12-73.86 ТХМ

Унифицированное здание магазина торговой площадью 1500 кв. м

Стадия: Р | Лист: 11 | Листов:

Экспликация помещений

Вариант „Товары для спорта и туризма"

ЦНИИЭП торгово-бытовых зданий и туристских комплексов

Ал. I

т.п. 272-12-73.86

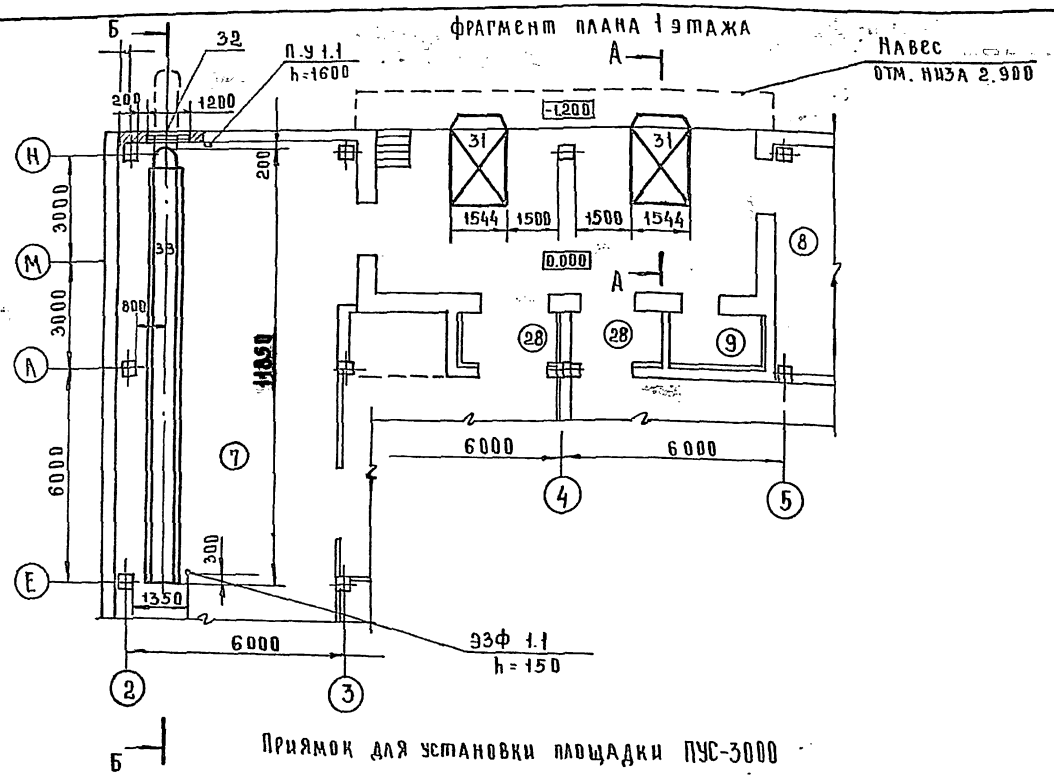

Приямок для установки площадки ПУС-3000

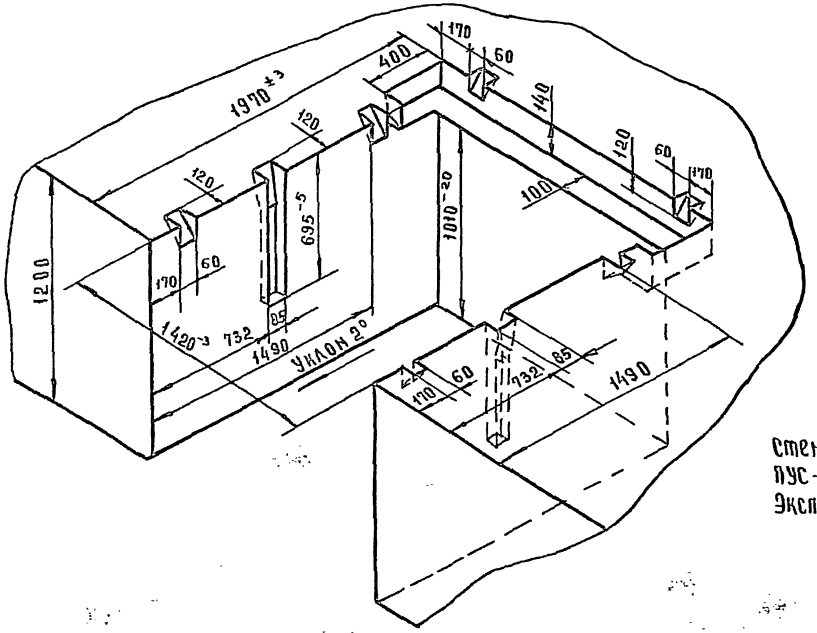

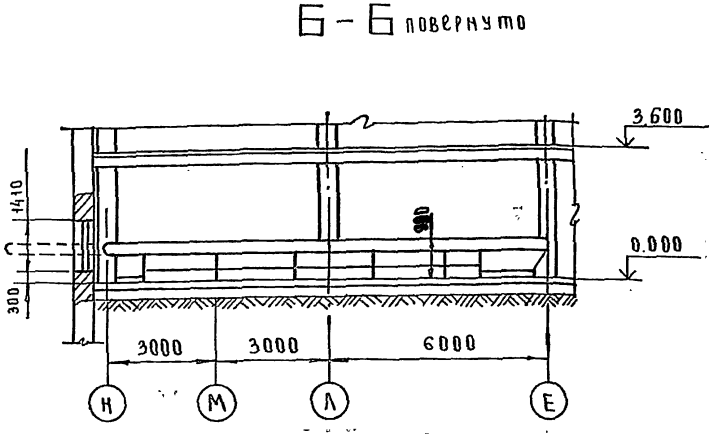

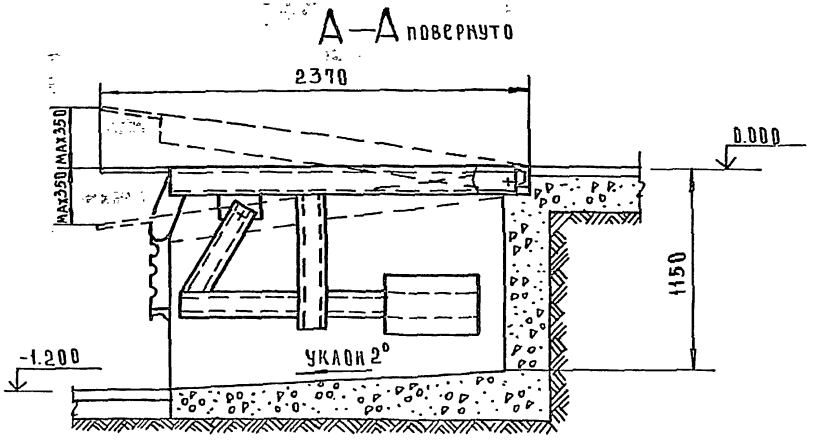

Техническая характеристика

транспортера стационарного ТВС-3-2

Длина выдвижной секции, мм	3000
Габаритные размеры: длина, мм	11850
ширина, мм	890
высота, мм	900
Потребляемая мощность, квт	1,1

Техническая характеристика

площадки уравнительной стационарной ПУС-3000

Грузоподъемность, кг	3000
Габаритные размеры: длина, мм	2370
ширина, мм	1544
высота, мм	1150
Масса, кг	442

Стенки приямка для установки площадки ПУС-3000 бетонируются.
Экспликацию помещений см. листы 6, 11

				272-12-73.86 ТХМ			
Привязан				Унифицированное здание магазина торговой площадью 1500 кв. м	Стадия	Лист	Листов
		Нач. отд.	Калугин		Р	12	
		Н. контр.	Муарова				
		ГИП	Проскурина	Площадка уравнительная ПУС-3000 транспортер ТВС-3-2 установочный чертеж для двух вариантов	ЦНИИЭП торгово-бытовых зданий и туристских комплексов		
		Ст. инж.	Филюкова				
Инв. №		Ст. инж.	Разводовская				

Согласовано: ГАП Барышева; ГИП Марковский; ГИП Мелкова

Инв. № подл. | Подпись и дата | Взам. инв.

Ал. I

т.п. 272-12-73.86

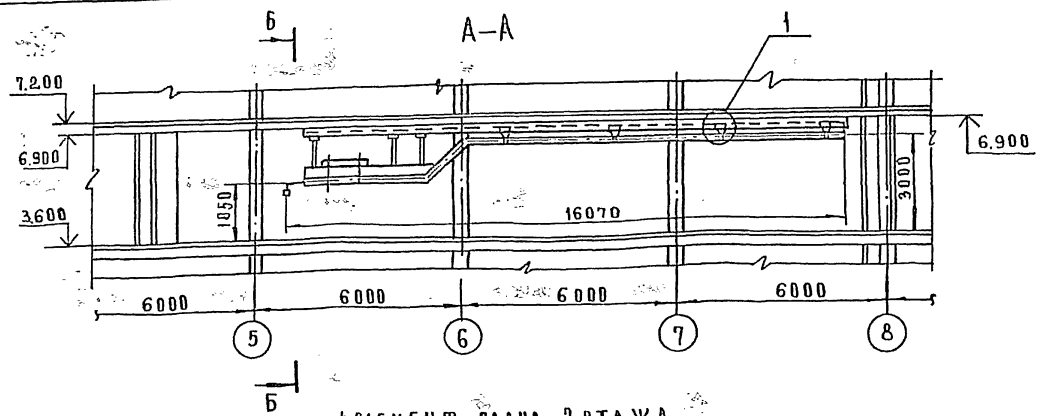

Фрагмент плана 2 этажа

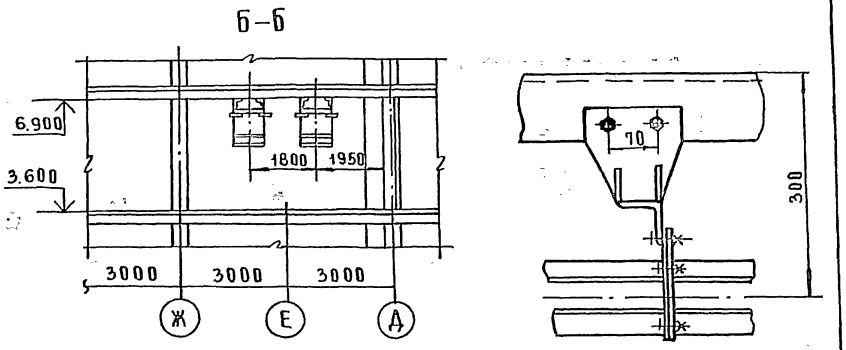

Схема расположения рам для крепления вешал

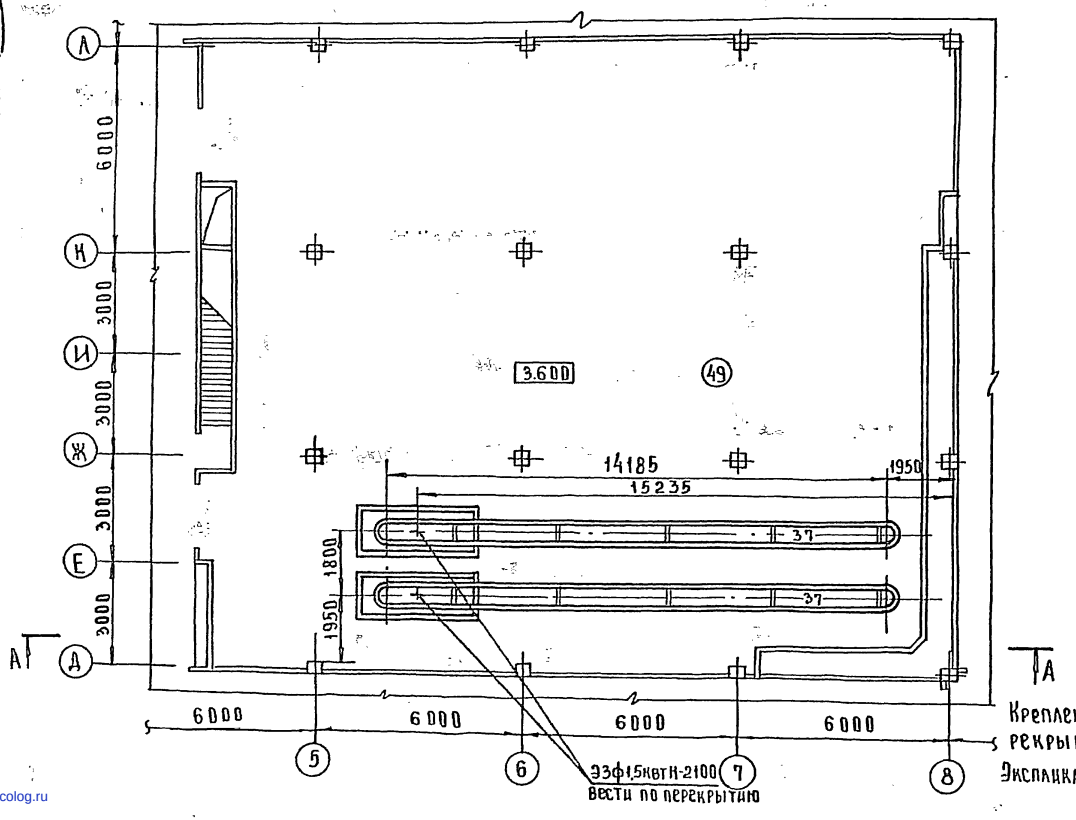

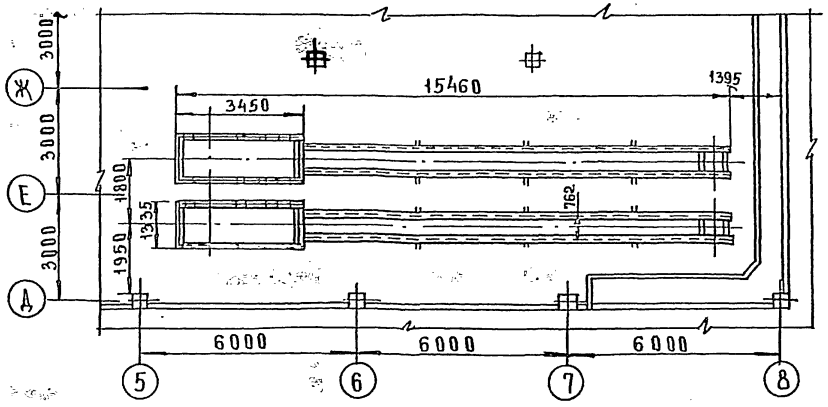

Техническая характеристика вешала конвейерного с опуском

Расчетное количество изделий из расчета 20 изделий на 1 пог. м, шт	— 580
Скорость движения подвесок, м/сек	— 0.3
Направление движения подвесок	реверсивное
Установочная мощность, квт	— 1.5

Крепление рамы вешала к перекрытию см. АС1 л.35.

Экспликацию помещений см. лист 11

ПРИВЯЗАН				272-12-73.86 ТХМ	
	НАЧ.ОТД	КАЛУГИН		Унифицированное здание магазина торговой площадью 1500 кв. м	СТАДИЯ: Р; ЛИСТ: 13; ЛИСТОВ:
	Н.КОНТР	МУДРОВА			
	ГИП	ПРОСКУРИНА		Вешало конвейерное с опуском. Установочный чертеж. Вариант, товары для спорта и туризма	ЦНИИЭП торгово-бытовых зданий и туристских комплексов
ИНВ.№	СТ.ИНЖ	ФИЛЮКОВА			
	СТ.ИНЖ	РАЗВОДОВСКИЙ			

СОГЛАСОВАНО: БАРЫШЕВА, МАРКОВА, МЕЛКОВА; ГАП, ГИП, ГИП; ВЗАМ.ИНВ.№; ПОДПИСЬ И ДАТА; ИНВ.№ ПОДЛ.

gost.e-ecolog.ru