ТИПОВОЙ ПРОЕКТ
272-11-29.85

УНИВЕРМАГ ТОРГОВОЙ ПЛОЩАДЬЮ 1650 КВ. МЕТРОВ

АЛЬБОМ 1

АРХИТЕКТУРНО-СТРОИТЕЛЬНЫЕ РЕШЕНИЯ.
ТЕХНОЛОГИЯ, МЕХАНИЗАЦИЯ.
ВИТРАЖИ.

gost.e-ecolog.ru

ТИПОВОЙ ПРОЕКТ
272-11-29.85

УНИВЕРМАГ ТОРГОВОЙ ПЛОЩАДЬЮ 1650 КВ. МЕТРОВ

АЛЬБОМ 1

СОСТАВ ПРОЕКТА:

АЛЬБОМ I	АС1	АРХИТЕКТУРНО-СТРОИТЕЛЬНЫЕ РЕШЕНИЯ
	ТХМ	ТЕХНОЛОГИЯ МЕХАНИЗАЦИЯ
	АС2	ВИТРАЖИ
АЛЬБОМ II	ОВ	ОТОПЛЕНИЕ И ВЕНТИЛЯЦИЯ
	ВК	ВОДОПРОВОД И КАНАЛИЗАЦИЯ
	ХС	ХОЛОДОСНАБЖЕНИЕ
	ЭОМ	ЭЛЕКТРООСВЕЩЕНИЕ И СИЛОВОЕ ЭЛЕКТРООБОРУДОВАНИЕ
	АУ	АВТОМАТИЗАЦИЯ УСТРОЙСТВ ИНЖЕНЕРНОГО ОБОРУДОВАНИЯ
	СС	СВЯЗЬ И СИГНАЛИЗАЦИЯ
АЛЬБОМ III	АС1.И1	ИЗДЕЛИЯ ЖЕЛЕЗОБЕТОННЫЕ ЗАВОДСКОГО ИЗГОТОВЛЕНИЯ
	АС1.И2	ИЗДЕЛИЯ МОНОЛИТНЫХ ЖЕЛЕЗОБЕТОННЫХ КОНСТРУКЦИЙ
	АС1.И3	ИЗДЕЛИЯ МЕТАЛЛИЧЕСКИЕ
	АС1.И4	ИЗДЕЛИЯ ДЕРЕВЯННЫЕ
АЛЬБОМ IV	АУИ	ЗАДАНИЕ ЗАВОДУ НА ИЗГОТОВЛЕНИЕ ЩИТОВ АВТОМАТИЗАЦИИ
АЛЬБОМ V	СО.	СПЕЦИФИКАЦИЯ ОБОРУДОВАНИЯ
АЛЬБОМ VI	ВМ.	ВЕДОМОСТИ ПОТРЕБНОСТИ В МАТЕРИАЛАХ
АЛЬБОМ VII	СМ.	СМЕТЫ: ЧАСТЬ I стр 1-81 ЧАСТЬ II стр 82-168

РАЗРАБОТАН ЦНИИЭП ТОРГОВО-БЫТОВЫХ ЗДАНИЙ И ТУРИСТСКИХ КОМПЛЕКСОВ

ГЛ. ИНЖЕНЕР ИНСТИТУТА В.Носков

ГЛ. АРХИТЕКТОР ПРОЕКТА Э.Зандрашников

ТЕХНИЧЕСКИЙ ПРОЕКТ УТВЕРЖДЕН ГОССТРОЯ СССР ПРИКАЗ №31 ОТ 11 ФЕВРАЛЯ 1977г.

РАБОЧАЯ ДОКУМЕНТАЦИЯ ВВЕДЕНА В ДЕЙСТВИЕ ГИПРОТОРГ ПРИКАЗ №107 ОТ 24 ДЕКАБРЯ 1985 г.

20881-01

Альбом I

Типовой проект 272-11-29.85

ТИПОВОЙ ПРОЕКТ
272-11-29.85

АС1 - АРХИТЕКТУРНО-СТРОИТЕЛЬНЫЕ РЕШЕНИЯ

Технический проект утвержден Госгражданстроем Приказ №31 от 11 Февраля 1977г.

Рабочая документация введена в действие ЦНИИЭП торгово-бытовых зданий и туристских комплексов Приказ №107 от 2 Декабря 1985г.

Авторский коллектив:
Архитекторы: Андрашников З.Ю., Нестеренко И.В.
Инженеры: Зайцева И.В., Парфенова И.В., Орехова И.Е.

Проект универмага торговой площадью 1650 кв метров разработан для торгового центра поселка тип VII и для выборочного строительства. В торговый центр тип VII входит: Универсам торговой площадью 1650 кв. метров; Комплексное предприятие общественного питания на 200 мест; Дом быта на 70 рабочих мест; Отделение связи III категории со сберкассой; Общественная уборная на 16 основных приборов.

СХЕМА ГЕНПЛАНА

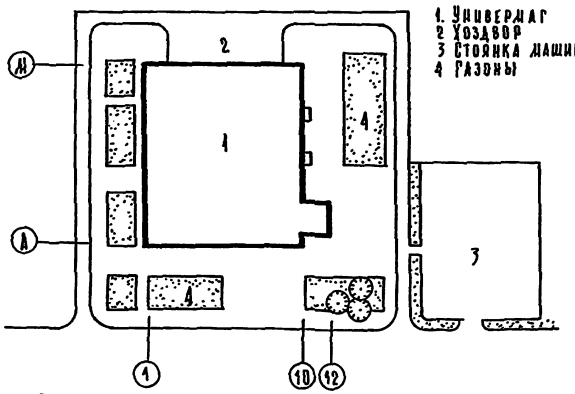

Привязка настоящего типового проекта выполнена в соответствии с действующими нормами и правилами

Гл. арх. пр-та

Гл. инж. пр-та

Настоящий проект выполнен в соответствии с действующими нормами и правилами

Гл. арх. пр-та — Андрашников З.Ю.

Гл. инж. пр-та — Самовер В.М.

Таблица 1

ВЕДОМОСТЬ ОСНОВНЫХ КОМПЛЕКТОВ

Обозначение	Наименование	Примечание
АС1	Архитектурно-строительные решения	Альбом I
ТХМ	Технология-механизация	То же
АС2	Витражи	"
ОВ	Отопление и вентиляция	Альбом II
ВК	Водопровод и канализация	То же
ЭОМ	Электроосвещение и силовое электрооборудование	"
АУ	Автоматизация устройств инженерного оборудования	"
СС	Связь и сигнализация	"

Таблица 2

ВЕДОМОСТЬ РАБОЧИХ ЧЕРТЕЖЕЙ

Лист	Наименование	Примечание
1	2	3
	Обложка	
	Титульный лист	
1	Общие данные /начало/	
2	Общие данные / продолжение/	
3	Общие данные / продолжение/	
4	Общие данные / продолжение/	
5	Общие данные / окончание/	
6	План 1 этажа в осях А-Г; 1-5	
7	План 1 этажа в осях А-Г; 5-12	
8	План 1 этажа в осях Г-К; 1-10	
9	План 1 этажа в осях К-М; 1-10	
10	План 2 этажа в осях А-Г; 1-5	
11	План 2 этажа в осях А-Г; 5-12	
12	План 2 этажа в осях Г-М; 1-10	
13	План технического этажа	
14	Фрагмент 6	
15	Фрагмент 7	
16	Фрагменты 8,9,10,11	
17	План кровли	
18	Разрезы 1-1 и 2-2	
19	Фасады в осях 1-12 и 12-1	
20	Фасады в осях А-М и М-А	
21	Развертки стен торгового зала на отм. 0,000	
22	План подшивного потолка торгового зала на отм. 3,600	
23	Лестница А-3	
24	Монтажная схема и узлы перегородок марки ДС	
25	Схема нагрузок на элементы фундаментов	
26	Схема расположения элементов фун-тов между осями А-Г; 1-5	
27	Схема расположения элементов фун-тов между осями А-Г; 5-13	
28	Схема расположения элементов фун-тов между осями Г-К; 1-10	

Продолжение таблицы 2

1	2	3
29	Схема расположения элементов фундаментов между осями К-М; 1-10	
30	Монолитные фундаменты ФМ1÷ФМ5. Спецификации.	
31	Схема расположения элементов каркаса 1 этажа	
32	Схемы расположения элементов каркаса 2 и 3 этажей	
33	Рамы по осям Ш и Б	
34	Схемы расположения стеновых панелей по осям 1 и 10	
35	Схемы расположения стеновых панелей по осям А; М; А; 13 и 10	
36	Схемы расположения стеновых панелей по осям И, Г, В, Б и В	
37	Спецификация к схемам расположения стеновых панелей при толщине стен 300мм	
38	Спецификация к схемам расположения стеновых панелей при толщине стен 250мм	
39	Спецификация к схемам расположения стеновых панелей /вариант из трехслойных панелей/	
40	Схема нагрузок на перекрытия и покрытие	
41	Схема расположения за-тов перекрытия над 1 эт. между осями А-Г; 1-5	
42	Схема расположения за-тов перекрытия над 1 эт. между осями А-Г; 5-13	
43	Схема расположения элементов перекрытия и покрытия над 1 этажом между осями Г-К и 1-10	
44	Схема расположения за-тов покрытия между осями К-М; 1-10	
45	Схема расположения за-тов перекрытия и покрытия над 2 эт. между осями Г-И и 1-10.	
46	Схема расположения за-тов покрытия между осями А-Г; 1-5 и Г-И, 6-8	
47	Схема расположения за-тов покрытия между осями А-Г'; 5-13	
48	Спецификация к схемам расположения за-тов перекрытий и покрытий	
49	Монолитные участки УМ1 ÷ УМ7	
50	Монтажная схема элементов лестниц 1 и 2	
51	Конструкция лестницы 3	
52	Монтажная схема лифтов	
53	Развертки стен лифтовых шахт	
54	План машинного помещения лифтов	
55	Чертеж на заказ лифтов	
56	Фундамент монолитный ФХМ-1	
57	Фундамент монолитный ФХМ-3	
58	Фундаменты монолитные (ФХМ-2, ФХМ-7)	
59	Схема расположения закладных деталей для крепления витражей	
60	План 1 этажа с вариантом увеличения торговой площади	
61	План 2 этажа с вариантом увеличения торговой площади	

Привязан:

Инв. №:

272-11-29.85 АС1

Рук. лаб.	Бикбов	
Н. контр.	Богданова	
Гл. инж. пр.	Садовер	
Гл. арх.	Андрашников	
Рук. гр. инв.	Зайцева	
Вед. арх.	Нестеренко	
Рук. гр.	Ракитина	

Универмаг торговой площадью 1650 кв. метров.

Общие данные /начало/

Стадия	Лист	Листов
Р	1	61

ЦНИИЭП торгово-бытовых зданий и туристских комплексов

Согласовано:

Инв. № подл. | Подп. и дата | Взам. инв. №

Типовой проект 272-11-29.85 Ал.Т

Таблица №3

Ведомость ссылочных прилагаемых документов

обозначение	наименование	примечание
1-112-5 вып 2	Плиты ж.б для ленточных фундаментов	
ГОСТ 13579-78	Блоки бетонные для стен подвалов	
1-243.1-4	Плиты плоские железобетонные	
1.050.1-2, вып.1	Лестничные марши, площадки и проступи	
1.050.1-2, вып.2	Ограждения лестниц	
1.055.1-1, вып.1	Ступени бетонные и железобетонные	
1.020-1/83, вып.1	Фундаменты сборные железобетонные для	
	колонн сечением 300×300 и 400×400 мм	
1.020-1/83, вып2-1	Колонны сечением 300×300 и 400×400мм	
1.020-1/83, вып 3-1	Ригели высотой 450мм, пролетом 3.0; 6.0, для	
	опирания многопустотных плит перекрытия	
1.020-1/83, вып 6-1	Монтажные узлы	
1.020-1/83, вып 7-1	Изделия соединительные стальные	
1.030.1-1, вып 1-1	Панели из легких бетонов	
1.030.1-1, вып 3-1	Монтажные узлы стен многоэтажных	
	зданий высотами этажей 2.8(3.0), 3.3, 3.6 и 4.2 м	
1.030.1-1, вып 4-1	Изделия соединительные стальные	
1.041.1-2, вып.1	Плиты, длиной 5650мм с предварительно напрягае-	
	мой арматурой из стали кл. Ат-IVС и Ат-V из	
	тяжелого и легкого бетонов.	
1.041.1-2, вып 3	Плиты длиной 8650мм с предварительно-напря-	
	гаемой арматурой из стали классов Ат-IVС и	
	Ат-V из тяжелого и легкого бетонов	
1.041.1-2, вып 6	Сантехнические плиты длиной 5650, 6850 и	
	8650мм с предварительно напрягаемой армату-	
	рой из стали классов А-IV и Ат-V и длиной 2650мм	
	с арматурой из стали класса А-III из тяж. и лег. б.	
2.244-1, вып 4	Детали полов.	
2.260-1, вып 3,4	Детали покрытий	
1.136-10.	Двери деревянные внутренние	
1.136 5-19	Двери деревянные входные наружные	
1.136-2	Подоконные деревянные доски	
1.279.9-2	Строительные штучные изделия	
1.136-12, вып 1	Фрамуги для входных, балконных и внутр. дверей	
1.459-2, вып 1	Стальные лестницы.	

Продолжение табл. №3

обозначение	наименование	примечание
1.138-10, вып.1	Перемычки железобетонные	
2.290-4, вып.1,2,3	Охлаждаемые камеры	
1.231.9-8	Перегородки поэлементной сборки	
	из гипсокартонных листов.	
	Прилагаемые документы	
АС1-И1	Изделия ж.б. заводского изготовления	
АС1-И2	Изделия монолитных ж.б. конструкций	
АС1-И3	Изделия металлические	
АС1-И4	Разное	
ВМ	Ведомости потребности в материалах	

Таблица №4.

Ведомость объемов сборных и железобетонных конструкций

№ п/п	Наименование группы элементов конструкций	Код	Кол-во м³	Примечание
1	Блоки фундаментов	58112100	87,40	
2	Колонны	58212100	56,30	
3	Ригели и прогоны	58252100	169,30	
4	Перемычки	58282100	15,22	
5	Панели стеновые наружные	58312200	348,90	
6	Плиты перекрытий	58422100	384,40	
7	Элементы лестниц	58912100	17,37	

Таблица №5

Ведомость спецификаций

лист	наименование	примечан.
10	Спецификация элементов заполнения проемов	
10	Спецификация металлических элементов	
14	Спецификация элементов охлаждаемых камер	
13	Спецификация перемычек	
	Спецификация элементов подвесного потолка	
	Спецификация к схемам расположения элементов	
	фундаментов.	
	Спецификация к схемам расположения стеновых	
	панелей при толщине наружных стен 300мм	
	Спецификация к схемам расположения стеновых панелей	
	(вариант стен из трехслойных панелей)	
23	Спецификация элементов ограждения	
	лестницы 3	
	Спецификация к схемам расположения элементов	
	перекрытий и покрытий	
	Спецификация элементов лестниц	
	Спецификация к схеме расположения закладных	
	деталей для крепления витражей	
9	Спецификация ж.б элементов	
21	Спецификация эл-тов перегородок марки „ПС"	

Согласовано:

Взам. инв. №

Подпись и дата

Инв. № подл.

Привязан

Инв. №

Рук. маст	Биксон	
Н. контр.	Богданова	
Гл. инж. м	Самовер	
ГАП	Андрашников	
Рук. гр. ин.	Зайцева	
Вед. арх.	Нестеренко	
Рук. гр. арх.	Дзюбенко	

272-11-29.85 - АС1

Универмаг торговой площадью 1650 кв. метров

Стадия	Лист	Листов
Р	2	

Общие данные (продолжение)

ЦНИИЭП торгово-бытовых зданий и туристских комплексов.

Типовой проект 272-11-29.85 Ал.I

ОБЩИЕ УКАЗАНИЯ

Проект разработан для строительства в районах с обычными геологическими условиями 16 подрайона, II и III климатических районов с расчетной температурой наружного воздуха -20°С; -30°С; /основное решение/ -40°С. Зона влажности нормальная.

Основные исходные данные.

Класс здания - II, степень огнестойкости - II.

Рельеф участка ровный, площадка строительства горизонтальная.

Грунты нескальные, однородные, непучинистые, грунтовые воды отсутствуют.

Расчетные параметры механических свойств грунтов: $\gamma = 1800$ кг/м³, $\gamma' = 1700$ кг/м³, $c = 0{,}11$ кгс/м², $y = 20°$.

При определении расчетного давления на грунт основания условно принимается $m_1 = 1{,}1$; $K_H = 1$.

Скоростной напор ветра 45 кгс/м² /III район/.

Вес снегового покрова 100 кгс/м² - /III - район/.

Чертежи разработаны для расчетной температуры наружного воздуха -30°С.

Указания по производству строительно-монтажных работ

1. Строительство здания должна осуществлятся в соответствии с проектом производства работ, учитывающим конкретные условия строительства, как в летний, так и в зимний периоды года. При производстве работ следует руководствоваться требованиями соответствующих разделов строительных норм и правил.
2. Способы и методы возведения кирпичной кладки в зимнее время и временного усиления конструкций для сохранения их прочности и устойчивости определяются проектами привязки и производства работ в зависимости от наружной температуры и применяемых материалов.

   Настоящим проектом предлагается вести кирпичную кладку с введением добавок поташа на растворе марки 50.
3. Монтаж конструкций выполнять в соответствии со СНиП III-16-80, указаниями серии 1.020-1/83 и настоящего проекта. Особое внимание обратить на разбивку осей, на качество выполнения сборных соединений и их антикаррозионную защиту, на замоноличивание и герметизацию стыков.
4. Все сварные соединения покрыть цементным раствором 100 м, толщиной не менее 20 мм.

   Сварку вести электродами типа Э-42-а, - все сварные соединения должны приниматься с составлением акта.
4. Швы между плитами перекрытий и зазоры у стен тщательно заделать цементным раствором М 100. Открытые торцы плит перекрытий с круглыми пустотами должны быть заделаны в заводских условиях бетонными вкладышами.
5. Монтаж стеновых панелей вышележащего этажа здания производить только после выполнения всех сварных соединений, их антикаррозионной защиты, заполнения всех горизонтальных и вертикальных швов раствором и прокладками замоноличивания всех стыков бетоном и приемки всех работ по акту.

Указания по антикаррозионной защите.

Мероприятия по антикаррозионной защите конструкций выполняются в соответствии с СНиП II-28-73

Указания по привязке проекта

1. Типовой проект может быть применен в строительстве после выполнения проектных работ по его привязке к конкретному участку.
2. Рабочие чертежи фундаментов должны быть проверены и, в необходимых случаях, переработаны на основании фактических расчетных данных - параметров, механических свойств грунтов, определенных на основании гидрогеологических изысканий, а также с учетом рельефа, климатических и других условий строительной площадки.
3. Чертежи рекламы и ее крепление разрабатываются специализированной организацией при привязке проекта с учетом существующей застройки, места нахождения объекта и технологических возможностей изготовления.
4. При строительстве здания в зимний период, в зависимости от наружной температуры, сроков возведения и других местных условий, назначить способы выполнения фундаментов, кирпичной кладки и при необходимости других конструкций здания. Дать рекомендации по временному креплению конструкций.
5. При применении проекта для строительства в районах с расчетной температурой наружного воздуха -20°С и -40°С проект должен быть откорректирован в части толщин наружных стен (табл. №6) утеплителя кровли (табл №7) и смежных с ними конструкций.
6. Для расчетной температуры -40°С заполнение световых проемов принимать с тройным остеклением.
7. Проверить и при необходимости скорректировать принятую толщину стеновых панелей, с учетом фактического объемного веса бетона панелей и экономически целесообразного для данного района сопротивления теплопередаче /R_o 9к/, руководствуясь СНиП II-3-79.
8. Произвести корректировку рабочих чертежей в соответствии с изменениями норм и правил, конструкций и оборудования и т.п., если таковые имели место после ввода в действие данного проекта.

Толщина наружных стен

таблица 6

Тип наружных ограждающих конструкций	Толщина стен при t°С наружного воздуха		
	-20°	-30°	-40°
Панели однослойные 900 кг/м³	250	300	
Панели трёхслойные из бетона объемной массой 1200 кг с утеплителем пенопласт $\gamma = 40$ кгс/м³	-	-	300
Керамический кирпич ГОСТ 6316-74	380	510	640

Утеплитель кровли

таблица 7

Плиты перекрытия	Вид утеплителя	Толщина слоя утеплителя при t°С наружного воздуха		
		-20°	-30°	-40°
Многопустотные панели (δ = 220) из тяжелого бетона $\gamma = 2500$ кгс/м³	$\gamma = 400$ кгс/м³	100 мм	140 мм	180 мм

Сравнительная таблица технико-экономических показателей

таблица 8

Наименование	Контрольный показатель	По утвержден. проекту	По рабочей документации
Строительный объем куб.м.	—	21610,5	17484,1
Рабочая площадь кв. м.	—	3478,3	3296,1
Общая сметная стоимость тыс.руб.	—	в ценах 1969г. 584,88	в ценах 1984г 630,24
Стоимость строительно-монтажных работ тыс.руб.		414,3	456
Расход стали натуральной кгс/м² полезной площади	32,0	39.16	23
Расход стали приведенной КА I и С 38/23 кгс/м² полезной площади	43,0	—	35
Расход цемента приведенного к.м 400 на 1 м² полезной площади (т)	200	—	0,14
Трудоемкость строительно-монтаж. работ чел.-дн. на 1 м² полезной площ.	2,71	2,53	2,24

272-11-29.85 - АС1

Привязан:

Инв. №

Рук. маст.	Биксон	
Н. контр.	Богданова	
Гл. инж.	Самовер	
Гап.	Андрашникова	
Рук. пр.	Зайцева	
Вед. арх.	Нестеренко	
Рук. гр.	Дзюбенко	

Универмас торговой площадью 1650 кв метров

Стадия	Лист	Листов
Р	3	

Общие данные /продолжение/

ЦНИИЭП торгово-бытовых зданий и учреждений

Согласовано:

Инв. № подл. | Подпись и дата | Взам. инв. №

Типовой проект 272-11-29.85 Ал. I

Таблица

Номер по плану	Наименование	Площадь м²	Пол: Номер узла по серии или по проекту	Пол: Покрытие	Потолок	Стены или перегородки	Панель h=1.8м	Примечание
	1 этаж							
1	Торговый зал для продовольственных товаров	563.2	2.244-1, в.4 243	мозаичное	затирка, покраска ВА	затирка, покраска ВА	—	
2	Торговый зал винно-водочн. тов	34.9	243	"	"	"	—	
3	Торг. зал кафетерия и отд. заказов	35.9	243	"	"	"	—	
4	Подсобное помещение кафетерия	12.2	241	керамич	клеевая пок	клеевая пок.	глазур. плит	
5	Комплектовочная отдела заказов	36.2	241	"	"	"	"	
6	Подфасовочная овощей и фруктов	14.8	241	"	"	"	"	
7	Подфасовочная мяса и рыбы	24.0	241	"	"	"	"	
8	Подфасовочная гастрономии и молочных товаров	38.0	241	"	"	"	"	
9	Кладовая хлеба	24.7	241	"	"	"	"	
10	Гардероб верхней одежды	23.6	230	линол.	"	"	—	
11	Тамбур N 1 с вестибюлем	19.1	243	мозаичн.	"	"	—	
12	Моечная	11.7	250	керам.	"	"	глаз. плит.	
13	Пом. для хран. уборочного инв.	12.8	250	"	"	"	"	
14	Бельевая	9.9	241	"	"	"	"	
15	Уборная женская	17.8	250	"	"	"	"	
16	КЛГ	11.8	250	"	"	"	"	
17	Уборная мужская	13.0	250	"	"	"	"	
18	Красный уголок	29.0	220	паркет	затирка покраска ВА	затирка покраска ВА		
19	Тамбур N 2	4.1	243	мозаичн.	клеевая пок.	клеевая покр.	—	
20	Буфет для персонала	75.1	220	паркет	затирка покраска ВА	затирка покраска ВА	—	
21	Моечная буфета	13.4	250	керам.	клеевая пок.	клеевая пок	глазур. пл.	
22	Подсобное пом. буфета	15.2	241	"	"	"	"	
23	Гардероб женский	30.6	250	"	"	"	"	
23а	Душевые	3.4	250	"	"	"	"	
24	Гардероб мужской	21.6	250	"	"	"	"	
24а	Душевая	1.7	250	"	"	"	"	
25	Тамбур N 3	6.8	243	мозаичн.	"	"	—	
26	Венткамеры	46.3	245	бетонный	акустич. плит.	акустич. плит.	—	лист
26а	Насосная оборотного водоснабжен.	21.9	245	"			—	
27	Пом. для приема стеклопосуды	26.5	243	мозаичн	клеевая пок.	клеевая покр.	—	
28	Пом. хранения упаковочн. матер.	12.9	245	бетонный	"	"	—	
29	Пом. для хранения тары	34.5	245	"	"	"	—	

Продолжение таблицы

Номер по плану	Наименование	Площадь м²	Пол: Номер узла по серии или по проекту	Пол: Покрытие	Потолок	Стены или перегородки	Панель h=1.8м	Примечание
30	Охлаждаемая камера винно-водочных товаров	11.1	2.290-4, в.1 15	керамич.	штукат. по сет. извест. поб.	штукат. по сет. известк. поб.	глазур. пл.	
31	Кладовая бакалеи, кондитерских товаров	67.9	2.244-1, в.4 245	бетонный	клеевая покр.	клеевая покр.	—	
32	Кладовая овощей, фруктов винно-водочных товаров	80.2	245	"	"	"	—	
33	Охлажд. камера овощей, фруктов	30.6	2.290-4, в.1 15	керамич.	штукат. по сет. извест. побел.	штукат. по сет. извест. побел.	глазур. пл.	
33а	Инвентарная	6.1	2.244-1, в.4 241	"	клеев. покр.	клеев. покр.	—	
34	Тамбур охл. камер	17.4	15	"	штукат. по сет. извест. побел.	штук. по сет. известк. побел.	глазур. пл.	
35	Охлаждаемая камера рыбы	12.8	14	"	"	"	"	
36	Маш. отделение охлаждаем. кам.	32.6	2.244-1, в.4 245	бетонный	клеев. покр.	клеев. покр.	—	
37	Охлажд. камера гастрономии	17.8	2.290-4, в.1 15	керамич.	штукат. по сет. извест. побел.	штукат. по сет. известк. побел.	глазур. пл.	
38	Охлажд. камера молочн. тов.	23.0	15	"	"	"	"	
38а	Охл. камера ночного завоза молочн. тов.	6.6	2.244-1, в.1 14	"	"	"	"	
39	Разрубочная	12.1	241	"	"	"	"	
40	Охлаждаемая камера мяса	10.0	2.290-4, в.1 15	"	"	"	"	
41	Машинное отд. охлажд. камер	12.1	2.244-1, в.4 245	бетонный	клеевая пок.	клеевая покр.	—	
42	Охлажд. камера кондит. тов.	7.0	2.290-4, в.1 15	керамич.	штук. по сет. известк. поб.	штукат. по сет. известк. побел.	глазур. пл.	
43	Тамбур N 4	7.8	2.244-1, в.4 243	мозаичн.	клеев. пок.	клеевая поб.	—	
44	Электрощитовая	13.5	245	бетонный	"	"	—	
45	Маст. мелкого ремонта оборуд.	12.0	230	ленол.	"	"	—	
46	Тепловой пункт	22.9	245	бетонный	"	"	—	
47	Венткамера	11.3	245	"	акуст. плитки	акуст. плитки	—	лист
48	Зарядная с тамбуром	18.9	245	"	клеевая пок.	клеевая пок.	—	
49	Мусорокамера	5.5	250	керамич.	"	"	—	
50	Места установки холод. агрег.	10.8	238	бетонный	"	"	—	
51	Охлаждаем. камера отходов	13.95	2.244-1, в.4 241	керамич.	штукат. по сет. известк. поб.	штукат. по сет. известк. поб.	глазур. пл.	
52	Дебаркадер	128.7	2.244-1, в.4 245	асф. бетон	клеевая поб.	клеевая поб.	—	

Согласовано:

Взам. инв. N

Подп. и дата

Инв. N подл.

Привязан

Инв. N

Рук. мас.	Биксон	
Н. контр.	Боглинова	
Гл. ин. м.	Самовер	
ГАП	Андрашников	
Рук. гр. ин.	Зайцева	
Вед. арх.	Нестеренко	
Рук. гр. ар.	Дзюбенко	

272-11-29.85 АС1

Универмаг торговой площадью 1650 кв. метров

Общие данные (продолжение)

Стадия	Лист	Листов
Р	4	

ЦНИИЭП торгово-бытовых зданий и комплексов

Типовой проект 272-11-29.85 АС1

Продолжение таблицы

Номер по плану	Наименование	Площадь, м²	Пол: номер узла по серии или по проекту	Пол: покрытие	Потолок	Стены или перегородки	Панель h = 1,8 м	Примечание
53	Рампа дебаркадера	174,7	2.244-1, в.4 245	Асф. бетон.	Клеевая поб.	Клеевая поб.	—	
54	Коридоры	223,5	245	Бетонный	〃	〃	—	
55	Лестница 1	18,0	243	Мозаичн.	〃	〃	—	
56	Лестница 2	18,0	243	〃	〃	〃	—	
57	Тамбур главного входа	24,0	243	Мозаичн.	〃	〃	—	
58	Лестница 3	52,6	243	〃	〃	〃	—	
59	Камера тепловой завесы с тамбуром	26,9	245	Бетонный	〃	〃	—	
60	Распределительный холл	96,0	243	Мозаичн.	〃	〃	—	
	2 этаж							
60А	Торговый зал непродо-	857,9	136	〃	〃	〃	—	
	вольственных товаров							
61	Бюро обслуживания	26,8	161	Линол.	〃	〃	—	
61А	Помещение подгонки							
	одежды							
62	Кабинет директора	14,8	150	Паркет	〃	〃	—	
63	Контора	46,3	150	〃	〃	〃	—	
64	Главная касса	14,2	150	〃	〃	〃	—	
65	Кладовая уборочн. инвент.	11,5	184	Керам.	〃	〃	Глазур. пл.	
66	Уборная женская	2,8	181	〃	〃	〃	〃	
67	Уборная мужская	2,8	181	〃	〃	〃	〃	
68	Коридоры	166,2	184	Бетонный	〃	〃	—	
69	Гладильная	22,7	161	Линол.	〃	〃	—	
70	Кладовая обуви	49,2	161	〃	〃	〃	—	
71	Кладовая готового платья	248,0	161	〃	〃	〃	—	
	трикотажа, тканей, галан-							
	тереи, парфюмерии и т.д.							

Окончание таблицы

Номер по плану	Наименование	Площадь, м²	Пол: номер узла по серии или по проекту	Пол: покрытие	Потолок	Стены или перегородки	Панель h = 1,8 м	Примечание
72	Кладовая посудохозяйствен	104,4	2.244-1, в.4 161	Линол.	Клеевая поб.	Клеевая поб.	—	
	ных, электро и радиотоваров							
	музыкально, фото и спорт-							
	товаров, игрушки							
73	Разгрузочная	17,9	161	〃	〃	〃	—	
74	Пом. для хранения тары и	53,0	161	〃	〃	〃	—	
	прессования бумажных отход.							
75	Кладовая ювелирных изд.	12,5	161	〃	〃	〃	—	
76	Рекламно-декорацион. маст.	11,1	161	〃	〃	〃	—	
77	Помещение для хранения	9,5	161	〃	〃	〃	—	
	упаковочных мат. и инвентаря							
	Технический этаж							
78	Венткамера	64,9	2.244-1, в.4 184	Бетонный	〃	〃	—	
79	Машинное отделение							
	лифтов	37,9	184	〃	〃	〃	—	
80	Венткамера	60,7	184	〃	〃	〃	—	
81	Коридор	25,5	184	〃	〃	〃	—	
82	Венткамера	26,6	184	〃	〃	〃	—	

Согласовано

Инв. № подл. | Подп. и дата | Взам. инв. №

Привязан:

Инв. №

Рук. мас.	Биксон	
Н. контр.	Богданова	
Гл. инж. пр.	Салоцер	
Гл. ин...	Андрашников	
Рук. гр. ин...	Зайцева	
Нач. отд. арх.	Нестеренко	
Рук. гр. арх.	Дзюбенко	

272-11-29.85 - АС1

Универмаг торговой площадью 1650 кв. метров

Общие данные (окончание)

Стадия	Лист	Листов
Р	5	

ЦНИИЭП торгово-бытовых зданий и комплексов

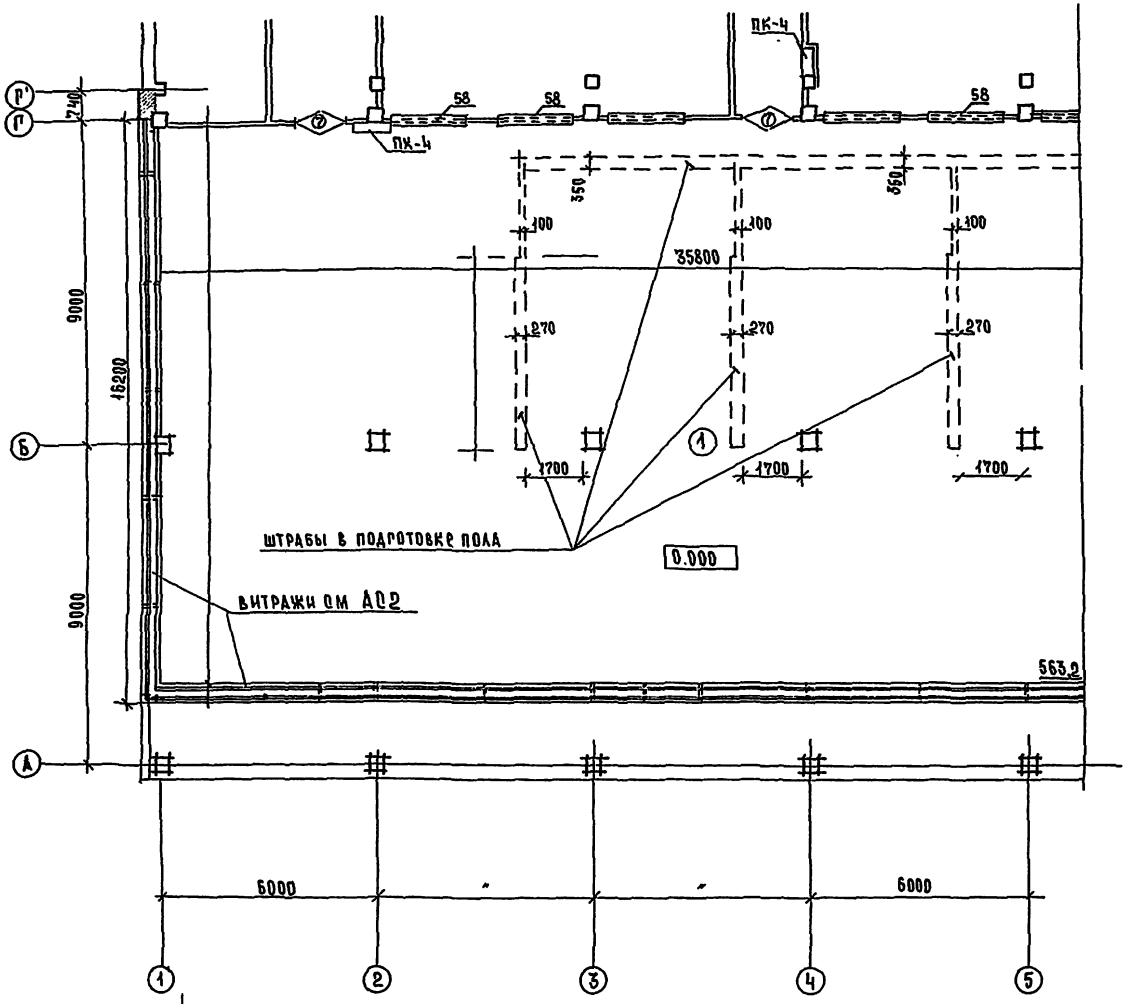

1. За условную отметку 0.000 принята отметка чистого пола 1 этажа.
2. Отметка пола в туалетах, душевых, тамбурах на 0,02 м ниже отметки чистого пола.
3. Кирпичные перегородки выполнять из керамического кирпича М 75 и на растворе М 25; не доводить до плит перекрытия на 20 мм.
4. Закладные детали в полу для крепления стоек тамбура, подводку электроэнергии и канализации к оборудованию выполнять до устройства чистого пола.
5. Привязка трапов дана на листах „ВК", уклоны пола делать в сторону трапов.
6. Тамбуры с внутренней стороны утеплить минераловатными жесткими плитами (γ=200 кг/м³ δ=50 мм) по деревянному каркасу с штукатуркой.
7. Крепление утеплителя вести в соответствии с указаниями серии 2.290-4, вып1.
8. Рамки Р1÷Р-2 установить одновременно с кладкой кирпичных перегородок отгрунтовать за 2 раза и окрасить эмалью в черный цвет.
9. Стояки ВК и вентиляционные короба зашить сухой гипсовой штукатуркой по серии 1,231.9-8, вып 2.
10. Экспликация помещений и их площади даны в ведомости отделки помещений листы 4,5
11. Экспликацию отверстий смотри листы 18,11.
12. Перечень столярных элементов смотри лист 10.
13. Витражные окна и двери ДМ смотри комплект „витражи" АС2
14. Подшивные потолки в тамбурах - штукатурка по сетке, низ на отм. 3.000
15. Электрониши зашить гипсокартонными листами по деревянному каркасу по серии 1.231.9-8 вып.2. Каркас установить с учетом электрощитов и электропускателей. Все деревянные элементы подвергнуть глубокой пропитке антипиренами.
16. Лотки для стока воды в трап перекрыть перфорированными стальными листами толщ. 6 мм с отверстием d=20 мм.
17. Колонны в торговых залах облицевать керамической плиткой типа „кабанчик".
18. Кирпичные простенки на 1 этаже по осям 1;10;М доводить до заданного размера за счет толщины штукатурки с мраморной крошкой по сетке.
19. Все кирпичные участки стен расшить и оштукатурить под фактуру панели.
20. Двери лестничных клеток, лифтового холла и в перегородках разделяющих коридор выполнить самозакрывающимися.

ФРАГМЕНТ 1
М:50

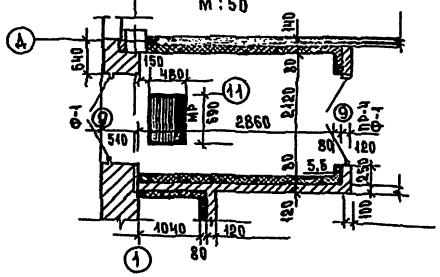

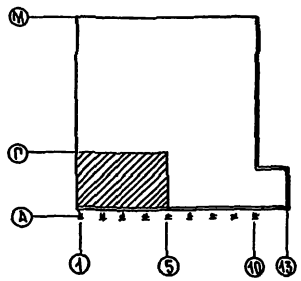

Типовой проект 272-11-29.85 Ал.1

ПРИВЯЗАН	РУК.МАСТ	БИКСОН		272-11-29.85	АС1
	Н.КОНТР.	БОГДАНОВА			
	ГЛ.ИНЖ.М	САМОВЕР		УНИВЕРМАГ ТОРГОВОЙ ПЛОЩАДЬЮ 1650 КВ МЕТРОВ	СТАДИЯ Р / ЛИСТ 6 / ЛИСТОВ
	ГАП	АНДРАШНИКОВ			
	РУК.ГР.М.	ЗАЙЦЕВА		ПЛАН 1 ЭТАЖА В ОСЯХ „А-Г" „1-5"	ЦНИИЭП торгово-бытовых зданий и туристских комплексов
	ВЕД.АРХ.	НЕСТЕРЕНКО			
ИНВ.№	РУК.ГРАР	ДЗЮБЕНКО			

СОГЛАСОВАНО:
РУК.ГР.Э. АРАБАДЖИ
РУК.ГР.ОВ ЖИСЛЕВА
ГИП ВК ЗАЙЦЕВА
ГИП СО ШИШОВА
ГИП ТЕХНОЛОГ МЕЛКОВА
ИНВ.№ ПОДЛ. | ПОДПИСЬ И ДАТА | ВЗАМ.ИНВ.№

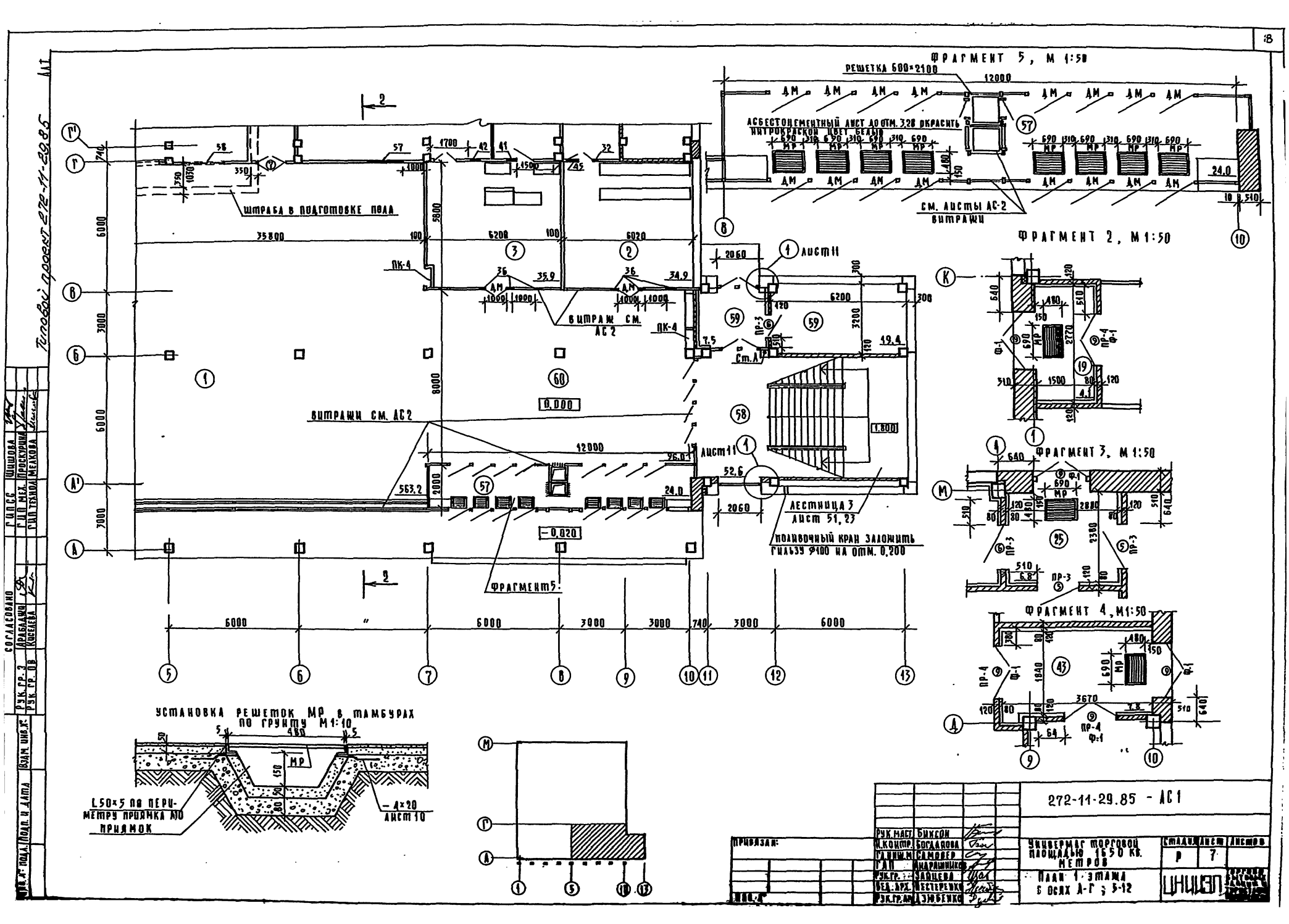

ФРАГМЕНТ 5, М 1:50
РЕШЕТКА 600×2100
АСБЕСТОЦЕМЕНТНЫЙ ЛИСТ ДО ОТМ. 3,28 ОКРАСИТЬ НИТРОКРАСКОЙ ЦВЕТ БЕЛЫЙ
СМ. ЛИСТЫ АС-2 ВИТРАЖИ
ФРАГМЕНТ 2, М 1:50
ФРАГМЕНТ 3, М 1:50
ФРАГМЕНТ 4, М 1:50
ШТРАБА В ПОДГОТОВКЕ ПОЛА
ВИТРАЖ СМ. АС 2
ВИТРАЖИ СМ. АС 2
ЛИСТ 11
ЛЕСТНИЦА 3 ЛИСТ 51, 23
ПОЛИВОЧНЫЙ КРАН ЗАЛОЖИТЬ ГИЛЬЗУ Ф100 НА ОТМ. 0,200
ФРАГМЕНТ 5
УСТАНОВКА РЕШЕТОК МР В ТАМБУРАХ ПО ГРУНТУ М 1:10
L50×5 ПО ПЕРИМЕТРУ ПРИЯМКА №10 ПРИЯМОК
– 4×20 ЛИСТ 10
272-11-29.85 - АС1
УНИВЕРМАГ ТОРГОВОЙ ПЛОЩАДЬЮ 1650 КВ. МЕТРОВ
ПЛАН 1 ЭТАЖА В ОСЯХ А-Г ; 5-12
СТАДИЯ Р
ЛИСТ 7
ЛИСТОВ
ЦНИИЭП
ПРИВЯЗАН:
РУК. МАСТ. БИКСОН
Н. КОНТР. БОГДАНОВА
ГЛ. ИНЖ. М. САМОВЕР
ГЛ. П. АНДРАШНИКОВ
РУК. ГР. ЗАЙЦЕВА
ВЕД. АРХ. НЕСТЕРЕНКО
РУК. ГР. АР. ДЗЮБЕНКО
СОГЛАСОВАНО
РУК. ГР. 3 АРАБАДЖИ
РУК. ГР. ОВ КИСЕЛЕВА
ГИПСС ШИШОВА
ГИП МЕХ. ПРОСКУРИНА
ГИП ТЕХНОЛ. МЕЛКОВА
ВЗАМ. ИНВ. №
ПОДП. И ДАТА
ИНВ. № ПОДЛ.
Типовой проект 272-11-29.85

Типовой проект 272-11-29.85

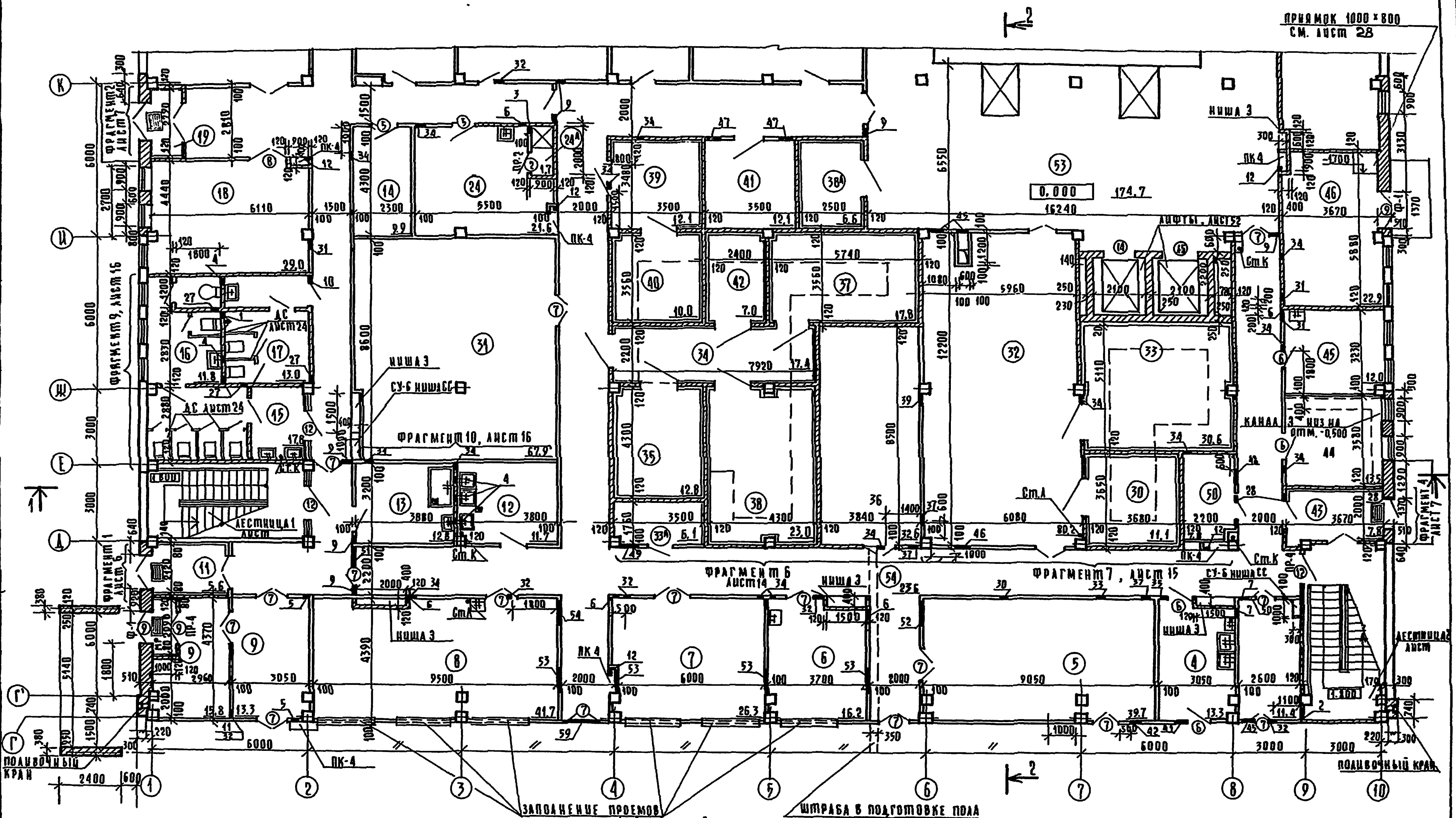

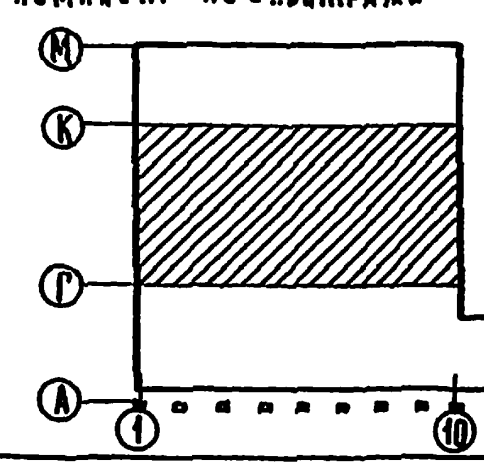

Привязан:	
Инв. №	

272-11-29.85-АС1

Рук.маст.	Биксон	
Н.контр.	Богданова	
Гл.инж.м	Самовер	
ГАП	Андрашников	
Рук.гр.ин	Зайцева	
Вед.арх	Нестеренко	
Рук.гр.	Дзюбенко	

Универмаг торговой площадью 1650 кв. метров

План 1 этажа в осях Г-К; 1-10.

Стадия	Лист	Листов
Р	8	

ЦНИИЭП торгово-бытовых зданий и туристских комплексов

СОГЛАСОВАНО

ГИП СС	Шишова	
ГИП мех.	Проскурина	
ГИП технол.	Мелкова	
Рук.гр.З	Арабаджи	
Рук.гр.ОВ	Киселева	
ГИП ВК	Зайцева	

Инв. № подл. | Подпись и дата | Взам. инв. №

АЛТ

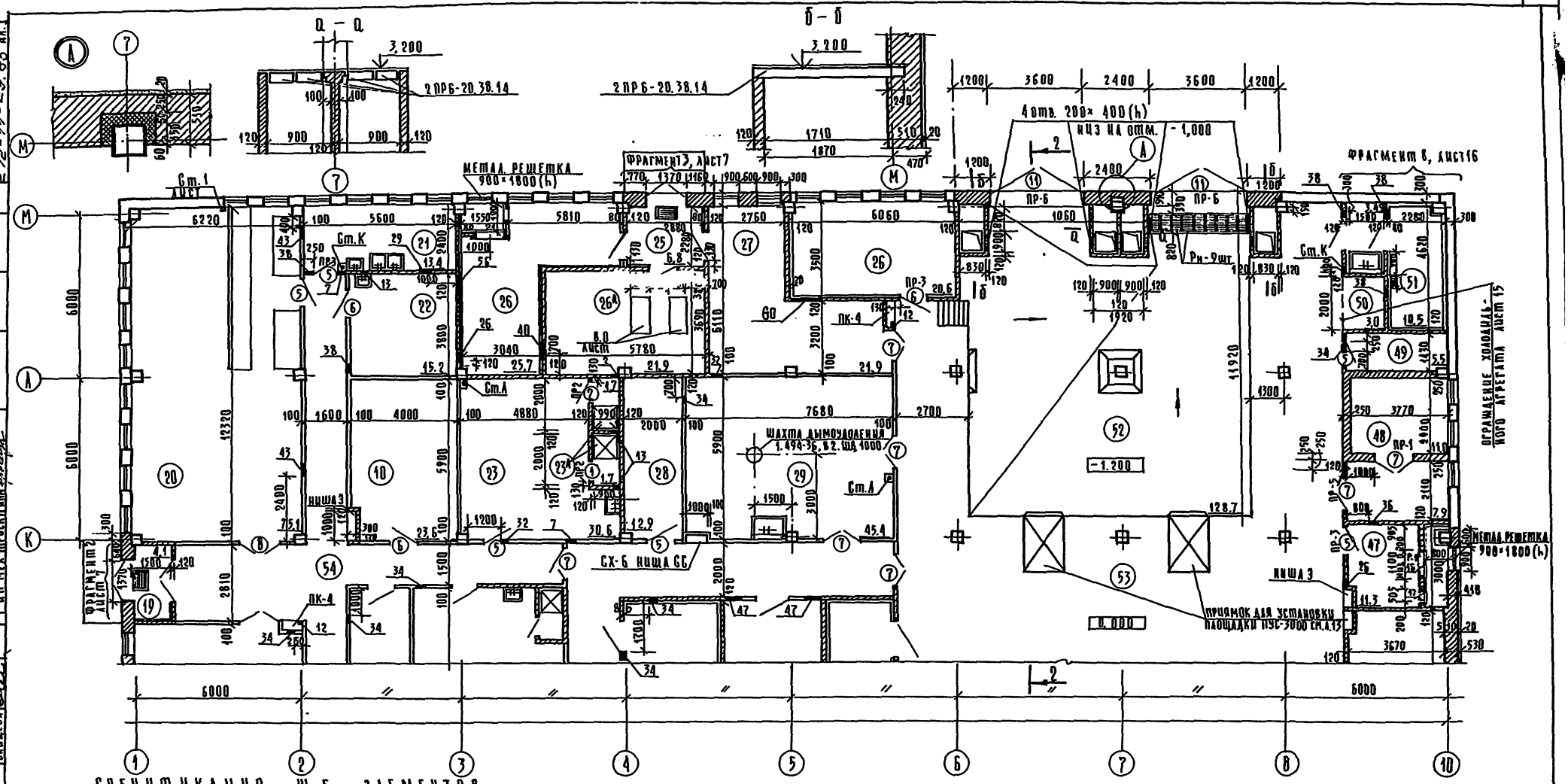

СПЕЦИФИКАЦИЯ Ж.Б. ЭЛЕМЕНТОВ

МАРКА ПОЗ.	ОБОЗНАЧЕНИЕ	НАИМЕНОВАНИЕ	КОЛ. НА ЭТАЖ 1	КОЛ. НА ЭТАЖ тех	КОЛ. НА ЭТАЖ всего	МАССА ЕД, КГ	ПРИМЕЧАНИЕ
	1.138-10, вып. 2	2ПРБ-20.38.14	8	—	8	275	
	1.243.1-4	ПТ 12,5-8-6	—	7	7	96	НА КРОВЛЕ
		ПТ 12,5-11-9	—	5	5	198	НА КРОВЛЕ
В.П.	3.904-16	ВИБРООСНОВАНИЕ ТИП III 2КБ	2	—	2	404,5	

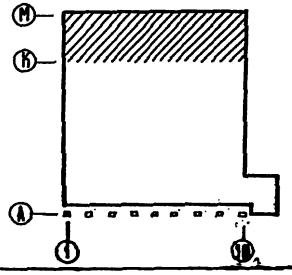

272-11-29.85 - АС1

РУК.МАСТ.	БИКСОН	
Н.КОНТР.	БОГДАНОВА	
ГЛ.ИНЖ.М	БАМОВЕР	
ГАП	ПАРАШНИКОВ	
РУК.ГР.	ЗАЙЦЕВА	
ВЕД.АРХ.	ПЕСТЕРЕНКО	
РУК.ГР.	ДЮБЕНКО	

ПРИВЯЗАН

УНИВЕРМАГ ТОРГОВОЙ ПЛОЩАДЬЮ 1650 КВ ЕТРОВ

ПЛАН 1 ЭТАЖА В ОСЯХ К-М 1-10

СТАДИЯ	ЛИСТ	ЛИСТОВ
Р	9	

ЦНИИЭП

Типовой проект 272-11-29.85 АА.I

СОГЛАСОВАНО

РУК.ГР.З	АРАБАДЖИ	
РУК.ГР.ОВ	КИСЕЛЕВА	
ГИП ВК	ЗАЙЦЕВА	
ГИП АУ	ГРИНГАУЗ	
ГИП СС	ШИШОВА	
ГИП МЕХ	ПРОСКУРИНА	
ГИП ТЕХНОЛ.	МЕЛКОВА	
ГИП ХОЛОД.	МИРСКАЯ	

Альбом

Типовой проект 272-11-29.85

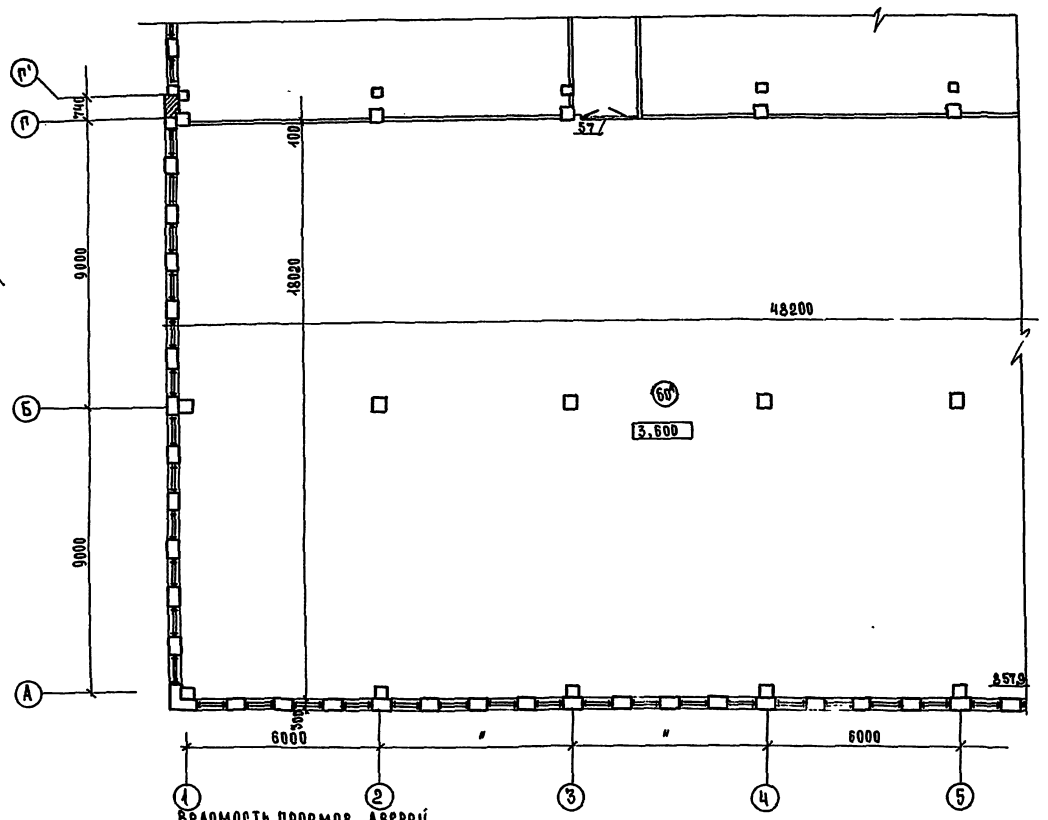

Ведомость проемов дверей

Марка поз.	Размер проема
1,2	720 × 2070 (h)
3,4	820 × 2070 (h)
5,6	1020 × 2070 (h)
7,8	1570 × 2370 (h)
9	1420 × 3000 (h)
10	1480 × 2240 (h)
11	3600 × 4200 (h)
12,13	1320 × 2670 (h)
14	1450 × 2450 (h)
15	1450 × 2250 (h)

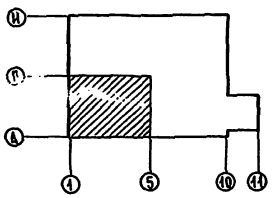

Спецификация элементов заполнения проемов планов этажей

Марка поз.	Обозначение	Наименование	Кол. на эт. 1	Кол. на эт. 2/тех	Всего	Масса ед. кг	Примечание
1	1.436-10	Дверной блок ДГ-21-7	1	1	2		
2		ДГ-21-7А	3	1	4		
3		Дверной блок ДГ-21-8	-	1	1		
4		ДГ-21-8А	1	1	2		
5		Дверной блок ДГ-21-10	14	5	19		
6		ДГ-21-10А	11	11	22		
7		Дверной блок ДГ-24-15	29	14	43		
8		Дверной блок ДО-24-15	2	-	2		
9	1.436.5-19	Дверной блок ДН-24-13бп	11	-	11		
10	ин-т „Гипрохолод"	Дверь присадочная ПС	11	-	11		
Ф-1	1.436.12.вып.1	Фрамуга нар. ФН-05-14	10	-	19		для дверн. блока 5
11	1.436.3-1.вып.1	Ворота распашные	2	-	2		
ОП-7	1.279.9-2	Окно приема и выдачи		1	1		
ВУ-6	1.279.9-2	Шкаф слабот. устройств	53	2	5		
ПК-4	1.279.9-2	Шкаф ПК-4	9	4	13		
12	1.436-10	Дверной блок ДГ 21-12	3	1/1	5		
13		ДГ 21-12А	-	1	1		
	1.436-2	Подоконная доска ДО-10-15	40	100	140		
14	1.436.5-19	Люк ЛА 12-9	-	1/1	1		

Спецификация металлических элементов

Марка поз.	Обозначение	Наименование	Кол. на эт. 1	Кол. на эт. 2/тех	Всего	Масса ед. кг	Примечание
МШ-12	1.459-2.вып.1	Лестница стальная МШ-12	-	1	1	122	
МР	ин-03-03, альбом 71-64	Решетка для вытяж. норм Р	13	-	13	12,71	
ММ17	2.260-1, вып.4	Крепление растяжек ММ17	-	-/6	6	7,2	на кровле
ММ18		Опорная стойка ММ18	-	-/2	2	13,5	- " -
ММ4		Патрубок ММ4	-	-/2	2	32,04	- " -
	ГОСТ 8510-72	L 125×80×10			30	19,7	
Рн	902-9-1, вып.IV, АА2	Решетка Рн	9	-	9	48,8	вдевборка
Р-1	АС1.Н3-02.00	Рамка Р-1	2	-/2	4	14,48	
Р-2	АС1.Н3-02.00	Рамка Р-2		-/1	1	31,58	
ОВ	1.450.3-3 В.3, лист 63	Лестница пожарная ОВ		-	2	83,00	на кровле
	ГОСТ 8509-72	L 50×5	3,12	-	31,2	117,6	м.
		- 4×200	3,12	-	31,2	195,9	м.

Согласовано:
Рук.гр. Э — Арабажи
Рук.гр. ОВ — Киселева
Рук.гр. ТХ — Гип СО
Синтехколор — Шишова, Мелкова

Инв.№подл. | Подпись и дата | Взам. инв.№

Привязан			
Инв.№			
Рук.маст.	Биксон		
Н.контр.	Борданова		
Гл.инж.м.	Самовер		
ГАП	Андрашников		
Рук.пр.ин.	Зайцева		
Вед.арх.	Нестеренко		
Рук.пр.	Азюберко		

272-11-29.85 АС1

Универмаг торговой площадью 1650 кв метров

План 2 этажа в осях „А-Г" „1-5"

Стадия	Лист	Листов
Р	10	

ЦНИИЭП торгово-бытовых зданий и торговых комплексов

Типовой проект 272-11-29.85 Ал.I

Экспликация отверстий

Тип отв.	Размеры, мм B	H	Отм. низа м.	Примечание
1	50	50	0.100	ВК
2	100	100	0.100	"
3	100	200	0.100	"
4	300	100	0.100	"
5	100	100	2.300	"
6	200	100	2.300	"
7	300	100	2.300	"
8	400	100	2.300	"
9	400	200	2.300	"
10	300	200	3.100	"
11	50	50	3.200	"
12	100	100	3.200	"
13	200	100	0.100	"
14	200	400	3.600	"
15	200	100	3.700	"
16	1100	670	отм. низа каркаса 0.300 отм. ух. п	ОВ
17	505	1205	0.300	"
18	1600	700	10.400	"
19	600	500	9.400	"
20	1100	1670	7.900	"
21	250	250	6.650	"
22	650	350	6.600	"
23	900	300	6.350	"
24	900	600	6.300	"
25	900	600	6.100	"
26	200	200	3.000	"
27	200	300	2.800	"
28	200	300	2.950	"
29	250	250	2.500	"
30	250	250	2.600	"
31	250	250	2.750	"
32	250	250	2.800	"
33	250	250	2.900	"
34	250	250	3.000	"

Продолжение таблицы экспликация отверстий см. лист 18

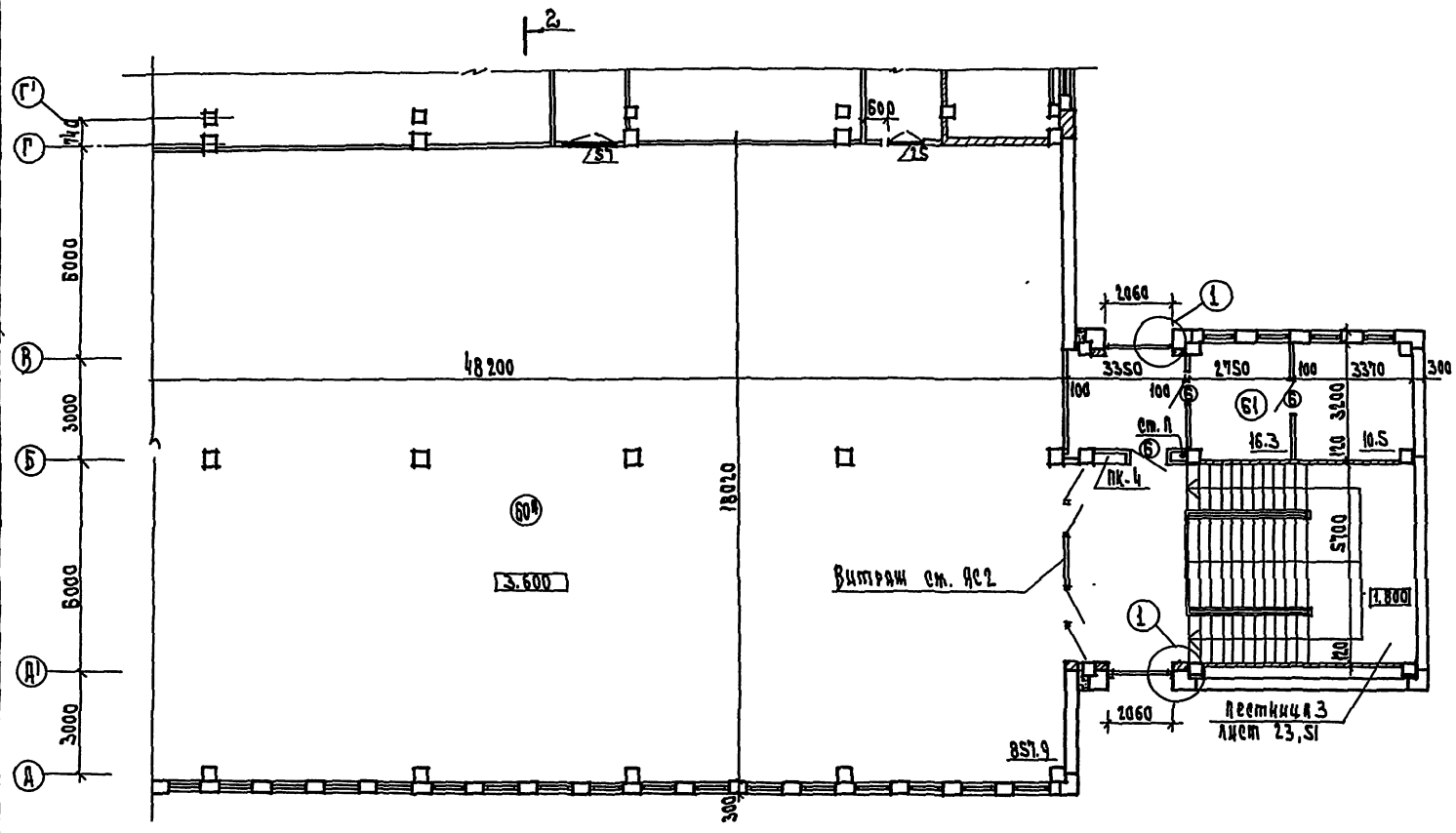

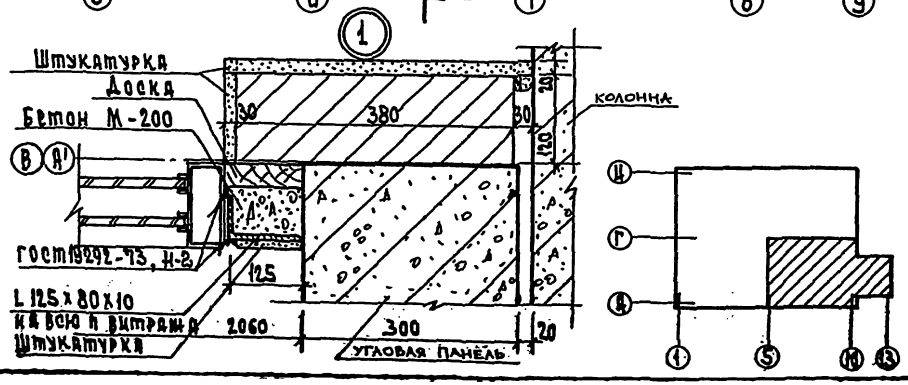

Привязки		Гип мастер	Бикеон	272-11-29.85	АС1
		Н.контр	Богданова		
		Гип ОМ	Комова	Универмаг торгов. площадью 1650 кв. метров	Стадия Р / Лист 11 / Листов
		Гип	Никрашевич		
		Рук.гр.ис	Зайцева	План 2 этажа в осях А-Г, 5-12	ЦНИИЭП
		Рук.гр.ОВ	Ветрова		
		Рук.гр.	Кучерко		
Инв.№					

Когласовано: Гип СС Шишова; Гип технол. Крылова; Рук.гр. ЭО Прявишин; Рук.гр. ОВ Киселева
Инв.№подл. | Подп. и дата | Взам.инв.№

Ал.I

Типовой проект 272-11-29.85

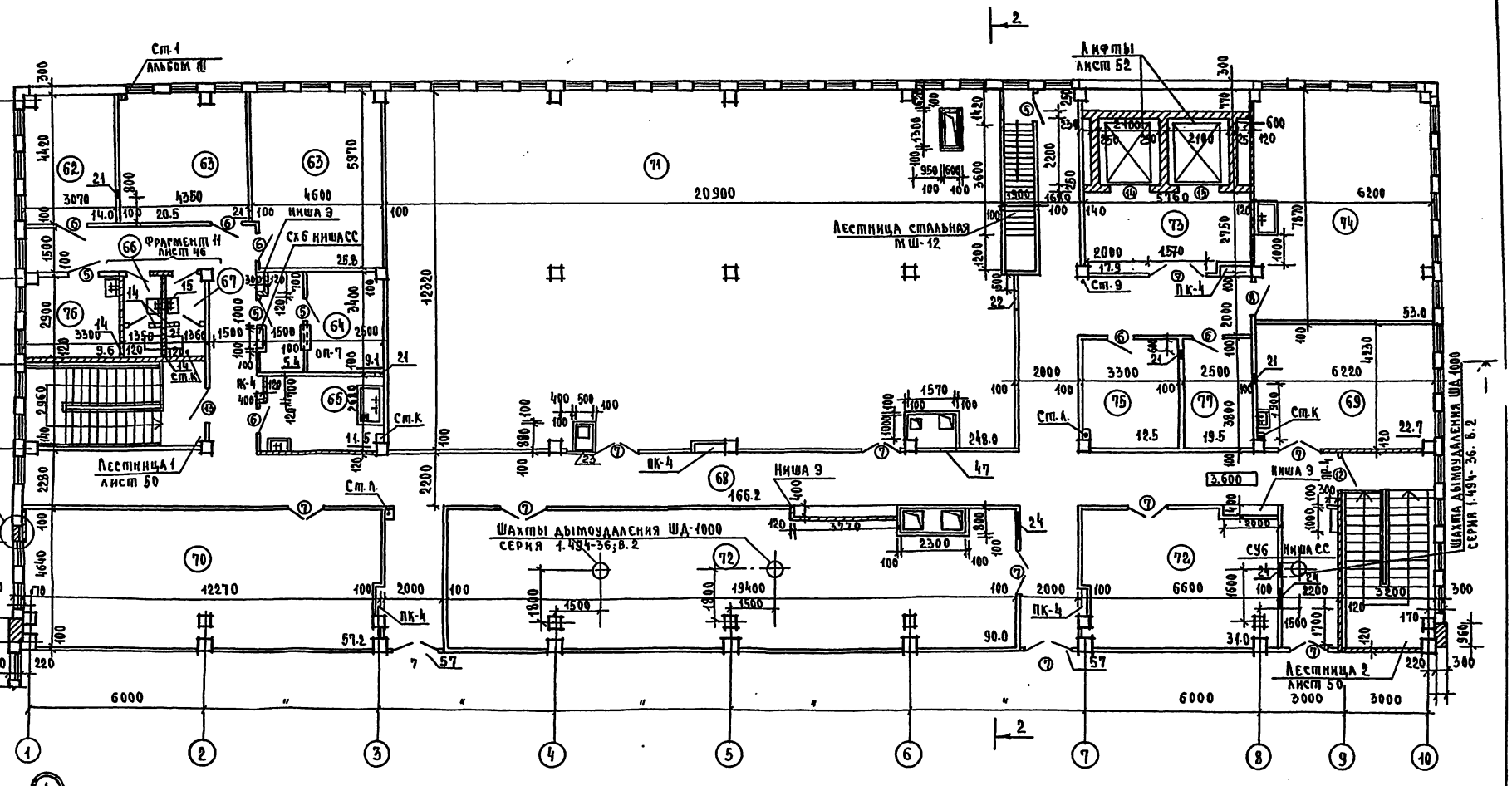

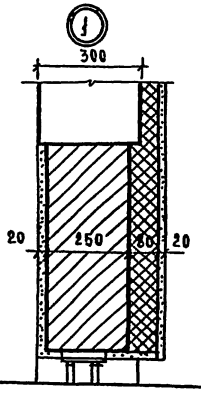

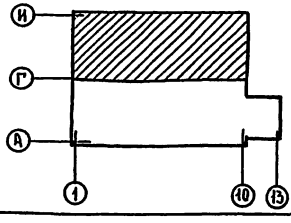

Рук.мас.	Биксон		
Н.контр.	Богданова		
Гл.инж.мас.	Самовер		
ГАП	Андрашников		
Рук.гр.ин.	Зайцева		
Вед.арх.	Нестеренко		
Рук.гр.арх.	Азюбенко		

Привязан

Инв. N

272-11-29.85 - АС1

Универмаг торговой площадью 1650 кв. метров

План 2 этажа в осях „Г-М" „1-10"

Стадия	Лист	Листов
Р	12	

ЦНИИЭП торгово-бытовых зданий и туристских комплексов

Согласовано

Инв.N подл.	Подпись и дата	Взам.инв.N	
Рук.гр.Э.	Арабаджи	Гип СС	Шишова
Рук.гр.ОВ	Киселева	Гип техн.	Мелкова
Гип ВК	Зайцева		

Типовой проект 272-11-29.85 Ал.I

Ведомость перемычек

Тип пер.	Эскиз
ПР-1	1ПР2-16.12.14; 2.250 от ур.ч.п.; 2.450 от ур.ч.п.; 2.400 от ур.ч.п.
ПР-2	1ПР1-10.12.14; 2.070 от ур.ч.п.
ПР-3	1ПР1-12.12.14; 2.070 от ур.ч.п.
ПР-4	1ПР2-16.12.14; 3.000
ПР-5	1ПР2-16.12.14; 2.400
ПР-6	1ПР8-38.12.22; 2.436
ПР-7	1.505 от ур.ч.п.; ФВАIII, l=800
ПР-8	1ПР3-19.12.14; 10.400

Приямок для установки площадки ПУС-3000

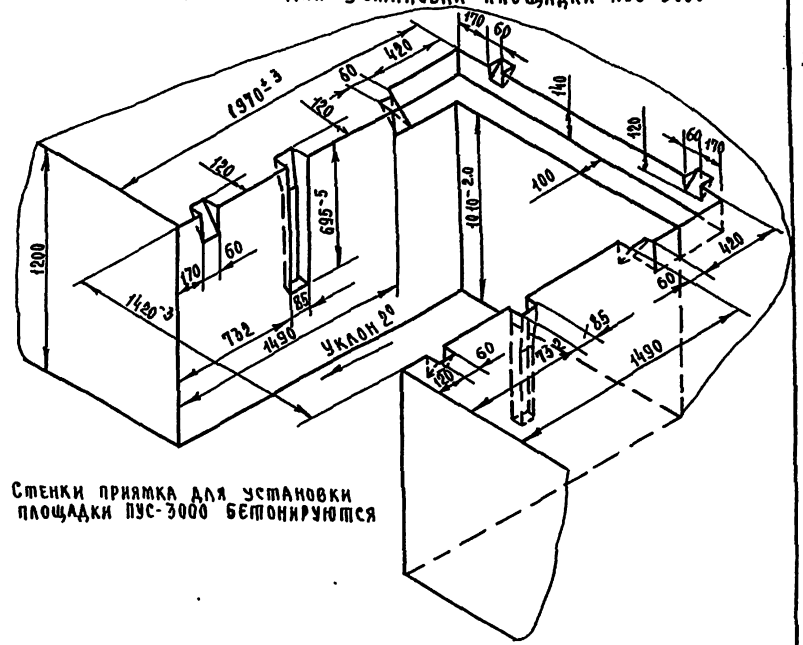

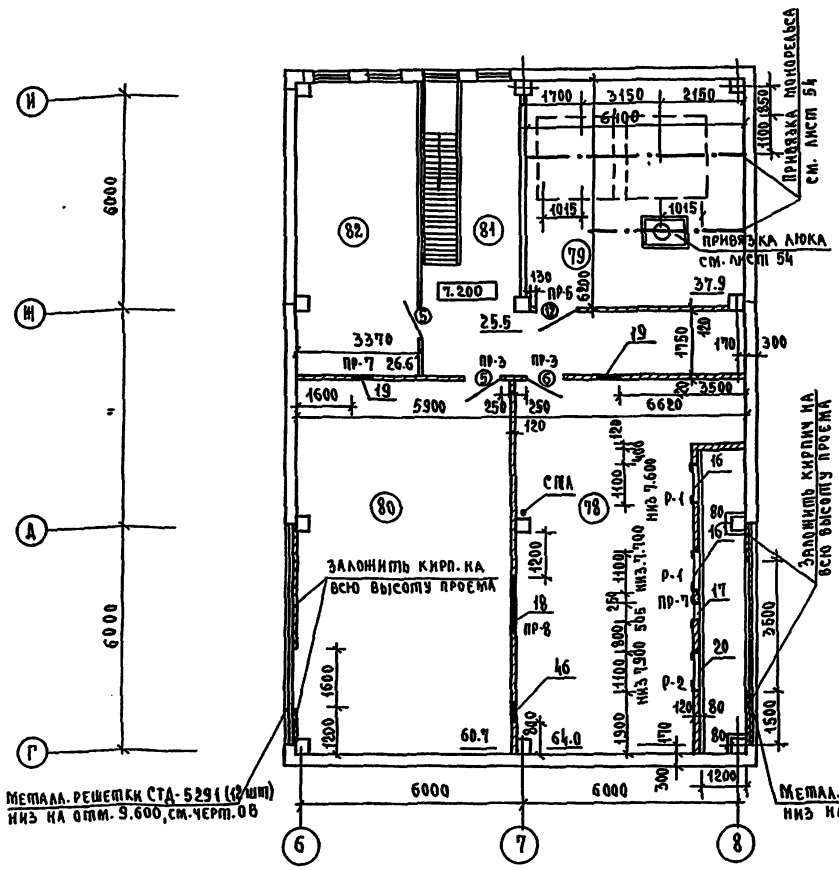

Акустическая отделка стен венткамер

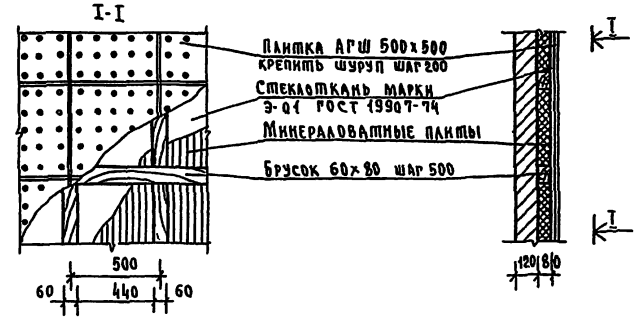

Спецификация перемычек

Марка поз.	Обозначение	Наименование	Кол. на этаж 1	2 (2 эт.)	Всего	Масса ед., кг	Примечание
	1.138-10 вып.1	1ПР2-16.12.14	29	3/1	33	75	
		1ПР1-10.12.14	5	4	9	50	
		1ПР1-12.12.14	14	—/2	16	50	
		1ПР8-38.12.22	2	—	2	250	
	ГОСТ 6781-82	ФВАIII	1	/1		0.39	М
		1ПР3-19.12.14	—	/1	1	75	

Деталь плавающего пола венткамеры

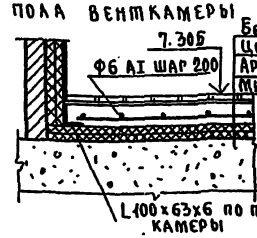

Бетонные полы - 10
Цементная стяжка - 15
Армированный бетон М150 - 100
Мин. ватные плиты γ - 300 кгс/м² γ - 40 мм, 2 слоя - 80

Над отверстиями, размером 500 мм и более (в кирпичных стенах, вместо перемычек закладывается ЗФВА-III (по типу ПР-9)

Согласовано: ГИП СС Шишова; Рук. гр. 3 Арабаджи; Рук. гр. 08 Киселева

Инв. № подл. | Подпись и дата | Взам. инв. №

Привязан

Инв. №

Рук. мас.	Биксон	
Н. контр.	Богданова	
Гл. инж. мас.	Самовер	
ГАП	Андрашникова	
Рук. гр. ин.	Зайцева	
Отд. арх.	Нестеренко	
Рук. гр.	Азюбенко	

272-11-29.85 АС1

Универмаг торговой площадью 1650 кв. метров

План технического этажа

Стадия	Лист	Листов
Р	13	

ЦНИИЭП торгово-бытовых зданий и туристских комплексов

Типовой проект 272-11-29.85

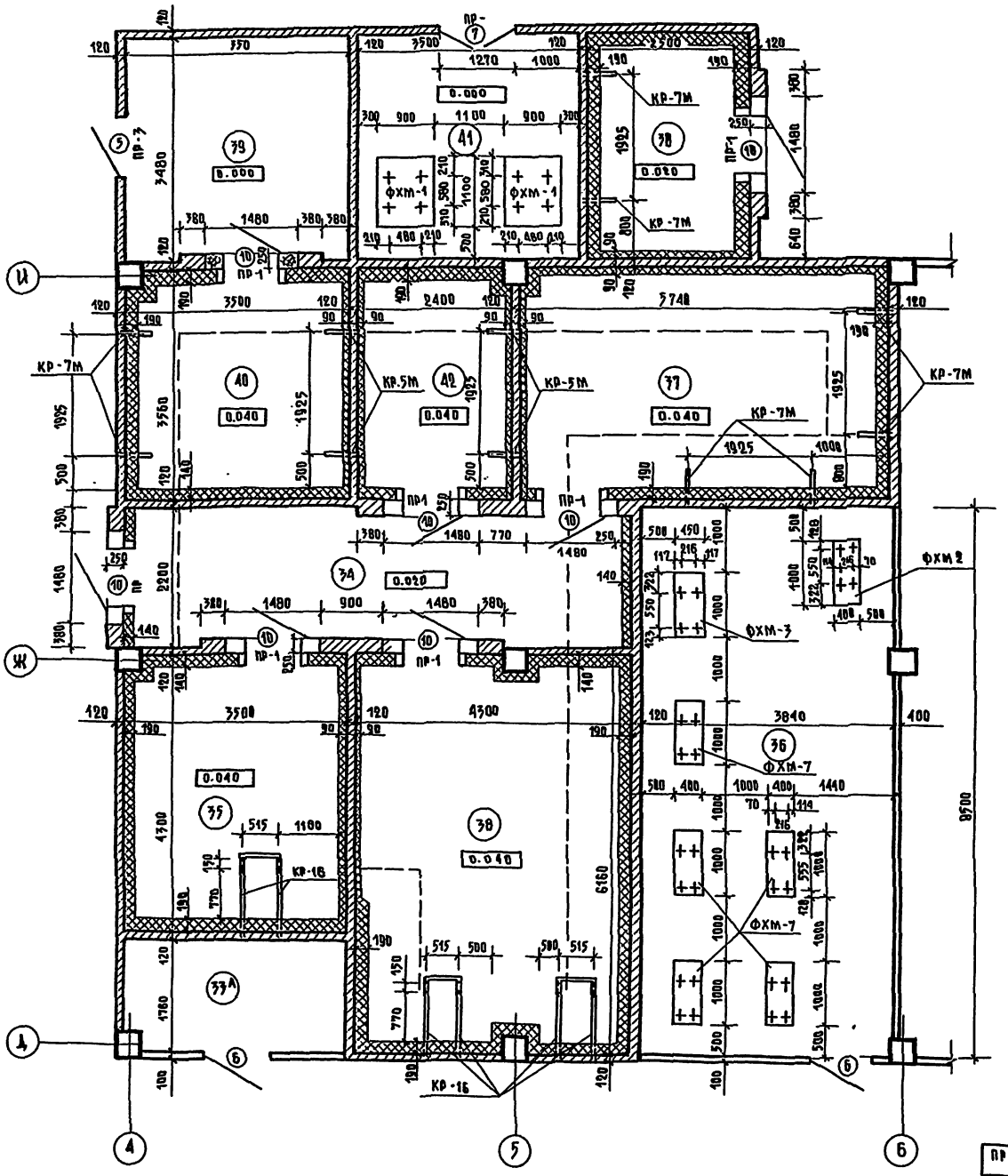

СПЕЦИФИКАЦИЯ ЭЛ-ТОВ ОХЛАЖДАЕМЫХ КАМЕР

МАРКА ПОЗИЦИИ	ОБОЗНАЧЕНИЕ	НАИМЕНОВАНИЕ	КОЛ.	МАССА ЕД. КГ	ПРИМЕЧ.
		Кронштейны			
КР-5М	2.290-4, вып.2	КР-5М	4	7.66	ПО ТИПУ КР-5
КР-7М		КР-7М	12	8.41	ПО ТИПУ КР-7
КР-16	АС1. ИЗ-13.00	КР-16	12	46.66	
		Анкеры			
А-2	2.290-4 вып.1 лист 7	А-2	240	0.33	
А-3	лист 8	А-3	495	0.37	
А-5	лист 9	А-5	60	0.16	
		Материалы			
	ГОСТ 10140-80	Цветные минераловат-			
		ные плиты γ=300 кг/м³,	117		м³
	ГОСТ 9463-72	Рейки из древесины хв. пород	1.0		м³
	ГОСТ 5336-80	Сетка № 20×1.6	873		м² ПРД. ШТУК.
		Сетка № 10×1.6	3		м² ФРОНТ. ОГРАЖДЕН
	ГОСТ 8509-72*	L 32×4	16	1.89	ХОЛОД. АГРЕГАТА м
	ГОСТ 103-76	4×20	16	0.63	м
	ГОСТ 5336-80	Сетка № 5×1.4	176		ОТ ГРЫЗУНОВ м²
		Фундаменты			
ФХМ-1	АС1. лист 56	ФХМ-1	3		
ФХМ-2	АС1 лист 58	ФХМ-2	1		
ФХМ-3	АС1 лист 57	ФХМ-3	2		
ФХМ-4	АС1 лист 58	ФХМ-7	5		

1. Данный чертеж смотри совместно с листом 8.
2. Общие примечания даны на листе 6.
3. Экспликация отверстий на листах 11, 18.
4. Спецификация элементов заполнений проемов см. лист 10.
5. Экспликация помещений и их площади см. листы 4, 5.

СОГЛАСОВАНО:

ИНВ. № ПОДЛ. | ПОДПИСЬ И ДАТА | ВЗАМ. ИНВ. №

ПРИВЯЗАН

ИНВ. №

РУК. МАСТ	БИКСОН	
Н. КОНТР.	БОГДАНОВА	
ГА. ИНЖ. М.	САМОЙЛОВ	
ГАП	АНДРАШНИКОВ	
РУК. ГР. НН.	ЗАЙЦЕВА	
ВЕД. АРХ.	НЕСТЕРОНКО	
РУК. МАСТ	АЗНОВОНКО	

272-11-29.85 АС1

Универмаг торговой площадью 1690 кв. метров

Фрагмент 6

СТАДИЯ	ЛИСТ	ЛИСТОВ
Р	14	

ЦНИИЭП торгово-бытовых зданий и туристских комплексов

Типовой проект 272-11-29.85 Ал.1

Фрагмент 7

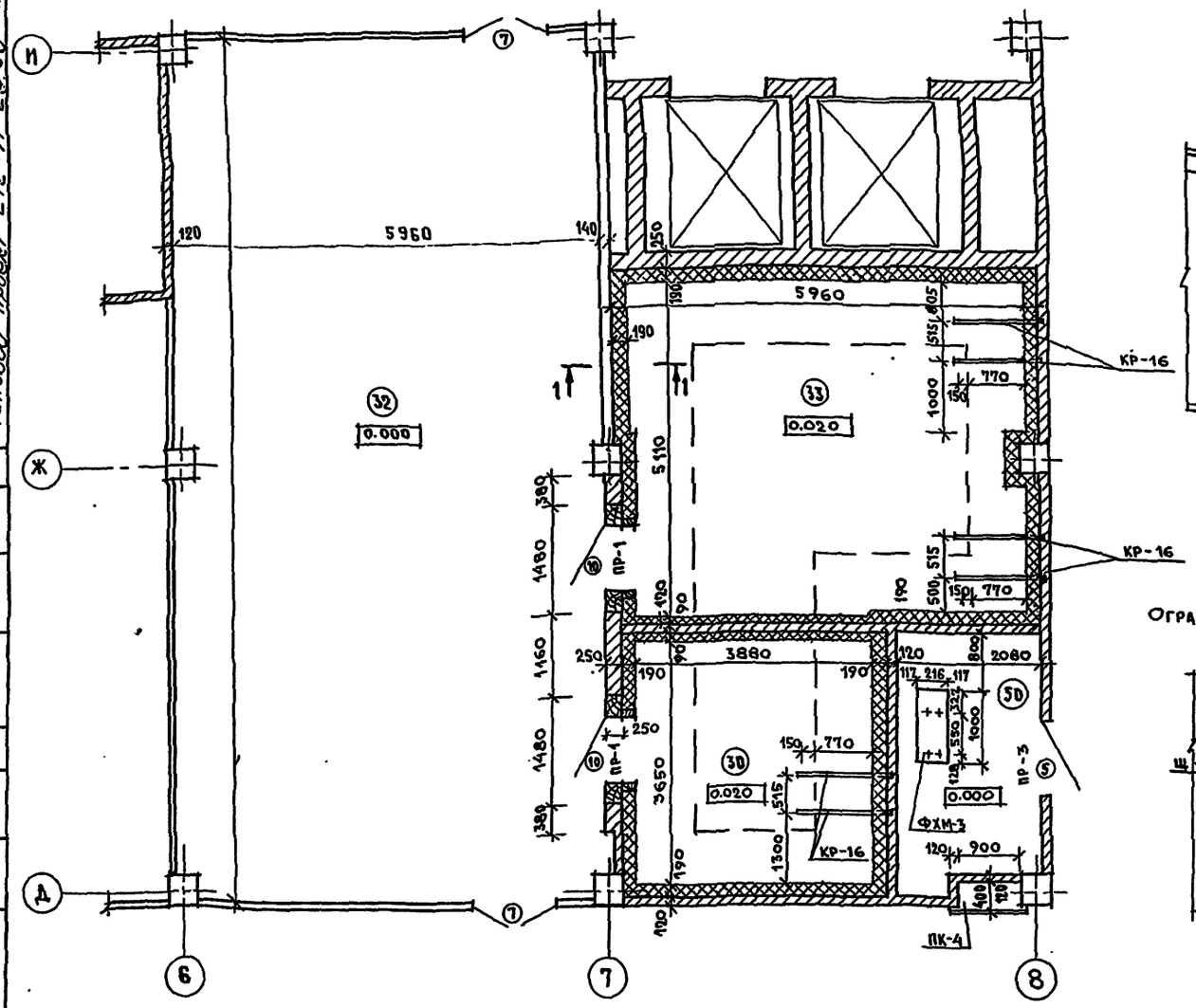

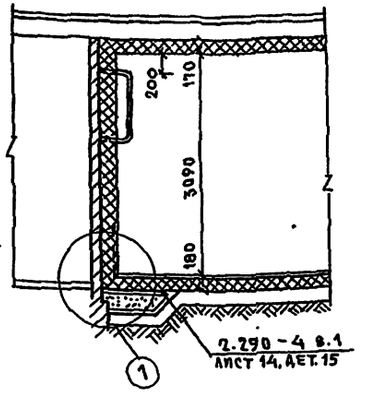

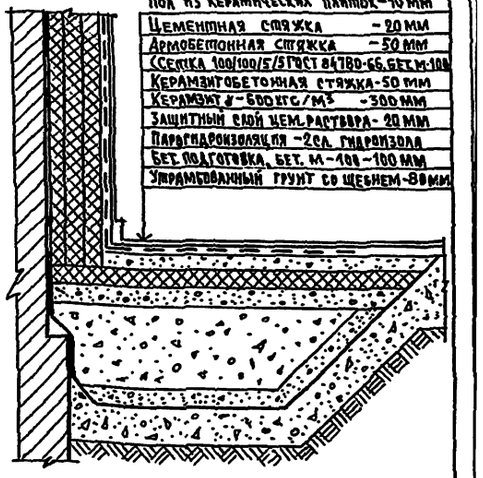

Ограждение фреонового холодильного агрегата

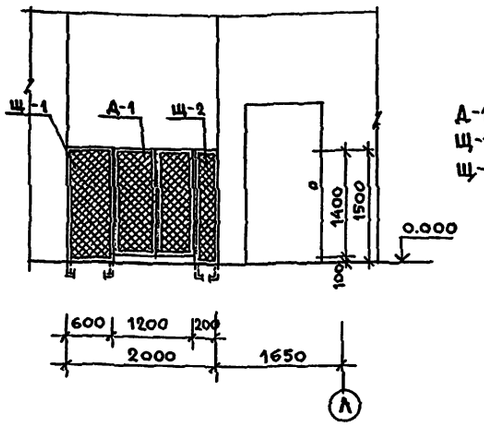

А-1 – дверь 1200 × 1400(h) – кол-во 1 шт.
Щ-1 – щит 600 × 1500(h) – кол-во 1 шт.
Щ-2 – щит 200 × 1500(h) – кол-во 1 шт.

1. Данный чертеж читать совместно с листами 8
2. Узлы крепления двери ПС, изоляции к ограждающим конструкциям охлаждающих камер и оборудования камер приняты по серии 2.290–4, выпуск 1,2,3.
3. Кронштейны заложить до производства паро- теплоизоляционных работ.
4. Кронштейны КР-5м, КР-7м крепить на 200 мм. ниже изоляции покрытия.
5. Для теплоизоляции охлаждающих конструкций охлаждаемых камер применяются жесткие минераловатные плиты γ=300 кг/м³ размером 1000×500×500 мм ГОСТ 10140-80 с содержанием битумного связующего не более 15%.
6. В проеме 10 двери ПС- приспонные, изолированные изготовитель: деревообрабатывающий комбинат г. Западная Двина, Калининской области по чертежам института „Гипрохолод" № 13205-СД.
7. Экспликация помещений дана на листах 4,5.
8. Анкеры для крепления утеплителя к потолку учтены в спецификации на листе 14
9. Перепад полов между охлаждаемыми камерами и тамбуром осуществляется в пределах тамбура пологим пандусом.
10. Ограждение фреонового холодильного агрегата выполнять на основании серии 2.290–4, в.1 листы
Все элементы ограждения окрашиваются масляной краской за 2 раза.
11. Кронштейны КР-16 крепить на 800 мм ниже изоляции перекрытия изоляции ригеля.

Рук. маст	Биксон	
Н. контр	Богданова	
Гл. инж. м	Самовер	
ГАП	Андрашкин	
Рук. гр. НК	Зайцева	
Вед. арх	Нестеренко	
Рук. гр.	Азюбенко	

Привязан:

Инв. №

272-11-29.85 АС1

Универмаг торговой площадью 1650 кв. метров

Стадия	Лист	Листов
Р	15	

Фрагмент 7

ЦНИИЭП торгово-бытовых зданий и туристских комплексов

Согласовано:

Инв. № подл. | Подпись и дата | Взам. инв. №

Типовой проект 272-11-29.85 Ал.I

Фрагмент 8

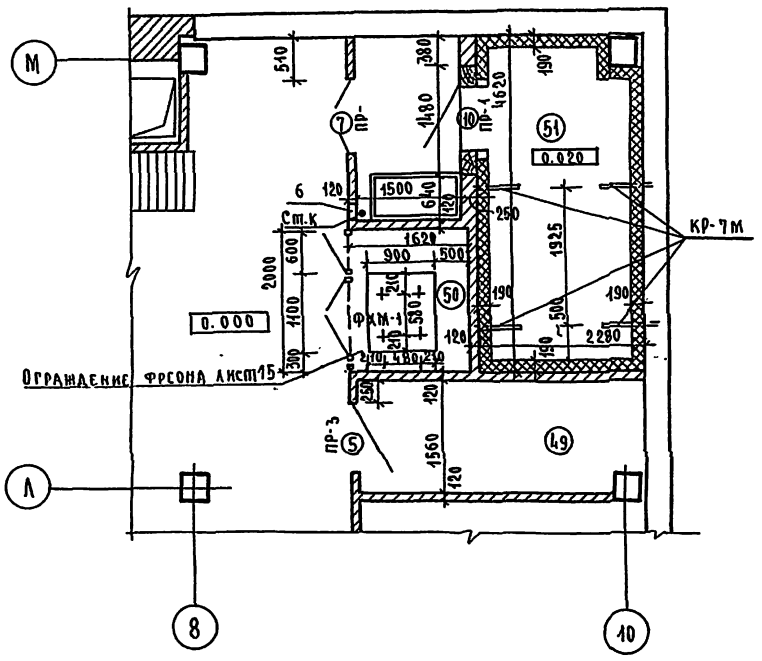

Фрагмент 9

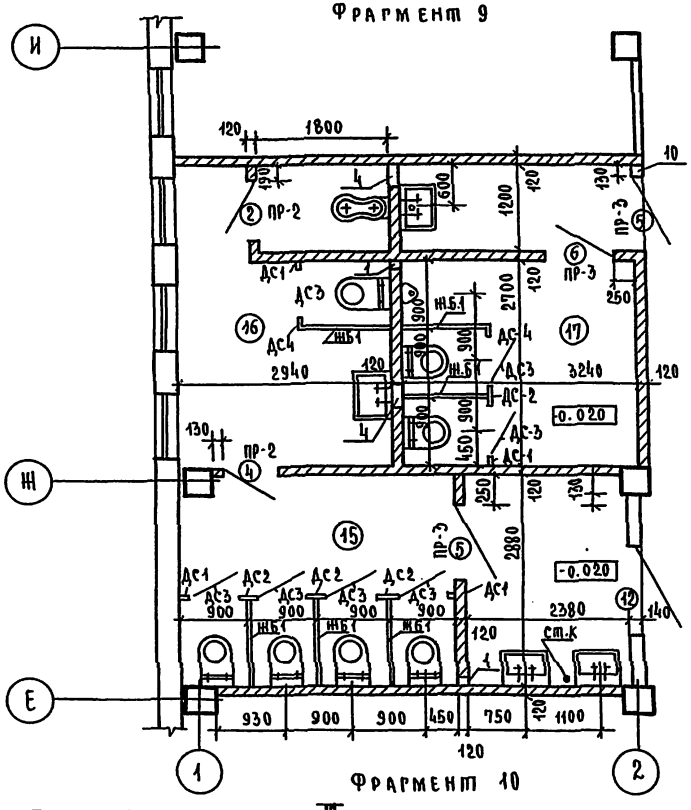

1. Общие примечания даны на листе 6
2. Экспликация отверстий на листе 11,18
3. Спецификация элементов заполнения проемов см. лист 10
4. Экспликация помещений и их площади см. листы 4,5

Фрагмент 10

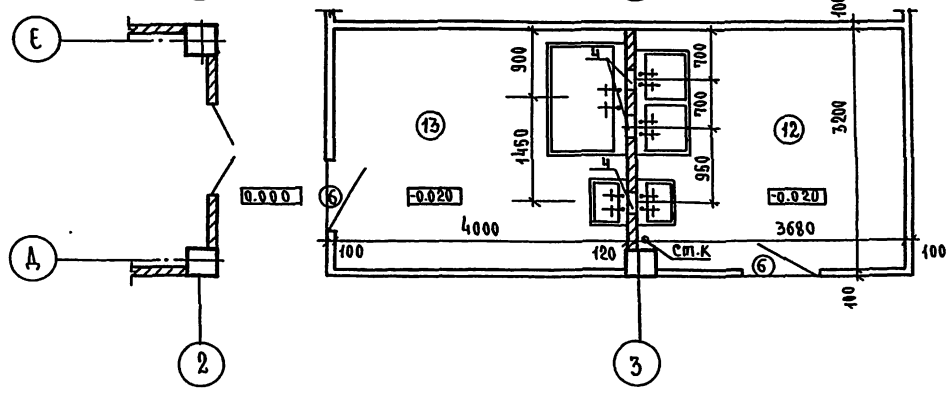

Фрагмент 11

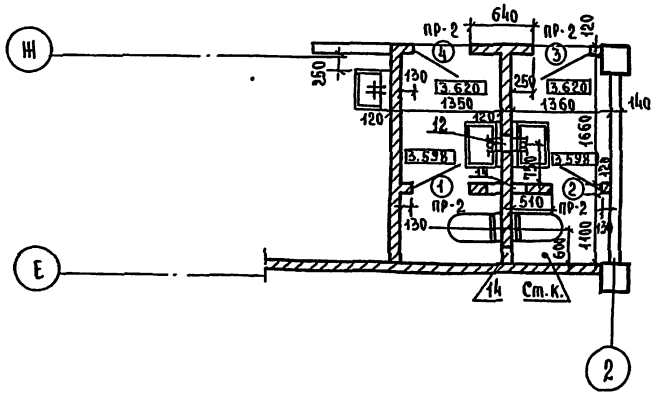

Рук. маст.	Биксон		
Н. контр.	Богданова		
Гл. ин. м.	Самовер		
ГАП	Андрашников		
Рук. гр. ин.	Зайцева		
Вед. арх.	Нестеренко		
Рук. гр.	Дзюбенко		

Привязан

Инв. №

272-11-29.85 АС1

Универмаг торговой площадью 1650 кв. метров

Стадия	Лист	Листов
Р	16	

Фрагменты 8,9,10,11

ЦНИИЭП торгово-бытовых зданий и туристских комплексов

Согласовано

Инв. N подл. | Подпись и дата | Взам. инв. N

Типовой проект 272-11-29.85 Ал.1

ПЛАН КРОВЛИ

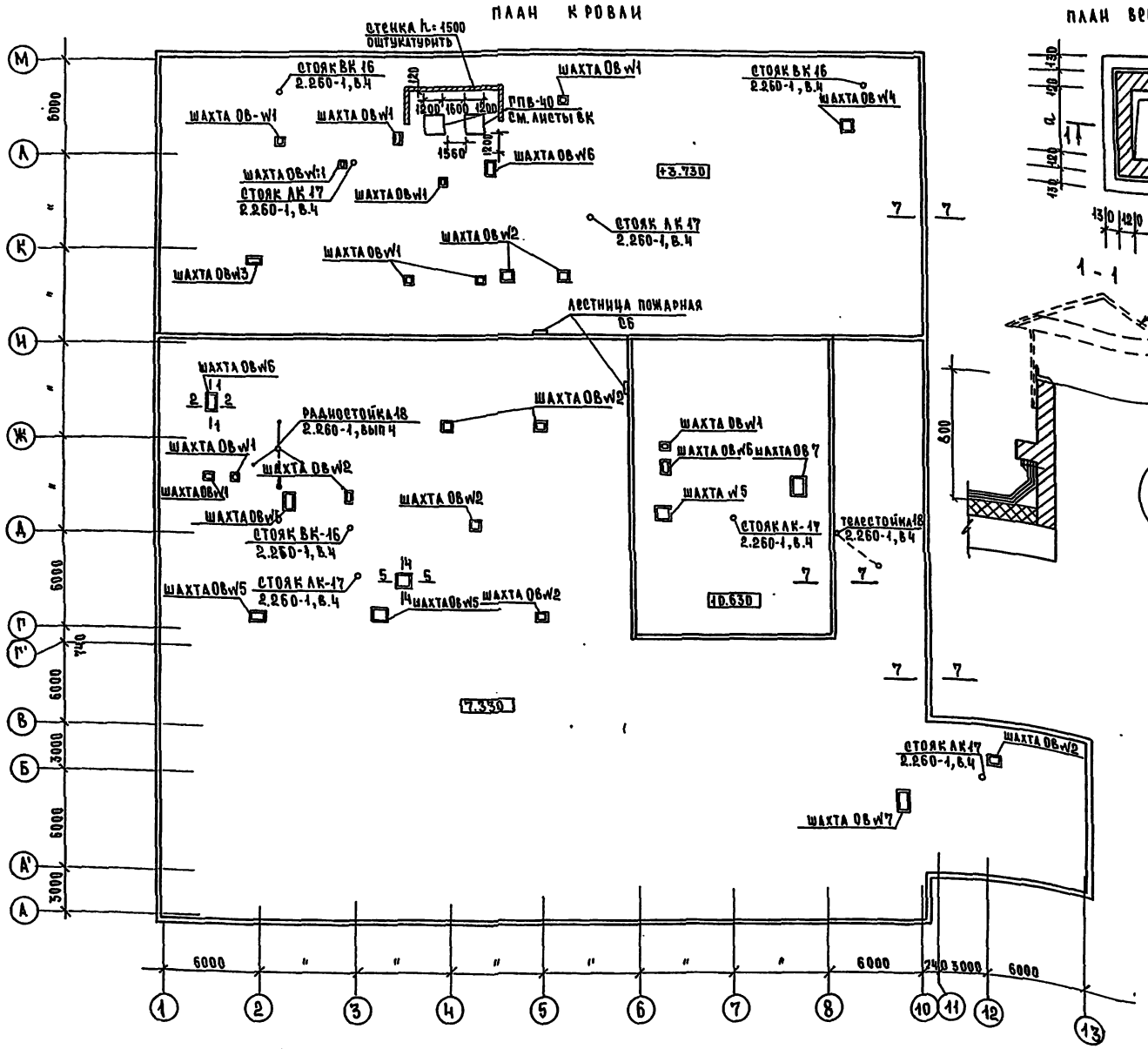

ПЛАН ВЕНТШАХТ

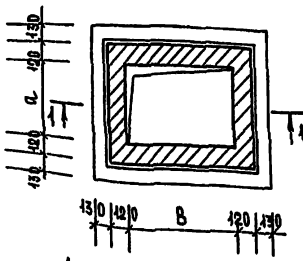

Наименование	a	в	h	примечание
шахта ОВ w1	350	350	800	ЗОНТ ОВ
шахта ОВ w2	500	500	800	ЗОНТ ОВ
шахта ОВ w3	600	300	800	ПТ 12,5-8-6
шахта ОВ w4	600	600	800	ПТ 12,5-11-9
шахта ОВ w5	700	700	800	ПТ 12,5-11-9
шахта ОВ w6	300	900	800	ПТ 12,5-8-6/2 шт
шахта ОВ w7	600	1100	800	ПТ 12,5-11-9/2 шт

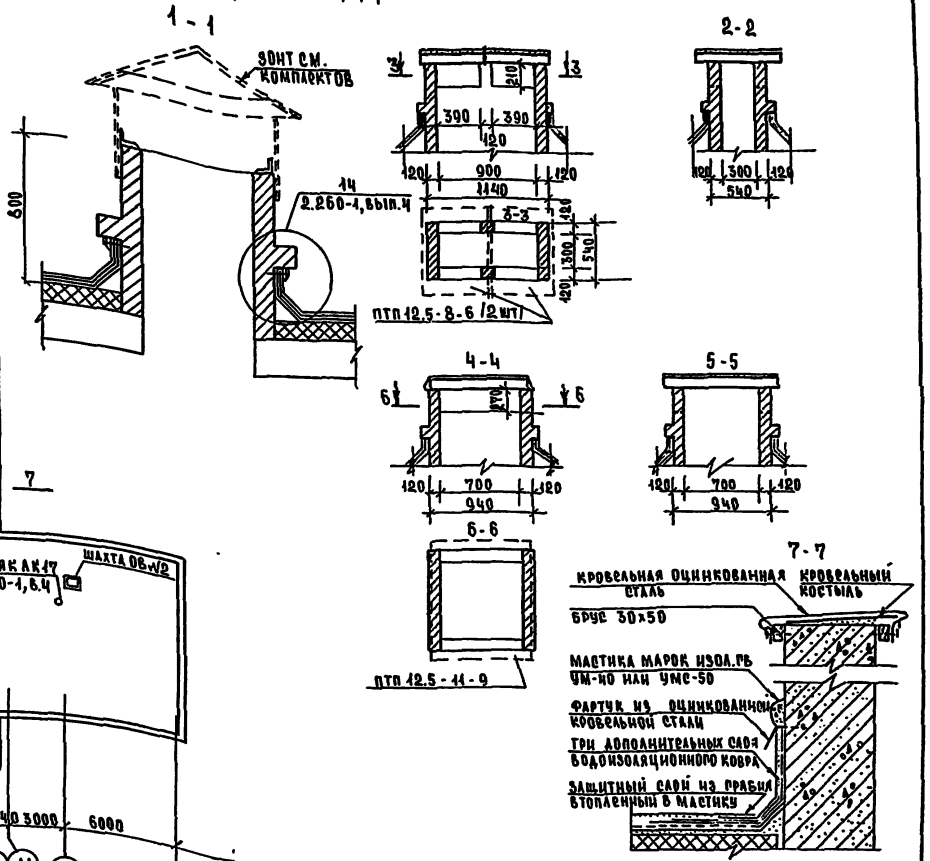

1. До укладки утеплителя проложить все электротехнические трубы.
2. Вентшахты оштукатурить, окрасить краской ПХВ.
3. Состав кровли дан на листе 18 - разрезы.
4. Привязка шахт „ОВ" и стояков „ВК" - нанесена на схемах покрытия, листы 43—48.
5. Конструкцию вентшахт смотри серию 2-260-1, вып.4, дет.14.
6. Спецификацию ж.б. изделий см. лист 9.

Рук.маст	Бикбон		
Н.контр.	Богданова		
Гл.инж.пр.	Самовер		
ГАП	Андрашинин		
Рук.гр.ин.	Зайцева		
Вед.арх.	Нестеренко		
Рук гр	Азюбенко		

привязан

272-11-29.85 АС1

Универмаг торговой площадью 1650 кв. метров

План кровли

стадия	лист	листов
Р	17	

ЦНИИЭП торгово-бытовых зданий и туристских комплексов

Согласовано:

Инв.№ подл. | Подпись и дата | Взам.инв.№

Типовой проект 272-11-29.85 Ал.I

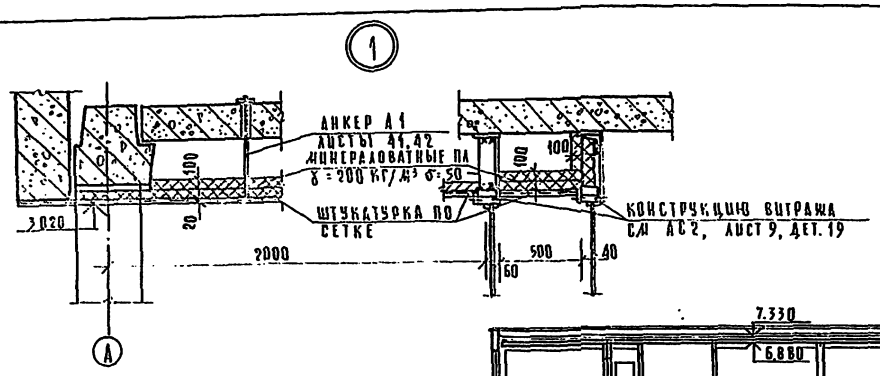

РАЗРЕЗ 1-1

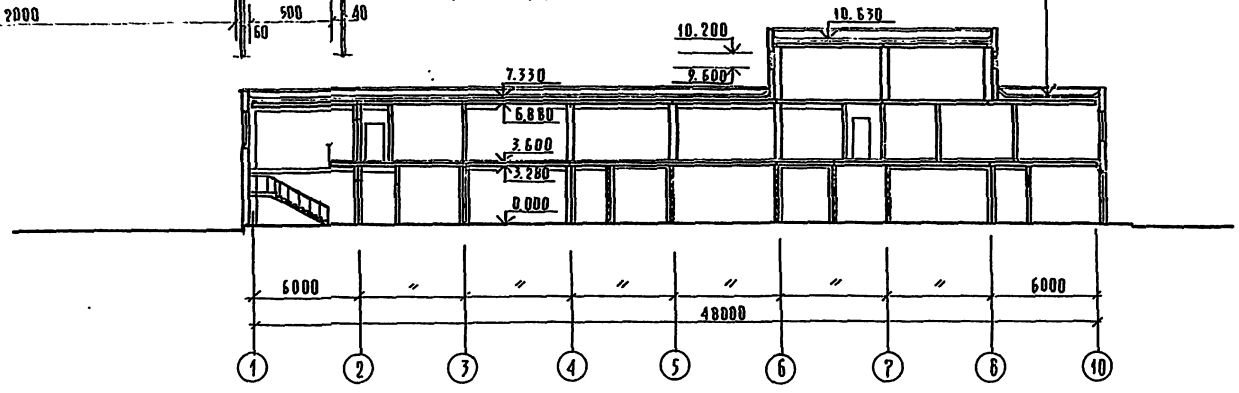

РАЗРЕЗ 2-2

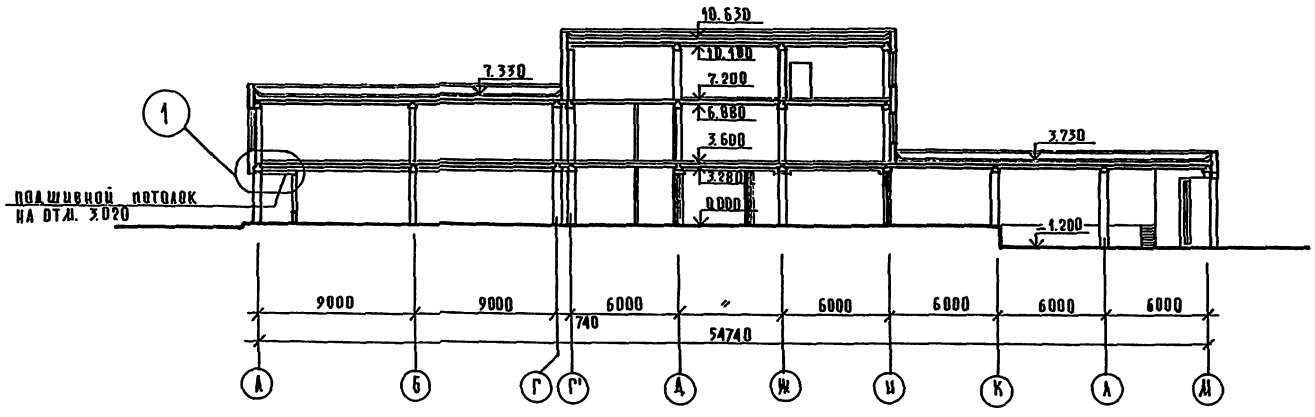

СЛОЙ ГРАВИЯ ПО АНТИСЕПТИРОВАННОЙ БИТУМНОЙ МАСТИКЕ	— 10 мм
4 СЛОЯ АНТИСЕПТИРОВАННОГО РУБЕРОИДА МАРКИ РАЧ-350 (ТУ 21-27 28-71)	— 20 мм
ЦЕМЕНТНО-ПЕСЧАНАЯ СТЯЖКА ИЗ РАСТВОРА М50	— 15 мм
ПЛИТЫ ИЗ ЯЧЕИСТОГО БЕТОНА γ=400 КГС/М³ (ГОСТ 5742-76)	— 140 мм
ПАРОИЗОЛЯЦИЯ — 1 СЛОЙ РУБЕРОИДА НА ГОРЯЧЕЙ БИТУМЕ	— 5 мм
ЖЕЛЕЗОБЕТОННАЯ ПЛИТА	

ЭКСПЛИКАЦИЯ ОТВЕРСТИЙ

ОКОНЧАНИЕ

ТИП ОТВ.	РАЗМЕРЫ, мм		ОТМ. НИЗА, м	ПРИМЕЧАНИЕ
	В	Ш		
35	300	300	2,650	ОВ
36	300	300	2,750	"
37	300	300	2,800	"
38	300	300	2,950	"
39	300	350	2,950	"
40	350	350	2,950	"
41	400	250	2,650	"
42	400	250	2,800	"
43	400	250	2,950	"
44	500	300	2,800	"
45	500	400	2,700	"
46	500	500	2,600	ОТ НИЗА НА 3 ЭТ. 9,000
47	500	500	2,800	ОТ НИЗА НА 2 ЭТ. 6,000
48	600	300	2,950	ОВ
49	600	350	2,800	"
50	750	400	2,900	"
51	800	350	2,900	"
52	900	400	2,700	"
53	900	400	2900	"
54	900	500	2,450	"
55	700	900	2,200	"
56	600	600	2,500	"
57	1600	800	5,800	"
58	2000	250	2,700	"
59	2000	650	2,400	"
60	900	1100	2,000	

Начало таблицы „ЭКСПЛИКАЦИЯ ОТВЕРСТИЙ" СМОТРИ ЛИСТ 11.

СОГЛАСОВАНО:

ИНВ. № ПОДЛ. | ПОДПИСЬ И ДАТА | ВЗАМ. ИНВ. №

ПРИВЯЗАН:			
ИНВ. №			
РУК. МАСТ.	БИКСОН		
Н. КОНТР.	БОГДАНОВА		
Г. ИНЖ.	САМОВЕР		
ГАП	АНДРАШНИКОВ		
РУК. ГР. ИН.	ЗАЙЦЕВА		
ВЕД. АРХ.	НЕСТЕРЕНКО		
РУК. ГР.	АЗЮБЕНКО		

272-11-29.85 АС1

УНИВЕРМАГ ТОРГОВОЙ ПЛОЩАДЬЮ 1650 КВ. МЕТРОВ

Разрезы 1-1 и 2-2

СТАДИЯ	ЛИСТ	ЛИСТОВ
Р	18	

ЦНИИЭП ТОРГОВО-БЫТОВЫХ ЗДАНИЙ И ТУРИСТСКИХ КОМПЛЕКСОВ

Ал. I

Типовой проект 272-11-29.85

Согласовано:

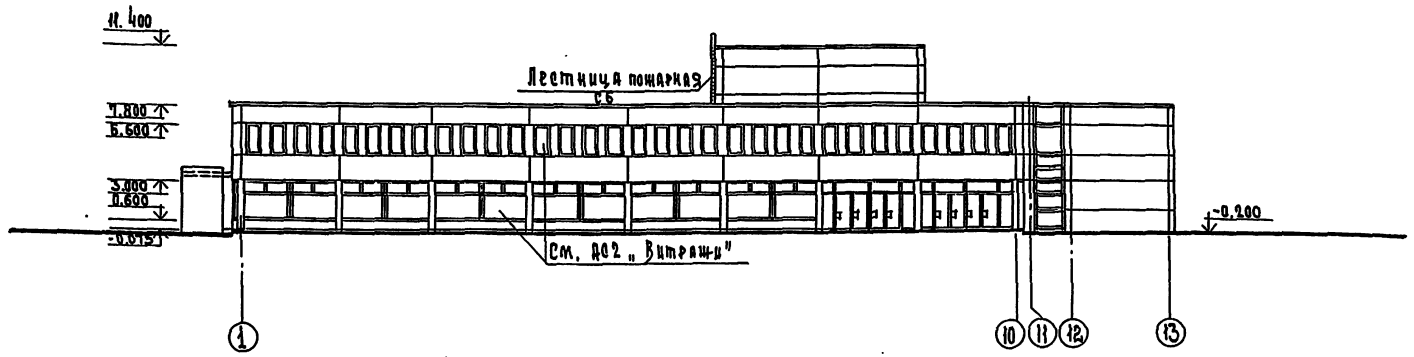

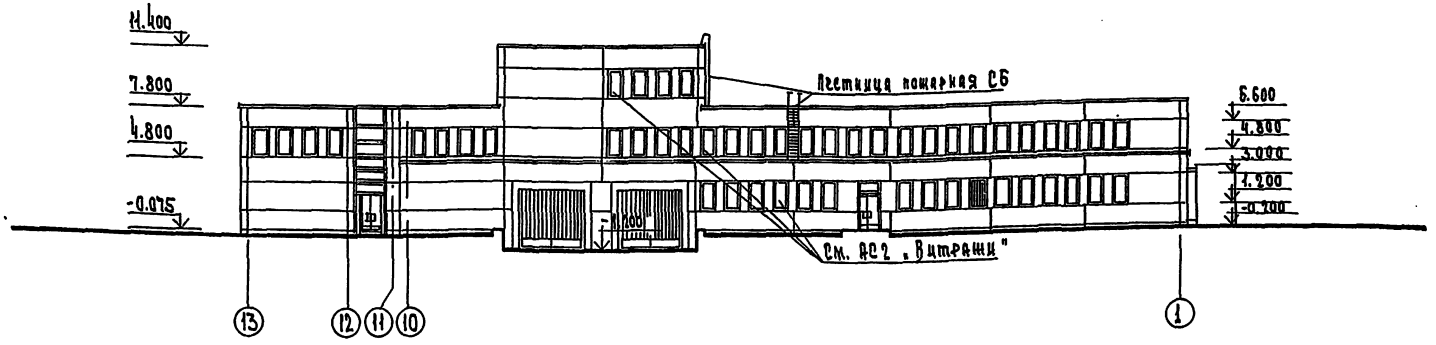

Цоколь отделать керамической плиткой типа „Кабанчика"
Наружные панели отделать штукатуркой с мраморной крошкой
Колонны по оси „А" отделать штукатуркой с мраморной крошкой

Рук.мас.	Биксон		
Н.конт.	Богданова		
Гл.ин.м	Самовер		
Гл.ин.	Андрянников		
Рук.гр.ин.	Зайцева		
Вед.арх.	Нестеренко		
Рук.гр.	Дзюбенко		

272-11-29.85 АС1

Универмаг торговой площадью 1650 кв. метров

Фасады в осях „1-12" и „12-1"

Стадия	Лист	Листов
Р	19	

ЦНИИЭП торгово-бытовых зданий

Привязан

Инв. №

Инв. № подл. | Подп. и дата | Взам. инв. №

Типовой проект 272-11-29.85 Ал.1

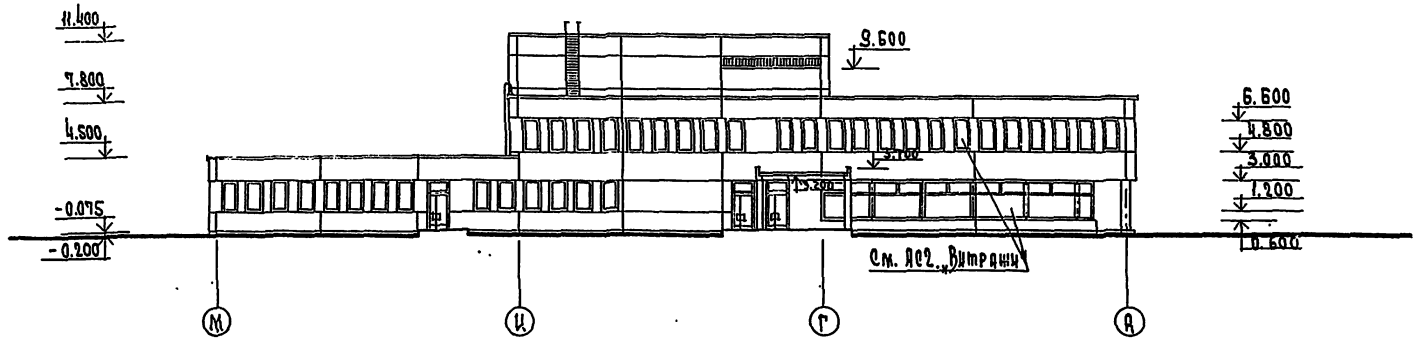

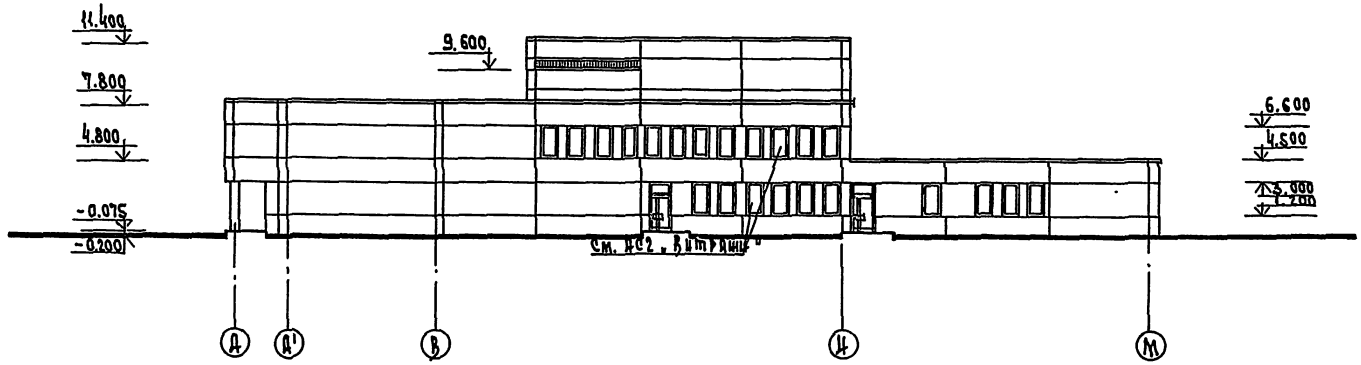

Цоколь отделать керамической плиткой типа „кабанчик"
Наружные панели отделать штукатуркой с мраморной крошкой

Согласовано:

Инв. N подл. | Подп. и дата | Взам. инв. N

Привязан

Инв. N

Рук. маст.	Биксон	
Н. контр.	Богданова	
Гл. ин. М	Самовер	
Гл. п	Андрашников	
Рук. гр. ин.	Зайцева	
Вед. арх.	Нестеренко	
Рук. гр. ар.	Дзюбенко	

272-11-29.85 АС1

Универмаг торговой площадью 1650 кв метров

Фасады в осях „А-М" и „М-А"

Стадия	Лист	Листов
Р	20	

ЦНИИЭП торгово-бытовых зданий и комплексов

Типовой проект 272-11-29.85 Ал. I

Согласовано:

Инв. № подл. | Подп. и дата | Взам. инв. №

Развертка стен торгового зала универмага между осями „1-10" по оси „Г" и по оси „В"



Между осями „Г-А" по осям „7" и „10"

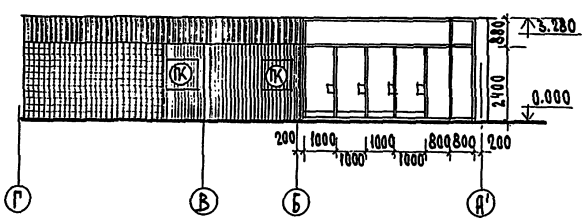

Спецификацию элементов перегородок марки СП смотреть совместно с листом 24.

Спецификация элементов перегородок марки СП

Марки поз	Обозначение	Наименование	Кол.	Масса ед. кг	Примечание
		ЖБ-1 на 1 шт			
	ГОСТ 7511-58	Рама 2L 50×5	11.2	26.0	м
	ГОСТ 8509-72	Стойка L50×5	3.8	14.3	м
	ГОСТ 12184-66	Сетка 200×200/8/8	1.9	9.0	м²
	ГОСТ 12184-66	Сетка N10	2.0		м²
		-4×20	0.85	0.73	м
	ГОСТ 8509-72	L100×100×10	0.05	0.76	м
		Материалы			
	ДС-1, ДС-2, ДС-3, ДС-4	ДСП	9,5		м²
		Рояльная петля	10,5		м.п
		Задвижка	7		
		Ручка-кнопка	7		
		Глазурован. плитка	28		м²

272-11-29.85 АС1

Привязан

Инв. №

Рук. маст.	Биксон	
Н. контр.	Богданова	
Гл. ин. мас.	Самовер	
Гл. ин.	Андрашников	
Рук. гр. ин.	Балуева	
Вед. арх.	Нестеренко	
Рук. гр.	Дзюбенко	

Универмаг торговой площадью 1650 кв. метров

Развертки стен торгового зала на отм. 0.000

Стадия	Лист	Листов
Р	21	

ЦНИИЭП

Типовой проект 272-11-29.85 Ал

1 – 1

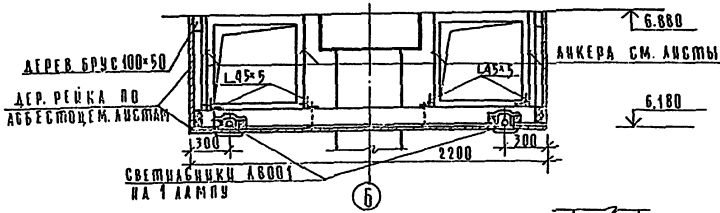

2 – 2

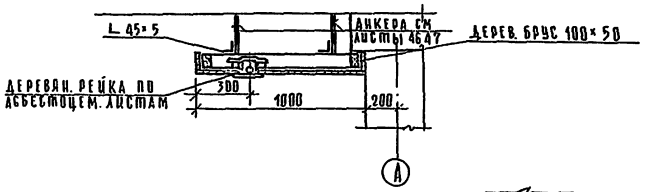

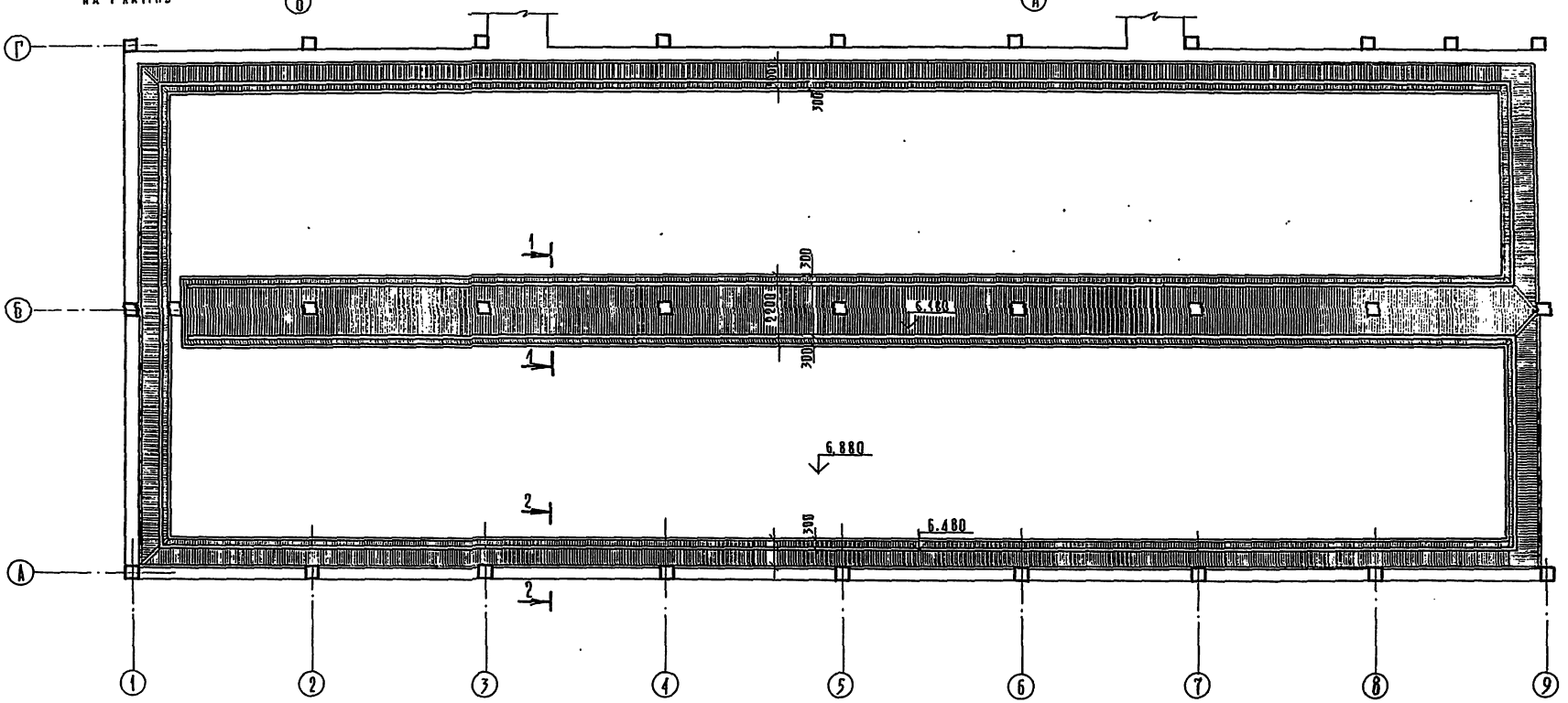

СПЕЦИФИКАЦИЯ ЗА-ТОВ ПОДШИВНОГО ПОТОЛКА

МАРКА ПОЗ.	ОБОЗНАЧЕНИЕ	НАИМЕНОВАНИЕ	КОЛ-ВО	МАССА ЕД., КГ	ПРИМЕЧ.
	ГОСТ 9462-72	ДЕРЕВ. БРУС 100×50	3,6		М³
		ДЕРЕВ. РЕЙКА	3,2		М³
	ГОСТ 18124-75	ЛИСТЫ АСБОЦЕМЕНТН. ПЛОСКИЕ	246		М²
	ГОСТ 8509-72	L 45×5		3,37	М.П.

РУК. МАСТ	БИКСОН	
Н. КОНТР	БОГДАНОВА	
ГА. ИНЖ. М	САМОВЕР	
ГАП	АНАРАШНИКОВ	
РУК. ГРУП	ЗАЦЕВА	
ВЕД. АРХ	НЕСТЕРЕНКО	
РУК. ГР.	АЗЮБЕНКО	

ПРИВЯЗАН:

ИНВ. №

272-11-29.85 АС1

УНИВЕРМАГ ТОРГОВОЙ ПЛОЩАДЬЮ 1650 КВ. МЕТРОВ

ПЛАН ПОДШИВНОГО ПОТОЛКА ТОРГОВОГО ЗАЛА НА ОТМ. 3.600

СТАДИЯ	ЛИСТ	ЛИСТОВ
Р	22	

ЦНИИЭП ТОРГОВО-БЫТОВЫХ ЗДАНИЙ И ТУРИСТСКИХ КОМПЛЕКСОВ

СОГЛАСОВАНО

Инв. № подл. | Подп. и дата | Взам. инв. №

Типовой проект 272-11-29.85 Ал.I
Согласовано:
Инв.№ подл. | Подпись и дата | Взам.инв.№

1-1

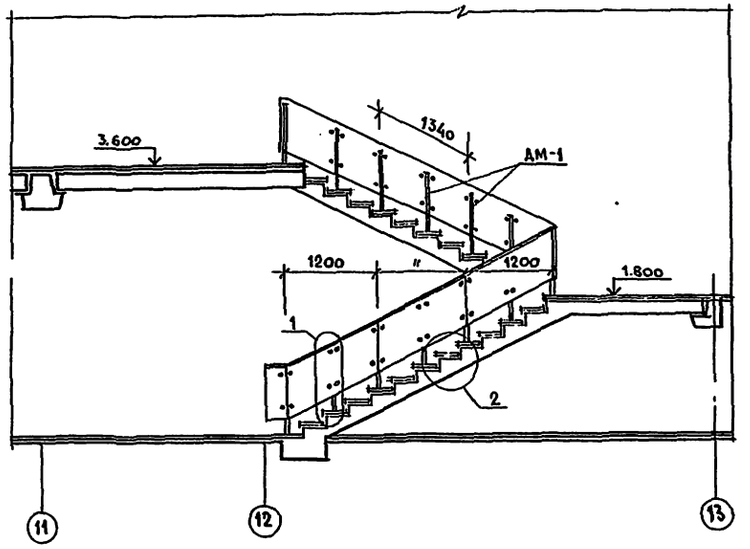

ПЛАН

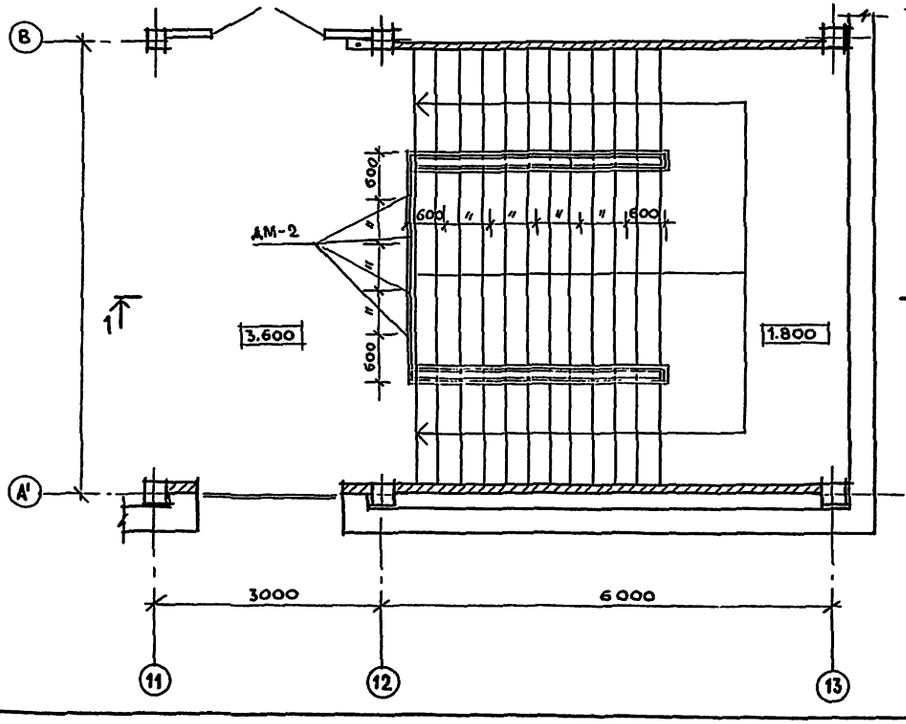

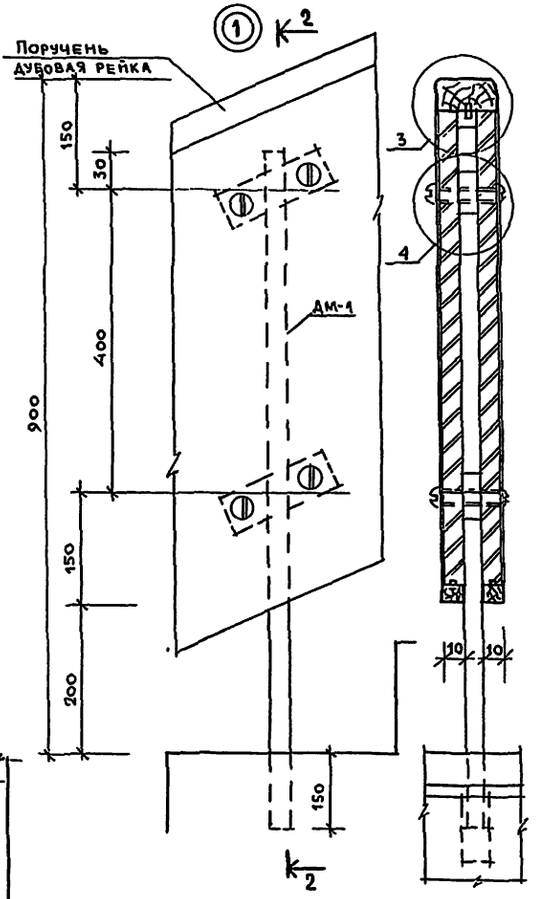

Спецификация эл-тов ограждения лестницы 3

Марка поз	Обозначение	Наименование	Кол.	Масса ед.кг.	Примеч.
		Стойки ограждения			
ДМ-1	ГОСТ 8639-82	ДМ-1	28	3,15	
ДМ-2		ДМ-2	4	3.00	
	ГОСТ 17473-80	Винт М10х30	128		
СТ-1	ИИ-04-7, вып. 1	Накладные проступи СТ-1	48		
		Панели ограждения			
	ГОСТ 18124-75	Плита асбестоцементная			
		плоская	15,9		м²
		Декоративная пленка	15,9		
	ГОСТ 9462-71	Древесина хвст. пород			
		/обвязка/	23		м
	ГОСТ 9462-71	Древесина хвст. пород			
		/дубовая рейка/	23		м

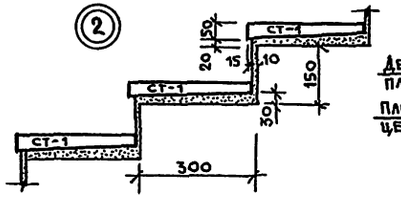

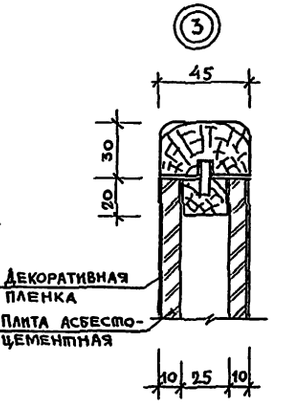

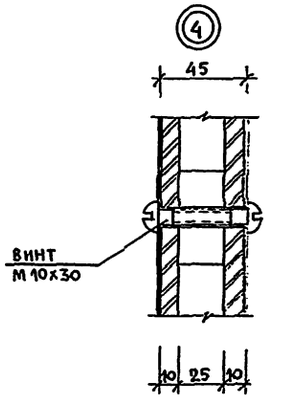

Наружные поверхности ограждения покрыть прозрачным лаком.

Привязан:

Инв. №

Рук. м.	Биксон	
Н-контр.	Богданова	
Гл.ин.м.	Самовер	
ГАП	Андрашников	
Рук.гр.ин.	Зайцева	
Вед. арх.	Несмеренко	
Рук. гр.	Дзивенко	

272-11-29.85 АС1

Универмаг торговой площадью 1650 кв. метров

Стадия	Лист	Листов
Р	23	

Лестница Л-3

ЦНИИЭП торгово-бытовых зданий и туристских комплексов

Ап.I

Типовой проект 272-11-29.85

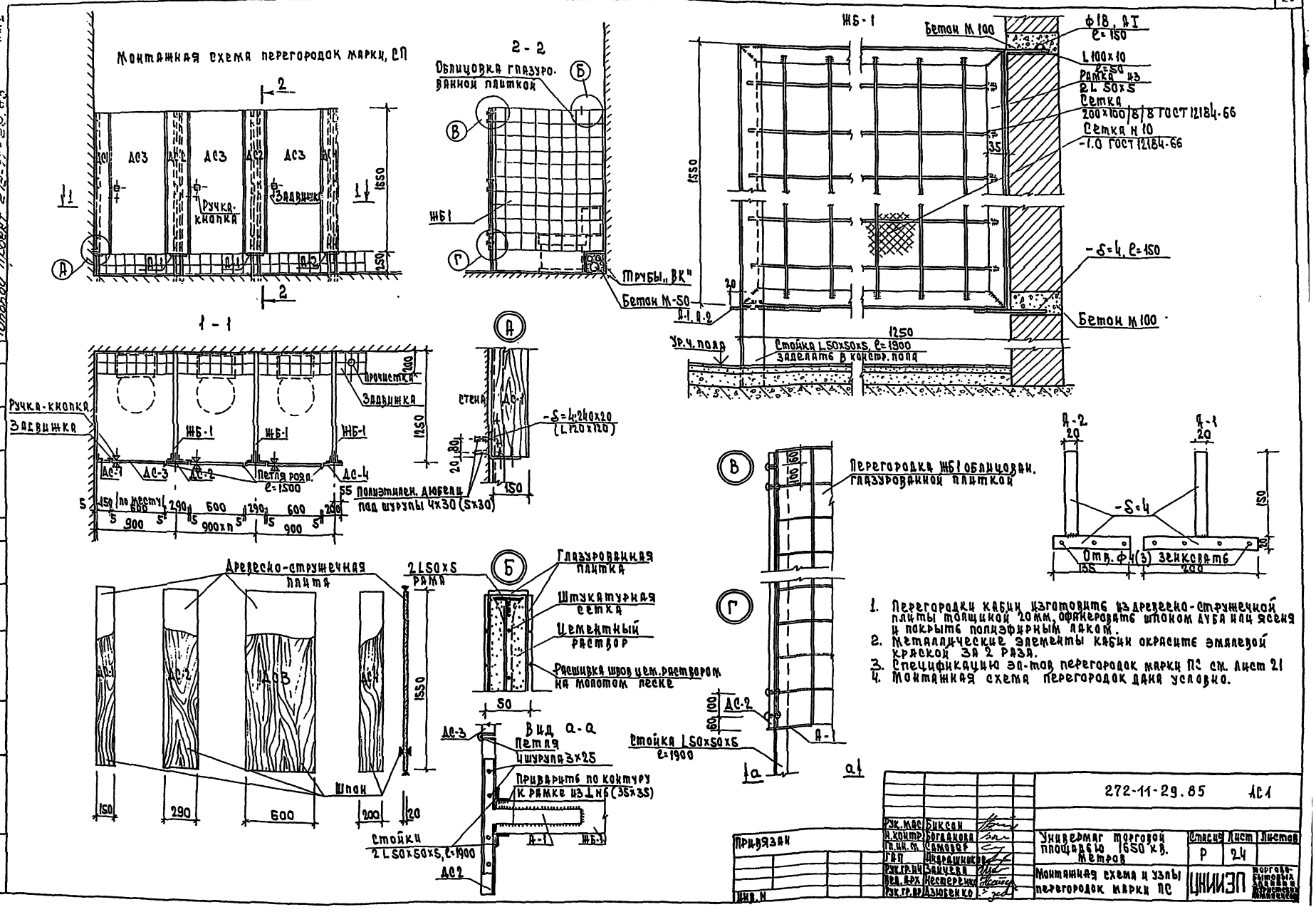

1. Перегородки кабин изготовить из древесно-стружечной плиты толщиной 20мм, офанеровать шпоном дуба или ясеня и покрыть полиэфирным лаком.
2. Металлические элементы кабин окрасить эмалевой краской за 2 раза.
3. Спецификацию эл-тов перегородок марки ПС см. лист 21
4. Монтажная схема перегородок дана условно.

Рук. мас	Биксон		272-11-29.85		АС1
Н. контр.	Богданова		Универмаг торговой площадью 1650 кв. метров	Стадия	Лист	Листов
Гл. ин. м.	Самовер			Р	24	
ГАП	Андрашников		Монтажная схема и узлы перегородок марки ПС	ЦНИИЭП торгово-бытовых зданий и туристских комплексов		
Рук. гр. ин.	Зайцева					
Вед. арх.	Нестеренко					
Рук. гр. ар.	Дзюбенко					

Привязан

Инв. N

Инв. N подл. | Подп. и дата | Взам. инв. N

Типовой проект 272-11-29.85 Ал.I

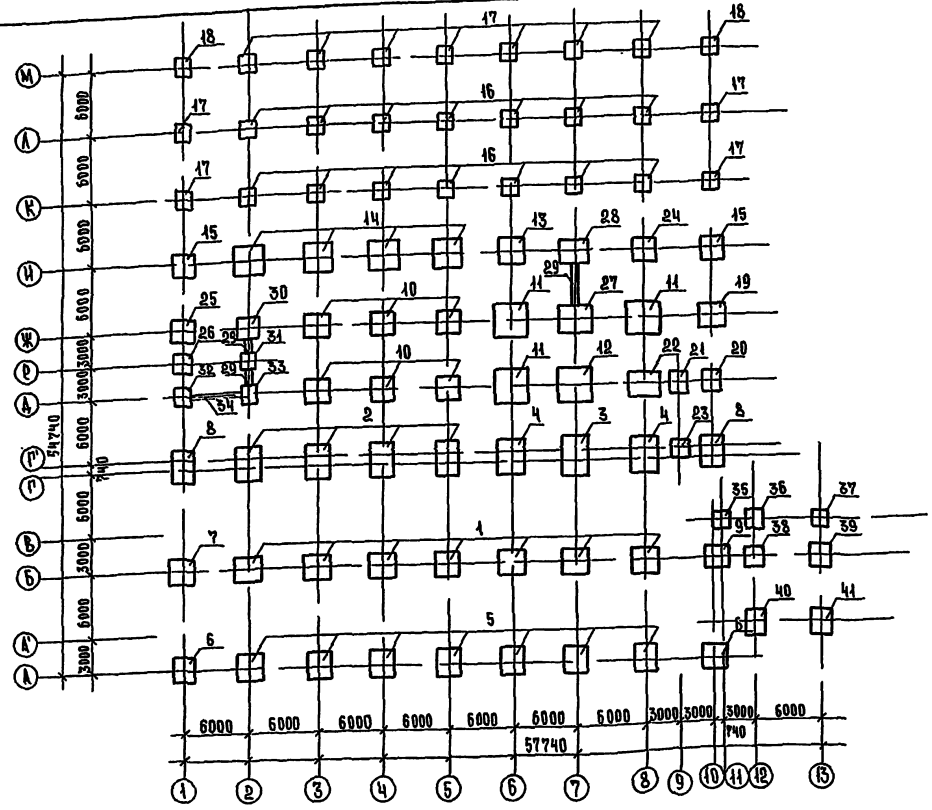

Таблица нагрузок на фундаменты

Обозначение	при t=-20°с			при t=-30°с			при t=-40°с		
	q тс/м	Мтсм	Nтс	q тс/м	Мтсм	Nтс	q тс/м	Мтсм	Nтс
1			101,8			101,8			101,0
2			95,2			95,2			94,4
3		7,55	130,0		7,55	130,0		6,26	120,2
4		1,48	107,3		1,48	107,3		1,3	106,5
5		11,9	61,1		11,9	61,1		12,0	60,2
6		5,8	36,4		5,8	36,4		6,0	36,1
7		11,4	61,6		11,4	61,6		11,6	61,1
8		10,0	59,6		10,0	59,6		10,2	59,2
9			55,8			56,8			55,0
10			72,8			72,8			72,2
11		0,95	144,4		0,95	144,4		1,1	143,75
12			162,7			162,7			162,0
13		2,04	76,0		2,04	76,0		2,15	75,4
14		1,48	55,7		1,48	55,7		1,52	55,4
15		1,44	35,9		1,44	35,9		1,5	35,5
16			26,2			26,2			25,6
17		2,73	22,8		2,73	22,8		2,9	22,5
18		1,70	19,25		1,70	19,25		1,9	19,0
19		5,27	49,3		5,27	49,3		5,4	49,0
20		1,54	28,2		1,54	28,2		1,6	28,0
21			35,7			35,7			35,4
22		1,6	83,3		1,6	83,3		1,7	83,0
23			21,5			21,5			21,2
24		2,84	52,7		2,84	52,7		2,92	52,1
25		4,01	36,5		4,01	36,5		4,1	36,2
26		2,56	25,2		2,56	25,2		2,6	25,1
27			122,6			122,6			122,0
28			75,2			75,2			74,6
29	4,1			4,1			4,1		
30			56,2			56,2			55,9
31			38,2			38,2			37,9
32		3,4	25,4		3,4	25,4		3,0	25,2
33			17,9			17,9			17,8
34	9,38			9,38			9,3		
35		1,0	9,8		1,0	9,8		1,0	9,8
36		2,38	21,0		2,38	21,0		2,3	21,0

Продолжение таблицы

Обозначение	при t=-20°с			при t=-30°с			при t=-40°с		
	q тс/м	Мтсм	Nтс	q тс/м	Мтсм	Nтс	q тс/м	Мтсм	Nтс
37		1,3	17,6		1,3	17,6		1,5	17,6
38			38,7			38,7			38,5
39		3,4	36,4		3,4	36,4		3,5	36,3
40		5,0	33,4		5,0	33,4		5,2	33,3
41		3,2	28,2		3,2	28,2		3,3	28,0

1. Расчетные нагрузки на фундаменты даны по верхнему обрезу фундаментов.
2. Кладку кирпичных стен ниже отм. 0,000 стены подпольных каналов выполнять из красного полнотелого кирпича марки 100 на растворе марки М50
3. Все поверхности стен соприкасающиеся с грунтом обмазать горячим битумом за 2 раза.
4. Горизонтальную гидроизоляцию выполнять из цементного раствора состава 1:2 толщиной 20мм.
5. Под сборные фундаменты укладывать песчаную подготовку толщиной 100 мм.
6. Вводы и выводы коммуникаций расположенные ниже отметки низа фундаментов пропускать в асбестоцементных гильзах ф 325 мм, l=1000 мм. с последующей засыпкой и тщательным трамбованием.
7. Данный лист смотреть совместно с листами 26÷30

Согласовано:

Инв.№ подл. | Подпись и дата | Взам. инв.№

Привязан

Инв.№

Рук.маст.	Биксон	
Н.контр.	Зайцева	
Гл.инж.м.	Самовер	
Гл.п.	Андрашников	
Рук.гр.инж.	Зайцева	
Инженер	Ломова	
Вед.инж.	Парфенова	

272-11-29.85 АС1

Универмаг торговой площадью 1650 кв. метров

Стадия	Лист	Листов
Р	25	

Схема нагрузок на элементы фундаментов

ЦНИИЭП торгово-бытовых зданий и туристских комплексов

Типовой проект 272-11-29.85 Ал.1

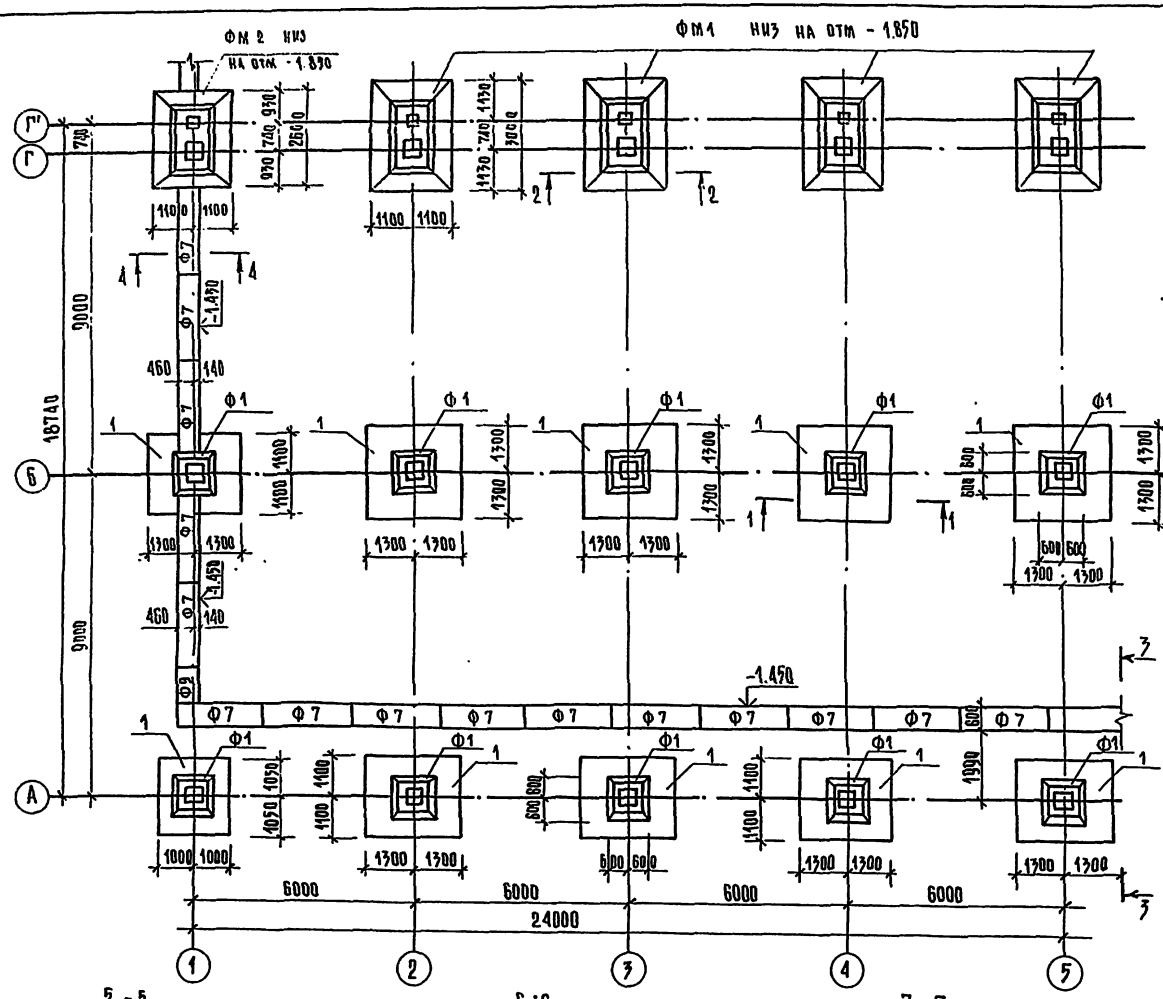

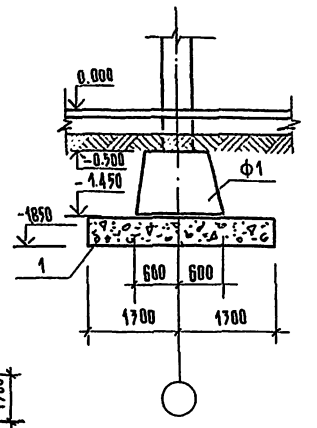

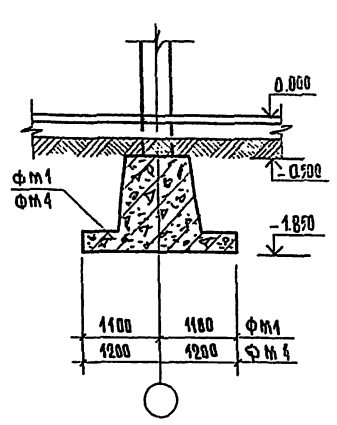

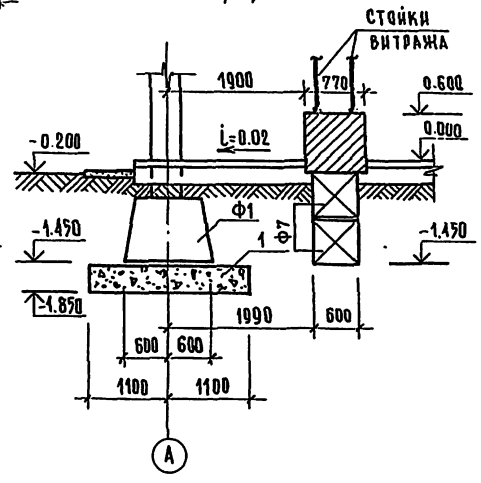

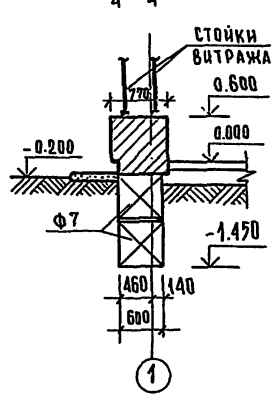

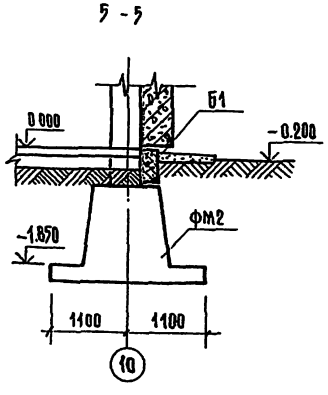

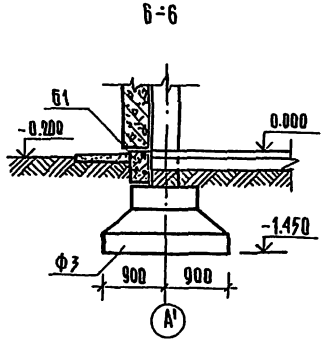

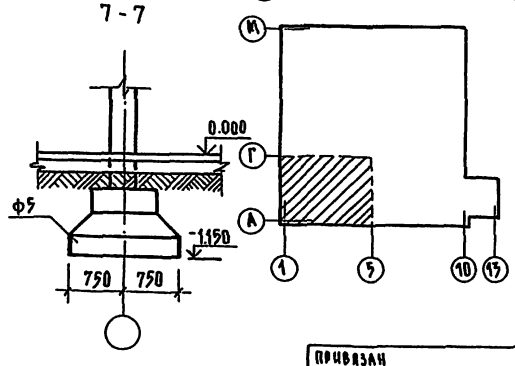

1. Общие указания смотреть на листе 25
2. Данный лист смотреть совместно с листами 27÷30
3. Низ фундаментов под колонны на отм. -1.450, подбетонок на отм. -1.850

Рук. маст.	Диксон		
Н. контр	Зайцова		
Гл. инж. пр	Сапожер		
ГАП	Андрашникова		
Рук. гр. инж.	Зайцова		
Инженер	Асмолова		
Вед. инж.	Парфенова		

Привязан

Инв. №

272-11-29.85 АС1

Универмаг торговой площадью 1650 кв метров

Схема расположения элементов фундаментов между осями А-Г; 1-5

Стадия	Лист	Листов
Р	26	

ЦНИИЭП торгово-бытовых зданий и туристских комплексов

Инв. № подл. | Подпись и дата | Взам. инв. №

Типовой проект 272-11-29.85 Ал.I

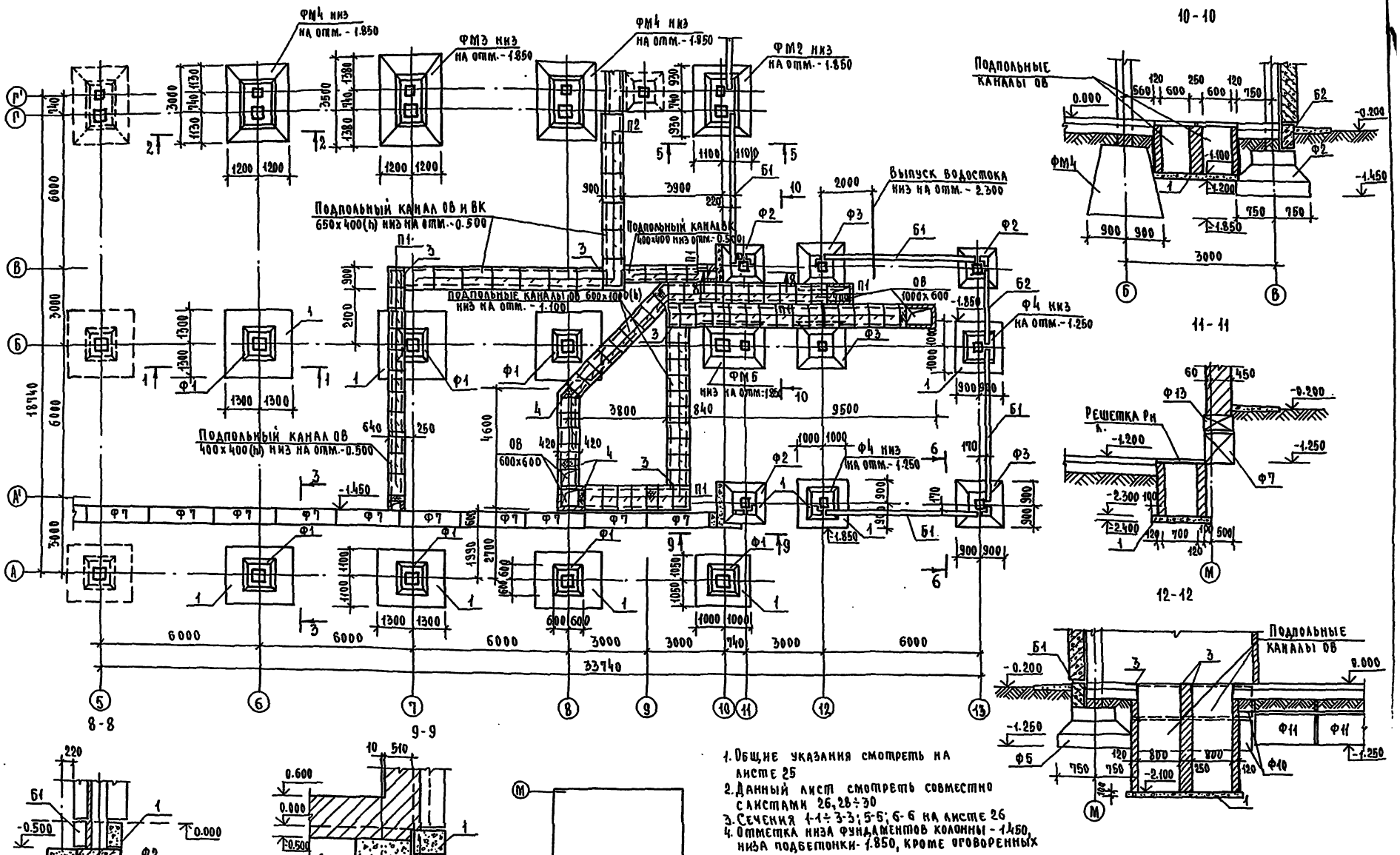

1. Общие указания смотреть на листе 25
2. Данный лист смотреть совместно с листами 26, 28÷30
3. Сечения 1-1÷3-3; 5-5; 6-6 на листе 26
4. Отметка низа фундаментов колонны - 1.450, низа подбетонки - 1.850, кроме оговоренных

Рук. маст.	Биксон		
Н. контр.	Зайцева		
Гл. инж.	Самовер		
ГАП	Андрашников		
Рук. гр.	Зайцева		
Инженер	Домова		
Вед. инж.	Парфенова		

272-11-29.85 АС1

Универмаг торговой площадью 1650 кв. метров

Схема расположения элементов фундаментов между осями А-Г; 5-13

Стадия	Лист	Листов
Р	27	

ЦНИИЭП

Инв. № подл. | Подпись и дата | Взам. инв. №

Согласовано: Гип ОВ — Киселева; Гип ВК — Зайцева

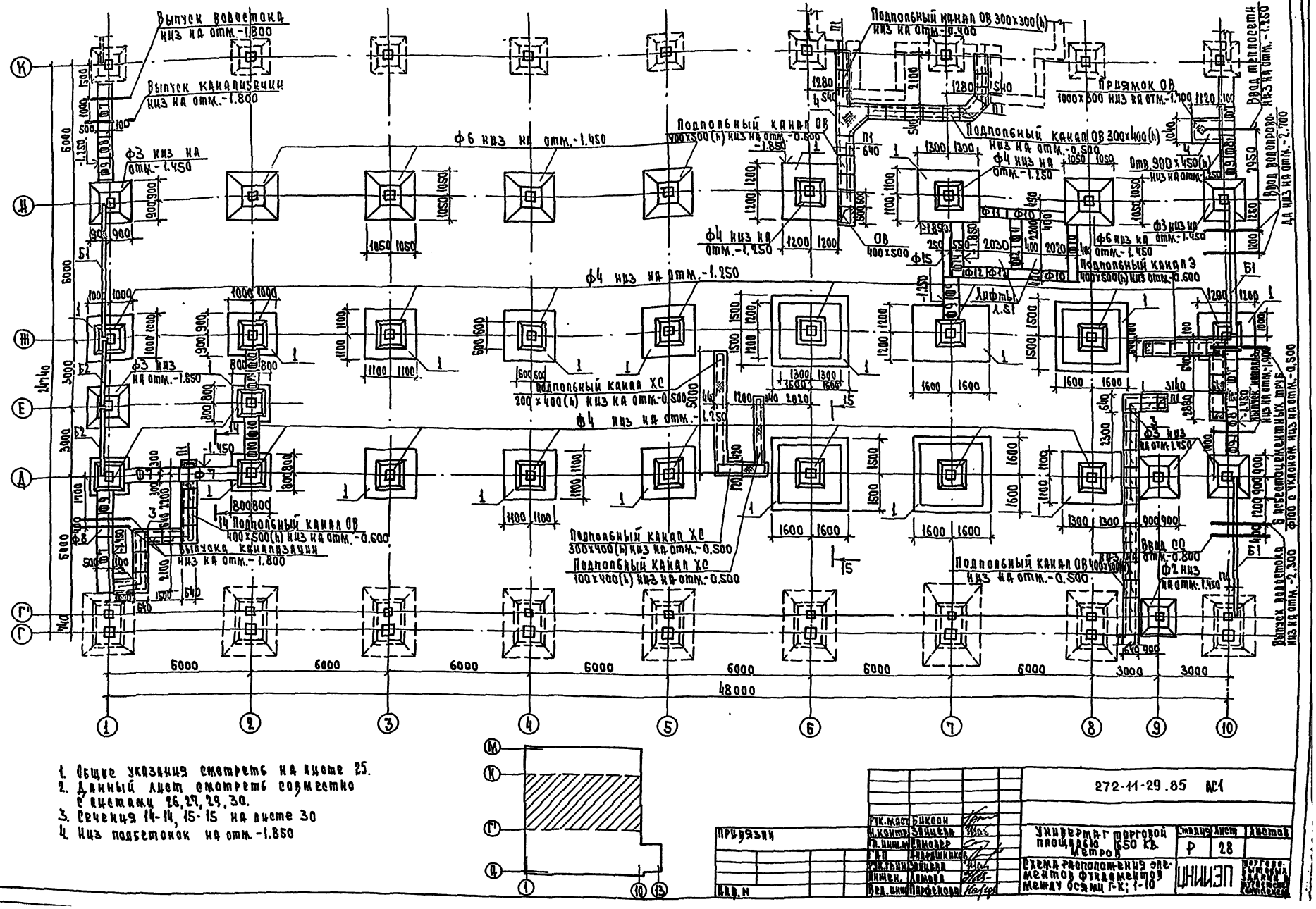

1. Общие указания смотреть на листе 25.
2. Данный лист смотреть совместно с листами 26, 27, 29, 30.
3. Сечения 14-14, 15-15 на листе 30
4. Низ подбетонок на отм.-1.850

Гип.	Бикеон		272-11-29.85 АС1			
Н.контр.	Зайцева					
Гл. инж. пр.	Самовер					
ГИП	Барсишанов					
Рук. группы	Зайцева		Универмаг торговой площадью 650 кв. метров	Стадия	Лист	Листов
Инжен.	Алмаев			Р	28	
Нач. отд.	Парфенова		Схема расположения элементов фундаментов между осями Г-К; 1-10	ЦНИИЭП		

Привязан

Инв. №

Инв. № подл. | Подп. и дата | Взам. инв. №

Типовой проект 272-11-29.85 Ал.1

Москва 30 Правда

Типовой проект 272-11-29.85 Ал. Т.

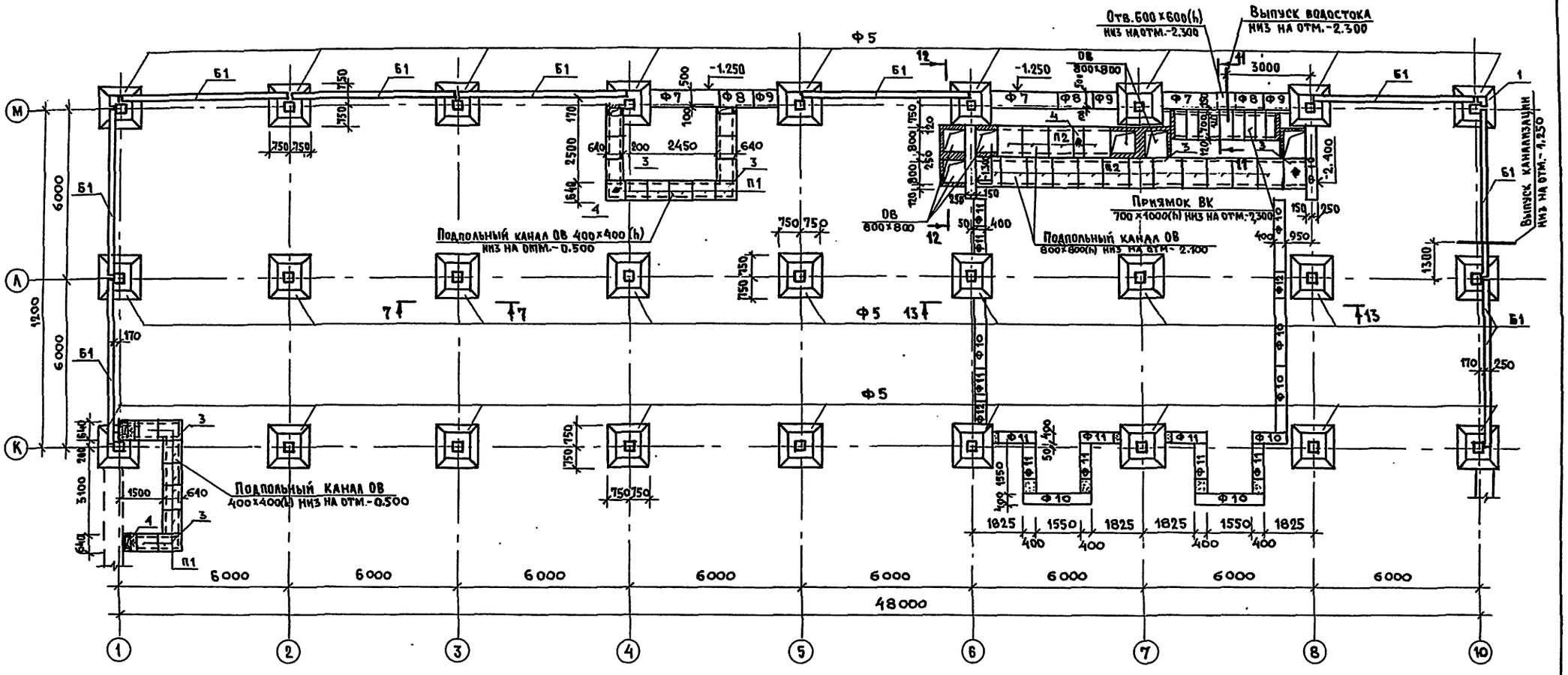

13-13

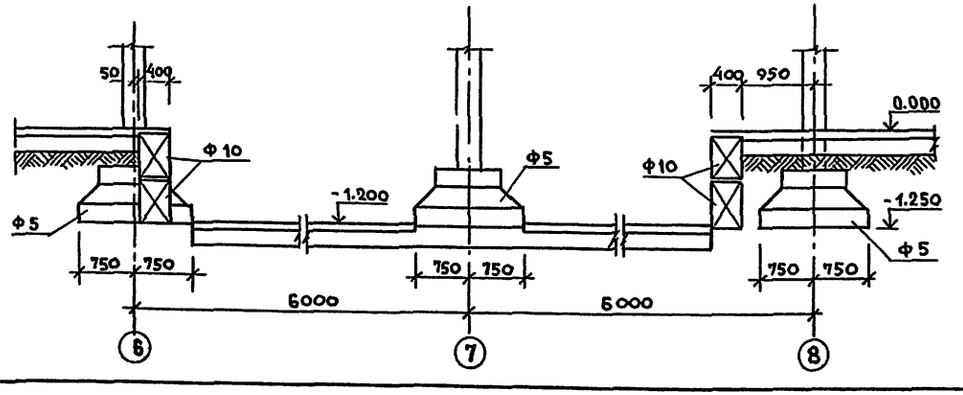

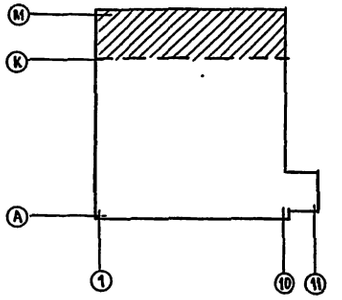

1. Общие указания на листе 25.
2. Данный лист смотреть совместно с листами 26÷28, 30.
3. Все фундаменты под колонны на отм. -1.250.
4. Сечения 11-11; 12-12 на листе 27 Сечение 7-7 на листе 26.

Привязан		272-11-29.85 АС1	
Инв. №			
Рук. маст	Биксон	Универмаг торговой площадью 1650 кв. метров	Стадия: Р; Лист: 29; Листов:
Н. контр	Зайцева		
Гл. инж. м.	Самовер		
ГАП	Андрианников		
Рук. гр. ин.	Зайцева	Схема расположения элементов фундаментов между осями К-М; 1-10	ЦНИИЭП торгово-бытовых зданий и туристских комплексов
Инженер	Лямова		
Вед. инж.	Марченова		

Инв. № подл. | Подпись и дата | Взам. инв. № | Инв. № дубл. | Гип ОВ Киселева | Гип ВК Зайцева

Типовой проект 272-11-29.85 Ал.1

Согласовано:

Инв.№ подл. | Подпись и дата | Взам. инв.№

ФМ1; ФМ2; ФМ3; ФМ4

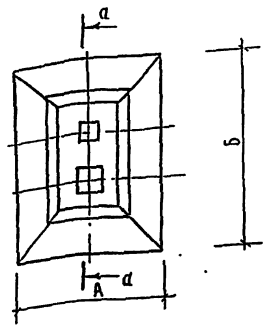

ФМ5

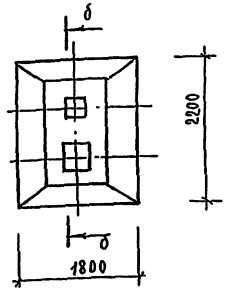

15-15

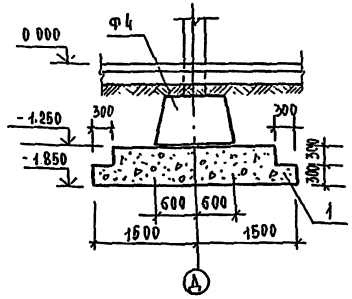

а-а

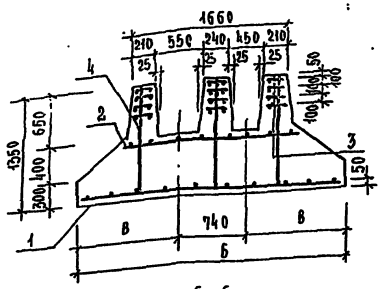

б-б

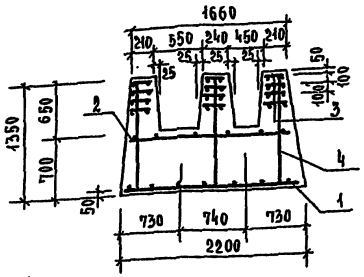

Марка	Размеры, мм			
	А	Б	В	
ФМ1	2200	3000	1130	
ФМ2	2200	2600	930	
ФМ3	2400	3500	1380	
ФМ4	2400	3000	1130	

14-14

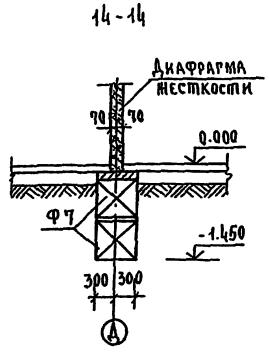

Спецификация на монолитные фундаменты

Формат	Зона	Поз.	Обозначение	Наименование	Кол. на испол. ФМ1	ФМ2	ФМ3	ФМ4	ФМ5	Масса ед., кг	Примечание
				Сборочные единицы							
А3		1	АС1.И2-07.00.00	Сетка СФ1	1					36.82	
			-01	СФ2		1				31.66	
			-02	СФ3			1			49.53	
			-03	СФ4				1		40.32	
			-04	СФ5					1	21.44	
А3		2	-05	СФ6	1	1	1	1		9.78	
			-06	СФ7					1	8.58	
А3		3	-07	СФ8	12	12	12	12	12	1.08	
				Детали:							
Б4		4		ФВАI ГОСТ 5781-82 ℓ=1300	9	9	9	9	9	0.52	
				Материалы:							
				Бетон марки М200	4.30	3.67	5.55	4.70	2.44		м³

Ведомость расхода стали на элемент, кг

Марка элемента	Изделия арматурные. Арматура класса AI ГОСТ 5781-82 Ø8	Итого	Арматура класса AIII ГОСТ 5781-82 Ø8	Ø10	Итого	Общий расход
ФМ1	4.68	4.68	12.96	46.60	59.56	64.24
ФМ2	4.68	4.68	12.96	41.44	54.40	59.08
ФМ3	4.68	4.68	12.96	59.31	72.27	76.95
ФМ4	4.68	4.68	12.96	50.10	63.06	67.74
ФМ5	4.68	4.68	12.96	30.02	42.98	47.66

Спецификация к схемам расположения элементов фундаментов

Марка, поз.	Обозначение	Наименование	Кол.	Масса ед., кг	Примечание
		Изделия железобетонные			
		Фундаменты под колонны			
Ф1	1.020-1/83 Вып.1-1	2Ф12.9-1	17	2400	
Ф2		1Ф15.9-1	4	3200	
Ф3		1Ф18.9-1	8	4300	
Ф4		1Ф12.8-1	22	1900	
Ф5		1Ф15.8-1	27	2500	
Ф6		1Ф21.9-1	5	5500	
		Фундаменты стен подвала			
Ф7	ГОСТ 13579-78	ФБС 24.6.6т	60	1960	
Ф8		ФБС 12.6.6т	11	960	
Ф9		ФБС 9.6.6т	12	700	
Ф10		ФБС 24.4.6т	43	1300	
Ф11		ФБС 12.4.6т	22	640	
Ф12		ФБС 9.4.6т	7	470	
Ф13		ФБС 12.6.3т	27	460	
Ф14		ФБС 24.5.6т	3	1630	
Ф15		ФБС 24.3.6т	3	970	
		Фундаменты монолитные			
ФМ1	- АС1	ФМ1	4		
ФМ2		ФМ2	2		
ФМ3		ФМ3	1		
ФМ4		ФМ4	2		
ФМ5		ФМ5	1		
		Цокольные балки			
Б1	1.030.1-1 Вып.1-1	БЦ 60.5.2.5-А	16	1040	
Б2		БЦ 30.5.2.5-А	3	520	
		Плиты плоские			
П1	1.243.1-4	ПТП 12.5-8.6	121	96	
П2		ПТП 12.5-11.9	29	198	
		Материалы:			
1		Бетон марки М100	127.0		м³
2		Бетон марки М200	1.5		м³
3	ГОСТ 8509-72	L 50×5 ℓ=800	15	3.0	
4	ГОСТ 8568-77*	Рифленая сталь δ=5мм	12.0		м²
	ГОСТ 539-73*	Асбестоцем. трубы Ф100	18.0		м
		Ф325	12.0		м

Данный лист смотреть совместно с листами 26÷29

Привязан

Инв. №

Рук.маст	Биксон		
Н.контр	Зайцева		
Гл.инж.м	Самовер		
ГАП	Андрашников		
Рук.гр.ин	Зайцева		
Инженер	Ломова		
Вед.инж	Парфенова		

272-11-29.85 АС1

Универмаг торговой площадью 1650 кв. метров

Монолитные фундаменты ФМ1÷ФМ5. Спецификации.

Стадия	Лист	Листов
Р	30	

ЦНИИЭП торгово-бытовых зданий и туристских комплексов

Ал.1

Типовой проект 272-11-29.85

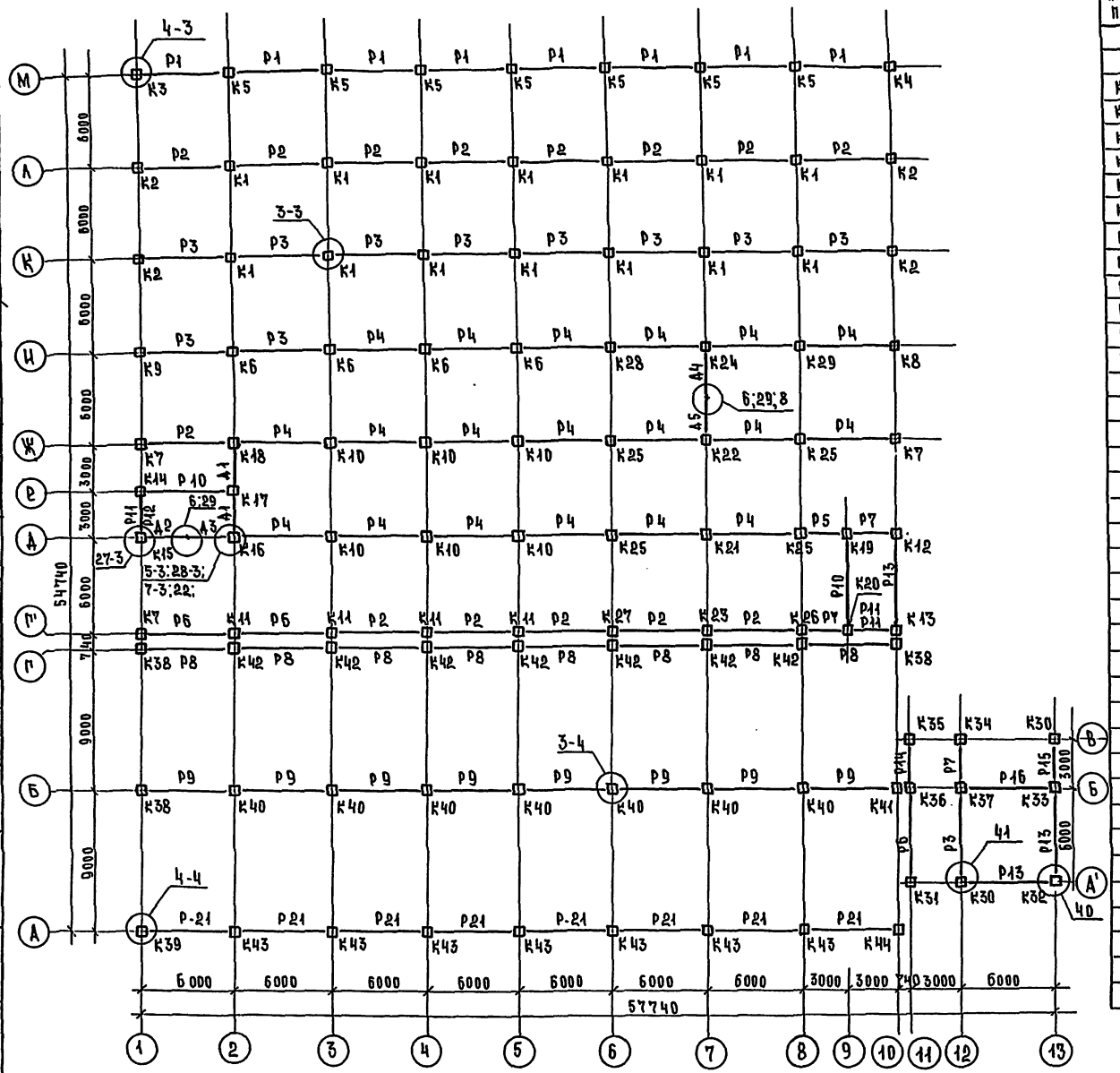

Данный лист см. совместно с листами 32;33

Спецификация к схемам расположения элементов каркаса

Табл.1

Марка, поз.	Наименование	Обозначение	Кол. 1эт.	Кол. 2эт.	Кол. 3эт.	Кол. Всего	Масса ед., кг	Примечание
		Изделия железобетонные						
		Колонны						
К1	1.020-1/83 вып.2-1	1КД 3.36				14	1035	
К2	АС1.И1-02.0000	1КО 3.36-1				4	1025	
К3	-01	1КО 3.36-2				1	1027	
К4	-02	1КО 3.36-3				1	1027	
К5	-03	1КД 3.36-1				7	1042	
К6	-08	2КД 3.36-2.2-1				4	1907	
К7	-09	2КО 3.36-2.1-1-1				3	1859	
К8	-10	2КО 3.36-2,1-1-2				1	1894	
К9	-11	2КО 3.36-2,1-3				1	1902	
К10	1.020-1/83 вып.2-1	2КД 3.36-2,3				6	1879	
К11	АС1.И1-02.00.00.12	2КД 3.36-2,2-5				4	1883	
К12	-13	2КО 3.36-2,1-4				1	1868	
К13	-14	2КО 3.36-2,1-1-5				1	1875	
К14	-04	1КО 3.36-4				1	1044	
К15	-15	2К 3,36-2-1				1	1942	
К16	-16	2КО 3.36-2,1-7				1	1996	
К17	-05	1КО 3.36-5				1	1086	
К18	-17	2КД 3.36-6-2,3-1				1	1966	
К19	-06	1КД 3.36-2				1	1070	
К20	-07	1КД 3.36-3				1	1082	
К21	1.020-1/83 вып.2-1	3КД 3.36-2,3				1	2722	
К22	АС1.И1-02.00.00.32	3КД 3,36-2,3-1				1	2855	
К23	-33	3КД 3,36-2,3-2				1	2758	
К24	-34	3КД 3,36-2,3-3				1	2893	
К25	-35	3КД 3,36-2,3-4				4	2748	
К26	-36	3КД 3.36-2,3-5				1	2771	
К27	-37	3КД 3.36-2,3-6				1	2771	
К28	-38	3КД 3.36-2,3-8				1	2813	
К29	-39	3КД 3,36-2,3-7				1	2813	
К30	-18	2КО 3.36-2,1-9				2	1874	
К31	-19	2КО 3,36-2,1-10				1	1886	
К32	-20	2КО 3.36-2,1-11				1	1882	
К33	-21	2КД 3,36-2,2-3				1	1936	
К34	-22	2КО 3,36-2,1-12				1	1867	
К35	-23	2КО 3,36-2,1-13				1	1866	
К36	-24	2КД 3,36-2,2-4				1	1887	
К37	-25	2КД 3,36-2,3-3				1	1883	

272-11-29.85 АС1

Рук.мас.	Биксон	
Н.контр.	Зайцева	
Гл.инж.м.	Самовер	
ГАП	Андрашников	
Рук.гр.инж.	Зайцева	
Ст.инж.	Катеринчук	
Вед.инж.	Парфенова	

Привязан

Инв.№

Универмаг торговой площадью 1650 кв. метров.

Схема расположения элементов каркаса 1 этажа

Стадия	Лист	Листов
Р	31	

ЦНИИЭП торгово-бытовых зданий и туристских комплексов

Согласовано:

Инв.№ подл. | Подпись и дата | Взам.инв.№

Типовой проект 272-11-29.85

Схема расположения элементов каркаса 2 этажа

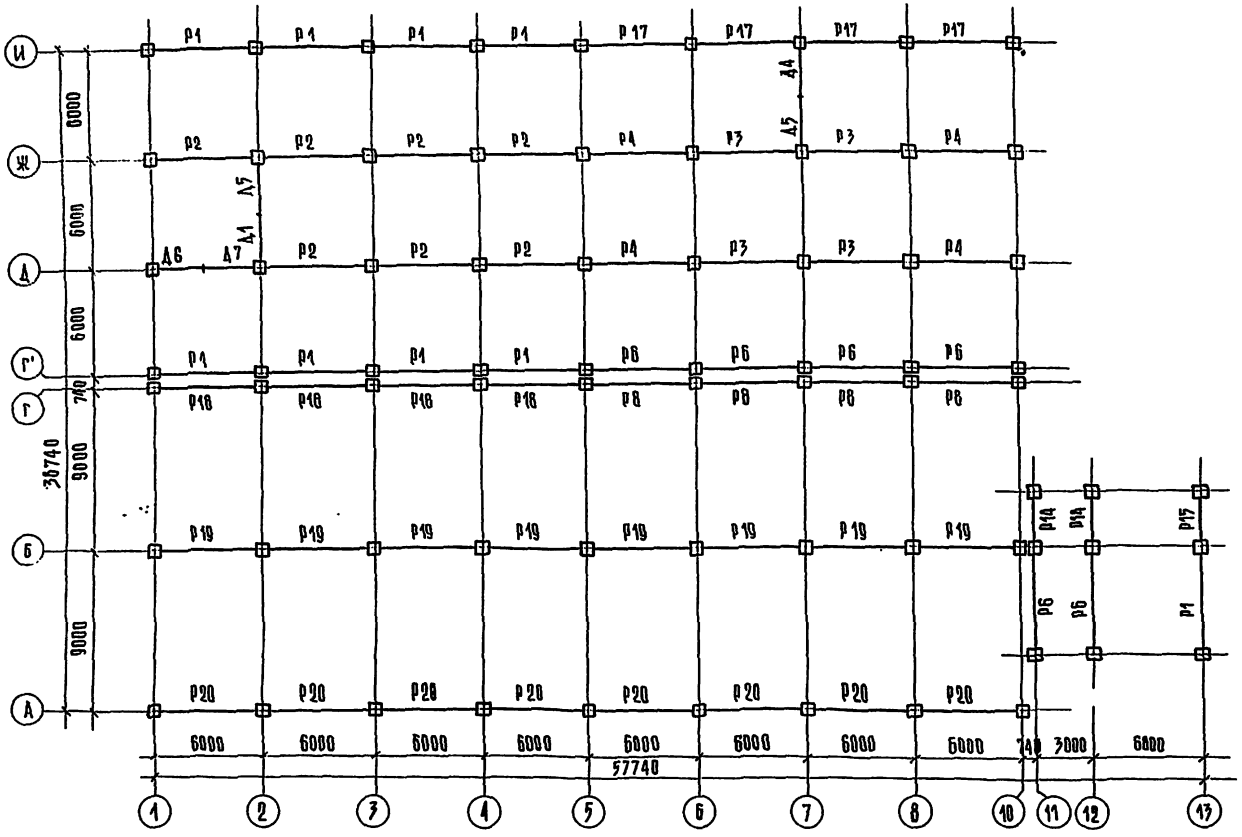

Схема расположения элементов каркаса 3 этажа

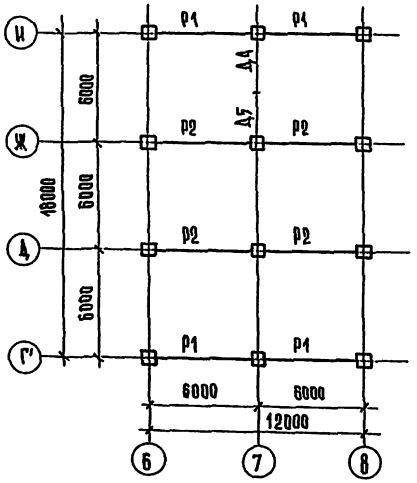

Данный лист см. совместно с листами 31;33

Продолжение табл 1

Марка поз.	Наименование	Обозначение	Кол 1эт	Кол 2эт	Кол 3эт	Кол всего	Масса ед. кг	Примечание
К38	АС1.И1-02 0000 28	2КБ04.36-2.1-1				3	7384	
К39	27	2КБД4.36-2.1-1				1	7456	
К40	1.020-1/83 вып. 2-1	2КБД4.36-2.1				7	7400	
К41	АС И1-02 0000-28	2КБ04.36-2.1-2				1	7408	
К42	-29	2КБД4.36-2.1-2				7	7408	
К43	-30	2КБД4.36-2.1-3				7	7434	
К44	-31	2КБ04.36-2.1-3				1	7407	
		Ригели						
Р1	1.020-1/83 вып.3-1	РПП 4.57-30	8	9	4	21	2070	
Р2		РДП 4.57-50 Ат.V	14	7	4	25	2600	
Р3		РДП 4.57-60 Ат.V	11	4		15	2600	
Р4		РДП 4.57-70 Ат.V	19	4		23	2600	
Р5		РДП 4.27-80	1			1	1180	
Р6		РДП 4.57-40 Ат.V	3	6		9	2600	
Р7		РДП 4.27-60	3			3	1480	
Р8		РДП 4.56-60 Ат.V	8	4		12	2550	
Р9		РДП 4.56-110 Ат.V	8			8	2550	
Р10	АС1.И1-04 0000	РПП 4.57-30-1	2			6	1020	
Р11	1.020-1/83 вып.3-1	РПП 4.27-40	3			3	880	
Р12		Р3.27	1			1	770	
Р13		Р3.57	2			2	770	
Р14		РДП 4.27-40	1	2		3	1180	
Р15		РПП 4.27-40	1	1		2	940	
Р16		РПП 4.57-30	1			1	1920	
Р17		РПП 4.57-40		4		4	2070	
Р18		РДП 4.56-40 Ат.V		4		4	2550	
Р19		РДП 4.56-90 Ат.V		8		8	2550	
Р20		РПП 4.56-40		8		8	2350	
Р21		РПП 4.56-60	8			8	2350	
		Диафрагмы						
Д1	1.020-1/83 вып.4-1; 8-1	2ДП 26.36-И	2			3	3150	
Д2		1Д 26.36	1			1	3630	
Д3		1Д 30.36	1			1	4230	

272-11-29.85 -АС1

Универмаг торговой площадью 1650 кв. метров

Схема расположения элементов каркаса 2 и 3 этажей

Стадия	Лист	Листов
Р	32	

ЦНИИЭП торгово-бытовых зданий и туристских комплексов

Привязан

Инв. №

Рук. маст.	Биксон	
Н. контр.	Зайцева	
Гл. инж. пр.	Самовер	
ГАП	Андрашников	
Рук. гр. инж.	Зайцева	
Вед. инж.	Парфенова	

Согласовано:

Инв. № подл. | Подпись и дата | Взам. инв. №

Типовой проект 272-11-29.85 Ал.1

Рама по оси И

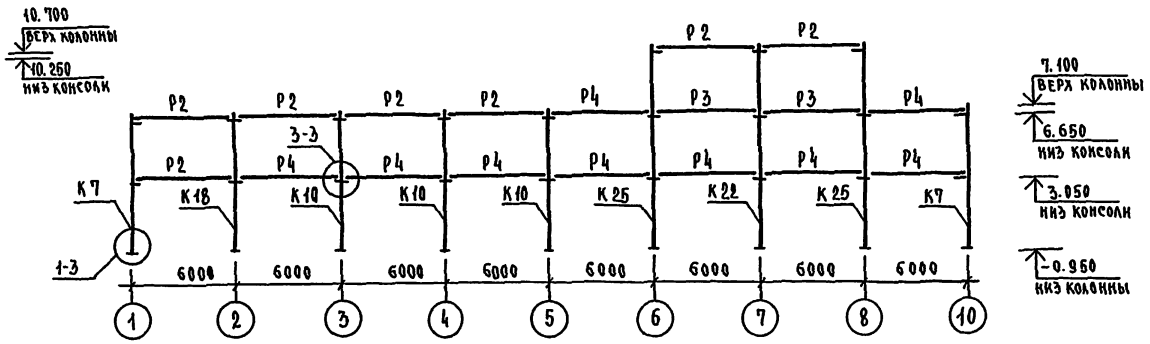

Рама по оси Б

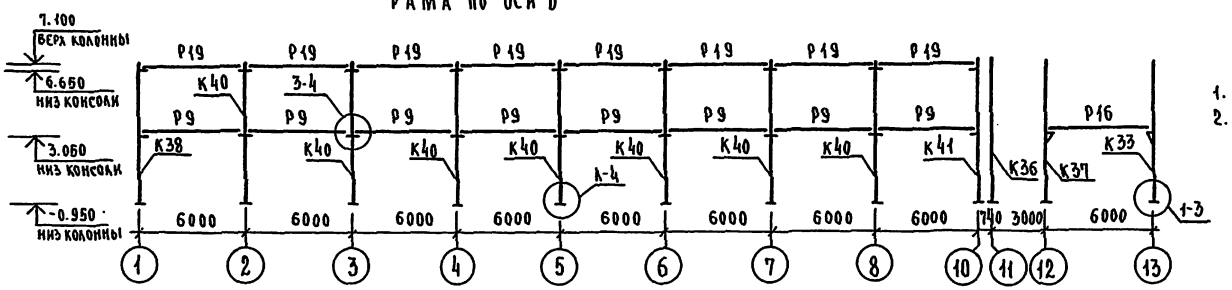

Продолжение табл. 1

Марка поз.	Наименование	Обозначение	Кол. 1эт.	2эт.	3эт.	Всего	Масса ед., кг	Примечание
Д4	1.020-1/83 вып.4-1; 0-1	2Д 26.36-И	1	1	1	3	4050	
Д5		2Д 30.36-И	1	2	1	4	4710	
Д6	1.020-1/83 вып.4-1	2Д 26.36		1		1	4050	
Д7		2Д 30.36		1		1	4710	
		Изделия металлические						
		соединительные элементы						
МС-3	1.020-1/83 вып.7-1	МС-3	32	32	8	72	2.43	
МС-4		МС-4	32	32	8	72	0.13	
МС-5	1.020-1/83 вып.6-1	МС-5	2	3	1	6	1.32	
МС-7	вып.6-1	МС-7	8	12	4	24	2.26	
МС-8	вып.7-1	МС-8	8	12	4	24	0.16	
МС-9		МС-9	8	2		10	1.60	
МС-10		МС-10		4	2	6	1.37	
МС-27		МС-27	8			8	11.26	
МС-29	вып.6-1	МС-29	4			4	3.85	

1. Данный лист см. совместно с листами 31; 32
2. Монтажные узлы выполнять по серии 1.020-1/83 вып. 6-1

Привязан		272-11-29.85 - АС1	
Рук.мас	Биксон	Универмаг торговой площадью 1650 кв. метров	Стадия: Р; Лист: 33; Листов:
Н.контр	Зайцева		
Гл.инж.м	Самовер		
ГАП	Марашкин	Рамы по осям И и Б	ЦНИИЭП торговых зданий и комплексов
Рук.реж	Зайцева		
Вед.инж	Парфенова		
Инв.№			

Инв.№ подл. | Подпись и дата | Взам.инв.№

Согласовано

Типовой проект 272-11-29.85 Ал.1

Схема расположения стеновых панелей по оси 1

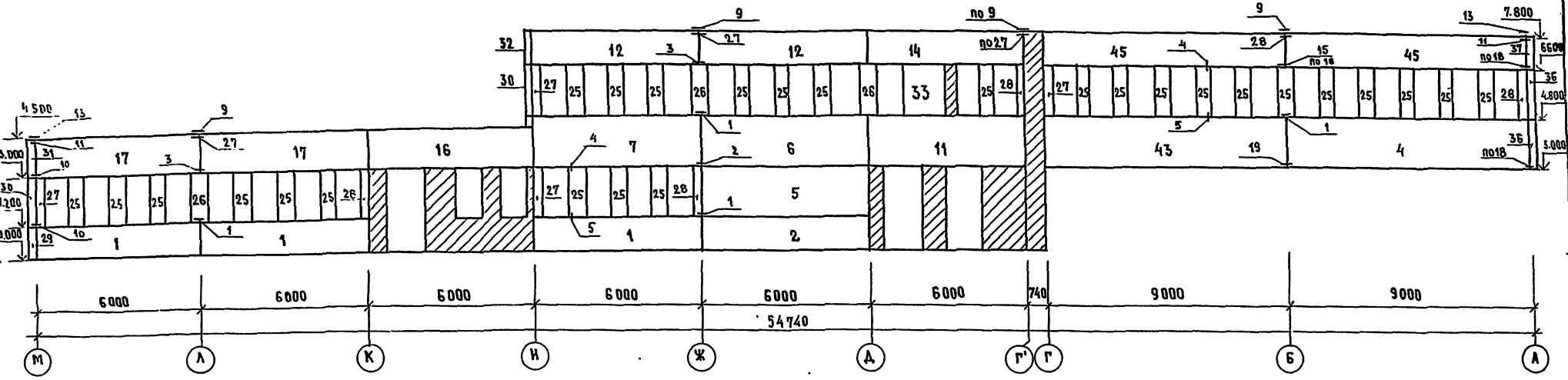

Схема расположения стеновых панелей по оси 10

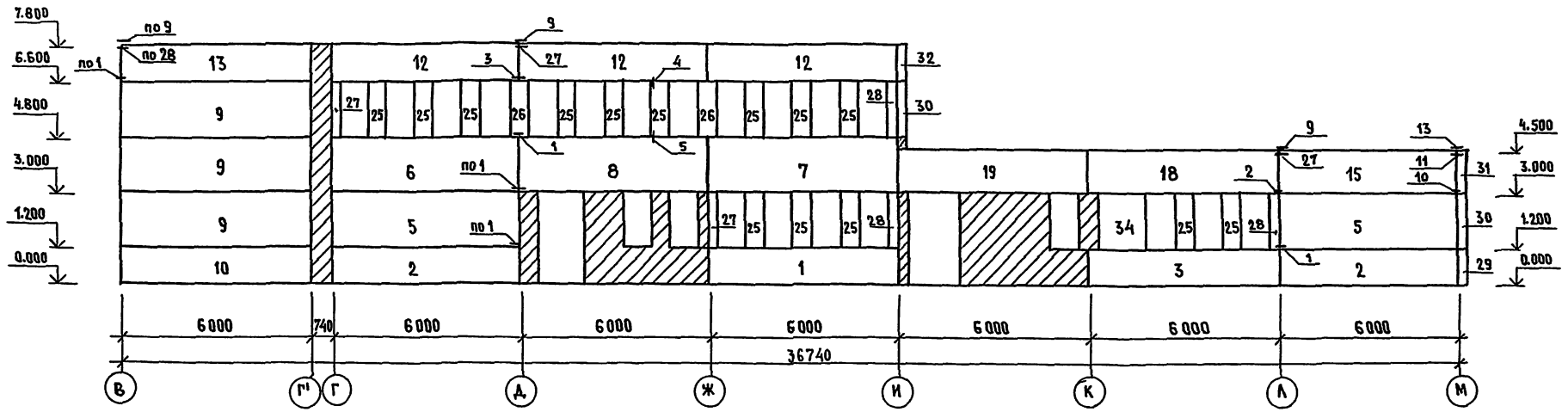

1. Данный лист смотреть совместно с листами 35÷39
2. Монтажные узлы выполнять по серии 1.030.1-1 вып. 3-1

Рук. маст	Биксон		
Н. контр.	Зайцева		
Гл. инж. м	Самовер		
ГАП	Андрашников		
Рук. гр. ин	Зайцева		
Ст. инж.	Катеринчук		
Вед. инж	Парфенова		

272-11-29.85 - АС1

Универмаг торговой площадью 1650 кв. метров

Схема расположения стеновых панелей по осям 1 и 10

Стадия	Лист	Листов
Р	34	

ЦНИИЭП торгово-бытовых зданий и туристских комплексов

Привязан:

Инв. №

Инв. № подл. | Подпись и дата | Взам. инв. №

Согласовано:

Схема расположения стеновых панелей по оси А

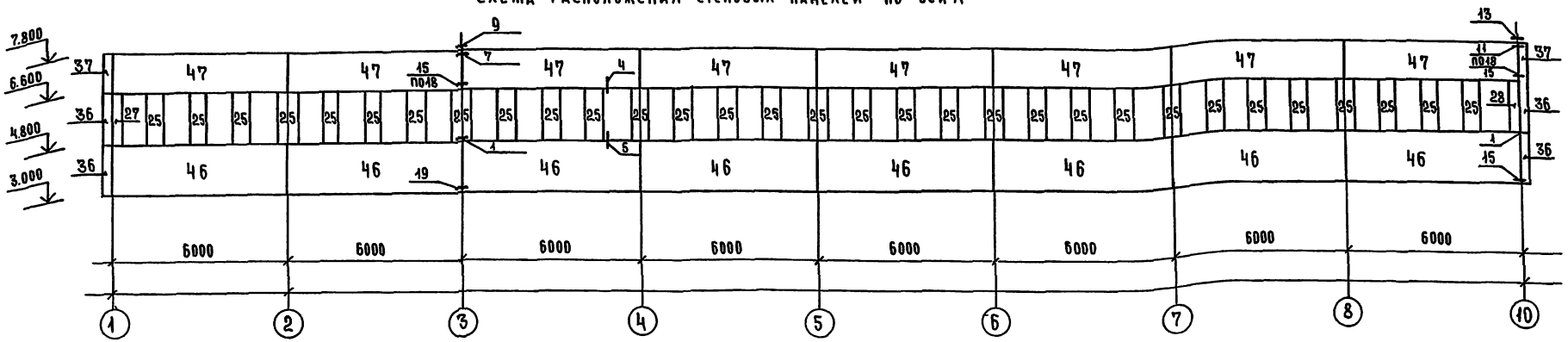

Схема расположения стеновых панелей по оси М

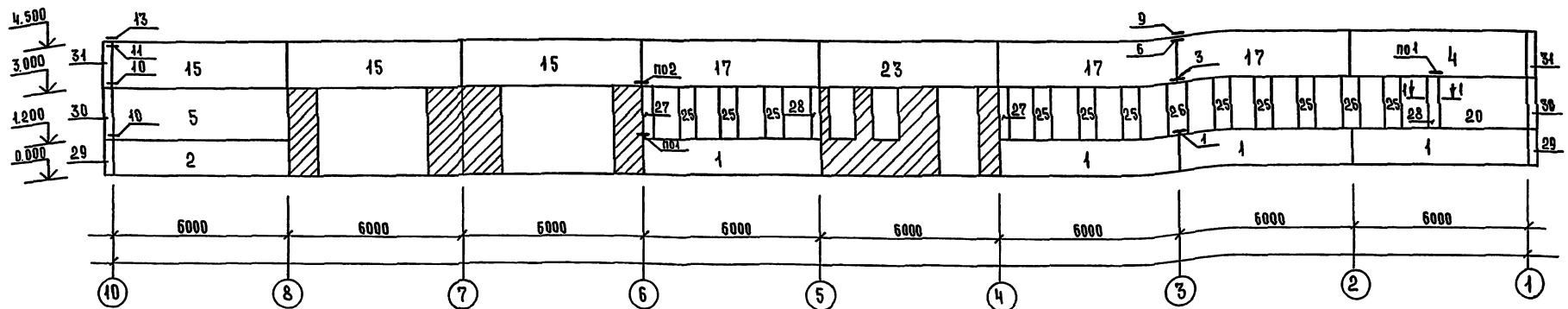

Схема расположения стеновых панелей по оси А'

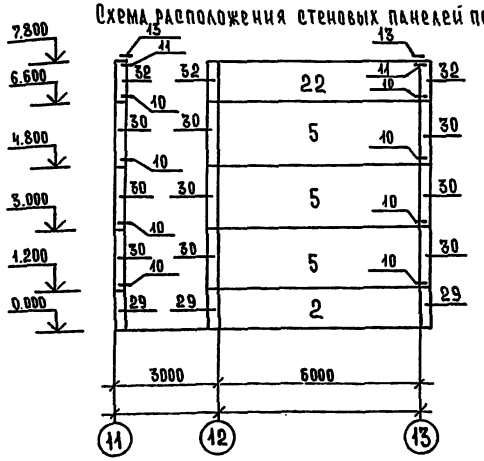

Схема расположения стеновых панелей по оси 13

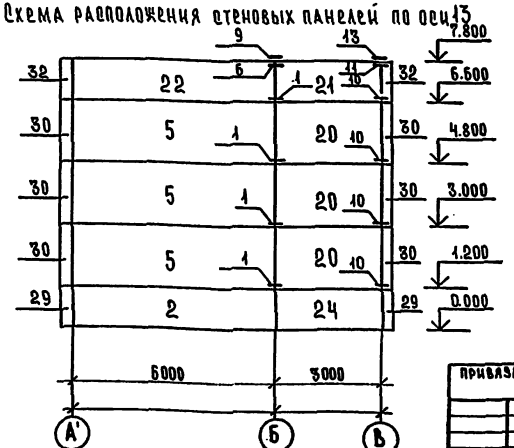

Схема расположения стеновых панелей по оси 10

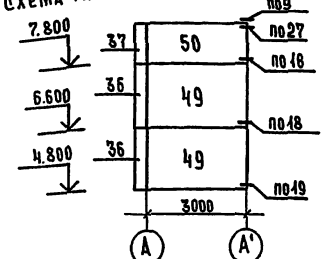

Типовой проект 272-11-29.85 Ал.1

Согласовано:

Инв.№ подл. | Подпись и дата | Взам.инв.№

Рук.маст	Биксон		
Н.контр.	Зайцева		
Рад.нач.м.	Самойер		
Г.А.П.	Андрашинов		
Рук.группы	Зайцева		
Гл.инж.	Катеринчук		
Вед.инж.	Парфенова		

Привязан:

Инв.№:

272-11-29.85 - АОл.

Универмаг торговой площадью 1650 кв. метров

Схемы расположения стеновых панелей по осям: А, М, А', 13 и 10.

Стадия	Лист	Листов
Р	35	

ЦНИИЭП торгово-бытовых зданий и комплексов

Типовой проект 272-11-29.85 Ал.1

Схема расположения стеновых панелей по оси И.

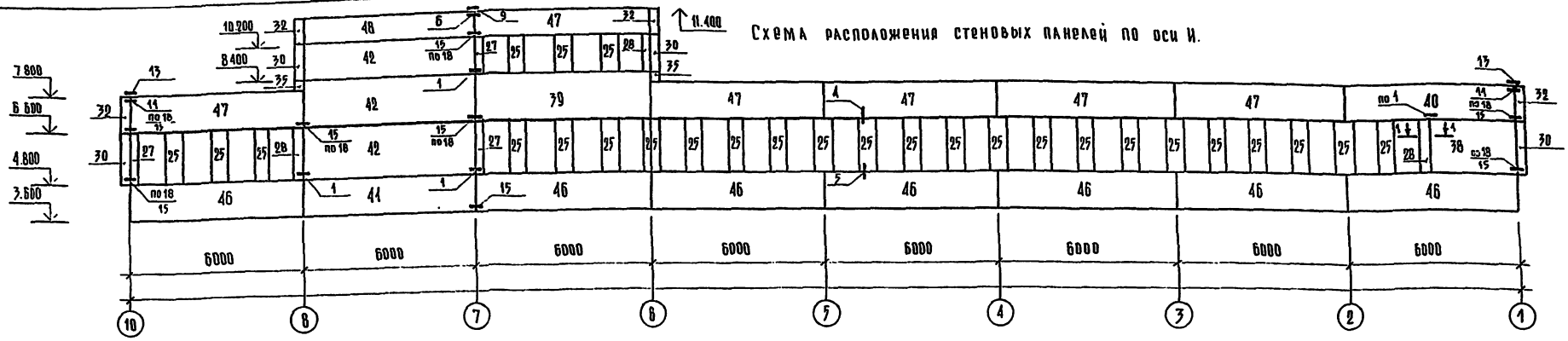

Схема расположения стеновых панелей по оси Г

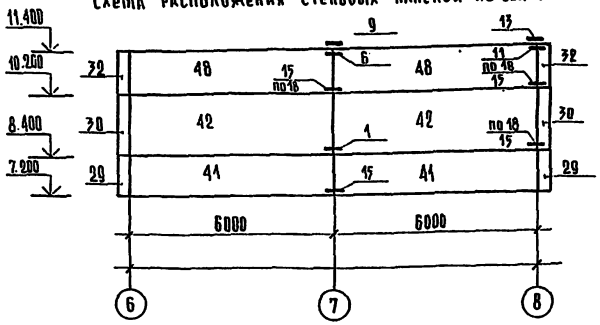

Схема расположения стеновых панелей по оси Б

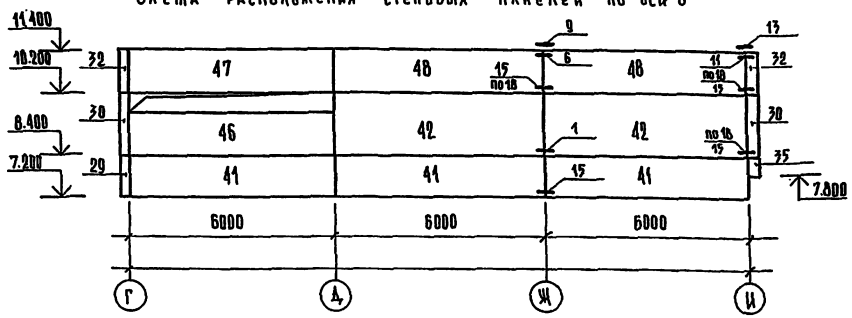

Схема расположения стеновых панелей по оси В

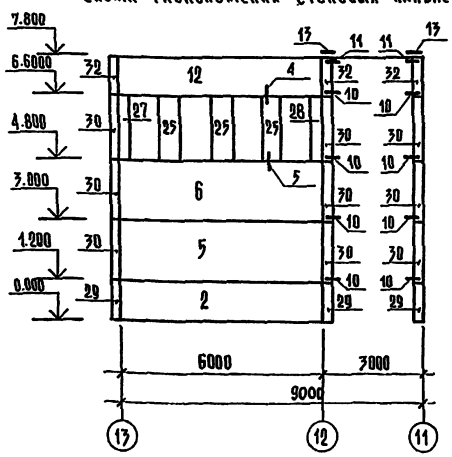

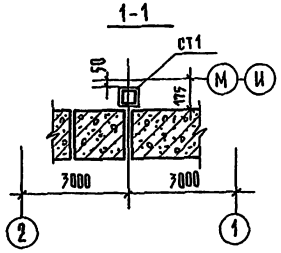

Схема расположения стеновых панелей по оси Б

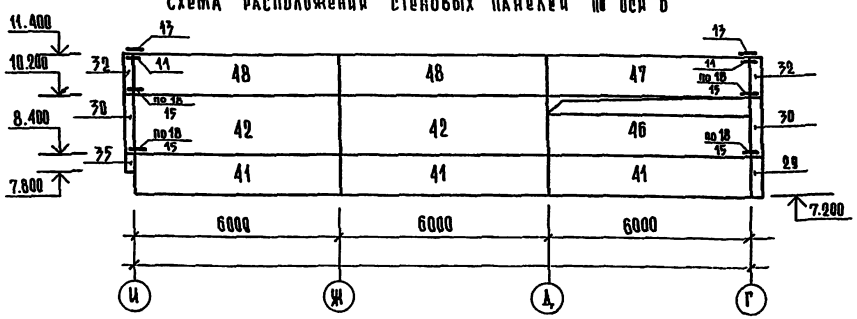

1. Данный лист смотреть совместно с листами 35, 37÷39
2. Монтажные узлы выполнять по серии 1.070.1-1 вып. 7-1

Привязан		272-11-29.85 АС1	
Рук.маст.	Биксон		
Н.контр.	Зайцева	Универмаг торговой площадью 1650 кв. метров	Стадия: Р; Лист: 36; Листов:
Гл.инж.м.	Самовер		
ГАП	Андрашников		
Рук.гр.инж.	Зайцева	Схемы расположения стеновых панелей по осям И;Г;В;Б и В	ЦНИИЭП торгово-бытовых зданий и туристских комплексов
Ст. инж.	Катеринчук		
Инв.№	Вед. инж.	Парфенова	

Инв.№ подл. | Подпись и дата | Взам.инв.№

ТАБЛИЦА 1

СПЕЦИФИКАЦИЯ К СХЕМАМ РАСПОЛОЖЕНИЯ СТЕНОВЫХ ПАНЕЛЕЙ ПРИ ТОЛЩИНЕ НАРУЖНЫХ СТЕН 300ММ

МАРКА ПОЗ.	ОБОЗНАЧЕНИЕ	НАИМЕНОВАНИЕ	КОЛ.	МАССА ЕД, КГ	ПРИМЕЧАНИЕ
		ИЗДЕЛИЯ ЖЕЛЕЗОБЕТОННЫЕ			
		ПАНЕЛИ НАРУЖНЫХ СТЕН			
1	АС. И1-01.00.00	ПС 60.12.3,0-3Л-1	8	2534	
2	-01	ПС 60.12.3,0-3Л-2	7	2513	
3	-02	ПС 60.12.3,0-3Л-3	1	2530	
4	-03	ПС 60.12.3,0-3Л-4	1	2540	
5	-04	ПС 60.18.3,0-2Л-1	11	3763	
6	-05	ПС 60.18.3,0-2Л-2	3	3784	
7	-06	ПС 60.18.3,0-2Л-3	2	3800	
8	-07	ПС 60.18.3,0-2Л-4	1	3789	
9	-08	ПС 60.18.3,0-2Л-5	3	3763	
10	-09	ПС 60.12.3,0-3Л-5	1	2513	
11	-10	ПС 60.18.3,0-2Л-6	1	3779	
12	-11	ПС 60.12.3,0-3Л-6	6	2534	
13	-13	ПС 60.12.3,0-3Л-7	1	2513	
14	-14	ПС 60.12.3,0-3Л-8	1	2530	
15	-15	ПС 60.15.3,0-3Л-1	4	3258	
16	-17	ПС 60.15.3,0-3Л-1.2	1	3163	
17	-12	ПС 60.15.3,0-3Л-3	5	3164	
18	-18	ПС 60.15.3,0-3Л-4	1	3175	
19	-19	ПС 60.15.3,0-3Л-5	1	3153	
20	-20	ПС 30.18.3,0-6Л-1	4	1893	
21	-22	ПС 30.12.3,0-6Л-2	1	1267	
22	-16	ПС 60.12.3,0-6Л-9	2	2527	
23	-23	ПС 60.15.3,0-3Л-2.2	1	3163	
24	-21	ПС 30.12.3,0-6Л-1	1	1253	
25	-24	2ПС 6.18.3,0-Л-1	112	377	
26	-25	2ПС 6.18.3,0-Л-2	7	376	
27	-26	2ПС 3.18.3,0-Л-1	13	375	
28	-27	2ПС 3.18.3,0-Л-2.1	14	375	
29	-28	3ПС 46.120.30-Л-1	10	262	
30	-29	3ПС 46.180.30-Л-1	26	392	
31	-31	3ПС 46.150.30-Л-1	2	337	
32	-32	3ПС 46.120.30-Л-2	12	277	
33	-33	2ПС 15.18.3,0-Л-2.1	1	933	
34	-34	2ПС 15.18.3,0-Л-1.1	1	933	

ПРОДОЛЖЕНИЕ ТАБЛИЦЫ 1

МАРКА ПОЗ.	ОБОЗНАЧЕНИЕ	НАИМЕНОВАНИЕ	КОЛ.	МАССА ЕД; КГ	ПРИМЕЧАНИЕ
35	АС. И1-01.00.00-30	3ПС 46.60.30-Л-1	2	132	
36	-35	3ПС 51.180.30-Л-1	4	452	
37	-36	3ПС 51.120.30-Л-1	2	305	
38	-37	ПС 30.18.3,0-6Л-2	1	1895	
39	-38	ПС 60.18.3,0-2Л-8	1	3808	
40	-49	ПС 60.12.3,0-3Л-10	1	2542	
41	-40	ПС 60.12.3,0-3Л-11	9	2515	
42	-41	ПС 60.18.3,0-2Л-7	9	3765	
43	-43	ПС 90.18.3,0-3Л-1	1	5744	
44	-44	ПС 90.18.3,0-3Л-2	1	5746	
45	-45	ПС 90.12.3,0-4Л-1	2	3880	
46	-42	ПС 60.18.3,0-2Л-9	17	3789	
47	-39	ПС 60.12.3,0-3Л-12	16	2533	
48	-46	ПС 60.12.3,0-3Л-13	7	2528	
49	-47	ПС 30.18.3,0-6Л-3	2	1895	
50	-48	ПС 30.12.3,0-6Л-3	1	1255	
		ИЗДЕЛИЯ МЕТАЛЛИЧЕСКИЕ			
		СОЕДИНИТЕЛЬНЫЕ ЭЛЕМЕНТЫ			
МС-1	1.030.1-1; 4-1	МС-1	108	0,260	
МС-2	1.030.1-1; 3-1	МС-2	606	0,280	
МС-3	1.030.1-1; 4-1	МС-3	118	0,520	
МС-4	1.030.1-1; 3-1	МС-4	18	5,100	
МС-5		МС-5	7	10,20	
МС-6		МС-6	77	0,260	
МС-7		МС-7	38	0,250	
МС-8	1.030.1-1 4-1	МС-8	70	0,150	
РК-6С		РК-6С	50	15.70	
СТ 1	АС И3-09.00	СТ 1	2	105,0	

Типовой проект 272-11-29.85 Ал.1

СОГЛАСОВАНО

ИНВ. № ПОДЛ. | ПОДПИСЬ И ДАТА | ВЗАМ. ИНВ. №

ПРИВЯЗАН:

ИНВ. №

РУК. МАС	БИКСОН	
Н. КОНТР.	ЗАЙЦЕВА	
ГЛ. ИНЖ. М	САМОВЕР	
ГЛ. П	АНДРАШНИКОВ	
РУК. ГР. ИН	ЗАЙЦЕВА	
СТ. ИНЖ.	КАТЕРИНЧУК	
ВЕД. ИНЖ	ПАРФЕНОВ	

272-11-29.85 АС1

УНИВЕРМАГ ТОРГОВОЙ ПЛОЩАДЬЮ 1650 КВ. МЕТРОВ

СПЕЦИФИКАЦИЯ К СХЕМАМ РАСПОЛОЖЕНИЯ СТЕНОВЫХ ПАНЕЛЕЙ ПРИ ТОЛЩИНЕ НАРУЖНЫХ СТЕН 300ММ

СТАДИЯ	ЛИСТ	ЛИСТОВ
Р	37	

ЦНИИЭП торгово-бытовых зданий и туристских комплексов

Таблица 2

Спецификация к схемам расположения стеновых панелей при толщине наружных стен 250 мм

Марка поз.	Обозначения	Наименование	Кол.	Масса ед.; кг	Примечание
		Изделия железобетонные			
		Панели наружных стен			
1.	1.030.1-1.1-1	ПС 60.12.2.5 - 3А-1	8	2144	
2		ПС 60.12.2.5 - 3А-2	7	2123	
3		ПС 60.12. 2.5 -3А-3	1	2140	
4		ПС 60.12. 2.5 - 3А-4	1	2150	
5		ПС 60.18. 2.5 - 2А-1	11	3193	
6		ПС 60.18. 2.5 - 2А-2	3	3214	
7		ПС 60.18. 2.5 - 2А-3	2	3236	
8		ПС 60.18. 2.5 - 2А-4	1	3220	
9		ПС 60.18. 2.5 - 2А-5	3	3193	
10		ПС 60.12. 2.5 - 3А-5	1	2123	
11		ПС 60.18. 2.5 - 2А-6	1	3210	
12		ПС 60.12. 2.5 - 3А-6	6	2144	
13		ПС 60.12. 2.5 - 3А-7	1	2123	
14		ПС 60.12. 2.5 - 3А-8	1	2140	
15		ПС 60.15. 2.5 - 3А-1	4	2707	
16		ПС 60.15. 2.5 - 3А-1.2	1	2713	
17		ПС 60.15. 2.5 - 3А-3	5	2714	
18		ПС 60.15. 2.5 - 3А-4	1	2725	
19		ПС 60.15 2.5 - 3А-5	1	2703	
20		ПС 30.18. 2.5 - 3А-1	4	1603	
21		ПС 30.12. 2.5 - 6А-2	1	1077	
22		ПС. 60.12. 2.5 - 3А-9	2	2137	
23		ПС 60.15. 2.5 - 3А-22	1	2713	
24		ПС 30.12. 2.5 - 6А-1	1	1063	
25		2ПС6. 18. 2.5 - А-1	112	327	
26		2 ПС6. 18. 2.5 - А-2	7	326	
27		2 ПС 3.18. 2.5 - А-1	13	165	
28		2 ПС 3.18. 2.5 - А-1	14	165	
29		3ПС 46.120. 2.5 - А-1	18	242	
30		3ПС 46.180. 2.5 - А-1	26	352	
31		3ПС 46.150. 2.5 - А-1	2	307	

Продолжение таблицы 2

Масса поз.	Обозначение	Наименование	Кол.	Масса ед. кг	Примечание
32	1.030.1-1; 1-1	3ПС 46.120. 2.5 - А-2	12	257	
33		2ПС 15. 18 2.5 - А2-1	1	794	
34		2ПС 15. 18. 2.5 - А1-1	1	794	
35		3ПС 46. 60. 2.5 - А -1	2	122	
36		3ПС 46.180. 2.5 - А-1	4	372	
37		3ПС 46.120. 2.5 - А-2	2	257	
38		ПС 30. 18. 2.5-6-А-2	1	1605	
39		ПС 60. 18. 26 - 2А-8	1	3238	
40		ПС 60. 12. 2.5 - 3А-10	1	2152	
41		ПС 60. 12. 2.5 - 3А-11	9	2125	
42		ПС 60. 18. 2.5 - 2А-7	9	3195	
43		ПС 90. 18. 2.5 - 3А-1	1	4964	
44		ПС 90. 18. 2.5 - 3А-2	1	4966	
45		ПС 90. 12. 2.5 - 2А-1	2	3300	
46		ПС 60. 18. 2.5 - 2А-9	17	3220	
47		ПС 60. 12. 2.5 - 3А-12	16	2143	
48		ПС 60. 12. 2.5 - 3А-13	7	2138	
49		ПС. 30. 18. 2.5 - 6А-3	2	1605	
50		ПС 30. 12. 2.5 - 6А-3	1	1065	
		Изделия металлические			
		соединительные элементы			
МС1	1.030.1-1; 4-1	МС1	108	0.960	
МС2	1.030.1-1; 3-1	МС2	606	0.280	
МС3	1.030.1-1; 4-1	МС3	118	0.520	
МС4	1.030.1-1; 3-1	МС4	18	5.100	
МС5		МС5	7	10.200	
МС6		МС6	77	0.260	
МС7		МС7	38	0.250	
МС8	1.030.1-1; 4-1	МС8	76	0.150	
РК-5с		РК-5с	50	12.20	
ст1	АС1.ИЗ-09.00	ст.1	2	10 50	

Установку закладных деталей делать по альбому АС1.И1-01.00.00

Типовой проект 272-11-29.85 Ал

Согласовано:

Инв. № подл. | Подпись и дата | Взам. инв. №

Привязан			272-11-29.85-АС1
	Рук. маст.	Биксон	
	Н. контр.	Зайцева	Универмаг торговой площадью 1650 кв. метров
	Гл. инж. м.	Самофер	
	ГАП	Андрашинин	Спецификация к схемам расположения стеновых панелей при толщине наружных стен 250 мм
	Рук. гр. инж.	Зайцева	
	Ст. инж.	Катеринчук	
Инв. №	Вед. инж.	Парфенова	

Стадия	Лист	Листов
Р	38	

ЦНИИЭП торгово-бытовых зданий и туристских комплексов

Таблица 3

Спецификация к схемам расположения стеновых панелей при толщине наружных стен 300 мм (вариант из трехслойных панелей).

Марка поз.	Обозначения	Наименование	Кол.	Масса ед. кг	Примечание
		Изделия железобетонные			
		Панели наружных стен			
1	1.232.1-7. 1-2	ПСТ 60.12.3,0-2Л-1	8	2140	
2		ПСТ 60.12.3,0-2.Л-2	7	2140	
3		ПСТ 60.12.3,0-2.Л-3	1	2140	
4		ПСТ 60.12.3,0-2Л-4	1	2140	
5		ПСТ 60.18.3,0-2.Л-1	11	3230	
6		ПСТ 60.18.3,0-2.Л-2	3	3230	
7		ПСТ 60.18.3,0-2.Л-3	2	3230	
8		ПСТ 60.18.3,0-2.Л-4	1	3230	
9		ПСТ 60.18.3,0-2.Л-5	3	3230	
10		ПСТ 60.12.3,0-2.Л-5	1	2140	
11		ПСТ 60.18.3,0-2.Л-6	1	3230	
12		ПСТ 60.12.3,0-2Л-6	6	2140	
13		ПСТ 60.12.3,0-2Л-7	1	2140	
14		ПСТ 60.12.3,0-2.Л-8	1	2140	
15		ПСТ 60.15.3,0-2Л-1	4	2710	
16		ПСТ 60.15.3,0-2.Л-1.2	1	2710	
17		ПСТ 60.15.3,0-2Л-3	5	2710	
18		ПСТ 60.15.3,0-2Л-4	1	2710	
19		ПСТ 60.15.3,0-2.Л-5	1	2710	
20		ПСТ 30.18.3,0-2Л-1	4	1620	
21		ПСТ 30.12.3,0-2Л-2	1	1080	
22		ПСТ 60.12.3,0-2Л-9	2	2140	
23		ПСТ 60.15.3,0-2Л-2,2	1	2710	
24		ПСТ 30.12.3,0-2Л-1	1	1080	
25		2ПСТ 6.18.3,0-Л-1	112	340	
26		2ПСТ 6.18.3,0-Л-2	7	340	
27		2ПСТ 3.18.3,0-Л-1,2	13	180	
28		2ПСТ 3.18.3,0-Л-2,1	14	180	
29		3ПСТ 46.120.30-Л-1	10	230	
30		3ПСТ 46.180.30-Л-1	26	350	
31		3ПСТ 46.150.30-Л-1	2	290	

Продолжение таблицы 3

Марка, поз.	Обозначения	Наименование	Кол.	Масса ед., кг	Примечание
32	1.232.1-7 1-2	3ПСТ 46.120.30-Л-2	12	230	
33		2ПСТ 12.18.3,0-Л-2.1	1	650	
34		2ПСТ 12.18.3,0-Л-1.1	1	650	
36		3ПСТ 51.180.30-Л-1	4	400	
37		3ПСТ 51.120.30-Л-1	2	210	
38		ПСТ 30.18.3,0-2Л-2	1	1620	
39		ПСТ 60.18.3,0-2Л-8	1	3230	
40		ПСТ 60.12.3,0-2Л-10	1	2140	
41		ПСТ 60.12.3,0-2Л-11	9	2140	
42		ПСТ 60.18.3,0-2Л-7	9	3230	
43		ПСТ 90.18.3,0-2Л-1	1	4880	
44		ПСТ 90.18.3,0-2Л-2	1	4880	
45		ПСТ 90.12.3,0-2Л-1	2	3240	
46		ПСТ 60.18.3,0-2Л-9	17	3230	
47		ПСТ 60.12.3,0-2Л-12	16	2140	
48		ПСТ 60.12.3,0-2Л-13	7	2140	
49		ПСТ 30.18.3,0-2Л-3	2	1620	
50		ПСТ 30.12.3,0-2Л-3	1	1080	
		Изделия металлические			
		Соединительные элементы			
МС-1	1.030.1-1 4-1	МС-1	108	0.260	
МС-2	1.030.1-1 3-1	МС-2	606	0.280	
МС-3	1.030.1-1 4-1	МС-3	118	0.520	
МС-4	1.030.1-1 3-1	МС-4	18	5.10	
МС-5		МС-5	7	10.20	
МС-6		МС-6	77	0.260	
МС-7		МС-7	38	0.250	
МС-8	1.030.1-1; 4-1	МС-8	70	0.150	
РК-6с		РК-6с	50	15.70	
СТ-1	АС.ИЗ 09.00	СТ-1	2	105.0	

Установку закладных деталей в трехслойных панелях делать аналогично однослойным панелям по Альбому III АС1.И1-01.00.00

Согласовано:

Инв. № подл. | Подп. и дата | Взам. инв. №

Типовой проект 272-11-29.85

Ал.I

Рук. мас.	Биксон		
Н. контр.	Зайцева		
Гл. инж. м.	Самовер		
ГАП	Андрашникова		
Рук. гр. ин.	Зайцева		
Ст. инж.	Катаринчук		
Вед. инж.	Пирженова		

Привязать

Инв. №

272-11-29.85 АС1

Универмаг торговой площадью 1650 кв метров

Стадия	Лист	Листов
Р	39	

Спецификация к схемам расположения стеновых панелей (вариант из трехслойных панелей)

ЦНИИЭП торгово-бытовых

Типовой проект 272-11-29.85 АЛ I

Схема нагрузок на перекрытие и покрытие над 1ым этажом

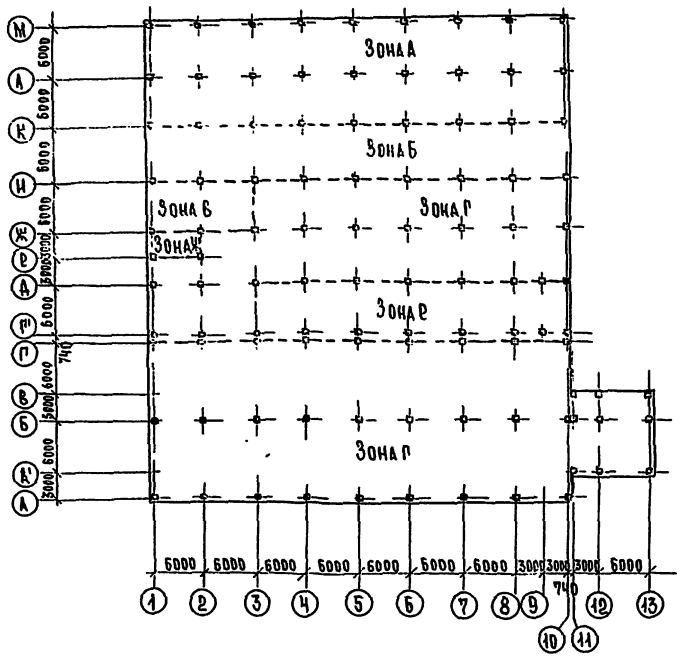

Схема нагрузок на перекрытие и покрытие над 2ым этажом

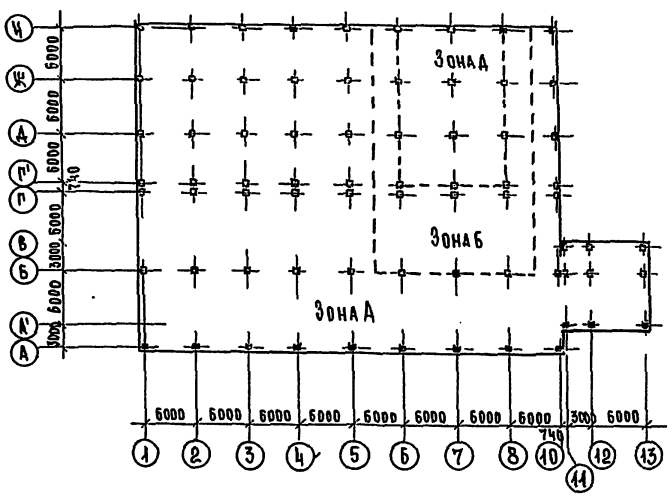

Схема нагрузок на покрытие над 3им этажом.

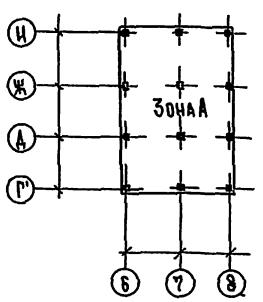

1. Расчетные нагрузки даны без учета собственного веса плиты.
2. Данный лист смотреть совместно с листами 41÷49.

Таблица нагрузок

Обозначение	q кгс/м²
на покрытие	
Зона А	320
на перекрытие	
Зона Б	490
Зона В	460
Зона Г	640
Зона Д	670
Зона Е	920
Зона Ж	1040

Привязан	Рук.маст	Биксон		272-11-29.85 АС1	
	Н.конт.	Зайцева		Универмаг торговой площадью 1650 кв. метров	Стадия: Р; Лист: 40; Листов:
	Гл.инж.м	Самовер			
	Г.А.П.	Андрашников		Схемы нагрузок на перекрытия и покрытия	ЦНИИЭП торгово-бытовых зданий и учреждений
	Ст.инж	Орехова			
Инв №	Рук.гр.	Зайцева			

Согласовано:

Инв № подл.	Подпись и дата	Взам. инв №

Типовой проект 272-11-29.85 Ал

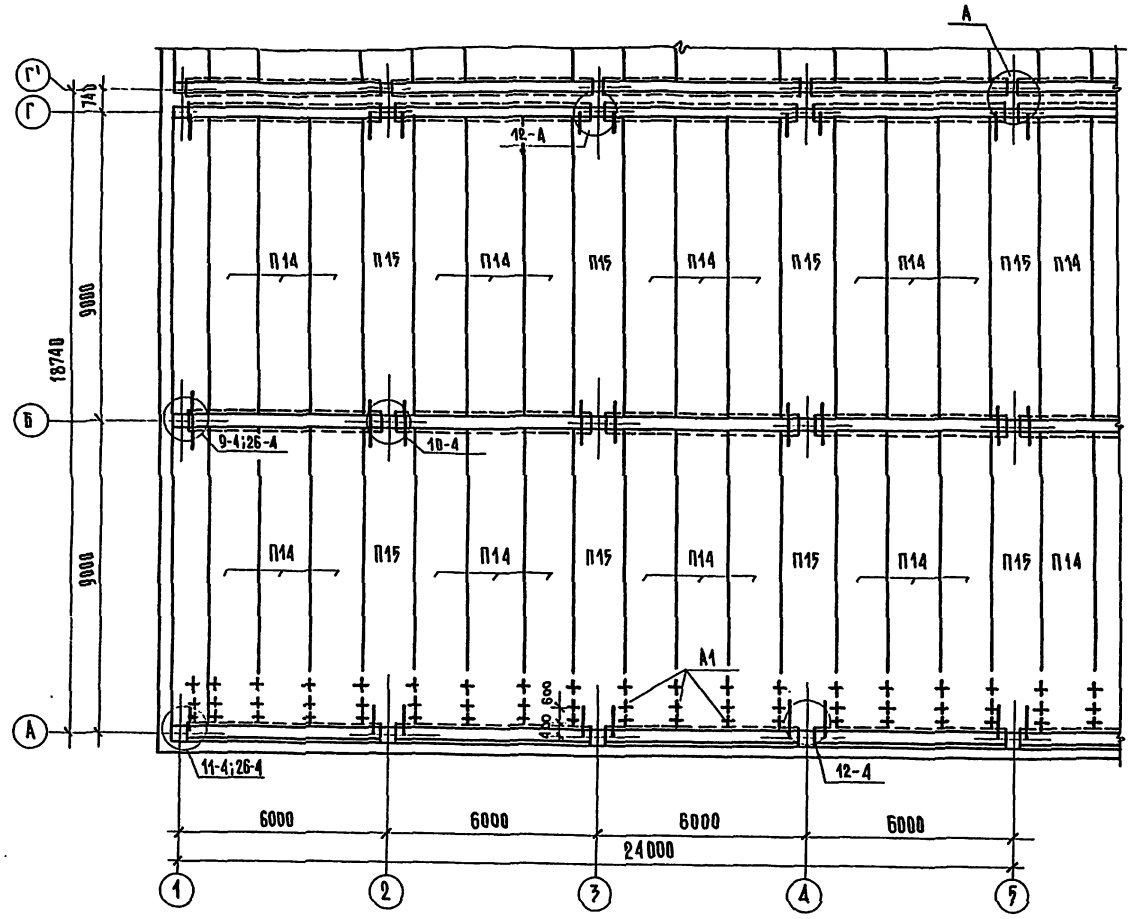

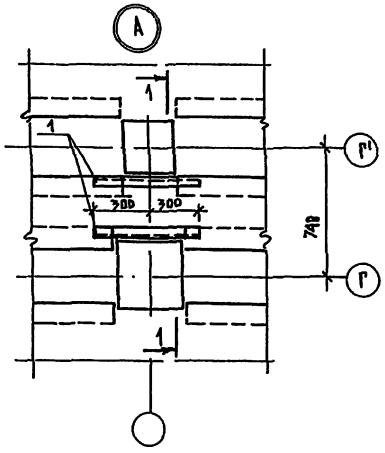

1-1

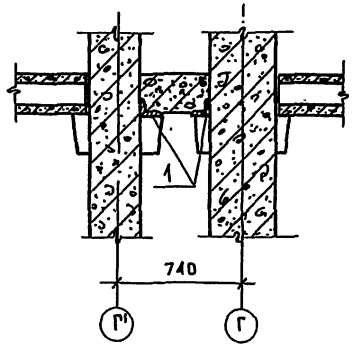

1. Данный лист смотреть смотреть совместно с листами 10; 12÷19
2. Монтажные узлы выполнять по серии 1.020-1/83 вып. 6-1.

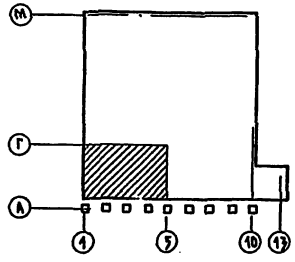

Привязан			
Инв. №			
Рук. маст.	Виксон		
Н. контр.	Зайцева		
Гл. инж. пр.	Самовер		
ГАП	Андрашников		
Вед. арх.	Нестеренко		
Ст. инж.	Орлова		
Рук. гр. ин.	Зайцева		

272-11-29.85 АС1

Универмаг торговой площадью 1650 кв метров

Схема расположения элементов перекрытия над 1 этажом между осями А÷Г; 1÷5

Стадия	Лист	Листов
Р	41	

ЦНИИЭП торгово-зрелищных зданий и спортивных сооружений

Инв. № подл. | Подпись и дата | Взам. инв. №

LUNACUBANU

Типовой проект 272-11-29.85 Ал.I

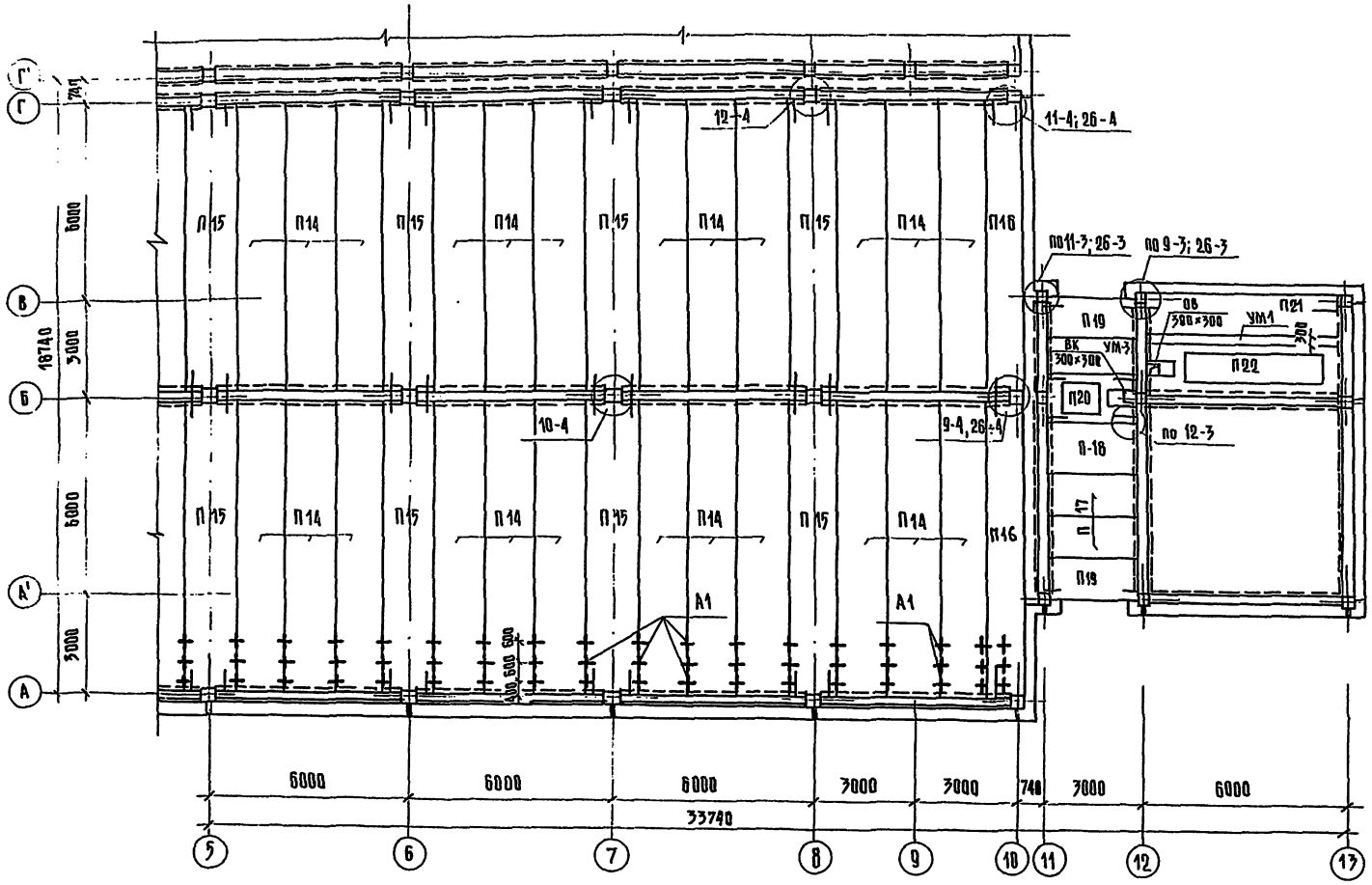

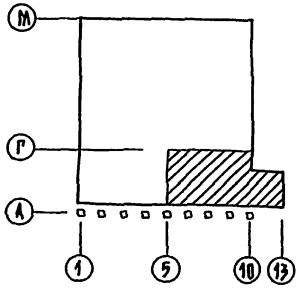

1. Данный лист смотреть совместно с листами 40; 41; 43÷49
2. Монтажные узлы выполнять по серии 1.020-1/83 вып. Б-1

ПРИВЯЗАН	РУК.МАСТ.	Биксон	
	Н.КОНТР.	Зайцова	
	ГЛ.ИНЖ М	Самовер	
	ГАП	Андрашников	
	ВЕД. АРХ	Нестеренко	
	СТ. ИНЖ.	Орехова	
ИНВ №	РУК.ГР.ИН	Зайцова	

272-11-29.85 АС1

Универмаг торговой площадью 1650 кв. метров

Схема расположения элементов перекрытия над 1 этажом между осями А÷Г; 5-13

СТАДИЯ	ЛИСТ	ЛИСТОВ
Р	42	

ЦНИИЭП торгово-бытовых зданий и туристских комплексов

СОГЛАСОВАНО:

ГИП СС	Шишова	РУК. ГР. 3	Крайдин
ГИП ВК	Зайцева		
ГИП ОВ	Киселева		

ИНВ № ПОДЛ.	ПОДПИСЬ И ДАТА	ВЗАМ. ИНВ №

Типовой проект 272-11-29.85 Ал.I

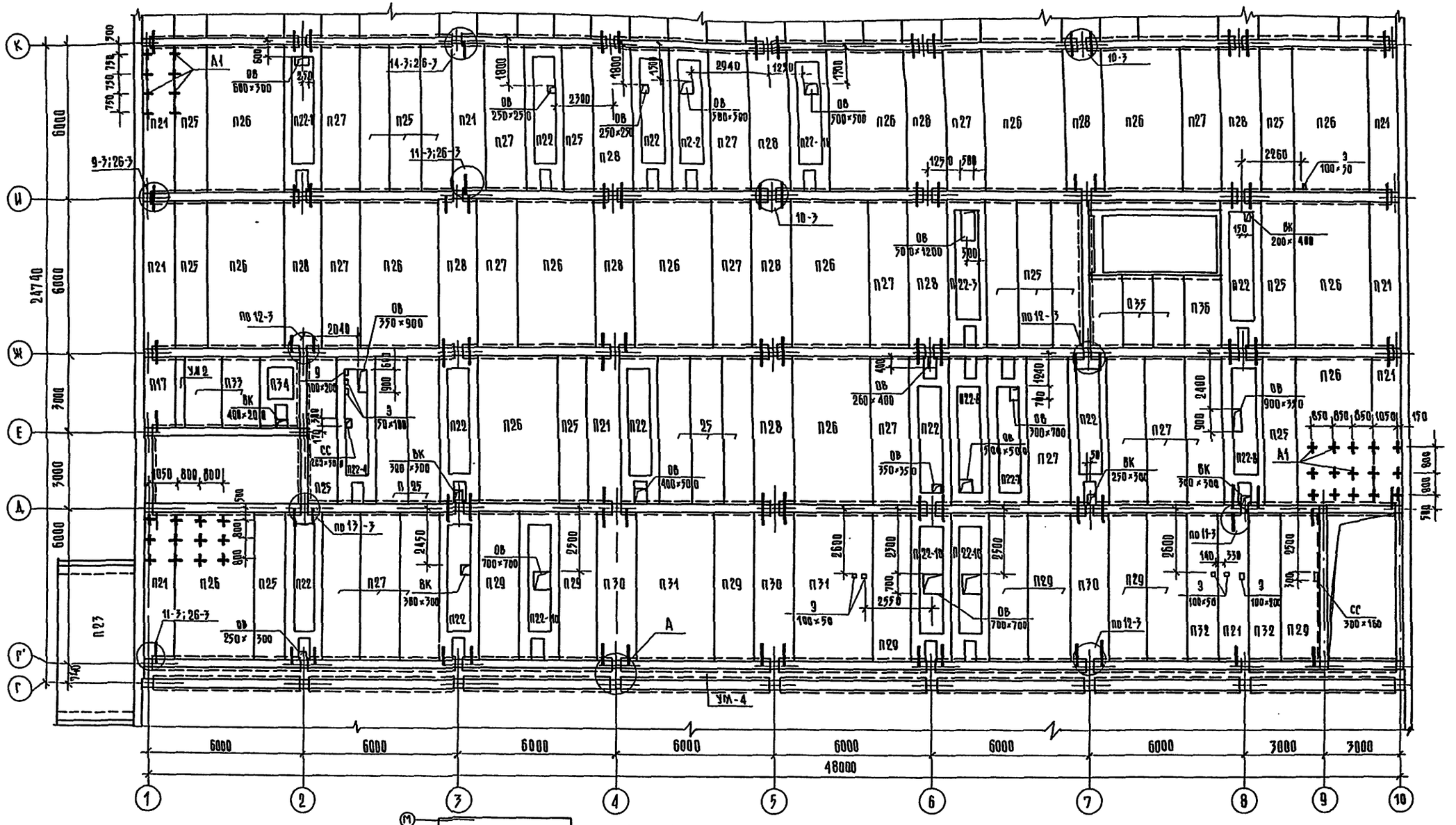

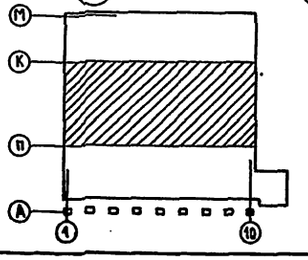

1. Данный лист смотреть совместно с листами 40÷42, 44÷49
2. Монтажные узлы выполнять по серии 1.020-1/83 вып-6-1

Рук. маст	Биксон		
Н. контр	Зайцева		
Гл. инж. м	Самовер		
ГАП	Андрашинкин		
Вед. арх.	Нестеренко		
Ст. инж.	Орехова		
Рук. гр. ин	Зайцева		

Привязан

Инв. №

272-11-29.85 АС1

Универмаг торговой площадью 1650 кв. метров

Схема расположения элементов перекрытия и покрытия над 1 этажом между осями Г÷К, 1÷10

Стадия	Лист	Листов
Р	43	

ЦНИИЭП торгово-бытовых зданий и туристских комплексов

Согласовано:

Гип „СС"	Шишова	
Гип „ВК"	Зайцева	
Рук. гр. „ОВ"	Кисолова	
Рук. гр. „Э"	Арабаджи	

Инв. № подл. | Подпись и дата | Взам. инв. №

Типовой проект 272-11-29.85 Ал.I

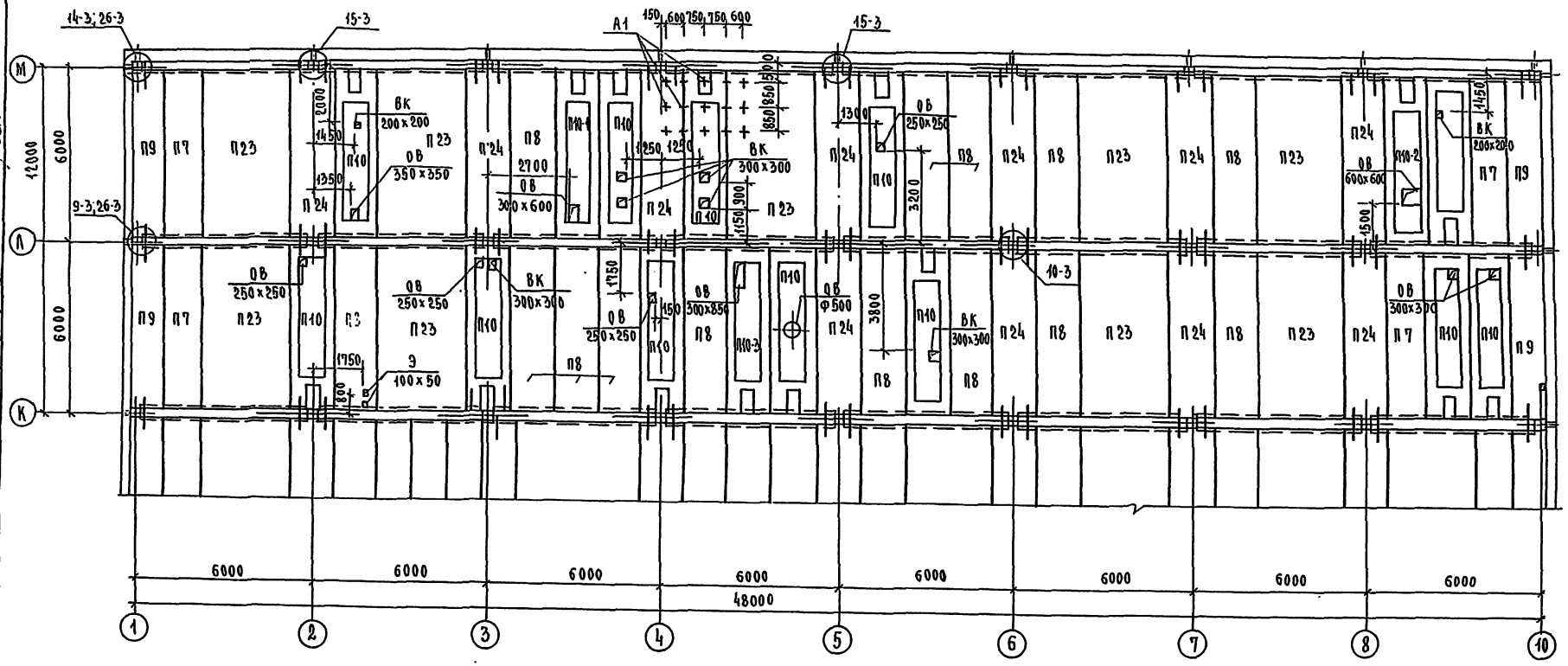

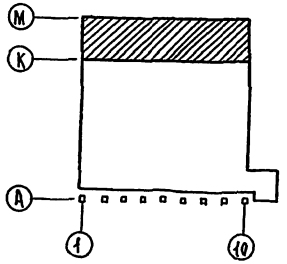

1. Данный лист смотреть совместно с листами 40÷43; 45÷49
2. Монтажные узлы выполнять по серии 1.020-1/83 вып.6-1

Рук.маст	Биксон		
Н.конт.	Зайцева		
Гл.инж.м	Самовер		
ГАП	Андрашников		
Вед.арх	Нестеренко		
Ст.инж	Орехова		
Рук.гр.ин	Зайцева		

Привязан

Инв. №

272-11-29.85 АС1

УНИВЕРМАГ ТОРГОВОЙ ПЛОЩАДЬЮ 1650 КВ. МЕТРОВ

СХЕМА РАСПОЛОЖЕНИЯ ЭЛЕМЕНТОВ ПОКРЫТИЯ МЕЖДУ ОСЯМИ К÷М; 1÷10

Стадия	Лист	Листов
Р	44	

ЦНИИЭП торгово-бытовых зданий и туристских комплексов

СОГЛАСОВАНО:

ГИП СС	Шишова	
ГИП ВК	Зайцева	
Рук.гр.ОВ	Киселева	
Рук.гр.Э	Арабадин	

Инв.№ подл. | Подпись и дата | Взам.инв.№

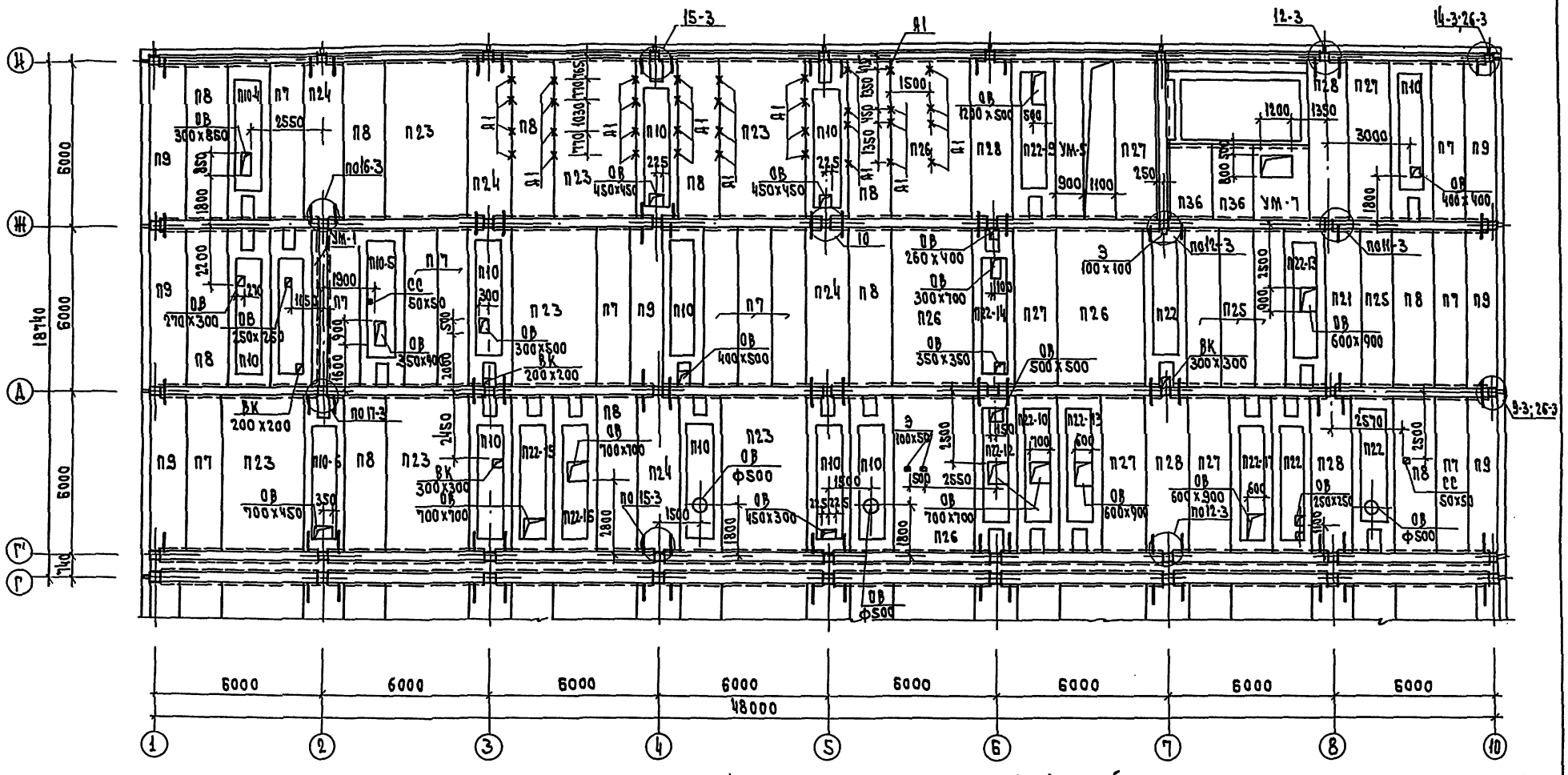

1. Данный лист смотреть совместно с листами 40÷44; 46÷49
2. Монтажные узлы выполнять по серии 1.020-1/83 вып.6-1

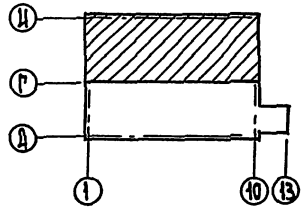

Рук.мас.	Биксон		
Н.контр.	Зайцева		
Гл.инж.м.	Самовер		
Гл.п.	Андрашников		
Кр.арх.	Нестеренко		
Ст.инж.	Орехова		
Рук.гр.ин.	Зайцева		

Привязан

Инв.н

272-11-29.85 АС1

Универмаг торговой площадью 1650 кв. метров

Схема расположения элементов перекрытия и покрытия над 2 этажом между осями Г÷Б; 1÷10

Стадия	Лист	Листов
Р	45	

ЦНИИЭП торгово-бытовых зданий и комплексов

Согласовано:

Гип	СС	Шишова	
Гип	ВК	Зайцева	
Рук.гр.	ОВ	Киселева	

Рук.гр. Э. Ярославцев

Инв.№ подл. | Подп. и дата | Взам. инв.№

Типовой проект 272-11-29.85 Ал.1

Типовой проект 272-11-29.85 Ал.I

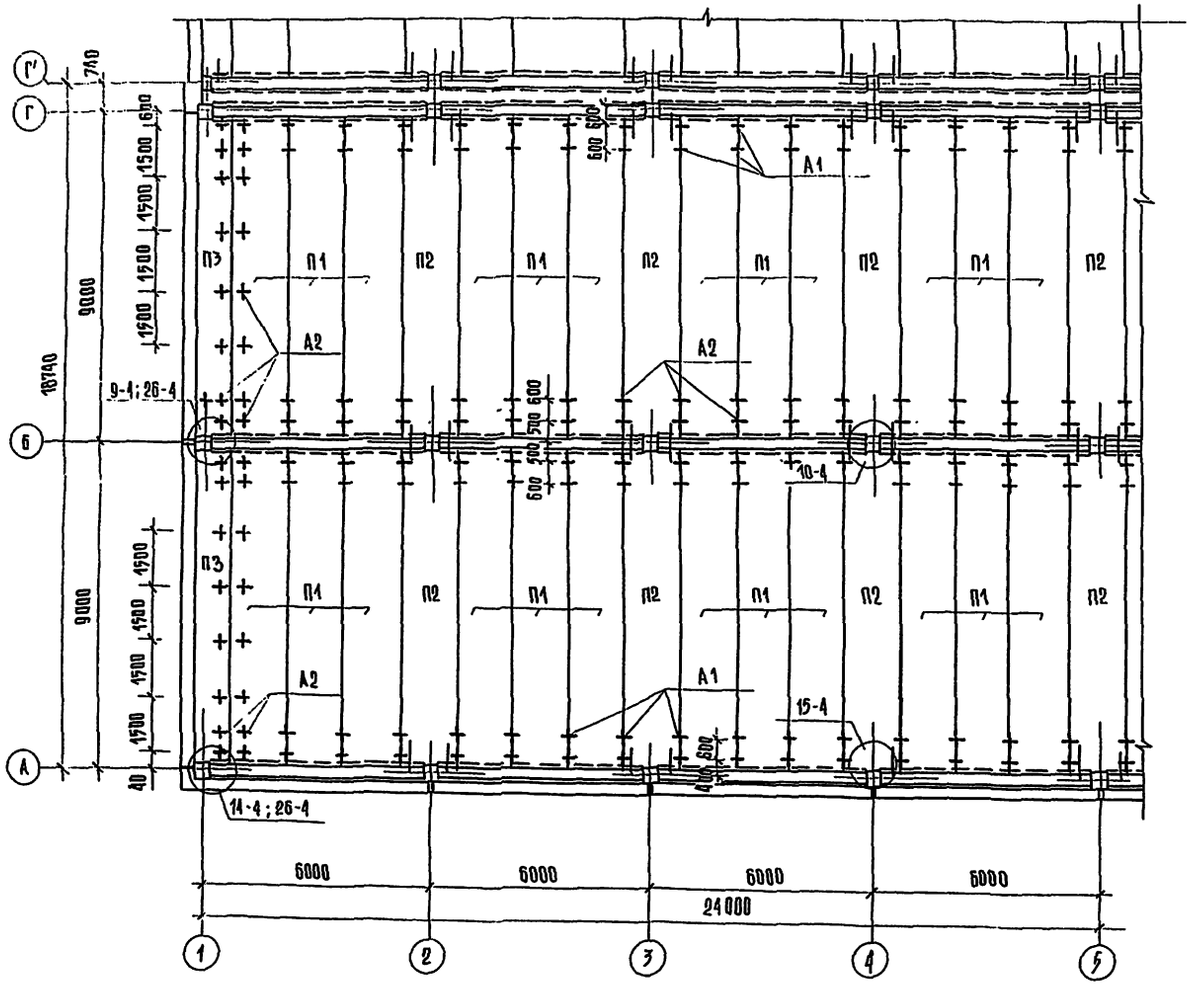

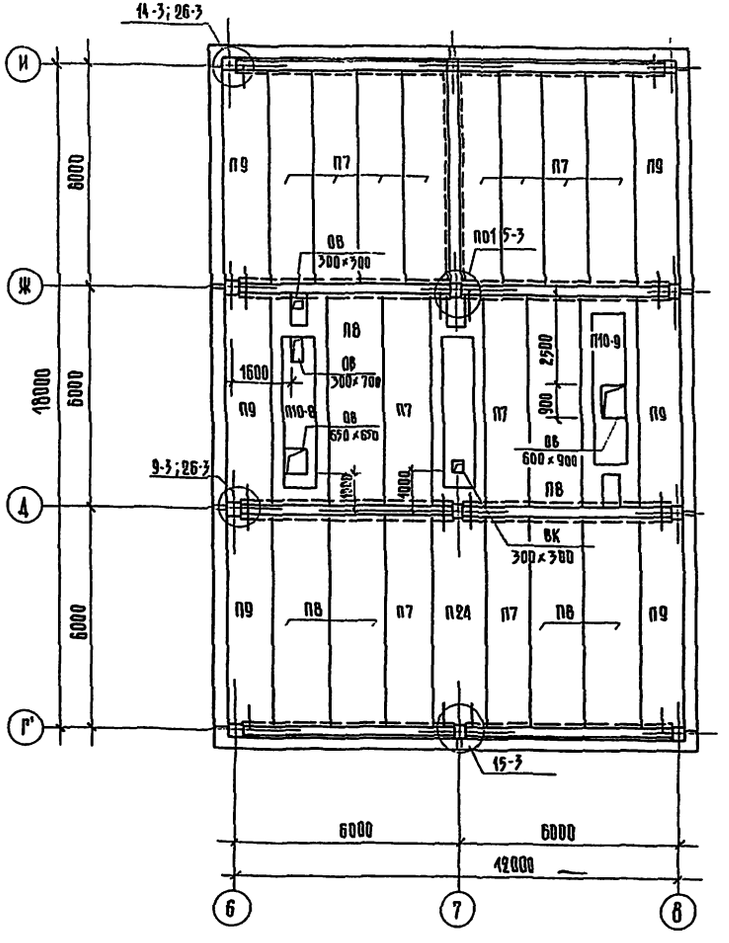

1. Данный лист смотреть совместно с листами 40÷45; 47÷49
2. Монтажные узлы выполнять по серии 1.020 - 1/83 вып 6-1

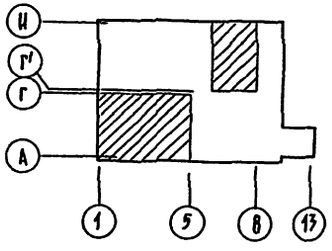

ПРИВЯЗАН				272-11-29.85 АС1	
	РУК. МАСТ	Биксон			
	Н. КОНТР	Зайцева		Универмаг торговой площадью 1650 кв метров	СТАДИЯ: Р; ЛИСТ: 46; ЛИСТОВ:
	ГА. ИНЖ. М	Самовер			
	ГАП	Андрашинко			
	ВЕД. АРХ	Нестеренко		Схемы расположения элементов покрытия между осями А÷Г', 1÷5 и Г÷И; 6÷8	ЦНИИЭП торговых, бытовых зданий и туристских комплексов
	СТ. ИНЖ.	Орехова			
ИНВ. №	РУК. ГР. ИНЖ	Зайцева			

СОГЛАСОВАНО:
ГИП СС Шишова
ГИП ВК Зайцева
РУК. ГР. ОВ Киселева
РУК. ГР. Э Арабаджи

ИНВ. № ПОДЛ | ПОДПИСЬ И ДАТА | ВЗАМ. ИНВ. №

Типовой проект 272-11-29.85 АЛ I

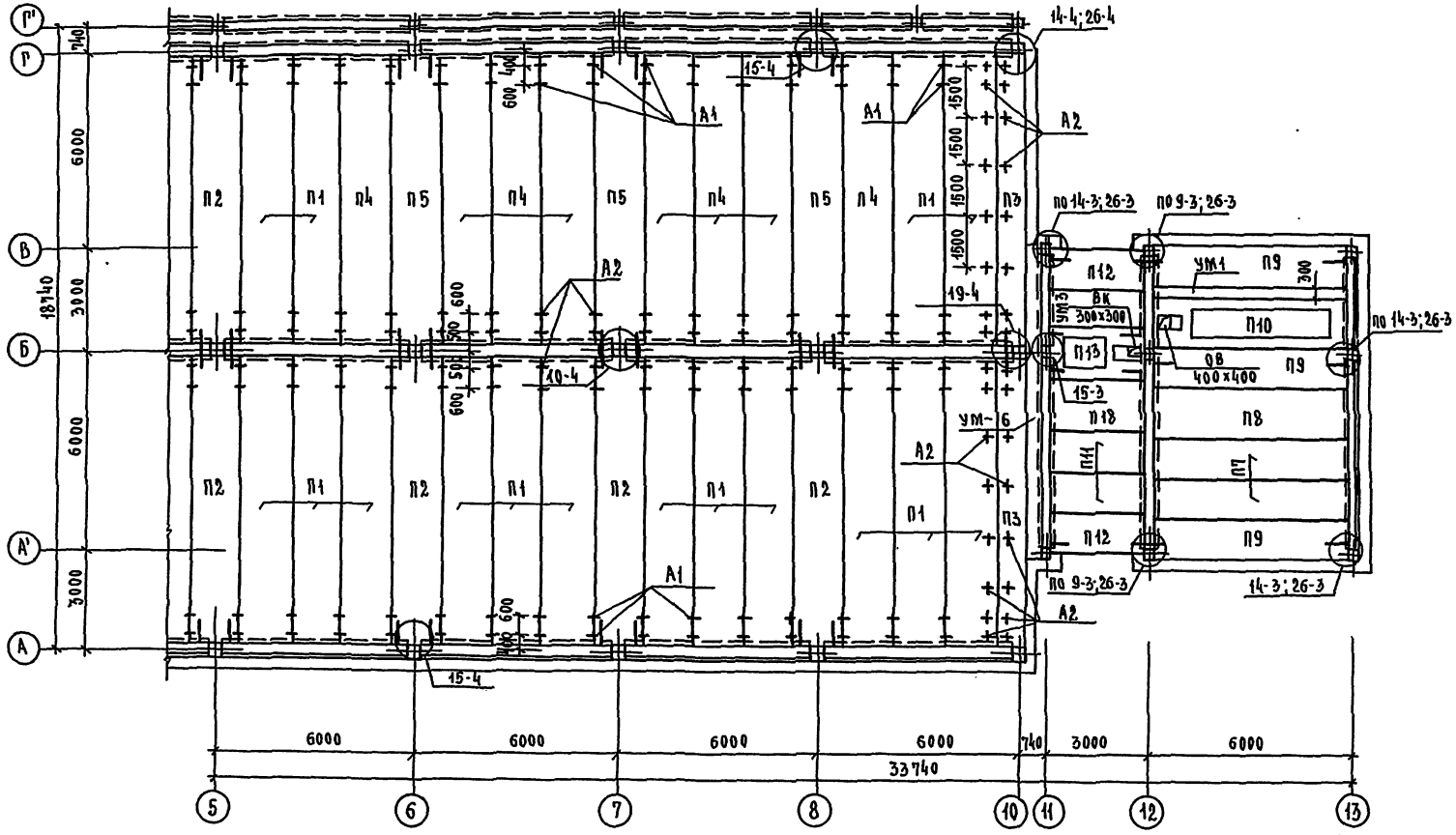

1. Данный лист смотреть совместно с листами 40÷46, 48, 49
2. Монтажные узлы выполнять по серии 1.020-1/83 вып.6-1

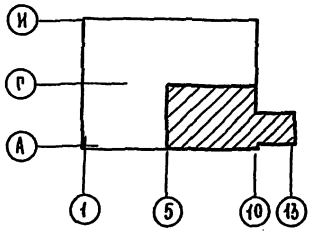

Рук.мас.	Биксон		272-11-29.85 АС1
Н.конт.	Зайцева		
Гл.инж.м.	Самовер		Универмаг торговой площадью 1650 кв. метров
ГАП	Андрашников		Стадия: Р; Лист: 47; Листов:
Вед.арх.	Нестеренко		Схема расположения элементов покрытия между осями А÷Г; 5-13
Ст.инж.	Орехова		ЦНИИЭП
Рук.гр.ж.	Зайцева		

Привязан

Инв. №

Согласовано

ГИП СС	Шишова	
ГИП ВК	Зайцева	
ГИП ОВ	Киселева	

Инв. N подл. | Подпись и дата | Взам. инв. N | Рук. гр. 9 | Арабаджи

Марка поз.	Обозначение	Наименование	Кол. отм. 3.600	Кол. отм. 7.200	Кол. отм. 10.800	Кол. всего	Масса ед. кг	Приме-чание
1	2	3	4	5	6	7	8	9
		Изделия железобетонные						
		Панели перекрытий						
П1	1.041.1-2 вып.3	ПК 86.15-4АтVт		39		39	4000	
П2		ПК 86.15-4АтVт-3		11		11	4000	
П3		ПК 86.9-5АтVт		4		4	2700	
П4		ПК 86.15-6АтVт			9	9	4000	
П5		ПК 86.15-6АтVт-3			3	3	4000	
П7	1.041.1-2 вып.1	ПК 56.12-4АтVт	4	14	12	30	2000	
П8		ПК 56.15-4АтVт	15	12	4	31	2600	
П9		ПК 56.12-4АтVт-1	4	10	6	20	2000	
П10	1.041.1-2 вып.6	ПРС 56.15-6АтVт	8	15	3	26	2890	
П10-1	АС1.И1-03.00 00	ПРС 56.15-6АтVт-А	1			1	2867	
П10-2	— 01	ПРС 56.15-6АтVт-Б	1			1	2855	
П10-3	— 02	ПРС 56.15-6АтVт-В	1			1	2858	
П10-4	— 03	ПРС 56.15-6АтVт-Г		1		1	2858	
П10-5	— 04	ПРС 56.15-6АтVт-Д		1		1	2851	
П10-6	— 05	ПРС 56.15-6АтVт-Е		1		1	2850	
П10-7	— 06	ПРС 56.15-6АтVт-Ж		1		1	2829	
П10-8	— 07	ПРС 56.15-6АтVт-И			1	1	2814	
П10-9	— 08	ПРС 56.15-6АтVт-К			1	1	2822	
П11	1.041.1-2 вып.5	ПК 27.12-5АIIIт		2		2	900	
П12		ПК 27.12-5АIIIт-2		2		2	900	
П13	1.041.1-2 вып.6	ПРС 26.15-4т		1		1	1500	
П14	1.041.1-2 вып.3	ПК 86.15-8АтVт	48			48	4000	
П15		ПК 86.15-8АтVт-3	14			14	4000	
П16		ПК 86.9-8АтVт	4			4	2700	
П17	1.041.1-2 вып.5	ПК 27.12-8АIIIт	3			3	900	
П18		ПК 27.15-10АIIIт	1	1		2	1300	
П19		ПК 27.15-8АIIIт-2	2			3	900	
П20	1.041.1-2 вып.6	ПРС 26.15-10т	1			1	1500	
П21	1.041.1-2 вып.1	ПК 56.12-9АтVт-1	10	1		11	2000	
П22	1.041.1-2 вып.6	ПРС 56.15-10АтVт	10	3		13	2890	
П22-1	АС1.И1-03.0000-09	ПРС 56.15-10АтVт-А	1			1	2867	
П22-2	— 10	ПРС 56.15-10АтVт-Б	1			1	2859	
П22-3	— 11	ПРС 56.15-10АтVт-В	1			1	2815	
П22-4	— 12	ПРС 56.15-10АтVт-Г	1			1	2851	
П22-6	— 13	ПРС 56.15-10АтVт-Е	1			1	2859	
П22-7	— 14	ПРС 56.15-10АтVт-Ж	1			1	2864	
П22-8	— 15	ПРС 56.15-10АтVт-И	1			1	2851	
П22-9	— 16	ПРС 56.15-10АтVт-К		1		1	2815	
П22-10	— 17	ПРС 56.15-10АтVт-Л	3	1		4	2829	
П22-11	— 18	ПРС 56.15-10АтVт-М	1			1	2859	
П22-12	АС1.И1-03.00.00-19	ПК 56.15-10АтVт-Н		1		1	2798	
П22-13	— 20	ПК 56.15-10АтVт-П		2		2	2822	
П22-14	— 21	ПК 56.15-10АтVт-Р		1		1	2864	
П22-15	— 22	ПК 56.15-10АтVт-С		1		1	2829	
П22-16	— 23	ПК 56.15-10АтVт-Т		1		1	2829	
П22-17	— 24	ПК 56.15-10АтVт-У		1		1	2822	
П23	1.041.1-2 вып.1	ПК 56.30-5АтVт	11	6		17	5000	
П24		ПК 56.15-4АтVт-2	2	3	1	6	2600	
П25		ПК 56.12-7АтVт	20	4		24	2000	
П26		ПК 56.30-8АтVт	14	4		18	5000	
П27		ПК 56.15-7АтVт	17	5		22	2600	
П28		ПК 56.15-7АтVт-2	11	4		15	2600	
П29		ПК 56.15-11АтVт	9			9	2600	
П30		ПК 56.15-11АтVт-2	3			3	2600	
П31		ПК 56.30-11АтVт	2			2	5000	
П32		ПК 56.12-11АтVт	2			2	2000	
П33	1.041.1-2 вып.5	ПК 27.15-16АIIIт	2			2	1300	
П34	1.041.1-2 вып.6	ПРС 26.15-12,5т	1			1	1500	
П35	1.141-1 вып.60	ПТ 27-12	3			3	970	
П36		ПТ 27-15	1	2		3	1290	
		Изделия металлические						
		Соединительные элементы						
МС-23		МС-23		4		4		
МС-9	1.020-1/83 7-1 30-01	МС-9	2	5		7	1,60	
МС-11	6-1 084	МС-11	9	6	4	19	1,61	
МС-12		МС-12	2	2		4	1,91	
МС-13		МС-13	66	28	2	96	0,73	
МС-14	7-1 050	МС-14	12	2		11	0,66	
МС-15	6-1 084	МС-15	17	26	8	51	0,45	
МС-16	7-1 050-01	МС-16	4			4	0,66	
МС-17	6-1 084	МС-17	4	6		10	0,54	
МС-18		МС-18	94	138	8	240	0,41	
МС-19	7-1 50-02	МС-19	39	12		51	0,51	
МС-20	— 03	МС-20	24			24	0,51	
МС-21	6-1 084	МС-21	11	30	6	47	7,43	
МС-22		МС-22		14		14	14,04	
МС-26	7-1 80	МС-26	31	34	12	77	3,2	
А1	АС1.И3-03.00	А1	102	224		326	1,45	
А2	— 01	А2		152		152	1,72	
1		L80×50×5 ГОСТ 8510-72 ℓ=600	18	18		36	2,99	

Данный лист смотреть совместно с листами 41÷47

Рук.маст.	Диксон		
Н.контр.	Зайцева		
Гл.инж.отд.	Садовер		
Гл.п.	Андрашников		
Вед.арх.	Нестеренко		
Ст.инж.	Орехова		
Рук.гр.инж.	Зайцева		

Привязан:

Инв. №

272-11-29.85 АС1

Универмаг торговой площадью 1650 кв. метров

Спецификация к схемам расположения элементов перекрытий и покрытий

Стадия	Лист	Листов
Р	48	

ЦНИИЭП торгово-бытовых зданий и туристских комплексов

Согласовано

Инв. № подл. | Подп. и дата | Взам. инв. №

Типовой проект 272-11-29.85 Ал.I.

Типовой проект 272-11-29.85 Ал I

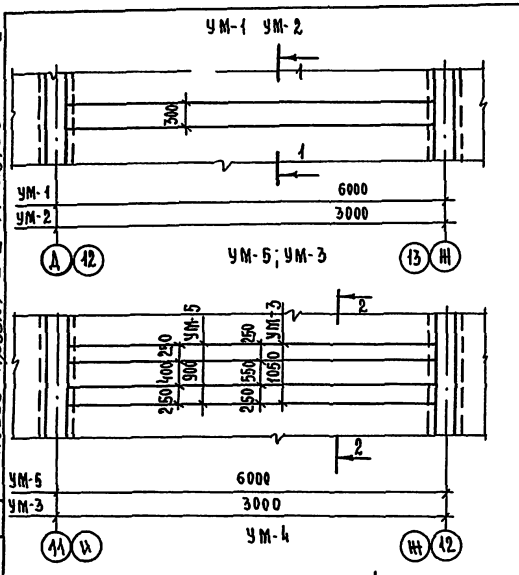

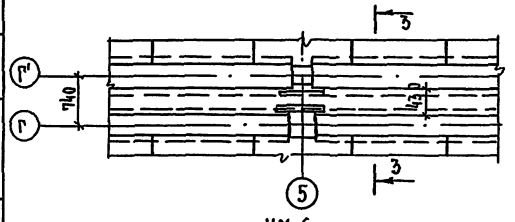

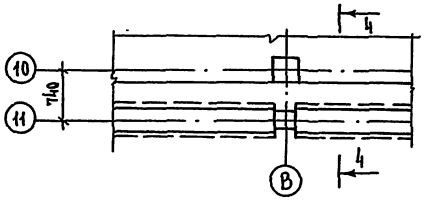

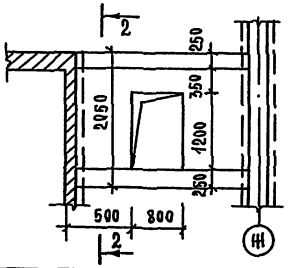

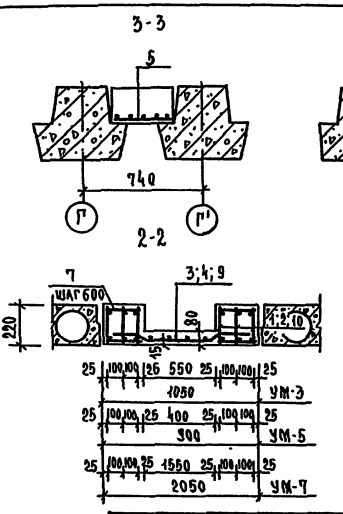

Марка поз.	Обозначение	Наименование	Кол. отм. 3.600	Кол. отм. 7.200	Всего	Масса ед. кг	Примечание
УМ-1		УМ-1	1	2	3		
УМ-2		УМ-2	1		1		
УМ-3		УМ-3	1	1	2		
УМ-4		УМ-4	1	1	2		
УМ-5		УМ-5		1	1		
УМ-6		УМ-6	1	1	2		
УМ-7		УМ-7		1	1		

Формат	Зона	Поз.	Обозначение	Наименование	Кол.	Примечание
				УМ-5		
				Сборочные единицы		
		1	АС1.И2-08.00.00	К-1	6	
		3	ГОСТ 8478-81	100|100|7|7 В=1100|2 С=6.0 п.м.	5.35	кг
				Детали		
		7		ФБАI ГОСТ 5781-82 С=240	48	0.053 кг
				Материалы		
				Бетон М 200	0.81	м³
				УМ-7		
				Сборочные единицы		
		10	АС1.И2-08.00.00-02	К-3	6	
		9	ГОСТ 8478-81	100|100|7|7 В=2300 С=2.7 п.м	14.33	кг
				Детали		
		7		ФБАI ГОСТ 5781-82 С=240	20	0.053 кг
				Материалы		
				Бетон М 200	0.57	м³

Формат	Зона	Поз.	Обозначение	Наименование	Кол.	Примечание
				УМ-1		
				Сборочные единицы		
		1	АС1.И2-08.00.00	К-1	3	
				Детали		
БЧ		8		ФБАI ГОСТ 5781-82 С=290	22	0.064 кг
				Материалы		
				Бетон М 200	0.38	м³
				УМ-2		
				Сборочные единицы		
		2	АС1.И2-08.00.00-01	К-2	3	
				Детали		
БЧ		8		ФБАI ГОСТ 5781-82 С=290	12	0.064 кг
				Материалы		
				Бетон М 200	0.18	м³
				УМ-3		
				Сборочные единицы		
		2	АС1.И2-08.00.00-01	К-2	6	
		4	ГОСТ 8478-81	100|100|7|7 В=1100 С=3.0 п.м.	7.07	кг
				Детали		
		7		ФБАI ГОСТ 5781-82 С=240	24	0.053 кг
				Материалы		
				Бетон М 200	0.42	м³
				УМ4		
				Сборочные единицы		
		5	ГОСТ 8478-81	100|100|7|7 В=1300|3 С=4.8 п.м	2.76	кг
				Материалы		
				Бетон М 200	4.56	м³
				УМ6		
				Сборочные единицы		
		6	ГОСТ 8478-81	100|100|7|7 В=1700|2 С=9 п.м.	5.35	кг
				Материалы		
				Бетон М 200	0.77	м³

Данный лист смотреть с листами 41÷47

Согласовано

Инв. № подл. | Подпись и дата | Взам. инв. №

Привязан

Инв. №

Рук. маст.	Биксон	
Н. контр.	Зайцева	
Гл. инж. м.	Самовер	
ГАП	Андрианников	
Рук. гр. ин.	Зайцева	
Нач. отд. арх.	Нестеренко	
Кон. инж.	Орехова	

272-11-29.85 АС1

Универмаг торговой площадью 1650 кв. метров

Монолитные участки УМ1÷УМ7

Стадия	Лист	Листов
Р	49	

ЦНИИЭП торгово-бытовых зданий

Типовой проект 272-11-29.85 АЛ1

ЛЕСТНИЦА 1

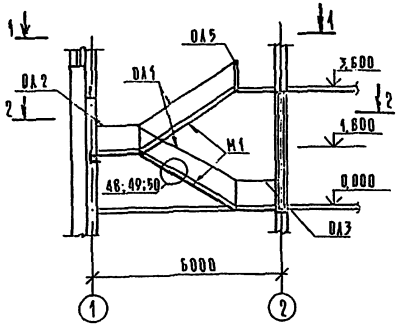

ЛЕСТНИЦА 2

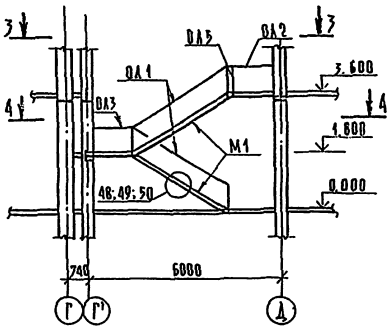

1-1

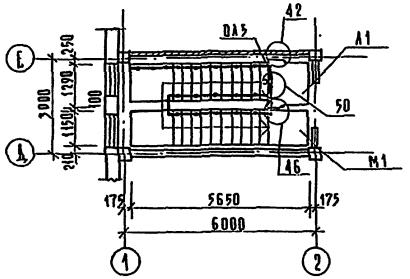

3-3

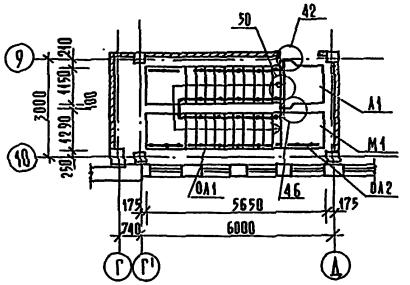

2-2

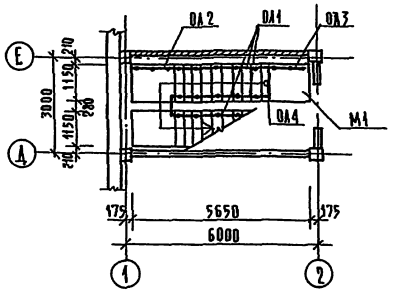

4-4

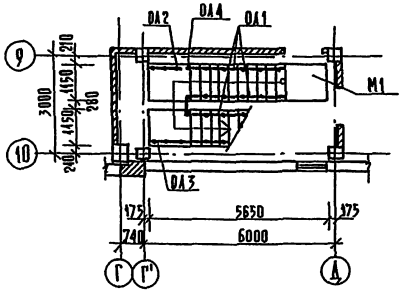

СПЕЦИФИКАЦИЯ ЭЛЕМЕНТОВ ЛЕСТНИЦ

МАРКА ПОЗ.	ОБОЗНАЧЕНИЕ	НАИМЕНОВАНИЕ	КОЛ. НА ЛЕСТ. 1	КОЛ. НА ЛЕСТ. 2	КОЛ. НА ЛЕСТ. ВСЕГО	МАССА ЕД., КГ	ПРИМЕЧАНИЕ
		Изделия железобетонные					
		Лестничный марш					
М1	1.050.1-2 вып.1	ЛМП 57.11.18-5	2	2	4	2400	
		Лестничная площадка					
А1	1.050.1-2 вып.1	ЛПП 14-13в	1	1	2	600	
		Проступи					
	1.050.1-2 вып.1	1АН 13.3	18	18	36	50	
		2АН 14.3	5	5	10	50	
		2АН 14.5	5	5	10	70	
		2АН 14.3в	5	5	10	50	
		Изделия металлические					
		Ограждение лестниц					
ОА1	1.050.1-2 вып. 2	ОМ 18-1	3	4	7	43,9	
ОА2		ОМВ 18-1	1	2	3	15,4	
ОА3		ОМН 18-1	1	1	2	14,2	
ОА4		ОМД-1	2	3	5	2,6	
ОА5		ОП 12-1	1	1	2	18,3	
		Изделия соединительные					
	1.020-1/83 вып. 7-1	МС 30	1	1	2	2,90	
	вып. 6-1	МС 32	2	2	4	0,93	
		МС 33	3	3	6	0,19	
		МС 34	21	32	54	0,50	

1. Данный лист смотреть совместно с листами
2. Узлы выполнять по серии 1.020-1/83 вып. 6-1.
3. Раскладку проступей выполнять по серии 1.020-1/83. вып. 0-1.

СОГЛАСОВАНО:

ИНВ. № ПОДЛ. | ПОДП. И ДАТА | ВЗАМ. ИНВ. №

ПРИВЯЗАН:

ИНВ. №

РУК. МАСТ.	БИКЕЕВ	
Н. КОНТР.	ЗАЙЦЕВА	
Г.А. ИНЖ.	САМОЙЛ	
ГАП	АНДРАШИНКОВ	
РУК. ГР.	ЗАЙЦЕВА	
ИНЖЕНЕР	ДОМОВА	
ВЕД. ИНЖ.	ПАРФЕНОВА	

272-11-29.85 АС1

УНИВЕРМАГ ТОРГОВОЙ ПЛОЩАДЬЮ 1650 КВ. МЕТРОВ

Монтажные схемы элементов лестниц 1 и 2

СТАДИЯ	ЛИСТ	ЛИСТОВ
Р	50	

ЦНИИЭП торгово-бытовых зданий и туристских комплексов

Типовой проект 272-11-29.85 Ал.I

План опалубки лестницы Л-3

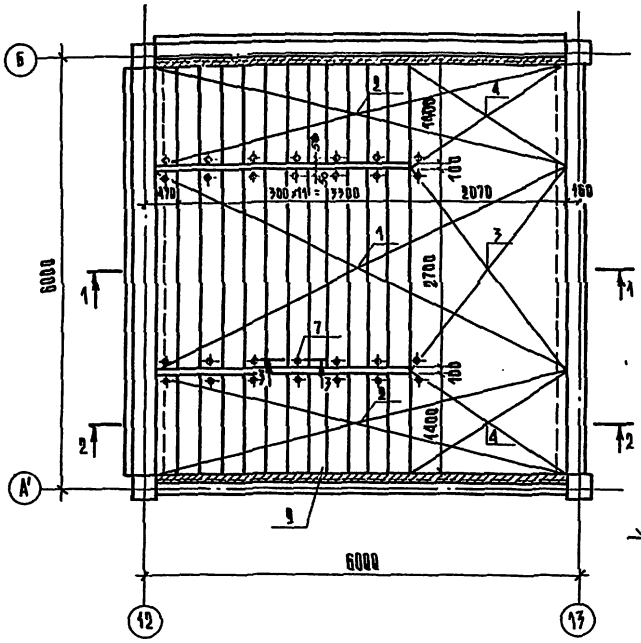

2-2

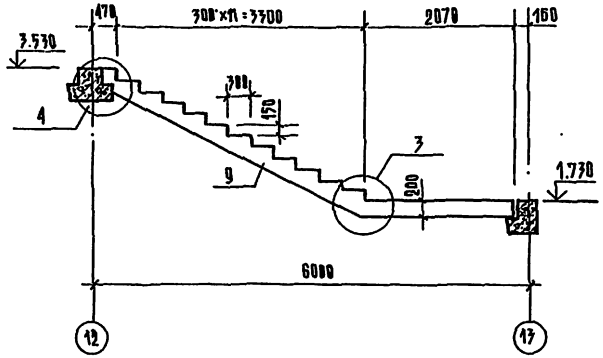

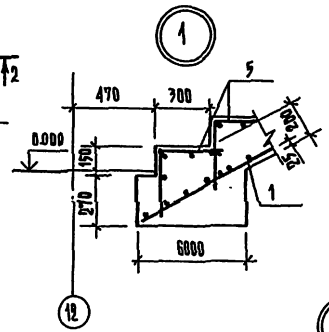

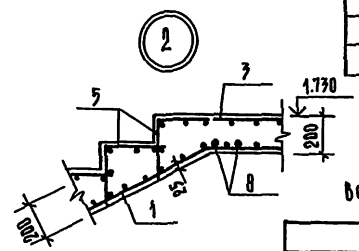

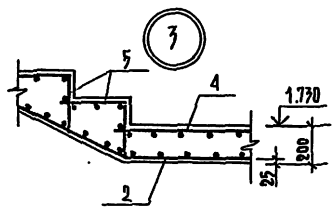

1-1

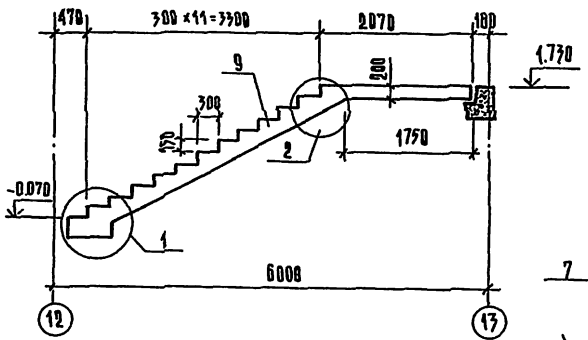

3-3

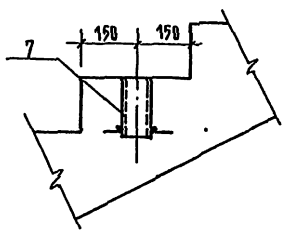

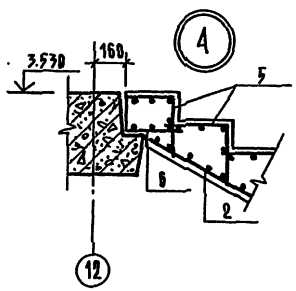

Спецификация на лестницу Л-3

Формат	Зона	Поз.	Обозначение	Наименование	Кол.	Примечание
				Сборочные единицы		
				Сетки арматурные		
А3		1	АС1.И2-03.00.00	СЛ-1	1	
А3		2	-01	СЛ-2	1	
А3		3	АС1.И2-04.00.00	СЛ-3	1	
А3		4	-01	СЛ-4	2	
А4		5	АС1.И2-05.00.00	СЛ-5	36	
А3		6	-04.00.00-02	СЛ-6	1	
А4		7	-02.00.00	Изделие закладное ЗД-2	28	
Б.Ч		8		⌀18 А III ГОСТ 5781-82 ℓ=5680	2	11.36 кг
				Материалы		
		9		Бетон марки 200	10.7	м³

Ведомость расхода стали на лестницу Л-3, кг

Изделия арматурные									Изделия закладные						Всего
Арматура класса									Арматура класса			Прокат марки			
А III			А I			В I			А I			Вст3 кп2			
ГОСТ 5781-82						ГОСТ 6727-80			ГОСТ 5781-82			ГОСТ 103-76			
⌀18		итого	⌀8		итого	⌀4		итого	⌀6		итого	труба 40×3		итого	
512.80		512.80	54.42		54.42	59.86		59.86	1.62		1.62	10.36		10.36	639.06

1. Расположение лестницы на листах 7, 23.
2. Опалубку лестницы выполнять чистой, исключающей штукатурные работы.
3. Раскладку проступей, установка стоек и ограждения смотри на листе 23.
4. Грунт под основание лестницы, по узлу 1, должен быть послойно утрамбован.
5. При бетонировании маршей следить за отсутствием бетона внутри ЗД-2.

Рук.маст	Биксон		272-11-29.85 АС1
Н.контр	Зайцева		
Гл.инж.м	Самовер		Универмаг торговой площадью 1650 кв. метров
ГАП	Андрашников		
Рук.гр.инж	Зайцева		
Инженер	Аомова		Конструкция лестницы 3.
Вед.инж	Парфенова		

Стадия	Лист	Листов
Р	51	

ЦНИИЭП торгово-бытовых зданий и туристских комплексов

Привязан

Инв. №

Согласовано:

Инв. № подл. | Подпись и дата | Взам. инв. №

Типовой проект 272-11-29.85 Ал.I

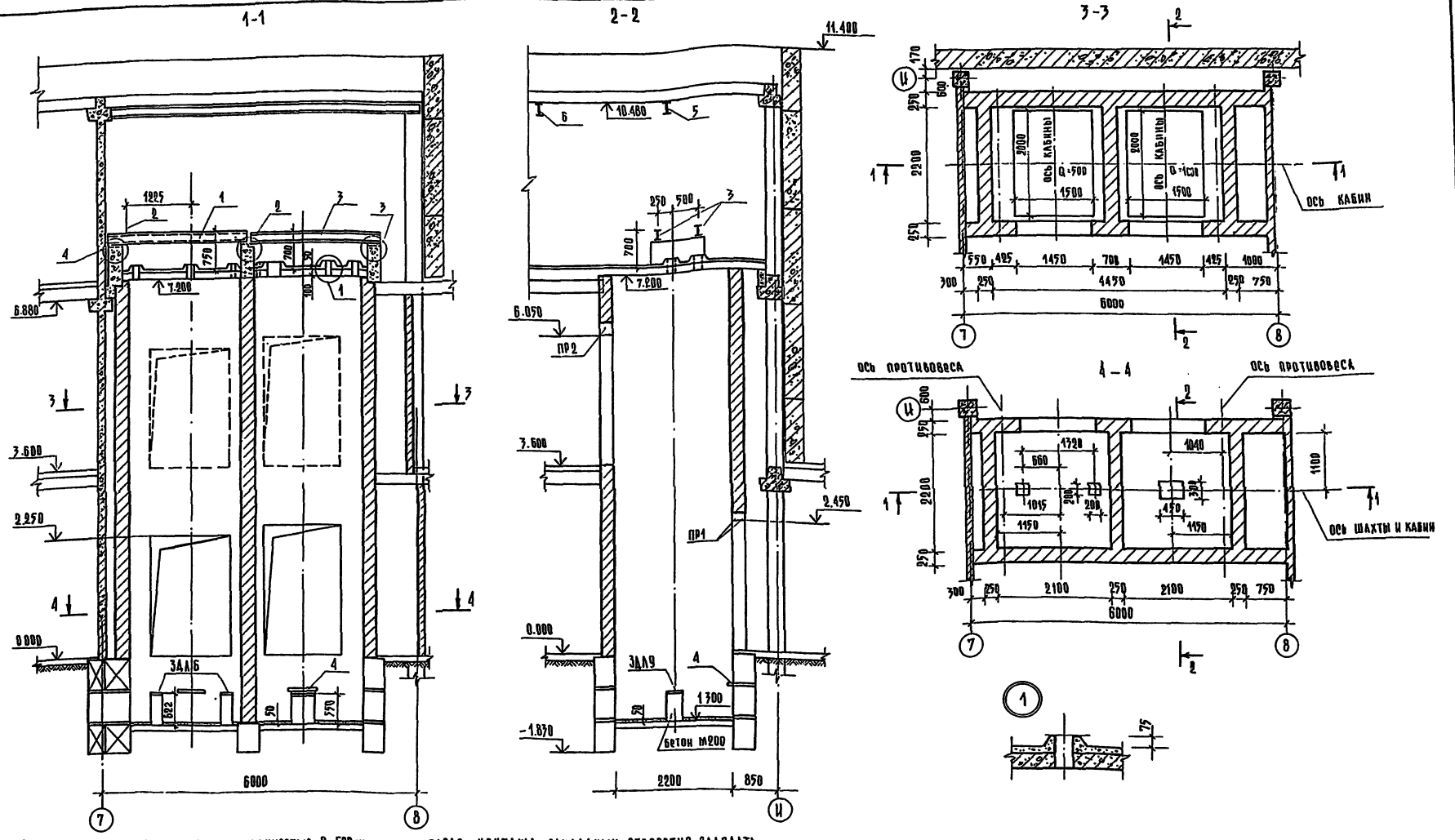

1. Строительная часть лифтов грузоподъемностью Q=500 кг, V=0,5 м/с /кабина 1500×2000×2000 / и 1000 кг; V=0,5 м/с /кабина 1500×2000×2200 / разработан на основании альбома заданий АТ-6.00-003 раздел II листы АТ-6, 05-002 и АТ-6, 05-003.
2. Заливку чистого пола на 50 мм в машинном помещении и приямке производить при монтаже после установки оборудования и прокладки труб электроразводки.
3. Для установки закладных деталей ЗДЛ1-ЗДЛ8 в кладке стен оставить гнезда в размер закладных, после монтажа закладных отверстия заделать бетоном на мелком заполнителе.
4. Кладку выполнять из полнотелого красного кирпича марки М 100 с расшивкой швов на цементном растворе марки М50.
5. Данный лист смотреть совместно с листами 53÷55.

Рук.маст.	Биксон		272-11-29.85 АС1		
Н.контр.	Зайцева		Универмаг торговой площадью 1650 кв метров	Стадия	Лист	Листов
Гл.инж.м	Самовар			Р	52	
ГАП	Андрашников		Монтажная схема лифтов	ЦНИИЭП торгово бытовых зданий и туристских комплексов		
Рук.гл.ин.	Зайцева					
Ст.инж.	Лаврова					
Вед.инж.	Парфенова					

Привязан

Инв. №

Согласовано

Взам.инв.№ | Подпись и дата | Инв. № подл.

Типовой проект 272-11-29.85 АЛ1

Развертка стен шахты

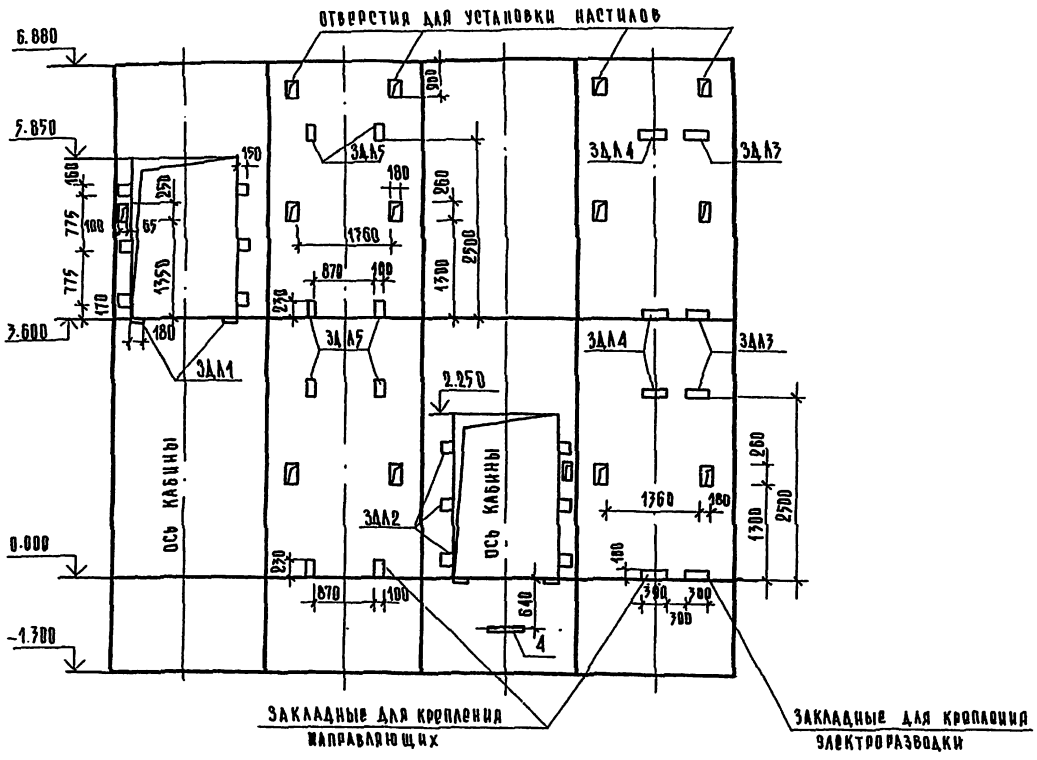

Развертка стен шахты

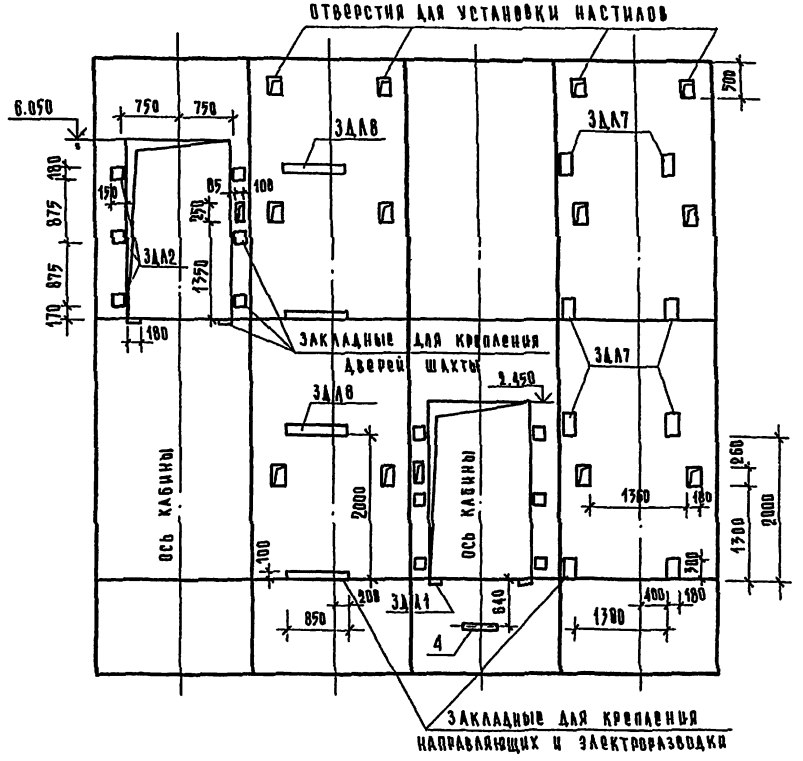

План шахты

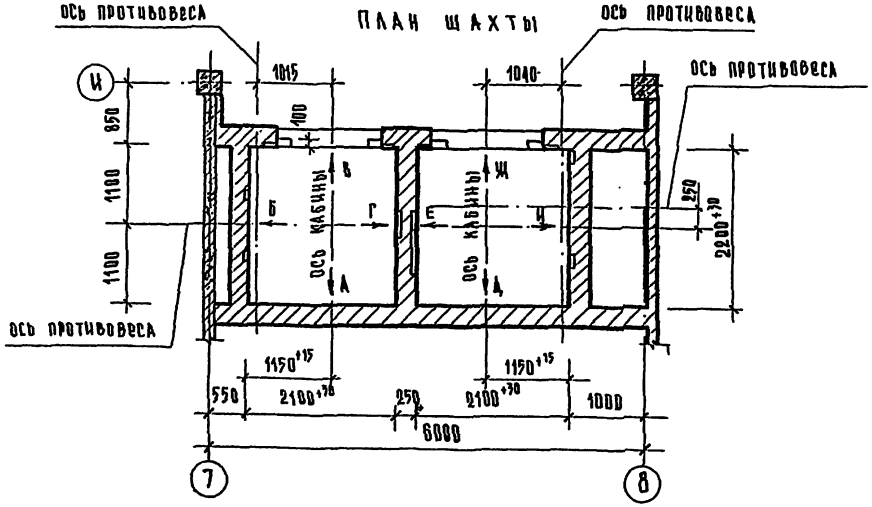

Крепление скобы в приямке

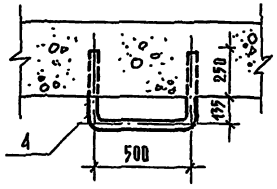

1. Общие примечания смотреть на листе 52.
2. Данный лист смотреть совместно с листами 53÷55.

ПРИВЯЗАН	РУК. МАСТ.	БИКСОН		272-11-29.85 АС1
	Н. КОНТР.	ЗАЙЦЕВА		УНИВЕРМАГ ТОРГОВОЙ ПЛОЩАДЬЮ 1650 КВ. МЕТРОВ
	ГЛ. ИНЖ. М	САМОВЕР		СТАДИЯ: Р; ЛИСТ: 53; ЛИСТОВ:
	ГАП	АНДРАШНИКОВ		РАЗВЕРТКИ СТЕН ЛИФТОВЫХ ШАХТ
	РУК. ГР. ИНЖ.	ЗАЙЦЕВА		ЦНИИЭП
	СТ. ИНЖ.	ДАВРОВА		
	ВЕД. ИНЖ.	ГАРФИНКЕЛЬ		

ИНВ. № ПОДЛ. | ПОДПИСЬ И ДАТА | ВЗАМ. ИНВ. №

Типовой проект 272-11-29.85 м.I

План машинного помещения

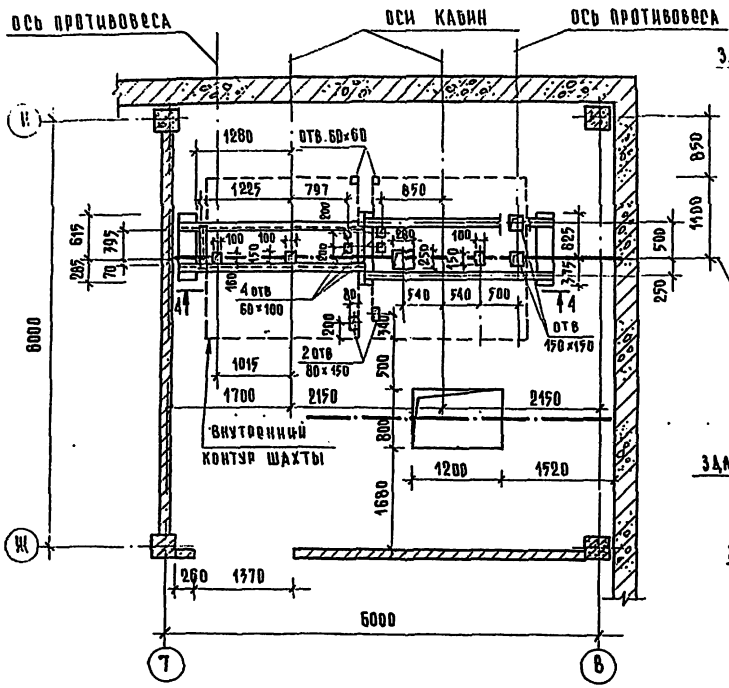

1-1

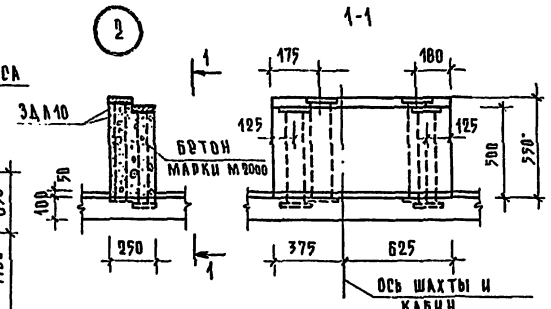

2-2

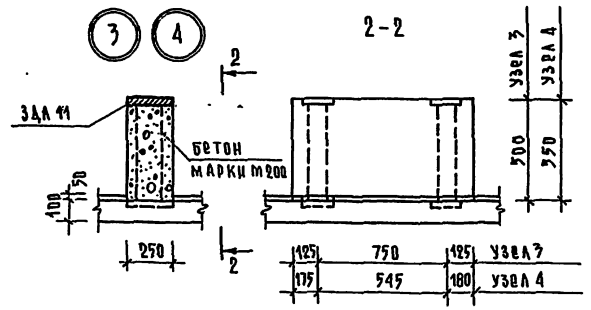

План крепления монорельсов машинного помещения

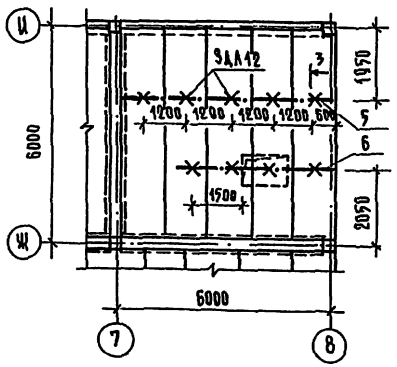

3-3

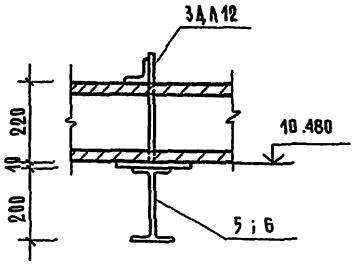

А-А

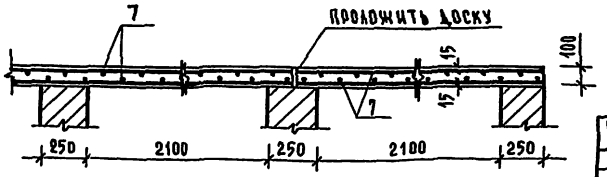

Марка поз.	Обозначение	Наименование	Кол.	Масса ед.кг	Примечания
		Изделия железобетонные			
		Перемычки			
ПР1	1.138-10 Вып.1	1ПР2-16,12,14	4	75	
ПР2		1ПР28-18.25.22	2	250	
		Изделия металлические			
ЗДЛ1	АС1.из-10.00	Закладная деталь ЗДЛ1	8	3.86	
ЗДЛ2	-12.00	ЗДЛ2	24	2.36	
ЗДЛ3	-10.00-01	ЗДЛ3	4	3.19	
ЗДЛ4	-02	ЗДЛ4	4	3.66	
ЗДЛ5	-03	ЗДЛ5	8	2.66	
ЗДЛ6	-11.00	ЗДЛ6	2	4.97	
ЗДЛ7	-10.00-04	ЗДЛ7	8	4.60	
ЗДЛ8	-11.00-01	ЗДЛ8	4	7.21	
ЗДЛ9	-02	ЗДЛ9	1	7.76	
ЗДЛ10	-03	ЗДЛ10	4	6.50	
ЗДЛ11	-04	ЗДЛ11	4	9.64	
ЗДЛ12	-12.00	ЗДЛ12	9	4.87	
		Подкрановые балки			
1	ГОСТ 8240-72	2Б20 ℓ=2600	2	47.84	
2		2Б20 ℓ=600	1	11.04	
3	ГОСТ 8239-72	Б20 ℓ=2600	2	54.6	
4	ГОСТ 5781-82	Ф16 АШ ℓ=1270	2	2.0	
5	ГОСТ 8239-72	Б20 ℓ=6000	1	126.0	
6		Б20 ℓ=4000	1	84.0	
7	ГОСТ 8478-66	Сетки 100/100/8/8			
		В=2300	6.6	18.71	м
		В=2500	6.6	20.30	м
		Материал			
		Бетон марки М200	2.2		м³

1. Общие примечания смотреть на листе 52
2. Данный лист смотреть совместно с листами 53÷55

Рук.маст.	Бикбов		
Н.контр.	Зайцева		
Гл.инж.м.	Самовер		
ГАП	Андрашкин		
Рукгр.ин.	Зайцева		
Ст.инж.	Авророва		
Вед.инж.	Парфенова		

Привязан

Инв.№

272-11-29.85 АС1

Универмаг торговой площадью 1650 кв. метров

План машинного помещения лифтов

Стадия	Лист	Листов
Р	54	

ЦНИИЭП торгово-бытовых зданий и туристских комплексов

Согласовано:

Инв.№ подл. | Подпись и дата | Взам.инв.№

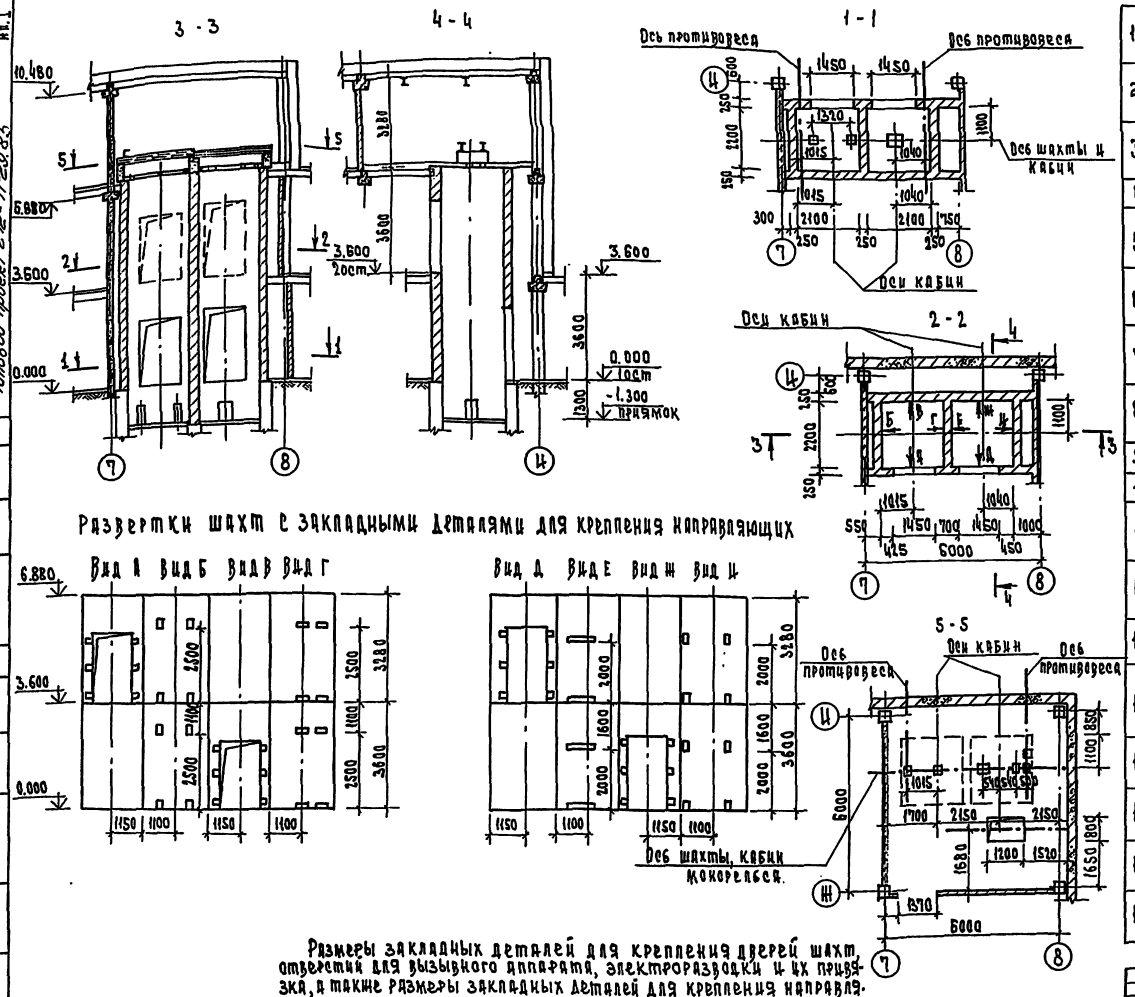

Развертки шахт с закладными деталями для крепления направляющих

Размеры закладных деталей для крепления дверей шахт, отверстий для вызывного аппарата, электроразводки и их привязка, а также размеры закладных деталей для крепления направляющих и их привязка в вертикальном и горизонтальном направлениях полностью соответствуют чертежам АТ-6.05-002 и АТ-6.05-003 раздел II.

1	Наименование, адрес и телефон заказчика			Альбом АТ-6.00-003, лист АТ-6.10-001
2	Реквизиты грузополучателя /почтовые, телеграфные, отгрузочные			
3	Название здания, в котором устанавливается лифт, и его почтовый адрес			
4	Назначение лифта	Лифт грузовой общего назначения		См. гр. 2 таблицы параметр
5	Грузоподъемность лифта в кг, и его скорость в м/с	500 кг 0.5 м/с	1000 кг 0.5 м/с	
6	Высота подъема кабины в м /высота от нижней до верхней остановки/	3,6 м		
7	Размеры кабины /ширина х глубина х высота/ в мм	1500х2000х х2000	1500х2000х х2200	
8	Требуется выход из кабины в две противоположные стороны			См. примеч. п. 8
9	Количество дверей шахты	2	2	
10	Число остановок кабины	2	2	
11	Отметки основных посадочных этажей /этажей связанных с выходом и входом из здания/ для пассажирских лифтов	—		
12	Напряжение сети, питающей лифт /220 или 380в/ При заказе на экспорт указать и частоту тока			
13	Система управления	Кнопочная, наружная с площадки основного этажа с вызовом кабины с люб. эт.		См. таблицу параметр
14	Этаж, с которого предусматривается управление грузовым лифтом /указать только при наружном кнопочном управлении/	с 1го этажа /0.000/		См. таблицу параметр
15	Управление пассажирскими лифтами /одиночное, парное, групповое/	—		См. примеч. п. 10
16	Число заказываемых лифтов одинаковой характеристики			
17	Место расположения шахты лифта /вне здания, внутри здания, в лестничной клетке/	внутри здания		
18	Желательный срок поставки лифта /год, квартал/			

272-11-29.85 АС1

Универмаг торговой площадью 1650 кв метров

Чертеж на заказ лифтов

Стадия	Лист	Листов
Р	55	

ЦНИИЭП торгово-промышленных зданий

Рук. маст. Биксон
Н. контр. Зайцева
Гл. инж. м. Самовер
ГАП Андрашников
Рук. гр. инж. Зайцева
Ст. инж. Назарова
Вед. инж. Парфенова

Привязан

Инв. № подл. | Подп. и дата | Взам. инв. №

Согласовано:

Ал. I

Типовой проект 272-11-29.85

Типовой проект 272-11-29.85 Ал.I

План

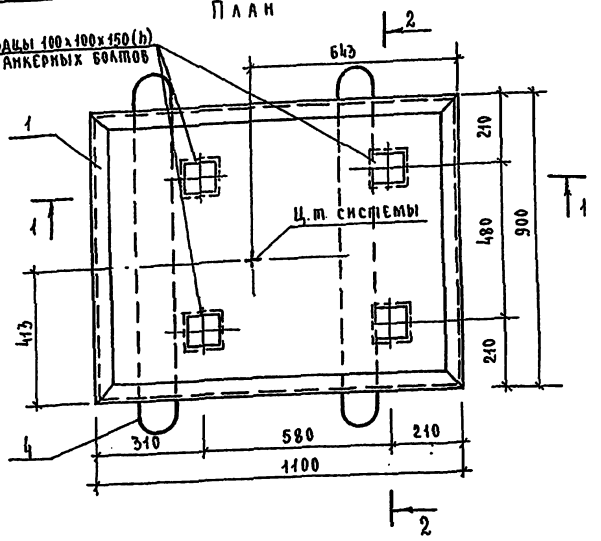

3-3

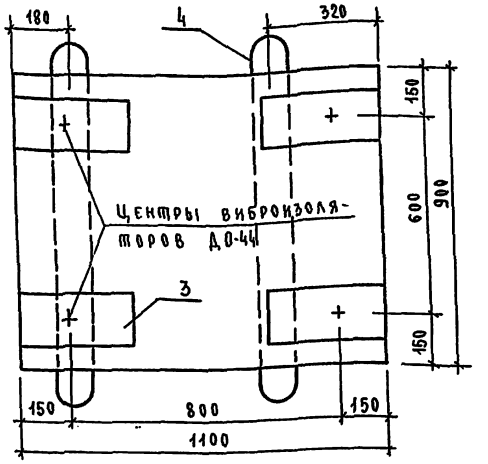

Деталь заделки анкера агрегата

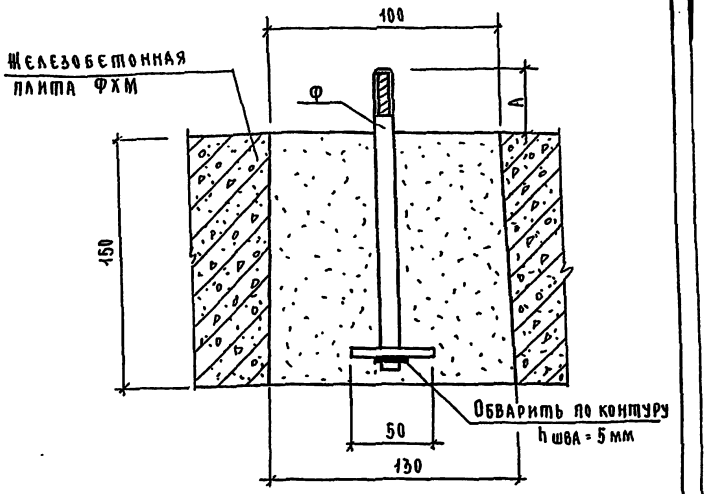

1-1

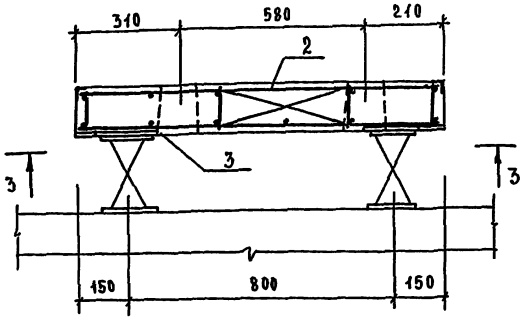

2-2

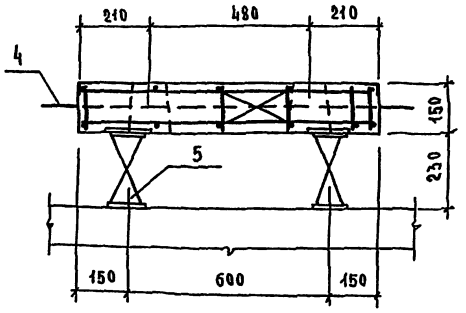

Крепление виброизолятора к железобетонной плите ФХМ

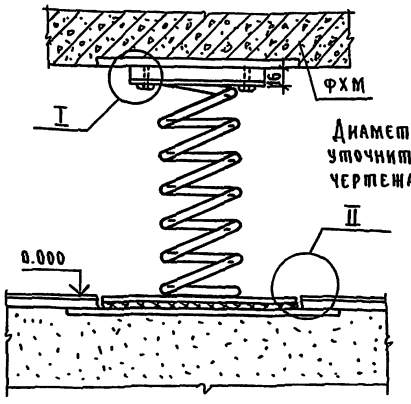

Диаметр анкера и размера уточнить по заводским чертежам агрегата

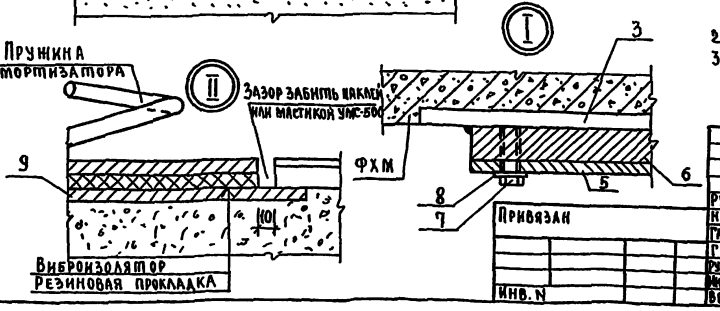

			Обозначение	Наименование	Кол.	Примечание
				Сборочные единицы		
А4	1		АС1.К2-0900.00	Рама Р-3	1	
А4	2		-12.00.00	Каркас К-4	1	
А4	3		-01.00.00	Деталь закладная ЗД-5	4	
А3	4		-06.00.00	Монтажная петля МП1	2	
А4	5	3.001-2	Вып.1	Виброизолятор Д0-44	4	
				Детали		
Б.ч.	6			-16х140 ГОСТ 103-76; ℓ=180	4	3.16
Б.ч.	7			Болт М10х20	8	0.023
Б.ч.	8			Пружинная шайба М10	8	0.004
Б.ч.	9			-8х120 ГОСТ 103-76; ℓ=320	4	4.00
				Материалы		
				Бетон марки 200	0.15	м³

1. Железобетонная плита ФХМ-1 разработана под холодильную машину МВ84-1-2
2. Устройство чистого пола выполнять до изготовления ФХМ
3. Виброизолятор Д0-44 поставляется заводом-изготовителем комплектно

Согласовано

Инв.№ подл. | Подпись и дата | Взам. инв.№

Привязан

Инв.№

Рук.мас	Биксон	
Н.контр	Зайцева	
Гл.инж.пр	Самойер	
ГАП	Андрашников	
Рук.гр.инж	Зайцева	
Инженер	Ломова	
Вед.инж	Марфенова	

272-11-29.85 -АС1

Универмаг торговой площадью 1650 кв. метров

Фундамент монолитный ФХМ1

Стадия	Лист	Листов
Р	56	

ЦНИИЭП торговых зданий и туристских комплексов

Альбом 1
Типовой проект 272-11-29.85

План

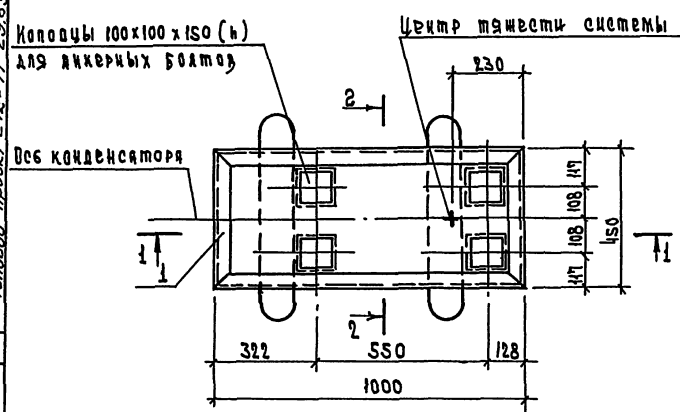

3 - 3

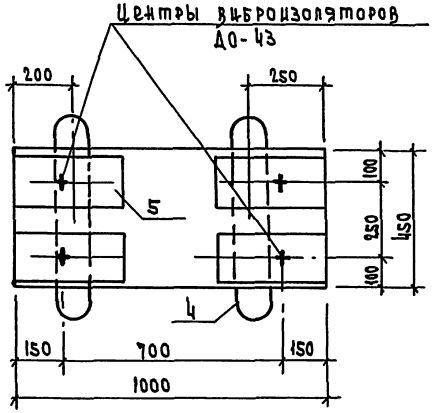

1 - 1

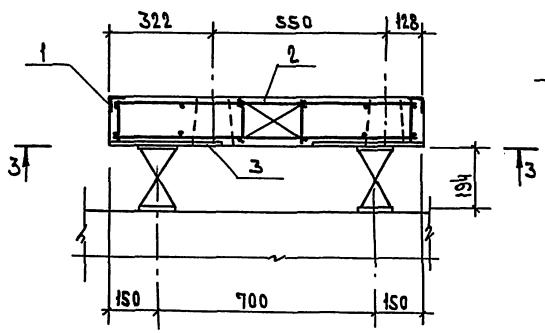

2 - 2

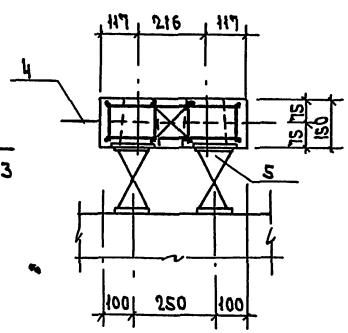

Формат	Зона	Поз.	Обозначение	Наименование	Кол.	Примечание
				Сборочные единицы		
А4		1	АС1.42-11.00.00	Рама Р-5	1	
А4		2	-14.00.00	Каркас К-6	1	
А3		3	-01.00.00	Изделие закладное ЗД5	4	
А3		4	-06.00.00-01	Монтажная петля МП2	2	
А4		5	3.001-2	вып. 1 Виброизолятор ДО-43	4	
				Материалы		
				Бетон марки 200	0.06	м³

1. Железобетонная плита ФХМ разработана под холодильную машину МКВБ-1-2, агрегат 1АКБ-1-2.
2. Детали крепления виброизоляторов и деталь заделки анкерных болтов см. лист 56.
3. Виброизолятор ДО-43 поставляется заводом-изготовителем комплектно.

Привязан		272-11-29.85 - АС1	
Инв.№	Гип Бикеев; Нач.отд. Зайцева; Гл.инж.пр. Семенов; Рук.гр. Зайцева; Инженер Комаев; Нач.сект. Парфенов	Универмаг торговой площадью 1650 кв. метров	Стадия Р; Лист 57; Листов
		Фундамент монолитный ФХМ-3	ЦНИИЭП

Типовой проект 272-11-29.85 АЛ

П Л А Н

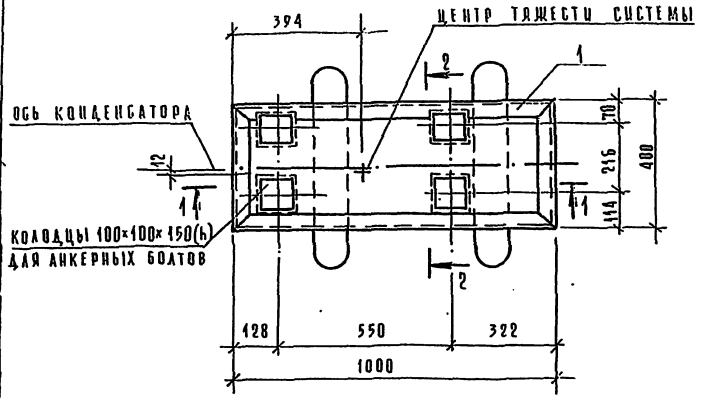

3—3

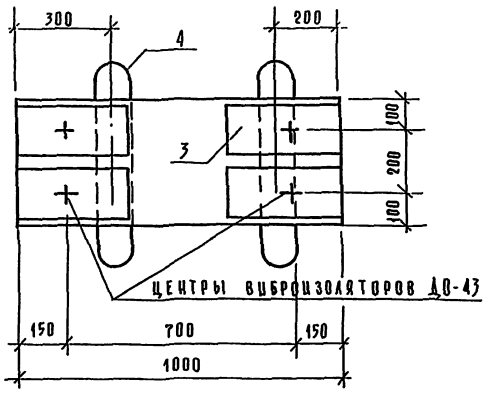

ФОРМАТ	ЗОНА	ПОЗ.	ОБОЗНАЧЕНИЕ	НАИМЕНОВАНИЕ	КОЛ.	ПРИМЕЧАНИЕ
				Сборочные единицы		
А4		1	АС1.М2-10.00.00	Рама Р-4	1	
А4		2	-13.00.00	Каркас К-5	1	
А3		3	-01.00.00	Деталь закладная ЗД5	4	
А3		4	-06.00.00	Монтажная петля МП-2	2	
А4			3.001-2 вып.1	Виброизолятор ДО-43	4	
				Материалы		
				Бетон марки 200	0,06	м³

1—1

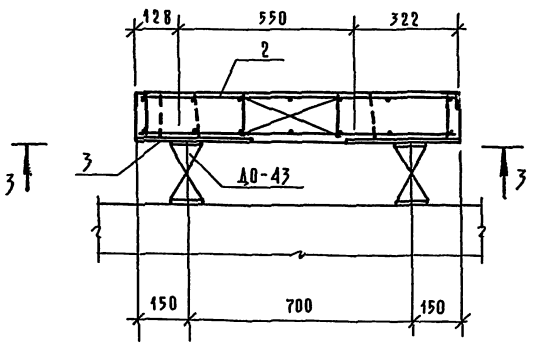

2—2

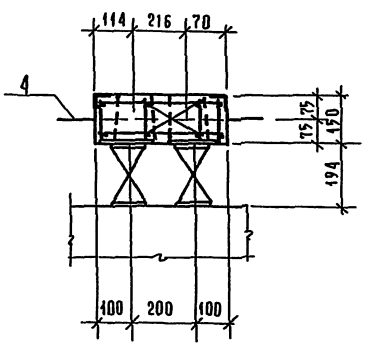

1. Железобетонная плита ФХМ разработана под холодильную машину ХМ1-6 и агрегаты АК4,5-1-2 ; АК6-1-2.
2. Детали крепления виброизоляторов и деталь заделки анкерных болтов в бетон см. лист 56.
3. Виброизолятор ДО-43 поставляется заводом изготовителем комплектно.

Согласовано

Инв. № подл. | Подп. и дата | Взам. инв. №

Привязан:

Инв. №

Рук. маст.	Бикбов		
Н. контр.	Зайцева		
Гл. инж.	Самовер		
Гап	Карашников		
Рук. гр. ин.	Зайцева		
Инженер	Адмова		
Вед. инж.	Парфенова		

272-11-29.85 АС1

Универмаг торговой площадью 1550 кв. метров

Фундамент монолитный (ФХМ-2, ФХМ-7)

Стадия	Лист	Листов
Р	58	

ЦНИИЭП торговых зданий и туристских комплексов

Витраж в осях 1÷7

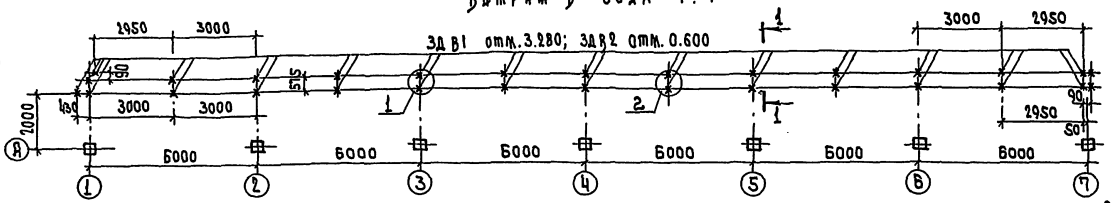

Витраж в осях А÷Б

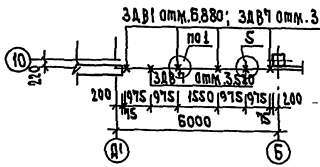

Остекленная перегородка в осях 2÷6

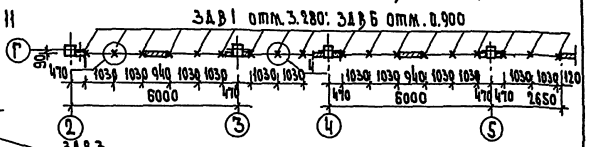

Витраж в осях Г÷Д

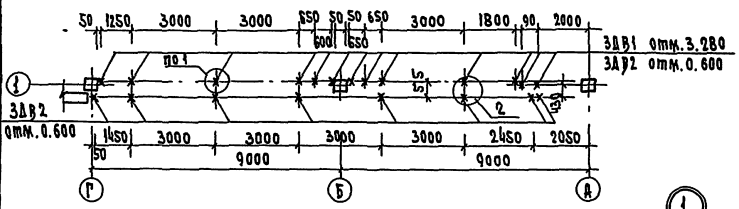

Витраж в осях 12÷11

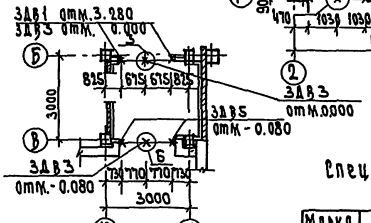

Тамбур и остекленные перегородки

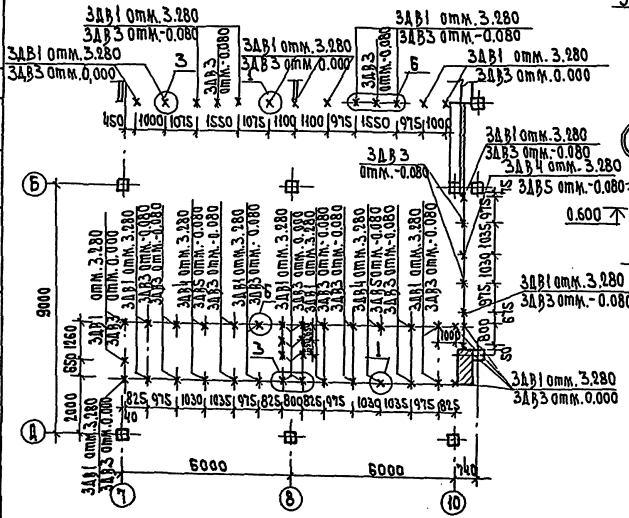

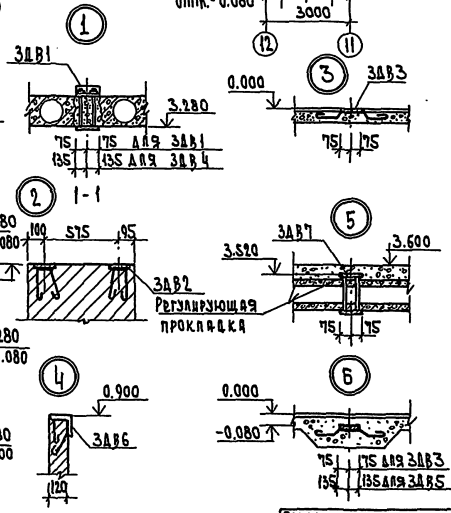

Спецификация к схеме расположения закладных деталей для крепления витражей

Марка поз.	Обозначение	Наименование	Кол.	Масса ед. кг	Примечание
		Изделия металлические			
3ДВ1	ДС1.ИЗ-04.00	3ДВ1	101	2.34	
3ДВ2	-06.00	3ДВ2	49	1.37	
3ДВ3	-05.00	3ДВ3	52	1.21	
3ДВ4	-04.00-01	3ДВ4	5	3.77	
3ДВ5	-05.00-01	3ДВ5	7	2.09	
3ДВ6	-08.00	3ДВ6	18	2.34	
3ДВ7	-07.00	3ДВ7	6	2.68	

Типовой проект 272-11-29.85 Ал.I

Согласовано:

Инв.№ подл. | Подпись и дата | Взам.инв.№

Привязан

Рук.мас.	Кикоя	
Н.контр.	Зайцева	
Гл.инж.пр.	Самотер	
ГИП	Кириллова	
Нач.отд.	Зайцева	
Гл.спец.	Фролов	

272-11-29.85 Ал

Универмаг торговой площадью 1850 кв. метров

Схема расположения закладных деталей для крепления витражей

Стадия	Лист	Листов
Р	59	

ЦНИИЭП

Типовой проект 272-11-29.85 Ал. I

Согласовано

Инв.№ подл. | Подпись и дата | Взам.инв.№

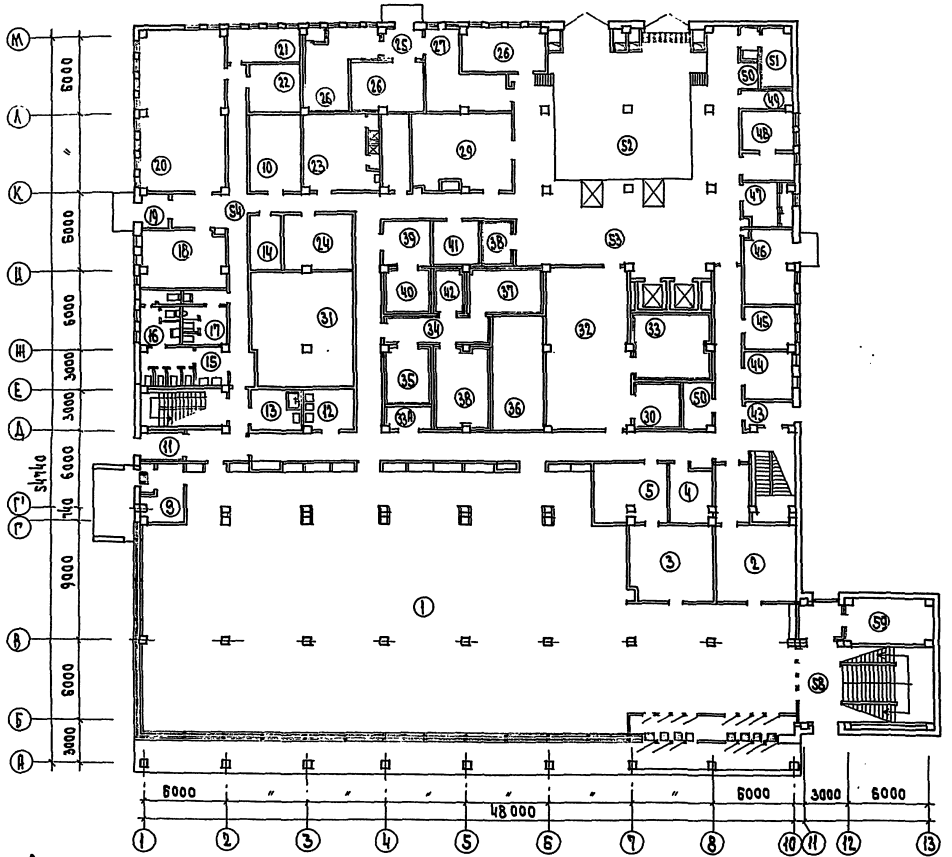

Номер	Наименование	Площадь м²
1-3	Овощные залы продовольственных товаров	760.8
4	Подсобное помещение кафетерия	12.2
5	Комплектовочная отдела заказов	29.7
9	Кладовая хлеба	11.0
10	Гардероб верхней одежды	23.6
11	Тамбур с вестибюлем	19.1
12-14	Подсобные помещения продм	34.4
15-17	Уборные и КАГ	12.6
18	Красный уголок	29.0
19	Тамбур	4.1
20-22	Помещения буфета	103.7
23-24	Гардеробы и душевые	57.3
25,43	Тамбур	14.6
26	Рециркамеры и насосная	58.2
27	Помещение для приема посуды	26.5
28-29	Помещения хранения упако-	47.4
	рочных материалов	
30,33	Охлаждаемые камеры	41.7
31,32	Кладовые продтоваров	148.1
34-42	Охлаждаемые камеры	151.4
44,46	Электрощитовая, тепл. пункт	36.4
45	Мастерская ремонта оборудов	12.0
47,48	Зарядная и рециркамера	30.2
49	Мусорокамера	5.5
50-51	Охлажд. камеры отходов	24.75
52-53	Дебаркадер и рампа	303.4
54	Коридоры	223.5
57	Тамбур главного входа	24.0
58	Аветница	52.6
59	Камера тепловой завесы	26.9

Согласно задания на корректировку типового проекта 272-11-13 „Универмаг, торговой площадью 1650 кв.м" разработан вариант увеличения торговой площади за счет подсобных помещений. В плане 1 этажа (лист 60) дано предложение увеличения торгового зала за счет подфасонок на 16,0 кв.м. В плане 2 этажа (лист 61) дано предложение по увеличению торгового зала промтоварного магазина за счет площадей кладовых на 204,5 кв.м. Переработка всех разделов проекта должна быть произведена привязывающей организацией.

Привязан

Инв.№

Рук.мас.	Бакоев		
Н.контр.	Богданова		
Гл.инж.	Самовер		
ГАП	Мирошников		
Рук.гр.	Хацкая		
Вед.арх.	Истомина		
Рук.гр.	Емченко		

272-11-29.85 АС1

Универмаг торговой площадью 1650 кв метров

Стадия | Лист | Листов
Р | 60

План 1 этажа с вариантом увеличения торговой площади

ЦНИИЭП торгово-бытовых зданий и экспериментального проектирования

Типовой проект 272-11-29.85 Ал.I

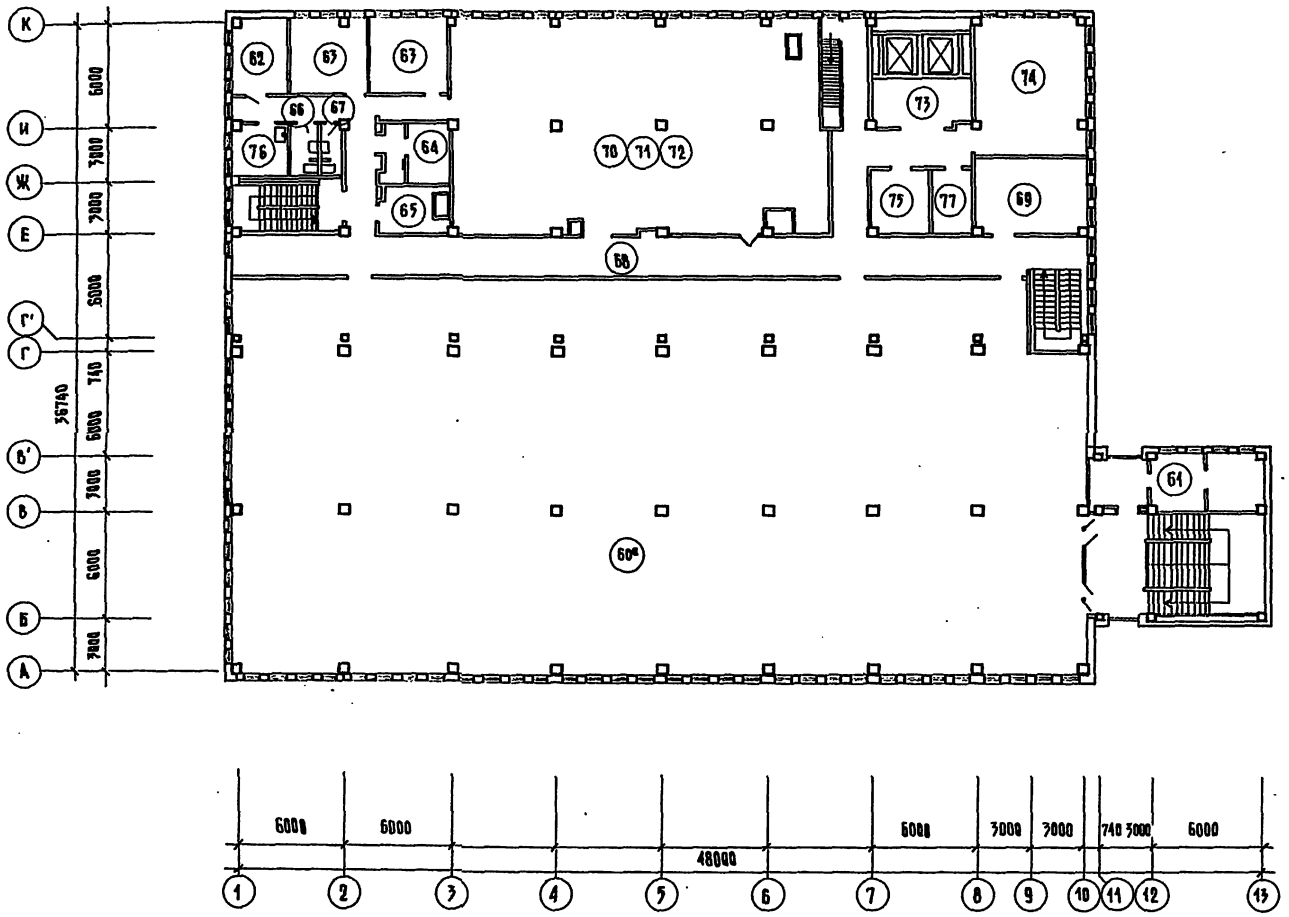

Номер	Наименование	Площадь м²
60а	Торговый зал непродовольственных товаров	1062.4
61	Помещение для дополнительного обслуживания покупателей	26.8
62	Кабинет директора	14.8
63	Контора	46.3
64	Главная касса	14.2
65	Кладовая уборочного инвентаря	11.5
66	Уборная женская	2.8
67	Уборная мужская	2.8
68	Коридоры	166.2
69	Гладильная	22.7
70	Кладовая готового платья, трикотажа, тканей, галантереи, парфюмерии.	248.0
71	Кладовая обуви	
72	Клад. посудохозяйствен, электро и радио тов, муз, фототоваров	
73	Разгрузочная	17.9
74	Помещение для хранения тары и прессования бум. отход.	53.0
75	Кладовая ювелирных изделий	12.5
76	Рекламно-декорацион. мастер.	11.1
77	Пом. для хранения упаковочных материалов и инвентаря	9,5

Примечание см. лист 60

СОГЛАСОВАНО:

Инв. № подл.	Подпись и дата	Взам. инв. №

ПРИВЯЗАН

Инв. №

Рук. маст.	Биксон	
Н. контр.	Богданова	
Гл. инж. м.	Самойлов	
ГАП	Андрашенко	
Рук. гр. инж.	Зайцева	
Под.-арх.	Костеренко	
Рук. гр. арх.	Дзюбенко	

272-11-29.85 АС1

Универмаг торговой площадью 1650 кв. метров

План 2 этажа с вариантом увеличения торговой площади

Стадия	Лист	Листов
РД	61	

ЦНИИЭП

Типовой проект 272-11-29.85 Ал.I

ТИПОВОЙ ПРОЕКТ

ТХМ - ТЕХНОЛОГИЯ И МЕХАНИЗАЦИЯ

Таблица 1

Ведомость рабочих чертежей

Лист	Наименование	Примечание
1	Общие данные	
2	План 1 этажа в осях 1-10, А-Д	
3	План 1 этажа в осях 1-10, Д-М	
4	План 2 этажа в осях 1-12, А-Г	
5	План 2 этажа в осях 1-10, Г-И	
6	Экспликация помещений	
7	Площадка уравнительная стационарная ПУС-3000. Установочный чертеж	
8	Вешало конвейерное с опуском Установочный чертеж	
9	Подъемный стол ПС-500 Установочный чертеж	

Таблица 2

Ведомость ссылочных и прилагаемых документов

Обозначение	Наименование	Примечание
Серия 1.271-5, выпуск VI	Прилагаемые документы Вешало конвейерное с опуском Ссылочные документы Спецификация оборудования	
СО		

Привязка типового проекта выполнена в соответствии с действующими нормами и правилами.

Гл. инженер привязки

Типовой проект разработан в соответствии с действующими нормами и правилами.

Гл. инженер проекта Мелкова Мелкова
Гл. инженер проекта Проскурина

Общие указания

Технология

Универмаг торговой площадью 1650 кв. м. предназначен для размещения в поселках и сельских населенных пунктах в составе торгового центра тип VII и для выборочного строительства.

Универмаг предназначен для продажи универсального ассортимента продовольственных и непродовольственных товаров по методу самообслуживания.

Универмаг запроектирован в 2х этажном здании. Объемно-планировочным решением предусмотрено следующее размещение помещений:

1 этаж - торговый зал продовольственных товаров, торговый зал вино-водочных товаров, кафетерий, отдел заказов, пункт приема посуды, помещения для подготовки к продаже продовольственных товаров, складские, подсобно-хозяйственные помещения;

2 этаж - торговый зал непродовольственных товаров, складские помещения, административно-бытовые помещения.

Продажа широкого ассортимента продовольственных товаров / мяса, рыбы, гастрономии, молочно-жировых товаров, бакалеи, кондитерских товаров, хлеба, хлебо-булочных изделий, овощей, фруктов и вин / организована по методу самообслуживания с оплатой покупок в расчетном узле. Продажа универсального ассортимента промышленных товаров в универмаге организована по методу самообслуживания с учетом комплексности спроса с оплатой через поэтажный расчетный узел.

Для покупателей запроектированы дополнительные виды услуг: бюро обслуживания, подгонка готового платья, граверовка надписей и монограмм, кафетерий, отдел заказов, прием посуды у населения.

Состав и площади помещений универмага откорректированы в соответствии со СНиП II-77-80. „Магазины. Нормы проектирования."

Распределение торговой площади универмага:
продовольственные товары — 614 кв. м,
непродовольственные товары — 975 кв. м,
дополнительные виды обслуживания покупателей - 61 кв. м
Режим работы универмага — 1.5 смены.
Ориентировочный штат универмага - 200 человек.
Штат в максимальную смену - 140 человек.

Механизация

Доставка промышленных товаров и продуктов в универмаг осуществляется автотранспортом универсальным и специализированным как средней грузоподъемности, так и большегрузными автомашинами-рефрежераторами, грузовыми троллейбусами.

Разгрузка автотранспорта производится в дебаркадере. Дебаркадер рассчитан на два разгрузочных места и оборудован разгрузочной платформой высотою от уровня проезжей части 1,2 метра. Разгрузка хлебо-булочных изделий обособлена и производится со стороны бокового фасада на крытую разгрузочную площадку. Разгрузочная площадка оборудована подъемным столом „ПС-500", посредством которого производится съем хлебо-булочных изделий, поставляемых в передвижных контейнерах.

В проекте предусмотрена возможность работы с грузами, поставляемыми в таре-оборудовании, для чего разгрузочная платформа дебаркадера оборудована выравнивающими устройствами посредством которых производится выравнивание погрузочной высоты автомашины и рампы.

Транспортировка доставленных грузов осуществляется следующим образом: грузы, поставляемые в малогабаритных передвижных контейнерах с помощью выравнивающих устройств свободно выкатываются с автомашин и транспортируются к местам хранения. Грузы на поддонах, а также в таре-оборудовании типа „ТОС" (стационарный) к местам хранения могут транспортироваться как грузовыми тележками с подъемными вилами „ТГВ-500", так и электропогрузчиками ЭП-0806. Электропогрузчики осуществляют также штабелирование грузов в кладовых. Транспортировка отдельных партий грузов может осуществляться грузовыми тележками типа „ТГ".

Подача промышленных товаров на 2-й этаж осуществляется двумя грузовыми лифтами грузоподъемностью 500 и 1000 кг.

В кладовой „Готовое платье, трикотаж, ткани установлены конвейер-вешала с опуском, на подвесках которых хранится одежда в подвешенном состоянии. Уборка подсобных помещений, торговых залов осуществляется электромеханическими агрегатами.

Инв. №			Привязан	
			272-11-29.85 ТХМ	
Нач. техн. с	Калугин		Универмаг торговой площадью 1650 кв. метров	Стадия: Р; Лист: 1; Листов: 9
Н. контр.	Бычкова			
ГИП	Мелкова		Общие данные	ЦНИИЭП торгово-бытовых зданий и туристских комплексов
Рук. груп.	Мудрова			
Ст. инж.	Шапиро			

Согласовано: ГИП МЕХН. ПРОСКУРИНА

Инв. № подл. | Подп. и дата | Взам. инв. №

Типовой проект 272-11-29.85 Ал. I

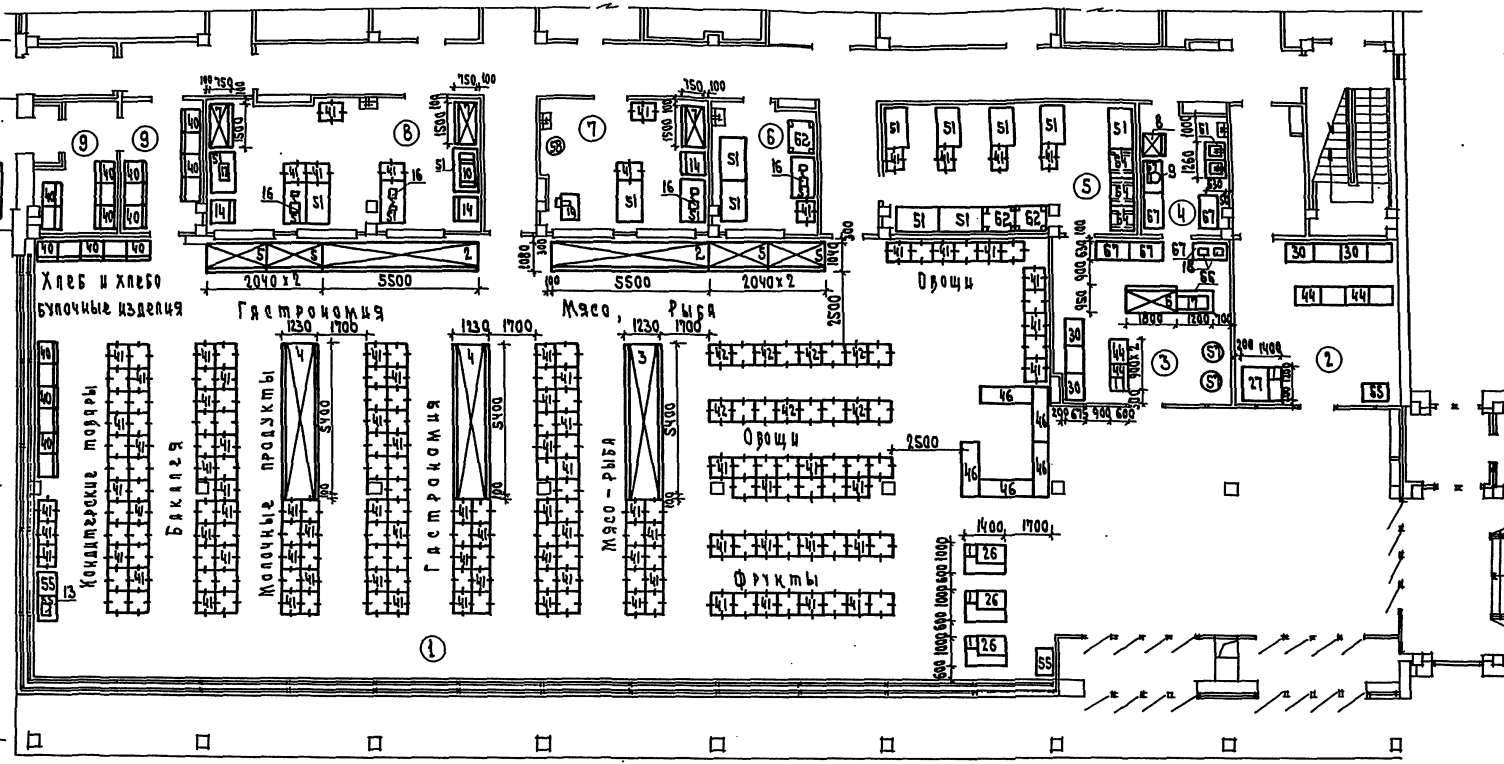

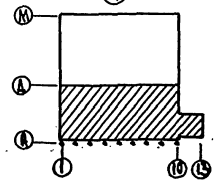

			272-11-29.85 ТХМ
Привязан.			Универмаг торговой площадью 650 кв. метров
			План 1 этажа в осях 1-10, А-Д
			Стадия Р, Лист 2, Листов
			ЦНИИЭП

Согласовано: Рук.гр. ЭО, Рук.гр. ВК, Рук.гр. ОВ, Рук.гр. СС, Рук.гр. ТМ, Рук.гр. ГСН, Рук.гр. ПОС, Рук.гр. ГП, Рук.гр. ПОВ, Рук.гр. ГП, Рук.гр. ГП, Рук.гр. ГП

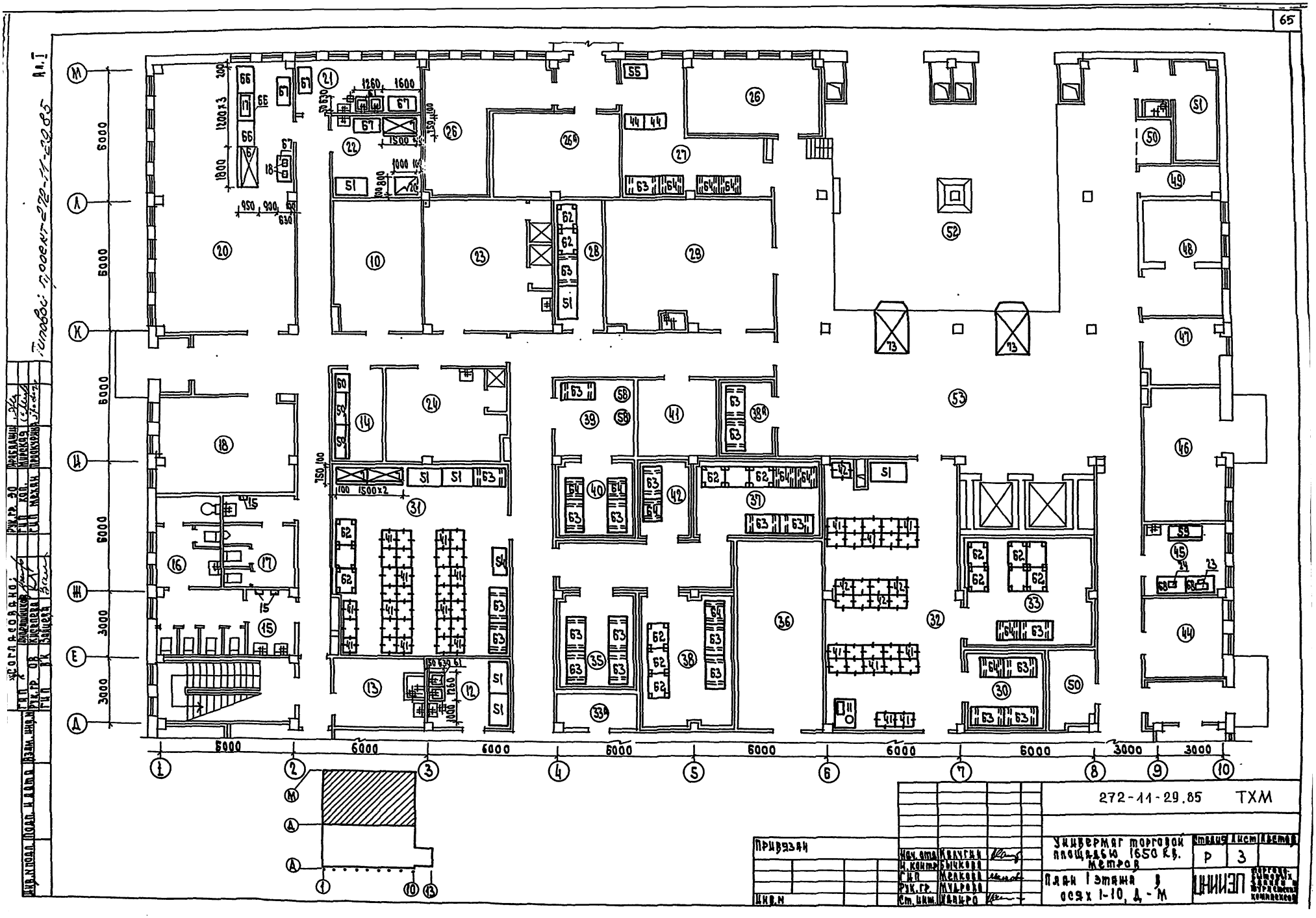
Типовой проект 272-11-29.85 Ал.I
272-11-29.85 ТХМ
Универмаг торговой площадью 1650 кв. метров
План I этажа в осях 1-10, Д-М
Стадия Р
Лист 3
Привязан
Инв.№
Нач. отд. Калугин
Н. контр. Бычкова
ГИП Мелкова
Рук. гр. Мудрова
Ст. инж. Хапиро
ЦНИИЭП торгово-бытовых зданий и туристских комплексов
Согласовано:
ГИП Кисилева
Рук. гр. ОВ Кисилева
ГИП ВК Зайцева
Рук. гр. ЭО
ГИП КОП
ГИП Механ
Проверил
Проверил
Проверил
Проверил
Инв.№ подл. Подп. и дата Взам. инв.№

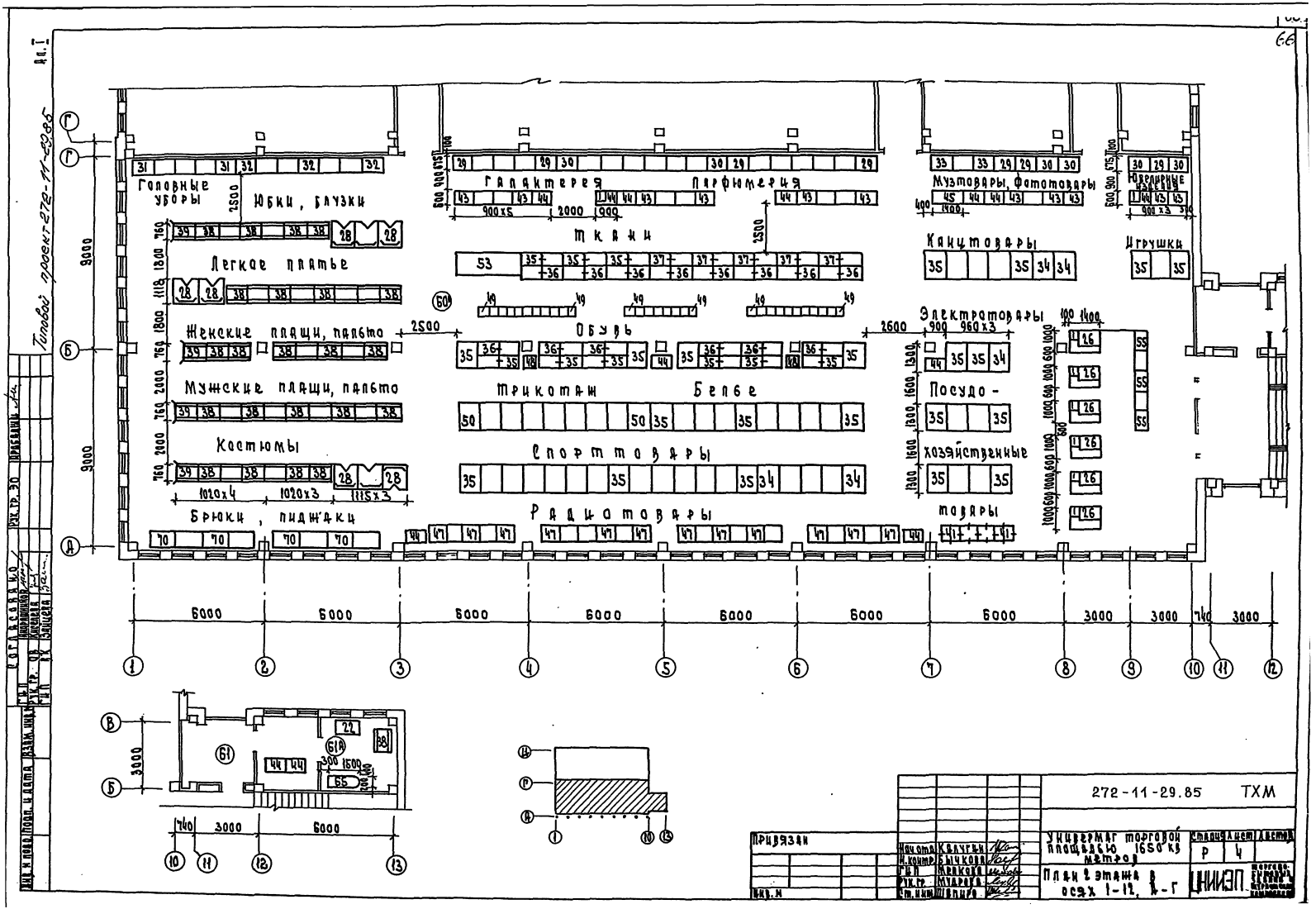
Головные уборы
Юбки, блузки
Легкое платье
Женские плащи, пальто
Мужские плащи, пальто
Костюмы
Брюки, пиджаки
Галантерея
Парфюмерия
Ткани
Обувь
Трикотаж
Белье
Спорттовары
Радиотовары
Музтовары, фототовары
Канцтовары
Ювелирные изделия
Игрушки
Электротовары
Посудо-хозяйственные товары
272-11-29.85 ТХМ
Универмаг торговой площадью 1650 кв метров
План 2 этажа в осях 1-12, А-Г
ЦНИИЭП
Привязан
Инв. №
Согласовано
Типовой проект 272-11-29.85
Ал. I

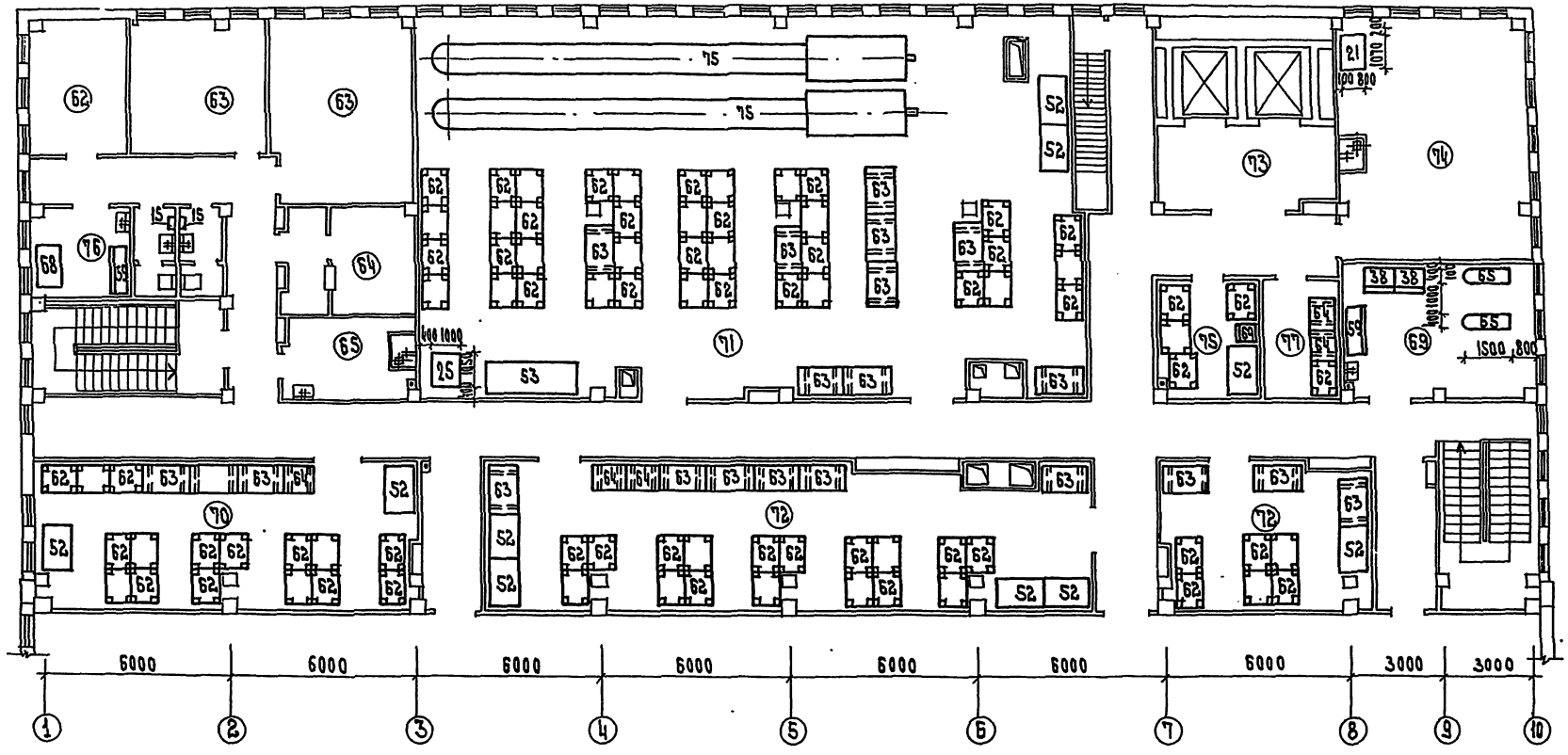

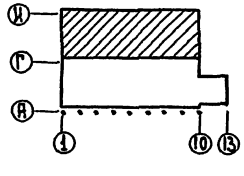

272-11-29.85 ТХМ

Универмаг торговой площадью 1650 кв. метров

План 2 этажа в осях 1-10, Г-И.

Стадия	Лист	Листов
Р	5	

ЦНИИЭП торгово-бытовых зданий и туристских комплексов

Привязан

Инв. №

Нач. техн. Калугин
Н. контр. Бычкова
ГИП Мелкова
Рук. гр. Мудрова
Ст. инж. Шапиро

Согласовано:
Рук. гр. 30 Гл. механ. Прокладчик
Инв. № подл. | Подп. и дата | Взам. инв. №
Рук. гр. 03 Киселева
Гл. ВК Зайцева

Пом.	Наименование	Пом.	Наименование	Пом.	Наименование
1	Торговый зал продовольственного магазина	28	Помещение для хранения упаковочных материалов и инвентаря	52	Дебаркадер
2	Торговый зал вино-водочных товаров	29	Помещение для хранения тары и контейнеров обменного фонда	53	Рампа дебаркадера
3	Торговый зал кафетерия и отдела заказов	30	Охлаждаемая камера вино-водочных товаров	59	Камера тепловой завесы
4	Подсобное помещение кафетерия	31	Кладовая бакалеи и кондитерских товаров	60а	Торговый зал непродовольственных товаров
5	Комплектовочная отдела заказов	32	Кладовая овощей, фруктов и вино-водочных товаров	61	Бюро обслуживания
6	Подфасовочная овощей и фруктов	33	Охлаждаемая камера овощей и фруктов	61а	Мастерская подгонки одежды
7	Подфасовочная мяса и рыбы	35	Охлаждаемая камера рыбы	62	Кабинет директора
8	Подфасовочная гастрономии и молочных товаров	36	Машинное отделение охлаждаемых камер	63	Контора
9	Кладовая хлеба	37	Охлаждаемая камера гастрономии	64	Главная касса
10	Гардероб верхней одежды	38	Охлаждаемая камера молочных товаров	65	Помещение для хранения уборочного инвентаря
12	Моечная	38а	Охлаждаемая камера ночного завоза молочных товаров	69	Гладильная
13	Помещение для хранения уборочного инвентаря	39	Разрубочная	70	Кладовая обуви
14	Бельевая	40	Охлаждаемая камера мяса	71	Кладовая готового платья, трикотажа, тканей, галантереи и парфюмерии
15	Женская уборная	41	Машинное отделение охлаждаемых камер	72	Кладовая посудохозяйственных, электро и радиотоваров, музыкальных, фото и спорт товаров, игрушек
16	Комната личной гигиены женщин	42	Охлаждаемая камера кондитерских товаров	73	Разгрузочная
17	Мужская уборная	44	Электрощитовая	74	Помещение для хранения тары и прессования бумажных отходов
18	Красный уголок	45	Мастерская мелкого ремонта оборудования	75	Кладовая ювелирных изделий
20	Буфет для персонала	46	Тепловой пункт	76	Рекламно-декорационная мастерская
21	Моечная буфета	47	Венткамера	77	Помещение для хранения упаковочных материалов и инвентаря
22	Подсобное помещение буфета	48	Зарядная		
23	Гардероб женский	49	Камера для мусора		
24	Гардероб мужской	50	Место установки холодильного агрегата		
26	Венткамера	51	Охлаждаемая камера отходов		
26а	Насосная оборотного водоснабжения				
27	Помещение для приема стеклопосуды				

Типовой проект 272-11-29.85 Ал. I

Согласовано:

Инв. № подл. | Подп. и дата | Взам. инв. №

Гл. ин. | Инв. № подл.

272-11-29.85 ТХМ

Привязан

Инв. №

Инженер	Калугин	
Инженер	Бычкова	
Гл. ин.	Мелкова	
Рук. груп.	Чудрова	
Ст. инж.	Шапиро	

Универмаг торговой площадью 1650 кв. метров

Экспликация помещений

Стадия	Лист	Листов
Р	6	

ЦЕНИНИ

Фрагмент плана 1 этажа

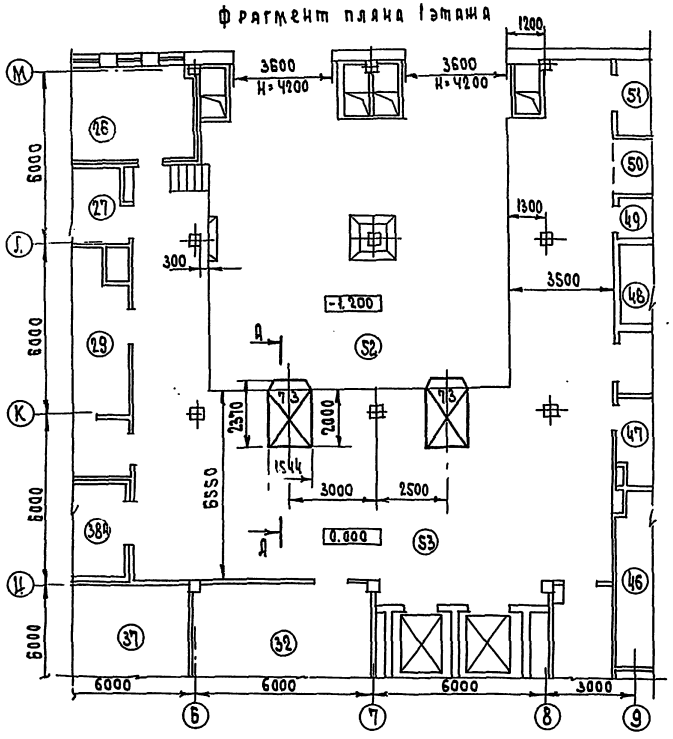

Приямок для установки площадки ПУС-3000

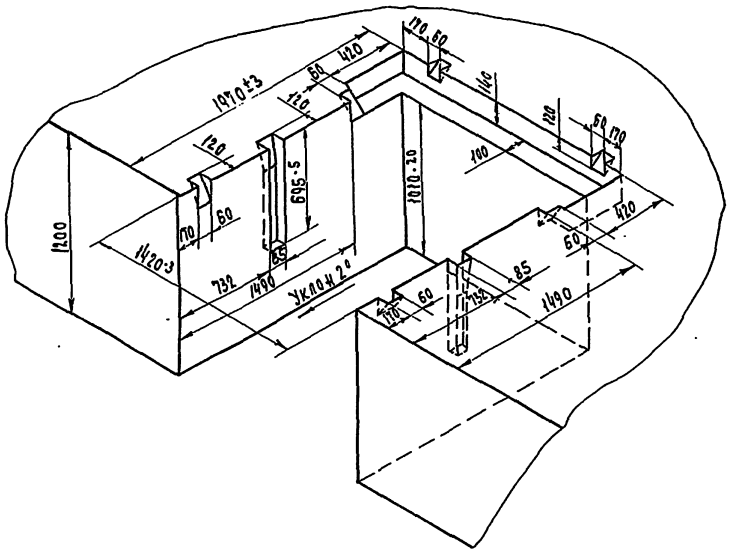

А-А повернуто

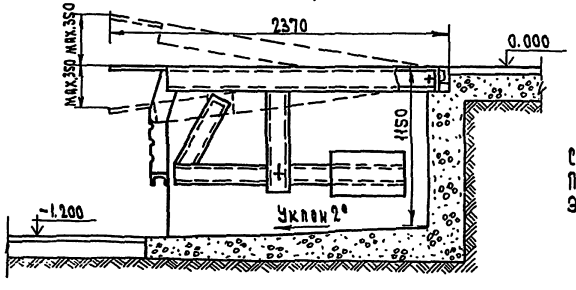

Техническая характеристика площадки уравнительной стационарной ПУС-3000

Грузоподъемность, кг	—	3000
Отклонения от горизонтального положения, мм	—	± 350
Габаритные размеры, мм		
длина	—	2370
ширина	—	1544
высота	—	1150
Масса, кг	—	442

Стенки приямка для установки площадки ПУС-3000 бетонируются.
Экспликацию помещений см. лист 6

Согласовано:

ГИП	Андрашников	
ГИП	Самовер	
ГИП технол.	Мелкова	

Инв. N подл. | Подп. и дата | Взам. инв. N

Нач. отд.	Калугин		
Н. контр.	Бычкова		
ГИП	Проскурина		
Ст. инж.	Раздоровская		
Ст. инж.	Филюкова		

272-11-29.85 ТХМ

Универмаг торговой площадью 1650 кв. метров

Площадка уравнительная стационарная ПУС-3000. Установочный чертеж

Стадия	Лист	Листов
Р	7	

ЦНИИЭП торгово-бытовых зданий и туристских комплексов

Инв. N

Типовой проект 272-11-29.85 Ал.1

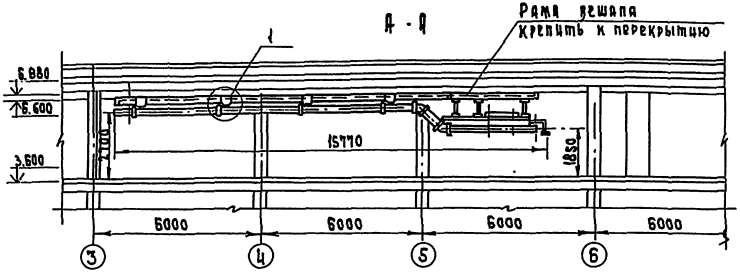

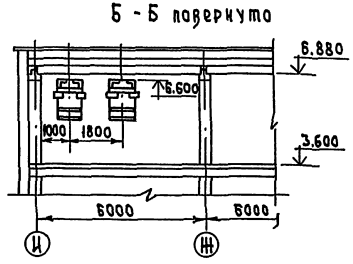

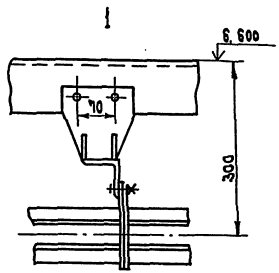

Фрагмент плана 2 этажа

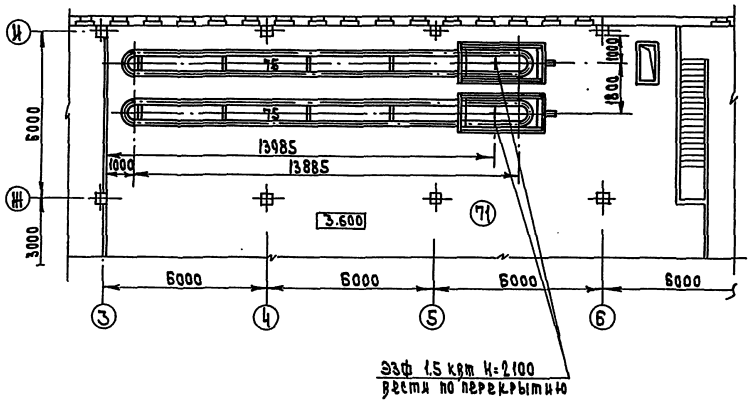

Схема расположения рам для крепления вешала конвейерного

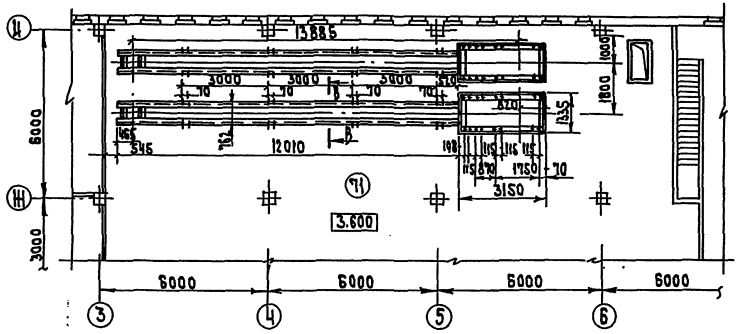

В - В повернуто

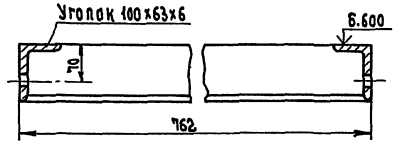

Техническая характеристика

Вешала конвейерного с опуском

Расчетное количество изделий из расчета 20 изд. на 1 пог. м, шт — 600
Скорость движения подвесок, м/сек — 0.3
Направление движения подвесок — реверсивное.
Установочная мощность, квт — 1.5

Крепление рамы вешала к перекрытию см. лист
Экспликацию помещений см. лист 6

| | | |

Типовой проект 272-11-29.85 Ал. I

А - А

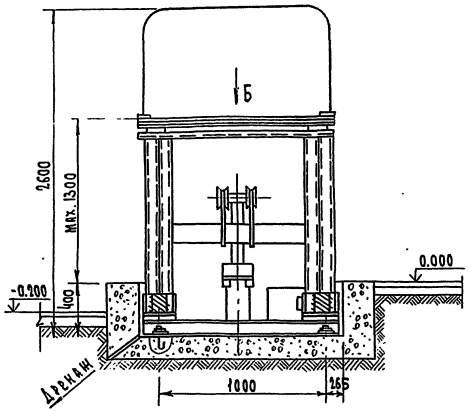

Схема расположения фундаментных болтов

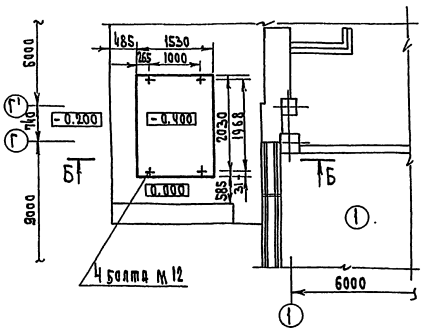

Б - Б

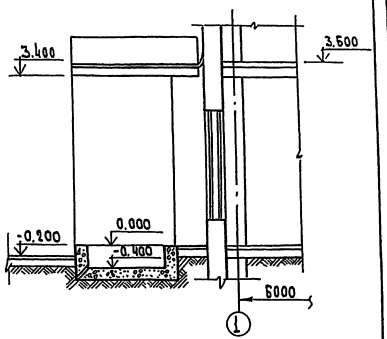

Фрагмент плана 1 этажа

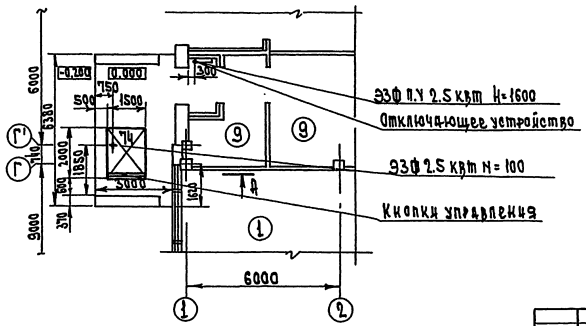

Вид Б

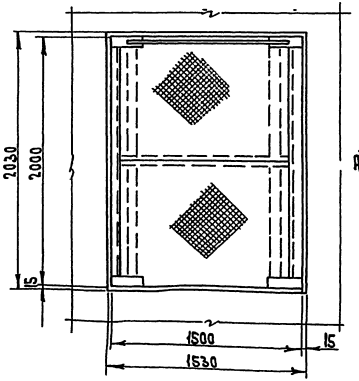

Экспликацию помещений см. лист 6

Техническая характеристика подъемного стола ПС-500

Грузоподъемность, кг	—	500
Максимальная высота подъема, мм	—	1300
Установочная мощность, квт	—	2.5
Габаритные размеры, мм		
длина	—	2000
ширина	—	1500
высота	—	2600
Масса, кг	—	750

Согласовано:

Инв. № подл.	Подп. и дата	Взам. инв. №
Гл.	Инженер	
Гл.	Самсонов	
Гл.	Мелкова	
Гл. техн.		

Нач. отд.	Калугин		
Н. контр.	Бычкова		
Г.И.П.	Проскурина		
Ст. инж.	Разволоцкая		
Ст. инж.	Шилюкова		

272-11-29.85 ТХМ

Универмаг торговой площадью 1650 кв. метров

Подъемный стол ПС-500
Установочный чертеж

Стадия	Лист	Листов
Р	9	

ЦНИИЭП торгово-бытовых зданий и туристских комплексов

Типовой проект 272-11-29.85 Ал.1

ТИПОВОЙ ПРОЕКТ

АС2 — Витражи

Таблица 1

Ведомость рабочих чертежей

Лист	Наименование	Примечание
1	Общие данные	
2	Спецификация элементов витражей, тамбуров и перегородки	
3	Схема расположения элементов витража в осях 1÷7	
4	Схема расположения элементов витражей в осях Г÷А, А÷Б и по осям В, А'	
5	Схема расположения элементов витражей в осях 1÷10, 12÷1	
6	Схема расположения элементов витражей в осях И÷А, Г÷Ц, Д÷Л.	
7	Схема расположения элементов витражей в осях М÷Д, 8÷1	
8	Схема расположения элементов тамбура в осях 7÷10 и остекленных перегородок	
9	Схема расположения элементов остекленной перегородки. Узлы 19, 20, 21	
10	Монтажные узлы 1, 2, 3, 4, 6, 7, 8	
11	Монтажные узлы 13, 16, 17, 18	
12	Монтажные узлы 5, 9, 10, 11, 12, 14, 15	

Общие указания

1. Конструкции витражей, тамбуров, перегородки разработаны на стадии КМ в соответствии с архитектурно-строительной частью проекта „Универмаг торговой площадью 1650 кв. метров."
2. Монтажные элементы приняты по типовой серии 1.236.4-8 "Окна и балконные двери из алюминиевых сплавов для общественных зданий" выпуск 2 и серии 1.236.4-7/84. Витрины и тамбуры из алюминиевых сплавов для общественных зданий" выпуски 2, 3, 4. Компоновка монтажных элементов переработана в соответствии с условиями данного объекта.
3. Изготовление монтажных элементов производится на специализированных предприятиях по чертежам КМД. Технические условия изготовления должны соответствовать ГОСТ 21519-76.
4. Декоративная и антикоррозионная защита алюминиевых конструкций должны соответствовать ГОСТ 21519-76. Цвет анодирования выбирается заказчиком при привязке проекта.
5. Общие указания по изготовлению изделий, их монтажу, заделке строительных зазоров и эксплуатации приведены в техническом описании соответствующих выпусков.
6. Створные монтажные элементы поставляются заводом-изготовителем укомплектованными скобяными изделиями и приборами открывания.
7. Монтаж конструкций производится по схемам, приведенным в проекте по окончании строительно-монтажных работ, связанных с мокрыми процессами. Закладные детали к началу монтажа должны быть надежно закреплены, и выведены на проектные отметки и выверены.

   Монтажные детали к стойкам приварить до установки их в проектное положение. Во время производства сварочных работ алюминиевые конструкции должны быть защищены от попадания искр электросварки.

   Нарезка элементов из погонажных алюминиевых изделий, приведенных в спецификации производится по месту.
8. Остекление витражей производится по окончании монтажных работ. Размещение подкладок под стекло и стеклопакеты приведено в соответствующих выпусках серии 1.236.4-7/84; 8. Установка подкладок подтверждается актом на скрытые работы.

Таблица 2

Ведомость ссылочных и прилагаемых документов

Обозначение	Наименование	Примечание
	Ссылочные документы	
1.236.4-7/84	Витрины и тамбуры из алюминиевых сплавов для общественных зданий	
1.236.4-8	Окна и балконные двери из алюминиевых сплавов для общественных зданий	

Согласовано:

Инв.№ подл. | Подпись и дата | Взам. инв.№

Привязка настоящего типового проекта выполнена в соответствии с действующими нормами и правилами

Гл. архитектор проекта
Гл. инженер проекта

Настоящий проект выполнен в соответствии с действующими нормами и правилами

Гл. архитектор проекта /Андрашников Э.Ю./
Гл. инженер проекта /Рудник О.М./

Привязан

Инв.№

272-11-29.85 АС2

ГИП	Рудник		
Рук. гр.	Скотникова		
Ст. инж.	Савкина		
Н. контр.	Андрашн		

Универмаг торговой площадью 1650 кв метров

Общие данные

Стадия	Лист	Листов
Р	1	12

ЦНИИЭП торгпромзданий

Типовой проект 272-11-29.85 Ал I

Марка поз.	Обозначение	Наименование	Кол	Масса ед, кг	Примечание
		Изделия алюминиевые			
		Оконные блоки			
1	Серия 1.236.4-8 вып.2	ОАК 18-09Ш,	140	22.65	
2		ОАК 18-09А,	9	11.13	
3		ОАК 18-12А,	4	12.32	
	Тамбурные и дверные блоки, створки, рамы, стойки, ригели				
4	Серия 1.236.4-7/86 вып.2	Тамбурный блок ТАД(т)30-20,	12	43.2	
5		ТАН(т)30-15,	2	31.8	
6	Серия 1.236.4-7/86 вып.3	Дверной блок ДАД(т)21-10ПВ	8	23.6*)	
7		ДАД(т)21-10ВН	16	23.2*)	
8		ДАД(т)21-15ПН	1	46.0*)	
9		ДАД(т)21-15ВШ	2	39.9*)	
10	Серия 1.236.4-7/86 вып.2	Створка тамбурная ТАН(т)15-05	3	8.7	
11	Серия 1.236.4-7/86 вып.4	Рама ВАОЛ(т)24-30Ф,	7	57.74	
12		Рама ВАОЕ(т)24-30Ф,	7	50.86	
13		Рама ВАОЕ(т)24-06С,	2	30.06	
14		Стойка ВОСЛ(т)24-03,	3	9.31	
15		ВОСЛ(т)24-30,	3	9.31	
16		ВОСЛ(т)24-33,	3	10.54	
17		ВОСЛ(т)30-02,	5	11.28	
18		ВОСЛ(т)30-20,	7	11.28	
19		ВОСЛ(т)30-22,	10	12.66	
20		ВОСЕ(т)24-02,	4	8.45	
21		ВОСЕ(т)24-20,	4	8.45	
22		ВОСЕ(т)24-22	2	9.60	
23		Ригель ИВО(т)-30,	8	9.42	
24		ИСО(т)-30,	8	9.36	
25		ИНО(т)-30,	8	9.42	
26		ИВО(т)-29.5,	1	9.27	
27		ИСО(т)-29.5	1	9.20	
28		ИНО(т)-29.5,	1	9.27	
29		ИВО(т)-24,	1	7.53	
30		ИСО(т)-24,	1	7.48	
31		ИНО(т)-24,	1	7.53	
32		ИВО(т)-15,	3	4.71	
33		ИСО(т)-15,	1	4.68	
34		ИНО(т)-15,	3	4.71	
35		ИВО(т)-14.5	1	4.55	
36		ИСО(т)-14.5,	1	4.52	
37		ИНО(т)-14.5,	1	4.55	
38		Ригель ИВО(т)-11,	5	3.45	
39		ИСО(т)-11,	28	3.43	
40		ИНО(т)-11,	19	3.45	
41		ИВО(т)-10,	5	3.14	
42		ИСО(т)-10,	5	3.12	
43		ИНО(т)-10,	5	3.14	
44		ИВО(т)-08,	11	2.50	
45		ИСО(т)-08,	11	2.50	
46		ИНО(т)-08,	11	2.50	
47		ИВО(т)-06.5,	1	2.03	
48		ИСО(т)-06.5,	1	2.02	
49		ИНО(т)-06.5,	1	2.03	
50		ИВО(т)-04.5,	1	1.41	
51		ИСО(т)-04.5,	1	1.41	
52		ИНО(т)-04.5,	1	1.41	
53		ИВЕ(т)-30,	6	8.61	
54		ИСЕ(т)-30,	6	9.36	
55		ИНЕ(т)-30,	6	8.61	
56		ИВЕ(т)-29.5	2	8.47	
57		ИСЕ(т)-29.5	2	9.20	
58		ИНЕ(т)-29.5,	2	8.47	
59		ИВЕ(т)-18,	1	5.16	
60		ИСЕ(т)-18,	1	5.61	
61		ИНЕ(т)-18,	1	5.16	
62		ИВЕ(т)-12.5,	1	3.58	
63		ИСЕ(т)-12.5,	1	3.90	
64		ИНЕ(т)-12.5,	1	3.58	
65		ИВЕ(т)-06.5,	2	1.86	
66		ИСЕ(т)-06.5,	2	2.02	
67		ИНЕ(т)-06.5,	2	1.86	
68		Решетка ТАШ 18-0.5,	2	9.04	
69	Серия 1.236.4-7 вып.4	Вкладыш Ц(т)-01,	140	0.078	
		Стеклопакеты	1*		
70	ГОСТ 24866-81	1600х700х23,	140	28.00	
71		1690х790х25,	9	33.50	
72		1690х1090х23,	4	46.00	

Марка поз.	Обозначение	Наименование	Кол	Масса ед, кг	Примечание
		Погонажные изделия из алюминиевых профилей			
	Серия 1.236.4-7	Нащельник ПА(т)-71,	351	0.28	пр30-35шт пр24-26шт
		Слив ПА(т)-73,	60	0.28	крат30
		Штапик ПА(т)-68	102	0.23	кр.6.0
	Серия 1.236.4-8	Скоба ПА-57В,	700	0.09**)	с 0.05
		Нащельник ПА-56г,	875*)	0.41	кр5.6
		ПА-154А,	752*)	0.47	кр.4.7
		ПА-155,	752*)	0.12	кр 4.7
		ПА-144А,	24	0.59	кр 6.0
		Слив ПА-129,	156*)	0.67	кр 6.0
		ПА-295А,	24	0.45	кр. 6.0
	Номенклатура ВЗСАК	Профиль А268	28	0.825	кр 4.0
		Уголок А-184,	210	0.76	кр 6.0
		Стальные элементы			
	ГОСТ 8510-72	L 50х32х3,	120	1.90	
		L 100х63х8,	32		
	ГОСТ 19903-74	-2х600х1420	3	13.38	
		Комплектующие материалы и изделия			
	ГОСТ 18124-75	Асбестоцементный лист, м²	44		8 мм
	Серия 1.236 4-7	Пружинка Ж(т)-01,	3800	0.02	
		Уплотнитель ПР-65Ц, м	2300*)	0.04	
		Уплотнитель губчатый, м	20	0.03	2х20
		Гернит ф40, м	300		
	ГОСТ 4640-84	Минеральная вата, м³	3.2		
	ГОСТ 24285-80	Герметик УТ34, п.м	2600*)		
	ГОСТ 19111-70	Полозок, п.м	36		комплект
	ГОСТ 8486-66	Дерево, м³	1.0*)		
	Нормаль ВЗСАК	Подкладка под стеклопак	1250		
	Нормаль ВЗСАК	Подкладка под стекло,	1800		
	ГОСТ 7380-77	Стекло 2950х2350х6.5	63		

*) Масса дверей дана без учета нащельников
**) В том числе расход материалов на комплекты примыканий (см. лист 7)

1. В массу изделий поз 1÷3 входит масса алюминия, стали, резины и термовкладыша поз 3÷67 - масса алюминия, стали, резины
2. Указания по обработке и применению материалов, приведенных в спецификации даны на листе 1.
3. Расход стекла дан без учета отходов на бой.

Согласовано:

Инв.№ подл. | Подп. и дата | Взам.инв.№

Привязан

Инв.№

272-11-29.85 АС2

ГИП	Рудник	
Рук. гр	Скотникова	
Ст. инж.	Савкина	
Н. контр	Андрашин	

Универмаг торговой площадью 1650 кв метров

Спецификация элементов витражей, тамбуров перегородок и окон.

Стадия	Лист	Листов
Р	2	

ЦНИИЭП торгово-бытовых зданий и туристских комплексов

Типовой проект 272-11-29.85 Ал.I
СОГЛАСОВАНО:
Инв.№подл. | Подпись и дата | Взам.инв.№

Витраж в осях 1÷7"

Наружное остекление

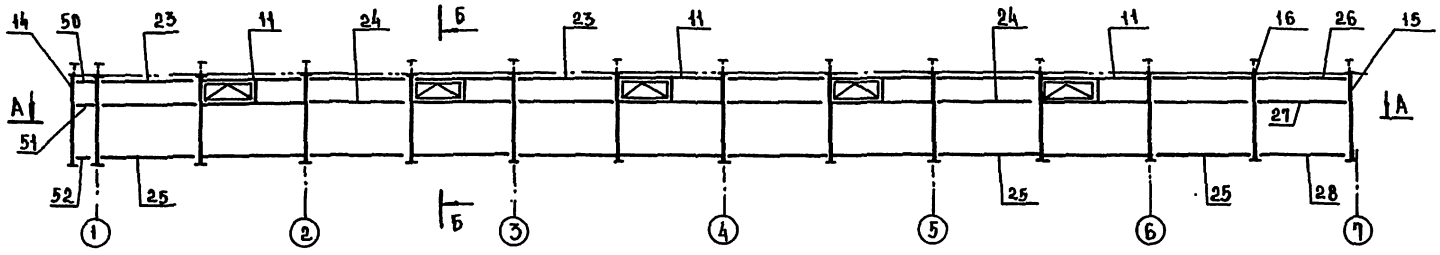

Б-Б

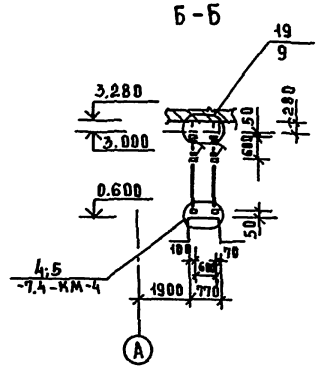

Внутреннее остекление

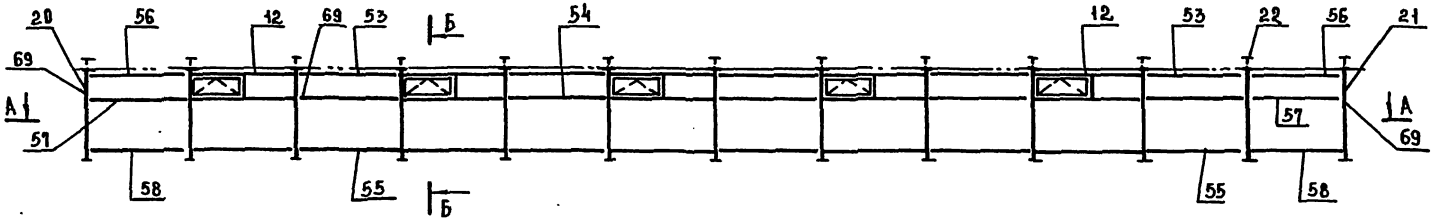

А-А

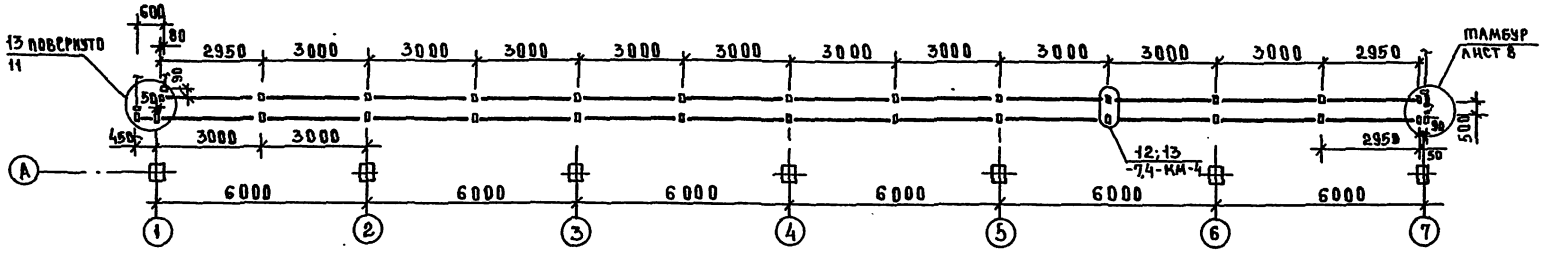

1. Все узлы, кроме разработанных в проекте, приняты по серии 1.236.4.
2. Размеры даны в осях профилей.

Привязан					272-11-29.85 АС2		

Витраж в осях „Г÷А"

Наружное остекление

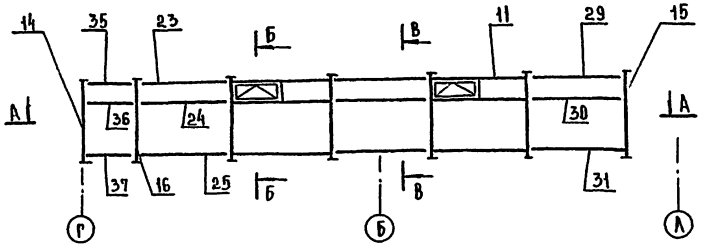

Внутреннее остекление

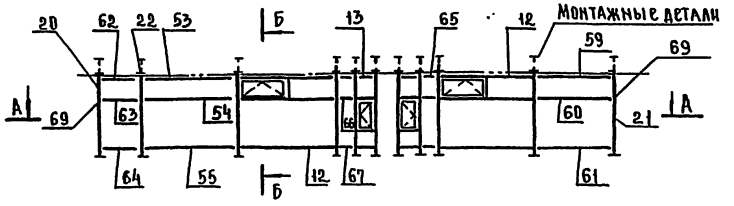

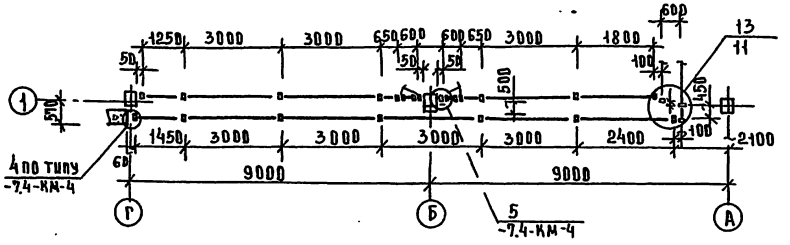

Б-Б

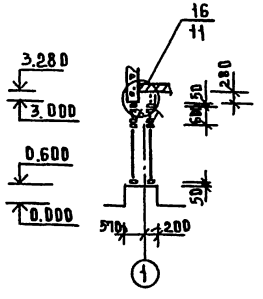

В-В

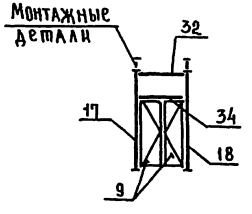

Витраж в осях „А÷Б"

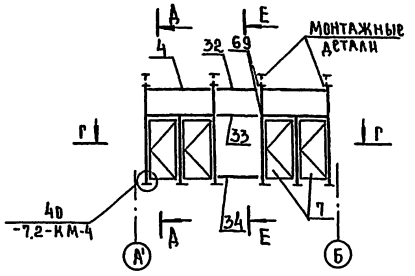

А-А

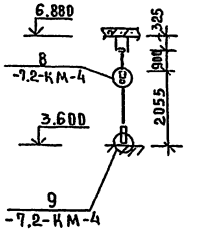

Е-Е

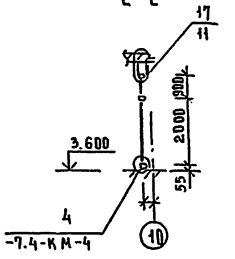

Г-Г

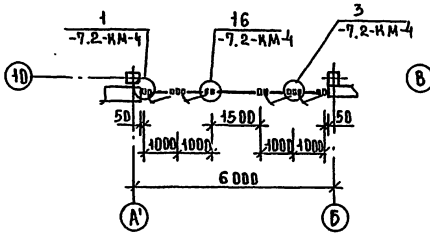

И-И

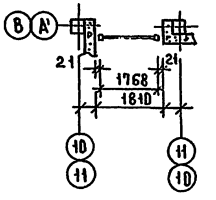

К-К

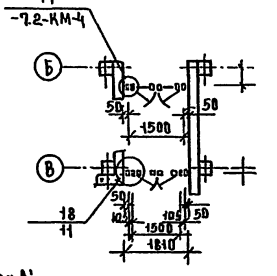

Витраж по оси В

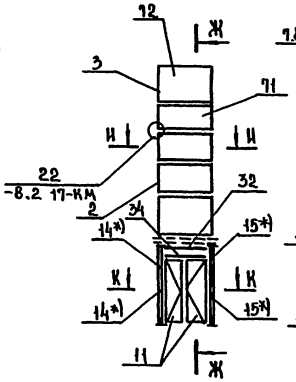

Ж-Ж

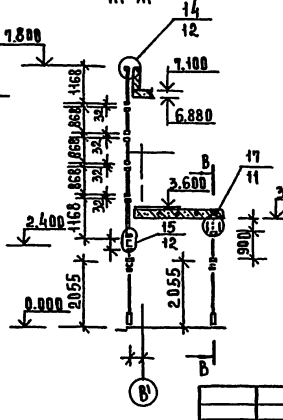
7.800
14
12
7.100
6.880
1168
868
868
868

Альбом 1

Типовой проект 272-11-29.85

Согласовано:

Инв.№ подл. | Подпись и дата | Взам.инв.№

Витраж в осях „1÷10"

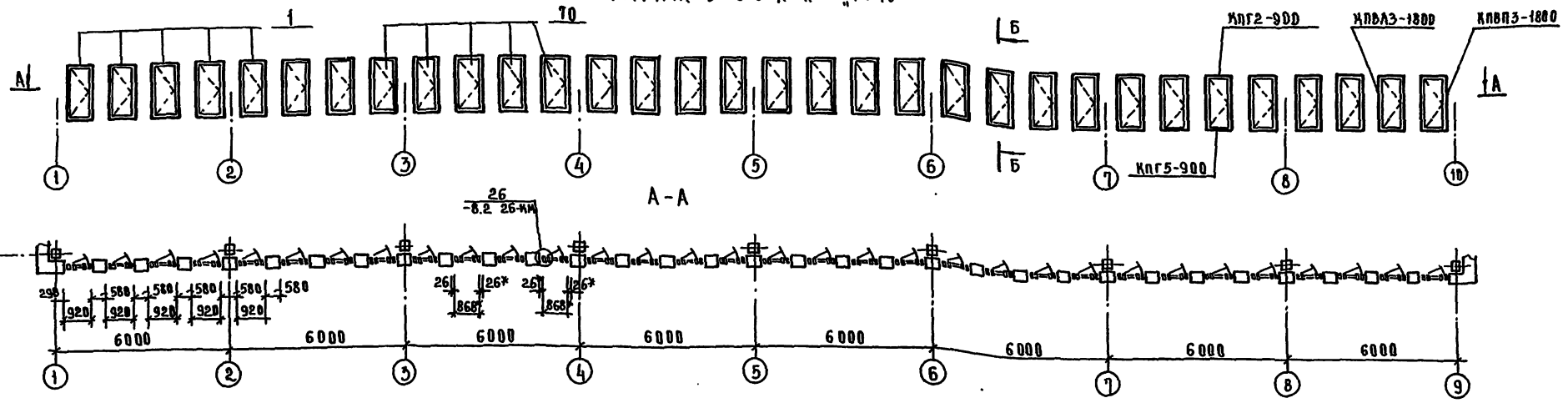

Витраж в осях „12÷1"

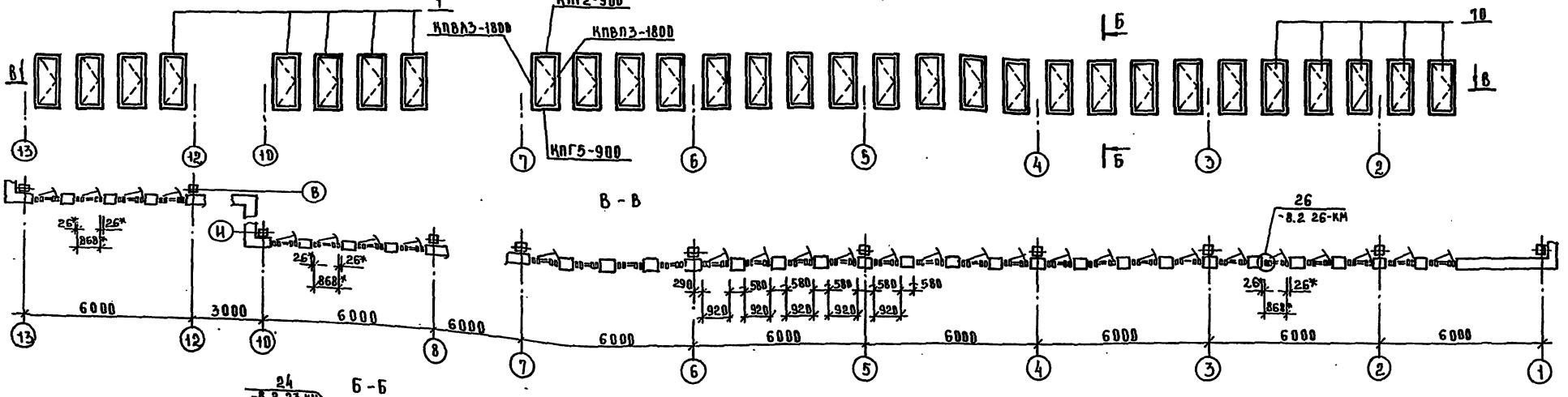

Б-Б

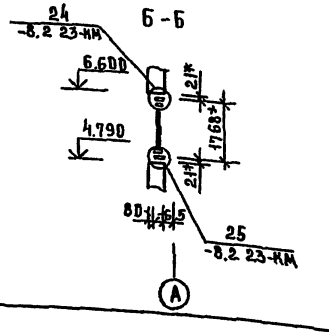

1. Все узлы, кроме разработанных в проекте, приняты по серии 1.236.4
2*) Размеры даны в гранях профилей

Привязан			
ГИП	Рудник		
Рук. гр	Скотников		
Ст. инж.	Савкина		
Н. контр.	Андрамин		

272-11-29.85 АС2

Универмаг торговой площадью 1650 кв метров

Стадия: Р | Лист: 5 | Листов:

Схема расположения элементов витражей в осях 1÷10; 12÷1

ЦНИИЭП торгово-бытовых зданий

Типовой проект 272-11-29.85 Ал I

Витраж в осях „И-А"

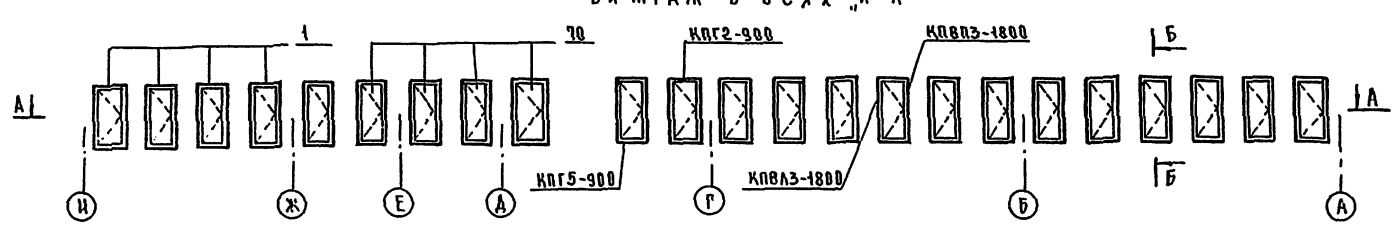

Б-Б

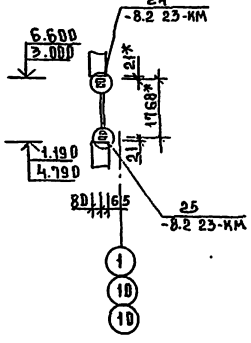

А-А

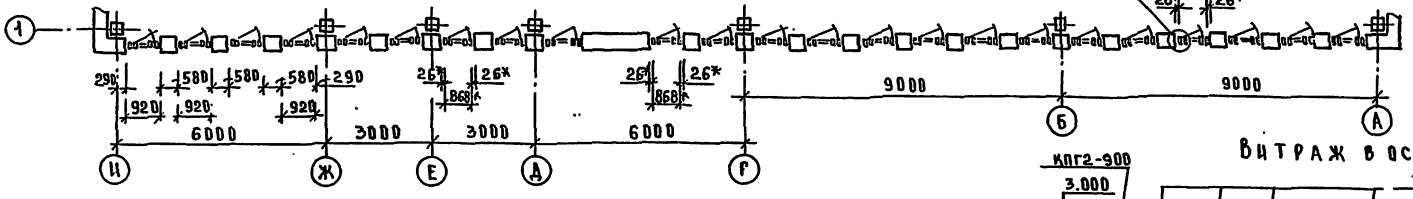

Витраж в осях „Г÷И"

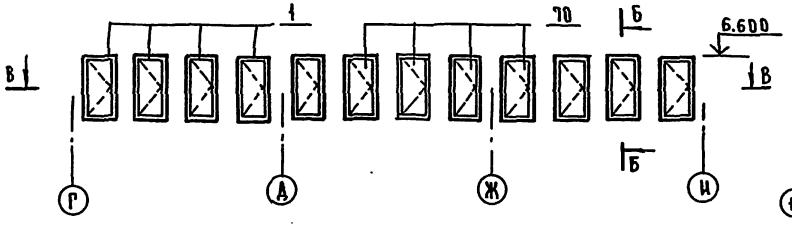

Витраж в осях „Д÷А"

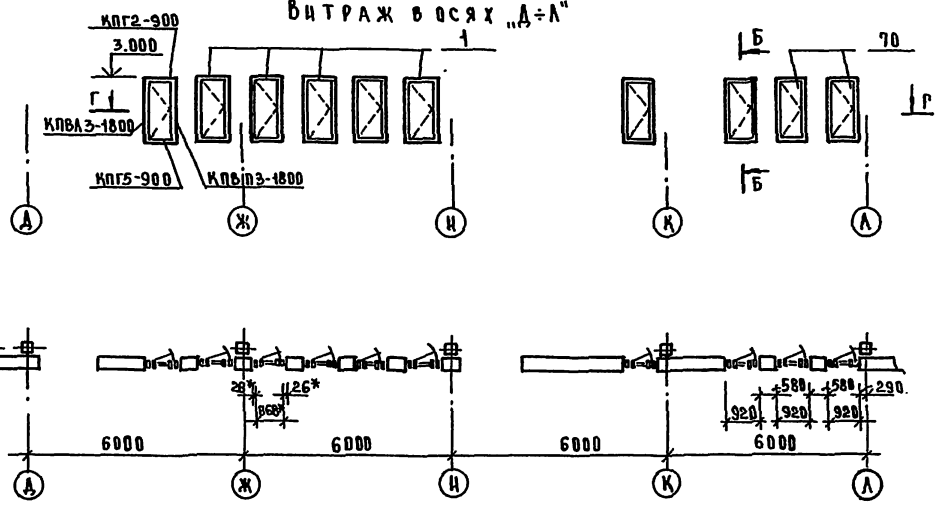

В-В

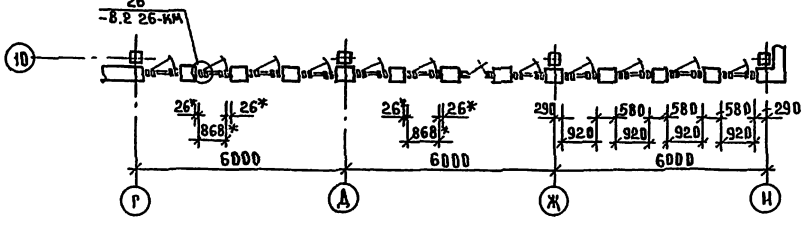

1. Все узлы, кроме разработанных в проекте приняты по серии 1.236.4
2*) Размеры даны в гранях профилей

					272-11-29.85-АС2	
Привязан						
		ГИП	Рудник		Универмаг торговой площадью 1650 кв. метров	Стадия: Р; Лист: 6; Листов:
		Рук. гр	Скотникова		Схема расположения элементов витражей в осях „И÷А", „Г÷И", „А-А"	ЦНИИЭП торгово-бытовых зданий и туристских комплексов
		Ст. инж	Савкина			
Инв.№		Н-контр	Андрашин			

Согласовано:

Инв.№ подл. | Подпись и дата | Взам. инв.№

Типовой проект 272-11-20.85 Ал.I

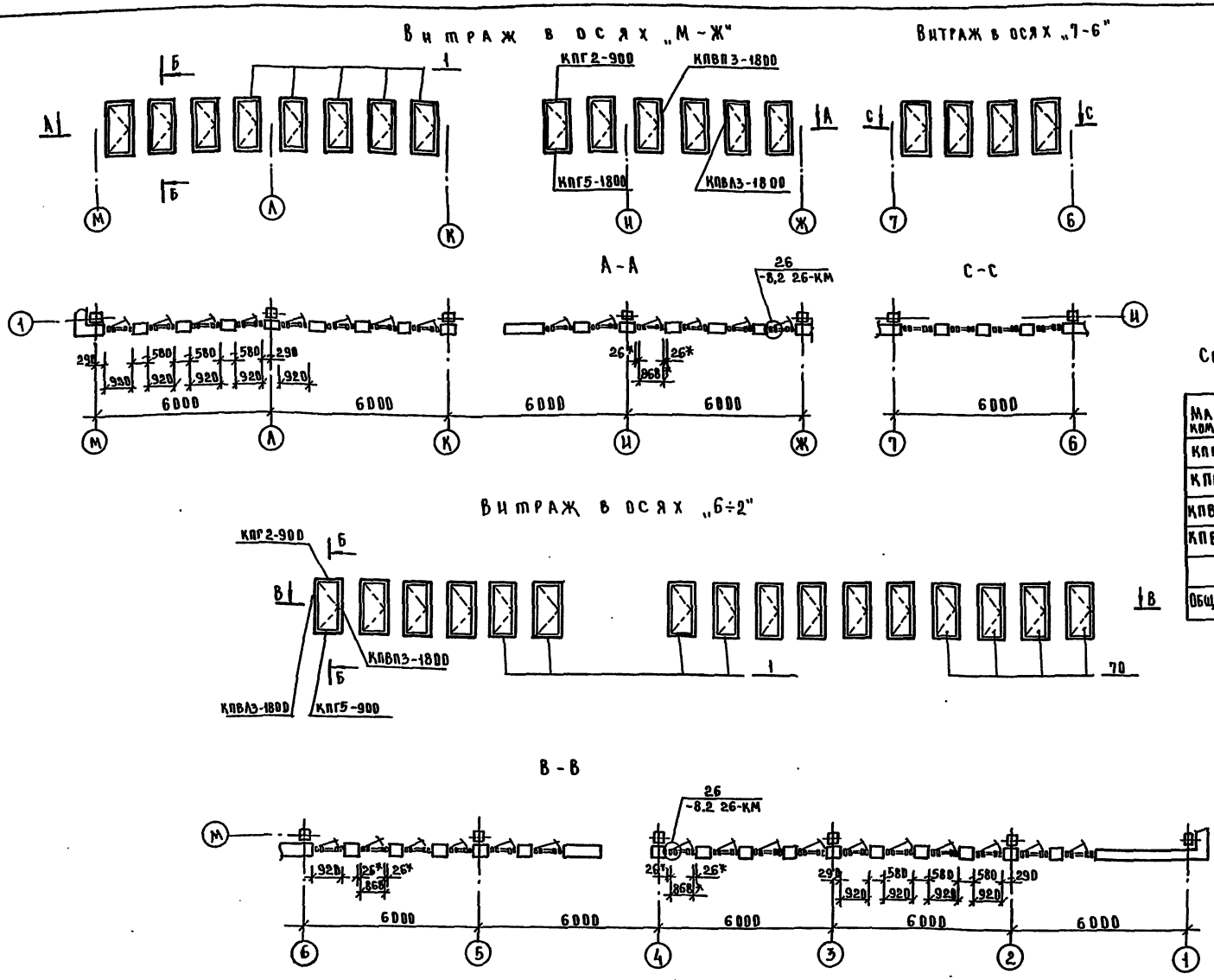

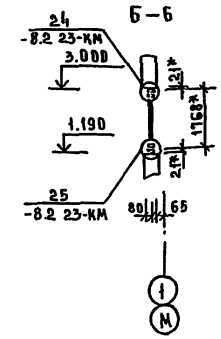

Спецификация комплектов примыканий оконных блоков **)

Марка комплекта	Кол.	Расход материалов: алюминий, кг	сталь, кг	резина, кг	мин. вата, см³	герметик, п.м	дер. брус, см³
КПГ2-900	140	0.88 / 123	-	0,08 / 11,2	1090 / 0,26	2,7 / 378	-
КПГ5-900	140	1.46 / 204	0,43 / 60	0.04 / 5,6	1575 / 0,22	1.8 / 252	609 / 0.08
КПВЛ3-1800	140	1.73 / 242	-	0.14 / 19,6	3780 / 0,53	5.4 / 756	-
КПВП3-1800	140	1.73 / 242	-	0.14 / 19,6	3780 / 0,53	5.4 / 756	-
Общий расход		811 кг	60 кг	56.0 кг	1.54 м³	2142 п.м	0.08 м³

1. Все узлы, кроме разработанных в проекте, приняты по серии 1.236,4
2. *) Размеры даны в гранях профилей
3. Марки комплектов примыканий и расход материалов принят по „Номенклатуре" ВЗСАК

ПРИВЯЗАН			
ИНВ. №			
ГИП	РУДНИК		
РУК. ГР	СКОТНИКОВА		
СТ. ИНЖ	САВКИНА		
Н. КОНТ.	АНДРАШИ		

272-11-29.85 АС2

УНИВЕРМАГ ТОРГОВОЙ ПЛОЩАДЬЮ 1650 КВ МЕТРОВ

СХЕМА РАСПОЛОЖЕНИЯ ЭЛЕМЕНТОВ ВИТРАЖЕЙ В ОСЯХ „М-Д", „6÷1"

СТАДИЯ	ЛИСТ	ЛИСТОВ
Р	7	

ЦНИИЭП торгово-бытовых зданий и туристских комплексов

СОГЛАСОВАНО:

ИНВ. № ПОДЛ. | ПОДПИСЬ И ДАТА | ВЗАМ. ИНВ. №

Альбом I
Типовой проект 272-11-29.85
СОГЛАСОВАНО:
ИНВ.№ ПОДЛ. | ПОДПИСЬ И ДАТА | ВЗАМ. ИНВ.№

А—А

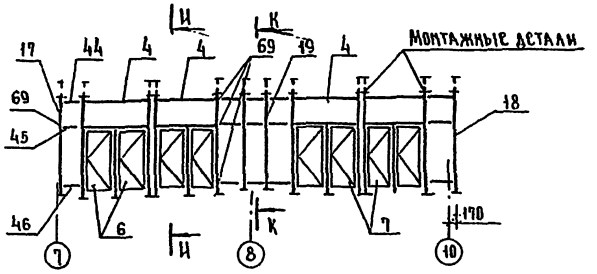

И—И

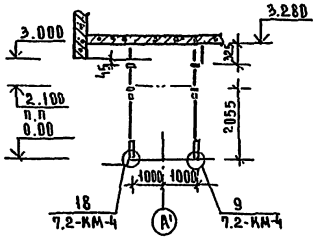

В—В

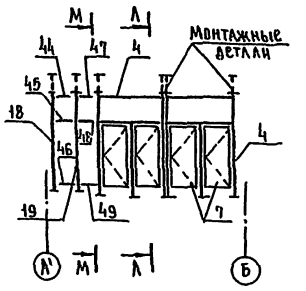

Л—Л

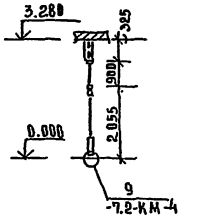

М—М

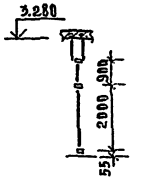

Б—Б

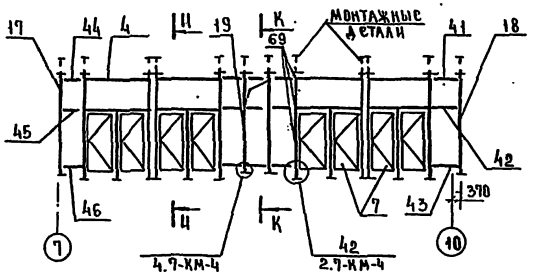

К—К

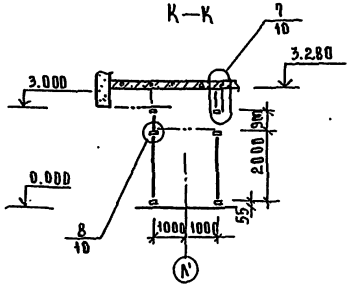

Г—Г

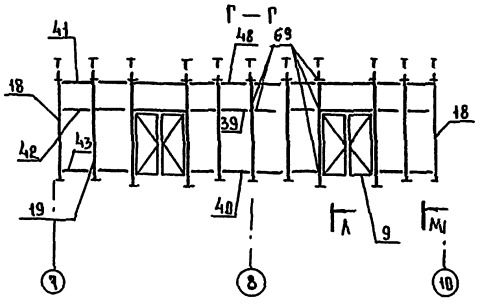

Ж—Ж

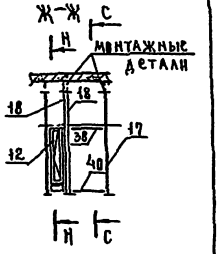

Тамбур и остекленные перегородки
/План/

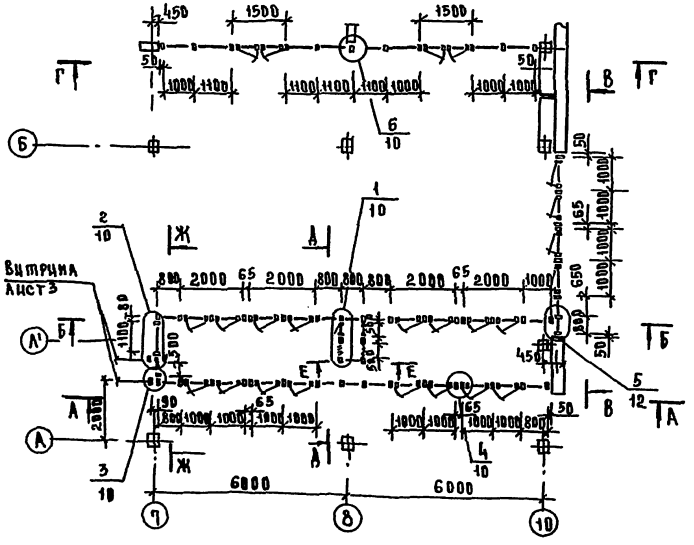
450
1500
1500
1500
50
1000
1100
1100
1100
1000
1000
1000
1000
Г
В
Б
6
10
1
2
10
Ж
А
Витрина
лист3
А'
Б
А
2000
800
2000
65
2000
800
800
800
2000
2000
1000
650
1000
165
1000
1000
1000
1000

Остекленная перегородка в осях „2÷6"

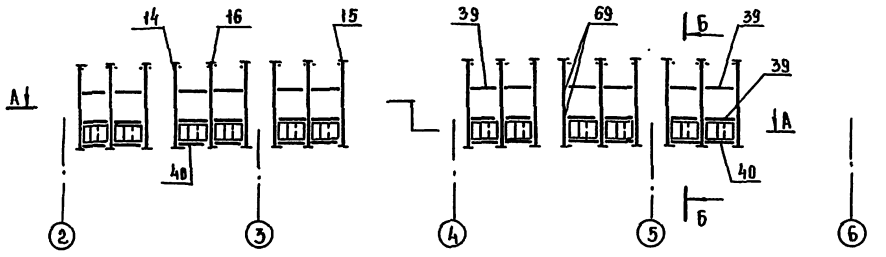

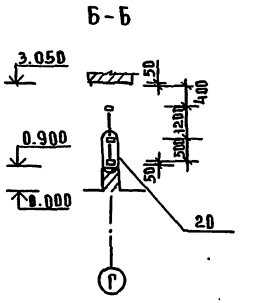

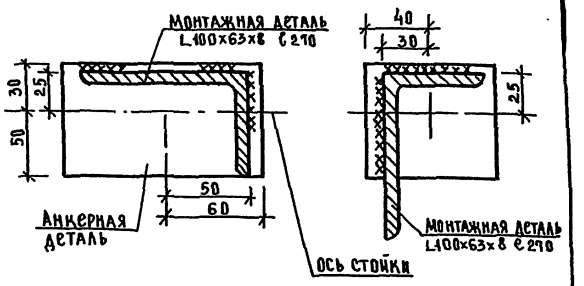

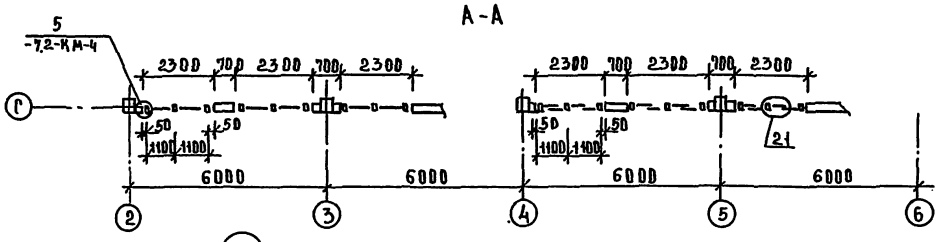

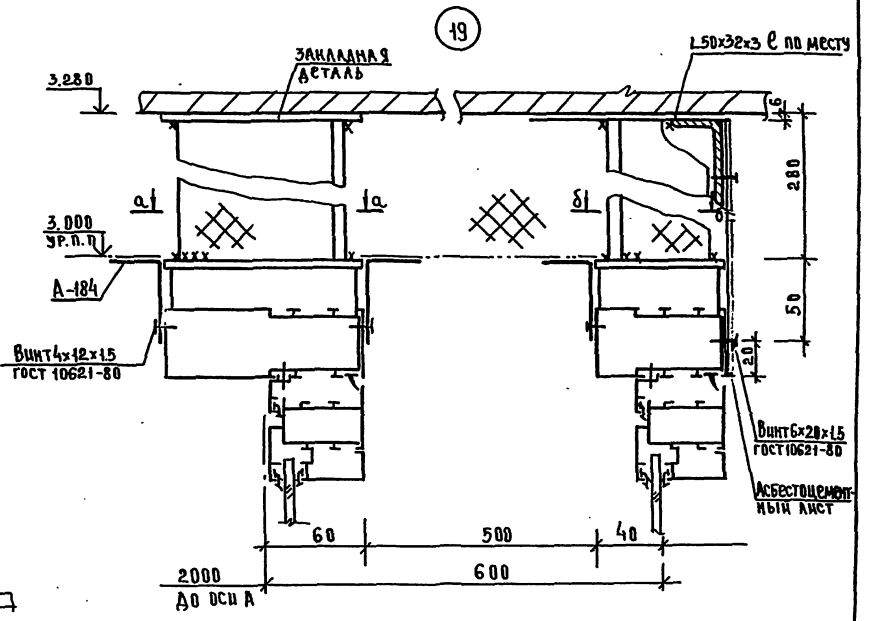

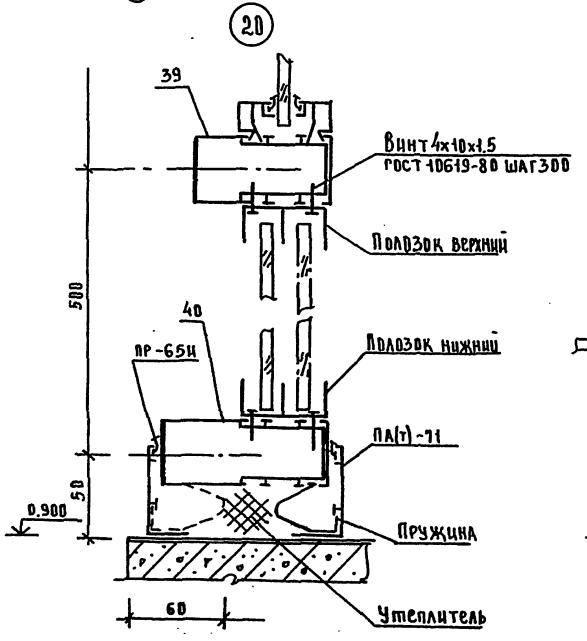

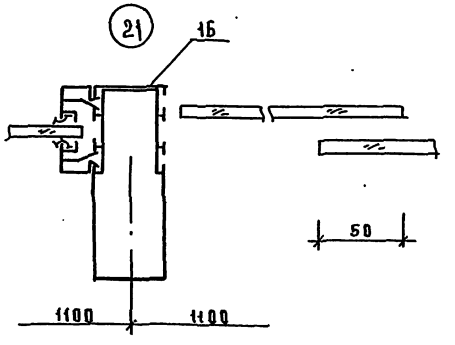

Привязан				272-11-29.85 АС2	
				Универмаг торговой площадью 1650 кв метров	Стадия: Р; Лист: 9; Листов:
	ГИП	Рудник		Схема расположения элементов остекленной перегородки. Узел 19, 20, 21	ЦНИИЭП торгово-бытовых зданий
	Рук. гр	Скотникова			
	Ст. инж	Савкина			
	Н. контр	Андрашин			

Инв. № подл. | Подпись и дата | Взам. инв. №

Типовой проект 272-11-29.85 Ал. I

Согласовано:

Альбом I

Типовой проект 272-11-29.85

Инв.№ подл. | Подпись и дата | Взам. инв.№

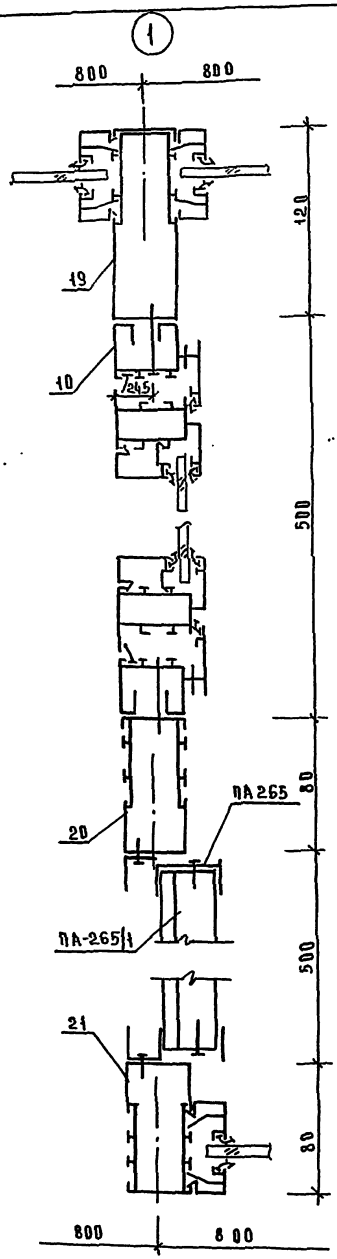

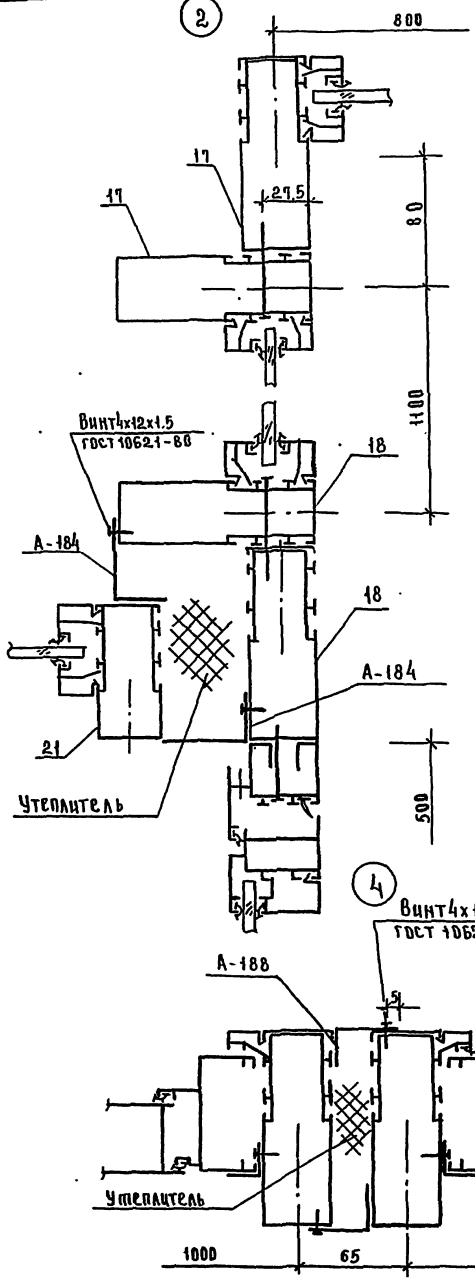

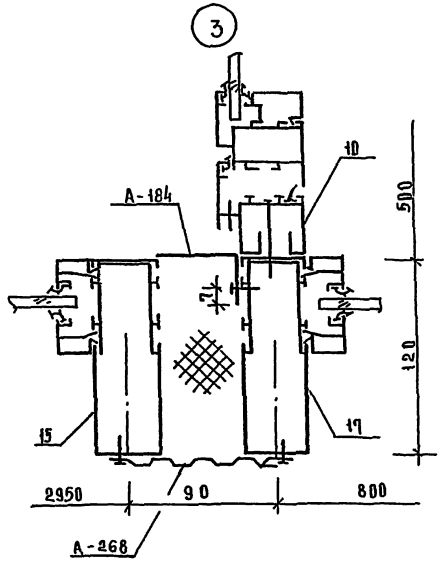

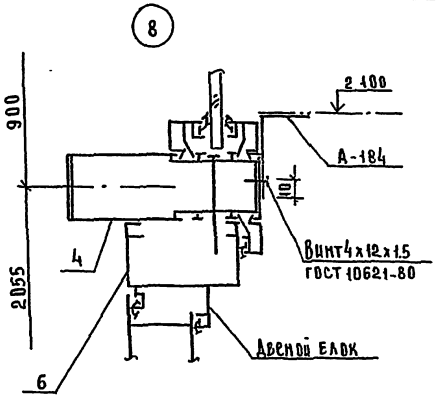

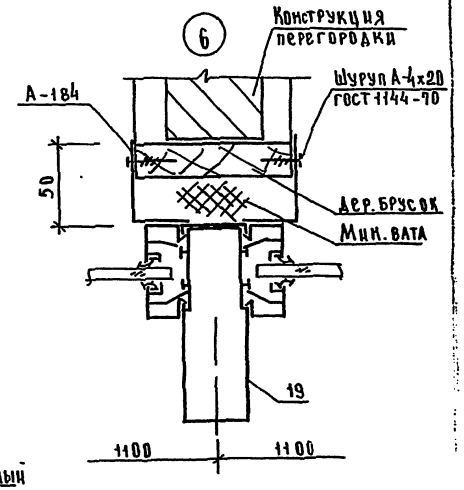

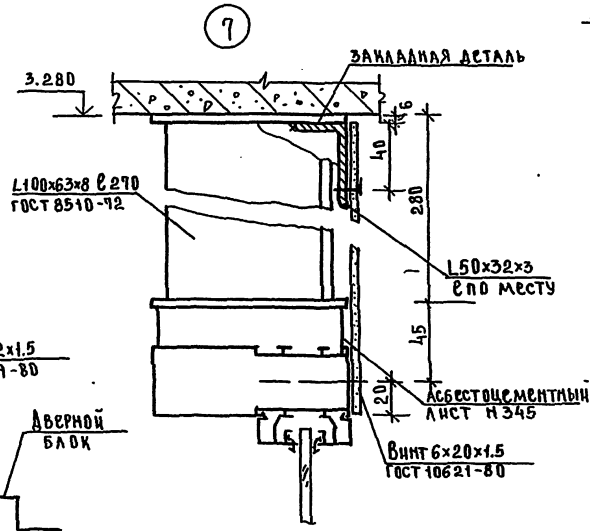

Привязан				272-11-29.85 АС2	
				Универмаг торговой площадью 1650 кв метров	Стадия: Р; Лист: 10; Листов:
		ГИП	Рудник	Монтажные узлы 1,2,3,4, 6, 7,8	ЦНИИЭП торгово-бытовых зданий и торговых комплексов
Инв.№		Рук.гр	Скотникова		
		Ст.инж	Савкина		
		Н-контр	Андрашин		

Ал. I

Типовой проект 272-11-29.85

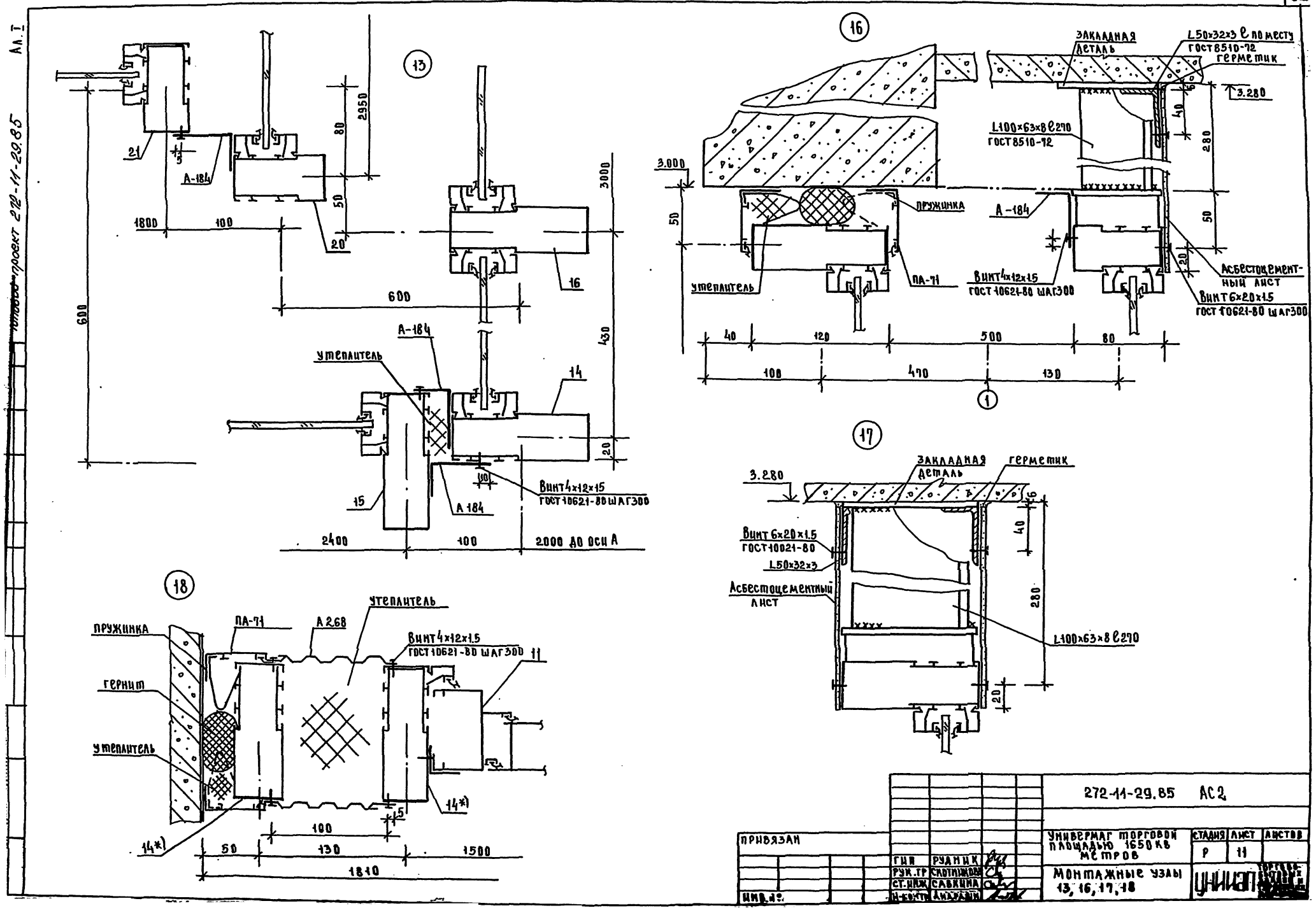

14

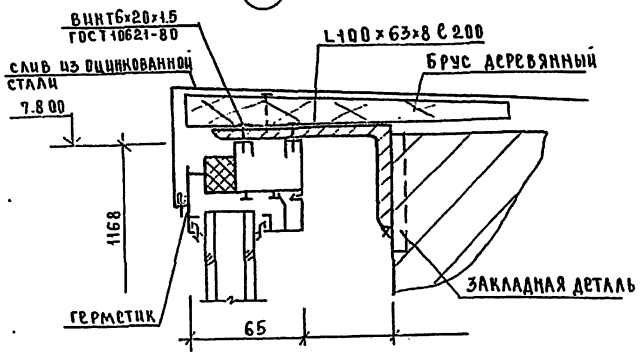

9

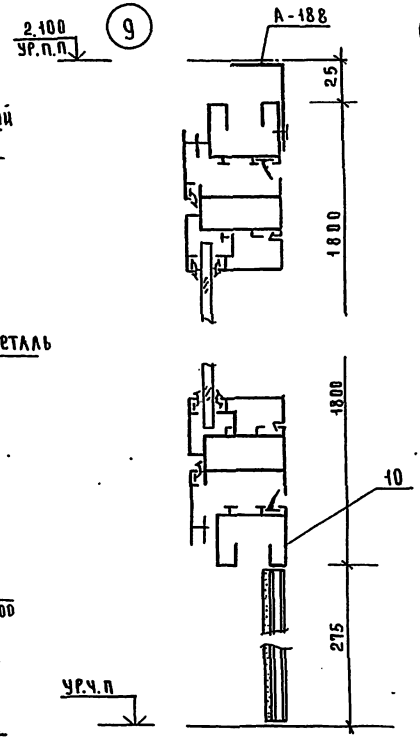

10

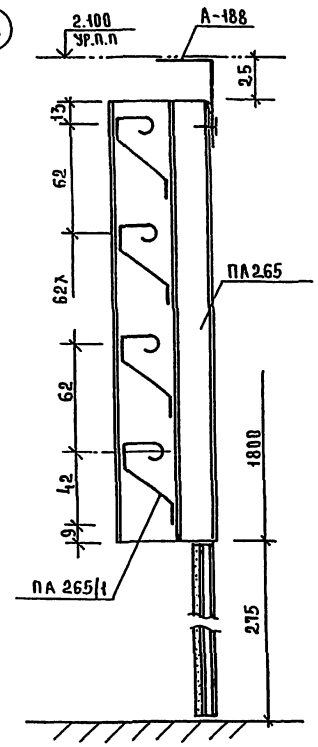

5

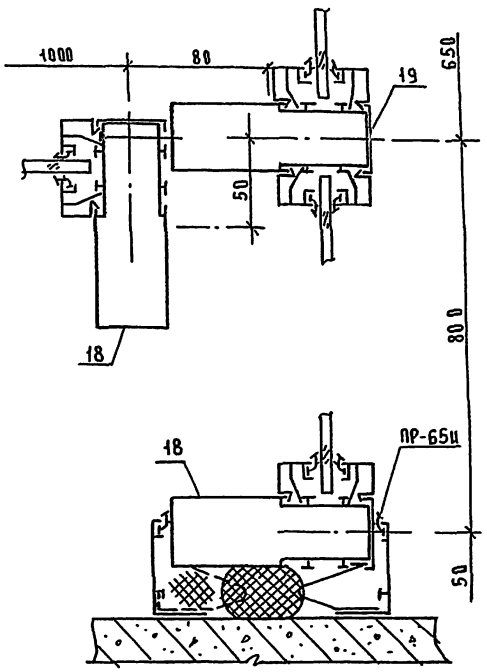

15

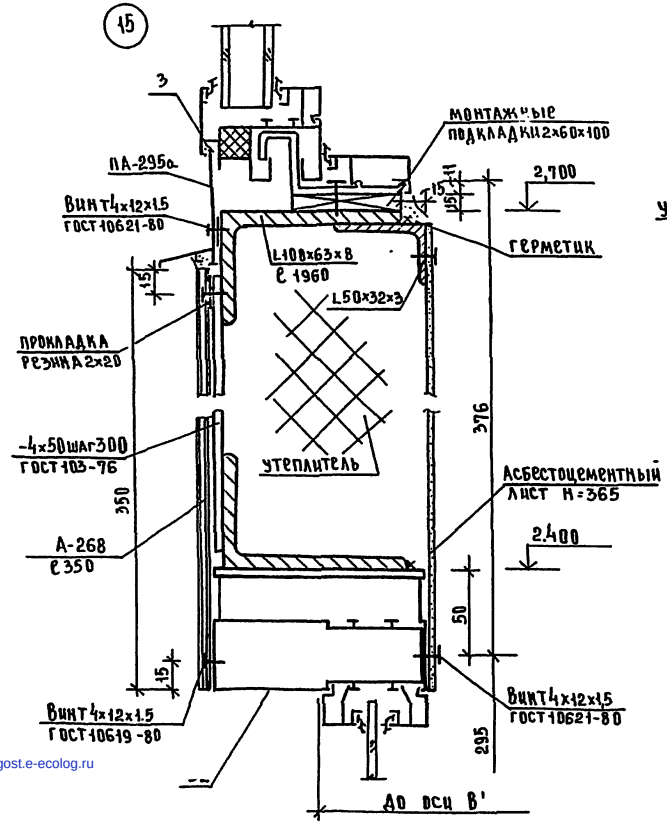

11

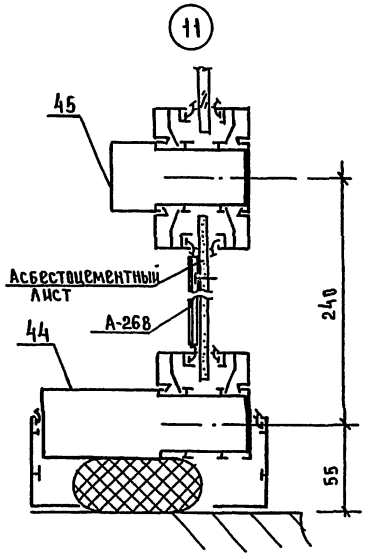

12

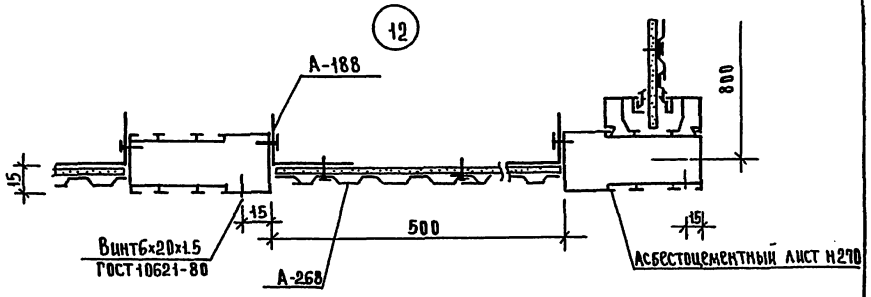

				272-11-29.85 АС2	
Привязан					
	ГИП	Рудник		Универмаг торговой площадью 1650 кв метров	Стадия: Р; Лист: 12; Листов:
	Рук. гр	Сютникова			
	Ст. инж	Савкина		Монтажные узлы 5, 9, 10, 11, 12, 14, 15	ЦНИИЭП торгово-бытовых зданий и туристских комплексов
Инв. №	Н. контр	Андрашин			

gost.e-ecolog.ru