ТИПОВОЙ ПРОЕКТ
262-12-151

СЕЛЬСКИЙ ДОМ КУЛЬТУРЫ С ЗАЛОМ НА 300 МЕСТ

С АДМИНИСТРАТИВНЫМИ ПОМЕЩЕНИЯМИ /В КОНСТРУКЦИЯХ ИИ-04/

АЛЬБОМ V

14396-09

gost.e-ecolog.ru

ТИПОВОЙ ПРОЕКТ

262-12-151

СЕЛЬСКИЙ ДОМ КУЛЬТУРЫ С ЗАЛОМ НА 300 МЕСТ

С АДМИНИСТРАТИВНЫМИ ПОМЕЩЕНИЯМИ /В КОНСТРУКЦИЯХ ИИ-04/

АЛЬБОМ V

СОСТАВ ПРОЕКТА

АЛЬБОМ О	МАТЕРИАЛЫ ДЛЯ ПРИВЯЗКИ. ЧЕРТЕЖИ НУЛЕВОГО ЦИКЛА
АЛЬБОМ I /ЧАСТЬ 1/	АРХИТЕКТУРНО-СТРОИТЕЛЬНЫЕ, ТЕХНОЛОГИЧЕСКИЕ И КОНСТРУКТИВНЫЕ ЧЕРТЕЖИ
/ЧАСТЬ 2/	СТАЛЬНЫЕ ВИТРАЖИ - СТАДИЯ КМ
АЛЬБОМ II /ЧАСТЬ 1/	САНИТАРНО-ТЕХНИЧЕСКИЕ ЧЕРТЕЖИ, АВТОМАТИЗАЦИЯ САНТЕХУСТРОЙСТВ
/ЧАСТЬ 2/	ПРОТИВОПОЖАРНАЯ АВТОМАТИКА
АЛЬБОМ III /ЧАСТЬ 1/	ЭЛЕКТРОТЕХНИЧЕСКАЯ ЧАСТЬ, УСТРОЙСТВО РАДИО И СВЯЗИ, КИНОТЕХНОЛОГИЯ
/ЧАСТЬ 2/	КИНОТЕХНИКА
АЛЬБОМ IV	НЕСТАНДАРТИЗИРОВАННОЕ МЕХАНИЧЕСКОЕ ОБОРУДОВАНИЕ
АЛЬБОМ V	ЗАДАНИЕ ЗАВОДАМ ИЗГОТОВИТЕЛЯМ
АЛЬБОМ VI	ИЗДЕЛИЯ ЗАВОДСКОГО ИЗГОТОВЛЕНИЯ
АЛЬБОМ VII	ЗАКАЗНЫЕ СПЕЦИФИКАЦИИ
АЛЬБОМ VIII /ЧАСТЬ1/ /ЧАСТЬ2/	СМЕТЫ
АЛЬБОМ IX	ВАРИАНТ ДВОЙНОГО ИСПОЛЬЗОВАНИЯ ПОМЕЩЕНИЙ 1-ГО ЭТАЖА
АЛЬБОМ X	ДОПОЛНИТЕЛЬНЫЙ АЛЬБОМ К МЕРОПРИЯТИЯМ, ПОВЫШАЮЩИМ ТЕПЛОВУЮ ЗАЩИТУ ЗДАНИЯ
АЛЬБОМ XI	ДОПОЛНЕНИЯ К СМЕТЕ ПО МЕРОПРИЯТИЯМ, ПОВЫШАЮЩИМ ТЕПЛОВУЮ ЗАЩИТУ ЗДАНИЯ

РАЗРАБОТАН ЦНИИЭП
ЗРЕЛИЩНЫХ ЗДАНИЙ И СПОРТИВНЫХ СООРУЖЕНИЙ ИМ. Б.С. МЕЗЕНЦЕВА

ГЛАВНЫЙ ИНЖЕНЕР ИНСТИТУТА /ГЛАВНЫЙ АРХИТЕКТОР ПРОЕКТА М.ГЛИНКИН Н.КУРЕННОЙ

ТЕХНИЧЕСКИЙ ПРОЕКТ УТВЕРЖДЕН ГОСГРАЖДАНСТРОЕМ ПРИКАЗ N 6 ОТ 9.1 1976г
РАБОЧИЕ ЧЕРТЕЖИ АЛЬБОМОВ О,IX ВВЕДЕНЫ В ДЕЙСТВИЕ ЦНИИЭП ЗРЕЛИЩНЫХ ЗДАНИЙ И СПОРТИВНЫХ СООРУЖЕНИЙ ИМ.БС. МЕЗЕНЦЕВА ПРИКАЗ N ОТ
АЛЬБОМОВ X-XI ВВЕДЕНЫ ПРИКАЗ N ОТ

Наименование чертежей.	Марка. Лист	№ стр.
1	2	3
Титульный лист	—	1
Содержание альбома V	ЭЛ-82	2 3
Ведомость комплектных устройств.	ЭЛ-83	3
Шкаф управления навесной 4ШУ-О. Общий вид.	ЭЛ-84	4
Шкаф управления навесной 4ШУ-О Техническое данные электрооборудования.	ЭЛ-85	8
Шкаф управления навесной 4ШУ-О Перечень надписей.	ЭЛ-86	8
Шкаф управления навесной 4ШУ-О Схема соединений.	ЭЛ-87	4
Шкаф управления навесной 5ШУ-О Общий вид.	ЭЛ-88	5

Изм.	Лист	Кол. изм.	Подпись	Дата	Сельский дом культуры с залом на 300 мест, с административными помещениями (в конструкциях ИИ-04)	Альбом V	Марка-лист
							ЭЛ-82
						РЧ	Лист 1 / Листов 6
Гл. инж. пр.	Полунеев	подп.			Содержание альбома V.	ЦНИИЭП зрелищных зданий и спортивных сооружений им. Б.С. Мезенцева	
Гл. инж. отд.	Зуйков	"					
Нач. отд.	Бензин	"					

1	2	3
Шкаф управления навесной 5ШУ-О. Техническое данные электрооборудования	ЭЛ-89	5
Шкаф управления навесной 5ШУ-О. Перечень надписей.	ЭЛ-90	5
Шкаф управления навесной 5ШУ-О Схема соединений.	ЭЛ-91	5
Шкаф управления навесной 1ШУ-Т. Общий вид.	ЭЛ-92	6
Шкаф управления навесной 1ШУ-Т Техническое данные электрооборудования.	ЭЛ-93	6
Шкаф управления навесной 1ШТ-Т Перечень надписей.	ЭЛ-94	6
Шкаф управления навесной 1ШУ-Т Схема соединений.	ЭЛ-95	7

Инв. № подл. | Подпись и дата | Взам. инв. № | Инв. № дубл. | Подпись и дата

Изм.	Лист	Кол. изм.	Подпись	Дата	Альбом V	Марка-лист	Лист
						ЭЛ-82	2

1	2	3
Шкаф управления навесной 2ШУ-Т. Общий вид.	ЭЛ-96	6
Шкаф управления навесной 2ШУ. Техническое данные электрооборудования.	ЭЛ-97	8
Шкаф управления навесной 2ШУ-Т Перечень надписей.	ЭЛ-98	8
Шкаф управления навесной Схема соединений.	ЭЛ-99	7
Шкаф управления навесной 1ШУ-П. Общий вид.	ЭЛ-100	9
Шкаф управления навесной 1ШУ-П. Техническое данные электрооборудования.	ЭЛ-101	9
Шкаф управления навесной 1ШУ-П Перечень надписей.	ЭЛ-102	3

Изм.	Лист	Кол. изм.	Подпись	Дата	Альбом V	Марка-лист	Лист
						ЭЛ-82	3

1	2	3
Шкаф управления навесной 1ШУ-П. Схема соединений.	ЭЛ-103	9
Шкаф управления навесной 2ШУ-П Общий вид.	ЭЛ-104	10
Шкаф управления навесной 2ШУ-П Техническое данные электрооборудования.	ЭЛ-105	10
Шкаф управления навесной 2ШУ-П Перечень надписей.	ЭЛ-106	10
Шкаф управления навесной 2ШУ-П. Схема соединений.	ЭЛ-107	10
Автоматизация сантехустройств. Задание заводу-изготовителю. Перечень чертежей. Пояснение к проекту.	АУ-7	11
Система П-1. Схема электрическая принципиальная.	АУ-8	12

Инв. № подл. | Подпись и дата | Взам. инв. № | Инв. № дубл. | Подпись и дата

Изм.	Лист	Кол. изм.	Подпись	Дата	Альбом V	Марка-лист	Лист
						ЭЛ-82	4

	Обозначение на схеме	Место надписи	Текст надписи	Примечание
1	—	Табличка	1ШУ-П	
2	ЛБ	Табличка	Контроль напряжения	
3	ИУ	Табличка	Избиратель управления	
4	К	Табличка	Антрактно-раздвижной занавес	

Изм.	Лист	Кол. изм.	Подп.	Дата
Ст. инж.	Мельникова			
Гл. спец.	Степанова			
Сделал	Полунчев			

Сельский дом культуры с залом на 300 мест, с административными помещениями (в конструкциях ИИ-04)

Шкаф управления навесной 1ШУ-П. Перечень надписей.

Альбом V | Марка-лист: ЭЛ-102

РЧ | Лист 1 | Листов 1

ЦНИИЭП зрелищных зданий и спортивных сооружений им. С. Меликова

	1	2	3
	Система П-1. Схема электрическая принципиальная.	АУ-9	13
	Сигнализация. Электропитание. Системы В-1 (В-2, В-3, В-5, В-8), П-2. Схемы электрические принципиальные	АУ-10	14
	Щит управления. Общий вид.	АУ-11	15
	Щит управления. Компоновка аппаратуры с монтажной стороны.	АУ-12	16
	Щит управления. Схема монтажная.	АУ-13	17
	Щит управления. Схема монтажная.	АУ-14	18
	Щит управления. Схема монтажная.	АУ-15	19
	Щит управления. Схема монтажная.	АУ-16	20

Альбом V | Марка-лист: ЭЛ-82 | Лист 5

№ п/п	Наименование	№ № чертежей	Кол.	Примечание
1	Шкаф управления навесной 1ШУ-О	ЭЛ-84	1	
2	Шкаф управления навесной 5ШУ-О.	ЭЛ-88	1	
3	Шкаф управления навесной 1ШУ-Т.	ЭЛ-92	1	
4	Шкаф управления навесной 2ШУ-Т.	ЭЛ-96	1	
5	Шкаф управления навесной 1ШУ-П	ЭЛ-100	1	
6	Шкаф управления навесной 2ШУ-П.	ЭЛ-104	1	

Изм.	Лист	Кол. изм.	Подп.	Дата
Ст. инж.	Мельникова			
Гл. спец.	Степанова			
Сделал	Полунчев			

Сельский дом культуры с залом на 300 мест, с административными помещениями (в конструкциях ИИ-04)

Ведомость комплектных устройств

Альбом V | Марка-лист: ЭЛ-83

РЧ | Лист 1 | Листов 1

ЦНИИЭП зрелищных зданий и спортивных сооружений им. С. Меликова

	1	2	3
	Щит управления. Схема монтажная.	АУ-17	21
	Автоматизация систем водяного пожаротушения. Задание заводу-изготовителю. Перечень чертежей. Примечания.	АУ/ПЯ-5	22
	Водяное пожаротушение. Щит автоматического управления и сигнализации. ЩАУС-1. Общий вид. Компоновка аппаратуры с монтажной стороны.	АУ/ПЯ-6	23
	Водяное пожаротушение. Схема соединений щита ЩАУС-1. Лист 1. Листов 2.	АУ/ПЯ-7	24
	Водяное пожаротушение. Схема соединений щита ЩАУС-1. Лист 2. Листов 2	АУ/ПЯ-7	25
	Водяное пожаротушение. Задание заводу-изготовителю. Схема электрическая принципиальная. Лист 1. Листов 2.	АУ/ПЯ-8	26
	Водяное пожаротушение. Задание заводу-изготовителю. Схема электрическая принципиальная. Лист 2. Листов 2.	АУ/ПЯ-8	27

Альбом V | Марка-лист: ЭЛ-82 | Лист 6

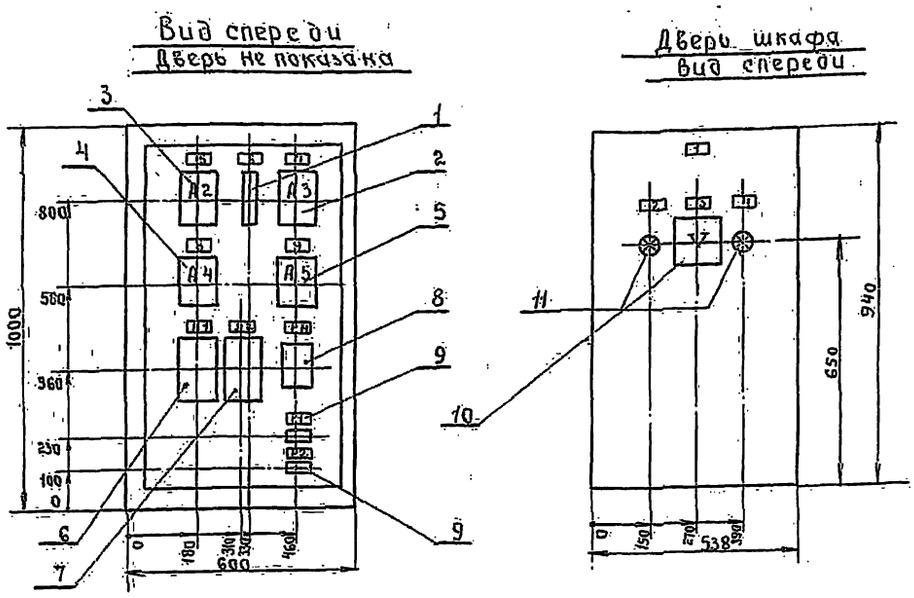

1. Глубина шкафа 360 мм.
2. Технические данные электрооборудования - лист ЭЛ-85.
3. Перечень надписей - лист ЭЛ-86.
4. Схема соединений - лист ЭЛ-87.

Изм.	Лист	Кол. изм.	подпись	дата	Сельский дом культуры с залом на 300 мест, с административными помещениями (в конструкциях ИИ-04)	Альбом	Марка-лист
						V	ЭЛ-84
						Масштаб	Стадия
						1:10	Р.Ч.
Рук. гр.	Финогенова	подп.			Шкаф управления навесной ЧШУ-0. Общий вид.	Госгражданстрой ЦНИИЭП зрелищных зданий и спортивных сооружений им. Б.С. Мезенцева	
Гл. инж. пр.	Полунцев	"					
Гл. инж. отд.	Зуйков	"					
Нач. отд.	Бензин	"					

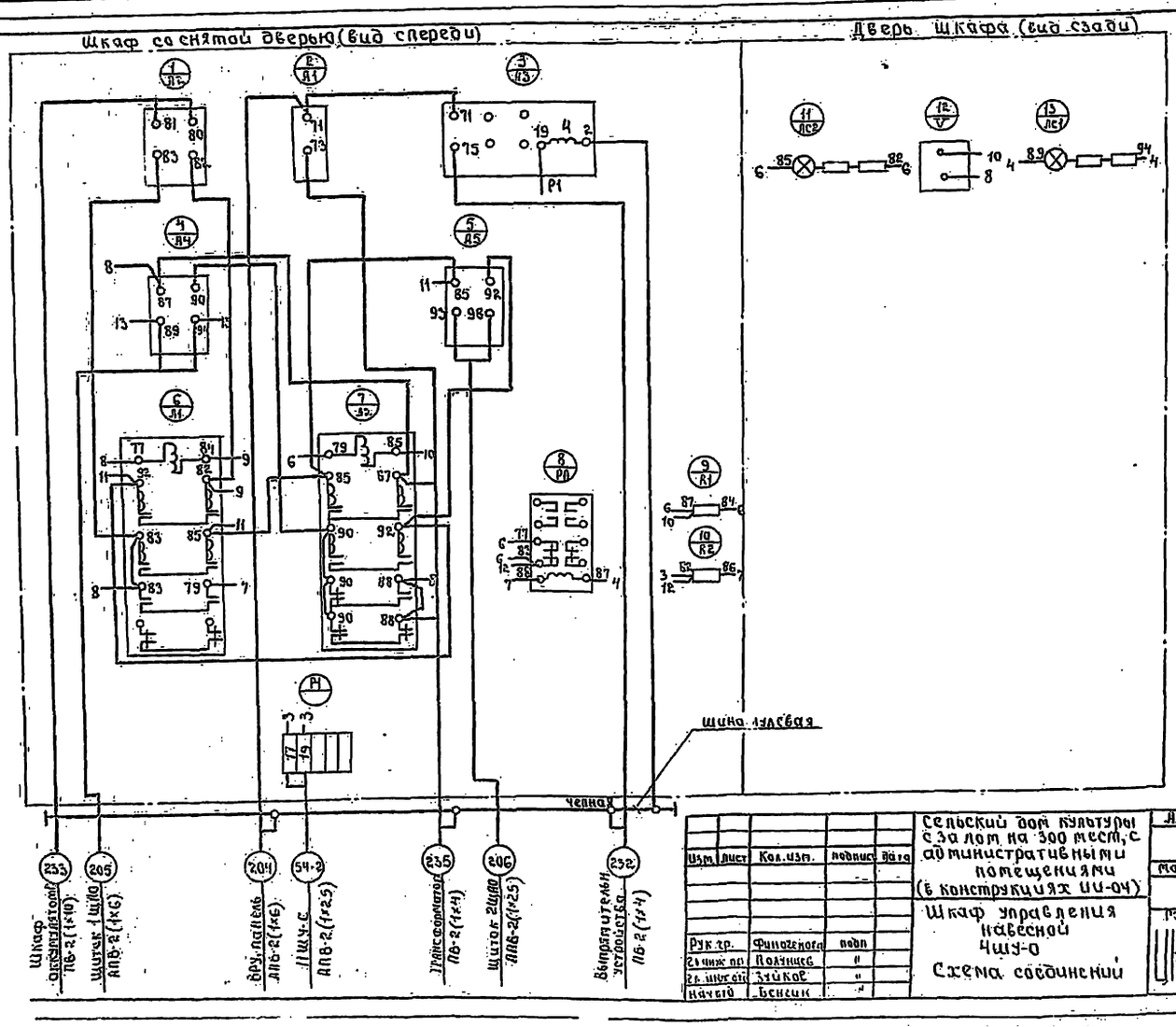

Изм.	Лист	Кол. изм.	подпись	дата	Сельский дом культуры с залом на 300 мест, с административными помещениями (в конструкциях ИИ-04)	Альбом	Марка-лист
						V	ЭЛ-87
						Масштаб	Стадия
						б/м.	Р.Ч.
Рук. гр.	Финогенова	подп.			Шкаф управления навесной ЧШУ-0 Схема соединений	Госгражданстрой ЦНИИЭП зрелищных зданий и спортивных сооружений им. Б.С. Мезенцева	
Гл. инж. пр.	Полунцев	"					
Гл. инж. отд.	Зуйков	"					
Нач. отд.	Бензин	"					

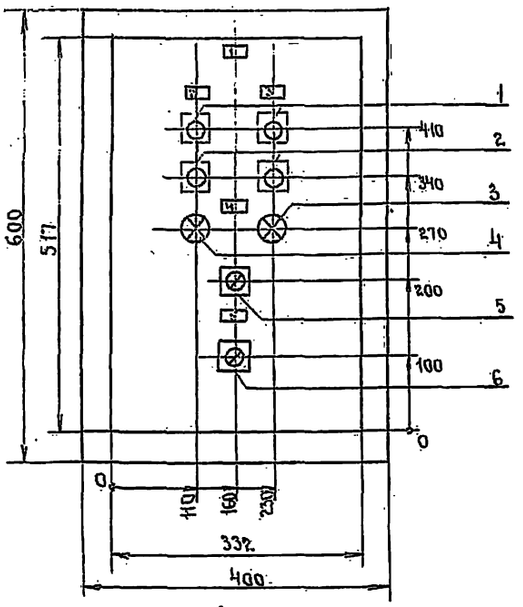

1. Глубина шкафа 350 мм.
2. Технические данные электрооборудования - лист ЭЛ-89.
3. Перечень надписей - лист ЭЛ-90.
4. Схема соединений - лист ЭЛ-91.

Изм.	Лист	Кол. изм.	Подп.	Дата	Сельский дом культуры с залом на 300 мест, с административными помещениями (в конструкциях ИИ-04)	Альбом	Марка-Лист
						V	ЭЛ-88
						Масштаб	Стадия
						1:5	Р.Ч
Рук. гр.	Финогенова				Шкаф управления навесной 5ШУ-0. Общий вид.	Госгражданстрой ЦНИИЭП зрелищных зданий и спортивных сооружений им. Б.С. Мезенцева	
Гл. инж. пр.	Полунцев						
Гл. инж. отд.	Зуйков						
Нач. отд.	Бенгин						

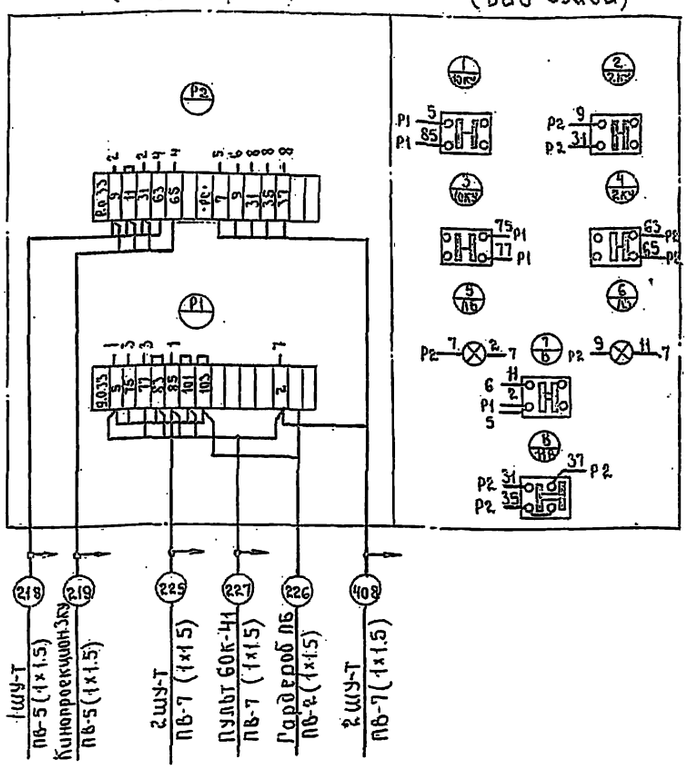

Изм.	Лист	Кол. изм.	Подп.	Дата	Сельский дом культуры с залом на 300 мест, с административными помещениями (в конструкциях ИИ-04)	Альбом	Марка-Лист
						V	ЭЛ-91
						Масштаб	Стадия
						Б/м	Р.Ч
Рук. гр.	Финогенова		подп		Шкаф управления навесной 5ШУ-0. Схема соединений	Госгражданстрой ЦНИИЭП зрелищных зданий и спортивных сооружений им. Б.С. Мезенцева	
Гл. инж. пр.	Полунцев		"				
Гл. инж. отд.	Зуйков		"				
Нач. отд.	Бенгин		"				

Позиц.	Панель	Обозначение по схеме	Наименован.	Кол-во	Тип	Номинальные данные цепей: Главной V.Б	Главной Д.а	Упр V.Б	Данные по заказу и дополнительные технич. данные	Примечание
1	2	3	4	5	6	7	8	9	10	11
1		2КУ 10КУ	Кнопка управления	2	КЕ-011У3			220	Исполнение 2 черный	
2		2КУ 10КУ	Кнопка управления	2	КЕ-011У3			220	Исполнение 2 красный	
3		ЛБ	Лампа сигнальная	1	СС-3			110	с белым колпачком	
4		ЛЗ	Лампа сигнальная	1	СС-3			110	с зеленым колпачком	
5		В	Переключатель однополюсный	1	ПЕ-011У3			220	исполнение 2	
[illegible]		11В	Переключатель однополюсный	1	ПЕ-011У3			220	Исполнение 1	

Изм.	Лист	Кол. изм.	Подп.	Дата	Сельский дом культуры с залом на 300 мест, с административными помещениями (в конструкциях ИИ-04)	Альбом	Марка-Лист
						V	ЭЛ-89
						РЧ	Лист 1 / Листов 1
Рук. гр.	Финогенова				Шкаф управления навесной 5ШУ-0 технические данные электрооборудования	ЦНИИЭП зрелищных зданий и спортивных сооружений им. Б.С. Мезенцева	
Гл. инж. пр.	Полунцев						

Панель	Надпись	Обозн. по схеме	Место надписи	Текст надписи	Примечание
1	2	3	4	5	6
	1		Табличка	5ШУ-0	
	2	2КУ	—"—	Рабочее освещение	
	3	10КУ	—"—	Дежурное освещение	
	4	ЛБ	—"—	Режиссерская сигнал.	
		ЛЗ			
		В			
	5	11В	—"—	Звонки.	

Изм.	Лист	Кол. изм.	Подп.	Дата	Сельский дом культуры с залом на 300 мест, с административными помещениями (в конструкциях ИИ-04)	Альбом	Марка-Лист
						V	ЭЛ-90
						РЧ	Лист 1 / Листов 1
Рук. гр.	Финогенова				Шкаф управления навесной 5ШУ-0. Перечень надписей	ЦНИИЭП зрелищных зданий и спортивных сооружений им. Б.С. Мезенцева	
Гл. инж. пр.	Полунцев						

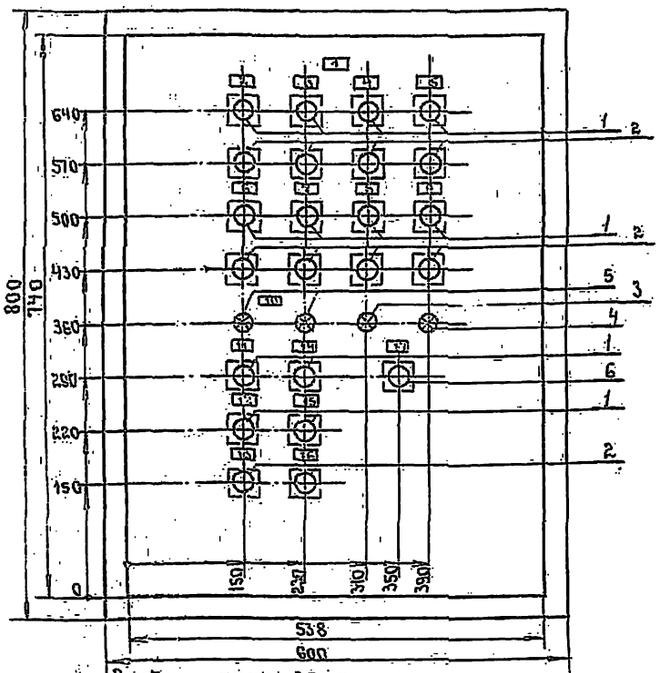

1. Глубина шкафа - 350 мм.
2. Технические данные электрооборудования - лист ЭЛ-93.
3. Перечень надписей - лист ЭЛ-94.
4. Схема соединений - лист ЭЛ-95.

Изм.	Лист	Кол. изм.	Подп.	Дата
Гл. техн.	Шапиро		подп.	
Рук. гр.	Алионене		"	
Гл. инж. пр.	Полунчев		"	
Гл. инж. отд.	Зуйков		"	
Нач. отд.	Бенегин		"	

Сельский дом культуры с залом на 300 мест, с административными помещениями (в конструкциях ИИ-04)

Шкаф управления навесной 1ШУ-т. Общий вид.

Альбом	Марка-лист
V	ЭЛ-92
Масштаб	Стадия
1:5	Р.Ч.

Госгражданстрой ЦНИИЭП зрелищных зданий и спортивных сооружений

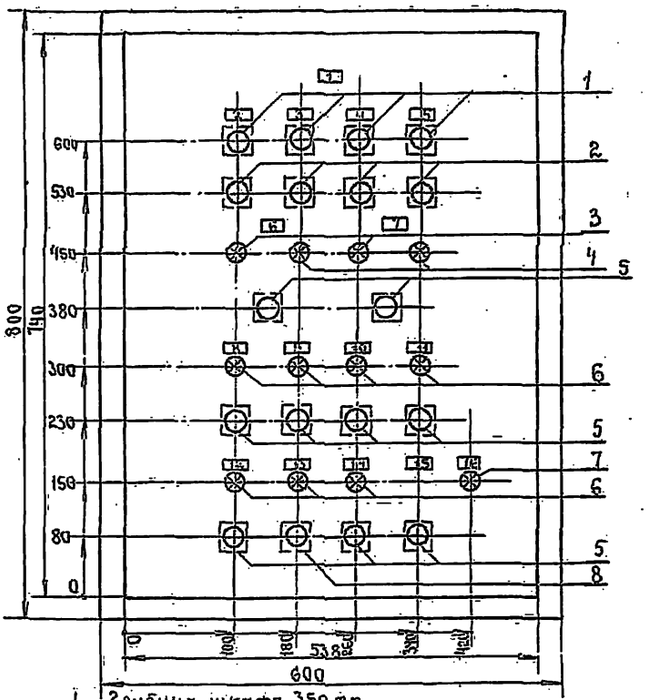

1. Глубина шкафа 350 мм.
2. Технические данные электрооборудования - лист ЭЛ-97.
3. Перечень надписей лист ЭЛ-98.
4. Схема соединений - лист ЭЛ-99.

Изм.	Лист	Кол. изм.	подпись	Дата
Гл. техн.	Шапиро		подп.	
Рук. гр.	Алионене		"	
Гл. инж. пр.	Полунчев		"	
Гл. инж. отд.	Зуйков		"	
Нач. отд.	Бенегин		"	

Сельский дом культуры с залом на 300 мест, с административными помещениями (в конструкциях ИИ-04)

Шкаф управления навесной 2ШУ-т. Общий вид.

Альбом	Марка-лист
V	ЭЛ-96
Масштаб	Стадия
1:5	Р.Ч.

Госгражданстрой ЦНИИЭП зрелищных зданий и спортивных сооружений

Позиция	Панель	Обозначение по схеме	Наименование	Кол-во	Тип	Номинальные данные цепей: Главной V, в	Главной J, А	Упр V, в	Данные по заказу и дополнительные технические данные	Примечание
1		1КУ, 2КУ, 4КУ, 5КУ, 10КУ, 1КУ, 5КУ, 8КУ, КУ	Кнопка управления однофазная	12	КЕ-011У3	—	—	220	Исп 2, черная	
2		1КУ, 2КУ, 4КУ, 5КУ, 10КУ, 1КУ, 5КУ, 8КУ, КУ	Кнопка управления однофазная	10	КЕ-011У3	—	—	220	Исп.2, красн	
3		ЛЗ	Лампа сигнальная	1	СС-3	—	—	Но	С зеленым колпачком	
4		ЛБ	Лампа сигнальная	1	СС-3	—	—	Но	С белым колпачком	
5		1ЛБ, 2ЛБ	Лампа сигнальная	2	СС-3	—	—	220	С белым колпачком	
6		В	Переключатель однополюсный	1	ПЕ-011У3	—	—	220	Исп.2	

Изм.	Лист	Кол. изм.	подпись	Дата
Гл. техн.	Шапиро			
Рук. гр.	Алионене			
Гл. инж. пр.	Полунчев			

Сельский дом культуры с залом на 300 мест, с административными помещениями (в конструкциях ИИ-04)

Шкаф управления навесной 1ШУ-т. Технические данные электрооборудования

Альбом	Марка-лист
V	ЭЛ-93
РЧ	Лист 1 / Листов 1

ЦНИИЭП зрелищных зданий и спортивных сооружений Госгражданстроя

Панель	Надпись	Обозн. по схеме	Место надписи	Текст надписи	Примечание
	1	—	Табличка	1ШУ-т	
	2	1КУ	—"—	Галереи лев. р.о.	
	3	2КУ	—"—	Галереи прав. р.о.	
	4	4КУ	—"—	Планшет лев. р.о.	
	5	5КУ	—"—	Планшет прав. р.о.	
	6	10КУ	—"—	Планшет лев. сил. вкл.	
	7	1КУ	—"—	Планшет прав. сил. вкл.	
	8	КУ	—"—	Резерв.	
	9	8КУ	—"—	Зал р.о.	
	10	1КУ, 5КУ 1ЛБ, 2ЛБ	—"—	Зал р.о.	
	11	1КУ	—"—	Темнитель	
	12	1КУ	—"—	Напряжение	
	13	1КУ	—"—	Стоп	
	14	5КУ	—"—	Темно	
	15	5КУ	—"—	Светло	
	16	5КУ	—"—	Стоп	
	17	ЛЗ, ЛБ, В	—"—	Режиссерск. сигнал.	

Изм.	Лист	Кол. изм.	подпись	Дата
Гл. техн.	Шапиро			
Рук. гр.	Алионене			
Гл. инж. пр.	Полунчев			

Сельский дом культуры с залом на 300 мест, с административными помещениями (в конструкциях ИИ-04)

Шкаф управления навесной 1ШУ-т. Перечень надписей

Альбом	Марка-лист
V	ЭЛ-94
РЧ	Лист 1 / Листов 1

ЦНИИЭП зрелищных зданий и спортивных сооружений Госгражданстроя

Вид спереди

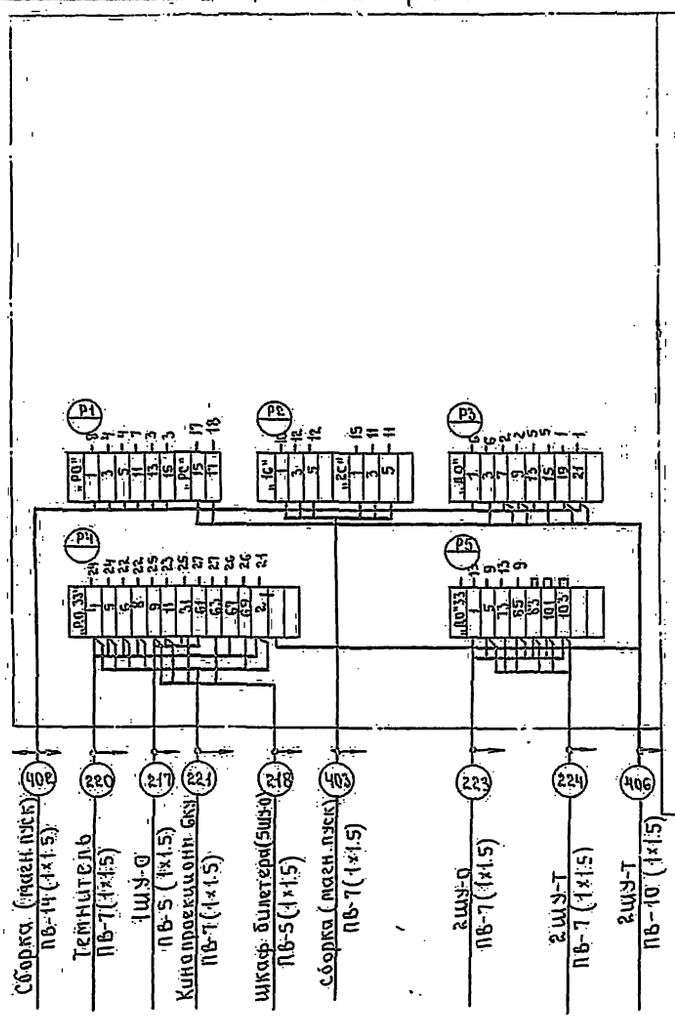

Дверь шкафа (вид сзади)

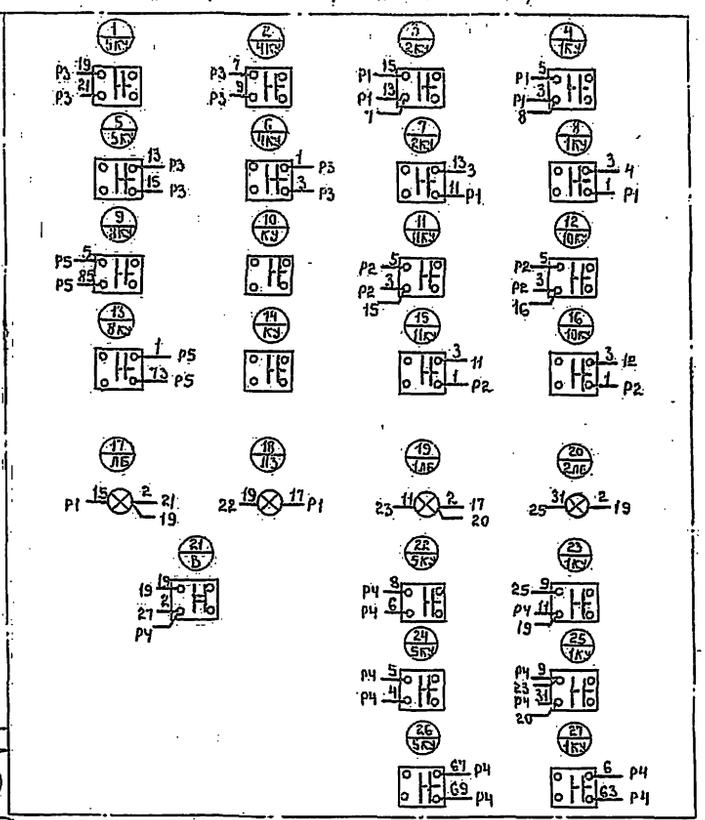

Изм.	Лист	Кол.изм.	Подп.	Дата
Ст.техн.	Шапиро	подп.		
Рук.гр.	Лапонене	"		
Гл.инж.пр.	Полунцев	"		

Сельский дом культуры с залом на 300 мест, с административными помещениями (в конструкциях ИИ-04)

Шкаф управления навесной 1ШУ-Т. Схема соединений.

Альбом	Марка-лист
V	ЭЛ-95
Масштаб	Стадия
б/м	Р.Ч.

Росгражданстрой ЦНИИЭП зрелищных зданий и спортивных сооружений им. Б.С. Мезенцева

Вид спереди

2ШУ-Т

Дверь шкафа (вид сзади)

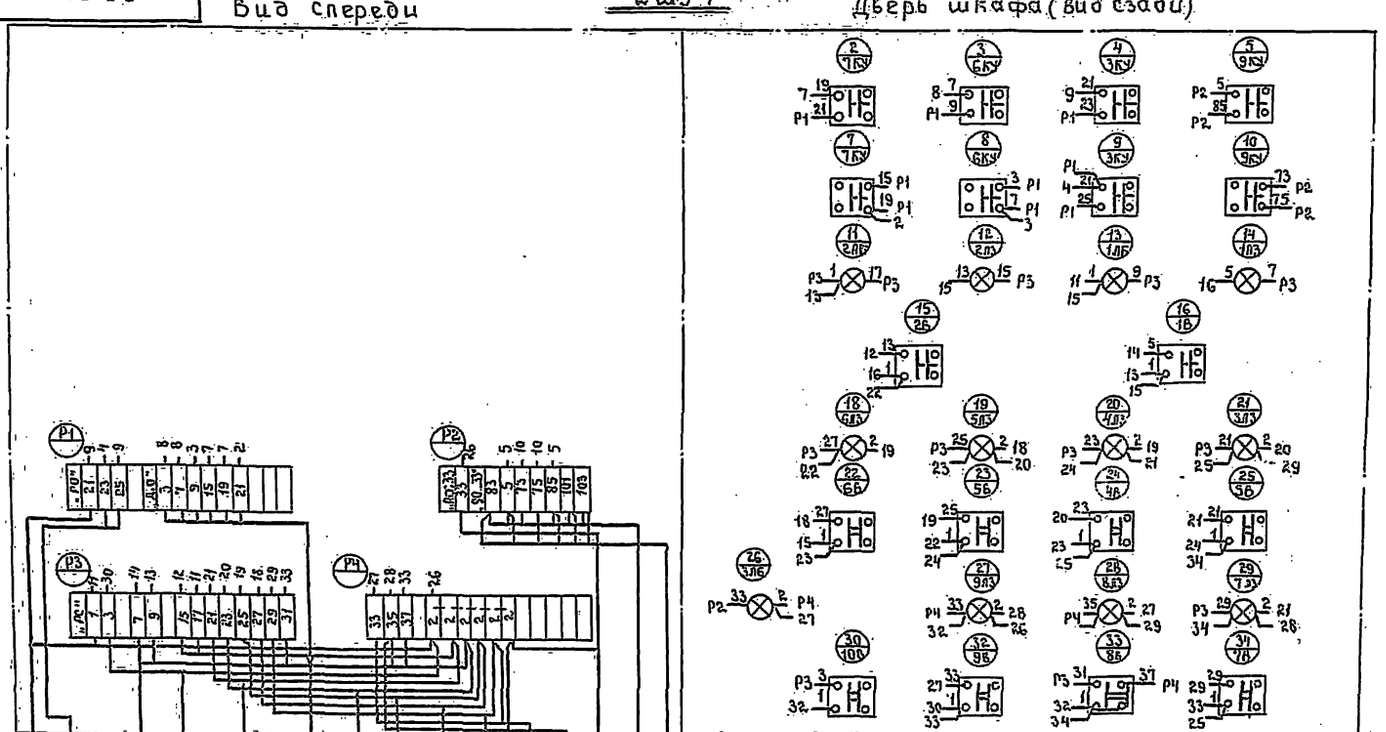

Изм.	Лист	Кол.изм.	Подп.	Дата
Ст.техн.	Шапиро	подп.		
Рук.гр.	Лапонене	"		
Гл.инж.пр.	Полунцев	"		

Сельский дом культуры с залом на 300 мест, с административными помещениями (в конструкциях ИИ-04)

Шкаф управления навесной 2ШУ-Т. Схема соединений.

Альбом	Марка-лист
V	ЭЛ-99
Масштаб	Стадия
б/м	Р.Ч.

Росгражданстрой ЦНИИЭП зрелищных зданий и спортивных сооружений им. Б.С. Мезенцева

Позиц.	Панело	Обозначение по схеме	Наименование	Кол-во	Тип	Номинальные данные цепей: Главной V,В	Главной J,А	Упр. V,В	Данные по заказу и дополнительные технические данные	Примечание
1	2	3	4	5	6	7	8	9	10	11
1		А1	Выключатель автоматический	1	А3162		50		Расцепитель 20А	
2		А3	Выключатель автоматический	1	ЛП50-2М3ТН		50		Расцепитель 25А	
3		А2	Выключатель автоматический	1	А3162		50		Расцепитель 50А	
4		А4	Выключатель автоматический	1	А3162		50		Расцепитель 20А	
5		А5	Выключатель автоматический	1	А3162		50		Расцепитель 40А	
6		К1	Контактор постоянного тока	1	КН-213	24	60			
7		К2	Контактор постоянного тока.	1	КН-113	24	25			
8		РА	Реле промежуточное	1	ПЭ-21	36				
9		R1,R2	Сопротивление проволочное	2	ТЭВР-25					
10		V	Вольтметр постоянного тока.	1	М-325				шкала 0-50 В	
11		ЛС1 ЛС2	Арматура сигнальная	2	СС-3			36		

Изм.	Лист	Кол. изм.	Подпись	Дата
Рук.гр.	Финогенова		подп.	
Гл.инж.пр	Полунцев		"	

Сельский дом культуры с залом на 300 мест, с административными помещениями (в конструкциях ИИ-04)

Шкаф управления навесной ЧШУ-0. Технические данные электрооборудования.

Альбом	Марка-лист
V	ЭЛ-85
РЧ	Лист 1 / Листов 1

ЦНИИЭП зрелищных зданий и спортивных сооружений им Б.С. Мезенцева

Панель	Надпись	Обозн. по схеме	Место надписи	Текст надписи.	Примечание
1	2	3	4	5	6
	1		Табличка	ШУ-0	
	2	ЛС1	Табличка	Сигнальное освещение	
	3	V	Табличка	Напряжение разряда	
	4	ЛС2	Табличка	Аварийное освещение	
	5	А2	Табличка	Аккумуляторная батарея	
	6	А1	Табличка	Трансформатор	
	7	А3	Табличка	Выпрямитель.	
	8	А4	Табличка	Сигнальное освещение.	
	9	А5	Табличка	Аварийное освещение.	

Изм.	Лист	Кол. изм.	Подпись	Дата
Рук.гр.	Финогенова		подп.	
Гл.инж.пр	Полунцев		"	

Сельский дом культуры с залом на 300 мест, с административными помещениями (в конструкциях ИИ-04)

Шкаф управления навесной ЧШУ-0. Перечень надписей.

Альбом	Марка-лист
V	ЭЛ-86
РЧ	Лист 1 / Листов 1

ЦНИИЭП зрелищных зданий и спортивных сооружений им Б.С. Мезенцева

Подпись и дата | Инв. № подл. | Взам. инв. № | Инв. № дубл. | Подпись и дата

Позиция	Панель	Обозначение по схеме	Наименование	Кол-во	Тип	Номинальные данные цепей: Главной V,В	Главной J,А	Упр. V,В	Данные по заказу и дополнительные технические данные	Примечание
1		3КУ,6КУ 7КУ,9КУ	Кнопка управления однаштифтовая	4	КЕ011У3	—	—	220	Исп.2, черная	
2		3КУ,6КУ 7КУ,9КУ	Кнопка управления, однаштифтовая	4	КЕ-011У3	—	—	220	Исп.2, красная	
3		1Л3,2Л3	Лампа сигнальная	2	СС-3	—	—	110	с зеленым колпачком	
4		1Л6,2Л6	Лампа сигнальная,	2	СС-3	—	—	110	с белым колпачком	
5		1В÷1В 9В,10В	Переключатель однополюсный	9	ПЕ-011У3	—	—	220	исп. 2	
6		3Л3÷9Л3	Лампа сигнальная	7	СС-3	—	—	220	с зеленым колпачком	
7		3Л6	Лампа сигнальная	1	СС-3	—	—	220	с белым колпачком	
8		8В	Переключатель однополюсный	1	ПЕ-011У3	—	—	220	исп. 1	

Изм.	Лист	Кол. изм.	Подпись	Дата
Ст.техн.	Шапиро		подп.	
Рук.гр.	Яшенков		"	
Гл.инж.пр	Полунцев		"	

Сельский дом культуры с залом на 300 мест, с административными помещениями (в конструкциях ИИ-04)

Шкаф управления навесной 2ШУ-Т. Технические данные электрооборудования

Альбом	Марка-лист
V	ЭЛ-97
РЧ	Лист 1 / Листов 1

ЦНИИЭП зрелищных зданий и спортивных сооружений им Б.С. Мезенцева

Панель	Надпись	Обозн. по схеме	Место надписи.	Текст надписи.	Примечание
	1		Табличка	2ШУ-Т.	
	2	9КУ	— " —	Зрит. зал з.о.	
	3	3КУ	— " —	Сцена р.о	
	4	6КУ	— " —	Планшет лев. з.о.	
	5	7КУ	— " —	Планшет прав. з.о	
	6	1Л3,1Л6,1В	— " —	Билетер	
	7	2Л3,2Л6,2В	— " —	Регуляторная	
	8	3Л3,3В	— " —	Планшет лев.	
	9	4Л3,4В	— " —	Планшет прав.	
	10	5Л3,5В	— " —	Галерея лев.	
	11	6Л3,6В	— " —	Галерея прав.	
	12	7Л3,7В	— " —	Выход артистов.	
	13	8Л3,8В	— " —	Оповещение зрителей.	
	14	9Л3,9В	— " —	Оповещение артистов.	
	15	10В	— " —	Освещен. шкафа	
	16	3Л6	— " —	Контроль темнителя.	

Подпись и дата | Инв. № подл. | Взам. инв. № | Инв. № дубл. | Подпись и дата

Изм.	Лист	Кол. изм.	Подпись	Дата
Ст.техн.	Шапиро		подп.	
Рук.гр.	Яшенков		"	
Гл.инж.пр	Полунцев		"	

Сельский дом культуры с залом на 300 мест, с административными помещениями (в конструкциях ИИ-04)

Шкаф управления навесной 2ШУ-Т. Перечень надписей

Альбом	Марка-лист
V	ЭЛ-98
РЧ	Лист 1 / Листов 1

ЦНИИЭП зрелищных зданий, спортивных сооружений им Б.С. Мезенцева

ЭЛ-100

Вид спереди (дверь не показана)

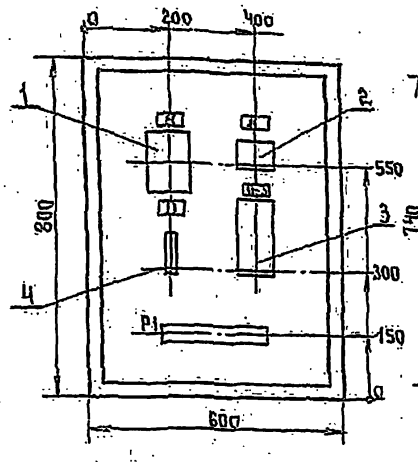

Дверь шкафа (вид спереди)

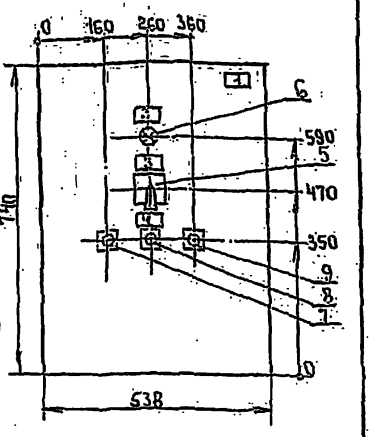

1. Глубина шкафа 350 мм.
2. Технические данные электрооборудования - лист ЭЛ-101.
3. Перечень надписей - лист ЭЛ-102.
4. Схема соединений - лист ЭЛ-103.

Изм.	Лист	Кол. изм.	Подпись	Дата
Ст. инж.	Мельникова	подп.		
Гл. спец.	Степанова	"		
Гл. инж. пр.	Полунисв	"		
Гл. инж. отд.	Зуйков	"		
Нач. отд.	Бенгин	"		

Сельский дом культуры с залом на 300 мест, с административными помещениями (в конструкциях ИИ-04)

Шкаф управления навесной 1ШУ-П. Общий вид.

Альбом V	Марка-лист
	ЭЛ-100
Масштаб	Стадия
1:10	РЧ

Госгражданстрой ЦНИИЭП зрелищных зданий и спортивных сооружений им. Б.С. Мезенцева

ЭЛ-101

Поз.	Панель	Обозначение по схеме	Наименование	Кол.	Тип	Номинальные данные цепей: главной V,В	главной Iа	упр. V,В	Данные по заказу и дополнительные технические данные	Примечание
1		А	Автомат 3х полюсный	1	АП50-3МТ	380	50		расц. 2,5а	
2		Л	Пускатель магнитный	1	ПМЕ-111	380	10	220		
3		О-З	Пускатель магнитный	1	ПМЕ-113	380	10	220		
4		П	Предохранитель	1	ПР-2		15	220	пл.вст.60	
5		ИУ	Переключатель кулачковый	1	ПКУЗ-12С-2001	500	10		револьверная рукоятка	
6		ЛБ	Арматура сигнальная	1	СС-3			220	Белый колпачок	
7		К	Кнопка управления	1	КЕ011УЗ	500	6.3		Исполн. 2, черная	Надпись „влево"
8		К	Кнопка управления	1	КЕ011УЗ	500	6.3		Исполн. 2, черная	Надпись „вправ"
9		К	Кнопка управления	1	КЕ011УЗ	500	6.3		Исполн. 2, черная	Надпись „стоп"

Изм.	Лист	Кол. изм.	Подпись	Дата
Ст. инж.	Мельникова	"		
Гл. спец.	Степанова	"		
Гл. инж. пр.	Полунисв	"		

Сельский дом культуры с залом на 300 мест с административными помещениями (в конструкциях ИИ-04)

Шкаф управления навесной 1ШУ-П. Технические данные электрооборудования.

Альбом V	Марка-лист
	ЭЛ-101
РЧ	Лист / Листов

ЦНИИЭП зрелищных зданий и спортивных сооружений им. Б.С. Мезенцева

ЭЛ-103

Шкаф со снятой дверью (вид спереди)

Дверь шкафа (вид сзади)

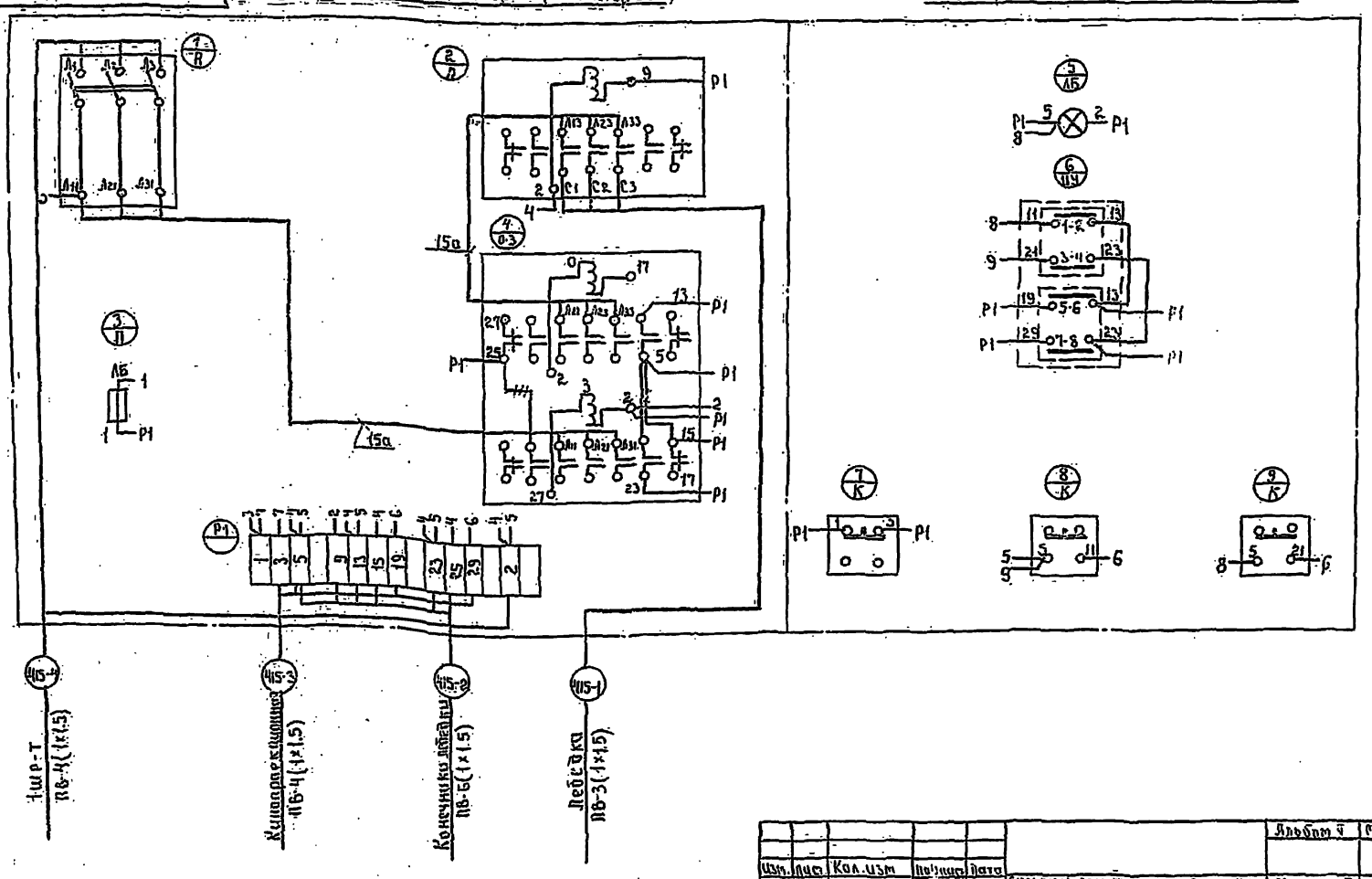

Изм.	Лист	Кол. изм.	Подпись	Дата
Ст. инж.	Мельникова	подп.		
Гл. спец.	Степанова	"		
Гл. инж. пр.	Полунисв	"		

Сельский дом культуры с залом на 300 мест с административными помещениями (в конструкциях ИИ-04)

Шкаф управления навесной 1ШУ-П. Схема соединений

Альбом V	Марка-лист
	ЭЛ-102
Масштаб	Стадия
Б/м	РЧ

Госгражданстрой ЦНИИЭП зрелищных зданий и спортивных сооружений им. Б.С. Мезенцева

ЭЛ-104

Вид спереди.
(Дверь не показана)

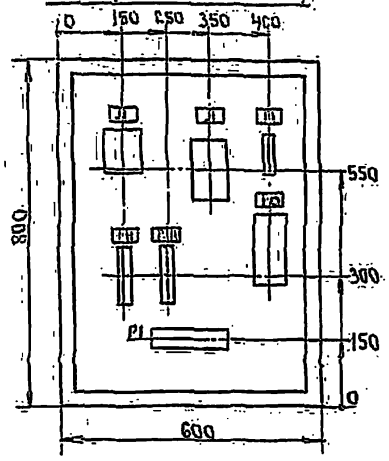

Дверь шкафа
(Вид спереди)

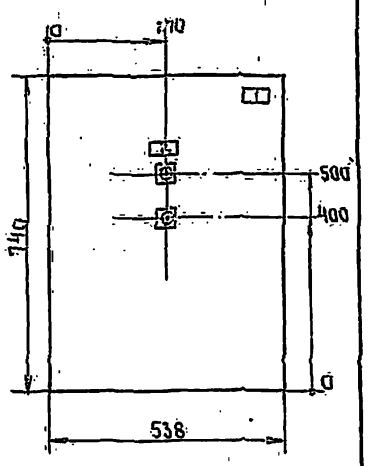

1. Глубина шкафа 350 мм.
2. Технические данные электрооборудования – лист ЭЛ-105.
3. Перечень надписей – лист ЭЛ-106.
4. Схема соединений – лист ЭЛ-107

Изм.	Лист	Кол. изм.	Подпись	Дата
Ст. инж.	Мельникова	подп.		
Гл. спец.	Степанова	"		
Гл. инж. пр.	Полунцев	"		
Гл. инж. отд.	Зуйков	"		
Нач. отд.	Бенгин	"		

Сельский дом культуры с залом на 300 мест, с административными помещениями (в конструкциях ИИ-04)

Шкаф управления навесной 2ШУ-П. Общий вид.

Альбом V	Марка-лист
	ЭЛ-104
Масштаб	Стадия
1:10	РЧ

Госгражданстрой ЦНИИЭП зрелищных зданий и спортивных сооружений им. Б.С. Мезенцева

ЭЛ-105

Поз.	Панель	Обознач. по схеме	Наименование	Кол.	Тип	Номинальные данные цепей: Главной V, в	Главной J, а	Упр. V, в	Данные по заказу и дополнительные технические данные	Примечания
1		А	Автомат 3х полюсный	1	АК63-3МГ	440	63		Расцеп. 16а	
2		1А, 2А	Автомат однополюсный	2	А63-МГ	220	25		Расцеп 16а	
3		Л	Пускатель магнитный	1	ПМЕ-211		25	220		
4		РВ	Реле времени	1	РВП72-3121-00У4			220	Уставка 5сек	
5		П	Предохранитель	1	ПР-2		15	220	Пл. вст. 6а	
6		2К	Кнопка управления	1	КЕ011У3	500	6.3		Исполнен. 2, черная	Надпись „пуск"
7		2К	Кнопка управления	1	КЕ011У3	500	6.3		Исполнен. 2 красная	Надпись „стоп"

Изм.	Лист	Кол. изм.	Подпись	Дата
Ст. инж.	Мельникова	"		
Гл. спец.	Степанова	"		
Гл. инж. пр.	Полунцев	"		

Сельский дом культуры с залом на 300 мест с административными помещениями (в конструкциях ИИ-04)

Шкаф управления навесной 2ШУ-П. Технические данные электрооборудования.

Альбом V	Марка-лист
	ЭЛ-105
РЧ	Лист 1 / Листов 1

ЦНИИЭП зрелищных зданий и спортивных сооружений им. Б.С. Мезенцева

ЭЛ-106

Панель	Надпись	Обознач. по схеме	Место надписи	Текст надписи	Примечание
	1		Табличка	2ШУ-П	
	2		Табличка	Дымовые люки.	

Изм.	Лист	Кол. изм.	Подпись	Дата
Ст. инж.	Мельникова	"		
Гл. спец.	Степанова	"		
Гл. инж. пр.	Полунцев	"		

Сельский дом культуры с залом на 300 мест, с административными помещениями (в конструкциях ИИ-04)

Шкаф управления навесной 2ШУ-П. Перечень надписей

Альбом V	Марка-лист
	ЭЛ-106
РЧ	Лист / Листов

ЦНИИЭП зрелищных зданий и спортивных сооружений им. Б.С. Мезенцева

ЭЛ-107

Дверь шкафа
(Вид сзади)

Шкаф со снятой дверью (вид спереди)

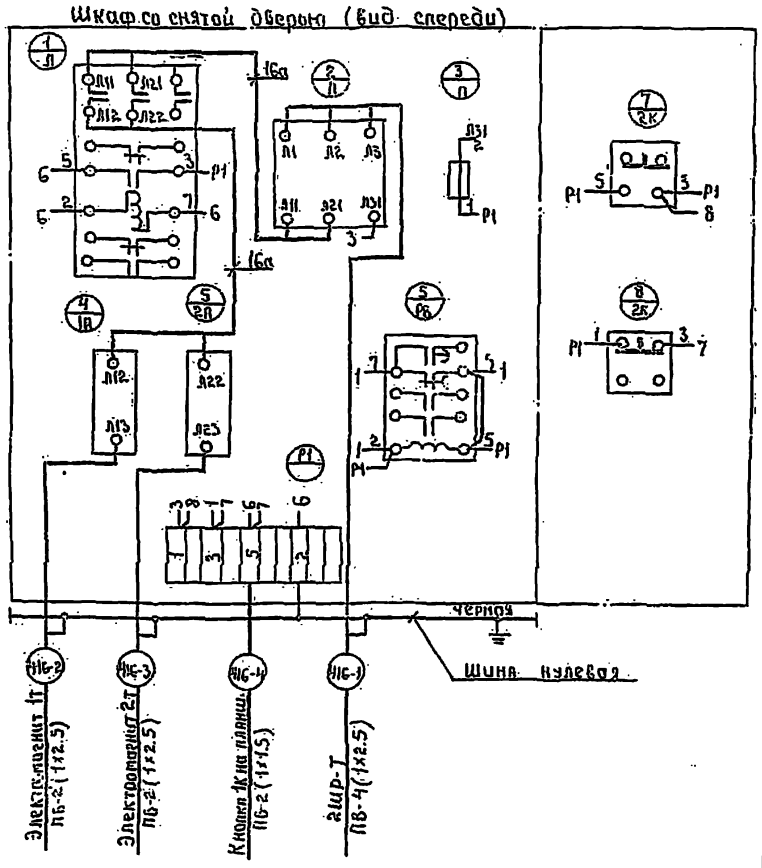

Изм.	Лист	Кол. изм.	Подпись	Дата
Ст. инж.	Мельникова	подп.		
Гл. спец.	Степанова	"		
Гл. инж. пр.	Полунцев	"		

Сельский дом культуры с залом на 300 мест, с административными помещениями (в конструкциях ИИ-04)

Шкаф управления навесной 2ШУ-П. Схема соединений

Альбом V	Марка-лист
	ЭЛ-107
Масштаб	Стадия
б/м	РЧ

Госгражданстрой ЦНИИЭП зрелищных зданий и спортивных сооружений им. Б.С. Мезенцева

2-АУ

Автоматизация сантехустройств
Задание заводу-изготовителю

Перечень чертежей.

Наименование листа.	Марка-лист	стр.
Автоматизация сантехустройств. Задание заводу-изготовителю. Перечень чертежей. Пояснения к проекту.	АУ-7	11
Система П-1. Схема электрическая принципиальная.	АУ-8	12
Система П-1. Схема электрическая принципиальная.	АУ-9	13
Сигнализация. Электропитание. Системы В-1, (В-2, В-3, В-5, В-8); П-2. Схемы электрические принципиальные.	АУ-10	14
Щит управления. Общий вид.	АУ-11	15
Щит управления. Компоновка аппаратуры с монтажной стороны.	АУ-12	16
Щит управления. Схема монтажная.	АУ-13	17
Щит управления. Схема монтажная	АУ-14	18
Щит управления. Схема монтажная	АУ-15	19
Щит управления. Схема монтажная.	АУ-16	20
Щит управления. Схема монтажная.	АУ-17	21

Пояснения к проекту.

Настоящий подраздел проекта автоматизации сантехустройств включает в себя чертежи общего вида и монтажных схем щита управления, а также электрические принципиальные схемы. Схемы соединений, функциональные схемы автоматизации и чертежи расположения электрических проводок приведены в альбоме II часть 2 данного проекта.

Вся аппаратура регулирования, управления, сигнализации и контроля работы систем приточно-вытяжной вентиляции размещена в щите управления.

Щит принят по ГОСТ 3244-68. Техническая документация выполнена в соответствии с „Указаниями по проектированию автоматизации производственных процессов "СН 281-64 Госстроя СССР и руководящим материалом". Проектирование щитов и пультов систем автоматизации РМЧ-107-71. Главмонтажавтоматики Минмонтажспецстроя СССР.

Для изготовления щитов, в соответствии с „Условиями поставки щитов и пультов, изготавляемых промышленными предприятиями Главмонтажавтоматики Министерства монтажных и специальных строительных работ СССР и поставляемых по извещениям Союзглавкомплектавтоматики при Госкомитете Совета Министров СССР по материально-техническому снабжению, заводу-изготовителю должна быть представлена следующая техническая документация:

а) перечень представляемой технической документации на изготовление щита (составляется заказчиком); — 1 экз.

б) заказная спецификация на щиты - 4-АУ (альбом VII) — 3 экз.

в) Монтажные схемы щита АУ-13 ÷ АУ-17 (данный альбом). — 3 экз.

г) общий вид щита - АУ-11 (альбом V) — 3 экз.

д) принципиальные электрические схемы АУ-8 ÷ АУ-10 (альбом V). — 1 экз.

е) заказная спецификация на электроаппаратуру 2-АУ (альбом VII). — 3 экз.

Типовой проект разработан в соответствии с действующими нормами и правилами, и предусматривает мероприятия, обеспечивающие взрывобезопасность и пожаробезопасность при эксплуатации здания.

Гл. арх. пр-та подп. /Куренной/
Гл. инж. пр-та „ /Божанова/

Изм.	Лист	№ докум.	Подп.	Дата
Разраб.		Тельцова	„	
Пров.		Божанова	„	
Т. контр.				
Н. контр.		Божанова	„	

АУ-7

Автоматизация сантехустройств. Задание заводу-изготовителю. Перечень чертежей. Пояснения к проекту.

Лит.	Масса	Масштаб

Лист 1 Листов 1

Т. п. 262-12-151 Альбом V

Инв. № подл. | Подпись и дата | Взам. инв. № | Инв. № дубл. | Подпись и дата

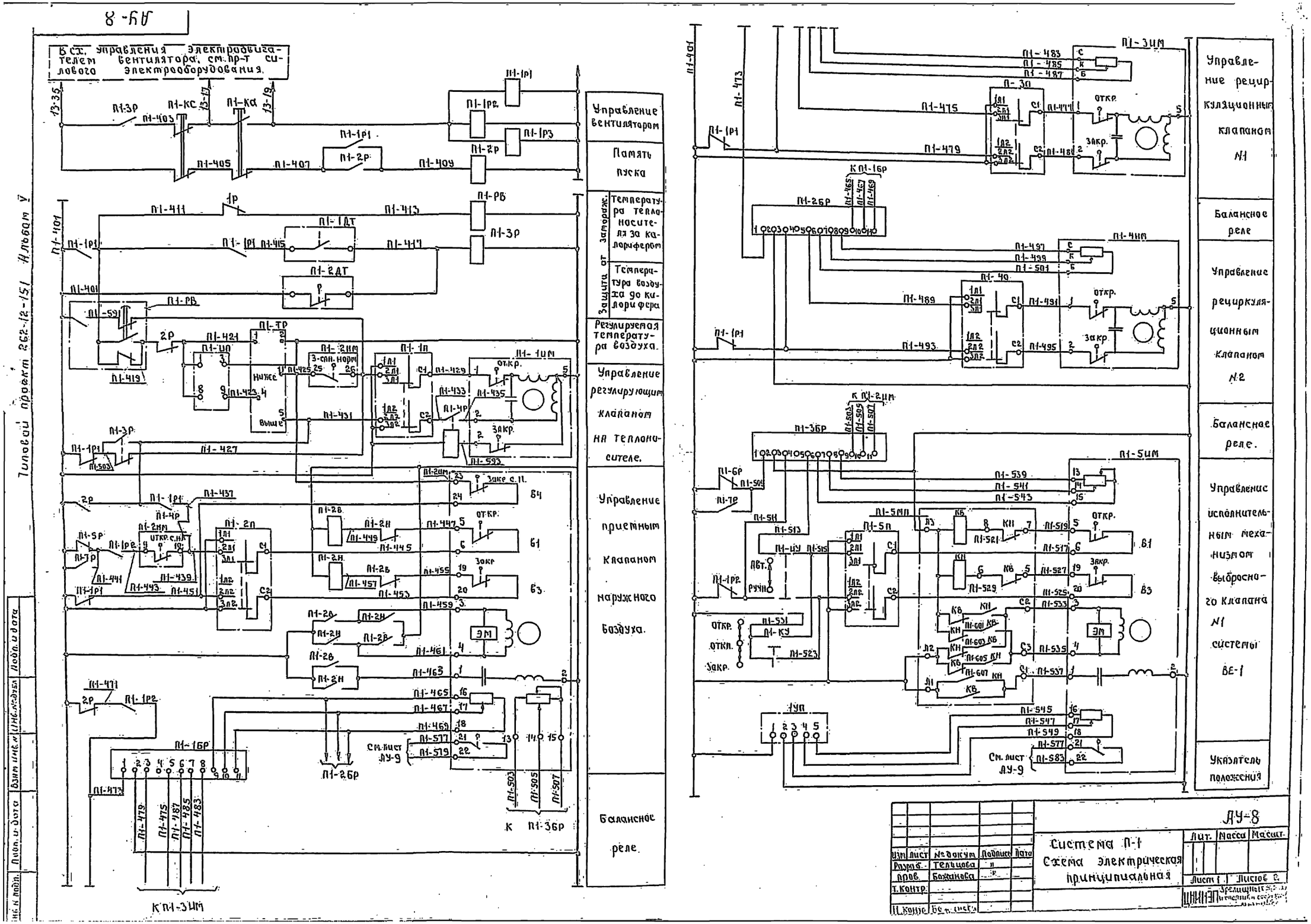
ЛУ-8
Типовой проект 262-12-151 Альбом V
Вс.х. управления электродвигателем вентилятора, см. пр-т силового электрооборудования.
Управление вентилятором
Память пуска
Защита от замораж.
Температура теплоносителя за калорифером
Температура воздуха до калорифера
Регулируемая температура воздуха.
Управление регулирующим клапаном на теплоносителе.
Управление приемным клапаном наружного воздуха.
Балансное реле.
Управление рециркуляционным клапаном N1
Балансное реле
Управление рециркуляционным клапаном N2
Балансное реле.
Управление исполнительным механизмом выбросного клапана N1 системы ВЕ-1
Указатель положения
См. лист ЛУ-9
К П1-3ИМ
К П1-3БР
Система П-1
Схема электрическая принципиальная
ЛУ-8
Лит.
Масса
Масшт.
Лист 1
Листов 2
Изм.
Лист
№ докум.
Подпись
Дата
Разраб.
Тельцова
Пров.
Божанова
Т. контр.
Н. контр.
Инв. № подл.
Подп. и дата
Взам. инв. №
Инв. № дубл.
Подп. и дата

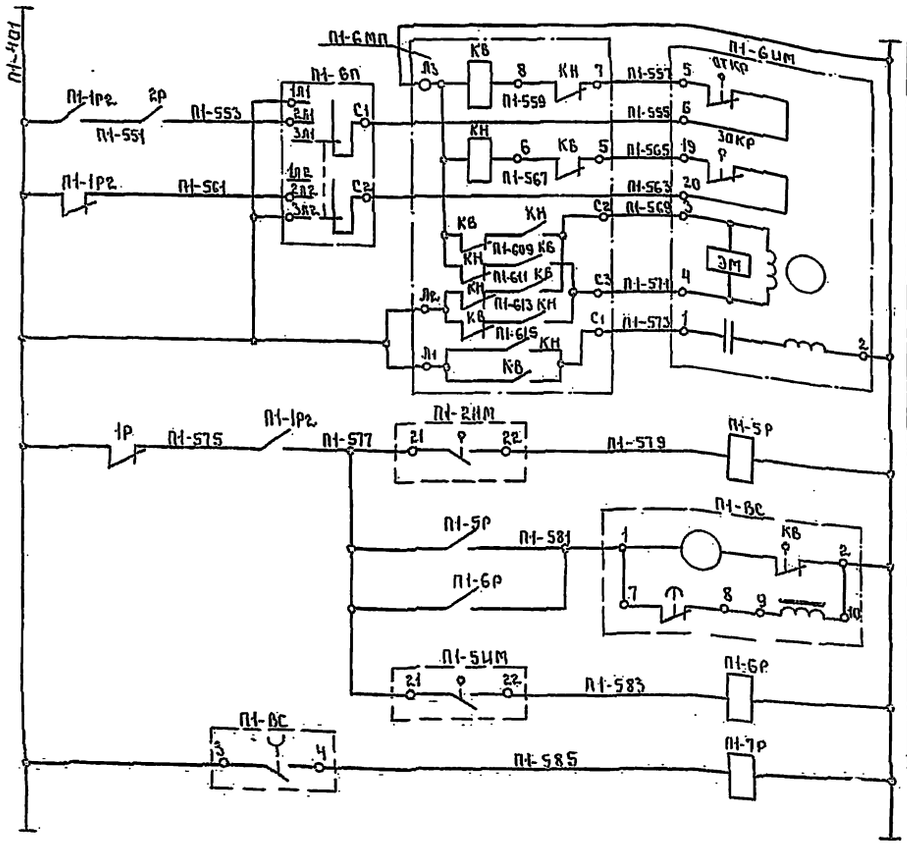

Схема контроля температуры наружного воздуха.

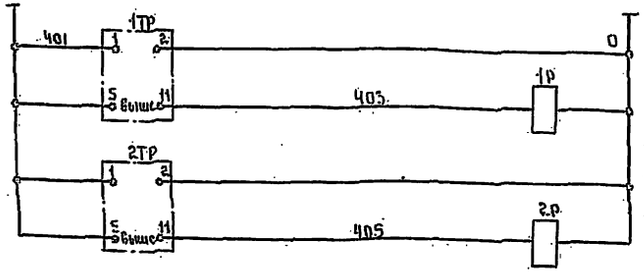

Диаграмма работы контактов терморегулятора 1ТР (2ТР). поз. 33

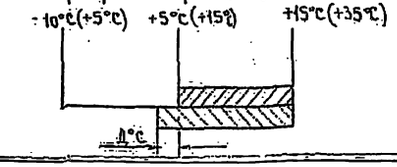

Диаграмма включения конечных выключателей П1-2ИМ

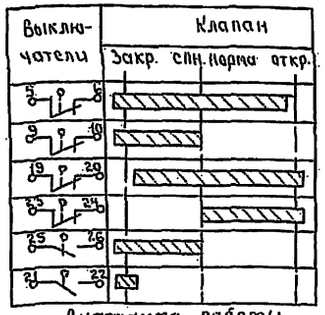

Диаграмма работы ТУДЭ П1-1Д1 поз. 18

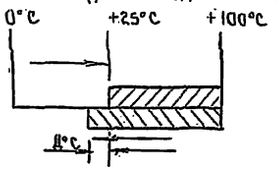

Диаграмма работы контактов термореле П1-2ДТ поз 15

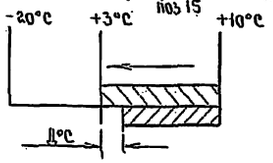

Диаграмма работы контактов терморегулятора П1-ТР поз.34

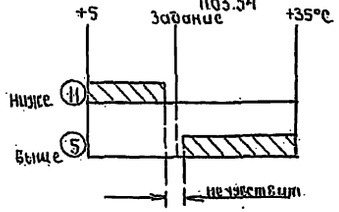

Диаграмма работы контактов П1-ВС поз 207

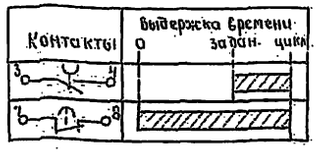

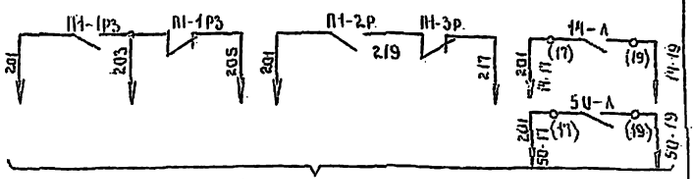

В схему сигнализации см. лист АУ-10

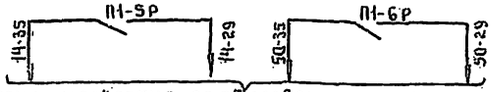

В схему управления эл. обогревом см. проект силового электрооборудования.

Перечень приборов и аппаратуры

Поз. по спец.	Обозначение	Наименование	Тип	Кол.	Техническая характерист.	Прим.
		Щит управления				
187-3	П1-КП	Кнопка управления	КЕ-011 исп.24	1	~220в 13+1Р конт	
187-4	П1-КС	Кнопка управления	КЕ-011 исп.39	1	~220в 2Р конт.	
34	П1-ТР	Терморегулятор полупроводн. трехпозиционный	ПТР-3-04	1	~220в 10ва; +5°С÷35°С	Термосист. погружн. типа
33-1	1ТР	Терморегулятор полупроводников. двухпозиционный	ПТР-2-03	1	~220в; 7ва -10°С÷15°С	Термосист. погружн. типа
33-2	2ТР	Терморегулятор полупроводн. двухпозиционный	ПТР-2-04	1	~220в; 7ва +5°С÷35°С	Термосист. погружн. типа
193	П1-1Р÷П1-7Р П1-2В, П1-2Н 1Р, 2Р	Реле промежуточное	РПУ-1-363	13	~220 16ва И3+4Р конт.	
203	П1-РВ	Реле времени.	РБП-22 3221-00У4	1	~220в 25ва	
204	П1-НП	Реле времени.	ВЛ-24-1У4	1	~220в, 12ва имп 1÷10сек. по 45а 10÷100сек.	
162	П1-1БР÷П1-3БР	Балансное реле	БР-3	3	~220в, 30ва	
180-1	П1-ИУ	Переключатель роликовый	ПРЧ-МI	1	~220в	
180-2	П1-КУ	Переключатель роликовый	ПРЧ-МIII	1	~220в	
159	П1-УП	Дистанционный указатель положения	ДУП-М	1	~220в 5ва	
207	П1-ВС	Реле времени.	ВС-10-34	1	~220в 21ва 1мин.÷30мин.	
		Приборы по месту.				
15	П1-2ДТ	Термореле	ТР-1Б-02	1	~220в -20°С÷+10°С	
18	П1-1ДТ	Устройство терморегулирующее дилатометрическ.	ТУДЭ-2	1	~220в 0°С÷100°С	
183	П1-1П÷П1-6П	Переключатель пакетный	ГППМ2-10/И3	6	~220в	
–	П1-1ИМ; П1-3ИМ П1-4ИМ	Исполнительный механизм	ПР-1М	3	~220в, 50ва	Комплект на с клапаном.
–	П1-2ИМ П1-5ИМ П1-6ИМ	Исполнительный механизм.	МЭО	3	~220в, 64ва	
199	П1-5МП П1-6МП	Пускатель магнитный	ПМЕ-083	2	~220в	

Изм.	Лист	№ докум.	Подп.	Дата
Разраб.		Тельцова	"	
Пров.		Бажанова	"	
Т.контр.				

АУ-9

Система П-1. Схема электрическая принципиальная.

Лит.	Масса	Масштаб

Лист 2 | Листов

Типовой проект 262-12-151 Альбом V

Инв. № подл. | Подпись и дата | Взам. инв. № | Инв. № дубл. | Подпись и дата

АУ-10

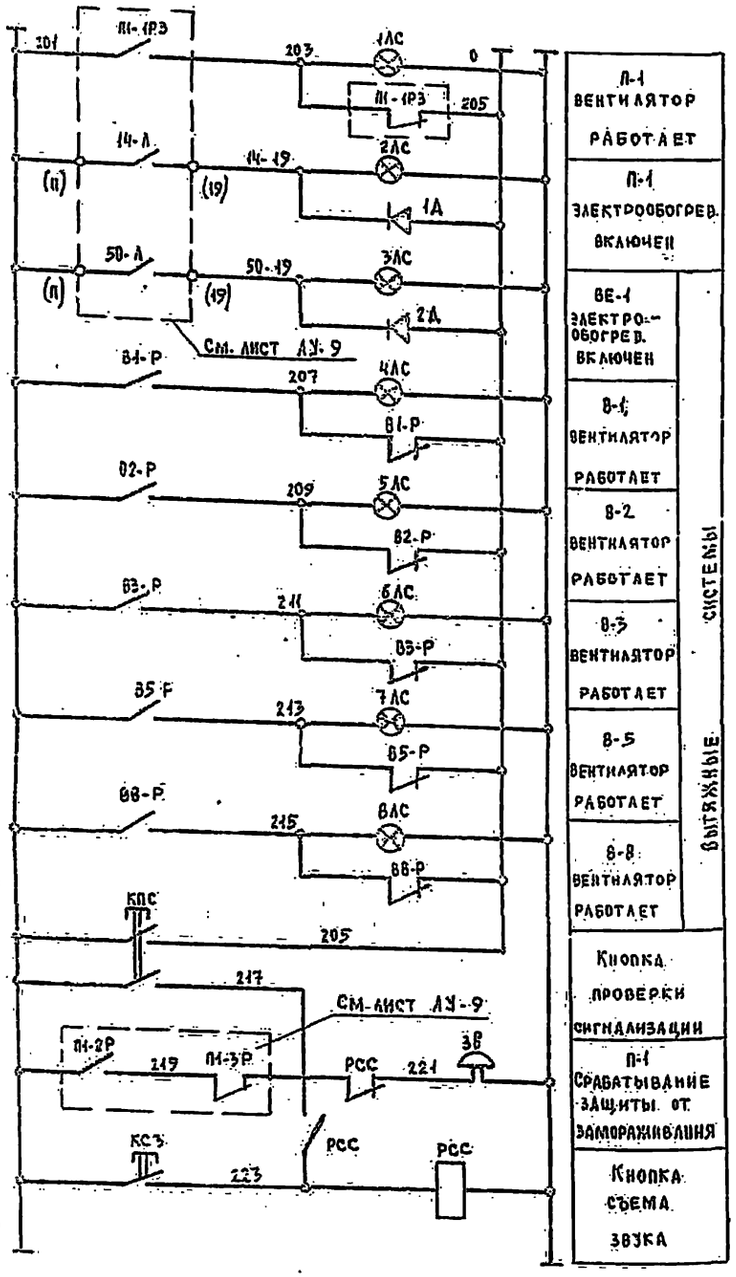

Электропитание

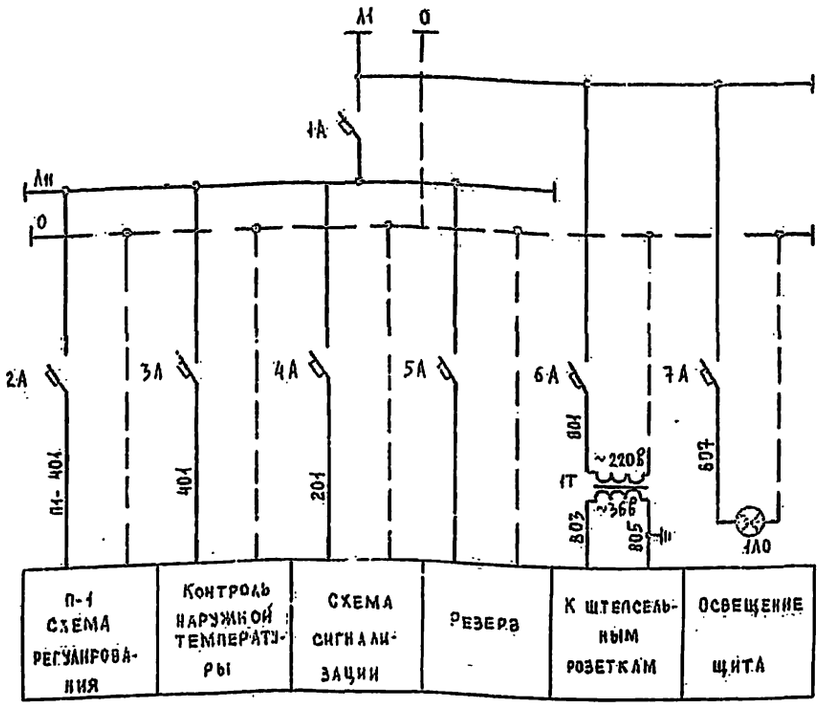

Таблица №1

№№ систем	В-1	В-2	В-3	В-5	В-8
№№ эл.-приводов	54	52	51	55	57

1. Схема управления системой В-1 применима для систем В-2, В-3, В-5, В-8 с заменой индекса В-1 в маркировке аппаратуры на индекс соответствующий номеру системы (В2, В3, В5, В-8), а индекс в маркировке проводов – в соответствии с номерами электроприводов. (см. таблицу №1).

Перечень приборов и аппаратуры

Поз.	Обознач.	Наименование	Тип	Кол.	Техническая хар-ка	Прим.
		Щит управления				
218	1ПС÷8ПС	Табло световое	ТСМ	8	~ 220в. 10вт.	
236	1А; 2А	Диод кремниевый	Д226-Б	2	400в., 03а	
193	В1-Р÷В3-Р В5-Р, В5-Р, Рсс	Реле промежуточное	РП4-1-363	6	~ 220в; 16ва 4З+4Р. конт.	
189-2	КПС	Кнопка управления	КЕ-011 исп. 4	1	~ 220в 2З конт.	
189-1	КСЗ	Кнопка управления	КЕ-011 исп. 2	1	~ 220в 2З конт.	
189-3	В1-КП÷В3-КП В5-КП, В8-КП	Кнопка управления	КЕ-011 исп. 34	5	~ 220в 1З+1Р конт.	
189-4	В1-КС÷В3-КС В5-КС, В8-КС	Кнопка управления	КЕ-011 исп. 39	5	~ 220 2Р конт.	
227	1Т	Трансформатор понижающий	ТБС2-01	1	~ 220в/36в 100ва	
—	1ЛО	Лампа освещения	—	1	~220в. 25вт.	
—	РШ	Розетка штепсельная	РПК-6	1	~ 220в	
234-3	1А	Автомат	А63-М	1	~ 220в Iн.=5а; Iотс.=(5÷7)Iн.	
234-2	2А	Автомат	А63-М	1	~220в Iн.=4а, Iотс.=(5÷7)Iн.	
234-1	3А÷7А	Автомат	А63-М	5	~220в Iн.=0,63а, Iотс.=(5÷7)Iн.	
		По месту				
223	ЗВ	Звонок	ЗВП-220	1	~ 220в	
—	П2-1ИМ	Исполнительный механизм	ПР-1М	1	~220в, 50ва	Конструктивно с клапаном

В схему управления электроприводом вентилятора В-1 см. проект силового электрооборудования.

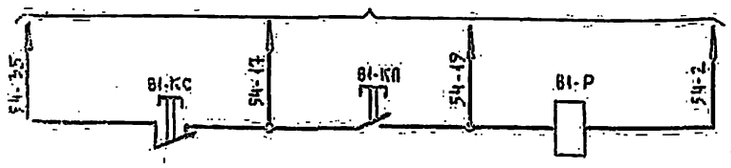

В схему управления электроприводом вентилятора В-2 см. проект силового эл. оборудования.

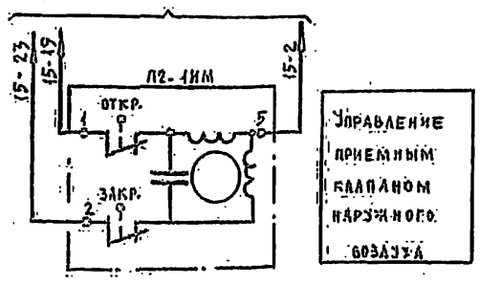

Изм.	Лист	№ докум.	Подпись	Дата	АУ-10		
Разраб.		Тельцова			Сигнализация. Электропитание. Системы В-1, (В-2, В-3, В-5, В-8); П-2 Схемы электрические принципиальные	Лит.	Масса	Масшт.
Пров.		Божанова						
Т.контр.						Лист 1	Листов 1	
Н.контр.		Боманова				ЦИИЭП		

Типовой проект 262-12-154 Альбом V
Разработан в АПИ Госкомитета по гражданскому строительству и архитектуре при Госстрое СССР
Привязан и адаптирован

М 1:10

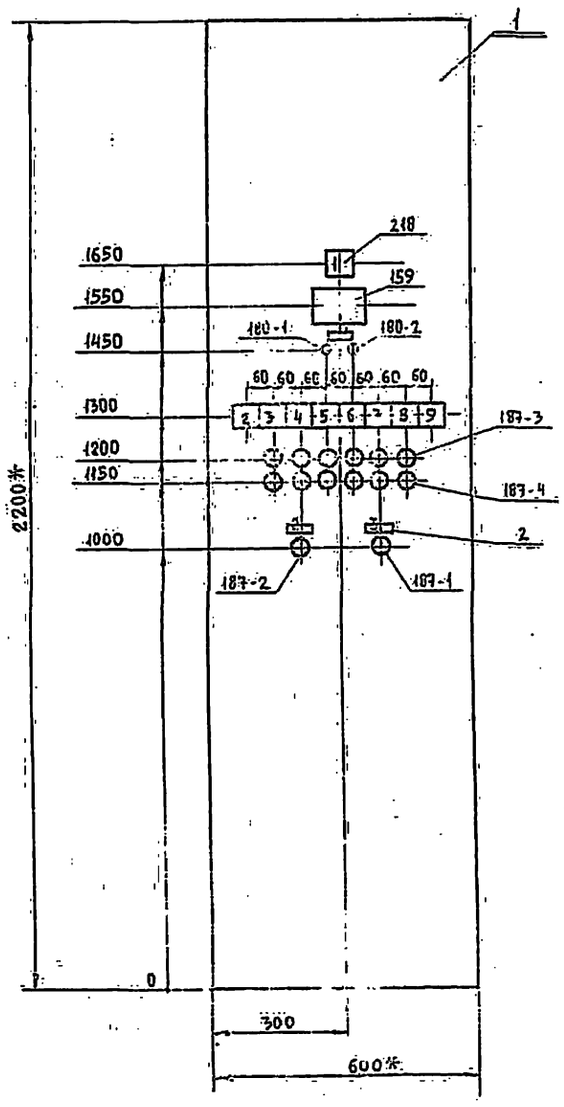

Вырез в щите для крепления переключателя поз. 180. М 1:10

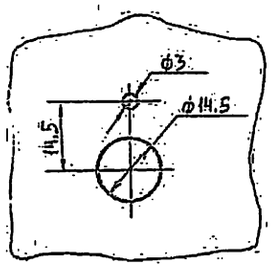

Надписи в табло

NN табло	Текст надписи	Кол.
1	ВЕ-1 электрообогрев. включен.	1
2	П-1 электрообогрев. включен.	1
3	П-1 работает	1
4	В-1 работает	1
5	В-2 работает	1
6	В-3 работает	1
7	В-5 работает	1
8	В-8 работает	1
9	резерв	1

Надписи в рамках.

NN рамок	Текст надписи	Кол.
1	Авт. ВЕ-1 откр. откл. закр. Ручн.	1
2	Проверка сигналов	1
3	Съем звука	1

1.* Размеры для справок.

2. По данному чертежу изготовить один щит.

3. Монтажную схему щита см. листы АУ-13÷АУ-17.

4. Щит красить в цвет „белая ночь".

5. Щит выполнить по ТУ 36.716-71.

Спецификация

Поз.	Обозначение	Наименование	Кол.	Примеч.
1	ЩШ-3Д 2200×600×600 ГОСТ 3244-68	Щит шкафной с задней дверью	1	
2	РПМ-55 ОНЧ-347-65	Рамка для надписи	3	

Перечень приборов и аппаратуры.

Позиция по специф.	Наименование и техническая характеристика	Тип	Кол.	N устан. чертежа	Примеч.
	Щит ЩШ-3Д 2200×600×600 ГОСТ 3244-68.				
159	Дистанционный указатель положения	ДУП-М	1	ТКЧ-1502-71	
180-1	Переключатель роликовый	ПРЦ-МI	1	По данному чертежу	
180-2	Переключатель роликовый	ПРЦ-МIII	1		
218	Табло световое	ТСМ	9	ТКЧ-1123-68	
187-1	Кнопка управления	КЕ-011 исп.2	1	ТКЧ-1172-68	
187-2	Кнопка управления	КЕ-011 исп.4	1	—"—	
187-3	Кнопка управления	КЕ-011 исп.24	6	—"—	
187-4	Кнопка управления	КЕ-011 исп.39	6	—"—	

Изм.	Лист	№ докум.	Подпись	Дата	Щит управления Общий вид	Лит.	Масса	Масшт.
Разраб.		Тельцова						1:10
Провер.		Божанова				Лист 1	Листов 1	
Т. контр.						ЦНИИЭП		

АУ-11

АУ-12

Правая стенка. Передняя стенка. Левая стенка.

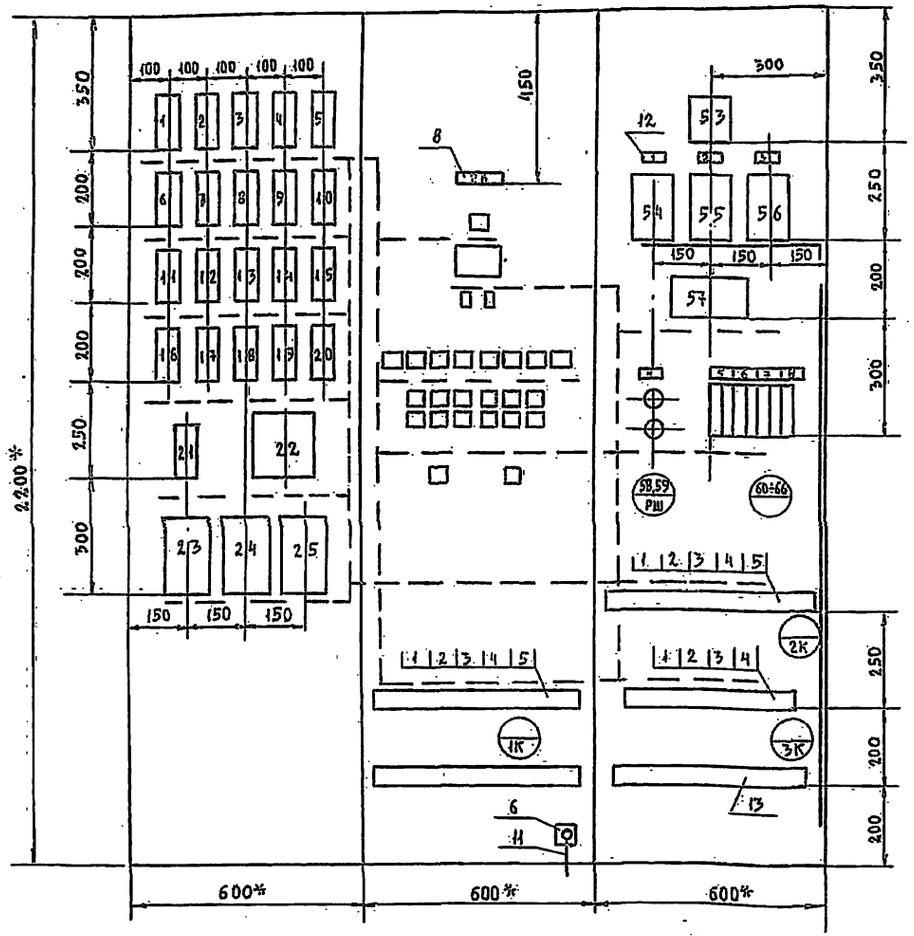

Надписи в рамках.

	Текст надписи	Кол.
1	Температура наружного воздуха +5°С	1
2	Температура наружного воздуха +15°С	1
3	Температура приточного воздуха.	1
4	~36 в	1
5	~220в ввод питания. ~220в Система П-1	1
6	Наружная температура. Сигнализац.	1
7	Резерв. трансформатор	1
8	Освещение ~220в	1

Таблица №1

Обозначение сборки зажимов	Количество изделий, входящих в состав сборки зажимов				
	Рейка зажимов		Зажим коммутационный		Колодка маркировочная
	РЗ-32	РЗ-6	ЗК-Н	ЗК-П	КМ
1К	1	1	29	9	2
2К	1	1	33	5	2
3К	1	—	28	4	2

Спецификация.

Поз.	Обозначение	Наименование	Кол.	Прим.
1	—	Зажим коммутационный ЗК-Н ОН4-251-64	90	См. таблицу №1
2	—	Зажим коммутационный ЗК-П ОН4-252-64	18	
3	—	Колодка маркировочная КМ ОН4-254-64	6	
4	—	Рейка зажимов РЗ-32 ОН4-255-64	3	
5	—	Рейка зажимов РЗ-6 ОНН-255-64	2	
6	—	Заземление щита	1	
7	—	Заземление приборов на щите	1	
8	—	Колодка восьмиклеммная ТУ36.1222-72	1	
9	—	Провод ПВ 1х0,75 380 ГОСТ 6323-71	600	
10	—	Провод ПВ 1х1,5 380 ГОСТ 6323-71	18м	
11	—	Провод ПВ1х2,5 380 ГОСТ 6323-71	10м	
12	—	Рамка 55х15 ОН4-347-65	8	
13	—	Стойка для крепления труб	2	
14	—	Оконцеватель ТКЧ-348-68	150	Для оконцевания и маркировки проводов
15	—	Наконечник ОН-80335-60	500	
16	—	Шайба пружинная 4Н65Г ГОСТ 6402-70	300	
17	—	Шайба звездочка Ш3 ОНЧ-346-65	300	
18	—	Труба Б-230 ф3х0,5 МРТУ6.05.919-63	5м	
19	—	Коврик резиновый (600х600х6) ГОСТ4997-68	1	

Перечень приборов и аппаратуры

Обознач.	Наименование и техническая характеристика	Тип.	Кол.	№устан. чертежа	Прим.
1÷9 П1-Р, П2-Р, П3-Р, П4-Р, П5-Р, ПР, РСС, РЕЗ	Реле промежуточное ~220в 4Р+4З конт.	РПУ-1-363	20		1 шт. резерв.
21 П1-РВ	Реле времени пневматическое ~220в.	РВП72-3221-00У4	1		
22 П1-ВС	Реле времени ~220в	ВС-10-3Н	1		
23÷25 ПИБР÷ПЗБР	Балансное реле ~220в	БР-3	3		

Обознач.	Наименование и техническая характеристика	Тип	Кол.	№устан. чертежа	Примеч.
26 Д	Диод кремниевый 0,3а 400в	Д 226-6	2		
53 1Т	Трансформатор ~220в/366в 100вт.	ТБС2-01	1		
54 1ТР	Терморегулятор двухпозиционный -10°С÷+15°С	ПТР-2-03	1		
55 2ТР	Терморегулятор двухпозиционный +5°С÷+35°С	ПТР-2-04	1		
56 П-ТР	Терморегулятор трехпозиционный +5°С÷+35°С	ПТР-3-04	1		
57 П1-ИП	Реле времени ~220в имп.1÷10сек. пауза 10÷100сек.	ВЛ-2Н-1У4	1		
58,59 РШ	Розетка штепсельная ~220в	РПК-6	2		
60 1А	Автомат ~220в Iн.=5а Iотс=1,3Iн	А63-М	1		
61 2А	Автомат ~220в Iн.=4а Iотс=1,3Iн	А63-М	1		
62÷66 3А÷7А	Автомат ~220в Iн.=0,63а. Iотс=1,3Iн	А63-М	5		

1. *Размеры для справок.
2. Общий вид щита см. лист АУ-11.
3. Данная схема составлена на основании лист. АУ-8÷АУ10.
4. В маркировке аппаратуры в числителе указан порядковый номер аппаратуры по монтажной схеме, в знаменателе - обозначение по электрической схеме.
5. Над отрезками линий контактов всех аппаратов указана маркировка цепей на торцах линий - встречные адреса соединений.
6. На чертеже компоновки аппаратуры с монтажной стороны щита штриховой линией показано направление пакетов проводов цепей питания и управления; сплошной линией - направление цепей контроля температуры, требующих отдельной прокладки.
7. Детали крепления и установки внутрищитовой аппаратуры выполнить по чертежам завода-изготовителя щитов.

Изм.	Лист	№ докум.	Подпись	Дата
Разраб.		Тельцова		
Пров.		Божанова		
Т. контр.				
Н. контр.		Божанова		

АУ-12

Щит управления. Компоновка аппаратуры с монтажной стороны

Лит.	Масса	М-б

Лист 1 | Листов 1

Ленинградское отделение Союзтехэнергомонтажпроект

АУ-13

ПРАВАЯ СТЕНКА

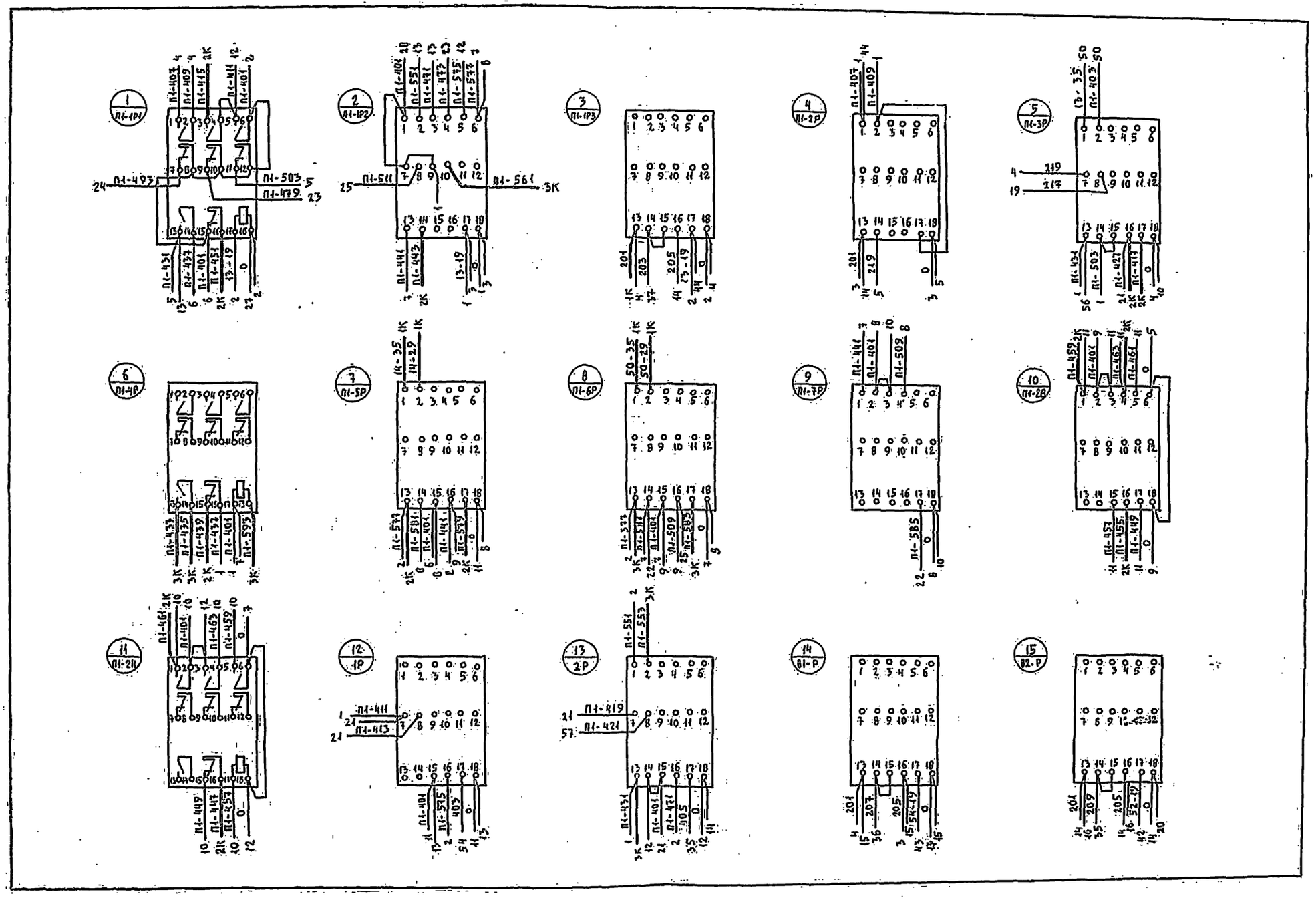

Изм.	Лист	№ докум.	Подпись	Дата
Разраб.		Тельцова		
Пров.		Божанова		
Т. контр.				

Щит управления. Схема монтажная

АУ-13

Лит.	Масса	Масштаб

Лист 1 | Листов

Т.п. 262-12-151 Альбом V

Подп.	Подпись и дата	Взам. инв. №	Инв. № дуб.	Подпись и дата

ПРАВАЯ СТЕНКА / ПРОДОЛЖЕНИЕ /

16 ПЗ-Р

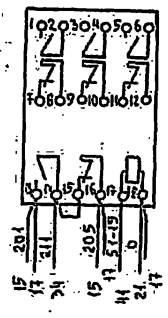

17 П5-Р

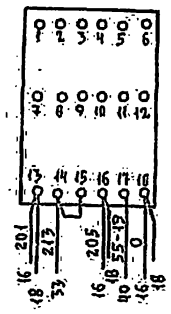

18 П8-Р

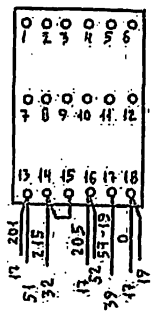

19 РСС

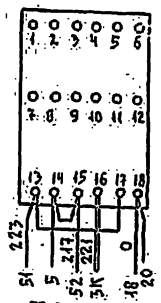

20 PES

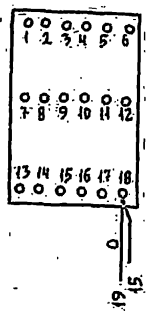

21 П1-РВ

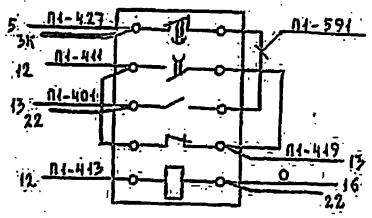

22 П1-ВС

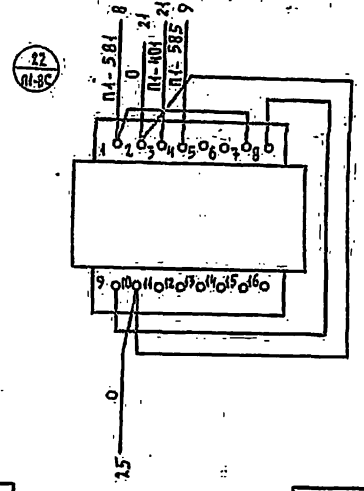

23 П1-ВР

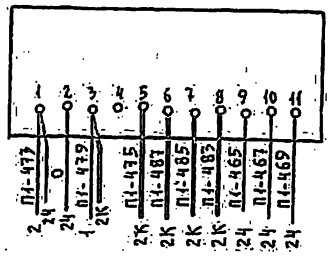

24 П1-2ВР

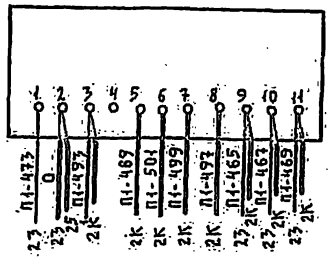

25 П1-ЗВР

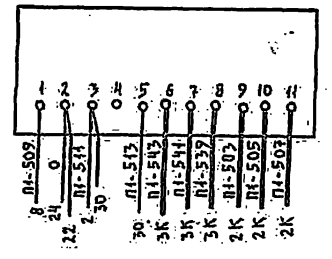

Изм.	Лист.	№ докум.	Подпись	Дата	Щит управления Схема монтажная
Разраб.		Тельцова			
Пров.		Бажанова			
Т.контр.					

АУ-14

Лит.	Масса	Масштаб
Лист 2	Листов	

Копировал

ПЕРЕДНЯЯ СТЕНКА

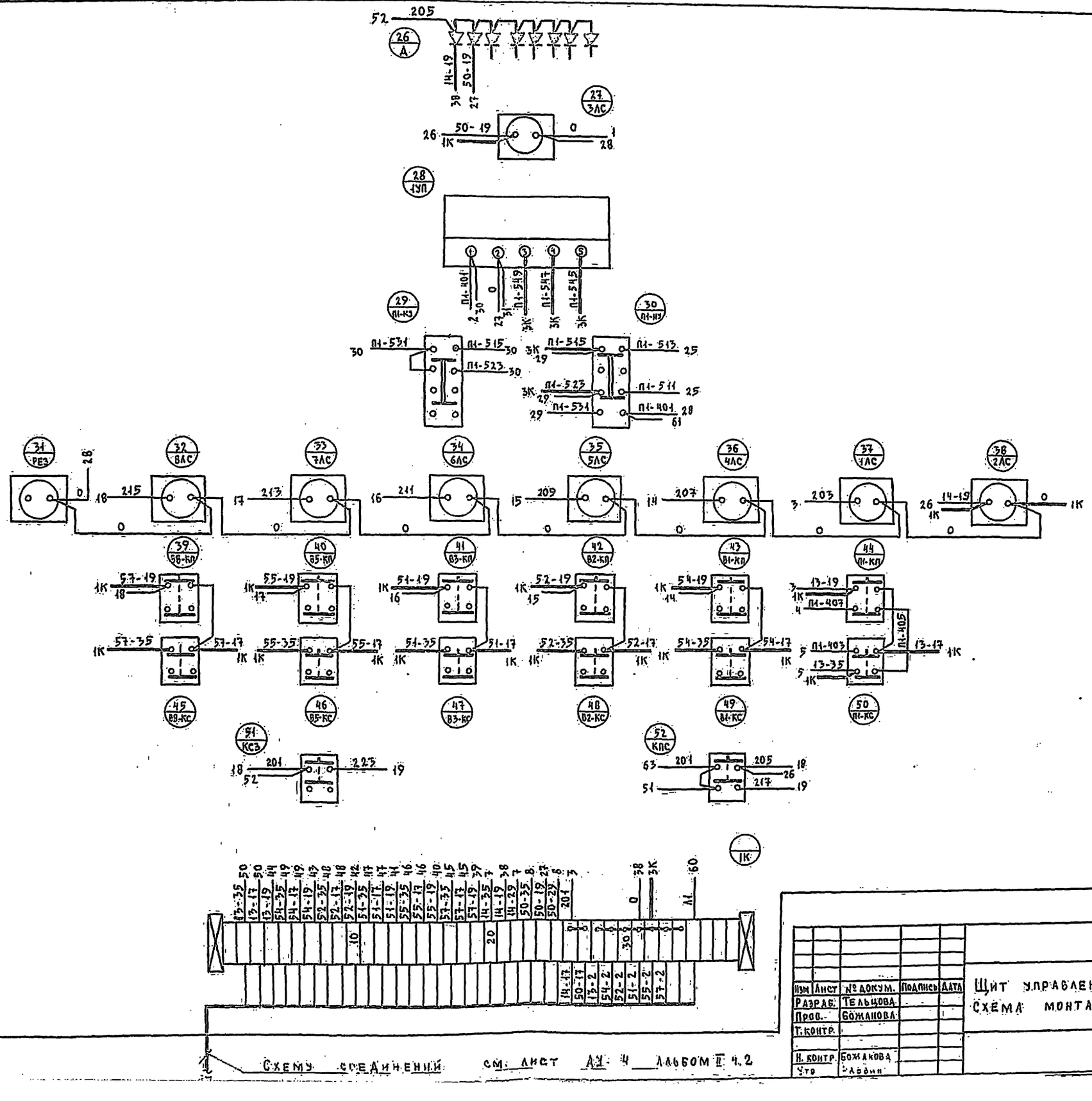

СХЕМУ СОЕДИНЕНИЙ СМ. ЛИСТ АУ-4 АЛЬБОМ II 4.2

Изм	Лист	№ докум.	Подпись	Дата
Разраб.		Тельцова		
Пров.		Божанова		
Т. контр.				
Н. контр.		Божанова		
Утв.		Лобин		

ЩИТ УПРАВЛЕНИЯ
СХЕМА МОНТАЖНАЯ

АУ-15

Лит.	Масса	Масштаб

Лист 3 | Листов

ЦНИИЭП зрелищных зданий и спортивн. сооруж. им. Р. С. Мезенцева Отдел № 2

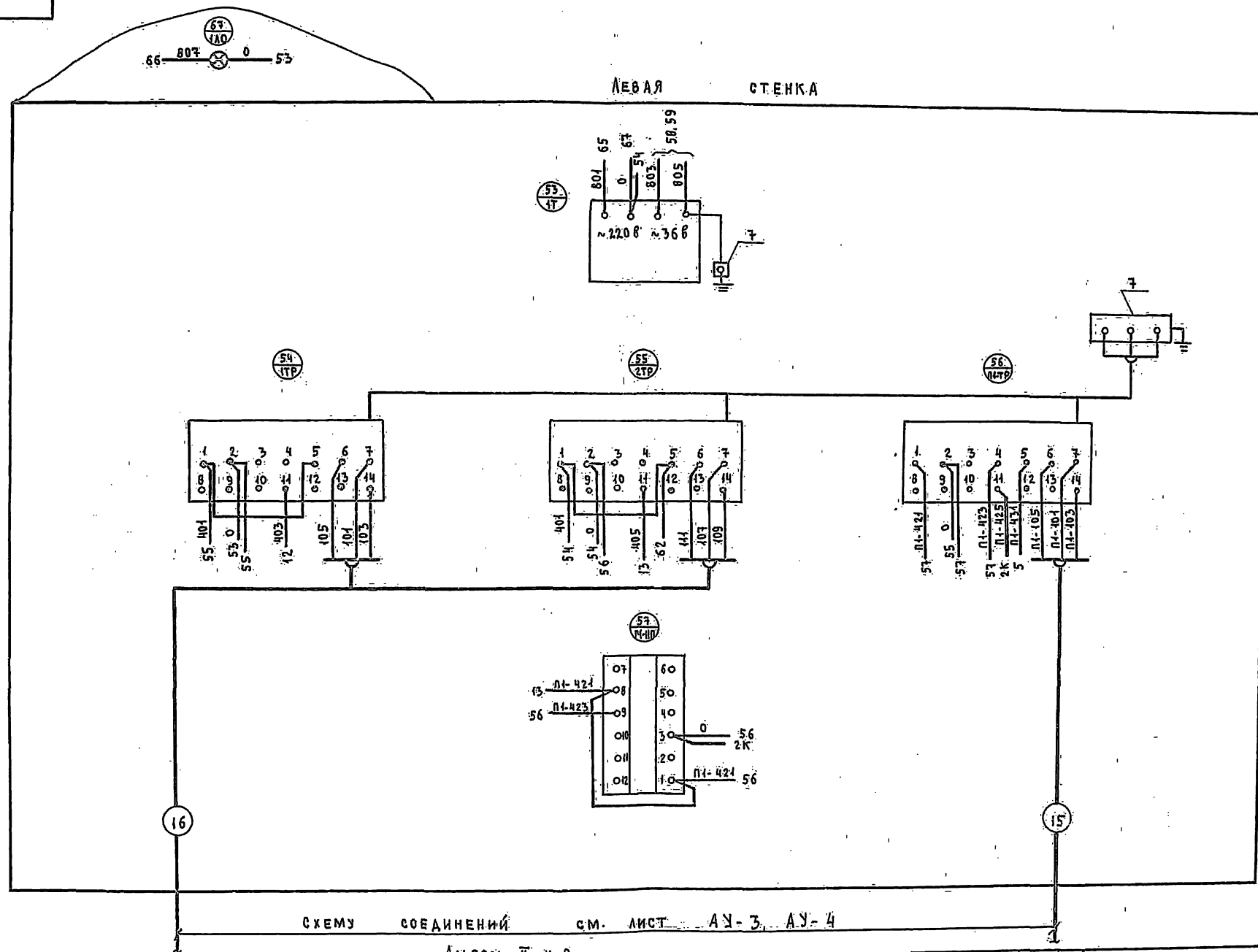

Схему соединений см. лист АУ-3, АУ-4

Альбом. II ч. 2

Изм.	Лист.	№ докум.	Подпись	Дата	Щит управления. Схема монтажная	Лит.	Масса	Масштаб
Разраб.		Тельцова						
Пров.		Божанова				Лист 4.	Листов -	
Т.контр.								

АУ-16

АУ-17

Т.П. 262-12-151 Альбом II

ЛЕВАЯ СТЕНКА (ПРОДОЛЖЕНИЕ)

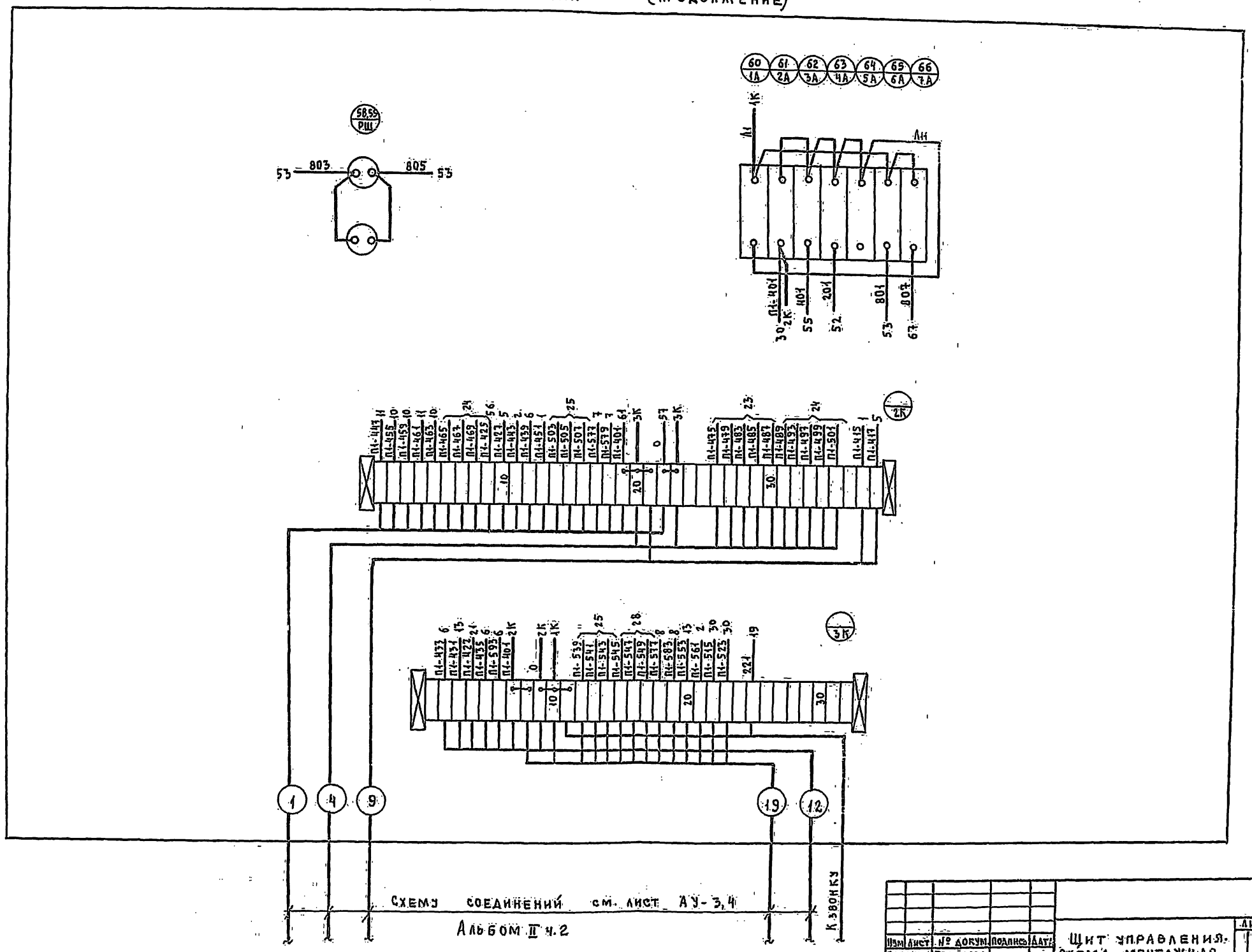

Схему соединений см. лист АУ-3,4

Альбом II ч.2

Изм	Лист	№ докум.	Подпись	Дата
Разраб.		Тельцова		
Пров.		Божанова		
Т.контр.				

Щит управления. Схема монтажная

АУ-17

Лит.	Масса	Масштаб

Лист 5 | Листов

Цинизо зрелищных зданий и спорт. сооружений им. С.Р. Мозжинского

Подпись и дата	Взам. инв. №	Инв. № дубл.	Подпись и дата

Автоматизация системы водяного пожаротушения.

Задание заводу-изготовителю.

Перечень чертежей.

Наименование	Марка лист	Страница
Автоматизация системы водяного пожаротушения. Задание заводу-изготовителю. Перечень чертежей. Пояснения.	АУ/ПА-5	22
Водяное пожаротушение. Щит автоматического управления и сигнализации ЩАУС-1. Общий вид, компоновка аппаратуры с монтажной стороны.	АУ/ПА-6	23
Водяное пожаротушение. Схема соединений щита ЩАУС-1. Лист 1. Листов 2	АУ/ПА-7	24
Водяное пожаротушение. Схема соединений щита ЩАУС-1. Лист 2. Листов 2	АУ/ПА-7	25
Водяное пожаротушение. Задание заводу-изготовителю. Схема электрическая принципиальная. Лист 1. Листов 2.	АУ/ПА-8	26
Водяное пожаротушение. Задание заводу-изготовителю. Схема электрическая принципиальная. Лист 2. Листов 2	АУ/ПА-8	27

Перечень чертежей входит в состав проекта. см. лист АУ/ПА-1.

Примечания:

Настоящий подраздел проекта автоматизации системы водяного пожаротушения включает в себя документацию, перечисленную в перечне чертежей.
Состав проекта и остальная документация приведены в альбоме II часть 2. данного проекта.
Для размещения аппаратуры регулирования, управления и сигнализации системы водяного пожаротушения проектом предусмотрен местный малогабаритный щит ЩАУС-1, см. лист АУ/ПА-6.

Проект разработан в соответствии с действующими нормами и правилами и предусматривает мероприятия, обеспечивающие взрывобезопасность и пожаробезопасность при эксплуатации зданий/Гл.арх. пр. Подп. Куречной
Гл. инж. пр. Подп. Соколов

Щит принят по ГОСТ 3244-68. Техническая документация выполнена в соответствии с „Указаниями по проектированию автоматизации производственных процессов" СН-281-64 Госстроя СССР и руководящим материалам „Проектирование щитов и пультов систем автоматизации РМ4-107-71" Главмонтажавтоматики Минмонтажспецстроя СССР.
По данной технической документации щит может быть изготовлен предприятиями Главмонтажавтоматики Минмонтажспецстроя СССР.
Для изготовления щита, в соответствии с „Условиями поставки щитов и пультов изготовляемых промышленными предприятиями Главмонтажавтоматики Министерства монтажных и специальных строительных работ СССР и поставляемых по извещениям Союзглавкомплектавтоматики при Госкомитете Совета Министров СССР по материальнотехническому снабжению," заводу-изготовителю должна быть предоставлена следующая техническая документация:

а) перечень представляемой технической документации на изготовление щитов /составляется заказчиком/. — 1экз.
б) Заказная спецификация на щиты 4-АУ/ПА /Альбом VII/ — 3экз.
в) Заказная спецификация на электроаппаратуру 2-АУ/ПА /Альбом VII/. — 3экз.
г) Общий вид щита АУ/ПА-6 /данный альбом/ — 3экз.
д) Схема соединений щита АУ/ПА-7 на 2-х листах /данный альбом/ - 3экз.
е) Схема электрическая принципиальная АУ/ПА-8 на 2-х листах /данный альбом/. - 1экз.

Изм.	Лист	№ докум.	Подпись	Дата	АУ/ПА-5			
Разраб.	Дягилев				Автоматизация системы водяного пожаротушения. Задание заводу-изготовителю. Перечень чертежей. Примечания.	Лит.	Масса	Масштаб
Провер.	Соколов							Б/м
Т. контр.						Лист	Листов	

Подпись и дата | Взам. инв. № | Инв. № подл. | Подпись и дата | Альбом V | Типовой проект 262-12-151

АУ/ПА-6

Компоновка аппаратуры с монтажной стороны щита

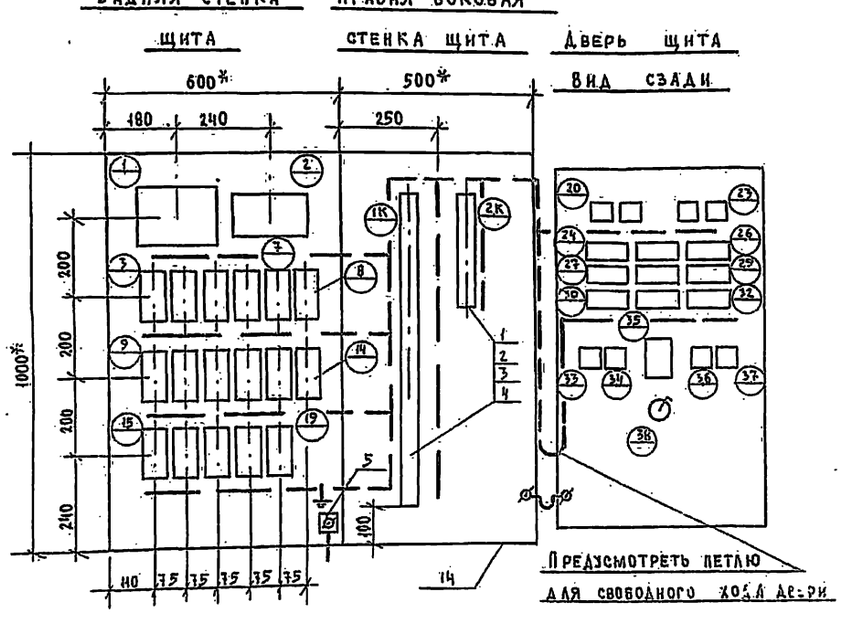

1. По данному чертежу изготовить один щит.
2. * размеры для справок.
3. Щит красить в цвет „Белая ночь".
4. Схему соединений щита см. лист АУ/ПА-3 Альбом II часть 2.
5. Данная схема составлена на основании листа АУ/ПА-7.
6. В маркировке аппаратуры в числителе указан порядковый номер аппаратуры по схеме соединений щита. В знаменателе - обозначение по схеме электрической принципиальной.
7. Над отрезками линий контактов всех аппаратов указана маркировка цепей, на торцах линий встречные адреса соединений.
8. На чертеже компоновки аппаратуры с монтажной стороны щита штриховой линией показано направление пакетов проводов цепей питания, управления и сигнализации.
9. Детали крепления и установки внутрищитовой аппаратуры выполнять по чертежам завода изготовителя щитов.

Надписи на табло

№ надп.	Текст надписи	Кол.
1	Рабочий ввод	1
2	Резервный ввод	1
3	Контроль давлен. в водовоз. баке	1
4		
5	Сработал КГД1	1
6	Сработал КГД2	1
7	Сработал КГД3	1
8		
9		
10		
11	Насос №1 работает	1
12	Насос №2 работает	1
13	Аварийное откл. раб. насоса	1

Надписи в рамках

№ надп.	Текст надписи	Кол.
1	Выбор управления и насоса	1
2	Автоматический насос №1	1
3	Ручное	1
4	Автоматический насос №2	1
5	Включено	1
6	Выключено	1
7	Опробование сигнализации	1
8	Выключение звукового сигн.	1
9	Ручное включение насосов	1
10	Насос №1	1
11	Насос №2	1

Перечень приборов и аппаратуры внутри щита

Обознач.	Наименование и техническая характеристика	Тип	Кол.	№ устан. чертежа	Примеч.
Щит ЩШМ 1000 × 600 × 500 ГОСТ 3244-68					
1/РВ1	Реле времени ~220в 50гц.	ВС-10-62	1		
2/РВ2	Реле времени ~220в, 50гц импульс 1÷10 сек, пауза 1÷10 сек	ВЛ-24-134	1		
3/Р1, 6/Р4, 7/Р5, 8/Р6, 14/Р12, 15/Р13, 17/Р16, 19/Р18	Реле промежуточное ~220в, конт. 4з+4р	РПУ-1-363	9		8/Р6 резерв
5/Р3	Реле промежуточное ~220в, конт. 6з+2р	РПУ-1-362	1		
4/Р2, 9/Р7, 10/Р8, 13/Р11, 16/Р14	Реле промежуточное ~220в, конт. 2з+2р	РПУ-1-365	5		
11/Р9, 12/Р10	Реле промежуточное ~220в, конт. 8з+0р	РПУ-1-361	2		

Общий вид щита

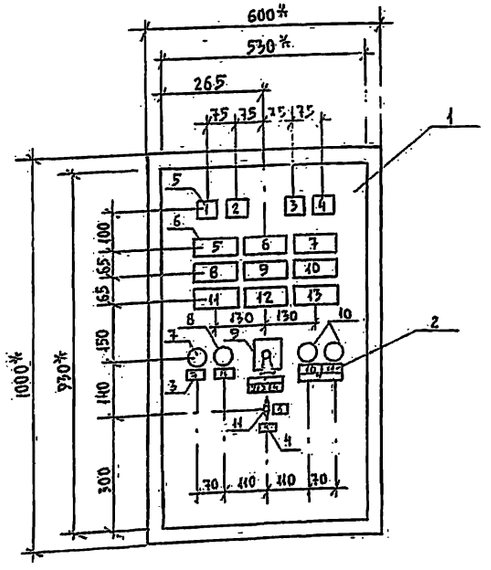

Спецификация к общему виду щита

Поз.	Обозначение	Наименование	Кол.	Примеч.
1		Щит шкафной малогабаритный ЩШМ 1000×600×500 ГОСТ 3244-68	1	—
2		Рамка РПМ-66 ОН4-347-65	2	
3		Рамка РПМ-55 ОН4-347-65	2	
4		Рамка РПМ-30 ОН4-347-65	2	

Перечень приборов и аппаратуры на общем виде щита

Поз.	Наименование и техническая характеристика	Тип	Кол.	№ установ. чертежа	Примеч.
Щит ЩШМ-1000×600×500 ГОСТ 3244-68					
5	Табло световое	ТСМ	4	ТК4-1123-68	
6	Табло световое	ТСБ/2	6	ТК4-1123-68	
7	Кнопка	КЕ-011 исп. 19	1	ТК4-1172-68	
8	Кнопка	КЕ-012 исп. 19	1	— " —	
10	Кнопка	КЕ-011 исп. 24	2	— " —	
9	Универсальный переключ.	УП 5313-С142	1	По настоящ. чертежу	
	Выключатель пакетный	ПВМ 2-10 исп. 1	1	— " —	

Спецификация к схеме соединений щита

Поз.	Обозначение	Наименование	Кол.	Прим.
1		Зажим коммутационный ЗК-Н, ОН4-251-64	104	
2		Зажим коммутационный ЗК-П, ОН4-252-64	10	
3		Колодка маркировочная КМ, ОН4-254-64	2	
4		Рейка зажимов РЗ-60 ОН4-255-64	1	
5		Рейка зажимов РЗ-32 ОН4-255-64	1	
6		Заземление щита		
7		Провод ПГВ1×0,75 380 ГОСТ 6323-71	150 м	
8		Провод ПВ1×1,5 380 ГОСТ 6323-71	300 м	
9		Оконцеватель шайбовый ОШ ОН4-314-65	100	Для оконцевания и маркировки проводов
10		Оконцеватель проводов ОП ТК4-348-68	60	
11		Наконечник ОН-В0335-60	70	
12		Шайба звездочка ШЗ ОН4-316-65	400	
13		Трубка полихлорвиниловая Б-230 ф 3×0,5 МРТУ 6.05.919.63	6 м	
14		Заземление двери щита	1	

АУ/ПА-6

Изм	Лист	№ докум.	Подп.	Дата
Разраб.		Дягилев		
Пров.		Раввин		
Т.контр.				
Н.контр.				

Водяное пожаротушение. Задание заводу изготовителю. Щит автоматического управления и сигнализации ЩАУС-1. Общий вид. Компоновка аппаратуры с монтажной стороны

Лит.	Масса	Масшт.
		1:10

Лист | Листов 1

ЦНИИЭП зрел. здан. и спорт. сооруж. им. Б.С. Мезенцева

АУ/ПА-7

ЗАДНЯЯ СТЕНКА ЩИТА

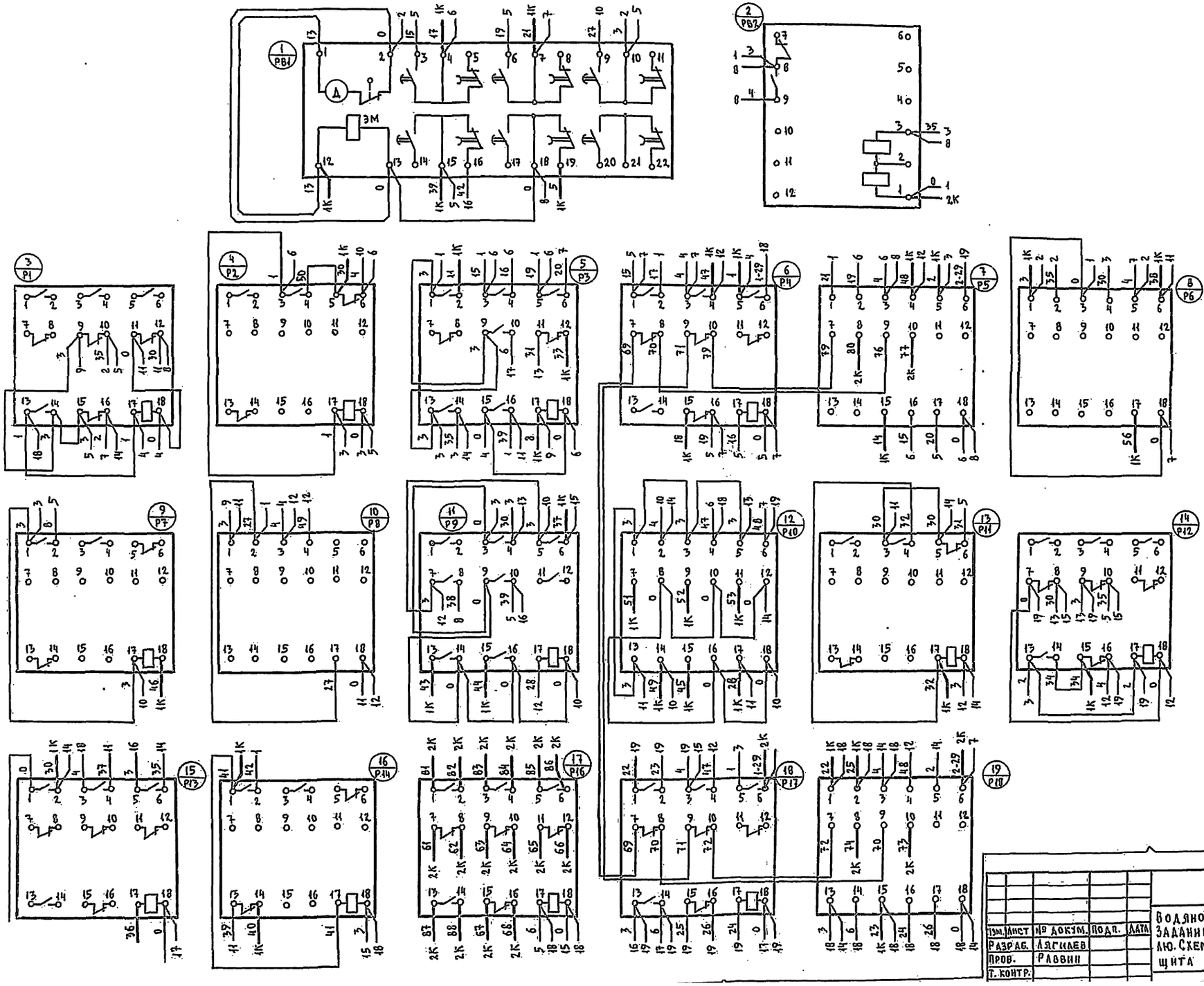

						АУ/ПА-7	
Изм.	Лист	№ докум.	Подп.	Дата	Водяное пожаротушение. Задание заводу-изготовителю. Схема соединений щита ЩАУС-1	Лит.	Масса	Масшт.
Разраб.	Лягилев							6/м
Пров.	Раввин					Лист 1	Листов 7
Т. контр.						Инвент.	Зрел. зад.

АУ ПА-7

ПРАВАЯ БОКОВАЯ СТЕНКА ЩИТА

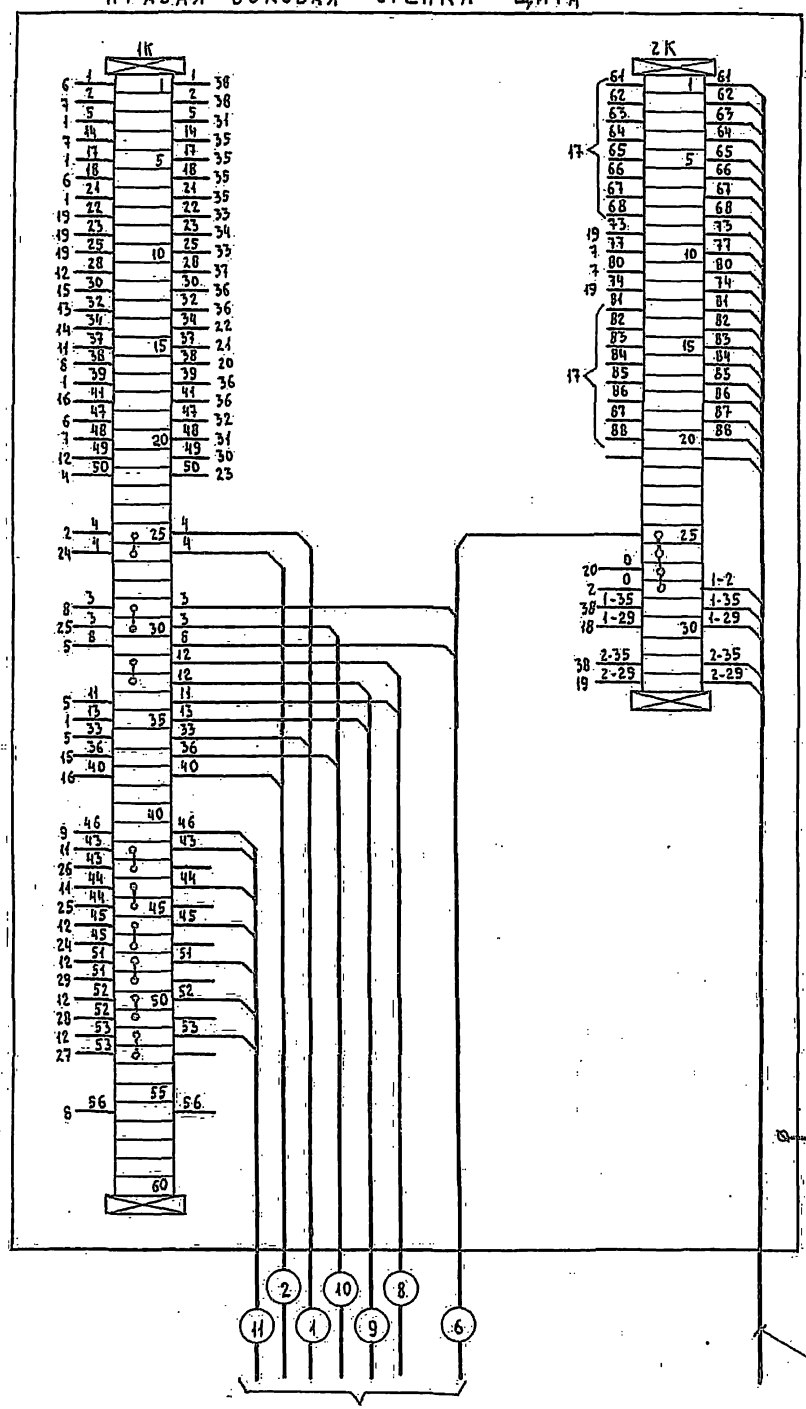

Дверь щита. Вид сзади

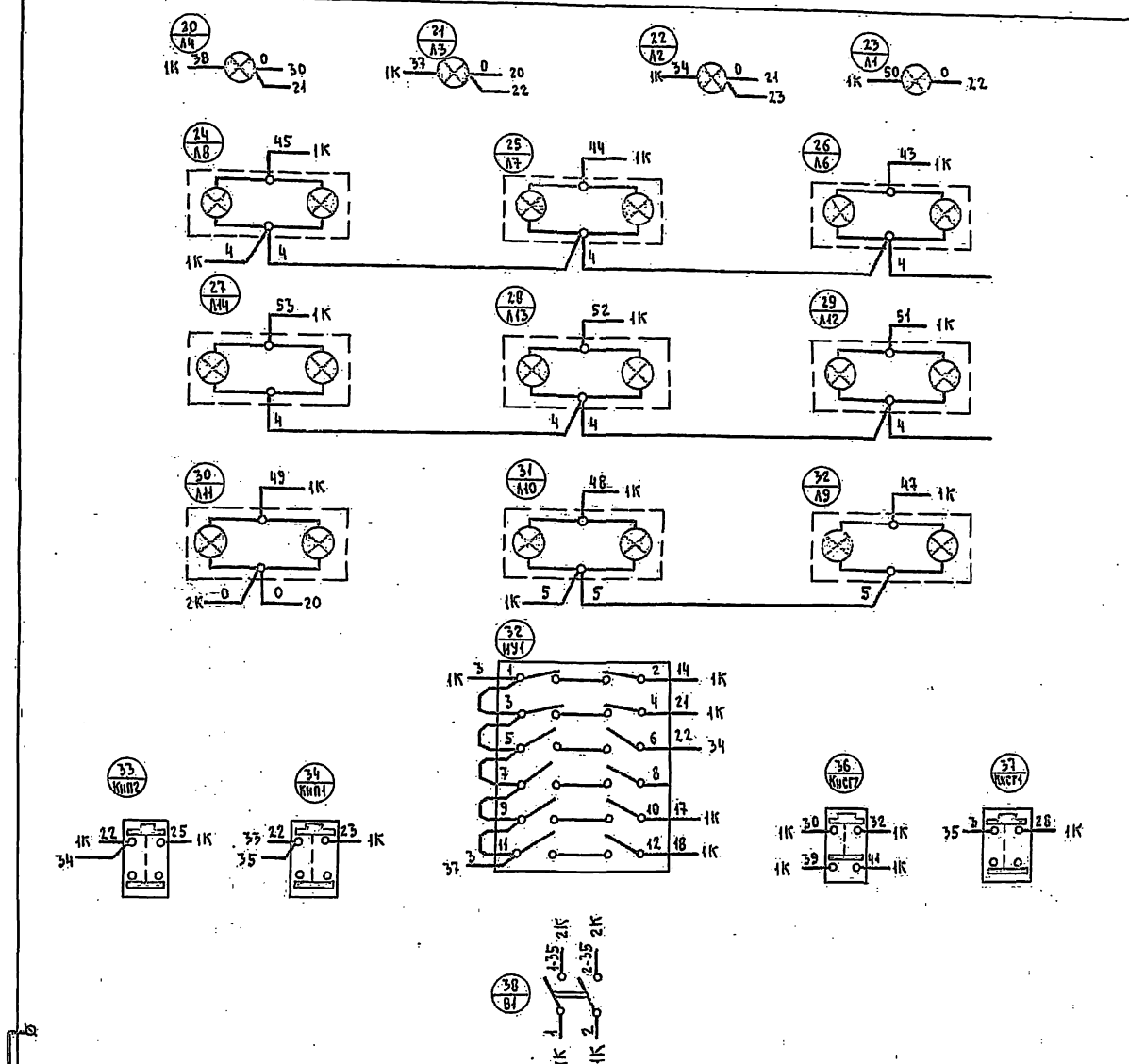

						АУ ПА-7	
						Лит.	Масса	Масшт.
Изм.	Лист	№ докум.	Подпись	Дата	Водяное пожаротушение. Задание заводу-изготовителю. Схема соединений щита ЩАУС-1			6/м
Разраб.		Дягилев				Лист 2	Листов 2
Пров.		Рабвин					
Т.контр.							
Н.контр.						Копировал	Форм. А4

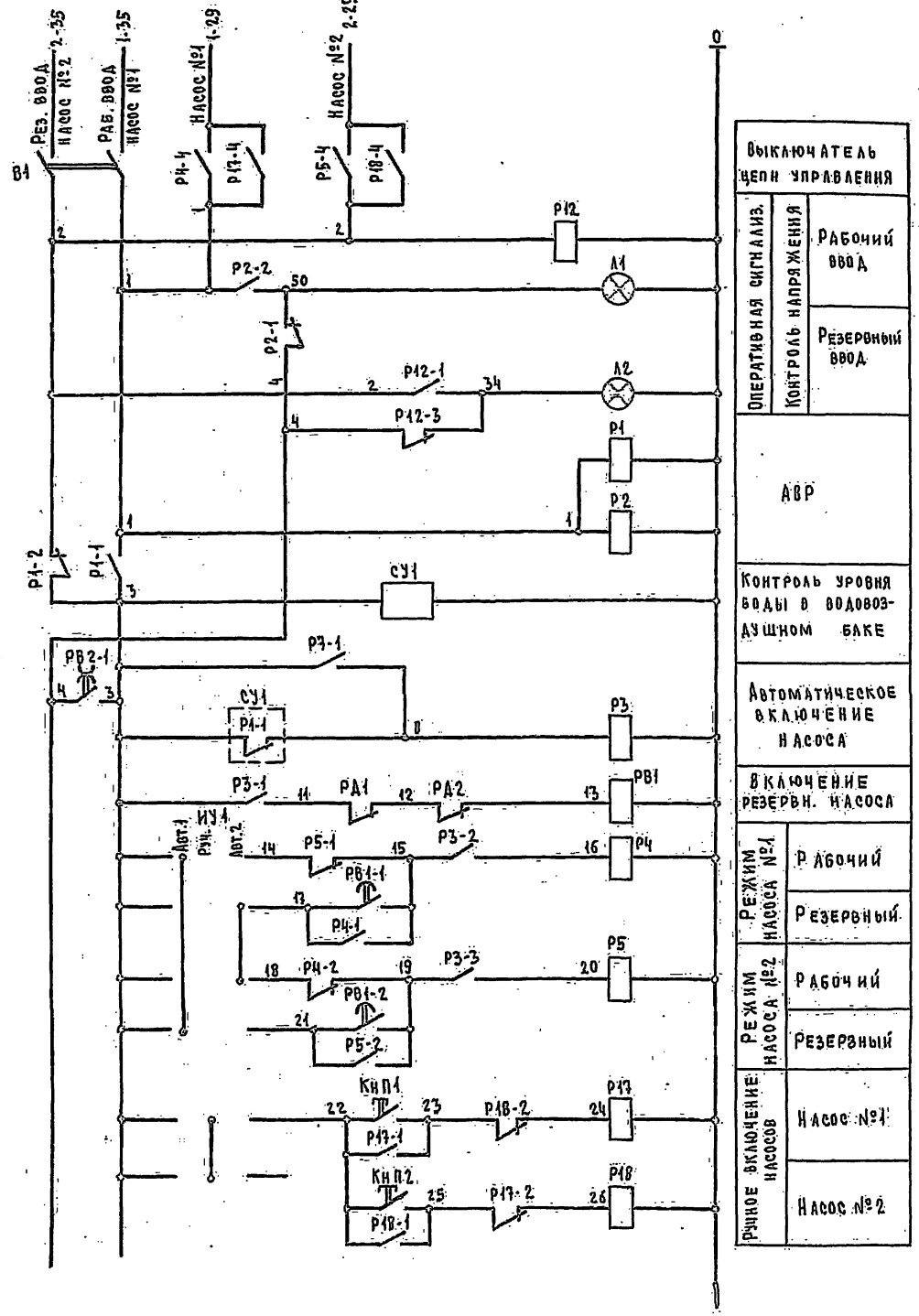

Выключатель цепи управления		
Оперативная сигнализ.	Контроль напряжения	Рабочий ввод
		Резервный ввод
АВР		
Контроль уровня воды в водовоздушном баке		
Автоматическое включение насоса		
Включение резервн. насоса		
Режим насоса №1		Рабочий
		Резервный
Режим насоса №2		Рабочий
		Резервный
Ручное включение насосов		Насос №1
		Насос №2

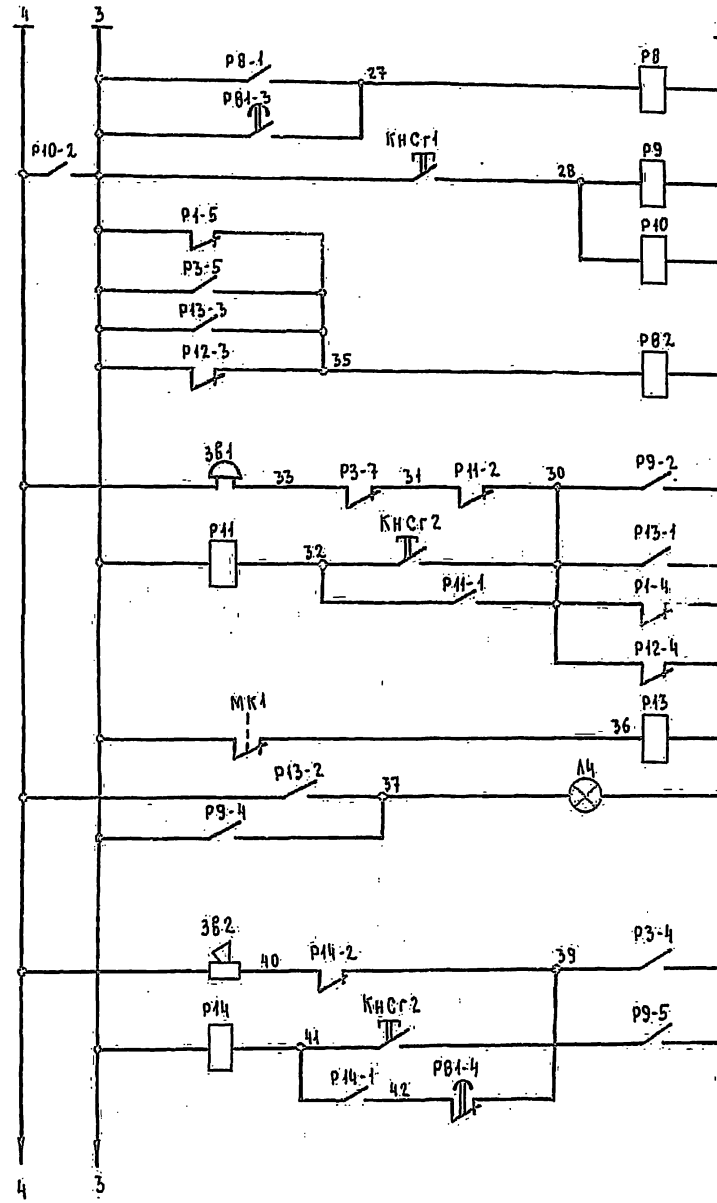

Аварийное отключение раб. насоса		
Опробование сигнализации		
Реле аварийной сигнализации		
Предупредительная сигнализация		Звонок
		Отключение звонка
		Контроль давления в водовоздушном баке
Тревожная сигнализ.		
		Сирена
		Отключение сирены

Изм.	Лист.	№ докум.	Подп.
Разраб.		Дягилев	
Пров.		Рябин	
Т.контр.			

АУ ПА-8

Водяное пожаротушение. Задание заводу-изготовителю. Схема электрическая принципиальная

Лит.	Масса	Масшт.
		6/1
Лист 1	Листов	

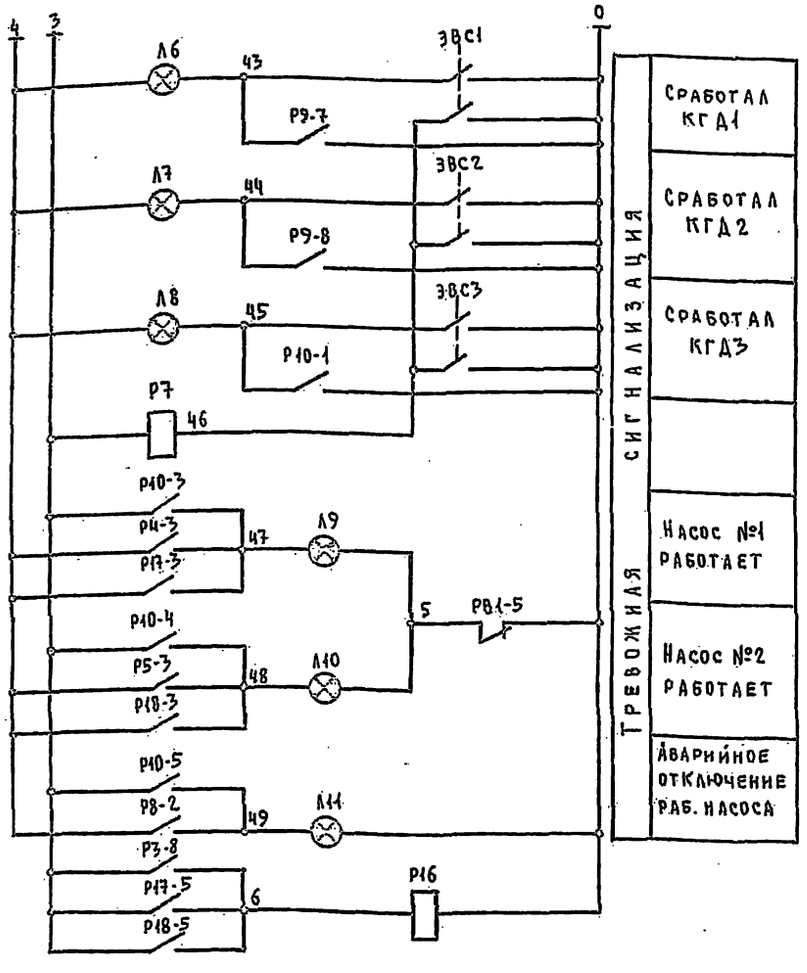

Диаграмма ключа „ИУ"

№ секции	№ контакта		Положение рукоятки					
			-45°		0°		+45°	
	Л	П	Л	П	Л	П	Л	П
I	1	2					+	+
II	3	4					+	+
III	5	6			+	+		
IV	7	8			+	+		
V	9	10	+	+				
VI	11	12	+	+				

Диаграмма реле давления РД1, РД2.

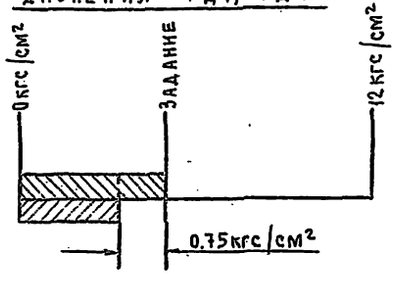

Диаграмма регулятора сигнализатора уровня СУ1

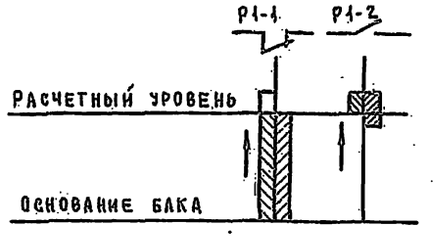

Перечень аппаратуры.

Поз.	Обозн.	Наименование	Тип	Кол.	Техническая характерист.	Прим.
5	Р1, Р4, Р5, Р12, Р13, Р16÷Р18	Реле промежуточ	РПУ-1-363	8	220в, 50гц конт. 4з+4р	
7	Р9, Р10	То же	РПУ-1-361	2	~220в, 50гц конт. 8з+0р	
6	Р3	То же	РПУ-1-362	1	~220в, 50гц конт. 6з+2р	
8	Р2, Р7, Р8, Р11, Р14	То же	РПУ-1-365	5	~220в, 50гц конт. 2з+2р	
4	РВ2	Реле времени	ВЛ-24-1У4	1	~220в, 50гц	
3	РВ1	То же --	ВС-10-62	1	"	
10	КНП1, КНП2	Кнопка исп. 24	КЕ 011	2	500в, 6,3а	
9	КНСГ1	" " исп. 19	"	1	"	
11	КНСГ2	" " исп. 19	КЕ 012	1	"	
2	ИУ	Универсальный переключатель	УП5313-С142	1	500в, 20а	С револьв. рукоятк.
13	Л1, Л2, Л4	Световое табло	ТСМ	3		
12	Л6÷Л11	То же	ТС Б/2	6		
1	В1	Выключатель пакетный исп.1	ПВМ-2-10	1	220в, 10а	
24	РД1, РД2	Реле давления	РД-12	2	от 2 до 8кг/см²	
15	Зв.1	Звонок электрическ.	ЗВП, 220	1	~220в, 50гц.	
16	Зв.2	Сирена	СС-1	1	~220в, 50гц	
21	МК1	Манометр электроконтактный	ЭКМ-1У	1		
32б	СУ1	Регулятор-сигнализатор уровня	ЭРСУ-2	1	~220в, 50гц	
26а	ЭВС1÷÷ЭВС3	Электроводяной сигнал	ЭВС-62	3	~220в	Комплек. с КГД

Диаграмма реле времени РВ1

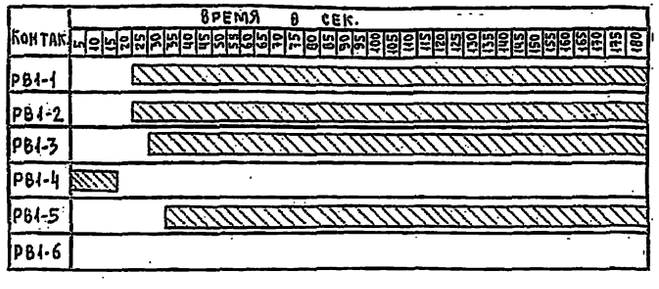

В схему управления системами вентиляции см. проект силового электрооборудования

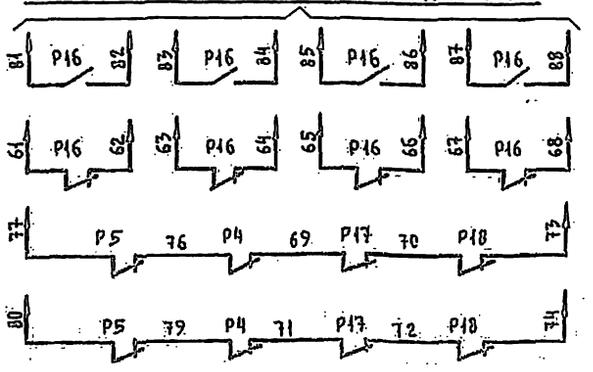

1. Реле времени РВ2 установить на следующие диапазоны - импульс 1 сек, пауза 1 сек.
2. Диапазоны срабатывания реле давления и реле времени уточнить при наладке системы.
3. Работать совместно с чертежом АУ/ПА-7.

Изм	Лист	№ докум.	Подп.	Дата	Водяное пожаротушение. Задание заводу-изготовителю. Схема электрическая принципиальная	АУ/ПА-8		
Разраб.	Дягилев					Лит.	Масса	Масшт.
Пров.	Раввин							Б/М
Т. контр.						Лист 2	Листов 2	
						Зрел. задан. 4		

gost.e-ecolog.ru